DED7958K / DED7959 / DED7960

PL WIERTARKA UDAROWA
Instrukcja obsługi z kartą gwarancyjną
CZ PŘÍKLEPOVÁ VRTAČKA
Návod k obsluze se záručním listem
SK PRÍKLEPOVÁ VŔTAČKA
Užívateľská príručka so záručným listom
LT SMŪGINIS GRĘŽTUVAS
Naudojimo instrukcija su Garantiniu lapu
LV TRIECIENURBJMAŠĪNA
Lietošanas instrukcija ar garantijas talonu
HU ÜTVEFÚRÓ
Használati Utasítás Garanciajeggyel
RO MAŞINA DE ÎNŞURUBAT CU PERCUŢIE
Manualul de utilizare şi certificatul de garanţie
SI UDARNI VRTALNIK
Navodila za uporabo z garancijsko kartico
BG УДАРНА БОРМАШИНА
Инструкции за експлоатация с гаранционна карта
UA УДАРНИЙ ДРИЛЬ
Інструкція з експлуатації з гарантійним талоном
HR UDARNA BUŠILICA
Upute za upotrebu s jamstvenim listom



DED7958K



DED7959



DED7960

PL
Wszelkie prawa zastrzeżone. Niniejsze opracowanie jest chronione prawem autorskim. Kopiowanie lub rozpowszechnianie Instrukcji Obsługi we fragmentach albo w całości bez zgody DEDRA-EXIM zabronione. Dedra-Exim zastrzega sobie prawo do wprowadzania zmian konstrukcyjno-technicznych oraz kompletacyjnych bez uprzedniego powiadamiania
CZ
Všechna práva vyhrazena. Toto zpracování je chráněno autorským právem. Kopírování nebo šíření Návodu k obsluze v částech nebo vcelku bez souhlasu společnosti DEDRA EXIM je zakázáno. Dedra-Exim si vyhrazuje právo zavádět konstrukční a technické a komplementační změny bez dřívějšího oznámení.
SK
Všetky práva vyhradené. Tieto materiály sú chránené autorskými právami. Kopírovanie prípadne šírenie častí, prípadne celého návodu na obsluhu je bez súhlasu spoločnosti DEDRA-EXIM zakázané. Dedra-Exim si vyhradzuje právo na vykonávanie konštrukčno-technických zmien, a zmien doplnkového príslušenstva, bez predchádzajúceho upozornenia.
LT
Visos teisės saugomos. Šis kūrinys yra saugomas autorinių teisių įstatymų. Eksploatavimo instrukcijos arba jos fragmentų kopijavimas ir platinimas be „DEDRA EXIM“ sutikimo draudžiamas. „Dedra Exim“ pasilieka sau teisę įvesti konstrukcijos, techninius arba komplektacijos pokyčius be išankstinio įspėjimo.
LV
Visas tiesības pasargātas. Šis izdevums ir sargāts ar autortiesību. Lietošanas Instrukcijas kopēšana vai izplatīšana pilnīgi vai fragmentos bez Dedra-Exim firmas piekrišanas ir aizliegta. Firma Dedra-Exim atstāj sev tiesību veikt konstrukcijas-tehnikas izmaiņu, kā arī komplektācijas izmaiņu bez iepriekšēja paziņojuma.
HU
Minden jog fenntartva. A jelen kiadvány szerzői jogokkal védve. A Használati Utasítás másolása vagy terjesztése egészében vagy részleteiben a DEDRA-EXIM írásos engedélye nélkül tilos A Dedra-Exim fenntartja magának a szerkezeti-műszaki, valamint komplettálási változtatások előzetes bejelentés nélküli bevezetésének jogát.
RO
Toate drepturile rezervate. Această redactare este protejată prin legea dreptului de autor. Este interzisă copierea, reproducerea în orice fel sau multiplicarea și distribuirea parțială sau în totalitate a Manualului de utilizare fără permisiunea firmei Dedra-Exim
Firma Dedra-Exim își rezervă dreptul de a face modificări tehnice și constructive sau de completare a dispozitivului fără o notificare prealabilă.
SI
Vse pravice pridržane. Ta študija je zaščitena z avtorskimi pravicami. Kopiranje ali razširjanje navodil za uporabo po delih ali v celoti brez soglasja družbe DEDRA-EXIM je prepovedano. Družba Dedra-Exim si pridržuje pravico do oblikovnih, tehničnih in montažnih sprememb brez predhodnega obvestila.
BG
Всички права запазени. Това проучване е защитено с авторски права. Забранено е копирането или разпространението на инструкциите за експлоатация на части или изцяло без съгласието на DEDRA-EXIM. DEDRA-EXIM си запазва правото да прави промени в дизайна, техниката и монтажа без предварително уведомление.
UA
Всі права захищені. Дане дослідження захищене авторським правом. Копіювання або розповсюдження інструкції з експлуатації частково або повністю без згоди DEDRA-EXIM заборонено. Dedra-Exim залишає за собою право вносити зміни в конструкцію, технічні та монтажні зміни без попереднього повідомлення.
HR
Sva prava pridržana. Ova je studija zaštićena autorskim pravima. Zabranjeno je kopiranje ili distribucija korisničkog priručnika u dijelovima ili u cijelosti bez pristanka DEDRA-EXIM-a. Dedra-Exim zadržava pravo uvođenja dizajnerskih, tehničkih i montažnih promjena bez prethodne najave

22
PAP

KONTAKT:
Kontaktai:/ Kontakts:/ Elérhetőség:/ Contact:/ Pišite na:/ Свържете се с:/ Контакти:/ Kontakt
DEDRA - EXIM Sp. z o.o. 05-800 Pruszków ul. 3 Maja 8; Tel. (22) 73-83-777 wew. 129,165;
fax (22) 73-83-779; E-mail info@dedra.com.pl www.dedra.pl

INSTRUKCJA ORYGINALNA

7958K.7959.7960.150426.V3

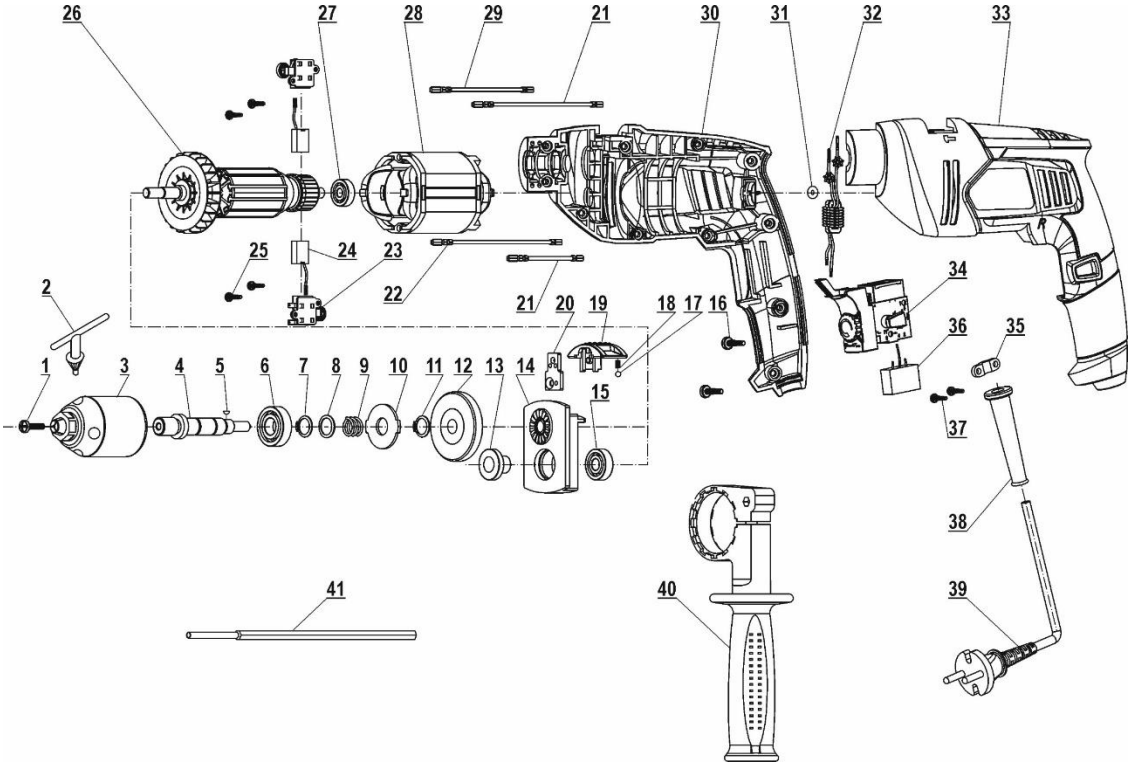

A-1 (DED7958K)

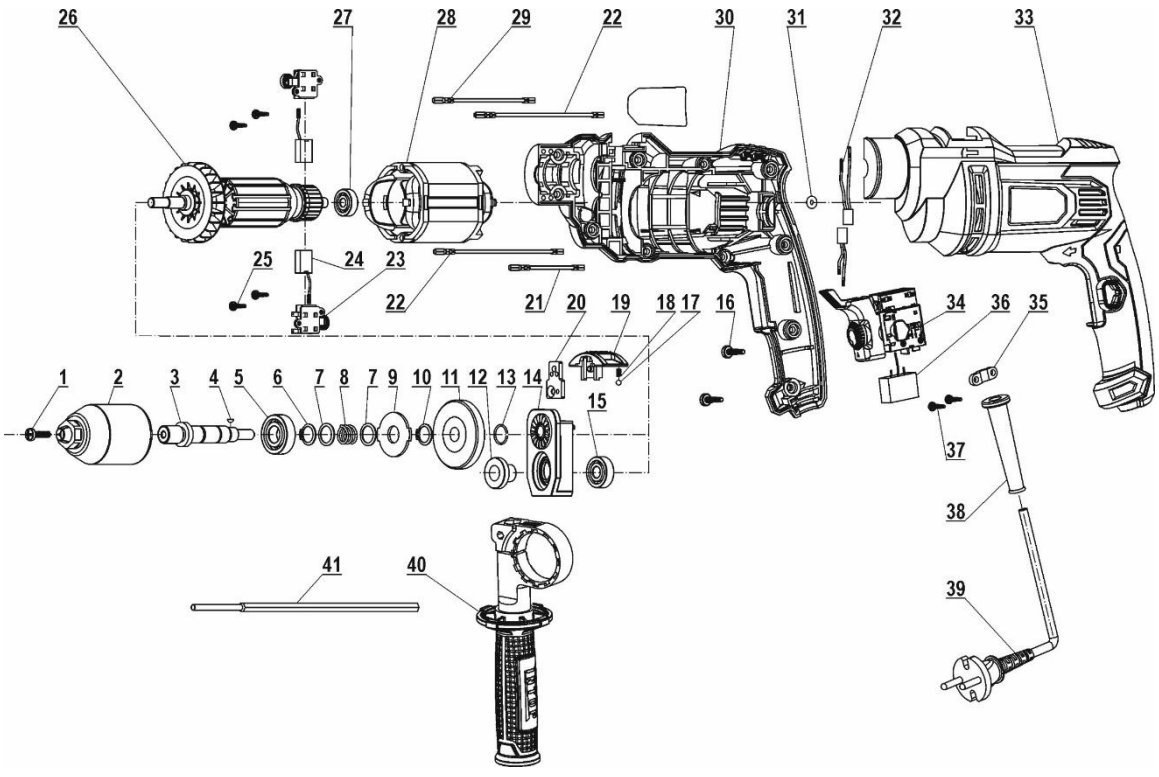

A-2 (DED7959)

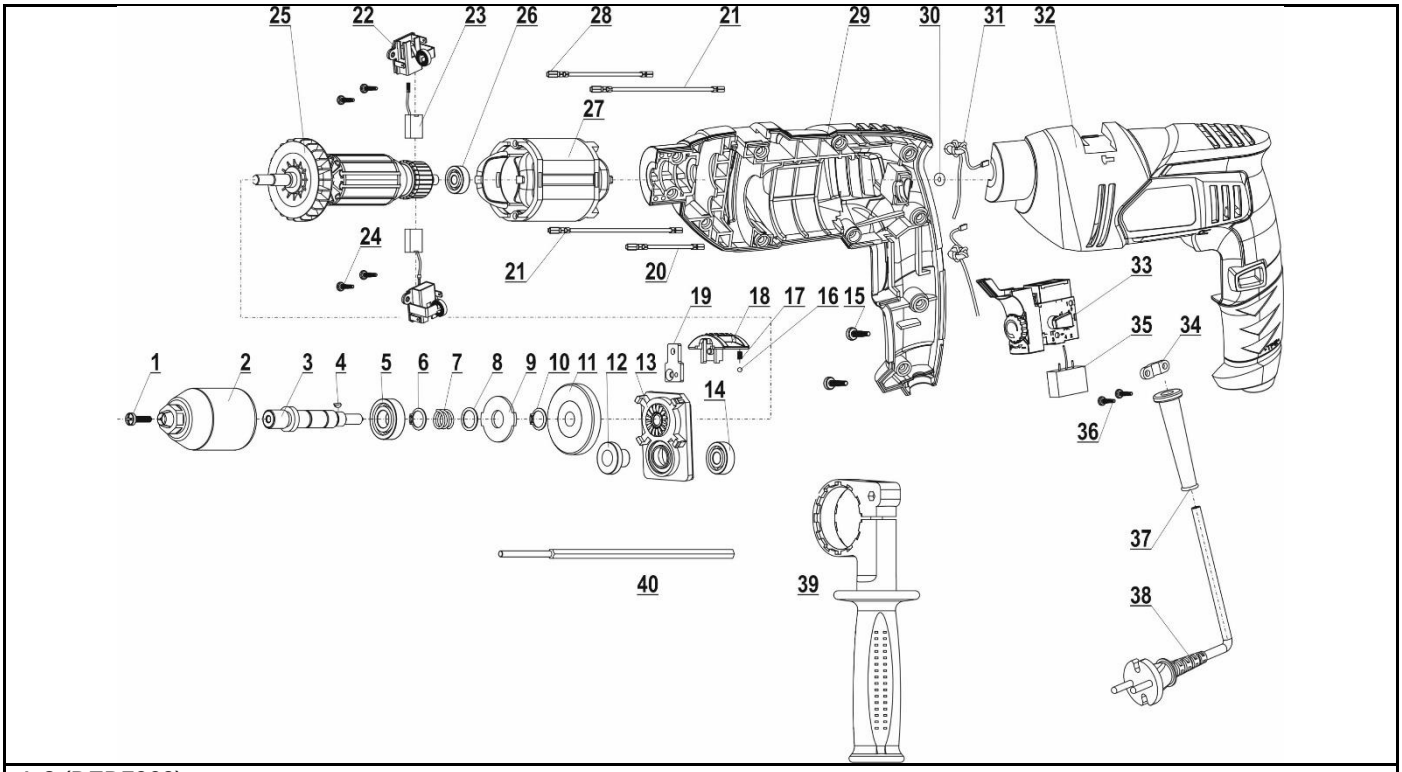

A-3 (DED7960)

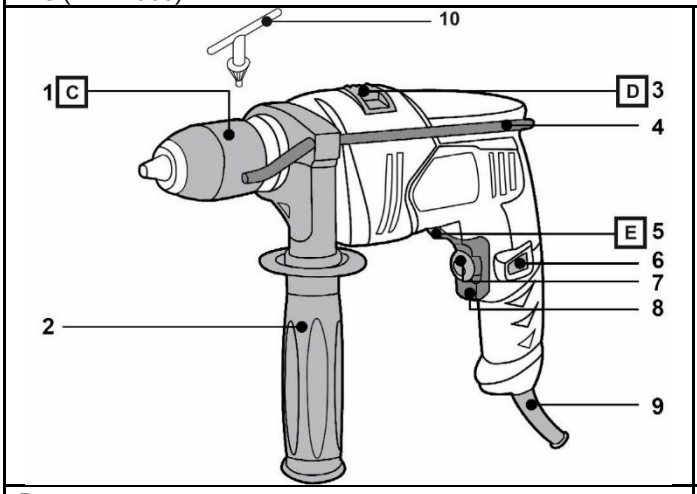

B

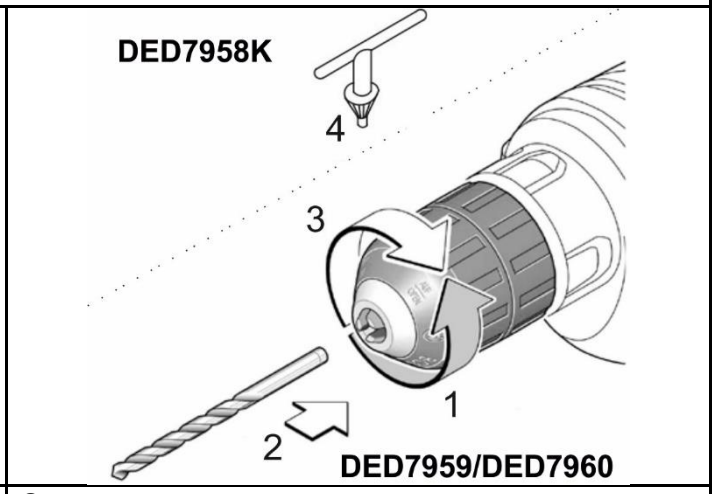

C

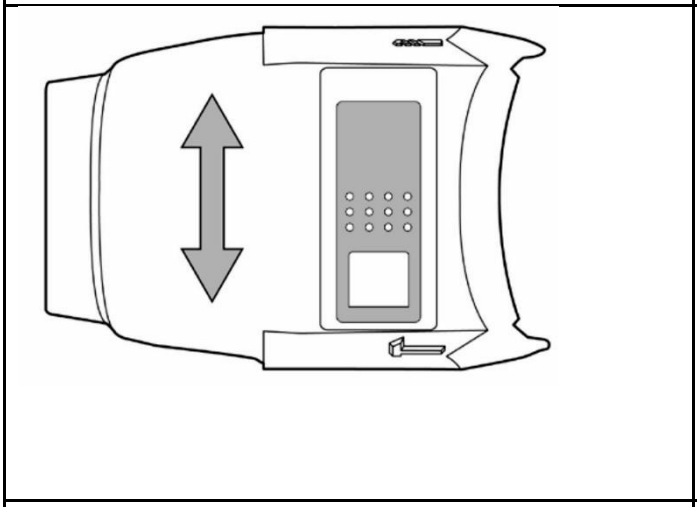

D

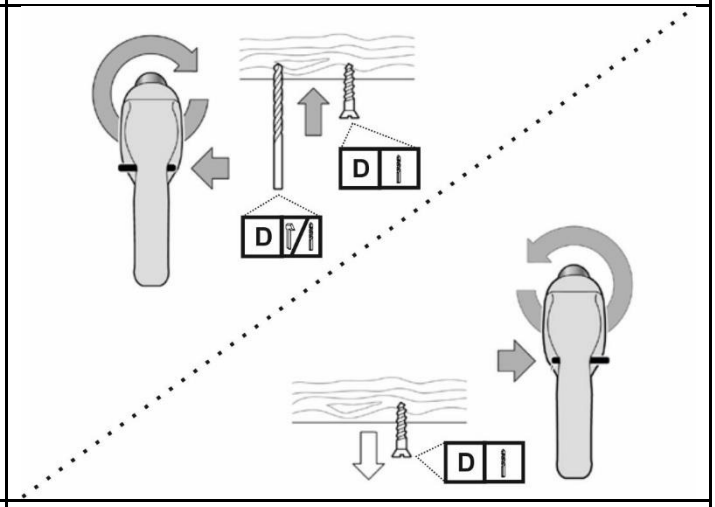

E

Opis Zastosowanych Piktogramów/ Popis Použitých Piktogramů/ Opis Používaných Piktogramov/ Panaudotų Piktogramų Aprašymas/ Lietoto Piktogrammu Apraksts/ Az Alkalmazott Piktogramok Magyarázata/ Descrierea Pictogramelor / Opis uporabljenih piktogramov / Описание на използваните пиктограми / Опис використаних піктограм / Opis korištenih piktograma



NAKAZ: PRZECZYTAJ INSTRUKCJĘ OBSŁUGI/ PŘÍKAZ: PŘEČTĚTE NÁVOD K OBSLUZE/ PRÍKAZ: OBOZNÁMTE SA S UŽÍVATEĽSKOU PRÍRUČKOU/ PRIVALOMA: PERSKAITYKITE APTARNAVIMO INSTRUKCIJĄ/ NORĀDĪJUMS: RŪPĪGI IEPAZĪSTIETIES AR LIETOTĀJA ROKASGRĀMATĀ SNIEGTO INFORMĀCIJU/ UTASÍTÁS: OLVASSA EL AZ ÚTMUTATÓT/ OBILGATORIU: CITIŢI MANUALUL DE UTILIZARE/ NAVODILO: PREBERITE NAVODILA ZA UPORABO / ЗАПОВЕД: ПРОЧЕТЕТЕ РЪКОВОДСТВОТО ЗА УПОТРЕБА / ЗАБОРОНА: ПРОЧИТАЙТЕ ІНСТРУКЦІЮ З ЕКСПЛУАТАЦІЇ/ OBAVEZNO: PROČITAJTE KORISNIČKI PRIRUČNIK



NAKAZ: UŻYWAĆ OCHRONNIKÓW SŁUCHU / POUŽÍVEJTE OCHRANU SLUCHU/ POUŽÍVAJTE CHRÁNIČE SLUCHU/ PRIVALOMA: NAUDOTI APSAUGINIUS AKINIUS/ LIETOJIET DZIRDES AIZSARDZĪBAS LĪDZEKĻUS/ UTASÍTÁS: HASZNÁLJON FÜLVÉDŐT/ TREBUIE SĂ FOLOSI-ŢI APARATE PENTRU PROTECŢIA AUZULUI/ ODREDBA: UPORABLJAJTE ŠČITNIKE ZA UŠESA / РАЗПОРЕЖДАНЕ: ИЗПОЛЗВАЙТЕ ПРЕДПАЗНИ СРЕДСТВА ЗА УШИ / ЗАСТЕРЕЖЕННЯ: ВИКОРИСТОВУЙТЕ ЗАХИСНІ НАВУШНИКИ / OBAVEZNO: KORISTITE ZAŠTITU ZA SLUH



NAKAZ: STOSOWAĆ OKULARY OCHRONNE/ PŘÍKAZ: POUŽÍVEJTE OCHRANNÉ BRÝLE/ PRÍKAZ: POUŽÍVAJTE OCHRANNÉ OKULIARE/ PRIVALOMA: NAUDOTI APSAUGINIUS AKINIUS/ NORĀDĪJUMS: NĒSĀJIET AIZSARGACENES/ UTASÍTÁS: VISELJEN VÉDŐSZEMÜVEGET/ OBLIGATORIU: FOLOSIŢI OCHELARI DE PROTECŢIE/ ODREDBA: UPORABLJAJTE ZAŠČITNA OČALA / РАЗПОРЕЖДАНЕ: ИЗПОЛЗВАЙТЕ ПРЕДПАЗНИ ОЧИЛА / ЗАБОРОНА: ВИКОРИСТОВУЙТЕ ЗАХИСНІ ОКУЛЯРИ/ OBAVEZNO: NOSITE ZAŠTITNE NAOČALE



II KLASA OCHRONY PRZECIWPORAŻENIOWEJ/ II TŘÍDA PROTIPOŽÁRNÍ OCHRANY/ II TRIEDA PROTIPOŽIARNEJ OCHRANY/ APSAUGOS NUO ELEKTROS SMŪGIO KLASĖ II / PRETTRIECIENA DROŠĪBAS KLASE II / II ÉRINTÉSVÉDELMI OSZTÁLY/ II CLASA DE PROTECŢIE ÎMPOTRIVA ŞOCURILOR ELECTRICE/ RAZRED II ZAŠČITA PRED ELEKTRIČNIM UDAROM / КЛАС II ЗАЩИТА СРЕЩУ ТОКОВ УДАР / КЛАС II ЗАХИСТ ВІД УРАЖЕННЯ ЕЛЕКТРИЧНИМ СТРУМОМ / KLASA II ZAŠTITE OD UDARA



MASA URZĄDZENIA/ HMOTNOST ZAŘÍZENÍ/ HMOTNOSŤ ZARIADENIA/ ĮRENGINIO SVORIS / IERĪCES SVARS/ A BERENDEZÉS SÚLYA/ GREUTATEA MAŞINII/ / MASA NAPRAVE / МАСАТА НА УСТРОЙСТВОТО / МАСА ПРИСТРОЮ / TEŽINA UREĐAJA



MAX. ŚREDNICA WIERCENIA W BETONIE/ MAX. PRŮMĚR VRTÁNÍ BETONU/ MAX. PRIEMER VŔTANIA DO BETÓNU/ MAKS. GRĘŽIMO BETONE SKERSMUO/ MAKS. URBUMA BETONĀ DIAMETRS/ MAX. FÚRÁSI ÁTMÉRŐ BETONNÁL/ DIAMÈTRE MAX. DE PERÇAGE EN BETON/ / / MAX. PREMER VRTANJA V BETON / MAX. ДИАМЕТЪР НА ПРОБИВАНЕ В БЕТОН / MAX. ДІАМЕТР СВЕРДЛІННЯ БЕТОНУ/ MAKS. PROMJER BUŠENJA U BETONU



MAX. ŚREDNICA WIERCENIA W DREWNIE/ MAX. PRŮMĚR VRTÁNÍ DŘEVA/ MAX. PRIEMER VŔTANIA DO DREVA/ MAKS. GRĘŽIMO MEDIENOJE SKERSMUO/ MAKS. URBUMA KOKĀ DIAMETRS/ MAX. FÚRÁSI ÁTMÉRŐ FÁBAN/ MAX. DIAMETRU DE GĂURIRE ÎN LEMN / / MAX. PREMER VRTANJA V LES / MAX. ДИАМЕТЪР НА ПРОБИВАНЕ В ДЪРВО / MAX. ДІАМЕТР СВЕРДЛІННЯ В ДЕРЕВИНІ/ MAKS. PROMJER BUŠENJA U DRVO



MAX. ŚREDNICA WIERCENIA W METALU/ MAX. PRŮMĚR VRTÁNÍ KOVU/ MAX. PRIEMER VŔTANIA DO KOVU/ MAKS. GRĘŽIMO METALE SKERSMUO/ MAKS. URBUMA METĀLĀ DIAMETRS/ MAX. FÚRÁSI ÁTMÉRŐ FÉMBEN/ MAX. DIAMETRU DE GĂURIRE ÎN METAL/ / MAX. PREMER VRTANJA V KOVINO / MAX. ДИАМЕТЪР НА ПРОБИВАНЕ В МЕТАЛ / MAX. ДІАМЕТР СВЕРДЛІННЯ МЕТАЛУ/ MAKS. PROMJER BUŠENJA U METAL

PL

SPIS TREŚCI

1. Zdjęcia i rysunki
2. Szczegółowe przepisy bezpieczeństwa
3. Opis urządzenia
4. Przeznaczenie urządzenia
5. Ograniczenie użycia
6. Dane techniczne
7. Przygotowanie do pracy
8. Podłączenie do sieci
9. Włączanie urządzenia
10. Użytkowanie urządzenia
11. Bieżące czynności obsługowe
12. Części zamienne i akcesoria
13. Samodzielne usuwanie usterek
14. Kompletacja urządzenia, uwagi końcowe
15. Wykaz części do rysunku złożeniowego
16. Informacja dla użytkowników o pozbywaniu się urządzeń elektrycznych i elektronicznych

Deklaracja Zgodności została dołączona do instrukcji jako oddzielny dokument. W przypadku braku Deklaracji Zgodności należy się skontaktować z Dedra-Exim Sp. z o.o.

Informacja. Ogólne Warunki Bezpieczeństwa zastały dołączone do instrukcji jako oddzielna broszura. Szczegółowe warunki bezpieczeństwa dla opisanego urządzenia załączono do instrukcji.

⚠ UWAGA Podczas pracy urządzeniem zaleca się zawsze przestrzegać podstawowych zasad bezpieczeństwa pracy, w celu uniknięcia wybuchu pożaru, porażenia prądem elektrycznym lub obrażenia mechanicznego. Przed przystąpieniem do eksploatacji urządzenia prosimy o zapoznanie się z treścią Instrukcji Obsługi. Prosimy o zachowanie Instrukcji Obsługi, instrukcji bezpieczeństwa pracy i Deklaracji Zgodności. Rygorystyczne przestrzeganie wskazówek i zaleceń zawartych w Instrukcji obsługi wpłynie na przedłużenie żywotności Państwa urządzenia

⚠ UWAGA Podczas pracy należy bezwzględnie przestrzegać wskazówek zawartych w instrukcji bezpieczeństwa pracy. Instrukcja bezpieczeństwa pracy jest dołączona do urządzenia jako oddzielna broszura i należy ją zachować. W razie przekazania urządzenia innej osobie, proszę wręczyć jej również instrukcję obsługi, instrukcje bezpieczeństwa pracy. Firma Dedra Exim nie odpowiada za wypadki powstałe w wyniku nie przestrzegania wskazówek bezpieczeństwa pracy. Należy przeczytać uważnie wszystkie instrukcje bezpieczeństwa i instrukcje obsługi. Niestosowanie się do ostrzeżeń i instrukcji może skutkować porażeniem prądem, pożarem i/lub poważnymi obrażeniami. Zachowaj wszystkie instrukcje, instrukcje bezpieczeństwa i deklarację zgodności dla przyszłych potrzeb.

2. SZCZEGÓŁOWE PRZEPISY BEZPIECZEŃTWA

Szczegółowe warunki bezpieczeństwa pracy z wiertarkami

- ***Zakładać ochronniki słuchu podczas pracy wiertarką udarową.*** *Narażenie na hałas może spowodować utratę słuchu.*
- ***Narzędzia używać z dodatkowymi rękojeściami dostarczonymi z narzędziem.*** *Utrata kontroli może spowodować osobiste obrażenia operatora.*
- ***Podczas wykonywania prac, przy których narzędzie robocze może natrafić na ukryte przewody elektryczne lub na własny przewód zasilający, urządzenie należy trzymać za izolowane powierzchnie rękojeści.*** *Kontakt z przewodem przewodzącym prąd elektryczny może spowodować pojawienie się napięcia na częściach metalowych urządzenia, co może spowodować porażenie prądem elektrycznym.*
- ***Należy zabezpieczyć obrabiany przedmiot.*** *Zamocowanie obrabianego przedmiotu w urządzeniu mocującym np. imadle jest bezpieczniejsze niż trzymanie go w ręku.*
- ***Prędkość obrotowa stosowanych narzędzi roboczych nie może być mniejsza od podanej na elektronarzędziu maksymalnej prędkości obrotowej.*** *Obracający się z większą prędkością obrotową osprzęt, może ulec uszkodzeniu*

⚠ UWAGA **Nawet jeśli maszyna jest eksploatowana zgodnie z Instrukcją Obsługi niemożliwe jest całkowite wyeliminowanie pewnego czynnika ryzyka związanego z konstrukcją i przeznaczeniem urządzenia.**

W szczególności występują następujące ryzyka:

- **Uszkodzenie wzroku w przypadku używania wiertarki bez stosowania okularów ochronnych.**
- **Szkodliwe oddziaływanie pyłów w przypadku pracy w zamkniętym pomieszczeniu z niewłaściwie działającą instalacją wyciągową.**
- **Obrażenia ciała w przypadku zablokowania narzędzia roboczego.**

3. OPIS URZĄDZENIA

Wiertarka DED7958K / DED7959 / DED7960 (rysunek B): 1. Głowica wiertarska (max. Ø13), 2. Rękojeść pomocnicza, 3. Przełącznik funkcji (wiercenie/udar), 4. Ogranicznik głębokości wiercenia, 5. Zmiana kierunku obrotów, 6. Blokada włącznika, 7. Regulator prędkości obrotowej, 8. Włącznik główny, 9. Przewód zasilający, 10. Kluczyk wiertarski (dot. tylko DED7958K)

4. PRZEZNACZENIE URZĄDZENIA

Wiertarki udarowe DED7958K, DED7959 i DED7960 przeznaczona są do wiercenia udarowego w betonie, cegle, kamieniu itp. oraz do wiercenia bezudarowego np. w drewnie, metalu, szkle i innych materiałach. Dzięki możliwości zmiany kierunku obrotów wiertarki mogą służyć jako wkrętarka. Przed rozpoczęciem pracy z urządzeniem należy upewnić się, że zamontowane przez użytkownika narzędzie robocze (wiertło/bit - brak w zestawie) jest dopasowane do materiału obrabianego oraz zgodne z parametrami w punkcie 6. Dane Techniczne.

Dopuszcza się wykorzystanie urządzenia w pracach remontowo-budowlanych, warsztatach naprawczych, pracach amatorskich przy równoczesnym przestrzeganiu warunków użytkowania i dopuszczalnych warunkach pracy, zawartych w instrukcji obsługi.

5. OGRANICZENIA UŻYCIA

⚠ UWAGA Wiertarki udarowe DED7958K, DED7959 i DED7960 mogą być użytkowana tylko zgodnie z zamieszczonymi poniżej “Dopuszczalnymi warunkami pracy”.

Samowolne zmiany w budowie mechanicznej i elektrycznej, wszelkie modyfikacje, czynności obsługowe nie opisane w Instrukcji Obsługi będą traktowane za bezprawne i powodują natychmiastową utratę Praw Gwarancyjnych. Użytkowanie niezgodne z przeznaczeniem, bądź niezgodnie z Instrukcją Obsługi spowoduje natychmiastową utratę Praw Gwarancyjnych a Deklaracja Zgodności traci ważność. Samowolne zmiany w budowie mechanicznej i elektrycznej, wszelkie modyfikacje, czynności obsługowe nie opisane w Instrukcji Obsługi będą traktowane za bezprawne i powodują natychmiastową utratę Praw Gwarancyjnych.

Dopuszczalne warunki pracy:
Praca przerywana S2 15 minut (DED7958K, DED7959) Urządzenie może być użytkowane tylko w pomieszczeniach zamkniętych o sprawnie działającej wentylacji. Chronić przed wilgocią i niską temperaturą.

6. DANE TECHNICZNE

Model	DED7958K	DED7959	DED7960
Typ maszyny	Wiertarka udarowa	Wiertarka udarowa	Wiertarka udarowa
Napięcie pracy [V/Hz]	230/50	230/50	230/50
Moc znamionowa silnika [W]	700	700	900
Stopień ochrony	IP20	IP20	IP20
Klasa ochronności	II	II	II
Zakres obrotów [rpm]	0-2300	0-2300	0-2800
Maksymalna średnica końcówki roboczej [mm]	13	13	13
Maksymalna średnica końcówki roboczej			
- wiertło do betonu [mm]	13	13	13
- wiertło do metalu [mm]	10	10	10
- wiertło do drewna [mm]	30	30	30
Emisja hałasu:			
- Lwa [dB(A)]	108,9	108,9	97
- niepewność pomiaru (Kwa) [dB(A)]	3	3	3
- Lpa [dB(A)]	94,9	94,9	86
- niepewność pomiaru (Kpa) [dB(A)]	3	3	3
Poziom drgań na rękojeści:			
- a [m/s^2] z udarem	18,9	18,9	7,19
- niepewność pomiaru(K_a) [m/s^2]	1,5	1,5	1,5
- a [m/s^2] bez udaru	3,4	3,4	2,62
- niepewność pomiaru(K_a) [m/s^2]	1,5	1,5	1,5
Masa urządzenia	1,76	1,76	2,35

Informacja na temat hałasu i drgań.

Emisja hałasu została określona zgodnie z EN 60745-1, wartości podano powyżej w tabeli.

UWAGA **Hałas może spowodować uszkodzenie słuchu, podczas pracy zawsze należy używać środków ochrony słuchu!**

Wartość łączona drgań a_h oraz niepewność pomiaru określono zgodnie z normą EN 60745-2-1 i podano w tabeli.

Deklarowana wartość emisji hałasu została zmierzona zgodnie ze standardową metodą badania i może być wykorzystana do porównania jednego urządzenia z drugim. Podany powyżej poziom emisji hałasu może być również wykorzystywany do wstępnej oceny narażenia na hałas. Poziom hałasu podczas rzeczywistego użytkowania elektronarzędzia może się różnić od zadeklarowanych wartości w zależności od sposobu użycia narzędzi roboczych, w szczególności od rodzaju obrabianego przedmiotu oraz od konieczności określenia środków mających na celu ochronę operatora. Aby dokładnie oszacować narażenia w rzeczywistych warunkach użytkowania, należy wziąć pod uwagę wszystkie części cyklu operacyjnego, obejmujące także okresy, gdy urządzenie jest wyłączone lub gdy jest ono włączone ale nie jest używane do pracy.

7. PRZYGOTOWANIE DO PRACY

UWAGA Uwaga: Wszystkie czynności należy przeprowadzać przy wyjętej z gniazdka wtyczce.

W celu przygotowania urządzenia do pracy należy (patrz rys. C)

1. Dla DED7958K:
   a. za pomocą kluczyka poluzować uchwyt wiertarski
   b. włożyć do uchwytu odpowiednią końcówkę roboczą
   c. dokręcić kluczykiem uchwyt wiertarski
   d. ustawić przycisk zmiany obrotów w pozycji „obroty w prawo” (przycisk wciśnięty z prawej strony)
   e. wybrać tryb pracy (z udarem lub bez udaru – rys. D)
2. Dla DED7959 i DED7960:
   a. poluzować uchwyt wiertarski
   b. włożyć do uchwytu odpowiednią końcówkę roboczą
   c. dokręcić uchwyt wiertarski
   d. ustawić przycisk zmiany obrotów w pozycji „obroty w prawo” (przycisk wciśnięty z prawej strony)
   e. wybrać tryb pracy (z udarem lub bez udaru – rys. D)

Tak przygotowane urządzenie jest gotowe do pracy

8. PODŁĄCZENIE DO SIECI

Przed podłączeniem urządzenia do źródła prądu należy upewnić się, czy napięcie zasilania odpowiada wartości podanej na tabliczce znamionowej.

Instalacja zasilająca powinna być wykonana zgodnie z zasadniczymi wymaganiami dotyczącymi instalacji elektrycznych i spełniać wymogi bezpieczeństwa użytkowania. Parametry minimalnego przekroju przewodu zasilającego oraz nominalnej wartości bezpiecznika w zależności od mocy urządzenia podano w poniższej tabeli:

Moc urządzenia [W]	Minimalny przekrój przewodu [mm^2]	Minimalna wartość bezpiecznika typu C [A]
<700	0,75	6
700÷1400	1	10
1400÷2300	1,5	16
>2300	2,5	16

Instalacja winna być wykonana przez uprawnionego elektryka. W przypadku korzystania z przedłużaczy należy zwrócić uwagę by przekrój żyły nie był mniejszy od wymaganego (patrz tabela). Przewód elektryczny ułożyć tak, aby w czasie pracy nie był narażony na przecięcie. Nie używać uszkodzonych przedłużaczy.

Okresowo sprawdzać stan techniczny przewodu zasilającego. Nie ciągnąć za przewód zasilający.

9. WŁĄCZANIE URZĄDZENIA

Aby rozpocząć pracę urządzeniem należy, trzymając wiertarkę oburącz, wcisnąć przycisk uruchamiający (Rys. B, poz. 8). Wiertarka rozpocznie pracę.

10. UŻYTKOWANIE URZĄDZENIA

UWAGA Nigdy nie należy włączać i wyłączać urządzenia, gdy końcówka robocza jest zagłębiona w materiale!

Pozycję włącznika można zablokować przyciskiem pracy ciągłej (Rys. B, poz. 6). Po włączeniu blokady pracy ciągłej należy zwolnić przycisk włącznika. Wyłączenie pracy ciągłej odbywa się poprzez ponowne wciśnięcie włącznika.

Kończenie pracy

Wysunąć wiertło z wywierconego otworu. Puścić przycisk włącznika i poczekać aż wiertarka zatrzyma się samoczynnie. Wyjąć wtyczkę z gniazdka aby uniknąć przypadkowego włączenia przez osoby postronne lub podczas przenoszenia.

11. BIEŻĄCE CZYNNOŚCI OBSŁUGOWE

UWAGA Wszystkie czynności obsługowe takie jak wymiana końcówki roboczej, regulacja stopy, należy przeprowadzać przy wyjętej z gniazdka wtyczce.

Przed każdym uruchomieniem:

- Sprawdzić stan przewodu zasilającego.
- Sprawdzić czy otwory wentylacyjne silnika nie są zasłonięte lub zabrudzone. W razie konieczności odsłonić/oczyścić szmatką lekko zwilżoną wodą.

Po każdym użyciu:

- Puścić przycisk włącznika (ewentualnie wcześniej odblokować) i poczekać aż wiertarka zatrzyma się samoczynnie;
- Wyjąć wtyczkę z gniazdka aby uniknąć przypadkowego włączenia przez osoby postronne lub podczas przenoszenia.Urządzenie przechowywać w miejscu niedostępnym dla dzieci, w miarę możliwości w oryginalnym opakowaniu.

12. CZĘŚCI ZAMIENNE I AKCESORIA

UWAGA Części zamienne i akcesoria nie stanowią kompletacji urządzenia, możliwe jest ich dokupienie.

Dedra-Exim oferuje szeroki wybór akcesoriów (wiertła do metalu, wiertła do drewna itp.) Szczegóły u sprzedawców oraz na stronie internetowej www.dedra.pl.

13. SAMODZIELNE USUWANIE USTEREK

UWAGA Przed przystąpieniem do samodzielnego usuwania usterek należy odłączyć urządzenie od zasilania i upewnić się, że nie działa.

Problem	**Przyczyna**	**Rozwiązanie**
Maszyna nie działa	Przewód zasilający jest źle podłączony lub uszkodzony	Wcisnąć głębiej wtyczkę do gniazdka, sprawdzić przewód zasilający. W przypadku stwierdzenia uszkodzenia przewodu zasilającego przekazać urządzenie do serwisu.
	W gniazdku nie ma napięcia	Sprawdzić napięcie w gniazdku. Sprawdzić, czy nie zadziałał bezpiecznik.
	Uszkodzony włącznik	Wymienić włącznik na nowy – przekazać urządzenie do serwisu.
	Silnik nie ma mocy, rusza z trudem	Zużyte szczotki. Wymienić na nowe – przekazać urządzenie do serwisu.
	Czuć zapach spalonej izolacji	Silnik wymaga naprawy – przekazać urządzenie do serwisu.
Silnik przegrzewa się	Zapchane otwory wentylacyjne	Przedmuchać sprężonym powietrzem.

Efektywność pracy bardzo mała	Zużyta końcówka robocza	Wymienić końcówkę roboczą na nową.

14. KOMPLETACJA URZĄDZENIA. UWAGI KOŃCOWE

Opakowanie powinno zawierać:

DED7958K: 1. Wiertarka DED7958K, 2. Uchwyt pomocniczy, 3. Ogranicznik głębokości, 4. Komplet szczotek elektrografitowych 5. Kluczyk do uchwytu wiertarskiego

DED7959: 1. Wiertarka DED7959, 2. Uchwyt pomocniczy, 3. Ogranicznik głębokości, 4. Komplet szczotek elektrografitowych

DED7960: 1. Wiertarka DED7960, 2. Uchwyt pomocniczy, 3. Ogranicznik głębokości, 4. Komplet szczotek elektrografitowych

Uwagi końcowe

Przy zamawianiu części zamiennych prosimy podać numer PARTII umieszczony na tabliczce znamionowej. Prosimy opisać uszkodzoną część, podając orientacyjny termin zakupu urządzenia. W okresie gwarancyjnym naprawy dokonywane są na zasadach podanych w Karcie Gwarancyjnej. Reklamowany produkt prosimy przekazać do naprawy w miejscu zakupu (sprzedawca zobowiązany jest przyjąć reklamowany produkt), lub przesłać do Serwisu Centralnego DEDRA - EXIM. Prosimy uprzejmie dołączyć kartę gwarancyjną wystawioną przez Importera. Bez tego dokumentu naprawa będzie traktowana jako pogwarancyjna. Po okresie gwarancyjnym naprawy wykonuje Serwis Centralny. Uszkodzony produkt należy przesłać do Serwisu (koszty wysyłki pokrywa użytkownik).

15. WYKAZ CZĘŚCI DO RYSUNKU ZŁOŻENIOWEGO

A-1

LP	Nazwa części	LP	Nazwa części
1	Śruba	22	Przewód wewnętrzny
2	Kluczyk wiertarski	23	Szczzotkotrzymacz
3	Uchwyt wiertarski	24	Szczotka elektrografitowa
4	Wrzeciono	25	Śruba
5	Sworzeń	26	Wirnik
6	łożysko kulkowe	27	łożysko kulkowe
7	Seger	28	Stojan
8	Podkładka talerzykowa	29	Przewód wewnętrzny
9	Sprężyna	30	Obudowa część prawa
10	Podkładka talerzykowa	31	O-ring
11	Seger	32	Cewka indukcyjna
12	Koło zębate odbiorcze	33	Obudowa część prawa
13	Tuleja olejowa	34	Włącznik
14	Wspornik	35	Stabilizator przewodu
15	łożysko kulkowe	36	Kondensator
16	Śruba	37	Śruba
17	Kulka stalowa	38	Odgiętka przewodu
18	Sprężyna	39	Przewód zasilający z wtyczką
19	Przełącznik udaru	40	Rękojeść dodatkowa (komplet)
20	Przełącznik udaru	41	Ograniczki głębokości
21	Przewód wewnętrzny		

A-2

LP	Nazwa części	LP	Nazwa części
1	Śruba	22	Przewód wewnętrzny
2	Uchwyt wiertarski	23	Szczzotkotrzymacz
3	Wrzeciono	24	Szczotka elektrografitowa
4	Sworzeń	25	Śruba
5	łożysko kulkowe	26	Wirnik
6	Seger	27	łożysko kulkowe
7	Podkładka talerzykowa	28	Stojan
8	Sprężyna	29	Przewód wewnętrzny
9	Podkładka talerzykowa	30	Obudowa część prawa
10	Seger	31	O-ring
11	Koło zębate odbiorcze	32	Cewka indukcyjna
12	Tuleja olejowa	33	Obudowa część prawa
13	Seger	34	Włącznik
14	Wspornik	35	Stabilizator przewodu
15	łożysko kulkowe	36	Kondensator
16	Śruba	37	Śruba
17	Kulka stalowa	38	Odgiętka przewodu
18	Sprężyna	39	Przewód zasilający z wtyczką
19	Przełącznik udaru	40	Rękojeść dodatkowa (komplet)
20	Udar	41	Ograniczki głębokości
21	Przewód wewnętrzny		

A-3

LP	Nazwa części	LP	Nazwa części
1	Śruba mocująca uchwyt wiertarski	21	Przewód wewnętrzny
2	Uchwyt wiertarski	22	Szczotkotrzymacz
3	Wrzeciono	23	Szczotka elektrografitowa
4	Klin	24	Śruba
5	Łożysko 6001	25	Wirnik
6	Segger	26	Łożysko 607
7	Sprężyna	27	Stojan
8	Podkładka	28	Przewód wewnętrzny
9	Podkładka	29	Obudowa (P)
10	Segger	30	O-Ring
11	Koło zębate odbiorcze	31	Filtr
12	Tuleja olejowa	32	Obudowa (L)
13	Korpus przekładni	33	Włącznik
14	Łożysko 608	34	Uchwyt przewodu
15	Kółko	35	Kondensator
16	Sprężyna	36	Śruba
17	Przełącznik udaru	37	Odgiętka
18	Dźwignia udaru	38	Przewód zasilający
19	Dźwignia udaru	39	Uchwyt dodatkowy
20	Przewód wewnętrzny	40	Ogranicznik głębokości

16. INFORMACJA DLA UŻYTKOWNIKÓW O POZBYWANIU SIĘ URZĄDZEŃ ELEKTRYCZNYCH I ELEKTRONICZNYCH

(dotyczy gospodarstw domowych)



Przedstawiony symbol umieszczony na produktach lub dołączonej do nich dokumentacji informuje, że niesprawnych urządzeń elektrycznych lub elektronicznych nie można wyrzucać razem z odpadami bytowymi. Prawidłowe postępowanie w razie konieczności utylizacji, powtórnego użycia lub odzysku podzespołów polega na przekazaniu urządzenia do wyspecjalizowanego punktu zbiórki, gdzie będzie przyjęte bezpłatnie. Informacji o lokalizacji miejsc zbiórki zużytego sprzętu udzielają władze lokalne np. na swoich stronach internetowych.

Prawidłowa utylizacja urządzenia umożliwia zachowanie cennych zasobów i uniknięcie negatywnego wpływu na zdrowie i środowisko, wynikające z możliwości obecności w sprzęcie niebezpiecznych: substancji, mieszanin oraz części składowych.

Nieprawidłowa utylizacja odpadów zagrożona jest karami przewidzianymi w odpowiednich przepisach lokalnych.

Użytkownicy w krajach Unii Europejskiej: W razie konieczności pozbycia się urządzeń elektrycznych lub elektronicznych, prosimy skontaktować się z najbliższym punktem sprzedaży lub z dostawcą, którzy udzielą dodatkowych informacji.

Pozbywanie się odpadów w krajach poza Unią Europejską: Taki symbol dotyczy tylko krajów Unii Europejskiej. W razie potrzeby pozbycia się niniejszego produktu prosimy skontaktować się z lokalnymi władzami lub ze sprzedawcą celem uzyskania informacji o prawidłowym sposobie postępowania.

CZ

1. Fotografie a výkresy
2. Podrobné bezpečnostní předpisy
3. Popis zařízení
4. Určení zařízení
5. Omezení použití
6. Technické údaje
7. Příprava k práci
8. Připojení k napájecí síti
9. Zapnutí zařízení
10. Používání zařízení
11. Běžné servisní činnosti
12. Náhradní díly a příslušenství
13. Svépomocné odstraňování poruch
14. Kompletace zařízení, závěrečné poznámky
15. Informace pro uživatele o likvidaci elektrických a elektronických zařízení

Prohlášení o shodě – samostatný dokument

Všeobecné bezpečnostní pokyny – příručka přiložena k zařízení

POZOR Při práci s přístrojem je doporučeno vždy dodržovat základní bezpečnostní pokyny, aby se vyhnulo vzniku požáru, poranění elektrickým proudem nebo mechanickému poškození. Před zprovozněním přístroje seznamte se prosím s obsahem Návodu k obsluze. Uchovejte prosím Návod k obsluze, Návod o bezpečnostních pokynech a Prohlášení o shodě. Důsledné dodržování pokynů a doporučení uvedených v Návodu k obsluze pozitivně ovlivní životnost Vašeho přístroje.

POZOR Během práce bezpodmínečně dodržujte pokyny obsažené v Návodu k bezpečnosti práce Návod k bezpečnosti práce je přiložen k přístroji jako samostatná brožura a je třeba jej uchovat. V případě předání přístroje jiné osobě, předejte ji také Návod k obsluze, Návod k bezpečnosti práce a Prohlášení o shodě. Společnost Dedra Exim nenese odpovědnost za nehody vzniklé v následku nedodržování bezpečnostních pokynů.Podrobně přečtěte všechny bezpečnostní pokyny a

návody k obsluze. Nedodržování varování a návodů může mít za následky poranění elektrickým proudem, požár a/nebo vážná zranění. Uchovejte všechny návody, bezpečnostní pokyny a prohlášení o shodě pro budoucí potřeby.

2. PODROBNÉ BEZPEČNOSTNÍ PŘEDPISY

Podrobné podmínky bezpečnosti práce s vrtačkami

- ***Při práci s příklepovou vrtačkou používejte chrániče sluchu.*** *Vystavení hluku může způsobit ztrátu sluchu.*
- ***Zařízení používejte s pomocnými rukojeťmi dodanými se zařízením.*** *Ztráta kontroly může způsobit zranění operátora.*
- ***Při provádění prací, při kterých může pracovní nástroj narazit na skryté elektrické kabely nebo na vlastní napájecí kabel, držte zařízení za izolovaný povrch rukojeti.*** *Kontakt s kabelem převádějícím elektrický proud může způsobit převod napětí na kovové části zařízení, a v následku úraz elektrickým proudem.*
- ***Zabezpečte obráběný předmět.*** *Upnutí obráběného předmětu např. ve svěráku je bezpečnější než jeho držení v ruce.*
- ***Rychlost otáček používaných pracovních nástrojů nesmí být nižší než maximální rychlost otáček na zařízení.*** *Příslušenství otáčející se s vyšší rychlostí se může poškodit.*

Dokonce i když stroj používáte v souladu s návodem k obsluze, nelze zcela vyloučit určitý faktor rizika spojeného s konstrukcí a určením zařízení.

Zejména vznikají následující rizika:

- **Poškození zraku v případě používání vrtačky bez ochranných brýlí.**
- **Škodlivé působení prachu při práci v uzavřeném prostoru s nedostatečně fungující odtahovou ventilací.**
- **Úraz při zaseknutí pracovního nástroje.**

3. POPIS ZAŘÍZENÍ

Vrtačka DED7958K / DED7959 / DED7960 (obrázek B): 1. Vrtací hlava (max. Ø13), 2. Pomocná rukojeť, 3. Přepínač režimů (vrtání/příklep), 4. Omezovač hloubky vrtání, 5. Změna směru otáček, 6. Blokovací tlačítko, 7. Regulátor rychlosti otáček, 8. Hlavní přepínač, 9. Napájecí kabel, 10. Vrtací klíč (týká se pouze DED7958K)

4. URČENÍ ZAŘÍZENÍ

Příklepové vrtačky DED7958K, DED7959 i DED7960 jsou určeny pro příklepové vrtání betonu, cihly, kamene atp. a pro bezpříklepové vrtání, např. dřeva, kovu, skla a jiných materiálů. Díky možnosti změny směru otáček mohou vrtačky sloužit jako šroubováky. Před zahájením práce se zařízením se ujistěte, že namontovaný pracovní nástroj (vrták/bit – nejsou v sadě) je přizpůsoben obráběnému materiálu a odpovídá parametrům v bodě 6. Technické údaje.

Zařízení můžete používat pro stavebně-renovační práce, v autoservisech, pro hobby použití se současným dodržováním podmínek používání a přípustných provozních podmínek, uvedených v návodu k obsluze.

5. OMEZENÍ POUŽITÍ

Příklepové vrtačky DED7958K, DED7959 a DED7960 se mohou používat pouze v souladu s níže uvedenými „Přípustnými provozními podmínkami".

Svépomocné změny mechanické a elektrické konstrukce, veškeré úpravy a servisní činnosti nepopsané v návodu k obsluze se budou považovat za protizákonné a způsobí okamžitou ztrátu záručních nároků. Používání v rozporu s určením nebo v rozporu s návodem k obsluze způsobí okamžitou ztrátu záručních nároků a prohlášení o shodě ztratí platnost.

Přípustné provozní podmínky:
Přerušovaný provoz S2 15 minut (DED7958K, DED7959)
Zařízení můžete používat pouze v uzavřených prostorách se správně fungující ventilací. Chraňte proti vlhkosti a nízké teplotě.

6. TECHNICKÉ ÚDAJE

Model	DED7958K	DED7959	DED7960
Typ stroje	Příklepová vrtačka		
Provozní napětí [V/Hz]	230/50	230/50	230/50
Jmenovitý výkon motoru [W]	700	700	900
Stupeň krytí	IP20	IP20	IP20
Třída ochrany	II	II	II
Rozsah otáček [rpm]	0-2300	0-2300	0-2800
Maximální průměr pracovního nástroje [mm]	13	13	13
Maximální půrměr pracovního nástroje			
– vrták do betonu [mm]	13	13	13
– vrták do kovu [mm]	10	10	10
– vrták do dřeva [mm]	30	30	30
Emise hluku:			
– Lwa [dB(A)]	108,9	108,9	97
– nejistota měření (Kwa) [dB(A)]	3	3	3
– Lpa [dB(A)]	94,9	94,9	86
– nejistota měření (Kpa) [dB(A)]	3	3	3
Hladina vibrací na rukojeti:			
– a [m/s2] s příklepem	18,9	18,9	7,19
– nejistota měření (Ka) [m/s2]	1,5	1,5	1,5
– a [m/s2] bez příklepu	3,4	3,4	2,62
– nejistota měření (Ka) [m/s2]	1,5	1,5	1,5
Hmotnost zařízení	1,76	1,76	2,35

Informace o hluku a vibracích.

Emise hluku byly stanoveny podle EN 60745-1, hodnoty jsou uvedeny v tabulce výše.

Hluk může způsobit poškození sluchu, při práci vždy používejte prostředky ochrany sluchu!

Deklarovaná hodnota emise hluku byla změřena v souladu se standardní metodou zkoušení a může se používat pro porovnání jednoho zařízení s druhým.

Výše uvedená hladina emisí hluku se může také používat pro předběžné posouzení expozice na hluk. Hladina hluku při skutečném používání elektrického nářadí se může lišit od deklarovaných hodnot v závislosti na použití pracovních nástrojů, zejména na druhu obráběného předmětu a na nutnosti určení ochranných prostředků pro uživatele. Abyste přesně odhadli expozici ve skutečných podmínkách používání, zohledněte všechny části provozního cyklu, zahrnující také dobu, kdy je zařízení vypnuto nebo když je zapnuto, ale nepoužívá se.

7. PŘÍPRAVA K PRÁCI

Upozornění: Všechny činnosti provádějte při zástrčce vytažené ze zásuvky.

Abyste zařízení připravili k práci, proveďte (viz obr. C)

1. Pro DED7958K:
a. pomocí klíče povolte vrtací sklíčidlo
b. do sklíčidla vložte vhodný pracovní nástroj
c. utáhněte klíčem vrtací sklíčidlo
d. přepněte přepínač změny otáček do polohy „otáčky vpravo" (tlačítko stisknuté z pravé strany)
e. vyberte provozní režim (s příklepem nebo bez příklepu – obr. D)
2. Pro DED7959 a DED7960:
a. uvolněte vrtací sklíčidlo
b. do sklíčidla vložte vhodný pracovní nástroj
c. utáhněte vrtací sklíčidlo
d. přepněte přepínač změny otáček do polohy „otáčky vpravo" (tlačítko stisknuté z pravé strany)
e. vyberte provozní režim (s příklepem nebo bez příklepu – obr. D)

Takto seřízené zařízení je připraveno k práci

8. ZAPOJENÍ DO SÍTĚ

Před zapojením přístroje do zdroje napájení se ujistěte, zda napájecí napětí odpovídá hodnotě uvedené na výrobním štítku.

Napájecí instalace přístroje by měla být provedena v souladu se zásadními požadavky, které se vztahují na elektrické instalace, a splňovat bezpečnostní požadavky pro užívání. Parametry minimálního průřezu napájecího kabelu a minimální hodnoty pojistky podle výkonu stroje byly uvedeny v tabulce níže:

Výkon přístroje [W]	Minimální průřez vodiče [mm2]	Minimální hodnota pojistky typu C [A]
<700	0,75	6
700÷1400	1	10
1400÷2300	1,5	16
>2300	2,5	16

Instalace by měla být provedena kvalifikovaným elektrikářem. Pokud používáte prodlužovací kabely, dávejte pozor, aby průřez žíly nebyl menší než požadovaný (viz tabulka). Elektrický vodič položte takovým způsobem, aby během práce nehrozilo jeho přeřezání. Nepoužívejte poškozené prodlužovací kabely. Pravidelně kontrolujte technický stav napájecího kabelu. Netáhněte za napájecí kabel.

9. ZAPNUTÍ ZAŘÍZENÍ

Abyste mohli začít pracovat se zařízením, uchopte vrtačku oběma rukama, stiskněte spínač (obr. B, pol. 8). Vrtačka začne pracovat.

10. POUŽÍVÁNÍ ZAŘÍZENÍ

Nikdy nezapínejte a nevypínejte zařízení, když je pracovní nástroj zahlouben v materiálu!

Polohu spínače můžete zablokovat aretačním tlačítkem nepřetržitého provozu (obr. B, pol. 6). Po stisknutí aretovacího tlačítka uvolněte tlačítko spínače. Nepřetržitý provoz vypnete opětovným stisknutím spínače.

Ukončení práce

Vysuňte vrták z vyvrtaného otvoru. Uvolněte tlačítko spínače a počkejte, až se vrtačka sama zastaví. Vytáhněte zástrčku napájecího kabelu ze zásuvky, aby nedošlo k náhodnému zapnutí třetími osobami nebo při přenášení.

11. BĚŽNÉ SERVISNÍ ČINNOSTI

Všechny servisní činnosti, jako jsou výměna pracovního nástroje, seřízení patky, provádějte při zástrčce vytažené ze zásuvky.

Před každým uvedením do chodu:

- Zkontrolujte stav napájecího kabelu.

– Zkontrolujte, zda větrací otvory motoru nejsou zakryté nebo znečištěné. Bude-li třeba, odkryjte/očistěte lehce navlhčeným hadříkem.

Po každém použití:

– Uvolněte tlačítko spínače (eventuálně dříve odblokujte) a počkejte, až se vrtačka sama zastaví;

– Vytáhněte zástrčku ze zásuvky, aby nedošlo k náhodnému zapnutí třetími osobami nebo při přenášení. Zařízení uchovávejte na místě nedostupném pro děti, pokud možno v originálním obalu.

12. NÁHRADNÍ DÍLY A PŘÍSLUŠENSTVÍ

Náhradní díly a příslušenství nejsou součástí sady, lze je dokoupit.

Dedra-Exim nabízí široký výběr příslušenství (vrtáky do kovu, vrtáky do dřeva atp.). Podrobnosti u prodejců a na webových stránkách www.dedra.pl.

13. SAMOSTATNÉ ODSTRAŇOVÁNÍ DEFEKTŮ

⚠ **Upozornění:** Všechny servisní činnosti jako výměna kotouče, změna polohy pomocné rukojeti, úprava polohy krytu kotouče provádějte při vytažené zástrčce ze zásuvky.

Problém	Příčina	Řešení
Stroj nefunguje	Napájecí kabel je nesprávně připojen nebo poškozen	Zatlačte hlouběji zástrčku do zásuvky, zkontrolujte napájecí napětí. V případě, že je napájecí kabel poškozen, odevzdejte zařízení do servisu.

	V zásuvce není napětí	Zkontrolujte napětí v zásuvce. Zkontrolujte, zda se neaktivovala pojistka.
	Poškozený spínač	Vyměňte spínač za nový – odevzdejte zařízení do servisu.
	Motor nemá výkon, těžko se rozbíhá	Opotřebené kartáče. Vyměňte za nové – odevzdejte zařízení do servisu.
	Je cítit zápach spálené izolace	Motor vyžaduje opravu – odevzdejte zařízení do servisu.
Motor se přehřívá	Ucpané větrací otvory	Profoukněte stlačeným vzduchem.
Velmi nízká efektivita provozu	Opotřebený pracovní nástavec	Vyměňte pracovní nástavec za nový.

14. KOMPLETACE ZAŘÍZENÍ. ZÁVĚREČNÉ POZNÁMKY

Balení musí obsahovat:

DED7958K: 1. Vrtačka DED7958K, 2. Pomocná rukojeť, 3. Omezovač hloubky, 4. Sada elektrografitových kartáčů, 5. Klíč k vrtacímu sklíčidlu
DED7959: 1. Vrtačka DED7959, 2. Pomocná rukojeť, 3. Omezovač hloubky, 4. Sada elektrografitových kartáčů

Závěrečné poznámky

Při objednávání náhradních dílů uveďte číslo PART II umístěné na výkonovém štítku. Popište poškozený díl a uveďte přibližné datum zakoupení zařízení. V záruční době jsou opravy prováděny podle zásad uvedených v záručním listu. Reklamovaný výrobek odevzdejte k opravě v místě zakoupení (prodejce je povinen přijmout reklamovaný výrobek) nebo zašlete do centrálního servisu DEDRA - EXIM. Přiložte záruční list vystavený dovozcem. Bez tohoto dokladu se bude oprava považovat za pozáruční. Po záruční době opravy provádí centrální servis. Poškozený výrobek zašlete do servisu (náklady na zaslání hradí uživatel).

15.INFORMACE PRO UŽIVATELE O LIKVIDACI ELEKTRICKÝCH A ELEKTRONICKÝCH ZAŘÍZENÍ

(platí pro domácnosti)



Symbol uvedený na výrobcích nebo v průvodní dokumentaci označuje, že vadné elektrické nebo elektronické zařízení nesmí být likvidováno společně s domovním odpadem. Pokud potřebujete zlikvidovat, znovu použít nebo využít součástky, je správné je odnést na specializované sběrné místo, kde je přijmou zdarma. Informace o umístění sběrných míst pro použitá zařízení poskytují místní orgány, např. na svých internetových stránkách.

Správnou likvidáciou zariadenia je možné šetriť cenné zdroje a zabrániť negatívnym vplyvom na zdravie a životné prostredie v dôsledku možnej prítomnosti nebezpečných látok, zmesí a komponentov v zariadení

Za nesprávnou likvidaci odpadu hrozí sankce podle příslušných místních předpisů.

Uživatelé v zemích EU: Pokud potřebujete zlikvidovat elektrické nebo elektronické zařízení, obraťte se na nejbližší prodejní místo nebo na svého dodavatele, který vám poskytne další informace.

Likvidace v zemích mimo Evropskou unii: Tento symbol se vztahuje pouze na země Evropské unie. Pokud si přejete tento výrobek zlikvidovat, obraťte se na místní úřady nebo prodejce, aby vám sdělil správný způsob likvidace.

Preklad originálneho návodu

SK

1. Obrázky a nákresy
2. Podrobné bezpečnostné predpisy
3. Opis zariadenia
4. Zamýšľané použitie zariadenia
5. Obmedzenie používania
6. Technické parametre
7. Príprava na prácu/používanie
8. Pripojenie k el. sieti
9. Zapínanie zariadenia
10. Používanie zariadenia
11. Priebežné obslužné činnosti
12. Náhradné diely a príslušenstvo
13. Samostatné odstraňovanie porúch a problémov
14. Diely zariadenia, záverečné poznámky
15. Informácie pre používateľov o likvidovaní elektrických a elektronických zariadení

Vyhlásenie o zhode – osobitný dokument
Všeobecné bezpečnostné podmienky – brožúra pripojená k zariadeniu

POZOR Pri práci zariadením odporúčame dodržiavať základné zásady bezpečnosti pri práci, aby ste sa vyhli požiarom prípadne mechanickým úrazom. Pred použitím zariadenia sa, prosím, oboznámte s obsahom tohto Návodu na obsluhu Návod, prosím, uschovajte pre prípad použitia v budúcnosti. Prísne dodržiavanie pokynov a odporúčaní obsiahnutých v tomto Návode na obsluhu umožní predĺžiť životnosť Vašej pneumatickej zošívačky

POZOR Počas práce bezpodmienečne dodržujte pokyny a odporúčania uvedené v príručke bezpečnosti práce. Príručka bezpečnosti práce je pripojená k zariadeniu ako osobitná brožúra. Uchovajte ju pre prípadnú potrebu v budúcnosti. Ak zariadenie odovzdáte inej osobe, odovzdajte jej aj užívateľskú príručku, príručku bezpečnosti práce ako aj vyhlásenie o zhode. Spoločnosť DEDRA EXIM nezodpovedá za havárie a úrazy, ktoré vznikli následkom nedodržiavania pokynov bezpečnosti práce.Dôkladne sa oboznámte s bezpečnostnou a s užívateľskou príručkou. Nedodržiavanie výstrah, varovaní a pokynov môže viesť k úrazu, k zásahu el. prúdom, k požiaru a/alebo iným vážnym úrazom. Všetky príručky a vyhlásenie o zhode zachovajte, pre prípadnú potrebu v budúcnosti

2. PODROBNÉ BEZPEČNOSTNÉ PREDPISY

Podrobné bezpečnostné podmienky pri používaní vŕtačiek

- ***Počas práce s príklepovou vŕtačkou používajte chrániče sluchu.*** *Vystavenie na hluk môže spôsobiť stratu sluchu.*
- ***Náradie používajte s dodatočnými rukoväťami, ktoré sú dodané spolu s náradím.*** *Následkom straty kontroly môže dôjsť k úrazu operátora.*
- ***Pri vykonávaní prác, pri ktorých môže dôjsť ku kontaktu pracovného nástroja so skrytými elektrickými káblami alebo s vlastným napájacím káblom, zariadenie držte za izolované povrchy rukovätí.*** *Kontakt s káblom pod napätím môže viesť k prenosu el. prúdu cez kovové časti zariadenia, následkom čoho môže dôjsť k zásahu elektrickým prúdom.*
- ***Obrábaný predmet náležite zabezpečte.*** *Upevnenie obrábaného predmetu nejakým upevňujúcim nástrojom, napr. zverákom, je bezpečnejšie, než držanie rukami.*
- ***Uhlová rýchlosť používaných pracovných nástrojov nemôže byť väčšia než maximálna uhlová rýchlosť uvedená na elektronáradí.*** *Nástroj, ktorý sa otáča s väčšou uhlovou rýchlosťou, môže sa poškodiť.*

Ale predsa, hoci sa zariadenie/stroj používa v súlade s používateľskou príručkou, nie je možné úplne odstrániť riziko súvisiace s konštrukciou a účelom zariadenia.

Sú to predovšetkým nasledovné riziká:

- **Poškodenie zraku v prípade používania vŕtačky bez vhodných ochranných okuliarov.**
- **Škodlivý účinok prachu v prípade práce v zatvorenej miestnosti s nesprávne fungujúcim odsávaním alebo vetraním.**
- **Telesné úrazy následkom zablokovania pracovného nástroja.**

3. OPIS ZARIADENIA

Vŕtačka DED7958K / DED7959 / DED7960 (obr. B): 1. Vŕtacia hlava (max. Ø13), 2. Pomocná rukoväť, 3. Prepínač režimov (vŕtanie/príklep), 4. Obmedzovač hĺbky vŕtania, 5. Zmena smeru otáčania, 6. Blokáda zapínača, 7. Nastavenie uhlovej rýchlosti, 8. Hlavný zapínač, 9. Napájací kábel, 10. Vŕtačkový kľúč (týka sa iba DED7958K)

4. URČENIE ZARIADENIA

Príklepové vŕtačky DED7958K, DED7959 a DED7960 sú určené na príklepové vŕtanie do betónu, tehál, kameňa ap., ako aj na vŕtanie (bez príklepu) do dreva, kovu, skla a do iných materiálov. Vďaka možnosti zmenu smeru otáčania sa vŕtačky môžu používať ako skrutkovače. Predtým, než zariadenie začnete používať, uistite sa, či je pracovný nástroj (vrták, bit – nie sú v súprave), ktorý chcete použiť, vhodný pre daný materiál či spôsob obrábania , a či spĺňa parametre uvedené v bode 6. Technické parametre.

Zariadenie je určené na používanie pri rekonštrukčno-stavebných prácach, v dielňach a v servisoch, pri amatérskych prácach, pričom musia byť dodržiavané podmienky používania a prípustné prevádzkové podmienky, ktoré sú uvedené v užívateľskej príručke.

5. OBMEDZENIE POUŽÍVANIA

Príklepové vŕtačky DED7958K, DED7959 a DED7960 sa môžu používať iba v súlade s nižšie uvedenými „Povolenými prevádzkovými podmienkami“.

Akékoľvek neautorizované zmeny mechanickej konštrukcie a elektrických prvkov zariadenia, vykonávanie obslužných činností, ktoré nie sú opísané v Príručke, a nedodržiavanie pokynov a odporúčaní, ktoré sú v príručke uvedené, sú zakázané, v opačnom prípade udelená Záruka prestáva okamžite platiť. Zariadenie sa musí používať v súlade s jeho určením a v súlade s užívateľskou príručkou, v opačnom prípade sa automaticky a okamžite tratí udelená záruka a vyhlásenie o zhode prestáva platiť. Akékoľvek neautorizované zmeny mechanickej konštrukcie a elektrických prvkov zariadenia, vykonávanie obslužných činností, ktoré nie sú opísané v Príručke, a nedodržiavanie pokynov a odporúčaní, ktoré sú v príručke uvedené, sú zakázané, v opačnom prípade udelená Záruka prestáva okamžite platiť.

Prípustné pracovné podmienky:
Prerušovaná práca S2 15 minút (DED7958K, DED7959)
Zariadenie sa môže používať iba v uzavretých miestnostiach s príslušne fungujúcim vetraním. Chráňte pred vlhkosťou a pred nízkou teplotou.

6. TECHNICKÉ PARAMETRE

Model	DED7958K	DED7959	DED7960
Typ stroja	Príklepová vŕtačka		

Pracovné napätie [V/Hz]	230/50	230/50	230/50
Menovitý príkon motora [W]	700	700	900
Stupeň ochrany	IP20	IP20	IP20
Trieda ochrany	II	II	II
Rozsah otáčok [rpm]	0-2300	0-2300	0-2800
Maximálny priemer pracovnej koncovky [mm]	13	13	13
Maximálny priemer pracovnej koncovky			
- vrták do betónu [mm]	13	13	13
- vrták do kovu [mm]	10	10	10
- vrták do dreva [mm]	30	30	30
Hlučnosť:			
- Lwa [dB(A)]	108,9	108,9	97
- odchýlka (nepresnosť) merania (Kwa) [dB(A)]	3	3	3
- Lpa [dB(A)]	94,9	94,9	86
- odchýlka (nepresnosť) merania (Kpa) [dB(A)]	3	3	3
Úroveň vibrácií na rukoväti:			
- a [m/s2] s príklepom	18,9	18,9	7,19
- odchýlka (nepresnosť) merania (Ka) [m/s2]	1,5	1,5	1,5
- a [m/s2] bez príklepu	3,4	3,4	2,62
- odchýlka (nepresnosť) merania (Ka) [m/s2]	1,5	1,5	1,5
Hmotnosť zariadenia	1,76	1,76	2,35

Informácia o hluku a o vibráciách.
Emisia hluku bola určená podľa normy EN 60745-1, hodnoty sú uvedené vo vyššie uvedenej tabuľke.
Hluk môže spôsobiť poškodenie sluchu, počas práce vždy používajte náležitú ochranu sluchu!
Sumárna hodnota vibrácií a_h a nepresnosť merania boli určené poľa normy EN 60745-2-1 a sú uvedené v tabuľke.
Deklarovaná hodnota emisie hluku bola meraná štandardnou testovacou metódou a môže sa používať na porovnávanie jedného náradia s iným. Vyššie uvedená úroveň emisie hluku sa tiež môže používať na vstupné hodnotenie vystavenia na hluk. Úroveň hluku pri skutočnom používaní elektronáradia sa od vyhlasovaných hodnôt môže líšiť, v závislosti od spôsobu používania pracovných nástrojov, predovšetkým od typu obrábaného predmetu ako aj od nevyhnutnosti určenia prostriedkov, ktoré majú vplyv na ochranu operátora. Na presné hodnotenie vystavenia v skutočných podmienkach používania, musia sa zohľadniť všetky časti operačného cyklu, zahrňujúc aj čas, keď je zariadenie vypnuté, alebo keď je zapnuté, ale sa nepoužíva

7. PRÍPRAVA PRED ZAČATÍM PRÁCE

Pozor: Všetky činnosti vykonávajte iba keď je zástrčka zariadenia vytiahnutá z el. zásuvky.
Postup prípravy zariadenia na používanie (pozrite obr. C)
1. Pre DED7958K:
a. kľúčom uvoľnite vŕtačkové skľučovadlo
b. do skľučovadla vložte požadovanú pracovnú koncovku
c. kľúčikom utiahnite vŕtačkové skľučovadlo
d. tlačidlo zmeny smeru otáčok nastavte na polohu „otáčanie doprava“ (tlačidlo stlačené z pravej strany)
e. vyberte režim práce (s príklepom alebo bez príklepu – obr. D)
2. Pre DED7959 a DED7960:
a. uvoľnite vŕtačkové skľučovadlo
b. do skľučovadla vložte požadovanú pracovnú koncovku
c. utiahnite vŕtačkové skľučovadlo
d. tlačidlo zmeny smeru otáčok nastavte na polohu „otáčanie doprava“ (tlačidlo stlačené z pravej strany)
e. vyberte režim práce (s príklepom alebo bez príklepu – obr. D)

Takto pripravené zariadenie je pripravené na použitie

8. PRIPOJENIE K. EL SIETI

Pred pripojením zariadenia k el. napätiu skontrolovať, či sa el. napätie v sieti zhoduje s hodnotami uvedenými na výrobnom štítku.
Napájací systém zariadenia musí byť vykonaný podľa podstatných požiadaviek týkajúcich sa elektroinštalácií, a musí spĺňať bezpečnostné požiadavky. Parametre minimálneho prierezu napájacieho vodiča, ako aj minimálnu hodnotu ističa, sú podľa výkonu zariadenia uvedené v tabuľke.
Montáž môže vykonať iba kvalifikovaný a oprávnený technik. Ak používate predlžovacie šnúry skontrolujte, či prierez vodiča nie je menší ako minimálny požadovaný priemer (pozri tabuľka). Napájací kábel umiestnite tak, aby nebol počas práce vystavený riziku preseknutia. Nepoužívajte poškodené predlžovačky.
Periodicky kontrolujte technický stav napájacieho kábla. Neťahajte za napájací kábel.

Výkon zariadenia [W]	Minimálny prierez vodiča [mm2]	Minimálna hodnota ističa typu C [A]
<700	0,75	6
700÷1400	1	10
1400÷2300	1,5	16
>2300	2,5	16

9. ZAPÍNANIE ZARIADENIA

Keď chcete zariadenie použiť, vŕtačku uchopte oboma rukami a stlačte zapínač (obr. B, pol. 8). Vŕtačka sa spustí.

10. POUŽÍVANIE ZARIADENIA

Zariadenie nikdy nezapínajte ani nevypínajte, keď je pracovná koncovka zahĺbená do materiálu!
Pozíciu zapínača môžete zablokovať tlačidlom neustálej práce (obr. B, pol. 6). Keď zapnete blokádu neustálej práce, môžete pustiť tlačidlo zapínača. Neustálu prácu vypnete opätovným stlačením tlačidla zapínača.
Ukončenie práce
Vrták vytiahnite z vŕtaného otvoru. Pustite tlačidlo vypínača a počkajte, až kým sa vŕtačka samočinne nezastaví. Zástrčku zariadenia vytiahnite z el. zásuvky, aby ste predišli náhodnému spustenie nepovolanou osobou alebo počas prenášania.

11. PRIEBEŽNÉ OBSLUŽNÉ ČINNOSTI

Všetky obslužné činnosti, také ako výmena pracovnej koncovky, nastavenie plochy, vykonávajte iba vtedy, keď je zástrčka napájacieho kábla zariadenia vytiahnutá z el. zásuvky.
Pred každým spustením:
- Skontrolujte stav napájacieho kábla.
- Skontrolujte, či nie sú vetracie otvory motora niečím zakryté alebo zašpinené. Ak je to potrebné odkryte/očistite handrou jemne navlhčenou vodou.

Po každom použití:
- Pustite tlačidlo vypínača (prípadne ho predtým odblokujte) a počkajte, až kým sa vŕtačka samočinne nezastaví;
- Zástrčku zariadenia vytiahnite z el. zásuvky, aby ste predišli prípadnému spusteniu postrannými osobami alebo počas prenášania. Zariadenie uchovávajte na mieste mimo dosahu detí, nakoľko je to možné v originálnom obale.

12. NÁHRADNÉ DIELY A PRÍSLUŠENSTVO

Náhradné diely a príslušenstvo nie sú súčasťou súpravy zariadenia, môžete si ich dokúpiť samostatne.
Spoločnosť Dedra-Exim ponúka široký výber príslušenstva (vrtáky do kovu, vrtáky do dreva). Podrobnosti u predajcov alebo na webovom sídle www.dedra.pl.

13. SAMOSTATNÉ ODSTRAŇOVANIE PORÚCH A PROBLÉMOV

Pozor: predtým než začnete samostatne odstraňovať nejakú poruchu, zariadenie odpojte od el. napätia a skontrolujte, či sa nedá spustiť.

PROBLÉM	PRÍČINA	RIEŠENIE
Stroj nefunguje	Napájací kábel je zle pripojený, alebo je poškodený	Zástrčku zastrčte hlbšie do zásuvky, skontrolujte napájací kábel. Ak objavíte, že je napájací kábel poškodený, zariadenie odovzdajte do servisu na opravu.
	V el. zásuvke nie je el. napätie.	Skontrolujte napätie v el. zásuvke. Skontrolujte, či sa neaktivoval istič.
	Poškodený zapínač	Vymeňte zapínač na nový – zariadenie odovzdajte do servisu na opravu.
	Motor nemá výkon, hýbe sa veľmi ťažko	Opotrebované kefy. Vymeňte na nové – zariadenie odovzdajte do servisu na opravu.
	Cítiť zápach spálenej izolácie	Motor sa musí opraviť – zariadenie odovzdajte do servisu na opravu.
Motor sa prehrieva	Upchané vetracie otvory	Prefúkajte stlačeným vzduchom.
Efektívnosť práce je veľmi nízka	Opotrebovaná pracovná koncovka	Vymeňte pracovnú koncovku na novú.

14. DIELY ZARIADENIA. ZÁVEREČNÉ POZNÁMKY

Balenie má obsahovať:
DED7958K: 1. Vŕtačka DED7958K, 2. Pomocná rukoväť, 3. Obmedzovač hĺbky, 4. Komplet uhlíkových kief 5. Kľúč na vŕtačkové skľučovadlo
DED7959: 1. Vŕtačka DED7959, 2. Pomocná rukoväť, 3. Obmedzovač hĺbky, 4. Komplet uhlíkových kief
DED7960: 1. Vŕtačka DED7960, 2. Pomocná rukoväť, 3. Obmedzovač hĺbky, 4. Komplet uhlíkových kief

Záverečné poznámky
Pri objednávaní náhradných dielov vždy uveďte číslo ŠARŽE/SÉRIE, ktoré je uvedené na výrobnom štítku. Opíšte poškodený diel, uveďte tiež približný termín nákupu zariadenia.
Počas trvania záruky sú prípadné opravy vykonávané podľa zásad uvedených v záručnom liste. Reklamovaný výrobok odovzdajte na opravu v mieste nákupu (predajca je povinný prijať reklamovaný výrobok), alebo ho pošlite do centrálneho servisu DEDRA – EXIM. Pripojte záručný list vystavený importérom a kópiu dokladu o nákupe. Bez tohto dokumentu bude oprava vykonané odplatne, ako pozáručná oprava. Po skončení záručnej lehoty opravy vykonáva centrálny servis. Poškodený výrobok pošlite do servisu (náklady na zásielku hradí užívateľ).

15. INFORMÁCIE PRE UŽÍVATEĽOV K LIKVIDÁCII ELEKTRICKÝCH ALEBO ELEKTRONICKÝCH ZARIADENÍ

(platí pro domácnosti)



Symbol uvedený na výrobkoch alebo v sprievodnej dokumentácii označuje, že chybné elektrické alebo elektronické zariadenia sa nesmú likvidovať spolu s domovým odpadom. Ak potrebujete zlikvidovať, opätovne použiť alebo zhodnotiť komponenty, správne je odovzdať ich na špecializovanom

zbernom mieste, kde ich prijmú bezplatne. Informácie o umiestnení zberných miest pre použité zariadenia poskytujú miestne orgány, napr. na svojich webových stránkach.
Správnou likvidáciou zariadenia je možné šetriť cenné zdroje a zabrániť negatívnym vplyvom na zdravie a životné prostredie v dôsledku možnej prítomnosti nebezpečných látok, zmesí a komponentov v zariadení.
Za nesprávnu likvidáciu odpadu hrozia sankcie podľa príslušných miestnych predpisov.
Používatelia v krajinách EÚ: Ak potrebujete zlikvidovať elektrické alebo elektronické zariadenie, obráťte sa na najbližšie predajné miesto alebo na svojho dodávateľa, ktorý vám poskytne ďalšie informácie.
Likvidácia v krajinách mimo Európskej únie: Tento symbol sa vzťahuje len na krajiny Európskej únie. Ak chcete tento výrobok zlikvidovať, obráťte sa na miestne úrady alebo predajcu, ktorý vám poskytne informácie o správnom spôsobe likvidácie.

Preklad originálneho návodu

LT

1. Nuotraukos ir schemos
2. Detalios darbo saugos taisyklės
3. Įrenginio aprašymas
4. Įrenginio paskirtis
5. Naudojimo apribojimai
6. Techniniai duomenys
7. Pasiruošimas darbui
8. Įjungimas į elektros tinklą
9. Įrenginio įjungimas
10. Įrenginio naudojimas
11. Einamieji priežiūros veiksmai
12. Atsarginės dalys ir priedai
13. Savarankiškas gedimų šalinimas
14. Įrenginio komplektavimas, baigiamosios pastabos
15. Informacija vartotojams apie elektros ir elektroninių įrenginių utilizavimą

Atitikties deklaracija atskiras dokumentas
Bendros darbo saugos sąlygos – brošiūra pridedama prie įrenginio.

⚠ **DĖMESIO Naudojantis prietaisu rekomenduojama visada laikytis pagrindinių darbo saugos taisyklių siekiant sumažinti gaisro, elektros smūgio ar mechaninio sužalojimo galimybę. Prieš pradedami naudotis įranga, susipažinkite su naudojimo instrukcijos turiniu. Išsaugokite naudojimo instrukciją, darbo saugos instrukciją ir Atitikties deklaraciją. Griežtai laikydamiesi nurodymų ir patarimų pateiktų naudojimo instrukcijoje galėsite ilgai naudotis prietaisu.**

⚠ **DĖMESIO Darbo metu reikia besąlygiškai laikytis darbo saugos instrukcijos nurodymų. Darbo saugos instrukcija yra pridėta prie prietaiso kaip atskira brošiūra ir būtina ją išsaugoti. Perduodant prietaisą kitam asmeniui, būtina kartu perduoti eksploatavimo instrukciją, darbo saugos instrukciją ir atitikties deklaraciją. Įmonė „Dedra Exim“ neatsako už nelaimingus atsitikimus, įvykusius dėl darbo saugos nurodymų nesilaikymo. Reikia įdėmiai perskaityti visas saugumo instrukcijas ir aptarnavimo instrukcijas. Nurodymų ir įspėjimų nesilaikymas gali atvesti prie trenkimu elektros srove, gaisro ir / arba rimtų kūno sužalojimų. Išsaugokite visas instrukcijas, saugumo instrukcijas ir atitikties deklaraciją naudojimui ateityje.**

2. DETALIOS DARBO SAUGOS TAISYKLĖS

Detalios darbo su gręžtuvais saugos taisyklės

- ***Dirbant su smūginiu gręžtuvu, naudoti klausos apsaugos priemones.*** *Triukšmas gali pažeisti klausą.*
- ***Įrankis gali būti naudojamas su papildomomis rankenomis, esančiomis komplekte.*** *Kontrolės praradimas kelia operatoriaus sužalojimo pavojų.*
- ***Atliekant darbus, kurių metu darbinis įrankis galėtų pažeisti paslėptus elektros laidus arba savo maitinimo laidą, būtina laikyti įrenginį už izoliuotų rankenų paviršių.*** *Dėl kontakto su elektros laidu įtampa gali būti perduota metaliniams įrenginio elementams, dėl ko operatorių galėtų ištikti elektros smūgis.*
- ***Reikia apsaugoti apdirbamą daiktą.*** *Įtvirtinus apdirbamą daiktą spaustuve, darbas yra daug saugesnis, nei laikant jį rankoje.*
- ***Naudojamų darbinių antgalių sukimosi greitis negali būti mažesnis, nei ant elektros įrankio nurodytas maksimalus sukimosi greitis.*** *Antgalis, besisukantis su didesniu greičiu, gali būti sugadintas.*

Net tuomet, kai įrenginys yra eksploatuojamas pagal Naudojimo instrukciją, neįmanoma visiškai išvengti tam tikro rizikos veiksnio, susijusio su jo konstrukcija ir paskirtimi.

Galimos rizikos pavyzdžiai:

- **Regos pažeidimas dirbant su gręžtuvu be apsauginių akinių naudojimo.**
- **Kenksmingas dulkių poveikis dirbant uždarose patalpose su netinkamai veikiančia ventiliacija.**
- **Kūno sužalojimai darbo įrankiui užsiblokavus.**

3. ĮRENGINIO APRAŠYMAS

Gręžtuvas DED7958K / DED7959 / DED7960 (pav. B): 1. Gręžimo griebtuvas (maks. Ø13), 2. Pagalbinė rankena, 3. Funkcijų perjungiklis (gręžimas / smūgiai), 4. Gręžimo gylio ribotuvas, 5. Sūkių krypties keitimas, 6. Įjungiklio blokavimas, 7. Greičio reguliatorius, 8. Pagrindinis įjungiklis, 9. Maitinimo laidas, 10. Gręžtuvo raktas (galioja tik DED7958K)

4. ĮRENGINIO PASKIRTIS

Smūginiai gręžtuvai DED7958K, DED7959 ir DED7960 yra skirti smūginiam gręžimui betone, plytose, akmenyje ir pan. arba nesmūginiam gręžimui pvz. medienoje, metale, stikle ir kitose medžiagose. Dėl sukimo krypties keitimo galimybės gręžtuvas gali būti naudojamas kaip suktuvas. Prieš pradedant darbą reikia įsitikinti, kad vartotojo įtvirtintas darbinis įrankis (grąžtas / kaltuvas – nėra komplekte) atitinka apdirbamos medžiagos tipą ir parametrus, nurodytus 6 punkte „Techniniai duomenys“.
Leidžiama naudoti įrenginį remonto ir statybos darbuose, remonto servisuose, mėgėjiškuose darbuose, jei yra laikomasi naudojimo sąlygų ir leistinų darbo sąlygų, nurodytų Naudojimo instrukcijoje.

5. NAUDOJIMO APRIBOJIMAI

Smūginiai gręžtuvai DED7958K, DED7959 ir DED7960 gali būti naudojamas tik pagal toliau esančias Leistinas darbo taisykles.
Savavališkas mechaninės ir elektros sandaros keitimas, bet kokios modifikacijos, priežiūros veiksmai, kurie nėra aprašyti Naudojimo instrukcijoje, bus laikomi neteisėtais, kurie nedelsiant anuliuoja vartotojo teises pasinaudoti garantiniu aptarnavimu. Naudojant įrenginį ne pagal paskirtį arba kitaip, negu yra nurodyta Naudojimo instrukcijoje, Garantinės teisės yra anuliuojamos, o Atitikties deklaracija nustoja galiojusi. Savavališkas mechaninės ir elektros sandaros keitimas, bet kokios modifikacijos, priežiūros veiksmai, kurie nėra aprašyti Naudojimo instrukcijoje, bus laikomi neteisėtais, kurie nedelsiant anuliuoja vartotojo teises pasinaudoti garantiniu aptarnavimu.

Leistinos darbo sąlygos:
Trumpalaikis darbo režimas S2 15 minučių (DED7958K, DED7959)
Įrenginys gali būti naudojamas tik uždarose patalpose su gerai veikiančia ventiliacija. Saugoti nuo drėgmės ir žemos temperatūros.

6. TECHNINIAI DUOMENYS

Modelis	DED7958K	DED7959	DED7960
Įrenginio tipas	Smūginis gręžtuvas		
Darbinė įtampa [V/Hz]	230/50	230/50	230/50
Nominali variklio galia [W]	700	700	900
Apsaugos laipsnis	IP20	IP20	IP20
Apsaugos klasė	II	II	II
Sūkių diapazonas [rpm]	0-2300	0-2300	0-2800
Maksimalus darbinio antgalio skersmuo [mm]	13	13	13
Maksimalus darbinio antgalio skersmuo			
- grąžtas betonui [mm]	13	13	13
- grąžtas metalui [mm]	10	10	10
- grąžtas medienai [mm]	30	30	30
Triukšmo emisija:			
- Lwa [dB(A)]	108,9	108,9	97
- matavimo paklaida (Kwa) [dB(A)]	3	3	3
- Lpa [dB(A)]	94,9	94,9	86
- matavimo paklaida (Kpa) [dB(A)]	3	3	3
Vibracijų ant rankenos lygis:			
- a [m/s2] smūginis	18,9	18,9	7,19
- matavimo paklaida (Ka) [m/s2]	1,5	1,5	1,5
- a [m/s2] nesmūginis	3,4	3,4	2,62
- matavimo paklaida (Ka) [m/s2]	1,5	1,5	1,5
Įrenginio svoris	1,76	1,76	2,35

Informacija apie triukšmą ir vibracijas.
Triukšmo emisija buvo nustatyta pagal EN 60745-1, vertės yra nurodytos anksčiau esančioje lentelėje.
Triukšmas gali pažeisti klausą, darbo metu visuomet reikia naudoti klausos apsaugos priemones!
Bendra vibracijų vertė a_h ir matavimo paklaida buvo nustatytos pagal EN 60745-2-1 ir nurodytos lentelėje.

Deklaruojama triukšmo emisijos vertė buvo matuojama taikant standartinį tyrimo metodą, todėl gali būti naudojama lyginant skirtingus įrenginius.

Nurodytas triukšmo emisijos lygis gali būti naudojamas vertinant pirmutinį triukšmo poveikį. Realaus elektros įrankio naudojimo metu triukšmo lygis gali būti kitoks negu deklaruojamos vertės, tai priklauso nuo darbinių įrankių naudojimo būdo, ypač nuo apdirbamo daikto ir nuo priemonių, kurių tikslas yra operatoriaus apsauga. Norint tiksliai įvertinti pavojų realiose darbo sąlygose, reikia atkreipti dėmesį į visus operacinio ciklo etapus, įskaitant etapus, kuomet įrenginys yra išjungtas arba yra įjungtas, bet nėra naudojamas darbui.

7. PASIRUOŠIMAS DARBUI

Dėmesio: Visi veiksmai turi būti atliekami išėmus kištuką iš rozetės.
Norint paruošti įrenginį darbui, reikia (žiūr. pav. C).

1. Modelis DED7958K:
   a. su raktu atpalaiduoti griebtuvą
   b. į griebtuvą įdėti atitinkamą darbinį antgalį
   c. naudojant raktą užsukti griebtuvą
   d. sūkių krypties keitimo mygtuką nustatyti pozicijoje „sūkiai į dešinę“ (mygtukas paspaustas iš dešinės pusės)
   e. pasirinkti darbo režimą (smūginis arba nesmūginis pav. D)
2. Modeliai DED7959 ir DED7960:
   a. atpalaiduoti griebtuvą
   b. į griebtuvą įdėti atitinkamą darbinį antgalį
   c. užsukti griebtuvą
   d. sūkių krypties keitimo mygtuką nustatyti pozicijoje „sūkiai į dešinę“ (mygtukas paspaustas iš dešinės pusės)
   e. pasirinkti darbo režimą (smūginis arba nesmūginis pav. D)

Įrenginys yra paruoštas darbui.

8. PRIJUNGIMAS PRIE ELEKTROS TINKLO

Prieš paleisdami prietaisą, patikrinkite ar maitinimo įtampa atitinka vertę pateiktą vardinių duomenų lentelėje. Staklių maitinamoji sistema turi būti atlikta pagal pagrindinius reikalavimus, nustatančius elektros sistemų veikimą, ir atitikti saugaus naudojimo reikalavimus. Minimalaus maitinamojo laido skersmens ir minimalios saugiklio vertės parametrai, priklausantys nuo prietaiso galios, yra nurodyti žemiau esančioje lentelėje. Elektros instaliacija turi būti atliekama profesionalaus elektriko. Jei ketinate naudoti ilgintuvą, įsitikinkite, ar jo skerspjūvis būtų ne mažesnis kaip nurodytas (žiūr. lentelę). Elektrinį laidą reikia padėti taip, kad jo nebūtų galima perpjauti, o jo ilgis netrukdytų dirbant. Nenaudokite sugadintų ilgintuvų. Kas kažkiek laiko tikrinkite maitinimo kabelio techninę būklę. Netraukite už maitinimo laidą ištraukdami kištuką iš elektros lizdo.

Prietaiso galia [W]	Minimalus laido skersmuo [mm2]	Minimali C tipo saugiklio vertė [A]
<700	0,75	6
700÷1400	1	10
1400÷2300	1,5	16
>2300	2,5	16

9. ĮRENGINIO ĮJUNGIMAS

Norint pradėti darbą su įrenginiu, reikia paimti gręžtuvą abejomis rankomis ir paspausti įjungiklį (pav. B, poz. 8). Gręžtuvas pradės darbą **10. ĮRENGINIO NAUDOJIMAS**.

Niekuomet nereikia įjungti ir išjungti įrenginį, kai darbinis antgalis yra medžiagoje. Įjungiklio poziciją galima užblokuoti nepertraukiamo darbo mygtuku (pav. B, poz. 6). Įjungus nepertraukiamo darbo blokavimą, reikia paleisti įjungiklio mygtuką. Nepertraukiamo darbo režimas yra išjungiamas vėl paspaudžiant įjungiklį.

Darbo baigimas

Išimti grąžtą iš gręžiamos skylės. Paleisti įjungiklio mygtuką ir palaukti, kol gręžtuvas savaime sustos. Išimti kištuką iš rozetės, kad įrenginio negalėtų įjungti atsitiktiniai asmenys arba kad jis neįsijungtų pernešant jį į kitą vietą.

11. EINAMIEJI PRIEŽIŪROS VEIKSMAI

Visus aptarnavimo veiksmus (pvz. darbinio antgalio keitimas, pado reguliavimas ir pan.) galima atlikti tik išėmus kištuką iš rozetės.

Prieš kiekvieną įrengimo įjungimą:

- Patikrinti maitinamojo laido būklę.
- Patikrinti, ar ventiliacinės angos nėra uždengtos ar nešvarios. Jei reikia, atidengti / nuvalyti vos drėgna šluoste.

Po kiekvieno naudojimo:

- Paleisti įjungiklio mygtuką (jei reikia, prieš tai atblokuoti) ir palaukti, kol gręžtuvas savaime sustos.
- Išimti kištuką iš rozetės, kad įrenginio negalėtų įjungti atsitiktiniai asmenys arba kad jis neįsijungtų pernešant jį į kitą vietą. Įrenginį laikyti vaikams neprieinamojo vietoje, jei įmanoma, originaliame įpakavime

12. ATSARGINĖS DALYS IR PRIEDAI

Atsarginės dalys ir priedai neįeina į įrenginio komplektą, juos galima įsigyti atskirai.

Dedra-Exim“ siūlo platų priedų pasirinkimą (grąžtus metalui, medienai ir pan.). Daugiau informacijos gausite pas pardavėjus ir internetinėje svetainėje www.dedra.pl

13. SAVARANKIŠKAS GEDIMŲ ŠALINIMAS

Dėmesio: prieš pradedant savarankiškai šalinti gedimus, reikia išjungti įrenginį iš rozetės ir įsitikinti, kad jis neveikia.

PROBLEMA	PRIEŽASTIS	SPRENDIMAS
Įrenginys neveikia	Maitinimo laidas yra netinkamai pajungtas arba pažeistas	Giliau įstumti kištuką į rozetę, patikrinti maitinimo laidą. Pastebėjus, kad maitinimo laidas buvo pažeistas, atiduoti įrenginį į servisą.
	Rozetėje nėra įtampos	Patikrinti įtampą rozetėje. Patikrinti, ar nesuveikė saugiklis.
	Sugedo įjungiklis	Pakeisti įjungiklį nauju – atiduoti įrenginį į servisą.
	Variklis neturi galios, sunkiai veikia	Susidėvėjo šepečiai. Pakeisti naujais – atiduoti įrenginį į servisą.
	Jaučiamas degančios izoliacijos kvapas	Reikia pataisyti variklį – atiduoti įrenginį į servisą.
Variklis perkaista	Užsikimšo ventiliacinės angos	Prapūsti suspaustu oru.
Labai mažas darbo efektyvumas	Susidėvėjo darbinis antgalis	Pakeisti darbinį antgalį nauju.

14. ĮRENGINIO KOMPLEKTACIJA BAIGIAMOSIOS PASTABOS

Įpakavime turi būti:

DED7958K: 1. Gręžtuvas DED7958K, 2. Pagalbinė rankena, 3. Gylio ribotuvas, 4. Anglinių šepetėlių komplektas 5. Griebtuvo ratas

DED7959: 1. Gręžtuvas DED7959, 2. Pagalbinė rankena, 3. Gylio ribotuvas, 4. Anglinių šepetėlių komplektas

DED7960: 1. Gręžtuvas DED7960, 2. Pagalbinė rankena, 3. Gylio ribotuvas, 4. Anglinių šepetėlių komplektas

Baigiamosios pastabos

Užsakant atsargine dalis, prašome nurodyti PARTIJOS numerį, nurodytą informacinėje lentelėje. Prašome aprašyti pažeistą dalį ir nurodyti orientacinį įrenginio pirkimo laiką. Garantiniame laikotarpyje remontai yra atliekami remiantis Garantiniame lape nurodytomis sąlygomis. Prašome pateikti produktą, dėl kurio yra pateikiama pretenzija, remontui jo pirkimo vietoje (pardavėjas privalo priimti tokį produktą) arba atsiųsti į „DEDRA-EXIM“ centrinį servisą. Prašome pridėti importuotojo išrašytą Garantinį lapą. Be šio dokumento remontas bus laikomas pogarantiniu remontu. Garantiniame laikotarpyje remontą atlieka Centrinis servisas. Sugedusi produktą reikia išsiųsti į servisą (siuntimo išlaidas padengia vartotojas).

15. ĮNFORMACIJA NAUDOTOJAMS APIE SUNAUDOTOS ĮRANGOS UTILIZAVIMĄ

(taikoma namų ūkiams)

Ant gaminių arba pridedamuose dokumentuose nurodytas simbolis rodo, kad sugedusios elektros ar elektroninės įrangos negalima išmesti kartu su buitinėmis atliekomis. Jei norite atsikratyti, pakartotinai panaudoti ar utilizuoti komponentus, teisinga juos nuvežti į specializuotą surinkimo punktą, kur jie bus priimti nemokamai. Informaciją apie naudotos įrangos surinkimo vietas teikia vietos valdžios institucijos, pvz., savo interneto svetainėse.

Teisingas produkto utilizavimas padeda išsaugoti gamtos išteklius ir išvengti neigiamų padarinių žmonių sveikatai ir aplinkai, galinčių atsirasti dėl produkte esančių potencialiai pavojingų medžiagų, mišinių ir sudedamųjų dalių.

Už netinkamą atliekų šalinimą gresia baudos pagal atitinkamus vietos teisės aktus.

ES šalių naudotojai: Jei norite išmesti elektros ar elektroninę įrangą, kreipkitės į artimiausią prekybos vietą arba tiekėją, kuris jums suteiks daugiau informacijos.

šalinimas ne Europos Sąjungos šalyse: Šis simbolis taikomas tik Europos Sąjungos šalims. Jei norite išmesti šį gaminį, kreipkitės į vietos valdžios institucijas arba pardavėją dėl tinkamo šalinimo būdo.

.

Originalios instrukcijos vertim

LV

1. Fotoattēli un raksti
2. Sīki darba drošības noteikumi
3. Ierīces apraksts
4. Ierīces norīkošana
5. Lietošanas ierobežojums
6. Tehniskie parametri
7. Darba sagatavošana
8. Pieslēgšana pie elektroapgādi
9. Ierīces ieslēgšana
10. Ierīces lietošana
11. Kārtējas apkalpošanas rīcība
12. Rezerves daļas un piederumi
13. Defekta paša novēršana
14. Ierīces komplektācija, gala piezīmes
15. Informācija lietotājiem par nolietotas elektriskas un elektroniskas ierīces atkratīšanu

Atbilstības deklarācija — atsevišķs dokuments

Vispārējie drošības noteikumi - brošūra pievienota iekārtai

⚠ **UZMANIBU Darba laikā ar ierīci rekomendējam vienmēr ievērot pamatīgus darba drošības nosacījumus, lai izvairīties no ugunsgrēka, elektrības trieciena vai mehāniska ievainojuma. Pirms ierīces ekspluatācijas uzsākšanas lūdzam iepazīties ar Lietošanas instrukciju. Lūdzam saglabāt Lietošanas instrukciju, darba drošības instrukciju un Atbilstības deklarāciju. Lietošanas Instrukcijas rekomendāciju un norādījumu stipra ievērošana ļaus pagarināt Jūsu ierīces darba laiku.**

⚠ **UZMANIBU Darba laikā jābūt ievēroti galvenie darba drošības instrukcijas noteikumi. Darba drošības instrukcija ir pievienota ierīcei kā atsevišķa brošūra un jābūt saglabāta. Gadījumā, ja ierīce ir nodota citai personai, lūdzam nodot arī lietošanas instrukciju, darba drošības instrukciju un atbilstības deklarāciju. Firma Dedra-Exim nav atbildīga par nelaimes gadījumiem savienotiem ar darba drošības norādījumu neievērošanu.Rūpīgi salasīt visu drošības un lietošanas instrukciju. Instrukcijas brīdinājumu neievērošana var ierosināt elektrības triecienu, ugunsgrēku un/vai nopietnu ievainojumu. Saglabāt visu instrukciju, drošības instrukciju un atbilstības deklarāciju nākošām vajadzībām.**

2. DETALIZĒTI DROŠĪBAS NOTEIKUMI

Detalizēti darba ar urbjmašīnām drošības noteikumi

- ***Strādājot ar triecienurbjmašīnu, izmantojiet dzirdes aizsardzības līdzekļus.*** *Pakļaušana trokšņa iedarbībai var novest pie dzirdes zaudēšanas.*
- ***Lietojiet instrumentu ar papildrokturiem, kas piegādāti kopā ar instrumentu.*** *Kontroles zaudēšana var novest pie lietotāja traumām.*
- ***Veicot darbus, kuru laikā instruments var saskarties ar slēptiem elektriskajiem vadiem vai paša barošanas kabeli, turiet instrumentu aiz izolētām rokturu virsmām.*** *Kabeļa saskares ar vadu, kas vada elektrisko strāvu, rezultātā spriegums var rasties uz ierīces metāla elementiem, kas var novest pie elektrošoka.*
- ***Aizsargājiet apstrādājamu priekšmetu.*** *Apstrādājamā priekšmeta nostiprināšana stiprināšanas ierīcē, piemēram, skrūvspīlēs, ir drošāka, nekā tā turēšana ar roku.*
- ***Lietojamu darba instrumentu griešanās ātrums nedrīkst būt zemāks par maksimālo griešanās ātrumu, kas norādīts uz elektroinstrumenta.*** *Aksesuāri, kas rotē ar augstāku griešanās ātrumu, var tikt bojāti.*

Pat ja ierīce tiek ekspluatēta atbilstoši Lietošanas instrukcijai, nav iespējams pilnībā novērst noteiktu risku, kas saistīts ar ierīces konstrukciju un paredzēto pielietojumu.

It īpaši pastāv šādi riski:

- **redzes bojājums, strādājot ar urbjmašīnu bez aizsargbriļļu lietošanas;**
- **putekļu kaitīga ietekme, strādājot slēgtā telpā, kur ventilācijas sistēma nedarbojas pareizi;**
- **traumas darba instrumenta bloķēšanas gadījumā.**

3. IERĪCES APRAKSTS

Urbjmašīna DED7958K/DED7959/DED7960 (zīmējums B): 1. urbjmašīnas patrona (maks. Ø 13); 2. palīgrokturis; 3. funkciju pārslēgs (urbšana/trieciens); 4. urbšanas dziļuma ierobežotājs; 5. griešanās virziena maina; 6. slēdža bloķētājs; 7. griešanās ātruma regulators; 8. galvenais slēdzis; 9. barošanas kabelis; 10. patronas atslēga (tikai DED7958K)

4. IERĪCES PAREDZĒTAIS PIELIETOJUMS

Triecienurbjmašīnas DED7958K, DED7959 un DED7960 ir paredzētas triecienurbšanai betonā, ķieģelī, akmenī u. tml. un urbšanai bez trieciena, piemēram, kokā, metālā, stiklā un citos materiālos. Pateicoties urbjmašīnas griešanās virziena maiņai, urbjmašīnas var izmantot kā skrūvgriezi. Pirms sākt strādāt ar ierīci pārliecinieties, ka lietotāja uzstādītais darba instruments (urbis/uzgalis — neietilpst komplektācijā) ir piemērots apstrādājamam materiālam un atbilst parametriem, kas norādīti 6. punktā. Tehniskie dati.

Pieļaujams izmantot ierīces remonta un būvniecības darbiem, remonta darbnīcās un amatieru darbiem, vienlaikus ievērojot lietošanas noteikumus un pieļaujamos darba apstākļus.

5. LIETOŠANAS IEROBEŽOJUMI

Triecienurbjmašīnas DED7958K, DED7959 un DED7960 var tikt lietotas tikai atbilstoši turpmāk sniegtajiem „Pieļaujamajiem darba apstākļiem”.

Patvaļīgas izmaiņas ierīces mehāniskajā un elektriskajā uzbūvē, visas modifikācijas un apkalpošanas darbības, kas nav aprakstītas Lietošanas instrukcijā, tiek uzskatītas par nelikumīgām un noved pie tūlītējas Garantijas tiesību zaudēšanas. Ierīces lietošana, kas neatbilst tās pielietojumam vai Lietošanas instrukcijai, noved pie tūlītējas Garantijas tiesību un Atbilstības deklarācijas spēka zaudēšanai. Patvaļīgas izmaiņas ierīces mehāniskajā un elektriskajā uzbūvē, visas modifikācijas un apkalpošanas darbības, kas nav aprakstītas Lietošanas instrukcijā, tiek uzskatītas par nelikumīgām un noved pie tūlītējas Garantijas tiesību zaudēšanas.

Pieļaujamie darba apstākļi:
darbs ar pārtraukumiem S2, 15 minūtes (DED7958K, DED7959)
Ierīci var lietot tikai slēgtās telpās ar ventilācijas sistēmu, kas darbojas pareizi. Aizsargājiet ierīci no mitruma un augstas temperatūras iedarbības.

6. TEHNISKIE DATI

Modelis	DED7958K	DED7959	DED7960
Ierīces tips	Triecienurbjmašīna		
Darba spriegums [V/Hz]	230/50	230/50	230/50
Dzinēja nominālā jauda [W]	700	700	900
Aizsardzības pakāpe	IP20	IP20	IP20
Aizsardzības klase	II	II	II
Apgriezienu skaita diapazons [apgr./m]	0-2300	0-2300	0-2800
Maksimālais darba uzgaļa diametrs [mm]	13	13	13
Maksimālais darba uzgaļa diametrs			
— urbis betonam [mm]	13	13	13
— urbis metālam [mm]	10	10	10
— urbis kokam [mm]	30	30	30
Trokšņa emisija:			
— Lwa [dB(A)]	108,9	108,9	97
— mērījuma nenoteiktība (Kwa) [dB(A)]	3	3	3
— Lpa [dB(A)]	94,9	94,9	86
— mērījuma nenoteiktība (Kpa) [dB(A)]	3	3	3
Vibrāciju līmenis uz roktura:			
— a [m/s2] ar triecienu	18,9	18,9	7,19
— mērījuma nenoteiktība (Ka) [m/s2]	1,5	1,5	1,5
— a [m/s2] bez trieciena	3,4	3,4	2,62
— mērījuma nenoteiktība (Ka) [m/s2]	1,5	1,5	1,5
Ierīces svars	1,76	1,76	2,35

Informācija par troksni un vibrācijām.

Trokšņa emisija ir noteikta saskaņā ar EN 60745-1, vērtības ir norādītas iepriekš sniegtajā tabulā.

Troksnis var novest pie dzirdes zaudēšanas, darba laikā vienmēr lietojiet dzirdes aizsardzības līdzekļus!

Vibrāciju a_h un mērījuma nenoteiktības apvienotā vērtība ir noteikta saskaņā ar standartu EN 60745-2-1 un norādīta tabulā.

Deklarēta trokšņa emisijas vērtība ir izmērīta saskaņā ar standarta pētījumu metodi un var tikt izmantota, lai salīdzinātu vienu ierīci ar otru. Iepriekš norādītais trokšņa emisijas līmenis var arī tikt izmantots ekspozīcijas sākotnējai novērtēšanai. Trokšņa līmenis faktiskas elektroinstrumenta lietošanas laikā var atšķirties no deklarētajām vērtībām atkarībā no darba instrumentu izmantošanas veida, it īpaši no apstrādājama priekšmeta veida un nepieciešamības noteikt pasākumus lietotāja aizsardzības nodrošināšanai. Lai precīzi izvērtētu iedarbību faktiskajos lietošanas apstākļos, ir jāņem vērā visas darbības cikla daļas, kas aptver arī laika posmus, kad ierīce ir izslēgta vai kad tā ir ieslēgta, bet netiek izmantota darbam.

7. SAGATAVOŠANA DARBĪBAI

Piezīme: pirms veic jebkādas darbības, atslēdziet kontaktdakšu no kontaktligzdas.

Lai sagatavotu ierīci darbībai (skat. zīm. C):

1.DED7958K gadījumā:

a.atlaidiet vaļīgāk urbjmašīnas patronu ar atslēgas palīdzību;

b.ievadiet patronā atbilstošu darba uzgali;

c.pievelciet urbjmašīnas patronu ar atslēgas palīdzību;

d.uzstādiet griešanās virziena maiņas pogu pozīcijā “griešanās pa labi” (nospiesta pogas labā puse);

e.izvēlieties darbības režīmu (ar triecienu vai bez trieciena — zīm. D);

2.DED7959 un DED7960 gadījumā:

a.atlaidiet vaļīgāk urbjmašīnas patronu;

b.ievadiet patronā atbilstošu darba uzgali;

c.pievelciet urbjmašīnas patronu;

d.uzstādiet griešanās virziena maiņas pogu pozīcijā “griešanās pa labi” (nospiesta pogas labā puse);

e.izvēlieties darbības režīmu (ar triecienu vai bez trieciena — zīm. D).

Tā sagatavota ierīce ir gatava darbībai.

8. PIESLĒGŠANA PIE ELEKTROAPGĀDES

Pirms ierīces pieslēgšanas pie elektroapgādes pārbaudīt, vai elektroapgādes spriegums atbilst rādītam uz nominālās tabuliņas.Ierīces barošanas instalācija jābūt veikta atbilstoši galvenajām prasībām, kas attiecas elektroinstalācijām un

ievēro lietošanas drošības prasību Barošanas vada minimālais šķērsgriezums un drošinātāja minimālā vērtība atkarīgi no ierīces jaudas ir nodoti tabulā. Instalāciju var veikt tikai kvalificēts elektromontieris. Pagarinātāja lietošanas gadījumā pārbaudīt, lai vada griezums nebūtu mazāks par no prasīta (sk. tabulu). Elektrības vadu novietot tā, lai darba laikā nevarētu to pārgriezt. Nelietot sabojāto pagarinātāju.Periodiski pārbaudīt elektrības vada tehnisko stāvokli. Nedrīkst vilkt elektrības vadu.

Ierīces jauda [W]	Vada minimālais šķērsgriezums [mm2]	C tipa drošinātāja minimālā vērtība [A]
<700	0,75	6
700÷1400	1	10
1400÷2300	1,5	16
>2300	2,5	16

9. IERĪCES IESLĒGŠANA

Lai sāktu strādāt ar ierīci, turot urbjmašīnu ar abām rokām, nospiediet iedarbināšanas pogu (zīm. B, poz. 8). Urbjmašīna sāk darboties.

10. IERĪCES LIETOŠANA

Nekad neieslēdziet un neizslēdziet ierīci, ja darba uzgalis ir iedziļināts materiālā! Slēdža pozīciju var bloķēt ar nepārtrauktas darbības pogu (zīm. B, poz. 6). Pēc nepārtrauktās darbības bloķētāja ieslēgšanas atlaidiet spiedienu uz slēdzi. Lai izslēgtu nepārtraukto darbību, atkārtoti nospiediet slēdzi.

Darbības pabeigšana

Izņemiet urbi no izurbtā cauruma. Atlaidiet slēdzi un pagaidiet, līdz urbjmašīna apstājas. Izvelciet kontaktdakšu no kontaktligzdas, lai izvairītos no nejaušas ieslēgšanas apkārtējo cilvēku darbību rezultātā vai pārnešanas laikā.

11. TEKOŠAS APKALPOŠANAS DARBĪBAS

Pirms veikt jebkādas apkalpošanas darbības, tādas kā darba uzgaļa nomaiņa vai pēdas regulēšana, atslēdziet kontaktdakšu no kontaktligzdas.

Pirms katras iedarbināšanas reizes:

— pārbaudiet barošanas kabeļa stāvokli;

— pārliecinieties, ka ventilācijas atveres nav aizsegtas vai netīras. Nepieciešamības gadījumā atsedziet/iztīriet tās ar lupatiņu, kas nedaudz samitrināta ar ūdeni.

Pēc katras lietošanas reizes:

— atlaidiet slēdzi (ja nepieciešams, iepriekš atbloķējiet to) un pagaidiet, līdz urbjmašīna apstājas;

— izvelciet kontaktdakšu no kontaktligzdas, lai izvairītos no nejaušas ieslēgšanas apkārtējo cilvēku darbību rezultātā vai pārnešanas laikā. Uzglabājiet ierīci bērniem nepieejamā vietā, pēc iespējas oriģinālajā iepakojumā.

12. REZERVES DAĻAS UN AKSESUĀRI

Rezerves daļas un aksesuāri neietilpst ierīces komplektācijā, tos var iegādāties atsevišķi.

Uzņēmums *Dedra-Exim* piedāvā plašu aksesuāru klāstu (urbji metālam, urbji kokam u. tml.). Sīkāka informācija ir pieejama pie pārdevējiem un tīmekļa vietnē www.dedra.pl.

13 DEFEKTA PAŠA NOVĒRŠANA

Piezīme: pirms sākt patstāvīgi novērst avārijas, atslēdziet ierīci no barošanas avota un pārliecinieties, ka tā nedarbojas.

PROBLĒMA		Risinājums
Mašīna nedarbojas.	Barošanas kabelis nepareizi pieslēgts vai bojāts.	Iespiediet kontaktdakšu dziļāk kontaktligzdā, pārbaudiet barošanas kabeli. Barošanas kabeļa bojājuma gadījumā nododiet ierīci servisa centrā.
	Kontaktligzdā nav sprieguma.	Pārbaudiet spriegumu ligzdā. Pārbaudiet, vai neiedarbojas drošinātājs.
	Bojāts slēdzis.	Nomainiet slēdzi ar jaunu — nododiet ierīci servisa centrā.
	Dzinējam nav jaudas, tas sāk darboties ar grūtībām.	Nolietotas sukas. Nomainiet tās ar jaunām — nododiet ierīci servisa centrā.
	Jūtama sadegušas izolācijas garša.	Nepieciešams remonts — nododiet ierīci servisa centrā.
Dzinējs pārkarst.	Aizsprostotas ventilācijas atveres.	Izpūtiet ar saspiesto gaisu.
Darba efektivitāte ir ļoti maza.	Nolietots darba uzgalis	Nomainiet darba uzgali ar jaunu.

14. IERĪCES KOMPLEKTĀCIJA NOBEIGUMA PIEZĪMES

Iepakojumam ir jāietver:

DED7958K: 1. urbjmašīna DED7958K; 2. palīgrokturis; 3. dziļuma ierobežotājs; 4. elektrografīta suku komplekts; 5. atslēga urbjmašīnas patronai;

DED7959: 1. urbjmašīna DED7959; 2. palīgrokturis; 3. dziļuma ierobežotājs; 4. elektrografīta suku komplekts;

DED7960: 1. urbjmašīna DED7960; 2. palīgrokturis; 3. dziļuma ierobežotājs; 4. elektrografīta suku komplekts;

Piezīmes

Rezerves daļu pasūtīšanas gadījumā lūdzam norādīt PĀRTIJAS numuru, kas atrodas uz tabuliņas. Lūdzam aprakstīt bojātu daļu, papildus norādot ierīces iegādes orientācijas laiku. Garantijas laikā remonti ir veikti saskaņā ar Garantijas Lapas noteikumiem. Reklamēto produktu lūdzam nodod remontam pirkšanas vietā (pārdevējam ir pienākums pieņemt reklamēto produktu) vai nosūtīt DEDRA - EXIM Centrālam Servisam. Lūdzam pievienot Garantijas Lapu, kuru noformēja importētājs. Bez dokumenta garantijas remonts būs uzskatīts par pēc-garantijas remontu. Pēc garantijas laika remontu veic Centrāls Serviss. Bojātu produktu nosūtīt servisam (par pasūtīšanu maksā lietotājs).

15. INFORMĀCIJA LIETOTĀJIEM PAR NOLIETOTAS ELEKTROIERĪCES UTILIZĀCIJU

(attiecas uz mājsaimniecībām)

Simbols, kas redzams uz izstrādājumiem vai pievienotajā dokumentācijā, norāda, ka bojātas elektriskās vai elektroniskās iekārtas nedrīkst izmest kopā ar sadzīves atkritumiem. Ja vēlaties atbrīvoties no sastāvdaļām, atkārtoti izmantot vai reģenerēt, pareizi ir nogādāt tās specializētā savākšanas punktā, kur tās tiks pieņemtas bez maksas. Informāciju par lietotu iekārtu savākšanas punktu atrašanās vietu sniedz vietējās iestādes, piemēram, savās tīmekļa vietnēs.

Pareiza produkta utilizācija palīdz saglabāt dabas resursus un izvairīties no negatīvas ietekmes uz cilvēku veselību un vidi, kas var rasties produkta sastāvā esošo potenciāli bīstamo vielu, maisījumu un sastāvdaļu dēļ.

Par nepareizu atkritumu apglabāšanu draud sodi saskaņā ar attiecīgajiem vietējiem noteikumiem.

Lietotāji ES valstīs: Ja nepieciešams atbrīvoties no elektriskām vai elektroniskām iekārtām, sazinieties ar tuvāko tirdzniecības vietu vai savu piegādātāju, kas jums sniegs papildu informāciju.

apglabāšana valstīs ārpus Eiropas Savienības: Šis simbols attiecas tikai uz Eiropas Savienības valstīm. Ja vēlaties šo izstrādājumu izmest, sazinieties ar vietējām iestādēm vai izplatītāju, lai noskaidrotu pareizo utilizācijas metodi.

Oriģinālās instrukcijas tulkojum

HU

1. Képek és rajzok
2. Részletes biztonsági előírások
3. A berendezés leírása
4. A berendezés rendeltetése
5. Használati korlátozások
6. Műszaki adatok
7. A munka előkészítése
8. Hálózatra csatlakoztatás
9. A berendezés bekapcsolása
10. A berendezés használata
11. Folyó karbantartási tevékenységek
12. Cserealkatrészek és tartozékok
13. A hibák önálló elhárítása
14. A berendezés készlete, záró megjegyzések
15. Tájékoztató a felhasználók számára az elektromos és elektronikus berendezések megsemmisítéséről

Megfelelőségi Nyilatkozat - külön dokumentum

Általános biztonsági előírások - a berendezéshez csatolt brosúra

FIGYELEM A berendezés üzemeltetése során ajánlott betartani az alapvető munkabiztonsági elveket a tűz keletkezése, villamos áramütés és mechanikus sérülés elkerülése érdekében. A berendezés üzemeltetésének elkezdése előtt kérjük ismerkedjen meg a Használati Utasítás tartalmával. Kérjük tegye el a Használati Utasítást és a Megfelelőségi Nyilatkozatot. A Használati Utasításban található útmutatók és utasítások szigorú betartása az Önök berendezése élettartamának meghosszabbítását eredményezi.

FIGYELEM A munka során feltétel nélkül be kell tartani a munkabiztonsági útmutatóban leírtakat. A munkabiztonsági útmutató külön füzetként kerül a berendezéshez csatolásra és megőrizendő. Amennyiben a berendezés más személyhez kerül, kérjük szintén átadni a használati utasítást, a munkabiztonsági útmutatót és a megfelelőségi nyilatkozatot. A Dedra Exim cég nem vállal felelősséget a munkabiztonsági előírások megszegéséből eredő balesetekért.Figyelmesen olvassa el a biztonsági útmutatót és a használati útmutatót. A figyelmeztetések és utasítások figyelmen kívül hagyása áramütéshez, tűzesethez és/vagy komoly sérülésekhez vezethet. Tegye el az összes útmutatót, biztonsági útmutatót és megfelelőségi nyilatkozatot a Kebbi

2. RÉSZLETES BIZTONSÁGI ELŐÍRÁSOK

A fúrók üzemeltetésére vonatkozó részletes biztonsági előírások

- ***Az ütve-fúró használata alatt használjon fülvédő eszközt.*** *A túlzott zajártalom hallásromlást, süketséget okozhat.*
- ***A szerszámot használja a vele szállított pótmarkolatokkal.*** *A szerszám feletti uralom elvesztése kezelőjének személyi sérülését okozhatja.*
- ***Olyan munkák végzésekor, ahol a munkaszerszám rejtett elektromos kábelekre, vagy a saját feszültségkábelére találhat, a berendezést a markolat szigetelt felületi részénél kell megfogni.*** *Az érintkezés hálózati vezetékkel feszültség alá helyezné a berendezés fém alkatrészeit, ez pedig áramütéses balesetet okozhat.*
- ***Rögzítse a megmunkálandó munkadarabot.*** *A munkadarab rögzítése rögzítő eszközben vagy satuban biztonságosabb, mint kézben tartani.*
- ***A használt munkaszerszámok megengedett fordulatszáma nem lehet kisebb, mint az elektromos szerszám megadott legmagasabb fordulatszáma.*** *A nagyobb fordulatszámmal forgó felszerelés megsérülhet*

Még abban az esetben is, ha a berendezés a Használati Utasításnak megfelelően kerül használatra, nem lehetséges teljes egészében kizárni a szerkezetéből eredő és rendeltetésével kapcsolatos kockázati tényezőt.
Különösen az alábbi kockázatokkal kell számolni:

- **Szemsérülés a fúrógép védőszemüveg nélküli használata esetén.**
- **Porok káros kihatása nem megfelelő elszívó rendszerű, zárt helyiségben való használatkor.**
- **Testi sérülés a munkaeszköz elakadásakor.**

3. A BERENDEZÉS LEÍRÁSA

DED7958K / DED7959 / DED7960 fúrógép (B ábra): 1. Fúrófej (max. Ø13), 2. Segédmarkolat, 3. Funkció kapcsoló (fúrás/ütőmű), 4. Fúrási mélységhatároló, 5. Forgásirány váltó, 6. Kapcsoló retesz, 7. Fordulatszám szabályozó gomb, 8. Főkapcsoló, 9. Feszültségkábel, 10. Fúrófej kulcs (csak: DED7958K)

4. A BERENDEZÉS RENDELTETÉSE

A DED7958K, DED7959 és DED7960 ütvefúrógép beton, tégla, kő, stb. ütvefúrására, valamint fa, fém, üveg és egyéb anyagok ütvefúrás nélküli fúrására használható. A forgási irány változtathatósága révén a fúrógép csavarozóként is alkalmazható. A berendezéssel végzendő munka elkezdése előtt ellenőrizze, hogy a felhasználó által beszerelt munkaszerszám (fúró/bit - a készlet nem tartalmazza) illik a munkadarab anyagához és megfelel a 6: Műszaki adatok pontban leírt paramétereknek. .
Megengedett a berendezés használata felújítási-építési munkákhoz, javítóműhelyekben, amatőr munkákhoz, a használati útmutatóban leírt használati feltételek és megengedett munka körülmények betartásával.

5. HASZNÁLATI KORLÁTOZÁSOK

A DED7958K, DED7959 és DED7960 fúrógép kizárólagosan az alább leírt "Megengedett üzemi körülmények" szerint szabad használni.
A mechanikai és villamos felépítésben eszközölt önkényes változtatások, bármilyen módosítások, a Használati Utasításban nem említett kezelési tevékenységek jogtalanként kerülnek elkönyvelésre és a Garanciális Jogok azonnali elvesztéséhez vezetnek. A rendeltetésnek nem megfelelő vagy a Használati Utasításnak nem megfelelő használat a Garanciális Jogok azonnali elvesztéséhez vezetnek., valamint a Megfelelőségi Nyilatkozat érvényét veszíti. A mechanikai és villamos felépítésben eszközölt önkényes változtatások, bármilyen módosítások, a Használati Utasításban nem említett kezelési tevékenységek jogtalanként kerülnek elkönyvelésre és a Garanciális Jogok azonnali elvesztéséhez vezetnek.

Megengedhető üzemi körülmények:
Szakaszos üzemmód S2 15 perc (DED7958K, DED7959)
A berendezés kizárólagosan jól működő szellőztetéssel rendelkező, zárt térben használható. Védje a nedvességtől és az alacsony hőmérséklettől.

6. MŰSZAKI ADATOK

Modell	DED7958K	DED7959	DED7960
A gép típusa	Ütvefúró		
Üzemi feszültség [V/Hz]	230/50	230/50	230/50
Motor névleges teljesítménye [W]	700	700	900
Védelem fokozat	IP20	IP20	IP20
Érintésvédelmi osztály	II	II	II
Forgási tartomány [rpm]	0-2300	0-2300	0-2800
Munkaszerszám maximális átmérője [mm]	13	13	13
Munkaszerszám maximális átmérője			
- betonfúró [mm]	13	13	13
- fémfúró [mm]	10	10	10
- fafúró [mm]	30	30	30
Zajszint:			
- Lwa [dB(A)]	108,9	108,9	97
- Mérési pontatlanság (Kwa) [dB(A)]	3	3	3
- Lpa [dB(A)]	94,9	94,9	86
- Mérési pontatlanság (Kpa) [dB(A)]	3	3	3
Markolat rezgésszint:			
- a [m/s2] (ütvefúróval)	18,9	18,9	7,19
- mérési pontatlanság (Ka) [m/s2]	1,5	1,5	1,5
- a [m/s2] (ütvefúró nélkül)	3,4	3,4	2,62
- mérési pontatlanság (Ka) [m/s2]	1,5	1,5	1,5
A berendezés tömege	1,76	1,76	2,35

Zajjal és vibrációval kapcsolatos információk.
A zajszint az EN 60745-1 szerint került meghatározásra, az értékek a fenti táblázatban kerültek megadásra.
A zaj halláskárosodást okozhat, a munka közben használjon hallásvédő eszközt.
Az a_h rezgési érték és a mérési pontatlanság az EN 60745-2-1 szabvány szerint alább került megadásra.

A deklarált zajszint érték szabványos mérési módszerrel került megmérésre és az adott elektromos szerszám másik szerszámmal való összehasonlításához is szolgálhat. A fent megadott zajszint érték az zajártalom előzetes értékeléséhez is kihasználásra kerülhet. A zajszint az elektromos szerszám tényleges használata során eltérhet a deklarált értékektől, a munkaszerszámok használata módjának, különösen a megmunkált anyag fajtájától, valamint a kezelő védelmét célzó eszközök meghatározásától függően. A tényleges használati körülmények közötti ártalom pontos felbecslése érdekében figyelembe kell venni a műveleti ciklus valamennyi részét, azokkal az időszakokkal együtt, amikor a berendezés ki van kapcsolva, vagy nincs használatban.

7. A MUNKA ELŐKÉSZÍTÉSE

Figyelem: Az összes tevékenységet a dugó kihúzott állapotában kell elvégezni.
A berendezés munkára való felkészítéséhez (lásd a C ábrán)
1.DED7958K:
a.a kulcs segítségével lazítsa fel a fúróbefogót
b.helyezze be a megfelelő munkaeszközt a befogóba
c.húzza meg a kulccsal a fúróbefogót
d.állítsa az forgásirány váltót a „jobb forgás“ állásba (a gomb a jobb oldalról benyomva)
e.válassza ki az üzemmódot (fúrás ütvefúróval vagy anélkül)
2.DED7959 és DED7960:
a.Lazítsa fel a fúró befogót
b.helyezze be a megfelelő munkaeszközt a befogóba
c.húzza meg a a fúróbefogót
d.állítsa az forgásirány váltót a „jobb forgás“ állásba (a gomb a jobb oldalról benyomva)
e.válassza ki az üzemmódot (fúrás ütvefúróval vagy anélkül)
Az ily módon előkészített berendezés használatra készen áll.

8. HÁLÓZATRA CSATLAKOZTATÁS

A berendezés hálózati forrásra csatlakoztatása előtt ellenőrizze, hogy a hálózati feszültség megegyezik az adattáblán szerelő értékkel.A berendezés tápcsatlakozását az elektromos hálózatokra vonatkozó alapvető elvárások szerint kell elvégezni és meg kell felelniük a felhasználói biztonsági követelményeknek. A tápvezeték minimális keresztmetszet és a minimális biztosító értékek paramétereit a berendezése teljesítménye függvényében az alábbi táblázat tartalmazza.
A telepítést jogosult villanyszerelőnek kell kiviteleznie. Amennyiben hosszabbítót használ, ügyeljen rá, hogy az ér keresztmetszete ne legyek kisebb a megköveteltnél (lásd a táblázatot). A villamos vezetéket úgy helyezze el, hogy a munka közben ne legyen kitéve elvágásnak. Ne használjon megrongálódott hosszabbítótIdőszakosan ellenőrizze a tápvezeték műszaki állapotát. Ne húzza a tápvezetéknél fogva.

A berendezés teljesítménye [W]	Minimális vezeték-átmérő méret [mm2]	Minimális C típusú biztosíték [A]
<700	0,75	6
700÷1400	1	10
1400÷2300	1,5	16
>2300	2,5	16

9. A BERENDEZÉS BEKAPCSOLÁSA

A berendezéssel végzendő munka elkezdéséhez, a fúrógépet két kézzel fogva nyomja meg az indító gombot (B. ábra, 8. poz.) A fúrógép elkezdi a működést.

10. A BERENDEZÉS HASZNÁLATA

Tilos a berendezést kikapcsolni vagy bekapcsolni, ha a munkaszerszám a munkadarabbal van!
A kapcsoló helyzetét a folyamatos munka gombjával reteszelni lehet (B ábra, 6 poz). A folyamatos munka gomb reteszelésével a kapcsoló elengedhető. A folyamatos munka kikapcsolása a gomb újbóli megnyomásával történik.
A munka befejezése
Húzza ki a fúrót a kifúrt furatból. Engedje fel a kapcsoló gombját és várja meg, míg a fúrógép önállóan leáll. Húzza ki a dugót az aljzatból a hordozás közben, vagy hogy a kívülálló személyek véletlenül ne kapcsolják be.

11. FOLYÓ KARBANTARTÁSI TEVÉKENYSÉGEK

A folyó kezelési tevékenységet, mint a munkafej cseréje, a talp szabályozása, a dugó kihúzott állapotában kell elvégezni.
Minden bekapcsolás előtt:
- Ellenőrizze a tápvezeték állapotát.
- Ellenőrizze a a motor szellőzőnyílásait, nem kerültek eltakarásra, vagy elszennyeződésre. Szükség esetén fedje fel/törölje le enyhén nedves ruhával;
Minden használat után:

- Engedje fel a kapcsoló gombját (esetleg korábban engedje fel a reteszt) és várja meg, míg a fúrógép önállóan leáll;
- Húzza ki a dugót az aljzatból a hordozás közben, vagy hogy a kívülálló személyek véletlenül ne kapcsolják be. A berendezést gyermek által hozzá nem férhető helyen, kizárólagosan eredeti csomagolásban tárolja.

12. CSEREALKATRÉSZEK ÉS TARTOZÉKOK

A cserealkatrészeket és tartozékokat a berendezés készlete nem tartalmazza, azok külön megvásárolhatók.
A Dedra-Exim tartozékok széles választékát kínálja (fémfúrók, fafúrók, stb.) A részletekért forduljon az eladóhoz, vagy keresse fel weboldalunkat www.dedra.pl.

13. A HIBÁK ÖNÁLLÓ ELHÁRÍTÁSA

Figyelem: Az önálló hibaelhárítás megkezdése előtt válassza le a hálózatról és győződjön meg arról, hogy nem működik.

Probléma	Oka	Elhárítás
A gép nem működik	A tápkábel rosszul van csatlakoztatva vagy sérült	Nyomja mélyebbre a csatlakozót az aljzatban, ellenőrizze a tápkábelt. A tápkábel sérülésének megállapítása esetén adja át a készüléket a szerviznek.
	Az aljzatban nincs feszültség	Ellenőrizze a feszültséget az aljzatban,. Ellenőrizze hogy, nem oldott-e le a biztosíték.
	Sérült kapcsoló	Cserélje ki a kapcsolót újra – adja át a szerviznek a készüléket.
	A motornak nincs teljesítménye, nehezen mozog	Elhasználódott kefék. Cserélje ki újakra – adja át a szerviznek a készüléket.
	Égett szigetelés szagot érez	A motor javítást igényel – adja át a szerviznek a készüléket.
Túlmelegszik a motor	Eltömődtek a szellőzőnyílások	- Fúvassa át sűrített levegővel.
A munka hatékonysága nagyon alacsony	Elhasználódott megmunkáló vég	Cserélje ki a megmunkáló véget újra.

14. A BERENZESÉ KÉSZLETE ZÁRÓ MEGJEGYZÉSEK

A csomagolásnak következőket kell tartalmaznia:
DED7958K: 1. DED7958 fúrógép, 2. Segédfogantyú, 3. Mélység-határoló; 4. Elektrografit kefe készlet 5. Fúró befogó kulcs
DED7959: 1. DED7959 fúrógép, 2. Segédfogantyú, 3. Mélység-határoló, 4. Elektrografit kefe készlet
DED7960: 1. DED7960 fúrógép, 2. Segédfogantyú, 3. Mélység-határoló; 4. Elektrografit kefe készlet

Záró megjegyzések

Az alkatrészek megrendelésekor kérjük megadni a típuscímkén található szériaszámot. Kérjük a megrongálódott alkatrészt leírni, megadva a berendezés megközelített vásárlási idejét. A garanciális időszakban a javítások a Garanciajegyben leírt szabályok szerint kerülnek elvégzésre. A reklamált terméket kérjük a javításra eljuttatni a vásárlás helyére (az eladó köteles a reklamált terméket átvenni), vagy a DERA - EXIM Központi Szervizébe. Kérjük csatolni az Importőr által kiállított garanciajegyet. E nélkül a javítás garanciális időszakon túli javításként kerül elkönyvelésre. A garanciális időszakon túli javításokat a Központi Szerviz végzi. A megrongálódott terméket a Szervizbe kel elküldeni (a szállítási díjat a felhasználó fedezi).

15. INFORMÁCIÓ A FELHASZNÁLÓKNAK AZ ELEKTROMOS ÉSELEKTRONIKUS BERENDEZÉSEK HULLADÉKKEZELÉSÉRŐL

(a háztartásokat érinti)



A termékeken vagy a kísérő dokumentáción feltüntetett szimbólum azt jelzi, hogy a hibás elektromos vagy elektronikus berendezéseket nem szabad a háztartási hulladékkal együtt ártalmatlanítani. Ha az alkatrészeket meg kell semmisíteni, újra kell használni vagy hasznosítani kell, a helyes megoldás az, ha elviszi őket egy erre szakosodott gyűjtőhelyre, ahol ingyenesen átveszik őket. A használt berendezések gyűjtőhelyeiről a helyi hatóságok adnak tájékoztatást, például a honlapjukon.
A berendezés megfelelő ártalmatlanítása lehetővé teszi az értékes erőforrások megőrzését és az egészségre és környezetre gyakorolt azon negatív hatások elkerülését, amelyek a készülékben lévő veszélyes anyagok, keverékek és összetevők esetleges jelenlétéből adódnak.
A helytelen hulladékártalmatlanítás a vonatkozó helyi előírások szerint büntetés veszélyével jár.
Az uniós országok felhasználói: Ha elektromos vagy elektronikus berendezéseket kell ártalmatlanítania, kérjük, forduljon a legközelebbi értékesítési ponthoz vagy a szállítójához, akik további tájékoztatást tudnak adni.
Az Európai Unión kívüli országokban történő ártalmatlanítás: Ez a szimbólum csak az Európai Unió országaira vonatkozik. Ha a terméket el kívánja dobni, kérjük, forduljon a helyi hatóságokhoz vagy a kereskedőhöz a helyes ártalmatlanítási módszerrel kapcsolatban.

Traducerea instrucțiunii originale

RO

1. Poze şi desene
2. Prevederi detaliate de securitate
3. Descrierea aparatului
4. Destinaţia aparatului
5. Limitări de utilizare
6. Date technice
7. Pregătire pentru funcționare
8. Conectarea la rețea
9. Pornirea aparatului
10. Utilizarea aparatului
11. Verificări şi reglaje curente
12. Piese de schimb şi accesorii
13. Rezolvarea problemelor
14. Dotarea completă a aparatului, observaţii finale
15. Informaţii pentru utilizatori referitoare la eliminarea aparatelor electrice şi electronice

Declarație de conformitate-document separat
Condiții generale de securitate – broșura anexată la aparat

ATENTIE În timpul funcționării dispozitivului este întotdeauna obligatorie respectarea normelor generale de protecţie a muncii, pentru evitarea unui incendiu sau a electrocutării provocată de curentul electric sau a accidentelor cu urmări în rănirea ori apariția de leziuni mecanice. Înainte de punerea în funcțiune a dispozitivului, vă rugăm să citiți Manualul de utilizare. Vă rugăm să păstrați Manualul de utilizare și instrucțiunile privind respectarea normelor de protecţie a muncii și Declarația de conformitate. Respectarea cu strictețe a indicațiilor și a recomandărilor cuprinse în Manualul de utilizare, va contribui la extinderea duratei de utilizare a dispozitivului.

ATENTIE În timpul lucrărilor, respectați cu strictețe indicațiile cuprinse în instrucțiunile normelor de protecţie a muncii. Instrucțiunile normelor de protecţie a muncii sunt atașate la dispozitiv ca document separat și trebuie păstrat. Dacă transmiteți dispozitivul altei persoane, vă rugăm să-i oferiți și manualul de utilizare, instrucțiunile de siguranță și declarația de conformitate. Firma Dedra-Exim nu își asumă responsabilitatea pentru eventuale accidente apărute ca urmare a nerespectării indicațiilor referitoare la normele de protecție a muncii. Citiți cu atenție toate instrucțiunile de siguranță și instrucțiunile din Manualul de utilizare. Nerespectarea avertismentelor și instrucțiunilor poate cauza electrocutare sau șoc de curent electric, incendiu și / sau vătămări grave.Păstrați toate ducumentele și instrucțiunile care însoțesc dispozitivul, în special măsurile de siguranță și declarația de conformitate pentru a le putea consulta în caz de nevoie.

2. PREVEDERI DETALIATE DE SECURITATE

Prevederi detaliate de securitate în munca cu maşinile de găurit

- ***Purtați o protecție a auzului în timpul muncii cu maşina de găurit cu percuţie.*** *Acțiunea zgomotului poate duce la pierderea auzului.*
- ***Utilizați unealta cu mânere suplimentare furnizate împreună cu unealta.*** *Pierderea controlului asupra maşinii poate cauza producerea leziunilor corporale.*
- ***Atunci când efectuaţi lucrări în timpul cărora unealta ar putea atinge cabluri electrice ascunse sau propriul cablu de alimentare, aparatul electric trebuie ţinut de suprafaţa izolată a mânerului.*** *Contactul cu cablul de reţea poate transmite o parte de tensiune pe piesele metalice ale aparatului iar acest lucru ar putea duce la electrocutare*
- ***Asigurați materialul prelucrat.*** *Fixarea materialului prelucrat în aparatul de fixare de ex. în menghină este mai sigură decât ținerea acestuia în mână.*
- ***Viteza de turație a uneltelor folosite nu poate fi mai mare de ceea indicată pe unealta electrică ca viteza maximă de turație. Componenta uneltei care se va roti cu o viteză mai mare poate să se detorieze.***

Cu toate că dispozitivul este utilizat conform cu Manualul de utilizare nu se poate elimina anumite riscuri legate cu construcţia şi destinaţia aparatului.
În special există următoare riscuri:

- **Afectarea vederii în cazul utilizării maşinii de găurit fără folosirea ochelarilor de protecție.**
- **Efecte dăunătoare a pulberelor în cazul lucrului în încăperi închise cu o ventilaţie necorespunzătoare.**
- **Vătămări corporale în cazul blocări uneltei de lucru.**

3. DESCRIEREA APARATULUI

Maşina de găurit DED7958K / DED7959 / DED7960 (desen B): 1. Mandrină (max. Ø13), 2. Mânerul suplimentar, 3. Comutatorul găurire/percuţie 4. Opritor adâncime de găurire, 5. Comutatorul al sensului de rotire 6. Sistem de blocare a întrerupătorului on/off , 7. Reglor a vitezei de turaţie, 8. Întrerupător principal, 9. Cablul de alimentare, 10. Cheie maşinii de găurire (se ref. numai la DED7958K)

4. DESTINAŢIA APARATULUI

Maşinile de găurit cu percuţie DED7958K, DED7959 i DED7960 sunt destinate pentru găurirea cu percuţie în beton, cărămidă, piatră etc. precum şi pentru găurirea fără percuţie de ex. în lemn, metal, sticlă şi în alte materiale. Datorită posibilităţi de schimbare a sensului de turaţie maşinile de găurit pot să servească şi ca maşini de înşurubat. Înainte de punere în funcţiune a aparatului asiguraţi-vă că scula de lucru montată de utilizator (burghiu/bit – lipseşte în set) este potrivit cu materialul prelucrat şi conform cu parametrii din punctul 6. Date Tehnice.

Se permite utilizarea aparatului în lucrări de renovare şi construcţii, ateliere de reparaţie, lucrări de amatori cu respectarea condiţiilor de utilizare şi admisibile de funcţionare cuprinse în manualul de utilizare.

5. RESTRICŢII DE UTILIZARE

Maşinile de găurit cu percuţie DED7958K, DED7959 i DED7960 se va utiliza numai conform cu “Condiţiile admisibile de lucru” menţionate mai jos.

Neautorizate modificări în construcţia mecanică şi electrică, orice alte modificări, utilizare în alte scopuri decât cele descrise în Manualul de Utilizare vor fi considerate ca fiind ilegale şi cauzează pierderea imediată a Drepturilor la Garanţie. Utilizare neconformă cu destinaţia sau cu Manualul de utilizare cauzează pierderea imediată a Drepturilor la Garanţie iar Declaraţia de Conformitate pierde valabilitatea. Neautorizate modificări în construcţia mecanică şi electrică, orice alte modificări, operaţiuni de utilizare nedescrise în Manualul de Utilizare vor fi considerate ca fiind ilegale şi cauzează pierderea imediată a Drepturilor la Garanţie.

Condiţii de muncă permise:
Funcţionare temporară: S2 15 minute (DED7958K, DED7959)
La efectuarea lucrărilor în încăperi închise trebuie asigurată o ventilare efectivă. Protejaţi împotriva umidităţii şi temperaturii scăzută.

6. DATE TEHNICE

Modelul	DED7958K	DED7959	DED7960
Tip de maşină	Maşinade găurit cu percuţie		
Tensiunea de funcţionare [V/Hz]	230/50	230/50	230/50
Puterea nominală a motorului [W]	700	700	900
Gradul de protecţie	IP20	IP20	IP20
Clasa de protecţie	II	II	II
Viteza de turaţie [rpm]	0-2300	0-2300	0-2800
Diametrul maxim al capului de lucru [mm]	13	13	13
Diametrul maxim al capului de lucru			
- burghiu pentru beton [mm]	13	13	13
- burghiu pentru metal [mm]	10	10	10
- burghiu pentru lemn [mm]	30	30	30
Emisia de zgomot:			
- Lwa [dB(A)]	108,9	108,9	97
- abaterea de măsurare (Kwa) [dB(A)]	3	3	3
- Lpa [dB(A)]	94,9	94,9	86
- abaterea de măsurare (Kpa) [dB(A)]	3	3	3
Nivelul de vibraţie pe mâner:			
- a [m/s2] cu percuţie	18,9	18,9	7,19
- abaterea de măsurare (Ka) [m/s2]	1,5	1,5	1,5
- a [m/s2] cu percuţie	3,4	3,4	2,62
- abaterea de măsurare (Ka) [m/s2]	1,5	1,5	1,5
Greutarea uneltei	1,76	1,76	2,35

Informaţii privind zgomotul şi vibraţiile .

Emisia de zgomot a fost măsurată conform cu EN 60745-1, valoarea menţionată mai sus în tabel.

Zgomotul poate pricinui afectarea auzului, întotdeauna folosiţi echipamentul de protecţie auditivă!

Valoarea complexă a vibraţiilor a_h precum şi abaterea de măsurare a fost stabilită conform cu standardul EN 60745-2-1 şi menţionată în tabel.

Valoarea declarată a emisiei de zgomot a fost măsurată conform cu metoda standard şi poate fi folosită pentru compararea unui aparat cu altul. Nivelul de emisie a zgomotului menţionat mai sus poate fi de asemenea folosit pentru evaluarea iniţială a expunerii la zgomot. Nivelul zgomotului în cursul utilizări reale a uneltei electrice în funcţie de modul de utilizare a uneltelor poate să fie diferit de valoarea declarată. Nivelul de zgomot depinde de tipul de material prelucrat precum şi de măsurilor necesare care s-au luat în scopul protecţiei operatorului. Pentru a evalua expunerea în condiţii reale de utilizare, trebuie să luaţi în considerare toate etapele ciclului de operare, care cuprind de asemenea perioadele când aparatul este oprit sau este pornit dar nu este utilizat pentru lucru.

7. PREGĂTIRE PENTRU UTILIZARE

Atenţie: Deconectaţi ştecherul de la sursa de alimentare a uneltei înainte de orice operaţiune

În scopul pregătirii aparatului pentru funcţionare trebuie să: (vezi fig. C)

1. Pentru DED7958K:
a. deschideţi mandrina utilizând cheia
b. introduceţi în mandrină capătul de lucru
c. strângeţi mandrina utlizând cheia
d. ajustaţi comutatorul de schimbare a turaţiei în poziţia „rotaţii spre dreapta” (butonul apăsat pe partea drepta)
e. alegeţi modul de funcţionare (cu percuţie sau fără percuţie – fig. D)
2. Pentru DED7959 i DED7960:
a. deschideţi mandrina
b. introduceţi în mandrină capătul de lucru
c. strângeţi mandrina
d. ajustaţi comutatorul de schimbare a turaţiei în poziţia „rotaţii spre dreapta” (butonul apăsat pe partea drepta)
e. alegeţi modul de funcţionare (cu percuţie sau fără percuţie – fig. D)

Apartul aşa pregătit este gata pentru funcţionare

8. CONECTAREA LA REŢEAUA DE ALIMENTARE

Înainte de a conecta dispozitivul la o sursă de alimentare, asiguraţi-vă că tensiunea de alimentare corespunde cu datele de pe plăcuţa dispozitivului.

Instalaţia de alimentare cu energie electrică a maşinii, trebuie să fie efectuată în conformitate cu cerinţele standard referitoare la instalaţiile electrice şi să respecte normele de siguranţă în timpul utilizării. Parametrii cablului de alimentare cu secţiunea minimă a conductoarelor şi valoarea minimă a siguranţei în funcţie de puterea motorului dispozitivului, sunt prezentate în tabelul de mai jos.Instalaţia electrică trebuie să fie efectuată de un electrician autorizat. Atunci când se utilizează prelungitoare, trebuie să ţineţi seama de faptul că secţiunea minimă a conductoarelor acestora să nu fie mai mică decât valoarea necesară (a se vedea tabelul). Cablul electric va fi astfel aşezat încât în timpul lucrărilor să nu fie expus tăierii sau deteriorării. A nu se folosi prelungitoare deteriorate.Verificaţi periodic starea tehnică a cablului de alimentare. Nu trageţi de cablu de alimentare pentru a-l scoate din priză.

Puterea maşinii [W]	Secţiunea minimă a cablului [mm2]	Valoarea minimă a siguranţei tip C [A]
<700	0,75	6
700÷1400	1	10
1400÷2300	1,5	16
>2300	2,5	16

9. PORNIREA APARATULUI

Pentru a porni aparatul trebuie să ţineţi aparatul cu ambele mâini, apăsaţi burtonul de pornire (Fig. B, poz. 8). Maşina de găurire porneşte.

10. UTILIZAREA APARATULUI

Niciodată nu porniţi aparatul când capătul de lucru se află în material!

Poziţia întrerupătorului se poate bloca cu ajutorul butonului de funcţionare continuă (Fig. B, poz. 6). După apăsarea butonului de blocare a funcţionării continuă se eliberează butonul întrerupătorului. Pentru oprirea funcţionării continuă se apasă din nou întrerupătorul

Sfârşitul muncii.

Scoateţi burghiu din orificiu găurit. Eliberaţi butonul de pornire şi aşteptaţi până când maşina de găurit se opreşte singură. Scoateţi ştecherul din priză pentru a evita pornirea accidentală de către persoane întâmplătoare sau în timpul deplasări.

11. VERIFICĂRI ŞI REGLAJE CURENTE

Toate operaţiunile de întreţinere - înlocuirea capătului de lucru, reglarea tălpi se vor efectua atunci când ştecherul este scos din priză.

Înainte de fiecare pornire:

- Verificaţi starea cablului de alimentare.
- Verificaţi dacă fantele de ventilaţie a motorului nu sunt acoperite sau murdare. Dacă va fi necesar descoperiţi/ curăţaţi cu o cârpă uşor umezită cu apă.

După fiecare utilizare:

- Eliberaţi butonul întrerupătorului (sau deblocaţi-l) şi aşteptaţi până când maşina se opreşte singură;
- Scoateţi ştecherul din priză pentru a evita pornirea accidentală de către persoane întâmplătoare sau în timpul deplasări. Aparatul păstraţi în spaţiu inaccesibil copiilor cât este de posibil în ambalajul original.

12. PIESE DE SCHIMB ŞI ACCESORII

Piesele de schimb şi accesoriile nu sunt în dotarea aparatului, puteţi să le cumpăraţi separat.

Dedra-Exim VĂ oferă a gamă largă de accesorii (burghie pentru metal, burghie pentru lemn etc.). Detalii la vânzător şi pe pagina de Internet www.dedra.pl.

13. ÎNLĂTURAREA DEFECŢIUNILOR PRIN MIJLOACE PROPRII

Atenţie: înainte de a rezolva problemele – deconectaţi aparatul de la alimentare şi asiguraţi-vă că nu funcţionează.

DEFECŢIUNI	CAUZE POSIBILE	REMEDII
Aparatul nu funcţionează	Cablul de alimentare este rău conectat sau defect	Apăsaţi ma adânc ştecherul în priză, verificaţi cablul de alimentare. Dacă constataţi deteriorarea cablului de alimentare trimiteţi aparatul către service.
	În priză nu este tensiune	Verificaţi tensiunea în priză. Verificaţi dacă nu a acţionat siguranţa.
	Întrerupătorul deteriorat	Înlocuiţi întrerupătorul cu unul nou – trimiteţi aparatul către service.
	Motorul nu are putere, porneşte cu greutate	Periile uzate. Înlocuiţi cu noi - trimiteţi aparatul către service.
	Se simnte mirosul de izolaţie arsă	Motorul trebuie reparat - trimiteţi aparatul către service.

Motorul se încălzeşte	Orificiile de aerisire astupate	Suflați cu aer comprimat.
Eficiența de lucru foarte mică	Uzat capătul de lucru	Înlocuiți capătul de lucru cu unul nou.

14. DOTAREA COMPLETĂ A APARATULUI, OBSERVAŢII FINALE

Ambalajul conține:

DED7958K: 1. Maşina de găurit DED7958K, 2. Mâner suplimentar, 3. Opritor adâncime de găurire, 4. Set de perii electrografitice 5. Cheie pentru mandrină
DED7959: 1. Maşina de găurit DED7959, 2. Mâner suplimentar , 3. Opritor adâncime de găurire, 4. Set de perii electrografitice.

Observaţii finale

La comanda pieselor de schimb vă rugăm să ne furnizaţi numărul de LOT indicat pe plăcuţa cu date tehnice. Vă rugăm să descrieţi elementul deteriorat indicând termenul orientativ de cumpărare a aparatului.
Vă rugăm să descrieţi elementul deteriorat indicând termenul orientativ de cumpărare a aparatului. Vă rugăm să aduceţi produsul reclamat pentru a fi reparat la locul de achiziţionare (vânzătorul este obligat să primească produsul reclamat), sau să-l trimite la Service-ul Central DEDRA-EXIM. Vă rugăm să ataşaţi certificatul de garanţie eliberat de importer. Fără acest document reparaţia va fi tratată ca după garanţie. După perioada de garanţie reparaţiile efectuază Service-ul Central. Produsul deteriorat trebuie să-l trimiteţi la Service (costurile de transport acoperă utilizatorul)

15. Informația pentru utilizatori privind eliminarea utilajelor uzate (se referă la gospodării de casă)



Simbolul afișat pe produse sau pe documentația care le însoțește indică faptul că echipamentele electrice sau electronice defecte nu trebuie eliminate împreună cu deșeurile menajere. În cazul în care trebuie să eliminați, să reutilizați sau să recuperați componente, trebuie să le duceți la un punct de colectare specializat, unde vor fi acceptate gratuit. Autoritățile locale furnizează informații privind locația punctelor de colectare a echipamentelor uzate, de exemplu pe site-urile lor web.
Eliminarea corespunzătoare a dispozitivului permite conservarea resurselor valoroase și evitarea impactului negativ asupra sănătății și mediului, care rezultă din posibilitatea prezenței substanțelor, amestecurilor și componentelor periculoase în echipament.
Eliminarea incorectă a deșeurilor riscă sancțiuni în conformitate cu reglementările locale relevante.
Utilizatorii din țările UE: Dacă trebuie să vă debarasați de echipamente electrice sau electronice, vă rugăm să contactați cel mai apropiat punct de vânzare sau furnizorul dumneavoastră, care vă va putea oferi informații suplimentare.
Eliminarea în țări din afara Uniunii Europene: Acest simbol se aplică numai în țările din Uniunea Europeană. În cazul în care doriți să aruncați acest produs, vă rugăm să contactați autoritățile locale sau dealerul pentru a afla metoda corectă de eliminare

SI

VSEBINE

1. Fotografije in risbe
2. Posebne varnostne določbe
3. Opis naprave
4. Namen naprave
5. Omejitev uporabe
6. Tehnični podatki
7. Priprava na delo
8. Povezava z omrežjem
9. Vklop naprave
10. Uporaba naprave
11. Redno vzdrževanje
12. Rezervni deli in dodatki
13. Samostojno odpravljanje težav
14. Zaključek naprave, končne pripombe
15. informacije za uporabnike o odstranjevanju električne in elektronske opreme

Izjava o skladnosti je priložena priročniku kot ločen dokument. Če izjave o skladnosti ni, se obrnite na družbo Dedra-Exim Sp. z o.o.
Informacije. Splošni varnostni pogoji so priročniku priloženi kot posebna knjižica. Podrobni varnostni pogoji za opisano napravo so priloženi priročniku.

⚠ POZOR Priporočljivo je, da pri uporabi stroja vedno upoštevate osnovna varnostna pravila, da se izognete požaru, električnemu udaru ali mehanskim poškodbam. Pred uporabo naprave preberite navodila za uporabo. Shranite navodila za uporabo, varnostna navodila in izjavo o skladnosti. Dosledno upoštevanje navodil in priporočil iz navodil za uporabo bo podaljšalo življenjsko dobo aparata

⚠ POZOR Pri delu je treba upoštevati navodila iz varnostnih navodil. Varnostna navodila so priložena stroju kot posebna knjižica in jih je treba hraniti. Če stroj predate drugi osebi, ji prav tako izročite navodila za uporabo, varnostna navodila in varnostna navodila. Družba Dedra Exim ni odgovorna za nesreče, ki so posledica neupoštevanja varnostnih navodil. Pozorno preberite vsa varnostna navodila in navodila za uporabo. Neupoštevanje opozoril in navodil lahko povzroči električni udar, požar in/ali hude telesne poškodbe. Vsa navodila, varnostna navodila in izjavo o skladnosti shranite za poznejšo uporabo.

2. POSEBNE VARNOSTNE DOLOČBE

Posebni varnostni pogoji za delo z vrtalniki

- ***Pri uporabi udarnega vrtalnika nosite zaščito sluha.*** *Izpostavljenost hrupu lahko povzroči izgubo sluha.*
- ***Orodje uporabljajte z dodatnimi ročaji, ki so priloženi orodju.*** *Izguba nadzora lahko povzroči telesne poškodbe upravljavca.*
- ***Pri delu, pri katerem lahko orodje naleti na skrite električne žice ali lasten napajalni kabel, držite orodje za izolirane površine ročaja.*** *Stik s prevodno žico lahko povzroči nastanek napetosti na kovinskih delih orodja, kar lahko povzroči električni udar.*
- ***Pritrdite obdelovanec.*** *Varneje je, če obdelovanec vpnete v vpenjalno napravo, na primer v primež, kot če ga držite v roki.*
- ***Hitrost uporabljenih orodij ne sme biti manjša od največje hitrosti, ki je navedena na električnem orodju.*** *Priključki, ki se vrtijo pri višjih hitrostih, se lahko poškodujejo*

⚠ POZOR **Tudi če se stroj upravlja v skladu z navodili za uporabo, je nemogoče popolnoma odpraviti določen dejavnik tveganja, ki je povezan z zasnovo in namenom stroja.**
Prisotna so zlasti naslednja tveganja:

- **poškodbe vida, če vrtalnik uporabljate brez zaščitnih očal.**
- **škodljiva izpostavljenost prahu pri delu v zaprtem prostoru z nepravilno delujočim odsesovalnim sistemom.**
- **poškodbe v primeru blokade delovnega orodja.**

3. OPIS NAPRAVE

Vrtalni stroj DED7958K / DED7959 / DED7960 (slika B): 1. Vrtalna glava (max. Ø13), 2. Pomožni ročaj, 3. Funkcijsko stikalo (vrtanje/udarjanje), 4. Omejevalnik globine vrtanja, 5. Smer obračanja, 6. Blokada stikala, 7. Krmilnik hitrosti, 8. Glavno stikalo, 9. Napajalni kabel, 10. Vrtalni ključ (samo za DED7958K)

4. NAMEN NAPRAVE

Udarni vrtalniki DED7958K, DED7959 in DED7960 so namenjeni za udarno vrtanje v beton, opeko, kamen itd. in za brezudarno vrtanje, npr. v les, kovino, steklo in druge materiale. Zaradi obojestranske smeri vrtenja lahko vrtalnike uporabljate tudi kot izvijač. Pred začetkom dela z napravo se prepričajte, da je delovno orodje (vrtalnik/vrtalni pribor - ni priložen), ki ga je namestil uporabnik, primerno za obdelovani material in ustreza parametrom iz točke 6. Tehnični podatki.
Napravo je dovoljeno uporabljati pri popravilih in gradbenih delih, v popravljalnicah, pri ljubiteljskih delih, pri čemer je treba upoštevati pogoje uporabe in dovoljene delovne pogoje, ki so navedeni v navodilih za uporabo.

5. OMEJITVE UPORABE

⚠ POZOR Udarne vrtalnike DED7958K, DED7959 in DED7960 lahko uporabljate le v skladu s spodnjimi "Dovoljenimi pogoji delovanja".
Samovoljne spremembe mehanske in električne zasnove, kakršne koli spremembe, vzdrževalni posegi, ki niso opisani v navodilih za uporabo, se štejejo za nezakonite in imajo za posledico takojšnjo izgubo garancijskih pravic. Vsaka uporaba, ki ni v skladu s predvideno uporabo ali ni v skladu z navodili za uporabo, ima za posledico takojšnjo izgubo garancijskih pravic, izjava o skladnosti pa je neveljavna. Samovoljne spremembe mehanske in električne zasnove, kakršne koli spremembe, vzdrževalni posegi, ki niso opisani v navodilih za uporabo, se štejejo za nezakonite in imajo za posledico takojšnjo izgubo garancijskih pravic.

Dovoljeni delovni pogoji:
Prekinjeno delovanje S2 15 minut (DED7958K, DED7959) Napravo lahko uporabljate le v zaprtih prostorih z učinkovitim prezračevanjem. Zaščitite ga pred vlago in nizkimi temperaturami.

6. TEHNIČNI PODATKI

Model	DED7958K	DED7959	DED7960
Vrsta stroja	Udarni vrtalnik	Udarni vrtalnik	Udarni vrtalnik
Delovna napetost [V/Hz]	230/50	230/50	230/50
Nazivna moč motorja [W]	700	700	900
Stopnja zaščite	IP20	IP20	IP20
Zaščitni razred	II	II	II
Območje hitrosti [vrtljaji na minuto]	0-2300	0-2300	0-2800

Največji premer delovne konice [mm]	13	13	13
Največji premer delovne konice			
- vrtalnik za beton [mm]	13	13	13
- kovinski sveder [mm]	10	10	10
- vrtalnik za les [mm]	30	30	30
Emisija hrupa:			
- Lwa [dB(A)]	108,9	108,9	97
- merilna negotovost (Kwa) [dB(A)]	3	3	3
- Lpa [dB(A)]	94,9	94,9	86
- merilna negotovost (Kpa) [dB(A)]	3	3	3
Stopnja vibracij na ročaju:			
- in [m/s^2] z udarcem	18,9	18,9	7,19
- merilna negotovost (K_a) [m/s^2]	1,5	1,5	1,5
- a [m/s^2] brez udarca	3,4	3,4	2,62
- merilna negotovost (K_a) [m/s^2]	1,5	1,5	1,5
Masa naprave	1,76	1,76	2,35

Informacije o hrupu in vibracijah.

Emisija hrupa je bila določena v skladu s standardom EN 60745-1, vrednosti so navedene v zgornji tabeli.

POZOR **Hrup lahko povzroči poškodbe sluha, zato pri delu vedno uporabljajte zaščito sluha!**

Kombinirana vrednost vibracij a_h in merilna negotovost sta bili določeni v skladu s standardom EN 60745-2-1 in sta navedeni v preglednici.

Deklarirana vrednost emisij hrupa je bila izmerjena v skladu s standardno preskusno metodo in se lahko uporablja za primerjavo ene naprave z drugo. Zgoraj navedena raven emisije hrupa se lahko uporablja tudi za začetno oceno izpostavljenosti hrupu. Raven hrupa med dejansko uporabo električnega orodja se lahko razlikuje od deklariranih vrednosti, kar je odvisno od uporabe delovnega orodja, zlasti od vrste obdelovanca in potrebe po določitvi ukrepov za zaščito upravljavca. Za natančno oceno izpostavljenosti v dejanskih pogojih uporabe je treba upoštevati vse dele delovnega cikla, vključno z obdobji, ko je oprema izklopljena ali ko je vklopljena, vendar se ne uporablja za delo.

7. PRIPRAVA NA DELO

POZOR Opomba: Vsa opravila je treba opravljati, ko je vtič izključen iz električnega omrežja.

Za pripravo naprave za delovanje (glejte sliko C)

3. Za DED7958K:
   a. s ključem sprostite držalo vrtalnika.
   b. V ročaj vstavite ustrezen delovni nastavek.
   c. zategnite držalo vrtalnika s ključem.
   d. nastavite gumb za spreminjanje hitrosti v položaj "desna hitrost" (gumb je pritisnjen na desni strani).
   e. izberite način delovanja (z udarcem ali brez udarca - slika D)
4. Za DED7959 in DED7960:
   a. sprostite vpenjalno držalo vrtalnika.
   b. V ročaj vstavite ustrezen delovni nastavek.
   c. zategnite držalo vrtalnika
   d. nastavite gumb za spreminjanje hitrosti v položaj "desna hitrost" (gumb je pritisnjen na desni strani).
   e. izberite način delovanja (z udarcem ali brez udarca - slika D)

Stroj je pripravljen za delovanje

8. OMREŽNA POVEZAVA

Pred priključitvijo naprave na vir napajanja se prepričajte, da napajalna napetost ustreza vrednosti, navedeni na ploščici.

Naprava za napajanje mora biti izdelana v skladu z bistvenimi zahtevami za električne inštalacije in mora izpolnjevati varnostne zahteve za uporabo. Parametri najmanjšega preseka napajalnega kabla in nazivna vrednost varovalke glede na moč naprave so navedeni v spodnji preglednici:

Moč enote [W]	Najmanjši prečni prerez kabla [mm^2]	Najmanjša vrednost varovalke tipa C [A]
<700	0,75	6
700÷1400	1	10
1400÷2300	1,5	16
>2300	2,5	16

Namestitev mora opraviti usposobljen električar. Če se uporabljajo podaljški, je treba paziti, da prerez vodnika ni manjši od zahtevanega prereza (glej tabelo). Električni kabel mora biti položen tako, da med delovanjem ni izpostavljen urezninam. Ne uporabljajte poškodovanih podaljškov.

Redno preverjajte stanje napajalnega voda. Ne vleci za napajalni kabel.

9. VKLOP NAPRAVE

Pritisnite gumb za zagon (slika B, položaj 8), medtem ko držite vrtalnik z obema rokama, da bi zagnali vrtalnik. Vrtalnik se bo zagnal. **10. UPORABA STROJA**

POZOR Nikoli ne vklapljajte in izklapljajte stroja, ko je delovna konica potopljena v material!

Položaj stikala lahko zaklenete z gumbom za neprekinjeno delovanje (slika B, poz. 6). Ko se aktivira zaklepanje neprekinjenega delovanja, sprostite gumb stikala. Neprekinjeno delovanje izklopite s ponovnim pritiskom na stikalo.

Zaključek dela

Odstranite sveder iz izvrtane luknje. Spustite stikalo in počakajte, da se vrtalnik samodejno ustavi. Vtič izvlecite iz vtičnice, da preprečite nenamerno vklapljanje s strani nepooblaščenih oseb ali pri premikanju vrtalnika.

11. VSAKODNEVNO VZDRŽEVANJE

POZOR Vsa vzdrževalna dela, kot so menjava delovne konice, nastavitev noge, je treba opraviti, ko je vtič izključen iz električnega omrežja.

Pred vsako izstrelitvijo:

- Preverite stanje napajalnega voda.
- Preverite, ali so prezračevalne odprtine motorja zamašene ali umazane. Po potrebi jih odkrijte/očistite s krpo, rahlo navlaženo z vodo.

Po vsaki uporabi:

- Spustite stikalni gumb (ali ga prej odklenite) in počakajte, da se vrtalnik samodejno ustavi;
- Vtič izvlecite iz vtičnice, da ga nepooblaščene osebe ne bi slučajno vklopile ali da ga ne bi uporabljale med rokovanjem.Napravo hranite zunaj dosega otrok, po možnosti v originalni embalaži.

12. REZERVNI DELI IN DODATKI

POZOR Rezervni deli in dodatna oprema niso del stroja, lahko pa jih kupite.

Dedra-Exim ponuja široko paleto dodatne opreme (vrtalniki za kovino, vrtalniki za les itd.) Podrobnosti so na voljo pri prodajalcih in na spletni strani www.dedra.pl.

13. SAMOPOPRAVILA

POZOR Pred odpravljanjem težav odklopite enoto iz napajanja in se prepričajte, da ne deluje.

Težava	Vzrok	Rešitev
Stroj ne deluje	Napajalni kabel je nepravilno priključen ali poškodovan.	Vtič potisnite globlje v vtičnico in preverite napajalni kabel. Če ugotovite, da je napajalni kabel poškodovan, napravo vrnite na servis.
	V vtičnici ni napajanja	Preverite napetost v vtičnici. Preverite, ali je pregorela varovalka.
	Pomanjkljivo stikalo	Stikalo zamenjajte z novim - aparat odnesite na servis.
	Motor nima moči, težko se premika	Uporabljene ščetke. Zamenjajte jih z novimi ščetkami - enoto odpeljite na servis.
	Vonj po zažgani izolaciji	Motor je treba popraviti - enoto odpeljite na servis.
Motor se pregreva.	Zamašeni zračniki	Pihajte s stisnjenim zrakom.
Učinkovitost dela je zelo nizka	Obrabljena delovna konica	Delovni konec zamenjajte z novim.

14. DOKONČANJE NAPRAVE. ZAKLJUČNE UGOTOVITVE

Embalaža mora vsebovati:

DED7958K: 1. vrtalni stroj DED7958K, 2. pomožni ročaj, 3. globinski omejevalnik, 4. komplet elektrografitnih ščetk 5. Ključ za vpenjalno držalo vrtalnika

DED7959: 1. vrtalni stroj DED7959, 2. pomožni ročaj, 3. globinski omejevalnik, 4. komplet elektrografitnih ščetk

DED7960: 1. vrtalni stroj DED7960, 2. pomožni ročaj, 3. globinski omejevalnik, 4. komplet elektrografitnih ščetk

Sklepne ugotovitve

Pri naročanju nadomestnih delov navedite številko DELA na ploščici. Opišite okvarjeni del in navedite okvirni datum nakupa aparata. V garancijskem obdobju se popravila izvajajo v skladu s pravili, navedenimi v garancijskem listu. Reklamirani izdelek oddajte v popravilo na mestu nakupa (prodajalec je dolžan sprejeti reklamirani izdelek) ali ga pošljite v centralno službo DEDRA - EXIM. Priložite garancijski list, ki ga je izdal uvoznik. Brez tega dokumenta bo popravilo obravnavano kot pozgarancijsko. Po poteku garancijskega obdobja popravila izvaja osrednja služba. Pokvarjeni izdelek je treba poslati v servisni center (stroške pošiljanja krije uporabnik).

16. INFORMACIJE ZA UPORABNIKE O ODLAGANJU ELEKTRIČNIH IN ELEKTRONSKIH NAPRAV (zadeva gospodinjstva)



Simbol, ki je prikazan na izdelkih ali spremljajoči dokumentaciji, označuje, da se okvarjene električne ali elektronske opreme ne sme odlagati med gospodinjske odpadke. Če želite sestavne dele zavreči, ponovno uporabiti ali predelati, jih je treba odpeljati na specializirano zbirno mesto, kjer jih

bodo sprejeli brezplačno. Informacije o lokacijah zbirnih mest za rabljeno opremo zagotavljajo lokalni organi, npr. na svojih spletnih straneh.
S pravilnim odstranjevanjem naprave lahko ohranimo dragocene vire ter se izognemo negativnim vplivom na zdravje in okolje zaradi morebitne prisotnosti nevarnih: snovi, zmesi in sestavnih delov v opremi.
Zaradi nepravilnega odlaganja odpadkov vam grozijo kazni v skladu z ustreznimi lokalnimi predpisi.
Uporabniki v državah EU: Če želite odstraniti električno ali elektronsko opremo, se obrnite na najbližje prodajno mesto ali na dobavitelja, ki vam bo zagotovil dodatne informacije.
Odstranjevanje v državah zunaj Evropske unije: Ta simbol velja samo za države Evropske unije. Če želite ta izdelek zavreči, se obrnite na lokalne organe ali prodajalca, da vam pojasnijo pravilen način odstranjevanja.

BG

СЪДЪРЖАНИЕ

1. Снимки и чертежи
2. Специфични разпоредби за безопасност
3. Описание на устройството
4. Предназначение на устройството
5. Ограничение на използването
6. Технически данни
7. Подготовка за работа
8. Свързване към мрежата
9. Включване на устройството
10. Използване на устройството
11. Рутинна поддръжка
12. Резервни части и аксесоари
13. Независимо отстраняване на неизправности
14. Завършване на устройството, заключителни бележки
15. информация за потребителите относно изхвърлянето на електрическо и електронно оборудване

Декларацията за съответствие е приложена към ръководството като отделен документ. При липса на декларация за съответствие, моля, свържете се с Dedra-Exim Sp. z o.o.
Информация. Общите условия за безопасност са приложени към ръководството като отделна книжка. Подробните условия за безопасност за описаното устройство са приложени към ръководството.

ВНИМАНИЕ Препоръчва се винаги да се спазват основните правила за безопасност при работа с машината, за да се избегне пожар, токов удар или механично нараняване. Моля, прочетете инструкциите за експлоатация, преди да започнете работа с уреда. Моля, съхранявайте Инструкцията за експлоатация, инструкциите за безопасност и Декларацията за съответствие. Стриктното спазване на инструкциите и препоръките, съдържащи се в Инструкцията за експлоатация, ще удължи живота на вашия уред

ВНИМАНИЕ По време на работа е необходимо да се спазват инструкциите в инструкциите за безопасност. Инструкциите за безопасност са приложени към машината като отделна книжка и трябва да се съхраняват. Ако предавате машината на друго лице, моля, дайте му и инструкциите за работа, инструкциите за безопасност и инструкциите за безопасност. Dedra Exim не носи отговорност за злополуки, причинени от неспазване на инструкциите за безопасност. Моля, прочетете внимателно всички инструкции за безопасност и инструкции за експлоатация. Неспазването на предупрежденията и инструкциите може да доведе до токов удар, пожар и/или сериозни наранявания. Запазете всички инструкции, указания за безопасност и декларацията за съответствие за бъдещи справки.

2. СПЕЦИФИЧНИ РАЗПОРЕДБИ ЗА БЕЗОПАСНОСТ

Специфични условия за безопасност при работа с бормашини

- ***Носете предпазни средства за слуха, когато използвате ударна бормашина.*** *Излагането на шум може да доведе до загуба на слуха.*
- ***Използвайте инструмента с допълнителните дръжки, доставени с него.*** *Загубата на контрол може да доведе до лични наранявания на оператора.*
- ***Дръжте инструмента за изолираните повърхности на дръжката, когато извършвате работа, при която инструментът може да се сблъска със скрити електрически проводници или със собствения си захранващ кабел.*** *Контактът с тоководещ проводник може да доведе до натрупване на напрежение върху металните части на инструмента, което може да доведе до токов удар.*
- ***Закрепете обработвания детайл.*** *Закрепването на детайла в стягащо устройство, например в клещи, е по-безопасно, отколкото да го държите в ръка.*
- ***Скоростта на използваните инструменти не трябва да е по-малка от максималната скорост, посочена на електроинструмента.*** *Приспособленията, които се въртят при по-високи скорости, могат да се повредят*

ВНИМАНИЕ **Дори ако машината се експлоатира в съответствие с инструкциите за експлоатация, не е възможно да се елиминира напълно определен рисков фактор, свързан с конструкцията и предназначението на машината. По-специално, налице са следните рискове:**

- **Увреждане на зрението, ако бормашината се използва без предпазни очила.**
- **Вредно излагане на прах при работа в затворено пространство с неправилно функционираща аспирационна система.**
- **Наранявания в случай на блокиране на работния инструмент.**

3. ОПИСАНИЕ НА УСТРОЙСТВОТО

Пробивна машина DED7958K / DED7959 / DED7960 (Фигура Б): 1. пробивна глава (макс. Ø13), 2. помощна ръкохватка, 3. функционален превключвател (пробиване/забиване), 4. ограничител на дълбочината на пробиване, 5. посока на движение, 6. блокировка на превключвателя, 7. контрол на скоростта, 8. главен превключвател, 9. захранващ кабел, 10. ключ за пробиване (само за DED7958K)

4. ПРЕДНАЗНАЧЕНИЕ НА УСТРОЙСТВОТО

Ударните бормашини DED7958K, DED7959 и DED7960 са предназначени за ударно пробиване в бетон, тухли, камък и др. и за неударно пробиване, например в дърво, метал, стъкло и други материали. Благодарение на обратната посока на въртене бормашините могат да се използват като винтоверт. Преди да започнете работа с устройството, уверете се, че работният инструмент (свредло/бургия - не е включено в комплекта), инсталиран от потребителя, е подходящ за материала, който ще се обработва, и отговаря на параметрите в точка 6. Технически данни.
Допустимо е устройството да се използва при ремонтни и строителни работи, в ремонтни работилници, при любителски работи, като се спазват условията за използване и допустимите условия на работа, съдържащи се в инструкциите за експлоатация.

5. ОГРАНИЧЕНИЯ ЗА ИЗПОЛЗВАНЕ

ВНИМАНИЕ Ударните бормашини DED7958K, DED7959 и DED7960 могат да се използват само в съответствие с "Допустимите условия на работа" по-долу.
Произволни промени в механичната и електрическата конструкция, всякакви модификации, операции по поддръжката, които не са описани в инструкциите за експлоатация, ще се считат за незаконни и ще доведат до незабавна загуба на гаранционни права. Всяко използване, което не е в съответствие с предвидената употреба или не е в съответствие с инструкциите за експлоатация, ще доведе до незабавна загуба на гаранционните права и декларацията за съответствие ще бъде анулирана. Произволни промени в механичната и електрическата конструкция, всякакви модификации, операции по поддръжката, които не са описани в инструкциите за експлоатация, се считат за незаконни и водят до незабавна загуба на гаранционни права.

Допустими условия на труд:
Прекъсната работа S2 15 минути (DED7958K, DED7959) Уредът може да се използва само в затворени помещения с ефективна вентилация. Предпазвайте от влага и ниски температури.

6. ТЕХНИЧЕСКИ ДАННИ

Модел	DED7958K	DED7959	DED7960
Тип машина	Ударна бормашина	Ударна бормашина	Ударна бормашина
Работно напрежение [V/Hz]	230/50	230/50	230/50
Номинална мощност на двигателя [W]	700	700	900
Степен на защита	IP20	IP20	IP20
Клас на защита	II	II	II
Диапазон на скоростта [rpm]	0-2300	0-2300	0-2800
Максимален диаметър на работния накрайник [mm]	13	13	13
Максимален диаметър на работния накрайник			
- свредло за бетон [mm]	13	13	13
- свредло за метал [mm]	10	10	10
- свредло за дърво [mm]	30	30	30
Емисия на шум:			
- Lwa [dB(A)]	108,9	108,9	97
- неопределеност на измерването (Kwa) [dB(A)]	3	3	3

- Lpa [dB(A)]	94,9	94,9	86
- несигурност на измерването (Kpa) [dB(A)]	3	3	3
Ниво на вибрации при дръжката:			
- и [m/s^2] с удар	18,9	18,9	7,19
- несигурност на измерването(K_a) [m/s^2]	1,5	1,5	1,5
- а [m/s^2] без удар	3,4	3,4	2,62
- несигурност на измерването(K_a) [m/s^2]	1,5	1,5	1,5
Маса на устройството	1,76	1,76	2,35

Информация за шума и вибрациите.

Емисията на шум е определена в съответствие с EN 60745-1, като стойностите са дадени в таблицата по-горе.

ВНИМАНИЕ **Шумът може да причини увреждане на слуха, винаги носете защита на слуха, когато работите!**

Комбинираната стойност на вибрациите a_h и неопределеността на измерването са определени в съответствие с EN 60745-2-1 и са дадени в таблицата.

Декларираната стойност на шумовите емисии е измерена съгласно стандартен метод за изпитване и може да се използва за сравняване на един уред с друг. Посочената по-горе стойност на шумовата емисия може да се използва и за първоначална оценка на излагането на шум. Нивото на шума по време на действителното използване на електроинструмента може да се различава от обявените стойности в зависимост от използването на работните инструменти, по-специално от вида на обработвания детайл и от необходимостта да се определят мерки за защита на оператора. За да се направи точна оценка на експозицията при действителните условия на използване, трябва да се вземат предвид всички части на работния цикъл, включително периодите, когато оборудването е изключено или когато е включено, но не се използва за работа.

7. ПОДГОТОВКА ЗА РАБОТА

ВНИМАНИЕ Забележка: Всички операции трябва да се извършват при изключен щепсел.

За да подготвите устройството за работа (вж. фиг. B)

5. За DED7958K:
   a. разхлабете патронника на бормашината с помощта на гаечния ключ
   b. Поставете подходящия работен накрайник в дръжката
   c. затегнете патронника на бормашината с помощта на гаечния ключ
   d. настройте бутона за смяна на скоростта в положение "дясна скорост" (бутонът е натиснат от дясната страна).
   e. избор на режима на работа (с или без удар - фиг. D)
6. За DED7959 и DED7960:
   a. разхлабете патронника на бормашината
   b. Поставете подходящия работен накрайник в дръжката
   c. затягане на патронника на бормашината
   d. настройте бутона за смяна на скоростта в положение "дясна скорост" (бутонът е натиснат от дясната страна).
   e. избор на режима на работа (с или без удар - фиг. D)

Машината е готова за работа

8. МРЕЖОВА ВРЪЗКА

Преди да свържете уреда към източник на захранване, се уверете, че захранващото напрежение отговаря на стойността, посочена на табелката. Инсталацията за електрозахранване трябва да бъде изградена в съответствие със съществените изисквания за електрически инсталации и да отговаря на изискванията за безопасност при употреба. Параметрите на минималното сечение на захранващия кабел и номиналната стойност на предпазителя в зависимост от мощността на уреда са дадени в таблицата по-долу:

Единична мощност [W]	Минимално напречно сечение на кабела [mm^2]	Минимална стойност на предпазител тип C [A]
<700	0,75	6
700÷1400	1	10
1400÷2300	1,5	16
>2300	2,5	16

Монтажът трябва да се извърши от квалифициран електротехник. Ако се използват удължители, трябва да се внимава напречното сечение на проводника да не е по-малко от необходимото (вж. таблицата). Електрическият кабел трябва да бъде положен по такъв начин, че да не бъде изложен на порязвания по време на работа. Не използвайте повредени удължителни кабели.

Периодично проверявайте състоянието на захранващия тръбопровод. Не дърпайте захранващия кабел.

9. ВКЛЮЧВАНЕ НА УСТРОЙСТВОТО

Натиснете бутона за стартиране (фиг. B, поз. 8), като държите бормашината с двете си ръце, за да стартирате бормашината. Бормашината ще се задейства.

10. ИЗПОЛЗВАНЕ НА МАШИНАТА

ВНИМАНИЕ Никога не включвайте и не изключвайте машината, когато работният накрайник е потопен в материала!

Позицията на превключвателя може да се блокира с бутона за продължителна работа (фиг. Б, поз. 6). Освободете бутона на превключвателя, когато се активира блокировката за непрекъсната работа. Непрекъснатият режим на работа се изключва чрез повторно натискане на превключвателя.

Завършване на работата

Извадете свредлото от пробития отвор. Освободете бутона за превключване и изчакайте, докато бормашината спре автоматично. Извадете щепсела от контакта, за да избегнете случайно включване от неупълномощени лица или при преместване на бормашината.

11. ЕЖЕДНЕВНИ ОПЕРАЦИИ ПО ПОДДРЪЖКАТА

ВНИМАНИЕ Всички операции по поддръжката, като смяна на работния накрайник, регулиране на крачето, трябва да се извършват при изключен щепсел.

Преди всяко изстрелване:

- Проверете състоянието на захранващия тръбопровод.
- Проверете дали вентилационните отвори на двигателя не са запушени или замърсени. Ако е необходимо, открийте/почистете ги с леко навлажнена с вода кърпа.

След всяка употреба:

- Освободете бутона за превключване (или го отключете предварително) и изчакайте, докато бормашината спре автоматично;
- Извадете щепсела от контакта, за да избегнете случайно включване от неоторизирани лица или по време на работа.Съхранявайте уреда на място, недостъпно за деца, и по възможност в оригиналната му опаковка.

12. РЕЗЕРВНИ ЧАСТИ И ПРИНАДЛЕЖНОСТИ

ВНИМАНИЕ Резервните части и аксесоарите не са част от машината, но могат да бъдат закупени.

Dedra-Exim предлага широка гама от аксесоари (бормашини за метал, за дърво и др.). Подробности от търговците и на уебсайта www.dedra.pl.

13. САМООТСТРАНЯВАНЕ НА НЕИЗПРАВНОСТИ

ВНИМАНИЕ Изключете устройството от захранването и се уверете, че то не работи, преди да започнете да отстранявате неизправности.

Проблемът	Причина	Решение
Машината не работи	Захранващият кабел е неправилно свързан или повреден	Вкарайте щепсела по-дълбоко в контакта, проверете захранващия кабел. Ако се установи, че захранващият кабел е повреден, върнете устройството за сервизно обслужване.
	В контакта няма захранване	Проверете напрежението в гнездото. Проверете за изгорял предпазител.
	Дефектен превключвател	Заменете превключвателя с нов - занесете уреда в сервиз.
	Двигателят няма мощност, движи се трудно	Използвани четки. Заменете ги с нови четки - занесете устройството в сервиз.
	Усещате миризмата на изгоряла изолация	Двигателят се нуждае от ремонт - занесете устройството в сервиз.
Двигателят прегрява	Блокирани вентилационни отвори	Издухайте със сгъстен въздух.
Ефективност на работата много ниска	Износен работен накрайник	Заменете работния край с нов.

14. ЗАВЪРШВАНЕ НА УСТРОЙСТВОТО. ЗАКЛЮЧИТЕЛНИ БЕЛЕЖКИ

Опаковката трябва да съдържа:

DED7958K: 1. пробивна машина DED7958K, 2. спомагателна ръкохватка, 3. ограничител на дълбочината, 4. комплект електрографитни четки 5. Ключ за патронника на свредлото

DED7959: 1. пробивна машина DED7959, 2. помощна дръжка, 3. ограничител на дълбочината, 4. комплект електрографитни четки

DED7960: 1. пробивна машина DED7960, 2. помощна дръжка, 3. ограничител на дълбочината, 4. комплект електрографитни четки

Заключителни бележки

Когато поръчвате резервни части, посочете номера на ЧАСТТА от табелката. Моля, опишете дефектната част, като посочите приблизителна дата на закупуване на уреда. По време на гаранционния период ремонтите се извършват в съответствие с правилата, посочени в гаранционната карта. Моля, предайте рекламирания продукт за ремонт на мястото на покупката (продавачът е длъжен да приеме рекламирания продукт) или го изпратете

в централния сервиз на DEDRA - EXIM. Моля, приложете гаранционната карта, издадена от вносителя. Без този документ ремонтът ще се разглежда като следгаранционен. След изтичане на гаранционния срок ремонтите се извършват от Централния сервиз. Дефектният продукт трябва да бъде изпратен до Сервизния център (транспортните разходи са за сметка на потребителя).

16. ИНФОРМАЦИЯ ЗА ПОТРЕБИТЕЛИТЕ ЗА ИЗЛИЗАНЕ НА ЕЛЕКТРИЧЕСКИ И ЕЛЕКТРОННИ УРЕДБИ (засяга домакинствата)



Символът, изобразен върху продуктите или придружаващата ги документация, указва, че дефектното електрическо или електронно оборудване не трябва да се изхвърля заедно с битовите отпадъци. Ако трябва да изхвърлите, да използвате повторно или да възстановите компоненти, е правилно да ги занесете в специализиран пункт за събиране, където ще бъдат приети безплатно. Информация за местоположението на пунктовете за събиране на употребявано оборудване се предоставя от местните власти, например на техните уебсайтове.

Правилното рециклиране на устройствата ви позволи да спестите ценни ресурси и да избегнете отрицателни въздействия върху здравето и околната среда в резултат на възможното наличие на: опасни вещества, смеси и компоненти в оборудването.

Неправилното изхвърляне на отпадъци е свързано с риск от санкции съгласно съответните местни разпоредби.

Потребители в страни от ЕС: Ако трябва да изхвърлите електрическо или електронно оборудване, моля, свържете се с най-близкия пункт за продажба или с вашия доставчик, който ще ви предостави допълнителна информация.

Изхвърляне в страни извън Европейския съюз: Този символ се отнася само за страните от Европейския съюз. Ако желаете да изхвърлите този продукт, моля, свържете се с местните власти или с търговеца за правилния начин на изхвърляне.

UA

ЗМІСТ

1. Фотографії та малюнки
2. Конкретні заходи безпеки
3. Опис пристрою
4. Призначення пристрою
5. Обмеження використання
6. Технічні дані
7. Підготовка до роботи
8. Підключення до мережі
9. увімкнення пристрою
10. Використання пристрою
11. Планове технічне обслуговування
12. Запасні частини та аксесуари
13. Самостійне усунення несправностей
14. Завершення роботи пристрою, заключні зауваження
15. інформація для користувачів щодо утилізації електричного та електронного обладнання

Декларація відповідності додається до інструкції окремим документом. У разі відсутності декларації відповідності, будь ласка, зверніться до компанії Dedra-Exim Sp. z o.o.

Інформація. Загальні правила техніки безпеки додаються до інструкції окремим буклетом. Детальні умови безпеки для описаного пристрою додаються до посібника.

ПРИМІТКА Щоб уникнути пожежі, ураження електричним струмом або механічних травм, рекомендується завжди дотримуватися основних правил безпеки під час роботи з машиною. Перед початком експлуатації приладу уважно прочитайте інструкцію з експлуатації. Зберігайте інструкцію з експлуатації, інструкцію з техніки безпеки та декларацію про відповідність. Суворе дотримання вказівок і рекомендацій, що містяться в інструкції з експлуатації, продовжить термін служби вашого приладу

ПРИМІТКА Під час роботи обов'язково дотримуйтесь вказівок, викладених в інструкції з техніки безпеки. Інструкції з техніки безпеки додаються до машини у вигляді окремої брошури і повинні зберігатися. Якщо ви передаєте машину іншій особі, будь ласка, передайте їй також інструкцію з експлуатації, інструкцію з техніки безпеки та інструкцію з техніки безпеки. Компанія Dedra Exim не несе відповідальності за нещасні випадки, спричинені недотриманням інструкцій з техніки безпеки. Будь ласка, уважно прочитайте всі інструкції з техніки безпеки та інструкції з експлуатації. Недотримання попереджень та інструкцій може призвести до ураження електричним струмом, пожежі та/або серйозних травм. Зберігайте всі інструкції, інструкції з техніки безпеки та Декларацію про відповідність для подальшого використання.

2. ОСОБЛИВІ ЗАХОДИ БЕЗПЕКИ

Особливі умови безпеки при роботі з дрилями

- ***Під час роботи з ударним дрилем використовуйте засоби захисту органів слуху.*** *Вплив шуму може призвести до втрати слуху.*
- ***Використовуйте інструмент з додатковими ручками, що постачаються в комплекті з інструментом.*** *Втрата контролю може призвести до травмування оператора.*
- ***Тримайте інструмент за ізольовану поверхню рукоятки під час виконання робіт, де інструмент може зіткнутися з прихованими електричними проводами або власним шнуром живлення.*** *Контакт зі струмопровідним дротом може призвести до накопичення напруги на металевих частинах інструмента, що може спричинити ураження електричним струмом.*
- ***Закріпіть заготовку.*** *Затискати заготовку в затискному пристрої, такому як лещата, безпечніше, ніж тримати її в руці.*
- ***Швидкість обертання використовуваних інструментів не повинна бути меншою за максимальну швидкість, зазначену на електроінструменті.*** *Насадки, що обертаються з більшою швидкістю, можуть бути пошкоджені*

ПРИМІТКА **Навіть якщо машина експлуатується відповідно до інструкції з експлуатації, неможливо повністю усунути певний фактор ризику, пов'язаний з конструкцією і призначенням машини.**
Зокрема, існують наступні ризики:

- **Пошкодження зору при використанні дриля без захисних окулярів.**
- **Шкідливий вплив пилу при роботі в обмеженому просторі з неправильно функціонуючою витяжною системою.**
- **Травмування в разі блокування робочого інструменту.**

3. ОПИС ПРИСТРОЮ

Дриль DED7958K / DED7959 / DED7960 (малюнок B): 1. свердлильна головка (макс. Ø13), 2. допоміжна рукоятка, 3. перемикач функцій (свердління/забивання), 4. обмежувач глибини свердління, 5. перемикач напрямку реверсу, 6. фіксатор перемикача, 7. регулятор швидкості, 8. головний вимикач, 9. мережевий шнур, 10. дриль-шуруповерт (тільки для DED7958K)

4. ПРИЗНАЧЕННЯ ПРИСТРОЮ

Ударні дрилі DED7958K, DED7959 і DED7960 призначені для ударного свердління бетону, цегли, каменю тощо, а також для безударного свердління, наприклад, дерева, металу, скла та інших матеріалів. Завдяки реверсивному напрямку обертання дрилі можна використовувати як шуруповерт. Перед початком роботи з пристроєм переконайтеся, що встановлений користувачем робочий інструмент (свердло/коронка - не входить до комплекту) підходить для оброблюваного матеріалу і відповідає параметрам, зазначеним у пункті 6. Технічні характеристики.

Допускається використання пристрою в ремонтно-будівельних роботах, ремонтних майстернях, аматорських роботах, при дотриманні умов використання і допустимих умов праці, викладених в інструкції з експлуатації.

5. ОБМЕЖЕННЯ ЩОДО ВИКОРИСТАННЯ

ПРИМІТКА Ударні дрилі DED7958K, DED7959 і DED7960 можна використовувати тільки відповідно до "Допустимих умов експлуатації", наведених нижче.

Самовільні зміни механічної та електричної конструкції, будь-які модифікації, операції з технічного обслуговування, не описані в інструкції з експлуатації, будуть вважатися незаконними і призведуть до негайної втрати гарантійних прав. Будь-яке використання не за призначенням або не відповідно до інструкції з експлуатації призведе до негайної втрати гарантійних прав, а декларація про відповідність буде анульована. Самовільні зміни механічної та електричної конструкції, будь-які модифікації, операції з технічного обслуговування, не описані в інструкції з експлуатації, вважаються незаконними і призводять до негайної втрати гарантійних прав.

Допустимі умови праці:
Переривчастий режим роботи S2 15 хвилин (DED7958K, DED7959)
Прилад можна використовувати тільки в закритих приміщеннях з ефективною вентиляцією. Захищати від вологи та низьких температур.

6. ТЕХНІЧНІ ДАНІ

Модель	DED7958K	DED7959	DED7960
Тип машини	Ударний дриль	Ударний дриль	Ударний дриль
Робоча напруга [В/Гц]	230/50	230/50	230/50

Номінальна потужність двигуна [Вт]	700	700	900
Ступінь захисту	IP20	IP20	IP20
Клас захисту	II	II	II
Діапазон частоти обертання [об/хв]	0-2300	0-2300	0-2800
Максимальний діаметр робочого наконечника [мм]	13	13	13
Максимальний діаметр робочого наконечника			
- свердло по бетону [мм]	13	13	13
- свердло по металу [мм]	10	10	10
- свердло по дереву [мм]	30	30	30
Випромінювання шуму:			
- Lwa [дБ(A)]	108,9	108,9	97
- невизначеність вимірювання (Kwa) [дБ(A)]	3	3	3
- Lpa [дБ(A)]	94,9	94,9	86
- невизначеність вимірювання (Kpa) [дБ(A)]	3	3	3
Рівень вібрації на ручці:			
- і [м/с^2] з ударом	18,9	18,9	7,19
- невизначеність вимірювання(K_a) [м/с]^2	1,5	1,5	1,5
- а [м/с^2] без впливу	3,4	3,4	2,62
- невизначеність вимірювання(K_a) [м/с]^2	1,5	1,5	1,5
Маса пристрою	1,76	1,76	2,35

Інформація про шум і вібрацію.

Рівень шуму був визначений відповідно до стандарту EN 60745-1, значення наведені в таблиці вище.

ПРИМІТКА **Шум може призвести до пошкодження слуху, завжди використовуйте засоби захисту органів слуху під час роботи!**

Комбіноване значення вібрації a_h і невизначеність вимірювання були визначені відповідно до EN 60745-2-1 і наведені в таблиці.

Заявлене значення рівня шуму було виміряно відповідно до стандартного методу випробувань і може використовуватися для порівняння одного приладу з іншим. Наведений вище рівень шуму також може бути використаний для початкової оцінки рівня шуму. Рівень шуму під час фактичного використання електроінструменту може відрізнятися від заявлених значень залежно від використання робочих інструментів, зокрема типу заготовки і необхідності визначення заходів для захисту оператора. Для точної оцінки впливу в реальних умовах використання необхідно враховувати всі частини робочого циклу, включаючи періоди, коли обладнання вимкнене або коли воно ввімкнене, але не використовується для роботи.

7. ПІДГОТОВКА ДО РОБОТИ

ПРИМІТКА Примітка: Всі операції повинні виконуватися з вилкою, витягнутою з розетки.

Для того, щоб підготувати пристрій до роботи (див. рис. B)

7. Для DED7958K:
   a. ослабити затискний патрон за допомогою гайкового ключа
   b. Вставте відповідну робочу насадку в ручку
   c. затягнути патрон свердла гайковим ключем
   d. встановіть кнопку перемикання швидкості в положення "права швидкість" (кнопка натиснута з правого боку)
   e. вибрати режим роботи (з ударом або без удару - рис. D)
8. Для DED7959 та DED7960:
   a. послабити патрон свердла
   b. Вставте відповідну робочу насадку в ручку
   c. затягнути патрон свердла
   d. встановіть кнопку перемикання швидкості в положення "права швидкість" (кнопка натиснута з правого боку)
   e. вибрати режим роботи (з ударом або без удару - рис. D)

Машина готова до роботи

8. ПІДКЛЮЧЕННЯ ДО МЕРЕЖІ

Перед підключенням приладу до електромережі переконайтеся, що напруга живлення відповідає значенню, зазначеному на заводській табличці.

Електроустановка повинна бути побудована відповідно до основних вимог до електроустановок і відповідати вимогам безпеки при використанні. Параметри мінімального перерізу кабелю живлення та номінальна потужність запобіжника залежно від потужності приладу наведені в таблиці нижче:

Потужність агрегату [Вт]	Мінімальний переріз кабелю [мм]^2	Мінімальне значення запобіжника типу C [A]
<700	0,75	6
700÷1400	1	10
1400÷2300	1,5	16
>2300	2,5	16

Установку повинен виконувати кваліфікований електрик. У разі використання подовжувачів слід подбати про те, щоб поперечний переріз провідника не був меншим за необхідний (див. таблицю). Електричний кабель повинен бути прокладений таким чином, щоб він не піддавався порізам під час роботи. Не використовуйте пошкоджені подовжувачі.

Періодично перевіряйте стан лінії електроживлення. Не тягніть за шнур живлення.

9. УВІМКНЕННЯ ПРИСТРОЮ

Натисніть кнопку пуску (мал. B, поз. 8), утримуючи дриль обома руками, щоб запустити дриль. Дриль запуститься.

10. ВИКОРИСТАННЯ МАШИНИ

ПРИМІТКА Ніколи не вмикайте та не вимикайте машину, коли робочий наконечник занурений у матеріал!

Положення перемикача можна зафіксувати за допомогою кнопки безперервної роботи (рис. B, поз. 6). Відпустіть кнопку перемикача, коли блокування безперервної роботи активоване. Безперервна робота вимикається повторним натисканням кнопки.

Завершення роботи

Вийміть свердло з просвердленого отвору. Відпустіть кнопку вимикача і дочекайтеся автоматичної зупинки дриля. Вийміть вилку з розетки, щоб уникнути випадкового ввімкнення сторонніми особами або при переміщенні дриля.

11. ЩОДЕННІ ОПЕРАЦІЇ З ТЕХНІЧНОГО ОБСЛУГОВУВАННЯ

ПРИМІТКА Всі операції з технічного обслуговування, такі як заміна робочого наконечника, регулювання лапки, повинні виконуватися при відключеній вилці від мережі.

Перед кожним запуском:

- Перевірте стан лінії живлення.
- Переконайтеся, що вентиляційні отвори двигуна не заблоковані і не забруднені. За необхідності відкрийте/прочистіть їх ганчіркою, злегка змоченою водою.

Після кожного використання:

- Відпустіть кнопку вимикача (або попередньо розблокуйте її) і дочекайтеся автоматичної зупинки дриля;
- Виймайте вилку з розетки, щоб уникнути випадкового ввімкнення неуповноваженими особами або при переміщенні приладу. Зберігайте прилад в недоступному для дітей місці і, по можливості, в оригінальній упаковці.

12. ЗАПАСНІ ЧАСТИНИ ТА АКСЕСУАРИ

ПРИМІТКА Запасні частини та аксесуари не є частиною машини, їх можна придбати окремо.

Dedra-Exim пропонує широкий асортимент аксесуарів (свердла по металу, свердла по дереву та ін.) Деталі у дилерів та на сайті www.dedra.pl.

13. САМОСТІЙНЕ УСУНЕННЯ НЕСПРАВНОСТЕЙ

ПРИМІТКА Перед самостійним усуненням несправностей відключіть пристрій від джерела живлення і переконайтеся, що він не працює.

Проблема	**Тому що**	**Рішення**
Машина не працює	Шнур живлення неправильно підключений або пошкоджений	Вставте вилку в розетку глибше, перевірте шнур живлення. Якщо виявиться, що шнур живлення пошкоджений, поверніть пристрій до сервісного центру.
	У розетці немає живлення	Перевірте напругу в розетці. Перевірте, чи не перегорів запобіжник.
	Несправний вимикач	Замініть вимикач на новий - віднесіть прилад до сервісного центру.
	Двигун не має потужності, він ледве рухається	Використані щітки. Замініть на нові щітки - віднесіть пристрій до сервісного центру.
	Ви відчуваєте запах горілої ізоляції	Двигун потребує ремонту - віднесіть пристрій в сервіс.
Двигун перегріваєтьс я	Заблоковані вентиляційні отвори	Продути стисненим повітрям.
Ефективність роботи дуже низька	Зношений робочий наконечник	Замініть робочий кінець на новий.

14. ЗАВЕРШЕННЯ РОБОТИ ПРИСТРОЮ. ЗАКЛЮЧНІ ЗАУВАЖЕННЯ

Упаковка повинна містити:

DED7958K: 1. свердлильний верстат DED7958K, 2. допоміжна ручка, 3. обмежувач глибини, 4. набір електрографітових щіток 5. Ключ для свердлильного патрона

DED7959: 1. свердлильний верстат DED7959, 2. допоміжна ручка, 3. обмежувач глибини, 4. набір електрографітових щіток

DED7960: 1. свердлильний верстат DED7960, 2. допоміжна ручка, 3. обмежувач глибини, 4. набір електрографітових щіток

Заключні зауваження

При замовленні запасних частин, будь ласка, вказуйте номер деталі на заводській табличці. Будь ласка, опишіть дефектну деталь, вказавши приблизну дату придбання приладу. Протягом гарантійного терміну ремонт здійснюється згідно з правилами, зазначеними в гарантійному талоні. Будь ласка, передайте дефектний виріб для ремонту за місцем придбання (продавець зобов'язаний прийняти дефектний виріб), або надішліть його до Центрального сервісного центру "ДЕДРА - ЕКСІМ". Будь ласка, додайте гарантійний талон, виданий імпортером. Без цього документа ремонт буде розглядатися як післягарантійний. Після закінчення гарантійного терміну ремонт здійснюється Центральним сервісом. Несправний виріб необхідно надіслати до Центрального сервісного центру (витрати на пересилку несе користувач).

15. інформація для користувачів щодо утилізації електричних та електронних приладів (стосується домогосподарств)



Символ, зображений на виробах або супровідній документації, вказує на те, що несправне електричне або електронне обладнання не можна утилізувати разом з побутовими відходами. Якщо вам потрібно утилізувати, повторно використати або відновити компоненти, найкраще віднести їх до спеціалізованого пункту збору, де вони будуть прийняті безкоштовно. Інформацію про місцезнаходження пунктів збору відпрацьованого обладнання надають місцеві органи влади, наприклад, на їхніх веб-сайтах.

Правильна утилізація пристрою, допомагає зберегти цінні ресурси та уникнути негативного впливу на здоров'я та навколишнє середовище внаслідок можливої присутності в обладнаннінебезпечних речовин: речовини, суміші та компоненти. Неправильна утилізація відходів загрожує штрафними санкціями згідно з відповідними місцевими нормами.

Користувачі в країнах ЄС: Якщо вам потрібно утилізувати електричне або електронне обладнання, зверніться до найближчої точки продажу або до вашого постачальника, який надасть вам додаткову інформацію.

Утилізація в країнах за межами Європейського Союзу: Цей символ стосується лише країн Європейського Союзу. Якщо ви хочете утилізувати цей виріб, зверніться до місцевих органів влади або дилера для отримання інформації про правильний спосіб утилізації.

HR

SADRŽAJ

1. Slike i crteži
2. Detaljna sigurnosna pravila
3. Opis uređaja
4. Namjena uređaja
5. Ograničena uporaba
6. Tehnički podaci
7. Priprema za rad
8. Priključak u struju
9. Uključivanja uređaja
10. Korištenje uređaja
11. Tekuće aktivnosti opsluživanja
12. Zamjenski dijelovi i pribor
13. Samostalno uklanjanje kvarova
14. Sastavni dijelovi uređaja, zaključne napomene
15. Informacija za korisnike o zbrinjavanju električnih i elektronskih alata

Izjava o sukladnosti je priložena uputama kao zaseban dokument. Ako Izjava o Sukladnosti nije priložena, kontaktirajte Dedra-Exim Sp. z o.o.

Informacija. Opći Propisi o Sigurnosti su priloženi uputama kao posebna knjižica. Detaljni sigurnosni uvjeti vezani za dotični uređaj su priloženi uputama.

NAPOMENA Tijekom rada s uređajem uvijek se pridržavajte osnovnih sigurnosnih pravila za zaštitu na radu kako biste spriječili izbijanje požara, strujni udar ili mehaničke povrede. Prije početka eksploatacije uređaja upoznajte sadržaj Uputa za uporabu. Spremite ove Upute za uporabu, upute za sigurnost na radu i Izjavu o Sukladnosti. Rigorozno poštivanje napomena i uputstava iz Uputa za uporabu će pozitivno utjecati na produženje životnog vijeka Vašeg uređaja.

NAPOMENA Tijekom rada obavezno se pridržavajte napomena iz uputa za sigurnost na radu. Sigurnosne upute su priložene uređaju kao zasebna knjižica, spremite ih. Ako uređaj posudite drugoj osobi, zajedno s njim posudite i upute za uporabu, upute za sigurnost na radu. Tvrtka Dedra Exim ne odgovara za nezgode do kojih bi došlo zbog nepoštivanja napomena za sigurnost na radu. Pažljivo pročitajte sve sigurnosne upute te upute za uporabu. Zbog nepoštivanja upozorenja i uputa može doći do strujnog udara, izbijanja požara ili ozbiljnih ozljeda korisnika. Sve upute, sigurnosne napomene i izjavu o sukladnosti spremite za naknadnu uporabu.

2. DETALJNA SIGURNOSNA PRAVILA

Detaljni sigurnosni uvjeti za rad s bušilicama

- ***Tijekom rada s udarnom bušilicom nosite zaštitu za sluh.*** *Izloženost buci može dovesti do gubitka sluha*.
- ***Uređaj koristite zajedno s dodatnim ručkama koje su isporučene zajedno s uređajem.*** *Gubitak kontrole može dovesti do ozljeda operatera.*
- ***Prilikom izvođenja radova prilikom kojih radni alat može doći u kontakt sa skrivenim električnim vodovima ili vlastitim kabelom za napajanje, alat držite za izolirane površine ručke.*** *Kontakt s kabelom pod naponom može prenijeti napon na metalne dijelove uređaja, što opet može uzrokovati strujni udar.*
- **Prikladno zaštitite obrađivani materijal.** Rad je sigurniji ako je obrađivani predmet fiksiran steznom alatu, npr. škripcu, nego kad ga držite u ruci.
- ***Brzina vrtnje korištenih dodatnih alata ne smije biti manja od maksimalne okretne brzine navedene na električnom alatu.*** *Pribor koji se okreće većom brzinom može se oštetiti.*

NAPOMENA **Čak i ako se uređajem rukuje u skladu s Uputama za uporabu, nije moguće u potpunosti ukloniti određeni čimbenik rizika povezan s konstrukcijom i namjenom uređaja. Posebno su prisutni sljedeći rizici:**

- **Oštećenje vida ako koristite bušilicu bez zaštitnih naočala.**
- **Štetno djelovanje prašine pri radu u zatvorenoj prostoriji s neispravnim sustavom ventilacije.**
- **Tjelesne ozljede ako dođe do zaglavljivanja alata.**

3. OPIS UREĐAJA

Bušilica DED7958K / DED7959 / DED7960 (slika B): 1. Glava bušilice (maks. Ø13), 2. Pomoćni rukohvat, 3. Preklopnik za funkcije (bušenje/udar), 4. Graničnik dubine bušenja, 5. Gumb za promjenu rotacije, 6. Blokada prekidača, 7. Regulator okretne brzine, 8. Glavni prekidač, 9. Priključni kabel, 10 Ključ za bušenje (važi samo za DED7958K)

4. NAMJENA UREĐAJA

Udarne bušilice DED7958K, DED7959 i DED7960 su namijenjene za udarno bušenje u betonu, cigli, kamenu itd. i za bušenje bez udara, npr. u drvu, metalu, staklu i drugim materijalima. Zahvaljujući mogućnosti promjene smjera vrtnje, bušilice se mogu koristiti kao odvijač. Prije rada s alatom, provjerite da li ste ugradili radni alat (svrdlo/bit – ne spadaju u sastavne elemente uređaja) koji je prilagođen obrađivanom materijalu i usklađen s parametrima iz točke 6. Tehnički podaci.

Dozvoljeno je koristiti uređaj prilikom obavljanja renovacijskih i građevinskih radova, u servisnim radionicama, pri amaterskim radovima uz poštivanje uvjeta korištenja i dopuštenih radnih uvjeta naznačenih u uputama za uporabu.

5. OGRANIČENA UPORABA

NAPOMENA Udarne bušilice DED7958K, DED7959 i DED7960 možete koristiti samo u skladu s dolje navedenim "Dopuštenim radnim uvjetima".

Samoinicijativne promjene u mehaničkoj i električkoj konstrukciji, sve ingerencije u uređaj, a isto tako korištenje uređaja na način koji nije opisan u uputama, smatraju se neovlaštenim djelovanjem i uzrokuju trenutačni gubitak jamstvenih prava. Nenamjenska uporaba i uporaba koja ne odgovara Uputama za uporabu uzrokuje trenutni gubitak prava na jamstvo, a Izjava o sukladnosti postaje nevaljana. Samoinicijativne promjene u mehaničkoj i električkoj konstrukciji, sve ingerencije u uređaj, a isto tako korištenje uređaja na način koji nije opisan u uputama, smatraju se neovlaštenim djelovanjem i uzrokuju trenutačni gubitak jamstvenih prava.

Dopušteni radni uvjeti:
Kratkotrajni rad S2 15 minuta (DED7958K, DED7959) Uređaj koristite samo u zatvorenim prostorijama koje imaju učinkovitu ventilaciju. Zaštitite od vlage i niskih temperatura.

6. TEHNIČKI PODACI

Model	DED7958K	DED7959	DED7960
Vrsta uređaja	Udarna bušilica	Udarna bušilica	Udarna bušilica
Radni napon [V/Hz]	230/50	230/50	230/50
Snaga motora [W]	700	700	900
IP stupanj	IP20	IP20	IP20
Klasa zaštite	II	II	II
Raspon vrtnje [rpm]	0-2300	0-2300	0-2800
Maksimalni promjer radnog alata [mm]	13	13	13
Maksimalni promjer radnog alata			
- svrdlo za beton [mm]	13	13	13
- svrdlo za metal [mm]	10	10	10
- svrdlo za drvo [mm]	30	30	30
Emisije buke:			

- Lwa [dB(A)]	108,9	108,9	97
- mjerna nesigurnost (K_{WA}) [dB(A)]	3	3	3
- Lpa [dB(A)]	94,9	94,9	86
- mjerna nesigurnost (Kpa) [dB(A)]	3	3	3
Razina vibracije na rukohvaci:			
- i [m/s2] sa udarom	18,9	18,9	7,19
- mjerna nesigurnost (K_a) [m/s^2]	1,5	1,5	1,5
- a [m/s2] bez udara	3,4	3,4	2,62
- mjerna nesigurnost (K_a) [m/s^2]	1,5	1,5	1,5
Težina uređaja	1,76	1,76	2,35

Informacije o buci i vibracijama.

Emisija buke je određena u skladu s EN 60745-1, vrijednosti su navedene u tablici.

NAPOMENA **Zbog buke može doći do oštećivanje sluha i zato tijekom rada uvijek nosite sredstva za zaštitu sluha!**

Uključna vrijednost vibracija a_h i mjerna nesigurnost su određene u skladu s normom EN 60745-2-1 i navedene u tablici.

Deklarirana vrijednost emisije buke izmjerena je prema standardnoj metodi ispitivanja i može se koristiti za usporedbu jednog uređaja s drugim. Navedena ispod razina emisije buke može se koristiti i za početnu procjenu izloženosti buci. Razina buke koja nastaje tijekom stvarne uporabe električnog uređaja može se razlikovati od deklarirane vrijednosti ovisno o načinu korištenja radnih alata, o vrsti obrađivanog materijala i o potrebi poduzimanja mjera za zaštitu operatera. Kako biste precizno procijenili izlaganje opasnostima u stvarnim uvjetima rada, treba uzeti u obzir sve dijelove operativnog djelovanja, također i razdoblje kad je uređaj isključen i kad je uključen ali se ne koristi za rad.

7. PRIPREMA ZA RAD

NAPOMENA Oprez: Sve aktivnosti izvodite samo ako je s utikač izvučen iz utičnice.

Kako biste uređaj pripremili za rad (vidi Crtež C)

9. Za DED7958K:
   a. pomoću ključa popustite steznu glavu
   b. u prihvat umetnite odgovarajući radni alat
   c. steznu glavu zategnite ključem
   d. gumb za promjenu brzine u postavite položaj "desna rotacija " (gumb pritisnuta s desne strane)
   e. odaberite način rada (sa ili bez udara – Crtež D)
10. Za DED7959 i DED7960:
   a. popustite steznu glavu
   b. u prihvat umetnite odgovarajući radni alat
   c. zategnite steznu glavu
   d. gumb za promjenu brzine u postavite položaj "desna rotacija " (gumb pritisnuta s desne strane)
   e. odaberite način rada (sa ili bez udara – Crtež D)

Ovako pripremljeni uređaj spreman je za rad

8. PRIKLJUČAK U STRUJU

Prije nego uređaj priključite na struju, provjerite da li se napon napajanja podudara s vrijednostima iz tipske pločice.

Instalacija napajanja treba biti napravljena u skladu s osnovnim zahtjevima za električne instalacije i ispunjavati zahtjeve za sigurno korištenje. Parametri minimalnog presjeka mrežnog kabela i nominalne vrijednosti osigurača ovisni o snazi uređaja su navedeni u sljedećoj tablici:

Snaga uređaja [W]	Minimalni presjek kabela [mm^2]	Minimalna vrijednost osigurača C tipa [A]
<700	0,75	6
700÷1400	1	10
1400÷2300	1,5	16
>2300	2,5	16

Instalaciju treba obaviti ovlašten električar. Ako upotrebljavate produžni kabel, obratite pozornost da presjek žile ne bude manji od potrebnog (vidite tabelicu). Električni kabel posložite tako da tijekom rada ne bude izložen rezanju. Ne upotrebljavajte oštećene produžne kablove .

Povremeno provjerite tehničko stanje priključnog kabela. Nemojte povlačiti za priključni kabel.

9. UKLJUČIVANJA UREĐAJA

Kako biste započeli rad s uređajem, bušilicu primite s obje ruke i pritisnite gumb za pokretanje (Crtež B, poz. 8). Bušilica će početi raditi.

10. KORIŠTENJE UREĐAJA

NAPOMENA Nikada nemojte uključivati i isključivati alat kada je radni alat uvučen u materijal!

Položaj prekidača možete blokirati pomoću gumba za kontinuirani rad (Crtež B, poz. 6). Kada je uključena blokada kontinuiranog rada, otpustite gumb za uključivanje. Kontinuirani rad isključuje se ponovnim pritiskom na prekidač.

Završetak rada

Izvucite svrdlo iz izbušene rupe. Pustite gumb za napajanje i pričekajte dok se bušilica automatski ne zaustavi. Izvadite utikač iz utičnice kako biste izbjegli slučajno poketanje od strane trećih osoba ili tijekom premještanja uređaja.

11. TEKUĆE AKTIVNOSTI OPSLUŽIVANJA

NAPOMENA Sve radnje vezane za rukovanje uređajem, kao što je zamjena radnog nastavka ili podešavanje ploče, obavljajte samo ako je utikač izvučen iz utičnice.

Prije svake uporabe uređaja:

- Provjerite stanje priključnog kabela.
- Ventilacijske otvore provjerite na blokiranje i prljavštinu. Ako je potrebno, otvorite/očistite krpom navlaženom s malo vode.

Nakon svake upotrebe

- Otpustite gumb prekidača (ili ga prethodno otključajte) i pričekajte dok se bušilica automatski ne zaustavi;
- Izvadite utikač iz utičnice kako biste izbjegli slučajno poketanje od strane trećih osoba ili tijekom premještanja uređaja.Uređaj čuvajte van dohvata djece, ako je moguće u originalnom pakiranju.

12. ZAMJENSKI DIJELOVI I PRIBOR

NAPOMENA Rezervni dijelovi i pribor nisu sastavni elementi uređaja, mogu se kupiti.

Dedra-Exim nudi široku paletu dodatne opreme (svrdla za metal, svrdla za drvo itd.) Detaljne informacije potražite kod prodavača i na web stranici www.dedra.pl.

13. SAMOSTALNO UKLANJANJE KVAROVA

NAPOMENA Prije nego što sami pokušate popraviti kvarove, isključite uređaj iz napajanja i uvjerite se da ne radi.

Problem	Uzrok	Rješenje
Uređaj se ne pokreće	Priključni kabel nije dobro priključen ili je oštećen	Utikač ugurajte dublje u utičnicu, provjerite priključni kabel. Ako je priključni kabel oštećen, uređaj odnesite na servis.
	U utičnici nema napona	Provjerite napon u utičnici. Provjerite osigurač
	Oštećen prekidač	Zamijeniti prekidač novim – odnesite uređaj na servis.
	Motor nema snage, pokreće se s poteškoćama.	Istrošene četkice. Zamijenite novim – odnesite uređaj na servis.
	Osjeća se miris spaljene izolacije.	Motor je potrebno popraviti – uređaj odnesite na servis.
Motor se pregrijava	Začepljeni otvori za ventilaciju	Ispušite komprimiranim zrakom
Vrlo niska radna učinkovitost	Istrošeni radni nastavak	Radni nastavak zamijenite s novim.

14. SASTAVNI DIJELOVI UREĐAJA. ZAVRŠNE NAPOMENE

Pakiranje mora sadržavati:

DED7958K: 1. Bušilica DED7958K, 2. Pomoćni rukohvat, 3. Graničnik dubine, 4. Set ugljenih četkica 5. Ključ za steznu glavu bušilice

DED7959: 1. Bušilica DED7959, 2. Pomoćni rukohvat, 3. Graničnik dubine, 4. Set ugljenih četkica

DED7960: 1. Bušilica DED7960, 2. Pomoćni rukohvat, 3. Graničnik dubine, 4. Set ugljenih četkica

Završne napomene

Prilikom naručivanja zamjenskih dijelova navedite broj PARTIJE II označen na tipskoj ploči. Opišite oštećeni dio i navedite približni datum kupnje uređaja. U jamstvenom roku popravci se obavljaju prema pravilima iž jamstvenog lista. Reklamirani proizvod odnesite na popravak na mjesto nabave istog (prodavatelj je dužan primiti reklamirani proizvod) ili poslati u servisni centar DEDRA - EXIM. Priložite jamstveni list koji je ispostavio Uvoznik. Bez ovog dokumenta popravak se smatra popravom izvan jamstva. Nakon isteka jamstvenog roka popravke obavlja centralni servis. Oštećen proizvod pošaljite serviserima (troškove poštarine snosi korisnik).

13. INFORMACIJA ZA KORISNIKE O ZBRINJAVANJU ELEKTRIČNIH I ELEKTRONIČKIH UREĐAJA (ODNOSI SE NA KUĆANSTVA)

Ovaj simbol postavljen na proizvode ili popratnu dokumentaciju obavještava da se neispravni električni ili elektronički uređaji ne smiju odlagati s kućnim otpadom. Ispravan postupak u slučaju potrebe za zbrinjavanjem, ponovnom uporabom ili oporabom komponenti sastoji se od prijenosa uređaja na specijalizirano sabirno mjesto, gdje će biti besplatno prihvaćen. Informacije o lokacijama sabirnih točaka otpadne opreme pružaju lokalne vlasti, npr. na svojim web stranicama.

Pravilno zbrinjavanje uređaja omogućuje očuvanje dragocjenih resursa i izbjegavanje negativnog utjecaja na zdravlje i okoliš, do kojeg dolazi zbog mogućnosti da uređaji sadrže opasne tvari, smjese i sastavne dijelove.

Nepravilno odlaganje otpada podliježe kaznama predviđenim relevantnim lokalnim propisima.

Korisnici u zemljama Europske unije: Ako trebate odložiti električnu ili elektroničku opremu, obratite se najbližem prodavaču ili dobavljaču za dodatne informacije.

Odlaganje u zemljama izvan Europske unije: Ovaj simbol vrijedi samo za zemlje Europske unije. Ako trebate zbrinuti ovaj proizvod, obratite se lokalnim vlastima ili trgovcu radi pravilnog zbrinjavanja.

PL

Karta gwarancyjna
na
WIERTARKA UDAROWA
Nr katalogowy: **DED7958K** ☐
Nr katalogowy**: DED7959** ☐
Nr katalogowy**: DED7960** ☐
(zaznaczyć właściwy model)
Numer partii: .....
(zwany dalej **Produktem**)

Data zakupu Produktu: …….

Pieczęć sprzedawcy: …….

Data i podpis sprzedawcy: .....

Oświadczenie Użytkownika:

Potwierdzam, że zostałem poinformowany o warunkach gwarancji oraz skutkach nieprzestrzegania wytycznych zawartych w Instrukcji obsługi i Karcie gwarancyjnej. Warunki niniejszej gwarancji są mi znane, co potwierdzam własnoręcznym podpisem:

....
data i miejsce podpis Użytkownika

I.Odpowiedzialność za Produkt:

1. **Gwarant** - DEDRA EXIM sp. z o.o. z siedzibą w Pruszkowie, adres: ul. 3 Maja 8, 05-800 Pruszków, KRS 0000062517, Sąd Rejonowy dla m.st. Warszawy w Warszawie, XIV Wydział Gospodarczy Krajowego Rejestru Sądowego, NIP 527-020-49-33, Kapitał zakładowy: 100 980.00 zł.
2. Na warunkach określonych w niniejszej Karcie gwarancyjnej Gwarant udziela gwarancji na Produkt, pochodzący z dystrybucji Gwaranta.
3. Odpowiedzialność z tytułu gwarancji obejmuje tylko wady powstałe z przyczyn tkwiących w Produkcie w momencie jego wydania Użytkownikowi.
4. Z tytułu gwarancji Użytkownik, uzyskuje prawo do bezpłatnej naprawy Produktu, o ile wada ujawniła się w okresie gwarancji. Sposób naprawy Produktu (metoda wykonania naprawy) zależy od decyzji Gwaranta. W przypadku stwierdzenia przez Gwaranta braku możliwości naprawy Gwarant zastrzega sobie prawo wymiany wadliwego elementu albo całego Produktu na wolny od wad, obniżenia ceny Produktu lub odstąpienia od umowy.
5. W stosunku do Użytkownika, który nie jest konsumentem w rozumieniu ustawy z dnia 23 kwietnia 1964r. Kodeks cywilny, odpowiedzialność odszkodowawcza Gwaranta za szkody wynikające z niniejszej gwarancji i/lub w związku z jej zawarciem i wykonywaniem, bez względu na tytuł prawny, jest ograniczona maksymalnie do wysokości wartości wadliwego Produktu.

II.Okres gwarancji:

Elementy Produktu objęte gwarancją	**Czas trwania ochrony gwarancyjnej**
Wiertarka udarowa DED7958K, DED7959	36 miesięcy, licząc od daty zakupu Produktu uwidocznionej w niniejszej Karcie gwarancyjnej
Wiertarka udarowa DED7960	36 miesiące, licząc od daty zakupu Produktu uwidocznionej w niniejszej Karcie gwarancyjnej
Kluczyk wiertarski (tylko DED7958K), rękojeść pomocnicza, ogranicznik głębokości, szczotki elektrografitowe	Elementy nieobjęte gwarancją.

III.Warunki skorzystania z gwarancji:

1. Przedstawienie przez Użytkownika wypełnionej Karty gwarancyjnej Produktu oraz uprawdopodobnienie przez Użytkownika okoliczności zakupu Produktu, np. poprzez przedstawienie paragonu, faktury, itd. W celu sprawnego przeprowadzenia reklamacji zaleca się aby Użytkownik przekazał wraz z Produktem do reklamacji wszystkie elementy określone w „Kompletacji" Produktu zawartej w Instrukcji obsługi.
2. Stosowanie się przez Użytkownika do zaleceń zawartych w Instrukcji obsługi i Karcie gwarancyjnej.
3. Gwarancja obejmuje tylko obszar Rzeczypospolitej Polskiej i UE.

IV.Gwarancja nie obejmuje wad Produktu powstałych w szczególności na skutek:

1. Nieprzestrzegania przez Użytkownika warunków określonych w Instrukcji obsługi, w szczególności w zakresie prawidłowej eksploatacji, konserwacji i czyszczenia;
2. Zastosowania przez Użytkownika środków czyszczących lub konserwujących niezgodnych z Instrukcją obsługi;
3. Nieodpowiedniego przechowywania i transportu Produktu przez Użytkownika;
4. Samowolnych zmian i/lub przeróbek Produktu przez Użytkownika, które nie były uzgadniane z Gwarantem;
5. Zastosowania przez Użytkownika w Produkcie materiałów eksploatacyjnych niezgodnych z Instrukcją obsługi.

Użytkownik, który nie jest konsumentem w rozumieniu ustawy z dnia 23 kwietnia 1964r. Kodeks cywilny, traci gwarancję na Produkt, w którym:

1. numery seryjne, oznaczenia dat i tabliczki znamionowe zostały usunięte, zmienione lub uszkodzone przez Użytkownika;
2. plomby zostały uszkodzone przez Użytkownika lub noszą ślady manipulacji Użytkownika.

Uwaga! Czynności związane z codzienną obsługą Produktu, wynikające m.in. z Instrukcji obsługi Użytkownik wykonuje we własnym zakresie i na swój koszt.

V.Procedura reklamacyjna:

1. W przypadku stwierdzenia nieprawidłowej pracy Produktu, przed dokonaniem zgłoszenia reklamacyjnego należy upewnić się czy wszystkie czynności określone w szczególności w Instrukcji obsługi zostały wykonane w sposób prawidłowy.
2. Zgłoszenie reklamacji zaleca się dokonać niezwłocznie, najlepiej w terminie 7 dni od daty zauważenia wady Produktu. Użytkownik, który nie jest konsumentem w rozumieniu ustawy z dnia 23 kwietnia 1964r. Kodeks cywilny traci uprawnienia wynikające z niniejszej gwarancji w przypadku niezgłoszenia reklamacji w terminie 7 dni.
3. Zgłoszenie reklamacji można dokonać m.in. w punkcie zakupu Produktu, w serwisie gwarancyjnym lub pisemnie na adres: DEDRA EXIM sp. z o.o., ul. 3 Maja 8, 05-800 Pruszków.

Użytkownik może złożyć reklamację przy wykorzystaniu formularza dostępnego na stronie internetowej www.dedra.pl. („Formularz zgłoszenia reklamacji z tytułu gwarancji").

Adresy serwisów gwarancyjnych dla poszczególnych krajów dostępne są na stronie www.dedra.pl. W przypadku braku serwisu gwarancyjnego dla danego kraju zgłoszenia reklamacyjne z tytułu gwarancji zaleca się kierować na adres: DEDRA EXIM sp. z o.o. ul. 3 Maja 8, 05-800 Pruszków (Polska).

4. Mając na uwadze bezpieczeństwo Użytkownika zakazuje się korzystania z wadliwego Produktu.

Uwaga!!! Korzystanie z wadliwego Produktu jest niebezpieczne dla zdrowia i życia Użytkownika.

5. Wykonanie obowiązków wynikających z gwarancji nastąpi w terminie 14 dni roboczych, licząc od dnia dostarczenia reklamowanego Produktu przez Użytkownika.
6. Przed dostarczeniem wadliwego Produktu do reklamacji zaleca się jego oczyszczenie. Reklamowany Produkt zaleca się dokładnie zabezpieczyć przed uszkodzeniami w transporcie (zaleca się dostarczyć reklamowany Produkt w oryginalnym opakowaniu).
7. Okres gwarancji ulega przedłużeniu o czas, w ciągu którego wskutek wady Produktu objętego gwarancją Użytkownik nie mógł z niego korzystać.
8. Gwarancja nie wyłącza, nie ogranicza ani nie zawiesza uprawnień Użytkownika wynikających z przepisów o rękojmi za wady rzeczy sprzedanej.

CZ

Záruční list
pro
PŘÍKLEPOVÁ VRTAČKA
Katalogové číslo: **DED7958K** ☐
Katalogové číslo: **DED7959** ☐
Katalogové číslo**: DED7960** ☐

Sériové číslo: .....
(dále jen v**ýrobek**)

Datum zakoupení výrobku: …….

Razítko prodávajícího: …….

Datum a podpis prodávajícího:.....

Prohlášení uživatele:

Potvrzuji, že jsem byl seznámen se záručními podmínkami a důsledky nedodržování pokynů uvedených v návodu k obsluze a záručním listu. Se záručními podmínkami souhlasím, což potvrzuji vlastnoručním podpisem:

....
datum a místo podpis uživatele

I.Odpovědnost za výrobek:

1. **Ručitel** – DEDRA EXIM Sp. z o.o. se sídlem v Pruszkowie, adresa: ul. 3 Maja 8, 05-800 Pruszków, KRS 0000062517, Obvodní soud pro hl. město Varšavu ve Varšavě, XIV. Hospodářský odbor Celostátního soudního rejstříku, DIČ 527-020-49-33, Základní kapitál: 100 980.00 zl.
2. Podle podmínek stanovených v tomto záručním listu ručitel poskytuje záruku na výrobek, pocházející z distribuce ručitele.
3. Záruční odpovědnost za vady se týká pouze vad vzniklých z příčin tkvících ve výrobku v okamžiku jeho vydání uživateli.
4. Uživatel má nárok na bezplatnou záruční opravu výrobku, pokud vada byla zjištěná v záruční době. Provedení opravy výrobku (způsob opravy) závisí na rozhodnutí ručitele. Pokud ručitel nemůže provést opravu, vyhrazuje si právo na výměnu vadné součásti nebo celého výrobku za bezvadný, snížení ceny výrobku nebo odstoupení od smlouvy.
5. Vůči uživateli, který není spotřebitelem ve smyslu zákona ze dne 23. dubna 1964 občanský zákoník, je odpovědnost Ručitele za škody vyplývající z této záruky a/nebo v souvislosti s jejím uzavřením a plněním, bez ohledu na právní titul, omezena maximálně do výše hodnoty vadného výrobku.

II.Záruční doba:

Součásti výrobku, na které se vztahuje záruka	**Doba trvání záruční ochrany**
PŘÍKLEPOVÁ VRTAČKA DED7958K, DED7959	36 měsíců, počítáno od data nákupu výrobku uvedeného v tomto záručním listu
PŘÍKLEPOVÁ VRTAČKA DED7960	36 měsíců, počítáno od data nákupu výrobku uvedeného v tomto záručním listu

Vrtací klíč (pouze DED7958K), pomocná rukojeť, omezovač hloubky, elektrografitové kartáče	Součásti, na které se nevztahuje záruka

III. Podmínky uplatňování záruky:

1. Předložení vyplněného záručního listu pro výrobek a doložení okolností nákupu výrobku, např. předložením paragonu, faktury atd. Pro správné vyřízení reklamace se doporučuje, abyste společně s výrobkem předali všechny součásti stanovené v kapitole „Kompletace“ výrobku uvedené v návodu k obsluze.
2. Dodržování pokynů uvedených v návodu k obsluze a záručním listu.
3. Záruka platí pouze na území Polska a EU.

IV. Záruka se nevztahuje na vady výrobku vzniklé zejména v následku:

1. Nedodržování podmínek stanovených v návodu k obsluze, zejména v rozsahu správného provozování, údržby a čištění;
2. Používání čisticích nebo ošetřovacích prostředků v rozporu s návodem k obsluze;
3. Nevhodného skladování a přepravování výrobku;
4. Svépomocných změn a/nebo úpravy výrobku, které nebyly dohodnuty s ručitelem;
5. Používání ve výrobku provozních materiálů v rozporu s návodem k obsluze.

Uživatel, který není spotřebitelem ve smyslu zákona ze dne 23. dubna 1964 občanský zákoník, ztratí záruku na výrobek, na kterém:

1. odstranil, změnil nebo poškodil sériová čísla, označení údajů a výkonové štítky;
2. plomby zostały uszkodzone przez Użytkownika lub noszą ślady manipulacji Użytkownika.

Upozornění! Činnosti spojené s každodenní obsluhou výrobku, vyplývající mj. z návodu k obsluze, provádí uživatel ve vlastní režii a na své náklady.

V. Postup při reklamaci:

1. V případě zjištění nesprávného provozu výrobku se před nahlášením reklamace ujistěte, že jste provedli správně všechny činnosti podrobně popsané v návodu k obsluze.
2. Reklamaci nahlaste ihned, nejlépe do 7 dnů od data zjištění vady výrobku. Uživatel, který není spotřebitelem ve smyslu zákona ze dne 23. dubna 1964 občanský zákoník, ztratí nárok na uplatnění záruky v případě nenahlášení reklamace do 7 dnů.
3. Reklamaci můžete nahlásit mj. v místě zakoupení výrobku, v záručním servisu nebo písemně na adresu: DEDRA EXIM Sp. z o.o., ul. 3 Maja 8, 05-800 Pruszków.

Reklamaci můžete nahlásit prostřednictvím formuláře dostupného na stránkách www.dedra.pl. („Formulář pro nahlášení reklamace“).

Adresy záručních servisů v jednotlivých státech jsou dostupné na stránkách www.dedra.pl. Pokud v daném státě není uveden servis, reklamační formulář zašlete na adresu: DEDRA EXIM Sp. z o.o., ul. 3 Maja 8, 05-800 Pruszków (Polska).

4. Z bezpečnostních důvodů je zakázáno používat vadný výrobek.

Upozornění!!! Používání vadného výrobku ohrožuje zdraví a život uživatele.

5. Povinnosti vyplývající ze záruky budou splněny do 14 pracovních dnů, počítáno ode dne doručení reklamovaného výrobku.
6. Vadný výrobek před odevzdáním do servisu vyčistěte. Reklamovaný výrobek důkladně zabezpečte proti poškození při přepravě (doporučuje se předat reklamovaný výrobek v originálním obalu).
7. Záruční doba se prodlužuje o dobu, během níž uživatel z důvodu vady výrobku, na kterou se vztahuje záruka, nemohl výrobek používat.
8. Záruka nevylučuje, neomezuje ani nepozastavuje nároky uživatele vyplývající z ručení za vady prodané věci.

SK

Záručný list
na
PRÍKLEPOVÁ VŔTAČKA

Katalógové č.: DED7958K □
Katalógové č.: DED7959 □
Katalógové č.: DED7960 □
Číslo šarže:.....
(ďalej len **Výrobok)**

Dátum nákupu výrobku: …….

Pečiatka predajcu: ……..

Dátum a podpis predajcu : .....

Vyhlásenie Užívateľa:
Potvrdzujem, že som bol oboznámený so záručnými podmienkami, ako aj s následkami nedodržiavania pokynov a odporúčaní, ktoré sú uvedené v užívateľskej príručke a v záručnom liste. Záručné podmienky sú mi známe, čo potvrdzujem vlastnoručným podpisom:

....
dátum a miesto podpis Užívateľa

I. Zodpovednosť za Výrobok:

1. **Ručiteľ** - spoločnosť „DEDRA EXIM sp. z o.o.“ sídliaca v meste: Pruszków, na adrese: ul. 3 Maja 8, 05-800 Pruszków, Poľsko, zapísaná do obchodného registra pod číslom KRS 0000062517 vedenom oblastným súdom pre hlavné mesto Varšava vo Varšave, 14. ekonomické oddelenie Štátneho súdneho registra, IČ DPH: PL 5270204933, základné imanie: 100 980,00 PLN.
2. Podľa podmienok stanovených týmto záručným listom Ručiteľ udeľuje záruku na Výrobok, pochádzajúci z distribúcie Ručiteľa.
3. Zodpovednosť na základe záruky sa vzťahuje iba na chyby, ktoré vznikli následkom príčin nachádzajúcich sa vo Výrobku v momente jeho vydania Užívateľovi.
4. Na základe záruky Užívateľ získava právo na bezplatnú opravu výrobku, ak sa chyba objaví počas trvania záručnej lehoty. Spôsob opravy Výrobku (metóda vykonania opravy) závisí od rozhodnutia Ručiteľa. V prípade, ak Ručiteľ uzná, že Výrobok sa nedá opraviť, Ručiteľ si vyhradzuje právo vymeniť chybný prvok alebo celý Výrobok na výrobok bez chýb, právo na zníženie ceny Výrobku alebo právo na odstúpenie od dohody.
5. Voči Užívateľovi, ktorý nie je konzumentom v zmysle zákona z 23. apríla 1964 Občiansky zákonník, zodpovednosť Ručiteľa za škody vyplývajúce z tejto záruky a/alebo ktoré súvisia s jej uzatvorením a realizáciou, bez ohľadu na právny základ, je obmedzená maximálne do výšky hodnoty chybného Výrobku.

II. Záručná lehota:

Prvky Výrobku na ktoré sa vzťahuje záruka	Trvanie záručnej ochrany
PRÍKLEPOVÁ VŔTAČKA DED7958K, DED7959	36 mesiacov od dňa nákupu Výrobku, ktorý je uvedený v tomto záručnom liste
PRÍKLEPOVÁ VŔTAČKA DED7960	36 mesiacov od dňa nákupu Výrobku, ktorý je uvedený v tomto záručnom liste
Vŕtačkový kľúč (iba DED7958K), pomocná rukoväť, obmedzovače hĺbky, uhlíkové kefy	Na tieto prvky sa záruka nevzťahuje.

III. Podmienky využitia záruky:

1. Przedstawienie Užívateľ je povinný predstaviť vyplnený Záručný list výrobku, ako aj náležitý doklad o nákupe Výrobku, napr. predstavením pokladničného bloku, faktúry ap. Aby reklamačný proces prebiehal efektívne odporúčame, aby Užívateľ spolu s reklamovaným výrobkom doručil všetky prvky vymenované v kapitole užívateľskej príručky výrobku „Diely a časti“.
2. Užívateľ je povinný dodržiavať pokyny a odporúčania uvedené v užívateľskej príručke a v záručnom liste.
3. Záruka platí iba na území Poľskej republiky a členských štátov EÚ.

IV. Záruka sa nevzťahuje na chyby, ktoré vznikli (predovšetkým) následkom:

1. Nedodržania podmienok určených v užívateľskej príručke, predovšetkým podmienok správneho používania, prevádzky, údržby a čistenia
2. Použitia na čistenie alebo na údržbu nevhodných prípravkov, nezhodne s užívateľskou príručkou;
3. Nevhodného uchovávania a prepravy výrobku;
4. Vykonania neautorizovaných zmien a/alebo iných zásahov do výrobku, na ktoré výrobca nevyjadril súhlas;
5. Použitím vo výrobku/s výrobkom nevhodných prevádzkových materiálov, nezhodne s užívateľskou príručkou.

Užívateľ, ktorý nie je konzumentom v zmysle zákona z 23. apríla 1964 Občiansky zákonník, stráca záručné práva na výrobok, v ktorom:

1. sériové čísla, označenia dátumov a výrobné štítky boli odstránené, zmenené alebo poškodené;
2. boli poškodené plomby alebo sú na nich viditeľné stopy manipulácie.

Pozor! Činnosti súvisiace s každodennou obsluhou výrobku, vyplývajúce medzi iným z užívateľskej príručky, Užívateľ vykonáva vlastnými silami a na vlastné náklady.

V. Reklamačná procedúra:

1. V prípade, ak Užívateľ objaví, že Výrobok nefunguje správne, ešte pred zložením reklamácie je povinný uistiť sa, či boli náležite vykonané všetky stanovené činnosti, predovšetkým tie uvedené v užívateľskej príručke.
2. Reklamácia musí byť podaná bezodkladne, najlepšie v priebehu 7 dní od dňa, v ktorom sa prejavila (objavila) chyba Výrobku. Užívateľ, ktorý nie je konzumentom v zmysle zákona z 23. apríla 1964 Občiansky zákonník, stráca práva vyplývajúce z tejto záruky v prípade, ak reklamáciu nepodá v priebehu 7 dní od dňa, v ktorom sa prejavila (objavila) chyba Výrobku.
3. Reklamáciu môžete podať medzi inými na mieste, v ktorom ste výrobok kúpili, v záručnom servise alebo poštou na adresu: DEDRA EXIM sp. z o.o., ul. 3 Maja 8, 05-800 Pruszków, Poľsko.

Užívateľ môže podať reklamáciu prostredníctvom formulára, ktorý je dostupný na webovej stránke www.dedra.pl. („Formulár podania reklamácie na základe udelenej záruky”).

Adresy záručných servisov v jednotlivých štátoch sú zverejnené na webovej stránke www.dedra.pl. V prípade, ak v danom štáte sa nenachádza záručný servis, odporúčame reklamovaný výrobok doručiť na adresu: DEDRA EXIM sp. z o.o. ul. 3 Maja 8, 05-800 Pruszków, Poľsko.

4. Vzhľadom na bezpečnosť Užívateľa, nefunkčný (chybný) výrobok sa v žiadnom prípade nesmie používať.

Pozor!!! Používanie nefunkčného (chybného) výrobku je nebezpečné pre zdravie a život Užívateľov.

5. Povinnosti vyplývajúce z udelenej záruke budú vyplnené v lehote 14 pracovných dní počítajúc od dňa doručenia reklamovaného Výrobku Užívateľom.
6. Pred zaslaním reklamácie odporúčame reklamovaný Výrobok náležite očistiť. Odporúčame reklamovaný Výrobok dôkladne zabezpečiť pre prípadným poškodeniami počas prepravy (reklamovaný Výrobok odporúčame doručiť v originálnom obale).
7. Záručná lehota sa predlžuje o čas, počas ktorého Užívateľ následkom chyby (nefunkčnosti) výrobku, na ktorú sa vzťahovala záruka, nemohol Výrobok používať.
8. Záruka nevylučuje, neobmedzuje a ani nepozastavuje právo Užívateľa (kupujúceho) na základe príslušných predpisov o ručení za chyby predanej veci.

LT

Garantinis lapas
SMŪGINIS GRĘŽTUVAS

Katalogo Nr DED7958K □
Katalogo Nr DED7959 □
Katalogo Nr DED7960 □
Partijos numeris: .....
(toliau – **Produktas**)

Produkto pirkimo data : …….

Pardavėjo antspaudas : ……..

Pardavėjo parašas ir data : .....

Vartotojo pareiškimas:

Patvirtinu, kad buvau informuotas apie garantijos sąlygas ir taisyklių, išvardytų Naudojimo instrukcijoje ir Garantiniame lape, nepaisymo pasekmes. Šios garantijos sąlygos yra man žinomos, ką patvirtinu savo parašu:

....
data ir vieta vartotojo parašas

I. Atsakomybė už Produktą:

1. **Garantijos suteikėjas** – „DEDRA EXIM" Sp. z o.o. su būstine adresu: ul. 3 Maja 8, 05-800 Pruškuvas, KRS 0000062517, Varšuvos apylinkės teismas, Valstybinio teismo registro XIV ūkinis skyrius, Mokesčių mokėtojo kodas 527-020-49-33, Įstatinis kapitalas: 100 980,00 PLN.
2. Šiame garantiniame lape nurodytomis sąlygomis Garantijos suteikėjas suteikia garantiją Produktui iš Garantijos suteikėjo asortimento.
3. Garantijos pagrindu atsakomybė yra priimama tik už defektus, esančius Produkte jo išdavimo Vartotojui metu.
4. Garantijos pagrindu Vartotojas gauna teisę nemokamai suremontuoti Produktą, jei defektas buvo aptiktas garantijos galiojimo metu. Apie Produkto remonto būdą (remonto atlikimo metodą) sprendžia Garantijos suteikėjas. Jei Garantijos suteikėjas nuspręstų, kad remontas yra neįmanomas, Garantijos suteikėjas pasilieka sau teisę pakeisti elementą su defektu arba visą Produktą kitu, veikiančiu teisingai, sumažinti Produkto kainą arba anuliuotu sutartį.
5. Vartotojo, kuris pagal 1964 m. balandžio 23 d. Civilinį kodeksą nėra laikomas vartotoju, atveju Garantijos suteikėjo atsakomybė dėl kompensacijos, susijusi su šia garantija ir (arba) jos sudarymu ir vykdymu, nepriklausomai nuo formos, yra apribota iki maksimaliai Produkto su defektu vertės.

II. Garantijos laikotarpis:

Produkto elementai, kuriems veikia garantija	**Garantinės apsaugos trukmė**
SMŪGINIS GRĘŽTUVAS DED7958K, DED7959	36 mėnesiai, skaičiuojant nuo Produkto pirkimo datos, nurodytos šiame Garantiniame lape
SMŪGINIS GRĘŽTUVAS DED7960	36 mėnesiai, skaičiuojant nuo Produkto pirkimo datos, nurodytos šiame Garantiniame lape
Grįžtuvo raktas (galioja tik DED7958K), pagalbinė rankena, gylio ribotuvas, angliniai šepetė	Elementai, kuriems garantija negalioja

III. Naudojimosi garantija sąlygos:

1. Vartotojas privalo patiekti užpildytą Produkto Garantinį lapą ir Produkto pirkimą patvirtinantį dokumentą (pvz. kasos čekis, sąskaita-faktūra ir pan.). Tam, kad pretenzijos nagrinėjimo procesas vyktų sklandžiai, rekomenduojama, kad Vartotojas kartu su Produktu perduotų visus elementus, nurodytus „Komplektacijos sąraše", esančiame Naudojimo instrukcijoje.
2. Vartotojas privalo laikytis Naudojimo instrukcijoje ir Garantiniame lape nurodytų rekomendacijų.
3. Garantija galioja tik Lenkijos Respublikos ir ES teritorijoje.

IV. Garantija neapima Produkto defektų, atsiradusių dėl to, kad:

1. Vartotojas nesilaikė sąlygų, nurodytų Naudojimo instrukcijoje, ypač susijusių su teisingu naudojimu, priežiūra ir valymu;
2. Vartotojas naudojo priežiūros ar valymo priemones, neatitinkančias sąlygas nurodytas Naudojimo instrukcijoje;
3. Vartotojas netinkamai sandėliavo ir transportavo Produktą;
4. Vartotojas savarankiškai keitė ir (arba) modifikavo Produktą, negavęs Garantijos suteikėjo sutikimo;
5. Vartotojas naudojo Produkte eksploatacines medžiagas, neatitinkančias Naudojimo instrukcijos sąlygų.

Vartotojas, kuris pagal 1964 m. balandžio 23 d. Civilinį kodeksą nėra laikomas vartotoju, praranda garantiją Produktui, jei:

1. Vartotojas pašalino, pakeitė arba sugadino serijos numerius, datas ir informacines lenteles;
2. Vartotojas pažeidė plombas arba ant jų matosi Vartotojo veiksmų pėdsakai.

Dėmesio! Veiksmus, susijusius su kasdieniu Produkto aptarnavimu, nurodytu pvz. Naudojimo instrukcijoje, Vartotojas atlieka pats ir savo sąskaita.

V. Pretenzijos pateikimo procedūra:

1. Pastebėjus, kad Produktas veikia neteisingai, prieš pateikiant pretenziją, reikia įsitikinti, kad visi veiksmai, aprašyti Naudojimo instrukcijoje, buvo atlikti teisingai.
2. Pretenziją rekomenduojama pateikti nedelsiant, geriausiai per 7 dienas nuo Produkto defekto aptikimo. Vartotojas, kuris pagal 1964 m. balandžio 23 d. Civilinį kodeksą nėra laikomas vartotoju, praranda garantiją Produktui, jei nepateikia pretenzijos per 7 dienas.
3. Pretenziją galima pateikti pvz. Produkto pirkimo punkte, garantiniame servise arba raštu adresu: „DEDRA EXIM" Sp. z o. o., ul. 3 Maja 8, 05-800 Pruškuvas.

Vartotojas gali pateikti pretenziją, pasinaudodamas blanku, kuris yra internetinėje svetainėje: www.dedra.pl (Pretenzijos garantiniame laikotarpyje pateikimo forma).

Garantinių servisų atskirose šalyse adresai yra nurodyti svetainėje: www.dedra.pl. Jei konkrečioje šalyje nebūtų garantinio serviso, pretenzijas dėl garantijos rekomenduojama siųsti adresu: „DEDRA EXIM" Sp. z o. o., ul. 3 Maja 8, 05-800 Pruškuvas, Lenkija.

4. Mąjąc Dėl Vartotojo saugumo draudžiama naudoti Produktą su defektais.

Dėmesio!!! Produkto su defektais naudojimas kelia pavojų Vartotojo sveikatai ir gyvybei.

5. Veiksmai, susiję su garantija, bus atlikti per 14 darbo dienų skaičiuojant nuo Produkto, dėl kurio yra pateikiama pretenzija, pristatymo dienos.
6. Prieš pristatant Produktą, dėl kurio yra pateikiama pretenzija, rekomenduojama jį nuvalyti. Produktą, dėl kurio yra pateikiama pretenzija, reikia kruopščiai supakuoti, kad jis būtų apsaugotas nuo pažeidimų transporto metu – rekomenduojama pristatyti produktą originalioje pakuotėje.
7. Garantijos laikotarpis yra pratęsiamas tiek, kiek Vartotojas negalėjo juo naudotis dėl garantijos apimto defekto.
8. Gwarancja Ši garantija neriboja, neišskiria bei nesustabdo Vartotojo teisių dėl parduotos prekės neatitikimo arba prekės defekto.

LV

Garantijas talons
uz
TRIECIENURBJMAŠĪNA

Kataloga Nr DED7958K □
Kataloga Nr DED7959 □
Kataloga Nr DED7960 □
Partijas numurs: .....
(turpmāk saukts **Produkts**)

Produkta iegādes datums: …….

Pārdevēja zīmogs: ……..

Datums un pārdevēja paraksts:.....

Lietotāja apliecinājums:

Ar šo apliecinu, ka saņēmu informāciju par garantijas nosacījumiem, kā arī par Lietošanas instrukcijas un Garantijas talona norādījumu neievērošanas sekām. Garantijas nosacījumi ir man zināmi, ko apliecinu ar savu rokraksta parakstu:

....
datums un vieta Lietotāja paraksts

I. Atbildība par Produktu:

1. 3 Maja 8, 05-800 Pruszków, Polija, reģistrācijas numurs KRS 0000062517, Varšavas Rajona Tiesa Varšavā, Valsts tiesas reģistra XIV. Saimnieciskā nodaļa, NMR kods (NIP) 527-020-49-33, Pamatkapitāls: 100 980,00 PLN.
2. Saskaņā ar noteikumiem, minētiem šajā Garantijas talonā, Garants piešķir garantiju Produktam, kuru izplata Garants:
3. Garantijas atbildība apņem tikai defektus, izraisītu pēc iemesliem, esošiem Produkta Lietotājam nodošanas laikā.
4. Sakarā ar garantiju Lietotājam ir tiesības prasīt bezmaksas uzlabot Produktu, ja defekts tiks konstatēts garantijas laikā. Produkta uzlabošanas veids (remonta izdarīšanas metode) ir atkarīgs no Garanta uzskata. Gadījumā, kad Garants konstatēs, ka remonts nav iespējams, Garantam ir tiesības mainīt bojātu elementu vai visu Produktu uz brīvu no defektiem, samazināt Produkta cenu vai atteikties no līguma.
5. Attiecībā uz Lietotājam, kas nav patērētājs 1964. gada 23. aprīļa Likuma "Civillikums" izpratnē, Garanta kompensācijas atbildība par zaudējumiem, savienotiem ar garantiju un/vai sakarā ar noslēgšanu un izpildīšanu, neatkarīgi no tiesiskām attiecībām, ir ierobežota tikai līdz nekvalitatīva Produkta vērtībai.

II. Garantijas laiks:

Produkta elementi, apņemti ar garantiju	**Garantijas aizsardzības laiks**
TRIECIENURBJMAŠĪNA DED7958K, DED7959	36 mēneši, skaitot no Produkta iegādes datuma norādīta Garantijas talonā
TRIECIENURBJMAŠĪNA DED7960	36 mēneši, skaitot no Produkta iegādes datuma norādīta Garantijas talonā
Atslēga urbjmašīnas patronai (tikai DED7958K), palīgrokturis, dziļuma ierobežotājs, elektrografīta sukas	Elementi neapņemti ar garantiju.

III. Garantijas lietošanas nosacījumi:

1. Aizpildīts Lietotāja Produkta Garantijas talons ar Lietotāja dokumentu, apliecinošu Produkta iegādi, piem. kases kvīts, faktūrrēķins utt. Efektīvas reklamācijas realizācijai ieteicams, lai Lietotājs nodotu kopā ar reklamētu Produktu visus elementus, minētus Produkta "Komplektācija" Lietošanas instrukcijas daļā.
2. Lietošanas Instrukcijas un Garantijas talona norādījumu ievērošana.
3. Garantija ir derīga tikai Polijas Republikas un ES teritorijā.

IV. Garantija neapņem Produkta defektus, ierosinātus, starp citiem, sekojošos gadījumos:

1. Lietotājs neievēro Lietošanas instrukcijas noteikumus, sevišķi pareizas ekspluatācijas, konservācijas un tīrīšanas jomā;
2. Lietotājs lieto tīrīšanas vai konservācijas līdzekļus, kas neatbilst Lietošanas Instrukcijas norādījumiem;
3. Lietotājs neattiecīgi glabā un transportē Produktu;
4. Lietotājs patstāvīgi izdara Produkta izmaiņas un/var pārveidojumus, bez saskaņošanas ar Garantu;
5. Lietotājs lieto Produktā ekspluatācijas materiālus, kas neatbilst Lietošanas Instrukcijas norādījumiem.

Lietotājs, kas nav patērētājs 1964. gada 23. aprīļa Likuma "Civillikums" izpratnē, zaudē garantijas tiesības attiecībā uz Produktam, kurā, Lietotāja darbības rezultātā:

1. tika likvidēti, mainīti vai bojāti sērijas numuri, datu apzīmējumi vai nominālas tabuliņas;
2. tika bojātas vai mainītas plombas.

Uzmanību! Darbību, savienotu ar Produkta ikdienas apkalpošanu, ja izriet no Lietošanas instrukcijas, Lietotājs veic patstāvīgi un pēc savām izmaksām.

V. Reklamācijas procedūra:

1. Produkta nepareizas darbības konstatēšanas gadījumā, pirms reklamācijas paziņošanas, Lietotājam ir pienākums pārbaudīt, vai visa darbība, tostarp aprakstīta Lietošanas instrukcija, tika pareizi veikta.
2. Reklamācijas paziņojumu ieteicams sniegt nekavējoties, vislabāk 7 dienu laikā no Produkta defekta konstatēšanas dienas. Lietotājs, kas nav patērētājs 1964. gada 23. aprīļa Likuma "Civillikums" izpratnē, zaudē garantijas tiesības attiecībā uz Produktam, ja nesniegs reklamācijas paziņojumu 7 dienu laikā.
3. Reklamācijas paziņojums var būt sniegts, starp citiem, Produkta iegādes vietā, garantijas servisā vai rakstiski uz adresi: DEDRA EXIM sp. z o.o., ul. 3 Maja 8, 05-800 Pruszków, Polija.

Lietotājs var arī sniegt reklamācijas paziņojumu, izmantojot formulāru, pieejamu mājaslapā www.dedra.pl. („Reklamācijas paziņošanas formulārs garantijas ietvaros").

Servisu adreses atsevišķām valstīm atrodas mājaslapā www.dedra.pl. Gadījumā, kad attiecīgajā valstī nav garantijas servisa, reklamācijas paziņojumi jābūt sniegti uz adresi: DEDRA EXIM sp. z o.o., ul. 3 Maja 8, 05-800 Pruszków (Polija).

4. Ņemot vērā Lietotāja drošību, bojāta Produkta lietošana ir aizliegta. Uzmanību!!! Bojāta Produkta lietošana ir bīstama Lietotāja veselībai un dzīvei. Garantijas pienākums tiks izpildīts 14 darba dienu laikā, skaitot no dienas, kad Lietotājs piegādās bojātu Produktu.
5. Pirms bojāta Produkta nodošanas reklamācijai ieteicam to notīrīt. Rekomendējam rūpīgi pasargāt reklamētu Produktu no bojājumiem transportēšanas laikā (ieteicama Produkta piegāde oriģinālā iepakojumā).
6. Garantijas laiks tiek pagarināts uz laiku, kurā, sakarā ar Produkta defektu,, apņemtu ar garantiju, Lietotājs nevarēja to lietot.
7. Garantija neizslēdz, neierobežo un neaptur Lietotāja tiesību, kas izriet no atbildības par pārdota produkta neatbilstību likumam.

HU

Garanciajegy
ÜTVEFŰRÓ

Katalógusszám: DED7958K □
Katalógusszám: DED7959 □
Katalógusszám: DED7960 □

Gyártási tétel száma: .....
(a továbbiakban: **Termék)**

A termék vásárlásának dátuma: ……

Az eladó pecsétje: ……..

Dátum és az eladó aláírása: .....

A felhasználó nyilatkozata:

Igazolom, hogy tájékoztatásra kerültem a garanciális feltételekről, valamint a Kezelési útmutatóban és a Garanciajegyben leírt utasítások be nem tartásából eredő következményekről. A jelen garanciális feltételekkel megismerkedtem, amit aláírásommal igazolok:

....
kelt és helye a Felhasználó aláírása

I. A termékért felelős:

1. **Kezes** - DEDRA EXIM sp. z o.o., székhelye Pruszków, címe: ul. 3 Maja 8, 05-800 Pruszków, KRS 0000062517, Varsó fővárosi Körzeti Bíróság Varsóban; az Országos Bírósági Nyilvántartás XIII Gazdasági Osztálya, adószáma: 527-020-49-33, törzstőke: 100 980.00 zł.
2. A jelen Garanciajegyben meghatározott feltételekkel a Kezes garanciát nyújt a Kezes forgalmazásából származó Termékre
3. A garanciából eredő felelősség kizárólagosan a Termékben a Felhasználónak való átadás pillanatában rejlő hibákra vonatkozik.
4. A garancia címén a Felhasználó jogosult a Termék díjmentes megjavítására, amennyiben a hiba a garanciális időszak során kelentkezik. A Termék megjavításának módja (a javítás módszere) a Kezes döntésétől függ. Amennyiben a Kezes megállapítása szerint ni lehetőség a megjavításra, a Kezes fenntartja magának a jogot a hibás alkatrész vagy az egész Termék hibátlanra cseréléséhez, a Termék árának csökkentéséhez, vagy a szerződéstől történő elálláshoz.
5. Azzal a Felhasználóval szemben, amelyik nem számít fogyasztónak az 1964 április 23-i, a Polgári Törvénykönyvről szóló törvény szerint, a Kezes jelen garanciából eredő és/vagy a garancia megkötésével és teljesítésével kapcsolatos kártérítési felelőssége, a jogi címtől függetlenül, a hibás Termék értékének összegére korlátozódik.

II. Garanciális időszak:

A garanciával rendelkező alkatrészek	A garanciális védelem időtartama
ÜTVEFŰRÓ DED7958K, DED7959	36 hónap, a Termék vásárlásának napjától számítva a jelen Garanciajegyen megjelölve
ÜTVEFŰRÓ DED7960	36 hónap, a Termék vásárlásának napjától számítva a jelen Garanciajegyen megjelölve
Fúrókulcs (csak DED7958K), segédfogantyú, Mélységhatároló, elektrografit kefék	Garanciával nem rendelkező alkatrészek.

III. A garancia alkalmazásának feltételei:

1. A Felhasználó felmutatja a Termék kitöltött Garanciajegyét és valószínűsíti a Termék vásárlásának körülményeit, pl. felmutatva a pénztár blokkot, számlát, stb. A reklamáció hatékony lebonyolításának érdekében ajánlott, hogy a Felhasználó a reklamált Termékkel együtt adja át a Kezelési útmutatóban leírt készlet tartalmát.
2. A Felhasználó betartja a Kezelési útmutatóban és a Garanciajegyen feltüntetett utasításokat.
3. A garancia csak a Magyar Köztársaság és az EU területén érvényes.

IV. A garancia nem terjed ki a Termék következő okokból keletkező meghibásodásaira:

1. A Felhasználó nem tartotta be a Kezelési útmutatóban meghatározott, különösen a megfelelő használatra, karbantartásra és tisztításra vonatkozó feltételeket; A Felhasználó a Kezelési útmutatónak nem megfelelő tisztító és karbantartó szereket alkalmazott;
2. A Felhasználó nem megfelelő módon tárolja és szállítja a Terméket;
3. A Felhasználó önállóan, a Kezessel való egyeztetés nélkül módosította és/vagy átalakította a Terméket;
4. A Felhasználó a Kezelési útmutatónak nem megfelelő üzemeltetési anyagokat használt a Termékhez.

Az a Felhasználó, amelyik nem számít fogyasztónak az 1964 április 23-i, a Polgári Törvénykönyvről szóló törvény szerint, elveszíti a jelen garanciából eredő jogait, ha a Terméken:

1. a szériaszámok, dátum jelölések és a típuscímkék a Felhasználó által eltávolításra, kicserélésre vagy megrongálásra kerültek;
2. a plombák a Felhasználó által megrongálásra kerültek, vagy a Felhasználó beavatkozásának nyomait viselik.

Figyelem! A Termék mindennapos kezelésével kapcsolatos, többek között a Kezelési útmutatóból eredő műveleteket a Felhasználó saját hatáskörébe és saját költségére végzi el.

V. Reklamációs eljárás:

1. A Termék helytelen működésének észrevételekor, a reklamáció bejelentése előtt ellenőrizze, hogy a Kezelési útmutatóban meghatározott valamennyi művelet a megfelelő módon került végrehajtásra.
2. Ajánlott a reklamációt haladéktalanul bejelenteni, a legjobb a Termék hibája észrevételétől számított 7 napon belül. Az a Felhasználó, amelyik nem számít fogyasztónak az 1964 április 23-i, a Polgári Törvénykönyvről szóló törvény szerint, elveszíti a jelen garanciából eredő jogait, ha nem jelenti be 7 napon belül a reklamációt.
3. A reklamációs bejelentés megtehető a Termék vásárlásának helyén, a garanciális szervizben, vagy írásban az alábbi címen: DEDRA EXIM sp. z o.o., ul. 3 Maja 8, 05-800 Pruszków.

A Felhasználó a reklamációt a www.dedra.pl weboldalon található űrlap segítségével jelentheti be. („Garanciális reklamáció bejelentési űrlap").

Az egyes országok szerviz címei a www.dedra.pl weboldalon elérhetőek. Amennyiben az adott országban nincs garanciális szervíz, a reklamációs bejelentést ajánljuk a következő címre küldeni: DEDRA-EXIM Sp. z o.o., ul. 3 Maja 8, 05-800 Pruszków (Lengyelország).

4. A Felhasználó biztonságára való tekintettel a hibás Termék használata tilos.

Figyelem!!! A hibás Termék veszélyes a Felhasználó egészségére és életére.

5. A garanciából eredő kötelezettségek ellátására a reklamált Terméknek a Felhasználó általi leadásának napjától számított 14 munkanapon belül kerül sor.
6. A terméket reklamációra küldése előtt ajánlott megtisztítani. Ajánlott a reklamált terméket gondosan bebiztosítani a szállítási károk elkerülése érdekében (ajánlott a reklamált Terméket az eredeti csomagolásban elküldeni).
7. A garanciális időszak meghosszabbításra kerül azzal az idővel, mely alatt a Felhasználó a Termék meghibásodásából eredően nem tudta az használni.
8. A garancia nem zárja ki, nem korlátozza és nem függeszti fel a Felhasználó eladott termékek hibáira vonatkozó kezességi szabályokból eredő jogait.

RO

Certificat de garanţie
pentru
MAŞINA DE GĂURIT CU PERCUȚIE

Nr. de katalog DED7958K □
Nr. de katalog DED7959 □
Nr. de katalog DED7960 □

Număr de lot:.....
(denumit în continuare Produs)

Data de cumpărare a produsului: ……

Ştampila vânzătorului: ……..

Data şi semnătura vânzătorului: .....

Declaraţia Utilizatorului:

Confirm, că am fost informat în ceea ce priveşte condiţiile de garanţie şi efectele nerespectării orientărilor cuprinse în manualul de utilizare şi în Certificatul de garanţie. Condiţiile prezentei garanţiei îmi sunt cunoscute ce afirm cu semnătura mea de mână:

....
Data şi locul semnătura Utilizatorului

Garanţia este acordată în conformitate cu prevederile OG 21/1992 şi OG 140/2021, cu modificările ulterioare, pe baza cardului de garanţie şi a dovezii originale de cumpărare. Perioada de reparaţie nu poate depăşi 15 zile calendaristice de la data la care consumatorul a predat reclamaţia vânzătorului.

I.Responsabilitatea pentru produs:

1. **Garant** - DEDRA EXIM sp. z o.o. cu sediul în Pruszkowie, adresa: ul. 3 Maja 8, 05-800 Pruszków, KRS 0000062517, Sąd Rejonowy dla m.st. Warszawy w Warszawie, XIV Wydział Gospodarczy Krajowego Rejestru Sądowego,*[Judecătoria Raională pentru o.c. Varşovia în Varşovia, Departamentul al XIV–a Economic al Registrului Naţional Juridic]* NIP *[CIF]* 527-020-49-33, Kapitał zakładowy *[capital social]*: 100 980.00 zł.
2. în condiţiile menţionate în prezentul Certificat de garanţie Garantul acordă garanţie la produsul derivat din distribuţia Garantului.
3. Responsabilitatea cu titlu de garanţie cuprinde numai defectele care sau ivit din cauze datorate Produsului în momentul livrării acestuia Utilizatorului.
4. Cu titlu de garanţie, Utilizatorul, obţine dreptul la repararea gratis a Produsului, dacă defecţiunea s-a ivit în perioada de garanţie. Modul de reparare a Produsului (metoda de executare a reparării) depinde de decizia Garantului. Dacă Garantul constată că Produsul nu poate fi reparat, Garantul îşi rezervă dreptul de a schimba piesa defectă sau total Produsul cu altul fără defecte sau de a micşora preţul Produsului ori de a se retrage de la Contract.
5. Faţă de Utilizatorul, care conform cu legea din data de 23 aprilie 1964 din Codul Civil, nu este un consumator, răspunderea Garantului pentru dauna rezultate din prezenta garanţie şi/ sau în legătură cu încheierea şi executarea acesteia, indiferent de dreptul legal, este limitată maxim până la valoarea Produsului defect.

II.Perioada de garanţie:

Componentele Produsului acoperite de garanţie	**Durata de protecţie a garanţiei**
MAŞINA DE GĂURIT CU PERCUȚIE DED7958K, DED7959	36 luni, de la data cumpărării Produsului, înscrisă în prezentul Certificat de garanţie
MAŞINA DE GĂURIT CU PERCUȚIE DED7960	36 luni, de la data cumpărării Produsului, înscrisă în prezentul Certificat de garanţie
Cheie pentro maşina de găurit (numai pentru DED7958K), mâner suplimentar, opritor adâncime de găurire, perii electrografitici	Componente neacoperite de garanţie

III.Condiţiile de utilizare a garanţiei:

1. Prezentarea de către Utilizator a Certificatul completat de garanţie a Produsului şi dovedirea împrejurărilor de cumpărare a Produsului de ex. prin prezentarea chitanţei, facturei, etc. Pentru a efectua în mod eficient reclamaţia, se recomandă că Utilizatorul să trimite împreună cu Produsul reclamat, toate componetele menţionate la “Completarea” Produsului în manualul de utilizare.
2. Respectarea de către Utilizator a recomandările din Manualul de utilizare şi din Certficatul de garanţie.
3. Garanţia acoperă numai teritoriul Republicii Polonă şi UE.

IV.Garanţia nu acoperă defecţiunile Produsului apărute în special din cauza:

1. Nerespectării de către Utilizator a condiţiilor indicate în Manualul de utilizare, în special în domeniul de utilizare, întreţinere şi curăţare corectă.
2. Utilizarea de către Utilizator a unor produse de curăţare sau substanţe de conservare care sunt neadecvate cu Manualul de utilizare;
3. Depozitare necorespunzătoare şi transportul necorespunzător al Produsului de către Utilizator;
4. Modificări şi/sau reconstrucţii arbitrare a Produsului de către Utilizator;;
5. Utilizarea în Produs de către Utilizator a unor materiale consumabile neconforme cu manualul de utilizare.

Utilizatorul care conform nu legea din data de 23 aprilie 1964 din Codul Civil nu este un consumator, pierde garanţia pentru Produsul, în care:

1. numerele de serie, marcarea datelor şi plăcuţele cu datele technice au fost îndepărtate de către Utilizator.
2. sigiliile existente au fost deteriorate de Utilizator sau au urme rămase din manipularea de către utilizator la acestea.

Atenţie! Operaţiile legate cu utilizarea de fiecare zii, descrise în manualul de utilizare, Utilizatorul execută singur pe costul său.

V.Procedura de reclamaţie:

1. Dacă se constată că Produsul nu funcţionează corect, Înainte de a depune reclamaţia trebuie să Vă asiguraţi dacă toate operaţiunile descrise în manualul de utilizare au fost executate corect.
2. Sesizaţi imediat reclamaţia, cel mai bine în termen de 7 zile de la data la care aţi observant defectul produsului. Utilizatorul care conform cu legea din data de 23 aprilie 1964 din Codul Civil nu este un consumator, pierde garanţia pentru Produs dacă reclamaţia nu depune în termen de până de 7 zile.
3. Sesizarea reclamaţiei se face de ex. la. la punctul de cumpărare a Produsului, la service-ul de garanţie sau se poate trimite în scris pe adresa: DEDRA EXIM sp. z o.o., ul. 3 Maja 8, 05-800 Pruszków.
4. Utilizatorul poate să depună reclamaţia prin formularul accesibil pe pagina de internet www.dedra.pl. (“Formular pentru sesizarea reclamaţiei cu titlu de garanţie”).
5. Adresele service-urilor de garanţie din fiecare stat sunt accesibile pe pagina www.dedra.pl. Dacă service-ul lipseşte în statul adecvat, trimiteţi sesizările de reclamaţie cu titlu de garanţie pe adresa: DEDRA EXIM sp. z o.o. ul. 3 Maja 8, 05-800 Pruszków (Polonia).
6. Luând în considerare siguranţa Utilizatorului se interzice utilizarea Produsului defect.

Atenţie!!! Utilizarea Produsului defect este periculos pentru sănătatea şi viaţa Utilizatorului.

7. Executarea obligaţiilor rezultate din garanţie va avea loc în termen de 14 zile lucrătoare, calculate de la data furnizării de către Utilizator a Produsului reclamat.
8. Înainte de furnizare a Produsului reclamat se recomandă curăţirea acestuia. Se recomandă de a se asigura bine Produsul împotriva distrugerii în timpul transportului (se recomandă să trimiteţi produsul reclamat în ambalajul original).
9. Perioada de garanţie va fi prelungită cu durata în care, din cauza defectului Produsului acoperit de garanţie Utilizatorul nu l-a putut să-l utilizeze,
10. Garanţia nu opreşte, nu limitează nu suspendează drepturile Utilizatorului rezultate din dispoziţiile privind garanţia pentru vicile produsului vândut.

DE

Garantiekarte
für
SCHLAGBOHRMASCHINE
Katalognummer: DED7958K □
Katalognummer: DED7959 □
Katalognummer: DED7960 □
Lotnummer: .....
(im Weiteren **Produkt** genannt)

Kaufdatum des Produkts: ……

Stempel des Verkäufers: ……..

Datum und Unterschrift des Verkäufers: .....

Erklärung des Benutzers:

Ich bestätige, dass ich über die Bedingungen der Garantie sowie Folgen der Nichtbeachtung von den in der Bedienungsanleitung und Garantiekarte enthaltenen Anweisungen informiert wurde. Die Bedingungen dieser Garantie sind mir bekannt, was ich mit meiner eigenhändigen Unterschrift bestätige:

....
Datum und Ort Unterschrift des Käufers

I.Haftung für das Produkt:

1. **Garant** - DEDRA EXIM sp. z o.o. mit Sitz in Pruszków, Adresse: ul. 3 Maja 8, 05-800 Pruszków, Reg.-Nr. KRS 0000062517, Amtsgericht für Warschau, XIV Wirtschaftsabteilung des Nationalen Gerichtsregisters, Steuernummer 527-020-49-33, Stammkapital: 100 980.00 zł.
2. Zu den in dieser Garantiekarte bestimmten Bedingungen erteilt der Garant hiermit Garantie für das Produkt, das vom Vertrieb des Garants stammt.
3. Die Garantiehaftung umfasst nur Mängel, deren Entstehung auf die im Produkt zum Zeitpunkt seiner Aushändigung dem Benutzer enthaltenen Fehler zurückzuführen ist.
4. Im Rahmen der Garantie gewinnt der Benutzer das Recht zur kostenlosen Reparatur des Produkts, soweit der Mangel innerhalb der Garantiezeit offenbart wurde. Die Art und Weise, auf die das Produkt repariert wird (Methode der Reparatur) wird vom Garanten bestimmt. Falls der Garant feststellt, dass die Reparatur nicht möglich ist, behält sich der Garant das Recht vor, das mangelhafte Element oder das ganze Produkt gegen ein freies von Mängeln zu tauschen, den Preis des Produkts zu mindern oder vom Vertrag abzutreten.
5. Gegenüber einem Benutzer, der kein Verbraucher im Sinne des Gesetzes vom 23. April 1964 Zivilgesetzbuch ist, ist die Schadensersatzhaftung des Garanten für die sich aus dieser Garantie ergebenden und/oder im Zusammenhang mit ihrer Erteilung und Ausübung stehenden Schäden, ohne Rücksicht auf den Rechtstitel, maximal auf den Wert des mangelhaften Produkts begrenzt.

II.Garantiezeit:

Elemente des Produkts, die mit der Garantie umfasst sind	**Dauer des Garantieschutzes**
SCHLAGBOHRMASCHINE DED7958K, DED7959	36 Monate ab dem Kaufdatum des Produkts das auf dieser Garantiekarte angegeben ist
SCHLAGBOHRMASCHINE, DED7960	36 Monate ab dem Kaufdatum des Produkts das auf dieser Garantiekarte angegeben ist
Bohrfutterschlüssel (nur DED7958K), Hilfsgriff, Bohrtiefenbegrenzer, Elektrographitbürsten	Elemente, die nicht mit der Garantie umfasst sind.

III.Bedingungen der Inanspruchnahme der Garantie:

1. Vorlegung der ausgefüllten Garantiekarte vom Benutzer sowie Glaubhaftmachung der Kaufumstände vom Benutzer, z.B. durch Vorlegung eines Kassenbelegs, einer Rechnung, usw. Damit die Reklamation reibungslos durchgeführt werden kann, wird es empfohlen, dass der Benutzer alle in dem "Lieferumfang"

genannten Elemente, der in der Bedienungsanleitung beschrieben wurde, zusammen mit dem Produkt zur Reklamation abgibt.
2. Beachtung der in der Bedienungsanleitung und Garantiekarte enthaltenen Anweisungen vom Benutzer.
3. Die Garantie umfasst nur das Gebiet der Republik Polen und der EU.

IV. Die Garantie umfasst nicht die Mängel des Produkts, die infolge von folgenden Ursachen entstanden sind:
1. Nichtbeachtung der in der Bedienungsanleitung bestimmten Bedingungen vom Benutzer, insbesondere in Bezug auf richtige Nutzung, Wartung und Reinigung;
2. Verwendung von Reinigungs- oder Wartungsmitteln vom Benutzer, die im Widerspruch zu der Bedienungsanleitung stehen;
3. Unrichtige Aufbewahrung und unrichtiger Transport des Produkts vom Benutzer;
4. Eigenmächtige Veränderungen und/oder Umbauten am Produkt vom Benutzer, die mit dem Garant nicht abgestimmt wurden;
5. Verwendung von Betriebsmaterialien und Ersatzteilen vom Benutzer, die im Widerspruch zu der Bedienungsanleitung stehen.
Der Benutzer, der kein Verbraucher im Sinne des Gesetzes vom 23. April 1964 Zivilgesetzbuch ist, verliert Garantieansprüche für das Produkt, an dem:
1. Seriennummer, Datumsangaben und Typenschilder vom Benutzer entfernt, verändert oder beschädigt wurden;
2. Plomben vom Benutzer beschädigt wurden oder Spuren des Hantierens an ihnen tragen.
Achtung! Die mit täglicher Bedienung des Produkts verbundenen Tätigkeiten, die sich u.a. aus der Bedienungsanleitung ergeben, sind vom Benutzer auf eigene Rechnung und eigene Kosten auszuführen.

V. Reklamationsverfahren:
1. Falls unrichtige Arbeit des Produkts festgestellt wird, soll man sich vor der Anmeldung der Reklamation vergewissern, dass alle insbesondere in der Bedienungsanleitung bestimmten Bedientätigkeiten richtig ausgeführt wurden.
2. Die Reklamation soll man unverzüglich, am besten innerhalb von 7 Tagen ab Feststellung des Mangels am Produkt anmelden. Der Benutzer, der kein Verbraucher im Sinne des Gesetzes vom 23. April 1964 Zivilgesetzbuch ist, verliert Garantieansprüche für das Produkt, im Falle, wenn die Reklamation nicht innerhalb von 7 Tagen angemeldet wird.
3. Die Reklamation kann u.a. am Verkaufsort, an dem das Produkt gekauft wurde, beim Garantieservice oder schriftlich auf folgende Adresse angemeldet werden: DEDRA EXIM sp. z o.o., ul. 3 Maja 8, 05-800 Pruszków.
Der Benutzer kann die Reklamation unter Verwendung des Formulars anmelden, das auf der Internet www.dedra.pl zugänglich ist. ("Formular zur Anmeldung der Reklamation aufgrund der Garantie").
Die Adressen von Garantieservice-Stellen für jeweilige Länder sind auf der Internetseite www.dedra.pl zugänglich. Im Falle, wenn keine Garantieservice-Stelle im jeweiligen Land vorhanden ist, soll man die Reklamationsanmeldung aufgrund der Garantie an folgende Adresse richten: DEDRA EXIM sp. z o.o. ul. 3 Maja 8, 05-800 Pruszków (Polska).
4. Im Hinblick auf die Sicherheit des Benutzers ist die Nutzung eines mangelhaften Produkts untersagt.
Achtung!!! Nutzung eines mangelhaften Produkts gefährdet der Gesundheit und dem Leben des Benutzers.
Erfüllung der sich aus der Garantie ergebenden Pflichten erfolgt innerhalb von 14 Werktagen ab der Rückgabe des beanstandeten Produkts vom Benutzer.
5. Vor der Rückgabe des mangelhaften Produkts zur Reklamation soll man es reinigen. Das beanstandete Produkt soll sorgfältig vor möglichen Beschädigungen während des Transports abgesichert werden (es wird empfohlen das beanstandete Produkt in Originalverpackung zu bringen).
6. Die Garantiezeit wird um die Zeit verlängert, in der der Benutzer das mit der Garantie umfasste Produkt infolge des Mangels nicht benutzen konnte.
7. Die sich aus den Vorschriften über die Gewährleistung für Mängel von verkauften Sachen ergebenden Rechte des Benutzers werden von dieser Garantie weder ausgeschlossen noch eingeschränkt oder eingestellt.

SI

Garancijski list
na spletni strani .
IMPACT DRILL
Številka naročila: **DED7958K** ☐
Kataloška številka: **DED7959** ☐
Številka naročila: **DED7960** ☐
(označite ustrezen model)
Številka serije: .....
(v nadaljnjem besedilu: **izdelek**)

Datum nakupa izdelka: .....

Žig prodajalca: .....

Datum in podpis prodajalca: .....

Izjava uporabnika:

Potrjujem, da sem bil seznanjen s pogoji garancije in posledicami neupoštevanja navodil iz navodil za uporabo in garancijskega lista. Seznanjen sem s pogoji te garancije, kar potrjujem s svojim podpisom:

....
datum in kraj podpis uporabnika

I. Odgovornost za izdelek:
1. **Garant** - DEDRA EXIM sp. z o.o. s sedežem v Pruszkowu, naslov: ul. 3 Maja 8, 05-800 Pruszków, KRS 0000062517, Okrožno sodišče za glavno mesto Varšavo, ul. Varšavska, XIV gospodarski oddelek Državnega sodnega registra, NIP 527-020-49-33, osnovni kapital: 100 980,00 PLN.
2. V skladu s pogoji, določenimi v tem garancijskem listu, Garant zagotavlja garancijo za izdelek iz Garantove distribucije.
3. Odgovornost v okviru garancije zajema samo napake, ki izhajajo iz vzrokov na izdelku v času njegove dobave uporabniku.
4. V okviru garancije je uporabnik upravičen do brezplačnega popravila izdelka, če se je napaka pokazala v garancijskem roku. Način popravila Izdelka (metoda popravila) je odvisen od odločitve Garanta. Če Garant ugotovi, da popravilo ni mogoče, si pridržuje pravico do zamenjave okvarjenega elementa ali celotnega Izdelka z brezhibnim, do znižanja cene Izdelka ali do odstopa od pogodbe.
5. V zvezi z uporabnikom, ki ni potrošnik v smislu zakona z dne 23. aprila 1964. Civilnega zakonika, je odgovornost Garanta za škodo, ki izhaja iz te garancije in/ali v zvezi z njeno sklenitvijo in izvajanjem, ne glede na pravni naslov, omejena na najvišji znesek vrednosti izdelka z napako.

II. Garancijski rok:

Sestavni deli izdelka, za katere velja garancija	Trajanje garancijske zaščite
Udarni vrtalnik DED7958K, DED7959	36 mesecev od datuma nakupa izdelka kot je določeno v tej garancijski kartici.
Udarni vrtalnik DED7960	36 mesecev od datuma nakupa izdelka kot je določeno v tej garancijski kartici.
Vrtalni ključ (samo DED7958K), pomožni ročaj, globinski omejevalnik, elektrografitne ščetke	Komponente niso zajete v garanciji.

III. Pogoji za uveljavljanje jamstva:
1. Uporabnik predloži izpolnjen garancijski list izdelka in dokaže okoliščine nakupa izdelka, npr. s predložitvijo računa, računa itd. Za učinkovito izvedbo reklamacije je priporočljivo, da uporabnik skupaj z izdelkom v reklamacijo predloži vse elemente, navedene v poglavju "Kompletiranje" izdelka v priročniku za uporabo.
2. Uporabnikovo upoštevanje priporočil iz uporabniškega priročnika in garancijskega lista.
3. Jamstvo velja samo za ozemlje Republike Poljske in EU.

IV. Garancija ne zajema napak na izdelku, ki so nastale zlasti zaradi:
1. če uporabnik ne upošteva pogojev, določenih v navodilih za uporabo, zlasti glede pravilnega delovanja, vzdrževanja in čiščenja;
2. Če uporabnik uporablja sredstva za čiščenje ali vzdrževanje, ki niso v skladu z navodili za uporabo;
3. nepravilno shranjevanje in prevoz izdelka s strani uporabnika;
4. samovoljne spremembe in/ali modifikacije izdelka s strani uporabnika, ki niso bile dogovorjene s garantom;
5. Uporabnik v izdelku uporablja potrošni material, ki ni v skladu z navodili za uporabo.
Uporabnik, ki ni potrošnik v smislu zakona z dne 23. aprila 1964. civilnega zakonika, izgubi garancijo za izdelek, v katerem:
1. je uporabnik odstranil, spremenil ali poškodoval serijske številke, datumske oznake in ploščice z imeni;
2. če je uporabnik poškodoval pečate ali če so na njih vidne sledi uporabnikovega ravnanja.
Pozor! Dejavnosti, povezane z vsakodnevnim delovanjem izdelka, ki med drugim izhajajo iz navodil za uporabo, izvaja uporabnik v svojem obsegu in na svoje stroške.

V. Pritožbeni postopek:
1. Če se ugotovi, da izdelek ne deluje pravilno, se morate pred vložitvijo zahtevka prepričati, da so bili pravilno izvedeni vsi ukrepi, navedeni zlasti v navodilih za uporabo.
2. Priporočamo, da pritožbo vložite takoj, po možnosti v 7 dneh od datuma odkritja napake na izdelku. Uporabnik, ki ni potrošnik v smislu zakona z dne 23. aprila 1964. Civilnega zakonika, izgubi pravice iz te garancije, če ne vloži pritožbe v 7 dneh.
3. Pritožbo lahko med drugim vložite na mestu nakupa izdelka, pri garancijskem servisu ali pisno na naslednji naslov: DEDRA EXIM sp. z o.o., ul. 3 Maja 8, 05-800 Pruszków.
Zahtevek lahko vložite na obrazcu, ki je na voljo na spletni strani www.dedra.pl ("obrazec za garancijski zahtevek").
Naslovi garancijskih servisnih centrov za posamezne države so na voljo na spletni strani www.dedra.pl. Če v določeni državi ni garancijskega servisnega centra, je treba garancijske zahtevke poslati na naslednji naslov: DEDRA EXIM sp. z o.o. ul. 3 Maja 8, 05-800 Pruszków (Poljska).
4. Zaradi varnosti uporabnika je prepovedano uporabljati izdelek z napako.
Pozor!!! Uporaba izdelka z napako je nevarna za
zdravje in življenje uporabnika.
5. Obveznosti iz garancije se izpolnijo v 14 delovnih dneh od dneva, ko uporabnik dostavi reklamirani izdelek.
6. Priporočljivo je, da izdelek z napako očistite, preden nam ga dostavite v reklamacijo. Priporočljivo je, da reklamirani Izdelek skrbno zaščitite pred poškodbami med prevozom (priporočljivo je, da reklamirani Izdelek dostavite v originalni embalaži).
7. Garancijski rok se podaljša za čas, ko uporabnik zaradi napake na izdelku ni mogel uporabljati izdelka, za katerega velja garancija.
8. Garancija ne izključuje, omejuje ali zadržuje pravic uporabnika, ki izhajajo iz določb garancije za napake na prodanem blagu.

BG

Гаранционна карта
в
IMPACT DRILL
Номер на поръчка: **DED7958K** ☐
Каталожен номер: **DED7959** ☐
Номер на поръчка: **DED7960** ☐
(отбележете съответния модел)
Номер на партидата: .....
(наричан по-долу "**Продуктът**")

Дата на закупуване на продукта: .....

Печат на продавача: .....

Дата и подпис на продавача: .....

Изявление на потребителя:

Потвърждавам, че съм информиран за условията на гаранцията и за последиците от неспазването на указанията, съдържащи се в инструкциите за експлоатация и в гаранционната карта. Запознат съм с условията на тази гаранция, което потвърждавам с подписа си:

....
дата и място Подпис на потребителя

I. Отговорност за продукта:

1. **Гарант** - DEDRA EXIM sp. z o.o. със седалище в Прушков, адрес: ул. 3 Maja 8, 05-800 Pruszków, KRS 0000062517, Окръжен съд за столицата Варшава, ул. Варшава, XIV Търговско отделение на Националния съдебен регистър, NIP 527-020-49-33, Акционерен капитал: 100 980,00 PLN.
2. Съгласно условията, изложени в тази гаранционна карта, Гарантът предоставя гаранция за Продукта, който се предлага от дистрибуцията на Гаранта.
3. Отговорността по гаранцията покрива само дефекти, възникнали поради причини в Продукта в момента на доставката му на Потребителя.
4. По силата на гаранцията Потребителят има право на безплатен ремонт на Продукта, ако дефектът се е проявил по време на гаранционния период. Начинът на ремонт на Продукта (метод на ремонт) зависи от решението на Гаранта. Ако Гарантът прецени, че ремонтът не е възможен, той си запазва правото да замени дефектния елемент или целия Продукт с бездефектен, да намали цената на Продукта или да се откаже от договора.
5. По отношение на потребител, който не е потребител по смисъла на Закона от 23 април 1964 г. Граждански кодекс, отговорността на Гаранта за вреди, произтичащи от настоящата гаранция и/или във връзка с нейното сключване и изпълнение, независимо от правния титул, е ограничена до максималния размер на стойността на дефектния Продукт.

II. Гаранционен срок:

Компоненти на продукта, обхванати от гаранцията	Продължителност на гаранционната защита
Ударна бормашина DED7958K, DED7959	36 месеца от датата на закупуване на Продукта както е посочено в тази гаранционна карта
Ударна бормашина DED7960	36 месеца от датата на закупуване на Продукта както е посочено в тази гаранционна карта
Ключ за пробиване (само за DED7958K), помощна дръжка, ограничител на дълбочината, електрографитни четки	Компоненти, които не се покриват от гаранцията.

III. Условия за упражняване на гаранцията:

1. Представяне от страна на Потребителя на попълнена гаранционна карта на Продукта и доказване от страна на Потребителя на обстоятелствата по закупуването на Продукта, например чрез представяне на касова бележка, фактура и т.н. За да се извърши ефективно рекламацията, се препоръчва Потребителят да представи заедно с Продукта за рекламация всички елементи, посочени в "Окомплектоване" на Продукта, съдържащ се в Ръководството за потребителя.
2. Спазването от страна на потребителя на препоръките, съдържащи се в Ръководството за потребителя и Гаранционната карта.
3. Гаранцията обхваща само територията на Република Полша и ЕС.

IV. Гаранцията не покрива дефекти на Продукта, причинени по-специално от:

1. Неспазване от страна на потребителя на условията, посочени в инструкцията за експлоатация, по-специално по отношение на правилната експлоатация, поддръжка и почистване;
2. Използването на продукти за почистване или поддръжка от страна на потребителя, които не са в съответствие с инструкциите за експлоатация;
3. Неправилно съхранение и транспортиране на Продукта от страна на Потребителя;
4. Самоволни промени и/или модификации на Продукта от страна на Потребителя, които не са били съгласувани с Гаранта;
5. Потребителят използва в Продукта консумативи, които не са в съответствие с инструкциите за експлоатация.

Потребител, който не е потребител по смисъла на Закона от 23 април 1964 г. Граждански кодекс, губи гаранцията за Продукта, в който:

1. серийните номера, обозначенията за дата и табелките с имената са били отстранени, променени или повредени от Потребителя;
2. пломбите са били повредени от потребителя или носят следи от манипулация от страна на потребителя.

Внимание! Дейностите, свързани с ежедневната експлоатация на Продукта, произтичащи, наред с другото, от Инструкциите за експлоатация, се извършват от Потребителя за негова/нейна сметка.

V. Процедура за подаване на жалби:

1. В случай че се установи неизправност на Продукта, трябва да се уверите, че всички стъпки, посочени по-специално в Инструкцията за експлоатация, са извършени правилно, преди да предявите рекламация.
2. Препоръчително е да подадете жалба незабавно, за предпочитане в рамките на 7 дни от датата на откриване на дефекта на Продукта. Потребителят, който не е потребител по смисъла на Закона от 23 април 1964 г. Граждански кодекс, губи правата си по тази гаранция в случай на неподаване на рекламация в 7-дневен срок.
3. Жалбата може да бъде подадена, наред с другото, на мястото на закупуване на Продукта, в гаранционното обслужване или в писмен вид на следния адрес: DEDRA EXIM sp. z o.o., ul. 3 Maja 8, 05-800 Pruszków.

Можете да подадете рекламация, като използвате формуляра, наличен на адрес www.dedra.pl. ("Формуляр за гаранционна рекламация").

Адресите на центровете за гаранционно обслужване за отделните държави са достъпни на адрес www.dedra.pl. Ако за дадена държава няма център за гаранционно обслужване, гаранционните претенции трябва да се изпращат на следния адрес: DEDRA EXIM sp. z o.o. ul. 3 Maja 8, 05-800 Pruszków (Полша).

4. С оглед на безопасността на Потребителя е забранено да се използва дефектен Продукт.

Внимание!!! Използването на дефектния продукт е опасно за здравето и живота на Потребителя.

5. Изпълнението на задълженията по гаранцията се извършва в рамките на 14 работни дни, считано от датата на доставка на рекламирания Продукт от Потребителя.
6. Препоръчително е да почистите дефектния Продукт, преди да ни го предадете за рекламация. Препоръчва се рекламационният Продукт да бъде внимателно защитен от повреди при транспортиране (препоръчва се рекламационният Продукт да бъде доставен в оригиналната му опаковка).
7. Гаранционният срок се удължава с времето, през което Потребителят не е могъл да използва Продукта, обхванат от гаранцията, поради дефект в Продукта.
8. Гаранцията не изключва, не ограничава и не спира правата на потребителя съгласно разпоредбите на гаранцията за дефекти на продадените стоки.

UA

Гарантійний талон
за адресою
УДАРНА ДРЕЛЬ
Номер замовлення: **DED7958K** ☐
Номер за каталогом**: DED7959** ☐
Номер замовлення**: DED7960** ☐
(позначте відповідну модель)
Номер лоту: .....
(далі - **Продукт**)

Дата придбання продукту: .....

Штамп продавця: .....

Дата та підпис продавця: .....

Заява користувача:

Я підтверджую, що був проінформований про умови гарантії та наслідки недотримання вказівок, викладених в інструкції з експлуатації та гарантійному талоні. Я ознайомлений з умовами цієї гарантії, що підтверджую своїм підписом:

....
дата і місце Підпис користувача

I. Відповідальність за якість продукції:

1. **Поручитель** - DEDRA EXIM sp. z o.o. з місцезнаходженням у Прушкуві, адреса: ul. 3 Maja 8, 05-800 Pruszków, KRS 0000062517, Окружний суд столичного міста Варшави, ul. Варшава, XIV Комерційний відділ Національного судового реєстру, NIP 527-020-49-33, Статутний капітал: 100 980,00 злотих.
2. Відповідно до умов, викладених у цьому Гарантійному талоні, Гарант надає гарантію на Товар з дистрибуції Гаранта.
3. Відповідальність за гарантією поширюється тільки на дефекти, що виникли з причин, пов'язаних з дефектами Продукту на момент його доставки Користувачеві.
4. За гарантією Користувач має право на безкоштовний ремонт Виробу, якщо дефект став очевидним протягом гарантійного терміну. Спосіб ремонту Виробу (метод ремонту) залежить від рішення Гаранта. Якщо Гарант визначить, що ремонт неможливий, він залишає за собою право замінити дефектний елемент або весь Продукт на бездефектний, знизити ціну Продукту або відмовитися від договору.
5. По відношенню до Користувача, який не є споживачем у розумінні Закону від 23 квітня 1964р. Цивільного кодексу, відповідальність Гаранта за збитки, що виникли з цієї гарантії та/або у зв'язку з її укладенням та виконанням, незалежно від правового титулу, обмежується максимальним розміром вартості дефектного Продукту.

II. Гарантійний термін:

На компоненти виробу поширюється гарантія	Тривалість гарантійного захисту
Ударний дриль DED7958K, DED7959	36 місяці з дати придбання Продукту як зазначено в цьому Гарантійному талоні
Ударний дриль DED7960	36 місяців з дати придбання Продукту як зазначено в цьому Гарантійному талоні
Дриль-шуруповерт (тільки DED7958K), допоміжна ручка, обмежувач глибини, електрографітові щітки	На компоненти, на які не поширюється гарантія.

III. Умови реалізації гарантії:

1. Пред'явлення Користувачем заповненого Гарантійного талона та обґрунтування Користувачем обставин придбання Продукту, наприклад, шляхом пред'явлення квитанції, рахунку-фактури тощо. Для ефективного розгляду рекламації рекомендується, щоб Користувач надав разом з Продуктом для рекламації всі елементи, зазначені в розділі "Комплектація" Продукту, що міститься в Посібнику користувача.
2. Дотримання Користувачем рекомендацій, викладених у Посібнику користувача та Гарантійному талоні.
3. Гарантія поширюється лише на територію Республіки Польща та ЄС.

IV. Гарантія не поширюється на дефекти Продукту, спричинені, зокрема, такими причинами:

1. Недотримання Користувачем умов, зазначених в Інструкції з експлуатації, зокрема щодо правильної експлуатації, технічного обслуговування та чищення;
2. Використання Користувачем засобів для чищення або догляду, які не відповідають вимогам Інструкції з експлуатації;
3. Неналежне зберігання та транспортування Продукту Користувачем;
4. Самовільні зміни та/або модифікації Продукту Користувачем, які не були узгоджені з Гарантом;
5. Користувач використовує витратні матеріали в Пристрої, які не відповідають Посібнику користувача.

Користувач, який не є споживачем у розумінні Закону від 23 квітня 1964р. Цивільного кодексу, втрачає гарантію на Продукт, в якому:
1. серійні номери, маркування з датою та шильдики були видалені, змінені або пошкоджені Користувачем;
2. пломби були пошкоджені Користувачем або мають сліди маніпуляцій з боку Користувача.

Увага! Роботи, пов'язані з повсякденною експлуатацією Виробу, що випливають, зокрема, з цієї Інструкції з експлуатації, виконуються Користувачем самостійно, в повному обсязі та за власний рахунок.

V. Процедура розгляду скарг:

1. У разі виявлення несправності Виробу, перш ніж пред'являти претензію, ви повинні переконатися, що всі дії, зазначені, зокрема, в Інструкції з експлуатації, були виконані вірно, перш ніж пред'являти претензію.
2. Рекомендується подати рекламацію негайно, бажано протягом 7 днів з моменту виявлення дефекту Продукту. Користувач, який не є споживачем у розумінні Закону від 23 квітня 1964р. Цивільного кодексу, втрачає права за цією гарантією у разі неподання рекламації протягом 7 днів.
3. Рекламацію можна подати, зокрема, в місці придбання Продукту, в гарантійному сервісі або в письмовій формі за адресою: DEDRA EXIM sp. z o.o., ul. 3 Maja 8, 05-800 Pruszków.

Ви можете подати претензію, скориставшись формою, доступною на сайті www.dedra.pl ("Форма претензії по гарантії").

Адреси гарантійних сервісних центрів для окремих країн можна знайти на сайті www.dedra.pl. Якщо в даній країні немає гарантійного сервісного центру, гарантійні претензії слід надсилати на адресу: DEDRA EXIM sp. z o.o. ul. 3 Maja 8, 05-800 Pruszków (Польща).
4. Задля безпеки Користувача забороняється використовувати несправний Продукт.

Увага!!! Використання несправного виробу небезпечне для здоров'я та життя Користувача.
5. Виконання зобов'язань за гарантією відбувається протягом 14 робочих днів, починаючи з дати доставки Користувачем дефектного Продукту.
6. Рекомендується очистити дефектний Виріб перед тим, як доставити його нам для рекламації. Рекомендується ретельно захистити заявлений Виріб від пошкоджень під час транспортування (рекомендується доставляти заявлений Виріб в оригінальній упаковці).
7. Гарантійний термін продовжується на час, протягом якого Користувач не міг використовувати Продукт, на який поширюється гарантія, через дефект Продукту.
8. Гарантія не виключає, не обмежує і не призупиняє права Користувача, передбачені положеннями гарантії на дефекти проданих товарів.

HR

Jamstveni list
na
UDARNA BUŠILICA
Kataloški broj: **DED7958K** ☐
Kataloški broj**: DED7959** ☐
Kataloški broj: **DED7960** ☐
(odaberite pravi model)
Broj lota: .....
(u daljnjem tekstu **Proizvod**)

Datum kupnje proizvoda: ……

Pečat prodavača: ……..

Datum i potpis prodavatelja: .....

Izjava korisnika:

Potvrđujem da sam upoznat s uvjetima jamstva i posljedicama nepoštivanja smjernica sadržanih u Uputama za korištenje i Jamstvenom listu. Upoznat sam s odredbama i uvjetima ovog jamstva, što potvrđujem svojim potpisom:

....
datum i mjesto Potpis korisnika

I. Odgovornost za proizvod:

1. **Jamac** - DEDRA EXIM sp z o. sa sjedištem u Pruszkówu, adresa: ul. 3 Maja 8, 05-800 Pruszków, KRS 0000062517, Okružni sud glavnog grada Varšave Varšava u Varšavi, 14. trgovački odjel Državnog sudskog registra, NIP 527-020-49-33, Temeljni kapital: 100.980,00 PLN.
2. Pod uvjetima navedenim u ovoj Jamstvenoj kartici, Jamac daje jamstvo za Proizvod koji potječe iz Jamčeve distribucije.
3. Odgovornost prema jamstvu pokriva samo nedostatke koji proizlaze iz razloga svojstvenih proizvodu u trenutku njegovog predaje korisniku.
4. Prema jamstvu, Korisnik ima pravo na besplatan popravak Proizvoda ako se kvar otkrije tijekom jamstvenog roka. Način popravka Proizvoda (način popravka) ovisi o odluci Jamca. Ako Jamac utvrdi da je popravak nemoguć, Jamac zadržava pravo zamijeniti neispravni element ili cijeli Proizvod onim bez nedostataka, smanjiti cijenu Proizvoda ili odustati od ugovora.
5. U odnosu na Korisnika koji nije potrošač u smislu Zakona od 23. travnja 1964. Građanskog zakonika, odgovornost Jamca za štete koje proizlaze iz ovog jamstva i/ili u vezi s njegovim sklapanjem i izvršenjem, bez obzira na pravni naslov, ograničena je na maksimalnu vrijednost Proizvoda s nedostatkom.

II. Jamstveni rok:

Elementi proizvoda pokriveni jamstvom	Trajanje jamstvene zaštite
DED7958K, DED7959 udarna bušilica	36 mjeseci od datuma kupnje Proizvoda prikazan u ovom Jamstvenom listu
DED7960 udarna bušilica	36 mjeseci od datuma kupnje Proizvoda prikazan u ovom Jamstvenom listu
Ključ za bušenje (samo DED7958K), pomoćna ručka, graničnik dubine, elektrografitne četke	Stavke koje nisu pokrivene jamstvom.

III. Uvjeti korištenja jamstva:

1. Korisnik predočuje ispunjeni Jamstveni list Proizvoda i potkrepljuje okolnosti kupnje Proizvoda, npr. predočenjem računa, računa i sl. U cilju učinkovite obrade reklamacije, preporuča se da Korisnik uz Proizvod za reklamaciju, svi elementi navedeni u "Potpunosti" proizvoda sadržani u Uputama za korištenje.
2. Korisnik se pridržava preporuka sadržanih u Uputama za korištenje i Jamstvenom listu.
3. Jamstvo pokriva samo područje Republike Poljske i EU.

IV. Jamstvo ne pokriva nedostatke proizvoda koji su posebno posljedica:

1. Korisnikov propust da se pridržava uvjeta navedenih u korisničkom priručniku, posebno u pogledu pravilnog rada, održavanja i čišćenja;
2. Korisnik koristi sredstva za čišćenje ili konzervanse koji nisu u skladu s korisničkim priručnikom;
3. Neodgovarajuće skladištenje i transport proizvoda od strane Korisnika;
4. Neovlaštene izmjene i/ili modifikacije proizvoda od strane Korisnika koje nisu dogovorene s Jamcem;
5. Korisnik koristi potrošni materijal u proizvodu koji nije u skladu s korisničkim priručnikom.

Korisnik koji nije potrošač u smislu Zakona od 23. travnja 1964 Građanskog zakonika, jamstvo za proizvod se gubi ako:
1. Korisnik je uklonio, izmijenio ili oštetio serijske brojeve, oznake datuma i pločice s nazivom;
2. plombe su oštećene od strane Korisnika ili pokazuju tragove manipulacije od strane Korisnika.

Pažnja! Aktivnosti vezane uz svakodnevni rad Proizvoda, koje proizlaze iz, između ostalog, iz Upute za korištenje, Korisnik obavlja sam i o svom trošku.

V. Žalbeni postupak:

1. Ako se utvrdi neispravan rad Proizvoda, prije podnošenja pritužbe provjerite jesu li sve radnje navedene u Uputama za korištenje ispravno izvedene.
2. Preporuča se reklamacija podnijeti odmah, najbolje u roku od 7 dana od dana uočavanja nedostatka Proizvoda. Korisnik koji nije potrošač u smislu Zakona od 23. travnja 1964 Građanski zakonik gubi prava iz ovog jamstva ako se reklamacija ne prijavi u roku od 7 dana.
3. Pritužbe se između ostalog mogu podnijeti: na mjestu kupnje proizvoda, u jamstvenom servisu ili pisanim putem na sljedeću adresu: DEDRA EXIM sp z o.o., ul. 3 Maja 8, 05-800 Pruszków.

Korisnik može podnijeti prigovor putem obrasca dostupnog na web stranici www.dedra.pl. (“Obrazac za reklamaciju u vezi s jamstvom”).

Adrese jamstvenog servisa za pojedine zemlje dostupne su na www.dedra.pl. Ako za određenu državu ne postoji jamstveni servis, reklamacije u vezi s jamstvom treba poslati na sljedeću adresu: DEDRA EXIM sp. ulica 3 Maja 8, 05-800 Pruszków (Poljska).
4. Uzimajući u obzir sigurnost Korisnika, zabranjeno je koristiti proizvod s nedostatkom.

Pažnja!!! Korištenje neispravnog proizvoda opasno je za zdravlje i život Korisnika.
5. Obveze koje proizlaze iz jamstva bit će ispunjene u roku od 14 radnih dana od datuma isporuke reklamiranog Proizvoda od strane Korisnika.
6. Prije isporuke neispravnog Proizvoda na reklamaciju, preporuča se da ga očistite. Preporuča se pažljivo zaštititi reklamirani proizvod od oštećenja tijekom transporta (preporuča se dostaviti reklamirani proizvod u originalnom pakiranju).
7. Jamstveni rok se produljuje za vrijeme tijekom kojeg, zbog kvara na Proizvodu obuhvaćenom jamstvom, Korisnik isti nije mogao koristiti.
8. Jamstvo ne isključuje, ograničava niti obustavlja prava Korisnika proizašla iz odredbi o jamstvu za nedostatke prodanog artikla.

DEDRA EXIM Sp. z o.o.
05-800 Pruszków ul. 3 Maja 8
tel: (+48 / 22) 73-83-777; fax: (+48 / 22) 73-83-779
http: //www.dedra.pl; e-mail: info@dedra.pl

ADNOTACJE O DOKONANYCH NAPRAWACH/ ZÁZNAMY O PROVEDENÝCH OPRAVÁCH/ ZÁZNAMY O VYKONANÝCH OPRAVÁCH/ PASTABOS APIE ATLIKTĄ REMONTĄ/ PIEZĪMES PAR VEIKTO REMONTU/ FELJEGYZÉSEK AZ ELVÉGZETT JAVÍTÁSOKRÓL/ MENŢIUNI CU PRIVIRE LA REPARAŢIILE EFECTUATE/ VERMERKE ÜBER AUSGEFÜHRTE REPARATUREN/ OPOMBE O IZVEDENIH POPRAVILIH/ ЗАБЕЛЕЖКИ ПО ИЗВЪРШЕН РЕМОНТ/ ПРИМІТКИ ПРО ПРОВЕДЕНИЙ РЕМОНТ/ BILJEŠKE O IZVRŠENIM POPRAVCIMA

Data zgłoszenia do naprawy / Datum nahlášení k opravě / Dátum odovzdania do opravy / Atidavimo remontui data / Produkta nodošanas remontā datums / A javításra történő bejelentés dátuma / Data predării la reparaţie / Datum prijave za popravilo / Datum zahtjeva za popravak/ Дата на заявката за ремонт/ Дата подання заявки на ремонт / Datum prijave za popravak	Data wykonania naprawy / Datum provedení opravy / Dátum vykonania opravy / Remonto data / Remonta datums / A javítás dátuma / Data efectuării reparaţiei / Datum izvršitve popravila / Datum popravka/ Дата на ремонта/ Дата ремонту / Datum popravka	Zakres naprawy, opis czynności naprawczych / Rozsah opravy, popis úkonů / Rozsah opravy, opis vykonaných opravných činností / Remonto apimtis, remonto darbų aprašymas / Remonta apjoms, remontdarbu apraksts / A javítás tartalma, a javítási műveletek leírása / Domeniul de reparaţie, descrierea operaţiilor de reparaţie / Obseg popravila, opis izvršenih opravil v okviru popravila / Opseg popravka, opis popravka/ Обхват на ремонта, описание на ремонтните дейности / Обсяг ремонту, опис ремонтних робіт / Opseg popravka, opis aktivnosti popravka	Podpis wykonującego naprawę / Podpis opraváře / Podpis osoby vykonávajúcej opravu / Remontą atliekančio asmens parašas / Remonta veicēja paraksts / A javítást végző aláírása / Semnătura persoanei care a efectuat reparaţia / Podpis osebe, ki je izvršila popravilo / Potpis osobe koja izvodi popravak/ Подпис на лицето, което извършва ремонта / Підпис ремонтника / Potpis osobe koja obavlja popravak