• DED7957

PL WIERTARKA BEZUDAROWA
Instrukcja obsługi z kartą gwarancyjną
CZ BEZPŘÍKLEPOVÁ VRTAČKA
Návod k obsluze se záručním listem
SK BEZPRÍKLEPOVÁ VŔTAČKA
Užívateľská príručka so záručným listom
LT NESMŪGINIS GRĘŽTUVAS
Naudojimo instrukcija su Garantiniu lapu
LV URBJMAŠĪNA BEZ TRIECIENA FUNKCIJAS
Lietošanas instrukcija ar garantijas talonu
HU FÚRÓGÉP
Használati Utasítás Garanciajeggyel
FR PERCEUSE SANS PERCUSSION
Mode d'emploi avec Bulletin de Garantie
ES TALADRO SIN PERCUTOR
Manual de Instrucciones con la carta de garantía
RO MAŞINA DE GĂURIT FĂRĂ PERCUŢIE
Manualul de utilizare şi certificatul de garanţie
NL BOORMACHINE
Gebruiksaanwijzing met de garantiekaart
DE BOHRSCHRAUBER (ohne Schlag)
Bedienungsanleitung mit Garantiekarte
BG БОРМАШИНА БЕЗ ФУНКЦИЯ ЧУК
Инструкции за експлоатация с гаранционна карта



PL
Wszelkie prawa zastrzeżone. Niniejsze opracowanie jest chronione prawem autorskim. Kopiowanie lub rozpowszechnianie Instrukji Obsługi we fragmentach albo w całości bez zgody DEDRA-EXIM zabronione
Dedra-Exim zastrzega sobie prawo do wprowadzania zmian konstrukcyjno-technicznych oraz kompletacyjnych bez uprzedniego powiadamiania
CZ
Všechna práva vyhrazena. Toto zpracování je chráněno autorským právem. Kopírování nebo šíření Návodu k obsluze v částech nebo vcelku bez souhlasu společnosti DEDRA EXIM je zakázáno. Dedra-Exim si vyhrazuje právo zavádět konstrukční a technické a komplementační změny bez dřívějšího oznámení.
SK
Všetky práva vyhradené. Tieto materiály sú chránené autorskými právami. Kopírovanie prípadne šírenie častí, prípadne celého návodu na obsluhu je bez súhlasu spoločnosti DEDRA-EXIM zakázané.
Dedra-Exim si vyhradzuje právo na vykonávanie konštrukčno-technických zmien, a zmien doplnkového príslušenstva, bez predchádzajúceho upozornenia.
LT
Visos teisės saugomos. Šis kūrinys yra saugomas autorinių teisių įstatymų. Eksploatavimo instrukcijos arba jos fragmentų kopijavimas ir platinimas be „DEDRA EXIM“ sutikimo draudžiamas. „Dedra Exim“ pasilieka sau teisę įvesti konstrukcijos, techninius arba komplektacijos pokyčius be išankstinio įspėjimo.
LV
Visas tiesības pasargātas. Šis izdevums ir sargāts ar autortiesību. Lietošanas Instrukcijas kopēšana vai izplatīšana pilnīgi vai fragmentos bez Dedra-Exim firmas piekrišanas ir aizliegta.
Firma Dedra-Exim atstāj sev tiesību veikt konstrukcijas-tehnikas izmaiņu, kā arī komplektācijas izmaiņu bez iepriekšēja paziņojuma.
HU
Minden jog fenntartva. A jelen kiadvány szerzői jogokkal védve. A Használati Utasítás másolása vagy terjesztése egészében vagy részleteiben a DEDRA-EXIM írásos engedélye nélkül tilos
A Dedra-Exim fenntartja magának a szerkezeti-műszaki, valamint komplettálási változtatások előzetes bejelentés nélküli bevezetésének jogát.
FR
Tous les droits réservés. L'élaboration présente est protégée par le droit d'auteur. Toute représentation ou reproduction du Mode d'emploi partielle ou intégrale sans consentement de DEDRA-EXIM est interdite.
Dedra-Exim se réserve le droit d'introduire des modifications techniques de construction ou de complément sans avertissement.
ES
Todos los derechos reservados. La presente documentación está protegida por el derecho de autor. Reproducción y difusión del Manual de Instrucciones parcial o total sin permiso de la empresa Dedra Exim prohibido
Dedra Exim se reserva el derecho de realizar cambios técnicos de construcción y complementarios sin previo aviso.
RO
Toate drepturile rezervate. Această redactare este protejată prin legea dreptului de autor. Este interzisă copierea, reproducerea în orice fel sau multiplicarea și distribuirea parțială sau în totalitate a Manualului de utilizare fără permisiunea firmei Dedra-Exim
Firma Dedra-Exim își rezervă dreptul de a face modificări tehnice și constructive sau de completare a dispozitivului fără o notificare prealabilă.
NL
Alle rechten voorbehouden. Deze publicatie wordt auteursrechtelijk beschermd. Het kopiëren of openbaar maken van de fragmenten of het geheel van de Gebruiksaanwijzing zonder de toestemming van de firma Dedra-Exim is verboden.
De firma DEDRA-EXIM behoudt het recht om de constructie, techniek en de voltooiing te wijzigen zonder ingebrekestelling.
DE
Alle Rechte vorbehalten. Die vorliegende Bedienungsanleitung wird durch das Urheber-recht geschützt. Kein Teil dieser Bedienungs-anleitung darf ohne schriftliche Einwilligung von DEDRA-EXIM vervielfältigt oder verbreitet werden.
Dedra Exim behält sich das Recht vor, Konstruktions- und technische Änderungen sowie Änderungen in der Zusammensetzung vorzunehmen, ohne vorher darüber zu informieren.
BG
Всички права запазени. Тази публикация е защитена с авторски права. Копирането или разпространението на ръководството на части или изцяло е забранено без съгласието на DEDRA-EXIM.
DEDRA-EXIM си запазва правото да прави промени в дизайна, техниката и монтажа без предварително уведомление.

KONTAKT:
/Kontaktai:/ Kontakts:/ Elérhetőség:/Contact:/ Contacto:/ Contact:/ Contact:/ Kontakt/ Контакти
DEDRA - EXIM Sp. z o.o. 05-800 Pruszków ul. 3 Maja 8; Tel. (22) 73-83-777 wew. 129,165;
fax (22) 73-83-779; E-mail info@dedra.com.pl www.dedra.pl

INSTRUKCJA ORYGINALNA

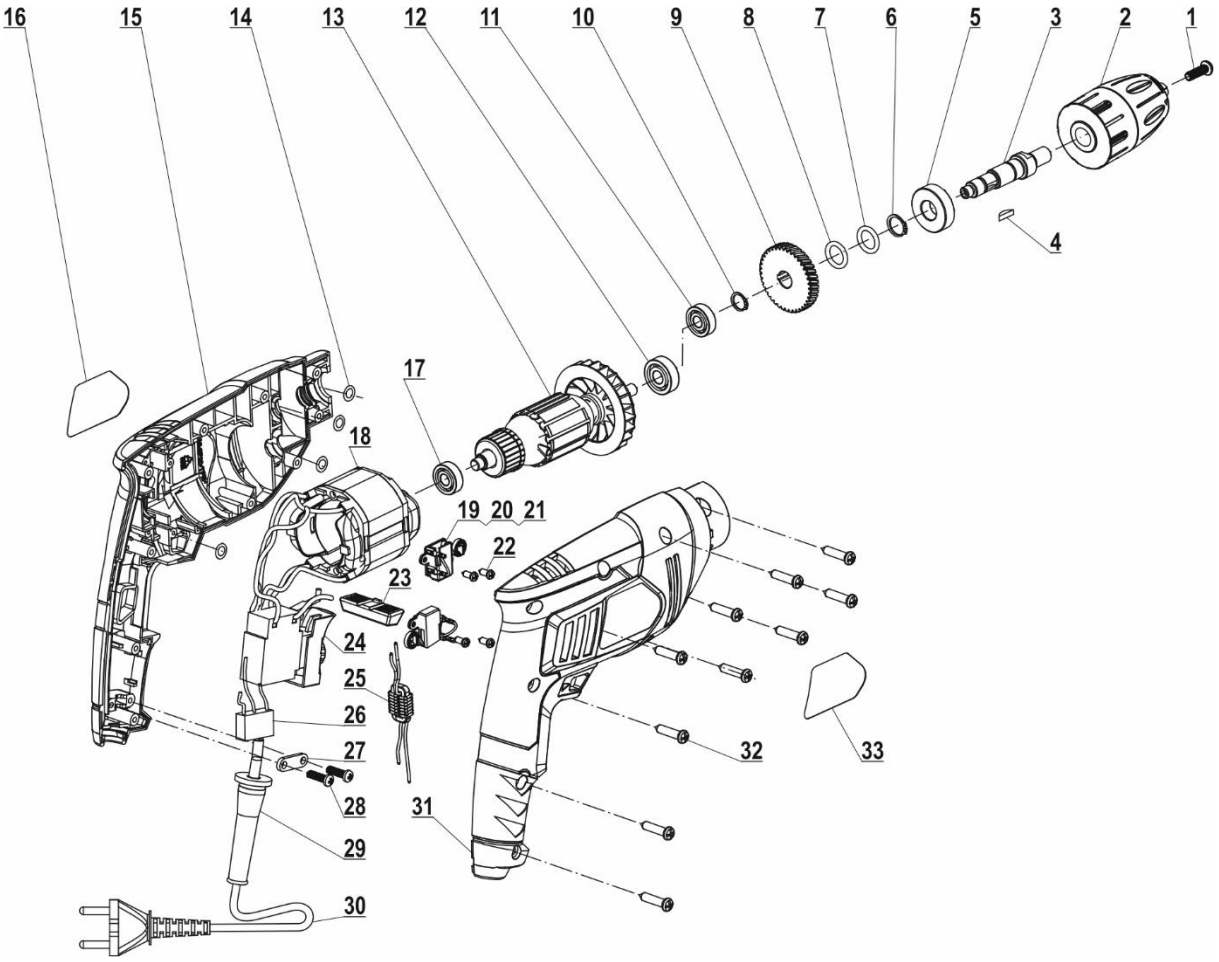
16
15
14
13
12
11
10
9
8
7
6
5
3
2
1
4
17
18
19
20
21
22
23
24
25
26
27
28
29
30
31
32
33

A


DEDRA
1
2
3
4
5
6

B

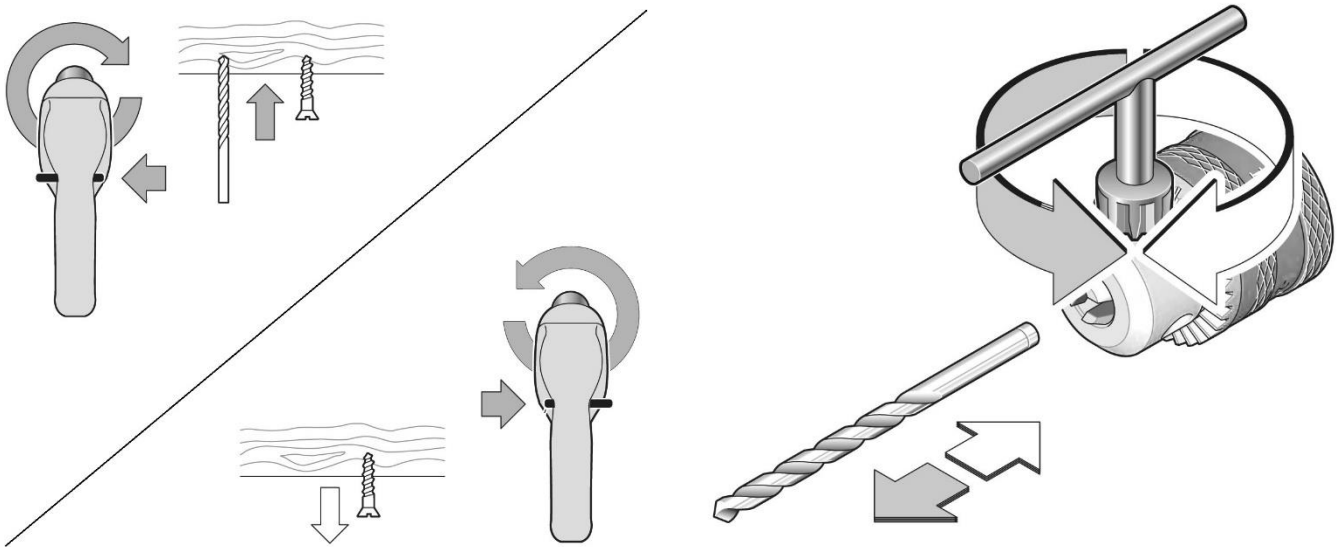

C D

Opis Zastosowanych Piktogramów/ Popis Použitých Piktogramů/ Opis Používaných Piktogramov/ Panaudotų Piktogramų Aprašymas/ Lietoto Piktogrammu Apraksts/ Az Alkalmazott Piktogramok Magyarázata/interpretation Des Pictogrammes/ Descripción De Los Pictogramas/ Descrierea Pictogramelor/omschrijving Van De Gebruikte Pictogramme/ Gebot: Lesen Sie, Bitte, Die Bedienungsanleitung/ Verwendete Piktogramme / Описание на пиктограмите

NAKAZ: PRZECZYTAJ INSTRUKCJĘ OBSŁUGI/ PŘÍKAZ: PŘEČTĚTE NÁVOD K OBSLUZE/ PRÍKAZ: OBOZNÁMTE SA S UŽÍVATEĽSKOU PRÍRUČKOU/ PRIVALOMA: PERSKAITYKITE APTARNAVIMO INSTRUKCIJĄ/ NORĀDĪJUMS: RŪPĪGI IEPAZĪSTIETIES AR LIETOTĀJA ROKASGRĀMATĀ SNIEGTO INFORMĀCIJU/ UTASÍTÁS: OLVASSA EL AZ ÚTMUTATÓT/ ORDRE: AVANT L'USAGE LIRE LE MODE D'EMPLOI/ INDICACIÓN: LEER EL MANUAL DE INSTRUCCIONES/ OBILGATORIU: CITIȚI MANUALUL DE UTILIZARE/ BEVEL: LEES DE GEBRUIKSAANWIJZING/ GEBOT: DIE BEDIENUNGSANLEITUNG LESEN / РАЗПОРЕЖДАНЕ: ПРОЧЕТЕТЕ РЪКОВОДСТВОТО ЗА УПОТРЕБА

NAKAZ: UŻYWAĆ OCHRONNIKÓW SŁUCHU / POUŽÍVEJTE OCHRANU SLUCHU/ POUŽÍVAJTE CHRÁNIČE SLUCHU/ PRIVALOMA: NAUDOTI APSAUGINIUS AKINIUS/ LIETOJIET DZIRDES AIZSARDZĪBAS LĪDZEKĻUS/ UTASÍTÁS: HASZNÁLJON FÜLVÉDŐT/ ORDRE: UTILISER LA PROTECTION DE L'OUÏE/ USAR PROTECCIÓN PARA LOS OÍDOS/ TREBUIE SĂ FOLOSI-ŢI APARATE PENTRU PROTECŢIA AUZULUI/ GEHOORBESCHERMING GEBRUIKEN/ DER GEHÖRSCHUTZ IST ZU BENUTZEN / РАЗПОРЕЖДАНЕ: ИЗПОЛЗВАЙТЕ ПРЕДПАЗНИ СРЕДСТВА ЗА УШИ

NAKAZ: STOSOWAĆ OKULARY OCHRONNE/ PŘÍKAZ: POUŽÍVEJTE OCHRANNÉ BRÝLE/ PRÍKAZ: POUŽÍVAJTE OCHRANNÉ OKULIARE/ PRIVALOMA: NAUDOTI APSAUGINIUS AKINIUS/ NORĀDĪJUMS: NĒSĀJIET AIZSARGACENES/ UTASÍTÁS: VISELJEN VÉDŐSZEMÜVEGET/ ORDRE: UTILISER LES LUNETTES DE PROTECTION/ INDICACIÓN: USAR LAS GAFAS DE PROTECCIÓN/ OBLIGATORIU: FOLOSIŢI OCHELARI DE PROTECŢIE/ BEVEL: DRAAG VEILIGHEIDSBRIL/ GEBOT: SCHUTZBRILLE TRAGEN / / РАЗПОРЕЖДАНЕ: ИЗПОЛЗВАЙТЕ ЗАЩИТНИ ОЧИЛА

KLASA OCHRONY PRZECIWPORAŻENIOWEJ/ TŘÍDA PROTIPOŽÁRNÍ OCHRANY/ TRIEDA PROTIPOŽIARNEJ OCHRANY/ APSAUGOS NUO ELEKTROS SMŪGIO KLASĖ/ PRETTRIECIENA DROŠĪBAS KLASE/ ÉRINTÉSVÉDELMI OSZTÁLY/ CLASSE DE PROTECTION CONTRE LE CHOC ELECTRIQUE/ CLASE DE PROTECCIÓN CONTRAINCENDIOS / CLASA DE PROTECŢIE ÎMPOTRIVA ŞOCURILOR ELECTRICE/ ELEKTRISCHE SCHOK BESCHERMINGSKLASSE/ KLASSE DES BRANDSCHUTZES / КЛАС II ЗАЩИТА СРЕЩУ ТОКОВ УДАР

PL

SPIS TREŚCI

1. Zdjęcia i rysunki
2. Szczegółowe przepisy bezpieczeństwa
3. Opis urządzenia
4. Przeznaczenie urządzenia
5. Ograniczenie użycia
6. Dane techniczne
7. Przygotowanie do pracy
8. Podłączenie do sieci
9. Włączanie urządzenia
10. Użytkowanie urządzenia
11. Bieżące czynności obsługowe
12. Części zamienne i akcesoria
13. Samodzielne usuwanie usterek
14. Kompletacja urządzenia, uwagi końcowe
15. Wykaz części do rysunku złożeniowego
16. Informacja dla użytkowników o pozbywaniu się urządzeń elektrycznych i elektronicznych

Deklaracja Zgodności została dołączona do instrukcji jako oddzielny dokument. W przypadku braku Deklaracji Zgodności należy się skontaktować z Dedra-Exim Sp. z o.o.

Informacja. Ogólne Warunki Bezpieczeństwa zastały dołączone do instrukcji jako oddzielna broszura. Szczegółowe warunki bezpieczeństwa dla opisanego urządzenia załączono do instrukcji.

⚠ UWAGA Podczas pracy urządzeniem zaleca się zawsze przestrzegać podstawowych zasad bezpieczeństwa pracy, w celu uniknięcia wybuchu pożaru, porażenia prądem elektrycznym lub obrażenia mechanicznego. Przed przystąpieniem do eksploatacji urządzenia prosimy o zapoznanie się z treścią Instrukcji Obsługi. Prosimy o zachowanie Instrukcji Obsługi, instrukcji bezpieczeństwa pracy i Deklaracji Zgodności. Rygorystyczne przestrzeganie wskazówek i zaleceń zawartych w Instrukcji obsługi wpłynie na przedłużenie żywotności Państwa urządzenia

⚠ UWAGA Podczas pracy należy bezwzględnie przestrzegać wskazówek zawartych w instrukcji bezpieczeństwa pracy. Instrukcja bezpieczeństwa pracy jest dołączona do urządzenia jako oddzielna broszura i należy ją zachować. W razie przekazania urządzenia innej osobie, proszę wręczyć jej również instrukcję obsługi, instrukcje bezpieczeństwa pracy. Firma Dedra Exim nie odpowiada za wypadki powstałe w wyniku nie przestrzegania wskazówek bezpieczeństwa pracy. Należy przeczytać uważnie wszystkie instrukcje bezpieczeństwa i instrukcje obsługi. Niestosowanie się do ostrzeżeń i instrukcji może skutkować porażeniem prądem, pożarem i/lub poważnymi obrażeniami. Zachowaj wszystkie instrukcje, instrukcje bezpieczeństwa i deklarację zgodności dla przyszłych potrzeb.

2. SZCZEGÓŁOWE PRZEPISY BEZPIECZEŃTWA

Szczegółowe warunki bezpieczeństwa pracy z wiertarkami

- ***Zakładać ochronniki słuchu podczas pracy wiertarką udarową.*** *Narażenie na hałas może spowodować utratę słuchu.*

- ***Narzędzia używać z dodatkowymi rękojeściami dostarczonymi z narzędziem.*** *Utrata kontroli może spowodować osobiste obrażenia operatora.*
- ***Podczas wykonywania prac, przy których narzędzie robocze może natrafić na ukryte przewody elektryczne lub na własny przewód zasilający, urządzenie należy trzymać za izolowane powierzchnie rękojeści.*** *Kontakt z przewodem przewodzącym prąd elektryczny może spowodować pojawienie się napięcia na częściach metalowych urządzenia, co może spowodować porażenie prądem elektrycznym.*
- ***Należy zabezpieczyć obrabiany przedmiot.*** *Zamocowanie obrabianego przedmiotu w urządzeniu mocującym np. imadle jest bezpieczniejsze niż trzymanie go w ręku.*
- ***Prędkość obrotowa stosowanych narzędzi roboczych nie może być mniejsza od podanej na elektronarzędziu maksymalnej prędkości obrotowej.*** *Obracający się z większą prędkością obrotową osprzęt, może ulec uszkodzeniu*

⚠ UWAGA **Nawet jeśli maszyna jest eksploatowana zgodnie z Instrukcją Obsługi niemożliwe jest całkowite wyeliminowanie pewnego czynnika ryzyka związanego z konstrukcją i przeznaczeniem urządzenia.**

W szczególności występują następujące ryzyka:

- **Uszkodzenie wzroku w przypadku używania wiertarki bez stosowania okularów ochronnych.**
- **Szkodliwe oddziaływanie pyłów w przypadku pracy w zamkniętym pomieszczeniu z niewłaściwie działającą instalacją wyciągową.**
- **Obrażenia ciała w przypadku zablokowania narzędzia roboczego.**

3. OPIS URZĄDZENIA

Wiertarka bezudarkowa DED7957 (rysunek B): 1. Głowica wiertarska Ø10, 2. Kluczyk do głowicy wiertarskiej, 3. Włącznik główny, 4. Regulator prędkości obrotowej, 5. Zmiana kierunku obrotów, 6. Blokada włącznika; Rys. C – sposób użycia przycisku zmiany obrotów; Rys. D – sposób mocowania końcówki roboczej.

4. PRZEZNACZENIE URZĄDZENIA

Wiertarka DED7957 przeznaczona jest do wiercenia bez udaru np. w drewnie, metalu, szkle i innych materiałach. Dzięki możliwości zmiany kierunku obrotów wiertarka DED7957 może służyć jako wkrętarka. Przed rozpoczęciem pracy z urządzeniem należy upewnić się, że zamontowane przez użytkownika narzędzie robocze (wiertło/bit - brak w zestawie) jest dopasowane do materiału obrabianego oraz zgodne z parametrami w punkcie 6. Dane Techniczne.

Dopuszcza się wykorzystanie urządzenia w pracach remontowo-budowlanych, warsztatach naprawczych, pracach amatorskich przy równoczesnym przestrzeganiu warunków użytkowania i dopuszczalnych warunkach pracy, zawartych w instrukcji obsługi.Dopuszcza się wykorzystanie urządzenia w pracach remontowo-budowlanych , warsztatach naprawczych, pracach amatorskich przy równoczesnym przestrzeganiu warunków użytkowania i dopuszczalnych warunkach pracy, zawartych w instrukcji obsługi.

5. OGRANICZENIA UŻYCIA

⚠ UWAGA Wiertarka DED7957 może być użytkowana tylko zgodnie z zamieszczonymi poniżej “Dopuszczalnymi warunkami pracy”.

Samowolne zmiany w budowie mechanicznej i elektrycznej, wszelkie modyfikacje, czynności obsługowe nie opisane w Instrukcji Obsługi będą traktowane za bezprawne i powodują natychmiastową utratę Praw Gwarancyjnych. Użytkowanie niezgodne z przeznaczeniem, bądź niezgodnie z Instrukcją Obsługi spowoduje natychmiastową utratę Praw Gwarancyjnych a Deklaracja Zgodności traci ważność.Samowolne zmiany w budowie mechanicznej i elektrycznej, wszelkie modyfikacje, czynności obsługowe nie opisane w Instrukcji Obsługi będą traktowane za bezprawne i powodują natychmiastową utratę Praw Gwarancyjnych. Użytkowanie niezgodne z przeznaczeniem, bądź niezgodnie z Instrukcją Obsługi spowoduje natychmiastową utratę Praw Gwarancyjnych a Deklaracja Zgodności traci ważność.

Dopuszczalne warunki pracy:
Praca przerywana S2 15 minut
Urządzenie może być użytkowane tylko w pomieszczeniach zamkniętych o sprawnie działającej wentylacji. Chronić przed wilgocią i niską temperaturą.

6. DANE TECHNICZNE

Model	DED7957
Typ maszyny	Wiertarka bezudarowa
Napięcie pracy [V/Hz]	230V ~50Hz
Moc znamionowa silnika [W]	560
Stopień ochrony	IP20
Klasa ochronności	II
Zakres obrotów [rpm]	0-2700
Maksymalna średnica końcówki roboczej [mm]	10
Maksymalna średnica wiercenia	
- w stali [mm]	10
- w drewnie [mm]	20
Emisja hałasu:	
- Lwa [dB(A)]	94,6
- niepewność pomiaru (Kwa) [dB(A)]	3
- Lpa [dB(A)]	83,6
- niepewność pomiaru (Kpa) [dB(A)]	3
Poziom drgań na rękojeści:	
- a [m/s^2]	4,91
- niepewność pomiaru(K_a) [m/s^2]	1,5
Masa urządzenia	1,5

Informacja na temat hałasu i drgań.

Emisja hałasu została określona zgodnie z EN 60745-1, wartości podano powyżej w tabeli.

⚠ UWAGA **Hałas może spowodować uszkodzenie słuchu, podczas pracy zawsze należy używać środków ochrony słuchu!**

Wartość łączona drgań a_h oraz niepewność pomiaru określono zgodnie z normą EN 60745-2-1 i podano w tabelii

Deklarowana wartość emisji hałasu została zmierzona zgodnie ze standardową metodą badania i może być wykorzystana do porównania jednego urządzenia z drugim. Podany powyżej poziom emisji hałasu może być również wykorzystywany do wstępnej oceny narażenia na hałas.

Poziom hałasu podczas rzeczywistego użytkowania elektronarzędzia może się różnić od zadeklarowanych wartości w zależności od sposobu użycia narzędzi roboczych, w szczególności od rodzaju obrabianego przedmiotu oraz od konieczności określenia środków mających na celu ochronę operatora. Aby dokładnie oszacować narażenia w rzeczywistych warunkach użytkowania, należy wziąć pod uwagę wszystkie części cyklu operacyjnego, obejmujące także okresy, gdy urządzenie jest wyłączone lub gdy jest ono włączone ale nie jest używane do pracy.

7. PRZYGOTOWANIE DO PRACY

⚠ UWAGA Uwaga: Wszystkie czynności należy przeprowadzać przy wyjętej z gniazdka wtyczce.

W celu przygotowania urządzenia do pracy należy:

- za pomocą kluczyka poluzować uchwyt wiertarski
- włożyć do uchwytu odpowiednią końcówkę roboczą
- dokręcić kluczykiem uchwyt wiertarski
- ustawić przycisk zmiany obrotów w pozycji „obroty w prawo” (przycisk wciśnięty z prawej strony)

Tak przygotowane urządzenie jest gotowe do pracy

8. PODŁĄCZENIE DO SIECI

Przed podłączeniem urządzenia do źródła prądu należy upewnić się, czy napięcie zasilania odpowiada wartości podanej na tabliczce znamionowej.

Instalacja zasilająca powinna być wykonana zgodnie z zasadniczymi wymaganiami dotyczącymi instalacji elektrycznych i spełniać wymogi bezpieczeństwa użytkowania. Parametry minimalnego przekroju przewodu zasilającego oraz nominalnej wartości bezpiecznika w zależności od mocy urządzenia podano w poniższej tabeli:

Moc urządzenia [W]	Minimalny przekrój przewodu [mm^2]	Minimalna wartość bezpiecznika typu C [A]
<700	0,75	6
700÷1400	1	10
1400÷2300	1,5	16
>2300	2,5	16

Instalacja winna być wykonana przez uprawnionego elektryka. W przypadku korzystania z przedłużaczy należy zwrócić uwagę by przekrój żyły nie był mniejszy od wymaganego (patrz tabela). Przewód elektryczny ułożyć tak, aby w czasie pracy nie był narażony na przecięcie. Nie używać uszkodzonych przedłużaczy.

Okresowo sprawdzać stan techniczny przewodu zasilającego. Nie ciągnąć za przewód zasilający.

9. WŁĄCZANIE URZĄDZENIA

Aby rozpocząć pracę urządzeniem należy, trzymając wiertarkę oburącz, wcisnąć przycisk uruchamiający (Rys. B, poz. 3). Wiertarka rozpocznie pracę.

10. UŻYTKOWANIE URZĄDZENIA

⚠ UWAGA Nigdy nie należy włączać i wyłączać urządzenia, gdy końcówka robocza jest zagłębiona w materiale!

Pozycję włącznika można zablokować przyciskiem pracy ciągłej (Rys. B, poz. 6). Po włączeniu blokady pracy ciągłej należy zwolnić przycisk włącznika. Wyłączenie pracy ciągłej odbywa się poprzez ponowne wciśnięcie włącznika.

Kończenie pracy

Wysunąć wiertło z wywierconego otworu. Puścić przycisk włącznika i poczekać aż wiertarka zatrzyma się samoczynnie. Wyjąć wtyczkę z gniazdka aby uniknąć przypadkowego włączenia przez osoby postronne lub podczas przenoszenia.

11. BIEŻĄCE CZYNNOŚCI OBSŁUGOWE

⚠ UWAGA Wszystkie czynności obsługowe takie jak wymiana końcówki roboczej, regulacja stopy, należy przeprowadzać przy wyjętej z gniazdka wtyczce.

Przed każdym uruchomieniem:

- Sprawdzić stan przewodu zasilającego.
- Sprawdzić czy otwory wentylacyjne silnika nie są zasłonięte lub zabrudzone. W razie konieczności odsłonić/oczyścić szmatką lekko zwilżoną wodą.

Po każdym użyciu:

- Puścić przycisk włącznika (ewentualnie wcześniej odblokować) i poczekać aż wiertarka zatrzyma się samoczynnie;
- Wyjąć wtyczkę z gniazdka aby uniknąć przypadkowego włączenia przez osoby postronne lub podczas przenoszenia.Urządzenie przechowywać w miejscu niedostępnym dla dzieci, w miarę możliwości w oryginalnym opakowaniu.

12. CZĘŚCI ZAMIENNE I AKCESORIA

⚠ UWAGA Części zamienne i akcesoria nie stanowią kompletacji urządzenia, możliwe jest ich dokupienie.

Dedra-Exim oferuje szeroki wybór akcesoriów (wiertła do metalu, wiertła do drewna itp.) Szczegóły u sprzedawców oraz na stronie internetowej www.dedra.pl.

13. SAMODZIELNE USUWANIE USTEREK

⚠ UWAGA Przed przystąpieniem do samodzielnego usuwania usterek należy odłączyć urządzenie od zasilania i upewnić się, że nie działa.

Problem	Przyczyna	Rozwiązanie
Maszyna nie działa	Kabel zasilający jest źle podłączony lub uszkodzony	Wcisnąć głębiej wtyczkę do gniazdka, sprawdzić kabel zasilający. W przypadku stwierdzenia uszkodzenia przewodu zasilającego przekazać urządzenie do serwisu.
	W gniazdku nie ma napięcia	Sprawdzić napięcie w gniazdku. Sprawdzić, czy nie zadziałał bezpiecznik.
	Uszkodzony włącznik	Wymienić włącznik na nowy – przekazać urządzenie do serwisu.
	Silnik nie ma mocy, rusza z trudem	Zużyte szczotki. Wymienić na nowe – przekazać urządzenie do serwisu.
	Czuć zapach spalonej izolacji	Silnik wymaga naprawy – przekazać urządzenie do serwisu.
Silnik przegrzewa się	Zapchane otwory wentylacyjne	Przedmuchać sprężonym powietrzem.
Efektywność pracy bardzo mała	Zużyta końcówka robocza	Wymienić końcówkę roboczą na nową.

14. KOMPLETACJA URZĄDZENIA. UWAGI KOŃCOWE

Opakowanie powinno zawierać: 1. Wiertarka bezudarowa DED7957, 2. Kluczyk do uchwytu wiertarskiego 3. Komplet szczotek elektrografitowych

Uwagi końcowe

Przy zamawianiu części zamiennych prosimy podać numer PARTII umieszczony na tabliczce znamionowej. Prosimy opisać uszkodzoną część, podając orientacyjny termin zakupu urządzenia. W okresie gwarancyjnym naprawy dokonywane są na zasadach podanych w Karcie Gwarancyjnej. Reklamowany produkt prosimy przekazać do naprawy w miejscu zakupu (sprzedawca zobowiązany jest przyjąć reklamowany produkt), lub przesłać do Serwisu Centralnego DEDRA - EXIM. Prosimy uprzejmie dołączyć kartę gwarancyjną wystawioną przez Importera. Bez tego dokumentu naprawa będzie traktowana jako pogwarancyjna. Po okresie gwarancyjnym naprawy wykonuje Serwis Centralny. Uszkodzony produkt należy przesłać do Serwisu (koszty wysyłki pokrywa użytkownik).

15. WYKAZ CZĘŚCI DO RYSUNKU ZŁOŻENIOWEGO

1	Śruba	18	Stojan
2	Uchwyt wiertarski	19	Szczzotkotrzymacz
3	Wrzeciono	20	Szczotka elektrografitowa
4	Klin	21	Sprężyna dociskowa szczotki
5	Łożysko 6001	22	Śruba
6	Seger	23	Przełącznik
7	O-ring	24	Włącznik
8	O-ring	25	Cewka indukcyjna
9	Koło zębate odbiorcze	26	Kondensator
10	Seger	27	Stabilizator przewodu
11	Łożysko 607	28	Śruba
12	Łożysko	29	Odgiętka przewodu
13	Wirnik	30	Przewód zasilający z wtyczką
14	O-ring	31	Obudowa część prawa
15	Obudowa część prawa	32	Śruba
16	Oznakowanie urządzenia	33	Oznakowanie urządzenia
17	Łożysko 607		

16. INFORMACJA DLA UŻYTKOWNIKÓW O POZBYWANIU SIĘ URZĄDZEŃ ELEKTRYCZNYCH I ELEKTRONICZNYCH (dotyczy gospodarstw domowych)

Przedstawiony symbol umieszczony na produktach lub dołączonej do nich dokumentacji informuje, że niesprawnych urządzeń elektrycznych lub elektronicznych nie można wyrzucać razem z odpadami bytowymi. Prawidłowe postępowanie w razie konieczności utylizacji, powtórnego użycia lub odzysku podzespołów polega na przekazaniu urządzenia do wyspecjalizowanego punktu zbiórki, gdzie będzie przyjęte bezpłatnie. Informacji o lokalizacji miejsc zbiórki zużytego sprzętu udzielają władze lokalne np. na swoich stronach internetowych. Prawidłowa utylizacja urządzenia umożliwia zachowanie cennych zasobów i uniknięcie negatywnego wpływu na zdrowie i środowisko, wynikające z możliwości obecności w sprzęcie niebezpiecznych: substancji, mieszanin oraz części składowych.

Nieprawidłowa utylizacja odpadów zagrożona jest karami przewidzianymi w odpowiednich przepisach lokalnych.

Użytkownicy w krajach Unii Europejskiej: W razie konieczności pozbycia się urządzeń elektrycznych lub elektronicznych, prosimy skontaktować się z najbliższym punktem sprzedaży lub z dostawcą, którzy udzielą dodatkowych informacji.

Pozbywanie się odpadów w krajach poza Unią Europejską: Taki symbol dotyczy tylko krajów Unii Europejskiej. W razie potrzeby pozbycia się niniejszego produktu prosimy skontaktować się z lokalnymi władzami lub ze sprzedawcą celem uzyskania informacji o prawidłowym sposobie postępowania.

CZ

1. Fotografie a výkresy
2. Podrobné bezpečnostní předpisy
3. Popis zařízení
4. Určení zařízení
5. Omezení použití
6. Technické údaje
7. Příprava k práci
8. Připojení k napájecí síti
9. Zapnutí zařízení
10. Používání zařízení
11. Běžné servisní činnosti
12. Náhradní díly a příslušenství
13. Svépomocné odstraňování poruch
14. Kompletace zařízení, závěrečné poznámky
15. Seznam dílů k technickému výkresu
16. Informace pro uživatele o likvidaci elektrických a elektronických zařízení

Prohlášení o shodě – samostatný dokument

Všeobecné bezpečnostní pokyny – příručka přiložena k zařízení

⚠ **POZOR Při práci s přístrojem je doporučeno vždy dodržovat základní bezpečnostní pokyny, aby se vyhnulo vzniku požáru, poranění elektrickým proudem nebo mechanickému poškození. Před zprovozněním přístroje seznamte se prosím s obsahem Návodu k obsluze. Uchovejte prosím Návod k obsluze, Návod o bezpečnostních pokynech a Prohlášení o shodě. Důsledné dodržování pokynů a doporučení uvedených v Návodu k obsluze pozitivně ovlivní životnost Vašeho přístroje.**

⚠ **POZOR Během práce bezpodmínečně dodržujte pokyny obsažené v Návodu k bezpečnosti práce Návod k bezpečnosti práce je přiložen k přístroji jako samostatná brožura a je třeba jej uchovat. V případě předání přístroje jiné osobě, předejte ji také Návod k obsluze, Návod k bezpečnosti práce a Prohlášení o shodě. Společnost Dedra Exim nenese odpovědnost za nehody vzniklé v následku nedodržování bezpečnostních pokynů.Podrobně přečtěte všechny bezpečnostní pokyny a návody k obsluze. Nedodržování varování a návodů může mít za následky poranění elektrickým proudem, požár a/nebo vážná zranění. Uchovejte všechny návody, bezpečnostní pokyny a prohlášení o shodě pro budoucí potřeby.**

2. PODROBNÉ BEZPEČNOSTNÍ PŘEDPISY

Podrobné podmínky bezpečnosti práce s vrtačkami

- ***Při práci s příklepovou vrtačkou používejte chrániče sluchu.*** *Vystavení hluku může způsobit ztrátu sluchu.*
- ***Zařízení používejte s pomocnými rukojeťmi dodanými se zařízením.*** *Ztráta kontroly může způsobit zranění operátora.*

- ***Při provádění prací, při kterých může pracovní nástroj narazit na skryté elektrické kabely nebo na vlastní napájecí kabel, držte zařízení za izolovaný povrch rukojeti.*** *Kontakt s kabelem převádějícím elektrický proud může způsobit převod napětí na kovové části zařízení, a v následku úraz elektrickým proudem.*

- ***Zabezpečte obráběný předmět.*** *Upnutí obráběného předmětu např. ve svěráku je bezpečnější než jeho držení v ruce.*

- ***Rychlost otáček používaných pracovních nástrojů nesmí být nižší než maximální rychlost otáček na zařízení.*** *Příslušenství otáčející se s vyšší rychlostí se může poškodit.*

Dokonce i když stroj používáte v souladu s návodem k obsluze, nelze zcela vyloučit určitý faktor rizika spojeného s konstrukcí a určením zařízení.
Zejména vznikají následující rizika:

- **Poškození zraku v případě používání vrtačky bez ochranných brýlí.**

- **Škodlivé působení prachu při práci v uzavřeném prostoru s nedostatečně fungující odtahovou ventilací.**

- **Úraz při zaseknutí pracovního nástroje.**

3. POPIS ZAŘÍZENÍ

Bezpříklepová vrtačka DED7957 (obrázek B): 1. Vrtací sklíčidlo Ø10, 2. Klíč k vrtacímu sklíčidlu, 3. Hlavní spínač, 4. Regulátor rychlosti otáček, 5. Změna směru otáček, 6. Blokovací tlačítko spínače; Obr. C – způsob použití tlačítka změny otáček; Obr. D – způsob připevnění pracovního nástroje.

4. URČENÍ ZAŘÍZENÍ

Vrtačka DED7957 je určena pro bezpříklepové vrtání, např. dřeva, kovu, skla a jiných materiálů. Díky možnosti změny směru otáček může vrtačka DED7957 sloužit jako šroubovák. Před zahájením práce se zařízením se ujistěte, že namontovaný pracovní nástroj (vrták/bit – nejsou v sadě) je přizpůsoben obráběnému materiálu a shodný s parametry v bodě 6. Technické údaje.
Zařízení můžete používat pro stavebně-renovační práce, v autoservisech, pro hobby použití se současným dodržováním podmínek používání a přípustných provozních podmínek, uvedených v návodu k obsluze. Zařízení můžete používat pro stavebně-renovační práce, v autoservisech, pro hobby použití se současným dodržováním podmínek používání a přípustných provozních podmínek, uvedených v návodu k obsluze.

5. OMEZENÍ POUŽITÍ

Vrtačku DED7957 můžete používat pouze v souladu s níže uvedenými „Přípustnými provozními podmínkami".
Svépomocné změny mechanické a elektrické konstrukce, veškeré úpravy a servisní činnosti nepopsané v návodu k obsluze se budou považovat za protizákonné a způsobí okamžitou ztrátu záručních nároků. Používání v rozporu s určením nebo v rozporu s návodem k obsluze způsobí okamžitou ztrátu záručních nároků a prohlášení o shodě ztratí platnost. Svépomocné změny mechanické a elektrické konstrukce, veškeré úpravy a servisní činnosti nepopsané v návodu k obsluze se budou považovat za protizákonné a způsobí okamžitou ztrátu záručních nároků. Používání v rozporu s určením nebo v rozporu s návodem k obsluze způsobí okamžitou ztrátu záručních nároků a prohlášení o shodě ztratí platnost.

Přípustné provozní podmínky:
Přerušovaný provoz S2 15 minut
Zařízení můžete používat pouze v uzavřených prostorách se správně fungující ventilací. Chraňte proti vlhkosti a nízké teplotě.

6. TECHNICKÉ ÚDAJE

Model	DED7957
Typ stroje	Bezpříklepová vrtačka
Provozní napětí [V/Hz]	230V ~50Hz
Jmenovitý výkon motoru [W]	560
Stupeň krytí	IP20
Třída ochrany	II
Rozsah otáček [rpm]	0-2700
Maximální průměr pracovního nástroje [mm]	10
Maximální průměr vrtání	
- oceli [mm]	10
- dřeva [mm]	20
Emise hluku:	
- Lwa [dB(A)]	94,6
- nejistota měření (Kwa) [dB(A)]	3
- Lpa [dB(A)]	83,6
- nejistota měření (Kpa) [dB(A)]	3
Hladina vibrací na rukojeti:	
- a [m/s2]	4,91
- nejistota měření (Ka) [m/s2]	1,5
Hmotnost zařízení	1,5

7. PŘÍPRAVA K PRÁCI

Upozornění: Všechny činnosti provádějte při zástrčce vytažené ze zásuvky.
Abyste zařízení připravili k práci, proveďte:
– pomocí klíče povolte vrtací sklíčidlo
– do sklíčidla vložte vhodný pracovní nástroj
– utáhněte klíčem vrtací sklíčidlo
– přepněte tlačítko změny otáček do polohy „otáčky vpravo" (tlačítko stisknuté z pravé strany)
Takto seřízené zařízení je připraveno k práci

8. ZAPOJENÍ DO SÍTĚ

Před zapojením přístroje do zdroje napájení se ujistěte, zda napájecí napětí odpovídá hodnotě uvedené na výrobním štítku.
Napájecí instalace přístroje by měla být provedena v souladu se zásadními požadavky, které se vztahují na elektrické instalace, a splňovat bezpečnostní požadavky pro užívání. Parametry minimálního průřezu napájecího kabelu a minimální hodnoty pojistky podle výkonu stroje byly uvedeny v tabulce níže:

Výkon přístroje [W]	Minimální průřez vodiče [mm2]	Minimální hodnota pojistky typu C [A]
<700	0,75	6
700÷1400	1	10
1400÷2300	1,5	16
>2300	2,5	16

Instalace by měla být provedena kvalifikovaným elektrikářem. Pokud používáte prodlužovací kabely, dávejte pozor, aby průřez žíly nebyl menší než požadovaný (viz tabulka). Elektrický vodič položte takovým způsobem, aby během práce nehrozilo jeho přeřezání. Nepoužívejte poškozené prodlužovací kabely. Pravidelně kontrolujte technický stav napájecího kabelu. Netáhněte za napájecí kabel.

9. ZAPNUTÍ ZAŘÍZENÍ

Abyste mohli začít pracovat se zařízením, uchopte vrtačku oběma rukama, stiskněte spínač (obr. B, pol. 3). Vrtačka začne pracovat.

10. POUŽÍVÁNÍ ZAŘÍZENÍ

Nikdy nezapínejte a nevypínejte zařízení, když je pracovní nástroj zahlouben v materiálu!
Polohu spínače můžete zablokovat aretačním tlačítkem nepřetržitého provozu (obr. B, pol. 6). Po stisknutí aretovacího tlačítka uvolněte tlačítko spínače. Nepřetržitý provoz vypnete opětovným stisknutím spínače.
Ukončení práce
Vysuňte vrták z vyvrtaného otvoru. Uvolněte tlačítko spínače a počkejte, až se vrtačka sama zastaví. Vytáhněte zástrčku ze zásuvky, aby nedošlo k náhodnému zapnutí třetími osobami nebo při přenášení.

11. BĚŽNÉ SERVISNÍ ČINNOSTI

Všechny servisní činnosti, jako jsou výměna pracovního nástroje, seřízení patky, provádějte při zástrčce vytažené ze zásuvky.
Před každým uvedením do chodu:
– Zkontrolujte stav napájecího kabelu.
– Zkontrolujte, zda větrací otvory motoru nejsou zakryté nebo znečištěné. Bude-li třeba, odkryjte/očistěte lehce navlhčeným hadříkem.
Po každém použití:
– Uvolněte tlačítko spínače (eventuálně dříve odblokujte) a počkejte, až se vrtačka sama zastaví;
– Vytáhněte zástrčku ze zásuvky, aby nedošlo k náhodnému zapnutí třetími osobami nebo při přenášení. Zařízení uchovávejte na místě nedostupném pro děti, pokud možno v originálním obalu.

12. NÁHRADNÍ DÍLY A PŘÍSLUŠENSTVÍ

Náhradní díly a příslušenství nejsou součástí sady, lze je dokoupit.
Dedra-Exim nabízí široký výběr příslušenství (vrtáky do kovu, vrtáky do dřeva atp.). Podrobnosti u prodejců a na webových stránkách www.dedra.pl.

13. SAMOSTATNÉ ODSTRAŇOVÁNÍ DEFEKTŮ

⚠ **Upozornění:** Všechny servisní činnosti jako výměna kotouče, změna polohy pomocné rukojeti, úprava polohy krytu kotouče provádějte při vytažené zástrčce ze zásuvky.

Problém	Příčina	Řešení
Stroj nefunguje	Napájecí kabel je nesprávně připojen nebo poškozen	Zatlačte hlouběji zástrčku do zásuvky, zkontrolujte napájecí napětí. V případě, že je napájecí kabel poškozen, odevzdejte zařízení do servisu.
	V zásuvce není napětí	Zkontrolujte napětí v zásuvce. Zkontrolujte, zda se neaktivovala pojistka.
	Poškozený spínač	Vyměňte spínač za nový – odevzdejte zařízení do servisu.
	Motor nemá výkon, těžko se rozbíhá	Opotřebené kartáče. Vyměňte za nové – odevzdejte zařízení do servisu.
	Je cítit zápach spálené izolace	Motor vyžaduje opravu – odevzdejte zařízení do servisu.
Motor se přehřívá	Ucpané větrací otvory	Profoukněte stlačeným vzduchem.
Velmi nízká efektivita provozu	Opotřebený pracovní nástavec	Vyměňte pracovní nástavec za nový.

14. KOMPLETACE ZAŘÍZENÍ, ZÁVĚREČNÉ POZNÁMKY

V obalu se musí nacházet: 1. Bezpříklepová vrtačka DED7957, 2. Klíč k vrtacímu sklíčidlu 3. Sada elektrografitových kartáčů

Závěrečné poznámky

Při objednávání náhradních dílů uveďte číslo PART II umístěné na výkonovém štítku. Popište poškozený díl a uveďte přibližné datum zakoupení zařízení. V záruční době jsou opravy prováděny podle zásad uvedených v záručním listu. Reklamovaný výrobek odevzdejte k opravě v místě zakoupení (prodejce je povinen přijmout reklamovaný výrobek) nebo zašlete do centrálního servisu DEDRA - EXIM. Přiložte záruční list vystavený dovozcem. Bez tohoto dokladu se bude oprava považovat za pozáruční. Po záruční době opravy provádí centrální servis. Poškozený výrobek zašlete do servisu (náklady na zaslání hradí uživatel).

15. SEZNAM DÍLŮ K TECHNICKÉMU VÝKRESU

1	Šroub	18	Stojan
2	Vrtací sklíčidlo	19	Držák kartáče
3	Vřeteno	20	Elektrografitový kartáč
4	Klín	21	Přítlačná pružina kartáče
5	Ložisko 6001	22	Šroub
6	Segrovka	23	Přepínač
7	O-ring	24	Spínač
8	O-ring	25	Indukční cívka
9	Poháněné ozubené kolo	26	Kondenzátor
10	Segrovka	27	Stabilizátor kabelu
11	Ložisko 607	28	Šroub
12	Ložisko	29	Tvarovka kabelu
13	Rotor	30	Napájecí kabel se zástrčkou
14	O-ring	31	Kryt pravá část
15	Kryt pravá část	32	Šroub
16	Označení zařízení	33	Označení zařízení
17	Ložisko 607		

16.INFORMACE PRO UŽIVATELE O LIKVIDACI ELEKTRICKÝCH A ELEKTRONICKÝCH ZAŘÍZENÍ

(platí pro domácnosti)



Symbol uvedený na výrobcích nebo v průvodní dokumentaci označuje, že vadné elektrické nebo elektronické zařízení nesmí být likvidováno společně s domovním odpadem. Pokud potřebujete zlikvidovat, znovu použít nebo využít součástky, je správné je odnést na specializované sběrné místo, kde je přijmou zdarma. Informace o umístění sběrných míst pro použitá zařízení poskytují místní orgány, např. na svých internetových stránkách.

Správnou likvidáciou zariadenia je možné šetriť cenné zdroje a zabrániť negatívnym vplyvom na zdravie a životné prostredie v dôsledku možnej prítomnosti nebezpečných látok, zmesí a komponentov v zariadení

Za nesprávnou likvidaci odpadu hrozí sankce podle příslušných místních předpisů.

Uživatelé v zemích EU: Pokud potřebujete zlikvidovat elektrické nebo elektronické zařízení, obraťte se na nejbližší prodejní místo nebo na svého dodavatele, který vám poskytne další informace.

Likvidace v zemích mimo Evropskou unii: Tento symbol se vztahuje pouze na země Evropské unie. Pokud si přejete tento výrobek zlikvidovat, obraťte se na místní úřady nebo prodejce, aby vám sdělil správný způsob likvidace.

Preklad originálneho návodu

SK

1. Obrázky a nákresy
2. Podrobné bezpečnostné predpisy
3. Opis zariadenia
4. Zamýšľané použitie zariadenia
5. Obmedzenie používania
6. Technické parametre
7. Príprava na prácu/používanie
8. Pripojenie k el. sieti
9. Zapínanie zariadenia
10. Používanie zariadenia
11. Priebežné obslužné činnosti
12. Náhradné diely a príslušenstvo
13. Samostatné odstraňovanie porúch a problémov
14. Diely zariadenia, záverečné poznámky
15. Zoznam dielov na schematickom nákrese
16. Informácie pre používateľov o likvidovaní elektrických zariadení

Vyhlásenie o zhode – osobitný dokument

Všeobecné bezpečnostné podmienky – brožúra pripojená k zariadeniu

POZOR Pri práci zariadením odporúčame dodržiavať základné zásady bezpečnosti pri práci, aby ste sa vyhli požiarom prípadne mechanickým úrazom. Pred použitím zariadenia sa, prosím, oboznámte s obsahom tohto Návodu na obsluhu Návod, prosím, uschovajte pre prípad použitia v budúcnosti. Prísne dodržiavanie pokynov a odporúčaní obsiahnutých v tomto Návode na obsluhu umožní predĺžiť životnosť Vašej pneumatickej zošívačky

POZOR Počas práce bezpodmienečne dodržujte pokyny a odporúčania uvedené v príručke bezpečnosti práce. Príručka bezpečnosti práce je pripojená k zariadeniu ako osobitná brožúra. Uchovajte ju pre prípadnú potrebu v budúcnosti. Ak zariadenie odovzdáte inej osobe, odovzdajte jej aj užívateľskú príručku, príručku bezpečnosti práce ako aj vyhlásenie o zhode. Spoločnosť DEDRA EXIM nezodpovedá za havárie a úrazy, ktoré vznikli následkom nedodržiavania pokynov bezpečnosti práce.Dôkladne sa oboznámte s bezpečnostnou a s užívateľskou príručkou. Nedodržiavanie výstrah, varovaní a pokynov môže viesť k úrazu, k zásahu el. prúdom, k požiaru a/alebo iným vážnym úrazom. Všetky príručky a vyhlásenie o zhode zachovajte, pre prípadnú potrebu v budúcnosti

2. PODROBNÉ BEZPEČNOSTNÉ PREDPISY

Podrobné bezpečnostné podmienky pri používaní vŕtačiek

- ***Počas práce s príklepovou vŕtačkou používajte chrániče sluchu.*** *Vystavenie na hluk môže spôsobiť stratu sluchu.*
- ***Náradie používajte s dodatočnými rukoväťami, ktoré sú dodané spolu s náradím.*** *Následkom straty kontroly môže dôjsť k úrazu operátora.*
- ***Pri vykonávaní prác, pri ktorých môže dôjsť ku kontaktu pracovného nástroja so skrytými elektrickými káblami alebo s vlastným napájacím káblom, zariadenie držte za izolované povrchy rukovätí.*** *Kontakt s káblom pod napätím môže viesť k prenosu el. prúdu cez kovové časti zariadenia, následkom čoho môže dôjsť k zásahu elektrickým prúdom.*
- ***Obrábaný predmet náležite zabezpečte.*** *Upevnenie obrábaného predmetu nejakým upevňujúcim nástrojom, napr. zverákom, je bezpečnejšie, než držanie rukami.*
- ***Uhlová rýchlosť používaných pracovných nástrojov nemôže byť väčšia než maximálna uhlová rýchlosť uvedená na elektronáradí.*** *Nástroj, ktorý sa otáča s väčšou uhlovou rýchlosťou, môže sa poškodiť.*

Ale predsa, hoci sa zariadenie/stroj používa v súlade s používateľskou príručkou, nie je možné úplne odstrániť riziko súvisiace s konštrukciou a účelom zariadenia.

Sú to predovšetkým nasledovné riziká:

- **Poškodenie zraku v prípade používania vŕtačky bez vhodných ochranných okuliarov.**
- **Škodlivý účinok prachu v prípade práce v zatvorenej miestnosti s nesprávne fungujúcim odsávaním alebo vetraním.**
- **Telesné úrazy následkom zablokovania pracovného nástroja.**

3. POPIS ZARIADENIA

Bezpríklepová vŕtačka DED7957 (obr. B): 1. Vŕtačkové skľučovadlo Ø10, 2. Kľúčik na vŕtačkové skľučovadlo, 3. Hlavný zapínač, 4. Nastavenie uhlovej rýchlosti, 5. Zmena smeru otáčania, 6. Blokáda zapínača; obr. C – spôsob použitia tlačidla zmeny otáčania; obr. D – spôsob upevnenia pracovnej koncovky.

4. URČENIE ZARIADENIA

Vŕtačka DED7957 je určená na vŕtanie bez príklepu, napr. do dreva, kovu, skla a do iných materiálov. Vďaka možnosti zmeny smeru otáčania sa vŕtačka DED7957 môže používať ako skrutkovač. Predtým, než zariadenie začnete používať, uistite sa, či je pracovný nástroj (vrták, bit – nie sú v súprave), ktorý chcete použiť, vhodný pre daný materiál či spôsob obrábania , a či spĺňa parametre uvedené v bode 6. Technické parametre.

Zariadenie je určené na používanie pri rekonštrukčno-stavebných prácach, v dielňach a v servisoch, pri amatérskych prácach, pričom musia byť dodržiavané podmienky používania a prípustné prevádzkové podmienky, ktoré sú uvedené v užívateľskej príručke. Zariadenie je určené na používanie pri rekonštrukčných a stavebných prácach, v dielňach a v servisoch, pri amatérskych prácach, pričom musia byť dodržiavané podmienky používania a prípustné prevádzkové podmienky, ktoré sú uvedené v užívateľskej príručke.

5. OBMEDZENIE POUŽÍVANIA

Vŕtačka DED7957 sa môže používať iba v súlade s nižšie uvedenými „Prípustnými prevádzkovými podmienkami".

Akékoľvek neautorizované zmeny mechanickej konštrukcie a elektrických prvkov zariadenia, vykonávanie obslužných činností, ktoré nie sú opísané v Príručke, a nedodržiavanie pokynov a odporúčaní, ktoré sú v príručke uvedené, sú zakázané, v opačnom prípade udelená Záruka prestáva okamžite platiť. Zariadenie sa musí používať v súlade s jeho určením a v súlade s užívateľskou príručkou, v opačnom prípade sa automaticky a okamžite tratí udelená záruka a vyhlásenie o zhode prestáva platiť. Akékoľvek neautorizované zmeny mechanickej konštrukcie a elektrických prvkov zariadenia, vykonávanie obslužných činností, ktoré nie sú opísané v Príručke, a nedodržiavanie pokynov a odporúčaní, ktoré sú v príručke uvedené, sú zakázané, v opačnom prípade udelená Záruka prestáva okamžite platiť. Zariadenie sa musí používať v súlade s jeho určením a v súlade s užívateľskou príručkou, v opačnom prípade sa automaticky a okamžite tratí udelená záruka a vyhlásenie o zhode prestáva platiť.

Prípustné pracovné podmienky:
Prerušovaná práca S2 15 minút

Zariadenie sa môže používať iba v uzavretých miestnostiach s príslušne fungujúcim vetraním. Chráňte pred vlhkosťou a pred nízkou teplotou.

6. TECHNICKÉ PARAMETRE

Model	DED7957
Typ stroja	Bezpríklepová vŕtačka
Pracovné napätie [V/Hz]	230V ~50Hz
Menovitý príkon motora [W]	560
Stupeň ochrany	IP20
Trieda ochrany	II
Rozsah otáčok [rpm]	0-2700
Maximálny priemer pracovnej koncovky [mm]	10
Maximálny priemer vŕtania	
- do ocele [mm]	10
- do dreva [mm]	20
Hlučnosť:	
- Lwa [dB(A)]	94,6
- odchýlka (nepresnosť) merania (Kwa) [dB(A)]	3
- Lpa [dB(A)]	83,6
- odchýlka (nepresnosť) merania (Kpa) [dB(A)]	3
Úroveň vibrácií na rukoväti:	
- a [m/s2]	4,91
- odchýlka (nepresnosť) merania (Ka) [m/s2]	1,5
Hmotnosť zariadenia	1,5

7. PRÍPRAVA PRED ZAČATÍM PRÁCE

Pozor: Všetky činnosti vykonávajte iba keď je zástrčka zariadenia vytiahnutá z el. zásuvky.

Postup prípravy zariadenia na používanie:

- kľúčom uvoľnite vŕtačkové skľučovadlo
- do skľučovadla vložte požadovanú pracovnú koncovku
- kľúčom utiahnite vŕtačkové skľučovadlo
- tlačidlo zmeny smeru otáčania prepnite na polohu „otáčanie doprava" (tlačidlo stlačené z pravej strany)

Takto pripravené zariadenie je pripravené na použitie

8. PRIPOJENIE K. EL SIETI

Pred pripojením zariadenia k el. napätiu skontrolovať, či sa el. napätie v sieti zhoduje s hodnotami uvedenými na výrobnom štítku.

Napájací systém zariadenia musí byť vykonaný podľa podstatných požiadaviek týkajúcich sa elektroinštalácií, a musí spĺňať bezpečnostné požiadavky. Parametre minimálneho prierezu napájacieho vodiča, ako aj minimálnu hodnotu ističa, sú podľa výkonu zariadenia uvedené v tabuľke.

Montáž môže vykonať iba kvalifikovaný a oprávnený technik. Ak používate predlžovacie šnúry skontrolujte, či prierez vodiča nie je menší ako minimálny požadovaný priemer (pozri tabuľka). Napájací kábel umiestnite tak, aby nebol počas práce vystavený riziku preseknutia. Nepoužívajte poškodené predlžovačky.

Periodicky kontrolujte technický stav napájacieho kábla. Neťahajte za napájací kábel.

Výkon zariadenia [W]	Minimálny prierez vodiča [mm2]	Minimálna hodnota ističa typu C [A]
<700	0,75	6
700÷1400	1	10
1400÷2300	1,5	16
>2300	2,5	16

9. ZAPÍNANIE ZARIADENIA

Keď chcete zariadenie použiť, vŕtačku uchopte oboma rukami a stlačte zapínač (obr. B, pol. 3). Vŕtačka sa spust

10. POUŽÍVANIE ZARIADENIA

Zariadenie nikdy nezapínajte ani nevypínajte, keď je pracovná koncovka zahĺbená do materiálu!

Pozíciu zapínača môžete zablokovať tlačidlom neustálej práce (obr. B, pol. 6). Keď zapnete blokádu neustálej práce, môžete pustiť tlačidlo zapínača. Neustálu prácu vypnete opätovným stlačením tlačidla zapínača.

Ukončenie práce

Vrták vytiahnite z vŕtaného otvoru. Pustite tlačidlo zapínača a počkajte, až kým sa vŕtačka samočinne nezastaví. Zástrčku zariadenia vytiahnite z el. zásuvky, aby ste predišli náhodnému spustenie nepovolanou osobou alebo počas prenášania.

11. PRIEBEŽNÉ OBSLUŽNÉ ČINNOSTI

Všetky obslužné činnosti, také ako výmena pracovnej koncovky, nastavenie plochy, vykonávajte iba vtedy, keď je zástrčka napájacieho kábla zariadenia vytiahnutá z el. zásuvky.

Pred každým spustením:

- Skontrolujte stav napájacieho kábla.
- Skontrolujte, či nie sú vetracie otvory motora niečím zakryté alebo zašpinené. Ak je to potrebné odkryte/očistite handrou jemne navlhčenou vodou.

Po každom použití:

- Pustite tlačidlo zapínača (prípadne ho predtým odblokujte) a počkajte, až kým sa vŕtačka samočinne nezastaví;
- Zástrčku zariadenia vytiahnite z el. zásuvky, aby ste predišli prípadnému spusteniu postrannými osobami alebo počas prenášania. Zariadenie uchovávajte na mieste mimo dosahu detí, nakoľko je to možné v originálnom obale.

12. NÁHRADNÉ DIELY A PRÍSLUŠENSTVO

Náhradné diely a príslušenstvo nie sú súčasťou súpravy zariadenia, môžete si ich dokúpiť samostatne.

Spoločnosť Dedra-Exim ponúka široký výber príslušenstva (vrtáky do kovu, vrtáky do dreva). Podrobnosti u predajcov alebo na webovom sídle www.dedra.pl.

13. SAMOSTATNÉ ODSTRAŇOVANIE PORÚCH A PROBLÉMOV

Pozor: predtým než začnete samostatne odstraňovať nejakú poruchu, zariadenie odpojte od el. napätia a skontrolujte, či sa nedá spustiť.

PROBLÉM	PRÍČINA	RIEŠENIE
Stroj nefunguje	Napájací kábel je zle pripojený, alebo je poškodený	Zástrčku zastrčte hlbšie do zásuvky, skontrolujte napájací kábel. Ak objavíte, že je napájací kábel poškodený, zariadenie odovzdajte do servisu na opravu.
	V el. zásuvke nie je el. napätie.	Skontrolujte napätie v el. zásuvke. Skontrolujte, či sa neaktivoval istič.
	Poškodený zapínač	Vymeňte zapínač na nový – zariadenie odovzdajte do servisu na opravu.
	Motor nemá výkon, hýbe sa veľmi ťažko	Opotrebované kefy. Vymeňte na nové – zariadenie odovzdajte do servisu na opravu.
	Cítiť zápach spálenej izolácie	Motor sa musí opraviť – zariadenie odovzdajte do servisu na opravu.
Motor sa prehrieva	Upchané vetracie otvory	Prefúkajte stlačeným vzduchom.

Efektívnosť práce je veľmi nízka	Opotrebovaná pracovná koncovka	Vymeňte pracovnú koncovku na novú.

14. DIELY ZARIADENIA. ZÁVEREČNÉ POZNÁMKY

Balenie má obsahovať: 1. Bezpríklepová vŕtačka DED7957, 2. Kľúč na vŕtačkové skľučovadlo 3. Komplet uhlíkových kief

Záverečné poznámky

Pri objednávaní náhradných dielov vždy uveďte číslo ŠARŽE/SÉRIE, ktoré je uvedené na výrobnom štítku. Opíšte poškodený diel, uveďte tiež približný termín nákupu zariadenia.

Počas trvania záruky sú prípadné opravy vykonávané podľa zásad uvedených v záručnom liste. Reklamovaný výrobok odovzdajte na opravu v mieste nákupu (predajca je povinný prijať reklamovaný výrobok), alebo ho pošlite do centrálneho servisu DEDRA – EXIM. Pripojte záručný list vystavený importérom a kópiu dokladu o nákupe. Bez tohto dokumentu bude oprava vykonané odplatne, ako pozáručná oprava. Po skončení záručnej lehoty opravy vykonáva centrálny servis. Poškodený výrobok pošlite do servisu (náklady na zásielku hradí užívateľ).

15. ZOZNAM DIELOV NA SCHEMATICKOM NÁKRESE

1	Skrutka	18	Stojan
2	Vŕtačkové skľučovadlo	19	Zberač
3	Vreteno	20	Uhlíková kefa
4	Klin	21	Prítlačná pružina kefy
5	Ložisko 6001 RS	22	Skrutka
6	Poistný krúžok	23	Prepínač
7	O-krúžok	24	Zapínač
8	O-krúžok	25	Indukčná cievka
9	Odberné ozubené koleso	26	Kondenzátor
10	Poistný krúžok	27	Stabilizátor kábla
11	Ložisko 607 RS	28	Skrutka
12	Ložisko	29	Priechodka kábla
13	Rotor	30	Napájací kábel so zástrčkou
14	O-krúžok	31	Plášť pravý diel
15	Plášť pravý diel	32	Skrutka
16	Značenie zariadenia	33	Značenie zariadenia
17	Ložisko 607 RS		

16. INFORMÁCIE PRE UŽÍVATEĽOV K LIKVIDÁCII ELEKTRICKÝCH ALEBO ELEKTRONICKÝCH ZARIADENÍ

(platí pre domácnosti)



Symbol uvedený na výrobkoch alebo v sprievodnej dokumentácii označuje, že chybné elektrické alebo elektronické zariadenia sa nesmú likvidovať spolu s domovým odpadom. Ak potrebujete zlikvidovať, opätovne použiť alebo zhodnotiť komponenty, správne je odovzdať ich na špecializovanom zbernom mieste, kde ich prijmú bezplatne. Informácie o umiestnení zberných miest pre použité zariadenia poskytujú miestne orgány, napr. na svojich webových stránkach.

Správnou likvidáciou zariadenia je možné šetriť cenné zdroje a zabrániť negatívnym vplyvom na zdravie a životné prostredie v dôsledku možnej prítomnosti nebezpečných látok, zmesí a komponentov v zariadení.

Za nesprávnu likvidáciu odpadu hrozia sankcie podľa príslušných miestnych predpisov.

Používatelia v krajinách EÚ: Ak potrebujete zlikvidovať elektrické alebo elektronické zariadenie, obráťte sa na najbližšie predajné miesto alebo na svojho dodávateľa, ktorý vám poskytne ďalšie informácie.

Likvidácia v krajinách mimo Európskej únie: Tento symbol sa vzťahuje len na krajiny Európskej únie. Ak chcete tento výrobok zlikvidovať, obráťte sa na miestne úrady alebo predajcu, ktorý vám poskytne informácie o správnom spôsobe likvidácie.

Preklad originálneho návodu

LT

1. Nuotraukos ir schemos
2. Detalios darbo saugos taisyklės
3. Įrenginio aprašymas
4. Įrenginio paskirtis
5. Naudojimo apribojimai
6. Techniniai duomenys
7. Pasiruošimas darbui
8. Įjungimas į elektros tinklą
9. Įrenginio įjungimas
10. Įrenginio naudojimas
11. Einamieji priežiūros veiksmai
12. Atsarginės dalys ir priedai
13. Savarankiškas gedimų šalinimas
14. Įrenginio komplektavimas, baigiamosios pastabos
15. Dalys sandaros schemoje
16. Informacija vartotojams apie elektros ir elektroninių įrenginių utilizavimą

Atitikties deklaracija atskiras dokumentas

Bendros darbo saugos sąlygos – brošiūra pridedama prie įrenginio.

DĖMESIO Naudojantis prietaisu rekomenduojama visada laikytis pagrindinių darbo saugos taisyklių siekiant sumažinti gaisro, elektros smūgio ar mechaninio sužalojimo galimybę. Prieš pradedami naudotis įranga, susipažinkite su naudojimo instrukcijos turiniu. Išsaugokite naudojimo instrukciją, darbo saugos instrukciją ir Atitikties deklaraciją. Griežtai laikydamiesi nurodymų ir patarimų pateiktų naudojimo instrukcijoje galėsite ilgai naudotis prietaisu.

DĖMESIO Darbo metu reikia besąlygiškai laikytis darbo saugos instrukcijos nurodymų. Darbo saugos instrukcija yra pridėta prie prietaiso kaip atskira brošiūra ir būtina ją išsaugoti. Perduodant prietaisą kitam asmeniui, būtina kartu perduoti eksploatavimo instrukciją, darbo saugos instrukciją ir atitikties deklaraciją. Įmonė „Dedra Exim“ neatsako už nelaimingus atsitikimus, įvykusius dėl darbo saugos nurodymų nesilaikymo. Reikia įdėmiai perskaityti visas saugumo instrukcijas ir aptarnavimo instrukcijas. Nurodymų ir įspėjimų nesilaikymas gali atvesti prie trenkimu elektros srove, gaisro ir / arba rimtų kūno sužalojimų. Išsaugokite visas instrukcijas, saugumo instrukcijas ir atitikties deklaraciją naudojimui ateityje.

2. DETALIOS DARBO SAUGOS TAISYKLĖS

Detalios darbo su gręžtuvais saugos taisyklės

- ***Dirbant su smūginiu gręžtuvu, naudoti klausos apsaugos priemones.*** *Triukšmas gali pažeisti klausą.*
- ***Įrankis gali būti naudojamas su papildomomis rankenomis, esančiomis komplekte.*** *Kontrolės praradimas kelia operatoriaus sužalojimo pavojų.*
- ***Atliekant darbus, kurių metu darbinis įrankis galėtų pažeisti paslėptus elektros laidus arba savo maitinimo laidą, būtina laikyti įrenginį už izoliuotų rankenų paviršių.*** *Dėl kontakto su elektros laidu įtampa gali būti perduota metaliniams įrenginio elementams, dėl ko operatorių galėtų ištikti elektros smūgis.*
- ***Reikia apsaugoti apdirbamą daiktą.*** *Įtvirtinus apdirbamą daiktą spaustuve, darbas yra daug saugesnis, nei laikant jį rankoje.*
- ***Naudojamų darbinių antgalių sukimosi greitis negali būti mažesnis, nei ant elektros įrankio nurodytas maksimalus sukimosi greitis.*** *Antgalis, besisukantis su didesniu greičiu, gali būti sugadintas.*

Net tuomet, kai įrenginys yra eksploatuojamas pagal Naudojimo instrukciją, neįmanoma visiškai išvengti tam tikro rizikos veiksnio, susijusio su jo konstrukcija ir paskirtimi.

Galimos rizikos pavyzdžiai:

- **Regos pažeidimas dirbant su gręžtuvu be apsauginių akinių naudojimo.**
- **Kenksmingas dulkių poveikis dirbant uždarose patalpose su netinkamai veikiančia ventiliacija.**
- **Kūno sužalojimai darbo įrankiui užsiblokavus.**

3. ĮRENGINIO APRAŠYMAS

Nesmūginis gręžtuvas DED7957 (pav. B): 1. Griebtuvas Ø10, 2. Griebtuvo raktas, 3. Pagrindinis įjungiklis, 4. Greičio reguliatorius, 5. Sukimosi krypties keitimas, 6. Įjungiklio blokavimas; Pav. C – sukimosi krypties keitimo mygtuko naudojimo būdas; Pav. D – darbinio antgalio tvirtinimo būdas.

4. ĮRENGINIO PASKIRTIS

Gręžtuvas DED7957 yra skirtas nesmūginiam gręžimui pvz. medienoje, metale, stikle ir kitose medžiagose. Dėl sukimosi krypties keitimo galimybės gręžtuvas DED7957 gali būti naudojamas kaip suktuvas. Prieš pradedant darbą reikia įsitikinti, kad vartotojo įtvirtintas darbinis įrankis (grąžtas / kaltuvas – nėra komplekte) atitinka apdirbamos medžiagos tipą ir parametrus, nurodytus 6 punkte „Techniniai duomenys“.

Leidžiama naudoti įrenginį remonto ir statybos darbuose, remonto servisuose, mėgėjiškuose darbuose, jei yra laikomasi naudojimo sąlygų ir leistinų darbo sąlygų, nurodytų Naudojimo instrukcijoje. Leidžiama naudoti įrenginį remonto ir statybos darbuose, remonto servisuose, mėgėjiškuose darbuose, jei yra laikomasi naudojimo sąlygų ir leistinų darbo sąlygų, nurodytų Naudojimo instrukcijoje.

5. NAUDOJIMO APRIBOJIMAI

Gręžtuvas DED7957 gali būti naudojamas tik pagal toliau esančias Leistinas darbo taisykles.

Savavališkas mechaninės ir elektros sandaros keitimas, bet kokios modifikacijos, priežiūros veiksmai, kurie nėra aprašyti Naudojimo instrukcijoje, bus laikomi neteisėtais, kurie nedelsiant anuliuoja vartotojo teises pasinaudoti garantiniu aptarnavimu. Naudojant įrenginį ne pagal paskirtį arba kitaip, negu yra nurodyta Naudojimo instrukcijoje, Garantinės teisės yra anuliuojamos, o Atitikties deklaracija nustoja galiojusi. Savavališkas mechaninės ir elektros sandaros keitimas, bet kokios modifikacijos, priežiūros veiksmai, kurie nėra aprašyti Naudojimo instrukcijoje, bus laikomi neteisėtais, kurie nedelsiant anuliuoja vartotojo teises pasinaudoti garantiniu aptarnavimu. Naudojant įrenginį ne pagal paskirtį arba kitaip, negu yra nurodyta Naudojimo instrukcijoje, Garantinės teisės yra anuliuojamos, o Atitikties deklaracija nustoja galiojusi.

Leistinos darbo sąlygos:

Trumpalaikis darbo režimas S2 15 minučių

Įrenginys gali būti naudojamas tik uždarose patalpose su gerai veikiančia ventiliacija. Saugoti nuo drėgmės ir žemos temperatūros.

6. TECHNINIAI DUOMENYS

Modelis	DED7957
Įrenginio tipas	Nesmūginis gręžtuvas
Darbinė įtampa [V/Hz]	230V ~50Hz
Nominali variklio galia [W]	560
Apsaugos laipsnis	IP20
Apsaugos klasė	II
Sūkių diapazonas [rpm]	0-2700
Maksimalus darbinio antgalio skersmuo [mm]	10
Maksimalus gręžimo skersmuo:	
- pliene [mm]	10
- medienoje [mm]	20
Triukšmo emisija:	
- Lwa [dB(A)]	94,6
- matavimo paklaida (Kwa) [dB(A)]	3
- Lpa [dB(A)]	83,6
- matavimo paklaida (Kpa) [dB(A)]	3
Vibracijų ant rankenos lygis:	
- a [m/s2]	4,91
- matavimo paklaida (Ka) [m/s2]	1,5
Įrenginio svoris	1,5

7. PASIRUOŠIMAS DARBUI

Dėmesio: Visi veiksmai turi būti atliekami išėmus kištuką iš rozetės.
Norint paruošti įrenginį darbui, reikia:
- su raktu atpalaiduoti griebtuvą
- į griebtuvą įdėti atitinkamą darbinį antgalį
- naudojant raktą užsukti griebtuvą
- sukimosi krypties keitimo mygtuką nustatyti pozicijoje „sūkiai į dešinę“ (mygtukas paspaustas iš dešinės pusės)

Įrenginys yra paruoštas darbui.

8. PRIJUNGIMAS PRIE ELEKTROS TINKLO

Prieš paleisdami prietaisą, patikrinkite ar maitinimo įtampa atitinka vertę pateiktą vardinių duomenų lentelėje. Staklių maitinamoji sistema turi būti atlikta pagal pagrindinius reikalavimus, nustatančius elektros sistemų veikimą, ir atitikti saugaus naudojimo reikalavimus. Minimalaus maitinamojo laido skersmens ir minimalios saugiklio vertės parametrai, priklausantys nuo prietaiso galios, yra nurodyti žemiau esančioje lentelėje. Elektros instaliacija turi būti atliekama profesionalaus elektriko. Jei ketinate naudoti ilgintuvą, įsitikinkite, ar jo skerspjūvis būtų ne mažesnis kaip nurodytas (žiūr. lentelę). Elektrinį laidą reikia padėti taip, kad jo nebūtų galima perpjauti, o jo ilgis netrukdytų dirbant. Nenaudokite sugadintų ilgintuvų. Kas kažkiek laiko tikrinkite maitinimo kabelio techninę būklę. Netraukite už maitinimo laidą ištraukdami kištuką iš elektros lizdo.

Prietaiso galia [W]	Minimalus laido skersmuo [mm2]	Minimali C tipo saugiklio vertė [A]
<700	0,75	6
700÷1400	1	10
1400÷2300	1,5	16
>2300	2,5	16

9. ĮRENGINIO ĮJUNGIMAS

Norint pradėti darbą su įrenginiu, reikia paimti gręžtuvą abejomis rankomis ir paspausti įjungiklį (pav. B, poz. 3). Gręžtuvas pradės darbą.

10. ĮRENGINIO NAUDOJIMAS

Draudžiama įjungti ir išjungti įrenginį, kai darbinis antgalis yra medžiagoje.
Įjungiklio poziciją galima užblokuoti nepertraukiamo darbo mygtuku (pav. B, poz. 6). Įjungus nepertraukiamo darbo blokavimą, reikia paleisti įjungiklio mygtuką. Nepertraukiamo darbo režimas yra išjungiamas vėl paspaudžiant įjungiklį.
Darbo baigimas
Išimti grąžtą iš gręžiamos skylės. Paleisti įjungiklio mygtuką ir palaukti, kol gręžtuvas savaime sustos. Išimti kištuką iš rozetės, kad įrenginio negalėtų įjungti atsitiktiniai asmenys arba kad jis neįsijungtų pernešant jį į kitą vietą.

11. EINAMIEJI PRIEŽIŪROS VEIKSMAI

Visus aptarnavimo veiksmus (pvz. darbinio antgalio keitimas, pado reguliavimas ir pan.) galima atlikti tik išėmus kištuką iš rozetės.
Prieš kiekvieną įrenginio įjungimą:
- Patikrinti maitinamojo laido būklę.
- Patikrinti, ar ventiliacinės angos nėra uždengtos ar nešvarios. Jei reikia, atidengti / nuvalyti vos drėgna šluoste.

Po kiekvieno naudojimo:
- Paleisti įjungiklio mygtuką (jei reikia, prieš tai atblokuoti) ir palaukti, kol gręžtuvas savaime sustos.
- Išimti kištuką iš rozetės, kad įrenginio negalėtų įjungti atsitiktiniai asmenys arba kad jis neįsijungtų pernešant jį į kitą vietą. Įrenginį laikyti vaikams neprieinamoje vietoje, jei įmanoma, originaliame įpakavime.

12. ATSARGINĖS DALYS IR PRIEDAI

Atsarginės dalys ir priedai neįeina į įrenginio komplektą, juos galima įsigyti atskirai.
„Dedra-Exim“ siūlo platų priedų pasirinkimą (grąžtus metalui, medienai ir pan.). Daugiau informacijos gausite pas pardavėjus ir internetinėje svetainėje www.dedra.pl.

13. SAVARANKIŠKAS GEDIMŲ ŠALINIMAS

Dėmesio: prieš pradedant savarankiškai šalinti gedimus, reikia išjungti įrenginį iš rozetės ir įsitikinti, kad jis neveikia.

PROBLEMA	PRIEŽASTIS	SPRENDIMAS
Įrenginys neveikia	Maitinimo laidas yra netinkamai pajungtas arba pažeistas	Giliau įstumti kištuką į rozetę, patikrinti maitinimo laidą. Pastebėjus, kad maitinimo laidas buvo pažeistas, atiduoti įrenginį į servisą.
	Rozetėje nėra įtampos	Patikrinti įtampą rozetėje. Patikrinti, ar nesuveikė saugiklis.
	Sugedo įjungiklis	Pakeisti įjungiklį nauju – atiduoti įrenginį į servisą.
	Variklis neturi galios, sunkiai veikia	Susidėvėjo šepečiai. Pakeisti naujais – atiduoti įrenginį į servisą.
	Jaučiamas degančios izoliacijos kvapas	Reikia pataisyti variklį – atiduoti įrenginį į servisą.
Variklis perkaista	Užsikimšo ventiliacinės angos	Prapūsti suspaustu oru.
Labai mažas darbo efektyvumas	Susidėvėjo darbinis antgalis	Pakeisti darbinį antgalį nauju.

14. ĮRENGINIO KOMPLEKTACIJA BAIGIAMOSIOS PASTABOS

Įpakavime turi būti: 1. Nesmūginis gręžtuvas DED7957, 2. Griebtuvo raktas, 3. Anglinių šepetėlių komplektas

Baigiamosios pastabos

Užsakant atsargine dalis, prašome nurodyti PARTIJOS numerį, nurodytą informacinėje lentelėje. Prašome aprašyti pažeistą dalį ir nurodyti orientacinį įrenginio pirkimo laiką. Garantiniame laikotarpyje remontai yra atliekami remiantis Garantiniame lape nurodytomis sąlygomis. Prašome pateikti produktą, dėl kurio yra pateikiama pretenzija, remontui jo pirkimo vietoje (pardavėjas privalo priimti tokį produktą) arba atsiųsti į „DEDRA-EXIM“ centrinį servisą. Prašome pridėti importuotojo išrašytą Garantinį lapą. Be šio dokumento remontas bus laikomas pogarantiniu remontu. Garantiniame laikotarpyje remontą atlieka Centrinis servisas. Sugedusi produktą reikia išsiųsti į servisą (siuntimo išlaidas padengia vartotojas).

15. DALYS SANDAROS SCHEMOJE

1	Varžtas	18	Statorius
2	Griebtuvas	19	Šepetėlių laikiklis
3	Suklys	20	Anglinis šepetėlis
4	Pleištas	21	Šepečio tvirtinimo spyruoklė
5	Guolis 6001	22	Varžtas
6	Fiksavimo žiedas	23	Perjungiklis
7	O-ring	24	Įjungiklis
8	O-ring	25	Indukcinė ritė
9	Krumpliaratis-gaviklis	26	Kondensatorius
10	Fiksavimo žiedas	27	Laido stabilizatorius
11	Guolis 607	28	Varžtas
12	Guolis	29	Laido laikiklis
13	Sparnuotė	30	Elektros laidas su kištuku
14	O-ring	31	Korpusas – dešinioji dalis
15	Korpusas – dešinioji dalis	32	Varžtas
16	Įrenginio žymėjimas	33	Įrenginio žymėjimas
17	Guolis 607		

16. INFORMACIJA NAUDOTOJAMS APIE SUNAUDOTOS ĮRANGOS UTILIZAVIMĄ

(taikoma namų ūkiams)

Ant gaminių arba pridedamuose dokumentuose nurodytas simbolis rodo, kad sugedusios elektros ar elektroninės įrangos negalima išmesti kartu su buitinėmis atliekomis. Jei norite atsikratyti, pakartotinai panaudoti ar utilizuoti komponentus, teisinga juos nuvežti į specializuotą surinkimo punktą, kur jie bus priimti nemokamai. Informaciją apie naudotos įrangos surinkimo vietas teikia vietos valdžios institucijos, pvz., savo interneto svetainėse.
Teisingas produkto utilizavimas padeda išsaugoti gamtos išteklius ir išvengti neigiamų padarinių žmonių sveikatai ir aplinkai, galinčių atsirasti dėl produkte esančių potencialiai pavojingų medžiagų, mišinių ir sudedamųjų dalių.

Už netinkamą atliekų šalinimą gresia baudos pagal atitinkamus vietos teisės aktus.
ES šalių naudotojai: Jei norite išmesti elektros ar elektroninę įrangą, kreipkitės į artimiausią prekybos vietą arba tiekėją, kuris jums suteiks daugiau informacijos.
šalinimas ne Europos Sąjungos šalyse: Šis simbolis taikomas tik Europos Sąjungos šalims. Jei norite išmesti šį gaminį, kreipkitės į vietos valdžios institucijas arba pardavėją dėl tinkamo šalinimo būdo.

Originalios instrukcijos vertim

LV

1. Fotoattēli un raksti
2. Sīki darba drošības noteikumi
3. Ierīces apraksts
4. Ierīces norīkošana
5. Lietošanas ierobežojums
6. Tehniskie parametri
7. Darba sagatavošana
8. Pieslēgšana pie elektroapgādi
9. Ierīces ieslēgšana
10. Ierīces lietošana
11. Kārtējas apkalpošanas rīcība
12. Rezerves daļas un piederumi
13. Defekta paša novēršana
14. Ierīces komplektācija, gala piezīmes
15. Montāžas zīmējuma elementu saraksts
16. Informācija lietotājiem par nolietotas elektriskas un elektroniskas ierīces atkratīšanu

Atbilstības deklarācija — atsevišķs dokuments
Vispārējie drošības noteikumi - brošūra pievienota iekārtai

⚠ **UZMANIBU Darba laikā ar ierīci rekomendējam vienmēr ievērot pamatīgus darba drošības nosacījumus, lai izvairīties no ugunsgrēka, elektrības trieciena vai mehāniska ievainojuma. Pirms ierīces ekspluatācijas uzsākšanas lūdzam iepazīties ar Lietošanas instrukciju. Lūdzam saglabāt Lietošanas instrukciju, darba drošības instrukciju un Atbilstības deklarāciju. Lietošanas Instrukcijas rekomendāciju un norādījumu stipra ievērošana ļaus pagarināt Jūsu ierīces darba laiku.**

⚠ **UZMANIBU Darba laikā jābūt ievēroti galvenie darba drošības instrukcijas noteikumi. Darba drošības instrukcija ir pievienota ierīcei kā atsevišķa brošūra un jābūt saglabāta. Gadījumā, ja ierīce ir nodota citai personai, lūdzam nodot arī lietošanas instrukciju, darba drošības instrukciju un atbilstības deklarāciju. Firma Dedra-Exim nav atbildīga par nelaimes gadījumiem savienotiem ar darba drošības norādījumu neievērošanu.Rūpīgi salasīt visu drošības un lietošanas instrukciju. Instrukcijas brīdinājumu neievērošana var ierosināt elektrības triecienu, ugunsgrēku un/vai nopietnu ievainojumu. Saglabāt visu instrukciju, drošības instrukciju un atbilstības deklarāciju nākošām vajadzībām.**

2. DETALIZĒTI DROŠĪBAS NOTEIKUMI

Detalizēti darba ar urbjmašīnām drošības noteikumi

- ***Strādājot ar triecienurbjmašīnu, izmantojiet dzirdes aizsardzības līdzekļus.*** *Pakļaušana trokšņa iedarbībai var novest pie dzirdes zaudēšanas.*

- ***Lietojiet instrumentu ar papildrokturiem, kas piegādāti kopā ar instrumentu.*** *Kontroles zaudēšana var novest pie lietotāja traumām.*

- ***Veicot darbus, kuru laikā instruments var saskarties ar slēptiem elektriskajiem vadiem vai paša barošanas kabeli, turiet instrumentu aiz izolētām rokturu virsmām.*** *Kabeļa saskares ar vadu, kas vada elektrisko strāvu, rezultātā spriegums var rasties uz ierīces metāla elementiem, kas var novest pie elektrošoka.*

- ***Aizsargājiet apstrādājamu priekšmetu.*** *Apstrādājamā priekšmeta nostiprināšana stiprināšanas ierīcē, piemēram, skrūvspīlēs, ir drošāka, nekā tā turēšana ar roku.*

- ***Lietojamu darba instrumentu griešanās ātrums nedrīkst būt zemāks par maksimālo griešanās ātrumu, kas norādīts uz elektroinstrumenta.*** *Aksesuāri, kas rotē ar augstāku griešanās ātrumu, var tikt bojāti.*

Pat ja ierīce tiek ekspluatēta atbilstoši Lietošanas instrukcijai, nav iespējams pilnībā novērst noteiktu risku, kas saistīts ar ierīces konstrukciju un paredzēto pielietojumu.
It īpaši pastāv šādi riski:

- **redzes bojājums, strādājot ar urbjmašīnu bez aizsargbriļļu lietošanas;**

- **putekļu kaitīga ietekme, strādājot slēgtā telpā, kur ventilācijas sistēma nedarbojas pareizi;**

- **traumas darba instrumenta bloķēšanas gadījumā.**

3. IERĪCES APRAKSTS

Urbjmašīna bez trieciena funkcijas DED7957 (zīmējums B): 1. urbjmašīnas patrona Ø 10; 2. atslēga urbjmašīnas patronai; 3. galvenais slēdzis; 4. griešanās ātruma regulators; 5. griešanās virziena maiņa; 6. slēdža bloķētājs; zīm. C — griešanās virziena pārslēga izmantošanas veids; zīm. D — darba uzgaļa stiprināšanas veids.

4. IERĪCES PAREDZĒTAIS PIELIETOJUMS

Urbjmašīna DED7957 ir paredzēta urbšanai bez trieciena, piemēram, kokā, metālā, stiklā un citos materiālos. Pateicoties urbjmašīnas griešanās virziena maiņas iespējai, urbjmašīna DED7957 var tikt izmantota kā skrūvgriezi. Pirms sākt strādāt ar ierīci pārliecinieties, ka lietotāja uzstādītais darba instruments (urbis/uzgalis — neietilpst komplektācijā) ir piemērots apstrādājamam materiālam un atbilst parametriem, kas norādīti 6. punktā. Tehniskie dati.
Pieļaujams izmantot ierīci remonta un būvniecības darbiem, remonta darbnīcās un amatieru darbiem, vienlaikus ievērojot lietošanas noteikumus un pieļaujamos darba apstākļus. Pieļaujams izmantot ierīci remonta un būvniecības darbiem, remonta darbnīcās un amatieru darbiem, vienlaikus ievērojot lietošanas noteikumus un pieļaujamos darba apstākļus.

5. LIETOŠANAS IEROBEŽOJUMI

Urbjmašīna DED7957 var tikt lietota tikai atbilstoši turpmāk sniegtajiem „Pieļaujamajiem darba apstākļiem".
Patvaļīgas izmaiņas ierīces mehāniskajā un elektriskajā uzbūvē, visas modifikācijas un apkalpošanas darbības, kas nav aprakstītas Lietošanas instrukcijā, tiek uzskatītas par nelikumīgām un noved pie tūlītējas Garantijas tiesību zaudēšanas. Ierīces lietošana, kas neatbilst tās pielietojumam vai Lietošanas instrukcijai, noved pie tūlītējas Garantijas tiesību un Atbilstības deklarācijas spēka zaudēšanai. Patvaļīgas izmaiņas ierīces mehāniskajā un elektriskajā uzbūvē, visas modifikācijas un apkalpošanas darbības, kas nav aprakstītas Lietošanas instrukcijā, tiek uzskatītas par nelikumīgām un noved pie tūlītējas Garantijas tiesību zaudēšanas. Ierīces lietošana, kas neatbilst tās pielietojumam vai Lietošanas instrukcijai, noved pie tūlītējas Garantijas tiesību un Atbilstības deklarācijas spēka zaudēšanai.

Pieļaujamie darba apstākļi:
darbs ar pārtraukumiem S2, 15 minūtes

Ierīci var lietot tikai slēgtās telpās ar ventilācijas sistēmu, kas darbojas pareizi. Aizsargājiet ierīci no mitruma un augstas temperatūras iedarbības.

6. TEHNISKIE DATI

Modelis	DED7957
Ierīces tips	Urbjmašīna bez trieciena funkcijas
Darba spriegums [V/Hz]	230V ~50Hz
Dzinēja nominālā jauda [W]	560
Aizsardzības pakāpe	IP20
Aizsardzības klase	II
Apgriezienu skaita diapazons [apgr./m]	0-2700
Maksimālais darba uzgaļa diametrs [mm]	10
Maksimālais urbšanas diametrs	
— tēraudā [mm]	10
— kokā [mm]	20
Trokšņa emisija:	
— Lwa [dB(A)]	94,6
— mērījuma nenoteiktība (Kwa) [dB(A)]	3
— Lpa [dB(A)]	83,6
— mērījuma nenoteiktība (Kpa) [dB(A)]	3
Vibrāciju līmenis uz roktura:	
— a [m/s2]	4,91
— mērījuma nenoteiktība (Ka) [m/s2]	1,5
Ierīces svars	1,5

7. SAGATAVOŠANA DARBĪBAI

Piezīme: pirms veikt jebkādas darbības, atslēdziet kontaktdakšu no kontaktligzdas.
Lai sagatavotu ierīci darbībai:
— atlaidiet vaļīgāk urbjmašīnas patronu ar atslēgas palīdzību;
— ievadiet patronā atbilstošu darba uzgali;
— pievelciet urbjmašīnas patronu ar atslēgas palīdzību;

— uzstādiet griešanās virziena maiņas pogu pozīcijā “griešanās pa labi” (nospiesta pogas labā puse).

Tā sagatavota ierīce ir gatava darbībai.

8. PIESLĒGŠANA PIE ELEKTROAPGĀDES

Pirms ierīces pieslēgšanas pie elektroapgādes pārbaudīt, vai elektroapgādes spriegums atbilst rādītam uz nominālās tabuliņas.Ierīces barošanas instalācija jābūt veikta atbilstoši galvenajām prasībām, kas attiecas elektroinstalācijām un ievēro lietošanas drošības prasību Barošanas vada minimālais šķērsgriezums un drošinātāja minimālā vērtība atkarīgi no ierīces jaudas ir nodoti tabulā. Instalāciju var veikt tikai kvalificēts elektromontieris. Pagarinātāja lietošanas gadījumā pārbaudīt, lai vada griezums nebūtu mazāks par no prasīta (sk. tabulu). Elektrības vadu novietot tā, lai darba laikā nevarētu to pārgriezt. Nelietot sabojāto pagarinātāju.Periodiski pārbaudīt elektrības vada tehnisko stāvokli. Nedrīkst vilkt elektrības vadu.

Ierīces jauda [W]	Vada minimālais šķērsgriezums [mm2]	C tipa drošinātāja minimālā vērtība [A]
<700	0,75	6
700÷1400	1	10
1400÷2300	1,5	16
>2300	2,5	16

9. IERĪCES IESLĒGŠANA

Lai sāktu strādāt ar ierīci, turot urbjmašīnu ar abām rokām, nospiediet iedarbināšanas pogu (zīm. B, poz. 3). Urbjmašīna sāk darboties.

10. IERĪCES LIETOŠANA

Nekad neieslēdziet un neizslēdziet ierīci, ja darba uzgalis ir iedziļināts materiālā!

Slēdža pozīciju var bloķēt ar nepārtrauktas darbības pogu (zīm. B, poz. 6). Pēc nepārtrauktās darbības bloķētāja ieslēgšanas atlaidiet spiedienu uz slēdzi. Lai izslēgtu nepārtraukto darbību, atkārtoti nospiediet slēdzi.

Darbības pabeigšana

Izņemiet urbi no izurbtā cauruma. Atlaidiet slēdzi un pagaidiet, līdz urbjmašīna apstājas. Izvelciet kontaktdakšu no kontaktligzdas, lai izvairītos no nejaušas ieslēgšanas apkārtējo cilvēku darbību rezultātā vai pārnešanas laikā.

11. TEKOŠAS APKALPOŠANAS DARBĪBAS

Pirms veikt jebkādas apkalpošanas darbības, tādas kā darba uzgaļa nomaiņa vai pēdas regulēšana, atslēdziet kontaktdakšu no kontaktligzdas.

Pirms katras iedarbināšanas reizes:

— pārbaudiet barošanas kabeļa stāvokli;

— pārliecinieties, ka ventilācijas atveres nav aizsegtas vai netīras. Nepieciešamības gadījumā atsedziet/iztīriet tās ar lupatiņu, kas nedaudz samitrināta ar ūdeni.

Pēc katras lietošanas reizes:

— atlaidiet slēdzi (ja nepieciešams, iepriekš atbloķējiet to) un pagaidiet, līdz urbjmašīna apstājas;

— izvelciet kontaktdakšu no kontaktligzdas, lai izvairītos no nejaušas ieslēgšanas apkārtējo cilvēku darbību rezultātā vai pārnešanas laikā. Uzglabājiet ierīci bērniem nepieejamā vietā, pēc iespējas oriģinālajā iepakojumā.

12. REZERVES DAĻAS UN AKSESUĀRI

Rezerves daļas un aksesuāri neietilpst ierīces komplektācijā, tos var iegādāties atsevišķi.

Uzņēmums *Dedra-Exim* piedāvā plašu aksesuāru klāstu (urbji metālam, urbji kokam u. tml.). Sīkāka informācija ir pieejama pie pārdevējiem un tīmekļa vietnē www.dedra.pl.

13 DEFEKTA PAŠA NOVĒRŠANA

Piezīme: pirms sākt patstāvīgi novērst avārijas, atslēdziet ierīci no barošanas avota un pārliecinieties, ka tā nedarbojas.

PROBLĒMA		Risinājums
Mašīna nedarbojas.	Barošanas kabelis nepareizi pieslēgts vai bojāts.	Iespiediet kontaktdakšu dziļāk kontaktligzdā, pārbaudiet barošanas kabeli. Barošanas kabeļa bojājuma gadījumā nododiet ierīci servisa centrā.
	Kontaktligzdā nav sprieguma.	Pārbaudiet spriegumu ligzdā. Pārbaudiet, vai neiedarbojas drošinātājs.
	Bojāts slēdzis.	Nomainiet slēdzi ar jaunu — nododiet ierīci servisa centrā.
	Dzinējam nav jaudas, tas sāk darboties ar grūtībām.	Nolietotas sukas. Nomainiet tās ar jaunām — nododiet ierīci servisa centrā.
	Jūtama sadegušas izolācijas garša.	Nepieciešams remonts — nododiet ierīci servisa centrā.
Dzinējs pārkarst.	Aizsprostotas ventilācijas atveres.	Izpūtiet ar saspiesto gaisu.
Darba efektivitāte ir ļoti maza.	Nolietots darba uzgalis	Nomainiet darba uzgali ar jaunu.

14. IERĪCES KOMPLEKTĀCIJA NOBEIGUMA PIEZĪMES

Iepakojumam ir jāietver: 1. urbjmašīna bez trieciena funkcijas DED7957; 2. atslēga urbjmašīnas patronai; 3. elektrografīta suku komplekts.

Piezīmes

Rezerves daļu pasūtīšanas gadījumā lūdzam norādīt PĀRTIJAS numuru, kas atrodas uz tabuliņas. Lūdzam aprakstīt bojātu daļu, papildus norādot ierīces iegādes orientācijas laiku. Garantijas laikā remonti ir veikti saskaņā ar Garantijas Lapas noteikumiem. Reklamēto produktu lūdzam nodod remontam pirkšanas vietā (pārdevējam ir pienākums pieņemt reklamēto produktu) vai nosūtīt DEDRA - EXIM Centrālam Servisam. Lūdzam pievienot Garantijas Lapu, kuru noformēja importētājs. Bez dokumenta garantijas remonts būs uzskatīts par pēc-garantijas remontu. Pēc garantijas laika remontu veic Centrāls Serviss. Bojātu produktu nosūtīt servisam (par pasūtīšanu maksā lietotājs).

15. DAĻU SARAKSTS KOPSALIKUMA RASĒJUMAM

1	Skrūve	18	Stators
2	Urbjmašīnas patrona	19	Suku turētājs
3	Vārpsta	20	Elektrografīta suka
4	Ķīlis	21	Piespiedatspere
5	Gultnis 6001	22	Skrūve
6	Sprostgredzens	23	Pārslēgs
7	O-gredzens	24	Slēdzis
8	O-gredzens	25	Indukcijas spole
9	Uztverošais zobrats	26	Kondensators
10	Sprostgredzens	27	Kabeļa stabilizators
11	Gultnis 607	28	Skrūve
12	Gultnis	29	Aizsargs pret pārmērīgu kabeļa salocīšanu
13	Rotors	30	Barošanas kabelis ar kontaktdakšu
14	O-gredzens	31	Korpusa labā daļa
15	Korpusa labā daļa	32	Skrūve
16	Ierīces marķējums	33	Ierīces marķējums
17	Gultnis 607		

16. INFORMĀCIJA LIETOTĀJIEM PAR NOLIETOTAS ELEKTROIERĪCES UTILIZĀCIJU

(attiecas uz mājsaimniecībām)



Simbols, kas redzams uz izstrādājumiem vai pievienotajā dokumentācijā, norāda, ka bojātas elektriskās vai elektroniskās iekārtas nedrīkst izmest kopā ar sadzīves atkritumiem. Ja vēlaties atbrīvoties no sastāvdaļām, atkārtoti izmantot vai reģenerēt, pareizi ir nogādāt tās specializētā savākšanas punktā, kur tās tiks pieņemtas bez maksas. Informāciju par lietotu iekārtu savākšanas punktu atrašanās vietu sniedz vietējās iestādes, piemēram, savās tīmekļa vietnēs.

Pareiza produkta utilizācija palīdz saglabāt dabas resursus un izvairīties no negatīvas ietekmes uz cilvēku veselību un vidi, kas var rasties produkta sastāvā esošo potenciāli bīstamo vielu, maisījumu un sastāvdaļu dēļ.

Par nepareizu atkritumu apglabāšanu draud sodi saskaņā ar attiecīgajiem vietējiem noteikumiem.

Lietotāji ES valstīs: Ja nepieciešams atbrīvoties no elektriskām vai elektroniskām iekārtām, sazinieties ar tuvāko tirdzniecības vietu vai savu piegādātāju, kas jums sniegs papildu informāciju.

apglabāšana valstīs ārpus Eiropas Savienības: Šis simbols attiecas tikai uz Eiropas Savienības valstīm. Ja vēlaties šo izstrādājumu izmest, sazinieties ar vietējām iestādēm vai izplatītāju, lai noskaidrotu pareizo utilizācijas metodi.

Oriģinālās instrukcijas tulkojum

HU

1. Képek és rajzok
2. Részletes biztonsági előírások
3. A berendezés leírása
4. A berendezés rendeltetése
5. Használati korlátozások
6. Műszaki adatok
7. A munka előkészítése
8. Hálózatra csatlakoztatás
9. A berendezés bekapcsolása
10. A berendezés használata
11. Folyó karbantartási tevékenységek
12. Cserealkatrészek és tartozékok
13. A hibák önálló elhárítása
14. A berendezés készlete, záró megjegyzések
15. Alkatrész kimutatás az összeállítási rajzhoz
16. Tájékoztató a felhasználók számára az elektromos és elektronikus berendezések megsemmisítéséről

Megfelelőségi Nyilatkozat - külön dokumentum

Általános biztonsági előírások - a berendezéshez csatolt brosúra

FIGYELEM A berendezés üzemeltetése során ajánlott betartani az alapvető munkabiztonsági elveket a tűz

keletkezése, villamos áramütés és mechanikus sérülés elkerülése érdekében. A berendezés üzemeltetésének elkezdése előtt kérjük ismerkedjen meg a Használati Utasítás tartalmával. Kérjük tegye el a Használati Utasítást és a Megfelelőségi Nyilatkozatot. A Használati Utasításban található útmutatók és utasítások szigorú betartása az Önök berendezése élettartamának meghosszabbítását eredményezi.

FIGYELEM A munka során feltétel nélkül be kell tartani a munkabiztonsági útmutatóban leírtakat. A munkabiztonsági útmutató külön füzetként kerül a berendezéshez csatolásra és megőrizendő. Amennyiben a berendezés más személyhez kerül, kérjük szintén átadni a használati utasítást, a munkabiztonsági útmutatót és a megfelelőségi nyilatkozatot. A Dedra Exim cég nem vállal felelősséget a munkabiztonsági előírások megszegéséből eredő balesetekért.Figyelmesen olvassa el a biztonsági útmutatót és a használati útmutatót. A figyelmeztetések és utasítások figyelmen kívül hagyása áramütéshez, tűzesethez és/vagy komoly sérülésekhez vezethet. Tegye el az összes útmutatót, biztonsági útmutatót és megfelelőségi nyilatkozatot a Kebbi

2. RÉSZLETES BIZTONSÁGI ELŐÍRÁSOK

A fúrók üzemeltetésére vonatkozó részletes biztonsági előírások

- ***Az ütve-fúró használata alatt használjon fülvédő eszközt.*** *A túlzott zajártalom hallásromlást, süketséget okozhat.*
- ***A szerszámot használja a vele szállított pótmarkolatokkal.*** *A szerszám feletti uralom elvesztése kezelőjének személyi sérülését okozhatja.*
- ***Olyan munkák végzésekor, ahol a munkaszerszám rejtett elektromos kábelekre, vagy a saját feszültségkábelére találhat, a berendezést a markolat szigetelt felületi részénél kell megfogni.*** *Az érintkezés hálózati vezetékkel feszültség alá helyezné a berendezés fém alkatrészeit, ez pedig áramütéses balesetet okozhat.*
- ***Rögzítse a megmunkálandó munkadarabot.*** *A munkadarab rögzítése rögzítő eszközben vagy satuban biztonságosabb, mint kézben tartani.*
- ***A használt munkaszerszámok megengedett fordulatszáma nem lehet kisebb, mint az elektromos szerszám megadott legmagasabb fordulatszáma.*** *A nagyobb fordulatszámmal forgó felszerelés megsérülhet*

Még abban az esetben is, ha a berendezés a Használati Utasításnak megfelelően kerül használatra, nem lehetséges teljes egészében kizárni a szerkezetéből eredő és rendeltetésével kapcsolatos kockázati tényezőt. Különösen az alábbi kockázatokkal kell számolni:

- **Szemsérülés a fúrógép védőszemüveg nélküli használata esetén.**
- **Porok káros kihatása nem megfelelő elszívó rendszerű, zárt helyiségben való használatkor.**
- **Testi sérülés a munkaeszköz elakadásakor.**

3. A KÉSZÜLÉK LEÍRÁSA

DED7957 Fúrógép (B ábra) 1. Fúrófej Ø10, 2. Fúrófej kulcs, 3. Főkapcsoló, 4. Fordulatszám szabályzó, 5. Forgásirány váltó, 6. A kapcsoló retesze, C ábra – a forgásirány váltó használatának módja, D ábra – a megmunkáló vég rögzítésének módja.

4. A KÉSZÜLÉK RENDELTETÉSE

A DED fúrógépet ütvefúrás nélküli fúrásara tervezték fában, fémben, üvegben és egyéb anyagokban. A forgásirányváltás lehetőségének köszönhetően a DED7957 csavarhúzóként is szolgálhat. A készülékkel a végzendő munka megkezdése előtt győződjön meg arról, hogy a beszerelt megmunkáló szerszámok (fúró/bit - nincs a készletben) hozzá vannak-e igazítva a megmunkálandó anyaghoz valamint a Műszaki Adatok B pontjában található paraméterekkel egyezőek-e.

A készüléket építés-felújítási munkákban, amatőr munkákban, lehet használni, miközben egyidejűleg megfelelnek a használati utasításban szereplő üzemeltetési feltételeknek és a megengedett üzemi körülményeknek. A készüléket építés-felújítási munkákban, amatőr munkákban, lehet használni, miközben egyidejűleg megfelelnek a használati utasításban szereplő üzemeltetési feltételeknek és a megengedett üzemi körülményeknek.

5. HASZNÁLATI KORLÁTOZÁSOK

A DED7957 fúrógép kizárólag a lentebb található „Megengedett üzemi körülményeknek" megfelelően üzemeltethető.

A felhasználó általi változtatások a mechanikai és elektromos felépítésben, bármilyen változtatás, a használati utasításban nem szereplő karbantartási műveletek szabályellenesnek minősülnek és a Garanciális Jogok azonnali elvesztését eredményezi. Nem rendeltetésszerű vagy a Használati Utasításnak nem megfelelő használat a Garanciális Jogok azonnali elvesztését eredményezi. a Megfelelőségi Nyilatkozat érvényét veszti. A felhasználó általi változtatások a mechanikai és elektromos felépítésben, bármilyen változtatás, a használati utasításban nem szereplő karbantartási műveletek szabályellenesnek minősülnek és a Garanciális Jogok azonnali elvesztését eredményezi. Nem rendeltetésszerű vagy a Használati Utasításnak nem megfelelő használat a Garanciális Jogok azonnali elvesztését eredményezi. a Megfelelőségi Nyilatkozat érvényét veszti.

Megengedett működési feltételek:
S2 szakaszos működés 15 perc

A berendezést csak zárt helyiségekben szabad használni hatékonyan működő szellőzéssel. Védje a nedvességtől és az alacsony hőmérséklettől.

6. MŰSZAKI ADATOK

Modell	DED7957
A gép típusa	Fúrógép
Üzemi feszültség [V/Hz]	230V ~50Hz
Névleges motorteljesítmény [W]	560
Védettség	IP20
Védelmi osztály	II
Fordulatszám tartomány [rpm]	0-2700
A megmunkáló vég maximális átmérője [mm]	10
Maximális fúrásátmérő	
- acélban [mm]	10
- fában [mm]	20
Zajkibocsátás:	
- Lwa [dB(A)]	94,6
- mérési bizonytalanság (Kwa) [dB(A)]	3
- Lpa [dB(A)]	83,6
- mérési bizonytalanság (Kpa) [dB(A)]	3
A fogantyú vibrációs szintje:	
- a [m/s2]	4,91
- mérési bizonytalanság (Ka) [m/s2]	1,5
A készülék tömege	1,5

7. Felkészülés a munkára

Figyelem: Minden karbantartási tevékenységet, a hálózati aljzatból kihúzott csatlakozó mellett végezzen.

A készülék munkára előkészítésének céljából:

- a kulcs segítségével lazítsa meg a fúrótokmányt
- helyezze be a megfelelő tokmányba a megfelelő megmunkáló véget
- húzza meg kulccsal a fúrótokmányt
- állítsa a forgásirány váltó gombját a „forgás jobbra" állásba (a gombot a jobboldalra nyomva)

Az így előkészített készülék használatra kész

8. HÁLÓZATRA CSATLAKOZTATÁS

A berendezés hálózati forrásra csatlakoztatása előtt ellenőrizze, hogy a hálózati feszültség megegyezik az adattáblán szerelő értékkel.A berendezés tápcsatlakozását az elektromos hálózatokra vonatkozó alapvető elvárások szerint kell elvégezni és meg kell felelniük a felhasználói biztonsági követelményeknek. A tápvezeték minimális keresztmetszet és a minimális biztosító értékek paramétereit a berendezése teljesítménye függvényében az alábbi táblázat tartalmazza.

A telepítést jogosult villanyszerelőnek kell kiviteleznie. Amennyiben hosszabbítót használ, ügyeljen rá, hogy az ér keresztmetszete ne legyek kisebb a megköveteltnél (lásd a táblázatot). A villamos vezetéket úgy helyezze el, hogy a munka közben ne legyen kitéve elvágásnak. Ne használjon megrongálódott hosszabbítótIdőszakosan ellenőrizze a tápvezeték műszaki állapotát. Ne húzza a tápvezetéknél fogva.

A berendezés teljesítménye [W]	Minimális vezeték-átmérő méret [mm2]	Minimális C típusú biztosíték [A]
<700	0,75	6
700÷1400	1	10
1400÷2300	1,5	16
>2300	2,5	16

9. A készülék bekapcsolása

A munka megkezdéséhez a készüléket két kézzel tartva, nyomja meg az indító nyomógombot (B ábra 6. pozíció). A fúrógép működni kezd.

10. A KÉSZÜLÉK HASZNÁLATA

Soha ne kapcsolja be vagy ki a készüléket, ha a megmunkáló vég az anyagba mélyed!

A kapcsoló pozícióját reteszelheti a folyamatos üzem gombbal (B ábra 6. pozíció). A folyamatos üzem reteszelésének bekapcsolása után engedje el a bekapcsoló gombot. A folyamatos üzem kikapcsolása a kapcsoló újra megnyomásával történik.

A munka befejezése

Húzza ki a fúrószárat a furatból. Engedje el a kapcsoló nyomógombját és várja meg, míg a fúrógép magától megáll. Húzza ki a csatlakozót az aljzatból, hogy elkerülje a véletlenszerű bekapcsolást jogosulatlan személyek által vagy a más helyre átvitel során.

11. FOLYÓ KARBANTARTÁSI TEVÉKENYSÉGEK

Minden karbantartási tevékenységet, olyanokat, mint a pengecsere, a talp beállítása, a hálózati aljzatból kihúzott csatlakozó mellett végezzen.

Minden üzembehelyezés előtt:

- Ellenőrizze a tápvezeték állapotát.
- Ellenőrizze, hogy a motor szellőzőnyílásai nincsenek-e eltakarva vagy elszennyeződve. Szükség esetén szüntesse meg a takarást/tisztítsa meg nedves törlőronggyal.

Minden használat után:

- Engedje el a kapcsoló gombját (adott esetben korábban a reteszelést szüntesse meg) és várja meg, míg a fúrógép magától megáll;

Húzza ki a csatlakozót az aljzatból, hogy elkerülje a véletlenszerű bekapcsolást jogosulatlan személyek által vagy a más helyre átvitel során. A készüléket tárolja gyermekek által nem hozzáférhető helyen, lehetőség szerint az eredeti csomagolásban.

12. PÓTALKATRÉSZEK ÉS TARTOZÉKOK

A pótalkatrészek és a tartozékok nem képezik a készülék alapfelszereltségét, azokat meg lehet vásárolni.
A Dedra-Exim a tartozékok széles választékát kínálja (fúrószárakat fémhez, fához stb.). Részletek az értékesítőknél valamint a honlapon www.dedra.pl.

13. A HIBÁK ÖNÁLLÓ ELHÁRÍTÁSA

Figyelem: Az önálló hibaelhárítás megkezdése előtt válassza le a hálózatról és győződjön meg arról, hogy nem működik.

Probléma	Oka	Elhárítás
A gép nem működik	A tápkábel rosszul van csatlakoztatva vagy sérült	Nyomja mélyebbre a csatlakozót az aljzatban, ellenőrizze a tápkábelt. A tápkábel sérülésének megállapítása esetén adja át a készüléket a szerviznek.
	Az aljzatban nincs feszültség	Ellenőrizze a feszültséget az aljzatban,. Ellenőrizze hogy, nem oldott-e le a biztosíték.
	Sérült kapcsoló	Cserélje ki a kapcsolót újra – adja át a szerviznek a készüléket.
	A motornak nincs teljesítménye, nehezen mozog	Elhasználódott kefék. Cserélje ki újakra – adja át a szerviznek a készüléket.
	Égett szigetelés szagot érez	A motor javítást igényel – adja át a szerviznek a készüléket.
Túlmelegszik a motor	Eltömődtek a szellőzőnyílások	- Fúvassa át sűrített levegővel.
A munka hatékonysága nagyon alacsony	Elhasználódott megmunkáló vég	Cserélje ki a megmunkáló véget újra.

14. A KÉSZÜLÉK KÉSZLETE. ZÁRÓ MEGJEGYZÉSEK

A csomagolásnak tartalmaznia kell: 1. DED7957 Fúrógépet, 2, Kulcsot a fúrótokmányhoz, 3. Szénkefekészletet

Záró megjegyzések

Az alkatrészek megrendelésekor kérjük megadni a típuscímkén található szériaszámot. Kérjük a megrongálódott alkatrészt leírni, megadva a berendezés megközelített vásárlási idejét. A garanciális időszakban a javítások a Garanciajegyben leírt szabályok szerint kerülnek elvégzésre. A reklamált terméket kérjük a javításra eljuttatni a vásárlás helyére (az eladó köteles a reklamált terméket átvenni), vagy a DERA - EXIM Központi Szervizébe. Kérjük csatolni az Importőr által kiállított garanciajegyet. E nélkül a javítás garanciális időszakon túli javításként kerül elkönyvelésre. A garanciális időszakon túli javításokat a Központi Szerviz végzi. A megrongálódott terméket a Szervizbe kel elküldeni (a szállítási díjat a felhasználó fedezi).

15.ALKATRÉSZ KIMUTATÁS AZ ÖSSZEÁLLÍTÁSI RAJZHOZ

1	Csavar	18	Állórész
2	Fúrótokmány	19	Szénkefetartó
3	Orsó	20	Szénkefe
4	Ék	21	A szénkefe nyomó rúgója
5	Csapágy 6001	22	Csavar
6	Seger gyűrű	23	Átkapcsoló
7	O-gyűrű	24	Kapcsoló
8	O-gyűrű	25	Indukció tekercs
9	Átvevő fogaskerék	26	Kondenzátor
10	Seger gyűrű	27	Kábel stabilizátor
11	Csapágy 607	28	Csavar
12	Csapágy	29	Kábelelőtét
13	Forgórész	30	Tápkábel csatlakozóval
14	O-gyűrű	31	A készülékház jobb oldala
15	A készülékház jobb oldala	32	Csavar
16	A készülék jelölése	33	A készülék jelölése
17	Csapágy 607		

16. INFORMÁCIÓ A FELHASZNÁLÓKNAK AZ ELEKTROMOS ÉSELEKTRONIKUS BERENDEZÉSEK HULLADÉKKEZELÉSÉRŐL



(a háztartásokat érinti)

A termékeken vagy a kísérő dokumentáción feltüntetett szimbólum azt jelzi, hogy a hibás elektromos vagy elektronikus berendezéseket nem szabad a háztartási hulladékkal együtt ártalmatlanítani. Ha az alkatrészeket meg kell semmisíteni, újra kell használni vagy hasznosítani kell, a helyes megoldás az, ha elviszi őket egy erre szakosodott gyűjtőhelyre, ahol ingyenesen átveszik őket. A használt berendezések gyűjtőhelyeiről a helyi hatóságok adnak tájékoztatást, például a honlapjukon.
A berendezés megfelelő ártalmatlanítása lehetővé teszi az értékes erőforrások megőrzését és az egészségre és környezetre gyakorolt azon negatív hatások elkerülését, amelyek a készülékben lévő veszélyes anyagok, keverékek és összetevők esetleges jelenlétéből adódnak.
A helytelen hulladékártalmatlanítás a vonatkozó helyi előírások szerint büntetés veszélyével jár.
Az uniós országok felhasználói: Ha elektromos vagy elektronikus berendezéseket kell ártalmatlanítania, kérjük, forduljon a legközelebbi értékesítési ponthoz vagy a szállítójához, akik további tájékoztatást tudnak adni.
Az Európai Unión kívüli országokban történő ártalmatlanítás: Ez a szimbólum csak az Európai Unió országaira vonatkozik. Ha a terméket el kívánja dobni, kérjük, forduljon a helyi hatóságokhoz vagy a kereskedőhöz a helyes ártalmatlanítási módszerrel kapcsolatban.

Traducerea instrucțiunii originale

FR

1. Photos et dessins
2. Consignes de sécurité détaillées
3. Description de l'appareil
4. Utilisation prévue de l'appareil
5. Limitations d'utilisation
6. Caractéristiques techniques
7. Préparatifs au travail
8. Branchement au réseau
9. Mise en marche de l'appareil
10. Utilisation de l'appareil
11. Opérations de service courantes
12. Pièces de rechange et accessoires
13. Elimination autoritaire des défauts
14. Complétion de l'appareil, remarques finales
15. Liste des pièces pour le dessin de montage
16. Information pour les utilisateurs sur l'élimination des appareils électriques et électroniques.

Déclaration de conformité – jointe à l'appareil comme un document séparé
Conditions de sécurité générales - brochure jointe à l'appareil

ATTENTION Au cours du travail de l'appareil, il est conseillé de respecter toujours les consignes de securité du travail pour éviter l'incendie, l'électrocution ou les lésions mécaniques. Avant d'exploiter l'appareil veuillez bien lire le Mode d'Emploi. Veuillez garder le Mode d'Emploi, le Règlement du sécurité du travail et la Déclaration de conformité Le respect strict des indications et des conseils se trouvant dans le Mode d'Emploi aura l'influence sur la durée de vie de votre appareil.

ATTENTION Pendant le travail, il faut impérativement respecter les consignes contenues dans le Règlement du sécurité du travail. Le Règlement du sécurité du travail est joint à l'appareil en tant qu'une brochure séparée et il faut la garder. Dans le cas de transmission de l'appareil à une autre personne, il faut lui transmettre aussi le Mode d'Emploi, le Règlement du sécurité du travail et la Déclaration de conformité. Dedra-Exim n'assume pas la responsabilité d'accidents à la suite du non-respect des consignes de sécurité du travail. Il faut lire attentivement tous les règlements du sécurité et tous les modes d'emploi. Le non respect des avertissements et consignes peut provoquer l'électrocution, l'incendie et / ou les blessures graves. Garder toutes les instructions, tous les règlements du sécurité et la déclaration de conformité pour les besoins futurs.

2. CONSIGNES DE SECURITE DETAILLEES

Les consignes de sécurité detaillées du travail avec les perceuses

- ***Mettre les protecteurs auditifs en travaillant avec la perceuse à percussion.*** *L'exposition au bruit peut entraîner une perte d'audition.*

- ***Exploiter l'appareil avec les poignées supplémentaires fournies avec l'appareil.*** *La perte de maîtrise peut causer des lésions corporelles de l'opérateur.*

- ***En réalisant les travaux pendant lesquels l'outil de travail peut toucher aux conduites électriques cachées ou à son propre câble d'alimentation, il faut tenir l'appareil électrique par les surfaces isolées de la poignée.*** *Le contact avec le fil de courant électrique peut provoquer la présence de la tension sur les pièces métalliques de l'appareil électrique ce qui peut entraîner le risque d'électrocution.*

- ***Il faut protéger la pièce usinée.*** *Il est plus sûr de fixer la pièce usinée dans un dispositif de serrage, par exemple dans un étau, que de la tenir dans les mains.*

- ***La vitesse rotative des outils de travail uilisés ne peut pas être inférieure /supérieure/ de la vitesse rotative maximale indiquée sur l'appareil électrique.*** *Les accessoires tournant à une vitesse plus grande peuvent être endommagés.*
-

Attention ! Même si la machine est exploitée conformément au mode d'emploi, il est impossible d'exclure complètement un certain risque lié à la construction et l'utilisation prévue de l'appareil. En particulier, il y a les risques suivants :

- **Lésion oculaire en cas d'utiliser la perceuse sans porter les lunettes de protection.**

- **Effets nocifs de la poussière en cas de travailler dans une pièce fermée avec un système d'extraction défaillante.**

- **Lésions corporelles en cas de coincement de l'outil de travail.**

3. DESCRIPTION DE L'APPAREIL

Perceuse sans percussion DED7957 (dessin B): 1. Tête de perçage Ø10, 2. Clé de perçage, 3. Interrupteur principal, 4. Régulateur de la vitesse rotative, 5. Inversion du sens de rotations, 6. Verrouillage d'interrupteur ; Des. C – moyen d'utiliser le commutateur d'inversion de rotations ; Des. D – moyen de fixer l'embout de travail

4. UTILISATION PREVUE DE L'APPAREIL

La perceuse DED7957 est conçue pour le perçage sans percussion p.ex. en bois, métal, verre et autres matériaux. Grâce à la possibilité d'inverser le sens de rotations, la perceuse peut fonctionner en tant que visseuse. Avant de commencer le travail avec l'appareil, il faut s'assurer que l'outil de travail (foret/bit – absent dans le kit) installé par l'utilisateur convient au matériau à usiner et est conforme aux paramètres du point 6. Caractéristiques techniques. Il est acceptable d'exploiter l'appareil pour les travaux de rénovation et construction, dans les ateliers de réparation, les travaux d'amateur avec le respect des condtions d'utilisation et de travail acceptables, contenues dans le mode d'emploi.

5. LIMITATIONS D'UTILISATION

La perceuse DED7957 peut être utilisée uniquement en conformité avec « Conditions de travail acceptables » se trouvant ci-dessous.

Les changements arbitraires de construction mécanique et électrique, toutes les modifications et les opérations de service non décrites dans le mode d'emploi seront traitées comme illicites et causeront la perte immédiate des Droits de Garantie. L'utilisation non conforme à l'affectation ou au mode d'emploi aura pour conséquence la perte immédiate des Droits de Garantie et la Déclaration de Conformité cessera d'être valable.

Conditions de travail acceptables :
Travail temporaire S2 15 minutes

L'appareil peut être exploité seulement dans les locaux fermés à la ventilation fiable. Protéger contre l'humidité et la basse température

6. CARACTERISTIQUES TECHNIQUES

Modèle	DED7957
Type de machine	Perceuse sans percussion
Tension de travail [V/Hz]	230V ~50Hz
Puissance nominale du moteur [W]	560
Indice de protection	IP20
Classe de protection	II
Vitesse rotative [tours/min]	0-2700
Diamètre maximal de l'embout de travail [mm]	10
Diamètre maximal de perçage	
- en acier [mm]	10
- en bois [mm]	20
Emission du bruit:	
- Lwa [dB(A)]	94,6
- incertitude de mesurage (Kwa) [dB(A)]	3
- Lpa [dB(A)]	83,6
- incertitude de mesurage (Kpa) [dB(A)]	3
Niveau de vibrations sur la poignée:	
- a [m/s2]	4,91
- incertitude de mesurage (Ka) [m/s2]	1,5
Poids de l'appareil	1,5

7. PRÉPARATIFS AU TRAVAIL

Attention : Toutes les opérations doivent être réalisées avec la fiche retirée de la prise.

Afin de préparer l'appareil au fonctionnement, il faut :
- desserrer le mandrin à l'aide de la clé
- insérer l'embout de travail convenable dans le mandrin
- serrer le mandrin par la clé
- positionner le bouton d'inversion de rotations à „rotations à droite" (bouton enfoncé du côté droit)

L'appareil ainsi préparé est prêt au travail.

8. BRANCHEMENT AU RÉSEAU

Avant de brancher l'appareil à la source d'alimentation, il faut s'assurer si la tension d'alimentation convient à la valeur indiquée sur la plaque signalétique. L'installation d'alimentation de l'appareil devrait être réalisée conformément aux exigences principales concernant l'installation électrique et satisafaire aux exigences du sécurité de l'usage. Les paramètres de la section minimale du conduit d'alimentation et ceux de la valeur minimale du fusible en fonction de la puissance de l'appreil sont présentés dans le tableau ci-dessous. L'installation devrait être réalisée par un électricien qualifié. Si on utilise des rallonges, il faut faire attention à ce que la section du fil de câble ne soit plus petite de la section demandée (voir le tableau). Le conduit électrique doit être posé de manière à ne pas l'exposer au danger de coupement. Ne pas utiliser de rallonges détériorées.

Vérifier systématiquement l'état technique du conduit d'alimentation. Ne pas tirer le conduit d'alimentation.

Puissance de l'appareil [W]	Section minimale du conduit [mm2]	Valeur minimale du fusible type C [A]
<700	0,75	6
700÷1400	1	10
1400÷2300	1,5	16

9. MISE EN MARCHE DE L'APPAREIL

Pour démarrer l'appareil, il faut appuyer l'interrupteur (des. B, pos. 3) en tenant la perceuse à deux mains. La perceuse commencera à travailler.

10. UTILISATION DE L'APPAREIL

Il ne faut jamais démarrer ni arrêter l'appareil quand l'embout de travail est enfoncé dans le matériau!

La position de l'interrupteur peut être verrouillée par le bouton du travail continu (Des. B, pos. 6). Après avoir verrouillé le travail continu, il faut libérer le bouton d'interrupteur. La désactivation du travail continu se fait par appuyer de nouveau l'interrupteur.

Fin du travail

Retirer le foret de l'ouverture percée. Libérer le bouton d'interrupteur et attendre à ce que la perceuse s'arrête elle-même. Retirer la fiche de la prise pour prévenir la mise en marche involontaire par les tiers ou pendant le transport.

11. OPERATIONS DE SERVICE COURANTES

Toutes les opérations de service, telles que le remplacement de l'embout de travail, le réglage du pied doivent être réalisées avec la fiche retirée de la prise.

Avant chaque démarrage:
- Vérifier l'état du câble d'alimentation
- Vérifier si les trous de ventilation du moteur ne sont pas voilés ou contaminés. Si nécessaire, dévoiler/nettoyer avec un chiffon légèrement humidifié avec de l'eau

Après chaque démarrage:
- Libérer le bouton d'interrupteur (éventuellement le déverrouiller avant) i et attendre à ce que la perceuse s'arrête elle-même;
- Retirer la fiche de la prise pour prévenir la mise en marche involontaire par les tiers ou pendant le transport. Stocker l'appareil dans un lieu inaccessible aux enfants et si possible dans l'emballage d'origine.

12. PIECES DE RECHANGE ET ACCESSOIRES

Les pièces de rechange et les accessoires ne constituent pas la complétion de l'appareil, il est possible des les acheter.

Dedra-Exim offre une large gamme d'accessoires (forets pour le métal, forets pour le bois etc) Les détails chez les vendeurs ou sur le site www.dedra.pl

13. .ELIMINATION ARBITRAIRE DES DÉFAUTS

⚠ **Attention:** avant de procéder à l' élimination arbitraire des défauts, il faut déconnecter l'appareil de l'alimentation et s'assurer qu'il ne fonctionne pas.

PROBLEME	Cause	Solution
La machine ne fonctionne pas.	Le câble d'alimentation est mal connecté ou endommagé.	Insérer la fiche plus profondément dans la prise, vérifier le câble d'alimentation. En cas de détecter

		l'endommagment du câble d'alimentation, renvoyer l'appareil au centre de service.
	Il n'y a pas de tension dans la prise.	Vérifier la tension dans la prise. Vérifier si le fusible a actionné.
	L'interrupteur endommagé.	Remplacer l'interrupteur par un nouveau – transmettre l'appareil au centre de service.
	Le moteur n'a pas de puissance, il démarre péniblement.	Les brosses usées. Remplacer par des nouvelles - transmettre l'appareil au centre de service.
	L'odeur de l'installation brûlée est perceptible.	Le moteur exige la réparation - transmettre l'appareil au centre de service.
Le moteur surchauffe	Les trous de ventilation bouchés.	Purger par l'air comprimé.
L'efficacité de travail très petite.	L'embout de travail usé	Remplacer l'embout de travail par un nouveau.

14. COMPLETION DE L'APPAREIL, REMARQUES FINALES

L'emballage devrait contenir: 1. Perceuse sans percussion DED7957, 2. Clé pour le mandrin , 3. Kit de balais de charbon électro-graphite

Remarques finales

Veuillez indiquer le numéro de LOT placé sur la plaque signalétique. Veuillez décrire la pièce détériorée en désignant la date d'achat approximative. Pendant la période de garantie, les réparations sont faites d'après les règles données dans le Bulletin de garantie. Veuillez transmettre le produit réclamé à la réparation dans le lieu d'achat (le vendeur est obligé à prendre le produit réclamé) ou l'envoyer au Service Central DEDRA - EXIM. Veuillez bien joindre le Bulletin de garantie délivré par l'importateur. A défaut de ce document, la réparation sera traitée comme après garantie. Après la période de garantie, les réparations sont réalisées par le Service Central. Il faut envoyer le produit endommagé au Service (les frais de l'envoi chargent l'utilisateur).

15. LISTE DES PIECES POUR LE DESSIN DE MONTAGE

1	Vis	18	Stator
2	Mandrin	19	Porte-balai
3	Broche	20	Balai de charbon électro-graphite
4	Cale	21	Ressort de serrage du balai
5	Palier 6001	22	Vis
6	Circlip	23	Commutateur
7	Joint torique	24	Interrupteur
8	Joint torique	25	Bobine d'inductance
9	Roue dentée de réduction arrière	26	Condensateur
10	Circlip	27	Stabilisateur de câble
11	Palier 607	28	Vis
12	Palier	29	Passe-fil
13	Rotor	30	Câble d'alimentation avec fiche
14	Joint torique	31	Boîtier partie droite
15	Boîtier partie droite	32	Vis
16	Marquage de l'appareil	33	Marquage de l'appareil
17	Palier 607		

16. INFORMATIONS POUR L'UTILISATEUR SUR LES DÉCHETS D'ÉQUIPEMENT ÉLECTRIQUES ET ÉLECTRONIQUES

(concerne les ménages)

Le symbole présenté placé sur les produits ou sur les documents joints informe qu'il est défendu de jeter les appareils électriques ou électroniques défectueux avec d'autres déchets de ménage. Dans le cas de nécessité de recyclage, de réutilisation ou de retraitement des sous-ensembles, il faut transmettre l'appareil à un point de collecte spécialisé où il sera reçu gratuitement. Les autorités locales présentent les informations sur la localisation de ces points par exemple sur leurs pages d'internet.

Le recyclage réglementaire permet de garder les ressources précisieuses et d'éviter l'influence néfaste sur la santé et le milieu qui peut être mencé par les attitudes incorrectes envers les déchets.

Le recyclage incorrect est passible de peines prévues dans les réglementations locales.

es utilisateurs dans les pays de l'Union Européenne

Dans le cas de nécessité de se débarasser des appareils électriques ou électroniques, il faut prendre contact avec le point de vente le plus proche ou le livreur qui vous en renseigneront.

Le rejet des déchets dans les pays hors l'Union Européenne

Le symbole concerne seulement les pays de l'Union Européenne.

Dans le cas de nécessité de se débarasser du produit présent, il faut prendre contact avec les autorités locales ou le vendeur pour se renseigner sur la procédure à suivre.

Traduction du mode d'emploi original

ES

1. Fotos y planos
2. Normas de seguridad detalladas
3. Descripción de la máquina
4. Uso previsto de la maquina
5. Restricciones del uso
6. Datos técnicos
7. Preparación para el trabajo
8. Conexión a la red
9. Puesta en marcha de la máquina
10. Uso de la máquina
11. Los servicios diarios
12. Partes y accesorios
13. Auto reparaciones
14. Complementación de la máquina, observaciones finales
15. Índice de las partes para el esquema de ensamble
16. Informaciones para los usuarios sobre la eliminación de equipos eléctricos y electrónicos

La Declaración de conformidad – en un documento separado

Condiciones generales de seguridad - folleto adjunto al aparato

⚠ **ATENCION Durante el funcionamiento de la máquina se recomienda respetar las reglas básicas de la seguridad de trabajo con el fin de evitar incendios, electrocución o daños mecánicos. Antes de utilizar la máquina, lea el Manual de Instrucciones. Pedimos guardar el Manual de Instrucciones, Instrucciones de Seguridad de Trabajo y Declaración de Conformidad. Rigurosa adhesión a las indicaciones y recomendaciones que figuran en el Manual de Instrucciones influirán en la prolongación de la vida de su máquina.**

⚠ **ATENCION Durante el trabajo se debe respetar rigurosamente las indicaciones presentadas en la Instrucción de la Seguridad de Trabajo Instrucción de Seguridad de Trabajo está adjunta a la máquina como un folleto aparte y hay que guardarla. En caso de transferir la máquina a otra persona, por favor entregarle también el Manual de Instrucciones, la Instrucción de Seguridad de Trabajo y la Declaración de Conformidad. Empresa Dedra Exim Sp. z o.o. no se hace responsable de los accidentes ocasionados por no respetar las indicaciones de seguridad de trabajo. Hay que leer atentamente todas las instrucciones de seguridad y instrucciones de uso. El incumplimiento de las advertencias e instrucciones puede provocar descargas eléctricas, incendios y / o lesiones graves.Mantenga todas las instrucciones, las instrucciones de seguridad y la declaración de conformidad para las necesidades futuras.**

2. NORMAS DE SEGURIDAD DETALLADAS

Normas de seguridad detalladas para trabajar con taladros

- ***Ponerse los protectores auditivos durante el trabajo con el Taladro percutor*** *La exposición al ruido puede causar pérdida de audición.*
- ***Las herramientas se deben usar con los mangos adicionales provistos con ellas.*** *La perdida de control puede provocar graves lesiones al operario.*
- ***Cuando se realice una operación en la que el accesorio de trabajo puede entrar en contacto con el cableado oculto o su propio cable de alimentación, hay que sujetar la herramienta eléctrica por las superficies de empuñadura aisladas.*** *El contacto con un cable con*

corriente puede producir que la corriente circule por las partes metálicas de herramienta eléctrica, lo que podría provocar una descarga eléctrica.

- ***Hay que proteger la pieza de trabajo.*** *Fijar la pieza de trabajo en un dispositivo de fijación por ej.: una mordaza es mucho más seguro que sostenerlo en la mano.*

- ***La velocidad de rotación de las herramientas de trabajo no puede ser mayor a la velocidad máxima que figura en la herramienta eléctrica.*** *Girando con mayor velocidad la herramienta de trabajo puede ser dañada.*

Incluso si la máquina es usada de acuerdo con el Manual de Instrucciones, es imposible eliminar por completo un factor de riesgo relacionado con la construcción y el diseño de la máquina.
En particular aparecen los siguientes riesgos:

- **Daño a los ojos en caso de usar el taladro sin gafas de seguridad.**

- **Efectos nocivos de los polvos en el caso de trabajar en un ambiente con un sistema de extracción que no funciona correctamente.**

- **Lesiones del cuerpo en el caso del bloqueo DEL APARATO de trabajo**

3. DESCRIPCIÓN DEL APARATO

Taladro sin percutor DED7958K / DED7959 / DED7957 (fig. B): 1. Portabrocas Ø10, 2. Llave para portabrocas, 3. Interruptor principal, 4. Regulador de velocidad de rotación, 5. Cambio de la dirección del giro, 6. Bloqueo del interruptor; Fig. C - modo de empleo del selector de rotación; Fig. D - modo de empleo del accesorio de trabajo.

4. APLICACIÓN DEL APARATO

El taladro DED7957 está diseñado para taladrar sin percusión por ej. en madera, cristal y otros metales Gracias al cambio de la dirección de giro el taladro puede servir como un atornillador. Antes de empezar el trabajo con el aparato hay que asegurarse de que la herramienta de trabajo montada por el operario (broca/bit - no está en el equipamiento) sea adecuada al material de trabajo y coincida con los parámetros en el punto 6. Datos Técnicos
Se admite el uso del aparato en trabajos de renovación y construcción, talleres de reparación, trabajos de bricolaje que, al mismo tiempo, cumplan las condiciones de uso y las condiciones de trabajo permitidas que figuran en el manual de instrucciones. Se admite el uso del aparato en trabajos de renovación y construcción, talleres de reparación, trabajos de bricolaje que, al mismo tiempo, cumplan las condiciones de uso y las condiciones de trabajo permitidas que figuran en el manual de instrucciones.

5. RESTRICCIONES DEL USO

El taladro DED7957 puede ser utilizado únicamente de acuerdo con las "Condiciones admisibles de trabajo" que figuran abajo.
Los cambios no autorizados en la construcción mecánica y eléctrica, todo tipo de modificaciones, los servicios que no están descritos en el Manual de Instrucciones serán tratados como ilegales y causarán la perdida inmediata de los Derechos de Garantía. El uso inapropiado o que no esté de acuerdo con el Manual de Instrucciones anulará inmediatamente los Derechos de Garantía e invalidará la Declaración de Conformidad. Los cambios no autorizados en la construcción mecánica y eléctrica, todo tipo de modificaciones, los servicios que no están descritos en el Manual de Instrucciones serán tratados como ilegales y causarán la perdida inmediata de los Derechos de Garantía. El uso inapropiado o que no esté de acuerdo con el Manual de Instrucciones anulará inmediatamente los Derechos de Garantía e invalidará la Declaración de Conformidad.

Las condiciones de trabajo admitidas
El trabajo interrumpido S2 15 minutos

el aparato puede ser usado solamente en los espacios cerrados con una ventilación eficiente. Proteger de la humedad y bajas temperaturas.

6. DATOS TÉCNICOS

Modelo	DED7957
Tipo de máquina	Taladro sin percutor
Tensión de trabajo [V/Hz]	230V ~50Hz
Potencia nominal del motor [W]	560
Grado de protección	IP20
Clase de protección:	II
Rango de rotación [mm]	0-2700
Máximo diámetro de la broca [mm]	10
El diámetro máximo de la perforación:	
- en acero [mm]	10
- en madera [mm]	20
Emisiones de ruido:	
- Lwa [dB(A)]	94,6
- error de medición (KwA)[dB(A)]	3
- Lpa [dB(A)]	83,6
- error de medición (KpA)[dB(A)]	3
Nivel de vibración del mango:	
- a [m/s2]	4,91
- incerteza de medida(Ka) [m/s2]	1,5
Peso del aparato [kg]	1,5

7. PREPARACIÓN PARA EL TRABAJO

Atención: Todo los trabajos se deben realizar con la clavija sacada del tomacorriente.
Para preparar el aparto al trabajo hay que:
- con la llave aflojar el portabrocas
- insertar a la sujeción la herramienta de trabajo adecuada
- ajustar con la lleve el portabrocas
- poner el botón del cambio de giro en la posición «a la derecha» (el botón apretado del lado derecho)

El aparato preparado de esta manera está listo para el trabajo

8. CONEXIÓN A LA RED

Antes de conectar la máquina a una fuente de alimentación, asegúrese de que la tensión de alimentación corresponde al valor indicado en la placa del fabricanteLa instalación de alimentación de la máquina debería estar hecha en conformidad con los requisitos esenciales relativos a instalaciones eléctricas y de cumplir con las exigencias de seguridad del usuario. Los parámetros de la sección transversal mínima del cable de alimentación y el valor mínimo del fusible, dependiendo de la unidad de potencia se dan en la siguiente tabla. La instalación debe ser realizada por un electricista autorizado. En caso de utilizar un cable alargador debe tenerse en cuenta que la sección del hilo no sea menor que la requerida (ver tabla). El cable eléctrico extender de manera que no esté expuesto al riesgo del corte durante el trabajo. No usar los alargadores dañados.Controlar periódicamente el estado técnico del cable de alimentación. No tirar del cable de alimentación.

Potencia de la máquina [W]	Sección transversal mínima [mm2]	Valor mínimo del fusible tipo C [A]
<700	0,75	6
700÷1400	1	10
1400÷2300	1,5	16
>2300	2,5	16

9. PUESTA EN MARCHA DEL APARATO

Para iniciar el trabajo con el aparato hay que, sosteniendo el taladro con ambas manos, presionar el botón de arranque (Fig. B, pos. 3). EL taladro se pone en marcha.

10. USO DEL APARATO

¡Nunca hay que encender y apagar el aparato, cuando el accesorio de trabajo esté empotrado en el material!
La posición del interruptor se puede bloquear con el botón del trabajo continuo (Fig. B, pos. 6). Después de activar el bloqueo de trabajo permanente, soltar el botón del interruptor La desactivación del trabajo permanente se efectúa presionando el interruptor nuevamente.
Finalización del trabajo
Sacar la broca de la perforación. Soltar el interruptor de encendido y esperar hasta que el taladro se detenga automáticamente. - Retirar el enchufe de la fuente de alimentación para evitar un arranque accidental ocasionado por personas ajenas o durante el traslado.

11. MANTENIMIENTO Y SERVICIO DIARIO

Todos los mantenimientos y servicios así como el cambio del accesorio, ajuste de la zapata, hay que realizar con la clavija retirada del tomacorriente.
Antes de cada puesta en marcha:
- Controlar el estado del cable de alimentación
- Controlar los orificios de ventilación del motor para que no estén tapados o sucios Si es necesario, destapar/limpiar con el paño limpio ligeramente humedecido con agua.

Después de cada uso:
- Soltar el botón del interruptor (previamente desbloquear), y esperar hasta que el taladro se detenga automáticamente.
- Sacar la clavija de la toma de corriente, para evitar un arranque accidental por las personas ajenas o durante un traslado. El aparato hay que almacenar fuera del alcance de los niños, dentro de lo posible en el embalaje original

12. PARTES Y ACCESORIOS

Los repuestos y accesorios antes mencionadas no constituyen el equipamiento del aparato, es posible comprarlos
Dedra-Exim ofrece una amplia gama de accesorios (brocas para metal, brocas para madera, etc.) Más información pueden suministrar los vendedores y el sitio web www.dedra.pl.

13. AUTO REPARACIONES

⚠ **Atención:** antes de ponerse a reparar la avería desconecte la máquina de la fuente de alimentación y asegúrese que no está funcionando.

Problema	Causa	Solución
La máquina no funciona	El cable de alimentación está mal conectado o dañado	Empujar más al fondo el enchufe en la toma de corriente, controlar el cable de alimentación. En caso de comprobar el daño del cable de alimentación hay que llevarlo al

		servicio para que lo cambien por uno en buen estado.
	En la toma de corriente no hay tensión	Verifique la tensión en el enchufe. Verifique si está en buen estado el fusible.
	El interruptor dañado	Reemplazar las escobillas por unas nuevas – entregue el artículo al servicio de soporte y mantenimiento.
	Pérdida de potencia del motor, gira con dificultades	Están desgastadas las escobillas. Sustituya por unas nuevas – entregue el artículo al servicio de soporte y mantenimiento.
	Olor a aislamiento quemado	El motor requiere reparación – entregue el artículo al servicio de soporte y mantenimiento.
El motor se recalienta	Los orificios de ventilación están tapados	Limpie a chorro de aire comprimido.
El rendimiento es muy bajo	Punta operacional desgastada	Sustituya la punta operacional por una nueva.

14. EQUIPAMIENTO DEL APARATO. CONSIDERACIONES FINALES

El embalaje debe contener: 1. Taladro sin percutor DED7957, 2. Llave para portabrocas, 3. Conjunto de las escobillas de electrográfito

Observaciones finales

Cuando se realice el pedido de repuestos por favor mencionar el Número de Serie del aparato que se encuentra en la placa de fabricación. Por favor, describir la pieza defectuosa, indicando además la fecha aproximada de compra. Durante el periodo de garantía las reparaciones se hacen en base de las condiciones descritas en la Carta de Garantía. La pieza de reclamo, por favor entregarla al servicio en el lugar donde se la compro (el vendedor está obligado a recibir la pieza de reclamo), o enviarla al Servicio Central DEDRA - EXIM. Pedimos adjuntar la Carta de Garantía emitida por el Importador. Sin este documento el arreglo será tratado como el servicio fuera de garantía. Después del periodo de garantía los arreglos se realizan en el Servicio Central. El producto dañado hay que enviarlo al Servicio (el costo de envío cubre el usuario).

15. INDICE DE LAS PARTES PARA EL ESQUEMA DE ENSAMBLE

1	Tornillo	18	Estátor
2	Portabrocas	19	Portaescobillas
3	Husillo	20	Escobilla de electrográfito
4	Cuña	21	Resorte de apriete de la escobilla
5	Rodamiento 6001	22	Tornillo
6	Grupilla	23	Selector
7	O-Ring (Junta)	24	Interruptor
8	O-Ring (Junta)	25	Bobina de inducción
9	Piñón de recepción	26	Condensador
10	Grupilla	27	Estabilizador del cable
11	Rodamiento 607	28	Tornillo
12	Rodamiento	29	Terminación flexible del cable
13	Rotor	30	Cable de alimentación con la clavija
14	O-Ring (Junta)	31	Carcasa la parte derecha
15	Carcasa la parte derecha	32	Tornillo
16	Etiquetado del aparato	33	Etiquetado del aparato
17	Rodamiento 607		

16. INFORMACIÓN PARA LOS USUARIOS SOBRE LA RETIRADA DE EQUIPOS ELÉCTRICOS Y ELECTRÓNICOS



(referente a los hogares)

El símbolo presentado en los productos o en la documentación adjuntada a ellos informa que los equipos eléctricos o electrónicos sin funcionar no se pueden tirar junto con otros residuos. El procedimiento adecuado en caso de que sea necesario neutralizarlos, usar nuevamente o recuperar sus subconjuntos, consiste en entregar el equipo a un punto de recogida especializado, donde será recogido gratuitamente. Las autoridades locales prestan información sobre la localización de los puntos de recogida de los equipos desgastados, p.ej. en sus páginas web..

Un desecho adecuado del equipo permite mantener los recursos valiosos y evitar un impacto negativo en la salud y el medio ambiente, que puede correr peligro por un tratamiento inadecuado de los residuos. Un desecho incorrecto de los residuos está sujeto a penalizaciones previstas por las correspondientes disposiciones locales.

Usuarios de los países de la Unión Europea

En caso de que sea necesario desechar los equipos eléctricos o electrónicos, rogamos contacten con el punto de venta más cercano o con el proveedor que les prestará más información.

Desecho de equipos en los países fuera de la Unión Europea

Tal símbolo concierne sólo a los países de la Unión Europea. En caso de que sea necesario desechar el presente producto, rogamos contacten con las autoridades locales o con el vendedor para obtener información sobre el procedimiento adecuado.

Traducción del manual de instrucciones original

RO

1. Poze şi desene
2. Prevederi detaliate de securitate
3. Descrierea aparatului
4. Destinația aparatului
5. Limitări de utilizare
6. Date technice
7. Pregătire pentru funcționare
8. Conectarea la rețea
9. Pornirea aparatului
10. Utilizarea aparatului
11. Verificări şi reglaje curente
12. Piese de schimb şi accesorii
13. Rezolvarea problemelor
14. Dotarea completă a aparatului, observaţii finale
15. Schema şi tabelul părţilor componente
16. Informaţii pentru utilizatori referitoare la eliminarea aparatelor electrice şi electronice

Declarație de conformitate-document separat

Condiţii generale de securitate – broşura anexată la aparat

ATENTIE În timpul funcționării dispozitivului este întotdeauna obligatorie respectarea normelor generale de protecţie a muncii, pentru evitarea unui incendiu sau a electrocutării provocată de curentul electric sau a accidentelor cu urmări în rănirea ori apariția de leziuni mecanice. Înainte de punerea în funcțiune a dispozitivului, vă rugăm să citiți Manualul de utilizare. Vă rugăm să păstrați Manualul de utilizare și instrucțiunile privind respectarea normelor de protecţie a muncii și Declarația de conformitate. Respectarea cu strictețe a indicațiilor și a recomandărilor cuprinse în Manualul de utilizare, va contribui la extinderea duratei de utilizare a dispozitivului.

ATENTIE În timpul lucrărilor, respectați cu strictețe indicațiile cuprinse în instrucțiunile normelor de protecţie a muncii. Instrucțiunile normelor de protecţie a muncii sunt atașate la dispozitiv ca document separat și trebuie păstrat. Dacă transmiteți dispozitivul altei persoane, vă rugăm să-i oferiți și manualul de utilizare, instrucțiunile de siguranță și declarația de conformitate. Firma Dedra-Exim nu își asumă responsabilitatea pentru eventuale accidente apărute ca urmare a nerespectării indicațiilor referitoare la normele de protecție a muncii. Citiți cu atenție toate instrucțiunile de siguranță și instrucțiunile din Manualul de utilizare. Nerespectarea avertismentelor și instrucțiunilor poate cauza electrocutare sau șoc de curent electric, incendiu și / sau vătămări grave.Păstrați toate ducumentele și instrucțiunile care însoțesc dispozitivul, în special măsurile de siguranță și declarația de conformitate pentru a le putea consulta în caz de nevoie.

2. PREVEDERI DETALIATE DE SECURITATE

Prevederi detaliate de securitate în munca cu maşinile de găurit

- ***Purtați o protecţie a auzului în timpul muncii cu maşina de găurit cu percuţie****. Acțiunea zgomotului poate duce la pierderea auzului.*
- ***Utilizați unealta cu mânere suplimentare furnizate împreună cu unealta.*** *Pierderea controlului asupra maşinii poate cauza producerea leziunilor corporale.*
- ***Atunci când efectuaţi lucrări în timpul cărora unealta ar putea atinge cabluri electrice ascunse sau propriul cablu de alimentare, aparatul electric trebuie ţinut de suprafaţa izolată a mânerului.*** *Contactul cu cablul de reţea poate transmite o parte de tensiune pe piesele metalice ale aparatului iar acest lucru ar putea duce la electrocutare*
- ***Asiguraţi materialul prelucrat.*** *Fixarea materialului prelucrat în aparatul de fixare de ex. în menghină este mai sigură decât ținerea acestuia în mână.*

- ***Viteza de turație a uneltelor folosite nu poate fi mai mare de ceea indicată pe unealta electrică ca viteza maximă de turație. Componenta uneltei care se va roti cu o viteză mai mare poate să se detorieze.***

Cu toate că dispozitivul este utilizat conform cu Manualul de utilizare nu se poate elimina anumite riscuri legate cu construcţia şi destinaţia aparatului.
În special există următoare riscuri:

- **Afectarea vederii în cazul utilizării maşinii de găurit fără folosirea ochelarilor de protecție.**
- **Efecte dăunătoare a pulberelor în cazul lucrului în încăperi închise cu o ventilaţie necorespunzătoare.**
- **Vătămări corporale în cazul blocări uneltei de lucru.**

3. DESCRIEREA APARATULUI

Maşinile de găurit fără percuție DED7957 (desen B): 1. . Mandrină Ø10, 2. Cheie pentru mandrină, 3. Întrerupător principal, 4. Reglor a vitezei de turație, 5. Comutatorul al sensului de rotire, 6. Sistem de blocare a întrerupătorului on/off; Fig. C – modul de folosire a butonului de schimbare al sensului de rotire; Fig. D – modul de fixare al capătului de lucru

4. DESTINAȚIA APARATULUI

Maşina de găurit DED7957, este destinată pentru găurirea fără percuție de ex. în lemn, metal, sticlă şi în alte materiale. Datorită posibilități de schimbare a sensului de turație maşina de găurit poate să servească şi ca maşină de înşurubat. Înainte de punere în funcțiune a aparatului asigurați-vă că scula de lucru montată de utilizator (burghiu/bit – lipseşte în set) este potrivită cu materialul prelucrat şi conform cu parametrii din punctul 6. Date Tehnice.

Se permite utilizarea aparatului în lucrări de renovare şi construcții, ateliere de reparație, lucrări de amatori cu respectarea condițiilor de utilizare şi admisibile de funcționare cuprinse în manualul de utilizare.

5. RESTRICȚII DE UTILIZARE

Maşina de găurit DED7957 se va utiliza numai conform cu "Condițiile admisibile de lucru" menționate mai jos.

Neautorizate modificări în construcţia mecanică şi electrică, orice alte modificări, utilizare în alte scopuri decât cele descrise în Manualul de Utilizare vor fi considerate ca fiind ilegale şi cauzează pierderea imediată a Drepturilor la Garanţie. Utilizare neconformă cu destinația sau cu Manualul de utilizare cauzează pierderea imediată a Drepturilor la Garanţie iar Declaraţia de Conformitate pierde valabilitatea.

Condiții de muncă permise
Funcționare temporară: S2 15 minute

Aparatul poate fi utilizat numai în încăperi închise cu o ventilație efectivă.
Protejați împotriva umidității şi temperaturi scăzute.

6. DATE TEHNICE

Modelul	DED7957
Tip de maşină	Maşina de găurit fără percuție
Tensiunea de funcționare [V/Hz]	230V ~50Hz
Puterea nominală a motorului [W]	560
Gradul de protecție	IP20
Clasa de protecție	II
Interval de turație [rpm]	0-2700
Diametrul maxim al capului de lucru [mm]	10
Diametrul maxim de găurire	
- în oțel [mm]	10
- în lemn [mm]	20
Emisia de zgomot:	
- Lwa [dB(A)]	94,6
- abaterea de măsurare (Kwa) [dB(A)]	3
- Lpa [dB(A)]	83,6
- abaterea de măsurare (Kpa) [dB(A)]	3
Nivelul de vibrație pe mâner:	
- a [m/s2]	4,91
- abaterea de măsurare (Ka) [m/s2]	1,5
Greutarea aparatului	1,5

7. PREGĂTIRE PENTRU UTILIZARE

Atenție: Deconectați ştecherul de la sursa de alimentare a uneltei înainte de orice operațiune
În scopul pregătirii aparatului pentru funcționare trebuie să:
- deschideți mandrina utilizând cheia
- introduceți în mandrină capătul de lucru ales
- strângeți mandrina utlizând cheia
- ajustați comutatorul de schimbare a turației în poziția „rotații spre dreapta" (butonul apăsat din partea dreaptă)

Aparatul aşa pregătit este gata pentru funcționare

8. CONECTAREA LA REŢEAUA DE ALIMENTARE

Înainte de a conecta dispozitivul la o sursă de alimentare, asigurați-vă că tensiunea de alimentare corespunde cu datele de pe plăcuța dispozitivului.
Instalația de alimentare cu energie electrică a maşinii, trebuie să fie efectuată în conformitate cu cerințele standard referitoare la instalațiile electrice şi să respecte normele de siguranță în timpul utilizării. Parametrii cablului de alimentare cu secțiunea minimă a conductoarelor şi valoarea minimă a siguranței în funcție de puterea motorului dispozitivului, sunt prezentate în tabelul de mai jos.Instalația electrică trebuie să fie efectuată de un electrician autorizat. Atunci când se utilizează prelungitoare, trebuie să țineți seama de faptul că secțiunea minimă a conductoarelor acestora să nu fie mai mică decât valoarea necesară (a se vedea tabelul). Cablul electric va fi astfel aşezat încât în timpul lucrărilor să nu fie expus tăierii sau deteriorării. A nu se folosi prelungitoare deteriorate.Verificați periodic starea tehnică a cablului de alimentare. Nu trageți de cablu de alimentare pentru a-l scoate din priză.

Puterea maşinii [W]	Secţiunea minimă a cablului [mm2]	Valoarea minimă a siguranței tip C [A]
<700	0,75	6
700÷1400	1	10
1400÷2300	1,5	16
>2300	2,5	16

9. PORNIREA APARATULUI

Pentru a porni aparatul trebuie ținând aparatul cu ambele mâini, să apăsați burtonul de pornire (Fig. B, poz. 3). Maşina de găurire porneşte.

10. UTILIZAREA APARATULUI

Niciodată nu porniți aparatul când capătul de lucru se află în material!

Poziția întrerupătorului se poate bloca cu ajutorul butonului de funcționare continuă (Fig. B, poz. 6). După apăsarea butonului de blocare a funcționării continuă - se eliberează butonul întrerupătorului. Pentru oprirea funcționării continuă se apasă din nou întrerupătorul.
Sfârşitul muncii
Scoateți burghiu din orificiu găurit. Eliberați butonul de pornire şi aşteptați până când maşina de găurit se opreşte singură. Scoateți ştecherul din priză pentru a evita pornirea accidentală de către persoane întâmplătoare sau în timpul deplasări.

11. VERIFICĂRI ŞI REGLAJE CURENTE

Toate operațiunile de întreținere - înlocuirea capătului de lucru, reglarea tălpi se vor efectua atunci când ştecherul este scos din priză.

Înainte de fiecare pornire:
- Verificați starea cablului de alimentare.
- Verificați dacă fantele de ventilație a motorului nu sunt acoperite sau murdare. Dacă va fi necesar descoperiți/ curățați cu o cârpă uşor umezită cu apă.
.

După fiecare utilizare
- Eliberați butonul întrerupătorului (sau deblocați-l) şi aşteptați până când maşina se opreşte singură;

- Scoateți ştecherul din priză pentru a evita pornirea accidentală de către persoane întâmplătoare sau în timpul deplasări. Aparatul păstrați în spațiu inaccesibil copiilor cât este de posibil în ambalajul original.

12. PIESE DE SCHIMB ŞI ACCESORII

Piesele de schimb şi accesoriile nu sunt în dotarea aparatului, puteți să le cumpărați separat.

Dedra-Exim VĂ oferă a gamă largă de accesorii (burghii pentru metal, burghii pentru lemn etc.). Detalii la vânzător şi pe pagina de Internet www.dedra.pl.

13. ÎNLĂTURAREA DEFECŢIUNILOR PRIN MIJLOACE PROPRII

Atenție: înainte de a rezolva problemele – deconectați aparatul de la alimentare şi asigurați-vă că nu funcționează.

DEFECȚIUNI	CAUZE POSIBILE	REMEDII
Aparatul nu funcționează	Cablul de alimentare este rău conectat sau defect	Apăsați ma adânc ştecherul în priză, verificați cablul de alimentare. Dacă constatați deteriorarea cablului de alimentare trimiteți aparatul către service.
	În priză nu este tensiune	Verificați tensiunea în priză. Verificați dacă nu a acționat siguranța.
	Întrerupătorul deteriorat	Înlocuiți întrerupătorul cu unul nou – trimiteți aparatul către service.
	Motorul nu are putere, porneşte cu greutate	Periile uzate. Înlocuiți cu noi - trimiteți aparatul către service.
	Se simnte mirosul de izolație arsă	Motorul trebuie reparat - trimiteți aparatul către service.

Motorul se încălzeşte	Orificiile de aerisire astupate	Suflați cu aer comprimat.
Eficiența de lucru foarte mică	Uzat capătul de lucru	Înlocuiți capătul de lucru cu unul nou.

14. DOTAREA COMPLETĂ A APARATULUI, OBSERVAŢII FINALE

Ambalajul conține: Maşina de găurit DED7957, 2. Cheie pentru mandrină 3. Set de perii electrografitice 5.

Observaţii finale

La comanda pieselor de schimb vă rugăm să ne furnizaţi numărul de LOT indicat pe plăcuţa cu date tehnice. Vă rugăm să descrieţi elementul deteriorat indicând termenul orientativ de cumpărare a aparatului.

Vă rugăm să descrieţi elementul deteriorat indicând termenul orientativ de cumpărare a aparatului. Vă rugăm să aduceţi produsul reclamat pentru a fi reparat la locul de achiziţionare (vânzătorul este obligat să primească produsul reclamat), sau să-l trimite la Service-ul Central DEDRA-EXIM. Vă rugăm să ataşaţi certificatul de garanţie eliberat de importer. Fără acest document reparaţia va fi tratată ca după garanţie. După perioada de garanţie reparaţiile efectuază Service-ul Central. Produsul deteriorat trebuie să-l trimiteţi la Service (costurile de transport acoperă utilizatorul)

15. SCHEMA ŞI TABELUL PĂRŢILOR COMPONENTE

1	Şurub	18	Stator
2	Mandrină	19	Portperie
3	Arbore	20	Perie electrografitică
4	Pană	21	Arc de presiune a periei
5	Rulment 6001	22	Şurub
6	Seger	23	Comutator
7	O-ring	24	Întrerupător on/off
8	O-ring	25	Bobina de inducție
9	Roată dințată de recepție	26	Condensator
10	Seger	27	Stabilizator de cablului
11	Rulment 607	28	Şurub
12	Rulment	29	Manşonul cablului
13	Rotor	30	Cablu de alimentare cu ștecher
14	O-ring	31	Carcasa partea dreaptă
15	Carcasa partea dreaptă	32	Şurub
16	Marcarea maşinii	33	Marcarea maşinii
17	Rulment 607		

16. INFORMAȚIA PENTRU UTILIZATORI PRIVIND ELIMINAREA UTILAJELOR UZATE

(privește gospodăriile)



Simbolul afișat pe produse sau pe documentația care le însoțește indică faptul că echipamentele electrice sau electronice defecte nu trebuie eliminate împreună cu deșeurile menajere. În cazul în care trebuie să eliminați, să reutilizați sau să recuperați componente, trebuie să le duceți la un punct de colectare specializat, unde vor fi acceptate gratuit. Autoritățile locale furnizează informații privind locația punctelor de colectare a echipamentelor uzate, de exemplu pe site-urile lor web.

Eliminarea corespunzătoare a dispozitivului permite conservarea resurselor valoroase și evitarea impactului negativ asupra sănătății și mediului, care rezultă din posibilitatea prezenței substanțelor, amestecurilor și componentelor periculoase în echipament.

Eliminarea incorectă a deșeurilor riscă sancțiuni în conformitate cu reglementările locale relevante.

Utilizatorii din țările UE: Dacă trebuie să vă debarasați de echipamente electrice sau electronice, vă rugăm să contactați cel mai apropiat punct de vânzare sau furnizorul dumneavoastră, care vă va putea oferi informații suplimentare.

Eliminarea în țări din afara Uniunii Europene: Acest simbol se aplică numai în țările din Uniunea Europeană. În cazul în care doriți să aruncați acest produs, vă rugăm să contactați autoritățile locale sau dealerul pentru a afla metoda corectă de eliminare.

Traducerea instrucțiunii originale

NL

1. Foto's en tekeningen
2. Bijzondere veiligheidsvoorschriften
3. Omschrijving van het apparaat
4. Gebruiksbestemming van het apparaat
5. Beperking in het gebruik
6. Technische gegevens
7. Op bedrijf voorbereiden
8. Aansluiting aan het net
9. Apparaat aanzetten
10. Gebruik van het apparaat
11. Lopende onderhoudshandelingen
12. Toebehoren en reserveonderdelen
13. Zelfstandig verhelpen van storingen
14. Samenstelling van het apparaat, slotopmerkingen
15. Overzicht van onderdelen bij montageschema
16. Informatie voor gebruikers over de verwijdering van elektrische en elektronische apparaten

Conformiteitsverklaring afzonderlijk document

Algemene veiligheidsregels –de brochure meegeleverd met het apparaat.

⚠ **LET OP Het wordt aanbevolen om tijdens het bedrijf met het toestel altijd de belangrijkste arbeidsveiligheidsregels op te volgen om het uitbreken van de brand, elektrische schok of mechanische letsels te vermijden. Vooraleer het toestel te gebruiken gelieve de inhoud van de Gebruiksaanwijzing te lezen.**

De Gebruiksaanwijzing, arbeidsveiligheidsvoorschriften en de Conformiteitsverklaring bewaren. Door de aanwijzingen en aanbevelingen van de Gebruiksaanwijzing strikt op te volgen wordt de duurzaamheid van uw toestel verlengd.

⚠ **LET OP Tijdens bedrijf dienen de aanwijzingen opgenomen in de arbeidsveiligheidsvoorschriften absoluut te worden opgevolgd. De arbeidsveiligheidsvoorschriften worden bij het toestel bijgesloten als een afzonderlijke brochure en dienen te worden bewaard. Indien het toestel aan een andere persoon wordt overgedragen dient deze ook de Gebruiksaanwijzing, de arbeidsveiligheidsvoorschriften en de Conformiteitsverklaring te ontvangen. De firma Dedra-Exim is niet aansprakelijk voor ongelukken ontstaan door het niet opvolgen van de aanwijzingen voor arbeidsveiligheid. Alle veiligheidsinstructies en de Gebruiksaanwijzing nauwkeurig lezen. Het niet opvolgen van de waarschuwingen en instructies kan leiden tot elektrische schok, brand en/of ernstige letsels. Alle gebruiksaanwijzingen, veiligheidsinstructies en de Conformiteitsverklaring voor de toekomst bewaren**

2. BIJZONDERE VEILIGHEIDSVOORSCHRIFTEN

Bijzondere veiligheidsinstructie bij werk met boormachines

- ***Draag gehoorbescherming bij het werk met boorhamer.*** *Blootstelling aan lawaai kan gehoorverlies veroorzaken.*

- ***Gebruik het gereedschap met de extra meegeleverde handgrepen.*** *Door verlies aan controle kan de operator persoonlijke letsels oplopen.*

- ***Houd het gereedschap met de geïsoleerde handgrepen vast bij werkzaamheden waarbij het gereedschap verborgen bedrading of een eigen netsnoer kan tegenkomen.*** *Contact met het netsnoer kan de spanning op de metalen delen van het gereedschap overdragen, het kan een elektrische schok veroorzaken.*

- ***Het werkstuk moet worden beveiligd.*** *Het bevestigen van het werkstuk aan de kleminrichting, bijvoorbeeld een bankschroef, is veiliger dan het in de hand houden.*

- ***De draaisnelheid van de gebruikte gereedschappen mag niet lager zijn dan de maximale snelheid aangegeven op het gereedschap.*** *Het met grotere draaisnelheid werkend werktuig kan worden beschadigd.*

Zelfs indien het gereedschap in overeenstemming met de Gebruikshandleiding wordt gebruikt is toch niet mogelijk het risicofactor verbonden met de constructie en het gebruik van het gereedschap te elimineren.
De vaakst voorkomende risicofactoren:

- **Oogbeschadiging bij gebruik van een boormachine zonder gebruik van een veiligheidsbril.**

- **Schadelijke effecten van stof bij werk in gesloten ruimte met slecht werkende ventilatie.**

- **- Letsels door blokkering van het gereedschap.**

3. OMSCHRIJVING VAN HET GEREEDSCHAP

Boormachine DED7957 (afbeelding B): 1. Boorkop max. Ø10, 2. Boorkopsleutel, 3. Hoofdschakelaar, 4. Regelaar toeren, 5. Verandering van de draairichting, 6. Schakelaar vergrendeling, Afb. C – gebruik van de draairichtingknop; Afb. D – bevestiging van de beitelpunt.

4. GEBRUIKSBESTEMMING VAN HET GEREEDSCHAP

Boormachine DED7957 is ontworpen voor het boren zonder slag, bv. in hout, metaal, glas en andere materialen. Dank de verandering van de draairichting kan de boormachine DED7957 ook als schroevendraaier worden gebruikt. Vooraleer met het gereedschap wordt gewerkt, moet ervoor worden gezorgd dat het door de gebruiker geïnstalleerde werkinstrument (boor/ bit- niet meegeleverd) aan het werkstuk is aangepast en in overeenstemming met de parameters in punt 6. Technische Gegevens.
Het is toegestaan het gereedschap te gebruiken bij renovatie- en bouwwerkzaamheden, in de werkplaatsen, bij amateurwerk met tegelijk inachtneming van de gebruiksvoorwaarden en de toegestane arbeidsomstandigheden zoals in de gebruiksaanwijzing bepaald. Het is toegestaan het apparaat te gebruiken bij renovatie- en bouwwerkzaamheden, op de werkplaatsen, bij amateurwerk met tegelijk inachtneming van de gebruiksvoorwaarden en de toegestane arbeidsomstandigheden zoals in de gebruiksaanwijzing bepaald.

5. BEPERKINGEN IN HET GEBRUIK

De boormachine DED7957 mag uitsluitend worden gebruikt in overeenstemming met het hieronder omschreven: "Toegelaten werkomstandigheden."
Onbevoegde aanpassingen in de mechanische en elektrische constructie, aanpassingen, onderhoud die niet in de Gebruiksaanwijzing wordt omschreven, worden beschouwd als onbevoegd en leiden tot onmiddellijk verlies van de Garantierechten. Onjuist gebruik of gebruik niet in overeenstemming met de Gebruiksaanwijzing veroorzaakt onmiddellijk verlies van de Garantierechten en verlies van de geldigheid van de Verklaring van Overeenstemming. Onbevoegde aanpassingen in de mechanische en elektrische constructie, aanpassingen, onderhoud die niet in de Gebruiksaanwijzing wordt omschreven, worden beschouwd als onbevoegd en leiden tot onmiddellijk verlies van de Garantierechten. Onjuist gebruik of gebruik niet in overeenstemming met de Gebruiksaanwijzing veroorzaakt onmiddellijk verlies van de Garantierechten en verlies van de geldigheid van de Verklaring van Overeenstemming.

Toegelaten werkingsvoorwaarden:
S2 15 min continu bedrijf
Het gereedschap is uitsluitend bestemd voor gebruik in ruimtes met een efficiënt werkende ventilatie. Tegen vocht en lage temperatuur beschermen.

6. TECHNISCHE GEGEVENS

Model	DED7957
Machinetype	Boormachine
Bedrijfsspanning [V/Hz]	230V ~50Hz
Nominaal motorvermogen [W]	560
Beschermingsklasse	IP20
Veiligheidsklasse	II
Snelheidsbereik [rpm]	0-2700
Maximale diameter van de werkpunt [mm]	10
Maximaal boordiameter	
- in staal [mm]	10
- in hout [mm]	20
Geluidsemissie:	
- Lwa [dB(A)]	94,6
- meetonzekerheid (Kwa) [dB(A)]	3
- Lpa [dB(A)]	83,6
- meetonzekerheid (Kpa) [dB(A)]	3
Trillingsniveau op de handgreep:	
- a [m/s2]	4,91
- meetonzekerheid (Ka) [m/s2]	1,5
Gewicht van het gereedschap	1,5

7. OP BEDRIJF VOORBEREIDEN

Let op: Alle onderhoudswerkzaamheden moeten worden uitgevoerd wanneer de stekker uit het stopcontact is gehaald.
Voorbereiding op bedrijf:
- maak met de sleutel de boorkop los
- plaats in de boorkop gepaste beitelpunt
- draai met de sleutel de boorkop vast
- stel de knop voor wijziging van de draaisnelheid op de stand "rechts draaien" (knop rechts ingedrukt)
Zo voorbereid gereedschap is paraat.

8. AAN HET NETWERK AANSLUITEN

Vooraleer het toestel aan een elektriciteitsbron wordt aangesloten controleren of de voedingsspanning met de op de typeplaat weergegeven waarde correspondeert.De voedingsinstallatie van het toestel dient te worden uitgevoerd in overeenstemming met belangrijkste vereisten betreffende de elektrische installatie en dient aan de veiligheidseisen voor gebruik te voldoen. De parameters van de minimale diameter van de voedingskabel en de minimale waarde van de zekering afhankelijk van het vermogen van het toestel worden in de onderstaande tabel weergegeven.
De installatie dient door een bevoegde elektricien te worden uitgevoerd. Bij gebruik van verlengkabels dient men te controleren of de diameter van de draad niet kleiner dan vereist is (zie tabel). De elektrische kabel zo plaatsen dat hij tijdens bedrijf niet doorgesneden kan worden. Geen beschadigde verlengkabels gebruiken.De technische toestand van de voedingskabel periodiek controleren. Aan de voedingskabel niet trekken.

Het vermogen van het toestel [W]	De minimale leidingdiameter [mm2]	De minimale waarde van de zekerheid type C [A]
<700	0,75	6
700÷1400	1	10
1400÷2300	1,5	16
>2300	2,5	16

9. GEREEDSCHAP AANZETTEN

Om het gereedschap op te starten, moet de boormachine met beide handen worden gehouden, en de aan- schakelaar moet worden ingedrukt (afb. B, pos. 3). De boormachine start te werken.

10. GEBRUIK VAN HET GEREEDSCHAP

Zet nooit het gereedschap aan of uit wanneer het beitelpunt in het materiaal is verzonken!
De positie van de schakelaar kan met de knop continue bedrijf worden vergrendeld (Afb. B, pos. 6). Nadat de vergrendeling continue bedrijf is geactiveerd, laat de schakelknop los. Continu bedrijf wordt door opnieuw indrukken op de schakelaar geactiveerd.
Werk afronden
Trek de boor uit het geboorde gat. Laat de schakelaar los en wacht tot de boor stopt. Neem de stekker uit het stopcontact om toevallig aanzetten door derden of tijdens transport te vermijden.

11. LOPENDE ONDERHOUDSHANDELINGEN

Alle onderhoudswerkzaamheden zoals het vervangen van het beitelpunt en het afstellen van de voet moeten met de gehaalde stekker uit het stopcontact worden uitgevoerd.
Vóór elke start:
- Controleer de staat van de voedingskabel;
- Controleer of de ventilatieopeningen van de motor niet zijn geblokkeerd of vervuild. Indien nodig openen/met schone bevochtigde doek wassen;
Na elk gebruik:
- Laat de schakelaar los (eventueel eerder ontgrendelen) en wacht tot de boormachine automatisch stopt;
- Neem de stekker uit het stopcontact om te voorkomen dat deze per ongeluk door onbevoegden of tijdens het gebruik wordt ingeschakeld. Houd het apparaat buiten het bereik van kinderen indien mogelijk in de originele verpakking.

12. TOEBEHOREN EN RESERVEONDERDELEN

Toebehoren en reserveonderdelen zijn niet meegeleverd en kunnen worden aangekocht.
Dedra-Exim biedt breed scala aan toebehoren (metaal-, houtboren e.d.) Gedetailleerde informatie bij de verkopers of op de webpagina www.dedra.pl.

13. DE STORINGEN ZELFSTANDIG VERWIJDEREN

⚠ **Let op:** vooraleer de storingen zelfstandig worden verholpen, ontkoppel het apparaat van de voeding en zorg ervoor dat het niet werkt.

PROBLEEM	OORZAAK	Oplossing
Machine werkt niet	Netsnoer is niet aangesloten of beschadigd	Druk dieper de stekker in het stopcontact en controleer het netsnoer. Wanneer een beschadiging van het netsnoer wordt geconstateerd, lever het apparaat naar het service.
	Geen spanning in het stopcontact	Controleer de spanning in het contact. Controleer of de zekering werkt.
	Schakelaar beschadigd	Vervang de schakelaar - lever naar het servicedienst.
	Geen vermogen in de motor, werkt met moeite	Versleten borstels. Vervang voor de nieuwe - lever naar het servicedienst.
	Geur van brandend isolatiemateriaal	Motor moet worden gerepareerd– lever naar het servicedienst.
Motor raakt overhit	Ventilatieopening en verstopt	Blaas met geperst lucht.
Werkprestatie gering	Versleten werktuig	Vervang het werktuig voor een nieuw.

14. SAMENSTELLING VAN HET GEREEDSCHAP. SLOTOPMERKINGEN

De verpakking moet bevatten: 1. Boormachine DED7957, 2. Sleutel voor de boorkop, 3. Set van kool borstels

Slotopmerkingen

Bij bestelling van de onderdelen gelieve het nummer van de PARTIJ op het typeplaatsje opgeven. Gelieve het beschadigde onderdeel beschrijven en de indicatieve termijn van de aankoop van het apparaat opgeven.

In de garantieperiode worden de reparaties onder de condities als opgegeven in de Garantiekaart uitgevoerd. Het defecte product voor de reparatie naar de aankooppunt inleveren (de verkoper is verplicht om het product te aanvaarden) of naar de Servicedienst van DEDRA-EXIM. Gelieve de door Importeur opgestelde Garantiekaart meeleveren. Zonder dit document wordt de reparatie beschouwd als buiten de garantieperiode. Na afgelopen garantieperiode wordt de reparatie door Centraal Servicedienst uitgevoerd. Het defecte product wordt naar het Service gestuurd (vervoerkosten op rekening van de gebruiker)

15.OVERZICHT VAN ONDERDELEN BIJ MONTAGESCHEMA

1	Schroef	18	Stator
2	Boorhouder	19	Borstelhouder
3	Spindel	20	Koolborstel
4	Wig	21	Drukveer van de borstel
5	Lager 6001	22	Schroef
6	Seger	23	Schakelaar
7	O-ring	24	Schakelaar
8	O-ring	25	Inductieve spoel
9	Ontvangst-tandwiel	26	Condensator
10	Seger	27	Kabelstabilisatie
11	Lager 607	28	Schroef
12	Lager	29	Buigstuk van het netsnoer
13	Rotor	30	Netsnoer met stekker
14	O-ring	31	Behuizing rechter deel
15	Behuizing rechter deel	32	Schroef
16	Markering van het gereedschap	33	Markering van het gereedschap
17	Lager 607		

16.INFORMATIES VOOR DE GEBRUIKERS OVER HET VERWIJDEREN VAN ELEKTRISCHE EN ELEKTRONISCHE APPARATEN.

(betreft particuliere huishoudens)



Het symbool op het product of in de gevoegde documenten betekent dat de defecte elektrische en elektronische producten niet bij het huishoudelijk afval mogen worden weggegooid. De correcte behandeling tijdens de verwijdering, hergebruik of recycling van de componenten berust op het leveren van het product bij de aangewezen inzamelingspunt, waar het gratis worden aangenomen. Informatie over de locatie van de inzamelingspunt van verbruikte apparatuur worden door de lokale overheden bv. op hun websites gepubliceerd.

Het correcte verwijderen van het apparaat maakt mogelijk dat de waardevolle onderdelen worden bespaard en de negatieve effecten op de gezondheid en het milieu worden vermeden, dat door een onjuiste verwerking van afval zou kunnen worden bedreigd.

Het niet correcte verwijderen van het afval veroorzaakt de oplegging van boetes als in de relevante nationale wetgeving voorzien.

Gebruikers in de Europese Unie

Bij verwijderen van elektrische en elektronische apparaten neem contact op met een nabij gelegen verkooppunt of een leverancier voor aanvullende informatie.

De verwijdering van het afval buiten de Europese Unie

Dit symbool heeft uitsluitend betrekking op de Europese Unie. Bij het verwijderen van dit product neem contact met lokale overheden of de verkoper voor aanvullende informatie hoe verder te handelen.

Vertaling van de originele handleiding

DE

1. Bilder und Zeichnungen
2. Detaillierte Sicherheitsvorschriften
3. Beschreibung des Gerätes
4. Bestimmung des Gerätes
5. Benutzungsbeschränkungen
6. Technische Daten
7. Vorbereitung zur Arbeit
8. Anschluss an das Netz
9. Ausschalten des Gerätes
10. Benutzung des Gerätes
11. Laufende Bedienungsarbeiten
12. Ersatzteile und Zubehör
13. Eigenständiges Beseitigen der Störungen
14. Lieferumfang des Gerätes, Schlussbemerkungen
15.Teileverzeichnis zur Zusammenstellungszeichnung
16. Information für die Benutzer über die Entsorgung der elektrischen und elektronischen Geräte

Übereinstimmungsbescheinigung – gesondertes Dokument

Arbeitssicherheit – eine dem Gerät beigefügte Broschüre

⚠ **ACHTUNG Beim Gebrauch sind immer zum Schutz gegen elektrischen Schlag, Verletzungs- und Brandgefahr grundsätzliche Sicherheitsmaßnahmen zu beachten. Die Bedienungsanleitung ist vor der ersten Inbetriebnahme sorgfältig und vollständig zu lesen. Bewahren Sie bitte die Bedienungsanleitung, Sicherheitshinweise und Konformitätserklärung sorgfältig auf. Äußerst strenge Beachtung der darin enthaltenen Sicherheitshinweise und Anweisungen wird sich positiv auf die Verlängerung der Lebensdauer Ihrer Fliesenschneidemaschine auswirken.**

⚠ **ACHTUNG Während der Arbeit sind unbedingt die Sicherheitshinweise zu beachten. Die Sicherheitshinweise sind dem Gerät als gesonderte Broschüre beigefügt und sie ist sorgfältig aufzubewahren, Bei Übergabe des Gerätes an weitere Nutzer sind auch die Bedienungsanleitung, die Sicherheitshinweise und die Konformitätserklärung mitzugeben. Die Firma Dedra Exim haftet nicht für Unfälle, zu denen es infolge der Nichtbeachtung der Sicherheitsmaßnahmen kommt. Alle Sicherheitshinweise und die Bedingungsanleitung sind sorgfältig zu lesen. Die Nichtbeachtung der Warnungen und der Anleitung kann einen elektrischen Schlag, Brand und/oder andere ernsthafte Verletzungen zu Folge haben. Alle Bedingungsanleitungen, Sicherheitshinweise und die Übereinstimmungserklärung für zukünftige Bedürfnisse sind aufzubewahren**

2. DETAILLIERTE SICHERHEITSVORSCHRIFTEN

- ***Detaillierte Sicherheitsvorschriften für die Arbeit mit Bohrmaschinen***
- ***Während der Arbeit mit der Schlagbohrmaschine Gehörschutz aufsetzen. Lärmexposition kann zum Gehörverlust führen.***
- ***Das Werkzeug mit den mit dem Gerät gelieferten Zusatzgriffen benutzen. Der Verlust der Gewalt am Werkzeug kann zu persönlichen Verletzungen des Bedieners führen.***

- ***Während der Ausführung von Arbeiten, bei welchen das Arbeitswerkzeug auf verdeckte Elektroleitungen oder auf eigene Speiseleitung treffen könnte, ist das Gerät an isolierten Handgriffoberflächen zu halten. Die Berührung mit der Netzleitung kann zu Spannungen an Metallteilen des Elektrowerkzeuges führen, was elektrischen Schlag herbeiführen könnte.***

- ***Das Werkstück ist sicher zu befestigen. Die Befestigung des Werkstückes in einer Befestigungsvorrichtung, z. B. in einem Schraubstock ist sicherer als dessen Halten in der Hand.***

- ***Die Drehzahl der verwendeten Arbeitsendstücke darf nicht kleiner sein als die maximale, am Elektrowerkezug angegebene Drehzahl ist. Ein schneller rotierendes Zubehör kann dadurch beschädigt werden.***

ACHTUNG ! Wird das Gerät sogar in Übereinstimmung mit der Bedienungsanleitung benutzt, ist es nicht möglich, einen gewissen, mit der Konstruktion und Bestimmung des Gerätes verbundenen Risikofaktor auszuschließen.
Insbesondere gibt es folgende Risikoarten:

- **Beschädigung der Sehkraft, wenn man die Bohrmaschine ohne Schutzbrille benutzt.**

- **Gesundheitsschädliche Auswirkung von Stäuben, wenn man in einem geschlossenen Raum mit fehlerhaft funktionierender Abzugsinstallation arbeitet.**

- **Körperverletzungen beim Einklemmen des Arbeitsendstückes.**

3. Beschreibung des Gerätes

Der Bohrschrauber ohne Schlag DED7957 (Zeichnung B): 1. Bohrfutter Ø10, 2. Bohrfutterschlüssel, 3. Hauptschalter, 4. Regler der Umlaufgeschwindigkeit, 5. Änderung der Umlaufrichtung, 6. Schalterblockade; Zeichnung C – die Art und Weise, den Druckknopf der Umdrehungsänderung zu benutzen; Zeichnung D – die Art und Weise, das Arbeitsendstück zu befestigen.

4. BEESTIMMUNG DES GERÄTES

Der Bohrschrauber DED7957 ist dazu bestimmt, ohne Schlag z. B. im Holz, Metall, Glas und anderen Werkstoffen zu bohren. Dank der Möglichkeit, die Richtung der Umdrehungen zu ändern, kann der Bohrschrauber DED7957 als Eindrehmaschine dienen. Vor dem Arbeitsbeginn mit dem Gerät muss man sich vergewissern, dass das durch den Benutzer zusammenmontierte Gerät (Bohrer/Bit – nicht im Lieferumfang) an den Werkstoff angepasst sowie mit den Parametern von Pkt. 6. Technische Daten übereinstimmend ist.
Es ist zugelassen, das Gerät bei Renovierungs- und Bauarbeiten, in Reparaturwerkstätten, bei Hobbyarbeiten unter gleichzeitiger Beachtung der Benutzungsbedingungen und zugelassenen, in der Bedienungsanleitung enthaltenen Arbeitsbedingungen zu benutzen. Es ist zugelassen, das Gerät bei Renovierungs- und Bauarbeiten, in Reparaturwerkstätten, bei Hobbyarbeiten unter gleichzeitiger Beachtung der Benutzungsbedingungen und zugelassenen, in der Bedienungsanleitung enthaltenen Arbeitsbedingungen zu benutzen

5. BENUTZUNGSBESCHRÄNKUNGEN

Der Bohrschrauber DED7957 darf nur in Übereinstimmung mit den nachstehend aufgeführten “Zulässigen Arbeitsbedingungen” benutzt werden.
Eigenständige Änderungen am mechanischen und elektrischen Bau, jegliche in der Bedienungsanleitung nicht beschriebene Bedienungstätigkeiten werden als rechtswidrig behandeln und ziehen den sofortigen Verlust der Garantierechte nach sich. Bestimmungswidrige bzw. bedienungsanleitungwidrige Bedienung zieht den sofortigen Verlust der Garantierechte nach sich und die Übereinstimmungsbescheinigung verliert ihre Gültigkeit. Eigenständige Änderungen am mechanischen und elektrischen Bau, jegliche in der Bedienungsanleitung nicht beschriebene Bedienungstätigkeiten werden als rechtswidrig behandeln und ziehen den sofortigen Verlust der Garantierechte nach sich. Bestimmungswidrige bzw. bedienungsanleitungwidrige Bedienung zieht den sofortigen Verlust der Garantierechte nach sich und die Übereinstimmungsbescheinigung verliert ihre Gültigkeit.

Zulässige Arbeitsbedingungen:
Dauerarbeit S2 15 Minuten

Das Gerät darf nur in geschlossenen Räumlichkeiten mit funktionstüchtiger Lüftungsanalage benutzt werden. Gegen Feuchtigkeit und niedrige Temperatur schützen.

6. TECHNISCHE

Modell	DED7957
Maschinentyp	Bohrschrauben ohne Schlag
Arbeitsspannung [V/Hz]	230V ~50Hz
Nennleistung des Motors [W]	560
Schutzgrad	IP20
Schutzklasse	II
Umdrehungsbereich [rpm]	0-2700
Max. Durchmesser des Arbeitswerkstückes [mm]	10
Max. Bohrdurchmesser	
- im Stahl [mm]	10
- im Holz [mm]	20
Lärmemission:	
- Lwa [dB(A)]	94,6
- Messunsicherheit (Kwa) [dB(A)]	3
- Lpa [dB(A)]	83,6
- Messunsicherheit (Kpa) [dB(A)]	3
Schwingungspegel am Griff:	
- a [m/s2]	4,91
- Messunsicherheit (Ka) [m/s2]	1,5
Masse des Gerätes	1,5

7. VORBREITUNG ZUR ARBEIT

Achtung: Alle Bedienungstätigkeiten sind beim aus der Steckdose herausgezogenen Stecker durchzuführen.
Um das Gerät für die Arbeit vorzubereiten, muss man:
- mit dem Bohrfutterschlüssel das Bohrfutter lösen
- in das Bohrfutter entsprechendes Arbeitsendtstück hineinschieben
- mit dem Bohrfutterschlüssel das Bohrfutter anziehen
- den Druckknopf für die Änderung der Umdrehungen in die Position „Drehungen nach rechts stellen” (der Knopf auf der rechten Seite eingedrückt)

Das so vorbereitete Gerät ist betriebsbereit.

8. ANSCHLIEßEN AN DAS NETZ

Vor dem Anschluss der Maschine an das Stromnetz vergewissern Sie sich, dass die Spannung auf dem Datenschild mit der vorhandenen Spannung übereinstimmt. Die Versorgungsanlage des Gerätes muss allen grundlegenden Anforderungen an elektrische Installationen entsprechen und die Anforderungen an die Sicherheit der Nutzer erfüllen. Die Parameter des Mindestquerschnitts der Versorgungsleitung und des Mindestwertes der Sicherung wurden in der nachstehenden Tabelle in Abhängigkeit von der Kraft des Gerätes angegeben. Die Installation muss von einem qualifizierten Elektriker durchgeführt werden. Bei Benutzung eines Verlängerungskabels ist auf den Querschnitt der Ader zu achten, er darf nicht geringer sein als der geforderte Querschnitt (siehe Tabelle). Die elektrische Leitung ist so zu legen, dass sie während der Arbeit nicht gefährdet ist, durchgeschnitten zu werden. Beschädigte Verlängerungskabel dürfen nicht verwendet werden.Überprüfen Sie in regelmäßigen Abständen den technischen Zustand des Netzkabels. Nicht am Netzkabel ziehen.

Machinenleistung [W]	Min. Drahtschnitt [mm2]	Min. Sicherungsgröße Typ C [A]
<700	0,75	6
700÷1400	1	10
1400÷2300	1,5	16
>2300	2,5	16

9. EINSCHALTEN DES GERÄTES

Um die Arbeit mit dem Gerät anzufangen, muss man das Gerät mit beiden Händen halten und den Betätigungsknopf eindrücken (Zeichnung B, Pos. 3). Der Bohrschrauber fängt an, zu arbeiten.

10. BENUTZUNG DES GERÄTES

Man darf das Gerät nie ein- oder ausschalten, wenn das Arbeitsendstück im Werkstoff drin ist!
Die Position des Einschalters kann man mit dem Knopf des Dauerarbeit sperren (Zeichnung B, Pos. 6). Nach dem Einschalten der Blockade der Dauerarbeit muss man den Schalterknopf loslassen. Der Dauerbetrieb wird durch das erneute Eindrücken des Einschalters ausgeschaltet.
Beendigung der Arbeit
Den Bohrer aus der Bohröffnung herausziehen. Den Schalterknopf loslassen und arbeiten, bis der Bohrer von selbst zum Stehen kommt. Den Stecker aus der Steckdose herausziehen, um das zufällige Einschalten durch Unbefugte oder beim Tragen zu vermeiden.

11. LAUFENDE BEDIENUNGSTÄTIGKEITEN

Alle Bedienungstätigkeiten wie das Auswechseln des Arbeitsendstückes, das Einstellen des Fußes sind beim aus der Steckdose herausgezogenen Stecker durchzuführen.
Vor jeder Ingangsetzung:
- den Zustand der Speiseleitung überprüfen.
- ob die Lüftungsöffnungen des Motors nicht zugedeckt oder nicht verschmutzt sind. Bei Bedarf frei / mit leicht mit Wasser angefeuchtetem Lappen sauber machen.

Nach jedem Gebrauch:
- Den Schalterknopf loslassen (ggf. früher entsperren) und abwarten, bis der Bohrer von selbst zum Stehen kommt;
- Den Stecker aus der Steckdose herausziehen, um zufälliges Einschalten durch unbefugte Personen oder beim Tragen zu vermeiden. Das Gerät an einer für Kinder unzugänglicher Stelle, nach Möglichkeit in Originalverpackung aufbewahren.

12. ERSATZTEILE UND ZUBEHÖR

Ersatzteile und Zubehör gehören nicht zum Lieferumfang des Gerätes, aber es ist möglich, sie nachzukaufen.
Dedra-Exim bietet eine große Auswahl an Zubehör (Metallbohrer, Holzbohrer usw.) Einzelheiten unter: www.dedra.pl.

13. SELBSTÄNDIGE FEHLERBESEITIGUNG

⚠ **Achtung!** Vor selbstständiger Beseitigung der Störungen trennen Sie den Winkelschleifer von der Stromversorgung und versichern sich dass dieser nicht funktioniert.

PROBLEM	Ursache	Lösung
Maschine funktioniert nicht	Speisekabel falsch angeschlossen oder kaputt.	Den Stecker tiefer in die Netzsteckdose eindrücken, das Speisekabel überprüfen. Wenn der Stromkabel beschädigt ist, Geräte beim Service reparieren lassen.
	Keine Spannung in der Steckdose	Prüfen Sie die Spannung in der Steckdose. Prüfen Sie, ob die Schutzvorrichtung versehentlich funktioniert hat.
	Schalter kaputt	Ersetzen Sie den Schalter – beim Service reparieren lassen.
	Motorleistungsabfall, dreht schwer beim Starten	Abgenutzte Bürsten ersetzen – Geräte beim Service reparieren lassen.
	Geruch der verbrannten Isolation ist zu spüren	Der Motor muss repariert werden - beim Service reparieren lassen.
Motor wird überhitzt	Belüftungsöffnungen sind verstopft	Mit der Druckluft reinigen.
Betriebsleistung sehr niedrig	Abgenutztes Werkzeug	Das Werkzeug gegen ein Neues ersetzen.

14. LIEFERUMFANG DES GERÄTES. SCHLUSSBEMERKUNGEN

Die Verpackung soll enthalten: 1. Bohrschrauber ohne Schlag DED7957, 2. Bohrfutterschlüssel 3. 1 Satz Elektrographitbürsten

Schlussbemerkungen

Bei Bestellung der Ersatzteile geben Sie di Nummer der PARTIE an, die auf dem Betriebsschild angebracht ist. Wir bitten, den beschädigten Teil beschreiben, indem Sie den angenäherten Einkaufstermin des Gerätes bekannt geben. Während der Garantiezeit werden Reparaturen nach den in der Garantiekarte angegebenen Grundsätzen ausgeführt. Das reklamierte Produkt übergeben Sie zwecks Reparatur am Einkaufsort (der Verkäufer ist dazu verpflichtet, das reklamierte Produkt entgegenzunehmen) oder übersenden es an den Zentralen Service von DEDRA - EXIM. Wir bitten Sie, die durch den Importeuer ausgestellte Garantiekarte beizufügen. Ohne dieses Dokument wird die Reparatur wie eine Reparatur nach dem Ablauf der Garantie behandelt. Nach Ablauf der Garantiezeit wird die Reparatur durch den Zentralen Service ausgeführt. Das beschädigte Produkt ist an den Service zu schicken (die Versandkosten werden durch den Benutzer getragen).

15. TEILEVERZEICHNIS FÜR ZUSAMMENSTELLUNGSZEICHNUNG

1	Schraube	18	Gestell
2	Bohrfutter	19	Bürstenhalter
3	Spindel	20	Elektrographitbürste
4	Keil	21	Andruckfeder der Bürste
5	Lager 6001	22	Schraube
6	Seger-Ring	23	Umschalter
7	O-Ring	24	Eischalter
8	O-Ring	25	Induktionsspule
9	Aufnahmezahnrad	26	Kondensator
10	Seger-Ring	27	Stabilisator der Leitung
11	Lager 607	28	Schraube
12	Lager	29	Knickschutz für Leitung
13	Rotor	30	Speiseleitung mit Stecker
14	O-Ring	31	Gehäuse rechter Teil
15	Gehäuse rechter Teil	32	Schraube
16	Kennzeichnung des Gerätes	33	Kennzeichnung des Gerätes
17	Lager 607		

16. NUTZERINFORMATIONEN ÜBER DIE ABGABE VON GEBRAUCHTEN ELEKTRO- UND ELEKTRONIK-ALTGERÄTEN

(betrifft Haushalte)



Das hier abgebildete Symbol auf Produkten oder auf der beigefügten Dokumentation informiert, dass man gebrauchte Elektro- und Elektronik-Altgeräte nicht mit dem Haushaltsmüll wegwerfen darf. Das richtige Verhalten im Falle von Beseitigung, erneuter Benutzung oder Recycling von Unterbauelementen besteht in der Übergabe von gebrauchten Elektro- und Elektronik-Altgeräten an Fachabnahmepunkte, wo sie kostenlos abgenommen werden. Informationen über die Fachabnahmepunkte bekommen Sie bei der lokalen Behörde.

Die richtige Verwertung der Geräte erlaubt wichtige Rohstoffe zu behalten und die negative Einwirkung auf die Gesundheit und die Umwelt zu vermeiden. Die unsachgemäße Verwertung wird mit Strafen laut den entsprechenden Lokalvorschriften bestraft.

Nutzer in den EU-Ländern

Wenn Sie die Elektro- und Elektronische Geräte abgeben möchten, melden Sie sich bitte einem nächst gelegenen Verkaufspunkt oder bei dem Lieferanten, der Ihnen weitere Informationen erteilt.

Das Entsorgen von Abfällen in Ländern außerhalb der EU

Dieses Symbol betrifft nur EU-Länder.

Wenn Sie die Elektro- und Elektronische Geräte abgeben möchten, melden Sie sich bitte einem nächst gelegenen Verkaufspunkt oder bei dem Lieferanten, der Ihnen weitere Informationen erteilt.

Übersetzung der Originalanleitung

BG

СЪДЪРЖАНИЕ

1. Снимки и чертежи
2. Специфични разпоредби за безопасност
3. Описание на устройството
4. Предназначение на устройството
5. Ограничаване на използването
6. Технически данни
7. Подготовка за работа
8. Връзка с мрежата
9. Включване на устройството
10. Използване на устройството
11. Текуща поддръжка
12. Резервни части и принадлежности
13. Самостоятелно отстраняване на неизправности
14. Приключване на урока, заключителни бележки
15. Списък на частите за монтажния чертеж
16. Информация за потребителите относно изхвърлянето на електрическо и електронно оборудване

Декларацията за съответствие е приложена към ръководството като отделен документ. В случай на липса на Декларация за съответствие, моля, свържете се с Dedra-Exim Sp. z o.o..

Информация. Общите условия за безопасност са приложени към ръководството като отделна книжка. Специфичните условия за безопасност за описания уред са приложени към ръководството.

⚠ **ВНИМАНИЕ** Когато работите с уреда, винаги е препоръчително да спазвате основните правила за безопасност на труда, за да избегнете пожар, токов удар или механично нараняване. Моля, прочетете съдържанието на Инструкцията за експлоатация, преди да започнете работа с уреда. Моля, запазете Ръководството за потребителя, инструкциите за безопасност при работа и Декларацията за съответствие. Стриктното спазване на инструкциите и препоръките, съдържащи се в Инструкцията за експлоатация, ще удължи живота на вашия уред.

⚠ **ВНИМАНИЕ** По време на работа е необходимо да се спазват инструкциите в ръководството за безопасност на работа. Инструкциите за безопасност при работа са приложени към уреда като отделна книжка и трябва да се запазят. Ако предавате уреда на друго лице, моля, дайте му и инструкцията за експлоатация, инструкцията за безопасност при работа. Dedra Exim не носи отговорност за злополуки, причинени от неспазване на инструкциите за безопасност при работа. Прочетете внимателно всички инструкции за безопасност и инструкции за експлоатация. Неспазването на предупрежденията и инструкциите може да доведе до токов удар, пожар и/или сериозни наранявания. Запазете всички инструкции, ръководства за безопасност и декларация за съответствие за бъдещи справки.

2. СПЕЦИФИЧНИ РАЗПОРЕДБИ ЗА БЕЗОПАСНОСТ

Специфични условия за безопасност при работа с пробивни машини

- ***Носете предпазни средства за слуха, когато работите с ударна бормашина.*** *Излагането на шум може да доведе до загуба на слуха.*
- ***Използвайте инструмента с допълнителните дръжки, доставени с него.*** *Загубата на контрол може да доведе до лични наранявания на оператора.*
- ***Дръжте инструмента за изолираните повърхности на дръжката, когато извършвате работа, при която работният инструмент може да се сблъска със скрити електрически проводници или със собствения си захранващ кабел.*** *Контактът с електропроводим проводник може да доведе до поява на напрежение върху металните части на инструмента, което може да доведе до токов удар.*
- ***Детайлът трябва да бъде закрепен.*** *Закрепването на детайла в стягащо устройство, като например тирбушон, е по-безопасно, отколкото да го държите в ръка.*
- ***Скоростта на използваните работни инструменти не трябва да бъде по-ниска от максималната скорост, посочена върху електроинструмента.*** *Приспособленията, които се въртят с по-висока скорост, могат да се повредят*

ВНИМАНИЕ **Дори ако машината се експлоатира в съответствие с инструкциите за експлоатация, не е възможно да се елиминира напълно определен рисков фактор, свързан с конструкцията и предназначението на машината.**

По-специално, налице са следните рискове:

- **Увреждане на очите, ако бормашината се използва без предпазни очила.**
- **Вредно въздействие на праха при работа в затворено пространство с недобре функциониращa система за изсмукване.**
- **Лични наранявания в случай на блокиране на работния инструмент.**

3. ОПИСАНИЕ НА УСТРОЙСТВОТО

Безмоторна бормашина DED7957 (фигура Б): 1. глава на бормашина Ø10, 2. ключ за главата на бормашината, 3. главен ключ, 4. регулатор на скоростта, 5. превключване на скоростта, 6. заключване на превключвателя; Фигура В - как се използва бутонът за превключване на скоростта; Фигура Г - как се фиксира работният накрайник.

4. ПРЕДНАЗНАЧЕНИЕ НА УСТРОЙСТВОТО

Свредлото DED7957 е предназначено за пробиване без удар, например в дърво, метал, стъкло и други материали. Благодарение на възможността за промяна на посоката на въртене, бормашината DED7957 може да се използва като отвертка. Преди да започнете работа с уреда, се уверете, че монтираният от потребителя работен инструмент (свредло/бургия - не е в комплекта) е съобразен с материала на обработвания детайл и отговаря на параметрите в раздел 6. Технически данни.

Може да се използва при ремонтни и строителни дейности, ремонтни работилници, любителски работи, като се спазват условията за използване и допустимите условия на работа, съдържащи се в инструкциите за експлоатация.Може да се използва при ремонтни и строителни дейности, ремонтни работилници, любителски работи, като се спазват условията за използване и допустимите условия на работа, съдържащи се в инструкциите за експлоатация.

5. ОГРАНИЧЕНИЯ ВЪРХУ ИЗПОЛЗВАНЕТО

ВНИМАНИЕ Бормашината DED7957 може да се използва само в съответствие с показаните по-долу "Разрешени условия на работа".

Неразрешените промени в механичната и електрическата конструкция, всякакви модификации или поддръжка, които не са описани в ръководството за експлоатация, се считат за незаконни и водят до прекратяване на гаранцията. Неразрешените промени в механичната и електрическата конструкция, всякакви модификации, поддръжка или експлоатация, които не са описани в инструкцията за експлоатация, ще се считат за незаконни и ще анулират гаранцията. Неразрешените промени в механичната и електрическата структура, всякакви модификации или операции, които не са описани в ръководството за експлоатация, ще се считат за незаконни и ще доведат до незабавна загуба на гаранционните права, а декларацията за съответствие ще стане невалидна.

Допустими условия на труд:
Прекъсната работа S2 15 минути
Устройството може да се използва само в затворени помещения с ефективна вентилация. Защитете го от влага и ниски температури.

6. ТЕХНИЧЕСКИ ДАННИ

Модел	DED7957
Тип машина	Машина за пробиване без удар
Работно напрежение [V/Hz]	230V ~50Hz
Номинална мощност на двигателя [W]	560
Степен на защита	IP20
Клас на защита	II
Диапазон на скоростта [rpm]	0-2700
Максимален диаметър на работния накрайник [mm]	10
Максимален диаметър на пробиване	
- в стомана [mm]	10
- в дърво [mm]	20
Емисии на шум:	
- Lwa [dB(A)]	94,6
- неопределеност на измерването (Kwa) [dB(A)].	3
- Lpa [dB(A)]	83,6
- неопределеност на измерването (Kpa) [dB(A)].	3
Ниво на вибрации на дръжката:	
- a [m/s]^2	4,91
- несигурност на измерването(K_a) [m/s]^2	1,5
Тегло на уреда	1,5

Информация за шума и вибрациите.

Емисиите на шум са определени в съответствие с EN 60745-1, като стойностите са дадени по-горе в таблицата.

ВНИМАНИЕ **Шумът може да причини увреждане на слуха, винаги носете защита на слуха, когато работите!**

Комбинираната стойност на вибрациите a_h и неопределеността на измерването са определени в съответствие с EN 60745-2-1 и са дадени в таблицата

Декларираната стойност на шумовите емисии е измерена съгласно стандартен метод за изпитване и може да се използва за сравняване на един уред с друг. Посочената по-горе стойност на шумовата емисия може да се използва и за предварителна оценка на експозицията на шум.

Нивото на шума по време на действителното използване на електроинструмента може да се различава от обявените стойности в зависимост от използването на работните инструменти, по-специално от вида на обработвания детайл, и от необходимостта да се определят мерки за защита на оператора. За да се направи точна оценка на експозицията при действителните условия на използване, трябва да се вземат предвид всички части на работния цикъл, включително периодите, когато машината е изключена или когато е включена, но не се използва за работа.

7. ПОДГОТОВКА ЗА РАБОТА

ВНИМАНИЕ Забележка: Всички операции трябва да се извършват при изваден щепсел от контакта.

За да подготвите устройството за работа:

- Разхлабете патронника на бормашината с помощта на гаечния ключ
- Поставете съответния детайл в държача
- Затегнете патронника на свредлото с гаечен ключ
- настройте бутона за промяна на скоростта в положение "по посока на часовниковата стрелка" (бутонът е натиснат от дясната страна).

Така подготвено, устройството е готово за работа

8. ВРЪЗКА С МРЕЖАТА

Преди да свържете уреда към източник на захранване, се уверете, че захранващото напрежение отговаря на стойността, посочена на табелката с номиналните стойности.

Захранващата инсталация трябва да бъде направена в съответствие със съществените изисквания за електрически инсталации и да отговаря на изискванията за безопасност при употреба. Параметрите за минималното сечение на захранващия кабел и номиналната стойност на предпазителя в зависимост от мощността на уреда са дадени в таблицата по-долу:

Мощност на устройството [W].	Минимално напречно сечение на проводника [mm]^2	Минимален предпазител тип C [A].
<700	0,75	6
700÷1400	1	10
1400÷2300	1,5	16
>2300	2,5	16

Монтажът трябва да се извърши от квалифициран електротехник. Когато използвате удължителни кабели, уверете се, че сечението на проводниците не е по-малко от необходимото (вж. таблицата). Разположете електрическия кабел така, че да няма опасност от прерязване по време на работа. Не използвайте повредени удължителни кабели.

Периодично проверявайте състоянието на захранващия кабел. Не дърпайте захранващия кабел.

9. ВКЛЮЧВАНЕ НА УРЕДА

За да стартирате уреда, натиснете бутона за стартиране (фиг. В, позиция 3), като държите бормашината с две ръце. Бормашината ще започне да работи.

10. ИЗПОЛЗВАНЕ НА УРЕДА

ВНИМАНИЕ Никога не включвайте и не изключвайте машината, докато работният накрайник е забит в материала!

Положението на превключвателя може да се блокира с бутона за непрекъснато движение (фиг. Б, позиция 6). Когато блокировката за непрекъснат ход е задействана, освободете бутона на превключвателя. Изключването на непрекъснатата работа се извършва чрез повторно натискане на превключвателя.

Край на работата

Издърпайте свредлото от пробития отвор. Отпуснете превключвателя и изчакайте, докато свредлото спре автоматично. Изключете щепсела от контакта, за да избегнете случайно активиране от неупълномощени лица или при движение.

11. ТЕКУЩА ПОДДРЪЖКА

ВНИМАНИЕ Всички операции по поддръжка, като смяна на работния накрайник, регулиране на крачето, трябва да се извършват при изключен щепсел.

Преди всяко стартиране:

- Проверете състоянието на захранващия кабел.
- Проверете дали вентилационните отвори на двигателя не са запушени или замърсени. Ако е необходимо, открийте/почистете с леко навлажнена с вода кърпа.

След всяка употреба:

- Отпуснете бутона за включване/изключване (евентуално отключен преди това) и изчакайте, докато бормашината спре автоматично;

- Извадете щепсела от контакта, за да избегнете случайно активиране от странични лица или при преместване.Съхранявайте устройството на място, недостъпно за деца, по възможност в оригиналната опаковка.

12. РЕЗЕРВНИ ЧАСТИ И ПРИНАДЛЕЖНОСТИ

⚠ **ВНИМАНИЕ** Резервните части и аксесоарите не са в комплект с устройството, те могат да бъдат закупени.

Dedra-Exim предлага широка гама от аксесоари (бормашини за метал, бормашини за дърво и др.) Подробности от търговците и на уебсайта www.dedra.pl.

13. САМОСТОЯТЕЛНО ОТСТРАНЯВАНЕ НА ДЕФЕКТИ

⚠ **ВНИМАНИЕ** Изключете устройството от електрическата мрежа и се уверете, че то не работи, преди да се опитате да отстраните сами неизправностите.

Проблем	Причина	Решение
Машината не работи	Захранващият кабел е неправилно свързан или повреден	Вкарайте щепсела по-навътре в контакта, проверете захранващия кабел. Ако се установи, че захранващият кабел е повреден, предайте уреда за сервизно обслужване.
	В контакта няма напрежение	Проверете напрежението в гнездото. Проверете дали предпазителят не се е задействал.
	Дефектен превключвател	Заменете превключвателя с нов - предайте устройството за сервизно обслужване.
	Двигателят няма мощност, стартира трудно	Износени четки. Заменете ги с нови - предайте устройството за сервизно обслужване.
	Миризма на изгоряла изолация	Двигателят се нуждае от ремонт - предайте устройството за сервизно обслужване.
Двигателят прегрява	Запушени въздушни отвори	Издухайте със сгъстен въздух.
Работна ефективност много ниска	Износен работен накрайник	Заменете работния накрайник с нов.

14. ЗАВЪРШВАНЕ НА МОДУЛА. ЗАКЛЮЧИТЕЛНИ БЕЛЕЖКИ

Пакетът трябва да съдържа: 1. ударна бормашина DED7957, 2. ключ за патронника на бормашината 3. комплект електрографитни четки

Заключителни бележки

Когато поръчвате резервни части, посочете номера на ЧАСТТА от табелката с номиналните характеристики. Моля, опишете дефектната част, като посочите приблизителната дата на закупуване на уреда. По време на гаранционния период ремонтите се извършват в съответствие с правилата, посочени в гаранционната карта. Моля, предайте дефектния продукт за ремонт на мястото на покупката (продавачът е длъжен да приеме дефектния продукт) или го изпратете на централния сервиз на DEDRA - EXIM. Моля, приложете гаранционната карта, издадена от вносителя. Без този документ ремонтът ще се разглежда като следгаранционен. След изтичане на гаранционния срок ремонтите се извършват от централния сервиз. Дефектният продукт трябва да бъде изпратен в сервиза (транспортните разходи се поемат от потребителя).

15. СПИСЪК НА ЧАСТИТЕ ЗА МОНТАЖНИЯ ЧЕРТЕЖ

1	Винт	18	Stojan
2	Свредлен патронник	19	Chocotillator
3	Шпиндел	20	Четка от електрографит
4	Клин	21	Пружина за натиск на четката
5	Лагер 6001	22	Винт
6	Seger	23	Превключвател
7	О-пръстен	24	Превключвател
8	О-пръстен	25	Индукционна бобина
9	Оборудване за получаване	26	Кондензатор
10	Seger	27	Кабелен стабилизатор
11	Лагер 607	28	Винт
12	Лагер	29	Огъване на кабела
13	Ротор	30	Захранващ кабел с щепсел
14	О-пръстен	31	Корпус дясна част
15	Корпус дясна част	32	Винт
16	Маркировка на устройството	33	Маркировка на устройството
17	Лагер 607		

16. ИНФОРМАЦИЯ ЗА ПОТРЕБИТЕЛИТЕ ЗА ИЗПОЛЗВАНЕ НА ЕЛЕКТРИЧЕСКО И ЕЛЕКТРОННО ОБОРУДВАНЕ (засяга домакинствата)



Символът, изобразен върху продуктите или придружаващата ги документация, указва, че дефектното електрическо или електронно оборудване не трябва да се изхвърля заедно с битовите отпадъци. Ако трябва да изхвърлите, да използвате повторно или да възстановите компоненти, е правилно да ги занесете в специализиран пункт за събиране, където ще бъдат приети безплатно. Информация за местоположението на пунктовете за събиране на употребявано оборудване се предоставя от местните власти, например на техните уебсайтове.

Правилното рециклиране на устройствата ви позволи да спестите ценни ресурси и да избегнете отрицателни въздействия върху здравето и околната среда в резултат на възможното наличие на: опасни вещества, смеси и компоненти в оборудването.

Неправилното изхвърляне на отпадъци е свързано с риск от санкции съгласно съответните местни разпоредби.

Потребители в страни от ЕС: Ако трябва да изхвърлите електрическо или електронно оборудване, моля, свържете се с най-близкия пункт за продажба или с вашия доставчик, който ще ви предостави допълнителна информация.

Изхвърляне в страни извън Европейския съюз: Този символ се отнася само за страните от Европейския съюз. Ако желаете да изхвърлите този продукт, моля, свържете се с местните власти или с търговеца за правилния начин на изхвърляне.

Превод на оригиналните инструкции

PL

Karta gwarancyjna
na
Wiertarka bezudarowa
Nr katalogowy: **DED7957**
Numer partii: .....
(zwany dalej **Produktem**)

Data zakupu Produktu: ……

Pieczęć sprzedawcy: ……..

Data i podpis sprzedawcy: .....

Oświadczenie Użytkownika:

Potwierdzam, że zostałem poinformowany o warunkach gwarancji oraz skutkach nieprzestrzegania wytycznych zawartych w Instrukcji obsługi i Karcie gwarancyjnej. Warunki niniejszej gwarancji są mi znane, co potwierdzam własnoręcznym podpisem:

....
data i miejsce podpis Użytkownika

I. Odpowiedzialność za Produkt:

1. **Gwarant** - DEDRA EXIM sp. z o.o. z siedzibą w Pruszkowie, adres: ul. 3 Maja 8, 05-800 Pruszków, KRS 0000062517, Sąd Rejonowy dla m.st. Warszawy w Warszawie, XIV Wydział Gospodarczy Krajowego Rejestru Sądowego, NIP 527-020-49-33, Kapitał zakładowy: 100 980.00 zł.
2. Na warunkach określonych w niniejszej Karcie gwarancyjnej Gwarant udziela gwarancji na Produkt, pochodzący z dystrybucji Gwaranta.
3. Odpowiedzialność z tytułu gwarancji obejmuje tylko wady powstałe z przyczyn tkwiących w Produkcie w momencie jego wydania Użytkownikowi.
4. Z tytułu gwarancji Użytkownik, uzyskuje prawo do bezpłatnej naprawy Produktu, o ile wada ujawniła się w okresie gwarancji. Sposób naprawy Produktu (metoda wykonania naprawy) zależy od decyzji Gwaranta. W przypadku stwierdzenia przez Gwaranta braku możliwości naprawy Gwarant zastrzega sobie prawo wymiany wadliwego elementu albo całego Produktu na wolny od wad, obniżenia ceny Produktu lub odstąpienia od umowy.
5. W stosunku do Użytkownika, który nie jest konsumentem w rozumieniu ustawy z dnia 23 kwietnia 1964r. Kodeks cywilny, odpowiedzialność odszkodowawcza Gwaranta za szkody wynikające z niniejszej gwarancji i/lub w związku z jej zawarciem i wykonywaniem, bez względu na tytuł prawny, jest ograniczona maksymalnie do wysokości wartości wadliwego Produktu.

II. Okres gwarancji:

Elementy Produktu objęte gwarancją	Czas trwania ochrony gwarancyjnej
Wiertarka bezudarowa	24 miesiące, licząc od daty zakupu Produktu uwidocznionej w niniejszej Karcie gwarancyjnej
Kluczyk wiertarski, szczotki elektrografitowe	Elementy nieobjęte gwarancją.

III. Warunki skorzystania z gwarancji:

1. Przedstawienie przez Użytkownika wypełnionej Karty gwarancyjnej Produktu oraz uprawdopodobnienie przez Użytkownika okoliczności zakupu Produktu, np. poprzez przedstawienie paragonu, faktury, itd. W celu sprawnego przeprowadzenia reklamacji zaleca się aby Użytkownik przekazał wraz z Produktem do reklamacji wszystkie elementy określone w „Kompletacji" Produktu zawartej w Instrukcji obsługi.
2. Stosowanie się przez Użytkownika do zaleceń zawartych w Instrukcji obsługi i Karcie gwarancyjnej.
3. Gwarancja obejmuje tylko obszar Rzeczypospolitej Polskiej i UE.

IV. Gwarancja nie obejmuje wad Produktu powstałych w szczególności na skutek:

1. Nieprzestrzegania przez Użytkownika warunków określonych w Instrukcji obsługi, w szczególności w zakresie prawidłowej eksploatacji, konserwacji i czyszczenia;
2. Zastosowania przez Użytkownika środków czyszczących lub konserwujących niezgodnych z Instrukcją obsługi;
3. Nieodpowiedniego przechowywania i transportu Produktu przez Użytkownika;
4. Samowolnych zmian i/lub przeróbek Produktu przez Użytkownika, które nie były uzgadniane z Gwarantem;
5. Zastosowania przez Użytkownika w Produkcie materiałów eksploatacyjnych niezgodnych z Instrukcją obsługi.

Użytkownik, który nie jest konsumentem w rozumieniu ustawy z dnia 23 kwietnia 1964r. Kodeks cywilny, traci gwarancję na Produkt, w którym:

1. numery seryjne, oznaczenia dat i tabliczki znamionowe zostały usunięte, zmienione lub uszkodzone przez Użytkownika;
2. plomby zostały uszkodzone przez Użytkownika lub noszą ślady manipulacji Użytkownika.

Uwaga! Czynności związane z codzienną obsługą Produktu, wynikające m.in. z Instrukcji obsługi Użytkownik wykonuje we własnym zakresie i na swój koszt.

V. Procedura reklamacyjna:

1. W przypadku stwierdzenia nieprawidłowej pracy Produktu, przed dokonaniem zgłoszenia reklamacyjnego należy upewnić się czy wszystkie czynności określone w szczególności w Instrukcji obsługi zostały wykonane w sposób prawidłowy.
2. Zgłoszenie reklamacji zaleca się dokonać niezwłocznie, najlepiej w terminie 7 dni od daty zauważenia wady Produktu. Użytkownik, który nie jest konsumentem w rozumieniu ustawy z dnia 23 kwietnia 1964r. Kodeks cywilny traci uprawienia wynikające z niniejszej gwarancji w przypadku niezgłoszenia reklamacji w terminie 7 dni.
3. Zgłoszenie reklamacji można dokonać m.in. w punkcie zakupu Produktu, w serwisie gwarancyjnym lub pisemnie na adres: DEDRA EXIM sp. z o.o., ul. 3 Maja 8, 05-800 Pruszków.

Użytkownik może złożyć reklamację przy wykorzystaniu formularza dostępnego na stronie internetowej www.dedra.pl. („Formularz zgłoszenia reklamacji z tytułu gwarancji").
Adresy serwisów gwarancyjnych dla poszczególnych krajów dostępne są na stronie www.dedra.pl. W przypadku braku serwisu gwarancyjnego dla danego kraju zgłoszenia reklamacyjne z tytułu gwarancji zaleca się kierować na adres: DEDRA EXIM sp. z o.o. ul. 3 Maja 8, 05-800 Pruszków (Polska).

4. Mając na uwadze bezpieczeństwo Użytkownika zakazuje się korzystania z wadliwego Produktu.

Uwaga!!! Korzystanie z wadliwego Produktu jest niebezpieczne dla zdrowia i życia Użytkownika.

5. Wykonanie obowiązków wynikających z gwarancji nastąpi w terminie 14 dni roboczych, licząc od dnia dostarczenia reklamowanego Produktu przez Użytkownika.
6. Przed dostarczeniem wadliwego Produktu do reklamacji zaleca się jego oczyszczenie. Reklamowany Produkt zaleca się dokładnie zabezpieczyć przed uszkodzeniami w transporcie (zaleca się dostarczyć reklamowany Produkt w oryginalnym opakowaniu).
7. Okres gwarancji ulega przedłużeniu o czas, w ciągu którego wskutek wady Produktu objętego gwarancją Użytkownik nie mógł z niego korzystać.
8. Gwarancja nie wyłącza, nie ogranicza ani nie zawiesza uprawnień Użytkownika wynikających z przepisów o rękojmi za wady rzeczy sprzedanej.

Zgodnie z art. 13 ust. 1 i ust. 2 rozporządzenia Parlamentu Europejskiego i Rady (UE) 2016/679 z dnia 27 kwietnia 2016 r. w sprawie ochrony osób fizycznych w związku z przetwarzaniem danych osobowych i w sprawie swobodnego przepływu takich danych oraz uchylenia dyrektywy 95/46/WE (dalej: „RODO") informujemy

1. Administratorem Twoich danych osobowych podanych w formularzu jest DEDRA-EXIM sp. z o.o. z siedzibą w Pruszkowie , ul. 3 Maja 8, 05-800 Pruszków (dalej: „Administrator").
2. Twoje dane będą przetwarzane wyłącznie w celu przeprowadzenia procedury gwarancyjnej urządzenia zgodnie art. 6 ust. 1 lit. b ogólnego rozporządzenie o ochronie danych (dalej: „RODO") Podanie danych jest dobrowolne, ale konieczne do przeprowadzenia procedury gwarancyjnej.
3. Twoje dane będą przetwarzane przez okres rozpatrywania przeprowadzenia procedury gwarancyjnej oraz w celach archiwizacyjnych w razie konieczności obrony przed ewentualnymi roszczeniami wobec Administratora nie dłużej niż do momentu ich przedawnienia.
4. Twoje dane mogą być ujawniane wyłącznie podmiotom przetwarzającym dane na rzecz administratora na podstawie pisemnej umowy powierzenia przetwarzania danych osobowych świadczącym m.in. usługi serwisu technicznego, hostingu lub obsługi strony internetowej, obsługi IT, firmie kurierskiej. Dostawcy Administratora zobowiązani są do zapewnienia zabezpieczenia danych i spełnienia wymogów obowiązującego prawa związanego z ochroną danych osobowych i nie mogą wykorzystywać powierzonych danych osobowych do innych celów niż te, które są określone w umowie z Administratorem.
5. Twoje dane nie będą przetwarzane w sposób zautomatyzowany w tym również w formie profilowania oraz nie będą przekazywane do państwa trzeciego/organizacji międzynarodowej.
6. Posiadasz prawo dostępu do treści swoich danych oraz prawo ich sprostowania, usunięcia, ograniczenia przetwarzania, prawo do przenoszenia danych, prawo wniesienia sprzeciwu, w dowolnym momencie.
7. We wszelkich sprawach związanych z przetwarzaniem Twoich danych osobowych przez Administratora możesz skontaktować się pod adresem e-mail: daneosobowe@dedra.pl;
8. Masz prawo wniesienia skargi do wniesienia skargi do organu właściwego do spraw ochrony danych osobowych;

CZ

Záruční list
pro
Bezpříklepová vrtačka
Katalogové číslo: **DED7957**
Sériové číslo: .....
(dále jen v**ýrobek**)

Datum zakoupení výrobku: …….

Razítko prodávajícího: ……..

Datum a podpis prodávajícího:.....

Prohlášení uživatele:

Potvrzuji, že jsem byl seznámen se záručními podmínkami a důsledky nedodržování pokynů uvedených v návodu k obsluze a záručním listu. Se záručními podmínkami souhlasím, což potvrzuji vlastnoručním podpisem:

....
datum a místo podpis uživatele

I. Odpovědnost za výrobek:

1. **Ručitel** – DEDRA EXIM Sp. z o.o. se sídlem v Pruszkowie, adresa: ul. 3 Maja 8, 05-800 Pruszków, KRS 0000062517, Obvodní soud pro hl. město Varšavu ve Varšavě, XIV. Hospodářský odbor Celostátního soudního rejstříku, DIČ 527-020-49-33, Základní kapitál: 100 980.00 zl.
2. Podle podmínek stanovených v tomto záručním listu ručitel poskytuje záruku na výrobek, pocházející z distribuce ručitele.
3. Záruční odpovědnost za vady se týká pouze vad vzniklých z příčin tkvících ve výrobku v okamžiku jeho vydání uživateli.
4. Uživatel má nárok na bezplatnou záruční opravu výrobku, pokud vada byla zjištěná v záruční době. Provedení opravy výrobku (způsob opravy) závisí na rozhodnutí ručitele. Pokud ručitel nemůže provést opravu, vyhrazuje si právo na výměnu vadné součásti nebo celého výrobku za bezvadný, snížení ceny výrobku nebo odstoupení od smlouvy.
5. Vůči uživateli, který není spotřebitelem ve smyslu zákona ze dne 23. dubna 1964 občanský zákoník, je odpovědnost Ručitele za škody vyplývající z této záruky a/nebo v souvislosti s jejím uzavřením a plněním, bez ohledu na právní titul, omezena maximálně do výše hodnoty vadného výrobku.

II. Záruční doba:

Součásti výrobku, na které se vztahuje záruka	Doba trvání záruční ochrany
Bezpříklepová vrtačka	24 měsíců, počítáno od data nákupu výrobku uvedeného v tomto záručním listu
Vrtací klíč, elektrografitové kartáče	Součásti, na které se nevztahuje záruka

III. Podmínky uplatňování záruky:

1. Předložení vyplněného záručního listu pro výrobek a doložení okolností nákupu výrobku, např. předložením paragonu, faktury atd. Pro správné vyřízení reklamace se doporučuje, abyste společně s výrobkem předali všechny součásti stanovené v kapitole „Kompletace“ výrobku uvedené v návodu k obsluze.
2. Dodržování pokynů uvedených v návodu k obsluze a záručním listu.
3. Záruka platí pouze na území Polska a EU.

IV. Záruka se nevztahuje na vady výrobku vzniklé zejména v následku:

1. Nedodržování podmínek stanovených v návodu k obsluze, zejména v rozsahu správného provozování, údržby a čištění;
2. Používání čisticích nebo ošetřovacích prostředků v rozporu s návodem k obsluze;
3. Nevhodného skladování a přepravování výrobku;
4. Svépomocných změn a/nebo úpravy výrobku, které nebyly dohodnuty s ručitelem;
5. Používání ve výrobku provozních materiálů v rozporu s návodem k obsluze.

Uživatel, který není spotřebitelem ve smyslu zákona ze dne 23. dubna 1964 občanský zákoník, ztratí záruku na výrobek, na kterém:

1. odstranil, změnil nebo poškodil sériová čísla, označení údajů a výkonové štítky;
2. plomby zostały uszkodzone przez Użytkownika lub noszą ślady manipulacji Użytkownika.

Upozornění! Činnosti spojené s každodenní obsluhou výrobku, vyplývající mj. z návodu k obsluze, provádí uživatel ve vlastní režii a na své náklady.

V. Postup při reklamaci:

1. V případě zjištění nesprávného provozu výrobku se před nahlášením reklamace ujistěte, že jste provedli správně všechny činnosti podrobně popsané v návodu k obsluze.
2. Reklamaci nahlaste ihned, nejlépe do 7 dnů od data zjištění vady výrobku. Uživatel, který není spotřebitelem ve smyslu zákona ze dne 23. dubna 1964 občanský zákoník, ztratí nárok na uplatnění záruky v případě nenahlášení reklamace do 7 dnů.
3. Reklamaci můžete nahlásit mj. v místě zakoupení výrobku, v záručním servisu nebo písemně na adresu: DEDRA EXIM Sp. z o.o., ul. 3 Maja 8, 05-800 Pruszków.
Reklamaci můžete nahlásit prostřednictvím formuláře dostupného na stránkách www.dedra.pl. („Formulář pro nahlášení reklamace“).
Adresy záručních servisů v jednotlivých státech jsou dostupné na stránkách www.dedra.pl. Pokud v daném státě není uveden servis, reklamační formulář zašlete na adresu: DEDRA EXIM Sp. z o.o., ul. 3 Maja 8, 05-800 Pruszków (Polska).
4. Z bezpečnostních důvodů je zakázáno používat vadný výrobek.
Upozornění!!! Používání vadného výrobku ohrožuje zdraví a život uživatele.
5. Povinnosti vyplývající ze záruky budou splněny do 14 pracovních dnů, počítáno ode dne doručení reklamovaného výrobku.
6. Vadný výrobek před odevzdáním do servisu vyčistěte. Reklamovaný výrobek důkladně zabezpečte proti poškození při přepravě (doporučuje se předat reklamovaný výrobek v originálním obalu).
7. Záruční doba se prodlužuje o dobu, během níž uživatel z důvodu vady výrobku, na kterou se vztahuje záruka, nemohl výrobek používat.
8. Záruka nevylučuje, neomezuje ani nepozastavuje nároky uživatele vyplývající z ručení za vady prodané věci.

V souladu s čl. 13 odst. 1 a 2 nařízení Evropského parlamentu a Rady (EU) 2016/679 ze dne 27. dubna 2016 o ochraně fyzických osob v souvislosti se zpracováním osobních údajů a o volném pohybu těchto údajů a o zrušení směrnice 95/46/ES Vás informujeme, že:

1. Správcem vašich osobních údajů uvedených ve formuláři je DEDRA-EXIM sp. z o.o. se sídlem v Pruszkowie, ul. 3 Maja 8, 05-800 Pruszków (dále jen: „Správce“).
2. Vaše údaje budou zpracovávány pouze pro účely provedení reklamačního řízení zařízení podle čl. 6 odst. 1 písm. b) obecného nařízení o ochraně osobních údajů (dále jen: „GDPR“) Poskytnutí údajů je dobrovolné, ale nezbytné k provedení reklamačního řízení.
3. Vaše údaje budou zpracovávány po dobu posouzení provedení reklamačního řízení a pro účely archivace v případě potřeby obrany proti eventuálním nárokům vůči Správci, nejdéle však do okamžiku jejich promlčení.
4. Vaše údaje mohou být zpřístupněny pouze subjektům, které zpracovávají údaje pro Správce na základě písemné smlouvy o pověření zpracováním osobních údajů, poskytujícím mj. technický servis, hosting nebo údržbu webových stránek, IT servis, kurýrní služby. Dodavatelé Správce jsou povinni zajistit ochranu údajů a splnit požadavky platného zákona souvisejícího s ochranou osobních údajů a nesmí využívat svěřené osobní údaje pro jiné účely než ty, které jsou uvedeny ve smlouvě se Správcem.
5. Vaše údaje nebudou zpracovávány automatizovaným způsobem, včetně profilování, a nebudou předávány do třetí země / mezinárodní organizaci.
6. Máte právo na přístup ke svým údajům a právo na jejich opravu, výmaz, omezení zpracování, právo na přenositelnost údajů, právo kdykoli vznést námitku.
7. Ve všech záležitostech souvisejících se zpracováním vašich osobních údajů Správcem nás můžete kontaktovat na e-mailové adrese: daneosobowe@dedra.pl.
8. Máte právo podat stížnost u úřadu příslušného pro ochranu osobních údajů.

SK

Záručný list
na
Bezpríklepová vŕtačka
Katalógové č.: **DED7957**
Číslo šarže:.....
(ďalej len **Výrobok)**

Dátum nákupu výrobku: ……

Pečiatka predajcu: ……..

Dátum a podpis predajcu : .....

Vyhlásenie Užívateľa:

Potvrdzujem, že som bol oboznámený so záručnými podmienkami, ako aj s následkami nedodržiavania pokynov a odporúčaní, ktoré sú uvedené v užívateľskej príručke a v záručnom liste. Záručné podmienky sú mi známe, čo potvrdzujem vlastnoručným podpisom:

....
dátum a miesto podpis Užívateľa

I. Zodpovednosť za Výrobok:

1. **Ručiteľ** - spoločnosť „DEDRA EXIM sp. z o.o.“ sídliaca v meste: Pruszków, na adrese: ul. 3 Maja 8, 05-800 Pruszków, Poľsko, zapísaná do obchodného registra pod číslom KRS 0000062517 vedenom oblastným súdom pre hlavné mesto Varšava vo Varšave, 14. ekonomické oddelenie Štátneho súdneho registra, IČ DPH: PL 5270204933, základné imanie: 100 980,00 PLN.
2. Podľa podmienok stanovených týmto záručným listom Ručiteľ udeľuje záruku na Výrobok, pochádzajúci z distribúcie Ručiteľa.
3. Zodpovednosť na základe záruky sa vzťahuje iba na chyby, ktoré vznikli následkom príčin nachádzajúcich sa vo Výrobku v momente jeho vydania Užívateľovi.
4. Na základe záruky Užívateľ získava právo na bezplatnú opravu výrobku, ak sa chyba objaví počas trvania záručnej lehoty. Spôsob opravy Výrobku (metóda vykonania opravy) závisí od rozhodnutia Ručiteľa. V prípade, ak Ručiteľ uzná, že Výrobok sa nedá opraviť, Ručiteľ si vyhradzuje právo vymeniť chybný prvok alebo celý Výrobok na výrobok bez chýb, právo na zníženie ceny Výrobku alebo právo na odstúpenie od dohody.
5. Voči Užívateľovi, ktorý nie je konzumentom v zmysle zákona z 23. apríla 1964 Občiansky zákonník, zodpovednosť Ručiteľa za škody vyplývajúce z tejto záruky a/alebo ktoré súvisia s jej uzatvorením a realizáciou, bez ohľadu na právny základ, je obmedzená maximálne do výšky hodnoty chybného Výrobku.

II. Záručná lehota:

Prvky Výrobku na ktoré sa vzťahuje záruka	Trvanie záručnej ochrany

Bezpríklepová vŕtačka	24 mesiacov od dňa nákupu Výrobku, ktorý je uvedený v tomto záručnom liste
Vŕtačkový kľúč, uhlíkové kefy	Na tieto prvky sa záruka nevzťahuje.

III. Podmienky využitia záruky:

1. Przedstawienie Užívateľ je povinný predstaviť vyplnený Záručný list výrobku, ako aj náležitý doklad o nákupe Výrobku, napr. predstavením pokladničného bloku, faktúry ap. Aby reklamačný proces prebiehal efektívne odporúčame, aby Užívateľ spolu s reklamovaným výrobkom doručil všetky prvky vymenované v kapitole užívateľskej príručky výrobku „Diely a časti".
2. Užívateľ je povinný dodržiavať pokyny a odporúčania uvedené v užívateľskej príručke a v záručnom liste.
3. Záruka platí iba na území Poľskej republiky a členských štátov EÚ.

IV. Záruka sa nevzťahuje na chyby, ktoré vznikli (predovšetkým) následkom:

1. Nedodržania podmienok určených v užívateľskej príručke, predovšetkým podmienok správneho používania, prevádzky, údržby a čistenia
2. Použitia na čistenie alebo na údržbu nevhodných prípravkov, nezhodne s užívateľskou príručkou;
3. Nevhodného uchovávania a prepravy výrobku;
4. Vykonania neautorizovaných zmien a/alebo iných zásahov do výrobku, na ktoré výrobca nevyjadril súhlas;
5. Použitím vo výrobku/s výrobkom nevhodných prevádzkových materiálov, nezhodne s užívateľskou príručkou.

Užívateľ, ktorý nie je konzumentom v zmysle zákona z 23. apríla 1964 Občiansky zákonník, stráca záručné práva na výrobok, v ktorom:
1. sériové čísla, označenia dátumov a výrobné štítky boli odstránené, zmenené alebo poškodené;
2. boli poškodené plomby alebo sú na nich viditeľné stopy manipulácie.

Pozor! Činnosti súvisiace s každodennou obsluhou výrobku, vyplývajúce medzi iným z užívateľskej príručky, Užívateľ vykonáva vlastnými silami a na vlastné náklady.

V. Reklamačná procedúra:

1. V prípade, ak Užívateľ objaví, že Výrobok nefunguje správne, ešte pred zložením reklamácie je povinný uistiť sa, či boli náležite vykonané všetky stanovené činnosti, predovšetkým tie uvedené v užívateľskej príručke.
2. Reklamácia musí byť podaná bezodkladne, najlepšie v priebehu 7 dní od dňa, v ktorom sa prejavila (objavila) chyba Výrobku. Užívateľ, ktorý nie je konzumentom v zmysle zákona z 23. apríla 1964 Občiansky zákonník, stráca práva vyplývajúce z tejto záruky v prípade, ak reklamáciu nepodá v priebehu 7 dní od dňa, v ktorom sa prejavila (objavila) chyba Výrobku.
3. Reklamáciu môžete podať medzi inými na mieste, v ktorom ste výrobok kúpili, v záručnom servise alebo poštou na adresu: DEDRA EXIM sp. z o.o., ul. 3 Maja 8, 05-800 Pruszków, Poľsko.
Užívateľ môže podať reklamáciu prostredníctvom formulára, ktorý je dostupný na webovej stránke www.dedra.pl. („Formulár podania reklamácie na základe udelenej záruky").
Adresy záručných servisov v jednotlivých štátoch sú zverejnené na webovej stránke www.dedra.pl. V prípade, ak v danom štáte sa nenachádza záručný servis, odporúčame reklamovaný výrobok doručiť na adresu: DEDRA EXIM sp. z o.o. ul. 3 Maja 8, 05-800 Pruszków, Poľsko.
4. Vzhľadom na bezpečnosť Užívateľa, nefunkčný (chybný) výrobok sa v žiadnom prípade nesmie používať.
Pozor!!! Používanie nefunkčného (chybného) výrobku je nebezpečné pre zdravie a život Užívateľov.
5. Povinnosti vyplývajúce z udelenej záruke budú vyplnené v lehote 14 pracovných dní počítajúc od dňa doručenia reklamovaného Výrobku Užívateľom.
6. Pred zaslaním reklamácie odporúčame reklamovaný Výrobok náležite očistiť. Odporúčame reklamovaný Výrobok dôkladne zabezpečiť pre prípadným poškodeniami počas prepravy (reklamovaný Výrobok odporúčame doručiť v originálnom obale).
7. Záručná lehota sa predlžuje o čas, počas ktorého Užívateľ následkom chyby (nefunkčnosti) výrobku, na ktorú sa vzťahovala záruka, nemohol Výrobok používať.
8. Záruka nevylučuje, neobmedzuje a ani nepozastavuje právo Užívateľa (kupujúceho) na základe príslušných predpisov o ručení za chyby predanej veci.

V súlade s článkom 13 ods. 1 a 2 nariadenia Európskeho parlamentu a Rady (EÚ) 2016/679 z 27. apríla 2016 o ochrane fyzických osôb pri spracúvaní osobných údajov a o voľnom pohybe takýchto údajov, ktorým sa zrušuje smernica 95/46/ES, vás informujeme
1. Správcom vašich osobných údajov, ktoré ste uviedli vo formulári, je spoločnosť „DEDRA-EXIM Sp. z o.o." so sídlom v meste Pruszków na adrese: ul. 3 Maja 8, 05-800 Pruszków, Poľsko (ďalej len: „Správca").
2. Vaše osobné údaje budú spracúvané výhradne s cieľom realizácie záručnej procedúry zariadenia, a to v súlade s článkom 6 ods. 1 písmeno b) všeobecného nariadenia o ochrane údajov (ďalej len: „GDPR"). Uvedenie osobných údajov je dobrovoľné, avšak nevyhnutné na realizáciu záručnej procedúry.
3. Vaše osobné údaje budú spracúvané počas posudzovania a realizácie záručnej procedúry, ako aj na archívne účely v prípade potreby obhajoby pred prípadnými nárokmi a požiadavkami voči Správcovi, avšak nie dlhšie až do momentu premlčania týchto nárokov a požiadaviek.
4. Vaše údaje môžu byť zverejnené výhradne len tým subjektom, ktoré spracúvajú tieto údaje v mene a pre Správcu, a to na základe písomnej dohody o zverení spracúvania osobných údajov, tzn. firmy, ktoré okrem iného poskytujú technický servis, hostingové služby alebo služby obsluhy webových stránok, IT obsluhy, ako aj kuriérskym firmám. Dodávatelia Správcu sú povinní zaručiť zabezpečenie údajov a splniť požiadavky platnej legislatívy ohľadne ochrany osobných údajov, a zverené osobnú údaje nesmú byť používané na iné účely než tie, ktoré stanovuje dohoda uzatvorená so Správcom.
5. Vaše údaje nebudú spracúvané automatickým spôsobom, vrátane rôznych foriem profilovania, ani nebudú odovzdané do tretieho štátu/medzinárodnej organizácii.
6. Máte právo na prístup k vašim osobným údajom, ako aj právo na ich opravenie, doplnenie, odstránenie, obmedzenie spracúvania, prenesenie údajov, podanie námietky, a to v ľubovoľnej chvíli.
7. Vo všetkých záležitostiach, ktoré súvisia so spracúvaním vašich osobných údajov Správcom, môžete sa na Správcu obrátiť písomne na e-mailovú adresu: daneosobowe@dedra.pl.
8. Máte právo podať sťažnosť príslušnému dozornému orgánu, ktorý zodpovedá za dohľad nad ochranou osobných údajov

LT

Garantinis lapas
Nesmūginis gręžtuvas
Katalogo Nr: **DED7957**
Partijos numeris: .....
(toliau – **Produktas**)

Produkto pirkimo data : ……

Pardavėjo antspaudas : ……..

Pardavėjo parašas ir data : .....

Vartotojo pareiškimas:

Patvirtinu, kad buvau informuotas apie garantijos sąlygas ir taisyklių, išvardytų Naudojimo instrukcijoje ir Garantiniame lape, nepaisymo pasekmes. Šios garantijos sąlygos yra man žinomos, ką patvirtinu savo parašu:

....
data ir vieta vartotojo parašas

I. Atsakomybė už Produktą:

1. **Garantijos suteikėjas** – „DEDRA EXIM" Sp. z o.o. su būstine adresu: ul. 3 Maja 8, 05-800 Pruškuvas, KRS 0000062517, Varšuvos apylinkės teismas, Valstybinio teismo registro XIV ūkinis skyrius, Mokesčiu mokėtojo kodas 527-020-49-33, Įstatinis kapitalas: 100 980,00 PLN.
2. Šiame garantiniame lape nurodytomis sąlygomis Garantijos suteikėjas suteikia garantiją Produktui iš Garantijos suteikėjo asortimento.
3. Garantijos pagrindu atsakomybė yra priimama tik už defektus, esančius Produkte jo išdavimo Vartotojui metu.
4. Garantijos pagrindu Vartotojas gauna teisę nemokamai suremontuoti Produktą, jei defektas buvo aptiktas garantijos galiojimo metu. Apie Produkto remonto būdą (remonto atlikimo metodą) sprendžia Garantijos suteikėjas. Jei Garantijos suteikėjas nusprėstų, kad remontas yra neįmanomas, Garantijos suteikėjas pasilieka sau teisę pakeisti elementą su defektu arba visą Produktą kitu, veikiančiu teisingai, sumažinti Produkto kainą arba anuliuotu sutartį.
5. Vartotojo, kuris pagal 1964 m. balandžio 23 d. Civilinį kodeksą nėra laikomas vartotoju, atveju Garantijos suteikėjo atsakomybė dėl kompensacijos, susijusi su šia garantija ir (arba) jos sudarymu ir vykdymu, nepriklausomai nuo formos, yra apribota iki maksimaliai Produkto su defektu vertės.

II. Garantijos laikotarpis:

Produkto elementai, kuriems veikia garantija	Garantinės apsaugos trukmė
Nesmūginis gręžtuvas	24 mėnesiai, skaičiuojant nuo Produkto pirkimo datos, nurodytos šiame Garantiniame lape
Griebtuvo raktas, angliniai šepetėliai	Elementai, kuriems garantija negalioja

III. Naudojimosi garantija sąlygos:

1. Vartotojas privalo patiekti užpildytą Produkto Garantinį lapą ir Produkto pirkimą patvirtinantį dokumentą (pvz. kasos čekis, sąskaita-faktūra ir pan.). Tam, kad pretenzijos nagrinėjimo procesas vyktų sklandžiai, rekomenduojama, kad Vartotojas kartu su Produktu perduotų visus elementus, nurodytus „Komplektacijos sąraše", esančiame Naudojimo instrukcijoje.
2. Vartotojas privalo laikytis Naudojimo instrukcijoje ir Garantiniame lape nurodytų rekomendacijų.
3. Garantija galioja tik Lenkijos Respublikos ir ES teritorijoje.

IV. Garantija neapima Produkto defektų, atsiradusių dėl to, kad:

1. Vartotojas nesilaikė sąlygų, nurodytų Naudojimo instrukcijoje, ypač susijusių su teisingu naudojimu, priežiūra ir valymu;
2. Vartotojas naudojo priežiūros ar valymo priemones, neatitinkančias sąlygas nurodytas Naudojimo instrukcijoje;
3. Vartotojas netinkamai sandėliavo ir transportavo Produktą;
4. Vartotojas savarankiškai keitė ir (arba) modifikavo Produktą, negavęs Garantijos suteikėjo sutikimo;

5. Vartotojas naudojo Produkte eksploatacines medžiagas, neatitinkančias Naudojimo instrukcijos sąlygų.
Vartotojas, kuris pagal 1964 m. balandžio 23 d. Civilinį kodeksą nėra laikomas vartotoju, praranda garantiją Produktui, jei:
1. Vartotojas pašalino, pakeitė arba sugadino serijos numerius, datas ir informacines lenteles;
2. Vartotojas pažeidė plombas arba ant jų matosi Vartotojo veiksmų pėdsakai.
Dėmesio! Veiksmus, susijusius su kasdieniu Produkto aptarnavimu, nurodytu pvz. Naudojimo instrukcijoje, Vartotojas atlieka pats ir savo sąskaita.

V. Pretenzijos pateikimo procedūra:

1. Pastebėjus, kad Produktas veikia neteisingai, prieš pateikiant pretenziją, reikia įsitikinti, kad visi veiksmai, aprašyti Naudojimo instrukcijoje, buvo atlikti teisingai.
2. Pretenziją rekomenduojama pateikti nedelsiant, geriausiai per 7 dienas nuo Produkto defekto aptikimo. Vartotojas, kuris pagal 1964 m. balandžio 23 d. Civilinį kodeksą nėra laikomas vartotoju, praranda garantiją Produktui, jei nepateikia pretenzijos per 7 dienas.
3. Pretenziją galima pateikti pvz. Produkto pirkimo punkte, garantiniame servise arba raštu adresu: „DEDRA EXIM“ Sp. z o. o., ul. 3 Maja 8, 05-800 Pruškuvas.
Vartotojas gali pateikti pretenziją, pasinaudodamas blanku, kuris yra internetinėje svetainėje: www.dedra.pl (Pretenzijos garantiniame laikotarpyje pateikimo forma).
Garantinių servisų atskirose šalyse adresai yra nurodyti svetainėje: www.dedra.pl. Jei konkrečioje šalyje nebūtų garantinio serviso, pretenzijas dėl garantijos rekomenduojama siųsti adresu: „DEDRA EXIM“ Sp. z o. o., ul. 3 Maja 8, 05-800 Pruškuvas, Lenkija.
Mąjąc Dėl Vartotojo saugumo draudžiama naudoti Produktą su defektais.

Dėmesio!!! Produkto su defektais naudojimas kelia pavojų Vartotojo sveikatai ir gyvybei.
Veiksmai, susiję su garantija, bus atlikti per 14 darbo dienų skaičiuojant nuo Produkto, dėl kurio yra pateikiama pretenzija, pristatymo dienos.

4. Prieš pristatant Produktą, dėl kurio yra pateikiama pretenzija, rekomenduojama jį nuvalyti. Produktą, dėl kurio yra pateikiama pretenzija, reikia kruopščiai supakuoti, kad jis būtų apsaugotas nuo pažeidimų transporto metu – rekomenduojama pristatyti produktą originalioje pakuotėje.
5. Garantijos laikotarpis yra pratęsiamas tiek, kiek Vartotojas negalėjo juo naudotis dėl garantijos apimto defekto.
6. Gwarancja Ši garantija neriboja, neišskiria bei nesustabdo Vartotojo teisių dėl parduotos prekės neatitikimo arba prekės defekto.

Vadovaudamiesi 2016 m. balandžio 27 d. Europos Parlamento ir Tarybos reglamento (ES) 2016/679 dėl fizinių asmenų apsaugos tvarkant asmens duomenis ir dėl laisvo tokių duomenų judėjimo ir kuriuo panaikinama Direktyva 95/46/EB 13 straipsnio 1 ir 2 dalimis, informuojame, kad
1. Formoje pateiktų jūsų asmens duomenų valdytojas yra DEDRA-EXIM sp. z o.o., kurios registruota buveinė yra Pruszkowe, 3 Maja g. 8, 05-800 Pruszkow (toliau: "Administratorius").
2. Jūsų duomenys bus tvarkomi tik siekiant atlikti prietaiso garantijos procedūrą pagal Bendrojo duomenų apsaugos reglamento 6 straipsnio 1 dalies b punktą (toliau: „BDAR“) Duomenys teikiami savanoriškai, tačiau jie būtini garantijos procedūrai
3. Jūsų duomenys bus tvarkomi garantijos procedūros vykdymo nagrinėjimo laikotarpiu ir archyvavimo tikslais, jei prireiktų apsiginti nuo galimų pretenzijų Administratoriui, bet ne ilgiau nei iki tol, kol joms įvyks senaties terminas.
4. Jūsų duomenys gali būti atskleisti tik tiems subjektams, kurie tvarko duomenis duomenų administratoriaus vardu pagal rašytinę asmens duomenų tvarkymo pavedimo sutartį, teikiančią: technines paslaugas, hosting'o ar interneto svetainės priežiūros paslaugas, IT paslaugas, kurjerių paslaugas. Administratoriaus tiekėjai privalo užtikrinti duomenų saugumą ir laikytis galiojančių teisės aktų reikalavimų, susijusių su asmens duomenų apsauga, ir negali naudoti patikėtų asmens duomenų kitais nei sutartyje su Administratoriumi nurodytais tikslais.
5. Jūsų duomenys nebus tvarkomi automatizuotomis priemonėmis, įskaitant profiliavimą, ir nebus perduodami trečiajai šaliai / tarptautinei organizacijai.
6. Bet kuriuo metu turite teisę susipažinti su savo duomenų turiniu ir teisę ištaisyti, ištrinti, apriboti duomenų tvarkymą, teisę į duomenų perkeliamumą, teisę prieštarauti bet kuriuo metu.
7. Visais klausimais, susijusiais su administratoriaus atliekamu jūsų asmens duomenų tvarkymu, galite kreiptis šiuo el. pašto adresu: daneosobowe@dedra.pl.;
8. Turite teisę pateikti skundą tinkamai duomenų apsaugos institucijai;

LV

Garantijas talons
uz
Urbjmašīna bez trieciena funkcijas
Kataloga Nr. **DED7957**
Partijas numurs: .....
(turpmāk saukts **Produkts**)

Produkta iegādes datums: ……

Pārdevēja zīmogs: ……..

Datums un pārdevēja paraksts:.....

Lietotāja apliecinājums:

Ar šo apliecinu, ka saņēmu informāciju par garantijas nosacījumiem, kā arī par Lietošanas instrukcijas un Garantijas talona norādījumu neievērošanas sekām. Garantijas nosacījumi ir man zināmi, ko apliecinu ar savu rokraksta parakstu:

....
datums un vieta Lietotāja paraksts

I. Atbildība par Produktu:

1. 3 Maja 8, 05-800 Pruszków, Polija, reģistrācijas numurs KRS 0000062517, Varšavas Rajona Tiesa Varšavā, Valsts tiesas reģistra XIV. Saimnieciskā nodaļa, NMR kods (NIP) 527-020-49-33, Pamatkapitāls: 100 980,00 PLN.
2. Saskaņā ar noteikumiem, minētiem šajā Garantijas talonā, Garants piešķir garantiju Produktam, kuru izplata Garants:
3. Garantijas atbildība apņem tikai defektus, izraisītu pēc iemesliem, esošiem Produkta Lietotājam nodošanas laikā.
4. Sakarā ar garantiju Lietotājam ir tiesības prasīt bezmaksas uzlabot Produktu, ja defekts tiks konstatēts garantijas laikā. Produkta uzlabošanas veids (remonta izdarīšanas metode) ir atkarīgs no Garanta uzskata. Gadījumā, kad Garants konstatēs, ka remonts nav iespējams, Garantam ir tiesības mainīt bojātu elementu vai visu Produktu uz brīvu no defektiem, samazināt Produkta cenu vai atteikties no līguma.
5. Attiecībā uz Lietotājam, kas nav patērētājs 1964. gada 23. aprīļa Likuma "Civillikums" izpratnē, Garanta kompensācijas atbildība par zaudējumiem, savienotiem ar garantiju un/vai sakarā ar noslēgšanu un izpildīšanu, neatkarīgi no tiesiskām attiecībām, ir ierobežota tikai līdz nekvalitatīva Produkta vērtībai.

II. Garantijas laiks:

Produkta elementi, apņemti ar garantiju	**Garantijas aizsardzības laiks**
Urbjmašīna bez trieciena funkcijas	24 mēneši, skaitot no Produkta iegādes datuma norādīta Garantijas talonā
Atslēga urbjmašīnas patronai, elektrografīta sukas	Elementi neapņemti ar garantiju.

III. Garantijas lietošanas nosacījumi:

1. Aizpildīts Lietotāja Produkta Garantijas talons ar Lietotāja dokumentu, apliecinošu Produkta iegādi, piem. kases kvīts, faktūrrēķins utt. Efektīvas reklamācijas realizācijai ieteicams, lai Lietotājs nodotu kopā ar reklamētu Produktu visus elementus, minētus Produkta "Komplektācija" Lietošanas instrukcijas daļā.
2. Lietošanas Instrukcijas un Garantijas talona norādījumu ievērošana.
3. Garantija ir derīga tikai Polijas Republikas un ES teritorijā.

IV. Garantija neapņem Produkta defektus, ierosinātus, starp citiem, sekojošos gadījumos:

1. Lietotājs neievēro Lietošanas instrukcijas noteikumus, sevišķi pareizas ekspluatācijas, konservācijas un tīrīšanas jomā;
2. Lietotājs lieto tīrīšanas vai konservācijas līdzekļus, kas neatbilst Lietošanas Instrukcijas norādījumiem;
3. Lietotājs neattiecīgi glabā un transportē Produktu;
4. Lietotājs patstāvīgi izdara Produkta izmaiņas un/var pārveidojumus, bez saskaņošanas ar Garantu;
5. Lietotājs lieto Produktā ekspluatācijas materiālus, kas neatbilst Lietošanas Instrukcijas norādījumiem.

Lietotājs, kas nav patērētājs 1964. gada 23. aprīļa Likuma "Civillikums" izpratnē, zaudē garantijas tiesības attiecībā uz Produktam, kurā, Lietotāja darbības rezultātā:
1. tika likvidēti, mainīti vai bojāti sērijas numuri, datu apzīmējumi vai nominālas tabuliņas;
2. tika bojātas vai mainītas plombas.

Uzmanību! Darbību, savienotu ar Produkta ikdienas apkalpošanu, ja izriet no Lietošanas instrukcijas, Lietotājs veic patstāvīgi un pēc savām izmaksām.

V. Reklamācijas procedūra:

1. Produkta nepareizas darbības konstatēšanas gadījumā, pirms reklamācijas paziņošanas, Lietotājam ir pienākums pārbaudīt, vai visa darbība, tostarp aprakstīta Lietošanas instrukcija, tika pareizi veikta.
2. Reklamācijas paziņojumu ieteicams sniegt nekavējoties, vislabāk 7 dienu laikā no Produkta defekta konstatēšanas dienas. Lietotājs, kas nav patērētājs 1964. gada 23. aprīļa Likuma "Civillikums" izpratnē, zaudē garantijas tiesības attiecībā uz Produktam, ja nesniegs reklamācijas paziņojumu 7 dienu laikā.
3. Reklamācijas paziņojums var būt sniegts, starp citiem, Produkta iegādes vietā, garantijas servisā vai rakstiski uz adresi: DEDRA EXIM sp. z o.o., ul. 3 Maja 8, 05-800 Pruszków, Polija.

Lietotājs var arī sniegt reklamācijas paziņojumu, izmantojot formulāru, pieejamu mājaslapā www.dedra.pl. („Reklamācijas paziņošanas formulārs garantijas ietvaros”).
Servisu adreses atsevišķām valstīm atrodas mājaslapā www.dedra.pl. Gadījumā, kad attiecīgajā valstī nav garantijas servisa, reklamācijas paziņojumi jābūt sniegti uz adresi: DEDRA EXIM sp. z o.o., ul. 3 Maja 8, 05-800 Pruszków (Polija).
4. Ņemot vērā Lietotāja drošību, bojāta Produkta lietošana ir aizliegta. Uzmanību!!! Bojāta Produkta lietošana ir bīstama Lietotāja veselībai un dzīvei.

Garantijas pienākums tiks izpildīts 14 darba dienu laikā, skaitot no dienas, kad Lietotājs piegādās bojātu Produktu.
5. Pirms bojāta Produkta nodošanas reklamācijai ieteicam to notīrīt. Rekomendējam rūpīgi pasargāt reklamētu Produktu no bojājumiem transportēšanas laikā (ieteicama Produkta piegāde oriģinālā iepakojumā).
6. Garantijas laiks tiek pagarināts uz laiku, kurā, sakarā ar Produkta defektu,, apņemtu ar garantiju, Lietotājs nevarēja to lietot.
7. Garantija neizslēdz, neierobežo un neaptur Lietotāja tiesību, kas izriet no atbildības par pārdota produkta neatbilstību likumam.

Saskaņā ar Eiropas Parlamenta un Padomes 2016. gada 27. aprīļa Regulas (ES) 2016/679 par fizisku personu aizsardzību attiecībā uz personas datu apstrādi un šādu datu brīvu apriti un ar ko atceļ Direktīvu 95/46/EK 13. panta 1. un 2. punktu, informējam jūs, ka.
1. Jūsu veidlapā norādītu personas datu pārzinis ir DEDRA-EXIM sp. z o.o., ar juridisko adresi Pruškovā, ul. 3 Maja 8, 05-800 Pruszków (tālāk: "Pārzinis").
2. Jūsu dati tiks apstrādāti tikai, lai veiktu ierīces garantijas procedūru saskaņā ar Vispārīgo datu aizsardzības noteikumu (turpmāk tekstā: "VDAR") 6. panta 1. daļas b. burtu. Datu sniegšana ir brīvprātīga, bet nepieciešama garantijas procedūras veikšanai.
3. Jūsu dati tiks apstrādāti garantijas procedūras izskatīšanas laikā un arhivēšanas nolūkos gadījumā, ja būs nepieciešams aizstāvēties pret jebkādām pretenzijām pret Pārzini, ne ilgāk kā līdz to termiņa beigām.
4. Jūsu datus drīkst izpaust tikai personām, kuras apstrādā datus pārzinim, pamatojoties uz rakstisku līgumu par personas datu apstrādes uzticēšanu, cita starpā subjektiem, kas nodrošina: tehniskā dienesta pakalpojumus, hostingu vai vietnes apkopi, IT pakalpojumus, kurjeru pakalpojumus. Pārziņa piegādātājiem ir pienākums nodrošināt datu drošību un ievērot piemērojamo likumu prasības, kas saistītas ar personas datu aizsardzību, un viņi nedrīkst izmantot uzticētos personas datus citiem mērķiem, nevis tiem, kas noteikti līgumā ar Pārzini.
5. Jūsu dati netiks apstrādāti automatizēti, tostarp profilēšanas veidā, un tie netiks pārsūtīti uz trešo valsti / starptautisku organizāciju.
6. Jums ir tiesības jebkurā laikā piekļūt saviem datiem un labot, dzēst, ierobežot apstrādi, tiesības pārsūtīt datus, tiesības iesniegt iebildumus, jebkurā brīdī.
7. Visos jautājumos, kas saistīti ar jūsu personas datu apstrādi, ko veic Pārzinis, varat sazināties ar šo e-pasta adresi: daneosobowe@dedra.pl.
8. Jums ir tiesības iesniegt sūdzību iestādei, kas ir atbildīga par personas datu aizsardzību.

HU

Garanciajegy
Fúrógép
Katalógusszám: **DED7957**
Gyártási tétel száma: .....
(a továbbiakban: **Termék)**

A termék vásárlásának dátuma: …….

Az eladó pecsétje: ……..

Dátum és az eladó aláírása: .....

A felhasználó nyilatkozata:

Igazolom, hogy tájékoztatásra kerültem a garanciális feltételekről, valamint a Kezelési útmutatóban és a Garanciajegyben leírt utasítások be nem tartásából eredő következményekről. A jelen garanciális feltételekkel megismerkedtem, amit aláírásommal igazolok:

....
kelt és helye a Felhasználó aláírása

I.A termékért felelős:
1. **Kezes** - DEDRA EXIM sp. z o.o., székhelye Pruszków, címe: ul. 3 Maja 8, 05-800 Pruszków, KRS 0000062517, Varsó fővárosi Körzeti Bíróság Varsóban; az Országos Bírósági Nyilvántartás XIII Gazdasági Osztálya, adószáma: 527-020-49-33, törzstőke: 100 980.00 zł.
2. A jelen Garanciajegyben meghatározott feltételekkel a Kezes garanciát nyújt a Kezes forgalmazásából származó Termékre
3. A garanciából eredő felelősség kizárólagosan a Termékben a Felhasználónak való átadás pillanatában rejlő hibákra vonatkozik.
4. A garancia címén a Felhasználó jogosult a Termék díjmentes megjavítására, amennyiben a hiba a garanciális időszak során kelentkezik. A Termék megjavításának módja (a javítás módszere) a Kezes döntésétől függ. Amennyiben a Kezes megállapítása szerint ni lehetőség a megjavításra, a Kezes fenntartja magának a jogot a hibás alkatrész vagy az egész Termék hibátlanra cseréléséhez, a Termék árának csökkentéséhez, vagy a szerződéstől történő elálláshoz.
5. Azzal a Felhasználóval szemben, amelyik nem számít fogyasztónak az 1964 április 23-i, a Polgári Törvénykönyvről szóló törvény szerint, a Kezes jelen garanciából eredő és/vagy a garancia megkötésével és teljesítésével kapcsolatos kártérítési felelőssége, a jogi címtől függetlenül, a hibás Termék értékének összegére korlátozódik.

II.Garanciális időszak:

A garanciával rendelkező alkatrészek	A garanciális védelem időtartama
Fúrógép	24 hónap, a Termék vásárlásának napjától számítva a jelen Garanciajegyen megjelölve
Fúrókulcs, szénkefék	Garanciával nem rendelkező alkatrészek.

III.A garancia alkalmazásának feltételei:

1. A Felhasználó felmutatja a Termék kitöltött Garanciajegyét és valószínűsíti a Termék vásárlásának körülményeit, pl. felmutatva a pénztár blokkot, számlát, stb. A reklamáció hatékony lebonyolításának érdekében ajánlott, hogy a Felhasználó a reklamált Termékkel együtt adja át a Kezelési útmutatóban leírt készlet tartalmát.
2. A Felhasználó betartja a Kezelési útmutatóban és a Garanciajegyen feltüntetett utasításokat.
3. A garancia csak a Magyar Köztársaság és az EU területén érvényes.

IV.A garancia nem terjed ki a Termék következő okokból keletkező meghibásodásaira:
1. A Felhasználó nem tartotta be a Kezelési útmutatóban meghatározott, különösen a megfelelő használatra, karbantartásra és tisztításra vonatkozó feltételeket; A Felhasználó a Kezelési útmutatónak nem megfelelő tisztító és karbantartó szereket alkalmazott;
2. A Felhasználó nem megfelelő módon tárolja és szállítja a Terméket;
3. A Felhasználó önállóan, a Kezessel való egyeztetés nélkül módosította és/vagy átalakította a Terméket;
4. A Felhasználó a Kezelési útmutatónak nem megfelelő üzemeltetési anyagokat használt a Termékhez.

Az a Felhasználó, amelyik nem számít fogyasztónak az 1964 április 23-i, a Polgári Törvénykönyvről szóló törvény szerint, elveszíti a jelen garanciából eredő jogait, ha a Terméken:
1. a szériaszámok, dátum jelölések és a típuscímkék a Felhasználó által eltávolításra, kicserélésre vagy megrongálásra kerültek;
2. a plombák a Felhasználó által megrongálásra kerültek, vagy a Felhasználó beavatkozásának nyomait viselik.

Figyelem! A Termék mindennapos kezelésével kapcsolatos, többek között a Kezelési útmutatóból eredő műveleteket a Felhasználó saját hatáskörébe és saját költségére végzi el.

V.Reklamációs eljárás:
1. A Termék helytelen működésének észrevételekor, a reklamáció bejelentése előtt ellenőrizze, hogy a Kezelési útmutatóban meghatározott valamennyi művelet a megfelelő módon került végrehajtásra.
2. Ajánlott a reklamációt haladéktalanul bejelenteni, a legjobb a Termék hibája észrevételétől számított 7 napon belül. Az a Felhasználó, amelyik nem számít fogyasztónak az 1964 április 23-i, a Polgári Törvénykönyvről szóló törvény szerint, elveszíti a jelen garanciából eredő jogait, ha nem jelenti be 7 napon belül a reklamációt.
3. A reklamációs bejelentés megtehető a Termék vásárlásának helyén, a garanciális szervizben, vagy írásban az alábbi címen: DEDRA EXIM sp. z o.o., ul. 3 Maja 8, 05-800 Pruszków.
A Felhasználó a reklamációt a www.dedra.pl weboldalon található űrlap segítségével jelentheti be. („Garanciális reklamáció bejelentési űrlap").
Az egyes országok szerviz címei a www.dedra.pl weboldalon elérhetőek. Amennyiben az adott országban nincs garanciális szervíz, a reklamációs bejelentést ajánljuk a következő címre küldeni: DEDRA-EXIM Sp. z o.o., ul. 3 Maja 8, 05-800 Pruszków (Lengyelország).
4. A Felhasználó biztonságára való tekintettel a hibás Termék használata tilos.
Figyelem!!! A hibás Termék veszélyes a Felhasználó egészségére és életére.
5. A garanciából eredő kötelezettségek ellátására a reklamált Terméknek a Felhasználó általi leadásának napjától számított 14 munkanapon belül kerül sor.
6. A terméket reklamációra küldése előtt ajánlott megtisztítani. Ajánlott a reklamált terméket gondosan bebiztosítani a szállítási károk elkerülése érdekében (ajánlott a reklamált Terméket az eredeti csomagolásban elküldeni).
7. A garanciális időszak meghosszabbításra kerül azzal az idővel, mely alatt a Felhasználó a Termék meghibásodásából eredően nem tudta az használni.
8. A garancia nem zárja ki, nem korlátozza és nem függeszti fel a Felhasználó eladott termékek hibáira vonatkozó kezességi szabályokból eredő jogait.

A természetes személyeknek a személyes adatok kezelése tekintetében történő védelméről és az ilyen adatok szabad áramlásáról, valamint a 95/46/EK irányelv hatályon kívül helyezéséről szóló, 2016. április 27-i (EU) 2016/679 európai parlamenti és tanácsi rendelet 13. cikkének (1) és (2) bekezdésével összhangban tájékoztatjuk Önt, hogy
1. Az űrlapon megadott személyes adatainak Adminisztrátora a Pruszków-i székhelyű DEDRA-EXIM sp. z o.o. ul. 3 Maja 8, 05-800 Pruszków (továbbiakban: „Adminisztrátor").
2. Az Ön adatait kizárólag a készülékre vonatkozó garanciális eljárás lefolytatása céljából dolgozzuk fel az általános adatvédelmi rendelet (a továbbiakban: "GDPR") 6. cikke (1) bekezdésének b) pontjával összhangban Az adatszolgáltatás önkéntes, de a garanciális eljárás lefolytatásához szükséges.
3. Az Ön adatait a garanciális eljárás lefolytatásának megfontolásának időtartama alatt, valamint archiválási céllal kezeljük, amennyiben az

Adminisztrátorral szembeni esetleges követelésekkel szemben szükséges védekezni, de legfeljebb azok elévüléséig.
4. Az Ön adatai csak olyan szervezetek számára adható ki, amelyek az Adminisztrátor nevében, a személyes adatok feldolgozására vonatkozó írásbeli megbízási szerződés alapján adatokat kezelnek, és többek között technikai szolgáltatást, tárhelyszolgáltatást vagy weboldal-karbantartást, informatikai-, futárszolgáltatást nyújtanak. Az Adatkezelő beszállítói kötelesek gondoskodni az adatbiztonságról és megfelelni a személyes adatok védelmére vonatkozó hatályos jogszabályok követelményeinek, és nem használhatják fel a rájuk bízott személyes adatokat az Adatkezelővel kötött szerződésben meghatározott céloktól eltérő célokra.
5. Az Ön adatait nem dolgozzuk fel automatizált módon, beleértve a profilalkotást, és nem továbbítjuk harmadik országba/nemzetközi szervezetnek.
6. Ön bármikor jogosult az adatai tartalmához történő hozzáféréshez, valamint annak helyesbítéshez, törléshez, az adatkezelés korlátozásához, az adathordozhatósághoz és a kifogásoláshoz való joghoz.
7. Az Ön személyes adatainak az Adatkezelő általi feldolgozásával kapcsolatos minden kérdésben az alábbi e-mail címen veheti fel a kapcsolatot: daneosobowe@dedra.pl;
8. Önnek jogában áll van panaszt benyújtani az illetékes adatvédelmi hatóságnál;

FR

Carte de garantie
Perceuse sans percussion
No de catalogue: **DED7957**
Numéro du lot: .....
(dit ensuite **Produit**)

Date de l'achat du Produit: …….

Cachet du vendeur: ……..

Date et signature du vendeur: .....

Déclaration de l'Utilisateur:

Je confirme que j'ai été informé sur les conditions de garantie et les conséquences du non respect des instructions comprises dans le Mode d'emploi et la Carte de garantie. Les conditions de la présente garantie me sont connues ce que j'approuve par ma signature manuscrite :

....
Date et lieu signature de l'Utilisateur

I. Responsabilité pour le Produit

1. **Le Garant** - DEDRA EXIM sp. z o.o. avec son siège social à Pruszków, adresse: ul. 3 Maja 8, 05-800 Pruszków, KRS 0000062517, Tribunal de District pour la ville capitale de Varsovie à Varsovie, XIVe Section de Commerce du Registre National Judiciaire, NIP 527-020-49-33, Capital social : 100 980.00 PLN.
2. Conformément aux conditions définies dans la présent Carte de garantie, le Garant donne la garantie pour le Produit originaire de la distribution du Garant.
3. La responsabilité à titre de la garantie ne couvre que les défauts résultant des causes inhérentes au Produit au moment de sa délivrance à l'Utilisateur.
4. En vertu de la garantie, l'Utilisateur obtient le droit à la réparation gratuite du Produit si le défaut se fait apparaître lors de la période de garantie. Les modalités de réparation du Produit (méthode de réparation) dépend de la décision du Garant. En cas de constater par le Garant l'impossibilité de la réparation, le Garant se réserve le droit d'échanger l'élément défectueux ou tout le Produit contre celui exempt de défauts, de baisser le prix du Produit ou de se rétracter du contrat.
5. A l'égard de l'Utilisateur n'étant pas consommateur au sens de la loi du 23 avril 1964 Code civil, la responsabilité d'indemnisation du Garant pour préjudice résultant de la présente garantie et/ou dans le cadre de sa conclusion et réalisation, nonobstant le titre légal, est limitée à la valeur du Produit défectueux au maximum.

II. Période de garantie :

Eléments du Produit couverts par la garantie	Durée de la protection de garantie
Perceuse sans percussion	24 mois à compter de la date d'achat du Produit indiquée dans la présente Carte de garantie
Clé de perçage, balais de charbon électro-graphite	Eléments non couverts par la garantie.

III. Conditions de profiter de la garantie :

1. La présentation de la Carte de garantie du Produit remplie par l'Utilisateur et la justification des circonstances d'achat faite par l'Utilisateur à savoir p.ex. en voie de présentation du reçu, de la facture etc. Afin de procéder à la réclamation rapidement, il est conseillé à l'Utilisateur qu'il transmette avec le Produit réclamé tous les éléments définis dans la « Complétion » du Produit contenue dans le Mode d'emploi.
2. Respecter les instructions par l'Utilisateur comprises dans le Mode d'emploi et la Carte de garantie.
3. La garantie couvre uniquement le territoire de la République de Pologne et UE.

IV. La garantie ne couvre pas les défauts survenus notamment à la suite de:

1. Le non respect par l'Utilisateur des conditions définies dans le Mode d'emploi et en particulier concernant l'exploitation, l'entretien et le nettoyage corrects ;
2. L'application par l'Utilisateur des produits de nettoyage ou d'entretien non conformes au Mode d'emploi ;
3. Le stockage et le transport inadéquats du Produit faits par l'Utilisateur;
4. Les changements et/ou les modifications autonomes du Produit faits par l'Utilisateur qui n'ont pas été convenus avec le Garant ;
5. L'utilisation des matériaux d'exploitation par l'Utilisateur dans le Produit non conformes au Mode d'emploi..

L'Utilisateur n'étant pas consommateur au sens de la loi du 23 avril 1964 Code civil perd la garantie pour le Produit dans lequel :

1. numéros de série, indications des dates et plaques signalétiques ont été supprimés ou endommagés par l'Utilisateur ;
2. scellés ont été endommagés par l'Utilisateur ou portent les traces de manipulations faites par l'Utilisateur.

Attention! Les opérations d'entretien quotidiennes du Produit résultant du Mode d'emploi sont effectuées par l'Utilisateur lui-même et à ses frais.

V. Procédure de réclamation:

1. En cas de constater le fonctionnement irrégulier du Produit, avant de notifier la réclamation, il faut s'assurer que toutes les opérations déterminées notamment dans le Mode d'emploi ont été réalisées correctement.
2. En cas de constater le fonctionnement irrégulier du Produit, avant de notifier la réclamation, il faut s'assurer que toutes les opérations déterminées notamment dans le Mode d'emploi ont été réalisées correctement.
3. Il est possible de faire la réclamation entre autres dans le lieu d'achat du Produit, dans le service de garantie ou par écrit à l'adresse: DEDRA EXIM sp. z o.o., ul. 3 Maja 8, 05-800 Pruszków.

L'Utilisateur peut faire la réclamation avec le formulaire disponible sur le site web www.dedra.pl. („Formulaire de réclamation à titre de la garantie").
Les adresses de services de garantie sont disponibles pour les pays particuliers sur le site web www.dedra.pl. En cas d'absence du service de garantie pour un pays donné, il est recommandé d'adresser la réclamation à titre de la garantie à l'adresse : DEDRA EXIM sp. z o.o. ul. 3 Maja 8, 05-800 Pruszków (Polska).
Vu la sécurité de l'Utilisateur, il est proscrit d'exploiter le Produit défectueux.
Attention!!! L'exploitation du Produit défectueux est dangereux pour la santé et la vie de l'Utilisateur.

4. La réalisation des obligations résultant de la garantie aura lieu dans 14 jours ouvrables à compter du jour de fournir le Produit réclamé par l'Utilisateur.
5. Avant de fournir le Produit défectueux pour la réclamation, il est conseillé de le nettoyer. Il est recommandé de protéger soigneusement le Produit réclamé contre les endommagements dans le transport (il est conseillé de livrer le Produit réclamé dans l'emballage d'origine).
6. La période de garantie est prorogée de la durée pendant laquelle l'Utilisateur n'a pas pu profiter du Produit couvert par la garantie à cause de son défaut.
7. La garantie n'exclut pas, ne limite pas ni ne suspend pas les droits de l'Utilisateur résultant des dispositions concernant la caution des défauts de l'article vendu.

ES

Hoja de garantía
para
Taladro sin percutor
Nº. De catálogo: **DED7957**
Número de serie: .....
(en lo sucesivo, denominado Producto)

Fecha de compra: ……

Sello del vendedor: ……..

Fecha y firma del vendedor: .....

Declaración del Usuario:

Confirmo, que he sido instruido sobre las condiciones de garantía y las consecuencias por no cumplir las indicaciones que contiene este manual y la hoja de garantía. Las condiciones de esta garantía son conocidas por mí, y las confirmo con mi propia firma:

....
Fecha y lugar firma del Usuario

I. Responsabilidad por el Producto:

1. **Garante** - DEDRA EXIM sp. z o.o. z con la sede en Pruszkow, adres: ul. 3 Maja 8, 05-800 Pruszków, KRS 0000062517, Tribunal Regional en la ciudad de Varsovia, Departamento Comercial XIV del Registro Judicial Nacional, NIP 527-020-49-33, Capital inicial 100 980.00 zl.
2. En las condiciones determinados en la presente Hoja de Garantía se otorga la garantía al Producto procedente de la distribución del garante.

3. La responsabilidad de la garantía cubre solo los defectos causados por causas inherentes al producto en el momento de su entrega al usuario.
4. Con esta garantía el Usuario obtiene el derecho a la reparación gratuita del Producto, si el defecto fue revelado durante el período de garantía. El modo de reparación del Producto (el método de ejecución de la reparación) depende de la decisión del Garante. En caso de comprobar, por el Garante, que no hay posibilidad de realizar la reparación, El Garante se reserva el derecho de reemplazar el artículo defectuoso o el Producto completo sin defectos, reducir el precio del Producto o rescindir del contrato.
5. En relación con el Usuario que no es un consumidor en el sentido de la Ley de 23 de abril de 1964. El Código Civil, de la responsabilidad del Garante por los daños resultantes de esta garantía y / o en relación con su celebración y rendimiento, independientemente del título legal, se limita al valor máximo del Producto defectuoso.

II. Periodo de garantía:

Elementos que abarca la garantía.	**Duración de la protección de la garantía**
Taladro sin percutor	24 meses, contando desde la fecha de compra que aparece en la presente Hoja de garantía
Llave del taladro, escobilla de electrográfito	Elementos que no están cubiertos por la garantía.

III. Condiciones para el uso de la garantía:

1. Presentación por parte del Usuario de la Hoja de Garantía completada del Producto y comprobación por parte del Usuario de las circunstancias de la compra del Producto, por ejemplo presentando un recibo, factura, etc. para realizar una reclamación de manera eficiente, se recomienda que el Usuario suministre junto con el Producto todos los elementos especificados en el "Equipamiento" del Producto en el Manual de instrucciones.
2. El cumplimiento de las indicaciones que contiene el Manual de instrucciones por parte del Usuario.
3. La Garantía abarca únicamente el territorio de la República de Polonia y UE.

IV. La garantía no cubre defectos del Producto que surjan en particular como resultado de:

1. Incumplimiento de las condiciones presentadas del Manual de instrucciones por parte del Usuario, en particular en el marco del uso correcto, mantenimiento y limpieza;
2. Uso de los productos de limpieza por parte del Usuario o el mantenimiento incorrecto;
3. Almacenamiento y el transporte incorrecto del Producto por parte del Usuario;
4. Cambios no autorizados y / o alteraciones del Producto por parte del Usuario, que no fueron acordados con el Garante;
5. Uso de los productos de limpieza por parte del Usuario o el mantenimiento incorrecto;

En relación con el Usuario que no es un consumidor en el sentido de la Ley de 23 de abril de 1964. Código Civil, pierde la garantía el Producto, en el cual:

1. el número de serie, fechas y placas del fabricante fueron sacadas, cambiadas o dañadas por el Usuario;
2. Los precintos fueron dañados o poseen marcas de ser manipulados por el Usuario.

¡Atención! Actividades vinculadas con el mantenimiento diario del Producto, que surgen del Manual de instrucciones y el Usuario las realiza por su propia cuenta.

V. Procedimiento de reclamo:

1. En caso de comprobar el funcionamiento incorrecto del Producto, antes de presentar el reclamo, hay que asegúrese de que todas las actividades especificadas en particular en el Manual del Usuario se hayan llevado a cabo correctamente.
2. Se recomienda presentar el reclamo de inmediato, preferiblemente dentro de los 7 días a partir de la fecha de notar el defecto del Producto. En relación con el Usuario que no es un consumidor en el sentido de la Ley de 23 de abril de 1964. El Código Civil pierde los derechos resultantes de esta garantía en el caso de no presentar un reclamo dentro de los 7 días.
3. El reclamo se puede presentar, entre otros; en el momento de la compra del Producto, en un servicio de garantía o por escrito a la siguiente dirección: Dedra Exim Sp. z o.o. 3 Maja 8, 05-800 Pruszków.

El usuario puede presentar un reclamo utilizando el formulario disponible en el sitio web www.dedra.pl. („Formulario de reclamo de la garantía").

Las direcciones de servicio para cada país están disponibles en la página www.dedra.pl. En caso de ausencia del servicio de garantía en un país determinado, las reclamaciones de garantía deben enviarse a la siguiente dirección: Dedra Exim Sp. z o.o. 3 Maja 8, 05-800 Pruszków

4. Teniendo en cuenta la seguridad del Usuario, está prohibido utilizar el Producto defectuoso.

¡Atención!: Usar un Producto defectuoso es peligroso para la salud y la vida del Usuario.

5. Las obligaciones derivadas de la garantía se cumplirán dentro de los 14 días hábiles a partir de la fecha de entrega del Producto reclamado por el Usuario.
6. Antes de entregar el Producto defectuoso, se recomienda limpiarlo Se recomienda proteger cuidadosamente el producto reclamado contra daños durante el tránsito (se recomienda entregar el Producto reclamado en el embalaje original)
7. El período de garantía se extiende por el tiempo durante el cual debido a un defecto del Producto cubierto por la garantía, el Usuario no pudiera usarlo.
8. La garantía no excluye, limita o suspende los derechos del Usuario que surgen de las disposiciones de la garantía por defectos en el artículo vendido.

RO

Certificat de garanţie
pentru
Maşina de găurit fără percuţie
Nr. de katalog: **DED7957**
Număr de lot:.....
(denumit în continuare Produs)

Data de cumpărare a produsului: ……

Ştampila vânzătorului: ……..

Data şi semnătura vânzătorului: .....

Declaraţia Utilizatorului:

Confirm, că am fost informat în ceea ce priveşte condiţiile de garanţie şi efectele nerespectării orientăriilor cuprinse în manualul de utilizare şi în Certificatul de garanţie. Condiţiile prezentei garanţiei îmi sunt cunoscute ce afirm cu semnătura mea de mână:

....
Data şi locul semnătura Utilizatorului

Garanția este acordată în conformitate cu prevederile OG 21/1992 și OG 140/2021, cu modificările ulterioare, pe baza cardului de garanție și a dovezii originale de cumpărare. Perioada de reparație nu poate depăși 15 zile calendaristice de la data la care consumatorul a predat reclamația vânzătorului.

I. Responsabilitatea pentru produs:

1. **Garant** - DEDRA EXIM sp. z o.o. cu sediul în Pruszkowie, adresa: ul. 3 Maja 8, 05-800 Pruszków, KRS 0000062517, Sąd Rejonowy dla m.st. Warszawy w Warszawie, XIV Wydział Gospodarczy Krajowego Rejestru Sądowego,*[Judecătoria Raională pentru o.c. Varşovia în Varşovia, Departamentul al XIV–a Economic al Registrului Naţional Juridic]* NIP *[CIF]* 527-020-49-33, Kapitał zakładowy *[capital social]*: 100 980.00 zł.
2. în condiţiile menţionate în prezentul Certificat de garanţie Garantul acordă garanţie la produsul derivat din distribuţia Garantului.
3. Responsabilitatea cu titlu de garanţie cuprinde numai defectele care sau ivit din cauze datorate Produsului în momentul livrării acestuia Utilizatorului.
4. Cu titlu de garanţie, Utilizatorul, obţine dreptul la repararea gratis a Produsului, dacă defecţiunea s-a ivit în perioada de garanţie. Modul de reparare a Produsului (metoda de executare a reparării) depinde de decizia Garantului. Dacă Garantul constată că Produsul nu poate fi reparat, Garantul îşi rezervă dreptul de a schimba piesa defectă sau total Produsul cu altul fără defecte sau de a micşora preţul Produsului ori de a se retrage de la Contract.
5. Faţă de Utilizatorul, care conform cu legea din data de 23 aprilie 1964 din Codul Civil, nu este un consumator, răspunderea Garantului pentru dauna rezultate din prezenta garanţie şi/ sau în legătură cu încheierea şi executarea acesteia, indiferent de dreptul legal, este limitată maxim până la valoarea Produsului defect.

II. Perioada de garanţie:

Componentele Produsului acoperite de garanţie	**Durata de protecţie a garanţiei**
Maşina de găurit fără percuţie	24 luni, de la data cumpărării Produsului, înscrisă în prezentul Certificat de garanţie
Cheie pentro mandrină, perii electrografitice	Componente neacoperite de garanţie

III. Condiţiile de utilizare a garanţiei:

1. Prezentarea de către Utilizator a Certificatul completat de garanţie a Produsului şi dovedirea împrejurărilor de cumpărare a Produsului de ex. prin prezentarea chitanţei, facturei, etc. Pentru a efectua în mod eficient reclamaţia, se recomandă că Utilizatorul să trimite împreună cu Produsul reclamat, toate componetele menţionate la "Completarea" Produsului în manualul de utilizare.
2. Respectarea de către Utilizator a recomandările din Manualul de utilizare şi din Certficatul de garanţie.
3. Garanţia acoperă numai teritoriul Republicii Polonă şi UE.

IV. Garanţia nu acoperă defecţiunile Produsului apărute în special din cauza:

1. Nerespectării de către Utilizator a condiţiilor indicate în Manualul de utilizare, în special în domeniul de utilizare, întreţinere şi curăţare corectă.
2. Utilizarea de către Utilizator a unor produse de curăţare sau substanţe de conservare care sunt neadecvate cu Manualul de utilizare;

3. Depozitare necorespunzătoare şi transportul necorespunzător al Produsului de către Utilizator;
4. Modificări şi/sau reconstrucţii arbitrare a Produsului de către Utilizator;;
5. Utilizarea în Produs de către Utilizator a unor materiale consumabile neconforme cu manualul de utilizare.

Utilizatorul care conform nu legea din data de 23 aprilie 1964 din Codul Civil nu este un consumator, pierde garanţia pentru Produsul, în care:

1. numerele de serie, marcarea datelor şi plăcuţele cu datele technice au fost îndepărtate de către Utilizator.
2. sigiliile existente au fost deteriorate de Utilizator sau au urme rămase din manipularea de către utilizator la acestea.

Atenţie! Operaţiile legate cu utilizarea de fiecare zii, descrise în manualul de utilizare, Utilizatorul execută singur pe costul său.

V. Procedura de reclamaţie:

1. Dacă se constată că Produsul nu funcţionează corect, Înainte de a depune reclamaţia trebuie să Vă asiguraţi dacă toate operaţiunile descrise în manualul de utilizare au fost executate corect.
2. Sesizaţi imediat reclamaţia, cel mai bine în termen de 7 zile de la data la care aţi observant defectul produsului. Utilizatorul care conform cu legea din data de 23 aprilie 1964 din Codul Civil nu este un consumator, pierde garanţia pentru Produs dacă reclamaţia nu depune în termen de până de 7 zile.
3. Sesizarea reclamaţiei se face de ex. la. la punctul de cumpărare a Produsului, la service-ul de garanţie sau se poate trimite în scris pe adresa: DEDRA EXIM sp. z o.o., ul. 3 Maja 8, 05-800 Pruszków.
4. Utilizatorul poate să depună reclamaţia prin formularul accesibil pe pagina de internet www.dedra.pl. (“Formular pentru sesizarea reclamaţiei cu titlu de garanţie”).
5. Adresele service-urilor de garanţie din fiecare stat sunt accesibile pe pagina www.dedra.pl. Dacă service-ul lipseşte în statul adecvat, trimiteţi sesizările de reclamaţie cu titlu de garanţie pe adresa: DEDRA EXIM sp. z o.o. ul. 3 Maja 8, 05-800 Pruszków (Polonia).
6. Luând în considerare siguranţa Utilizatorului se interzice utilizarea Produsului defect.

Atenţie!!! Utilizarea Produsului defect este periculos pentru sănătatea şi viaţa Utilizatorului.

7. Executarea obligaţiilor rezultate din garanţie va avea loc în termen de 14 zile lucrătoare, calculate de la data furnizării de către Utilizator a Produsului reclamat.
8. Înainte de furnizare a Produsului reclamat se recomandă curăţirea acestuia. Se recomandă de a se asigura bine Produsul împotriva distrugerii în timpul transportului (se recomandă să trimiteţi produsul reclamat în ambalajul original).
9. Perioada de garanţie va fi prelungită cu durata în care, din cauza defectului Produsului acoperit de garanţie Utilizatorul nu l-a putut să-l utilizeze,
10. Garanţia nu opreşte, nu limitează nu suspendează drepturile Utilizatorului rezultate din dispoziţiile privind garanţia pentru vicile produsului vândut.

În conformitate cu articolul 13 alineatele (1) și (2) din Regulamentul (UE) 2016/679 al Parlamentului European și al Consiliului din 27 aprilie 2016 privind protecția persoanelor fizice în ceea ce privește prelucrarea datelor cu caracter personal și privind libera circulație a acestor date și de abrogare a Directivei 95/46/CE, vă informăm.

1. Administratorul datelor Dumneavoastră cu caracter personal furnizate în formular este DEDRA-EXIM sp. z o. o. cu sediul social în Pruszków, ul. 3 Maja 8, 05-800 Pruszków (în continuare: „Administrator”).
2. Datele dumneavoastră vor fi prelucrate numai în scopul derulării procedurii de garanție a dispozitivului în conformitate cu art. 6 alin.1 lit. b din regulamentul general privind protecția datelor (în continuare: „GDPR”). Furnizarea datelor este voluntară, dar necesară pentru derularea procedurii de garanție.
3. Datele dumneavoastră vor fi prelucrate pe perioada de luare în considerare a procedurii de garanție și în scopuri de arhivare în cazul în care este nevoie de apărare împotriva oricăror pretenții împotriva Administratorului, nu mai mult decât până la expirarea acestora.
4. Datele dumneavoastră pot fi dezvăluite numai entităților care prelucrează date pentru administrator pe baza unui contract scris de încredințare a prelucrării datelor cu caracter personal care oferă, printre altele, service tehnic, hosting sau intreținere site, service IT, firmă de curierat. Furnizorii Administratorului sunt obligați să asigure securitatea datelor și să îndeplinească cerințele legii aplicabile referitoare la protecția datelor cu caracter personal și nu pot folosi datele cu caracter personal încredințate în alte scopuri decât cele specificate în contractul cu Administratorul.
5. Datele dumneavoastră nu vor fi prelucrate în mod automatizat, inclusiv sub formă de profilare, și nu vor fi transferate către o țară terță/organizație internațională.
6. Aveți dreptul de a accesa datele dumneavoastră și dreptul de a rectifica, șterge, limita prelucrarea, dreptul de a transfera date, dreptul de a vă opune în orice moment.
7. În toate aspectele legate de prelucrarea datelor dumneavoastră cu caracter personal de către Administrator, ne puteți contacta la următoarea adresă de e-mail: daneosobowe@dedra.pl.;
8. Aveți dreptul de a depune o plângere la autoritatea competentă pentru protecția datelor cu caracter personal;

NL

GARANTIEKAART
na
Boormachine
Catalogusnr. **DED7957**
Partijnummer: .....
(verder **het Product te noemen**)

Aankoopdatum van het Product: …….

Stempel van de verkoper: ……..

Datum en handtekening van de verkoper: .....

Verklaring van de Gebruiker:

Ik bevestig hiermee over de garantievoorwaarden en over de gevolgen van het niet naleven van de in de Gebruiksaanwijzing en de Garantiekaart bepaalde regels ingelicht te zijn. Ik ken de garantievoorwaarden wat ik met mijn eigenhandige handtekening bevestig:

..... …..
datum en plaats handtekening van de Gebruiker

I. Aansprakelijkheid voor het Product:

1. **Garant** - DEDRA EXIM sp. z o.o. met zetel te Pruszków, adres: ul. [straat] 3 Maja 8, 05-800 Pruszków, KRS [landelijk gerechtsregister van de ondernemingen] 0000062517, Sąd Rejonowy [Arrondissementsrechtbank] voor de hoofdstad van Warszawa te Warszawa XIV Wydział Gospodarczy Krajowego Rejestru Sądowego [Afdeling voor economie van het landelijke gerechtsregister], NIP [fiscaal nummer] 527-020-49-33, Maatschappelijk kapitaal: 100 980.00 zł.
2. Onder de waarborgvoorwaarden zoals in deze Garantiekaart verstrekt de Garant de garantie voor het product dat van de distributie van de Garant is afkomstig.
3. Aansprakelijkheid onder de garantie dekt de defecten die het gevolg zijn van oorzaken die inherent zijn aan het Product op het moment van aflevering ervan aan de Gebruiker.
4. Uit hoofde van de garantie krijgt de Gebruiker het recht tot kosteloze repartie van het Product ten gevolge van een defect dat tijdens de garantieperiode tot uiting komt. Reparatie methode van het Product (methode van reparatie) is van het besluit van de Garant afhankelijk. Als de Garant constateert dat er geen mogelijkheid tot reparatie bestaat, behoudt de Garant zich het recht voor om het defecte onderdeel of het gehele Product door een product zonder de defecten te vervangen, de prijs van het Product te verlagen of afstand van de overeenkomst te doen.
5. Jegens de Gebruiker, die geen consument is in de zin van de wet van 23 april 1964 Kodeks cywilny [Burgerlijk wetboek] is de aansprakelijkheid van de Garant voor schade die uit deze garantie voortvloeit en/of in verband met de sluiting en uitvoering ervan, ongeacht de rechtstitel tot de maximale waarde van het defecte product beperkt.

II. Garantieperiode:

Elementen van het product gedekt door de garantie	Duur van de garantiedekking
Boormachine	24 maanden vanaf de aankoopdatum van het Product vermeld in deze Garantiekaart
Boorsleutel, koolborstels	Niet door de garantie gedekte elementen.

III. Voorwaarden voor het gebruik van de garantie:

1. Het leveren door de Gebruiker van een ingevulde garantiekaart van het product en het aantonen door de Gebruiker van de aankoopomstandigheden van het Product bijvoorbeeld door een ontvangstbewijs, factuur, enz. voor te leggen. Om een klacht efficiënt af te wikkelen wordt het aangeraden dat de Gebruiker met het product alle in de "Samenstelling" van het Product zoals in de Gebruiksaanwijzing bepaalde onderdelen inlevert.
2. De gebruiker houdt zich aan de aanbevelingen in de Gebruiksaanwijzing en de Garantiekaart.
3. De garantie omvat het grondgebied van de Republiek Polen en de EU.

IV. De garantie dekt geen defecten van het Product die met name het gevolg zijn van:

1. Het niet navolgen door de Gebruiker van de voorwaarden in de Gebruiksaanwijzing en met name op het gebied van correct gebruik, onderhoud en reiniging;
2. De toepassing door de Gebruiker van de schoonmaak- of onderhoudsmiddelen niet in overeenstemming met de gebruikersaanwijzing;
3. Onjuiste opslag en vervoer van het Product door de Gebruiker;
4. Zelfstandige wijzigingen en/of aanpassingen van het Product door de Gebruiker die met de Garant niet waren overeengekomen.
5. De toepassing door de Gebruiker in het product van de verbruiksartikelen niet in overeenstemming met de gebruiksaanwijzing.

De Gebruiker die geen consument is in de zin van de wet van 23 april 1964. Het Burgerlijk Wetboek dekt geen garantie over het Product waarin:

1. serienummers, datums en typeplaten door de Gebruiker zijn verwijderd, gewijzigd of beschadigd;
2. de zegels door de Gebruiker zijn beschadigd of sporen van manipulatie door de Gebruiker aantonen.

Let op! De handelingen van dagelijkse bediening van het Product die o.m. van de Gebruiksaanwijzing voortvloeien, voert de Gebruiker op eigen kosten uit.

V. Klachtprocedure:

1. Wanneer de niet correcte werking van het Product wordt geconstateerd, dient, voordat een klachtmelding wordt ingediend, te worden

vastgesteld of alle activiteiten die in het bijzonder in de Gebruiksaanwijzing zijn vermeld, correct zijn uitgevoerd.
2. De klachtmelding wordt onmiddellijk aangeraden, bij voorkeur binnen 7 dagen na de datum van kennisgeving van het defect van het Product. De Gebruiker die geen consument is in de zin van de wet van 23 april 1964. Het Burgerlijk Wetboek is niet meer van toepassing betreffende de rechten die uit deze garantie voortvloeien wanneer de klacht binnen de 7 dagen niet is ingediend.
3. De klachtmelding wordt o. m. op de locatie van de productaankoop, in een servicedienst of schriftelijk op het volgende adres ingediend: DEDRA EXIM sp. z o.o., ul. 3 Maja 8, 05-800 Pruszków..
De Gebruiker kan een klacht met gebruik van het op de internetpaginawww.dedra.pl beschikbare formulier indienen. („Formulier van de klachtmelding uit hoofde van de garantiedekking").
De adressen van de servicediensten in bepaalde landen te vinden op www.dedra.pl. Bij gebreke van een servicedienst voor een bepaald land, moeten klachtmeldingen worden gestuurd naar het volgende adres: DEDRA EXIM sp. z o.o. ul. 3 Maja 8, 05-800 Pruszków (Polen).
4. Met in achtneming van de veiligheid van de Gebruiker, is het verboden om een defect Product te gebruiken.
Let op!!! Het gebruik van een defect product is gevaarlijk voor gezondheid en leven van de Gebruiker.
5. De verplichtingen die uit de garantie voortvloeien, zullen binnen 14 werkdagen na de datum van levering van het geclaimde Product door de Gebruiker worden nageleefd.
6. Voordat het defecte Product wordt geleverd, wordt het aangeraden dit schoon te maken. Het wordt aangeraden het geclaimde product tegen vervoerschade te beschermen (het wordt aangeraden om het geclaimde product in de originele verpakking te leveren).
7. De garantieperiode wordt verlengd met een periode waarin het product als gevolg van het defect niet kon worden gebruikt.
8. Deze garantie voor dit product sluit niet aan en beperkt niet de rechten van de Gebruiker die voortvloeien uit de bepalingen van de waarborg op verkochte producten.

DE

Garantiekarte
für
Bohrschrauber ohne Schlag
Katalognummer: **DED7957**
Lotnummer: .....
(im Weiteren **Produkt** genannt)

Kaufdatum des Produkts: ……

Stempel des Verkäufers: ……..

Datum und Unterschrift des Verkäufers: .....

Erklärung des Benutzers:

Ich bestätige, dass ich über die Bedingungen der Garantie sowie Folgen der Nichtbeachtung von den in der Bedienungsanleitung und Garantiekarte enthaltenen Anweisungen informiert wurde. Die Bedingungen dieser Garantie sind mir bekannt, was ich mit meiner eigenhändigen Unterschrift bestätige:

....
Datum und Ort Unterschrift des Käufers

I. Haftung für das Produkt:

1. **Garant** - DEDRA EXIM sp. z o.o. mit Sitz in Pruszków, Adresse: ul. 3 Maja 8, 05-800 Pruszków, Reg.-Nr. KRS 0000062517, Amtsgericht für Warschau, XIV Wirtschaftsabteilung des Nationalen Gerichtsregisters, Steuernummer 527-020-49-33, Stammkapital: 100 980.00 zł.
2. Zu den in dieser Garantiekarte bestimmten Bedingungen erteilt der Garant hiermit Garantie für das Produkt, das vom Vertrieb des Garants stammt.
3. Die Garantiehaftung umfasst nur Mängel, deren Entstehung auf die im Produkt zum Zeitpunkt seiner Aushändigung dem Benutzer enthaltenen Fehler zurückzuführen ist.
4. Im Rahmen der Garantie gewinnt der Benutzer das Recht zur kostenlosen Reparatur des Produkts, soweit der Mangel innerhalb der Garantiezeit offenbart wurde. Die Art und Weise, auf die das Produkt repariert wird (Methode der Reparatur) wird vom Garanten bestimmt. Falls der Garant feststellt, dass die Reparatur nicht möglich ist, behält sich der Garant das Recht vor, das mangelhafte Element oder das ganze Produkt gegen ein freies von Mängeln zu tauschen, den Preis des Produkts zu mindern oder vom Vertrag abzutreten.
5. Gegenüber einem Benutzer, der kein Verbraucher im Sinne des Gesetzes vom 23. April 1964 Zivilgesetzbuch ist, ist die Schadensersatzhaftung des Garanten für die sich aus dieser Garantie ergebenden und/oder im Zusammenhang mit ihrer Erteilung und Ausübung stehenden Schäden, ohne Rücksicht auf den Rechtstitel, maximal auf den Wert des mangelhaften Produkts begrenzt.

II. Garantiezeit:

Elemente des Produkts, die mit der Garantie umfasst sind	Dauer des Garantieschutzes
Bohrschrauber ohne Schlag	24 Monate ab dem Kaufdatum des Produkts das auf dieser Garantiekarte angegeben ist
Bohrfutterschlüsse, Graphitelektrobürsten	Elemente, die nicht mit der Garantie umfasst sind.

III. Bedingungen der Inanspruchnahme der Garantie:

1. Vorlegung der ausgefüllten Garantiekarte vom Benutzer sowie Glaubhaftmachung der Kaufumstände vom Benutzer, z.B. durch Vorlegung eines Kassenbelegs, einer Rechnung, usw. Damit die Reklamation reibungslos durchgeführt werden kann, wird es empfohlen, dass der Benutzer alle in dem "Lieferumfang" genannten Elemente, der in der Bedienungsanleitung beschrieben wurde, zusammen mit dem Produkt zur Reklamation abgibt.
2. Beachtung der in der Bedienungsanleitung und Garantiekarte enthaltenen Anweisungen vom Benutzer.
3. Die Garantie umfasst nur das Gebiet der Republik Polen und der EU.

IV. Die Garantie umfasst nicht die Mängel des Produkts, die infolge von folgenden Ursachen entstanden sind:

1. Nichtbeachtung der in der Bedienungsanleitung bestimmten Bedingungen vom Benutzer, insbesondere in Bezug auf richtige Nutzung, Wartung und Reinigung;
2. Verwendung von Reinigungs- oder Wartungsmitteln vom Benutzer, die im Widerspruch zu der Bedienungsanleitung stehen;
3. Unrichtige Aufbewahrung und unrichtiger Transport des Produkts vom Benutzer;
4. Eigenmächtige Veränderungen und/oder Umbauten am Produkt vom Benutzer, die mit dem Garant nicht abgestimmt wurden;
5. Verwendung von Betriebsmaterialien und Ersatzteilen vom Benutzer, die im Widerspruch zu der Bedienungsanleitung stehen.

Der Benutzer, der kein Verbraucher im Sinne des Gesetzes vom 23. April 1964 Zivilgesetzbuch ist, verliert Garantieansprüche für das Produkt, an dem:

1. Seriennummer, Datumsangaben und Typenschilder vom Benutzer entfernt, verändert oder beschädigt wurden;
2. Plomben vom Benutzer beschädigt wurden oder Spuren des Hantierens an ihnen tragen.

Achtung! Die mit täglicher Bedienung des Produkts verbundenen Tätigkeiten, die sich u.a. aus der Bedienungsanleitung ergeben, sind vom Benutzer auf eigene Rechnung und eigene Kosten auszuführen.

V. Reklamationsverfahren:

1. Falls unrichtige Arbeit des Produkts festgestellt wird, soll man sich vor der Anmeldung der Reklamation vergewissern, dass alle insbesondere in der Bedienungsanleitung bestimmten Bedientätigkeiten richtig ausgeführt wurden.
2. Die Reklamation soll man unverzüglich, am besten innerhalb von 7 Tagen ab Feststellung des Mangels am Produkt anmelden. Der Benutzer, der kein Verbraucher im Sinne des Gesetzes vom 23. April 1964 Zivilgesetzbuch ist, verliert Garantieansprüche für das Produkt, im Falle, wenn die Reklamation nicht innerhalb von 7 Tagen angemeldet wird.
3. Die Reklamation kann u.a. am Verkaufsort, an dem das Produkt gekauft wurde, beim Garantieservice oder schriftlich auf folgende Adresse angemeldet werden: DEDRA EXIM sp. z o.o., ul. 3 Maja 8, 05-800 Pruszków.
Der Benutzer kann die Reklamation unter Verwendung des Formulars anmelden, das auf der Internet www.dedra.pl zugänglich ist. ("Formular zur Anmeldung der Reklamation aufgrund der Garantie").
Die Adressen von Garantieservice-Stellen für jeweilige Länder sind auf der Internetseite www.dedra.pl zugänglich. Im Falle, wenn keine Garantieservice-Stelle im jeweiligen Land vorhanden ist, soll man die Reklamationsanmeldung aufgrund der Garantie an folgende Adresse richten: DEDRA EXIM sp. z o.o. ul. 3 Maja 8, 05-800 Pruszków (Polska).
4. Im Hinblick auf die Sicherheit des Benutzers ist die Nutzung eines mangelhaften Produkts untersagt.
Achtung!!! Nutzung eines mangelhaften Produkts gefährdet der Gesundheit und dem Leben des Benutzers.
Erfüllung der sich aus der Garantie ergebenden Pflichten erfolgt innerhalb von 14 Werktagen ab der Rückgabe des beanstandeten Produkts vom Benutzer.
5. Vor der Rückgabe des mangelhaften Produkts zur Reklamation soll man es reinigen. Das beanstandete Produkt soll sorgfältig vor möglichen Beschädigungen während des Transports abgesichert werden (es wird empfohlen das beanstandete Produkt in Originalverpackung zu bringen).
6. Die Garantiezeit wird um die Zeit verlängert, in der der Benutzer das mit der Garantie umfasste Produkt infolge des Mangels nicht benutzen konnte.
7. Die sich aus den Vorschriften über die Gewährleistung für Mängel von verkauften Sachen ergebenden Rechte des Benutzers werden von dieser Garantie weder ausgeschlossen noch eingeschränkt oder eingestellt.

BG

Гаранционна карта
на
БОРМАШИНА БЕЗ ФУНКЦИЯ ЧУК
Номер на поръчката: **DED7957** ☐
(отбележете съответния модел)
Номер на партидата: .....
(наричан по-долу "**Продуктът**")

Дата на закупуване на продукта: .....

Печат на дилъра: .....

Дата и подпис на продавача: .....

Изявление на потребителя:

Потвърждавам, че съм информиран за гаранционните условия и за последствията от неспазването на указанията в инструкциите за експлоатация и гаранционната карта. Запознат съм с условията на тази гаранция, което потвърждавам със саморъчния си подпис:

....
дата и място подпис на потребителя

I. Отговорност за продукта:

1. **Гарант** - DEDRA EXIM sp. z o.o. със седалище в Прушков, адрес: 3 Maja 8, 05-800 Pruszków, KRS 0000062517, Окръжен съд за столицата Варшава във Варшава, XIV Икономическо отделение на Националния съдебен регистър, NIP 527-020-49-33, Основен капитал: 100 980,00 PLN.
2. При условията, изложени в настоящия гаранционен сертификат, гарантът гарантира продукта, произхождащ от дистрибуцията на гаранта.
3. Отговорността по гаранцията покрива само дефекти, възникнали по причини, присъщи на Продукта в момента на доставката му до Потребителя.
4. По силата на гаранцията Потребителят получава правото на безплатен ремонт на Продукта, при условие че дефектът се е проявил по време на гаранционния период. Методът на ремонт на Продукта (методът на ремонт) е по преценка на Гаранта. Ако Гарантът установи, че ремонтът не е възможен, той си запазва правото да замени дефектния елемент или целия Продукт с бездефектен, да намали цената на Продукта или да се откаже от договора.
5. По отношение на потребител, който не е потребител по смисъла на Закона от 23 април 1964 г. Граждански кодекс, отговорността на Гаранта за вреди, произтичащи от тази гаранция и/или във връзка с нейното сключване и изпълнение, независимо от правния титул, е ограничена до максималната стойност на дефектния Продукт.

II. Гаранционен срок:

Гарантирани елементи на продукта	Продължителност на гаранционната защита
бормашина без функция чук DED7957	24 месеца от датата на закупуване на Продукта посочени в тази гаранционна карта
Ключ за бормашина, електрографитни четки	Елементи, които не се покриват от гаранцията.

III. Условия за упражняване на гаранцията:

1. Представяне от страна на Потребителя на попълнена гаранционна карта за Продукта и доказване от страна на Потребителя на обстоятелствата на закупуване на Продукта, например чрез представяне на касова бележка, фактура и др. За целите на ефективното разглеждане на рекламации се препоръчва Потребителят да представи заедно с Продукта за рекламация всички елементи, посочени в "Окомплектовката" на Продукта, съдържаща се в Ръководството за потребителя.
2. Спазване от страна на потребителя на препоръките, съдържащи се в инструкциите за експлоатация и гаранционната карта.
3. Гаранцията обхваща само територията на Република Полша и ЕС.

IV. Гаранцията не покрива дефекти на Продукта, произтичащи по-специално от:

1. Неспазване от страна на Потребителя на условията, посочени в Инструкцията за експлоатация, по-специално по отношение на правилната експлоатация, поддръжка и почистване;
2. Използване на продукти за почистване или поддръжка от потребителя, които не отговарят на инструкциите за експлоатация;
3. Неподходящо съхранение и транспортиране на Продукта от страна на Потребителя;
4. Неразрешени промени и/или модификации на Продукта от страна на Потребителя, които не са били съгласувани с Гаранта;
5. Използването от страна на Потребителя в Продукта на консумативи, които не съответстват на Инструкцията за експлоатация.

Потребител, който не е потребител по смисъла на Закона от 23 април 1964 г. Граждански кодекс, губи гаранцията за Продукта, в който:

1. серийните номера, обозначенията за дата и табелките с номинални стойности са били отстранени, променени или повредени от потребителя;
2. пломбите са били повредени от потребителя или имат следи от манипулация от страна на потребителя.

Моля, обърнете внимание, че Потребителят трябва да извършва ежедневното обслужване на Продукта, включително инструкциите за употреба, сам и за своя сметка.

V. Процедура за подаване на жалби:

1. В случай, че се установи, че Продуктът работи неправилно, моля, уверете се, че всички стъпки, посочени в инструкциите за експлоатация, са извършени правилно, преди да подадете рекламация.
2. Препоръчително е да подадете жалба незабавно, за предпочитане в рамките на 7 дни от забелязването на дефект в Продукта. Потребител, който не е потребител по смисъла на Закона от 23 април 1964 г. Граждански кодекс, губи правата, произтичащи от тази гаранция, ако не направи рекламация в рамките на 7 дни.
3. Рекламации могат да бъдат предявени, наред с другото, в мястото на закупуване на Продукта, в гаранционното обслужване или в писмен вид на адреса: DEDRA EXIM sp. z o.o., ul. 3 Maja 8, 05-800 Pruszków. Потребителят може да подаде жалба, като използва формуляра, наличен на уебсайта www.dedra.pl. ("Формуляр за рекламация").

Адресите на гаранционния сервиз в съответната страна са достъпни на www.dedra.pl. Ако няма гаранционна служба за дадена страна, препоръчваме да отправяте гаранционни претенции към: DEDRA EXIM sp. z o.o. ul. 3 Maja 8, 05-800 Pruszków (Полша).

4. С оглед на безопасността на Потребителя, използването на дефектния Продукт е забранено.

Внимание!!! Използването на дефектен Продукт е опасно за здравето и живота на потребителя.

5. Изпълнението на задълженията по гаранцията ще се осъществи в рамките на 14 работни дни от датата на доставка на заявения Продукт от Потребителя.
6. Преди дефектният Продукт да бъде доставен за рекламация, се препоръчва да бъде почистен. Препоръчва се Продуктът за рекламация да бъде внимателно защитен от повреди по време на транспортиране (препоръчва се Продуктът за рекламация да се достави в оригиналната му опаковка).
7. Гаранционният срок се удължава с времето, през което поради дефект в Продукта, обхванат от гаранцията, Потребителят не е могъл да го използва.

Гаранцията не изключва, не ограничава и не спира правата на Потребителя, произтичащи от гаранционните разпоредби, за дефекти на продадените стоки.

В съответствие с член 13, параграфи 1 и 2 от Регламент (ЕС) 2016/679 на Европейския парламент и на Съвета от 27 април 2016 г. относно защитата на физическите лица във връзка с обработването на лични данни и относно свободното движение на такива данни и за отмяна на Директива 95/46/ЕО ("ОРЗД"), с настоящото Ви информираме, че

1. Администраторът на Вашите лични данни, посочени във формуляра е DEDRA-EXIM sp. z o.o. със седалище в Прушков, на ул. 3 Maja 8, 05-800 Прушков (по-нататък: „Администратор").
2. Вашите лични данни ще се обработват изключително с цел провеждане на гаранционната процедура на устройството съгласно ст. 6 ал. 1 буква "б" от Общия регламент за защита на личните данни (по-нататък: „ОРЗД") Посочване на данните е доброволно, но е необходимо за провеждане на гаранционната процедура.
3. Вашите лични данни ще се обработват през срока на разглеждането на провеждане на гаранционната процедура и за архивни цели при необходимост от защита от евентуалните претенции към Администратора не по-дълго отколкото до датата на давността им.
4. Вашите лични данни могат да се обявяват изключително на операторите, обработващи данните в полза на Администратора въз основа на писмен договор за възлагане на обработването на личните данни, предоставящи, м.др. услуги по технически сервиз, хостинг или обслужване на уеб-сайта, по IT обслужване, на куриерска служба. Доставчиците на Администратора са задължени да осигурят защита на личните данни и да отговарят на изискванията на действащото законодателство, свързано със защита на личните данни и не могат да използват доверените им лични данни за целите, различни от определените в договор с Администратора.
5. Вашите данни няма да бъдат обработвани по автоматизиран начин, в това число във формата на профилиране, и няма да се предоставят в трета страна/международна организация.
6. Имате право на достъп до съдържанието на личните си данни и право всеки момент да ги коригирате, изтриете, ограничите обработването им, право да прехвърляте данните, право да подадете възражение.
7. По всякакви въпроси, свързани с обработването на Вашите лични данни от Администратора можете да се свържете на електронен адрес: daneosobowe@dedra.pl.;
8. Имате право да подадете жалба до органа, компетентен относно въпросите за защита на личните данни;

DEDRA EXIM Sp. z o.o.
05-800 Pruszków ul. 3 Maja 8
tel: (+48 / 22) 73-83-777; fax: (+48 / 22) 73-83-779
http: //www.dedra.pl; e-mail: info@dedra.pl

ADNOTACJE O DOKONANYCH NAPRAWACH/ ZÁZNAMY O PROVEDENÝCH OPRAVÁCH/ ZÁZNAMY O VYKONANÝCH OPRAVÁCH/ PASTABOS APIE ATLIKTĄ REMONTĄ/ PIEZĪMES PAR VEIKTO REMONTU/ FELJEGYZÉSEK AZ ELVÉGZETT JAVÍTÁSOKRÓL/ ANNOTATIONS DES REPARTIONS REALISEES/ ANOTACIONES DE LAS REPARACIONES REALIZADAS/ MENȚIUNI CU PRIVIRE LA REPARAȚIILE EFECTUATE/ AANTEKENINGEN OVER UIGEVOERDE REPARATIES/ VERMERKE ÜBER AUSGEFÜHRTE REPARATUREN / БЕЛЕЖКИ ЗА ИЗВЪРШЕНИТЕ РЕМОНТИ

Data zgłoszenia do naprawy/ Datum nahlášení k opravě/ Dátum odovzdania do opravy/ Atidavimo remontui data/ Produkta nodošanas remontā datums/ A javításra történő bejelentés dátuma/Date de la déclartion de réparation/ Fecha de presentación a la reparación/ Data predării la reparație/ Datum voor het opgeven voor de reparatie/ Datum der Anmeldung zur Reparatur / Дата на заявката за ремонт	Data wykonania naprawy/ Datum provedení opravy/ Dátum vykonania opravy/ Remonto data/ Remonta datums/ A javítás dátuma/ Date de la réalisation de réparation/ Fecha de realización de la reparación/ Data efectuării reparației/ Uitvoeringsdatum van de reparatie/ Datum der Ausführung der Reparatur / Дата на ремонта	Zakres naprawy, opis czynności naprawczych/ Rozsah opravy, popis úkonů/ Rozsah opravy, opis vykonaných opravných činností/ Remonto apimtis, remonto darbų aprašymas/ Remonta apjoms, remontdarbu apraksts/ A javítás tartalma, a javítási műveletek leírása/ Etendue de réparation (définition des causes)/ Alcance de la reparación, descripción de las actividades de reparación / Domeniul de reparație, descrierea operațiilor de reparație/ De reikwijdte van reparatie, een beschrijving van toegepaste reparatie-activiteiten/ Umfang der Reparatur , Beschreibung der Tätigkeiten / Обхват на ремонта, описание на ремонтните дейности	Podpis wykonującego naprawę/ Podpis opraváře/ Podpis osoby vykonávajúcej opravu/ Remontą atliekančio asmens parašas/ Remonta veicēja paraksts/ A javítást végző aláírása/ Signature de la personne faisant la réparation/ Firma de la persona que realizó la reparación/ Semnătura persoanei care a efectuat reparația/ Handtekening van de uitvoerende persoon/ Unterschrift der die Reparatur ausführenden Person / Подпис на ремонтиращия