DED7948

Instrukcja ważna dla urządzeń wyprodukowanych po: / Operating instructions valid for devices manufactured after: / Návod k obsluze platný pro zařízení vyrobená po: / Návod na obsluhu platný pre zariadenia vyrobené po: / Naudojimo instrukcijos galioja prietaisams, pagamintiems po: / Lietošanas instrukcija, kas attiecas uz ierīcēm, kas ražotas pēc: / A használati utasítás az alábbi dátum után gyártott készülékekre érvényes: / Instrucțiuni de utilizare valabile pentru dispozitivele fabricate după: / Navodila za uporabo veljajo za naprave, proizvedene po: / Korisnički priručnik vrijedi za uređaje proizvedene nakon: / Инструкции за експлоатация, валидни за устройства, произведени след: / Інструкція з експлуатації, важлива для пристроїв, виготовлених після: / Bedienungsanleitung gültig für Geräte, die nach dem folgenden Datum hergestellt wurden: / Mode d'emploi valable pour les appareils fabriqués après: **01.12.2022**

PL **Szlifierka prosta 550 W**
Instrukcja obsługi z kartą gwarancyjną

EN **Straight grinder 550 W**
User manual with warranty card

CZ **Přímá bruska 550 W**
Návod k obsluze se záručním listem

SK **Priama brúska 550 W**
Užívateľská príručka so záručným listom

LT **Tiesus šlifuoklis 550 W**
Naudojimo instrukcija su garantiniu lapu

LV **Taisnā slīpmašīna 550 W**
Lietošanas instrukcija ar garantijas karti

HU **Egyenes köszörű 550 W**
Használati utasítás garanciajeggyel

RO **Egyenes köszörű 550 W**
Instrucțiuni de utilizare cu card de garanție

SI **Taisnā slīpmašīna 550 W**
Navodila za uporabo z garancijsko kartico

HR **Ravna brusilica od 550 W**
Upute za upotrebu s jamstvenim listom

BG **Прав шлайф 550 W**
Инструкции за експлоатация с гаранционна карта

UA **Пряма шліфувальна машина**
Інструкція з експлуатації з гарантійним талоном

DE **Geradschleifer 550 W**
Bedienungsanleitung mit Garantiekarte

FR **Meuleuse droite 550 W**
Mode d'emploi avec carte de garantie



PL Wszelkie prawa zastrzeżone. Niniejsze opracowanie jest chronione prawem autorskim. Kopiowanie lub rozpowszechnianie Instrukji Obsługi we fragmentach albo w całości bez zgody Dedra Exim zabronione Dedra Exim zastrzega sobie prawo do wprowadzania zmian konstrukcyjno-technicznych oraz kompletacyjnych bez uprzedniego powiadamiania. Zmiany te nie mogą stanowić podstawy do reklamowania produktu. Instrukcja obsługi dostępna na stronie www.dedra.pl

EN All rights reserved. This document is protected by copyright. Copying or distributing the User Manual in whole or in part without the consent of Dedra Exim is prohibited. Dedra Exim reserves the right to make design, technical and assembly changes without prior notice. These changes cannot be used as grounds for product complaints. The user manual is available at www.dedra.pl

CZ Všechna práva vyhrazena. Toto zpracování je chráněno autorským právem. Kopírování nebo šíření Návodu k obsluze v částech nebo vcelku bez souhlasu společnosti Dedra Exim je zakázáno. Dedra Exim si vyhrazuje právo zavádět konstrukční a technické a komplementační změny bez dřívějšího oznámení. Tyto změny nemohou být základem pro reklamování výrobku. Návod k obsluze dostupný na stránkách www.dedra.pl

SK Všetky práva vyhradené. Tieto materiály sú chránené autorskými právami. Kopírovanie prípadne šírenie častí, prípadne celého návodu na obsluhu je bez súhlasu spoločnosti Dedra Exim zakázané. Dedra Exim si vyhradzuje právo na vykonávanie konštrukčno-technických zmien, a zmien doplnkového príslušenstva, bez predchádzajúceho upozornenia. Tieto zmeny nemôžu byť dôvodom na reklamáciu výrobku. Užívateľská príručka je dostupná na webovej stránke www.dedra.pl

LT Visas tiesības pasargātas. Šis izdevums ir sargāts ar autortiesību. Lietošanas Instrukcijas kopēšana vai izplatīšana pilnīgi vai fragmentos bez Dedra Exim firmas piekrišanas ir aizliegta. Firma Dedra Exim atstāj sev tiesību veikt konstrukcijas-tehnikas izmaiņu, kā arī komplektācijas izmaiņu bez iepriekšēja paziņojuma. Šīs izmaiņas nevar būt par pamatu produkta reklamēšanai. Lietošanas instrukcija pieejama mājaslapā www.dedra.pl

LV Visas tiesības aizsargātas. Šo darbu aizsargā autortiesības. Lietotāja rokasgrāmatas kopēšana vai izplatīšana pa daļām vai pilnībā bez Dedra Exim atļaujas ir aizliegta Dedra Exim patur tiesības veikt dizaina, tehniskas un komplektācijas izmaiņas bez iepriekšēja brīdinājuma. Šīs izmaiņas nevar būt par pamatu produkta reklamēšanai. Lietotāja rokasgrāmata pieejama vietnē www.dedra.pl

HU Minden jog fenntartva. A jelen kiadvány szerzői jogokkal védve. A Használati Utasítás másolása vagy terjesztése egészében vagy részleteiben a Dedra Exim írásos engedélye nélkül tilos A Dedra Exim fenntartja magának a szerkezeti-műszaki, valamint komplettálási változtatások előzetes bejelentés nélküli bevezetésének jogát. Ezek a változások nem szolgálhatnak alapjául a termék reklamációjának. A használati utasítás a weboldalon elérhető www.dedra.pl.

RO Toate drepturile rezervate. Această redactare este protejată prin legea dreptului de autor. Este interzisă copierea, reproducerea în orice fel sau multiplicarea și distribuirea parțială sau în totalitate a Manualului de utilizare fără permisiunea firmei Dedra Exim Firma Dedra Exim își rezervă dreptul de a face modificări tehnice și constructive sau de completare a dispozitivului fără o notificare prealabilă. Aceste modificări nu pot constitui temei pentru reclamarea produsului. Instrucțiunea de deservire accesibilă pe pagina www.dedra.pl

SI Vse pravice pridržane. To delo je zaščiteno z avtorskimi pravicami. Kopiranje ali razširjanje uporabniškega priročnika po delih ali v celoti brez dovoljenja družbe Dedra Exim je prepovedano Družba Dedra Exim si pridržuje pravico do oblikovnih, tehničnih in končnih sprememb brez predhodnega obvestila. Te spremembe ne morejo biti razlog za oglaševanje izdelka. Uporabniški priročnik je na voljo na spletni strani www.dedra.pl.

HR Sva prava pridržana. Ova je studija zaštićena autorskim pravima. Zabranjeno je kopiranje ili širenje korisničkog priručnika u dijelovima ili u cijelosti bez suglasnosti tvrtke Dedra Exim. Dedra Exim zadržava pravo uvođenja strukturnih i tehničkih promjena kao i izmjena sklopa bez prethodne najave. Ove izmjene ne mogu biti temelj za oglašavanje proizvoda. Korisnički priručnik dostupan na www.dedra.pl

BG Всички права запазени. Това произведение е защитено с авторски права. Копирането или разпространението на ръководството за потребителя на части или изцяло без разрешението на Dedra Exim е забранено Dedra Exim си запазва правото да прави промени в дизайна, техниката и окомплектовката без предварително уведомление. Тези промени не могат да бъдат основание за рекламиране на продукта. Ръководството за потребителя е на разположение на адрес www.dedra.pl

UA Всі права захищені. Ця робота захищена авторським правом. Копіювання або розповсюдження Посібника користувача повністю або частково без дозволу Dedra Exim заборонено Dedra Exim залишає за собою право вносити зміни в конструкцію, технічні характеристики та комплектацію без попереднього повідомлення. Ці зміни не можуть бути підставою для реклами продукту. Посібник користувача доступний на сайті www.dedra.pl

DE Alle Rechte vorbehalten. Dieses Dokument ist urheberrechtlich geschützt. Die Vervielfältigung oder Weitergabe der Betriebsanleitung, auch auszugsweise, ist ohne Zustimmung von Dedra Exim nicht gestattet. Dedra Exim behält sich das Recht vor, ohne vorherige Ankündigung, konstruktive und technische Änderungen sowie Änderungen des Lieferumfangs vorzunehmen. Solche Änderungen können nicht als Grundlage für Beanstandungen verwendet werden. Die Betriebsanleitung finden Sie unter www.dedra.pl

FR Tous droits réservés. Le présent document est protégé par le droit d'auteur. La copie ou la diffusion du mode d'emploi, en tout ou en partie, sans l'accord de Dedra Exim est interdite. Dedra Exim se réserve le droit d'apporter des modifications techniques et de conception sans préavis. Ces modifications ne peuvent constituer un motif de réclamation concernant le produit. Le mode d'emploi est disponible sur le site www.dedra.pl

Kontakt
Contact/ Kontakt/ Kontakt/ Kontaktai/ Kontakts/ Elérhetőség/ Contact/ Pišite na/ Kontakt/ Свържете се с/ Контакти/ Kontakt/ Contact:
Dedra Exim Sp. z o.o., ul. 3 Maja 8, 05-800 Pruszków, Tel. +48 22 73 83 777 wew. 129, 170, fax +48 22 73 83 779
info@dedra.pl www.dedra.pl

Zdjęcia i rysunki

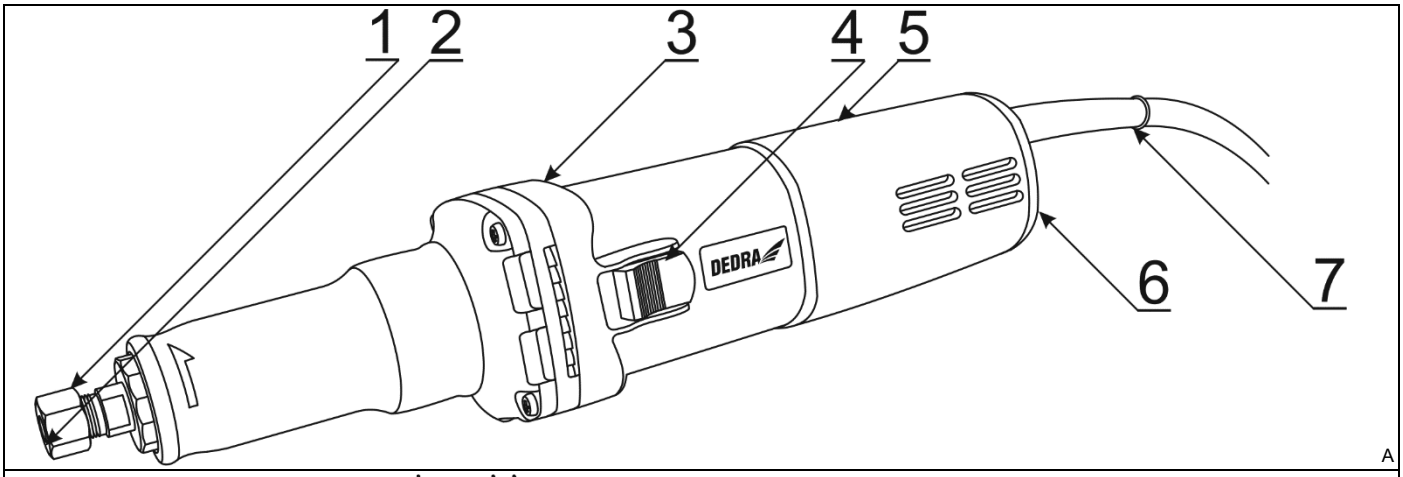

A

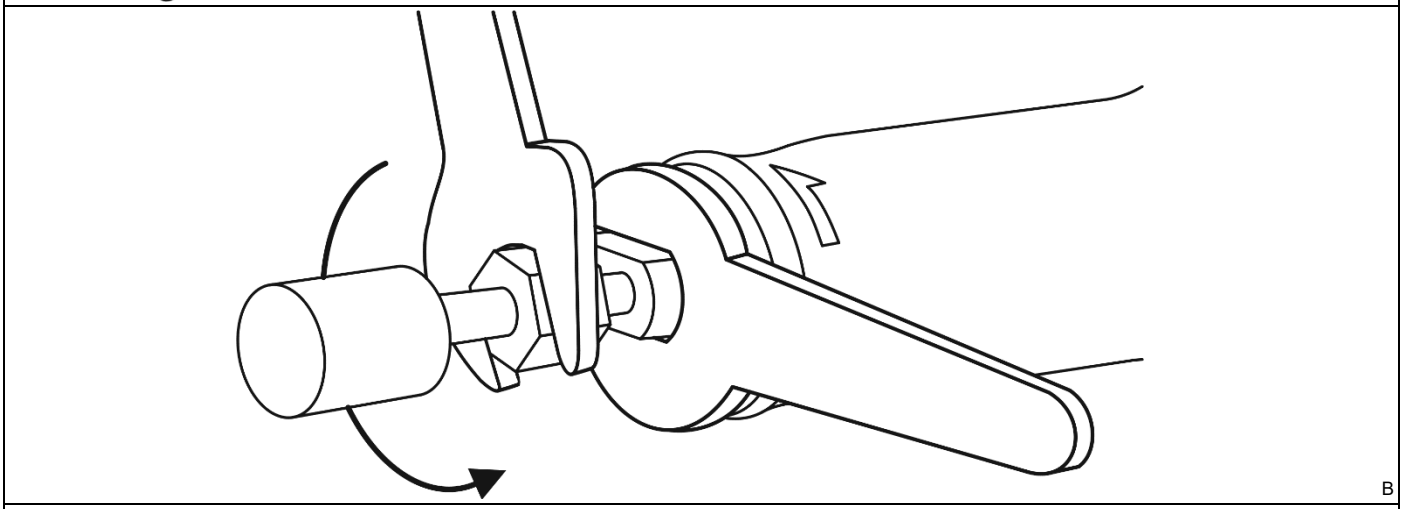
B

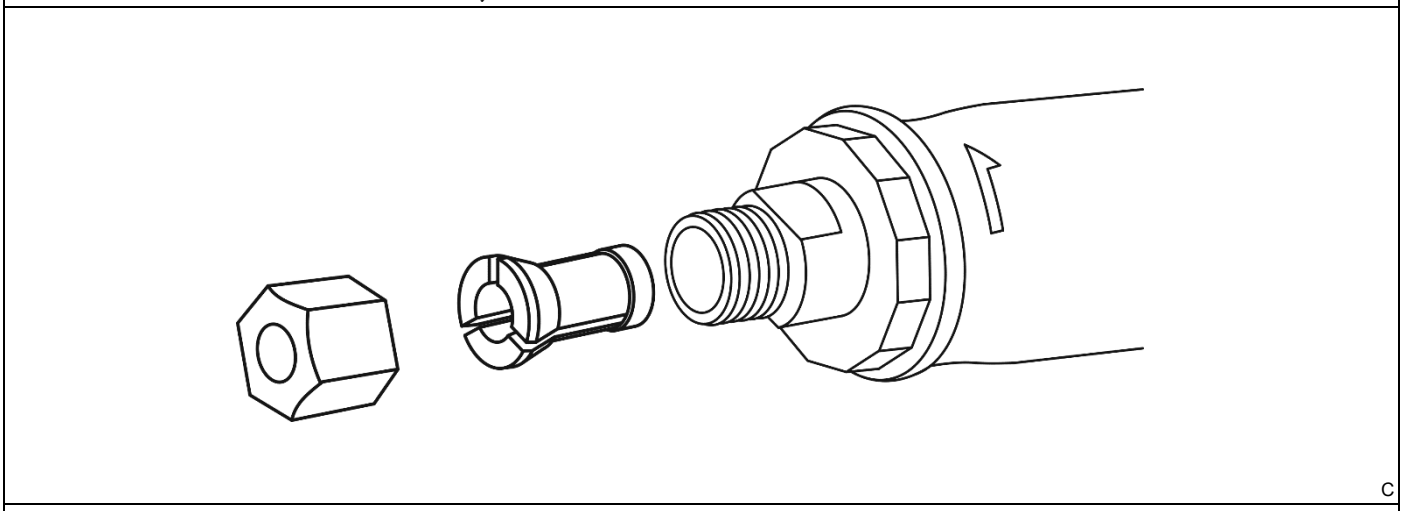
C

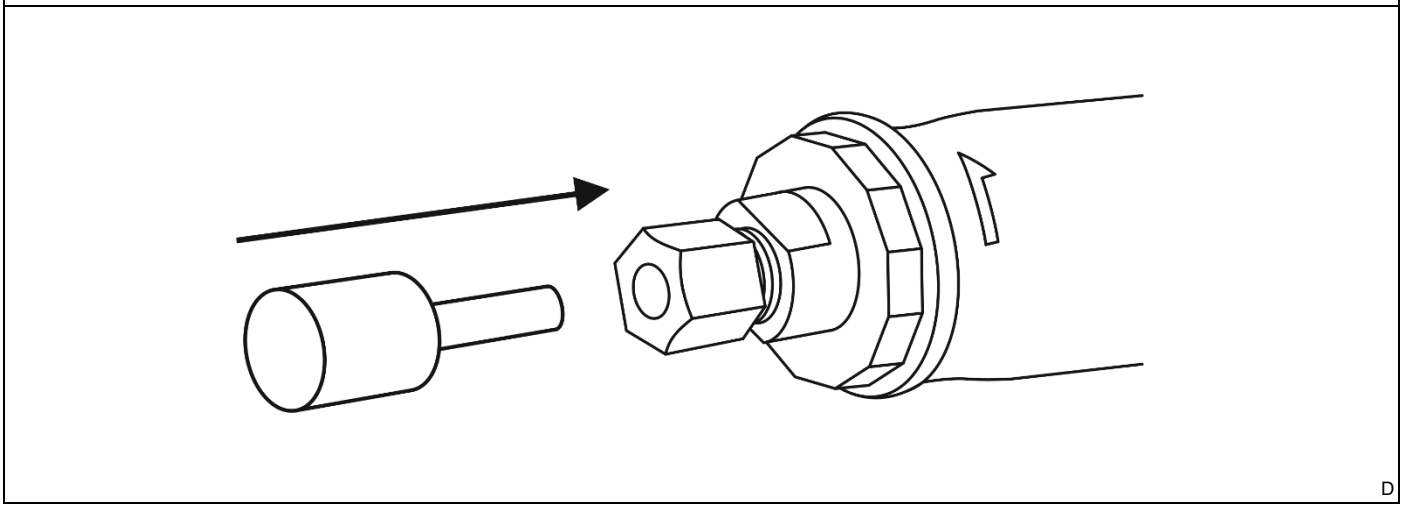
D

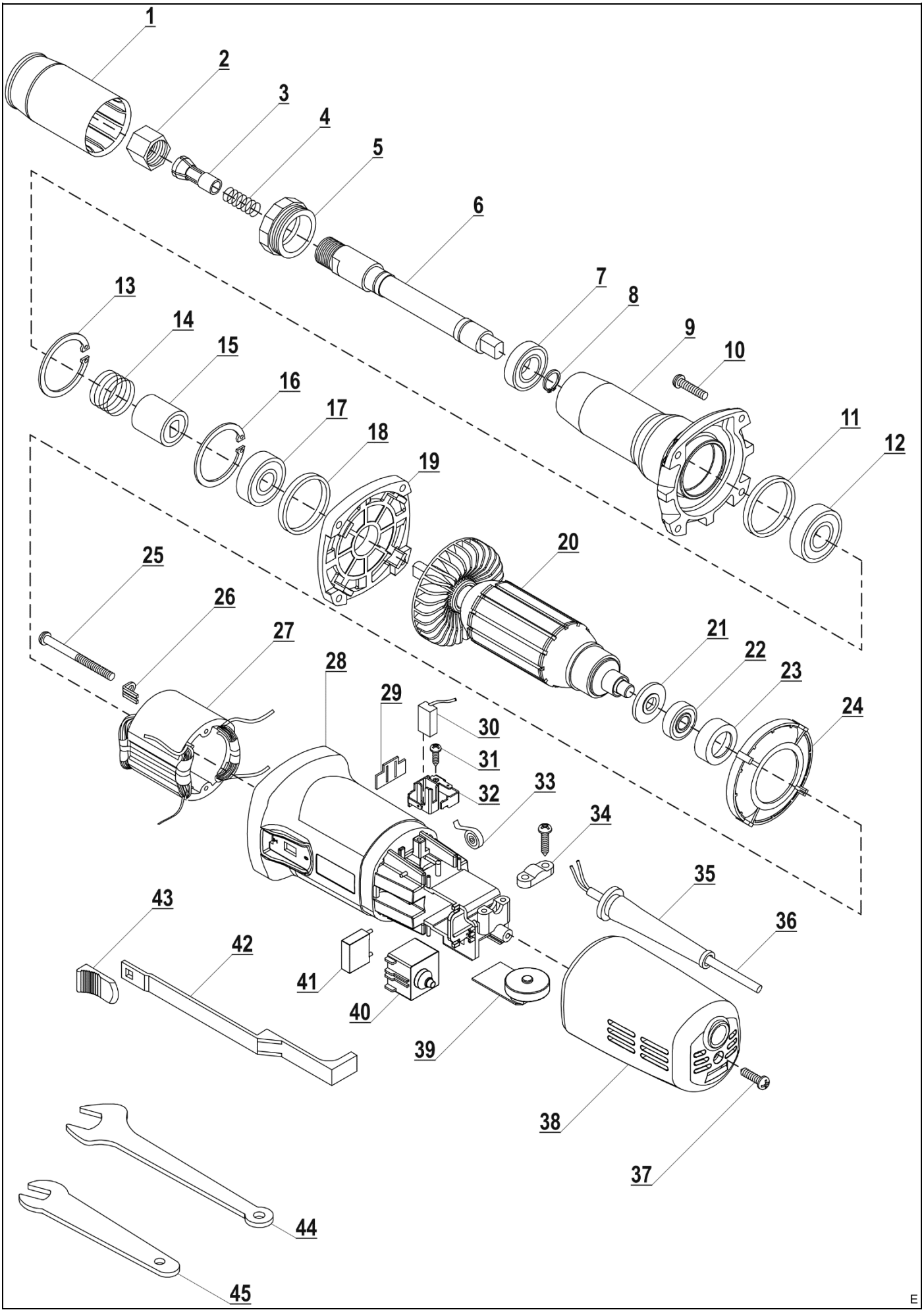
1
2
3
4
5
6
7
8
9
10
11
12
13
14
15
16
17
18
19
20
21
22
23
24
25
26
27
28
29
30
31
32
33
34
35
36
37
38
39
40
41
42
43
44
45

Opis piktogramów / Description of pictograms / Popis piktogramů / Popis piktogramov / Piktogramų aprašymas / Piktogrammu apraksts / A piktogramok leírása / Descrierea pictogramelor / Opis piktogramov / Opis piktograma / Описание на пиктограмите / Опис піктограм / Beschreibung der Piktogramme / Description des pictogrammes



Nakaz: przeczytaj instrukcję obsługi / Mandatory: read the user manual / Povinné: přečtěte si návod k použití / Povinné: prečítajte si používateľskú príručku / Privaloma: perskaityti vartotojo vadovą / Obligāts: izlasiet lietošanas instrukciju / Kötelező: olvassa el a felhasználói kézikönyvet / Obligatoriu: citiți manualul de utilizare / Obvezno: preberite navodila za uporabo / Obavezno: pročitajte upute za uporabu / Задължително: прочетете ръководството за употреба / Обов'язково: прочитайте інструкцію з експлуатації / Obligatorisch: Lesen Sie die Bedienungsanleitung / Obligatoire: lire le mode d'emploi



Nakaz: używać ochronników słuchu / Mandatory: use hearing protection / Povinnost: používat chrániče sluchu / Povinné: používajte ochranu sluchu / Privaloma: naudoti klausos apsaugos priemones / Pienākums: lietot dzirdes aizsargus / Kötelező: hallásvédő használata / Obligatoriu: utilizați protecție auditivă / Obvezno: uporabljajte zaščito za sluh / Obavezno: koristite zaštitu za sluh / Задължително: използвайте средства за защита на слуха / Обов'язкове: використовувати засоби захисту слуху / Obligatorisch: Gehörschutz verwenden / Obligatoire: utiliser des protections auditives



Nakaz: stosować okulary ochronne / Mandatory: wear safety glasses / Povinné: používat ochranné brýle / Povinné: noste ochranné okuliare / Privaloma: dėvėti apsauginius akinius / Obligāti: lietot aizsargbrilles / Obligatoriu: purtați ochelari de protecție / Obvezno: nosite varnostna očala / Obavezno: nositi zaštitne naočale / Задължително: носете предпазни очила / Обов'язково: використовувати захисні окуляри / Obligatorisch: Schutzbrille tragen / Obligatoire: porter des lunettes de protection



Nakaz: stosować środki ochrony dróg oddechowych / Mandatory: use respiratory protection / Povinné: používat prostředky na ochranu dýchacích cest / Povinné: používajte ochranu dýchacích ciest / Privaloma: naudoti kvėpavimo takų apsaugą / Obligāts: lietot elpošanas ceļu aizsardzības līdzekļus / Kötelező: légzőkészülék használata / Obligatoriu: utilizați protecție respiratorie / Obvezno: uporabljajte zaščito dihal / Obavezno: koristiti zaštitu za disanje / Задължително: използвайте средства за защита на дихателните пътища / Обов'язково: використовувати засоби захисту дихальних шляхів / Obligatorisch: Atemschutzmaßnahmen anwenden / Obligatoire : utiliser des équipements de protection respiratoire



Informacja: urządzenie w drugiej klasie ochronności / Information: device in the second protection class / informace: zařízení v druhé třídě ochrany / informácia: zariadenie v druhej triede ochrany / informacija: įrankio saugumo nuo elektros smūgio klasės / informācija: ierīce atbilst otrajai aizsardzības klasei / információ: a termék második osztályú besorolással rendelkezik / informație: dispozitiv din clasa a doua de protecție împotriva / Informacije: naprava v zaščitnem razredu II / Podaci: uređaj u drugoj klasi zaštite / Информация: устройство в клас на защита II / Інформація: пристрій з класом захисту II / Information: Geräte der Schutzklasse II / Information : appareil de la classe de protection II

PL Spis treści

1. Zdjęcia i rysunki
2. Opis urządzenia
3. Przeznaczenie urządzenia
4. Ograniczenie użycia
5. Dane techniczne
6. Przygotowanie do pracy
7. Podłączenie do sieci
8. Włączanie urządzenia
9. Użytkowanie urządzenia
10. Bieżące czynności obsługowe
11. Części zamienne i akcesoria
12. Samodzielne usuwanie usterek
13. Kompletacja urządzenia
14. Informacja dla użytkowników o pozbywaniu się urządzeń elektrycznych i elektronicznych
15. Wykaz części do rysunku złożeniowego
16. Karta gwarancyjna

Deklaracja zgodności została dołączona do instrukcji jako oddzielny dokument. W przypadku braku deklaracji zgodności należy się skontaktować z Dedra Exim Sp. z o.o.
Ogólne warunki bezpieczeństwa zostały dołączone do instrukcji jako oddzielna broszura.

OSTRZEŻENIE. Przeczytać wszystkie ostrzeżenia oznaczone symbolem i wszystkie instrukcje.

Nieprzestrzeganie podanych niżej ostrzeżeń i wskazówek dotyczących bezpieczeństwa może być przyczyną porażenia prądem elektrycznym, pożaru lub poważnych obrażeń.

UWAGA Zachować wszystkie ostrzeżenia i instrukcje do przyszłego użytku.

2. Opis urządzenia (Rys A)

1. Nakrętka blokująca uchwyt końcówki roboczej, 2. Uchwyt końcówki roboczej, 3. Korpus przekładni, 4. Włącznik, 5. Rękojeść główna, 6. Regulator prędkości obrotowej, 7. Przewód zasilający

3. Przeznaczenie urządzenia

Szlifierka prosta służy do wykonywania prac z zakresu szlifowania metalu, drewna, tworzywa sztucznego i podobnych materiałów. Znajduje zastosowanie przy pracach w trudno dostępnych miejscach.
W zależności od wykonywanych operacji można dostosować prędkość znamionową końcówki roboczej w zakresie 7 000 rpm do 34 000 rpm.
Dopuszcza się wykorzystanie urządzenia w pracach remontowo-budowlanych, warsztatach naprawczych, w pracach amatorskich przy równoczesnym przestrzeganiu warunków użytkowania i dopuszczalnych warunków pracy, zawartych w instrukcji obsługi.

4. Ograniczenia użycia

UWAGA Urządzenie może być użytkowane tylko zgodnie zamieszczonymi poniżej „Dopuszczalnymi warunkami pracy".

Urządzenia nie wolno stosować do cięcia płytek ceramicznych, cięcia dużych elementów ze stali, do wykonywania prac wymagających ciągłego chłodzenia wodą, wiercenia w betonie i kamieniu naturalnym.
Samowolne zmiany w budowie mechanicznej i elektrycznej, wszelkie modyfikacje, czynności obsługowe nieopisane w instrukcji obsługi będą traktowane jako bezprawne i powodują natychmiastową utratę praw gwarancyjnych, a deklaracja zgodności traci ważność.

UWAGA Użytkowanie niezgodne z przeznaczeniem, bądź niezgodnie z instrukcją obsługi spowoduje natychmiastową utratę praw gwarancyjnych.

DOPUSZCZALNE WARUNKI PRACY
S1 praca ciągła
Chronić przed wilgocią

5. Dane Techniczne

Model	DED7948
Napięcie znamionowe [V/Hz]	230~ / 50
Moc znamionowa [W]	550
Stopień ochrony przed dostępem bezpośrednim	IPX0
Klasa ochronny przeciwporażeniowej	II
Końcówka robocza [mm]	6
Zakres prędkości obrotowych [min-1]	7 000 – 34 000
Emisja hałasu	
- LpA [dB(A)]	79
- niepewność pomiaru (KpA) [dB(A)]	3
- LwA [dB(A)]	90
- niepewność pomiaru (KwA) [dB(A)]	3
Poziom wibracji rękojeści	
- ah [m/s2]	4,69
- niepewność pomiaru K [m/s2]	1,5
Masa urządzenia netto [kg]	1,75

Informacja na temat drgań i hałasu

Wartość łączona drgań a_h oraz niepewność pomiaru określono zgodnie z normą EN 62841-1 i podano w tabeli.
Emisja hałasu została określona zgodnie z EN 60745-2-23, wartości podano powyżej w tabeli.

UWAGA Hałas może spowodować uszkodzenie słuchu, podczas pracy zawsze należy używać środków ochrony słuchu!

Deklarowana łączna wartość drgań została zmierzona zgodnie ze standardową metodą badania i może być wykorzystana do porównania jednego urządzenia z drugim. Podany poziom drgań może być również wykorzystywany do wstępnej oceny narażenia na drgania.
Poziom drgań podczas rzeczywistego użytkowania urządzenia może się różnić od zadeklarowanych wartości, w zależności od sposobu użycia narzędzi roboczych, w szczególności od rodzaju obrabianego przedmiotu oraz od konieczności określenia środków mających na celu ochronę operatora. Aby dokładnie oszacować narażenia w rzeczywistych warunkach użytkowania, należy wziąć pod uwagę wszystkie części cyklu operacyjnego, obejmujące także okresy, gdy urządzenie jest wyłączone lub gdy jest ono włączone, ale nie jest używane do pracy.

6. Przygotowanie do pracy

UWAGA Wszystkie opisane poniżej czynności należy wykonywać przy wyjętej wtyczce z gniazdka!

Zakładanie końcówki roboczej

- przygotować dwa klucze, jeden do zablokowania wrzeciona, drugi do odkręcenia nakrętki uchwytu (klucze są dołączone do urządzenia)
- zablokować wrzeciono, a następnie poluzować nakrętkę mocującą (rys. B)
- wsunąć wymaganą końcówkę roboczą w uchwyt (rys. C)
- dokręcić nakrętkę mocującą
- sprawdzić, czy końcówka robocza jest prawidłowo zamontowania, nie ma luzów, nie wysuwa się samoczynnie

Wymiana uchwytu końcówki roboczej

- przygotować dwa klucze, jeden do zablokowania wrzeciona, drugi do odkręcenia nakrętki uchwytu (klucze są dołączone do urządzenia)

- zablokować wrzeciono, a następnie odkręcić nakrętkę mocującą (rys. B)
- wyjąć zamocowany uchwyt końcówki roboczej
- wcisnąć w otwór wrzeciona uchwyt o odpowiedniej średnicy, dopasowanej do końcówki roboczej (rys. D)
- nałożyć i dokręcić nakrętkę mocującą

Zakładanie końcówki roboczej na trzpieniu (końcówki do polerowania, tarcze tnące, tarcze ścierne, pasy ścierne – brak w kompletacji szlifierki)

- przygotować dwa klucze, jeden do zablokowania wrzeciona, drugi do odkręcenia nakrętki uchwytu (klucze są dołączone do urządzenia)
- zablokować wrzeciono, a następnie poluzować nakrętkę mocującą (rys. B)
- w zamontowany w urządzeniu uchwyt 6 mm wsunąć uchwyt do trzpienia 3,2 mm
- w przypadku końcówek do polerowania na śrubę na końcu trzpienia nakręcić wymaganą końcówkę roboczą
- w przypadku tarcz odkręcić śrubę na końcu trzpienia, nałożyć tarczę pomiędzy dwie podkładki i dokręcić śrubą do trzpienia
- w przypadku rolek ściernych odkręcić śrubę na końcu trzpienia, nałożyć rolkę i dokręcić śrubą do trzpienia
- dokręcić nakrętkę mocującą

Regulacja prędkości obrotowej

W zależności od potrzeb, można regulować prędkość obrotową wrzeciona w zakresie 7 000 – 34 000 rpm. Do regulacji prędkości służy pokrętło, umieszczone w górnej części korpusu urządzenia.
Ogólne zasady doboru prędkości obrotowej:
- wysoka prędkość do wykonywania operacji cięcia, fazowania, frezowania rowków w drewnie, do szlifowania i polerowania drewna lub metalu
- niska prędkość do obróbki tworzyw sztucznych lub innych materiałów o niskiej temperaturze topnienia
- niska prędkość do wiercenia w drewnie, w celu uniknięcia przegrzewania się końcówki roboczej
- bardzo niska prędkość przy polerowaniu i czyszczeniu za pomocą szczotek drucianych, w celu uniknięcia uszkodzenia szczotki (wyrywanie włosia)
- niska prędkość przy wierceniu bądź frezowaniu metali nieżelaznych. Można dodatkowo stosować olej lub smar, aby uniknąć przegrzewania się końcówki roboczej i krawędzi obrabianego materiału.

Orientacyjne prędkości obrotowe na poszczególnch ustawieniach

Ustawienie	Prędkość [rpm]
1	7 000
2	12 500
3	18 000
4	23 500
5	29 000
Max.	34 000

Podczas pracy nie stosować nadmiernego docisku, ponieważ nie poprawi to rezultatów pracy. Dobierać końcówki robocze tak, aby praca była efektywna, a rezultat zgodny z oczekiwaniami..

7. Podłączanie do sieci

Przed podłączeniem urządzenia do źródła prądu należy upewnić się, czy napięcie zasilania odpowiada wartości podanej na tabliczce znamionowej.
Instalacja zasilająca powinna być wykonana zgodnie z zasadniczymi wymaganiami dotyczącymi instalacji elektrycznych i spełniać wymogi bezpieczeństwa użytkowania. Parametry minimalnego przekroju przewodu zasilającego oraz nominalnej wartości bezpiecznika w zależności od mocy urządzenia podano w tabeli. Instalacja winna być wykonana przez uprawnionego elektryka. W przypadku korzystania z przedłużaczy należy zwrócić uwagę by przekrój żyły nie był mniejszy od wymaganego (patrz tabela). Przewód elektryczny ułożyć tak, aby w czasie pracy nie był narażony na przecięcie. Nie używać uszkodzonych przedłużaczy.
Okresowo sprawdzać stan techniczny kabla zasilającego. Nie ciągnąć za kabel zasilający.

Moc urządzenia [W]	Minimalny przekrój przewodu [mm^2]	Minimalna wartość bezpiecznika C [A]
<700	0,75	6

8. Włączanie urządzenia

Włącznik urządzenia znajduje się w rękojeści głównej. (rys. A, 4). W celu włączenia urządzenia należy wcisnąć przycisk włącznika. Urządzenie będzie pracować do momentu, w którym przycisk nie zostanie zwolniony

9. Użytkowanie urządzenia

⚠ UWAGA Trzymać urządzenie za uchwyty z tworzywa sztucznego!

Informacje ogólne:

Utrzymywać szczeliny wentylacyjne w czystości, aby zapobiegać przegrzaniu silnika.

⚠ UWAGA Przed każdym użyciem sprawdzić, czy narzędzie robocze w uchwycie jest prawidłowo zamontowane. Narzędzie musi być mocno zablokowana w uchwycie narzędzia.

Upewnić się, że:
- narzędzie i prędkość są właściwie dobrane do zamierzonego zastosowania. Dostosowując narzędzie i prędkość do zaplanowanego zadania i obróbki, można wykonać pracę szybciej i efektywniej.
• Zawsze trzymać urządzenie z dala od twarzy. Wrzeciono osiąga prędkość max. 27 000 rpm i w przypadku uszkodzenia końcówki roboczej może nastąpić jej gwałtowny wyrzut, co może spowodować uraz.
• Przed użyciem narzędzia należy się z nim zapoznać poprzez zapoznanie się z jego wagą i środkiem ciężkości. Użyć odpadu materiału, aby trochę poćwiczyć i nauczyć się, jak to narzędzie reaguje z różnymi ustawieniami prędkości.
• Do zadań wymagających precyzji, jak na przykład grawerowanie, polerowanie lub szlifowanie, dzięki wyprofilowaniu urządzenia można trzymać je jak długopis.

Cięcie:
• Używać wyłącznie nienaruszonych, nieuszkodzonych tarcz tnących. Wygięte, tępe lub w inny sposób uszkodzone tarcze tnące mogą się złamać.
• Nigdy nie używać tarczy tnącej do procesów polerowania bądź szlifowania!
• Posuwać się umiarkowanie podczas pracy i upewniać się, że tarcza tnąca nie zacięła się.
• Ciąć tylko krawędzią czołową, nie przekrzywiać tarczy podczas cięcia.
• Zawsze przesuwać tarczę tnącą przez obrabiany przedmiot w kierunku odwrotnym do rotacji tarczy
Szlifowanie:
• Utrzymywać stały nacisk podczas szlifowania, aby zwiększyć żywotność ściernic i pasów ściernych.
• Podczas obróbki dokonywać kilku przejść po powierzchni.
Frezowanie:
• Frezować równomiernym ruchem do przodu, aby zapobiec przegrzanie frezu.
Polerowanie:
• Podczas polerowania obrabianego przedmiotu, poprowadzić narzędzie bez nadmiernego nacisku.
Stosowanie szczotek ze stali nierdzewnej
• Podczas polerowania obrabianego przedmiotu, poprowadzić narzędzie bez nadmiernego nacisku.
• Do polerowania lub czyszczenia szczotką z drutem stalowym, wybrać najniższy poziom prędkości 1, aby zapobiec uszkodzeniu szczotki i materiału.
Tryb pracy: Cięcie
Do cięcia i przycinania na długość materiałów takich jak np. drewno, tworzywa sztuczne, aluminium, mosiądz lub metal a także wystające gwoździe lub wkręty:
• używać tarcz tnących
Tryb pracy: szlifowanie
Do szlifowania drewna, metalu lub stali:
• używać pasów ściernych
• lub tarcze ścierne
Do polerowania kamienia lub ceramiki:
• stosować głowice szlifierskie z tlenku glinu
Do szlifowania lub gratowania płytek szklanych lub twardych, kruchych materiały takie jak ceramika:
• użyj kamienia szlifierskiego
Tryb pracy: Frezowanie
Do frezowania rowków, frezowania form, otworów lub przepusty w drewnie lub tworzywach sztucznych:
• użyć frezu do rowków z uchwytem pozycjonującym
Do wcinania lub rowkowania materiału
• używać frezu z głowicą kulową
Tryb pracy: Grawerowanie
Do wykonywania grawerunków w materiałach takich jak metal, tworzywa sztuczne, szkło, ceramika, drewno lub skóra:
• używać diamentowych końcówek grawerskich oraz elastycznego wałka
Tryb pracy: polerowanie
Do polerowania tworzyw sztucznych lub metali szlachetnych, takich jak złoto i srebro:
• używać nasadek do polerowania
Tryb pracy: usuwanie rdzy (na przykład do usuwania rdzy z uszkodzonych obszarów w sektorze motoryzacyjnym):
• użyj szczotki ze stali nierdzewnej
Tryb pracy: Wiercenie
Do wiercenia otworów 3 mm lub 2 mm w metalu, drewnie lub tworzywa sztuczne:
• używać wierteł krętych HSS

10. Bieżące czynności obsługowe

Czyszczenie

Należy dołożyć starań, aby urządzenia zabezpieczające, szczeliny powietrza i obudowa silnika były w miarę możliwości wolne od pyłu i zanieczyszczeń. Usunąć kurz czystą ściereczką bądź wydmuchać zanieczyszczenia za pomocą kompresora powietrza.

⚠ UWAGA Zalecamy czyścić urządzenie po każdym użyciu.

Urządzenie czyścić regularnie wilgotną ściereczką z niewielką ilością mydła. Nie należy używać środków czyszczących bazujących na rozpuszczalniku, mogą one uszkodzić plastikowe części urządzenia.

⚠ UWAGA Upewnić się, że woda nie może przenika do urządzenia!

Sprawdzanie przewodu zasilającego

Okresowo sprawdzać stan przewodu zasilającego.

⚠ UWAGA Nie pracować urządzeniem z uszkodzonym przewodem zasilającym!

W przypadku stwierdzenia uszkodzenia przewodu urządzenie oddać do serwisu w celu wymiany na sprawny.

Przechowywanie

Urządzenie przechowywać odłączone od zasilania, w chłodnym, ciemnym, suchym miejscu, poza zasięgiem dzieci, w miarę możliwości w oryginalnym opakowaniu.

11. Części zamienne i akcesoria

W celu zakupu części zamiennych i akcesoriów należy skontaktować się z Serwisem Dedra Exim. Dane kontaktowe znajdują się na 1. stronie instrukcji.
Przy zamawianiu części zamiennych prosimy podać numer partii umieszczony na tabliczce znamionowej oraz numer części z rysunku złożeniowego.
W okresie gwarancyjnym naprawy dokonywane są na zasadach podanych w karcie gwarancyjnej. Reklamowany produkt prosimy przekazać do naprawy w miejscu zakupu (sprzedawca zobowiązany jest przyjąć reklamowany produkt), przesłać do serwisu najbliższego miejscu zamieszkania (lista serwisów na stronie www.dedra.pl) lub przesłać do Serwisu centralnego Dedra Exim. Prosimy uprzejmie dołączyć wypełnioną kartę gwarancyjną. Po okresie gwarancyjnym naprawy

wykonuje serwis centralny. Uszkodzony produkt należy przesłać do serwisu (koszty wysyłki pokrywa użytkownik).

12. Samodzielne usuwanie usterek

⚠ UWAGA Przed przystąpieniem do samodzielnego usuwania usterek odłączyć urządzenie od zasilania.

Problem	Przyczyna	Rozwiązanie
Maszyna nie działa	Przewód zasilający jest źle podłączony lub uszkodzony	Wcisnąć głębiej wtyczkę do gniazdka, sprawdzić przewód zasilający. W przypadku stwierdzenia uszkodzenia przewodu zasilającego przekazać urządzenie do serwisu.
Maszyna nie działa	W gniazdku nie ma napięcia	Sprawdzić napięcie w gniazdku. Sprawdzić, czy nie zadziałał bezpiecznik.
Maszyna nie działa	Uszkodzony włącznik	Wymienić włącznik na nowy – przekazać urządzenie do serwisu.
Maszyna nie działa	Silnik nie ma mocy, rusza z trudem	Zużyte szczotki. Wymienić na nowe – przekazać urządzenie do serwisu.
Maszyna nie działa	Czuć zapach spalonej izolacji	Silnik wymaga naprawy – przekazać urządzenie do serwisu.
Silnik przegrzewa się	Zapchane otwory wentylacyjne	Przedmuchać sprężonym powietrzem.
Efektywność pracy niska	Zużyta końcówka robocza	Wymienić końcówkę roboczą na nową.

13. Kompletacja urządzenia

Szlifierka prosta – 1 szt. Klucze – 2 szt.

14. Informacja dla użytkowników o pozbywaniu się urządzeń elektrycznych i elektronicznych (dotyczy gospodarstw domowych)

Przedstawiony symbol umieszczony na produktach lub dołączonej do nich dokumentacji informuje, że niesprawnych urządzeń elektrycznych lub elektronicznych nie można wyrzucać razem z odpadami bytowymi. Prawidłowe postępowanie w razie konieczności utylizacji, powtórnego użycia lub odzysku podzespołów polega na przekazaniu urządzenia do wyspecjalizowanego punktu zbiórki, gdzie będzie przyjęte bezpłatnie. Informacji o lokalizacji miejsc zbiórki zużytego sprzętu udzielają władze lokalne np. na swoich stronach internetowych.
Prawidłowa utylizacja urządzenia umożliwia zachowanie cennych zasobów i uniknięcie negatywnego wpływu na zdrowie i środowisko, wynikające z możliwości obecności w sprzęcie niebezpiecznych: substancji, mieszanin oraz części składowych.
Nieprawidłowa utylizacja odpadów zagrożona jest karami przewidzianymi w odpowiednich przepisach lokalnych.
Użytkownicy w krajach Unii Europejskiej: W razie konieczności pozbycia się urządzeń elektrycznych lub elektronicznych, prosimy skontaktować się z najbliższym punktem sprzedaży lub z dostawcą, którzy udzielą dodatkowych informacji.
Pozbywanie się odpadów w krajach poza Unią Europejską: Taki symbol dotyczy tylko krajów Unii Europejskiej. W razie potrzeby pozbycia się niniejszego produktu prosimy skontaktować się z lokalnymi władzami lub ze sprzedawcą celem uzyskania informacji o prawidłowym sposobie postępowania.

15. Wykaz części na rysunkach złożeniowych

LP	Nazwa części	LP	Nazwa części
1	Osłona	24	Przegroda
2	Nakrętka	25	Wkręt samogwintujący ST 4.2 x 65F
3	Uchwyt	26	Uchwyt wkrętu
4	Sprężyna	27	Stojan
5	Nakrętka	28	Obudowa
6	Wrzeciono	29	Izolator
7	Łożysko kulkowe 61901-2Z	30	Szczotki elektrografitowe 2 szt.
8	Pierścień osadczy 12	31	Wkręt samogrintuj acy ST3 x 8
9	Komora przekładni	32	Szczotkotrzymacz
10	Wkręt ST 4.2 x 25	33	Sprężyna szczotki
11	Pierścień gumowy	34	Uchwyt przewodu
12	Łożysko kulkowe 6001-2Z	35	Odgiętka przewodu
13	Pierścień osadczy 28	36	Przewód zasilający
14	Sprężyna	37	Wkręt samogwintujący ST4.2*16
15	Tuleja	38	Obudowa tylna
16	Pierścień osadczy	39	Regulator obrotów
17	Łożysko kulkowe 6000-2RZ	40	Przycisk włącznika
18	O-ring	41	Kondensator
19	Przegroda aluminiowa	42	Popychacz włącznika
20	Wirnik	43	Przycisk włącznika
21	Uszczelka	44	Klucz 17mm
22	Łożysko kulkowe 607-2Z	45	Klucz 12mm
23	Osłona gumowa łożyska		

EN Table of contents

1. Photographs and drawings
2. Description of the device
3. Purpose of the device
4. Restrictions on use
5. Technical data
6. Preparation for operation
7. Connection to the mains
8. Switching on the device
9. Using the device
10. Routine maintenance
11. Spare parts and accessories
12. Troubleshooting
13. Completing the device
14. Information for users on the disposal of electrical and electronic equipment
15. Warranty card

Translation of the original manual

The declaration of conformity is included with the manual as a separate document. If the declaration of conformity is missing, please contact Dedra Exim Sp. z o.o. General safety conditions are included with the manual as a separate brochure.

WARNING. Read all warnings marked with the symbol ⚠ and all instructions.

Failure to follow the warnings and safety instructions below may result in electric shock, fire or serious injury.

⚠ WARNING Keep all warnings and instructions for future reference.

2. Description of the device (Fig. A)

1. Working tip holder locking nut, 2. Working tip holder, 3. Gear housing, 4. Switch, 5. Main handle, 6. Speed control, 7. Power cord

3. Intended use of the device

The straight grinder is used for grinding metal, wood, plastic and similar materials. It is used for work in hard-to-reach places.
Depending on the operation being performed, the rated speed of the working tip can be adjusted within the range of 7,000 rpm to 34,000 rpm.
The device may be used in renovation and construction works, repair workshops and amateur works, provided that the conditions of use and permissible working conditions specified in the operating instructions are observed.

4. Restrictions on use

⚠ WARNING The device may only be used in accordance with the "Permissible operating conditions" listed below.

The device must not be used for cutting ceramic tiles, cutting large steel elements, performing work requiring continuous water cooling, or drilling in concrete and natural stone.
Unauthorised changes to the mechanical and electrical design, any modifications, and maintenance activities not described in the operating instructions will be considered unlawful and will result in the immediate loss of warranty rights, and the declaration of conformity will become invalid.

⚠ WARNING Use contrary to the intended purpose or contrary to the operating instructions will result in the immediate loss of warranty rights.

ACCEPTABLE WORKING CONDITIONS
S1 continuous operation
Protect from moisture

5. Technical data

Model	DED7948
Rated voltage [V/Hz]	230~ / 50
Rated power [W]	550
Degree of protection against direct access	IPX0
Electrical shock protection class	II
Working tip [mm]	6
Rotational speed range [min-1]	7,000 – 34,000
Noise emission	
- LpA [dB(A)]	79
- measurement uncertainty (KpA) [dB(A)]	3
- LwA [dB(A)]	90
- measurement uncertainty (KwA) [dB(A)]	3
Handle vibration level	
- ah [m/s2]	4.69
- measurement uncertainty K [m/s2]	1.5
Net weight of the device [kg]	1.75

Information on vibration and noise

The combined vibration value $a_h$and measurement uncertainty were determined in accordance with EN 62841-1 and are given in the table.
Noise emissions were determined in accordance with EN 60745-2-23, the values are given in the table above.

⚠ WARNING Noise can cause hearing damage, always use hearing protection when working!

The declared combined vibration value was measured in accordance with the standard test method and can be used to compare one device with another. The specified vibration level can also be used for a preliminary assessment of vibration exposure.

The vibration level during actual use of the device may differ from the declared values, depending on how the working tools are used, in particular the type of workpiece being processed and the need to determine measures to protect the operator. In order to accurately estimate exposure under actual conditions of use, all parts of the operating cycle must be taken into account, including periods when the device is switched off or when it is switched on but not used for work.

6. Preparation for work

WARNING **All the steps described below must be performed with the plug removed from the socket!**

Fitting the working tip

- prepare two keys, one to lock the spindle and the other to unscrew the chuck nut (keys are included with the device)
- lock the spindle and then loosen the fixing nut (Fig. B)
- Insert the required working tip into the holder (Fig. C).
- Tighten the fastening nut
- check that the working tip is correctly mounted, has no play and does not slide out on its own

Replacing the working tip holder

- Prepare two keys, one to lock the spindle and the other to unscrew the holder nut (keys are included with the device).
- lock the spindle, then unscrew the fastening nut (Fig. B)
- remove the attached working tip holder
- Press a holder with the appropriate diameter, matching the working tip, into the spindle hole (Fig. D)
- put on and tighten the fastening nut

Fitting the working tip on the mandrel (polishing tips, cutting discs, abrasive discs, abrasive belts – not included with the grinder)

- prepare two keys, one to lock the spindle and the other to unscrew the chuck nut (keys are included with the device)
- lock the spindle, then loosen the fastening nut (Fig. B)
- insert the 3.2 mm mandrel into the 6 mm chuck mounted in the device
- for polishing tips, screw the required working tip onto the screw at the end of the mandrel
- for discs, unscrew the screw at the end of the mandrel, place the disc between the two washers and tighten the screw to the mandrel
- For abrasive rolls, unscrew the screw at the end of the mandrel, place the roll on and tighten the screw to the mandrel.
- Tighten the fixing nut

Rotational speed adjustment

Depending on your needs, you can adjust the spindle speed within the range of 7,000 – 34,000 rpm. The speed is adjusted using a knob located at the top of the device body.
General rules for selecting the rotational speed:
- high speed for cutting, chamfering, milling grooves in wood, grinding and polishing wood or metal
- low speed for working with plastics or other materials with a low melting point
- low speed for drilling in wood to prevent the working tip from overheating
- very low speed for polishing and cleaning with wire brushes to avoid damaging the brush (bristle breakage)
- low speed when drilling or milling non-ferrous metals. Oil or grease can also be used to prevent the working tip and the edges of the workpiece from overheating.

Approximate rotational speeds for individual settings

Setting	Speed [rpm]
1	7,000
2	12,500
3	18,000
4	23,500
5	29,000
Max.	34,000

Do not apply excessive pressure during operation, as this will not improve the results. Select the working tips so that the work is effective and the result meets your expectations.

7. Connecting to the mains

Before connecting the device to the power supply, ensure that the supply voltage corresponds to the value indicated on the rating plate.
The power supply installation should be carried out in accordance with the basic requirements for electrical installations and meet the safety requirements for use. The parameters for the minimum cross-section of the power cable and the nominal value of the fuse, depending on the power of the device, are given in the table. The installation should be carried out by a qualified electrician. When using extension cords, make sure that the cross-section of the conductor is not less than the required value (see table). Lay the electrical cable so that it is not exposed to cutting during operation. Do not use damaged extension cords.
Periodically check the technical condition of the power cable. Do not pull on the power cable.

Device power [W]	Minimum cable cross-section [mm^2]	Minimum fuse value C [A]
<700	0.75	6

8. Switching on the device

The switch is located in the main handle (Fig. A, 4). To switch on the device, press the switch button. The device will operate until the button is released.

9. Using the device

WARNING **Hold the device by the plastic handles!**

General information:

Keep the ventilation slots clean to prevent the motor from overheating.

WARNING **Before each use, check that the working tool in the holder is correctly mounted. The tool must be firmly locked in the tool holder.**

Ensure that:
- the tool and speed are correctly selected for the intended application. By adjusting the tool and speed to the planned task and workpiece, you can complete the job faster and more efficiently.
• Always keep the device away from your face. The spindle reaches a maximum speed of 27,000 rpm and if the working tip is damaged, it may be ejected violently, which may cause injury.
• Before using the tool, familiarise yourself with its weight and centre of gravity. Use scrap material to practise a little and learn how the tool responds at different speed settings.
• For tasks requiring precision, such as engraving, polishing or grinding, the contoured design allows you to hold the tool like a pen.
Cutting:
• Only use intact, undamaged cutting discs. Bent, blunt or otherwise damaged cutting discs may break.
• Never use a cutting disc for polishing or grinding!
• Proceed moderately during operation and ensure that the cutting disc does not jam.
• Cut only with the front edge; do not tilt the disc while cutting.
• Always move the cutting disc through the workpiece in the opposite direction to the rotation of the disc.
Grinding:
• Maintain constant pressure during grinding to increase the service life of grinding wheels and abrasive belts.
• Make several passes over the surface during machining.
Milling:
• Mill with a steady forward motion to prevent the cutter from overheating.
Polishing:
• When polishing the workpiece, guide the tool without applying excessive pressure.
Use of stainless steel brushes
• When polishing the workpiece, guide the tool without applying excessive pressure.
• For polishing or cleaning with a steel wire brush, select the lowest speed setting of 1 to prevent damage to the brush and material.
Operating mode: Cutting
For cutting and trimming materials such as wood, plastic, aluminium, brass or metal, as well as protruding nails or screws:
• Use cutting discs
Operating mode: Grinding
For grinding wood, metal or steel:
• use abrasive belts
• or abrasive discs
For polishing stone or ceramics:
• use aluminium oxide grinding heads
For grinding or deburring glass tiles or hard, brittle materials such as ceramics:
• use a grinding stone
Operating mode: Milling
For milling grooves, milling moulds, holes or passages in wood or plastics:
• use a groove cutter with a positioning handle
For cutting or grooving material
• Use a cutter with a ball head
Operating mode: Engraving
For engraving materials such as metal, plastic, glass, ceramics, wood or leather:
• Use diamond engraving tips and a flexible roller
Operating mode: Polishing
For polishing plastics or precious metals such as gold and silver:
• use polishing caps
Operating mode: rust removal (e.g. for removing rust from damaged areas in the automotive sector):
• use a stainless steel brush
Operating mode: Drilling
For drilling 3 mm or 2 mm holes in metal, wood or plastic:
• use HSS twist drills

10. Routine maintenance

Cleaning

Ensure that the safety devices, air gaps and motor housing are kept free of dust and dirt as far as possible. Remove dust with a clean cloth or blow out dirt with an air compressor.

WARNING **We recommend cleaning the device after each use.**

Clean the device regularly with a damp cloth and a small amount of soap. Do not use solvent-based cleaning agents, as they may damage the plastic parts of the device.

WARNING **Ensure that no water can penetrate the device!**

Checking the power cord

Check the condition of the power cord periodically.

WARNING **Do not operate the device with a damaged power cord!**

If the cord is damaged, have the device serviced to replace it with a working one.

Storage

Store the device disconnected from the power supply in a cool, dark, dry place, out of the reach of children, in its original packaging if possible.

11. Spare parts and accessories

To purchase spare parts and accessories, please contact Dedra Exim Service. Contact details can be found on page 1 of the manual.
When ordering spare parts, please provide the batch number located on the nameplate and the part number from the assembly drawing.
During the warranty period, repairs are carried out in accordance with the terms and conditions specified in the warranty card. Please return the product subject to complaint for repair to the place of purchase (the seller is obliged to accept the product subject to complaint), send it to the service centre closest to your place of residence (list of service centres at www.dedra.pl) or send it to the Dedra Exim Central Service Centre. Please enclose the completed warranty card. After the warranty period, repairs are carried out by the central service centre. The damaged product should be sent to the service centre (shipping costs are covered by the user).

12. Independent troubleshooting

WARNING Before attempting to repair faults yourself, disconnect the device from the power supply.

Problem	Cause	Solution
The machine does not work	The power cord is poorly connected or damaged	Press the plug deeper into the socket, check the power cord. If the power cord is damaged, take the machine to a service centre.
The machine does not work	There is no voltage in the socket	Check the voltage in the socket. Check whether the fuse has blown.
The machine does not work	Damaged switch	Replace the switch with a new one – send the device to a service centre.
The machine does not work	The motor has no power, starts with difficulty	Worn brushes. Replace with new ones – send the device to a service centre.
Machine does not work	Smell of burnt insulation	The motor needs repair – take the device to a service centre.
The motor overheats	Clogged ventilation holes	Blow through with compressed air.
Low operating efficiency	Worn working tip	Replace the working tip with a new one.

13. Device assembly

Straight grinder – 1 pc. Keys – 2 pcs.

14. Information for users about the disposal of electrical and electronic equipment (applies to households)

The symbol shown on the products or accompanying documentation informs that faulty electrical or electronic equipment must not be disposed of with household waste. The correct course of action when disposal, reuse or recovery of components is to take the device to a specialized collection point, where it will be accepted free of charge. Information on the location of collection sites for waste equipment is provided by local authorities, e.g. on their websites.
Proper disposal of the device allows you to conserve valuable resources and avoid negative health and environmental impacts resulting from the possibility of hazardous: substances, mixtures and components in the equipment.
Improper disposal of waste is subject to penalties under relevant local regulations.
Users in European Union countries: If you need to dispose of electrical or electronic equipment, please contact your nearest retailer or supplier, who will provide more information.
Disposal of waste in countries outside the European Union: This symbol applies only to countries within the European Union. If you need to dispose of this product, please contact your local authorities or your dealer for proper disposal.

CZ Obsah

1. Snímky a obrázky
2. Popis zařízení
3. Určení nástroje
4. Omezení použití
5. Technické údaje
6. Příprava k práci
7. Připojení k síti
8. Zapínání nástroje
9. Použití nástroje
10. Aktuální provozní práce
11. Náhradní díly a příslušenství
12. Samostatné odstranění závad
13. Výbava nástroje
14. Informace pro uživatele o zbavování se elektrických a elektronických zařízení
15. Záruční list

Překlad originálního návodu

Prohlášení o shodě bylo připojeno k návodu jako jednotlivý dokument. V případě chybějícího prohlášení o shodě kontaktujte Dedra Exim Sp. z o.o.
Všeobecné bezpečnostní podmínky byly připojeny k návodu jako jednotlivá brožura.

VAROVÁNÍ. Přečtěte si všechna upozornění označená ⚠ symbolem a všechny pokyny.

Nedodržení níže uvedených upozornění a bezpečnostních pokynů může vést k úrazu elektrickým proudem, požáru nebo vážným zraněním.

POZOR Uložte všechna upozornění a pokyny pro pozdější použití.

2. Popis zařízení (Obr. A)

1) Pojistná matice držáku obrobku, 2) Držák obrobku, 3) Těleso převodovky, 4) Vypínač, 5) Hlavní rukojeť, 6) Regulátor otáček, 7) Napájecí kabel.

3. Určení nástroje

Minibruska je určena pro provádění přesných prací v rozsahu vrtání, frézování, řezání, gravírování nebo leštění. Používá se pro práce vyžadující přesnost, jako je modelářství, pro přesné zpracování dřeva a kovu, pro leštění bižuterie atp.
Možnost použití ohebné hřídele umožňuje svobodnou a velmi přesnou práci.
V závislosti na prováděných činnostech můžete upravit jmenovité otáčky pracovního nástavce v rozsahu 7 000 rpm do 34 000 rpm
Zařízení se může používat pro stavební a opravné práce, v opravárenských dílnách, pro hobby použití se současným dodržováním podmínek používání a přípustných pracovních podmínek , uvedených v návodu k obsluze.

4. Omezení použití

Zařízení může být používáno pouze v souladu s níže uvedenými "Přípustnými provozními podmínkami".

Zařízení se nesmí používat pro řezání keramických obkladů, velkých ocelových prvků, pro práce vyžadující průběžné chlazení vodou, vrtání do betonu a přírodního kamene.
Samovolné změny v mechanické a elektrické stavbě, veškeré úpravy, obslužné činnosti nepopsané v návodu k obsluze budou vnímány jako právně neopodstatněné a způsobí okamžitou ztrátu záručních práv a prohlášení o shodě ztratí platnost.

POZOR Používání, které budou v rozporu s určením nebo v rozporu s návodem k obsluze způsobí okamžitou ztrátu záručních práv.

PŘÍPUSTNÉ PROVOZNÍ PODMÍNKY
S1 nepřetržitý provoz
Chraňte proti vlhkostí

5. Technické údaje

Model	DED7948
Jmenovité napětí [V/Hz]	230~ / 50
Jmenovitý výkon [W]	550
Stupeň ochrany proti přímému přístupu	IPX0
Stupeň ochrany před úrazem elektrickým proudem	II
Pracovní konec [mm]	6
Rozsah otáček [ot/min]	7 000 – 34 000
Emise hluku	
- LpA [dB(A)]	79
- Nejistota měření (KpA) [dB(A)].	3
- LwA [dB(A)]	90
- Nejistota měření (KwA) [dB(A)]	3
Úroveň vibrací rukojeti	
- ah [m/s2]	4,69
- nejistota měření K [m/s2]	1,5
Čistá hmotnost spotřebiče [kg]	1,75

Informace o vibracích a hluku

Kombinovaná hodnota vibrací ah a nejistoty měření byly stanoveny podle EN 62841-1 a jsou uvedeny v tabulce.
Emise hluku byla stanovena podle EN 60745-2-23, hodnoty jsou uvedeny v tabulce výše.

POZOR Hluk může způsobit poškození sluchu, při práci vždy používejte chrániče sluchu!

Uvedená celková hodnota vibrací / hluku je měřena podle standardní metody studie a může být použita k porovnání jednoho zařízení s druhým. Zadaná úroveň vibrací / hluku může být použita také pro předběžné posouzení dopadu vibrací / hluku.
Hladina vibrací / hluku při skutečném používání přístroje se může lišit od deklarované hodnoty v závislosti na způsobu používání pracovních nástrojů, zejména na typu obráběného materiálu a je třeba k určení opatření na ochranu operátora. Přesně ohodnoťte expozici v reálných podmínkách provozu, je nutné vzít v úvahu všechny části pracovního cyklu, včetně období, když zařízení je vypnuto nebo když je zapnuté, ale není právě používáno.

6. Příprava k práci

POZOR Všechny níže popsané kroky proveďte s odpojenou zástrčkou ze zásuvky!

Nasazení pracovního hrotu

- připravte si dva klíče, jeden k zajištění vřetena a druhý k povolení matice sklíčidla (klíče jsou součástí dodávky stroje).
- zajistěte vřeteno a poté povolte upínací matici (obr. B).
- vložte požadovaný pracovní bit do držáku (obr. C).
- utáhněte upínací matici
- zkontrolujte, zda je pracovní bit správně sestaven, zda nemá vůli a zda se sám nevysouvá.

Výměna držáku pracovních bitů

- připravte si dva klíče, jeden k zajištění vřetena a druhý k vyšroubování matice držáku (klíče jsou součástí dodávky stroje).
- zajistěte vřeteno a vyšroubujte upínací matici (obr. B).
- vyjměte nasazený držák pracovních bitů
- zasuňte držák se správným průměrem odpovídajícím pracovnímu bitu do otvoru vřetena (obr. D).
- Nasaďte a utáhněte upínací matici.

POZOR Upevnění obrobku na trn (lešticí bity, řezné kotouče, brusné

kotouče, brusné pásy - nejsou součástí sady brusky).

- připravte si dva klíče, jeden k zajištění vřetena, druhý k vyšroubování matice sklíčidla (klíče jsou součástí dodávky stroje).
- zajistěte vřeteno a uvolněte matici sklíčidla (obr. B).
- vložte 3,2 mm držák stopky do 6 mm sklíčidla namontovaného na stroji.
- pro lešticí bity našroubujte požadovaný lešticí bit na šroub na konci trnu.
- u brusných kotoučů povolte šroub na konci trnu, kotouč zabruste mezi dvěma podložkami a utáhněte šroub na trnu.
- u brusných válců povolte šroub na konci trnu, vložte válec a utáhněte jej šroubem na trnu.
- utáhněte upínací matici

Nastavení rychlosti

Otáčky vřetena lze podle potřeby nastavit v rozmezí 7 000 až 34 000 otáček za minutu. K nastavení rychlosti se používá knoflík umístěný na horní straně těla stroje.
Obecná pravidla pro volbu rychlosti:
- vysoké otáčky pro řezání, srážení hran, frézování drážek ve dřevě, broušení a leštění dřeva nebo kovu.
- nízké otáčky pro zpracování plastů nebo jiných materiálů s nízkým bodem tání.
- nízké otáčky pro vrtání do dřeva, aby se zabránilo přehřátí pracovního hrotu.
- velmi nízké otáčky pro leštění a čištění drátěnými kartáči, aby nedošlo k poškození kartáče (vytrhávání štětin).
- nízké otáčky při vrtání nebo frézování neželezných kovů. Aby se zabránilo přehřátí špičky obrobku a jeho hran, lze navíc použít olej nebo mazivo.

Přibližné rychlosti otáček u jednotlivých nastavení

Nastavení	Rychlost [ot./min.]
1	7 000
2	12 500
3	18 000
4	23 500
5	29 000
Max.	34 000

Při práci nepoužívejte nadměrný tlak, protože to nezlepší výsledky práce. Pracovní nástavce vybírejte tak, aby práce byla efektivní a výsledek odpovídal očekávání.

7. Připojení k síti

Před připojením zařízení ke zdroji napájení je nutné se ujistit, že napětí napájení odpovídá hodnotě uvedené v údajovém štítku.
Napájecí instalace by měla být vyhotovena v souladu s přísnými požadavky týkajícími se elektrických instalací a splňovat bezpečnostní podmínky používání. Parametry minimálního průřezu napájecího kabelu a jmenovité hodnoty jističe v závislosti na výkonu zařízení byly uvedeny v níže uvedené tabulce:

Výkon přístroje [W]	Minimální průřez vodiče [mm2]	Minimální hodnota pojistky typu C [A]
<700	0,75	6

Instalace by měla být vyhotovena oprávněným elektrikářem. V případě využívání prodlužovače věnujte pozornost tomu, aby průřez žíly nebyl nižší, než požadovaný (viz tabulka). Elektrický kabel položte tak, aby v průběhu provozu nebyl vystaven možnému přerušení. Nepoužívejte poškozené prodlužovače.
Pravidelně kontrolujte technický stav napájecího kabelu. Netahejte napájecí kabel.

8. Zapínání nástroje

Spínač zařízení je umístěn na hlavní rukojeti. (obr. A, 5). Chcete-li zařízení zapnout, stiskněte tlačítko spínače. Zařízení bude pracovat, dokud neuvolníte tlačítko.

9. Použití nástroje

⚠ POZOR Zařízení držte za plastové rukojeti!

Obecné informace:

Udržujte větrací otvory čisté, aby nedošlo k přehřátí motoru.

Před každým použitím zkontrolujte, zda je pracovní nástavec správně upevněn v upínacím pouzdru. Nástroj musí být pevně zajištěn v upínacím pouzdru zařízení.

Zajistěte, aby:
- nástroj a otáčky jsou správně přizpůsobeny zamýšlenému použití. Přizpůsobením nástroje a rychlosti plánovanému úkolu a obrábění lze práci provádět rychleji a efektivněji.
- Nástroj vždy držte dál od obličeje. Vřeteno dosahuje otáček max. 27 000 otáček za minutu a v případě poškození pracovního hrotu může dojít k prudkému vymrštění, které může způsobit zranění.
- Před použitím nářadí se s ním seznamte tak, že se seznámíte s jeho hmotností a těžištěm. Použijte odpadní materiál, abyste se trochu procvičili a zjistili, jak tento nástroj reaguje při různých nastaveních rychlosti.
- Při úkonech vyžadujících přesnost, jako je gravírování, leštění nebo broušení, můžete nástroj díky jeho tvarování držet jako pero.

Řezání:
- Používejte pouze nepoškozené řezné kotouče. Ohnuté, tupé nebo jinak poškozené řezné kotouče se mohou zlomit.
- Řezný kotouč nikdy nepoužívejte k leštění nebo broušení!
- Při práci se pohybujte mírně a dbejte na to, aby se řezný kotouč nezasekl.
- Řezejte pouze náběžnou hranou, kotouč během řezání neotáčejte.
- Řezným kotoučem pohybujte vždy v opačném směru, než je směr otáčení kotouče.

Broušení:
- Udržujte během broušení konstantní tlak, abyste prodloužili životnost brusných kotoučů a brusných pásů.
- Během obrábění proveďte několik přejezdů po povrchu.

Frézování:
- Frézujte rovnoměrným pohybem vpřed, abyste zabránili přehřátí frézy.

Leštění:
- Při leštění obrobku veďte nástroj bez nadměrného tlaku.

Použití kartáčů z nerezové oceli
- Při leštění obrobku veďte nástroj bez nadměrného tlaku.
- Při leštění nebo čištění ocelovým drátěným kartáčem zvolte nejnižší stupeň rychlosti 1, abyste zabránili poškození kartáče a materiálu.

Provozní režim: Řezání
K řezání a stříhání materiálů, jako je dřevo, plast, hliník, mosaz nebo kov, a vyčnívajících hřebíků nebo šroubů:
- použití řezných kotoučů

Pracovní režim: broušení
K broušení dřeva, kovu nebo oceli:
- použití brusných pásů
- nebo brusné kotouče

K leštění kamene nebo keramiky:
- používat brusné hlavy s oxidem hliníku

K broušení nebo odstraňování otřepů ze skleněných dlaždic nebo tvrdých, křehkých materiálů, jako je keramika:
- použití brusného kamene

Pracovní režim: Frézování
Pro frézování drážek, frézování forem, otvorů nebo průniků ve dřevě nebo plastech:
- použití drážkovací frézy s polohovací rukojetí

Pro drážkování nebo rýhování materiálu, např. při zpracování šperků:
- použití routeru s kulovou hlavou

Pracovní režim: Gravírování
Pro gravírování do materiálů, jako je kov, plast, sklo, keramika, dřevo nebo kůže:
- použití diamantových gravírovacích hrotů a pružného válečku

Pracovní režim: Leštění
K leštění plastů nebo drahých kovů, jako je zlato a stříbro:
- použití lešticích nástavců

Pracovní režim: odstraňování rzi (například odstraňování rzi z poškozených míst v automobilovém průmyslu):
- použijte kartáč z nerezové oceli

Pracovní režim: Vrtání
K vrtání 3mm nebo 2mm otvorů do kovu, dřeva nebo plastu:
- používat spirálové vrtáky HSS

10. Aktuální provozní práce

Čištění

Dbejte na to, aby bezpečnostní zařízení, vzduchové otvory a kryt motoru byly, pokud možno bez prachu a nečistot. Prach odstraňte čistým hadříkem nebo vyfoukejte nečistoty vzduchovým kompresorem.

⚠ POZOR Po každém použití doporučujeme zařízení vyčistit.

Zařízení pravidelně čistěte vlhkým hadříkem a trochou mýdla. Nepoužívejte čisticí prostředky na bázi rozpouštědel, protože by mohly poškodit plastové části zařízení.

⚠ POZOR Dávejte pozor na to, aby do zařízení nepronikla voda!

Kontrola napájecího kabelu.

Pravidelně kontrolujte stav napájecího kabelu.

⚠ POZOR Nepoužívejte zařízení s poškozeným napájecím kabelem!

Pokud zjistíte poškození kabelu, nechte jej vyměnit v servisu.

Skladování

Zařízení skladujte odpojené od napájení, na chladném, tmavém a suchém místě, mimo dosah dětí, pokud možno v originálním obalu.

11. Náhradní díly a příslušenství

Pro nákup náhradních dílů a příslušenství kontaktujte servis Dedra Exim. Kontaktní údaje jsou uvedeny na 1. straně návodu.
Při objednávání náhradních dílů uveďte číslo šarže na typovém štítku, stejně jako číslo dílu z montážního výkresu.

⚠ POZOR Během záruční doby se opravy provádějí za podmínek uvedených v záruční listině. Reklamovaný produkt, prosím, předejte k opravě na místě pořízení (prodávající povinen přijmout reklamované zboží), pošlete na servisní středisko nejblíže k místu bydliště (seznam služeb na internetových stránkách www.dedra.pl), nebo zašlete do centrálního servisu Dedra Exim. Přiložte prosím vyplněnou záruční listinu. Po záruční době opravy provádí centrální servis. Poškozené zboží musí být odesláno do servisního střediska (náklady na dopravu platí uživatel).

12. Samostatné odstranění závad

⚠ POZOR Před zahájením odstraňování závad odpojte nástroj od napájení.

Problém	Příčina	Řešení
Stroj nepracuje	Napájecí kabel je nesprávně připojen nebo poškozen	Zasuňte hlouběji zástrčku do zásuvky, zkontrolujte napájecí kabel. Bude-li napájecí kabel poškozen, odevzdejte zařízení do servisu.
	V zásuvce není napětí	Zkontrolujte napětí v zásuvce. Zkontrolujte, zda není spálená pojistka.
	Poškozený spínač	Vyměňte spínač za nový – odevzdejte zařízení do servisu.
	Motor nemá výkon, rozbíhá se těžko	Opotřebované kartáče. Vyměňte za nové – odevzdejte zařízení do servisu.
	Je cítit spálená izolace	Motor vyžaduje opravu – odevzdejte zařízení do servisu.
Motor se přehřívá	Ucpané větrací otvory	Profoukněte stlačeným vzduchem.
Nízká efektivita práce	Opotřebený pracovní nástroj	Vyměňte pracovní nástroj

13. Výbava nástroje

Přímá bruska - 1 ks. Klíče - 2 ks.

14. Informace pro uživatele o likvidaci elektrických a elektronických zařízení (týká se domácností)

Symbol uvedený na výrobcích nebo v průvodní dokumentaci označuje, že vadné elektrické nebo elektronické zařízení nesmí být likvidováno společně s domovním odpadem. Pokud potřebujete zlikvidovat, znovu použít nebo využít součástky, je správné je odnést na specializované sběrné místo, kde je přijmou zdarma. Informace o umístění sběrných míst pro použitá zařízení poskytují místní orgány, např. na svých internetových stránkách.
Správnou likvidáciou zariadenia je možné šetriť cenné zdroje a zabrániť negatívnym vplyvom na zdravie a životné prostredie v dôsledku možnej prítomnosti nebezpečných látok, zmesí a komponentov v zariadení
Za nesprávnou likvidaci odpadu hrozí sankce podle příslušných místních předpisů.
Uživatelé v zemích EU: Pokud potřebujete zlikvidovat elektrické nebo elektronické zařízení, obraťte se na nejbližší prodejní místo nebo na svého dodavatele, který vám poskytne další informace.
Likvidace v zemích mimo Evropskou unii: Tento symbol se vztahuje pouze na země Evropské unie. Pokud si přejete tento výrobek zlikvidovat, obraťte se na místní úřady nebo prodejce, aby vám sdělil správný způsob likvidace.

SK Obsah

1. Fotografie a obrázky
2. Popis zariadenia
3. Určenie zariadenia
4. Obmedzenia používania
5. Technické údaje
6. Príprava na prácu
7. Pripojenie k sieti
8. Zapnutie zariadenia
9. Používanie zariadenia
10. Priebežná údržba
11. Náhradné diely a príslušenstvo
12. Samostatné odstraňovanie porúch
13. Kompletizácia zariadenia
14. Informácie pre užívateľov týkajúca sa likvidácii elektrických a elektronických zariadení
15. Záručný list

Preklad originálneho návodu

Vyhlásenie o zhode bolo pripojené k návodu ako samostatný dokument. Ak dané vyhlásenie o zhode chýba, je potrebné kontaktovať spoločnosť Dedra Exim Sp. z o.o.
Všeobecné pokyny pre bezpečnosť boli pripojené k návodu ako samostatná brožúra.

UPOZORNENIE. Prečítajte si všetky upozornenia označené symbolom a všetky pokyny.

Nedodržanie nasledujúcich bezpečnostných upozornení a bezpečnostných pokynov môže spôsobiť zásah elektrickým prúdom, požiar, alebo vážne poranenie.

POZOR Zachovajte všetky upozornenia a návod pre budúce použitie.

2. Opis zariadenia (obr. A)

1) poistná matica pre držiak obrobku, 2) držiak obrobku, 3) teleso prevodovky, 4) spínač, 5) hlavná rukoväť, 6) regulátor otáčok, 7) napájací kábel

3. Určenie zariadenia

Mini brúska je určená na vykonávanie rôznych presných prác, ako je vŕtanie, frézovanie, pílenie, gravírovanie alebo leštenie. Používa sa pri vykonávaní prác, pri ktorých je potrebná veľká presnosť, ako je vytváranie modelov, presné obrábanie dreva a kovov, či leštenie bižutérie ap.
Možnosť používania flexibilného hriadeľa umožňuje pracovať slobodne a veľmi presne.
Podľa typu vykonávanej práce, môže sa používať rôzna menovitá rýchlosť pracovnej koncovky, v rozpätí od 7 000 rpm do 34 000 rpm.
Zariadenie je určené na používanie pri rekonštrukčno-stavebných prácach, v dielňach a v servisoch, pri amatérskych prácach, pričom musia byť dodržiavané podmienky používania a prípustné prevádzkové podmienky, ktoré sú uvedené v užívateľskej príručke.

4. Obmedzenia používania

POZOR Zariadenie sa môže používať iba v súlade s nižšie umiestnenými „Prípustnými pracovnými podmienkami" uvedenými nižšie".

Neoprávnené a samostatné zmeny v mechanickej a elektrickej konštrukcii, všetky úpravy, činnosti údržby, ktoré nie sú opísané v návode na obsluhu, budú považované za nezákonné a spôsobia okamžitú stratu záručných práv a vyhlásenie o zhode už nebude platné.
Zariadenie sa nesmie používať na pílenie keramických dlaždíc, pílenie veľkých oceľových prvkov, na vykonávanie prác, pri ktorých je potrebné nepretržité chladenie vodou, na vŕtanie do betónu a do prírodného kameňa.

POZOR Použitie v rozpore s účelom, alebo v nezhodne s návodom na použitie, bude mať za následok okamžitú stratu záručných práv.

PRÍPUSTNÉ PREVÁDZKOVÉ PODMIENKY
S1 neustála práca
Chráňte pred vlhkosťou

5. Technické údaje

Model	DED7948
Menovité napätie [V/Hz]	230~ / 50
Menovitý výkon [W]	550
Stupeň ochrany pred priamym prístupom	IPX0
Stupeň ochrany pred úrazom elektrickým prúdom	II
Pracovný koniec [mm]	6
Rozsah otáčok [ot/min]	7 000 – 34 000
Emisie hluku	
- LpA [dB(A)]	79
- Neistota merania (KpA) [dB(A)].	3
- LwA [dB(A)]	90
- Neistota merania (KwA) [dB(A)]	3
Úroveň vibrácií rukoväte	
- ah [m/s2]	4,69
- neistota merania K [m/s2]	1,5
Čistá hmotnosť [kg]	1,75

Informácie o vibráciách a o hluku

Sumárna hodnota vibrácií a_h a nepresnosť merania boli stanovené poľa normy EN 62841-1 a sú uvedené v tabuľke.
Emisia hluku bola určená podľa normy EN 60745-2-23, hodnoty sú uvedené vo vyššie uvedenej tabuľke.

POZOR Hluk môže spôsobiť poškodenie sluchu, a preto počas práce vždy používajte ochranné prostriedky na uši!

Deklarovaná celková hodnota vibrácií/hluku bola meraná v súlade so štandardnou skúšobnou metódou a môže byť použitá na porovnanie jedného zariadenia z druhým. Uvedená úroveň vibrácií/ hluku môže byť tiež použitá na predbežné posúdenie vystavenia na vibrácie/hluk.
Úroveň vibrácií/hluku sa počas skutočného používania zariadenia môže líšiť od deklarovaných hodnôt, v závislosti na spôsobe používania pracovných nástrojov, najmä od typu spracovaného výrobku a od potreby určenia opatrení zameraných na ochranu operátora. Pre presné posúdenie vystavenia v reálnych podmienkach používania, je potrebné pamätať o všetkých častiach prevádzkového cyklu, vrátane času, keď je zariadenie celkom vypnutý, alebo ak je zapnuté, ale nie je p

6. Príprava na prácu

POZOR Všetky nižšie opísané činnosti vykonávajte iba keď je zástrčka zariadenia vytiahnutá z el. zásuvky!

Vloženie pracovného hrotu
- pripravte si dva kľúče, jeden na zaistenie vretena a druhý na uvoľnenie matice skľučovadla (kľúče sa dodávajú so strojom)
- zaistite vreteno a potom uvoľnite upínaciu maticu (obr. B)
- vložte požadovaný pracovný bit do držiaka (obr. C)
- utiahnite upínaciu maticu
- skontrolujte, či je pracovný bit správne zostavený, či nemá žiadnu vôľu a či sa sám nevysúva.

Výmena držiaka pracovného bitu
- pripravte si dva kľúče, jeden na zaistenie vretena a druhý na odskrutkovanie matice držiaka (kľúče sú dodané so strojom)
- zaistite vreteno a potom odskrutkujte upínaciu maticu (obr. B)
- vyberte nasadený držiak pracovných bitov
- do otvoru vretena zasuňte držiak so správnym priemerom, ktorý zodpovedá pracovnému vrtáku (obr. D)
- Nasaďte a utiahnite upínaciu maticu.

Upevnenie obrobku na trn (leštiace bity, rezné kotúče, brúsne kotúče, brúsne pásy
- nie sú súčasťou súpravy brúsky)
- pripravte si dva kľúče, jeden na zaistenie vretena, druhý na odskrutkovanie matice skľučovadla (kľúče sú dodané so strojom)
- zaistite vreteno, potom uvoľnite maticu skľučovadla (obr. B)
- vložte 3,2 mm držiak stopky do 6 mm skľučovadla namontovaného na stroji.
- pre leštiace bity naskrutkujte požadovaný leštiaci bit na skrutku na konci tŕňa.
- pri brúsnych kotúčoch uvoľnite skrutku na konci tŕňa, kotúč prebrúste medzi dvoma podložkami a utiahnite skrutku na tŕni.
- pri brúsnych valcoch uvoľnite skrutku na konci tŕňa, vložte valec a utiahnite ho skrutkou na tŕni.
- utiahnite upínaciu maticu

Nastavenie rýchlosti
Otáčky vretena možno podľa potreby nastaviť v rozmedzí od 7 000 do 34 000 ot/min. Na nastavenie rýchlosti sa používa gombík umiestnený na hornej strane tela stroja.
Všeobecné pravidlá výberu rýchlosti:
- vysoké otáčky na rezanie, zrážanie, frézovanie drážok v dreve, na brúsenie a leštenie dreva alebo kovu
- nízke otáčky na spracovanie plastov alebo iných materiálov s nízkym bodom topenia
- nízke otáčky pri vŕtaní do dreva, aby sa zabránilo prehriatiu pracovného hrotu
- veľmi nízke otáčky pri leštení a čistení drôtenými kefami, aby sa zabránilo poškodeniu kefy (vytrhávanie štetín)
- nízke otáčky pri vŕtaní alebo frézovaní neželezných kovov. Aby sa zabránilo prehriatiu hrotu a hrán obrobku, môže sa dodatočne použiť olej alebo mazivo.

Orientačné uhlové rýchlosti pri jednotlivých nastaveniach

Nastavenie	Rýchlosť [ot/min.]
1	7 000
2	12 500
3	18 000
4	23 500
5	29 000
Max.	34 000

Pri práci nepritláčajte príliš silno, keďže takým spôsobom nebudú výsledky práce lepšie. Pracovné koncovky vyberajte tak, aby bola práca efektívna, a aby ste dosiahli očakávaný výsledok.

7. Pripojenie k sieti

Pred pripojením zariadenia k zdroju napájania sa uistite, že napájacie napätie zodpovedá hodnote uvedenej na typovom štítku.
Inštalácia elektrického napájania by mala byť vykonaná v súlade so základnými požiadavkami na elektrické inštalácie a mala by spĺňať požiadavky bezpečného používania. Parametre minimálneho prierezu napájacieho kábla a menovitej hodnoty poistky v závislosti od výkonu zariadenia sú uvedené v nasledujúcej tabuľke:

Výkon zariadenia [W]	Minimálny prierez vodiča [mm2]	Minimálna hodnota ističa typu C [A]
<700	0,75	6

Inštaláciu by mal vykonať kvalifikovaný elektrikár. Pri použití predlžovacích káblov skontrolujte, či nie je prierez vodiča menší ako je požadované (pozri tabuľku). Elektrický kábel umiestnite tak, aby počas prevádzky nebol vystavený prípadnému poškodeniu. Nepoužívajte poškodené predlžovacie káble. Pravidelne kontrolujte technický stav napájacieho kábla. Neťahajte za sieťový kábel.

8. Zapnutie zariadenia

Zapínač zariadenia sa nachádza v hlavnej rukoväti. (obr. A, 5). Keď chcete zariadenie zapnúť, stlačte tlačidlo zapínača. Zariadenie bude pracovať dovtedy, kým tlačidlo nepustíte.

9. Používanie zariadenia

⚠ POZOR Náradie držte za plastové rukoväte!

Všeobecné informácie:

Vetracie otvory udržiavajte v čistote, aby ste predišli prehriatiu motora.

⚠ POZOR Vždy pred každým použitím skontrolujte, či je pracovný nástroj správne upevnený v držiaku. Nástroj musí byť silno zablokované v držiaku náradia.

Uistite sa, že:
- nástroj a otáčky sú správne prispôsobené zamýšľanému použitiu. Prispôsobením nástroja a rýchlosti plánovanej úlohe a obrábaniu možno prácu vykonať rýchlejšie a efektívnejšie.
- Nástroj vždy držte ďalej od tváre. Vreteno dosahuje otáčky max. 27 000 otáčok za minútu a v prípade poškodenia pracovného hrotu môže dôjsť k prudkému vymrštěniu, ktoré môže spôsobiť zranenie.
- Pred použitím náradia sa s ním zoznámte tak, že sa oboznámite s jeho hmotnosťou a ťažiskom. Použite odpadový materiál, aby ste si to trochu precvičili a naučili sa, ako tento nástroj reaguje pri rôznych nastaveniach rýchlosti.
- Pri úlohách, ktoré si vyžadujú presnosť, ako je gravírovanie, leštenie alebo brúsenie, môžete nástroj vďaka jeho tvarovaniu držať ako pero.

Rezanie:
- Používajte len nepoškodené, nepoškodené rezné kotúče. Ohnuté, tupé alebo inak poškodené rezné kotúče sa môžu zlomiť.
- Nikdy nepoužívajte rezný kotúč na leštenie alebo brúsenie!
- Pri práci sa pohybujte mierne a dbajte na to, aby sa rezací kotúč nezasekol.
- Rezte len prednou hranou, počas rezania kotúč neotáčajte.
- Rezacím kotúčom pohybujte vždy v opačnom smere, ako je smer otáčania kotúča.

Brúsenie:
- Počas brúsenia udržujte konštantný tlak, aby ste zvýšili životnosť brúsnych kotúčov a brúsnych pásov.
- Počas obrábania vykonajte niekoľko prejazdov po povrchu.

Frézovanie:
- Frézujte rovnomerným pohybom vpred, aby ste zabránili prehriatiu frézy.

Leštenie:
- Pri leštení obrobku veďte nástroj bez nadmerného tlaku.

Používanie kefiek z nehrdzavejúcej ocele
- Pri leštení obrobku veďte nástroj bez nadmerného tlaku.
- Pri leštení alebo čistení oceľovou drôtenou kefou zvoľte najnižší stupeň rýchlosti 1, aby ste zabránili poškodeniu kefy a materiálu.

Prevádzkový režim: Rezanie
Na rezanie a orezávanie materiálov, ako sú napríklad drevo, plast, hliník, mosadz alebo kov a vyčnievajúce klince alebo skrutky:
- použitie rezných kotúčov

Pracovný režim: brúsenie
Na brúsenie dreva, kovu alebo ocele:
- použitie brúsnych pásov
- alebo brúsne kotúče

Na leštenie kameňa alebo keramiky:
- používať brúsne hlavy s oxidom hlinitým

Na brúsenie alebo odstraňovanie otrepov zo sklenených dlaždíc alebo tvrdých, krehkých materiálov, ako je keramika:
- použitie brúsneho kameňa

Pracovný režim: Frézovanie
Na frézovanie drážok, frézovanie foriem, otvorov alebo priestupov v dreve alebo plastoch:
- používať drážkovač s polohovacou rukoväťou

Na drážkovanie alebo drážkovanie materiálu, napr. pri spracovaní šperkov:
- používať smerovač s guľovou hlavou

Pracovný režim: Gravírovanie
Na gravírovanie do materiálov, ako je kov, plast, sklo, keramika, drevo alebo koža:
- používať diamantové gravírovacie hroty a pružný valček

Pracovný režim: Leštenie
Na leštenie plastov alebo drahých kovov, ako je zlato a striebro:
- používať leštiace nástavce

Pracovný režim: odstraňovanie hrdze (napríklad na odstraňovanie hrdze z poškodených miest v automobilovom priemysle):
- použite kefu z nehrdzavejúcej ocele

Pracovný režim: Vŕtanie
Na vŕtanie 3 mm alebo 2 mm otvorov do kovu, dreva alebo plastu:
- používať HSS vrtáky.

10. Priebežná údržba

Čistenie

Urobte všetko preto, aby bezpečnostné zariadenia, vzduchové prieduchy a plášť motora neboli, nakoľko je to možné, zaprášené a zašpinené. Prach odstraňujte čistou handričkou, alebo nečistoty prefukujte stlačeným vzduchom (pomocou kompresora).

⚠ POZOR Odporúčame vám, aby ste zariadenie čistili po každom použití.

Zariadenie pravidelne čistite vlhkou handričkou s malým množstvom mydla. Nepoužívajte čistiace prostriedky na báze riedidiel, pretože môžu poškodiť plastové časti zariadenia.

⚠ POZOR Zabráňte, aby voda prenikla do vnútra zariadenia!

Kontrola napájacieho kábla

Pravidelne kontrolujte stav napájacieho kábla.

⚠ POZOR Zariadenie s poškodeným napájacím káblom v žiadnom prípade nepoužívajte.

V prípade ak zistíte, že kábel je poškodený, zariadenie nepoužívajte a dajte ho vymeniť v autorizovanom servise.

Uchovávanie

Zariadenie uchovávajte odpojené od el. napätia, na chladnom tmavom suchom mieste, mimo dosahu detí, nakoľko je to možné v originálnom obale/balení.

11. Náhradné diely a príslušenstvo

Ak si chcete kúpiť náhradné diely a príslušenstvo, tak sa prosím obráťte na servis Dedra Exim. Kontaktné údaje nájdete na 1. strane tohto návodu.
Pri objednávaní náhradných dielov uveďte prosím sériové číslo nachádzajúce sa na typovom štítku spolu s číslom dielu z montážneho výkresu.
Počas trvania záruky sa oprava vykonáva na základe podmienok uvedených v záručnom liste. Reklamovaný produkt odovzdajte na opravu v mieste nákupu (predávajúci je povinný prijať reklamovaný produkt), odošlite do najbližšieho servisného strediska k miestu bydliska (zoznam servisov nájdete na stránkach www.dedra.pl), alebo odošlite do centrálneho servisu Dedra Exim. Prosím, aby ste priložili vyplnený záručný list. Po skončení záručnej doby opravy vykonáva centrálny servis. Poškodený produkt musí byť odoslaný do servisu (náklady na dodanie hradí používateľ).

12. Samostatné odstraňovanie porúch

⚠ POZOR Pred začatím samostatného odstránenia porúch, odpojte zariadenie od zdroja napájania

Problém	Príčina	Riešenie
Stroj nefunguje	Napájací kábel je zle pripojený, alebo je poškodený.	Zástrčku zasuňte hlbšie do zásuvky, skontrolujte napájací kábel. Ak objavíte, že je napájací kábel poškodený, zariadenie odovzdajte do servisu na opravu.
	V el. zásuvke nie je el. napätie.	Skontrolujte napätie v el. zásuvke. Skontrolujte, či sa neaktivoval istič.
	Poškodený zapínač	Vymeňte zapínač na nový – zariadenie odovzdajte do servisu na opravu.
	Motor nemá výkon, hýbe sa veľmi ťažko	Opotrebované kefy. Vymeňte na nové – zariadenie odovzdajte do servisu na opravu.
	Cítiť zápach spálenej izolácie	Motor sa musí opraviť – zariadenie odovzdajte do servisu na opravu.
Motor sa prehrieva	Upchané vetracie otvory	Prefúkajte stlačeným vzduchom.
Efektívnosť práce je veľmi nízka	Opotrebovaná pracovná koncovka	Vymeňte pracovnú koncovku

13. Kompletizácia zariadenia

Priama brúska - 1 ks. Kľúče - 2 ks.

14. Informácie pre užívateľov k likvidácii elektrických alebo elektronických zariadení (tykajúce sa domácností)



Symbol uvedený na výrobkoch alebo v sprievodnej dokumentácii označuje, že chybné elektrické alebo elektronické zariadenia sa nesmú likvidovať spolu s domovým odpadom. Ak potrebujete zlikvidovať, opätovne použiť alebo zhodnotiť komponenty, správne je odovzdať ich na špecializovanom zbernom mieste, kde ich prijmú bezplatne. Informácie o umiestnení zberných miest pre použité zariadenia poskytujú miestne orgány, napr. na svojich webových stránkach.
Správnou likvidáciou zariadenia je možné šetriť cenné zdroje a zabrániť negatívnym vplyvom na zdravie a životné prostredie v dôsledku možnej prítomnosti nebezpečných látok, zmesí a komponentov v zariadení.
Za nesprávnu likvidáciu odpadu hrozia sankcie podľa príslušných miestnych predpisov.
Používatelia v krajinách EÚ: Ak potrebujete zlikvidovať elektrické alebo elektronické zariadenie, obráťte sa na najbližšie predajné miesto alebo na svojho dodávateľa, ktorý vám poskytne ďalšie informácie.

Likvidácia v krajinách mimo Európskej únie: Tento symbol sa vzťahuje len na krajiny Európskej únie. Ak chcete tento výrobok zlikvidovať, obráťte sa na miestne úrady alebo predajcu, ktorý vám poskytne informácie o správnom spôsobe likvidácie.

LT Turinys

1. Nuotraukos ir piešiniai
2. Prietaiso aprašas
3. Prietaiso paskirtis
4. Naudojimo apribojimai
5. Techniniai duomenys
6. Paruošimas darbui
7. Jungimas į tinklą
8. Prietaiso įjungimas
9. Prietaiso naudojimas
10. Einamieji naudojimo veiksmai
11. Atsarginės dalys ir reikmenys
12. Savarankiškas defektų pašalinimas
13. Prietaiso elementai
14. Informacija naudotojams apie elektros ir elektronikos prietaisų pašalinimą
15. Garantijos lapas

Originalios instrukcijos vertima

Atitikties deklaracija buvo pridėta prie instrukcijos kaip atskiras dokumentas. Atveju, kai nebus atitikties deklaracijos reikia susisiekti su Dedra Exim Sp. z o.o.
Bendrosios saugumo sąlygos buvo pridėtos prie instrukcijos kaip atskira brošiūra.

ĮSPĖJIMAS Perskaityti visus įspėjimus pažymėtus simboliu ir visas instrukcijas.

Žemiau pateiktų įspėjimų ir saugos nurodymų nesilaikymas, gali būti elektros srovės smūgio, gaisro ar sunkių sužalojimų priežastimi.

DEMESIO Išsaugoti visus įspėjimus ir instrukcijas ateičiai.

2. Prietaiso aprašymas (A pav.)

1) ruošinio laikiklio fiksavimo veržlė, 2) ruošinio laikiklis, 3) pavarų dėžės korpusas, 4) jungiklis, 5) pagrindinė rankena, 6) greičio reguliatorius, 7) maitinimo kabelis

3. Prietaiso paskirtis

Mini šlifuoklis naudojamas tiksliems gręžimo, frezavimo, pjovimo, graviravimo ar poliravimo darbams. Jis naudojamas darbams, kurie reikalauja tikslumo, pvz., modelių statybai, smulkiam medžio ir metalo apdirbimui, juvelyriniams dirbiniams ir kt.
Lankstaus veleno naudojimo galimybė teikia laisvo ir tikslaus darbo atlikimo galimybę.
Priklausomai nuo atliekamų operacijų, nominalios darbinio antgalio apsukos gali būti sureguliuotos nuo 7 000 iki 34 000 rpm. aps./min.
Leidžiama naudoti įrenginį remonto ir statybos darbuose, remonto servisuose, mėgėjiškuose darbuose, jei yra laikomasi naudojimo sąlygų ir leistinų darbo sąlygų, nurodytų Naudojimo instrukcijoje.

4. Naudojimo apribojimai

DEMESIO Prietaisas gali būti naudojamas vien tik pagal pateiktas "Priimtinas darbo sąlygas".

Šio prietaiso negalima naudoti keraminių plytelių, didelių plieninių elementų pjovimui, darbams, kurie reikalauja nuolatinio vandens aušinimo, gręžimui betone ir natūraliame akmenyje.
Savaiminiai pakeitimai mechaninei ir elektros statyboje, visi modifikavimai, naudojimo veiksmai, neaprašyti instrukcijoje bus traktuojami kaip neteisėti ir priveda prie staigaus garantijos teisės praradimo, o atitikties garantija praras galiojimą.

DEMESIO Naudojimas ne pagal naudojimo instrukcijos nuorodas ir paskirtį prives prie staigaus garantijos teisės praradimo.

LEISTINOS DARBO SĄLYGOS
S1 nuolatinis darbas
Saugoti nuo drėgmės.

5. Techniniai duomenys

Modelis	DED7948
Vardinė įtampa [V/Hz]	230~ / 50
Vardinė galia [W]	550
Apsaugos nuo tiesioginės prieigos laipsnis	IPX0
Apsaugos nuo elektros smūgio laipsnis	II
Darbinis galas [mm]	6
Greičio diapazonas [aps/min]	7 000 – 34 000
Triukšmo skleidimas	
- LpA [dB(A)]	79
- Matavimo neapibrėžtis (KpA) [dB(A)].	3
- LwA [dB(A)]	90
- Matavimo neapibrėžtis (KwA) [dB(A)]	3
Rankenos vibracijos lygis	
- ah [m/s2]	4,69
- matavimo neapibrėžtis K [m/s2]	1,5
Grynasis svoris [kg]	1,75

Informacija apie virpesius ir triukšmą

Virpesių bendra vertė a_h o taip pat matavimo neapibrėžtis, nustatyta pagal normą EN 62841-1 ir pateikta lentelėje.
Triukšmo sklidimas buvo nustatytas pagal EN 60745-2-23, vertės pateikiamos aukščiau lentelėje.

DEMESIO Triukšmas gali privesti prie klausos pažeidimo, darbo metu visada reikia naudoti klausos apsaugos priemones!

Triukšmas gali privesti prie klausos pažeidimo, darbo metu visada reikia naudoti klausos apsaugos priemones!
Deklaruojama bendra vertė: virpesių/triukšmo buvo sumatuota pagal standartinę matavimo metodą ir gali būti panaudojama vieno su kitu įtaisu palyginimui. Pateiktas virpesių/triukšmo palyginimas gali būti panaudojimas pirminei /virpesių/triukšmo grėsmės vertinimui.
Virpesių virpesių/triukšmo lygis realaus įtaiso naudojimo metu, gali skirtis nuo deklaruojamų verčių, priklausomai nuo darbinių įrankių panaudojimo būdo, ypatingai nuo naudojamo įrankio rūšies, o taip pat nuo priemonių, saugančių operatorių nustatymo būtinumo. Kad tiksliai nustatyti grėsmę realiose naudojimo sąlygose, reikia atsižvelgti į visas operacinio ciklo dalis, į kurias taip pat įeina laikotarpiai, kuomet įtaisas yra išjungtas arba įjungtas, bet nėra naudojamas darbui.

6. Paruošimas darbui

DEMESIO Visus šiuos veiksmus reikia atlikti su išimtu kištuku iš elektros lizdo!

Darbinio antgalio įdėjimas

- pasiruoškite du veržliarakčius: vieną veržliarakčiui užfiksuoti, kitą - griebtuvo veržlei atlaisvinti (veržliarakčiai pateikiami kartu su mašina).
- užfiksuokite veleną ir atlaisvinkite veržlę (B pav.).
- įkiškite reikiamą darbinį antgalį į laikiklį (C pav.).
- priveržkite prispaudimo veržlę
- patikrinkite, ar darbinis antgalis yra teisingai sumontuotas, ar nėra laisvumo ir ar pats neišslysta.

Darbinio antgalio laikiklio keitimas

- pasiruoškite du veržliarakčius: vieną veržliarakčiui užfiksuoti, kitą - laikiklio veržlei atsukti (veržliarakčiai pateikiami kartu su mašina).
- užfiksuokite veleną ir atsukite veržlę (B pav.).
- nuimkite fiksuotą bitų laikiklį
- įstumkite tinkamo skersmens laikiklį, atitinkantį darbinį antgalį, į verpstės angą (D pav.).
- Įdėkite ir priveržkite veržlę.

Ruošinio montavimas ant stovo (poliravimo antgaliai, pjovimo diskai, šlifavimo diskai, šlifavimo juostos - neįeina į šlifavimo staklių rinkinį)

- Pasiruoškite du veržliarakčius: vieną veržliarakčiui užfiksuoti, kitą - griebtuvo veržlei atsukti (veržliarakčiai pateikiami kartu su mašina).
- užfiksuokite veleną, tada atlaisvinkite griebtuvo veržlę (B pav.).
- įkiškite 3,2 mm kotelio laikiklį į mašinoje sumontuotą 6 mm griebtuvą.
- poliravimo antgaliams reikiamą poliravimo antgalį prisukite prie strypo gale esančio varžto.
- šlifavimo diskų atveju atlaisvinkite strypo gale esantį varžtą, šlifuokite diską tarp dviejų poveržlių ir priveržkite strypo varžtą.
- abrazyvinių ritinių atveju atlaisvinkite sraigtą, esantį ant koto galo, įdėkite ritinį ir priveržkite sraigtu, esančiu ant koto.
- priveržkite prispaudimo veržlę

Greičio reguliavimas

Suklio sukimosi greitį galima reguliuoti nuo 7 000 iki 34 000 apsukų per minutę. Greičiui reguliuoti naudojama mašinos korpuso viršuje esanti rankenėlė.
Bendrosios greičio pasirinkimo taisyklės:
- dideliu greičiu pjauna, frezuoja medieną, frezuoja griovelius, šlifuoja ir poliruoja medieną ar metalą.
- mažo greičio, kai reikia apdirbti plastiką ar kitas medžiagas, kurių lydymosi temperatūra žema.
- nedidelis greitis gręžiant medieną, kad darbinis antgalis neperkaistų.
- labai mažas greitis poliruojant ir valant vieliniais šepečiais, kad būtų išvengta šepetėlio pažeidimų (šerelių nuplėšimo).
- nedideliu greičiu gręžiant arba frezuojant spalvotuosius metalus. Siekiant išvengti ruošinio antgalio ir ruošinio kraštų perkaitimo, papildomai galima naudoti alyvą arba tepalą.

Apytikslis sukimosi greitis kiekvienam nustatymui

Nustatymas	Greitis [rpm]
1	7 000
2	12 500
3	18 000
4	23 500
5	29 000
Max.	34 000

Darbo metu nenaudoti per didelio prispaudimo, nes tai nepagerins darbo rezultatų. Pasirinkti darbiniu antgalius tokiu būdu, kad darbas būtų efektyvus ir pasiektas norimas rezultatas.

7. Jungimas į tinklą

Prieš prietaiso prie elektros srovės prijungimo reikia įsitikinti, ar maitinimo įtampa atitinka vertėms pateiktoms prietaiso vardinėje lentelėje.
Maitinimo instaliacija turėtų būti atlikta pagal esminius reikalavimus, susijusius su elektros instaliacija ir pildyti saugaus naudojimo reikalavimus. Maitinimo laido minimalaus skersmens, o taip pat nominalios saugiklio vertės priklausomai nuo prietaiso galios yra pateikti žemiau nurodytoje lentelėje:

Prietaiso galia [W]	Minimalus laido skersmuo [mm2]	Minimali C tipo saugiklio vertė [A]
<700	0,75	6

Visas elektros instaliacijos jungtis gali įrengti tik reikiamą kvalifikaciją turintis elektrikas. Atveju, kai naudosite prailgintuvus, reikia atkreipti dėmesį, kad gyslos skersmuo nebūtų mažesnis negu reikalaujama (žr. lentelė). Elektros laidą reikia išdėstyti tokiu būdu, kad darbo metu negrėstų perpjovimas. Negalima naudoti pažeistų prailgintuvų. Periodiškai patikrinti maitinimo laido techninį stovį. Netraukti už maitinimo laido.

8. Prietaiso įjungimas

Prietaiso jungiklis yra ant pagrindinės rankenos. (A,5 pav..). Kad Įjungti prietaisą reikia įspausti įjungimo mygtuką. Prietaisas veiks tol, kol mygtukas nebus atleistas

9. Prietaiso naudojimas

⚠ DEMESIO Laikyti įrenginį už laikiklių iš plastmasės!

Bendros informacijos:

Prižiūrėti, kad oro angos būtų švarios, kad variklis neperkaistų.

⚠ DEMESIO Prieš kiekvieną naudojimą patikrinti, ar darbinis įrankis teisingai sumontuotas. Prietaisas turi būti tvirtai užfiksuotas prietaiso laikiklyje.

Užtikrinkite, kad:
- įrankis ir greitis būtų tinkamai parinkti pagal numatytą paskirtį. Pritaikius įrankį ir greitį prie planuojamos užduoties ir apdirbimo, darbą galima atlikti greičiau ir efektyviau.
- Visada laikykite įrankį atokiau nuo veido. Suklys pasiekia maksimalų greitį. 27 000 apsisukimų per minutę, o pažeidus darbinį antgalį, gali įvykti smarkus išmetimas, dėl kurio galima susižeisti.
- Prieš pradėdami naudoti įrankį, susipažinkite su juo, nurodydami jo svorį ir svorio centrą. Šiek tiek pasipraktikuokite ir sužinokite, kaip šis įrankis reaguoja į skirtingus greičio nustatymus.
- Atlikdami užduotis, kurioms reikia tikslumo, pavyzdžiui, graviravimą, poliravimą ar šlifavimą, įrankį galite laikyti kaip rašiklį, nes jis yra kontūrinės formos.

Pjaustymas:
- Naudokite tik nepažeistus, nesugadintus pjovimo diskus. Sulenkti, užaštrinti ar kitaip pažeisti pjovimo diskai gali sulūžti.
- Niekada nenaudokite pjovimo disko poliravimo ar šlifavimo procesams!
- Dirbdami judėkite saikingai ir įsitikinkite, kad pjovimo diskas neužstrigo.
- Pjaukite tik priekiniu kraštu, pjaudami nesukite disko.
- Visada judinkite pjovimo diską per ruošinį priešinga kryptimi, nei sukasi diskas.

Šlifavimas:
- Šlifavimo metu palaikykite pastovų slėgį, kad pailgintumėte šlifavimo diskų ir abrazyvinių juostų tarnavimo laiką.
- Apdirbdami paviršių kelis kartus pervažiuokite per jį.

Frezavimas:
- Frezuokite tolygiai judėdami pirmyn, kad frezos neperkaistų.

Poliravimas:
- Poliruodami ruošinį, nukreipkite įrankį be pernelyg didelio spaudimo.

Naudojant nerūdijančio plieno šepečius
- Poliruodami ruošinį, nukreipkite įrankį be pernelyg didelio spaudimo.
- Poliruodami arba valydami plieniniu vieliniu šepečiu, pasirinkite mažiausią 1 greičio lygį, kad nepažeistumėte šepečio ir medžiagos.

Darbo režimas: Pjovimas
Skirtas pjauti ir trumpinti medžiagoms, pavyzdžiui, medienai, plastikui, aliuminiui, žalvariui ar metalui, ir išsikišusioms vinims ar varžtams:
- naudoti pjovimo diskus

Darbo režimas: šlifavimas
Skirtas medienai, metalui ir plienui šlifuoti:
- naudoti abrazyvinius diržus
- arba abrazyviniai diskai

Skirtas akmeniui ar keramikai poliruoti:
- naudoti aliuminio oksido šlifavimo galvutes

Skirtas stiklo plytelėms arba kietoms, trapioms medžiagoms, pvz., keramikai, šlifuoti arba nušlifuoti:
- naudoti šlifavimo akmenį

Darbo režimas: Frezavimas
Skirti grioveliams frezuoti, formoms, skylėms ar įpjovoms medienoje ar plastmasėje frezuoti:
- naudokite griovelių frezą su padėties nustatymo rankena.

Skirti medžiagoms su grioveliais ar įpjovomis, pvz., juvelyriniams dirbiniams apdirbti:
- naudoti maršrutizatorių su rutuline galvute

Darbo režimas: Graviravimas
Graviravimui tokiose medžiagose kaip metalas, plastikas, stiklas, keramika, medis ar oda:
- naudoti deimantinius graviravimo antgalius ir lankstų volelį

Darbo režimas: poliravimas
Skirtas plastikams arba brangiesiems metalams, pvz., auksui ir sidabrui, poliruoti:
- naudoti poliravimo priedus

Darbo režimas: rūdžių šalinimas (pavyzdžiui, rūdžių šalinimas iš pažeistų vietų automobilių sektoriuje):
- naudokite nerūdijančio plieno šepetį

Darbo režimas: Gręžimas
Skirtas gręžti 3 mm arba 2 mm skyles metale, medienoje ar plastike:
- naudokite HSS sukimo grąžtus.

10. Einamieji naudojimo veiksmai

Valymas

Turi būti pasirūpinta, kad saugos įtaisai, oro angos ir variklio korpusas būtų kuo labiau apsaugoti nuo dulkių ir nešvarumų. Nuvalyti dulkes švariu skudurėliu arba nupūsti nešvarumus oro kompresoriumi.

⚠ DEMESIO Po kiekvieno naudojimo patariame valyti prietaisą.

Reguliariai valykite prietaisą drėgnu skudurėliu ir nedideliu muilo kiekiu. Nereikia naudoti tirpiklio valiklių pagrindu, jie gali pažeisti prietaiso plastikines dalis.

⚠ DEMESIO Įsitikinti, kad vanduo nepatektų į prietaisą!

Maitinimo laido patikrinimas

Periodiškai patikrinti maitinimo laido stovį.

⚠ DEMESIO Nenaudoti prietaiso su sugadintu maitinimo laidu!

Jei prietaiso laidas yra pažeistas, prietaisą reikia atiduoti į servisą, kad pakeisti į veikiantį.

Sandėliavimas

Prietaisą reikia laikyti vėsioje, tamsioje, sausoje vaikams nepasiekiamoje vietoje, jei įmanoma, originalioje pakuotėje.

11. Pakeičiamos dalys ir priedai

Kad pirkti atsargines dalis ir aksesuarus reikia susisiekti su Dedra Exim servisu. Kontaktiniai duomenys duomenys yra 1 instrukcijos puslapyje.
Atsarginių dalių užsakymo metu prašome pateikti serijos numerį, patalpintą vardinėje lentelėje, o taip pat
aprašyti sugedusią dalį, papildomai pateikiant orientacinį įtaiso pirkimo terminą.
Garantinio laikotarpio galiojimo metu taisymai yra atliekami pagal taisykles pateikiamas garantijos lape. Reklamuojamą produktą prašome pateikti taisymui pirkimo vietoje (pardavėjas įsipareigoja priimti reklamuojamą produktą), nusiųsti į servisą esantį arčiausią gyvenamosios vietos (servisų skaičius www.dedra.pl) arba siųsti į Dedra Exim centrinį servisą. Maloniai prašome pridėti garantinę kortelę. Pasibaigus garantijos laikotarpiui taisymus atlieka centrinis servisas. Pažeistą produktą reikia siųsti į servisą (siuntimo išlaidas padengia vartotojas).

12. Savarankiškas defektų pašalinimas

⚠ DEMESIO Prieš pradedant savarankišką defektų pašalinimą, reikia išjungti prietaisą iš elektros maitinimo.

Problema	Priežastis	Sprendimas
Mašina neveikia	Maitinimo laidas yra blogai prijungtas arba pažeistas	Įspausti giliau kištuką į lizdą, patikrinti maitinimo laidą. Esant maitinimo laido pažeidimui perduoti prietaisą į servisą.
	Lizde nėra įtampos	Patikrinti įtampą lizde. Patikrinti ar nesuveikė saugiklis.
	Pažeistas jungiklis	Pakeisti jungiklį į naują - pristatyti prietaisą į servisą.
	Variklis neturi galios, sunkiai užsiveda.	Sudėvėti šepečiai Pakeisti į naują - pristatyti prietaisą į servisą.
	Yra jaučiamas sudegintos izoliacijos kvapas	Variklis turi būti suremontuotas - pristatyti prietaisą į servisą.
Perkaista variklis	Užkimštos ventiliacijos angos	Perpūsti suslėgtu oru.
Žemas darbo efektyvumas	Sunaudota darbinė galūnė	Pakeisti darbinį antgalį

13. Prietaiso elementai

Tiesus šlifuoklis - 1 vnt. Raktai - 2 vnt.

14. Informacija naudotojams apie sunaudotos įrangos utilizavimą (taikoma naudojant buityje)



Ant gaminių arba pridedamuose dokumentuose nurodytas simbolis rodo, kad sugedusios elektros ar elektroninės įrangos negalima išmesti kartu su buitinėmis atliekomis. Jei norite atsikratyti, pakartotinai panaudoti ar utilizuoti komponentus, teisinga juos nuvežti į specializuotą surinkimo punktą, kur jie bus priimti nemokamai. Informaciją apie naudotos įrangos surinkimo vietas teikia vietos valdžios institucijos, pvz., savo interneto svetainėse.
Teisingas produkto utilizavimas padeda išsaugoti gamtos išteklius ir išvengti neigiamų padarinių žmonių sveikatai ir aplinkai, galinčių atsirasti dėl produkte esančių potencialiai pavojingų medžiagų, mišinių ir sudedamųjų dalių.
Už netinkamą atliekų šalinimą gresia baudos pagal atitinkamus vietos teisės aktus.
ES šalių naudotojai: Jei norite išmesti elektros ar elektroninę įrangą, kreipkitės į artimiausią prekybos vietą arba tiekėją, kuris jums suteiks daugiau informacijos.
šalinimas ne Europos Sąjungos šalyse: Šis simbolis taikomas tik Europos Sąjungos šalims. Jei norite išmesti šį gaminį, kreipkitės į vietos valdžios institucijas arba pardavėją dėl tinkamo šalinimo būdo.

LV Satura rādītājs

1. Fotogrāfijas un zīmējumi
2. ierīces apraksts
3. Paredzētais ierīces lietojums
4. Lietošanas ierobežojumi
5. Tehniskie dati
6. Sagatavošana darbam
7. Savienojums ar elektrotīklu
8. Ierīces ieslēgšana
9. ierīces darbība
10. kārtējā apkope 11.
11. Rezerves daļas un piederumi
12. Patstāvīga problēmu novēršana
13. Ierīces salikšana
14. Informācija lietotājiem par elektrisko un elektronisko iekārtu izņīcināšanu
15. Garantijas lapa

Oriģinālo instrukciju tulkojums

Atbilstības deklarācija ir pievienota rokasgrāmatai kā atsevišķs dokuments. Ja nav atbilstības deklarācijas, lūdzu, sazinieties ar Dedra Exim Sp. z o.o..
Vispārīgie drošības nosacījumi ir pievienoti rokasgrāmatai kā atsevišķa brošūra.

⚠ BRĪDINĀJUMS. Izlasiet visus brīdinājumus, kas apzīmēti ar simbolu, un visas ⚠ instrukcijas..

Šādu brīdinājumu un drošības norādījumu neievērošana var izraisīt elektriskās strāvas triecienu, ugunsgrēku vai nopietnus ievainojumus.

⚠ UZMANĪBU Saglabājiet visus brīdinājumus un norādījumus turpmākai lietošanai.

2. Ierīces apraksts (A attēls)

1) detaļu turētāja fiksācijas uzgrieznis, 2) detaļu turētājs, 3) pārnesumkārbas korpuss, 4) slēdzis, 5) galvenais rokturis, 6) ātruma regulators, 7) barošanas kabelis.

3. Ierīces mērķis

Taisno slīpmašīnu izmanto metāla, koka, plastmasas un līdzīgu materiālu slīpēšanai. To izmanto darbam grūti pieejamās vietās.
Atkarībā no veicamās operācijas apstrādājamās detaļas nominālo ātrumu var regulēt no 7000 līdz 34 000 apgr./min.
Mašīnu atļauts izmantot renovācijas un celtniecības darbos, remontdarbnīcās, amatieru darbos, ievērojot lietošanas instrukcijā ietvertos lietošanas nosacījumus un pieļaujamos darba apstākļus.

4. Lietošanas ierobežojumi

⚠UZMANĪBU **Ierīci drīkst lietot tikai saskaņā ar šādiem "Atļautajiem ekspluatācijas nosacījumiem".**

Ierīci nedrīkst izmantot keramikas flīžu griešanai, lielu tērauda detaļu griešanai, darbiem, kam nepieciešama nepārtraukta dzesēšana ar ūdeni, urbšanai betonā un dabīgā akmenī.
Neatļautas izmaiņas mehāniskajā un elektriskajā konstrukcijā, jebkādas modifikācijas, apkopes darbības, kas nav aprakstītas lietošanas instrukcijā, tiks uzskatītas par nelikumīgām, kā rezultātā nekavējoties tiks zaudētas garantijas tiesības un atbilstības deklarācija zaudēs spēku.

⚠UZMANĪBU **Ja ierīce tiek izmantota nepareizi vai neatbilstoši lietošanas instrukcijai, garantijas tiesības tiek nekavējoties zaudētas.**

PIEĻAUJAMIE EKSPLUATĀCIJAS APSTĀKĻI
S1 nepārtraukta darbība
Aizsargājiet no mitruma

5. Tehniskie dati

Modelis	DED7948
Nominālais spriegums [V/Hz]	230~ / 50
Nominālā jauda [W]	550
Aizsardzības pakāpe pret tiešu piekļuvi	IPX0
Aizsardzības pakāpe pret elektrošoku	II
Darba gals [mm]	6
Ātruma diapazons [apgr./min]	7 000 – 34 000
Trokšņa emisija	
- LpA [dB(A)]	79
- Mērījumu nenoteiktība (KpA) [dB(A)].	3
- LwA [dB(A)]	90
- Mērījumu nenoteiktība (KwA) [dB(A)]	3
Roktura vibrācijas līmenis	
- ah [m/s2]	4,69
- mērījumu nenoteiktība K [m/s2]	1,5
Ierīces neto svars [kg]	1,75

Informācija par vibrāciju un troksni
Kombinētā vibrācijas vērtība ah un mērījumu nenoteiktība tika noteikta saskaņā ar EN 62841-1 un ir norādīta tabulā.
Trokšņa emisijas tika noteiktas saskaņā ar EN 60745-2-23, vērtības ir norādītas tabulā.

⚠UZMANĪBU **Troksnis var izraisīt dzirdes bojājumus, darba laikā vienmēr jālieto dzirdes aizsardzība!**

Deklarētā kopējā vibrācijas vērtība ir izmērīta saskaņā ar standarta testa metodi, un to var izmantot, lai salīdzinātu vienu iekārtu ar citu. Norādīto vibrācijas līmeni var izmantot arī vibrācijas iedarbības sākotnējam novērtējumam.
Vibrācijas līmenis iekārtas faktiskās lietošanas laikā var atšķirties no deklarētajām vērtībām atkarībā no darba rīku lietošanas, jo īpaši no apstrādājamās detaļas veida un nepieciešamības noteikt pasākumus operatora aizsardzībai. Lai precīzi novērtētu ekspozīcijas faktiskos lietošanas apstākļos, jāņem vērā visas darba cikla daļas, tostarp periodi, kad mašīna ir izslēgta vai kad tā ir ieslēgta, bet netiek izmantota darbam.

6. Sagatavošanās darbam

⚠UZMANĪBU **Visas turpmāk aprakstītās darbības jāveic, kad kontaktdakša ir izņemta no kontaktligzdas!**

Darba uzgaļa ievietošana

- sagatavojiet divus uzgriežņus - vienu, lai bloķētu vārpstu, un otru, lai atskrūvētu skavas uzgriezni (uzgriežņi ir pievienoti mašīnai).
- nobloķējiet vārpstu un pēc tam atskrūvējiet fiksācijas uzgriezni (B attēls).
- ievietojiet vajadzīgo darba uzgali turētājā (C attēls).
- pievelciet fiksācijas uzgriezni
- pārbaudiet, vai darba bits ir pareizi samontēts, vai tam nav vaļsvara un vai tas neizslīd pats no sevis.

Darba bitu turētāja nomaiņa

- sagatavojiet divus uzgriežņus, vienu, lai bloķētu vārpstu, un otru, lai atskrūvētu turētāja uzgriezni (uzgriežņi ir pievienoti mašīnai).
- bloķējiet vārpstu un pēc tam atskrūvējiet fiksācijas uzgriezni (B attēls).
- noņemiet uzstādīto darba bitu turētāju
- iebīdiet vārpstas atverē turētāju ar pareizo diametru, kas atbilst darba uzgaļa diametram (D attēls).
- Ievietojiet un pievelciet saspiežamo uzgriezni.

Apstrādājamo detaļu uzstādīšana uz statņa (pulēšanas uzgaļi, griešanas diski, slīpēšanas diski, slīpēšanas lentes - nav iekļauti slīpmašīnas komplektā).

- Sagatavojiet divus uzgriežņus - vienu, lai bloķētu vārpstu, un otru, lai atskrūvētu skavas uzgriezni (uzgriežņi ir pievienoti mašīnai).
- bloķējiet vārpstu, pēc tam atskrūvējiet skavas uzgriezni (B attēls).
- ievietojiet 3,2 mm kāta turētāju 6 mm turētājā, kas uzstādīts uz mašīnas.
- pulēšanas uzgaļiem vajadzīgo pulēšanas uzgalīti uzskrūvējiet uz skrūves serdeņa galā.
- slīpēšanas diskiem atskrūvējiet skrūvi uz statņa gala, slīpējiet disku starp divām paplāksnēm un pievelciet skrūvi uz statņa.
- abrazīviem ruļļiem atskrūvējiet skrūvi uz serdeņa gala, ievietojiet rulli un pievelciet ar skrūvi uz serdeņa.
- pievelciet fiksācijas uzgriezni

Ātruma regulēšana

Vārpstas apgriezienu skaitu pēc vajadzības var regulēt no 7000 līdz 34 000 apgr./min. Ātruma regulēšanai tiek izmantota vadības poga, kas atrodas mašīnas korpusa augšpusē.

Vispārīgi ātruma izvēles noteikumi:

- liels ātrums griešanai, slīpēšanai, slīpēšanai, rievu frēzēšanai kokā, slīpēšanai un pulēšanai kokā vai metālā.
- zems ātrums plastmasas vai citu materiālu ar zemu kušanas temperatūru apstrādei.
- zems ātrums urbšanai kokā, lai izvairītos no darba uzgaļa pārkaršanas.
- ļoti mazs ātrums pulēšanai un tīrīšanai ar stiepļu birstēm, lai izvairītos no birstes bojājumiem (saru noplūkšanas).
- zems ātrums, urbjot vai frēzējot krāsainos metālus. Lai izvairītos no apstrādājamās detaļas gala un malu pārkaršanas, papildus var izmantot eļļu vai smērvielu.

Aptuvenais ātrums pie dažādiem iestatījumiem

Iestatīšana	Ātrums [apgr./min]
1	7 000
2	12 500
3	18 000
4	23 500
5	29 000
Max.	34 000

Strādājot neizmantojiet pārmērīgu spiedienu, jo tas neuzlabos darba rezultātus. Izvēlieties darba padomus, lai darbs būtu efektīvs un rezultāts atbilstu gaidītajam.

7. Savienošanās ar tīklu

Pirms ierīces pieslēgšanas elektrotīklam pārliecinieties, vai barošanas spriegums atbilst uz nominālās plāksnītes norādītajai vērtībai.
Strāvas padeves instalācijai jāatbilst elektroinstalāciju pamatprasībām un lietošanas drošības prasībām. Tabulā ir norādīti parametri attiecībā uz minimālo barošanas kabeļa šķērsgriezumu un drošinātāja nominālo vērtību atkarībā no ierīces jaudas. Uzstādīšana jāveic kvalificētam elektriķim. Ja izmantojat pagarinātājus, pārliecinieties, ka vadu šķērsgriezums nav mazāks par nepieciešamo (skatīt tabulu). Izvietojiet elektrības kabeli tā, lai ekspluatācijas laikā tas nebūtu pakļauts iegriezumiem. Neizmantojiet bojātus pagarinātājus.
Periodiski pārbaudiet strāvas kabeļa stāvokli. Nevelciet strāvas kabeli.

Nominālā jauda [W]	Minimālais vadītāja šķērsgriezums [mm^2]	Minimālā drošinātāja vērtība C [A]
<700	0,75	6

8. Ierīces ieslēgšana

Ierīces ieslēgšanas/izslēgšanas slēdzis atrodas galvenajā rokturī. (A, 4. attēls). Lai ieslēgtu ierīci, nospiediet slēdža pogu. Ierīce darbosies, līdz poga tiks atlaista.

9. Ierīces lietošana

⚠UZMANĪBU **Turiet ierīci par plastmasas rokturiem!**

Vispārīga informācija

Uzturiet ventilācijas atveres tīras, lai novērstu motora pārkaršanu.

⚠UZMANĪBU **Pirms katras lietošanas reizes pārbaudiet, vai instruments ir pareizi ievietots instrumentu turētājā. Instrumentam jābūt stingri fiksētam instrumentu turētājā.**

Pārliecinieties, ka:
- darbarīks un ātrums ir pareizi pielāgoti paredzētajam lietojumam. Pielāgojot instrumentu un ātrumu plānotajam uzdevumam un apstrādei, darbu var veikt ātrāk un efektīvāk.
- Vienmēr turiet instrumentu tālāk no sejas. Vārpsta sasniedz maksimālo apgriezienu. 27 000 apgr./min, un, ja darba uzgalis ir bojāts, var notikt spēcīga izmešana, kas var izraisīt traumas.
- Pirms darbarīka lietošanas iepazīstieties ar to, pārzinot tā svaru un smaguma centru. Izmantojiet materiāla atkritumus, lai nedaudz praktizētos un uzzinātu, kā šis rīks reaģē ar dažādiem ātruma iestatījumiem.
- Veicot uzdevumus, kas prasa precizitāti, piemēram, gravēšanu, pulēšanu vai slīpēšanu, instrumentu var turēt kā pildspalvu, pateicoties tā konturētajai formai.

Griešana:
- Izmantojiet tikai nebojātus, nebojātus griešanas diskus. Izliektie, strupi vai citādi bojāti griešanas diski var salūzt.
- Nekad neizmantojiet griešanas disku pulēšanai vai slīpēšanai!
- Strādājot pārvietojieties mēreni un pārliecinieties, ka griešanas disks neaizķeras.
- Griežiet tikai ar priekšējo malu, griešanas laikā disku neskrūtiniet.
- Vienmēr pārvietojiet griešanas disku caur apstrādājamo detaļu pretējā virzienā diska rotācijai.

Slīpēšana:
- Lai pagarinātu slīpēšanas disku un abrazīvo siksnu kalpošanas laiku, slīpēšanas laikā uzturiet nemainīgu spiedienu.
- Apstrādes laikā veiciet vairākus piegājienus pa virsmu.

frēzēšana:
- Frēzējiet ar vienmērīgu kustību uz priekšu, lai novērstu frēzes pārkaršanu.

Pulēšana:
- Pulējot apstrādājamo detaļu, vadiet instrumentu bez pārmērīga spiediena.
Nerūsējošā tērauda suku izmantošana
- Pulējot apstrādājamo detaļu, vadiet instrumentu bez pārmērīga spiediena.
- Pulējot vai tīrot ar tērauda stiepļu suku, izvēlieties zemāko ātruma līmeni 1, lai novērstu sukas un materiāla bojājumus.
Darba režīms: Griešana
Materiālu, piemēram, koka, plastmasas, alumīnija, misiņa vai metāla, kā arī izvirzītu naglu vai skrūvju griešanai un apgriešanai pēc garuma:
- izmantot griešanas diskus
Darba režīms: slīpēšana
Koka, metāla vai tērauda slīpēšanai:
- izmantot abrazīvās jostas
- vai abrazīvie diski
Akmens vai keramikas pulēšanai:
- izmantot alumīnija oksīda slīpēšanas galviņas
Stikla flīžu vai cietu, trauslu materiālu, piemēram, keramikas, slīpēšanai vai atdalīšanai:
- izmantot slīpēšanas akmeni
Darba režīms: Frēzēšana
Rievju frēzēšanai, frēzēšanas veidņu, caurumu vai caurumu frēzēšanai kokā vai plastmasā:
- izmantot rievu griezēju ar pozicionēšanas rokturi.
Materiālu griešanai vai rievu izgriešanai, piemēram, juvelierizstrādājumu apstrādei:
- izmantot maršrutētāju ar lodveida galvu
Darba režīms: Gravēšana
Gravēšanai tādos materiālos kā metāls, plastmasa, stikls, keramika, koks vai āda:
- izmantot dimanta gravēšanas uzgaļus un elastīgu rullīti
Darba režīms: pulēšana
Plastmasas vai dārgmetālu, piemēram, zelta un sudraba, pulēšanai:
- izmantot pulēšanas piederumus
Darba režīms: rūsas noņemšana (piemēram, rūsas noņemšana no bojātām vietām automobiļu nozarē):
- izmantot nerūsējošā tērauda suku
Darba režīms: Urbšana
3 mm vai 2 mm caurumu urbšanai metālā, kokā vai plastmasā:
- izmantot HSS virpošanas urbjus

10. Pastāvīgā apkope

Tīrīšana

Pārliecinieties, ka drošības ierīces, gaisa spraugas un motora korpuss ir pēc iespējas tīrāks no putekļiem un netīrumiem. Notīriet putekļus ar tīru drānu vai izspiediet netīrumus ar gaisa kompresoru.

⚠UZMANĪBU Ierīci ieteicams tīrīt pēc katras lietošanas reizes.

Ierīci regulāri tīriet ar mitru drānu un nedaudz ziepēm. Nelietojiet tīrīšanas līdzekļus uz šķīdinātāju bāzes; tie var sabojāt ierīces plastmasas daļas.

⚠UZMANĪBU Pārliecinieties, ka ierīcē nevar iekļūt ūdens!

Strāvas kabeļa pārbaude

Periodiski pārbaudiet barošanas kabeļa stāvokli.

⚠UZMANĪBU Nedarbiniet ierīci ar bojātu strāvas vadu!

Ja kabelis ir bojāts, ierīci apkopojiet un nomainiet to pret darbspējīgu.

Uzglabāšana

Ierīci uzglabājiet atvienotu no elektrotīkla, vēsā, tumšā un sausā vietā, bērniem nepieejamā vietā, ja iespējams, oriģinālajā iepakojumā.

11. Rezerves daļas un piederumi

Lai iegādātos rezerves daļas un piederumus, sazinieties ar Dedra Exim Service. Kontaktinformācija atrodama rokasgrāmatas 1. lappusē.
Pasūtot rezerves daļas, lūdzu, norādiet sērijas numuru uz plāksnītes un detaļas numuru no montāžas rasējuma.
Garantijas laikā remonts tiek veikts saskaņā ar garantijas kartes noteikumiem. Lūdzu, nododiet reklamēto preci remontam pirkuma vietā (pārdevējam ir pienākums pieņemt reklamēto preci), nosūtiet to uz jūsu dzīvesvietai tuvāko servisa centru (servisa centru saraksts atrodams www.dedra.pl) vai nosūtiet to uz Dedra Exim centrālo servisa centru. Lūdzu, pievienojiet aizpildītu garantijas karti. Pēc garantijas termiņa beigām remontu veic centrālais dienests. Nosūtiet bojāto izstrādājumu uz servisa centru (transportēšanas izmaksas sedz lietotājs).

12. Patstāvīga problēmu novēršana

⚠UZMANĪBU Pirms traucējumu novēršanas atvienojiet ierīci no strāvas padeves.

Problēma	Cēlonis	Risinājums
Mašīna nedarbojas	Strāvas kabelis ir nepareizi pievienots vai bojāts.	Ielieciet kontaktdakšu tālāk kontaktligzdā, pārbaudiet strāvas vadu. Ja tiek konstatēts, ka strāvas vads ir bojāts, nododiet ierīci apkopei.
Mašīna nedarbojas	Kontaktligzdā nav sprieguma	Pārbaudiet kontaktligzdas spriegumu. Pārbaudiet, vai nav izslēgts drošinātājs.
Mašīna nedarbojas	Slēdzis ir bojāts	Nomainiet slēdzi pret jaunu - nododiet ierīci apkopei.
Mašīna nedarbojas	Dzinējam nav jaudas, tas ieslēdzas ar grūtībām	Nodilušas birstes. Nomainiet ar jauniem - nododiet ierīci apkopei.
Mašīna nedarbojas	Izdegušas izolācijas smaka	Motoram nepieciešama apkope - skatiet apkopi.
Motors pārkarst	Aizsprostotas ventilācijas atveres	Izpūtiet ar saspiestu gaisu.
Darbības efektivitāte ir zema	Nodilusi darba sprausla	Nomainiet sprauslu pret jaunu.

13. Vienības pabeigšana

Taisnā slīpmašīna - 1 gab. Atslēgas - 2 gab.

14. Informācija lietotājiem par elektrisko un elektronisko iekārtu iznīcināšanu (attiecas uz mājsaimniecībām)



Simbols, kas redzams uz izstrādājumiem vai pievienotajā dokumentācijā, norāda, ka bojātas elektriskās vai elektroniskās iekārtas nedrīkst izmest kopā ar sadzīves atkritumiem. Ja vēlaties atbrīvoties no sastāvdaļām, atkārtoti izmantot vai reģenerēt, pareizi ir nogādāt tās specializētā savākšanas punktā, kur tās tiks pieņemtas bez maksas. Informāciju par lietotu iekārtu savākšanas punktu atrašanās vietu sniedz vietējās iestādes, piemēram, savās tīmekļa vietnēs.
Pareiza produkta utilizācija palīdz saglabāt dabas resursus un izvairīties no negatīvas ietekmes uz cilvēku veselību un vidi, kas var rasties produkta sastāvā esošo potenciāli bīstamo vielu, maisījumu un sastāvdaļu dēļ.
Par nepareizu atkritumu apglabāšanu draud sodi saskaņā ar attiecīgajiem vietējiem noteikumiem.
Lietotāji ES valstīs: Ja nepieciešams atbrīvoties no elektriskām vai elektroniskām iekārtām, sazinieties ar tuvāko tirdzniecības vietu vai savu piegādātāju, kas jums sniegs papildu informāciju.
apglabāšana valstīs ārpus Eiropas Savienības: Šis simbols attiecas tikai uz Eiropas Savienības valstīm. Ja vēlaties šo izstrādājumu izmest, sazinieties ar vietējām iestādēm vai izplatītāju, lai noskaidrotu pareizo utilizācijas metodi.

HU Tartalomjegyzék

1. Képek és ábrák
2. A készülék leírása
3. A készülék rendeltetésszerű használata
4. A használat korlátozása
5. Műszaki adatok
6. Felkészülés a munkára
7. Csatlakozás a hálózathoz
8. A készülék bekapcsolása
9. A készülék használata
10. Folyamatos karbantartás
11. Alkatrészek és tartozékok
12. Önhibaelhárítás
13. A készülék kompletizálása
14. Információ a felhasználóknak az elektromos és elektronikus eszközök ártalmatlanításáról
15. Jótállási kártya

Az eredeti utasítás fordítása

A megfelelőségi nyilatkozatot külön dokumentumként csatolták az utasításhoz. A megfelelőségi nyilatkozat hiányában lépjen kapcsolatba a Dedra Exim Kft. Céggel. Az általános biztonsági feltételeket külön útmutatásként csatolták az utasításokhoz.

⚠ Szimbólummal jelölt összes FIGYELMEZTETÉST és az ⚠ utasításokkal.

Az alábbi figyelmeztetések és biztonsági utasítások be nem tartása áramütést, tüzet vagy súlyos sérülést okozhat.

⚠FIGYELEM Tartsa a figyelmeztetéseket és utasításokat jövői használatára.

2. A berendezés leírása (A ábra)

1) A munkadarabtartó rögzítőanyája, 2) munkadarabtartó, 3) hajtóműtest, 4) kapcsoló, 5) főfogantyú, 6) sebességszabályozó, 7) tápkábel.

3. A készülék rendeltetésszerű használata

A mini köszörűgép precíziós munkákhoz szolgál fúrás, marás, vágás, gravírozás vagy polírozás terjedelemben. Alkalmazható precíziós munkákhoz , mint a modellépítés, a finom faipari és fémmegmunkálás, ékszerek polírozása stb.
A flexibilis tengely használatának lehetősége szabad és nagyon pontos munkavégzést tesz lehetővé.
Az elvégzendő műveletektől függően a munkahegy névleges fordulatszáma 7 000 fordulat/perc és 34 000 fordulat/perc között állítható be.
Megengedett a berendezés használata felújítási-építési munkákhoz, javítóműhelyekben, amatőr munkákhoz, a használati útmutatóban leírt használati feltételek és megengedett munka körülmények betartásával.

4. A használat korlátozása

⚠FIGYELEM A készülék csak az alábbi „megengedett munkaviszonyoknak” megfelelően használható.

A berendezés nem használható kerámialapok vágásához, nagyméretű acéldarabok vágásához, folyamatos vízhűtést igénylő munkákhoz, betonba és természetes kőbe történő fúráshoz.
A mechanikai és elektromos szerkezetek jogosulatlan megváltoztatása, minden olyan módosítás, karbantartási tevékenység, amelyet a felhasználói kézikönyv nem írja le, jogellenesnek minősül, és a garanciajogokat azonnal érvényteleníthet, a megfelelőségi nyilatkozat pedig válik érvénytelenné.

⚠FIGYELEM A helytelen, vagy az üzemeltetési utasításnak nem megfelelő használat okoz azonnali garancia elvesztését.

MEGENGEDETT ÜZEMI KÖRÜLMÉNYEK
S1 Folyamatos üzem
Védje a nedvességtől.

5. Műszaki adatok

Modell	DED7948
Névleges feszültség [V/Hz]	230~ / 50
Névleges teljesítmény [W]	550
A közvetlen hozzáférés elleni védelem mértéke	IPX0
Az áramütés elleni védelem foka	II
Munkavég [mm]	6
Sebességtartomány [fordulatszám]	7 000 – 34 000
Zajkibocsátás	
- LpA [dB(A)]	79
- Mérési bizonytalanság (KpA) [dB(A)].	3
- LwA [dB(A)]	90
- Mérési bizonytalanság (KwA) [dB(A)]	3
Fogantyú rezgésszint	
- ah [m/s2]	4,69
- mérési bizonytalanság K [m/s2]	1,5
Nettó súly [kg]	1,75

Zajjal és vibrációval kapcsolatos információk

Az ah rezgési érték és a mérési pontatlanság az EN 62841-1 szabvány szerint alább került megadásra.
A zajszint az EN 60745-2-23 szerint került meghatározásra, az értékek a fenti táblázatban kerültek megadásra.

⚠ FIGYELEM A zaj károsíthatja a hallást, munka közben mindig használjon hallásvédőt!

A bejelentett teljes rezgés / zaj értéket egy szabványos vizsgálati módszerrel mérik, és egy eszköz egy másik eszközzel összehasonlítására használható. A rezgés / zajszint is használható a rezgés / zaj expozíció előzetes értékelésére.
A rezgés / zaj szintje a készülék tényleges használata során eltérhet a bejelentett értékektől, attól függően, hogy milyen módon használják a munkaeszközöket, különösen a munkadarab típusáról és a kezelő védelme érdekében szükséges intézkedések meghatározásáról. Ahhoz, hogy az expozíciót a valós használati körülmények között pontosan meg lehessen becsülni, figyelembe kell venni a működési ciklus minden részét, ideértve azokat az időszakokat is, amikor a készülék ki van kapcsolva, vagy be van kapcsolva, de pont nem használják a munkához.

6. Felkészülés a munkára

⚠ FIGYELEM Az alább leírt valamennyi előkészítési munkát a dugó hálózat aljzatból kihúzott állapotában kell végezni!

A munkahegy behelyezése

- készítsen elő két villáskulcsot, egyet az orsó rögzítéséhez, egyet pedig a tokmány anyájának meglazításához (a villáskulcsokat a géphez mellékeljük).
- rögzítse az orsót, majd lazítsa meg a szorítóanyát (B ábra).
- helyezze be a kívánt munkadarabot a tartóba (C ábra)
- húzza meg a szorítóanyát
- ellenőrizze, hogy a munkadarab helyesen van-e összeszerelve, nincs-e benne játék, és nem csúszik-e ki magától.

A munkadarabtartó cseréje

- készítsen elő két villáskulcsot, egyet az orsó rögzítéséhez, egyet pedig a tartóanya kicsavarásához (a villáskulcsokat a géphez mellékelik).
- rögzítse az orsót, majd csavarja ki a rögzítőanyát (B ábra).
- távolítsa el a felszerelt munkadarabtartót
- tolja be a megfelelő átmérőjű, a munkadarabhoz illeszkedő tartót az orsónyílásba (D ábra).
- Helyezze be és húzza meg a szorítóanyát.

A munkadarab felhelyezése a tárcsára (polírozóhegyek, vágókorongok, csiszolókorongok, csiszolószalagok - nem tartoznak a csiszológép-készlethez).

- készítsen elő két villáskulcsot, az egyiket az orsó rögzítéséhez, a másikat a tokmány anyájának kicsavarásához (a villáskulcsokat a géphez mellékeljük).
- rögzítse az orsót, majd lazítsa meg a tokmány anyáját (B ábra).
- helyezze be a 3,2 mm-es szártartót a gépre szerelt 6 mm-es tokmányba.
- a polírozóhegyek esetében csavarja a kívánt polírozóhegyet a csavarra a tüske végén lévő csavaron.
- csiszolókorongok esetén lazítsa meg a csavart a tárcsa végén, csiszolja a korongot két alátét között, majd húzza meg a csavart a tárcsán.
- csiszolótekercsek esetén lazítsa meg a csavart a dorong végén, helyezze be a tekercset, és húzza meg a dorongon lévő csavarral.
- húzza meg a szorítóanyát

Sebesség beállítása

Az orsó fordulatszáma szükség szerint 7 000 és 34 000 fordulat/perc között állítható. A sebesség beállítására a géptest tetején található gomb szolgál.
A sebesség kiválasztásának általános szabályai:
- nagy sebességű vágáshoz, ferdítéshez, horonymaráshoz fában, fa vagy fém csiszolásához és polírozásához
- alacsony fordulatszám a műanyagok vagy más alacsony olvadáspontú anyagok megmunkálásához
- alacsony fordulatszám a fába fúrásnál, a munkadarab túlmelegedésének elkerülése érdekében
- nagyon alacsony fordulatszám a polírozáshoz és a drótkefékkel történő tisztításhoz a kefe sérülésének elkerülése érdekében (a sörték kitépése).
- alacsony fordulatszámon fúráskor vagy maráskor színesfémeknél. A munkadarab hegyének és a munkadarab széleinek túlmelegedésének elkerülése érdekében olaj vagy zsír is használható.

Hozzávetőleges sebességek az egyes beállításoknál.

Beállítások	Fordulatszám [rpm]
1	7 000
2	12 500
3	18 000
4	23 500
5	29 000
Max.	34 000

A munka közben nem szabad túlzott rányomást alkalmazni, mert ez nem javít az eredményen. A munkaszerszámokat úgy kell kiválasztani, hogy a munka hatékony legyen, és az eredmény megfeleljen a várakozásoknak.

7. Csatlakozás a hálózathoz

Mielőtt csatlakoztatná a készüléket egy áramforráshoz, győződjön meg arról, hogy a tápfeszültség megegyezik az adattáblán feltüntetett értékkel.
Az áramellátó berendezés az elektromos berendezésekre vonatkozó alapvető követelményeknek megfelelően kell hogy legyen végezve, és meg kell felelnie a használatbiztonság követelményeinek. A tápkábel minimális keresztmetszetének paraméterei és a biztosíték névleges értéke az eszköz teljesítményétől függően az alábbi táblázatban található:

A berendezés teljesítménye [W]	Minimális vezeték-átmérő méret [mm2]	Minimális C típusú biztosíték [A]
<700	0,75	6

A telepítést szakképzett villanyszerelőnek kell elvégeznie. Hosszabbító kábelek használata esetén győződjön meg arról, hogy a vezeték keresztmetszete nem kisebb, mint a szükséges (lásd a táblázatot). Helyezze el az elektromos kábelt úgy, hogy az ne érje a vágás munka során. Ne használjon sérült hosszabbító kábeleket. Rendszeresen ellenőrizze a tápkábel műszaki állapotát. Ne húzza ki a tápkábelt..

8. A készülék bekapcsolása

A berendezés kapcsolója a főmarkolaton található. (A5. ábra). A berendezés bekapcsolásához nyomja meg a kapcsoló gombját. A készülék a gomb felengedéséig működik

9. A készülék használata

⚠ FIGYELEM A berendezést fogja a műanyagból készült markolatoknál!

Általános információk:

Tartsa tisztán a szellőzőnyílásokat, megakadályozva a motor túlmelegedését.

⚠ FIGYELEM Minden használat előtt ellenőrizze, hogy a munkaszerszám megfelelően beszerelésre került a befogóba. A szerszámot szilárdan rögzíteni kell a szerszámbefogóban.

Biztosítani kell, hogy:
- a szerszám és a fordulatszám megfelelően illeszkedik a tervezett alkalmazáshoz. A szerszámot és a sebességet a tervezett feladathoz és megmunkáláshoz igazítva a munka gyorsabban és hatékonyabban elvégezhető.
- A szerszámot mindig tartsa távol az arcától. Az orsó sebessége eléri a max. 27 000 fordulat/perc, és ha a munkahegy megsérül, akkor heves kilökődés következhet be, ami sérülést okozhat.
- A szerszám használata előtt ismerkedjen meg vele, megismerve annak súlyát és súlypontját. Használjon egy kis gyakorláshoz hulladék anyagot, és tanulja meg, hogyan reagál ez az eszköz a különböző sebességbeállításokkal.
- A precizitást igénylő feladatokhoz, mint például a gravírozás, polírozás vagy csiszolás, a szerszámot a kontúros formának köszönhetően tollként tarthatja.

Vágás:
- Csak ép, sérülésmentes vágókorongokat használjon. A hajlított, tompa vagy más módon sérült vágókorongok eltörhetnek.
- Soha ne használjon vágókorongot polírozáshoz vagy csiszoláshoz!
- Munkavégzés közben mérsékelten mozogjon, és ügyeljen arra, hogy a vágótárcsa ne akadjon el.
- Csak a vezető élével vágjon, ne csavarja a tárcsát vágás közben.
- A vágótárcsát mindig a tárcsa forgásával ellentétes irányban mozgassa a munkadarabon keresztül.

Csiszolás:
- A csiszolótárcsák és csiszolószalagok élettartamának növelése érdekében a csiszolás során állandó nyomás fenntartása.
- A megmunkálás során többször menjen át a felületen.

Marás:
- A marógép túlmelegedésének elkerülése érdekében egyenletes előremenő mozgással marjon.

Polírozás:
- A munkadarab polírozásakor a szerszámot túlzott nyomás nélkül vezesse.

Rozsdamentes acélkefék használata
- A munkadarab polírozásakor a szerszámot túlzott nyomás nélkül vezesse.
- Acélhuzalkefével történő polírozás vagy tisztítás esetén válassza a legalacsonyabb, 1. sebességfokozatot, hogy elkerülje a kefe és az anyag sérülését.

Működési mód: Vágás
Olyan anyagok vágásához és hosszra vágásához, mint például fa, műanyag, alumínium, sárgaréz vagy fém, valamint kiálló szögek vagy csavarok:
- vágókorongok használata

Munkamód: csiszolás
Fa, fém vagy acél csiszolásához:
- csiszolószalagok használata
- vagy csiszolókorongok

Kő vagy kerámia csiszolásához:
- alumínium-oxid csiszolófejek használata

Üveglapok vagy kemény, törékeny anyagok, például kerámia csiszolásához vagy géptalanításához:
- csiszolókő használata

Munkamód: Marás
Vájatok, formák, lyukak vagy furatok marásához fában vagy műanyagban:

- pozicionáló fogantyúval ellátott horonyvágót használjon
Anyagok hornyolásához vagy hornyolásához, pl. ékszerek megmunkálásához:
- gömbfejjel ellátott router használata
Munkamód: Gravírozás
Olyan anyagok gravírozásához, mint fém, műanyag, üveg, kerámia, fa vagy bőr:
- gyémánt gravírozóhegyek és rugalmas henger használata
Munkamód: Polírozás
Műanyagok vagy nemesfémek, például arany és ezüst polírozásához:
- polírozó tartozékok használata
Munkamód: rozsdaeltávolítás (például az autóiparban a rozsda eltávolítása a sérült területekről):
- rozsdamentes acél kefét használjon
Munkamód: Fúrás
3 mm-es vagy 2 mm-es lyukak fúrásához fémbe, fába vagy műanyagba:
- HSS csavarfúrók használata.

10. Folyamatos karbantartás

Tisztítása

Ügyeljen rá, hogy a biztonsági berendezések, levegőnyílások és a motor burkolata lehetőleg ne legyen poros vagy szennyezett. A port tiszta ruhával távolítsa el, vagy a szennyeződést távolítsa el légkompresszor használatával.

⚠ FIGYELEM Ajánlott a berendezést minden használat után kitisztítani.

A berendezést rendszeresen tisztítsa enyhén szappanos, nedves ruhával. Ne használjon oldószeres tisztítószert, mert az megrongálhatja a műanyagból készült alkatrészeket.

⚠ FIGYELEM Ügyeljen rá, hogy víz nem kerülhet a berendezés belsejébe!

Feszültségkábel ellenőrzése

Időszakosan ellenőrizze a feszültségkábel állapotát.

⚠ FIGYELEM Tilos a berendezés használata sérült feszültségkábellel.

Amennyiben a feszültségkábel megsérülését észleli, vigye a berendezést szervizbe a kábel kicserélése érdekében.

Tárolása

A készüléket a tápforrásról lecsatlakoztatva, hűvös, sötét, száraz helyen, gyermekek elől elzárva, lehetőleg az eredeti csomagolásban tárolja.

11. Alkatrészek és kiegészítők

A pótalkatrészek és tartozékok beszerzése érdekében forduljon a Dedra Exim szervizhez. Az elérhetőségek megtalálhatók a kézikönyv első oldalán.
Pótalkatrészek rendelésekor, kérjük, jelezze az adattáblán található a rész tételszámát és alkatrészszámat a szerelési rajzból.
A jótállási időszak alatt a javításokat a jótállási kártyában meghatározott feltételek szerint végzik. Kérjük, küldje el a hirdetett terméket javításra a vásárlás helyén (az eladó köteles elfogadni a bejelentett terméket), küldje el a legközelebbi lakóhelyre (weboldalak listája a www.dedra.pl címen), vagy küldje el a Dedra Exim központi szolgálatának. Kérjük, csatolja a kitöltött garanciális kártyát. A jótállási idő után a javítást a központi szolgálat végzi. A sérült terméket a szervizhez kell küldeni (a szállítási költségeket a felhasználó fedezi).

12. Önhibaelhárítás

⚠ FIGYELEM Az önjavítás megkísérlése előtt húzza ki a készüléket az áramforrásról.

Probléma	Oka	Megoldás
A gép nem működik	A tápvezeték rosszul csatlakoztatva vagy sérült	Nyomja be mélyebben a csatlakozó dugót az aljzatba, ellenőrizze a tápvezetéket. A tápvezeték megsérülésének észlelése esetén vigye a berendezést szervizbe.
	A csatlakozó aljzatban nincs hálózati feszültség	Ellenőrizze a feszültséget az aljzatban. Ellenőrizze, hogy a biztosíték nem kapcsolt be.
	Meghibásodott kapcsoló	Cserélje le a kapcsolót újra - vigye a berendezést szervizbe.
	A motornak nincs ereje, nehezen indul el	Elhasználódott kefék. Újra cserélést igényel - vigye a berendezést szervizbe.
	Égett szigetelés szagot érezni	A motor javítást igényel - vigye a berendezést szervizbe.
A motor túlmelegedik	Eltömődött szellőzőnyílások	Fújja ki sűrített levegővel.
A munka hatásfoka igen alacsony	Elhasználódott munkaeszköz	Cserélje ki a munkaeszközt

13. A készülék kompletizálása

Egyenes köszörű - 1 db. Kulcsok - 2 db.

14. Információ a felhasználóknak az elektromos éselektronikus berendezések hulladékkezeléséről (háztartásokra vonatkozó tájékoztatás)

A termékeken vagy a kísérő dokumentáción feltüntetett szimbólum azt jelzi, hogy a hibás elektromos vagy elektronikus berendezéseket nem szabad a háztartási hulladékkal együtt ártalmatlanítani. Ha az alkatrészeket meg kell semmisíteni, újra kell használni vagy hasznosítani kell, a helyes megoldás az, ha elviszi őket egy erre szakosodott gyűjtőhelyre, ahol ingyenesen átveszik őket. A használt berendezések gyűjtőhelyeiről a helyi hatóságok adnak tájékoztatást, például a honlapjukon.
A berendezés megfelelő ártalmatlanítása lehetővé teszi az értékes erőforrások megőrzését és az egészségre és környezetre gyakorolt azon negatív hatások elkerülését, amelyek a készülékben lévő veszélyes anyagok, keverékek és összetevők esetleges jelenlétéből adódnak.
A helytelen hulladékártalmatlanítás a vonatkozó helyi előírások szerint büntetés veszélyével jár.
Az uniós országok felhasználói: Ha elektromos vagy elektronikus berendezéseket kell ártalmatlanítania, kérjük, forduljon a legközelebbi értékesítési ponthoz vagy a szállítójához, akik további tájékoztatást tudnak adni.
Az Európai Unión kívüli országokban történő ártalmatlanítás: Ez a szimbólum csak az Európai Unió országaira vonatkozik. Ha a terméket el kívánja dobni, kérjük, forduljon a helyi hatóságokhoz vagy a kereskedőhöz a helyes ártalmatlanítási módszerrel kapcsolatban.

RO Cuprinsul

1. Fotografii și figuri
2. Descrierea dispozitivului
3. Destinația dispozitivului
4. Restricții de utilizare
5. Date tehnice
6. Pregătirea pentru lucru
7. Conectare la rețea
8. Pornirea dispozitivului
9. Utilizarea dispozitivului
10. Operații curente de mentenanță
11. Piese de schimb și accesorii
12. Eliminarea individuală a defecțiunilor
13. Set de completare a dispozitivului
14. Informația pentru utilizatori cu privire la eliminarea echipamentelor electrice și electronice
15. Talon de garanție

Traducerea instrucțiunii originale

Declarația de conformitate este anexată la instrucțiuni ca un document separat. În cazul în care declarația de conformitate lipsește, contactați Dedra Exim Sp. z o.o.
Condiții generale de siguranță au fost atașate la instrucțiuni ca o broșură separată.

⚠ AVERTISMENT. Citiți toate avertismentele marcate cu simbolul ⚠ și toate instrucțiunile.

Nerespectarea avertismentelor și instrucțiunilor de siguranță menționate mai jos poate cauza electrocutări, incendii sau leziuni grave.

⚠ ATENȚIE Păstrați toate avertismentele și instrucțiunile pentru utilizare ulterioară.

2. Descrierea sculei (Fig A)

1) Piuliță de blocare pentru suportul piesei de prelucrat, 2) Suportul piesei de prelucrat, 3) Corpul cutiei de viteze, 4) Întrerupător, 5) Mâner principal, 6) Regulator de viteză, 7) Cablu de alimentare

3. Destinația dispozitivului

Mini-polizorul este folosit pentru a efectua lucrări precise în domeniul găuririi, frezării, tăierii, gravării sau lustruirii. Se foloseste pentru lucrări care necesită precizie, precum construcția de modele, pentru prelucrarea precisă a lemnului și metalului, pentru lustruirea bijuteriilor etc.
Posibilitatea de a utiliza un arbore flexibil permite un lucru liber și foarte precis.
În funcție de operațiunile efectuate, viteza nominală a vârfului de lucru poate fi reglată în intervalul de la 7 000 rpm până la 34 000 rpm.
Se permite utilizarea aparatului în lucrări de renovare-construcţii, ateliere de reparaţii în lucrări de amatori, respectând condiţiile de utilizare şi condiţiile de lucru permise, conţinute în manualul de utilizare.

4. Restricții de utilizare

⚠ ATENȚIE Dispozitivul poate fi utilizat numai în conformitate cu ”Condițiile admisibile de lucru”, prezentate mai jos.

Scula nu trebuie utilizată pentru tăierea plăcilor ceramice, tăierea elementelor mari din oțel, pentru lucrări care necesită răcire continuă cu apă, găurire în beton și în piatră naturală.
Modificările neautorizate ale construcției mecanice și electrice, orice modificări, operațiile de întreținere care nu sunt descrise în manualul de utilizare vor fi considerate ilegale și vor duce la pierderea imediată a drepturilor de garanție, iar declarația de conformitate își va pierde valabilitatea.

⚠ ATENȚIE Utilizarea neconformă cu destinație sau cu manualul de utilizare va duce la pierderea imediată a drepturilor de garanție.

CONDIȚII ADECVATE DE LUCRU PERMISE
S1 funcţionare continua
A se feri de umiditate.

5. Date tehnice

Model	DED7948
Tensiunea nominală [V/Hz]	230~ / 50
Putere nominală [W]	550
Gradul de protecție împotriva accesului direct	IPX0
Gradul de protecție împotriva șocurilor electrice	II
Capătul de lucru [mm]	6
Intervalul de viteză [rpm]	7 000 – 34 000
Emisia de zgomot	
- LpA [dB(A)]	79

- Incertitudinea de măsurare (KpA) [dB(A)].	3
- LwA [dB(A)]	90
- Incertitudinea de măsurare (KwA) [dB(A)]	3
Nivelul de vibrații al mânerului	
- ah [m/s2]	4,69
- incertitudinea de măsurare K [m/s2]	1,5
Greutate netă [kg]	1,75

Informații despre vibrații și zgomot

Valoarea combinată a vibrației ah și incertitudinea de măsurare au fost determinate în conformitate cu EN 62841-1 și sunt afișate în tabel.
Emisia de zgomot a fost determinată în conformitate cu EN 60745-2-23, valorile sunt afișate în tabelul de mai sus.

ATENȚIE **Zgomotul poate cauza deteriorarea auzului, utilizați întotdeauna protectoare de auz în timpul lucrului!**

Valoarea totală declarată a vibrațiilor/zgomotului a fost măsurată în conformitate cu metodă standard de testare și poate fi utilizată pentru a compara un dispozitiv cu altul. Nivelul de vibrație/zgomot poate fi de asemenea utilizat pentru a efectua o estimare preliminară a expunerii la vibrații/zgomot.
Nivelul de vibrație/zgomot în timpul utilizării efective a dispozitivului poate să difere de valorile declarate, în funcție de modul în care sunt utilizate uneltele de lucru, în special de tipul piesei prelucrate și de necesitatea de a specifica măsurile de protecție a operatorului. Pentru a estima cu exactitate expunerea în condiții reale de utilizare, trebuie luate în considerare toate etapele ciclului de operare, inclusiv perioadele când dispozitivul este oprit sau când este pornit, dar fără să fie utilizat pentru lucru.

6. Pregătirea pentru lucru

ATENȚIE **Toți pașii descriși mai jos trebuie efectuați cu ștecherul deconectat de la priză!**

Introducerea vârfului de lucru

- pregătiți două chei, una pentru a bloca axul și una pentru a slăbi piulița mandrinei (cheile sunt furnizate împreună cu mașina)
- blocați axul și apoi slăbiți piulița de strângere (fig. B).
- introduceți burghiul de lucru necesar în suport (fig. C)
- strângeți piulița de strângere
- verificați dacă bitul de lucru este asamblat corect, nu are joc și nu alunecă singur.

Înlocuirea suportului pentru biți de lucru

- pregătiți două chei, una pentru a bloca axul și una pentru a deșuruba piulița de fixare (cheile sunt furnizate împreună cu mașina).
- blocați arborele și deșurubați piulița de strângere (fig. B).
- scoateți suportul de lucru montat pentru biți
- împingeți suportul cu diametrul corect pentru a se potrivi cu burghiul de lucru în orificiul fusului (fig. D)
- Introduceți și strângeți piulița de strângere.

Instalarea piesei de prelucrat pe arbore (biți de lustruit, discuri de tăiere, discuri de șlefuit, benzi de șlefuit - nu sunt incluse în setul mașinii de șlefuit)

- pregătiți două chei, una pentru a bloca axul, cealaltă pentru a deșuruba piulița mandrinei (cheile sunt furnizate împreună cu mașina)
- blocați axul, apoi slăbiți piulița mandrinei (fig. B).
- introduceți suportul pentru tijă de 3,2 mm în mandrina de 6 mm montată pe mașină
- pentru biți de lustruire, înșurubați bițiii de lustruire necesari pe șurubul de la capătul mandrinei.
- pentru discurile de șlefuit, slăbiți șurubul de la capătul arborelui, șlefuiți discul între două șaibe și strângeți șurubul de pe arbore.
- pentru rolele abrazive, slăbiți șurubul de la capătul mandrinei, introduceți rola și strângeți-o cu șurubul de pe mandrină.
- strângeți piulița de strângere

Reglarea vitezei

Turația axului poate fi reglată între 7.000 și 34 000 rpm, în funcție de necesități. Un buton, situat în partea superioară a corpului mașinii, este utilizat pentru a regla viteza.
Reguli generale pentru selectarea vitezei:
- viteză mare pentru tăierea, șanfrenarea, frezarea canelurilor în lemn, pentru șlefuirea și lustruirea lemnului sau a metalului
- viteză redusă pentru prelucrarea materialelor plastice sau a altor materiale cu punct de topire scăzut
- viteză redusă pentru găurirea în lemn, pentru a evita supraîncălzirea vârfului de lucru
- viteză foarte mică pentru lustruirea și curățarea cu perii de sârmă pentru a evita deteriorarea periei (smulgerea periilor)
- turație redusă la găurirea sau frezarea metalelor neferoase. În plus, se poate utiliza ulei sau unsoare pentru a evita supraîncălzirea vârfului piesei de prelucrat și a marginilor piesei de prelucrat.

Turația orientativă pe setări individuale

Setare	Viteza [rpm]
1	7 000
2	12 500
3	18 000
4	23 500
5	29 000
Max.	34 000

Nu aplicați apăsare excesivă atunci când lucrați, deoarece acest lucru nu va îmbunătăți rezultatele. Selectați vârfurile de lucru astfel încât munca să fie eficientă și rezultatul să corespundă așteptărilor.

7. Conectare la rețea

Înainte de a conecta dispozitivul la sursa de curent, asigurați-vă că tensiunea de alimentare corespunde cu valoarea specificată pe plăcuța de identificare.
Instalația de alimentare trebuie să fie realizată în conformitate cu cerințele principale privind instalațiile electrice și să respecte dispozițiile privind siguranța utilizării. Parametrii de secțiune minimă a firului de alimentare și valorile nominale ale siguranței de protecție în funcție de puterea dispozitivului sunt specificate în tabelul de mai jos:

Puterea maşinii [W]	Secţiunea minimă a cablului [mm2]	Valoarea minimă a siguranței tip C [A]
700-1400	1	16

Instalația trebuie să fie executată de un electrician autorizat. În cazul când folosiți cablurile prelungitoare, aveți grijă ca secțiunea firului să nu fie mai mică decât cea cerută (vezi tabelul). În timpul lucrului cablul electric trebuie astfel poziționat, încât să nu fie expus la tăiere. Nu folosiți prelungitoare defecte.
Verificați periodic starea tehnică a cablului de alimentare. Nu trageți de cablu.

8. Pornirea dispozitivului

Comutatorul sculei este situat în mânerul principal. (fig. A, 5). Pentru a porni scula, apăsați butonul de pornire. Scula va funcționa până când butonul nu va fi eliberat

9. Utilizarea dispozitivului

ATENȚIE **Țineți scula de dispozitivele de prindere din plastic!**

Informații generale:

Păstrați orificiile de aerisire curate pentru a preveni supraîncălzirea motorului.

ATENȚIE **Înainte de fiecare utilizare, verificați dacă scula de lucru este instalată corect în dispozitivul de prindere. Scula trebuie să fie bine blocată în dispozitivul de prindere a sculei.**

Asigurați-vă că:
- scula și viteza sunt adaptate în mod corespunzător la aplicația prevăzută. Prin adaptarea sculei și a vitezei la sarcina planificată și la prelucrarea planificată, lucrarea poate fi efectuată mai rapid și mai eficient.
- Țineți întotdeauna unealta departe de fața dumneavoastră. Arborele atinge o viteză maximă de. 27.000 rpm și, dacă vârful de lucru este deteriorat, se poate produce o ejecție violentă, care poate provoca răniri.
- Înainte de a utiliza unealta, familiarizați-vă cu aceasta, cunoscându-i greutatea și centrul de greutate. Folosiți o risipă de material pentru a exersa puțin și pentru a învăța cum reacționează această unealtă cu diferite setări de viteză.
- Pentru sarcinile care necesită precizie, cum ar fi gravarea, lustruirea sau șlefuirea, puteți ține unealta ca pe un stilou datorită formei sale conturate.
Tăiere:
- Utilizați numai discuri de tăiere intacte și nedeteriorate. Discurile de tăiere încovoiate, bont sau deteriorate în alt mod se pot rupe.
- Nu folosiți niciodată un disc de tăiere pentru procesele de lustruire sau șlefuire!
- Mișcați-vă moderat atunci când lucrați și asigurați-vă că discul de tăiere nu se blochează.
- Tăiați numai cu marginea din față, nu răsuciți discul în timpul tăierii.
- Întotdeauna deplasați discul de tăiere prin piesa de lucru în direcția opusă rotației discului
Măcinare:
- Mențineți o presiune constantă în timpul rectificării pentru a crește durata de viață a discurilor de rectificat și a benzilor abrazive.
- Efectuați mai multe treceri peste suprafață în timpul prelucrării.
Frezare:
- Frezați într-o mișcare uniformă înainte pentru a preveni supraîncălzirea frezei.
Lustruire:
- Când lustruiți piesa de prelucrat, ghidați scula fără presiune excesivă.
Utilizarea perilor din oțel inoxidabil
- Când lustruiți piesa de prelucrat, ghidați scula fără presiune excesivă.
- Atunci când lustruiți sau curățați cu o perie de sârmă de oțel, selectați cel mai mic nivel de viteză 1 pentru a preveni deteriorarea periei și a materialului.
Mod de funcționare: Tăiere
Pentru tăierea și tăierea la lungime a materialelor, cum ar fi lemnul, plasticul, aluminiul, alama sau metalul și cuiele sau șuruburile proeminente, de exemplu:
- utilizați discuri de tăiere
Mod de lucru: șlefuire
Pentru șlefuirea lemnului, metalului sau oțelului:
- utilizarea benzilor abrazive
- sau discuri abrazive
Pentru lustruirea pietrei sau a ceramicii:
- utilizați capete de șlefuire din oxid de aluminiu
Pentru șlefuirea sau debavurarea plăcilor de sticlă sau a materialelor dure și fragile, cum ar fi ceramica:
- utilizați o piatră de șlefuit
Modul de lucru: Frezare
Pentru frezarea canelurilor, frezarea matrițelor, a găurilor sau a perforațiilor în lemn sau materiale plastice:
- folosiți un tăietor de caneluri cu mâner de poziționare
Pentru fantarea sau canelarea materialelor, de exemplu, pentru prelucrarea bijuteriilor:
- utilizați un router cu un cap cu bilă
Modul de lucru: Gravare
Pentru gravarea în materiale precum metal, plastic, sticlă, ceramică, lemn sau piele:
- folosiți vârfuri de gravură cu diamant și o rolă flexibilă
Mod de lucru: Polizare
Pentru lustruirea materialelor plastice sau a metalelor prețioase, cum ar fi aurul și argintul:
- utilizați accesorii de lustruire
Modul de lucru: îndepărtarea ruginei (de exemplu, pentru a îndepărta rugina din zonele deteriorate în sectorul auto):

- utilizați o perie din oțel inoxidabil
Modul de lucru: Foraj
Pentru găurirea de găuri de 3 mm sau 2 mm în metal, lemn sau plastic:
- folosiți burghie cu filet HSS.

10. Operații curente de mentenanță

Curățare

Trebuie avut grijă ca dispozitivele de siguranță, orificiile de aer și carcasa motorului să fie cât mai ferite de praf și reziduuri. Îndepărtați praful cu o cârpă curată sau suflați resturile cu un compresor de aer.

⚠ ATENȚIE **Vă recomandăm să curățați scula după fiecare utilizare.**

Curățați scula în mod regulat cu o cârpă umedă și puțin săpun. Nu utilizați detergenți pe bază de solvenți, deoarece acestea pot deteriora părțile din plastic ale sculei.

⚠ ATENȚIE **Asigurați-vă că apa nu poate pătrunde în sculă!**

Verificarea cablul de alimentare

Verificați periodic starea cablului de alimentare.

⚠ ATENȚIE **Nu utilizați scula cu un cablu de alimentare deteriorat!**

În caz de deteriorare a cablului, solicitați service-ul și înlocuiți scula cu unul funcțional.

Depozitare

Păstrați scula scoasă din priză, într-un loc răcoros, întunecat, uscat, dacă este posibil în ambalajul original, nu lăsați la îndemâna copiilor.

11. Piese de schimb si accesorii

Pentru a achiziționa piese de schimb și accesorii, contactați Service-ul Dedra Exim. Detaliile de contact pot fi găsite pe pagină 1 a manualului. Când comandați piese de schimb, vă rugăm să indicați numărul lotului aflat pe plăcuța de identificare și numărul piesei din schița de asamblare.
În perioada de garanție, reparațiile sunt efectuate conform regulilor menționate în talonul de garanție. Vă rugăm să predați produsul reclamat pentru reparație la locul de achiziție (vânzătorul este obligat să accepte produsul reclamat), trimiteți-l la centru de service aflat cel mai aproape de adresa de domiciliu (lista centrelor de service se află pe site-ul www.dedra.pl) sau expediați-l la service-ul central Dedra Exim. Vă rugăm amabil să anexați talonul de garanție completat. După perioada de garanție, reparațiile vor fi efectuate de service-ul central. Produsul deteriorat trebuie trimis la centrul de service (costul de expediție este suportat de utilizator).

12. Eliminarea individuală a defecțiunilor

⚠ ATENȚIE **Înainte de a trece la eliminarea individuală a defecțiunilor, deconectați dispozitivul de alimentare.**

Problemă	Cauza	Rezolvare
Scula nu funcționează	Cablul de alimentare este conectat incorect sau deteriorat	Împingeți ștecherul mai adânc în priză, verificați cablul de alimentare. În caz de deteriorare a cablului de alimentare, trimiteți scula la centrul de service.
	Nu este tensiune la priză	Verificați tensiunea în priză. Verificați dacă siguranța nu s-a ars.
	Comutatorul defect	Înlocuiți comutatorul cu unul nou - predați scula la service.
	Motorul nu are putere, pornește greu	Periile uzate. Înlocuiți cu noii - predați scula la service.
	Se simte un miros de izolație arsă	Motorul necesită reparații - predați scula la service.
Motoru\l se încălzește	Orificiile de ventilație înfundate	Suflați cu aer comprimat.
Eficiența muncii este foarte scăzută	Vârf de lucru uzat	Înlocuiți vârful de lucru

13. Set de completare a dispozitivului

Polizor drept - 1 buc. Chei - 2 buc.

14. Informația pentru utilizatori privind eliminarea utilajelor uzate (se referă la gospodării de casă)

Simbolul afișat pe produse sau pe documentația care le însoțește indică faptul că echipamentele electrice sau electronice defecte nu trebuie eliminate împreună cu deșeurile menajere. În cazul în care trebuie să eliminați, să reutilizați sau să recuperați componente, trebuie să le duceți la un punct de colectare specializat, unde vor fi acceptate gratuit. Autoritățile locale furnizează informații privind locația punctelor de colectare a echipamentelor uzate, de exemplu pe site-urile lor web.
Eliminarea corespunzătoare a dispozitivului permite conservarea resurselor valoroase și evitarea impactului negativ asupra sănătății și mediului, care rezultă din posibilitatea prezenței substanțelor, amestecurilor și componentelor periculoase în echipament.
Eliminarea incorectă a deșeurilor riscă sancțiuni în conformitate cu reglementările locale relevante.
Utilizatorii din țările UE: Dacă trebuie să vă debarasați de echipamente electrice sau electronice, vă rugăm să contactați cel mai apropiat punct de vânzare sau furnizorul dumneavoastră, care vă va putea oferi informații suplimentare.
Eliminarea în țări din afara Uniunii Europene: Acest simbol se aplică numai în țările din Uniunea Europeană. În cazul în care doriți să aruncați acest produs, vă rugăm să contactați autoritățile locale sau dealerul pentru a afla metoda corectă de eliminare.

SI Vsebina

1. Fotografije in risbe
2. Opis naprave
3. Predvidena uporaba naprave
4. Omejitev uporabe
5. Tehnični podatki
6. Priprava na delovanje
7. Priključitev na električno omrežje
8. Vklop naprave
9. Delovanje enote
10. Redno vzdrževanje
11. Rezervni deli in dodatki
12. Samostojno odpravljanje težav
13. Sestavljanje aparata
14. Informacije za uporabnike o odstranjevanju električne in elektronske opreme
15. Garancijski list

Prevod izvirnih navodil

Izjava o skladnosti je priložena priročniku kot ločen dokument. Če izjave o skladnosti ni, se obrnite na družbo Dedra Exim Ltd.
Splošni varnostni pogoji so priročniku priloženi kot ločena brošura.

O OPOZORILO. Preberite vsa opozorila, označena s ⚠ simbolom, in vsa navodila.

Neupoštevanje naslednjih opozoril in varnostnih navodil lahko povzroči električni udar, požar ali hude poškodbe.

⚠ POZOR **Vsa opozorila in navodila shranite za nadaljnjo uporabo.**

2. Opis naprave (slika A)

1) Varovalna matica za nosilec obdelovanca, 2) Nosilec obdelovanca, 3) Ohišje menjalnika, 4) Stikalo, 5) Glavni ročaj, 6) Regulator hitrosti, 7) Napajalni kabel

3. Namen naprave

Ravni brusilnik se uporablja za brušenje kovine, lesa, plastike in podobnih materialov. Uporablja se za delo na težko dostopnih območjih.
Nazivno hitrost obdelovanca lahko glede na opravljeno operacijo nastavite med 7.000 in 34 000 vrtljaji na minuto.
Stroj se lahko uporablja pri obnovitvenih in gradbenih delih, v delavnicah za popravila in pri ljubiteljskih delih, pri čemer je treba upoštevati delovne pogoje in dovoljene delovne pogoje, navedene v navodilih za uporabo.

4. Omejitve uporabe

⚠ POZOR **Napravo lahko uporabljate le v skladu z naslednjimi "Dovoljenimi pogoji delovanja".**

Naprave ne smete uporabljati za rezanje keramičnih ploščic, rezanje velikih jeklenih delov, za dela, pri katerih je potrebno stalno vodno hlajenje, vrtanje v beton in naravni kamen.
Nedovoljene spremembe mehanske in električne konstrukcije, kakršne koli spremembe, vzdrževalni posegi, ki niso opisani v navodilih za uporabo, bodo obravnavani kot nezakoniti in bodo povzročili takojšnjo izgubo garancijskih pravic, izjava o skladnosti pa bo postala neveljavna.

⚠ POZOR **Zaradi napačne uporabe ali uporabe, ki ni v skladu z navodili za uporabo, boste takoj izgubili garancijske pravice.**

DOVOLJENI POGOJI DELOVANJA
S1 neprekinjeno delovanje
Zaščita pred vlago

5. Tehnični podatki

Model	DED7948
Nazivna napetost [V/Hz]	230~ / 50
Nazivna moč [W]	550
Stopnja zaščite pred neposrednim dostopom	IPX0
Stopnja zaščite pred električnim udarom	II
Delovni konec [mm]	6
Območje hitrosti [vrtljaji na minuto]	7 000 – 34 000
Emisije hrupa	
- LpA [dB(A)]	79
- Merilna negotovost (KpA) [dB(A)].	3
- LwA [dB(A)]	90
- Merilna negotovost (KwA) [dB(A)]	3
Stopnja vibracij ročaja	
- ah [m/s2]	4,69
- merilna negotovost K [m/s2]	1,5
Neto teža naprave [kg]	1,75

Informacije o vibracijah in hrupu

Kombinirana vrednost vibracij ah in merilna negotovost sta bili določeni v skladu s standardom EN 62841-1 in sta navedeni v preglednici.
Emisije hrupa so bile določene v skladu s standardom EN 60745-2-23, vrednosti so navedene zgoraj v tabeli.

⚠ POZOR **Hrup lahko povzroči poškodbe sluha, zato pri delu vedno uporabljajte zaščito sluha!**

Deklarirana skupna vrednost vibracij je bila izmerjena v skladu s standardno preskusno metodo in se lahko uporablja za primerjavo enega kosa opreme z drugim. Navedena raven vibracij se lahko uporabi tudi za predhodno oceno izpostavljenosti vibracijam.
Raven vibracij med dejansko uporabo opreme se lahko razlikuje od deklariranih vrednosti, odvisno od uporabe delovnih orodij, zlasti vrste obdelovanca in potrebe po določitvi ukrepov za zaščito upravljavca. Za natančno oceno izpostavljenosti v

dejanskih pogojih uporabe je treba upoštevati vse dele delovnega cikla, vključno z obdobji, ko je stroj izklopljen ali ko je vklopljen, vendar se ne uporablja za delo.

6. Priprava na delo

⚠ POZOR **Vse naslednje postopke je treba izvajati, ko je vtič izvlečen iz vtičnice!**

Vstavljanje delovne konice

- pripravite dva ključa, enega za blokiranje vretena in drugega za sprostitev matice vpenjala (ključa sta priložena stroju).

- zaskočite vreteno in nato sprostite vpenjalno matico (slika B).

- vstavite zahtevani delovni nastavek v držalo (slika C).

- zategnite vpenjalno matico

- preverite, ali je šoba pravilno nameščena, ali nima zračnosti in ali ne zdrsne sama od sebe.

Zamenjava držala delovnega bita

- pripravite dva ključa, enega za blokiranje vretena in enega za odvijanje matice vpenjala (ključa sta priložena stroju).
- blokirati vreteno in nato odviti vpenjalno matico (slika B).
- odstranite nameščeno držalo za delovne nastavke.
- v odprtino vretena potisnite držalo s pravilnim premerom, ki ustreza delovnemu nastavku (slika D).
- Namestite in zategnite vpenjalno matico

Namestitev obdelovanca na trn (polirne konice, rezalne plošče, brusilne plošče, brusilni trakovi - niso vključeni v komplet brusilnega stroja)

- pripravite dva ključa, enega za blokiranje vretena in enega za sprostitev matice vpenjala (ključa sta priložena stroju).
- blokirajte vreteno, nato sprostite vpenjalno matico (slika B).
- vstavite 3,2-milimetrsko držalo v 6milimetrsko vpenjalno držalo, nameščeno na stroju.
- pri polirnih nastavkih privijete želeni polirni nastavek na vijak na koncu trna.
- za brusilne krožnike sprostite vijak na koncu trna, obrusite krožnik med dvema podložkama in zategnite vijak na trnu.
- za abrazivne valje sprostite vijak na koncu trna, vstavite valj in ga zategnite z vijakom na trnu.
- zategnite vpenjalno matico

Nadzor hitrosti

Hitrost vretena lahko po potrebi nastavite med 7.000 in 34 000 vrtljaji na minuto. Hitrost se uravnava z gumbom na vrhu ohišja stroja.
Splošna pravila za izbiro hitrosti:
- visoka hitrost za rezanje, poševno rezkanje, rezkanje utorov v lesu, za brušenje in poliranje lesa ali kovine
- nizka hitrost za obdelavo plastike ali drugih materialov z nizkim tališčem
- nizka hitrost pri vrtanju v les, da se prepreči pregrevanje delovne konice.
- zelo nizka hitrost pri poliranju in čiščenju z žičnimi krtačami, da se preprečijo poškodbe krtače (trganje ščetin).
- nizko hitrost pri vrtanju ali rezkanju neželeznih kovin. Za preprečevanje pregrevanja konice obdelovanca in robov obdelovanca lahko dodatno uporabite olje ali mazivo.

Približne hitrosti pri različnih nastavitvah

Nastavitev	Hitrost [vrtljaji na minuto]
1	7 000
2	12 500
3	18 000
4	23 500
5	29 000
Max.	34 000

Pri delu ne izvajajte pretiranega pritiska, saj to ne bo izboljšalo rezultatov dela. Izberite delovne nasvete, da bo delo učinkovito in da bo rezultat ustrezal pričakovanjem.

7. Povezovanje z omrežjem

Pred priključitvijo aparata na električno omrežje preverite, ali napajalna napetost ustreza vrednosti, navedeni na tipski ploščici.
Napajanje mora biti izvedeno v skladu z bistvenimi zahtevami za električne inštalacije in mora izpolnjevati varnostne zahteve za uporabo. Parametri za najmanjši presek napajalnega kabla in nazivno vrednost varovalke, odvisno od moči naprave, so navedeni v preglednici. Namestitev naj opravi usposobljen električar. Pri uporabi podaljškov poskrbite, da presek vodnika ni manjši od zahtevanega (glejte tabelo). Električni kabel namestite tako, da med delovanjem ni izpostavljen urezninam. Ne uporabljajte poškodovanih podaljškov.
Občasno preverite stanje napajalnega kabla. Ne vleci za napajalni kabel.

Nazivna moč [W]	Najmanjši prerez vodnika [mm^2]	Najmanjša vrednost varovalke C [A]
<700	0,75	6

8. Vklop naprave

Stikalo za vklop/izklop naprave se nahaja v glavnem ročaju. (Slika A, 4). Za vklop naprave pritisnite gumb za vklop. Naprava bo delovala, dokler gumba ne spustite.

9. Użytkowanie urządzenia

⚠ POZOR **Napravo držite za plastične ročaje!**

Splošne informacije

Prezračevalne reže vzdržujte čiste, da preprečite pregrevanje motorja.

⚠ POZOR **Pred vsako uporabo preverite, ali je orodje v držalu pravilno nameščeno. Orodje mora biti trdno zaklenjeno v držalu za orodje.**

Zagotovite, da:
- sta orodje in hitrost ustrezno prilagojena predvideni uporabi. S prilagajanjem orodja in hitrosti načrtovani nalogi in obdelavi lahko delo opravite hitreje in učinkoviteje.
- Orodje vedno držite stran od obraza. Vreteno doseže največjo hitrost. 27.000 vrtljajev na minuto in če se delovna konica poškoduje, lahko pride do močnega izmetavanja, ki lahko povzroči poškodbe.
- Pred uporabo orodja se z njim seznanite tako, da se seznanite z njegovo težo in težiščem. Uporabite odpadni material, da malo vadite in se naučite, kako se orodje odziva pri različnih nastavitvah hitrosti.
- Pri opravilih, ki zahtevajo natančnost, kot so graviranje, poliranje ali brušenje, lahko orodje zaradi njegove oblikovane oblike držite kot pisalo.
Rezanje:
- Uporabljajte samo nepoškodovane in nepoškodovane rezalne plošče. Upognjeni, tupi ali drugače poškodovani rezalni diski se lahko zlomijo.
- Za poliranje ali brušenje nikoli ne uporabljajte rezalnega krožnika!
- Pri delu se gibajte zmerno in pazite, da se rezalni disk ne zatakne.
- Rezite samo z vodilnim robom, med rezanjem diska ne obračajte.
- Rezalni disk vedno premikajte skozi obdelovanec v nasprotni smeri od vrtenja diska.
Brušenje:
- Med brušenjem vzdržujte konstanten tlak, da podaljšate življenjsko dobo brusilnih kolutov in abrazivnih trakov.
- Med obdelavo površino večkrat obhodite.
Rezkanje:
- Meljite z enakomernim gibanjem naprej, da preprečite pregrevanje rezkarja.
Poliranje:
- Pri poliranju obdelovanca vodite orodje brez pretiranega pritiska.
Uporaba ščetk iz nerjavečega jekla
- Pri poliranju obdelovanca vodite orodje brez pretiranega pritiska.
- Pri poliranju ali čiščenju s krtačo iz jeklene žice izberite najnižjo stopnjo hitrosti 1, da preprečite poškodbe krtače in materiala.
Način delovanja: Rezanje
Za rezanje in obrezovanje materialov, kot so les, plastika, aluminij, medenina ali kovina, in štrlečih žebljev ali vijakov:
- uporaba rezalnih diskov
Način dela: brušenje
Za brušenje lesa, kovine ali jekla:
- uporaba abrazivnih trakov
- ali abrazivni diski
Za poliranje kamna ali keramike:
- uporabite brusilne glave iz aluminijevega oksida
Za brušenje ali odstranjevanje robov iz steklenih ploščic ali trdih in krhkih materialov, kot je keramika:
- uporaba brusnega kamna
Način dela: Rezkanje
Za rezkanje utorov, rezkanje kalupov, lukenj ali prebojev v les ali plastiko:
- uporabite rezalnik za utore z ročajem za nastavitev
Za zarezovanje ali žlebljenje materiala, npr. pri obdelavi nakita:
- uporabite usmerjevalnik s kroglično glavo
Način dela: Graviranje
Za graviranje v materiale, kot so kovina, plastika, steklo, keramika, les ali usnje:
- uporabite diamantne konice za graviranje in prilagodljiv valjček
Način dela: Poliranje
Za poliranje plastike ali plemenitih kovin, kot sta zlato in srebro:
- uporaba polirnih nastavkov
Način dela: odstranjevanje rje (na primer za odstranjevanje rje s poškodovanih površin v avtomobilski industriji):
- uporabite krtačo iz nerjavečega jekla
Način dela: Vrtanje
Za vrtanje 3 mm ali 2 mm lukenj v kovino, les ali plastiko:
- uporabite vrtalnike HSS

10. Tekoče vzdrževanje

Čiščenje

Prepričajte se, da so varnostne naprave, zračne reže in ohišje motorja čim manj prašni in umazani. Prah odstranite s čisto krpo ali ga izpihajte z zračnim kompresorjem.

⚠ POZOR **Priporočamo, da napravo očistite po vsaki uporabi.**

Napravo redno čistite z vlažno krpo in malo mila. Ne uporabljajte čistil na osnovi topil, saj lahko poškodujejo plastične dele enote.

⚠ POZOR **Prepričajte se, da voda ne more prodreti v napravo!**

Preverjanje napajalnega kabla

Okresowo sprawdzać stan przewodu zasilającego.

⚠ POZOR **Ne uporabljajte enote s poškodovanim napajalnim kablom!**

Če je kabel poškodovan, napravo vrnite servisnemu centru, da jo zamenja z delujočim.

Shranjevanje

Napravo shranjujte izklopljeno iz električnega omrežja, v hladnem, temnem in suhem prostoru, izven dosega otrok, po možnosti v originalni embalaži..

11. Rezervni deli in dodatki

Za nakup rezervnih delov in dodatne opreme se obrnite na servisno službo družbe Dedra Exim. Kontaktne podatke najdete na strani 1 priročnika.
Pri naročanju rezervnih delov navedite številko serije na ploščici in številko dela iz montažne risbe.

V garancijskem obdobju se popravila izvajajo v skladu s pogoji iz garancijske kartice. Reklamirani izdelek oddajte v popravilo na kraju nakupa (prodajalec je dolžan sprejeti reklamirani izdelek), pošljite ga v servisni center, ki je najbližje vašemu kraju bivanja (seznam servisnih centrov na www.dedra.pl), ali ga pošljite v osrednji servisni center družbe Dedra Exim. Priložite izpolnjen garancijski list. Po poteku garancijskega roka popravila opravi centralna služba. Okvarjeni izdelek pošljite servisnemu centru (stroške pošiljanja krije uporabnik).

12. Samostojno odpravljanje težav

⚠ POZOR **Preden začnete sami reševati težave, enoto izključite iz električnega omrežja.**

Problem	Vzrok	Rešitev
Stroj ne deluje	Napajalni kabel je napačno priključen ali poškodovan.	Vtič potisnite še bolj v vtičnico in preverite napajalni kabel. Če ugotovite, da je napajalni kabel poškodovan, aparat dajte na servis.
Stroj ne deluje	V vtičnici ni napetosti	Preverite napetost v vtičnici. Preverite, ali je bila izklopljena varovalka.
Stroj ne deluje	Stikalo je okvarjeno	Stikalo zamenjajte z novim - enoto dajte na servis.
Stroj ne deluje	Motor nima moči, težko se zažene	Obrabljene ščetke. Zamenjajte jih z novimi - napravo dajte na servis.
Stroj ne deluje	Vonj po zažgani izolaciji	Motor potrebuje servisiranje - glejte servisiranje.
Motor se pregreva	Zamašeni zračniki	Izpihnite s stisnjenim zrakom.
Nizka učinkovitost delovanja	Obrabljena delovna šoba	Šobo zamenjajte z novo.

13. Zaključek enote

Ravni brusilnik - 1 kos. Ključi - 2 kosa.

14. Informacije za uporabnike o odstranjevanju električne in elektronske opreme (velja za gospodinjstva)



Simbol, ki je prikazan na izdelkih ali spremljajoči dokumentaciji, označuje, da se okvarjene električne ali elektronske opreme ne sme odlagati med gospodinjske odpadke. Če želite sestavne dele zavreči, ponovno uporabiti ali predelati, jih je treba odpeljati na specializirano zbirno mesto, kjer jih bodo sprejeli brezplačno. Informacije o lokacijah zbirnih mest za rabljeno opremo zagotavljajo lokalni organi, npr. na svojih spletnih straneh.
S pravilnim odstranjevanjem naprave lahko ohranimo dragocene vire ter se izognemo negativnim vplivom na zdravje in okolje zaradi morebitne prisotnosti nevarnih: snovi, zmesi in sestavnih delov v opremi.
Zaradi nepravilnega odlaganja odpadkov vam grozijo kazni v skladu z ustreznimi lokalnimi predpisi.
Uporabniki v državah EU: Če želite odstraniti električno ali elektronsko opremo, se obrnite na najbližje prodajno mesto ali na dobavitelja, ki vam bo zagotovil dodatne informacije.
Odstranjevanje v državah zunaj Evropske unije: Ta simbol velja samo za države Evropske unije. Če želite ta izdelek zavreči, se obrnite na lokalne organe ali prodajalca, da vam pojasnijo pravilen način odstranjevanja.

HR Sadržaj

1. Fotografije i crteži
2. Opis uređaja
3. Namjena uređaja
4. Ograničenje uporabe
5. Tehnički podaci
6. Priprema za rad
7. Mrežna veza
8. Uključivanje uređaja
9. Korištenje uređaja
10. Aktivnosti tekućeg održavanja
11. Rezervni dijelovi i pribor
12. Samostalno rješavanje problema
13. Završetak uređaja
14. Obavijesti za korisnike o zbrinjavanju električnih i elektroničkih uređaja
15. Jamstveni list

Prijevod izvornih uputa

Izjava o sukladnosti priložena je priručniku kao zaseban dokument. U nedostatku izjave o sukladnosti, obratite se tvrtki Dedra Exim Sp. z o. o.
Opći sigurnosni uvjeti priloženi su priručniku kao posebna knjižica.

UPOZORENJE. Pročitajte sva upozorenja označena ⚠ simbolom i sve upute.

Nepoštivanje dolje navedenih upozorenja i sigurnosnih uputa može dovesti do strujnog udara, požara ili ozbiljne ozljede.

⚠ NAPOMENA **Sačuvajte sva upozorenja i upute za buduću uporabu.**

2. Opis uređaja (slika A)

1. Zaporna matica držača radnog kraja, 2. Držač radnog kraja, 3. Tijelo mjenjača, 4. Prekidač, 5. Glavna ručka, 6. Regulator brzine vrtnje, 7. Kabel za napajanje

3. Namjena uređaja

Ravna brusilica se koristi za brušenje metala, drva, plastike i sličnih materijala. Koristi se pri radu na teško dostupnim mjestima.
Ovisno o izvršenim operacijama, možete podesiti nazivnu brzinu radnog kraja u rasponu od 7.000 okretaja u minuti do 34 000 okretaja u minuti.

Dopušteno je koristiti uređaj u renovacijskim i građevinskim radovima, radionicama za popravke, u amaterskim radovima, uz poštivanje uvjeta uporabe i dopuštenih uvjeta rada sadržanih u uputama za uporabu.

4. Ograničenja korištenja

⚠ NAPOMENA **Uređaj se smije koristiti samo u skladu s dolje navedenim "Dopuštenim uvjetima rada".**

Uređaj se ne smije koristiti za rezanje keramičkih pločica, rezanje velikih čeličnih elemenata, za izvođenje radova koji zahtijevaju kontinuirano hlađenje vodom, bušenje betona i prirodnog kamena.
Neovlaštene promjene u mehaničkoj i električnoj strukturi, bilo kakve izmjene, aktivnosti održavanja koje nisu opisane u priručniku smatrat će se nezakonitim i rezultirati trenutnim gubitkom prava na jamstvo, a izjava o sukladnosti postaje nevažeća.

⚠ NAPOMENA **Uporaba koja nije u skladu s namjeravanom uporabom ili nije u skladu s uputama za uporabu rezultirat će trenutnim gubitkom prava na jamstvo.**

PRIHVATLJIVI UVJETI RADA
S1 kontinuirani rad
Zaštititi od vlage

5. Tehnički podaci

Model	DED7948
Nazivni napon [V/Hz]	230~ / 50
Nazivna snaga [W]	550
Stupanj zaštite od izravnog pristupa	IPX0
Klasa zaštite od udara	II
Radni kraj [mm]	6
Raspon brzine vrtnje [min-1]	7 000 – 34 000
Emisija buke	
- LpA [dB(A)]	79
- mjerna nesigurnost (KpA) [dB(A)]	3
- LwA [dB(A)]	90
- mjerna nesigurnost (KwA) [dB(A)]	3
Razina vibracija nasadnika	
- ah [m/s2]	4,69
- mjerna nesigurnost K [m/s2]	1,5
Neto težina uređaja [kg]	1,75

Informacije o vibracijama i buci

Kombinirana vrijednost vibracija, Ah, i mjerna nesigurnost određene su u skladu s EN 62841-1 i dane su u tablici.
Emisija buke određena je u skladu s EN 60745-2-23, vrijednosti su dane u gornjoj tablici.

⚠ NAPOMENA **Buka može oštetiti vaš sluh, uvijek koristite zaštitu za sluh tijekom rada!**

Deklarirana ukupna vrijednost vibracija izmjerena je u skladu sa standardnom metodom ispitivanja i može se koristiti za usporedbu jednog uređaja s drugim. Navedena razina vibracija također se može koristiti za preliminarnu procjenu izloženosti vibracijama.
Razina vibracija tijekom stvarne uporabe stroja može se razlikovati od deklariranih vrijednosti, ovisno o tome kako se koriste radni alati, posebno o vrsti obratka koji se obrađuje i o potrebi specificiranja mjera za zaštitu operatera. Za točnu procjenu izloženosti u stvarnim uvjetima uporabe moraju se uzeti u obzir svi dijelovi radnog ciklusa, uključujući razdoblja kada je oprema isključena ili kada je uključena, ali se ne koristi za rad.

6. Priprema za rad

⚠ NAPOMENA **Sve radnje opisane u nastavku moraju se izvesti s utikačem izvađenim iz utičnice!**

Pričvršćivanje radnog kraja

- pripremite dva ključa, jedan za zaključavanje vretena, drugi za odvrtanje stezne matice (ključevi su pričvršćeni na uređaj)
- blokirajte vreteno i zatim otpustite steznu maticu (sl. B)
- umetnite željeni radni kraj u držač (sl. C)
- zategnite pričvrsnu maticu
- provjerite da li je radni vrh pravilno postavljen, da nema labavih krajeva, da ne isklizne automatski

Zamjena držača nasadnika

- pripremite dva ključa, jedan za zaključavanje vretena, drugi za odvrtanje stezne matice (ključevi su pričvršćeni na uređaj)
- blokirajte vreteno i zatim odvrnite pričvrsnu maticu (sl. B)
- uklonite pričvršćeni držač instrumenta
- pritisnite ručku odgovarajućeg promjera, usklađenu s radnim krajem, u otvor vretena (sl. D)
- staviti i zategnuti pričvrsnu maticu

Ugradnja radnog vrha na trn (vršci za poliranje, diskovi za rezanje, abrazivni diskovi, abrazivne trake - brusilica nije uključena)

- pripremite dva ključa, jedan za zaključavanje vretena, drugi za odvrtanje stezne matice (ključevi su pričvršćeni na uređaj)
- blokirajte vreteno i zatim otpustite steznu maticu (sl. B)
- u držač od 6 mm ugrađen u uređaj, umetnite držač u klin od 3,2 mm
- u slučaju vrhova za poliranje, zavrnite željeni radni vrh na vijak na kraju igle
- kod diskova odvrnite vijak na kraju trna, stavite disk između dvije podloške i zategnite ga vijkom na trn
- kod abrazivnih valjaka odvrnite vijak na kraju trna, stavite valjak i zategnite ga vijkom na trn

- zategnite pričvrsnu maticu

Podešavanje brzine

Ovisno o potrebama, možete podesiti brzinu vretena u rasponu od 7.000 - 34 000 okretaja u minuti. Brzina se regulira gumbom koji se nalazi u gornjem dijelu tijela uređaja.
Opća pravila za odabir brzine vrtnje:
- velika brzina za rezanje, skošenje, glodanje utora u drvu, za brušenje i poliranje drva ili metala
- mala brzina za obradu plastike ili drugih materijala s niskim talištem
- mala brzina za bušenje u drvu kako bi se izbjeglo pregrijavanje radnog vrha
- vrlo mala brzina kod poliranja i čišćenja žičanim četkama, kako bi se izbjeglo oštećenje četke (čupanje dlaka)
- mala brzina kod bušenja ili glodanja obojenih metala. Možete dodatno koristiti ulje ili mast kako biste izbjegli pregrijavanje vrha i rubova obratka.

Približne brzine vrtnje na pojedinačnim postavkama

Postavljanje	Brzina [rpm]
1	7 000
2	12 500
3	18 000
4	23 500
5	29 000
Max.	34 000

Nemojte primjenjivati pretjerani pritisak tijekom rada jer to neće poboljšati rezultate. Odaberite radne savjete kako bi rad bio učinkovit i rezultat ispunio očekivanja.

7. Spajanje na mrežu

Prije spajanja uređaja na izvor napajanja provjerite odgovara li napon napajanja vrijednosti navedenoj na natpisnoj pločici.
Instalacija napajanja mora biti izvedena u skladu s osnovnim zahtjevima za električne instalacije i ispunjavati sigurnosne zahtjeve. Parametri minimalnog presjeka kabela za napajanje i nazivne vrijednosti osigurača ovisno o snazi uređaja dati su u tablici. Montažu treba izvršiti ovlašteni električar. Pri uporabi produžnih kabela pazite da poprečni presjek žile nije manji od potrebnog (vidi tablicu). Položite električni kabel tako da se tijekom rada ne prereže. Nemojte koristiti oštećene produžne kabele.
Povremeno provjerite stanje kabela za napajanje. Nemojte povlačiti kabel za napajanje.

Snaga uređaja [W]	Minimalni presjek vodiča [mm^2]	Minimalna vrijednost osigurača C [A]
<700	0,75	6

8. Uključivanje uređaja

Prekidač uređaja nalazi se u glavnoj ručki. (sl. A, 4). Da biste uključili uređaj, pritisnite tipku za napajanje. Uređaj će raditi dok se tipka ne otpusti.

9. Korištenje uređaja

⚠NAPOMENA **Držite uređaj za plastične ručke!**

Opće informacije:

Ventilacijske otvore održavajte čistima kako biste spriječili pregrijavanje motora.

⚠NAPOMENA **Prije svake uporabe provjerite je li radni alat u držaču ispravno postavljen. Alat mora biti čvrsto zaključan u držaču alata.**

Uvjerite se da:
- alat i brzina su pravilno prilagođeni predviđenoj primjeni. Prilagođavanjem alata i brzine planiranom zadatku i obradi, posao možete obaviti brže i učinkovitije.
• Uređaj uvijek držite dalje od lica. Vreteno postiže brzinu od max. 27 000 okretaja u minuti i ako je vrh oštećen, može biti nasilno izbačen, što može uzrokovati ozljede.
• Upoznajte se s alatom tako što ćete se upoznati s njegovom težinom i težištem prije uporabe. Upotrijebite otpadni materijal da biste se malo uvježbali i naučili kako ovaj alat reagira na različite postavke brzine.
• Za zadatke koji zahtijevaju preciznost, poput graviranja, poliranja ili brušenja, zahvaljujući konturi uređaja, može se držati poput olovke.
Rezanje:
• Koristite samo netaknute, neoštećene rezne ploče. Savijene, tupe ili na drugi način oštećene rezne ploče mogu se slomiti.
• Reznu ploču nikada nemojte koristiti za procese poliranja ili brušenja!
• Tijekom rada krećite se umjereno i pazite da se oštrica ne zaglavi.
• Režite samo s prednjim rubom, nemojte nakriviti oštricu tijekom rezanja.
• Oštricu pile uvijek provlačite kroz obradak u smjeru suprotnom od rotacije oštrice
Mljevenje:
• Održavajte konstantan pritisak tijekom brušenja kako biste produžili vijek trajanja brusnih ploča i abrazivnih traka.
• Tijekom obrade nekoliko puta prijeđite po površini.
Mljevenje:
• Režite ujednačenim pokretima prema naprijed kako biste spriječili pregrijavanje rezača.
Poliranje:
• Prilikom poliranja obratka, vodite alat bez pretjeranog pritiska.
Korištenje četkica od nehrđajućeg čelika
• Prilikom poliranja obratka, vodite alat bez pretjeranog pritiska.
• Za poliranje ili čišćenje čeličnom žičanom četkom odaberite najnižu razinu brzine 1 kako biste spriječili oštećenje četke i materijala.
Način rada: rezanje
Za rezanje i obrezivanje materijala kao što su npr. drvo, plastika, aluminij, mjed ili metal kao i stršeći čavli ili vijci:
• koristiti diskove za rezanje
Način rada: brušenje
Za brušenje drva, metala ili čelika:
• koristite abrazivne trake
• ili abrazivnih diskova
Za poliranje kamena ili keramike:
• koristite glave za mljevenje od aluminijevog oksida
Za brušenje ili skidanje ivica od staklenih pločica ili tvrdih, lomljivih materijala kao što je keramika:
• koristiti brusni kamen
Način rada: Glodanje
Za glodanje utora, glodanje kalupa, rupa ili prolaza u drvu ili plastici:
• koristite rezač za utore s učvršćenjem za pozicioniranje
Za žljebljenje ili materijal za žljebljenje, npr. obrada nakita:
• koristite rezač s kuglastom glavom
Način rada: graviranje
Za graviranje na materijalima kao što su metal, plastika, staklo, keramika, drvo ili koža:
• koristite vrhove za dijamantno graviranje i fleksibilnu osovinu
Način rada: poliranje
Za poliranje plastike ili plemenitih metala kao što su zlato i srebro:
• koristite dodatke za poliranje
Način rada: uklanjanje hrđe (na primjer, za uklanjanje hrđe s oštećenih područja u automobilskom sektoru):
• koristite četku od nehrđajućeg čelika
Način rada: Bušenje
Za bušenje rupa od 3 mm ili 2 mm u metalu, drvu ili plastici:
• koristite HSS spiralna svrdla

10. Tekuće aktivnosti održavanja

Čišćenje

Treba paziti da sigurnosni uređaji, zračni raspori i kućište motora budu što je moguće slobodniji od prašine i krhotina. Uklonite prašinu čistom krpom ili otpuhnite prljavštinu zračnim kompresorom.

⚠NAPOMENA **Preporučujemo čišćenje uređaja nakon svake uporabe.**

Redovito čistite uređaj vlažnom krpom i malo sapuna. Nemojte koristiti sredstva za čišćenje na bazi otapala, ona mogu oštetiti plastične dijelove uređaja.

⚠NAPOMENA **Pazite da voda ne može prodrijeti u uređaj!**

Provjera kabela za napajanje

Povremeno provjerite stanje kabela za napajanje.

⚠NAPOMENA **Ne koristite uređaj s oštećenim kabelom za napajanje!**

Ako je kabel oštećen, vratite uređaj u servis radi zamjene ispravnim.

Skladištenje

Čuvajte uređaj isključen iz struje, na hladnom, tamnom i suhom mjestu, izvan dohvata djece, po mogućnosti u originalnom pakiranju.

11. Rezervni dijelovi i pribor

Za kupnju rezervnih dijelova i pribora obratite se Dedra Exim Service. Podaci za kontakt nalaze se na 1. stranici priručnika.
Prilikom naručivanja rezervnih dijelova, molimo navedite broj serije na pločici s tehničkim podacima i broj dijela iz crteža sklopa.
Tijekom jamstvenog roka popravci se obavljaju prema uvjetima navedenim u jamstvenom listu. Proizvod vratite na popravak na mjesto kupnje (prodavatelj je dužan prihvatiti reklamirani proizvod), pošaljite ga u servisni centar najbliži vašem mjestu stanovanja (popis usluga na www.dedra.pl) ili ga u Centralnu službu Dedra Exim. Molimo priložite ispunjeni jamstveni list. Nakon isteka jamstvenog roka popravke obavlja centralni servis. Oštećeni proizvod potrebno je poslati u servis (troškove dostave snosi korisnik).

12. Sami rješavate probleme

⚠NAPOMENA **Isključite uređaj iz napajanja prije nego pokušate sami otkloniti kvar.**

Problem	Uzrok	Riješenje
Stroj ne radi	Kabel za napajanje je nepravilno spojen ili oštećen	Gurnite utikač dublje u utičnicu, provjerite kabel za napajanje. U slučaju oštećenja napojnog kabela, uređaj vratite na servis.
Stroj ne radi	U utičnici nema napona	Provjerite napon u utičnici. Provjerite nije li osigurač iskočio.
Stroj ne radi	Pokvaren prekidač	Zamijenite sklopku novom - pošaljite uređaj na servis.
Stroj ne radi	Motor nema snage, teško pali	Istrošene četke. Zamijenite novim - pošaljite uređaj u servis.
Stroj ne radi	Miris spaljene izolacije	Motor treba popraviti - dajte uređaj na servis.
Motor se pregrijava	Začepljeni ventilacijski otvori	Puhati komprimiranim zrakom.
Radna učinkovitost je niska	Istrošen radni vrh	Zamijenite radni kraj novim.

13. Završetak uređaja

Ravna brusilica - 1 kom Ključevi - 2 kom.

14. Informacije za korisnike o odlaganju električnih i elektroničkih uređaja (privatna kućanstva)



Ovaj simbol postavljen na proizvode ili popratnu dokumentaciju obavještava da se neispravni električni ili elektronički uređaji ne smiju odlagati s kućnim otpadom. Ispravan postupak u slučaju potrebe za zbrinjavanjem, ponovnom uporabom ili oporabom komponenti sastoji se od prijenosa uređaja na specijalizirano sabirno mjesto, gdje će biti besplatno prihvaćen. Informacije o lokacijama sabirnih točaka otpadne opreme pružaju lokalne vlasti, npr. na svojim web stranicama.

Pravilno zbrinjavanje uređaja omogućuje očuvanje dragocjenih resursa i izbjegavanje negativnog utjecaja na zdravlje i okoliš, do kojeg dolazi zbog mogućnosti da uređaji sadrže opasne tvari, smjese i sastavne dijelove.
Nepravilno odlaganje otpada podliježe kaznama predviđenim relevantnim lokalnim propisima.
Korisnici u zemljama Europske unije: Ako trebate odložiti električnu ili elektroničku opremu, obratite se najbližem prodavaču ili dobavljaču za dodatne informacije.
Odlaganje u zemljama izvan Europske unije: Ovaj simbol vrijedi samo za zemlje Europske unije. Ako trebate zbrinuti ovaj proizvod, obratite se lokalnim vlastima ili trgovcu radi pravilnog zbrinjavanja.

BG Съдържание

1. Снимки и рисунки
2. Описание на устройството
3. Предвидена употреба на устройството
4. Ограничение на използването
5. Технически данни
6. Подготовка за работа
7. Свързване към електрическата мрежа
8. Включване на уреда
9. Експлоатация на устройството
10. Рутинна поддръжка
11. Резервни части и аксесоари
12. Самостоятелно отстраняване на неизправности
13. Сглобяване на уреда
14. Информация за потребителите относно изхвърлянето на електрическо и електронно оборудване
15. Гаранционна карта

Превод на оригиналните инструкции

Декларацията за съответствие е приложена към ръководството като отделен документ. При липса на декларация за съответствие, моля, свържете се с Dedra Exim Sp. z o.o..
Общите условия за безопасност са приложени към ръководството като отделна книжка.

ПРЕДУПРЕЖДЕНИЕ. Прочетете всички предупреждения, обозначени със символа, и всички инструкции.

Неспазването на следните предупреждения и инструкции за безопасност може да доведе до токов удар, пожар или сериозно нараняване.

ВНИМАНИЕ Запазете всички предупреждения и инструкции за бъдеща справка.

2. Описание на устройството (фиг. A)

1) Заключваща гайка за държача на детайла, 2) Държач на детайла, 3) Корпус на редуктора, 4) Превключвател, 5) Основна ръкохватка, 6) Регулатор на скоростта, 7) Захранващ кабел

3. Предназначение на устройството

Правата шлайфмашина се използва за шлифоване на метал, дърво, пластмаса и други подобни материали. Използва се за работа в труднодостъпни зони.
В зависимост от операцията, която трябва да се извърши, номиналната скорост на обработвания детайл може да се регулира между 7000 и 34 000 об/мин.
Допустимо е машината да се използва при ремонтни и строителни работи, ремонтни работилници, любителски работи, като се спазват условията за използване и допустимите условия на работа, съдържащи се в инструкциите за експлоатация.

4. Ограничения за използване

ВНИМАНИЕ Уредът може да се използва само в съответствие с "Разрешените условия на работа" по-долу.

Уредът не трябва да се използва за рязане на керамични плочки, рязане на големи стоманени компоненти, за работа, изискваща непрекъснато водно охлаждане, пробиване в бетон и естествен камък.
Неразрешените промени в механичната и електрическата конструкция, всякакви модификации, операции по поддръжката, които не са описани в инструкциите за експлоатация, ще се считат за незаконни и ще доведат до незабавна загуба на гаранционни права, а декларацията за съответствие ще стане невалидна.

ВНИМАНИЕ Използването, което не е в съответствие с предназначението или инструкциите за употреба, води до незабавна загуба на гаранционни права..

ДОПУСТИМИ УСЛОВИЯ НА РАБОТА
S1 непрекъсната работа
Защита от влага

5. Технически данни

Модел	DED7948
Номинално напрежение [V/Hz]	230~ / 50
Номинална мощност [W]	550
Степен на защита срещу директен достъп	IPX0
Степен на защита от токов удар	II
Работен край [mm]	6
Диапазон на скоростта [rpm]	7 000 – 34 000
Емисии на шум	
- LpA [dB(A)]	79
- Несигурност на измерването (KpA) [dB(A)].	3
- LwA [dB(A)]	90
- Несигурност на измерването (KwA) [dB(A)]	3
Ниво на вибрации на дръжката	
- ah [m/s2]	4,69
- неопределеност на измерването K [m/s2]	1,5
Нетно тегло на уреда [kg]	1,75

Информация за вибрациите и шума

Комбинираната стойност на вибрациите ah и неопределеността на измерването са определени в съответствие с EN 62841-1 и са дадени в таблицата.
Емисиите на шум са определени в съответствие с EN 60745-2-23, като стойностите са дадени в таблицата по-горе.

ВНИМАНИЕ Шумът може да причини увреждане на слуха, винаги носете защита на слуха, когато работите!

Декларираната обща стойност на вибрациите е измерена съгласно стандартен метод за изпитване и може да се използва за сравняване на едно оборудване с друго. Посоченото ниво на вибрации може да се използва и за предварителна оценка на експозицията на вибрации.
Нивото на вибрациите по време на действителното използване на оборудването може да се различава от обявените стойности в зависимост от използването на работните инструменти, по-специално от вида на обработвания детайл и необходимостта от определяне на мерки за защита на оператора. За да се направи точна оценка на експозициите при реални условия на употреба, трябва да се вземат предвид всички части на работния цикъл, включително периодите, когато машината е изключена или когато е включена, но не се използва за работа.

6. Подготовка за работа

ВНИМАНИЕ Всички следващи операции трябва да се извършват при изваден щепсел от контакта!

Поставяне на работния накрайник

- подгответе два гаечни ключа, единият за блокиране на шпиндела, а другият за разхлабване на гайката на патронника (гаечните ключове са доставени с машината).
- застопорете шпиндела и след това разхлабете затягащата гайка (фиг. B)
- поставете необходимия работен инструмент в държача (фиг. B)
- затягане на затягащата гайка
- проверете дали работната част е правилно сглобена, дали няма хлабина и дали не се изплъзва сама.

Смяна на държача за работни битове

- подгответе два гаечни ключа, един за блокиране на шпиндела и един за отвиване на гайката на държача (гаечните ключове са доставени с машината).
- застопорете шпиндела и след това отвийте затягащата гайка (фиг. B)
- демонтиране на монтирания държач за работни битове
- вкарайте държача с правилния диаметър, съответстващ на работното свредло, в отвора на шпиндела (фиг. D).
- Поставете и затегнете стягащата гайка.

Монтиране на детайла върху шпиндела (полиращи накрайници, режещи дискове, шлифовъчни дискове, шлифовъчни ленти - не са включени в комплекта на шлайфмашината)

- подгответе два гаечни ключа, единият за блокиране на шпиндела, а другият за отвиване на гайката на патронника (гаечните ключове са доставени с машината).
- застопорете шпиндела, след което разхлабете гайката на патронника (фиг. Б)
- Поставете държача с 3,2-милиметрова дръжка в 6-милиметровия патронник, монтиран на машината.
- за накрайници за полиране завийте необходимия накрайник за полиране върху винта в края на шпиндела.
- за шлифовъчни дискове разхлабете винта в края на шпиндела, шлифовайте диска между две шайби и затегнете винта на шпиндела.
- за абразивни ролки, разхлабете винта в края на дорника, поставете ролката и затегнете с винта на дорника.
- затягане на затягащата гайка

Регулиране на скоростта

Скоростта на шпиндела може да се регулира между 7000 и 34 000 об/мин според нуждите. За регулиране на скоростта се използва копче, разположено в горната част на корпуса на машината.
Общи правила за избор на скорост:
- висока скорост за рязане, скосяване, фрезоване на канали в дърво, за шлифоване и полиране на дърво или метал
- ниска скорост за обработка на пластмаси или други материали с ниска температура на топене
- ниска скорост за пробиване в дърво, за да се избегне прегряване на работния връх
- много ниска скорост за полиране и почистване с телени четки, за да се избегне повреда на четката (изскубване на косъмчетата)
- ниска скорост при пробиване или фрезоване на цветни метали. Допълнително може да се използва масло или грес, за да се избегне прегряване на върха и ръбовете на обработвания детайл.

Приблизителни скорости при различните настройки

Задаване на	Скорост [rpm]
1	7 000
2	12 500
3	18 000
4	23 500
5	29 000
Max.	34 000

Когато работите, не прилагайте прекомерен натиск, тъй като това няма да подобри резултатите от работата. Изберете работните накрайници, така че работата да е ефективна и резултатът да е според очакванията.

7. Свързване с мрежата

ВНИМАНИЕ Преди да свържете уреда към източник на захранване, се уверете, че захранващото напрежение отговаря на стойността, посочена на табелката.

Захранващата инсталация трябва да бъде направена в съответствие със съществените изисквания за електрически инсталации и да отговаря на изискванията за безопасност при употреба. Параметрите за минималното сечение на захранващия кабел и номиналната стойност на предпазителя в зависимост от мощността на уреда са дадени в таблицата. Монтажът трябва да се извърши от квалифициран електротехник. Когато използвате удължители, уверете се, че сечението на проводниците не е по-малко от необходимото (вж. таблицата). Подредете електрическия кабел така, че да не бъде изложен на порязвания по време на работа. Не използвайте повредени удължители.
Периодично проверявайте състоянието на захранващия кабел. Не дърпайте захранващия кабел.

Захранване на устройството [W]	Минимално напречно сечение на проводника [mm^2]	Минимална стойност на предпазителя C [A]
<700	0,75	6

8. Включване на устройството

Превключвателят за включване/изключване на уреда се намира в основната ръкохватка. (фиг. A, 4). За да включите устройството, натиснете бутона за включване. Уредът ще работи, докато не освободите бутона.

9. Използване на устройството

ВНИМАНИЕ Дръжте устройството за пластмасовите дръжки!

Обща информация:

Поддържайте вентилационните отвори чисти, за да предотвратите прегряването на двигателя.

ВНИМАНИЕ Преди всяка употреба проверявайте дали инструментът в държача за инструменти е монтиран правилно. Инструментът трябва да е здраво фиксиран в държача за инструменти.

Уверете се, че:
- инструментът и скоростта са правилно съобразени с предвиденото приложение. Чрез адаптиране на инструмента и скоростта към планираната задача и обработка работата може да се извърши по-бързо и по-ефективно.
- Винаги дръжте инструмента далеч от лицето си. Шпинделът достига скорост от макс. 27 000 оборота в минута и ако работният накрайник се повреди, може да се получи силно изхвърляне, което може да причини нараняване.
- Преди да използвате инструмента, се запознайте с него, като се запознаете с теглото и центъра на тежестта му. Използвайте отпадъчен материал, за да се упражнявате малко и да научите как инструментът реагира при различни настройки на скоростта.
- За задачи, които изискват прецизност, като гравиране, полиране или шлифоване, можете да държите инструмента като писалка благодарение на контурната му форма.
Рязане:
- Използвайте само непокътнати, неповредени режещи дискове. Изкривени, тъпи или повредени по друг начин режещи дискове могат да се счупят.
- Никога не използвайте режещ диск за полиране или шлайфане!
- Движете се умерено по време на работа и се уверете, че режещият диск не се задръства.
- Режете само с предния ръб, не усуквайте диска по време на рязане.
- Винаги преместявайте режещия диск през обработвания детайл в посока, обратна на въртенето на диска.
Шлайфане:
- Поддържайте постоянен натиск по време на шлайфане, за да удължите живота на шлифовъчните дискове и абразивните ленти.
- Направете няколко преминавания по повърхността по време на обработката.
Фрезоване:
- Фрезовайте с равномерно движение напред, за да предотвратите прегряването на фрезата.
Полиране:
- Когато полирате детайла, насочвайте инструмента без прекомерен натиск.
Използване на четки от неръждаема стомана
- Когато полирате детайла, насочвайте инструмента без прекомерен натиск.
- Когато полирате или почиствате със стоманена телена четка, изберете най-ниското ниво на скорост 1, за да предотвратите повреда на четката и материала.
Режим на работа: Рязане
За рязане и оформяне на дължини на материали като дърво, пластмаса, алуминий, месинг или метал и стърчащи пирони или винтове, например:
- използване на режещи дискове
Режим на работа: шлайфане
За шлайфане на дърво, метал или стомана:
- използване на абразивни ленти
- или абразивни дискове
За полиране на камък или керамика:
- използвайте глави за шлайфане с алуминиев оксид
За шлайфане или отстраняване на зауствания от стъклени плочки или твърди, крехки материали като керамика:
- използване на шлифовъчен камък
Режим на работа: Фрезоване
За фрезоване на жлебове, форми, отвори или пробиви в дърво или пластмаса:
- използвайте фреза за жлебове с дръжка за позициониране
За изрязване на прорези или жлебове, напр. при обработка на бижута:
- използване на маршрутизатор с глава с топка
Режим на работа: Гравиране
За гравиране в материали като метал, пластмаса, стъкло, керамика, дърво или кожа:
- използване на диамантени накрайници за гравиране и гъвкав валяк
Режим на работа: Полиране
За полиране на пластмаси или благородни метали като злато и сребро:
- използване на полиращи приставки
Режим на работа: отстраняване на ръжда (например за отстраняване на ръжда от повредени участъци в автомобилния сектор):
- използвайте четка от неръждаема стомана
Режим на работа: Сондажи
За пробиване на 3 мм или 2 мм отвори в метал, дърво или пластмаса:
- използвайте HSS свредла за усукване

10. Текуща поддръжка

Почистване

Уверете се, че предпазните устройства, въздушните пролуки и корпусът на двигателя са възможно най-чисти от прах и мръсотия. Отстранете праха с чиста кърпа или издухайте замърсяването с въздушен компресор..

ВНИМАНИЕ Препоръчваме да почиствате устройството след всяка употреба.

Почиствайте редовно уреда с влажна кърпа и малко сапун. Не използвайте почистващи препарати на основата на разтворители; те могат да повредят пластмасовите части на устройството.

ВНИМАНИЕ Уверете се, че водата не може да проникне в уреда!

Проверка на захранващия кабел

Периодично проверявайте състоянието на захранващия кабел.

ВНИМАНИЕ Не използвайте устройството с повреден захранващ кабел!

Ако кабелът е повреден, върнете устройството в сервизния център, за да бъде заменен с работещ.

Съхранение

Съхранявайте устройството изключено от електрическата мрежа, на хладно, тъмно и сухо място, недостъпно за деца, по възможност в оригиналната опаковка.

11. Резервни части и аксесоари

За закупуване на резервни части и аксесоари се свържете с Dedra Exim Service. Данни за контакт можете да намерите на страница 1 от ръководството.
Когато поръчвате резервни части, посочете номера на партидата от табелката и номера на частта от монтажния чертеж.
По време на гаранционния период ремонтите се извършват в съответствие с условията на гаранционната карта. Моля, предайте рекламирания продукт за ремонт на мястото на покупката (продавачът е длъжен да приеме рекламирания продукт), изпратете го до сервизния център, който е най-близо до вашето местоживеене (списък на сервизните центрове на www.dedra.pl), или го изпратете до централния сервизен център на Dedra Exim. Моля, приложете попълнената гаранционна карта. След изтичане на гаранционния срок ремонтите се извършват от централния сервиз. Изпратете дефектния продукт до сервизния център (транспортните разходи се заплащат от потребителя).

12. Самостоятелно отстраняване на неизправности

ВНИМАНИЕ Преди да извършвате самостоятелно отстраняване на неизправности, изключете устройството от електрическата мрежа.

Проблем	Причина	Решение
Машината не работи	Захранващият кабел е неправилно свързан или повреден	Вкарайте щепсела по-навътре в контакта, проверете захранващия кабел. Ако се установи, че захранващият кабел е повреден, предайте уреда за сервизно обслужване.
Машината не работи	Няма напрежение в контакта	Проверете напрежението в контакта. Проверете за изключен предпазител.
Машината не работи	Превключвателят е повреден	Заменете превключвателя с нов - предайте устройството за сервизно обслужване.
Машината не работи	Двигателят няма мощност, стартира трудно	Износени четки. Заменете ги с нови - предайте устройството за сервизно обслужване.
Машината не работи	Миризма на изгоряла изолация	Двигателят се нуждае от сервизно обслужване - обърнете се към сервизното обслужване.
Прегряване на двигателя	Запушени въздушни отвори	Издухайте със сгъстен въздух.
Ниска ефективност на работа	Износен работен накрайник	Заменете дюзата с нова.

13. Завършване на модула

Прав шлайф - 1 бр. Гаечни ключове - 2 бр.

14. Информация за потребителите относно изхвърлянето на електрическо и електронно оборудване (приложимо за домакинствата)



Символът, изобразен върху продуктите или придружаващата ги документация, указва, че дефектното електрическо или електронно оборудване не трябва да се изхвърля заедно с битовите отпадъци. Ако трябва да изхвърлите, използвате повторно или възстановите компоненти, е правилно да ги занесете в специализиран пункт за събиране, където ще бъдат приети безплатно. Информация за местоположението на пунктовете за събиране на употребявано оборудване се предоставя от местните власти, например на техните уебсайтове.
Чрез правилното изхвърляне на уреда можете да запазите ценни ресурси и да избегнете негативни последици за здравето и околната среда, които могат да бъдат застрашени от неподходящо третиране на отпадъците.
Неправилното изхвърляне на отпадъци е свързано с риск от санкции съгласно съответните местни разпоредби.
Потребители в страни от ЕС: Ако трябва да изхвърлите електрическо или електронно оборудване, моля, свържете се с най-близкия пункт за продажба или с вашия доставчик, който ще ви предостави допълнителна информация.
Изхвърляне в страни извън Европейския съюз: Този символ се отнася само за страните от Европейския съюз. Ако желаете да изхвърлите този продукт, моля, свържете се с местните власти или с търговеца за правилния начин на изхвърляне.

UA Зміст

1. Фотографії та креслення
2. Опис пристрою
3. Використання пристрою за призначенням
4. Обмеження використання
5. Технічні дані
6. Підготовка до експлуатації
7. Підключення до електромережі
8. Увімкнення приладу
9. Експлуатація приладу
10. Регламентне обслуговування
11. Запасні частини та приладдя
12. Самостійне усунення несправностей
13. Складання приладу
14. Інформація для користувачів щодо утилізації електричного та електронного обладнання
15. Гарантійний талон

Переклад оригінальних інструкцій

Декларація відповідності додається до інструкції окремим документом. У разі відсутності декларації відповідності, будь ласка, зверніться до компанії Dedra Exim Sp. z o.o.
Загальні умови безпеки додаються до інструкції окремим буклетом.

ПОПЕРЕДЖЕННЯ. Прочитайте всі попередження, позначені цим символом, та всі інструкції.

Недотримання наведених нижче попереджень та інструкцій з техніки безпеки може призвести до ураження електричним струмом, пожежі або серйозної травми.

Струнко **Зберігайте всі попередження та інструкції для подальшого використання.**

2. Опис пристрою

1. Nakrętka blokująca uchwyt końcówki roboczej, 2. Uchwyt końcówki roboczej, 3. Korpus przekładni, 4. Włącznik, 5. Rękojeść główna, 6. Regulator prędkości obrotowej, 7. Przewód zasilający

3. Використання пристрою за призначенням

Пряма шліфувальна машина призначена для шліфування металу, дерева, пластику та подібних матеріалів. Використовується для роботи у важкодоступних місцях.
Залежно від виконуваної операції номінальну швидкість обертання заготовки можна регулювати в діапазоні від 7 000 об/хв до 34 000 об/хв.
Машина може використовуватися в ремонтно-будівельних роботах, ремонтних майстернях, аматорських роботах при дотриманні умов експлуатації та допустимих режимів роботи, викладених в інструкції з експлуатації.

4. Обмеження використання

Струнко **Прилад можна використовувати тільки відповідно до "Допустимих умов експлуатації", наведених нижче.**

Прилад не можна використовувати для різання керамічної плитки, різання великих сталевих деталей, для робіт, що вимагають постійного водяного охолодження, свердління бетону і природного каменю.
Несанкціоновані зміни механічної та електричної конструкції, будь-які модифікації, операції з технічного обслуговування, не описані в інструкції з експлуатації, вважаються незаконними і призводять до негайної втрати гарантійних прав, а декларація відповідності стає недійсною.

Струнко **Неправильне використання або використання не відповідно до інструкції з експлуатації призведе до негайної втрати гарантійних прав.**

ДОПУСТИМІ УМОВИ ЕКСПЛУАТАЦІЇ
S1 безперервна робота
Захищати від вологи

5. Технічні дані

Модель	DED7948
Номінальна напруга [В/Гц]	230~ / 50
Номінальна потужність [Вт]	550
Ступінь захисту від прямого доступу	IPX0
Ступінь захисту від ураження електричним струмом	II
Робочий кінець [мм]	6
Діапазон частоти обертання [об/хв]	7 000 – 34 000
Рівень шуму	
- LpA [дБ(A)]	79
- Невизначеність вимірювання (KpA) [дБ(A)].	3
- LwA [дБ(A)]	90
- Невизначеність вимірювання (KwA) [дБ(A)].	3
Рівень вібрації рукоятки	
- ah [м/с2]	4,69
- Невизначеність вимірювання K [м/с2]	1,5
Вага нетто приладу [кг]	1,75

Інформація про вібрації та шум

Комбіноване значення вібрації ah і невизначеність вимірювання були визначені відповідно до EN 62841-1 і наведені в таблиці.
Рівень шуму був визначений відповідно до EN 60745-2-23, значення наведені вище в таблиці.

Струнко **Шум може призвести до пошкодження слуху, завжди використовуйте засоби захисту органів слуху під час роботи!**

Заявлене значення загальної вібрації було виміряно відповідно до стандартного методу випробувань і може використовуватися для порівняння одного обладнання з іншим. Заявлений рівень вібрації також може бути використаний для попередньої оцінки впливу вібрації.
Рівень вібрації під час фактичного використання обладнання може відрізнятися від заявлених значень, залежно від використання робочих інструментів, зокрема типу заготовки та необхідності визначення заходів для захисту оператора. Для точної оцінки впливу в реальних умовах експлуатації необхідно враховувати всі частини робочого циклу, включаючи періоди, коли машина вимкнена або коли вона увімкнена, але не використовується для роботи.

6. Підготовка до експлуатації

Струнко **Всі дії, описані нижче, повинні виконуватися при витягнутій з розетки вилці!**

Вставлення робочого наконечника

- підготувати два гайкові ключі: один для блокування шпинделя, а другий для відкручування гайки патрона (ключі поставляються в комплекті з верстатом)
- заблокувати шпиндель, а потім послабити затискну гайку (рис. B)
- вставити необхідну робочу насадку в тримач (мал. C)
- затягнути затискну гайку
- переконайтеся, що насадка правильно встановлена, не має люфту і не висувається самостійно

Заміна тримача робочого долота

- підготувати два гайкові ключі: один для блокування шпинделя, а другий для відкручування гайки патрона (ключі поставляються в комплекті з верстатом)
- заблокуйте шпиндель, а потім відкрутіть затискну гайку (мал. B)
- зняти встановлений тримач робочої насадки
- вставте в отвір шпинделя тримач з відповідним діаметром, що відповідає робочій насадці (мал. D)
- Встановіть і затягніть затискну гайку

Встановлення заготовки на оправу (полірувальні насадки, відрізні круги, шліфувальні круги, шліфувальні стрічки - не входять до комплекту шліфувальної машини)

- підготувати два гайкові ключі: один для блокування шпинделя, а другий для відкручування гайки патрона (ключі поставляються в комплекті з верстатом)
- заблокуйте шпиндель, а потім відкрутіть затискну гайку (рис. B)
- вставити тримач хвостовика 3,2 мм в патрон 6 мм, встановлений на машині
- для полірувальних насадок нагвинтити необхідну полірувальну насадку на гвинт в кінці оправки
- для шліфувальних кругів послабити гвинт на кінці оправки, помістити круг між двома шайбами і затягнути гвинт на оправці
- для шліфувальних рулонів послабити гвинт на кінці оправки, вставити рулон і затягнути гвинтом на оправці
- затягнути притискну гайку

Регулювання швидкості

Швидкість обертання шпинделя можна регулювати в діапазоні від 7 000 до 34 000 об/хв. Для регулювання швидкості використовується ручка, розташована у верхній частині корпусу верстата.
Загальні правила вибору швидкості:
- висока швидкість для різання, зняття фасок, фрезерування пазів у деревині, шліфування та полірування деревини або металу
- низька швидкість для обробки пластмас або інших матеріалів з низькою температурою плавлення
- низька швидкість для свердління в деревині, щоб уникнути перегріву робочого наконечника
- дуже низька швидкість для полірування та очищення дротяними щітками, щоб уникнути пошкодження щітки (вищипування щетини)
- низька швидкість при свердлінні або фрезеруванні кольорових металів. Щоб уникнути перегріву наконечника і країв заготовки, додатково можна використовувати масло або мастило.

Приблизна швидкість при різних налаштуваннях

Налаштування	Швидкості [об/хв]
1	7 000
2	12 500
3	18 000
4	23 500
5	29 000
Max.	34 000

Під час роботи не застосовуйте надмірний тиск, оскільки це не покращить результати роботи. Підбирайте робочі підказки так, щоб робота була ефективною, а результат - очікуваним..

7. Підключення до електромережі

Перед підключенням приладу до електромережі переконайтеся, що напруга живлення відповідає значенню, зазначеному на табличці з технічними даними. Підключення до електромережі повинно бути виконано з дотриманням основних вимог до електроустановок і відповідати вимогам безпеки використання. Параметри мінімального перерізу кабелю живлення та номінального значення запобіжника залежно від потужності приладу наведені в таблиці. Установку повинен виконувати кваліфікований електрик. У разі використання подовжувачів переконайтеся, що переріз жил кабелю не менший за необхідний (див. таблицю). Розташуйте електричний кабель таким чином, щоб він не піддавався порізам під час роботи. Не використовуйте пошкоджені подовжувачі.
Періодично перевіряйте стан кабелю живлення. Не тягніть за кабель живлення.

Потужність пристрою [W]	Мінімальний переріз провідника [мм ^{2}]	Мінімальне значення запобіжника C [A]
<700	0,75	6

8. Увімкнення приладу

Вимикач увімкнення/вимкнення пристрою знаходиться на головній ручці. (Рис. A, 4). Щоб увімкнути прилад, натисніть на кнопку вимикача. Прилад працюватиме доти, доки кнопку не буде відпущено.

9. Експлуатація приладу

Струнко **Тримайте пристрій за пластикові ручки!**

Загальна інформація:

Тримайте вентиляційні отвори чистими, щоб запобігти перегріванню двигуна.

Струнко **Перед кожним використанням перевіряйте правильність встановлення інструмента в тримачі. Інструмент повинен бути надійно зафіксований у тримачі.**

Переконайтеся, що
- інструмент і швидкість належним чином підібрані для передбачуваного застосування. Підібравши інструмент і швидкість відповідно до запланованого завдання та обробки, роботу можна виконати швидше та ефективніше.
- Завжди тримайте інструмент подалі від обличчя. Швидкість обертання шпинделя досягає макс. 27 000 об/хв і, якщо робочий наконечник пошкоджений, може статися сильний викид, який може призвести до травм.
- Перед використанням інструменту ознайомтеся з його вагою та центром тяжіння. Використовуйте відходи матеріалу, щоб трохи потренуватися і дізнатися, як цей інструмент реагує на різні налаштування швидкості.
- Для виконання завдань, що вимагають точності, таких як гравірування, полірування або шліфування, ви можете тримати інструмент як ручку завдяки його контурній формі.

Різання:
- Використовуйте тільки цілі, неушкоджені відрізні круги. Погнуті, затуплені або іншим чином пошкоджені відрізні круги можуть зламатися.
- Ніколи не використовуйте відрізний круг для полірування або шліфування!
- Під час роботи рухайтеся помірно і стежте за тим, щоб відрізний круг не заклинювало.
- Ріжте тільки передньою кромкою, не перекручуйте відрізний круг під час різання.
- Завжди рухайте відрізний круг по заготовці в напрямку, протилежному обертанню круга.

Шліфування:
- Під час шліфування підтримуйте постійний тиск, щоб збільшити термін служби шліфувальних кругів і шліфувальних стрічок.
- Зробіть кілька проходів по поверхні під час обробки.

Фрезерування:
- Фрезеруйте рівномірним рухом вперед, щоб запобігти перегріванню фрези.

Полірування:
- Під час полірування заготовки ведіть інструмент без надмірного тиску.

Використання щіток з нержавіючої сталі
- Під час полірування заготовки ведіть інструмент без надмірного тиску.
- Під час полірування або очищення за допомогою щітки зі сталевого дроту вибирайте найнижчий рівень швидкості 1, щоб запобігти пошкодженню щітки та матеріалу.

Режим роботи: Різання
Для різання та обрізання таких матеріалів, як дерево, пластик, алюміній, латунь або метал, а також, наприклад, цвяхів або шурупів, що стирчать:
- використовуйте відрізні круги
Режим роботи: шліфування
Для шліфування деревини, металу або сталі:
- використовуйте шліфувальні стрічки
- або шліфувальні круги
Для полірування каменю або кераміки:
- використовуйте шліфувальні головки з електрокорунду
Для шліфування або видалення задирок зі скляної плитки або твердих, крихких матеріалів, таких як кераміка:
- використовуйте шліфувальний камінь
Режим роботи: Фрезерування
Для фрезерування пазів, фрезерування форм, отворів або прорізів у деревині та пластмасі:
- використовуйте пазову фрезу з ручкою для позиціонування
Для прорізання пазів або канавок, наприклад, при обробці ювелірних виробів:
- використовуйте фрезу з кульковою головкою
Режим роботи: Гравірування
Для гравіювання на таких матеріалах, як метал, пластик, скло, кераміка, дерево або шкіра:
- використовуйте алмазні гравірувальні насадки та гнучкий ролик
Режим роботи: Полірування
Для полірування пластику або дорогоцінних металів, таких як золото та срібло:
- використовуйте полірувальні насадки
Режим роботи: видалення іржі (наприклад, для видалення іржі з пошкоджених ділянок в автомобільному секторі):
- використовуйте щітку з нержавіючої сталі
Режим роботи: Свердління
Для свердління отворів 3 мм або 2 мм у металі, дереві або пластику:
- використовуйте спіральні свердла зі швидкоріжучої сталі

10. Регламентне обслуговування

Прибирання

Переконайтеся, що запобіжні пристрої, повітряні зазори та корпус двигуна максимально очищені від пилу та бруду. Видаліть пил чистою ганчіркою або видуйте бруд за допомогою повітряного компресора.

Струнко **Ми рекомендуємо чистити пристрій після кожного використання.**

Регулярно чистіть прилад вологою ганчіркою з невеликою кількістю мила. Не використовуйте миючі засоби на основі розчинників, вони можуть пошкодити пластикові деталі пристрою.

Струнко **Переконайтеся, що вода не може проникнути всередину приладу!**

Перевірка кабелю живлення

Періодично перевіряйте стан кабелю живлення.

Струнко **Не використовуйте пристрій з пошкодженим кабелем живлення!**

Якщо кабель пошкоджено, поверніть пристрій до сервісного центру для заміни на справний.

Зберігання

Зберігайте пристрій відключеним від мережі, в прохолодному, темному, сухому, недоступному для дітей місці, по можливості в оригінальній упаковці.

11. Запасні частини та приладдя

Для придбання запасних частин та аксесуарів, будь ласка, зв'яжіться з компанією Dedra Exim Service. Контактні дані можна знайти на сторінці 1 цього посібника.
При замовленні запасних частин, будь ласка, вказуйте номер партії на заводській табличці та номер деталі зі складального креслення.
Протягом гарантійного терміну ремонт здійснюється відповідно до умов гарантійного талона. Будь ласка, передайте заявлений виріб для ремонту за місцем придбання (продавець зобов'язаний прийняти заявлений виріб), надішліть його до найближчого до місця проживання сервісного центру (список сервісних центрів на сайті www.dedra.pl) або надішліть його до центрального сервісного центру Dedra Exim. Будь ласка, додайте заповнений гарантійний талон. Після закінчення гарантійного терміну ремонт здійснюється центральним сервісним центром. Надішліть несправний виріб до сервісного центру (витрати на пересилку оплачує користувач).

12. Самостійне усунення несправностей

Струнко **Перед самостійним усуненням несправностей від'єднайте пристрій від джерела живлення.**

Проблема	Причина	Рішення
Машина не працює	Неправильно підключений або пошкоджений кабель живлення	Вставте вилку в розетку, перевірте шнур живлення. Якщо виявиться, що шнур живлення пошкоджений, віднесіть прилад до сервісного центру.
Машина не працює	Відсутня напруга в розетці	Перевірте напругу в розетці. Перевірте, чи не спрацював запобіжник.
Машина не працює	Несправний вимикач	Замініть вимикач на новий - зверніться до сервісного центру.
Машина не працює	Двигун не має живлення, запускається з труднощами	Зношені щітки. Замініть на нові - зверніться до сервісного центру.
Машина не працює	Запах горілої ізоляції	Потребує ремонту двигун - зверніться до сервісного центру.
Двигун перегрівається	Забиті вентиляційні отвори	Продути стисненим повітрям.
Ефективність роботи низька	Зношений робочий наконечник	Замініть насадку на нову.

13. Складання приладу

Пряма шліфувальна машина - 1 шт. Гайкові ключі - 2 шт.

14. Інформація для користувачів щодо утилізації електричного та електронного обладнання (стосується домогосподарств)



Символ, зображений на виробах або супровідній документації, вказує на те, що несправне електричне або електронне обладнання не можна утилізувати разом з побутовими відходами. Якщо вам потрібно утилізувати, повторно використати або відновити компоненти, найкраще віднести їх до спеціалізованого пункту збору, де вони будуть прийняті безкоштовно. Інформацію про місцезнаходження пунктів збору використаного обладнання надають місцеві органи влади, наприклад, на своїх веб-сайтах.
Правильно утилізуючи прилад, ви можете зберегти цінні ресурси та уникнути негативного впливу на здоров'я і навколишнє середовище, якому може загрожувати неналежне поводження з відходами.
Неправильна утилізація відходів загрожує штрафними санкціями згідно з місцевим законодавством.
Користувачі в країнах ЄС: Якщо вам потрібно утилізувати електричне або електронне обладнання, зверніться до найближчої точки продажу або до вашого постачальника, який надасть вам додаткову інформацію.
Утилізація в країнах за межами Європейського Союзу: Цей символ стосується лише країн Європейського Союзу. Якщо ви хочете утилізувати цей виріб, зверніться до місцевих органів влади або дилера для отримання інформації про правильний спосіб утилізації.

DE Inhalt

1. Fotos und Abbildungen
2. Beschreibung des Geräts
3. Verwendungszweck des Geräts
4. Nutzungsbeschränkung
5. Technische daten
6. Vorbereitung auf die Arbeit
7. Verbindung zum Netzwerk
8. Einschalten des Geräts
9. Verwendung des Geräts
10. Laufende Wartung
11. Ersatzteile und Zubehör
12. Eigenständige Fehlerbehebung
13. Komplettgerät
14. Informationen für Nutzer über die Entsorgung von Elektro- und Elektronikgeräten
15. Garantiekarte

Übersetzung der Originalanleitung

Die Konformitätserklärung ist der Anleitung als separates Dokument beigefügt. Sofern keine Konformitätserklärung vorliegt, wenden Sie sich bitte an Dedra Exim Sp. z o.o.
Die allgemeinen Sicherheitsbedingungen sind als separates Heft beigefügt.

WARNUNG. Alle mit einem Ausrufezeichen markierten Warnhinweise und Anweisungen lesen.

Die Nichtbeachtung der nachstehend aufgeführten Warn- und Sicherheitshinweise kann zu Stromschlägen, Bränden oder schweren Verletzungen führen.

ACHTUNG **Alle Warnhinweise und Anweisungen zum späteren Nachschlagen aufbewahren.**

2. Beschreibung des Geräts (Zeichnung A)

1. Spannmutter der Spannzange für Einsatzwerkzeuge, 2. Spannzange für Einsatzwerkzeuge, 3. Getriebegehäuse, 4. Schalter, 5. Haupthandgriff, 6. Drehzahlregler, 7. Netzkabel

3. Verwendungszweck des Geräts

Der Geradschleifer eignet sich zum Schleifen von Metall, Holz, Kunststoff und ähnlichen Materialien. Er findet bei Arbeiten an schwer zugänglichen Stellen Anwendung.
Abhängig von der auszuführenden Operation kann die Nenndrehzahl der Einsatzwerkzeuge von 7.000 U/min bis 34.000 U/min eingestellt werden.
Der Einsatz des Geräts ist bei Renovierungs- und Bauarbeiten, in Reparaturwerkstätten und bei Hobbyarbeiten möglich, sofern die in der Bedienungsanleitung angegebenen Einsatzbedingungen und zulässigen Betriebsbedingungen eingehalten werden.

4. Nutzungsbeschränkung

ACHTUNG **Das Gerät darf nur unter den nachstehend aufgeführten „Zulässigen Betriebsbedingungen“ verwendet werden.**

Das Gerät darf nicht zum Schneiden von Keramikfliesen, zum Schneiden großer Stahlelemente, für Arbeiten, die eine kontinuierliche Wasserkühlung erfordern, sowie zum Bohren in Beton und Naturstein verwendet werden.
Unbefugte Änderungen an der mechanischen und elektrischen Konstruktion, jegliche Modifikationen, Wartungsarbeiten, die nicht in der Betriebsanleitung beschrieben sind, werden als rechtswidrig behandelt und führen zum sofortigen Verlust der Garantieansprüche, und die Konformitätserklärung verliert ihre Gültigkeit.

ACHTUNG **Bei nicht bestimmungsgemäßer Verwendung oder Verwendung entgegen der Betriebsanleitung erlöschen die Garantieansprüche unmittelbar.**

ZULÄSSIGE ARBEITSBEDINGUNGEN
S1 kontinuierliche Arbeit
Vor Feuchtigkeit schützen

5. Technische daten

Modell	DED7948
Nennspannung [V/Hz]	230~ / 50
Nennleistung [W]	550
Schutz vor direktem Zugriff	IPX0
Schutzklasse gegen Stromschlag	II
Arbeitsaufsatz [mm]	6
Drehzahlbereich [min-1]	7 000 – 34 000
Lärmemissionen	
- LpA [dB(A)]	79
- Messunsicherheit (KpA) [dB(A)]	3
- LwA [dB(A)]	90
- Messunsicherheit (KwA) [dB(A)]	3
Schwingungspegel am Handgriff	
- ah [m/s2]	4,69
- Messunsicherheit K [m/s^2]	1,5
Nettogewicht des Geräts [kg]	1,75

Informationen über Vibrationen und Lärm
Schwingungsgesamtwert a_h und Messunsicherheit wurden gemäß EN 62841-1 ermittelt und sind in der Tabelle angegeben.
Die Geräuschemission wurde gemäß EN 60745-2-23 ermittelt und ist vorstehend in der Tabelle aufgeführt.

ACHTUNG **Lärm kann zu Gehörschäden führen. Tragen Sie bei der Arbeit immer einen Gehörschutz!**

Der angegebene Schwingungsgesamtwert wurde gemäß einer standardisierten Prüfmethode gemessen und kann zum Vergleich eines Geräts mit einem anderen verwendet werden. Der angegebene Schwingungspegel kann auch für eine vorläufige Bewertung der Schwingungsbelastung verwendet werden.
Der Schwingungspegel während der tatsächlichen Verwendung des Geräts kann von den angegebenen Werten abweichen, je nach Art des Einsatzes der Arbeitswerkzeuge, insbesondere je nach Art des zu bearbeitenden Werkstücks und der Notwendigkeit, Vorkehrungen zum Schutz des Bedieners zu treffen. Um die Belastung unter tatsächlichen Einsatzbedingungen genau zu beurteilen, müssen alle Teile des Betriebszyklus berücksichtigt werden, einschließlich der Zeiträume, in denen das Gerät ausgeschaltet oder eingeschaltet, aber nicht für die Arbeit verwendet wird.

6. Vorbereitung auf die Arbeit

ACHTUNG **Führen Sie alle nachstehend beschriebenen Schritte bei gezogenem Netzstecker aus!**

Anbringen von Einsatzwerkzeug

- zwei Schraubenschlüssel bereithalten, einen zum Feststellen der Spindel und einen zum Lösen der Spannmutter (Schraubenschlüssel sind im Lieferumfang des Geräts enthalten)
- Spindel feststellen und anschließend Spannmutter lösen (Zeichnung B)
- das erforderliche Einsatzwerkzeug in die Spannzange einführen (Zeichnung C)
- Spannmutter festziehen
- überprüfen, ob das Einsatzwerkzeug korrekt montiert ist, kein Spiel aufweist und sich nicht von selbst löst

Austauschen der Spannzange für Einsatzwerkzeuge

- zwei Schraubenschlüssel bereithalten, einen zum Feststellen der Spindel und einen zum Lösen der Spannmutter (Schraubenschlüssel sind im Lieferumfang des Geräts enthalten)
- Spindel feststellen und anschließend Spannmutter lösen (Zeichnung B).
- die angebrachte Spannzange für Einsatzwerkzeuge abnehmen
- eine Spannzange mit einem geeigneten Durchmesser, der zum Einsatzwerkzeug passt, in die Spindelöffnung drücken (Zeichnung D)
- Spannmutter aufsetzen und festziehen

Anbringen von Einsatzwerkzeug mit Schaft (Polierwerkzeug, Trennscheiben, Schleifscheiben, Schleifbänder – nicht im Schleiferset enthalten)

- zwei Schraubenschlüssel bereithalten, einen zum Feststellen der Spindel und einen zum Lösen der Spannmutter (Schraubenschlüssel sind im Lieferumfang des Geräts enthalten)
- Spindel feststellen und anschließend Spannmutter lösen (Zeichnung B)
- das 3,2 mm-Bohrfutter in die im Gerät montierte 6 mm-Aufnahme einführen
- bei Polierwerkzeugen den gewünschten Aufsatz auf das Schaftende aufschrauben.
- bei Scheiben die Schraube am Schaftende lösen, die Scheibe zwischen zwei Unterlegscheiben legen und die Schraube erneut auf den Schaft festdrehen.
- bei Schleifrollen die Schraube am Schaftende lösen, die Rolle aufsetzen und die Schraube erneut auf den Schaft festdrehen.
- Spannmutter festziehen

Drehzahlregelung

Je nach Bedarf können Sie die Spindeldrehzahl im Bereich von 7.000 bis 34.000 U/min einstellen. Die Drehzahl wird über einen Drehknopf am oberen Teil des Gerätegehäuses eingestellt.
Allgemeine Regeln für die Auswahl der Drehzahl:
- hohe Drehzahl zum Schneiden, Anfasen, Fräsen von Nuten in Holz, Schleifen und Polieren von Holz oder Metall
- niedrige Drehzahl für die Bearbeitung von Kunststoffen oder anderen Materialien mit niedrigem Schmelzpunkt
- niedrige Drehzahl für das Bohren in Holz, um eine Überhitzung des Einsatzwerkzeugs zu vermeiden
- sehr niedrige Drehzahl beim Polieren und Reinigen mit Drahtbürsten, um eine Beschädigung der Bürste (Herausziehen der Borsten) zu vermeiden
- niedrige Drehzahl beim Bohren oder Fräsen von Nichteisenmetallen. Öl oder Schmiermittel können verwendet werden, um eine Überhitzung des Einsatzwerkzeugs und der Kante des zu bearbeitenden Materials zu verhindern.

Anhaltswerte für die Drehzahlen bei verschiedenen Einstellungen

Einstellung	Drehzahl [U/min]
1	7 000
2	12 500
3	18 000
4	23 500
5	29 000
Max.	34 000

Während des Betriebs keinen übermäßigen Druck ausüben, da dies zu keiner Verbesserung der Ergebnisse führt. Das Einsatzwerkzeug so wählen, dass effektiv und mit dem gewünschten Ergebnis gearbeitet werden kann.

7. Verbindung zum Netzwerk

Vergewissern Sie sich vor dem Anschließen des Geräts an die Stromversorgung, dass die Versorgungsspannung dem auf dem Typenschild angegebenen Wert entspricht.
Die Installation der Stromversorgung sollte gemäß den grundlegenden Anforderungen für elektrische Installationen erfolgen und die Anforderungen für eine sichere Verwendung erfüllen. Die Parameter des Mindestquerschnitts des Netzkabels und des Nennwerts der Sicherung in Abhängigkeit von der Leistung des Geräts sind in der Tabelle aufgeführt. Die Installation muss von einem qualifizierten Elektriker durchgeführt werden. Beachten Sie bei der Verwendung von Verlängerungskabeln, dass der Leiterquerschnitt nicht kleiner als erforderlich ist (siehe Tabelle). Das Netzkabel so verlegen, dass es während des Betriebs nicht durchtrennt werden kann. Beschädigte Verlängerungskabel nicht verwenden.
Den technischen Zustand des Netzkabels regelmäßig überprüfen. Nicht am Netzkabel ziehen.

Leistung des Geräts [W]	Mindest Drahtquerschnitt [mm^2]	Mindestwert der Sicherung C [A]
<700	0,75	6

8. Einschalten des Geräts

Der Schalter des Geräts befindet sich im Haupthandgriff (Zeichnung A, 4). Zum Einschalten des Geräts den Schalterknopf drücken. Das Gerät arbeitet, bis der Knopf losgelassen wird.

9. Verwendung des Geräts

⚠ ACHTUNG **Das Gerät an den Kunststoffgriffen halten!**
Allgemeine Informationen:

Die Lüftungsschlitze sauber halten, um eine Überhitzung des Motors zu vermeiden.

⚠ ACHTUNG **Vor jedem Gebrauch überprüfen, ob das Einsatzwerkzeug in der Spannzange korrekt eingesetzt ist. Das Werkzeug muss fest in der Spannzange für Werkzeuge arretiert sein.**

Sicherstellen, dass:
- Werkzeug und Drehzahl für die beabsichtigte Anwendung entsprechend ausgewählt sind. Das Anpassen von Werkzeug und Drehzahl an die geplante Aufgabe und Bearbeitung ermöglicht eine schnellere und effizientere Ausführung der Arbeit.
• Das Gerät stets vom Gesicht fernhalten. Die Spindel erreicht eine maximale Drehzahl von 27.000 U/min. Wenn das Einsatzwerkzeug beschädigt ist, kann dieses mit großer Wucht herausgeschleudert werden, was zu Verletzungen führen kann.
• Machen Sie sich vor der Verwendung des Werkzeugs mit dessen Gewicht und Schwerpunkt vertraut. Abfallmaterial zum Einüben verwenden und dabei lernen, wie das Werkzeug bei verschiedenen Geschwindigkeitseinstellungen reagiert.
• Für Präzisionsarbeiten wie zum Beispiel Gravieren, Polieren oder Schleifen ermöglicht das konturierte Design, das Werkzeug wie einen Stift zu halten.
Schneiden:
• Nur intakte, unbeschädigte Trennscheiben verwenden. Verbogene, stumpfe oder anderweitig beschädigte Trennscheiben können brechen.
• Niemals eine Trennscheibe zum Polieren oder Schleifen verwenden!
• Beim Arbeiten vorsichtig vorgehen und sicherstellen, dass sich die Trennscheibe nicht festklemmt.
• Nur mit der Vorderkante schneiden, die Scheibe beim Trennen nicht verkanten.
• Die Trennscheibe immer in entgegengesetzter Drehrichtung über das Werkstück führen.
Schleifen:
• Beim Schleifen konstanten Druck ausüben, um die Lebensdauer der Schleifscheiben und -bänder zu erhöhen.
• Während der Bearbeitung mehrmals über die Oberfläche fahren.
Fräsen:
• Mit gleichmäßiger Vorwärtsbewegung fräsen, um ein Überhitzen des Fräsers zu vermeiden.
Polieren:
• Beim Polieren eines Werkstücks das Werkzeug ohne übermäßigen Druck führen.
Verwendung von Edelstahlbürsten
• Beim Polieren eines Werkstücks das Werkzeug ohne übermäßigen Druck führen.
• Zum Polieren oder Reinigen mit einer Stahldrahtbürste die niedrigste Geschwindigkeitsstufe 1 wählen, um Schäden an der Bürste und am Material zu vermeiden.
Arbeitsmodus: Schneiden
Zum Trennen und Zuschneiden von Materialien, wie z. B. Holz, Kunststoff, Aluminium, Messing oder Metall, sowie von hervorstehenden Nägeln oder Schrauben:
• Trennscheiben verwenden
Arbeitsmodus: Schleifen
Zum Schleifen von Holz, Metall oder Stahl:
• Schleifbänder verwenden
• oder Schleifscheiben
Zum Polieren von Stein oder Keramik:
• Schleifköpfe aus Aluminiumoxid verwenden
Zum Schleifen oder Entgraten von Glasfliesen oder harten, spröden Materialien wie Keramik:
• Schleifstein verwenden
Arbeitsmodus: Fräsen
Zum Fräsen von Nuten, Formen, Löchern oder Ausschnitten in Holz oder Kunststoff:
• Nutfräser mit Positioniergriff verwenden
Zum Einschneiden oder Nuten von Materialien
• Kugelkopffräser verwenden
Arbeitsmodus: Gravieren
Zum Gravieren von Materialien, wie z. B. Metall, Kunststoff, Glas, Keramik, Holz oder Leder:
• Diamantgravurwerkzeuge und biegsame Welle verwenden
Arbeitsmodus: Polieren
Zum Polieren von Kunststoff oder Edelmetallen, wie z. B. Gold und Silber:
• Polieraufsätze verwenden
Arbeitsmodus: Entrosten (zum Beispiel zum Entrosten von Schadstellen an Fahrzeugen)
• Edelstahlbürste verwenden
Arbeitsmodus: Bohren
Zum Bohren von 3 mm- oder 2 mm-Löchern in Metall, Holz oder Kunststoff
• HSS-Spiralbohrer verwenden

10. Laufende Wartung

Reinigung
Achten Sie darauf, dass die Sicherheitsvorrichtungen, Lüftungsschlitze und das Motorgehäuse möglichst staub- und schmutzfrei sind. Staub mit einem sauberen Tuch entfernen oder Schmutz mit einem Luftkompressor wegblasen.

⚠ ACHTUNG **Wir empfehlen, das Gerät nach jedem Gebrauch zu reinigen.**

Das Gerät regelmäßig mit einem feuchten Tuch und etwas Seife reinigen. Verwenden Sie keine lösungsmittelhaltigen Reinigungsmittel, da diese die Kunststoffteile des Geräts beschädigen können.

⚠ ACHTUNG **Sicherstellen, dass kein Wasser in das Gerät eindringen kann!**

Überprüfung des Netzkabels

Den Zustand des Netzkabels regelmäßig überprüfen.

⚠ ACHTUNG **Das Gerät nicht mit einem beschädigten Netzkabel betreiben!**

Bei festgestellten Schäden am Kabel das Gerät in ein Servicezentrum bringen, um es durch ein funktionsfähiges Gerät zu ersetzen.
Lagerung
Das von der Stromversorgung getrennte Gerät an einem kühlen, dunklen und trockenen Ort außerhalb der Reichweite von Kindern aufbewahren, wenn möglich in der Originalverpackung.

11. Ersatzteile und Zubehör

Um Ersatzteile und Zubehör zu kaufen, wenden Sie sich an den Dedra Exim-Service. Kontaktinformationen auf Seite 1 des Handbuchs.
Bei der Bestellung von Ersatzteilen bitte die Chargennummer auf dem Typenschild und die Teilenummer aus der Explosionszeichnung angeben.
Während der Garantiezeit werden Reparaturen gemäß den in der Garantiekarte angegebenen Bedingungen durchgeführt. Das beanstandete Produkt bitte zur Reparatur bei der Verkaufsstelle abgeben (der Verkäufer ist verpflichtet, das Produkt anzunehmen), an das nächstgelegene Servicezentrum senden (eine Liste der Servicezentren finden Sie unter www.dedra.pl) oder an das zentrale Servicezentrum von Dedra Exim senden. Die ausgefüllte Garantiekarte bitte beilegen. Nach Ablauf der Garantiezeit werden Reparaturen vom zentralen Servicezentrum durchgeführt. Senden Sie hierzu das defekte Produkt an das Servicezentrum (die Versandkosten trägt der Verbraucher).

12. Eigenständige Fehlerbehebung

⚠ ACHTUNG **Vor Aufnahme der eigenständigen Fehlerbehebung ist das Gerät von der Stromversorgung zu trennen.**

Problem	Ursache	Lösung
Maschine funktioniert nicht	Das Netzkabel ist falsch angeschlossen oder beschädigt.	Den Stecker bis zum Anschlag in die Steckdose drücken, das Netzkabel überprüfen. Bei beschädigtem Netzkabel das Gerät zur Reparatur einsenden.
Maschine funktioniert nicht	Keine Spannung in der Steckdose	Die Spannung an der Steckdose überprüfen Überprüfen, ob die Sicherung ausgelöst hat.
Maschine funktioniert nicht	Defekter Schalter	Den Schalter durch einen neuen ersetzen – das Gerät an ein Servicezentrum einsenden.
Maschine funktioniert nicht	Der Motor hat keine Leistung, er lässt sich nur schwer starten.	Bürsten sind abgenutzt. Durch neue ersetzen – das Gerät an ein Servicezentrum einsenden.
Maschine funktioniert nicht	Es riecht nach verbrannter Isolierung	Motor muss repariert werden – Gerät zur Reparatur bringen.
Motor überhitzt	Lüftungsöffnungen verstopft.	Mit Druckluft ausblasen
Geringe Arbeitsleistung	Abgenutztes Einsatzwerkzeug	Einsatzwerkzeug durch ein neues ersetzen.

13. Komplettgerät

Geradschleifer – 1 St. Schlüssel – 2 Stk.

14. Informationen für Benutzer über die Entsorgung von Elektro- und Elektronikgeräten

(gilt für Haushalte)



Das auf den Produkten oder in den Begleitunterlagen abgebildete Symbol weist darauf hin, dass defekte elektrische oder elektronische Geräte nicht mit dem Hausmüll entsorgt werden dürfen. Wenn Sie Bauteile entsorgen, wiederverwenden oder verwerten möchten, bringen Sie diese bitte zu einer speziellen Sammelstelle, wo sie kostenlos angenommen werden. Informationen über die Standorte von Sammelstellen für Altgeräte finden Sie bei den örtlichen Behörden, z. B. auf deren Websites.
Durch die korrekte Entsorgung des Geräts schonen Sie wertvolle Ressourcen und vermeiden negative Auswirkungen auf die Gesundheit und die Umwelt, die sich aus dem möglichen Vorhandensein von gefährlichen Stoffen, Gemischen und Bestandteilen in dem Gerät ergeben.
Bei unsachgemäßer Entsorgung drohen Strafen nach den jeweiligen örtlichen Vorschriften.
Benutzer in EU-Ländern: Wenn Sie elektrische oder elektronische Geräte entsorgen müssen, wenden Sie sich bitte an die nächstgelegene Verkaufsstelle oder Ihren Lieferanten, der Ihnen weitere Informationen geben kann.
Entsorgung in Ländern außerhalb der Europäischen Union: Dieses Symbol gilt nur für Länder innerhalb der Europäischen Union. Sollten Sie dieses Produkt entsorgen wollen, wenden Sie sich bitte an Ihre örtlichen Behörden oder Ihren Händler, um die richtige Entsorgungsmethode zu erfahren.

FR Table des matières

1. Photos et schémas
2. Description de l'appareil
3. Utilisation prévue de l'appareil
4. Restrictions d'utilisation
5. Caractéristiques techniques
6. Préparation au travail
7. Raccordement au secteur
8. Mise en marche de l'appareil
9. Utilisation de l'appareil
10. Entretien courant
11. Pièces de rechange et accessoires
12. Dépannage autonome
13. Composition de l'appareil
14. Informations pour les utilisateurs concernant l'élimination des équipements électriques et électroniques
15. Carte de garantie

Translation of the original manual

La déclaration de conformité a été jointe au mode d'emploi en tant que document séparé. En cas d'absence de la déclaration de conformité, veuillez contacter Dedra Exim Sp. z o.o.
Les conditions générales de sécurité ont été jointes en tant que brochure séparée.

AVERTISSEMENT. Lisez tous les avertissements marqués de ce symbole ⚠ et toutes les instructions.

Le non-respect des avertissements et des consignes de sécurité suivants peut entraîner un risque d'électrocution, d'incendie ou de blessures graves.

ATTENTION Conservez tous les avertissements et instructions pour une utilisation future.

2. Description de l'appareil (Fig. A)

1. Écrou de blocage du porte-embout, 2. Poignée de l'embout de travail, 3. Carter de transmission, 4. Interrupteur, 5. Poignée principale, 6. Réglage de la vitesse de rotation, 7. Câble d'alimentation.

3. Utilisation prévue de l'appareil

La meuleuse droite est utilisée pour effectuer des travaux de meulage sur le métal, le bois, le plastique et des matériaux similaires. Elle est particulièrement adaptée aux travaux dans des endroits difficilement accessibles.
En fonction des opérations effectuées, il est possible d'adapter la vitesse nominale de l'embout de travail dans une plage de 7 000 tr/min à 34 000 tr/min.
L'utilisation de l'appareil pour les travaux de rénovation et de construction, dans les ateliers de réparation ainsi que pour les travaux amateurs est autorisée, à condition de respecter les conditions d'utilisation et les conditions de travail admissibles indiquées dans le mode d'emploi.

4. Restrictions d'utilisation

ATTENTION L'appareil ne peut être utilisé que conformément aux « Conditions de travail admissibles » indiquées ci-dessous.

L'appareil ne doit pas être utilisé pour la coupe de carreaux en céramique, la coupe de grandes pièces en acier, les travaux nécessitant un refroidissement continu à l'eau, le perçage dans le béton et la pierre naturelle.
Toute modification non autorisée de la structure mécanique ou électrique, toute altération, ainsi que toute opération de maintenance non décrite dans le mode d'emploi seront considérées comme illégales et entraîneront la perte immédiate des droits de garantie, la déclaration de conformité perdra sa validité.

ATTENTION L'utilisation de l'appareil en dehors de sa destination ou du mode d'emploi entraînera la perte immédiate des droits de garantie.

CONDITIONS DE TRAVAIL ADMISSIBLES
S1 travail en continu
Protéger de l'humidité

5. Caractéristiques techniques

Modèle	DED7948
Tension nominale [V/Hz]	230~ / 50
Puissance nominale [W]	550
Degré de protection contre l'accès direct	IPX0
Classe de protection contre les chocs électriques	II
Embout de travail [mm]	6
Plage de vitesses de rotation [min-1]	7 000 – 34 000
Émission sonore	
- LpA [dB(A)]	79
- Incertitude de mesure (KpA) [dB(A)]	3
- LwA [dB(A)]	90
- Incertitude de mesure (KwA) [dB(A)]	3
Niveau de vibration de la poignée	
- ah [m/s2]	4,69
- incertitude de mesure K [m/s2]	1,5
Poids net de l'appareil [kg]	1,75

Informations concernant le bruit et les vibrations

La valeur totale des vibrations a_h ainsi que l'incertitude de mesure ont été déterminées conformément à la norme EN 62841-1 et sont indiquées dans le tableau.
L'émission sonore a été déterminée conformément à la norme EN 60745-2-23, les valeurs sont indiquées dans le tableau ci-dessus.

ATTENTION Le bruit peut causer des dommages auditifs, il est donc impératif de toujours porter une protection auditive lors de l'utilisation!

La valeur déclarée des vibrations totales a été mesurée conformément à une méthode d'essai normalisée et peut être utilisée pour comparer un appareil à un autre. Le niveau de vibrations indiqué peut également être utilisé pour une évaluation initiale de l'exposition aux vibrations.
Le niveau de vibrations lors de l'utilisation réelle de l'outil peut différer des valeurs déclarées en fonction de la manière d'utilisation des outils, en particulier du type de matériau travaillé, ainsi que de la nécessité de déterminer les mesures visant à protéger l'opérateur. Pour estimer précisément l'exposition dans des conditions réelles d'utilisation, il faut prendre en compte toutes les phases du cycle opérationnel, y compris les périodes pendant lesquelles l'appareil est éteint ou lorsqu'il est allumé mais non utilisé pour le travail.

6. Préparation au travail

ATTENTION Toutes les préparations doivent être effectuées avec l'appareil déconnecté de la source d'alimentation!

Montage de l'embout de travail

- préparez deux clés : l'une pour bloquer la broche, l'autre pour desserrer l'écrou du porte-outil (les clés sont fournies avec l'appareil).
- bloquez la broche, puis desserrez l'écrou de fixation (fig. B),
- insérez l'embout de travail requis dans le porte-outil (fig. C),
- serrez l'écrou de fixation,
- vérifiez que l'embout de travail est correctement monté, qu'il ne présente aucun jeu et qu'il ne se détache pas de lui-même.

Remplacement du porte-embout de travail

- préparez deux clés : l'une pour bloquer la broche, l'autre pour desserrer l'écrou du porte-outil (les clés sont fournies avec l'appareil),
- bloquez la broche, puis desserrez l'écrou de fixation (fig. B),
- retirez le porte-outil fixé,
- insérez dans l'ouverture de la broche un porte-outil de diamètre approprié, adapté à l'outil de travail (fig. D),
- placez et serrez l'écrou de fixation.

Montage d'un embout de travail sur l'arbre (embouts de polissage, disques de coupe, disques abrasifs, bandes abrasives – non fournis avec la meuleuse)

- préparez deux clés, l'une pour bloquer la broche, l'autre pour dévisser l'écrou du porte-outil (les clés sont fournies avec l'appareil),
- bloquez la broche, puis desserrez l'écrou de fixation (fig. B),
- dans le mandrin de 6 mm monté sur l'appareil, insérez le porte-mandrin pour tige de 3,2 mm,
- pour les embouts de polissage, vissez l'embout de travail requis sur la vis située à l'extrémité de la tige,
- pour les disques, dévissez la vis à l'extrémité de l'arbre, placez le disque entre deux rondelles puis revissez la vis sur l'arbre,
- pour les rouleaux abrasifs, dévissez la vis à l'extrémité de l'arbre, placez le rouleau puis revissez la vis sur l'arbre,
- serrez l'écrou de fixation.

Réglage de la vitesse de rotation

Selon les besoins, on peut régler la vitesse de rotation de la broche entre 7 000 – 34 000 tr/min. La vitesse se règle à l'aide d'une molette située dans la partie supérieure du corps de l'appareil.
Règles générales pour le choix de la vitesse de rotation:
- haute vitesse pour les opérations de coupe, de chanfreinage et de rainurage dans le bois, ainsi que pour le ponçage et le polissage du bois ou du métal
- faible vitesse pour l'usinage des matières synthétiques ou d'autres matériaux à basse température de fusion
- faible vitesse pour le perçage du bois, afin d'éviter la surchauffe de l'embout de travail

- très faible vitesse pour le polissage et le nettoyage à l'aide de brosses métalliques, afin d'éviter d'endommager la brosse (arrachement des poils)
- faible vitesse pour le perçage ou le fraisage des métaux non ferreux. Il est également possible d'utiliser de l'huile ou de la graisse afin d'éviter la surchauffe de l'embout de travail et des arêtes de la pièce usinée.

Vitesses de rotation approximatives pour chaque réglage

Réglage	Vitesse [tr/min]
1	7 000
2	12 500
3	18 000
4	23 500
5	29 000
Max.	34 000

Pendant le travail, n'appliquez pas de pression excessive, car cela n'améliorera pas le résultat. Choisissez les embouts de travail de manière à assurer une exécution efficace et un résultat conforme aux attentes.

7. Raccordement au secteur

Avant de brancher l'appareil à la source d'alimentation, il faut s'assurer que la tension du réseau correspond à la valeur indiquée sur la plaque signalétique.

L'installation électrique doit être réalisée conformément aux exigences fondamentales relatives aux installations électriques et garantir la sécurité d'utilisation. Les paramètres concernant la section minimale du câble d'alimentation ainsi que la valeur nominale du fusible, en fonction de la puissance de l'appareil, sont indiqués dans le tableau suivant. L'installation doit être effectuée par un électricien qualifié. En cas d'utilisation de rallonges, il convient de veiller à ce que la section des conducteurs ne soit pas inférieure à celle requise (voir tableau). Le câble d'alimentation doit être disposé de manière à ne pas risquer d'être endommagé ou coupé pendant le fonctionnement. N'utilisez pas de rallonges endommagées. Vérifiez régulièrement l'état technique du câble d'alimentation. Ne tirez pas sur le câble pour déplacer l'appareil.

Puissance de l'appareil [W]	Section minimale du câble [mm^2]	Valeur minimale du fusible type C [A]
<700	0,75	6

8. Mise en marche de l'appareil

L'interrupteur de l'appareil se trouve dans la poignée principale. (fig. A, 4). Pour mettre l'appareil en marche, appuyez sur le bouton d'alimentation. L'appareil fonctionnera jusqu'à ce que le bouton soit relâché.

9. Utilisation de l'appareil

ATTENTION **Tenez l'appareil par les poignées en matière synthétique!**

Informations générales:

Maintenez les orifices de ventilation propres afin d'éviter la surchauffe du moteur.

ATTENTION **Avant chaque utilisation, vérifiez que l'outil de travail est correctement monté dans le porte-outil. L'outil doit être fermement bloqué dans le porte-outil.**

Assurez-vous que:
- l'outil et la vitesse sont correctement adaptées à l'utilisation prévue. En adaptant l'outil et la vitesse à la tâche et à l'usinage prévus, il est possible d'effectuer le travail plus rapidement et plus efficacement.
• Tenez toujours l'appareil éloigné de votre visage. La broche atteint une vitesse maximale de 27 000 tr/min et, en cas d'endommagement de l'outil de travail, celui-ci peut être éjecté brutalement, pouvant entraîner une blessure.
• Avant d'utiliser l'outil, il convient de se familiariser avec celui-ci en prenant connaissance de son poids et de son centre de gravité. Utilisez une chute de matériau, pour vous entraîner et apprendre comment cet outil réagit à différents réglages de vitesse.
• Pour les tâches nécessitant de la précision, telles que la gravure, le polissage ou le meulage, la forme profilée de l'appareil permet de le tenir comme un stylo.
Coupe:
• Utilisez uniquement des disques de coupe intacts et en bon état. Les disques déformés, émoussés ou endommagés d'une autre manière peuvent se briser.
• N'utilisez jamais le disque de coupe pour des opérations de polissage ou de meulage!
• Avancez à un rythme modéré pendant le travail et assurez-vous que le disque de coupe ne se bloque pas.
• Coupez uniquement avec le bord avant et n'inclinez pas le disque pendant la coupe.
• Déplacez toujours le disque de coupe à travers la pièce à usiner dans le sens inverse de sa rotation.
Meulage:
• Maintenez une pression constante pendant le meulage afin de prolonger la durée de vie des meules et des bandes abrasives.
• Pendant l'usinage, effectuez plusieurs passages sur la surface.
Fraisage:
• Fraisez avec un mouvement régulier vers l'avant afin d'éviter la surchauffe de la fraise.
Polissage:
• Lors du polissage de la pièce à usiner, guidez l'outil sans exercer de pression excessive.
Utilisation de brosses en acier inoxydable:
• Lors du polissage de la pièce à usiner, guidez l'outil sans exercer de pression excessive.
• Pour le polissage ou le nettoyage avec une brosse en fil d'acier, choisissez le niveau de vitesse le plus bas (1) afin d'éviter d'endommager la brosse et le matériau.
Mode de fonctionnement: Coupe
Pour la coupe et la mise à longueur de matériaux tels que, par exemple, le bois, les matières synthétiques, l'aluminium, le laiton ou le métal, ainsi que les clous ou vis saillants:
• utilisez des disques de coupe
Mode de fonctionnement: Meulage
Pour le meulage du bois, du métal ou de l'acier :
• utilisez des bandes abrasives
• ou des disques abrasifs
Pour le polissage de la pierre ou de la céramique:
• utilisez des têtes de meulage en oxyde d'aluminium
Pour le ponçage ou l'ébavurage de carreaux de verre ou de matériaux durs et fragiles tels que la céramique:
• utilisez une meule
Mode de fonctionnement: Fraisage
Pour le fraisage de rainures, de formes, de trous ou de passages dans le bois ou les matières synthétiques:
• **utilisez une fraise à rainurer avec un guide de positionnement**
Pour l'entaillage ou le rainurage du matériau:
• utilisez une fraise à bout sphérique
Mode de fonctionnement: Gravure
Pour graver des matériaux tels que le métal, les matières plastiques, le verre, la céramique, le bois ou le cuir:
• utilisez des pointes de gravure diamantées et un arbre flexible
Mode de fonctionnement: Polissage
Pour le polissage des matières synthétiques ou des métaux précieux tels que l'or et l'argent:
• utilisez des embouts de polissage
Mode de fonctionnement: élimination de la rouille (par exemple, pour enlever la rouille sur des zones endommagées dans le secteur automobile)
• utilisez une brosse en acier inoxydable.
Mode de fonctionnement: Perçage
Pour percer des trous de 3 mm ou 2 mm dans le métal, le bois ou les matières synthétiques:
• utilisez des forets hélicoïdaux HSS.

10. Entretien courant

Nettoyage

Veillez à ce que les dispositifs de sécurité, orifices de ventilation et le carter du moteur soient, dans la mesure du possible, exempts de poussière et de saletés. Enlevez la poussière avec un chiffon propre ou soufflez les impuretés à l'aide d'un compresseur d'air.

ATTENTION **Il est conseillé de nettoyer l'appareil après chaque utilisation.**

Nettoyez régulièrement l'appareil avec un chiffon humide et une petite quantité de savon. N'utilisez pas de nettoyants à base de solvants, car ils peuvent endommager les pièces en plastique de l'appareil.

ATTENTION **Assurez-vous que l'eau ne pénètre pas dans l'appareil!**

Vérification du câble d'alimentation

Vérifiez régulièrement l'état du câble d'alimentation.

ATTENTION **N'utilisez pas l'appareil avec un câble d'alimentation endommagé!**

En cas d'endommagement du câble, confiez l'appareil au service après-vente afin qu'il soit remplacé par un câble en bon état.

Stockage

L'appareil doit être stocké débranché de l'alimentation, dans un endroit frais, sombre et sec, hors de portée des enfants, si possible dans son emballage d'origine.

11. Pièces de rechange et accessoires

Pour acheter des pièces détachées et des accessoires, veuillez contacter le service après-vente Dedra Exim. Les coordonnées se trouvent à la première page du mode d'emploi.

Lors de la commande de pièces de rechange, veuillez indiquer le numéro de lot figurant sur la plaque signalétique ainsi que le numéro de la pièce correspondant au schéma d'assemblage.
Pendant la période de garantie, les réparations sont effectuées selon les conditions indiquées dans la carte de garantie. Veuillez remettre le produit faisant l'objet de la réclamation pour réparation au lieu d'achat (le vendeur est tenu d'accepter ce produit), l'envoyer au service le plus proche de votre lieu de résidence (liste des services disponible sur le site www.dedra.pl) ou au service central Dedra Exim. Veuillez joindre la carte de garantie dûment remplie. Après la période de garantie, les réparations sont effectuées par le service central. Le produit endommagé doit être envoyé au service (les frais d'expédition sont à la charge de l'utilisateur).

12. Dépannage autonome

ATTENTION **Avant de procéder à toute réparation par soi-même, débranchez l'appareil de la source d'alimentation.**

Problème	Cause	Solution
La machine ne fonctionne pas	Le câble d'alimentation est mal connecté ou endommagé	Enfoncez plus profondément la fiche dans la prise et vérifiez le câble d'alimentation. En cas d'un dommage sur le câble d'alimentation, confiez l'appareil au service après-vente.
La machine ne fonctionne pas	Absence de courant dans la prise	Vérifiez la tension dans la prise. Vérifiez, si le fusible n'a pas déclenché.
La machine ne fonctionne pas	Interrupteur endommagé	Remplacez l'interrupteur par un neuf – confiez l'appareil au service après-vente.

La machine ne fonctionne pas	Le moteur manque de puissance, il démarre difficilement	Remplacez les balais usés par des neufs – confiez l'appareil au service après-vente.
La machine ne fonctionne pas	On sent une odeur d'isolation brûlée	Le moteur nécessite une réparation – confiez l'appareil au service après-vente.
Le moteur surchauffe.	Les orifices de ventilation sont obstrués	Soufflez à l'air comprimé.
Efficacité du travail très faible.	Embout de travail usagé	Remplacez l'embout de travail par un neuf.

13. Composition de l'appareil

Meuleuse droite – 1 pièce, clés – 2 pièces.

14. Information pour les utilisateurs concernant l'élimination des appareils électriques et électroniques (concerne les ménages)



Le symbole représenté sur les produits ou leur documentation jointe indique que les appareils électriques ou électroniques hors d'usage ne doivent pas être jetés avec les ordures ménagères. La procédure correcte en cas de nécessité d'élimination, de réutilisation ou de récupération des composants consiste à remettre l'appareil à un point de collecte spécialisé, où il sera accepté gratuitement. Les informations sur l'emplacement des points de collecte des équipements usagés sont fournies par les autorités locales, par exemple sur leurs sites web.

Une élimination correcte de l'appareil permet de préserver des ressources précieuses et d'éviter les effets négatifs sur la santé et l'environnement résultant de la possible présence dans l'équipement de substances, de mélanges et de composants dangereux.

Une élimination incorrecte des déchets est passible de sanctions prévues par les réglementations locales en vigueur.

Utilisateurs dans les pays de l'Union européenne : En cas de nécessité de se débarrasser d'appareils électriques ou électroniques, veuillez contacter le point de vente ou le fournisseur le plus proche, qui vous fourniront des informations supplémentaires.

Élimination des déchets dans les pays hors de l'Union européenne : Ce symbole ne concerne que les pays de l'Union européenne. En cas de besoin de se débarrasser de ce produit, veuillez contacter les autorités locales ou votre revendeur pour obtenir des informations sur la procédure correcte à suiv

PL Karta gwarancyjna

na

……

(nazwa produktu)

Nr katalogowy: …… nr partii: .....

(zwane dalej Produktem)

Data zakupu Produktu: .....

Pieczęć sprzedawcy

Data i podpis sprzedawcy: .....

Oświadczenie Użytkownika:

Potwierdzam, że zostałem poinformowany o warunkach gwarancji oraz skutkach nieprzestrzegania wytycznych zawartych w Instrukcji obsługi i karcie gwarancyjnej. Warunki niniejszej gwarancji są mi znane, co potwierdzam własnoręcznym podpisem:

....

Data i miejsce Podpis Użytkownika

I. Odpowiedzialność za Produkt

1. Gwarant – Dedra Exim Sp. z o.o. z siedzibą w Pruszkowie, adres: ul. 3 Maja 8, 05-800 Pruszków, KRS 0000062517, Sąd Rejonowy dla m.st. Warszawy w Warszawie, XIV Wydział Gospodarczy Krajowego Rejestru Sądowego, NIP 527-020-49-33, kapitał zakładowy: 100 980.00 zł.
2. Na warunkach określonych w niniejszej karcie gwarancyjnej Gwarant udziela gwarancji na Produkt, pochodzący z dystrybucji Gwaranta.
3. Odpowiedzialność z tytułu gwarancji obejmuje tylko wady powstałe z przyczyn tkwiących w Produkcie w momencie jego wydania Użytkownikowi.
4. Z tytułu gwarancji Użytkownik, uzyskuje prawo do bezpłatnej naprawy Produktu, o ile wada ujawniła się w okresie gwarancji. Sposób naprawy Produktu (metoda wykonania naprawy) zależy od decyzji Gwaranta. W przypadku stwierdzenia przez Gwaranta braku możliwości naprawy Gwarant zastrzega sobie prawo wymiany wadliwego elementu albo całego Produktu na wolny od wad, obniżenia ceny Produktu lub odstąpienia od umowy.
5. W stosunku do Użytkownika, który nie jest konsumentem w rozumieniu ustawy z dnia 23 kwietnia 1964 r. Kodeks cywilny, odpowiedzialność odszkodowawcza Gwaranta za szkody wynikające z niniejszej gwarancji i/lub w związku z jej zawarciem i wykonywaniem, bez względu na tytuł prawny, jest ograniczona maksymalnie do wysokości wartości wadliwego Produktu.

II. Okres gwarancji

Elementy Produktu	Czas trwania ochrony gwarancyjnej
Szlifierka prosta 550 W	36 miesiące, licząc od daty zakupu Produktu uwidocznionej w niniejszej karcie gwarancyjnej

III. Warunki skorzystania z gwarancji

1. Przedstawienie przez Użytkownika wypełnionej karty gwarancyjnej Produktu oraz uprawdopodobnienie przez Użytkownika okoliczności zakupu Produktu, np. poprzez przedstawienie paragonu, faktury, itd. W celu sprawnego przeprowadzenia reklamacji zaleca się aby Użytkownik przekazał wraz z Produktem do reklamacji wszystkie elementy określone w „Kompletacji urządzenia" zawartej w Instrukcji obsługi.
2. Stosowanie się przez Użytkownika do zaleceń zawartych w Instrukcji obsługi i karcie gwarancyjnej.
3. Gwarancja obejmuje tylko obszar Rzeczypospolitej Polskiej i UE.
4. Gwarancja nie obejmuje wad Produktu powstałych w szczególności na skutek:
a. Nieprzestrzegania przez Użytkownika warunków określonych w Instrukcji obsługi, w szczególności w zakresie prawidłowej eksploatacji, konserwacji i czyszczenia;
b. Zastosowania przez Użytkownika środków czyszczących lub konserwujących niezgodnych z Instrukcją obsługi;
c. Nieodpowiedniego przechowywania i transportu Produktu przez Użytkownika;
d. Samowolnych zmian i/lub przeróbek Produktu przez Użytkownika, które nie były uzgadniane z Gwarantem;
e. Zastosowania przez Użytkownika w Produkcie materiałów eksploatacyjnych niezgodnych z Instrukcją obsługi.
5. Użytkownik, który nie jest konsumentem w rozumieniu ustawy z dnia 23 kwietnia 1964 r. Kodeks cywilny, traci gwarancję na Produkt, w którym:
- numery seryjne, oznaczenia dat i tabliczki znamionowe zostały usunięte, zmienione lub uszkodzone przez Użytkownika;
- plomby zostały uszkodzone przez Użytkownika lub noszą ślady manipulacji Użytkownika.
6. Uwaga! Czynności związane z codzienną obsługą Produktu, wynikające m.in. z Instrukcji obsługi Użytkownik wykonuje we własnym zakresie i na swój koszt.

IV. Procedura reklamacyjna

1. W przypadku stwierdzenia nieprawidłowej pracy Produktu, przed dokonaniem zgłoszenia reklamacyjnego należy upewnić się czy wszystkie czynności określone w szczególności w Instrukcji obsługi zostały wykonane w sposób prawidłowy.
2. Zgłoszenie reklamacji zaleca się dokonać niezwłocznie, najlepiej w terminie 7 dni od daty zauważenia wady Produktu. Użytkownik, który nie jest konsumentem w rozumieniu ustawy z dnia 23 kwietnia 1964 r. Kodeks cywilny traci uprawienia wynikające z niniejszej gwarancji w przypadku niezgłoszenia reklamacji w terminie 7 dni.
3. Zgłoszenie reklamacji można dokonać m.in. w punkcie zakupu Produktu, w serwisie gwarancyjnym lub pisemnie na adres: Dedra Exim Sp. z o.o., ul. 3 Maja 8, 05-800 Pruszków.
4. Użytkownik może złożyć reklamację przy wykorzystaniu formularza dostępnego na stronie internetowej www.dedra.pl. („Formularz zgłoszenia reklamacji z tytułu gwarancji").
5. Adresy serwisów gwarancyjnych dla poszczególnych krajów dostępne są na stronie www.dedra.pl. W przypadku braku serwisu gwarancyjnego dla danego kraju zgłoszenia reklamacyjne z tytułu gwarancji zaleca się kierować na adres: Dedra Exim Sp. z o.o. ul. 3 Maja 8, 05-800 Pruszków (Polska).
6. Mając na uwadze bezpieczeństwo Użytkownika zakazuje się korzystania z wadliwego Produktu.
7. Uwaga! Korzystanie z wadliwego Produktu jest niebezpieczne dla zdrowia i życia Użytkownika.
8. Wykonanie obowiązków wynikających z gwarancji nastąpi w terminie 14 dni roboczych, licząc od dnia dostarczenia reklamowanego Produktu przez Użytkownika.
9. Przed dostarczeniem wadliwego Produktu do reklamacji zaleca się jego oczyszczenie. Reklamowany Produkt zaleca się dokładnie zabezpieczyć przed uszkodzeniami w transporcie (zaleca się dostarczyć reklamowany Produkt w oryginalnym opakowaniu).
10. Okres gwarancji ulega przedłużeniu o czas, w ciągu którego wskutek wady Produktu objętego gwarancją Użytkownik nie mógł z niego korzystać.
Gwarancja nie wyłącza, nie ogranicza, ani nie zawiesza uprawnień Użytkownika wynikających z przepisów o rękojmi za wady rzeczy sprzedanej.

Zgodnie z art. 13 ust. 1 i ust. 2 rozporządzenia Parlamentu Europejskiego i Rady (UE) 2016/679 z dnia 27 kwietnia 2016 r. w sprawie ochrony osób fizycznych w związku z przetwarzaniem danych osobowych i w sprawie swobodnego przepływu takich danych oraz uchylenia dyrektywy 95/46/WE (dalej: „RODO") informujemy
1. Administratorem Twoich danych osobowych podanych w formularzu jest DEDRA-EXIM sp. z o.o. z siedzibą w Pruszkowie , ul. 3 Maja 8, 05-800 Pruszków (dalej: „Administrator").
2. Twoje dane będą przetwarzane wyłącznie w celu przeprowadzenia procedury gwarancyjnej urządzenia zgodnie art. 6 ust. 1 lit. b ogólnego rozporządzenie o ochronie danych (dalej: „RODO") Podanie danych jest dobrowolne, ale konieczne do przeprowadzenia procedury gwarancyjnej.
3. Twoje dane będą przetwarzane przez okres rozpatrywania przeprowadzenia procedury gwarancyjnej oraz w celach archiwizacyjnych w razie konieczności obrony przed ewentualnymi roszczeniami wobec Administratora nie dłużej niż do momentu ich przedawnienia.
4. Twoje dane mogą być ujawniane wyłącznie podmiotom przetwarzającym dane na rzecz administratora na podstawie pisemnej umowy powierzenia przetwarzania danych osobowych świadczącym m.in. usługi serwisu technicznego, hostingu lub obsługi strony internetowej, obsługi IT, firmie kurierskiej. Dostawcy Administratora zobowiązani są do zapewnienia zabezpieczenia danych i spełnienia wymogów obowiązującego prawa związanego z ochroną danych osobowych i nie mogą wykorzystywać powierzonych danych osobowych do innych celów niż te, które są określone w umowie z Administratorem.
5. Twoje dane nie będą przetwarzane w sposób zautomatyzowany w tym również w formie profilowania oraz nie będą przekazywane do państwa trzeciego/organizacji międzynarodowej.
6. Posiadasz prawo dostępu do treści swoich danych oraz prawo ich sprostowania, usunięcia, ograniczenia przetwarzania, prawo do przenoszenia danych, prawo wniesienia sprzeciwu, w dowolnym momencie.
7. We wszelkich sprawach związanych z przetwarzaniem Twoich danych osobowych przez Administratora możesz skontaktować się pod adresem e-mail: daneosobowe@dedra.pl;
8. Masz prawo wniesienia skargi do wniesienia skargi do organu właściwego do spraw ochrony danych osobowych;

EN Warranty card

at

……

Part No.: ……. Lot No.: .....

(hereinafter referred to as the Product)

Product Purchase Date: .....

Dealer stamp

Date and signature of vendor: .....

User Statement:

I acknowledge that I have been informed of the warranty terms and conditions and the consequences of not following the guidelines in the User's Manual and Warranty Card. The terms of this warranty are known to me, which I confirm with my signature:

....

Date and place Signature of the User

I. Product Liability:

1. Guarantor - Dedra Exim Sp. z o.o. with its registered office in Pruszkow, address: ul. 3 Maja 8, 05-800 Pruszków, KRS 0000062517, District Court for the City of Warsaw in Warsaw, XIV Economic Department of the National Court Register, NIP 527-020-49-33, share capital: PLN 100,980.00.
2. Under the terms of this warranty card, the Guarantor guarantees the Product, originating from the Guarantor's distribution.
3. Liability under the warranty shall cover only defects arising from causes inherent in the Product at the time of its release to the User.
4. By virtue of the warranty, the User, obtains the right to repair the Product free of charge, if the defect became apparent during the warranty period. The method of repairing the Product (the method of performing the repair) is at the discretion of the Guarantor. If the Guarantor finds that repair is not possible, the Guarantor reserves the right to replace the defective element or the entire Product with a defect-free one, reduce the price of the Product or withdraw from the contract.
5. In relation to the User who is not a consumer within the meaning of the Act of April 23, 1964. Civil Code, the Guarantor's liability for damages resulting from this guarantee and/or in connection with its conclusion and execution, regardless of the legal title, is limited to a maximum of the value of the defective Product.

II. Warranty Period:

Product Elements	Duration of warranty protection
Straight grinder 550 W	36 months, starting from the date of purchase of the Product shown on this warranty card

III. Conditions for taking advantage of the warranty:

The User must present the completed warranty card for the Product and the User must substantiate the circumstances of the purchase of the Product, e.g. by presenting a receipt, invoice, etc. In order to carry out the claim efficiently, the User is advised to submit with the Product for claim all the elements specified in the "Completion of the device" included in the User's Manual.
2. compliance by the User with the recommendations contained in the User's Manual and the warranty card.
3. The warranty covers only the territory of the Republic of Poland and the EU.
4. The warranty does not cover Product defects arising in particular from:
a. Failure by the User to comply with the conditions set forth in the User's Manual, particularly with regard to proper operation, maintenance and cleaning;
b. Use of cleaning or maintenance products by the User that do not comply with the User's Manual;
c. Inadequate storage and transportation of the Product by the User;
d. Unauthorized changes and/or alterations to the Product by the User, which were not agreed upon with the Guarantor;
e. User's use of consumables in the Product that do not comply with the User's Manual.
f. A user who is not a consumer within the meaning of the Act of April 23, 1964. Civil Code, forfeits the warranty on the Product in which:
g. serial numbers, date markings and nameplates have been removed, altered or damaged by the User;
h. the seals have been damaged by the User or bear signs of tampering by the User.
5. Note: Activities related to the daily operation of the Product, resulting, among other things, from the User's Manual, shall be performed by the User on his/her own and at his/her own expense.

IV. Complaint Procedure:

1. In the event that the Product is found not to be working properly, make sure that all the operations specified in particular in the User's Manual have been performed correctly before making a claim.
2. It is recommended to make a complaint immediately, preferably within 7 days from the date of noticing a defect in the Product. The User, who is not a consumer within the meaning of the Act of April 23, 1964. Civil Code, loses his/her rights under this warranty if he/she fails to report a complaint within 7 days.
3. Claims may be filed, among others, at the point of purchase of the Product, at the warranty service or in writing to the address: Dedra Exim Sp. z o.o., ul. 3 Maja 8, 05-800 Pruszków.
4. The user may file a complaint using the form available on the website www.dedra.pl. ("Warranty Claim Form").
5. Addresses of warranty services for specific countries are available at www.dedra.pl. In the absence of a warranty service for a particular country, warranty claims are recommended to be addressed to: Dedra Exim Sp. z o.o. ul. 3 Maja 8, 05-800 Pruszków (Poland).
6. With a view to the safety of the User, it is prohibited to use a defective Product.
7. Caution: using a defective Product is dangerous to the health and life of the User.
8. The fulfillment of obligations under the warranty will be carried out within 14 working days from the date of delivery of the claimed Product by the User.
9. Before delivering the defective Product for complaint, it is recommended to clean it. The Product under complaint is recommended to be carefully protected against damage in transit (it is recommended to deliver the Product under complaint in its original packaging).
10. The warranty period shall be extended by the time during which, due to a defect in the Product covered by the warranty, the User could not use it.
The warranty does not exclude, limit or suspend the User's rights under the warranty provisions for defects of the sold thing.

Pursuant to Article 13 (1) and (2) of Regulation (EU) 2016/679 of the European Parliament and of the Council of April 27, 2016 on the protection of natural persons with regard to the processing of personal data and on the free movement of such data and repealing Directive 95/46/EC (hereinafter: "RODO"), we inform you of the following
1. The administrator of your personal data provided in the form is DEDRA-EXIM sp. z o.o. with its registered office in Pruszkow , 3 Maja Street 8, 05-800 Pruszkow (hereinafter: "Administrator").
2. Your data will be processed solely for the purpose of carrying out the warranty procedure for the device in accordance with Article 6(1)(b) of the General Data Protection Regulation (hereinafter: "GDPR") Provision of data is voluntary, but necessary to carry out the warranty procedure.
3. Your data will be processed for the period of consideration of the execution of the warranty procedure and for archiving purposes in case of the need to defend against possible claims against the Administrator no longer than until their statute of limitations.
4. Your data may be disclosed only to entities processing data on behalf of the Administrator on the basis of a written contract of entrustment of personal data processing providing, among others, technical service, hosting or website maintenance, IT support, courier company. The Administrator's suppliers are obliged to ensure data security and meet the requirements of the applicable law related to personal data protection and may not use the entrusted personal data for purposes other than those specified in the contract with the Administrator.
5. your data will not be processed by automated means including profiling and will not be transferred to a third country/international organization.
6. You have the right to access the content of your data and the right to rectify, erase, restrict processing, the right to data portability, the right to object, at any time.
7. For all matters related to the Administrator's processing of your personal data, you may contact at e-mail: daneosobowe@dedra.pl;
8. You have the right to lodge a complaint with the data protection authority;

CZ Záruční list

pro

……

Katalogové číslo: …… Sériové číslo:.....

(dále jen v**ýrobek**)

Datum zakoupení výrobku: .....

Razítko prodávajícího……

Datum a podpis prodávajícího: .....

Prohlášení uživatele:

PotwiPotvrzuji, že jsem byl seznámen se záručními podmínkami a důsledky nedodržování pokynů uvedených v návodu k obsluze a záručním listu. Se záručními podmínkami souhlasím, což potvrzuji vlastnoručním podpisem:

....

datum a místo podpis uživatele

I. Odpovědnost za výrobek

1. Ručitel – DEDRA EXIM Sp. z o.o. se sídlem v Pruszkowie, adresa: ul. 3 Maja 8, 05-800 Pruszków, KRS 0000062517, Obvodní soud pro hl. město Varšavu ve Varšavě, XIV. Hospodářský odbor Celostátního soudního rejstříku, DIČ 527-020-49-33, Základní kapitál: 100 980.00 zl.
2. Podle podmínek stanovených v tomto záručním listu ručitel poskytuje záruku na výrobek, pocházející z distribuce ručitele.
3. Záruční odpovědnost za vady se týká pouze vad vzniklých z příčin tkvících ve výrobku v okamžiku jeho vydání uživateli.
4. Uživatel má nárok na bezplatnou záruční opravu výrobku, pokud vada byla zjištěná v záruční době. Provedení opravy výrobku (způsob opravy) závisí na rozhodnutí ručitele. Pokud ručitel nemůže provést opravu, vyhrazuje si právo na výměnu vadné součásti nebo celého výrobku za bezvadný, snížení ceny výrobku nebo odstoupení od smlouvy.
5. Vůči uživateli, který není spotřebitelem ve smyslu zákona ze dne 23. dubna 1964 občanský zákoník, je odpovědnost Ručitele za škody vyplývající z této záruky a/nebo v souvislosti s jejím uzavřením a plněním, bez ohledu na právní titul, omezena maximálně do výše hodnoty vadného výrobku.

II. Záruční doba

Součásti výrobku, na které se vztahuje záruka	Doba trvání záruční ochrany
Přímá bruska 550 W	36 měsíců, počítáno od data nákupu výrobku uvedeného v tomto záručním listu

III. Podmínky uplatňování záruky

1. Przedstawienie przez Użytkownika wypełnionej karty gwarancyjnej Produktu 1. Předložení vyplněného záručního listu pro výrobek a doložení okolností nákupu výrobku, např. předložením paragonu, faktury atd. Pro správné vyřízení reklamace se doporučuje, abyste společně s výrobkem předali všechny součásti stanovené v kapitole „Kompletace“ výrobku uvedené v návodu k obsluze.
2. Dodržování pokynů uvedených v návodu k obsluze a záručním listu.
3. Záruka platí pouze na území Polska a EU.
4. Záruka se nevztahuje na vady výrobku vzniklé zejména v následku:
a. Nedodržování podmínek stanovených v návodu k obsluze, zejména v rozsahu správného provozování, údržby a čištění;
b. Používání čisticích nebo ošetřovacích prostředků v rozporu s návodem k obsluze;
c. Nevhodného skladování a přepravování výrobku;
d. Svépomocných změn a/nebo úpravy výrobku, které nebyly dohodnuty s ručitelem;
e. Používání ve výrobku provozních materiálů v rozporu s návodem k obsluze.
5. Uživatel, který není spotřebitelem ve smyslu zákona ze dne 23. dubna 1964 občanský zákoník, ztratí záruku na výrobek, na kterém:
- odstranil, změnil nebo poškodil sériová čísla, označení údajů a výkonové štítky;
- ucpávky byly poškozeny uživatelem nebo nesly stopy manipulace uživatele.

6. Upozornění! Činnosti spojené s každodenní obsluhou výrobku, vyplývající mj. z návodu k obsluze, provádí uživatel ve vlastní režii a na své náklady.

IV. Postup při reklamaci

1. V případě zjištění nesprávného provozu výrobku se před nahlášením reklamace ujistěte, že jste provedli správně všechny činnosti podrobně popsané v návodu k obsluze.
2. Reklamaci nahlaste ihned, nejlépe do 7 dnů od data zjištění vady výrobku. Uživatel, který není spotřebitelem ve smyslu zákona ze dne 23. dubna 1964 občanský zákoník, ztratí nárok na uplatnění záruky v případě nenahlášení reklamace do 7 dnů.
3. Reklamaci můžete nahlásit mj. v místě zakoupení výrobku, v záručním servisu nebo písemně na adresu: DEDRA EXIM Sp. z o.o., ul. 3 Maja 8, 05-800 Pruszków.
4. Reklamaci můžete nahlásit prostřednictvím formuláře dostupného na stránkách www.dedra.pl. („Formulář pro nahlášení reklamace“).
5. Adresy záručních servisů v jednotlivých státech jsou dostupné na stránkách www.dedra.pl. Pokud v daném státě není uveden servis, reklamační formulář zašlete na adresu: DEDRA EXIM Sp. z o.o., ul. 3 Maja 8, 05-800 Pruszków (Polska).
6. Z bezpečnostních důvodů je zakázáno používat vadný výrobek.
7. Upozornění!!! Používání vadného výrobku ohrožuje zdraví a život uživatele.
8. Povinnosti vyplývající ze záruky budou splněny do 14 pracovních dnů, počítáno ode dne doručení reklamovaného výrobku.
9. Vadný výrobek před odevzdáním do servisu vyčistěte. Reklamovaný výrobek důkladně zabezpečte proti poškození při přepravě (doporučuje se předat reklamovaný výrobek v originálním obalu).
10. Záruční doba se prodlužuje o dobu, během níž uživatel z důvodu vady výrobku, na kterou se vztahuje záruka, nemohl výrobek používat.

Záruka nevylučuje, neomezuje ani nepozastavuje nároky uživatele vyplývající z ručení za vady prodané věci.
V souladu s čl. 13 odst. 1 a 2 nařízení Evropského parlamentu a Rady (EU) 2016/679 ze dne 27. dubna 2016 o ochraně fyzických osob v souvislosti se zpracováním osobních údajů a o volném pohybu těchto údajů a o zrušení směrnice 95/46/ES Vás informujeme, že:
1. Správcem vašich osobních údajů uvedených ve formuláři je DEDRA-EXIM sp. z o.o. se sídlem v Pruszkowie, ul. 3 Maja 8, 05-800 Pruszków (dále jen: „Správce“).
2. Vaše údaje budou zpracovávány pouze pro účely provedení reklamačního řízení zařízení podle čl. 6 odst. 1 písm. b) obecného nařízení o ochraně osobních údajů (dále jen: „GDPR“) Poskytnutí údajů je dobrovolné, ale nezbytné k provedení reklamačního řízení.
3. Vaše údaje budou zpracovávány po dobu posouzení provedení reklamačního řízení a pro účely archivace v případě potřeby obrany proti eventuálním nárokům vůči Správci, nejdéle však do okamžiku jejich promlčení.
4. Vaše údaje mohou být zpřístupněny pouze subjektům, které zpracovávají údaje pro Správce na základě písemné smlouvy o pověření zpracováním osobních údajů, poskytujícím mj. technický servis, hosting nebo údržbu webových stránek, IT servis, kurýrní služby. Dodavatelé Správce jsou povinni zajistit ochranu údajů a splnit požadavky platného zákona souvisejícího s ochranou osobních údajů a nesmí využívat svěřené osobní údaje pro jiné účely než ty, které jsou uvedeny ve smlouvě se Správcem.
5. Vaše údaje nebudou zpracovávány automatizovaným způsobem, včetně profilování, a nebudou předávány do třetí země / mezinárodní organizaci.
6. Máte právo na přístup ke svým údajům a právo na jejich opravu, výmaz, omezení zpracování, právo na přenositelnost údajů, právo kdykoli vznést námitku.
7. Ve všech záležitostech souvisejících se zpracováním vašich osobních údajů Správcem nás můžete kontaktovat na e-mailové adrese: daneosobowe@dedra.pl.
8. Máte právo podat stížnost u úřadu příslušného pro ochranu osobních údajů.

SK Záručný list

na

…….

Katalógové č :…… Číslo šarže: .....

(ďalej len Výrobok)

Dátum nákupu výrobku: .....

Pečiatka predajcu

Dátum a podpis predajcu: .....

Vyhlásenie Užívateľa:

Potvrdzujem, že som bol oboznámený so záručnými podmienkami, ako aj s následkami nedodržiavania pokynov a odporúčaní, ktoré sú uvedené v užívateľskej príručke a v záručnom liste. Záručné podmienky sú mi známe, čo potvrdzujem vlastnoručným podpisom:

....

dátum a miesto podpis Užívateľa

I. Zodpovednosť za Výrobok

1. Ručiteľ - spoločnosť „DEDRA EXIM sp. z o.o.“ sídliaca v meste: Pruszków, na adrese: ul. 3 Maja 8, 05-800 Pruszków, Poľsko, zapísaná do obchodného registra pod číslom KRS 0000062517 vedenom oblastným súdom pre hlavné mesto Varšava vo Varšave, 14. ekonomické oddelenie Štátneho súdneho registra, IČ DPH: PL 5270204933, základné imanie: 100 980,00 PLN.
2. Podľa podmienok stanovených týmto záručným listom Ručiteľ udeľuje záruku na Výrobok, pochádzajúci z distribúcie Ručiteľa.
3. Zodpovednosť na základe záruky sa vzťahuje iba na chyby, ktoré vznikli následkom príčin nachádzajúcich sa vo Výrobku v momente jeho vydania Užívateľovi.
4. Na základe záruky Užívateľ získava právo na bezplatnú opravu výrobku, ak sa chyba objaví počas trvania záručnej lehoty. Spôsob opravy Výrobku (metóda vykonania opravy) závisí od rozhodnutia Ručiteľa. V prípade, ak Ručiteľ uzná, že Výrobok sa nedá opraviť, Ručiteľ si vyhradzuje právo vymeniť chybný prvok alebo celý Výrobok na výrobok bez chýb, právo na zníženie ceny Výrobku alebo právo na odstúpenie od dohody.
5. Voči Užívateľovi, ktorý nie je konzumentom v zmysle zákona z 23. apríla 1964 Občiansky zákonník, zodpovednosť Ručiteľa za škody vyplývajúce z tejto záruky a/alebo ktoré súvisia s jej uzatvorením a realizáciou, bez ohľadu na právny základ, je obmedzená maximálne do výšky hodnoty chybného Výrobku.

II. Záručná lehota

Prvky Výrobku na ktoré sa vzťahuje záruka	Trvanie záručnej ochrany
Priama brúska 550 W	36 mesiacov od dňa nákupu Výrobku, ktorý je uvedený v tomto záručnom liste

III. Podmienky využitia záruky

1. Užívateľ je povinný predstaviť vyplnený Záručný list výrobku, ako aj náležitý doklad o nákupe Výrobku, napr. predstavením pokladničného bloku, faktúry ap. Aby reklamačný proces prebiehal efektívne odporúčame, aby Užívateľ spolu s reklamovaným výrobkom doručil všetky prvky vymenované v kapitole užívateľskej príručky výrobku „Diely a časti“.
2. Užívateľ je povinný dodržiavať pokyny a odporúčania uvedené v užívateľskej príručke a v záručnom liste.
3.Záruka platí iba na území Poľskej republiky a členských štátov EÚ.
4. Záruka sa nevzťahuje na chyby, ktoré vznikli (predovšetkým) následkom:
a. Nedodržania podmienok určených v užívateľskej príručke, predovšetkým podmienok správneho používania, prevádzky, údržby a čistenia
b. Použitia na čistenie alebo na údržbu nevhodných prípravkov, nezhodne s užívateľskou príručkou;
c. Nevhodného uchovávania a prepravy výrobku;
d. Vykonania neautorizovaných zmien a/alebo iných zásahov do výrobku, na ktoré výrobca nevyjadril súhlas;
e. Použitím vo výrobku/s výrobkom nevhodných prevádzkových materiálov, nezhodne s užívateľskou príručkou.
5. Užívateľ, ktorý nie je konzumentom v zmysle zákona z 23. apríla 1964 Občiansky zákonník, stráca záručné práva na výrobok, v ktorom:
- sériové čísla, označenia dátumov a výrobné štítky boli odstránené, zmenené alebo poškodené;
- boli poškodené plomby alebo sú na nich viditeľné stopy manipulácie.
6. Pozor! Činnosti súvisiace s každodennou obsluhou výrobku, vyplývajúce medzi iným z užívateľskej príručky, Užívateľ vykonáva vlastnými silami a na vlastné náklady.

IV. Reklamačná procedúra

1. V prípade, ak Užívateľ objaví, že Výrobok nefunguje správne, ešte pred zložením reklamácie je povinný uistiť sa, či boli náležite vykonané všetky stanovené činnosti, predovšetkým tie uvedené v užívateľskej príručke.
2. Reklamácia musí byť podaná bezodkladne, najlepšie v priebehu 7 dní od dňa, v ktorom sa prejavila (objavila) chyba Výrobku. Užívateľ, ktorý nie je konzumentom v zmysle zákona z 23. apríla 1964 Občiansky zákonník, stráca práva vyplývajúce z tejto záruky v prípade, ak reklamáciu nepodá v priebehu 7 dní od dňa, v ktorom sa prejavila (objavila) chyba Výrobku.
3. Reklamáciu môžete podať medzi inými na mieste, v ktorom ste výrobok kúpili, v záručnom servise alebo poštou na adresu: DEDRA EXIM sp. z o.o., ul. 3 Maja 8, 05-800 Pruszków, Poľsko.
4. Užívateľ môže podať reklamáciu prostredníctvom formulára, ktorý je dostupný na webovej stránke www.dedra.pl. („Formulár podania reklamácie na základe udelenej záruky”).
5. Adresy záručných servisov v jednotlivých štátoch sú zverejnené na webovej stránke www.dedra.pl. V prípade, ak v danom štáte sa nenachádza záručný servis, odporúčame reklamovaný výrobok doručiť na adresu: DEDRA EXIM sp. z o.o. ul. 3 Maja 8, 05-800 Pruszków, Poľsko.
6. Vzhľadom na bezpečnosť Užívateľa, nefunkčný (chybný) výrobok sa v žiadnom prípade nesmie používať.
7. Pozor!!! Používanie nefunkčného (chybného) výrobku je nebezpečné pre zdravie a život Užívateľov.
8. Povinnosti vyplývajúce z udelenej záruke budú vyplnené v lehote 14 pracovných dní počítajúc od dňa doručenia reklamovaného Výrobku Užívateľom.
9. Pred zaslaním reklamácie odporúčame reklamovaný Výrobok náležite očistiť. Odporúčame reklamovaný Výrobok dôkladne zabezpečiť pre prípadným poškodeniami počas prepravy (reklamovaný Výrobok odporúčame doručiť v originálnom obale).
10. Záručná lehota sa predlžuje o čas, počas ktorého Užívateľ následkom chyby (nefunkčnosti) výrobku, na ktorú sa vzťahovala záruka, nemohol Výrobok používať. Záruka nevylučuje, neobmedzuje a ani nepozastavuje právo Užívateľa (kupujúceho) na základe príslušných predpisov o ručení za chyby predanej veci.

V súlade s článkom 13 ods. 1 a 2 nariadenia Európskeho parlamentu a Rady (EÚ) 2016/679 z 27. apríla 2016 o ochrane fyzických osôb pri spracúvaní osobných údajov a o voľnom pohybe takýchto údajov, ktorým sa zrušuje smernica 95/46/ES, vás informujeme
1. Správcom vašich osobných údajov, ktoré ste uviedli vo formulári, je spoločnosť „DEDRA-EXIM Sp. z o.o.“ so sídlom v meste Pruszków na adrese: ul. 3 Maja 8, 05-800 Pruszków, Poľsko (ďalej len: „Správca”).
2. Vaše osobné údaje budú spracúvané výhradne s cieľom realizácie záručnej procedúry zariadenia, a to v súlade s článkom 6 ods. 1 písmeno b) všeobecného nariadenia o ochrane údajov (ďalej len: „GDPR“). Uvedenie osobných údajov je dobrovoľné, avšak nevyhnutné na realizáciu záručnej procedúry.
3. Vaše osobné údaje budú spracúvané počas posudzovania a realizácie záručnej procedúry, ako aj na archívne účely v prípade potreby obhajoby pred prípadnými

nárokmi a požiadavkami voči Správcovi, avšak nie dlhšie až do momentu premlčania týchto nárokov a požiadaviek.
4. Vaše údaje môžu byť zverejnené výhradne len tým subjektom, ktoré spracúvajú tieto údaje v mene a pre Správcu, a to na základe písomnej dohody o zverení spracúvania osobných údajov, tzn. firmy, ktoré okrem iného poskytujú technický servis, hostingové služby alebo služby obsluhy webových stránok, IT obsluhy, ako aj kuriérskym firmám. Dodávatelia Správcu sú povinní zaručiť zabezpečenie údajov a splniť požiadavky platnej legislatívy ohľadne ochrany osobných údajov, a zverené osobnú údaje nesmú byť používané na iné účely než tie, ktoré stanovuje dohoda uzatvorená so Správcom.
5. Vaše údaje nebudú spracúvané automatickým spôsobom, vrátane rôznych foriem profilovania, ani nebudú odovzdané do tretieho štátu/medzinárodnej organizácii.
6. Máte právo na prístup k vašim osobným údajom, ako aj právo na ich opravenie, doplnenie, odstránenie, obmedzenie spracúvania, prenesenie údajov, podanie námietky, a to v ľubovoľnej chvíli.
7. Vo všetkých záležitostiach, ktoré súvisia so spracúvaním vašich osobných údajov Správcom, môžete sa na Správcu obrátiť písomne na e-mailovú adresu: daneosobowe@dedra.pl.
8. Máte právo podať sťažnosť príslušnému dozornému orgánu, ktorý zodpovedá za dohľad nad ochranou osobných údajov

LT Garantinis lapas

na

……

Katalogo Nr: …… Partijos numeris: .....

(toliau – Produktas)

Produkto pirkimo data: .....

Pardavėjo antspaudas

Pardavėjo parašas ir data: .....

Vartotojo pareiškimas:

Patvirtinu, kad buvau informuotas apie garantijos sąlygas ir taisyklių, išvardytų Naudojimo instrukcijoje ir Garantiniame lape, nepaisymo pasekmes. Šios garantijos sąlygos yra man žinomos, ką patvirtinu savo parašu:

....

data ir vieta vartotojo parašas

I. Atsakomybė už Produktą:

1. Garantijos suteikėjas – „DEDRA EXIM“ Sp. z o.o. su būstine adresu: ul. 3 Maja 8, 05-800 Pruškuvas, KRS 0000062517, Varšuvos apylinkės teismas, Valstybinio teismo registro XIV ūkinis skyrius, Mokesčiu mokėtojo kodas 527-020-49-33, Įstatinis kapitalas: 100 980,00 PLN.
2. Šiame garantiniame lape nurodytomis sąlygomis Garantijos suteikėjas suteikia garantiją Produktui iš Garantijos suteikėjo asortimento.
3. Garantijos pagrindu atsakomybė yra priimama tik už defektus, esančius Produkte jo išdavimo Vartotojui metu.
4. Garantijos pagrindu Vartotojas gauna teisę nemokamai suremontuoti Produktą, jei defektas buvo aptiktas garantijos galiojimo metu. Apie Produkto remonto būdą (remonto atlikimo metodą) sprendžia Garantijos suteikėjas. Jei Garantijos suteikėjas nuspręstų, kad remontas yra neįmanomas, Garantijos suteikėjas pasilieka sau teisę pakeisti elementą su defektu arba visą Produktą kitu, veikiančiu teisingai, sumažinti Produkto kainą arba anuliuotu sutartį.
5. Vartotojo, kuris pagal 1964 m. balandžio 23 d. Civilinį kodeksą nėra laikomas vartotoju, atveju Garantijos suteikėjo atsakomybė dėl kompensacijos, susijusi su šia garantija ir (arba) jos sudarymu ir vykdymu, nepriklausomai nuo formos, yra apribota iki maksimaliai Produkto su defektu vertės.

II. Garantijos laikotarpis

Produkto elementai, kuriems veikia garantija	Garantinės apsaugos trukmė
Tiesus šlifuoklis 550 W	36 mėnesiai, skaičiuojant nuo Produkto pirkimo datos, nurodytos šiame Garantiniame lape

III. Naudojimosi garantija sąlygos

1. Vartotojas privalo patiekti užpildytą Produkto Garantinį lapą ir Produkto pirkimą patvirtinantį dokumentą (pvz. kasos čekis, sąskaita-faktūra ir pan.). Tam, kad pretenzijos nagrinėjimo procesas vyktų sklandžiai, rekomenduojama, kad Vartotojas kartu su Produktu perduotų visus elementus, nurodytus „Komplektacijos sąraše“, esančiame Naudojimo instrukcijoje.
2. Vartotojas privalo laikytis Naudojimo instrukcijoje ir Garantiniame lape nurodytų rekomendacijų..
3. Garantija galioja tik Lenkijos Respublikos ir ES teritorijoje.
4. Garantija neapima Produkto defektų, atsiradusių dėl to, kad:
a. Vartotojas nesilaikė sąlygų, nurodytų Naudojimo instrukcijoje, ypač susijusių su teisingu naudojimu, priežiūra ir valymu;
b. Vartotojas naudojo priežiūros ar valymo priemones, neatitinkančias sąlygas nurodytas Naudojimo instrukcijoje;
c. Vartotojas netinkamai sandėliavo ir transportavo Produktą;
d. Vartotojas savarankiškai keitė ir (arba) modifikavo Produktą, negavęs Garantijos suteikėjo sutikimo;
e. Vartotojas naudojo Produkte eksploatacines medžiagas, neatitinkančias Naudojimo instrukcijos sąlygų
5. Vartotojas, kuris pagal 1964 m. balandžio 23 d. Civilinį kodeksą nėra laikomas vartotoju, praranda garantiją Produktui, jei:
- Vartotojas pašalino, pakeitė arba sugadino serijos numerius, datas ir informacines lenteles;
- Vartotojas pažeidė plombas arba ant jų matosi Vartotojo veiksmų pėdsakai.
6. Dėmesio! Veiksmus, susijusius su kasdieniu Produkto aptarnavimu, nurodytu pvz. Naudojimo instrukcijoje, Vartotojas atlieka pats ir savo sąskaita.

IV. Pretenzijos pateikimo procedūra:

1.Pastebėjus, kad Produktas veikia neteisingai, prieš pateikiant pretenziją, reikia įsitikinti, kad visi veiksmai, aprašyti Naudojimo instrukcijoje, buvo atlikti teisingai.
2. Pretenziją rekomenduojama pateikti nedelsiant, geriausiai per 7 dienas nuo Produkto defekto aptikimo. Vartotojas, kuris pagal 1964 m. balandžio 23 d. Civilinį kodeksą nėra laikomas vartotoju, praranda garantiją Produktui, jei nepateikia pretenzijos per 7 dienas.
3. Pretenziją galima pateikti pvz. Produkto pirkimo punkte, garantiniame servise arba raštu adresu: „DEDRA EXIM“ Sp. z o. o., ul. 3 Maja 8, 05-800 Pruškuvas.
4. Vartotojas gali pateikti pretenziją, pasinaudodamas blanku, kuris yra internetinėje svetainėje: www.dedra.pl (Pretenzijos garantiniame laikotarpyje pateikimo forma).
5. Garantinių servisų atskirose šalyse adresai yra nurodyti svetainėje: www.dedra.pl. Jei konkrečioje šalyje nebūtų garantinio serviso, pretenzijas dėl garantijos rekomenduojama siųsti adresu: „DEDRA EXIM“ Sp. z o. o., ul. 3 Maja 8, 05-800 Pruškuvas, Lenkija.
6. Mając Dėl Vartotojo saugumo draudžiama naudoti Produktą su defektais.
7. Dėmesio!!! Produkto su defektais naudojimas kelia pavojų Vartotojo sveikatai ir gyvybei.
8. Veiksmai, susiję su garantija, bus atlikti per 14 darbo dienų skaičiuojant nuo Produkto, dėl kurio yra pateikiama pretenzija, pristatymo dienos.
9. Prieš pristatant Produktą, dėl kurio yra pateikiama pretenzija, rekomenduojama jį nuvalyti. Produktą, dėl kurio yra pateikiama pretenzija, reikia kruopščiai supakuoti, kad jis būtų apsaugotas nuo pažeidimų transporto metu – rekomenduojama pristatyti produktą originalioje pakuotėje.
10. Garantijos laikotarpis yra pratęsiamas tiek, kiek Vartotojas negalėjo juo naudotis dėl garantijos apimto defekto.
Gwarancja Ši garantija neriboja, neišskiria bei nesustabdo Vartotojo teisių dėl parduotos prekės neatitikimo arba prekės defekto.

Vadovaudamiesi 2016 m. balandžio 27 d. Europos Parlamento ir Tarybos reglamento (ES) 2016/679 dėl fizinių asmenų apsaugos tvarkant asmens duomenis ir dėl laisvo tokių duomenų judėjimo ir kuriuo panaikinama Direktyva 95/46/EB 13 straipsnio 1 ir 2 dalimis, informuojame, kad
1. Formoje pateiktų jūsų asmens duomenų valdytojas yra DEDRA-EXIM sp. z o.o., kurios registruota buveinė yra Pruszkowe, 3 Maja g. 8, 05-800 Pruszkow (toliau: "Administratorius").
2. Jūsų duomenys bus tvarkomi tik siekiant atlikti prietaiso garantijos procedūrą pagal Bendrojo duomenų apsaugos reglamento 6 straipsnio 1 dalies b punktą (toliau: „BDAR“) Duomenys teikiami savanoriškai, tačiau jie būtini garantijos procedūrai
3. Jūsų duomenys bus tvarkomi garantijos procedūros vykdymo nagrinėjimo laikotarpiu ir archyvavimo tikslais, jei prireiktų apsiginti nuo galimų pretenzijų Administratoriui, bet ne ilgiau nei iki tol, kol joms įvyks senaties terminas.
4. Jūsų duomenys gali būti atskleisti tik tiems subjektams, kurie tvarko duomenis duomenų administratoriaus vardu pagal rašytinę asmens duomenų tvarkymo pavedimo sutartį, teikiančią: technines paslaugas, hosting'o ar interneto svetainės priežiūros paslaugas, IT paslaugas, kurjerių paslaugas. Administratoriaus tiekėjai privalo užtikrinti duomenų saugumą ir laikytis galiojančių teisės aktų reikalavimų, susijusių su asmens duomenų apsauga, ir negali naudoti patikėtų asmens duomenų kitais nei sutartyje su Administratoriumi nurodytais tikslais.
5. Jūsų duomenys nebus tvarkomi automatizuotomis priemonėmis, įskaitant profiliavimą, ir nebus perduodami trečiajai šaliai / tarptautinei organizacijai.
6. Bet kuriuo metu turite teisę susipažinti su savo duomenų turiniu ir teisę ištaisyti, ištrinti, apriboti duomenų tvarkymą, teisę į duomenų perkeliamumą, teisę prieštarauti bet kuriuo metu.
7. Visais klausimais, susijusiais su administratoriaus atliekamu jūsų asmens duomenų tvarkymu, galite kreiptis šiuo el. pašto adresu: daneosobowe@dedra.pl.;
8. Turite teisę pateikti skundą tinkamai duomenų apsaugos institucijai;

LV Garantijas talons

uz

……..

Kataloga Nr: ……. Partijas numurs:.....

(turpmāk saukts **Produkts**)

Produkta iegādes datums: .....

Pārdevēja zīmogs

Datums un pārdevēja paraksts: .....

Lietotāja apliecinājums:

Ar šo apliecinu, ka saņēmu informāciju par garantijas nosacījumiem, kā arī par Lietošanas instrukcijas un Garantijas talona norādījumu neievērošanas sekām. Garantijas nosacījumi ir man zināmi, ko apliecinu ar savu rokraksta parakstu:

....

datums un vieta Lietotāja paraksts

I. Atbildība par Produktu

1. 3 Maja 8, 05-800 Pruszków, Polija, reģistrācijas numurs KRS 0000062517, Varšavas Rajona Tiesa Varšavā, Valsts tiesas reģistra XIV. Saimnieciskā nodaļa, NMR kods (NIP) 527-020-49-33, Pamatkapitāls: 100 980,00 PLN.
2. Saskaņā ar noteikumiem, minētiem šajā Garantijas talonā, Garants piešķir garantiju Produktam, kuru izplata Garants.
3. Garantijas atbildība apņem tikai defektus, izraisītu pēc iemesliem, esošiem Produkta Lietotājam nodošanas laikā.
4. Sakarā ar garantiju Lietotājam ir tiesības prasīt bezmaksas uzlabot Produktu, ja defekts tiks konstatēts garantijas laikā. Produkta uzlabošanas veids (remonta izdarīšanas metode) ir atkarīgs no Garanta uzskata. Gadījumā, kad Garants konstatēs, ka remonts nav iespējams, Garantam ir tiesības mainīt bojātu elementu vai visu Produktu uz brīvu no defektiem, samazināt Produkta cenu vai atteikties no līguma.
5. Attiecībā uz Lietotājam, kas nav patērētājs 1964. gada 23. aprīļa Likuma "Civillikums" izpratnē, Garanta kompensācijas atbildība par zaudējumiem, savienotiem ar garantiju un/vai sakarā ar noslēgšanu un izpildīšanu, neatkarīgi no tiesiskām attiecībām, ir ierobežota tikai līdz nekvalitatīva Produkta vērtībai.

II. Garantijas laiks

Produkta elementi, apņemti ar garantiju	**Garantijas aizsardzības laiks**
Taisnā slīpmašīna 550 W	36 mēneši, skaitot no Produkta iegādes datuma norādīta Garantijas talonā

III. Garantijas lietošanas nosacījumi

1. Aizpildīts Lietotāja Produkta Garantijas talons ar Lietotāja dokumentu, apliecinošu Produkta iegādi, piem. kases kvīts, faktūrrēķins utt. Efektīvas reklamācijas realizācijai ieteicams, lai Lietotājs nodotu kopā ar reklamētu Produktu visus elementus, minētus Produkta "Komplektācija" Lietošanas instrukcijas daļā.
2. Lietošanas Instrukcijas un Garantijas talona norādījumu ievērošana.
3. Garantija ir derīga tikai Polijas Republikas un ES teritorijā.
4. Garantija neapņem Produkta defektus, ierosinātus, starp citiem, sekojošos gadījumos:
a. Lietotājs neievēro Lietošanas instrukcijas noteikumus, sevišķi pareizas ekspluatācijas, konservācijas un tīrīšanas jomā;
b. Lietotājs lieto tīrīšanas vai konservācijas līdzekļus, kas neatbilst Lietošanas Instrukcijas norādījumiem;
c. Lietotājs neattiecīgi glabā un transportē Produktu;
d. Lietotājs patstāvīgi izdara Produkta izmaiņas un/var pārveidojumus, bez saskaņošanas ar Garantu;
e. Lietotājs lieto Produktā ekspluatācijas materiālus, kas neatbilst Lietošanas Instrukcijas norādījumiem.
5. Lietotājs, kas nav patērētājs 1964. gada 23. aprīļa Likuma "Civillikums" izpratnē, zaudē garantijas tiesības attiecībā uz Produktam, kurā, Lietotāja darbības rezultātā:
- tika likvidēti, mainīti vai bojāti sērijas numuri, datu apzīmējumi vai nominālas tabuliņas;
- tika bojātas vai mainītas plombas.
6. Uzmanību! Darbību, savienotu ar Produkta ikdienas apkalpošanu, ja izriet no Lietošanas instrukcijas, Lietotājs veic patstāvīgi un pēc savām izmaksām.

IV. Reklamācijas procedūra

1. Produkta nepareizas darbības konstatēšanas gadījumā, pirms reklamācijas paziņošanas, Lietotājam ir pienākums pārbaudīt, vai visa darbība, tostarp aprakstīta Lietošanas instrukcija, tika pareizi veikta.
2. Reklamācijas paziņojumu ieteicams sniegt nekavējoties, vislabāk 7 dienu laikā no Produkta defekta konstatēšanas dienas. Lietotājs, kas nav patērētājs 1964. gada 23. aprīļa Likuma "Civillikums" izpratnē, zaudē garantijas tiesības attiecībā uz Produktam, ja nesniegs reklamācijas paziņojumu 7 dienu laikā.
3. Reklamācijas paziņojums var būt sniegts, starp citiem, Produkta iegādes vietā, garantijas servisā vai rakstiski uz adresi: DEDRA EXIM sp. z o.o., ul. 3 Maja 8, 05-800 Pruszków, Polija.
4. Lietotājs var arī sniegt reklamācijas paziņojumu, izmantojot formulāru, pieejamu mājaslapā www.dedra.pl. („Reklamācijas paziņošanas formulārs garantijas ietvaros").
5. Servisu adreses atsevišķām valstīm atrodas mājaslapā www.dedra.pl. Gadījumā, kad attiecīgajā valstī nav garantijas servisa, reklamācijas paziņojumi jābūt sniegti uz adresi: DEDRA EXIM sp. z o.o., ul. 3 Maja 8, 05-800 Pruszków (Polija).
6. Ņemot vērā Lietotāja drošību, bojāta Produkta lietošana ir aizliegta.
7. Uzmanību!!! Bojāta Produkta lietošana ir bīstama Lietotāja veselībai un dzīvei.
8. Garantijas pienākums tiks izpildīts 14 darba dienu laikā, skaitot no dienas, kad Lietotājs piegādās bojātu Produktu
9. Pirms bojāta Produkta nodošanas reklamācijai ieteicam to notīrīt. Rekomendējam rūpīgi pasargāt reklamētu Produktu no bojājumiem transportēšanas laikā (ieteicama Produkta piegāde oriģinālā iepakojumā).
10. Garantijas laiks tiek pagarināts uz laiku, kurā, sakarā ar Produkta defektu,, apņemtu ar garantiju, Lietotājs nevarēja to lietot. Garantija neizslēdz, neierobežo un neaptur Lietotāja tiesību, kas izriet no atbildības par pārdota produkta neatbilstību likumam.

Saskaņā ar Eiropas Parlamenta un Padomes 2016. gada 27. aprīļa Regulas (ES) 2016/679 par fizisku personu aizsardzību attiecībā uz personas datu apstrādi un šādu datu brīvu apriti un ar ko atceļ Direktīvu 95/46/EK 13. panta 1. un 2. punktu, informējam jūs, ka.
1. Jūsu veidlapā norādītu personas datu pārzinis ir DEDRA-EXIM sp. z o.o., ar juridisko adresi Pruškovā, ul. 3 Maja 8, 05-800 Pruszków (tālāk: "Pārzinis").
2. Jūsu dati tiks apstrādāti tikai, lai veiktu ierīces garantijas procedūru saskaņā ar Vispārīgo datu aizsardzības noteikumu (turpmāk tekstā: "VDAR") 6. panta 1. daļas b. burtu. Datu sniegšana ir brīvprātīga, bet nepieciešama garantijas procedūras veikšanai.
3. Jūsu dati tiks apstrādāti garantijas procedūras izskatīšanas laikā un arhivēšanas nolūkos gadījumā, ja būs nepieciešams aizstāvēties pret jebkādām pretenzijām pret Pārzini, ne ilgāk kā līdz to termiņa beigām.
4. Jūsu datus drīkst izpaust tikai personām, kuras apstrādā datus pārzinim, pamatojoties uz rakstisku līgumu par personas datu apstrādes uzticēšanu, cita starpā subjektiem, kas nodrošina: tehniskā dienesta pakalpojumus, hostingu vai vietnes apkopi, IT pakalpojumus, kurjeru pakalpojumus. Pārziņa piegādātājiem ir pienākums nodrošināt datu drošību un ievērot piemērojamo likumu prasības, kas saistītas ar personas datu aizsardzību, un viņi nedrīkst izmantot uzticētos personas datus citiem mērķiem, nevis tiem, kas noteikti līgumā ar Pārzini.
5. Jūsu dati netiks apstrādāti automatizēti, tostarp profilēšanas veidā, un tie netiks pārsūtīti uz trešo valsti / starptautisku organizāciju.
6. Jums ir tiesības jebkurā laikā piekļūt saviem datiem un labot, dzēst, ierobežot apstrādi, tiesības pārsūtīt datus, tiesības iesniegt iebildumus, jebkurā brīdī.
7. Visos jautājumos, kas saistīti ar jūsu personas datu apstrādi, ko veic Pārzinis, varat sazināties ar šo e-pasta adresi: daneosobowe@dedra.pl.
8. Jums ir tiesības iesniegt sūdzību iestādei, kas ir atbildīga par personas datu aizsardzību.

HU Garanciajegy

.....

Katalógusszám: ..... Gyártási tétel száma: .....

(a továbbiakban: **Termék**)

A termék vásárlásának dátuma: .....

Az eladó pecsétje

Dátum és az eladó aláírása: .....

A felhasználó nyilatkozata:

Igazolom, hogy tájékoztatásra kerültem a garanciális feltételekről, valamint a Kezelési útmutatóban és a Garanciajegyben leírt utasítások be nem tartásából eredő következményekről. A jelen garanciális feltételekkel megismerkedtem, amit aláírásommal igazolok:

....

kelt és helye a Felhasználó aláírása

I. A termékért felelős

1. **Kezes** - DEDRA EXIM sp. z o.o., székhelye Pruszków, címe: ul. 3 Maja 8, 05-800 Pruszków, KRS 0000062517, Varsó fővárosi Körzeti Bíróság Varsóban; az Országos Bírósági Nyilvántartás XIII Gazdasági Osztálya, adószáma: 527-020-49-33, törzstőke: 100 980.00 zł.
2. A jelen Garanciajegyben meghatározott feltételekkel a Kezes garanciát nyújt a Kezes forgalmazásából származó Termékre.
3. A garanciából eredő felelősség kizárólagosan a Termékben a Felhasználónak való átadás pillanatában rejlő hibákra vonatkozik.
4. A garancia címén a Felhasználó jogosult a Termék díjmentes megjavítására, amennyiben a hiba a garanciális időszak során kelentkezik. A Termék megjavításának módja (a javítás módszere) a Kezes döntésétől függ. Amennyiben a Kezes megállapítása szerint ni lehetőség a megjavításra, a Kezes fenntartja magának a jogot a hibás alkatrész vagy az egész Termék hibátlanra cseréléséhez, a Termék árának csökkentéséhez, vagy a szerződéstől történő elálláshoz.
5. Azzal a Felhasználóval szemben, amelyik nem számít fogyasztónak az 1964 április 23-i, a Polgári Törvénykönyvről szóló törvény szerint, a Kezes jelen garanciából eredő és/vagy a garancia megkötésével és teljesítésével kapcsolatos kártérítési felelőssége, a jogi címtől függetlenül, a hibás Termék értékének összegére korlátozódik.

II. Garanciális időszak:

A garanciával rendelkező alkatrészek	A garanciális védelem időtartama
Egyenes köszörű 550 W	36 hónap, a Termék vásárlásának napjától számítva a jelen Garanciajegyen megjelölve

III. A garancia alkalmazásának feltételei

1. A Felhasználó felmutatja a Termék kitöltött Garanciajegyét és valószínűsíti a Termék vásárlásának körülményeit, pl. felmutatva a pénztár blokkot, számlát, stb. A reklamáció hatékony lebonyolításának érdekében ajánlott, hogy a Felhasználó a reklamált Termékkel együtt adja át a Kezelési útmutatóban leírt készlet tartalmát.
2. A Felhasználó betartja a Kezelési útmutatóban és a Garanciajegyen feltüntetett utasításokat.
3. A garancia csak a Magyar Köztársaság és az EU területén érvényes.
4. A garancia nem terjed ki a Termék következő okokból keletkező meghibásodásaira:
a. A Felhasználó nem tartotta be a Kezelési útmutatóban meghatározott, különösen a megfelelő használatra, karbantartásra és tisztításra vonatkozó feltételeket; A Felhasználó a Kezelési útmutatónak nem megfelelő tisztító és karbantartó szereket alkalmazott;
b. A Felhasználó nem megfelelő módon tárolja és szállítja a Terméket;
c. A Felhasználó önállóan, a Kezessel való egyeztetés nélkül módosította és/vagy átalakította a Terméket;
d. A Felhasználó a Kezelési útmutatónak nem megfelelő üzemeltetési anyagokat használt a Termékhez.
5. Az a Felhasználó, amelyik nem számít fogyasztónak az 1964 április 23-i, a Polgári Törvénykönyvről szóló törvény szerint, elveszíti a jelen garanciából eredő jogait, ha a Terméken:
- a szériaszámok, dátum jelölések és a típuscímkék a Felhasználó által eltávolításra, kicserélésre vagy megrongálásra kerültek
- a plombák a Felhasználó által megrongálásra kerültek, vagy a Felhasználó beavatkozásának nyomait viselik.

6. Figyelem! A Termék mindennapos kezelésével kapcsolatos, többek között a Kezelési útmutatóból eredő műveleteket a Felhasználó saját hatáskörébe és saját költségére végzi el

IV. Reklamációs eljárás

1. A Termék helytelen működésének észrevételekor, a reklamáció bejelentése előtt ellenőrizze, hogy a Kezelési útmutatóban meghatározott valamennyi művelet a megfelelő módon került végrehajtásra.
2. Ajánlott a reklamációt haladéktalanul bejelenteni, a legjobb a Termék hibája észrevételétől számított 7 napon belül. Az a Felhasználó, amelyik nem számít fogyasztónak az 1964 április 23-i, a Polgári Törvénykönyvről szóló törvény szerint, elveszíti a jelen garanciából eredő jogait, ha nem jelenti be 7 napon belül a reklamációt.
3. A reklamációs bejelentés megtehető a Termék vásárlásának helyén, a garanciális szervizben, vagy írásban az alábbi címen: DEDRA EXIM sp. z o.o., ul. 3 Maja 8, 05-800 Pruszków.
4. A Felhasználó a reklamációt a www.dedra.pl weboldalon található űrlap segítségével jelentheti be. („Garanciális reklamáció bejelentési űrlap").
5. Az egyes országok szerviz címei a www.dedra.pl weboldalon elérhetőek. Amennyiben az adott országban nincs garanciális szervíz, a reklamációs bejelentést ajánljuk a következő címre küldeni: DEDRA-EXIM Sp. z o.o., ul. 3 Maja 8, 05-800 Pruszków (Lengyelország).
6. A Felhasználó biztonságára való tekintettel a hibás Termék használata tilos.
7. Figyelem!!! A hibás Termék veszélyes a Felhasználó egészségére és életére.
8. A garanciából eredő kötelezettségek ellátására a reklamált Terméknek a Felhasználó általi leadásának napjától számított 14 munkanapon belül kerül sor.
9. A terméket reklamációra küldése előtt ajánlott megtisztítani. Ajánlott a reklamált terméket gondosan bebiztosítani a szállítási károk elkerülése érdekében (ajánlott a reklamált Terméket az eredeti csomagolásban elküldeni).
10. A garanciális időszak meghosszabbítására kerül azzal az idővel, mely alatt a Felhasználó a Termék meghibásodásából eredően nem tudta az használni.
A garancia nem zárja ki, nem korlátozza és nem függeszti fel a Felhasználó eladott termékek hibáira vonatkozó kezességi szabályokból eredő jogait.
A természetes személyeknek a személyes adatok kezelése tekintetében történő védelméről és az ilyen adatok szabad áramlásáról, valamint a 95/46/EK irányelv hatályon kívül helyezéséről szóló, 2016. április 27-i (EU) 2016/679 európai parlamenti és tanácsi rendelet 13. cikkének (1) és (2) bekezdésével összhangban tájékoztatjuk Önt, hogy

1. Az űrlapon megadott személyes adatainak Adminisztrátora a Pruszków-i székhelyű DEDRA-EXIM sp. z o.o. ul. 3 Maja 8, 05-800 Pruszków (továbbiakban: „Adminisztrátor").
2. Az Ön adatait kizárólag a készülékre vonatkozó garanciális eljárás lefolytatása céljából dolgozzuk fel az általános adatvédelmi rendelet (a továbbiakban: "GDPR") 6. cikke (1) bekezdésének b) pontjával összhangban Az adatszolgáltatás önkéntes, de a garanciális eljárás lefolytatásához szükséges.
3. Az Ön adatait a garanciális eljárás lefolytatásának megfontolásának időtartama alatt, valamint archiválási céllal kezeljük, amennyiben az Adminisztrátorral szembeni esetleges követelésekkel szemben szükséges védekezni, de legfeljebb azok elévüléséig.
4. Az Ön adatai csak olyan szervezetek számára adható ki, amelyek az Adminisztrátor nevében, a személyes adatok feldolgozására vonatkozó írásbeli megbízási szerződés alapján adatokat kezelnek, és többek között technikai szolgáltatást, tárhelyszolgáltatást vagy weboldal-karbantartást, informatikai-, futárszolgáltatást nyújtanak. Az Adatkezelő beszállítói kötelesek gondoskodni az adatbiztonságról és megfelelni a személyes adatok védelmére vonatkozó hatályos jogszabályok követelményeinek, és nem használhatják fel a rájuk bízott személyes adatokat az Adatkezelővel kötött szerződésben meghatározott céloktól eltérő célokra.
5. Az Ön adatait nem dolgozzuk fel automatizált módon, beleértve a profilalkotást, és nem továbbítjuk harmadik országba/nemzetközi szervezetnek.
6. Ön bármikor jogosult az adatai tartalmához történő hozzáféréshez, valamint annak helyesbítéshez, törléshez, az adatkezelés korlátozásához, az adathordozhatósághoz és a kifogásoláshoz való joghoz.
7. Az Ön személyes adatainak az Adatkezelő általi feldolgozásával kapcsolatos minden kérdésben az alábbi e-mail címen veheti fel a kapcsolatot: daneosobowe@dedra.pl;
8. Önnek jogában áll van panaszt benyújtani az illetékes adatvédelmi hatóságnál;

RO Certificat de garanţie

pentru

.....

Nr. de katalog: …… Număr de lot: .....

(denumit în continuare Produs)

Data de cumpărare a produsului: .....

Ştampila vânzătorului

Data şi semnătura vânzătorului: .....

Declaraţia Utilizatorului:

Confirm, că am fost informat în ceea ce priveşte condiţiile de garanţie şi efectele nerespectării orientărilor cuprinse în manualul de utilizare şi în Certificatul de garanţie. Condiţiile prezentei garanţiei îmi sunt cunoscute ce afirm cu semnătura mea de mână:

....

Data şi locul semnătura Utilizatorului

Garanţia este acordată în conformitate cu prevederile OG 21/1992 și OG 140/2021, cu modificările ulterioare, pe baza cardului de garanție și a dovezii originale de cumpărare. Perioada de reparație nu poate depăși 15 zile calendaristice de la data la care consumatorul a predat reclamaţia vânzătorului.

I. Responsabilitatea pentru produs

1. **Garant** - DEDRA EXIM sp. z o.o. cu sediul în Pruszkowie, adresa: ul. 3 Maja 8, 05-800 Pruszków, KRS 0000062517, Sąd Rejonowy dla m.st. Warszawy w Warszawie, XIV Wydział Gospodarczy Krajowego Rejestru Sądowego,[Judecătoria Raională pentru o.c. Varşovia în Varşovia, Departamentul al XIV–a Economic al Registrului Naţional Juridic] NIP [CIF] 527-020-49-33, Kapitał zakładowy [capital social]: 100 980.00 zł..
2. în condiţiile menţionate în prezentul Certificat de garanţie Garantul acordă garanţie la produsul derivat din distribuţia Garantului.
3. Responsabilitatea cu titlu de garanţie cuprinde numai defectele care sau ivit din cauze datorate Produsului în momentul livrării acestuia Utilizatorului.
4. Cu titlu de garanţie, Utilizatorul, obţine dreptul la repararea gratis a Produsului, dacă defecţiunea s-a ivit în perioada de garanţie. Modul de reparare a Produsului (metoda de executare a reparării) depinde de decizia Garantului. Dacă Garantul constată că Produsul nu poate fi reparat, Garantul îşi rezervă dreptul de a schimba piesa defectă sau total Produsul cu altul fără defecte sau de a micşora preţul Produsului ori de a se retrage de la Contract.
5. Faţă de Utilizatorul, care conform cu legea din data de 23 aprilie 1964 din Codul Civil, nu este un consumator, răspunderea Garantului pentru dauna rezultate din prezenta garanţie şi/ sau în legătură cu încheierea şi executarea acesteia, indiferent de dreptul legal, este limitată maxim până la valoarea Produsului defect..

II. Perioada de garanţie

Componentele Produsului acoperite de garanţie	Durata de protecţie a garanţiei
Egyenes köszörű 550 W	36 luni, de la data cumpărării Produsului, înscrisă în prezentul Certificat de garanţie

III. Condiţiile de utilizare a garanţiei

1 Prezentarea de către Utilizator a Certificatul completat de garanţie a Produsului şi dovedirea împrejurărilor de cumpărare a Produsului de ex. prin prezentarea chitanţei, facturei, etc. Pentru a efectua în mod eficient reclamaţia, se recomandă că Utilizatorul să trimite împreună cu Produsul reclamat, toate componetele menţionate la "Completarea" Produsului în manualul de utilizare.
2. Respectarea de către Utilizator a recomandările din Manualul de utilizare şi din Certficatul de garanţie.
3. Garanţia acoperă numai teritoriul Republicii Polonă şi UE.
4. Garanţia nu acoperă defecţiunile Produsului apărute în special din cauza:
a. Nerespectării de către Utilizator a condiţiilor indicate în Manualul de utilizare, în special în domeniul de utilizare, întreţinere şi curăţare corectă.
b. Utilizarea de către Utilizator a unor produse de curăţare sau substanţe de conservare care sunt neadecvate cu Manualul de utilizare;
c. Depozitare necorespunzătoare şi transportul necorespunzător al Produsului de către Utilizator;
d. Modificări şi/sau reconstrucţii arbitrare a Produsului de către Utilizator;
e. Utilizarea în Produs de către Utilizator a unor materiale consumabile neconforme cu manualul de utilizare
5. Utilizatorul care conform nu legea din data de 23 aprilie 1964 din Codul Civil nu este un consumator, pierde garanţia pentru Produsul, în care:
- numerele de serie, marcarea datelor şi plăcuţele cu datele technice au fost îndepărtate de către Utilizator;
- sigiliile existente au fost deteriorate de Utilizator sau au urme rămase din manipularea de către utilizator la acestea.
6. **Atenţie!** Operaţiile legate cu utilizarea de fiecare zii, descrise în manualul de utilizare, Utilizatorul execută singur pe costul său.

IV. Procedura de reclamaţie

1. Dacă se constată că Produsul nu funcţionează corect, Înainte de a depune reclamaţia trebuie să Vă asiguraţi dacă toate operaţiunile descrise în manualul de utilizare au fost executate corect.
2. Sesizaţi imediat reclamaţia, cel mai bine în termen de 7 zile de la data la care aţi observant defectul produsului. Utilizatorul care conform cu legea din data de 23 aprilie 1964 din Codul Civil nu este un consumator, pierde garanţia pentru Produs dacă reclamaţia nu depune în termen de până de 7 zile.
3. Sesizarea reclamaţiei se face de ex. la. la punctul de cumpărare a Produsului, la service-ul de garanţie sau se poate trimite în scris pe adresa: DEDRA EXIM sp. z o.o., ul. 3 Maja 8, 05-800 Pruszków.
4. Utilizatorul poate să depună reclamaţia prin formularul accesibil pe pagina de internet www.dedra.pl. ("Formular pentru sesizarea reclamaţiei cu titlu de garanţie").
5. Adresele service-urilor de garanţie din fiecare stat sunt accesibile pe pagina www.dedra.pl. Dacă service-ul lipseşte în statul adecvat, trimiteţi sesizările de reclamaţie cu titlu de garanţie pe adresa: DEDRA EXIM sp. z o.o. ul. 3 Maja 8, 05-800 Pruszków (Polonia).
6. Luând în considerare siguranţa Utilizatorului se interzice utilizarea Produsului defect.
7. Atenţie!!! Utilizarea Produsului defect este periculos pentru sănătatea şi viaţa Utilizatorului.
8. Executarea obligaţiilor rezultate din garanţie va avea loc în termen de 14 zile lucrătoare, calculate de la data furnizării de către Utilizator a Produsului reclamat.
9 Înainte de furnizare a Produsului reclamat se recomandă curăţirea acestuia. Se recomandă de a se asigura bine Produsul împotriva distrugerii în timpul transportului (se recomandă să trimiteţi produsul reclamat în ambalajul original).
10. Perioada de garanţie va fi prelungită cu durata în care, din cauza defectului Produsului acoperit de garanţie Utilizatorul nu l-a putut să-l utilizeze,
Garanţia nu opreşte, nu limitează nu suspendează drepturile Utilizatorului rezultate din dispoziţiile privind garanţia pentru vicile produsului vândut.

În conformitate cu articolul 13 alineatele (1) și (2) din Regulamentul (UE) 2016/679 al Parlamentului European și al Consiliului din 27 aprilie 2016 privind protecția persoanelor fizice în ceea ce privește prelucrarea datelor cu caracter personal și

privind libera circulație a acestor date și de abrogare a Directivei 95/46/CE, vă informăm.
1. Administratorul datelor Dumneavoastră cu caracter personal furnizate în formular este DEDRA-EXIM sp. z o. o. cu sediul social în Pruszków, ul. 3 Maja 8, 05-800 Pruszków (în continuare: „Administrator").
2. Datele dumneavoastră vor fi prelucrate numai în scopul derulării procedurii de garanție a dispozitivului în conformitate cu art. 6 alin.1 lit. b din regulamentul general privind protecția datelor (în continuare: „GDPR"). Furnizarea datelor este voluntară, dar necesară pentru derularea procedurii de garanție.
3. Datele dumneavoastră vor fi prelucrate pe perioada de luare în considerare a procedurii de garanție și în scopuri de arhivare în cazul în care este nevoie de apărare împotriva oricăror pretenții împotriva Administratorului, nu mai mult decât până la expirarea acestora.
4. Datele dumneavoastră pot fi dezvăluite numai entităților care prelucrează date pentru administrator pe baza unui contract scris de încredințare a prelucrării datelor cu caracter personal care oferă, printre altele, service tehnic, hosting sau intreținere site, service IT, firmă de curierat. Furnizorii Administratorului sunt obligați să asigure securitatea datelor și să îndeplinească cerințele legii aplicabile referitoare la protecția datelor cu caracter personal și nu pot folosi datele cu caracter personal încredințate în alte scopuri decât cele specificate în contractul cu Administratorul.
5. Datele dumneavoastră nu vor fi prelucrate în mod automatizat, inclusiv sub formă de profilare, și nu vor fi transferate către o țară terță/organizație internațională.
6. Aveți dreptul de a accesa datele dumneavoastră și dreptul de a rectifica, șterge, limita prelucrarea, dreptul de a transfera date, dreptul de a vă opune în orice moment.
7. În toate aspectele legate de prelucrarea datelor dumneavoastră cu caracter personal de către Administrator, ne puteți contacta la următoarea adresă de e-mail: daneosobowe@dedra.pl.;
8. Aveți dreptul de a depune o plângere la autoritatea competentă pentru protecția datelor cu caracter personal;

SI Garancijski list

za

.....

Kataloška št.: …….. št. partije:.....

(v nadaljevanju Proizvod)

Datum nakupa Proizvoda: .....

Žig prodajalca

Datum in podpis prodajalca: .....

Izjava uporabnika:

Potrjujem, da sem bil seznanjen s pogoji garancije in posledicami neupoštevanja navodil v navodilih za uporabo in garancijskem listu. Znani so mi pogoji te garancije, kar potrjujem z lastnoročnim podpisom:

....

Datum in kraj Podpis uporabnika

I. Odgovornost za Proizvod
1. Garant - Dedra Exim Sp. z o.o. s sedežem v Pruškovu, naslov: ul. 3 Maja 8, 05-800 Pruszków, Poljska, št. KRS (vpisa v državni sodni register Poljske) 0000062517, vpis izvršilo Okrajno sodišče za gl. mesto Varšavo v Varšavi, njegov 14. gospodarski oddelek Državnega sodnega registra *(KRS – Krajowy Rejestr Sądowy)*, davčna številka 527-020-49-33, osnovni kapital: 100.980,00 PLN.
2. Garant pod pogoji, določenimi v tem garancijskem listu, podeljuje garancijo za Proizvod, ki ga je dobavil.
3. Odgovornost iz naslova garancije zajema samo napake, izhajače iz razlogov, prisotnoh v samem Proizvodu v času njegove izdaje uporabniku.
4. Garancija daje Uporabniku pravico do brezplačne odprave napake na Proizvodu, če se napako odkrije v garancijskem obdobju. Način odprave napake na Proizvodu (metoda odprave napake) je odvisen od odločitve Garanta. Garant si za primer svoje ugotovitve, da popravila ni možno izvesti, pridržuje pravico do zamenjave okvarjenega elementa ali celotnega Proizvoda z brezhibnim, znižanja cene Proizvoda ali odstopa od pogodbe.
5. V odnosu do Uporabnika, ki ni potrošnik v smislu poljskega Civilnega zakonika *(Kodeks Cywilny)* z dne 23. aprila 1964., je odškodninska odgovornost Garanta za škodo, ki izhaja iz te garancije in/ali je v zvezi z njeno sklenitvijo in izvajanjem, ne glede na pravni naslov, omejena do vrednosti brezhibnega Proizvoda, ki je okvarjen.

II. Garancijsko obdobje

Elementi Proizvoda	Trajanje garancijske zaščite
Taisnā slīpmašīna 550 W	36 mesecev od dneva nakupa Proizvoda, navedenega v tem garancijskem listu

III. Garancijski pogoji
1. Predložitev izpolnjenega garancijskega lista Proizvoda s strani Uporabnika ter dokazila okoliščin nakupa Proizvoda s strani Uporabnika, npr. v obliki blagajniškega potrdila, računa ipd. V cilju pravilne izvedbe reklamacijskega postopka se priporoča, naj Uporabnik skupaj s Proizvodom, ki ga reklamira, predloži vse elemente, navedene v „Kompletacija naprave" v navodilih za uporabo.
2. Ravnanje Uporabnika skladno s priporočili v navodilih za uporabo in garancijskem listu.
3. Garancija zajema samo ozemlje Republike Poljske in EU.
4. Garancija ne zajema okvar Proizvoda, nastalih še zlasti zaradi:
a. Uporabnikovega neupoštevanja pogojev, določenih v Navodilih za uporabo, še zlasti glede pravilne uporabe, vzdrževanja in čiščenja;
b. Uporabnikove uporabe čistilnih ali vzdrževalnih sredstev, neskladnih z navodili za uporabo;
c. Uporabnikovega neustreznega skladiščenja in prevoza Proizvoda;
d. Uporabnikovih nepooblaščenih sprememb in/ali modifikacij Proizvoda brez dogovora z Garantom;
e. Uporabnikove uporabe potrošnega materiala v Proizvodu, neskladnega z navodili za uporabo.
5. Uporabnik, ki ni potrošnik v smislu poljskega Civilnega zakonika z dne 23. aprila 1964., izgubi garancijo za Proizvod, na katerem:
- je Uporabnik odstranil, spremenil ali poškodoval serijske številke, datumske oznake in nazivne tablice;
- je Uporabnik poškodoval plombe ali so na njih vidni znaki poseganja vanje s strani Uporabnika.
6. Pozor! Opravila, povezana z vsakodnevno uporabo Proizvoda, ki so med drugim navedena v navodilih za uporabo, izvaja Uporabnik sam in na lastne stroške.

IV. Reklamacijski postopek
1. V primeru ugotovitve nepravilnega delovanja Proizvoda se je treba pred prijavo reklamacije prepričati, da so bila pravilno opravljena vsa opravila, še zlasti tista, navedena v navodilih za uporabo.
2. Priporoča se reklamacijo prijaviti takoj, najbolje v 7 dneh od dneva opazitve napake na Proizvodu. Uporabnik, ki ni potrošnik v smislu poljskega Civilnega zakonika z dne 23.4.1964, izgubi pravice, izhajajoče iz te garancije, če reklamacije ne prijavi v 7 dneh.
3. Reklamacijo se lahko prijavi, med drugim, na mestu nakupa Proizvoda, v garancijskem servisu ali pisno s pismom, poslanim na naslov: Dedra Exim Sp. z o.o., ul. 3 Maja 8, 05-800 Pruszków, Poljska.
4. Uporabnik lahko prijavi reklamacijo z uporabo obrazca, ki je na voljo na spletni strani www.dedra.pl. ("Obrazec za prijavo reklamacije na podlagi garancije").
5. Naslovi garancijskih servisov za posamezne države so na voljo na www.dedra.pl. V primeru, da za dano državo ne bi bilo navedenega garancijskega servisa, se priporoča poslati reklamacijo na podlaghi garancije na ta naslov: Dedra Exim Sp. z o.o., ul. 3 Maja 8, 05-800 Pruszków (Poljska).
6. V cilju varnosti Uporabnika se prepoveduje uporabo okvarjenega Proizvoda.
7. Pozor! Uporaba okvarjenega Proizvoda je nevarna za zdravje in življenje Uporabnika.
8. Obveznosti iz garancije bodo izpolnjene v 14 delovnih dneh od dneva dostave reklamiranega Proizvoda.
9. Priporoča se pred dostavo okvarjenega Proizvoda le-tega očistiti. Priporoča se reklamirani Proizvod skrbno zaščititi pred poškodbami pri transportu (najbolje je reklamirani Proizvod dostaviti v originalni embalaži).
10. Garancijsko obdobje se podaljša za čas, v katerem Uporabnik Proizvoda, za katerega velja garancija, zaradi njegove okvare ni mogel uporabljati.
Garancija ne izključuje, ne omejuje in začasno ne odpravlja pravic Uporabnika, izhajajočih iz predpisov o poroštvu za napake na prodani stvari.

V skladu s členom 13(1) in (2) Uredbe (EU) 2016/679 Evropskega parlamenta in Sveta z dne 27. aprila 2016 o varstvu posameznikov pri obdelavi osebnih podatkov in o prostem pretoku takih podatkov ter o razveljavitvi Direktive 95/46/ES (v nadaljevanju: "RODO") vas obveščamo
1. Upravljavec vaših osebnih podatkov, navedenih v obrazcu, je družba DEDRA-EXIM sp. z o.o. s sedežem v Pruszkowu , ul. 3 Maja 8, 05-800 Pruszków (v nadaljevanju: "upravljavec").
2. Vaši podatki bodo obdelani samo za namen izvedbe garancijskega postopka za aparat v skladu s členom 6(1)(b) Splošne uredbe o varstvu podatkov (v nadaljevanju: "GDPR") Posredovanje podatkov je prostovoljno, vendar je potrebno za izvedbo garancijskega postopka.
3. Vaši podatki se bodo obdelovali za čas trajanja obravnave izvedbe postopka jamstva in za namene arhiviranja v primeru potrebe po obrambi pred morebitnimi zahtevki zoper upravitelja, vendar ne dlje kot do njihovega zastaranja.
4. Vaši podatki se lahko razkrijejo samo subjektom, ki obdelujejo podatke v imenu upravljavca na podlagi pisne pogodbe o zaupanju obdelave osebnih podatkov, ki med drugim zagotavljajo tehnične storitve, gostovanje ali vzdrževanje spletne strani, IT storitve, kurirsko podjetje. Ponudniki upravljavca so dolžni zagotoviti varnost podatkov in izpolnjevati zahteve veljavne zakonodaje v zvezi z varstvom osebnih podatkov ter zaupanih osebnih podatkov ne smejo uporabljati za druge namene, kot so določeni v pogodbi z upravljavcem.
5. vaši podatki ne bodo obdelani z avtomatiziranimi sredstvi, vključno z oblikovanjem profilov, in ne bodo preneseni v tretjo državo/mednarodno organizacijo.
6. Imate pravico do dostopa do vsebine svojih podatkov in pravico do popravka, izbrisa, omejitve obdelave, pravico do prenosljivosti podatkov in pravico do ugovora kadar koli.
7. Za vse zadeve v zvezi z obdelavo vaših osebnih podatkov s strani upravitelja se lahko obrnete na naslednji e-poštni naslov: daneosobowe@dedra.pl;
8. Imate pravico do pritožbe pri organu za varstvo podatkov;

HR Jamstveni list

na

.....

Kataloški broj: ……..br. partije:.....

(u daljnjem tekstu Proizvod)

Datum nabavke Proizvoda: .....

Pečat prodavača

Datum i potpis prodavača: .....

Izjava Korisnika:

Potvrđujem da sam upoznat s uvjetima jamstva i posljedicama nepoštivanja smjernica sadržanih u Uputama za upotrebu i jamstvenom listu. Upoznat sam s uvjetima ovog jamstva, što potvrđujem svojim potpisom:

....

Datum i mjesto Potpis Korisnika

I. Odgovornost za Proizvod

1. Jamac - Dedra Exim Sp. z o.o. sa sjedištem u Pruszkówu, adresa: ul. 3 Maja 8, 05-800 Pruszków, KRS 0000062517, Općinski sud za glavni grad Varšavu u Varšavi, XIV Gospodarski odjel Državnog sudskog registra, PIB 527-020-49-33, osnovni kapital: 100 980.00 PLN.
2. Pod uvjetima navedenim u ovom jamstvenom listu, Jamac daje jamstvo za Proizvod koji dolazi iz Jamčeve distribucije.
3. Odgovornost iz jamstva pokriva samo nedostatke koji proizlaze iz razloga koji su u Proizvodu u trenutku njegove predaje Korisniku.
4. Pod jamstvom, Korisnik stječe pravo na besplatan popravak Proizvoda, ako se kvar otkrije tijekom jamstvenog roka. Način popravka Proizvoda (metoda popravka) ovisi o odluci Jamca. Ako Jamac utvrdi da ga je nemoguće popraviti, Jamac zadržava pravo zamijeniti neispravan element ili cijeli Proizvod ispravnim, smanjiti cijenu Proizvoda ili odstupiti od ugovora.
5. U odnosu na Korisnika koji nije potrošač u smislu Zakona od 23. travnja 1964. Građanski zakonik, odgovornost Jamca za štetu koja proizlazi iz ovog jamstva i/ili u vezi s njegovim sklapanjem i izvršenjem, bez obzira na pravni naslov, ograničena je na maksimalnu vrijednost neispravnog Proizvoda.

II. Jamstveni rok

Elementi Proizvoda	Jamstveni rok
Ravna brusilica od 550 W	36 mjeseca od datuma kupnje Proizvoda prikazanog u ovom jamstvenom listu

III. Uvjeti korištenja jamstva

1. Predočenje od strane korisnika popunjenog jamstvenog lista Proizvoda i potvrđivanje od strane Korisnika okolnosti kupnje Proizvoda, npr. predočenjem računa, fakture itd. Kako bi učinkovito riješili reklamaciju preporuča se da Korisnik dostavi sve elemente navedene u "Kompletu uređaja" zajedno s Proizvodom za reklamaciju koja se nalazi u Uputama za upotrebu.
2. Poštovanje od strane korisnika preporuka sadržanih u Uputama za uporabu i jamstvenom listu.
3. Jamstvo vrijedi isključivo na području Republike Poljske i EU.
4. Jamstvo ne obuhvaća kvarove Proizvoda nastale posebno kao rezultat:
a. Nepoštivanja od strane Korisnika uvjeta navedenih u Uputama za uporabu, posebno u pogledu pravilnog korištenja, održavanja i čišćenja;
b. Korištenja od strane Korisnika sredstava za čišćenje ili održavanje koja nisu u skladu s Uputama za uporabu;
c. Nepravilnog skladištenja i transporta Proizvoda od strane Korisnika;
d. Neovlaštene izmjene i/ili modifikacije Proizvoda od strane Korisnika koje nisu dogovorene s Jamcem;
e. Korištenja od strane Korisnika potrošnog materijala u Proizvodu koji nije u skladu s Uputama za uporabu.
5. Korisnik koji nije potrošač u smislu zakona od 23. travnja 1964. Građanski zakonik gubi jamstvo na Proizvod u kojem:
- je Korisnik je uklonio, promijenio ili oštetio serijske brojeve, oznake datuma i natpisne pločice;
- pečati su oštećeni od strane Korisnika ili pokazuju znakove manipulacije od strane Korisnika.
6. Pozor! Radnje povezane sa svakodnevnim radom Proizvoda, koje proizlaze, između ostalog iz Upute za uporabu Korisnik je dužan provoditi samostalno i o svom trošku.

IV. Procedura reklamacije

1. U slučaju utvrđivanja neispravnog rada Proizvoda, prije podnošenja reklamacije, provjerite jesu li sve radnje navedene posebno u Uputama za uporabu, izvršene ispravno.
2. Preporučujemo podnošenje reklamacije odmah, najbolje u roku od 7 dana od dana uočavanja kvara Proizvoda. Korisnik koji nije potrošač u smislu zakona od 23. travnja 1964. Građanski zakonik gubi prava koja proizlaze iz ovog jamstva ako se reklamacija ne podnese u roku od 7 dana.
3. Reklamacija se može podnijeti, između ostalog, na mjestu kupnje Proizvoda, u jamstvenom servisu ili pismeno na sljedeću adresu: Dedra Exim Sp. z o.o., ul. 3 Maja 8, 05-800 Pruszków.
4. Korisnik može podnijeti reklamaciju putem obrasca dostupnog na web stranici www.dedra.pl. ("Obrazac za reklamaciju").
5. Adrese jamstvenih servisa za pojedine zemlje dostupne su na web stranici www.dedra.pl. U slučaju nedostatka jamstvenog servisa za određenu zemlju, preporuča se slanje reklamacija na sljedeću adresu: Dedra Exim Sp. z o.o. ul. 3 Maja 8, 05-800 Pruszków (Poljska).
6. S obzirom na sigurnost Korisnika, zabranjeno je koristiti neispravan proizvod.
7. Pozor! Korištenje neispravnog Proizvoda opasno je za zdravlje i život Korisnika.
8. Izvršenje obveza koje proizlaze iz jamstva održat će se u roku od 14 radnih dana od dana isporuke Proizvoda koji korisnik reklamira.
9. Prije dostave neispravnog Proizvoda na reklamaciju, preporuča se čišćenje. Preporuča se da se reklamirani Proizvod pažljivo zaštiti od oštećenja tijekom transporta (preporuča se isporuka reklamiranog Proizvoda u originalnom pakiranju).
10. Jamstveni rok se produljuje za vrijeme tijekom kojeg ga Korisnik nije mogao koristiti zbog kvara na Proizvodu obuhvaćenom jamstvom.
Jamstvo ne isključuje, ograničava ili suspendira prava Korisnika koja proizlaze iz odredbi o jamstvu za nedostatke na prodanom artiklu.

Prema čl. 13 sek. 1 i sljed. 2. Uredbe (EU) 2016/679 Europskog parlamenta i Vijeća od 27. travnja 2016. o zaštiti fizičkih osoba u vezi s obradom osobnih podataka i slobodnom kretanju takvih podataka te stavljanju izvan snage Direktive 95/46. /EC, obavještavamo vas

1. Administrator Vaših osobnih podataka navedenih u formularu je DEDRA-EXIM sp. z o. o. sa sjedištem u Pruszkówu, ul. 3 Maja 8, 05-800 Pruszków (u daljnjem tekstu: "Administrator").
2. Vaši podaci će se obrađivati isključivo u svrhu provedbe jamstvenog postupka uređaja sukladno čl. 6 st. 1 slovo. b opće uredbe o zaštiti podataka (u daljnjem tekstu: "GDPR") Davanje podataka je dobrovoljno, ali nužno za provedbu jamstvenog postupka.
3. Vaši podaci će se obrađivati za vrijeme trajanja jamstvenog postupka te za potrebe arhiviranja u slučaju potrebe obrane od bilo kakvih potraživanja prema Administratoru, najduže do isteka istih.
4. Vaši podaci mogu se priopćiti samo subjektima koji obrađuju podatke za administratora na temelju pisanog ugovora o povjeravanju obrade osobnih podataka koji između ostalog daje: tehnička služba, održavanje hostinga ili web stranica, IT služba, kurirska tvrtka. Dobavljači Administratora dužni su osigurati sigurnost podataka i ispunjavati uvjete važećih zakona vezanih uz zaštitu osobnih podataka te ne smiju koristiti povjerene osobne podatke u druge svrhe osim onih navedenih u ugovoru s Administratorom.
5. Vaši podaci neće se obrađivati na automatizirani način, uključujući u obliku profiliranja, i neće se prenositi u treću zemlju/međunarodnu organizaciju.
6. Imate pravo pristupa svojim podacima te pravo na ispravak, brisanje, ograničenje obrade, pravo na prijenos podataka, pravo na prigovor u bilo kojem trenutku.
7. Za sva pitanja vezana uz obradu Vaših osobnih podataka od strane Administratora, možete nas kontaktirati na sljedeću e-mail adresu: daneosobowe@dedra.pl.;
8. Imate pravo podnijeti pritužbu tijelu nadležnom za zaštitu osobnih podataka

BG Гаранционна карта

на

.....

Номер на поръчката: ..... Номер на партидата: .....

(наричан по-долу "Продуктът")

Дата на закупуване на продукта: .....

Печат на дилъра

Дата и подпис на продавача: .....

Изявление на потребителя:

Потвърждавам, че съм информиран за условията на гаранцията и последиците от неспазването на указанията в инструкцията за експлоатация и гаранционната карта. Запознат съм с условията на тази гаранция, което потвърждавам със саморъчния си подпис:

....

Дата и място Подпис на потребителя

I. Отговорност за продукта

1. Гарант - "„Dedra-Exim"" Sp. z o.o. със седалище в Прушков, адрес: гр: ул. 3 Maja 8, 05-800 Pruszków, KRS 0000062517, Окръжен съд на град Варшава във Варшава, XIV икономическо отделение на Националния съдебен регистър, NIP 527-020-49-33, акционерен капитал: 100 980,00 ЛВ.
2. При условията, изложени в настоящия гаранционен сертификат, гарантът предоставя гаранция за продукта, който произхожда от дистрибуцията на гаранта.
3. Отговорността по гаранцията покрива само дефекти, произтичащи от причини, присъщи на Продукта в момента на предоставянето му на Потребителя.
4. По силата на гаранцията Потребителят получава право на безплатен ремонт на Продукта, ако дефектът се е появил по време на гаранционния период. Методът на ремонт на Продукта (метод на ремонт) е по преценка на Гаранта. Ако Гарантът установи, че поправката не е възможна, той си запазва правото да замени дефектния елемент или целия Продукт с такъв без дефекти, да намали цената на Продукта или да се откаже от договора.
5. По отношение на потребител, който не е потребител по смисъла на Закона от 23 април 1964 г. Гражданския кодекс, отговорността на Гаранта за вреди, произтичащи от тази гаранция и/или във връзка с нейното сключване и изпълнение, независимо от правния титул, е ограничена до максималния размер на стойността на дефектния Продукт..

II. Гаранционен период

Компоненти на продукта	Продължителност на гаранционната защита
Прав шлайф 550 W	36 месеца от датата на закупуване на Продукта, както е посочено в тази гаранционна карта

III. Условия за упражняване на гаранцията

1. Потребителят трябва да представи попълнената гаранционна карта на Продукта и да докаже обстоятелствата на закупуване на Продукта от Потребителя, напр. чрез представяне на касова бележка, фактура и др. За целите на ефективната обработка на жалби се препоръчва Потребителят да представи заедно с Продукта всички елементи, определени в "Комплектоване на устройството", включени в Ръководството за потребителя, за целите на рекламацията.
2. Потребителят трябва да спазва инструкциите в ръководството за потребителя и гаранционната карта.
3. Гаранцията обхваща само територията на Република Полша и ЕС.

4. Гаранцията не покрива дефекти на Продукта, произтичащи по-специално от:
a. Неспазване от страна на Потребителя на условията, посочени в Ръководството за потребителя, по-специално по отношение на правилната експлоатация, поддръжка и почистване;
b. Използването от страна на потребителя на продукти за почистване или поддръжка, несъответстващи на инструкциите за експлоатация;
c. Неподходящо съхранение и транспортиране на Продукта от страна на Потребителя;
d. Неразрешени промени и/или модификации на Продукта от страна на Потребителя, които не са били съгласувани с Гаранта;
e. Използване от страна на Потребителя на консумативи в Продукта, които не съответстват на Ръководството за потребителя.
5. Потребителят, който не е потребител по смисъла на Закона от 23 април 1964 г. - Граждански кодекс, губи гаранцията за Продукта. Гражданския кодекс, губи гаранцията за Продукта, в който:
- серийните номера, обозначенията за дата и табелките с имената са били отстранени, променени или повредени от Потребителя;
- пломбите са били повредени от потребителя или имат следи от манипулация от страна на потребителя.
6. Внимание: Потребителят извършва дейностите, свързани с ежедневната експлоатация на Продукта, произтичащи, наред с другото, от Ръководството за потребителя, самостоятелно и за своя сметка.

IV. Процедура за подаване на жалби

1. В случай на дефектно функциониране на Продукта, преди да подадете жалба, трябва да се уверите, че всички операции, посочени по-специално в Ръководството за потребителя, са извършени правилно.
2. Препоръчително е да подадете жалба незабавно, за предпочитане в рамките на 7 дни от забелязването на дефект в Продукта. Потребител, който не е потребител по смисъла на Закона от 23 април 1964 г. Гражданския кодекс, губи правата, произтичащи от тази гаранция, ако жалбата не бъде подадена в срок от 7 дни. 3.
3. Уведомяването за жалба може да се извърши, inter alia, на мястото на закупуване на Продукта, в гаранционното обслужване или писмено на адреса: „Dedra-Eximˮ Sp. z o.o., ul. 3 Maja 8, 05-800 Pruszków.
4. Потребителят може да подаде жалба, като използва формуляра, достъпен на адрес www.dedra.pl. ("Формуляр за гаранционна претенция").
5. адресите на гаранционното обслужване за отделните страни са достъпни на www.dedra.pl. Ако в дадена страна няма гаранционно обслужване, препоръчваме да отправяте гаранционни претенции към: „Dedra-Eximˮ Sp. z o.o. ul. 3 Maja 8, 05-800 Pruszków (Полша).
6. като се има предвид безопасността на Потребителя, използването на дефектния Продукт е забранено.
7 Внимание: Използването на дефектен продукт е опасно за здравето и живота на потребителя.
8. Изпълнението на задълженията по гаранцията се извършва в рамките на 14 работни дни от датата на доставка на дефектния Продукт от Потребителя.
9. Преди дефектният Продукт да бъде предаден за рекламация, се препоръчва той да бъде почистен. Препоръчва се продуктът, предмет на рекламация, да бъде внимателно защитен от повреди по време на транспортиране (препоръчва се продуктът, предмет на рекламация, да се достави в оригиналната му опаковка).
Гаранционният срок се удължава с времето, през което Потребителят не е могъл да използва Продукта, обхванат от гаранцията, поради дефект.
Гаранцията не изключва, ограничава или спира правата на потребителя, произтичащи от разпоредбите на гаранцията за дефекти на продадената вещ.

В съответствие с член 13, параграфи 1 и 2 от Регламент (ЕС) 2016/679 на Европейския парламент и на Съвета от 27 април 2016 г. относно защитата на физическите лица във връзка с обработването на лични данни и относно свободното движение на такива данни и за отмяна на Директива 95/46/ЕО ("ОРЗД"), с настоящото Ви информираме, че
1. Администраторът на Вашите лични данни, посочени във формуляра е DEDRA-EXIM sp. z o.o. със седалище в Прушков, на ул. 3 Maja 8, 05-800 Прушков (по-нататък: „Администраторˮ).
2. Вашите лични данни ще се обработват изключително с цел провеждане на гаранционната процедура на устройството съгласно ст. 6 ал. 1 буква “б” от Общия регламент за защита на личните данни (по-нататък: „ОРЗДˮ) Посочване на данните е доброволно, но е необходимо за провеждане на гаранционната процедура.
3. Вашите лични данни ще се обработват през срока на разглеждането на провеждане на гаранционната процедура и за архивни цели при необходимост от защита от евентуалните претенции към Администратора не по-дълго отколкото до датата на давността им.
4. Вашите лични данни могат да се обявяват изключително на операторите, обработващи данните в полза на Администратора въз основа на писмен договор за възлагане на обработването на личните данни, предоставящи, м.др. услуги по технически сервиз, хостинг или обслужване на уеб-сайта, по IT обслужване, на куриерска служба. Доставчиците на Администратора са задължени да осигурят защита на личните данни и да отговарят на изискванията на действащото законодателство, свързано със защита на личните данни и не могат да използват доверените им лични данни за целите, различни от определените в договор с Администратора.
5. Вашите данни няма да бъдат обработвани по автоматизиран начин, в това число във формата на профилиране, и няма да се предоставят в трета страна/международна организация.
6. Имате право на достъп до съдържанието на личните си данни и право всеки момент да ги коригирате, изтриете, ограничите обработването им, право да прехвърляте данните, право да подадете възражение.
7. По всякакви въпроси, свързани с обработването на Вашите лични данни от Администратора можете да се свържете на електронен адрес: daneosobowe@dedra.pl.;
8. Имате право да подадете жалба до органа, компетентен относно въпросите за защита на личните данни;

UA Гарантійний талон

на

.....

(назва продукту)

Номер замовлення: ..... Номер лоту: .....

(далі - Продукт)

Дата придбання продукту: .....

Печатка дилера

Дата та підпис продавця: .....

Заява користувача:

Я підтверджую, що ознайомлений з умовами гарантійних зобов'язань та наслідками недотримання вказівок, викладених в інструкції з експлуатації та гарантійному талоні. Я ознайомлений з умовами цієї гарантії, що підтверджую власним підписом:

....

Дата і місце Підпис користувача

I. Відповідальність за Продукт

1. Поручитель - Dedra Exim Sp. Z o.o. З місцезнаходженням у м. Прушкув, адреса: вул. 3 Мая 8, 05-800 Прушкув, KRS 0000062517, Окружний суд міста Варшави у Варшаві, XIV Економічний відділ Національного судового реєстру, NIP 527-020-49-33, статутний капітал: 100 980,00 ЗЛОТИХ.
2. Відповідно до умов, викладених у цьому гарантійному талоні, Гарант надає гарантію на Виріб, починаючи з дистрибуції Гаранта.
3. Відповідальність за гарантією поширюється лише на дефекти, що виникли з причин, притаманних Продукту на момент його доставки Користувачеві.
4. Користувач має право на безкоштовний ремонт Продукту в рамках гарантії, якщо дефект став очевидним протягом гарантійного періоду. Спосіб ремонту Товару (метод ремонту) визначається на розсуд Гаранта. Якщо Гарант виявить, що ремонт неможливий, він залишає за собою право замінити дефектний елемент або весь Продукт на бездефектний, знизити ціну Продукту або відмовитися від договору.
5. По відношенню до Користувача, який не є споживачем у розумінні Цивільного кодексу від 23 квітня 1964 року, відповідальність Гаранта за збитки, що випливають з цієї гарантії та/або у зв'язку з її укладенням та виконанням, незалежно від правового титулу, обмежується максимум вартістю дефектного Продукту.

II. Гарантійний термін

Компоненти продукту	Тривалість гарантійного захисту
Пряма шліфувальна машина	36 місяців з дати придбання Продукту, як зазначено в цьому гарантійному талоні

III. Умови, за яких можна скористатися гарантією

1. Користувач повинен пред'явити заповнений гарантійний талон Продукту та підтвердити обставини придбання Продукту Користувачем, наприклад, пред'явивши чек, рахунок-фактуру тощо. З метою ефективного розгляду рекламації рекомендується, щоб Користувач надав разом з Виробом всі компоненти, зазначені в розділі "Комплектація пристрою", що міститься в Посібнику користувача.
2. Що користувач дотримується інструкцій, наведених в інструкції з експлуатації та гарантійному талоні.
3. Гарантія поширюється лише на територію Республіки Польща та ЄС.
4. Гарантія не поширюється на дефекти Продукту, що виникають, зокрема, внаслідок:
A. Недотримання Користувачем умов, викладених в Інструкції з експлуатації, зокрема щодо правильної експлуатації, технічного обслуговування та очищення;
B. Використання Користувачем засобів для чищення або догляду, які не відповідають вимогам Інструкції з експлуатації;
C. Неналежне зберігання та транспортування Продукту Користувачем;
D. Несанкціоновані зміни та/або модифікації Продукту Користувачем, які не були узгоджені з Гарантом;
E. Використання Користувачем у Виробі витратних матеріалів, які не відповідають вимогам Інструкції з експлуатації.
5. Користувач, який не є споживачем у розумінні Цивільного кодексу від 23 квітня 1964 року, втрачає гарантію на Продукт, в якому:
A. Серійні номери, позначення дати та паспортні таблички були видалені, змінені або пошкоджені користувачем;
B. Пломби були пошкоджені користувачем або мають ознаки втручання користувача.
Увага: Користувач зобов'язаний самостійно і за власний рахунок виконувати дії, пов'язані з повсякденною експлуатацією Виробу, що випливають, зокрема, з Інструкції з експлуатації, самостійно і за власний рахунок.

IV. Процедура подання скарги

1. Якщо Ви виявите, що Виріб працює неправильно, перед тим, як пред'явити претензію, Ви повинні переконатися, що всі кроки, зазначені в Інструкції з експлуатації, були виконані правильно, перш ніж пред'являти претензію.

2. Рекомендується пред'явити претензію негайно, бажано протягом 7 днів з моменту виявлення дефекту в Товарі. Користувач, який не є споживачем у розумінні Цивільного кодексу від 23 квітня 1964 року, втрачає права, що випливають з цієї гарантії, якщо він не подасть скаргу протягом 7 днів.
3. Повідомлення про рекламацію можна подати, зокрема, в місці придбання Продукту, в гарантійному сервісному центрі або в письмовій формі на вказану адресу: Dedra Exim Sp. Z o.o., ul. 3 Maja 8, 05-800 Pruszków.
4. Користувач може подати скаргу, використовуючи форму, доступну на веб-сайті www.dedra.pl. ("Заява про гарантійні зобов'язання").
5. Адреси гарантійного обслуговування для окремих країн можна знайти на сайті www.dedra.pl. Якщо гарантійне обслуговування для певної країни не передбачено, рекомендується надсилати гарантійні претензії туди: Dedra Exim Sp. Z o.o. Ul. 3 Maja 8, 05-800 Pruszków (Польща).
6. З метою безпеки Користувача використання дефектного Продукту заборонено.
7. Попередження: Використання несправного Виробу є небезпечним для здоров'я та життя Користувача.
8. Виконання зобов'язань за гарантією відбудеться протягом 14 робочих днів, рахуючи від дати доставки Користувачем заявленого Продукту.
9. Перед тим, як відправити дефектний Виріб на рекламацію, рекомендується його почистити. Виріб, що підлягає рекламації, рекомендується ретельно захищати від пошкоджень під час транспортування (рекомендується доставляти виріб, що підлягає рекламації, в оригінальній упаковці).
10. Гарантійний термін продовжується на час, протягом якого Користувач не міг використовувати Продукт, на який поширюється гарантія, через дефект.
Гарантія не виключає, не обмежує і не призупиняє права Користувача, передбачені положеннями про гарантійні зобов'язання щодо дефектів проданих товарів.

Відповідно до статті 13 (1) та (2) Регламенту (ЄС) 2016/679 Європейського Парламенту та Ради від 27 квітня 2016 року про захист фізичних осіб у зв'язку з обробкою персональних даних і про вільний рух таких даних та про скасування Директиви 95/46/ЄС (далі: «RODO»), повідомляємо Вам наступне
1. Адміністратором Ваших персональних даних, наданих в анкеті, є DEDRA-EXIM sp. z o.o. з місцезнаходженням в Прушкув, вул. 3 Мая 8, 05-800 Прушкув (далі: «Адміністратор»).
2. Ваші дані будуть оброблятися виключно з метою здійснення гарантійної процедури для пристрою відповідно до статті 6(1)(b) Загального регламенту про захист даних (далі: «GDPR») Надання даних є добровільним, але необхідним для здійснення гарантійної процедури.
3. Ваші дані будуть оброблятися протягом розгляду виконання гарантійної процедури та з метою архівування у разі необхідності захисту від можливих претензій до Адміністратора, але не довше, ніж до закінчення терміну їх давності.
4. Ваші дані можуть бути розкриті тільки суб'єктам, які обробляють дані від імені Адміністратора на підставі письмового договору про доручення обробки персональних даних, що передбачає, серед іншого, технічне обслуговування, хостинг або обслуговування веб-сайту, IT-сервіс, кур'єрську компанію. Постачальники Адміністратора зобов'язані забезпечувати безпеку даних і виконувати вимоги чинного законодавства у сфері захисту персональних даних і не можуть використовувати довірені їм персональні дані в цілях, відмінних від тих, що визначені в договорі з Адміністратором.
5. Ваші дані не будуть оброблятися автоматизованими засобами, включаючи профілювання, і не будуть передані третім країнам/міжнародним організаціям.
6. Ви маєте право на доступ до змісту ваших даних та право на виправлення, видалення, обмеження обробки, право на перенесення даних, право на заперечення в будь-який час.
7. З усіх питань, пов'язаних з обробкою ваших персональних даних Адміністратором, ви можете звертатися за наступною електронною адресою daneosobowe@dedra.pl;
8. Ви маєте право подати скаргу до органу захисту даних;

DE Garantiekaart

auf

.....

Bestellnummer:…… Losnummer: .....

(nachstehend "das Produkt" genannt)

Kaufdatum des Produkts: .....

Stempel des Händlers

Datum und Unterschrift des Verkäufers: .....

Erklärung des Benutzers:

Ich bestätige, dass ich über die Garantiebedingungen und die Folgen bei Nichteinhaltung der Richtlinien in der Bedienungsanleitung und der Garantiekarte informiert wurde. Die Garantiebedingungen sind mir bekannt und ich bestätige diese mit meiner handschriftlichen Unterschrift:

..... …….....

Datum und Ort Unterschrift des Benutzers

I. Haftung für das Produkt

1. Bürge - Dedra Exim Sp. z o.o. mit Sitz in Pruszków, Adresse: ul. 3 Maja 8, 05-800 Pruszków, KRS 0000062517, Bezirksgericht für die Stadt Warschau in Warschau, XIV. Wirtschaftsabteilung des Landesgerichtsregisters, NIP 527-020-49-33, Stammkapital: PLN 100.980,00.
2. Gemäß den Bestimmungen dieser Garantiekarte garantiert der Garantiegeber das Produkt, das aus dem Vertrieb des Garantiegebers stammt.
3. Die Haftung im Rahmen der Garantie erstreckt sich nur auf Mängel, die auf Ursachen zurückzuführen sind, die dem Produkt zum Zeitpunkt der Lieferung an den Nutzer innewohnen.
4. Der Nutzer hat im Rahmen der Garantie das Recht, das Produkt kostenlos reparieren zu lassen, sofern der Mangel während der Garantiezeit aufgetreten ist. Die Art und Weise der Reparatur des Produkts (Reparaturmethode) liegt im 5.Ermessen des Garantiegebers. Stellt die Garantiegeberin fest, dass eine Reparatur nicht möglich ist, behält sie sich das Recht vor, das fehlerhafte Element oder das gesamte Produkt durch ein fehlerfreies zu ersetzen, den Preis des Produkts zu mindern oder vom Vertrag zurückzutreten.
6.Gegenüber dem Benutzer, der kein Verbraucher im Sinne des Gesetzes vom 23. April 1964 ist. Die Haftung des Garantiegebers für Schäden, die sich aus dieser Garantie und/oder im Zusammenhang mit ihrem Abschluss und ihrer Erfüllung ergeben, ist unabhängig vom Rechtstitel auf maximal den Wert des mangelhaften Produkts beschränkt.

II. Garantiezeit

Produktkomponenten	Dauer des Garantieschutzes
Geradschleifer 550 W	36 Monate ab dem Kaufdatum des Produkts, wie auf dieser Garantiekarte angegeben

III. Bedingungen für die Inanspruchnahme der Garantie

Der Benutzer sollte den ausgefüllten Garantieschein des Produkts vorlegen und die Umstände des Kaufs des Produkts durch den Benutzer belegen, z. B. durch Vorlage der Quittung, Rechnung usw. Im Interesse einer effizienten Reklamationsbearbeitung wird empfohlen, dass der Benutzer zusammen mit dem Produkt alle in der Bedienungsanleitung unter "Vervollständigung des Geräts" aufgeführten Komponenten einreicht.
2. dass der Benutzer die Anweisungen in der Bedienungsanleitung und im Garantieschein beachtet.
3.Die Garantie gilt nur für das Gebiet der Republik Polen und der EU.
4.Die Garantie erstreckt sich nicht auf Produktmängel, die sich insbesondere aus folgenden Gründen ergeben:
a. Nichteinhaltung der in der Gebrauchsanweisung festgelegten Bedingungen durch den Benutzer, insbesondere hinsichtlich der korrekten Bedienung, Wartung und Reinigung;
b. Verwendung von Reinigungs- oder Pflegemitteln durch den Benutzer, die nicht der Gebrauchsanweisung entsprechen;
c. Unzureichende Lagerung und Transport des Produkts durch den Benutzer;
d. Unerlaubte Änderungen und/oder Umbauten am Produkt durch den Nutzer, die nicht mit dem Garantiegeber vereinbart wurden;
e. Die Verwendung von Verbrauchsmaterialien, die nicht mit der Bedienungsanleitung übereinstimmen, durch den Benutzer in dem Produkt.
5. Der Benutzer, der kein Verbraucher im Sinne des Gesetzes vom 23. April 1964 ist. Zivilgesetzbuches ist, verliert die Garantie für das Produkt, in dem:
- Seriennummern, Datumsangaben und Typenschilder vom Benutzer entfernt, verändert oder beschädigt worden sind;
- die Plomben vom Benutzer beschädigt wurden oder Anzeichen von Manipulationen durch den Benutzer aufweisen.
6. Achtung: Der Benutzer muss die mit dem täglichen Betrieb des Produkts verbundenen Tätigkeiten, die sich u.a. aus der Gebrauchsanweisung ergeben, selbst und auf eigene Kosten durchführen.

IV. Beschwerdeverfahren

1. Sollte sich herausstellen, dass das Produkt nicht ordnungsgemäß funktioniert, vergewissern Sie sich bitte, dass alle Schritte, die insbesondere in der Bedienungsanleitung angegeben sind, korrekt ausgeführt wurden, bevor Sie eine Reklamation einreichen.
2. Es wird empfohlen, eine Reklamation unverzüglich, vorzugsweise innerhalb von 7 Tagen nach Feststellung eines Mangels am Produkt, vorzubringen. Der Benutzer, der kein Verbraucher im Sinne des Gesetzes vom 23. April 1964 ist. Zivilgesetzbuches ist, verliert die Rechte aus dieser Garantie, wenn eine Reklamation nicht innerhalb von 7 Tagen erfolgt.
3. Eine Reklamation kann u.a. beim Kauf des Produkts, beim Garantieservice oder schriftlich an die folgende Adresse erfolgen: Dedra Exim Sp. z o.o., ul. 3 Maja 8, 05-800 Pruszków.
4. Der Nutzer kann eine Beschwerde mit dem auf der Website www.dedra.pl verfügbaren Formular einreichen. ("Formular für Gewährleistungsansprüche").
5. Die Adressen des Garantieservices für die einzelnen Länder finden Sie unter www.dedra.pl. Wenn es für ein bestimmtes Land keinen Garantieservice gibt, wird empfohlen, Garantieansprüche an folgende Adresse zu richten: Dedra Exim Sp. z o.o. ul. 3 Maja 8, 05-800 Pruszków (Polen).
6. Im Hinblick auf die Sicherheit des Benutzers ist die Verwendung eines mangelhaften Produkts verboten.
7. Achtung: Die Verwendung eines defekten Produkts ist gefährlich für die Gesundheit und das Leben des Benutzers.
8. Die Erfüllung der Garantieverpflichtungen erfolgt innerhalb von 14 Werktagen, gerechnet ab dem Datum der Lieferung des reklamierten Produkts durch den Nutzer.
9. Es wird empfohlen, das mangelhafte Produkt zu reinigen, bevor es zur Reklamation eingereicht wird. Es wird empfohlen, das zu reklamierende Produkt sorgfältig vor Transportschäden zu schützen (es wird empfohlen, das zu reklamierende Produkt in der Originalverpackung zu liefern).
10. Die Gewährleistungsfrist verlängert sich um die Zeit, in der der Nutzer das von der Gewährleistung erfasste Produkt aufgrund eines Mangels nicht nutzen konnte. Durch die Garantie werden die Rechte des Nutzers im Rahmen der Gewährleistungsvorschriften für Mängel an den verkauften Waren nicht ausgeschlossen, eingeschränkt oder ausgesetzt.

Gemäß Artikel 13 Absatz 1 und 2 der Verordnung (EU) 2016/679 des Europäischen Parlaments und des Rates vom 27. April 2016 zum Schutz natürlicher Personen bei der Verarbeitung personenbezogener Daten, zum freien Datenverkehr und zur Aufhebung der Richtlinie 95/46/EG (im Folgenden: „RODO“) informieren wir Sie

1. Der Verwalter Ihrer im Formular angegebenen personenbezogenen Daten ist DEDRA-EXIM sp. z o.o. mit Sitz in Pruszków , ul. 3 Maja 8, 05-800 Pruszków (im Folgenden: „Verwalter“).
2. Ihre Daten werden ausschließlich zum Zweck der Durchführung des Garantieverfahrens für das Gerät gemäß Artikel 6 Absatz 1 Buchstabe b der Allgemeinen Datenschutzverordnung (im Folgenden: GDPR") verarbeitet. Die Bereitstellung der Daten ist freiwillig, aber für die Durchführung des Garantieverfahrens erforderlich.
3. Ihre Daten werden für die Dauer der Prüfung der Durchführung des Garantieverfahrens und für Archivierungszwecke im Falle der Notwendigkeit der Abwehr möglicher Ansprüche gegen den Verwalter nicht länger als bis zu deren Verjährung verarbeitet.
4. Ihre Daten dürfen nur an Stellen weitergegeben werden, die Daten im Auftrag des Verwalters auf der Grundlage einer schriftlichen Vereinbarung über die Beauftragung mit der Verarbeitung personenbezogener Daten verarbeiten und die u.a. technische Dienstleistungen, Hosting oder Website-Wartung, IT-Dienstleistungen und Kurierdienste anbieten. Die Dienstleister des Verwalters sind verpflichtet, die Datensicherheit zu gewährleisten und die Anforderungen des geltenden Rechts in Bezug auf den Schutz personenbezogener Daten zu erfüllen, und dürfen die anvertrauten personenbezogenen Daten nicht für andere als die im Vertrag mit dem Verwalter genannten Zwecke verwenden.
5. Ihre Daten werden nicht automatisiert verarbeitet, einschließlich Profiling, und werden nicht an ein Drittland/eine internationale Organisation übermittelt.
6. Sie haben jederzeit das Recht auf Auskunft über den Inhalt Ihrer Daten sowie das Recht auf Berichtigung, Löschung, Einschränkung der Verarbeitung, das Recht auf Datenübertragbarkeit und das Recht auf Widerspruch.
7. Für alle Fragen im Zusammenhang mit der Verarbeitung Ihrer personenbezogenen Daten durch den für die Verarbeitung Verantwortlichen können Sie sich an die folgende E-Mail-Adresse wenden: daneosobowe@dedra.pl;
8. Sie haben das Recht, eine Beschwerde bei der Datenschutzbehörde einzureichen;

FR Carte de garantie

……..

(nom du produit)

Numéro de catalogue : ……. Numéro de lot : .....

(ci-après dénommé le Produit)

Date d'achat du Produit : .....

Cachet du vendeur

Date et signature du vendeur : .....

Déclaration de l'Utilisateur :

Je confirme avoir été informé des conditions de garantie ainsi que des conséquences du non-respect des directives contenues dans le mode d'emploi et la carte de garantie. Les conditions de la présente garantie me sont connues, ce que je confirme par ma signature :

....

Date et lieu Signature de l'Utilisateur

I. Responsabilité pour le Produit

1. Le garant est Dedra Exim Sp. z o.o., dont le siège social est à Pruszków, adresse : ul. 3 Maja 8, 05-800 Pruszków, Pologne, KRS 0000062517, Tribunal de district de la ville de Varsovie à Varsovie, XIVe division commerciale du Registre national des tribunaux, NIP 527-020-49-33, capital social : 100 980,00 PLN.
2. Conformément aux conditions spécifiées dans la présente carte de garantie, le Garant accorde une garantie sur le Produit provenant de la distribution du Garant.
3. La responsabilité au titre de la garantie ne couvre que les défauts résultant de causes inhérentes au Produit au moment de sa livraison à l'Utilisateur.
4. Au titre de la garantie, l'Utilisateur a droit à la réparation gratuite du Produit, à condition que le défaut soit apparu pendant la période de garantie. Le mode de réparation du Produit (méthode d'exécution de la réparation) dépend de la décision du Garant. Si le Garant constate l'impossibilité de réparer, il se réserve le droit de remplacer l'élément défectueux ou l'ensemble du Produit par un produit exempt de défaut, de réduire le prix du Produit ou de résilier le contrat.
5. En ce qui concerne l'Utilisateur qui n'est pas un consommateur au sens de la loi du 23 avril 1964, Code civil, la responsabilité du Garant en matière de dommages résultant de la présente garantie et/ou en relation avec sa conclusion et son exécution, quel que soit le fondement juridique, est limitée au maximum à la valeur du Produit défectueux.

II. Période de garantie

Éléments du Produit	Durée de la protection de garantie
Meuleuse droite 550W	36 mois à compter de la date d'achat du produit indiquée sur la présente carte de garantie.

III. Conditions d'application de la garantie

1. Présentation par l'Utilisateur de la carte de garantie du Produit dûment remplie et justification par l'Utilisateur des circonstances d'achat du Produit, par exemple en présentant un ticket de caisse, une facture, etc. Afin de faciliter le traitement de la réclamation, il est recommandé à l'Utilisateur de joindre au Produit réclamé tous les éléments spécifiés dans la rubrique « Composition de l'appareil » contenue dans le mode d'emploi.
2. Respect par l'Utilisateur des recommandations contenues dans le mode d'emploi et la carte de garantie.
3. La garantie ne couvre que le territoire de la République de Pologne et de l'UE.
4. La garantie ne couvre pas les défauts du Produit résultant notamment de :
a. Non-respect par l'Utilisateur des conditions spécifiées dans le mode d'emploi, notamment en matière d'utilisation, d'entretien et de nettoyage corrects ;
b. Utilisation par l'Utilisateur de produits de nettoyage ou d'entretien non conformes au mode d'emploi ;
c. Stockage et transport inappropriés du Produit par l'Utilisateur ;
d. Modifications et/ou transformations non autorisées du Produit par l'Utilisateur, qui n'ont pas été convenues avec le Garant ;
e. Utilisation par l'Utilisateur dans le Produit de consommables non conformes au mode d'emploi.
5. L'Utilisateur qui n'est pas un consommateur au sens de la loi du 23 avril 1964, Code civil, perd la garantie sur le Produit dans lequel :
- les numéros de série, les indications de date et les plaques signalétiques ont été supprimés, modifiés ou endommagés par l'Utilisateur ;
- les scellés ont été endommagés par l'Utilisateur ou portent des traces de manipulation de l'Utilisateur.
6. Attention ! Les opérations liées à l'entretien quotidien du Produit, résultant notamment du mode d'emploi, sont effectuées par l'Utilisateur à ses propres frais.

IV. Procédure de réclamation

1. En cas de constatation d'un fonctionnement incorrect du Produit, avant de soumettre une réclamation, il convient de s'assurer que toutes les opérations spécifiées notamment dans le mode d'emploi ont été effectuées correctement.
2. Il est recommandé de soumettre la réclamation immédiatement, de préférence dans les 7 jours suivant la date de constatation du défaut du Produit. L'Utilisateur qui n'est pas un consommateur au sens de la loi du 23 avril 1964, Code civil, perd ses droits découlant de la présente garantie en cas de non-soumission de la réclamation dans un délai de 7 jours.
3. La réclamation peut être soumise notamment au point d'achat du Produit, au service de garantie ou par écrit à l'adresse suivante : Dedra Exim Sp. z o.o., ul. 3 Maja 8, 05-800 Pruszków, Pologne.
4. L'Utilisateur peut soumettre une réclamation en utilisant le formulaire disponible sur le site web www.dedra.pl (« Formulaire de réclamation au titre de la garantie »).
5. Les adresses des services de garantie pour les différents pays sont disponibles sur le site www.dedra.pl. En l'absence de service de garantie pour un pays donné, il est recommandé d'adresser les réclamations au titre de la garantie à l'adresse suivante : Dedra Exim Sp. z o.o. ul. 3 Maja 8, 05-800 Pruszków (Pologne).
6. A l'égard de la sécurité de l'Utilisateur, l'utilisation d'un Produit défectueux est interdite.
7. Attention ! L'utilisation d'un Produit défectueux est dangereuse pour la santé et la vie de l'Utilisateur.
8. L'exécution des obligations découlant de la garantie aura lieu dans un délai de 14 jours ouvrables à compter de la date de livraison du Produit réclamé par l'Utilisateur.
9. Avant de livrer le Produit défectueux pour réclamation, il est recommandé de le nettoyer. Il est recommandé de protéger soigneusement le Produit réclamé contre les dommages pendant le transport (il est recommandé de livrer le Produit réclamé dans son emballage d'origine).
10. La période de garantie est prolongée de la durée pendant laquelle l'Utilisateur n'a pas pu utiliser le Produit en raison d'un défaut couvert par la garantie.
La garantie n'exclut, ne limite ni ne suspend les droits de l'Utilisateur découlant des dispositions relatives à la garantie légale contre les défauts de la chose vendue.

Conformément à l'article 13, paragraphes 1 et 2, du règlement (UE) 2016/679 du Parlement européen et du Conseil du 27 avril 2016 relatif à la protection des personnes physiques à l'égard du traitement des données à caractère personnel et à la libre circulation de ces données, et abrogeant la directive 95/46/CE (ci-après « RGPD »), nous vous informons de ce qui suit :
1. Le responsable du traitement de vos données personnelles fournies dans le formulaire est DEDRA-EXIM sp. z o.o., dont le siège social est situé à Pruszków, ul. 3 Maja 8, 05-800 Pruszków, Pologne (ci-après le « Responsable du traitement »).
2. Vos données seront traitées exclusivement aux fins de la procédure de garantie de l'appareil conformément à l'article 6, paragraphe 1, point b), du règlement général sur la protection des données (ci-après « RGPD »). La fourniture des données est volontaire, mais nécessaire au déroulement de la procédure de garantie.
3. Vos données seront traitées pendant la durée d'examen et de traitement de la procédure de garantie, ainsi qu'à des fins d'archivage en cas de nécessité de défense contre d'éventuelles réclamations à l'encontre du Responsable du traitement, et ce, pas plus longtemps que le délai de prescription de ces réclamations.
4. Vos données pourront être divulguées exclusivement aux sous-traitants traitant les données pour le compte du responsable du traitement sur la base d'un contrat écrit de sous-traitance de données à caractère personnel, fournissant notamment des services de maintenance technique, d'hébergement ou de gestion de site web, de support informatique ou de transport. Les fournisseurs du Responsable du traitement sont tenus d'assurer la sécurité des données et de respecter les exigences de la législation applicable en matière de protection des données à caractère personnel, et ne peuvent pas utiliser les données à caractère personnel qui leur sont confiées à d'autres fins que celles spécifiées dans le contrat conclu avec le Responsable du traitement.
5. Vos données ne feront pas l'objet d'une prise de décision automatisée, y compris le profilage, et ne seront pas transférées vers un pays tiers ou une organisation internationale.
6. Vous disposez d'un droit d'accès à vos données, ainsi que d'un droit de rectification, d'effacement, de limitation du traitement, d'un droit à la portabilité des données et d'un droit d'opposition, à tout moment.
7. Pour toute question relative au traitement de vos données personnelles par le Responsable du traitement, vous pouvez le contacter à l'adresse e-mail suivante : daneosobowe@dedra.pl ;
8. Vous avez le droit d'introduire une réclamation auprès de l'autorité de contrôle compétente en matière de protection des données à caractère personnel;

Dedra Exim Sp. z o.o.
ul. 3 Maja 8, 05-800 Pruszków
Tel. +48 22 73 83 777, fax +48 22 73 83 779
www.dedra.pl, info@dedra.pl

Adnotacje o dokonanych naprawach / Information about repairs carried out / Informace o provedených opravách / Informácie o vykonaných opravách / Informacija apie atliktus remontus / Informācija par veiktajiem remontdarbiem / A végzett javításokról szóló információk / Informaţii despre reparaţiile efectuate / Informacije o opravljenih popravilih / Podaci o izvršenim popravcima / Информация за извършените ремонти / Інформація про виконані ремонти / Informationen zu durchgeführten Reparaturen / Informations sur les réparations effectuées

Data zgłoszenia do naprawy / Date of repair request / Datum přihlášení k opravě / Dátum žiadosti o opravu / Remonto užsakymo data / Datums, kad pieteikts remonts / Javítási kérelem dátuma / Data solicitării de reparaţie / Datum zahtevka za popravilo / Datum prijave za popravak / Дата на заявката за ремонт / Дата подання заявки на ремонт / Datum der Reparaturmeldung / Date de la demande de réparation	Data wykonania naprawy / Date of repair / Datum provedení opravy / Dátum opravy / Remonto data / Remonts veikšanas datums / Javítás dátuma / Data reparaţiei / Datum popravila / Datum popravka / Дата на ремонта / Дата виконання ремонту / Datum der Reparatur / Date de réparation	Zakres naprawy, opis czynności naprawczych / Scope of repair, description of repair activities / Rozsah oprav, popis opravárenských činností / Rozsah opráv, popis opravárenských činností / Remonto apimtis, remonto darbų aprašymas / Remontu apjoms, remonta darbu apraksts / A javítás hatálya, a javítási tevékenységek leírása / Domeniul de aplicare al reparaţiei, descrierea activităţilor de reparaţie / Obseg popravila, opis popravljalnih dejavnosti / Opseg popravka, opis aktivnosti popravka / Обхват на ремонта, описание на ремонтните дейности / Обсяг ремонту, опис ремонтних робіт / Umfang der Reparatur, Beschreibung der Reparaturmaßnahmen / Étendue de la réparation, description des opérations de réparation	Podpis wykonującego naprawę / Signature of the repairer / Podpis osoby provádějící opravu / Podpis opravára / Remonto meistro parašas / Remontu veikušā paraksts / A javító aláírása / Semnătura reparatorului / Podpis serviserja / Potpis osobe koja vrši popravak / Подпис на ремонтника / Підпис особи, яка виконує ремонт / Unterschrift des Reparaturdurchführenden / Signature de la personne effectuant la réparation