DED7940Z1

Instrukcja ważna dla urządzeń wyprodukowanych po: / Návod pro zařízení vyrobená po: / Návod pre obsluhu zariadení vyrobených po: / Instrukcija – įrenginiai, kurie buvo pagaminti nuo: / Lietošanas instrukcija ierīcēm izgatavotiem pēc: / Útmutató a után gyártott készülékekhez: / Manualul de utilizare pentru aparate fabricate după: / Bedienungsanleitung für Geräte, hergestellt wurden die nach dem / Navodila veljajo za naprave, proizvedene po: / Upute vrijede za uređaje proizvedene nakon:/ Ръководството е валидно за устройства, произведени след: 01.12.2023.

Miniszlifierka 3,6 V Miniszlifierka /Mini bruska / Minibrúska / Mini šlifuoklis / Mini slīpmašīna / Miniköszörű / Mini șlefuitor / Mini-Schleifer / Mini brusilnik / Minibrusilica / Мини мелница / Міні-шліфувальна машина

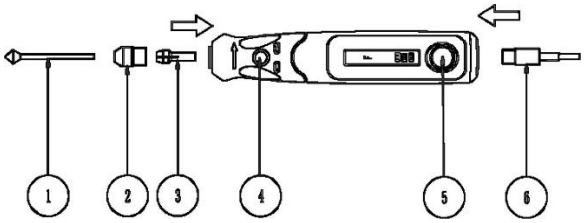

A

Wszelkie prawa zastrzeżone. Niniejsze opracowanie jest chronione prawem autorskim. Kopiowanie lub rozpowszechnianie Instrukji Obsługi we fragmentach albo w całości bez zgody Dedra Exim zabronione Dedra Exim zastrzega sobie prawo do wprowadzania zmian konstrukcyjno-technicznych oraz kompletacyjnych bez uprzedniego powiadamiania. Zmiany te nie mogą stanowić podstawy do reklamowania produktu. Instrukcja obsługi dostępna na stronie www.dedra.pl

Kontakt
Dedra Exim Sp. z o.o., ul. 3 Maja 8, 05-800 Pruszków
Tel. +48 22 73 83 777 wew. 129, 165, fax +48 22 73 83 779
serwis@dedra.pl www.dedra.pl

1. Zdjęcia i rysunki

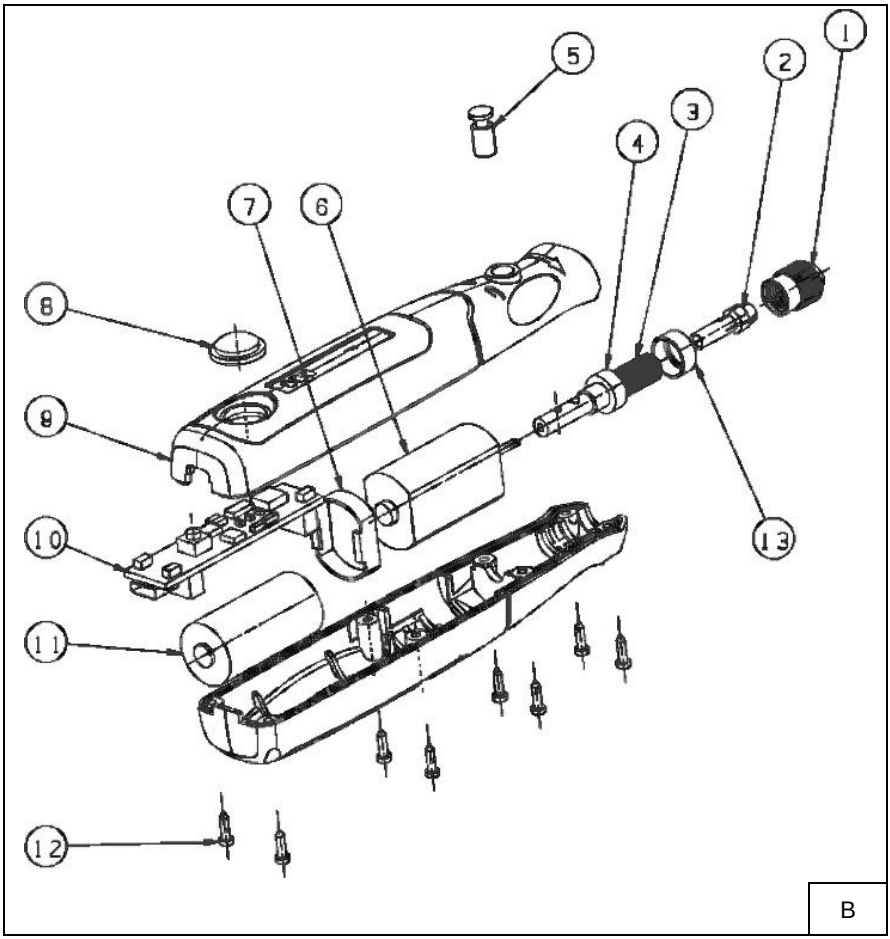

B

Opis piktogramów



Nakaz: przeczytaj instrukcję obsługi / Příkaz: přečtěte návod k obsluze / Príkaz: oboznámte sa s užívateľskou príručkou / Privaloma: perskaitykite aptarnavimo instrukciją / Norādījums: rūpīgi iepazīstieties ar lietotāja rokasgrāmatā sniegto informāciju / Utasítás: olvassa el az útmutatót / Obilgatoriu: citiţi manualul de utilizare / Gebot: die Bedienungsanleitung lesen / Ukaz: preberi navodila za uporabo / Nalog: pročitajte upute za uporabu / Заповедта: прочетете ръководството за употреба / Заборона: прочитайте інструкцію з експлуатації



Nakaz: stosować okulary ochronne / Příkaz: používejte ochranné brýle / Príkaz: používajte ochranné okuliare / Privaloma: naudoti apsauginius akinius / Norādījums: nēsājiet aizsargacenes / Utasítás: viseljen védőszemüveget / Obligatoriu: folosiţi ochelari de protecţie / Gebot: Schutzbrille tragen / Zahteva: uporabljajte zaščitna ocala / Uvjet: koristiti zaštitne naočale / Предписание: използвайте предпазни очила/ Рекомендація: користуватися захисними окулярами

PL Instrukcja obsługi z kartą gwarancyjną

Nie naciskać przycisku blokady wrzeciona podczas pracy, może to doprowadzić do uszkodzenia urządzenia.

Zasady bezpieczeństwa

Przeczytać wszystkie zasady bezpieczeństwa oraz instrukcje obsługi urządzenia. Nieprzestrzeganie zasad bezpieczeństwa może doprowadzić do porażenia elektrycznego, pożaru oraz/lub poważnych urazów.

Zachować instrukcje i zasady bezpieczeństwa do przyszłego użycia.

1) Ogólne przepisy bezpieczeństwa - Bezpieczeństwo w miejscu pracy

a) W miejscu pracy utrzymywać porządek i dobre oświetlenie. Nieporządek i złe oświetlenie przyczyniają się do wypadków.

b) Nie używać elektronarzędzia w środowiskach wybuchowych, tworzonych przez łatwopalne ciecze, gazy lub pyły. Elektronarzędzia wytwarzają iskry, które mogą zapalić pył lub opary.

c) Trzymać dzieci i osoby postronne z dala od miejsc, w których pracuje się elektronarzędziem. Rozproszenie uwagi może spowodować utratę kontroli nad elektronarzędziem.

2) Ogólne przepisy bezpieczeństwa - Bezpieczeństwo elektryczne

a) Wtyczka musi być dopasowana do gniazda zasilającego. Nigdy w żaden sposób nie przerabiać wtyczki. Nie używać żadnych łączy pośrednich w przypadku używania elektronarzędzi posiadających przewód z żyłą uziemienia ochronnego. Brak przeróbek we wtyczkach i gniazdach zmniejsza ryzyko porażenia prądem elektrycznym.

b) Unikać dotykania powierzchni uziemionych takich jak rury, ogrzewacze, grzejniki centralnego ogrzewania i chłodziarki. W przypadku dotknięcia części uziemionych, wzrasta ryzyko porażenia prądem elektrycznym.

c) Nie wystawiać urządzenia na działanie deszczu i wilgoci. Przedostanie się wody do elektronarzędzia zwiększa ryzyko porażenia prądem.

d) Nie nadwyrężać przewodów przyłączeniowych. Nigdy nie używać przewodu do przenoszenia, ciągnięcia lub wyciągania wtyczki z kontaktu. Przewód zasilający chronić przed działaniem wysokich temperatur, oleju, ostrych krawędzi lub ruchomych części elektronarzędzia. Uszkodzony bądź poplątany przewód zwiększa ryzyko porażenia prądem elektrycznym.

e) Pracując elektronarzędziem na zewnątrz, używać wyłącznie przedłużaczy przeznaczonych do pracy na zewnątrz pomieszczeń. Zastosowanie odpowiedniego przedłużacza zmniejsza ryzyko porażenia prądem elektrycznym.

f) Jeżeli elektronarzędzie pracuje w wilgotnej atmosferze, używać zabezpieczenia różnicowo - prądowego (RCD). Zabezpieczenie różnicowo - prądowe zmniejsza ryzyko porażenia prądem elektrycznym.

3) Ogólne przepisy bezpieczeństwa - Bezpieczeństwo osób

a) Podczas pracy elektronarzędziem zachować czujność, każdą czynność wykonywać uważnie i z rozwagą. Nie używać elektronarzędzia, gdy jest się zmęczonym lub pod wpływem leków, alkoholu lub narkotyków. Moment nieuwagi w trakcie pracy elektronarzędziem może być przyczyną powstania poważnych obrażeń.

b) Stosować środki ochrony indywidualnej. Zawsze używać okularów ochronnych. Środki ochrony indywidualnej, takie jak maska przeciwpyłowa, antypoślizgowe obuwie ochronne, kask czy środki ochrony słuchu, użyte odpowiednio do panujących warunków, zmniejszają ryzyko odniesienia obrażeń.

c) Unikać niezamierzonego uruchomienia elektronarzędzia. Upewnić się, że wyłącznik jest w pozycji „wyłączony" przed włożeniem wtyczki do gniazdka lub umieszczeniem akumulatora bądź baterii w gnieździe, przed podnoszeniem lub przenoszeniem elektronarzędzia. Przenoszenie elektronarzędzia, gdy palec znajduje się na włączniku grozi niekontrolowanym włączeniem elektronarzędzia i może być przyczyną wypadku.

d) Usunąć wszelkie klucze i inne narzędzia nastawcze przed uruchomieniem elektronarzędzia. Pozostawienie klucza lub narzędzia umieszczonego w ruchomych częściach elektronarzędzia może doprowadzić do obrażeń ciała.

e) Unikać przyjmowania nienaturalnych pozycji podczas pracy. Cały czas dbać o stabilną pozycję i zachowanie równowagi. Gwarantuje to lepsze panowanie nad elektronarzędziem w sytuacjach nieprzewidywalnych.

f) Stosować odpowiedni strój roboczy. Nie stosować luźnej odzieży ani biżuterii. Włosy, ubrania i rękawice trzymać z dala od części ruchomych. Luźne ubrania, biżuteria lub długie włosy mogą zostać wciągnięte przez części ruchome.

g) Jeżeli elektronarzędzie jest przystosowane do pracy z odciągiem urobku, upewnić się, że jest połączony i właściwie używany. Stosowanie odciągu urobku znacznie zmniejsza zagrożenie związane z obecnością szkodliwych pyłów.

h) Doświadczenie zdobyte przy częstej pracy z elektronarzędziem nie powinno prowadzić do zbyt dużej pewności siebie i ignorowania zasad bezpieczeństwa. Beztroska może w ułamku sekundy doprowadzić do poważnych obrażeń.

4) Ogólne przepisy bezpieczeństwa – Obsługa urządzenia i jego eksploatacja

a) Nie przeciążać elektronarzędzia. Używać właściwego elektronarzędzia dla danego zastosowania. Użytkowanie elektronarzędzia zgodnie z przeznaczeniem podniesie efektywność i bezpieczeństwo wykonywanej pracy.

b) Nie używać elektronarzędzia, w którym wyłącznik/włącznik jest uszkodzony. Jakiekolwiek elektronarzędzie, które nie może być kontrolowane poprzez włącznik jest niebezpieczne i musi zostać naprawione.

c) Wyjąć wtyczkę z gniazdka lub odłączyć akumulator - jeśli jest odłączalny - od elektronarzędzia przed każdorazowym regulowaniem, wymianą akcesoriów lub przechowywaniem. Takie środki zapobiegawcze zmniejszają ryzyko niekontrolowanego uruchomienia elektronarzędzia.

d) Nieużywane elektronarzędzie przechowywać poza zasięgiem dzieci i nie dopuścić, aby osoby niezaznajomionym z elektronarzędziem lub niniejszą instrukcją używały elektronarzędzia. Elektronarzędzia są niebezpieczne w rękach nieprzeszkolonych użytkowników.

e) Elektronarzędzie oraz akcesoria muszą być poddawane przeglądom technicznym. Sprawdzać współosiowość i właściwe mocowanie części ruchomych, sprawdzać czy nie pojawiają się pęknięcia albo jakiekolwiek inne czynniki, które mogą mieć wpływ na pracę elektronarzędzia. Jeżeli stwierdzi się uszkodzenia, naprawić elektronarzędzie przed użyciem. Przyczyną wielu wypadków jest niewłaściwa konserwacja elektronarzędzia.

f) Narzędzia tnące mają być ostre i czyste. Odpowiednie utrzymanie ostrych krawędzi narzędzi tnących zmniejsza prawdopodobieństwo zakleszczenia i ułatwia obsługę.

g) Elektronarzędzie, wyposażenie, końcówki robocze itp. używać zgodnie z niniejszą instrukcją, biorąc pod uwagę warunki pracy i rodzaj pracy do wykonania. Używanie elektronarzędzia w sposób, do jakiego nie jest przeznaczone, może doprowadzić do niebezpiecznych sytuacji.

h) Rękojeści i części chwytowe mają być zawsze suche, czyste, bez śladów oleju i smaru. Śliskie rękojeści i powierzchnie chwytające nie pozwalają na bezpieczną pracę i kontrolę elektronarzędzia w nieoczekiwanych sytuacjach.

5) Ogólne przepisy bezpieczeństwa – Serwis

a) Naprawę elektronarzędzia może wykonywać jedynie wykwalifikowany fachowiec, przy zastosowaniu oryginalnych części. Postępowanie takie gwarantuje zachowanie bezpieczeństwa elektronarzędzia.

b) Nigdy nie naprawiać uszkodzonych akumulatorów. Dokonanie naprawy akumulatora jest dopuszczalne wyłącznie przez producenta lub autoryzowany serwis

6) Ogólne przepisy bezpieczeństwa - Prawidłowa obsługa i eksploatacja narzędzi akumulatorowych

a) Akumulatory ładować wyłącznie ładowarką dedykowaną przez producenta. Ładowarka przeznaczona do ładowania danego typu akumulatorów może stwarzać ryzyko powstania pożaru w przypadku ładowania innego typu akumulatorów.

b) Elektronarzędzia używać wyłącznie z akumulatorami specjalnie przeznaczonymi do ich

zasilania. Użycie innych akumulatorów może stwarzać ryzyko obrażeń lub pożaru.
c) W czasie, gdy akumulator nie jest używany, należy go przechowywać z dala od metalowych przedmiotów takich jak spinacze do papieru, monety, klucze, gwoździe, śruby, lub inne małe elementy metalowe, które mogą zewrzeć styki akumulatora. Zwarcie styków akumulatora może spowodować oparzenia lub pożar.
d) W nieodpowiednich warunkach, z akumulatora może wydostawać się ciecz; unikać kontaktu. Jeżeli przypadkowo nastąpi zetknięcie użytkownika z cieczą, należy miejsca zetknięcia przemyć wodą. W przypadku dostania się cieczy do oczu, dodatkowo skontaktować się z lekarzem. Wydostająca się z akumulatora ciecz może spowodować podrażnienia lub oparzenia.
e) Nie używać akumulatora ani narzędzia, które jest uszkodzone lub zmodyfikowane. Uszkodzone lub zmodyfikowane akumulatory mogą działać w sposób nieprzewidywalny, prowadząc do pożaru, wybuchu lub niebezpieczeństwa obrażeń.
f) Nie wystawiać akumulatora ani narzędzia na działania ognia ani nadmiernej temperatury. Wystawianie na działanie ognia lub temperatury powyżej 130°C może spowodować eksplozję.
g) Przestrzegać wszystkich zaleceń zawartych w instrukcji ładowania, nie ładować akumulatora ani narzędzia w temperaturze wykraczającej poza określony w instrukcji zakres. Ładowanie niewłaściwe lub w temperaturze spoza określonego przedziału może uszkodzić akumulator i zwiększyć niebezpieczeństwo pożaru.

Opis

1. Końcówka robocza, 2. Nakrętka blokująca, 3. Uchwyt końcówki roboczej, 4. Przycisk blokady wrzeciona, 5. Włącznik, 6. Przewód mikroUSB.

Dane techniczne:

Zasilanie	4,2 V
Akumulator	4,2 V Litowo-jonowy 600 mAh,
Napięcie ładowania	5 V
Czas ładowania	ok. 2 godzin
Prędkość obrotowa	5000 / 10000 / 15000
Średnica uchwytu	3,2 mm

Wymiana końcówki roboczej

1. Wyłączyć urządzenie i zaczekać do zupełnego zatrzymania się końcówki roboczej
2. Wcisnąć i przytrzymać przycisk blokady wrzeciona. Obracać końcową roboczą tak, aby przycisk blokady wrzeciona został całkowicie wciśnięty.
3. Po zablokowaniu wrzeciona odkręcić nakrętkę uchwytu roboczego, pociągnąć i wyjąć z uchwytu końcówkę roboczą.
4. Wsunąć nową końcówkę roboczą, dokręcić nakrętkę uchwytu roboczego. Upewnić się, że końcówka robocza jest dobrze zamocowana.
5. Zwolnic przycisk blokady wrzeciona.

Uwaga:
1. Przed rozpoczęciem użytkowania sprawdzić stan urządzenia oraz prawidłowość zamontowania końcówki roboczej.
2. Nie używać urządzenia w wilgotnym środowisku.
3. Nigdy nie używać urządzenia w pobliżu palnych cieczy bądź gazów.
4. Nie przeciążać urządzenia jeżeli zwalnia. Wyłączyć urządzenie, zrobić krótką przerwę (1-2 minuty) i dokończyć pracę.
5. Stosować okulary ochronne podczas pracy urządzeniem.
6. Nie dotykać końcówki roboczej podczas pracy nawet, gdy nie osiągnęła pełnej prędkości obrotowej. Dotknięcie obracającej się końcówki roboczej może doprowadzić do urazów.

Ładowanie akumulatora

Podłączyć ładowarkę za pomocą przewodu do gniazda mini USB. Urządzenie będzie sygnalizować ładowanie za pomocą czerwonej diody, a naładowanie akumulatora zieloną diodą.
Ładowarka zakończy automatycznie ładowanie w momencie, kiedy akumulator zostanie w pełni naładowany. Można zostawić podłączone urządzenie, jednak zaleca się odłączenie ładowarki po pełnym naładowaniu akumulatora.
Uwaga: po długim nieużywaniu urządzenia bądź przed pierwszym użyciem należy bezwzględnie naładować akumulator.
Nie ładować akumulatora w krótkich odstępach czasu, może to doprowadzić do przeciążenia akumulatora.

Włączanie i wyłączanie / regulacja prędkości

Naciskanie włącznika zmienia działanie urządzenia: pierwsze naciśniecie włącza urządzenie, kolejne (2-4) zmienia prędkość obrotową (5000/10000/15000 obr/min).
Naciśnięcie i przytrzymanie przycisku ok. 2 sekund wyłączy urządzenie.

Akcesoria

Tarcza polerska – służy do polerowania elementów z metali lub tworzywa sztucznego. Stosować załączone w kompletacji trzpienie do zamontowania tarczy.
Końcówki diamentowe – służą do precyzyjnej obróbki drewna, kamienia, ceramiki, szkła, stali, kamieni półszlachetnych i innych twardych materiałów. Końcówki robocze pokryte są drobinkami diamentu.
Kamienie szlifierskie – stosować do obróbki powierzchni części metalowych, odlewów, pozostałościach po spawaniu, do usuwania rdzy.
Tarcze do cięcia – służą do cięcia metalu, tworzywa sztucznego, drewna lub kamienia. Stosować załączone w kompletacji trzpienie do zamontowania tarczy. Do cięcia stosować tylko krawędź tarczy.
Trzpienie – wałki z wkrętem lub gwintem, które są przeznaczone do zamontowania końcówek (tarcz) do szlifowania polerowania i cięcia.
Wiertła – służą do wykonywania otworów w materiale, do którego są dedykowane (drewno, metal, tworzywo sztuczne).

Czyszczenie i konserwacja

Przed rozpoczęciem czynności konserwacyjnych i czyszczenia odłączyć przewód zasilający i wyłączyć urządzenie.

Czyszczenie

Urządzenie powinno być czyste, wolne od kurzu i wilgoci. Zwracać uwagę na drożność otworów wentylacyjnych, w razie potrzeby przedmuchać otwory wentylacyjne sprężonym powietrzem. Obudowę czyścić wilgotną, miękką ściereczką. Nie stosować agresywnych detergentów.
Czyścić urządzenie po każdym użytkowaniu.
Nie stosować wody do czyszczenia urządzenia, nie pozwalać, aby woda dostała się do wnętrza obudowy.

Konserwacja

Urządzenie nie wymaga czynności konserwacyjnych.

Informacja dla użytkowników o pozbywaniu się urządzeń elektrycznych i elektronicznych (dotyczy gospodarstw domowych)



Przedstawiony symbol umieszczony na produktach lub dołączonej do nich dokumentacji informuje, że niesprawnych urządzeń elektrycznych lub elektronicznych nie można wyrzucać razem z odpadami bytowymi. Prawidłowe postępowanie w razie konieczności utylizacji, powtórnego użycia lub odzysku podzespołów polega na przekazaniu urządzenia do wyspecjalizowanego punktu zbiórki, gdzie będzie przyjęte bezpłatnie. Informacji o lokalizacji miejsc zbiórki zużytego sprzętu udzielają władze lokalne np. na swoich stronach internetowych.
Prawidłowa utylizacja urządzenia umożliwia zachowanie cennych zasobów i uniknięcie negatywnego wpływu na zdrowie i środowisko, wynikające z możliwości obecności w sprzęcie niebezpiecznych: substancji, mieszanin oraz części składowych.
Nieprawidłowa utylizacja odpadów zagrożona jest karami przewidzianymi w odpowiednich przepisach lokalnych.
Użytkownicy w krajach Unii Europejskiej: W razie konieczności pozbycia się urządzeń elektrycznych lub elektronicznych, prosimy skontaktować się z

najbliższym punktem sprzedaży lub z dostawcą, którzy udzielą dodatkowych informacji.
Pozbywanie się odpadów w krajach poza Unią Europejską: Taki symbol dotyczy tylko krajów Unii Europejskiej. W razie potrzeby pozbycia się niniejszego produktu prosimy skontaktować się z lokalnymi władzami lub ze sprzedawcą celem uzyskania informacji o prawidłowym sposobie postępowania.

Kompletacja

1. DED7940Z1 – 1 szt. 2. Wymienne końcówki robocze – 9 szt. 3. Szablony – 2 szt. 4. Przewód do ładowania – 1 szt. 5. Instrukcja obsługi – 1 szt.

Wykaz części do rysunku złożeniowego

LP	Nazwa części		
1	Pierścień dociskowy	27	Osłona łożyska
2	Tarcza szlifierska	28	Deflektor
3	Pierścień oporowy	29	Wkręt ST4.2 x 65
4	Śruba osłony tarczy	30	Stojan
5	Osłona tarczy	31	Obudowa
6	Nakrętka osłony tarczy	32	Tabliczka
7	Wrzeciono	33	Przycisk blokady
8	Wpust czółenkowy	34	Popychacz włącznika
9	Wkręt z podkładką	35	Włącznik
10	Osłona przednia	36	Docisk przewodu
11	Łożysko 6001-Z1	37	Wkręt ST4.2 x 13-F
12	Wkręt z łbem stożkowym z podkładką	38	Osłona otworu wentylacyjnego
13	Koło zębate odbiorcze	39	Pokrywa filtra
14	Pierścień wałka	40	Odgiętka przewodu
15	Tuleja φ12 x φ8 x φ10	41	Przewód zasilający
16	Pierścień osadczy	42	Osłona otworu wentylacyjnego
17	Wkręt ST4.2 x 19-F	43	Kondensator 0.33 μF
18	Korpus przekładni	44	Szczotki elektrografitowe kpl.
19	Sprężyna kołka	45	Wkręt ST2.9 x 8
20	Blokada wrzeciona	46	Sprężyna szczotkotrzymacza
21	Rękojeść dodatkowa	47	Szczotkotrzymacz
22	Nakrętka	48	Naklejka panelu sterowania
23	Koło podawcze	49	Klucz do odkręcania tarczy
24	Łożysko 629-Z3	50	Klucz imbusowy

.

CZ Návod k obsluze se záručním listem

Během provozu nemačkejte tlačítko aretace vřetena, mohlo by dojít k poškození stroje.

Bezpečnostní pravidla

Přečtěte si všechna bezpečnostní pravidla a návod k obsluze zařízení. Nedodržení bezpečnostních pokynů může vést k úrazu elektrickým proudem, požáru a/nebo vážnému zranění.

Uschovejte pokyny a bezpečnostní pravidla pro budoucí použití.

1) Všeobecné bezpečnostní předpisy - Bezpečnost na pracovišti

a) Udržujte pracoviště uklizené a dobře osvětlené. Nepořádek a špatné osvětlení přispívají k nehodám.

b) Nepoužívejte elektrické nářadí ve výbušném prostředí, jako jsou hořlavé kapaliny, plyny nebo prach. Elektrické nářadí vytváří jiskry, které mohou zapálit prach nebo výpary.

c) Udržujte děti a přihlížející mimo místa, kde je elektrické nářadí používáno. Rozptýlení může způsobit ztrátu kontroly nad elektrickým nářadím.

2) Všeobecné bezpečnostní předpisy - Elektrická bezpečnost

a) Zástrčka musí pasovat do zásuvky. Nikdy zástrčku žádným způsobem neupravujte. Při použití elektrického nářadí s vodičem s ochranným zemnícím vodičem nepoužívejte žádné mezičlánky. Absence úprav zástrček a zásuvek snižuje riziko úrazu elektrickým proudem.

b) Vyvarujte se tělesného kontaktu s uzemněnými povrchy, jako jsou potrubí, topidla, radiátory ústředního topení a chladničky. Pokud se dotknete uzemněných částí, zvyšuje se riziko úrazu elektrickým proudem.

c) Nevystavujte zařízení dešti nebo vlhkosti. Voda vnikající do elektrického nářadí zvyšuje riziko úrazu elektrickým proudem.

d) Nezatěžujte propojovací kabely. Nikdy nepoužívejte kabel k přenášení, tahání nebo vytahování zástrčky ze zásuvky. Chraňte napájecí kabel před teplem, olejem, ostrými hranami nebo pohyblivými částmi elektrického nářadí. Poškozený nebo zamotaný kabel zvyšuje riziko úrazu elektrickým proudem.

e) Při práci s elektrickým nářadím venku používejte pouze prodlužovací kabely určené pro venkovní použití. Použití vhodného prodlužovacího kabelu sníží riziko úrazu elektrickým proudem.

f) Při práci s elektrickým nářadím ve vlhkém prostředí používejte proudový chránič (RCD). Ochrana proti chybovému proudu snižuje riziko úrazu elektrickým proudem.

3) Všeobecné bezpečnostní předpisy - Osobní bezpečnost

a) Při práci s elektrickým nářadím buďte ve střehu a jakoukoli činnost provádějte opatrně a obezřetně. Elektrické nářadí nepoužívejte, jste-li unavení nebo pod vlivem léků, alkoholu nebo drog. Chvilka nepozornosti při práci s elektrickým nářadím může způsobit vážné zranění.

b) Používejte osobní ochranné prostředky. Vždy používejte ochranné brýle. Osobní ochranné prostředky, jako je protiprachová maska, protiskluzová bezpečnostní obuv, ochranná přilba a ochrana sluchu, pokud se používají v souladu s převládajícími podmínkami, sníží riziko zranění.

c) Vyvarujte se nechtěnému spuštění elektrického nářadí. Před zasunutím zástrčky do zásuvky nebo vložením dobíjecí baterie nebo baterie do zásuvky, před zvednutím nebo přenášením elektrického nářadí se ujistěte, že je vypínač v poloze „vypnuto“. Přenášení elektrického nářadí s prstem na vypínači může způsobit nekontrolované zapnutí elektrického nářadí a může vést k nehodě.

d) Před spuštěním elektrického nářadí odstraňte všechny klíče a další nastavovací nástroje. Ponechání klíče nebo nástroje zasunuté do pohyblivých částí elektrického nářadí může způsobit zranění.

e) Vyhněte se nepřirozeným pracovním polohám. Po celou dobu udržujte stabilní polohu a rovnováhu. To zaručuje lepší kontrolu nad elektrickým nářadím v nepředvídatelných situacích.

f) Používejte vhodný pracovní oděv. Nenoste volné oblečení nebo šperky. Udržujte své vlasy, oblečení a rukavice v dostatečné vzdálenosti od pohyblivých částí. Volné oblečení, šperky nebo dlouhé vlasy mohou být zachyceny pohyblivými částmi.

g) Pokud je elektrické nářadí navrženo pro práci se systémem odsávání prachu, ujistěte se, že je připojeno a správně používáno. Použití odsávání výrazně snižuje riziko spojené s přítomností škodlivého prachu.

h) Zkušenosti získané častou prací s elektrickým nářadím by neměly vést k přehnané sebedůvěře a ignorování bezpečnostních opatření. Neopatrnost může ve zlomku vteřiny vést k vážnému zranění.

4) Všeobecné bezpečnostní předpisy - Provoz a používání zařízení

a) Nepřetěžujte elektrické nářadí. Používejte správné elektrické nářadí pro danou aplikaci. Používání elektrického nářadí k určenému účelu zvýší efektivitu a bezpečnost prováděné práce.

b) Nepoužívejte elektrické nářadí s poškozeným vypínačem. Jakékoli elektrické nářadí, které nelze ovládat vypínačem, je nebezpečné a musí být uschováno pevný.

c) Před seřizováním, výměnou příslušenství nebo před uložením nářadí vytáhněte zástrčku ze zásuvky nebo odpojte akumulátor - pokud je odnímatelný - z elektrického nářadí. Taková preventivní opatření snižují riziko nekontrolovaného spuštění elektrického nářadí.

d) Nepoužívané elektrické nářadí skladujte mimo dosah dětí a nedovolte osobám, které nejsou obeznámeny s elektrickým nářadím nebo s těmito pokyny, aby nářadí používaly. Elektrické nářadí je v rukou neškolených uživatelů nebezpečné.

e) Elektrické nářadí a příslušenství musí být zkontrolováno. Zkontrolujte vyrovnání a správné upevnění pohyblivých částí, zkontrolujte, zda nejsou praskliny nebo jiné faktory, které mohou ovlivnit provoz elektrického nářadí. Je-li poškozeno, před použitím elektrické nářadí opravte. Mnoho nehod je způsobeno špatně udržovaným elektrickým nářadím.

f) Řezné nástroje udržujte ostré a čisté. Dostatečná údržba ostrých hran řezných nástrojů snižuje pravděpodobnost zaseknutí a usnadňuje manipulaci.

g) Používejte elektrické nářadí, příslušenství, pracovní bity atd. v souladu s tímto návodem, s ohledem na pracovní podmínky a druh práce, kterou budete provádět. Použití elektrického nářadí

způsobem, pro který není určeno, může způsobit nebezpečnou situaci.
h) Rukojeti a uchopovací části musí být vždy suché, čisté a bez stop oleje a mastnoty. Kluzké rukojeti a úchopové plochy brání bezpečnému ovládání a ovládání elektrického nářadí v neočekávaných situacích.
5) Všeobecné bezpečnostní předpisy - Servis
a) Elektrické nářadí smí opravovat pouze kvalifikovaný odborník s použitím originálních dílů. Takový postup zaručuje bezpečnost elektrického nářadí.
b) Nikdy neopravujte poškozené baterie. Opravu baterie smí provádět pouze výrobce nebo autorizované servisní středisko
6) Všeobecné bezpečnostní předpisy - Správná manipulace a používání akumulátorového nářadí
a) Nabíjejte baterie pouze nabíječkou určenou výrobcem. Nabíječka určená k nabíjení daného typu baterie může při nabíjení jiných typů baterií vytvářet riziko požáru.
b) Používejte pouze elektrické nářadí s bateriemi speciálně navrženými pro jejich napájení. Použití jiných baterií může představovat riziko zranění nebo požáru.
c) Pokud baterii nepoužíváte, uchovávejte ji mimo dosah kovových předmětů, jako jsou kancelářské sponky, mince, klíče, hřebíky, šrouby nebo jiné malé kovové části, které mohou zkratovat kontakty baterie. Zkrat mezi kontakty baterie může způsobit popáleniny nebo požár.
d) Za nevhodných podmínek může z baterie unikat kapalina; vyhnout se kontaktu. Pokud se uživatel náhodně dostane do kontaktu s kapalinou, opláchněte kontaktní místa vodou. V případě zasažení očí kapalinou se navíc poraďte s lékařem. Kapalina unikající z baterie může způsobit podráždění nebo popáleniny.
e) Nepoužívejte poškozenou nebo upravenou baterii nebo nářadí. Poškozené nebo upravené baterie mohou fungovat nepředvídatelně a způsobit požár, výbuch nebo riziko zranění.
f) Nevystavujte baterii ani nářadí ohni nebo nadměrnému teplu. Vystavení ohni nebo teplotám nad 130 °C může způsobit výbuch.
g) Dodržujte všechny pokyny v návodu k nabíjení, nenabíjejte akumulátor ani nářadí při teplotě mimo rozsah uvedený v návodu. Nesprávné nabíjení nebo při teplotách mimo stanovený rozsah může poškodit baterii a zvýšit riziko požáru.

Popis

1. Pracovní špička, 2. Pojistná matice, 3. Držák pracovní špičky, 4. Tlačítko aretace vřetena, 5. Spínač, 6. Kabel Micro-USB.

Technická data:

Napájení	4,2 V
baterie	4,2 V Li-Ion 600 mAh,
Nabíjecí napětí	5 V
Doba nabíjení	ok. 2 h
Rychlost otáčení	5000 / 10000 / 15000
Průměr sklíčidla	3,2 mm

Výměna pracovní špičky

1. Vypněte stroj a počkejte, dokud se násadec zcela nezastaví
2. Stiskněte a podržte tlačítko aretace vřetena. Otočte finální obrobek tak, aby bylo tlačítko aretace vřetena zcela stisknuto.
3. Po zajištění vřetena odšroubujte matici pracovní rukojeti, zatáhněte a vyjměte pracovní hrot z držáku.
4. Vložte nový pracovní hrot, utáhněte matici pracovní rukojeti. Ujistěte se, že je násadec bezpečně připevněn.
5. Uvolněte aretační tlačítko vřetena.

Pozornost:

1. Před zahájením používání zkontrolujte stav zařízení a správnou instalaci pracovní špičky.
2. Nepoužívejte zařízení ve vlhkém prostředí.
3. Nikdy nepoužívejte zařízení v blízkosti hořlavých kapalin nebo plynů.
4. Nepřetěžujte stroj, pokud se zpomaluje. Vypněte zařízení, udělejte si krátkou přestávku (1-2 minuty) a dokončete práci.
5. Při práci s přístrojem používejte ochranné brýle.
6. Během provozu se nedotýkejte pracovní špičky, i když nedosáhla plné rychlosti otáčení. Dotyk rotujícího násadce může způsobit zranění.

Baterie se nabíjí

Připojte nabíječku kabelem do mini USB zásuvky. Zařízení bude indikovat nabíjení červenou LED a nabíjení baterie zelenou LED.
Po úplném nabití baterie nabíječka automaticky zastaví nabíjení. Zařízení můžete ponechat připojené, ale po úplném nabití baterie se doporučuje odpojit nabíječku.
Poznámka: po delší době nepoužívání zařízení nebo před prvním použitím je bezpodmínečně nutné nabít baterii.
Nenabíjejte baterii v krátkých intervalech, mohlo by dojít k přetížení baterie.

Zapnutí a vypnutí / nastavení rychlosti

Stisknutím spínače se změní činnost zařízení: prvním stisknutím se zařízení zapne, dalším (2-4) se změní rychlost otáčení (5000/10000/15000 ot./min.). Stisknutím a podržením tlačítka po dobu cca 2 sekund se zařízení vypne.

Příslušenství

Leštící kotouč - slouží k leštění kovových nebo plastových prvků. K upevnění disku použijte kolíky, které jsou součástí sady.
Diamantové hroty - slouží k přesnému opracování dřeva, kamene, keramiky, skla, oceli, polodrahokamů a dalších tvrdých materiálů. Pracovní hroty jsou pokryty diamantovými částicemi.
Brusné kameny - použití k povrchové úpravě kovových dílů, odlitků, zbytků po svařování, k odstranění rzi.
Řezné kotouče – slouží k řezání kovu, plastu, dřeva nebo kamene. K upevnění disku použijte kolíky, které jsou součástí sady. K řezání používejte pouze ostří nože.
Trny - hřídele se šroubem nebo závitem, které jsou určeny k montáži hrotů (kotoučů) pro broušení, leštění a řezání.
Vrtáky - slouží k vrtání otvorů do materiálu, pro který jsou určeny (dřevo, kov, plast).

Čištění a údržba

Před prováděním údržby a čištění odpojte napájecí kabel a vypněte stroj.

Čištění

Zařízení by mělo být čisté, bez prachu a vlhkosti. Dávejte pozor na ucpání větracích otvorů, v případě potřeby větrací otvory profoukněte stlačeným vzduchem. Kryt čistěte vlhkým měkkým hadříkem. Nepoužívejte agresivní čisticí prostředky.
Po každém použití zařízení vyčistěte.
K čištění zařízení nepoužívejte vodu, zabraňte vniknutí vody do krytu.

Údržba

Zařízení nevyžaduje žádnou údržbu.

Informace pro uživatele o likvidaci elektrického a elektronického zařízení (pro domácnosti)



Symbol uvedený na výrobcích nebo v průvodní dokumentaci označuje, že vadné elektrické nebo elektronické zařízení nesmí být likvidováno společně s domovním odpadem. Pokud potřebujete zlikvidovat, znovu použít nebo využít součástky, je správné je odnést na specializované sběrné místo, kde je přijmou zdarma. Informace o umístění sběrných míst pro použitá zařízení poskytují místní orgány, např. na svých internetových stránkách.
Správnou likvidáciou zariadenia je možné šetriť cenné zdroje a zabrániť negatívnym vplyvom na zdravie a životné prostredie v dôsledku možnej prítomnosti nebezpečných látok, zmesí a komponentov v zariadení.
Za nesprávnou likvidaci odpadu hrozí sankce podle příslušných místních předpisů.
Uživatelé v zemích EU: Pokud potřebujete zlikvidovat elektrické nebo elektronické zařízení, obraťte se na nejbližší prodejní místo nebo na svého dodavatele, který vám poskytne další informace.
Likvidace v zemích mimo Evropskou unii: Tento symbol se vztahuje pouze na země Evropské unie. Pokud si přejete tento výrobek zlikvidovat, obraťte se na místní úřady nebo prodejce, aby vám sdělil správný způsob likvidace.
.

Dokončení

1. DED7940Z1 - 1 ks 2. Vyměnitelné pracovní hroty - 9 ks 3. Šablony - 2 ks 4. Nabíjecí kabel - 1 ks 5. Uživatelská příručka - 1 ks.

SK Užívateľská príručka so záručným listom

Počas prevádzky nestláčajte tlačidlo aretácie vretena, môže to poškodiť stroj.

Bezpečnostné pravidlá

Prečítajte si všetky bezpečnostné pravidlá a návod na obsluhu zariadenia. Nedodržanie bezpečnostných pokynov môže mať za následok úraz elektrickým prúdom, požiar a/alebo vážne zranenie.
Uschovajte si pokyny a bezpečnostné pravidlá pre budúce použitie.
1) Všeobecné bezpečnostné predpisy - Bezpečnosť na pracovisku
a) Udržujte pracovisko upratané a dobre osvetlené. Neporiadok a slabé osvetlenie prispievajú k nehodám.
b) Nepoužívajte elektrické náradie vo výbušnom prostredí, ako sú horľavé kvapaliny, plyny alebo prach. Elektrické náradie vytvára iskry, ktoré môžu zapáliť prach alebo výpary.
c) Udržujte deti a okolostojace mimo miesta, kde sa elektrické náradie používa. Rozptyľovanie môže spôsobiť stratu kontroly nad elektrickým náradím.
2) Všeobecné bezpečnostné predpisy - Elektrická bezpečnosť
a) Zástrčka musí pasovať do zásuvky. Zástrčku nikdy žiadnym spôsobom neupravujte. Pri používaní elektrického náradia s vodičom s ochranným uzemňovacím vodičom nepoužívajte žiadne medzičlánky. Nedostatok úprav zástrčiek a zásuviek znižuje riziko úrazu elektrickým prúdom.
b) Zabráňte kontaktu tela s uzemnenými povrchmi, ako sú potrubia, ohrievače, radiátory ústredného kúrenia a chladničky. Ak sa dotknete uzemnených častí, zvyšuje sa riziko úrazu elektrickým prúdom.
c) Nevystavujte zariadenie dažďu ani vlhkosti. Voda vniknutá do elektrického náradia zvyšuje riziko úrazu elektrickým prúdom.
d) Nezaťažujte prepojovacie káble. Nikdy nepoužívajte kábel na prenášanie, ťahanie alebo vyťahovanie zástrčky zo zásuvky. Chráňte napájací kábel pred teplom, olejom, ostrými hranami alebo pohyblivými časťami elektrického náradia. Poškodený alebo zamotaný kábel zvyšuje riziko úrazu elektrickým prúdom.
e) Pri práci s elektrickým náradím vonku používajte iba predlžovacie káble určené na vonkajšie použitie. Použitie vhodného predlžovacieho kábla zníži riziko úrazu elektrickým prúdom.
f) Pri práci s elektrickým náradím vo vlhkom prostredí používajte prúdový chránič (RCD). Ochrana proti zvyškovému prúdu znižuje riziko úrazu elektrickým prúdom.
3) Všeobecné bezpečnostné predpisy - Osobná bezpečnosť
a) Pri práci s elektrickým náradím buďte ostražití a každú činnosť vykonávajte opatrne a rozvážne. Nepoužívajte elektrické náradie, ak ste unavení alebo pod vplyvom liekov, alkoholu alebo drog. Chvíľka nepozornosti pri práci s elektrickým náradím môže viesť k vážnemu zraneniu osôb.
b) Používajte osobné ochranné prostriedky. Vždy používajte ochranné okuliare. Osobné ochranné prostriedky, ako je protiprachová maska, nekĺzavá bezpečnostná obuv, prilba a ochrana sluchu, ak sa používajú podľa prevládajúcich podmienok, znížia riziko zranenia.
c) Zabráňte neúmyselnému spusteniu elektrického náradia. Pred zasunutím zástrčky do zásuvky alebo vložením nabíjateľnej batérie alebo batérie do zásuvky, pred zdvihnutím alebo prenášaním elektrického náradia sa uistite, že je vypínač v polohe „vypnuté“. Prenášanie elektrického náradia s prstom na vypínači môže viesť k nekontrolovanému zapnutiu elektrického náradia a môže viesť k nehode.
d) Pred spustením elektrického náradia odstráňte všetky kľúče a iné nastavovacie nástroje. Ponechanie kľúča alebo nástroja zasunutého do pohyblivých častí elektrického náradia môže viesť k zraneniu osôb.
e) Zabráňte zaujatiu neprirodzených pracovných pozícií. Vždy udržujte stabilnú polohu a rovnováhu. To zaručuje lepšiu kontrolu nad elektrickým náradím v nepredvídateľných situáciách.
f) Používajte vhodný pracovný odev. Nenoste voľné oblečenie ani šperky. Udržujte svoje vlasy, odev a rukavice mimo pohyblivých častí. Voľné oblečenie, šperky alebo dlhé vlasy môžu byť zachytené pohyblivými časťami.
g) Ak je elektrické náradie určené na prácu so systémom odsávania prachu, uistite sa, že je pripojené a správne používané. Použitie odsávania výrazne znižuje riziko spojené s prítomnosťou škodlivého prachu.
h) Skúsenosti získané častou prácou s elektrickým náradím by nemali viesť k prílišnej sebadôvere a ignorovaniu bezpečnostných opatrení. Neopatrnosť môže v zlomku sekundy viesť k vážnemu zraneniu.
4) Všeobecné bezpečnostné predpisy - Obsluha a používanie zariadenia
a) Nepreťažujte elektrické náradie. Používajte správne elektrické náradie pre danú aplikáciu. Používanie elektrického náradia podľa určenia zvýši efektivitu a bezpečnosť vykonávanej práce.
b) Nepoužívajte elektrické náradie s poškodeným vypínačom. Akékoľvek elektrické náradie, ktoré sa nedá ovládať vypínačom, je nebezpečné a musí sa uschovať pevné.
c) Pred nastavovaním, výmenou príslušenstva alebo uskladnením vytiahnite zástrčku zo zásuvky alebo odpojte akumulátor - ak je odnímateľný - z náradia. Takéto preventívne opatrenia znižujú riziko nekontrolovaného spustenia elektrického náradia.
d) Nepoužívané elektrické náradie skladujte mimo dosahu detí a nedovoľte, aby ho používali osoby, ktoré nie sú oboznámené s elektrickým náradím alebo s týmito pokynmi. Elektrické náradie je v rukách neškolených používateľov nebezpečné.
e) Elektrické náradie a príslušenstvo je potrebné skontrolovať. Skontrolujte zarovnanie a správne upevnenie pohyblivých častí, skontrolujte, či nie sú praskliny alebo iné faktory, ktoré môžu ovplyvniť činnosť elektrického náradia. Ak je elektrické náradie poškodené, pred použitím ho opravte. Veľa nehôd je spôsobených zle udržiavaným elektrickým náradím.
f) Rezné nástroje udržiavajte ostré a čisté. Dostatočná údržba ostrých hrán rezných nástrojov znižuje pravdepodobnosť zaseknutia a uľahčuje manipuláciu.
g) Elektrické náradie, príslušenstvo, pracovné nástroje atď. používajte v súlade s týmto návodom, berúc do úvahy pracovné podmienky a druh vykonávanej práce. Používanie elektrického náradia spôsobom, na ktorý nie je určené, môže spôsobiť nebezpečnú situáciu.
h) Rukoväte a úchopné časti musia byť vždy suché, čisté a bez stôp oleja a mastnoty. Kĺzke rukoväte a úchopové plochy zabraňujú bezpečnej prevádzke a ovládaniu elektrického náradia v neočakávaných situáciách.
5) Všeobecné bezpečnostné predpisy - Servis
a) Elektrické náradie môže opravovať iba kvalifikovaný odborník s použitím originálnych dielov. Takýto postup zaručuje bezpečnosť elektrického náradia.
b) Nikdy neopravujte poškodené batérie. Batériu môže opravovať iba výrobca alebo autorizované servisné stredisko
6) Všeobecné bezpečnostné predpisy - Správna manipulácia a používanie akumulátorového náradia
a) Batérie nabíjajte iba nabíjačkou určenou výrobcom. Nabíjačka určená na nabíjanie daného typu batérie môže pri nabíjaní iných typov batérií vytvárať riziko požiaru.
b) Používajte iba elektrické náradie s batériami, ktoré sú špeciálne navrhnuté pre ich výkon. Používanie iných batérií môže predstavovať riziko zranenia alebo požiaru.
c) Keď batériu nepoužívate, držte ju mimo dosahu kovových predmetov, ako sú sponky na papier, mince, kľúče, klince, skrutky alebo iné malé kovové časti, ktoré môžu skratovať kontakty batérie. Skrat medzi kontaktmi batérie môže spôsobiť popáleniny alebo požiar.
d) Pri nevhodných podmienkach môže z batérie vytekať kvapalina; vyhýbať sa kontaktu. Ak sa používateľ náhodne dostane do kontaktu s kvapalinou, opláchnite kontaktné miesta vodou. Pri zasiahnutí očí kvapalinou sa dodatočne poraďte s lekárom. Kvapalina unikajúca z batérie môže spôsobiť podráždenie alebo popáleniny.
e) Nepoužívajte poškodenú alebo upravenú batériu alebo náradie. Poškodené alebo upravené batérie môžu fungovať nepredvídateľne a spôsobiť požiar, výbuch alebo riziko zranenia.
f) Nevystavujte akumulátor ani náradie ohňu ani nadmernému teplu. Vystavenie ohňu alebo teplotám nad 130 °C môže spôsobiť výbuch.
g) Dodržujte všetky pokyny v návode na nabíjanie, nenabíjajte akumulátor ani náradie pri teplote mimo rozsahu uvedeného v návode. Nesprávne nabíjanie alebo pri teplotách mimo špecifikovaného rozsahu môže poškodiť batériu a zvýšiť riziko požiaru.

Popis

1. Pracovná špička, 2. Zaisťovacia matica, 3. Držiak pracovnej špičky, 4. Tlačidlo aretácie vretena, 5. Spínač, 6. Kábel Micro-USB.

Technické dáta:

Moc	4,2 V
Batéria	4,2 V Li-Ion 600 mAh,
Nabíjacie napätie	5 V
Doba nabíjania	ok. 2 h
Rýchlosť rotácie	5000 / 10000 / 15000
Priemer skľučovadla	3,2 mm

Výmena pracovnej špičky

1. Vypnite stroj a počkajte, kým sa násadec úplne nezastaví
2. Stlačte a podržte tlačidlo aretácie vretena. Otočte konečný obrobok tak, aby bolo tlačidlo zaistenia vretena úplne stlačené.
3. Po zaistení vretena odskrutkujte maticu pracovnej rukoväte, potiahnite a vyberte pracovnú špičku z držiaka.
4. Vložte nový pracovný hrot, utiahnite maticu pracovnej rukoväte. Uistite sa, že násadec je bezpečne pripevnený.
5. Uvoľnite blokovacie tlačidlo vretena.

Pozor:

1. Pred začatím používania skontrolujte stav zariadenia a správnu inštaláciu pracovného hrotu.
2. Zariadenie nepoužívajte vo vlhkom prostredí.
3. Nikdy nepoužívajte prístroj v blízkosti horľavých kvapalín alebo plynov.
4. Nepreťažujte stroj, ak sa spomaľuje. Vypnite prístroj, urobte si krátku prestávku (1-2 minúty) a dokončite prácu.
5. Pri práci s prístrojom používajte ochranné okuliare.
6. Počas prevádzky sa nedotýkajte pracovného hrotu, aj keď nedosiahol plnú rýchlosť otáčania. Dotyk rotujúceho násadca môže spôsobiť zranenie.

Nabíjanie batérie

Pripojte nabíjačku káblom do mini USB zásuvky. Zariadenie bude indikovať nabíjanie červenou LED a nabíjanie batérie zelenou LED.

Po úplnom nabití batérie sa nabíjačka automaticky zastaví. Zariadenie môžete nechať pripojené, odporúča sa však odpojiť nabíjačku, keď je batéria úplne nabitá.

Upozornenie: po dlhšom čase nepoužívania prístroja alebo pred prvým použitím je bezpodmienečne nutné nabiť batériu.

Nenabíjajte batériu v krátkych intervaloch, mohlo by dôjsť k preťaženiu batérie.

Zapnutie a vypnutie / nastavenie rýchlosti

Stlačením spínača sa zmení činnosť zariadenia: prvým stlačením sa zariadenie zapne, ďalším (2-4) sa zmení rýchlosť otáčania (5000/10000/15000 ot./min.).

Stlačením a podržaním tlačidla na cca 2 sekundy sa prístroj vypne.

Príslušenstvo

Leštiaci kotúč - slúži na leštenie kovových alebo plastových prvkov. Na upevnenie disku použite kolíky, ktoré sú súčasťou súpravy.

Diamantové hroty - slúžia na presné opracovanie dreva, kameňa, keramiky, skla, ocele, polodrahokamov a iných tvrdých materiálov. Pracovné hroty sú pokryté diamantovými časticami.

Brúsne kamene - použitie na povrchovú úpravu kovových dielov, odliatkov, zvyškov po zváraní, na odstraňovanie hrdze.

Rezné kotúče – slúžia na rezanie kovu, plastu, dreva alebo kameňa. Na upevnenie disku použite kolíky, ktoré sú súčasťou súpravy. Na rezanie používajte iba ostrie čepele.

Tŕne - hriadele so skrutkou alebo závitom, ktoré sú určené na montáž hrotov (kotúčov) na brúsenie, leštenie a rezanie.

Vŕtačky - slúžia na vŕtanie otvorov do materiálu, pre ktorý sú určené (drevo, kov, plast).

Čistenie a údržba

Pred vykonaním údržby a čistenia odpojte napájací kábel a vypnite stroj.

Upratovanie

Zariadenie by malo byť čisté, bez prachu a vlhkosti. Dávajte pozor na upchatie vetracích otvorov, v prípade potreby vetracie otvory prefúknite stlačeným vzduchom. Kryt čistite vlhkou, mäkkou handričkou. Nepoužívajte agresívne čistiace prostriedky.

Po každom použití prístroj vyčistite.

Na čistenie zariadenia nepoužívajte vodu, nedovoľte, aby sa voda dostala do krytu.

Údržba

Zariadenie nevyžaduje žiadnu údržbu.

Informácie pre používateľov o likvidácii elektrických a elektronických zariadení (pre domácnosti)



Symbol uvedený na výrobkoch alebo v sprievodnej dokumentácii označuje, že chybné elektrické alebo elektronické zariadenia sa nesmú likvidovať spolu s domovým odpadom. Ak potrebujete zlikvidovať, opätovne použiť alebo zhodnotiť komponenty, správne je odovzdať ich na špecializovanom zbernom mieste, kde ich prijmú bezplatne. Informácie o umiestnení zberných miest pre použité zariadenia poskytujú miestne orgány, napr. na svojich webových stránkach.

Správnou likvidáciou zariadenia je možné šetriť cenné zdroje a zabrániť negatívnym vplyvom na zdravie a životné prostredie v dôsledku možnej prítomnosti nebezpečných látok, zmesí a komponentov v zariadení.

Za nesprávnu likvidáciu odpadu hrozia sankcie podľa príslušných miestnych predpisov.

Používatelia v krajinách EÚ: Ak potrebujete zlikvidovať elektrické alebo elektronické zariadenie, obráťte sa na najbližšie predajné miesto alebo na svojho dodávateľa, ktorý vám poskytne ďalšie informácie.

Likvidácia v krajinách mimo Európskej únie: Tento symbol sa vzťahuje len na krajiny Európskej únie. Ak chcete tento výrobok zlikvidovať, obráťte sa na miestne úrady alebo predajcu, ktorý vám poskytne informácie o správnom spôsobe likvidácie.

Dokončenie

1. DED7940Z1 - 1 ks 2. Vymeniteľné pracovné hroty - 9 ks 3. Šablóny - 2 ks 4. Nabíjací kábel - 1 ks 5. Návod na použitie - 1 ks.

LT Naudojimo instrukcija su Garantiniu lapu

Nespauskite veleno fiksavimo mygtuko veikimo metu, nes galite sugadinti mašiną.

Saugumo taisyklės

Perskaitykite visas įrenginio saugos taisykles ir naudojimo instrukcijas. Jei nesilaikysite saugos nurodymų, galite gauti elektros smūgį, gaisrą ir (arba) rimtus sužalojimus.

Išsaugokite instrukcijas ir saugos taisykles būsimam naudojimui.

1) Bendrosios saugos taisyklės – Sauga darbo vietoje

a) Laikykite darbo vietą tvarkingą ir gerai apšviestą. Netvarka ir prastas apšvietimas prisideda prie nelaimingų atsitikimų.

b) Nenaudokite elektrinio įrankio sprogioje aplinkoje, pvz., degiuose skysčiuose, dujose ar dulkėse. Elektriniai įrankiai sukuria kibirkštis, kurios gali uždegti dulkes arba dūmus.

c) Saugokite vaikus ir pašalinius asmenis nuo elektrinio įrankio naudojimo vietų. Dėl išsiblaškymo galite prarasti elektrinio įrankio kontrolę.

2) Bendrosios saugos taisyklės – Elektros sauga

a) Kištukas turi tilpti į elektros lizdą. Niekada jokiu būdu nemodifikuokite kištuko. Nenaudokite jokių tarpinių jungčių, kai naudojate elektrinius įrankius su laidu su apsauginiu įžeminimo laidininku. Kištukų ir lizdų modifikacijų trūkumas sumažina elektros smūgio riziką.

b) Stenkitės, kad kūnas nesiliestų su įžemintais paviršiais, tokiais kaip vamzdžiai, šildytuvai, centrinio šildymo radiatoriai ir šaldytuvai. Jei paliečiate įžemintas dalis, padidėja elektros smūgio pavojus.

c) Saugokite prietaisą nuo lietaus ar drėgmės. Į elektrinį įrankį patekęs vanduo padidins elektros smūgio riziką.

d) Neapkraukite jungiamųjų laidų. Niekada nenaudokite laido kištuko nešimui, traukimui ar ištraukimui iš lizdo. Saugokite maitinimo laidą nuo karščio, alyvos, aštrių kraštų ar judančių elektrinio įrankio dalių. Pažeistas arba įsipainiojęs laidas padidina elektros smūgio riziką.

e) Kai naudojate elektrinį įrankį lauke, naudokite tik ilginamuosius laidus, skirtus naudoti lauke. Naudodami tinkamą ilginamąjį laidą sumažinsite elektros smūgio riziką.

f) Dirbdami su elektriniu įrankiu drėgnoje aplinkoje, naudokite liekamosios srovės įtaisą (RCD). Apsauga

nuo liekamosios srovės sumažina elektros smūgio riziką.
3) Bendrosios saugos taisyklės – Asmens sauga
a) Dirbdami su elektriniu įrankiu būkite budrūs ir atlikite bet kokią veiklą atsargiai ir apdairiai. Nenaudokite elektrinio įrankio, kai esate pavargę arba apsvaigę nuo vaistų, alkoholio ar narkotikų. Akimirka neatidumas dirbant su elektriniu įrankiu gali rimtai susižaloti.
b) Naudokite asmenines apsaugos priemones. Visada naudokite apsauginius akinius. Asmeninės apsaugos priemonės, tokios kaip dulkių kaukė, neslystantys apsauginiai batai, skrybėlė ir klausos apsaugos priemonės, naudojant pagal vyraujančias sąlygas, sumažins susižalojimo riziką.
c) Venkite netyčia neįjungti elektrinio įrankio. Prieš paimdami ar nešdami elektrinį įrankį, įsitikinkite, kad jungiklis yra „išjungtoje“ padėtyje, prieš įkišdami kištuką į elektros lizdą arba įkraunamą bateriją arba bateriją į lizdą. Nešiojant elektrinį įrankį pirštu ant jungiklio, elektrinis įrankis gali būti įjungtas nekontroliuojamai ir gali įvykti nelaimingas atsitikimas.
d) Prieš paleisdami elektrinį įrankį, nuimkite visus veržliarakčius ir kitus nustatymo įrankius. Palikę veržliaraktį ar įrankį įkištą į judančias elektrinio įrankio dalis, galite susižaloti.
e) Venkite užimti nenatūralių darbo pozicijų. Visada išlaikykite stabilią padėtį ir pusiausvyrą. Tai garantuoja geresnę elektrinio įrankio valdymą nenuspėjamose situacijose.
f) Dėvėkite tinkamus darbo drabužius. Nedėvėkite laisvų drabužių ar papuošalų. Plaukus, drabužius ir pirštines laikykite toliau nuo judančių dalių. Laisvi drabužiai, papuošalai ar ilgi plaukai gali įstrigti judančiose dalyse.
g) Jei elektrinis įrankis skirtas dirbti su dulkių nusiurbimo sistema, įsitikinkite, kad jis prijungtas ir tinkamai naudojamas. Ištraukimo ištraukimo naudojimas žymiai sumažina riziką, susijusią su kenksmingų dulkių buvimu.
h) Patirtis, įgyta dažnai dirbant su elektriniais įrankiais, neturėtų sukelti pernelyg didelio pasitikėjimo ir saugos priemonių nepaisymo. Dėl neatsargumo per sekundės dalį galima rimtai susižaloti.
4) Bendrosios saugos taisyklės – Prietaiso veikimas ir naudojimas
a) Neperkraukite elektrinio įrankio. Naudokite atitinkamą elektrinį įrankį. Naudojant elektrinį įrankį pagal paskirtį, padidės atliekamo darbo efektyvumas ir saugumas.
b) Nenaudokite elektrinio įrankio su pažeistu jungikliu. Bet koks elektrinis įrankis, kurio negalima valdyti jungikliu, yra pavojingas ir turi būti laikomas fiksuotas.
c) Prieš reguliuodami, keisdami priedus ar sandėliuodami, ištraukite kištuką iš elektros lizdo arba atjunkite akumuliatorių (jei jis yra nuimamas). Tokios prevencinės priemonės sumažina nekontroliuojamo elektrinio įrankio paleidimo riziką.
d) Nenaudojamus elektrinius įrankius laikykite vaikams nepasiekiamoje vietoje ir neleiskite jo naudoti asmenims, kurie nėra susipažinę su elektriniu įrankiu ar šiomis instrukcijomis. Elektriniai įrankiai yra pavojingi neapmokytų naudotojų rankose.
e) Elektrinis įrankis ir priedai turi būti patikrinti. Patikrinkite judančių dalių išlygiavimą ir tinkamą pritvirtinimą, patikrinkite, ar nėra įtrūkimų ar kitų veiksnių, galinčių turėti įtakos elektrinio įrankio veikimui. Jei elektrinis įrankis pažeistas, prieš naudodami jį pataisykite. Daug nelaimingų atsitikimų įvyksta dėl prastai prižiūrimų elektrinių įrankių.
f) Pjovimo įrankiai turi būti aštrūs ir švarūs. Tinkama aštrių pjovimo įrankių briaunų priežiūra sumažina įstrigimo tikimybę ir palengvina valdymą.
g) Elektrinį įrankį, priedus, darbinius antgalius ir kt. naudokite pagal šį vadovą, atsižvelgdami į darbo sąlygas ir atliekamo darbo pobūdį. Elektrinį įrankį naudojant ne pagal paskirtį, gali susidaryti pavojinga situacija.
h) Rankenos ir griebimo dalys visada turi būti sausos, švarios ir be alyvos ir riebalų pėdsakų. Slidžios rankenos ir sugriebimo paviršiai neleidžia saugiai valdyti ir valdyti elektrinį įrankį netikėtose situacijose.
5) Bendrosios saugos taisyklės – Aptarnavimas
a) Elektrinį įrankį gali taisyti tik kvalifikuotas specialistas, naudodamas originalias dalis. Tokia procedūra garantuoja elektrinio įrankio saugumą.
b) Niekada netaisykite pažeistų baterijų. Akumuliatorių gali taisyti tik gamintojas arba įgaliotasis aptarnavimo centras
6) Bendrosios saugos taisyklės – Tinkamas akumuliatorinių įrankių tvarkymas ir naudojimas
a) Įkraukite baterijas tik gamintojo skirtu įkrovikliu. Įkroviklis, skirtas tam tikro tipo akumuliatoriams įkrauti, gali sukelti gaisro pavojų kraunant kitų tipų baterijas.
b) Elektrinius įrankius naudokite tik su specialiai jų galiai pritaikytais akumuliatoriais. Naudojant kitas baterijas gali kilti sužeidimo arba gaisro pavojus.
c) Kai akumuliatoriaus nenaudojate, laikykite jį atokiai nuo metalinių objektų, tokių kaip sąvaržėlės, monetos, raktai, vinys, varžtai ar kitos smulkios metalinės detalės, kurios gali trumpam sujungti akumuliatoriaus kontaktus. Trumpasis jungimas tarp akumuliatoriaus kontaktų gali sukelti nudegimus arba gaisrą.
d) Netinkamomis sąlygomis iš akumuliatoriaus gali ištekėti skystis; vengti kontakto. Jei naudotojas netyčia susiliečia su skysčiu, nuplaukite sąlyčio vietas vandeniu. Skysčiui patekus į akis, papildomai kreipkitės į gydytoją. Iš akumuliatoriaus išbėgantis skystis gali sudirginti arba nudeginti.
e) Nenaudokite pažeisto ar pakeisto akumuliatoriaus ar įrankio. Pažeisti arba modifikuoti akumuliatoriai gali veikti nenuspėjamai ir sukelti gaisrą, sprogimą arba susižeisti.
f) Saugokite bateriją ar įrankį nuo ugnies ar per didelio karščio. Gaisro arba aukštesnės nei 130 °C temperatūros poveikis gali sukelti sprogimą.
g) Vykdykite visas įkrovimo vadove pateiktas instrukcijas, nekraukite akumuliatoriaus ar įrankio esant temperatūrai už vadove nurodyto diapazono ribų. Netinkamai įkraunant arba esant temperatūrai už nurodyto diapazono ribų, galima sugadinti akumuliatorių ir padidinti gaisro pavojų.

Apibūdinimas

1. Darbinis antgalis, 2. Užrakto veržlė, 3. Darbinio antgalio laikiklis, 4. Veleno fiksavimo mygtukas, 5. Jungiklis, 6. Mikro-USB laidas.

Techniniai duomenys:

Galia	4,2 V
Baterija	4,2 V Li-Ion 600 mAh,
Įkrovimo įtampa	5 V
Įkrovimo laikas	ok. 2 h
Sukimosi greitis	5000 / 10000 / 15000
Griebtuvo skersmuo	3,2 mm

Darbinio antgalio keitimas

1. Išjunkite aparatą ir palaukite, kol rankinis instrumentas visiškai sustos
2. Paspauskite ir palaikykite veleno fiksavimo mygtuką. Pasukite galutinį ruošinį taip, kad suklio fiksavimo mygtukas būtų iki galo nuspaustas.
3. Užfiksavę veleną, atsukite darbinės rankenos veržlę, patraukite ir nuimkite darbinį antgalį iš laikiklio.
4. Įdėkite naują darbinį antgalį, priveržkite darbinės rankenos veržlę. Įsitikinkite, kad rankinis instrumentas yra tvirtai pritvirtintas.
5. Atleiskite veleno fiksavimo mygtuką.

Dėmesio:

1. Prieš pradėdami naudoti, patikrinkite prietaiso būklę ir ar tinkamai sumontuotas darbinis antgalis.
2. Nenaudokite prietaiso drėgnoje aplinkoje.
3. Niekada nenaudokite prietaiso šalia degių skysčių ar dujų.
4. Neperkraukite mašinos, jei ji sulėtėja. Išjunkite įrenginį, trumpai išjunkite padarykite pertraukėlę (1-2 min.) ir užbaikite darbą.
5. Dirbdami su prietaisu naudokite apsauginius akinius.
6. Darbo metu nelieskite darbinio antgalio, net jei jis nepasiekė viso apsisukimo greičio. Palietus besisukantį rankinį instrumentą galite susižaloti.

Akumuliatoriaus įkrovimas

Prijunkite įkroviklį laidu prie mini USB lizdo. Įrenginys rodys įkrovimą raudonu šviesos diodu, o akumuliatoriaus įkrovimą – žaliu šviesos diodu.
Įkroviklis nustos krauti automatiškai, kai baterija bus visiškai įkrauta. Galite palikti įrenginį prijungtą, tačiau rekomenduojama atjungti įkroviklį, kai baterija visiškai įkrauta.
Pastaba: ilgą laiką nenaudojant prietaiso arba prieš pirmą kartą naudojant, bateriją būtina įkrauti.

Nekraukite akumuliatoriaus trumpais intervalais, nes tai gali perkrauti akumuliatorių.
Įjungimas ir išjungimas / greičio reguliavimas
Paspaudus jungiklį, pasikeičia įrenginio veikimas: pirmą kartą paspaudus prietaisas įjungiamas, sekantis (2-4) keičiamas sukimosi greitis (5000/10000/15000 aps./min.).
Paspaudus ir palaikius mygtuką maždaug 2 sekundes, įrenginys išjungs.

Priedai

Poliravimo ratas – naudojamas metaliniams arba plastikiniams elementams poliruoti. Diskui pritvirtinti naudokite komplekte esančius kaiščius.
Deimantiniai antgaliai – naudojami preciziškam medienos, akmens, keramikos, stiklo, plieno, pusbrangių akmenų ir kitų kietų medžiagų apdirbimui. Darbiniai antgaliai padengti deimantų dalelėmis.
Šlifavimo akmenys – naudojami metalinių detalių, liejinių, suvirinimo likučių paviršių apdorojimui, rūdžių šalinimui.
Pjovimo diskai – naudojami metalui, plastikui, medžiui ar akmeniui pjauti. Diskui pritvirtinti naudokite komplekte esančius kaiščius. Pjovimui naudokite tik ašmenų kraštą.
Įtvarai – velenai su sraigtu arba sriegiu, kurie skirti antgaliams (diskiams) tvirtinti šlifavimui, poliravimui ir pjovimui.
Grąžtai – naudojami skylėms daryti medžiagoje, kuriai jie skirti (mediena, metalas, plastikas).

Valymas ir priežiūra

Prieš atlikdami techninę priežiūrą ir valymą, atjunkite maitinimo laidą ir išjunkite mašiną.

Valymas

Prietaisas turi būti švarus, be dulkių ir drėgmės. Atkreipkite dėmesį į ventiliacijos angų užsikimšimą, jei reikia, prapūskite ventiliacijos angas suslėgtu oru. Korpusą valykite drėgna, minkšta šluoste. Nenaudokite agresyvių ploviklių.

Nuvalykite prietaisą po kiekvieno naudojimo.

Prietaisui valyti nenaudokite vandens, neleiskite vandeniui patekti į korpuso vidų.

Priežiūra

Prietaisui nereikia jokios priežiūros.

Informacija vartotojams apie elektros ir elektroninės įrangos išmetimą (namų ūkiams)



Ant gaminių arba pridedamuose dokumentuose nurodytas simbolis rodo, kad sugedusios elektros ar elektroninės įrangos negalima išmesti kartu su buitinėmis atliekomis. Jei norite atsikratyti, pakartotinai panaudoti ar utilizuoti komponentus, teisinga juos nuvežti į specializuotą surinkimo punktą, kur jie bus priimti nemokamai. Informaciją apie naudotos įrangos surinkimo vietas teikia vietos valdžios institucijos, pvz., savo interneto svetainėse. Teisingas produkto utilizavimas padeda išsaugoti gamtos išteklius ir išvengti neigiamų padarinių žmonių sveikatai ir aplinkai, galinčių atsirasti dėl produkte esančių potencialiai pavojingų medžiagų, mišinių ir sudedamųjų dalių.
Už netinkamą atliekų šalinimą gresia baudos pagal atitinkamus vietos teisės aktus.
ES šalių naudotojai: Jei norite išmesti elektros ar elektroninę įrangą, kreipkitės į artimiausią prekybos vietą arba tiekėją, kuris jums suteiks daugiau informacijos.
šalinimas ne Europos Sąjungos šalyse: Šis simbolis taikomas tik Europos Sąjungos šalims. Jei norite išmesti šį gaminį, kreipkitės į vietos valdžios institucijas arba pardavėją dėl tinkamo šalinimo būdo..

Užbaigimas

1. DED7940Z1 - 1 vnt. 2. Keičiami darbo antgaliai - 9 vnt. 3. Šablonai - 2 vnt. 4. Įkrovimo laidas - 1 vnt 5. Naudojimo instrukcija - 1 vnt.

LV Lietošanas instrukcija ar garantijas talonu

Darbības laikā nespiediet vārpstas bloķēšanas pogu, jo tas var sabojāt iekārtu.

Drošības noteikumi

Izlasiet visus ierīces drošības noteikumus un lietošanas instrukcijas. Drošības instrukciju neievērošana var izraisīt elektriskās strāvas triecienu, aizdegšanos un/vai nopietnus savainojumus.
Saglabājiet instrukcijas un drošības noteikumus turpmākai lietošanai.

1) Vispārīgie drošības noteikumi – Drošība darba vietā

a) Uzturiet darba vietu kārtīgu un labi apgaismotu. Nekārtība un slikts apgaismojums veicina negadījumus.
b) Neizmantojiet elektroinstrumentu sprādzienbīstamā vidē, piemēram, uzliesmojošos šķidrumos, gāzēs vai putekļos. Elektroinstrumenti rada dzirksteles, kas var aizdedzināt putekļus vai izgarojumus.
c) Neturiet bērnus un apkārtējos cilvēkus vietās, kur tiek darbināts elektroinstruments. Uzmanības novēršana var izraisīt kontroli pār elektroinstrumentu.
2) Vispārīgie drošības noteikumi - Elektrodrošība
a) Kontaktdakšai jāiekļaujas kontaktligzdā. Nekad nekādā veidā nepārveidojiet kontaktdakšu. Neizmantojiet starpposma saites, ja izmantojat elektroinstrumentus ar vadu ar aizsargājošu zemējuma vadu. Spraudņu un kontaktligzdu modifikāciju trūkums samazina elektriskās strāvas trieciena risku.
b) Izvairieties no ķermeņa saskares ar iezemētām virsmām, piemēram, caurulēm, sildītājiem, centrālās apkures radiatoriem un ledusskapjiem. Pieskaroties iezemētām daļām, palielinās elektriskās strāvas trieciena risks.
c) Nepakļaujiet ierīci lietus vai mitruma iedarbībai. Ūdens iekļūšana elektroinstrumentā palielina elektriskās strāvas trieciena risku.
d) Nenoslogojiet savienojuma kabeļus. Nekad neizmantojiet vadu, lai nēsātu, nevilktu vai izņemtu kontaktdakšu no kontaktligzdas. Sargājiet strāvas vadu no karstuma, eļļas, asām malām vai elektroinstrumenta kustīgām daļām. Bojāts vai sapinies vads palielina elektriskās strāvas trieciena risku.
e) Strādājot ar elektroinstrumentu ārpus telpām, izmantojiet tikai pagarinātājus, kas paredzēti lietošanai ārpus telpām. Atbilstoša pagarinātāja izmantošana samazinās elektriskās strāvas trieciena risku.
f) Strādājot ar elektroinstrumentu mitrā atmosfērā, izmantojiet noplūdes strāvas ierīci (RCD). Aizsardzība pret atlikušo strāvu samazina elektriskās strāvas trieciena risku.
3) Vispārīgie drošības noteikumi - Personīgā drošība
a) Strādājot ar elektroinstrumentu, esiet modrs un veiciet visas darbības uzmanīgi un apdomīgi. Neizmantojiet elektroinstrumentu, ja esat noguris vai medikamentu, alkohola vai narkotiku ietekmē. Neuzmanības brīdis, strādājot ar elektroinstrumentu, var izraisīt nopietnus miesas bojājumus.
b) Izmantojiet individuālos aizsardzības līdzekļus. Vienmēr lietojiet aizsargbrilles. Individuālie aizsardzības līdzekļi, piemēram, putekļu maska, neslīdoši drošības apavi, aizsargcepure un dzirdes aizsarglīdzekļi, ja tie tiek lietoti atbilstoši esošajiem apstākļiem, samazinās savainojumu risku.
c) Izvairieties no nejaušas elektroinstrumenta iedarbināšanas. Pirms elektroinstrumenta pacelšanas vai pārnēsāšanas pārliecinieties, vai slēdzis ir izslēgtā pozīcijā, pirms ievietojat kontaktdakšu kontaktligzdā vai ievietojat uzlādējamu akumulatoru vai akumulatoru kontaktligzdā. Ja elektroinstrumentu nēsājat ar pirkstu uz slēdža, tas var tikt nekontrolēti ieslēgts un izraisīt negadījumu.
d) Pirms elektroinstrumenta iedarbināšanas noņemiet visas uzgriežņu atslēgas un citus iestatīšanas instrumentus. Atstājot uzgriežņu atslēgu vai instrumentu ievietotu elektroinstrumenta kustīgajās daļās, var gūt miesas bojājumus.
e) Izvairieties ieņemt nedabiskas darba pozīcijas. Vienmēr saglabājiet stabilu stāvokli un līdzsvaru. Tas garantē labāku elektroinstrumenta vadību neparedzamās situācijās.
f) Izmantojiet atbilstošu darba apģērbu. Nevalkājiet vaļīgu apģērbu vai rotaslietas. Turiet matus, drēbes un cimdus tālāk no kustīgajām daļām. Brīvas drēbes, rotaslietas vai gari mati var ieķerties kustīgās daļās.
g) Ja elektroinstruments ir paredzēts darbam ar putekļu nosūkšanas sistēmu, pārliecinieties, vai tas ir pievienots un pareizi lietots. Ekstrakcijas ekstrakcijas izmantošana ievērojami samazina risku, kas saistīts ar kaitīgu putekļu klātbūtni.
h) Pieredze, kas gūta, strādājot bieži ar elektriskajiem instrumentiem, nedrīkst radīt pārmērīgu pārliecību un drošības pasākumu ignorēšanu. Neuzmanība sekundes daļā var izraisīt nopietnus savainojumus.
4) Vispārīgi drošības noteikumi - Ierīces darbība un lietošana

a) Nepārslogojiet elektroinstrumentu. Izmantojiet pielietojumam atbilstošu elektroinstrumentu. Izmantojot elektroinstrumentu paredzētajā veidā, palielināsies veiktā darba efektivitāte un drošība.
b) Neizmantojiet elektroinstrumentu ar bojātu slēdzi. Jebkurš elektroinstruments, kuru nevar vadīt ar slēdzi, ir bīstams un ir jāglabā fiksēts.
c) Pirms regulēšanas, piederumu maiņas vai uzglabāšanas atvienojiet kontaktdakšu no kontaktligzdas vai atvienojiet akumulatoru no elektroinstrumenta, ja tas ir noņemams. Šādi preventīvie pasākumi samazina elektroinstrumenta nekontrolētas iedarbināšanas risku.
d) Glabājiet dīkstāvē esošus elektroinstrumentus bērniem nepieejamā vietā un neļaujiet personām, kuras nav iepazinušās ar elektroinstrumentu vai šīs instrukcijas, izmantot šo elektroinstrumentu. Elektroinstrumenti ir bīstami neapmācītu lietotāju rokās.
e) Elektroinstruments un piederumi ir jāpārbauda. Pārbaudiet kustīgo daļu izlīdzināšanu un pareizu stiprinājumu, pārbaudiet, vai nav plaisu vai citu faktoru, kas var ietekmēt elektroinstrumenta darbību. Ja elektroinstruments ir bojāts, pirms lietošanas salabojiet to. Daudzus negadījumus izraisa slikti uzturēti elektroinstrumenti.
f) Uzturiet griezējinstrumentus asus un tīrus. Atbilstoša griezējinstrumentu asu malu apkope samazina iesprūšanas iespējamību un atvieglo pārvietošanu.
g) Izmantojiet elektroinstrumentu, piederumus, darba uzgaļus utt. saskaņā ar šo rokasgrāmatu, ņemot vērā darba apstākļus un veicamā darba veidu. Elektroinstrumenta izmantošana neparedzētā veidā var radīt bīstamu situāciju.
h) Rokturiem un satveršanas daļām vienmēr jābūt sausām, tīrām un bez eļļas un smērvielu pēdām. Slideni rokturi un satveršanas virsmas neļauj droši darboties un kontrolēt elektroinstrumentu neparedzētās situācijās.
5) Vispārīgie drošības noteikumi - Serviss
a) Elektroinstrumentu drīkst remontēt tikai kvalificēts speciālists, izmantojot oriģinālās detaļas. Šāda procedūra garantē elektroinstrumenta drošību.
b) Nekad nelabojiet bojātus akumulatorus. Akumulatoru drīkst remontēt tikai ražotājs vai pilnvarots servisa centrs
6) Vispārīgi drošības noteikumi - Pareiza apiešanās ar bezvadu instrumentiem un to lietošana
a) Uzlādējiet akumulatorus tikai ar ražotāja paredzēto lādētāju. Lādētājs, kas paredzēts noteikta veida akumulatoru uzlādēšanai, var radīt aizdegšanās risku, uzlādējot cita veida akumulatorus.
b) Izmantojiet tikai elektroinstrumentus ar akumulatoriem, kas īpaši paredzēti to jaudai. Citu bateriju izmantošana var radīt savainojumu vai aizdegšanās risku.
c) Kad akumulators netiek lietots, turiet to tālāk no metāla priekšmetiem, piemēram, saspraudes, monētām, atslēgām, naglām, skrūvēm vai citām mazām metāla detaļām, kas var izraisīt akumulatora kontaktu īssavienojumu. Īssavienojums starp akumulatora kontaktiem var izraisīt apdegumus vai aizdegšanos.
d) nepiemērotos apstākļos no akumulatora var izplūst šķidrums; izvairīties no kontakta. Ja lietotājs nejauši nonāk saskarē ar šķidrumu, noskalojiet saskares vietas ar ūdeni. Ja šķidrums nokļūst acīs, papildus konsultējieties ar ārstu. Šķidrums, kas izplūst no akumulatora, var izraisīt kairinājumu vai apdegumus.
e) Neizmantojiet bojātu vai pārveidotu akumulatoru vai instrumentu. Bojāti vai pārveidoti akumulatori var darboties neprognozējami, izraisot ugunsgrēku, sprādzienu vai ievainojumu risku.
f) Nepakļaujiet akumulatoru vai instrumentu uguns vai pārmērīga karstuma iedarbībai. Pakļaušana ugunij vai temperatūrai virs 130°C var izraisīt sprādzienu.
g) Ievērojiet visus lādēšanas rokasgrāmatā sniegtos norādījumus, neuzlādējiet akumulatoru vai instrumentu temperatūrā, kas ir ārpus rokasgrāmatā norādītā diapazona. Nepareiza uzlāde vai temperatūra ārpus norādītā diapazona var sabojāt akumulatoru un palielināt aizdegšanās risku.

Apraksts

1. Darba uzgalis, 2. Bloķēšanas uzgrieznis, 3. Darba uzgaļa turētājs, 4. Vārpstas bloķēšanas poga, 5. Slēdzis, 6. Mikro-USB kabelis.

Tehniskie dati:

Jauda	4,2 V
Akumulators	4,2 V Li-Ion 600 mAh,
Uzlādes spriegums	5 V
Uzlādes laiks	ok. 2 h
Rotācijas ātrums	5000 / 10000 / 15000
Patronas diametrs	3,2 mm

Darba uzgaļa nomaiņa

1. Izslēdziet iekārtu un pagaidiet, līdz rokturis ir pilnībā apstājies
2. Nospiediet un turiet vārpstas bloķēšanas pogu. Pagrieziet pēdējo sagatavi tā, lai vārpstas bloķēšanas poga būtu pilnībā nospiesta.
3. Pēc vārpstas bloķēšanas atskrūvējiet darba roktura uzgriezni, pavelciet un noņemiet darba galu no turētāja.
4. Ievietojiet jauno darba galu, pievelciet darba roktura uzgriezni. Pārliecinieties, vai rokturis ir droši piestiprināts.
5. Atlaidiet vārpstas bloķēšanas pogu.

Uzmanību:

1. Pirms sākat lietot, pārbaudiet ierīces stāvokli un pareizu darba uzgaļa uzstādīšanu.
2. Neizmantojiet ierīci mitrā vidē.
3. Nekad neizmantojiet ierīci viegli uzliesmojošu šķidrumu vai gāzu tuvumā.
4. Nepārslogojiet iekārtu, ja tā palēninās. Izslēdziet ierīci, veiciet īsu atslēgšanu paņemiet pārtraukumu (1-2 minūtes) un pabeidziet darbu.
5. Strādājot ar ierīci, izmantojiet aizsargbrilles.
6. Nepieskarieties darba uzgalim darbības laikā, pat ja tas nav sasniedzis pilnu griešanās ātrumu. Pieskaroties rotējošajam instrumentam, var gūt savainojumus.

Akumulatora uzlāde

Pievienojiet lādētāju ar kabeli mini USB ligzdai. Ierīce rādīs uzlādi ar sarkanu LED, bet akumulatora uzlādi ar zaļu LED.
Lādētājs automātiski pārtrauks uzlādi, kad akumulators būs pilnībā uzlādēts. Ierīci var atstāt pieslēgtu, tomēr ieteicams atvienot lādētāju, kad akumulators ir pilnībā uzlādēts.
Piezīme: pēc ilgstošas ierīces neizmantošanas vai pirms pirmās lietošanas reizes ir absolūti nepieciešams uzlādēt akumulatoru.
Neuzlādējiet akumulatoru īsos intervālos, jo tas var pārslogot akumulatoru.
Ieslēgšana un izslēgšana / ātruma regulēšana
Nospiežot slēdzi, tiek mainīta ierīces darbība: ar pirmo nospiešanu ierīce tiek ieslēgta, nākamais (2-4) maina rotācijas ātrumu (5000/10000/15000 apgr./min.).
Nospiežot un turot pogu apmēram 2 sekundes, ierīce tiks izslēgta.

Piederumi

Pulēšanas ritenis - to izmanto metāla vai plastmasas elementu pulēšanai. Izmantojiet komplektā iekļautās tapas, lai uzstādītu disku.
Dimanta uzgaļi - tiek izmantoti koka, akmens, keramikas, stikla, tērauda, pusdārgakmeņu un citu cietu materiālu precīzai apstrādei. Darba uzgaļi ir pārklāti ar dimanta daļiņām.
Slīpēšanas akmeņi - izmantošana metāla detaļu, lējumu, metināšanas atlikumu virsmas apstrādei, rūsas noņemšanai.
Griešanas diski - tiek izmantoti metāla, plastmasas, koka vai akmens griešanai. Izmantojiet komplektā iekļautās tapas, lai uzstādītu disku. Griešanai izmantojiet tikai asmens malu.
Mandri - vārpstas ar skrūvi vai vītni, kas paredzētas uzgaļu (disku) montāžai slīpēšanai, pulēšanai un griešanai.
Urbji - tiek izmantoti, lai izveidotu caurumus materiālā, kuram tie ir paredzēti (koks, metāls, plastmasa).

Tīrīšana un apkope

Pirms apkopes un tīrīšanas veikšanas atvienojiet strāvas vadu un izslēdziet iekārtu.

Tīrīšana

Ierīcei jābūt tīrai, bez putekļiem un mitruma. Pievērsiet uzmanību ventilācijas atveru aizsprostojumam, ja nepieciešams, ventilācijas atveres izpūtiet ar saspiestu gaisu. Tīriet korpusu ar mitru, mīkstu drāniņu. Neizmantojiet agresīvus mazgāšanas līdzekļus.

Tīriet ierīci pēc katras lietošanas reizes.
Neizmantojiet ūdeni ierīces tīrīšanai, neļaujiet ūdenim iekļūt korpusa iekšpusē.
Apkope
Ierīcei nav nepieciešama apkope.
Informācija lietotājiem par elektrisko un elektronisko iekārtu utilizāciju (mājsaimniecībām)



Simbols, kas redzams uz izstrādājumiem vai pievienotajā dokumentācijā, norāda, ka bojātas elektriskās vai elektroniskās iekārtas nedrīkst izmest kopā ar sadzīves atkritumiem. Ja vēlaties atbrīvoties no sastāvdaļām, atkārtoti izmantot vai reģenerēt, pareizi ir nogādāt tās specializētā savākšanas punktā, kur tās tiks pieņemtas bez maksas. Informāciju par lietotu iekārtu savākšanas punktu atrašanās vietu sniedz vietējās iestādes, piemēram, savās tīmekļa vietnēs.
Pareiza produkta utilizācija palīdz saglabāt dabas resursus un izvairīties no negatīvas ietekmes uz cilvēku veselību un vidi, kas var rasties produkta sastāvā esošo potenciāli bīstamo vielu, maisījumu un sastāvdaļu dēļ.
Par nepareizu atkritumu apglabāšanu draud sodi saskaņā ar attiecīgajiem vietējiem noteikumiem.
Lietotāji ES valstīs: Ja nepieciešams atbrīvoties no elektriskām vai elektroniskām iekārtām, sazinieties ar tuvāko tirdzniecības vietu vai savu piegādātāju, kas jums sniegs papildu informāciju.
apglabāšana valstīs ārpus Eiropas Savienības: Šis simbols attiecas tikai uz Eiropas Savienības valstīm. Ja vēlaties šo izstrādājumu izmest, sazinieties ar vietējām iestādēm vai izplatītāju, lai noskaidrotu pareizo utilizācijas metodi.
Pabeigšana
1. DED7940Z1 - 1 gab. 2. Maināmi darba uzgaļi - 9 gab. 3. Veidnes - 2 gab 4. Uzlādes kabelis - 1 gab 5. Lietotāja rokasgrāmata - 1 gab.

HU Használati Utasítás Garanciajeggyel
Működés közben ne nyomja meg az orsózár gombot, mert az károsíthatja a gépet.
Biztonsági szabályok
Olvassa el a készülékre vonatkozó összes biztonsági szabályt és használati utasítást. A biztonsági utasítások be nem tartása áramütést, tüzet és/vagy súlyos sérülést okozhat.
Őrizze meg az utasításokat és a biztonsági szabályokat későbbi használatra.
1) Általános biztonsági előírások - Biztonság a munkahelyen
a) A munkahelyet tartsa rendben és jól megvilágítva. A rendetlenség és a rossz világítás hozzájárul a balesetekhez.
b) Ne használja az elektromos kéziszerszámot robbanásveszélyes környezetben, például gyúlékony folyadékokban, gázokban vagy porban. Az elektromos szerszámok szikrákat hoznak létre, amelyek meggyújthatják a port vagy a gőzöket.
c) Tartsa távol a gyerekeket és a közelben lévőket azoktól a helyektől, ahol az elektromos kéziszerszámot használják. A figyelemelvonás miatt elveszítheti uralmát az elektromos kéziszerszám felett.
2) Általános biztonsági előírások - Elektromos biztonság
a) A dugónak illeszkednie kell a konnektorba. Soha semmilyen módon ne módosítsa a csatlakozót. Ne használjon közbenső csatlakozókat, ha védőföldelő vezetékkel ellátott elektromos szerszámot használ. A csatlakozók és aljzatok módosításának hiánya csökkenti az áramütés kockázatát.
b) Kerülje a test érintkezését földelt vagy földelt felületekkel, mint például csövek, fűtőtestek, központi fűtési radiátorok és hűtőszekrények. Ha megérinti a földelt részeket, megnő az áramütés veszélye.
c) Ne tegye ki a készüléket esőnek vagy nedvességnek. Az elektromos kéziszerszámba jutó víz növeli az áramütés kockázatát.
d) Ne terhelje meg a csatlakozókábeleket. Soha ne használja a kábelt a dugó hordozására, húzására vagy kihúzására. Óvja a tápkábelt hőtől, olajtól, éles szélektől vagy az elektromos kéziszerszám mozgó alkatrészeitől. A sérült vagy összegabalyodott vezeték növeli az áramütés kockázatát.
e) Ha az elektromos kéziszerszámot a szabadban használja, csak kültéri használatra tervezett hosszabbítót használjon. A megfelelő hosszabbító kábel használata csökkenti az áramütés kockázatát.
f) Használjon hibaáram-védőkapcsolót (RCD), ha az elektromos szerszámot nedves környezetben használja. A maradékáram-védelem csökkenti az áramütés kockázatát.
3) Általános biztonsági előírások - Személyi biztonság
a) Legyen éber, és minden tevékenységet körültekintően és körültekintően végezzen, amikor elektromos szerszámmal dolgozik. Ne használjon elektromos szerszámot, ha fáradt vagy gyógyszeres, alkoholos vagy drog hatása alatt áll. Egy pillanatnyi figyelmetlenség az elektromos kéziszerszámok használata közben súlyos személyi sérülést okozhat.
b) Használjon egyéni védőfelszerelést. Mindig használjon védőszemüveget. Az egyéni védőfelszerelések, mint például a porálarc, csúszásmentes biztonsági cipő, védősisak és hallásvédő, az uralkodó körülményeknek megfelelő használat esetén csökkentik a sérülésveszélyt.
c) Kerülje az elektromos kéziszerszám véletlen beindítását. Győződjön meg arról, hogy a kapcsoló "off" állásban van, mielőtt bedugja a dugót a konnektorba, vagy bedugja az újratölthető akkumulátort vagy akkumulátort a konnektorba, mielőtt felveszi vagy hordozza az elektromos kéziszerszámot. Ha az elektromos kéziszerszámot a kapcsolón lévő ujjával viszi, az a kéziszerszám ellenőrizetlen bekapcsolását és balesetet okozhat.
d) Távolítson el minden csavarkulcsot és egyéb beállító szerszámot, mielőtt elindítaná az elektromos kéziszerszámot. Ha a csavarkulcsot vagy egy szerszámot az elektromos kéziszerszám mozgó részeibe helyezve hagyja, személyi sérülést okozhat.
e) Kerülje a természetellenes munkahelyzetek felvételét. Mindig tartson stabil pozíciót és egyensúlyt. Ez garantálja az elektromos kéziszerszám jobb irányítását kiszámíthatatlan helyzetekben.
f) Használjon megfelelő munkaruhát. Ne viseljen bő ruhát vagy ékszert. Haját, ruháját és kesztyűjét tartsa távol a mozgó alkatrészektől. A laza ruhák, ékszerek vagy hosszú haj beakadhatnak a mozgó alkatrészekbe.
g) Ha az elektromos kéziszerszámot porelszívó rendszerrel való használatra tervezték, győződjön meg arról, hogy csatlakoztatva van és megfelelően használja. Az elszívás alkalmazása jelentősen csökkenti a káros por jelenlétével kapcsolatos kockázatot.
h) Az elektromos szerszámokkal végzett gyakori munka során szerzett tapasztalatok nem vezethetnek túlzott önbizalomhoz és a biztonsági óvintézkedések figyelmen kívül hagyásához. A figyelmetlenség a másodperc töredéke alatt súlyos sérülésekhez vezethet.
4) Általános biztonsági előírások - A készülék üzemeltetése és használata
a) Ne terhelje túl az elektromos kéziszerszámot. Használja az alkalmazásnak megfelelő elektromos szerszámot. Az elektromos kéziszerszám rendeltetésszerű használata növeli az elvégzett munka hatékonyságát és biztonságát.
b) Ne használjon sérült kapcsolóval rendelkező elektromos szerszámot. Minden olyan elektromos kéziszerszám, amely nem vezérelhető a kapcsolóval, veszélyes és meg kell őrizni rögzített.
c) Húzza ki a csatlakozódugót a konnektorból, vagy húzza ki az akkumulátort - ha az levehető - az elektromos kéziszerszámból beállítás, tartozékok cseréje vagy tárolás előtt. Az ilyen megelőző intézkedések csökkentik az elektromos kéziszerszám ellenőrizetlen indításának kockázatát.
d) A használaton kívüli elektromos szerszámokat gyermekektől elzárva tárolja, és ne engedje, hogy olyan személyek használják az elektromos kéziszerszámot, akik nem ismerik az elektromos kéziszerszámot vagy az utasításokat. Az elektromos szerszámok veszélyesek szakképzetlen felhasználók kezében.
e) Az elektromos kéziszerszámot és a tartozékokat ellenőrizni kell. Ellenőrizze a mozgó alkatrészek beállítását és megfelelő rögzítését, ellenőrizze, hogy nincsenek-e repedések vagy egyéb olyan tényezők, amelyek befolyásolhatják az elektromos kéziszerszám működését. Ha sérült, használat előtt javítsa meg az elektromos kéziszerszámot. Sok balesetet a rosszul karbantartott elektromos szerszámok okoznak.

f) Tartsa a vágószerszámokat élesen és tisztán. A vágószerszámok éles éleinek megfelelő karbantartása csökkenti az elakadás valószínűségét és megkönnyíti a kezelést.
g) Az elektromos kéziszerszámot, tartozékokat, munkadarabokat stb. a jelen kézikönyvnek megfelelően használja, figyelembe véve a munkakörülményeket és az elvégzendő munka típusát. Az elektromos szerszám nem rendeltetésszerű használata veszélyes helyzetet idézhet elő.
h) A fogantyúknak és a markolatrészeknek mindig száraznak, tisztának és olaj- és zsírnyomoktól mentesnek kell lenniük. A csúszós fogantyúk és a fogófelületek megakadályozzák az elektromos kéziszerszám biztonságos kezelését és irányítását váratlan helyzetekben.
5) Általános biztonsági előírások - Szerviz
a) Az elektromos kéziszerszámot csak szakképzett szakember javíthatja eredeti alkatrészek felhasználásával. Ez az eljárás garantálja az elektromos kéziszerszám biztonságát.
b) Soha ne javítsa meg a sérült akkumulátorokat. Az akkumulátort csak a gyártó vagy egy hivatalos szerviz javíthatja
6) Általános biztonsági előírások - Az akkumulátoros szerszámok szakszerű kezelése és használata
a) Az akkumulátorokat csak a gyártó által erre a célra szolgáló töltővel töltse. Egy adott típusú akkumulátor töltésére tervezett töltő tűzveszélyt okozhat más típusú akkumulátorok töltésekor.
b) Az elektromos kéziszerszámokat csak kifejezetten a teljesítményükre tervezett akkumulátorral használja. Más akkumulátorok használata sérülést vagy tüzet okozhat.
c) Ha az akkumulátort nem használja, tartsa távol fémtárgyaktól, például gemkapcsoktól, érméktől, kulcsoktól, szögektől, csavaroktól vagy más apró fémrészektől, amelyek rövidre zárhatják az akkumulátor érintkezőit. Az akkumulátor érintkezői közötti rövidzárlat égési sérüléseket vagy tüzet okozhat.
d) Nem megfelelő körülmények között folyadék szivároghat ki az akkumulátorból; kerülje az érintkezést. Ha a felhasználó véletlenül érintkezik a folyadékkal, öblítse le vízzel az érintkezési területeket. Ha a folyadék szembe kerül, forduljon orvoshoz. Az akkumulátorból kilépő folyadék irritációt vagy égési sérülést okozhat.
e) Ne használjon sérült vagy módosított akkumulátort vagy szerszámot. A sérült vagy módosított akkumulátorok kiszámíthatatlanul működhetnek, ami tüzet, robbanást vagy sérülésveszélyt okozhat.
f) Ne tegye ki az akkumulátort vagy a szerszámot tűznek vagy túlzott hőhatásnak. Tűznek vagy 130 °C feletti hőmérsékletnek való kitettség robbanást okozhat.
g) Kövesse a töltési kézikönyv összes utasítását, ne töltse az akkumulátort vagy a szerszámot a kézikönyvben megadott hőmérsékleten kívüli hőmérsékleten. A nem megfelelő vagy a megadott tartományon kívüli hőmérsékletű töltés károsíthatja az akkumulátort és növelheti a tűzveszélyt.

Leírás

1. Munkavég, 2. Rögzítő anya, 3. Munkavég tartó, 4. Orsó rögzítő gomb, 5. Kapcsoló, 6. Micro-USB kábel.

Műszaki adatok:

Erő	4,2 V
Akkumulátor	4,2 V Li-Ion 600 mAh,
Töltési feszültség	5 V
Töltési idő	ok. 2 h
Forgási sebesség	5000 / 10000 / 15000
Tokmány átmérője	3,2 mm

A munkavég cseréje

1. Kapcsolja ki a gépet, és várja meg, amíg a kézidarab teljesen leáll
2. Nyomja meg és tartsa lenyomva az orsózár gombot. Forgassa el az utolsó munkadarabot úgy, hogy az orsórögzítő gomb teljesen le legyen nyomva.
3. Az orsó reteszelése után csavarja le a munkafogantyú anyáját, húzza meg és vegye ki a munkahegyet a tartóból.
4. Helyezze be az új munkavéget, húzza meg a munkafogantyú anyáját. Győződjön meg arról, hogy a kézidarab biztonságosan rögzítve van.
5. Engedje el az orsórögzítő gombot.

Figyelem:

1. A használat megkezdése előtt ellenőrizze a készülék állapotát és a munkavég helyes felszerelését.
2. Ne használja a készüléket párás környezetben.
3. Soha ne használja a készüléket gyúlékony folyadékok vagy gázok közelében.
4. Ne terhelje túl a gépet, ha lelassul. Kapcsolja ki a készüléket, végezzen rövid levágást tarts szünetet (1-2 perc) és fejezd be a munkát.
5. A készülékkel végzett munka során használjon védőszemüveget.
6. Működés közben ne érintse meg a munkavéget, még akkor sem, ha az nem érte el a teljes fordulatszámot. A forgó kézidarab megérintése sérülést okozhat.

Akkumulátor töltés

Csatlakoztassa a töltőt a kábellel a mini USB aljzathoz. A készülék a töltést piros LED-del, az akkumulátor töltését zöld LED-del jelzi.
A töltő automatikusan leállítja a töltést, ha az akkumulátor teljesen feltöltődik. A készüléket csatlakoztatva hagyhatja, azonban ajánlatos a töltőt leválasztani, ha az akkumulátor teljesen feltöltődött.
Megjegyzés: ha a készüléket hosszabb ideig nem használja, vagy az első használat előtt feltétlenül szükséges az akkumulátor feltöltése.
Ne töltse az akkumulátort rövid időközönként, mert túlterhelheti az akkumulátort.

Be- és kikapcsolás / sebesség állítás

A kapcsoló megnyomása megváltoztatja a készülék működését: az első megnyomás bekapcsolja a készüléket, a következő (2-4) a fordulatszámot (5000/10000/15000 rpm).
A gomb kb. 2 másodperces nyomva tartása kikapcsolja a készüléket.

Kiegészítők

Polírozó kerék - fém vagy műanyag elemek polírozására szolgál. A lemez rögzítéséhez használja a készletben található tűket.
Gyémánt hegyek - fa, kő, kerámia, üveg, acél, féldrágakövek és egyéb kemény anyagok precíz megmunkálására szolgálnak. A munkavégek gyémánt részecskékkel vannak borítva.
Csiszolókövek - fém alkatrészek, öntvények, hegesztési maradványok felületkezelésére, rozsda eltávolítására használható.
Vágókorongok - fém, műanyag, fa vagy kő vágására szolgálnak. A lemez rögzítéséhez használja a készletben található tűket. Vágáshoz csak a fűrészlap élét használja.
Tüskék - csavarral vagy menettel ellátott tengelyek, amelyeket a csúcsok (tárcsák) rögzítésére terveztek köszörüléshez, polírozáshoz és vágáshoz.
Fúrók - lyukak készítésére szolgálnak abban az anyagban, amelyre szánták (fa, fém, műanyag).
Tisztítás és karbantartás
Karbantartás és tisztítás előtt húzza ki a tápkábelt, és kapcsolja ki a gépet.

Tisztítás

A készüléknek tisztának, portól és nedvességtől mentesnek kell lennie. Ügyeljen a szellőzőnyílások eltömődésére, szükség esetén fújja ki a szellőzőnyílásokat sűrített levegővel. Tisztítsa meg a házat nedves, puha ruhával. Ne használjon agresszív tisztítószereket.
Minden használat után tisztítsa meg a készüléket.
Ne használjon vizet a készülék tisztításához, ne engedje, hogy víz kerüljön a ház belsejébe.

Karbantartás

A készülék nem igényel karbantartást.

Tájékoztatás a felhasználók számára az elektromos és elektronikus berendezések ártalmatlanításáról (háztartások számára)



A termékeken vagy a kísérő dokumentáción feltüntetett szimbólum azt jelzi, hogy a hibás elektromos vagy elektronikus berendezéseket nem szabad a háztartási hulladékkal együtt ártalmatlanítani. Ha az alkatrészeket meg kell semmisíteni, újra kell használni vagy hasznosítani kell, a helyes megoldás az, ha elviszi őket egy erre szakosodott gyűjtőhelyre, ahol ingyenesen átveszik őket. A használt berendezések gyűjtőhelyeiről a helyi hatóságok adnak tájékoztatást, például a honlapjukon.
A berendezés megfelelő ártalmatlanítása lehetővé teszi az értékes erőforrások megőrzését és az egészségre és környezetre gyakorolt azon negatív

hatások elkerülését, amelyek a készülékben lévő veszélyes anyagok, keverékek és összetevők esetleges jelenlétéből adódnak.
A helytelen hulladékártalmatlanítás a vonatkozó helyi előírások szerint büntetés veszélyével jár.
Az uniós országok felhasználói: Ha elektromos vagy elektronikus berendezéseket kell ártalmatlanítania, kérjük, forduljon a legközelebbi értékesítési ponthoz vagy a szállítójához, akik további tájékoztatást tudnak adni.
Az Európai Unión kívüli országokban történő ártalmatlanítás: Ez a szimbólum csak az Európai Unió országaira vonatkozik. Ha a terméket el kívánja dobni, kérjük, forduljon a helyi hatóságokhoz vagy a kereskedőhöz a helyes ártalmatlanítási módszerrel kapcsolatban.

Befejezés

1. DED7940Z1 - 1 db 2. Cserélhető munkavégek - 9 db 3. Sablonok - 2 db 4. Töltőkábel - 1 db 5. Használati útmutató - 1 db.

RO Instrucțiuni de utilizare și certificat de garanție

Nu apăsați butonul de blocare a axului în timpul funcționării, aceasta poate deteriora mașina.

Reguli de siguranță

Citiți toate regulile de siguranță și instrucțiunile de utilizare ale dispozitivului. Nerespectarea instrucțiunilor de siguranță poate duce la electrocutare, incendiu și/sau vătămare gravă.
Păstrați instrucțiunile și regulile de siguranță pentru utilizare ulterioară.
1) Reglementări generale de securitate - Securitatea la locul de muncă
a) Păstrați locul de muncă ordonat și bine iluminat. Dezordinea și iluminarea slabă contribuie la accidente.
b) Nu utilizați unealta electrică în medii explozive, cum ar fi lichide inflamabile, gaze sau praf. Uneltele electrice creează scântei care pot aprinde praful sau vaporii.
c) Țineți copiii și trecătorii departe de locurile în care este utilizată unealta electrică. Distragerea atenției vă poate face să pierdeți controlul asupra unealtei electrice.
2) Reglementări generale de siguranță - Siguranța electrică
a) Ștecherul trebuie să se potrivească în priză. Nu modificați niciodată ștecherul în niciun fel. Nu utilizați legături intermediare atunci când utilizați unelte electrice care au un fir cu un conductor de protecție de împământare. Lipsa modificărilor la ștecheri și prize reduce riscul de electrocutare.
b) Evitați contactul corpului cu suprafețele împământate sau împământate, cum ar fi țevi, încălzitoare, radiatoare de încălzire centrală și frigidere. Dacă atingeți părțile legate la pământ, riscul de electrocutare crește.
c) Nu expuneți dispozitivul la ploaie sau umezeală. Pătrunderea apei într-o unealtă electrică va crește riscul de electrocutare.
d) Nu solicitați cablurile de conectare. Nu utilizați niciodată cablul pentru a transporta, trage sau scoate ștecherul din priză. Protejați cablul de alimentare de căldură, ulei, margini ascuțite sau părți în mișcare ale uneltei electrice. Un cablu deteriorat sau încurcat crește riscul de electrocutare.
e) Când utilizați o unealtă electrică în aer liber, utilizați numai prelungitoare concepute pentru utilizare în exterior. Utilizarea unui prelungitor adecvat va reduce riscul de electrocutare.
f) Utilizați un dispozitiv de curent rezidual (RCD) atunci când utilizați o unealtă electrică într-o atmosferă umedă. Protecția împotriva curentului rezidual reduce riscul de șoc electric.
3) Reglementări generale de siguranță - Siguranța personală
a) Rămâneți vigilenți și efectuați orice activitate cu atenție și prudență atunci când lucrați cu o unealtă electrică. Nu folosiți o unealtă electrică când sunteți obosit sau sub influența medicamentelor, alcoolului sau drogurilor. Un moment de neatenție în timpul utilizării uneltelor electrice poate duce la vătămări corporale grave.
b) Folosiți echipament individual de protecție. Folosiți întotdeauna ochelari de protecție. Echipamentele personale de protecție, cum ar fi mască de praf, pantofi de protecție antiderapante, cască de protecție și protecție auditivă, atunci când sunt utilizate în conformitate cu condițiile predominante, vor reduce riscul de rănire.
c) Evitați pornirea neintenționată a unealtei electrice. Asigurați-vă că întrerupătorul este în poziția „oprit" înainte de a introduce ștecherul într-o priză sau de a introduce o baterie reîncărcabilă sau o baterie într-o priză, înainte de a ridica sau de a transporta o unealtă electrică. Purtarea sculei electrice cu degetul pe întrerupător poate duce la pornirea sculei electrice în mod necontrolat și poate duce la un accident.
d) Scoateți toate cheile și celelalte instrumente de reglare înainte de a porni unealta electrică. Lăsând o cheie sau o unealtă introdusă în părțile mobile ale uneltei electrice poate duce la vătămări corporale.
e) Evitați să luați poziții de lucru nenaturale. Mențineți o poziție stabilă și echilibrul în orice moment. Acest lucru garantează un control mai bun al sculei electrice în situații imprevizibile.
f) Folosiți haine de lucru adecvate. Nu purtați haine largi sau bijuterii. Țineți părul, hainele și mănușile departe de părțile mobile. Hainele largi, bijuteriile sau părul lung pot fi prinse în părțile mobile.
g) Dacă o unealtă electrică este proiectată să funcționeze cu un sistem de extracție a prafului, asigurați-vă că este conectată și utilizată corespunzător. Utilizarea extractiei prin extractie reduce semnificativ riscul asociat cu prezenta prafului nociv.
h) Experiența dobândită din lucrul frecvent cu unelte electrice nu trebuie să conducă la exces de încredere și la ignorarea măsurilor de siguranță. Neatenția poate duce la răni grave într-o fracțiune de secundă.
4) Reglementări generale de siguranță - Funcționarea și utilizarea dispozitivului
a) Nu supraîncărcați unealta electrică. Utilizați unealta electrică corectă pentru aplicație. Utilizarea sculei electrice conform prevederilor va crește eficiența și siguranța muncii efectuate.
b) Nu folosiți o unealtă electrică cu un întrerupător deteriorat. Orice unealtă electrică care nu poate fi controlată cu comutatorul este periculoasă și trebuie păstrată fix.
c) Deconectați ștecherul de la priză sau deconectați bateria - dacă este detașabilă - de la unealta electrică înainte de a efectua reglaje, schimba accesorii sau depozitați. Astfel de măsuri preventive reduc riscul pornirii necontrolate a sculei electrice.
d) Păstrați sculele electrice inactive la îndemâna copiilor și nu permiteți persoanelor care nu sunt familiarizate cu unealta electrică sau cu aceste instrucțiuni să utilizeze unealta electrică. Uneltele electrice sunt periculoase în mâinile utilizatorilor neinstruiți.
e) Scula electrică și accesoriile trebuie inspectate. Verificați alinierea și fixarea corectă a pieselor în mișcare, verificați dacă există fisuri sau orice alți factori care pot afecta funcționarea uneltelor electrice. Dacă este deteriorată, reparați unealta electrică înainte de utilizare. Multe accidente sunt cauzate de uneltele electrice prost întreținute.
f) Păstrați sculele de tăiere ascuțite și curate. Întreținerea adecvată a marginilor ascuțite ale sculelor de tăiere reduce probabilitatea de blocare și facilitează manipularea.
g) Folosiți unealta electrică, accesoriile, biți de lucru etc. în conformitate cu acest manual, ținând cont de condițiile de lucru și de tipul de lucru care trebuie efectuat. Utilizarea sculei electrice într-un mod pentru care nu a fost destinată poate crea o situație periculoasă.
h) Mânerele și piesele de prindere trebuie să fie întotdeauna uscate, curate și fără urme de ulei și grăsime. Mânerele alunecoase și suprafețele de prindere împiedică operarea și controlul în siguranță a uneltelor electrice în situații neașteptate.
5) Reglementări generale de siguranță - Service
a) Scula electrică poate fi reparată numai de către un specialist calificat, folosind piese originale. O astfel de procedură garantează siguranța sculei electrice.
b) Nu reparați niciodată bateriile deteriorate. Bateria poate fi reparată numai de producător sau de un centru de service autorizat
6) Reguli generale de siguranță - Manipularea și utilizarea corespunzătoare a uneltelor fără fir
a) Încărcați bateriile numai cu încărcătorul dedicat de producător. Un încărcător conceput pentru a încărca un anumit tip de baterie poate crea un risc de incendiu la încărcarea altor tipuri de baterii.

b) Utilizați numai scule electrice cu baterii special concepute pentru puterea lor. Utilizarea altor baterii poate prezenta un risc de rănire sau incendiu.
c) Când bateria nu este utilizată, țineți-o departe de obiecte metalice, cum ar fi agrafe, monede, chei, cuie, șuruburi sau alte piese metalice mici care pot scurtcircuita contactele bateriei. Scurtcircuit între contactele bateriei poate provoca arsuri sau incendiu.
d) În condiții necorespunzătoare, se poate scurge lichid din baterie; evita contactul. Dacă utilizatorul intră accidental în contact cu lichidul, clătiți zonele de contact cu apă. În cazul contactului vizual cu lichidul, consultați suplimentar un medic. Lichidul care iese din baterie poate provoca iritații sau arsuri.
e) Nu utilizați o baterie sau un instrument deteriorat sau modificat. Bateriile deteriorate sau modificate pot funcționa în mod imprevizibil, provocând incendiu, explozie sau riscul de rănire.
f) Nu expuneți bateria sau unealta la foc sau la căldură excesivă. Expunerea la foc sau temperaturi peste 130°C poate provoca o explozie.
g) Urmați toate instrucțiunile din manualul de încărcare, nu încărcați bateria sau unealta la o temperatură în afara intervalului specificat în manual. Încărcarea necorespunzătoare sau la temperaturi în afara intervalului specificat poate deteriora bateria și crește riscul de incendiu.

Descriere

1. Vârf de lucru, 2. Piuliță de blocare, 3. Suport de vârf de lucru, 4. Buton de blocare a axului, 5. Comutator, 6. Cablu micro-USB.

Date tehnice:

Putere	4,2 V
Baterie	4,2 V Li-Ion 600 mAh,
Tensiune de încărcare	5 V
Timp de incarcare	ok. 2 h
Viteza de rotație	5000 / 10000 / 15000
Diametrul mandrinei	3,2 mm

Înlocuirea vârfului de lucru

1. Opriți mașina și așteptați până când piesa de mână se oprește complet
2. Apăsați și mențineți apăsat butonul de blocare a axului. Rotiți piesa finală de prelucrat astfel încât butonul de blocare a axului să fie apăsat complet.
3. După blocarea axului, deșurubați piulița mânerului de lucru, trageți și scoateți vârful de lucru din suport.
4. Introduceți noul vârf de lucru, strângeți piulița mânerului de lucru. Asigurați-vă că piesa de mână este bine atașată.
5. Eliberați butonul de blocare a arborelui.

Atenție:

1. Înainte de a începe utilizarea, verificați starea dispozitivului și instalarea corectă a vârfului de lucru.
2. Nu utilizați dispozitivul într-un mediu umed.
3. Nu utilizați niciodată dispozitivul lângă lichide sau gaze inflamabile.
4. Nu supraîncărcați mașina dacă începe să se încălzească. Opriți dispozitivul, faceți o întrerupere scurtă luați o pauză (1-2 minute) și terminați treaba.
5. Folosiți ochelari de protecție în timp ce lucrați cu dispozitivul.
6. Nu atingeți vârful de lucru în timpul funcționării, chiar dacă nu a atins viteza maximă de rotație. Atingerea piesei de mână rotative poate duce la vătămări.

Încărcare baterie

Conectați încărcătorul cu cablul la mufa mini USB. Dispozitivul va indica încărcarea cu un LED roșu și încărcarea bateriei cu un LED verde.
Încărcătorul se va opri automat din încărcare când bateria este complet încărcată. Puteți lăsa dispozitivul conectat, totuși este recomandat să deconectați încărcătorul când bateria este complet încărcată.
Notă: după o perioadă lungă de neutilizare a dispozitivului sau înainte de prima utilizare, este absolut necesară încărcarea bateriei.
Nu încărcați bateria la intervale scurte de timp, aceasta poate supraîncărca bateria.

Pornire și oprire / reglare viteză

Apăsarea comutatorului modifică funcționarea dispozitivului: prima apăsare pornește dispozitivul, următoarea (2-4) modifică viteza de rotație (5000/10000/15000 rpm).
Apăsarea lungă a butonului timp de aproximativ 2 secunde va opri dispozitivul.

Accesorii

Roata de lustruit - este folosita pentru lustruirea elementelor metalice sau plastice. Utilizați știfturile incluse în set pentru a monta discul.
Varfuri de diamant - sunt folosite pentru prelucrarea precisa a lemnului, pietrei, ceramicii, sticlei, otelului, pietrelor semipretioase si a altor materiale dure. Vârfurile de lucru sunt acoperite cu particule de diamant.
Pietre de șlefuit - utilizare pentru tratarea suprafeței pieselor metalice, piese turnate, reziduuri de sudură, pentru îndepărtarea ruginii.
Discurile de taiere - sunt folosite pentru a taia metal, plastic, lemn sau piatra. Utilizați știfturile incluse în set pentru a monta discul. Folosiți doar marginea lamei pentru tăiere.
Mandrine - arbori cu șurub sau filet, care sunt concepute pentru a monta vârfurile (discurile) pentru șlefuire, lustruire și tăiere.
Burghie - sunt folosite pentru a face gauri in materialul pentru care sunt dedicate (lemn, metal, plastic).
Curatenie si mentenanta
Înainte de a efectua întreținerea și curățarea, deconectați cablul de alimentare și opriți mașina.

Curatenie

Dispozitivul trebuie să fie curat, fără praf și umezeală. Acordați atenție obstrucției orificiilor de ventilație, dacă este necesar, suflați orificiile de ventilație cu aer comprimat. Curățați carcasa cu o cârpă moale și umedă. Nu utilizați detergenți agresivi.
Curățați dispozitivul după fiecare utilizare.
Nu folosiți apă pentru a curăța dispozitivul, nu lăsați apa să pătrundă în carcasă.

întreținere

Aparatul nu necesită nicio întreținere.

Informații pentru utilizatori privind eliminarea echipamentelor electrice și electronice (pentru gospodării)



Simbolul afișat pe produse sau pe documentația care le însoțește indică faptul că echipamentele electrice sau electronice defecte nu trebuie eliminate împreună cu deșeurile menajere. În cazul în care trebuie să eliminați, să reutilizați sau să recuperați componente, trebuie să le duceți la un punct de colectare specializat, unde vor fi acceptate gratuit. Autoritățile locale furnizează informații privind locația punctelor de colectare a echipamentelor uzate, de exemplu pe site-urile lor web.
Eliminarea corespunzătoare a dispozitivului permite conservarea resurselor valoroase și evitarea impactului negativ asupra sănătății și mediului, care rezultă din posibilitatea prezenței substanțelor, amestecurilor și componentelor periculoase în echipament.
Eliminarea incorectă a deșeurilor riscă sancțiuni în conformitate cu reglementările locale relevante.
Utilizatorii din țările UE: Dacă trebuie să vă debarasați de echipamente electrice sau electronice, vă rugăm să contactați cel mai apropiat punct de vânzare sau furnizorul dumneavoastră, care vă va putea oferi informații suplimentare.
Eliminarea în țări din afara Uniunii Europene: Acest simbol se aplică numai în țările din Uniunea Europeană. În cazul în care doriți să aruncați acest produs, vă rugăm să contactați autoritățile locale sau dealerul pentru a afla metoda corectă de eliminare.

Completare

1. DED7940Z1 - 1 buc. 2. Vârfuri de lucru înlocuibile - 9 buc. 3. Șabloane - 2 buc. 4. Cablu de încărcare - 1 buc. 5. Manual de utilizare - 1 buc.

SI Navodila za uporabo z garancijskim listom

Med delovanjem ne pritiskajte na gumb za zaklepanje vretena, saj lahko poškodujete stroj.

Varnostna pravila

Preberite vsa varnostna pravila in navodila za uporabo naprave. Neupoštevanje varnostnih navodil lahko povzroči električni udar, požar in/ali resne poškodbe.
Shranite navodila in varnostna pravila za prihodnjo uporabo.
1) Splošni varnostni predpisi - Varstvo na delovnem mestu
a) Delovno mesto naj bo urejeno in dobro osvetljeno. Nered in slaba osvetlitev prispevata k nesrečam.
b) Električnega orodja ne uporabljajte v eksplozivnih okoljih, kot so vnetljive tekočine, plini ali prah.

Električna orodja ustvarjajo iskre, ki lahko vnamejo prah ali hlape.
c) Otrokom in navzočim osebam ne približujte mest, kjer uporabljate električno orodje. Motnja lahko povzroči izgubo nadzora nad električnim orodjem.
2) Splošni varnostni predpisi - Električna varnost
a) Vtič se mora prilegati v vtičnico. Nikoli na noben način ne spreminjajte vtiča. Pri uporabi električnega orodja, ki ima žico z zaščitnim ozemljitvenim vodnikom, ne uporabljajte nobenih vmesnih povezav. Pomanjkanje sprememb vtičev in vtičnic zmanjša nevarnost električnega udara.
b) Izogibajte se telesnemu stiku z ozemljenimi površinami, kot so cevi, grelniki, radiatorji centralnega ogrevanja in hladilniki. Če se dotaknete ozemljenih delov, se poveča nevarnost električnega udara.
c) Naprave ne izpostavljajte dežju ali vlagi. Vdor vode v električno orodje poveča nevarnost električnega udara.
d) Ne obremenjujte priključnih kablov. Kabla nikoli ne uporabljajte za prenašanje, vleko ali izvlek vtiča iz vtičnice. Napajalni kabel zaščitite pred vročino, oljem, ostrimi robovi ali premikajočimi se deli električnega orodja. Poškodovan ali zapleten kabel poveča nevarnost električnega udara.
e) Pri delu z električnim orodjem na prostem uporabljajte samo podaljške, namenjene za uporabo na prostem. Uporaba ustreznega podaljška bo zmanjšala nevarnost električnega udara.
f) Uporabite napravo za diferenčni tok (RCD), kadar uporabljate električno orodje v vlažnem ozračju. Zaščita na diferenčni tok zmanjša nevarnost električnega udara.
3) Splošni varnostni predpisi - Osebna varnost
a) Pri delu z električnim orodjem bodite pozorni in vse dejavnosti izvajajte previdno in preudarno. Električnega orodja ne uporabljajte, če ste utrujeni ali pod vplivom zdravil, alkohola ali mamil. Trenutek nepazljivosti med uporabo električnega orodja lahko povzroči resne telesne poškodbe.
b) Uporabljajte osebno zaščitno opremo. Vedno uporabljajte zaščitna očala. Osebna zaščitna oprema, kot so protiprašna maska, nedrseči zaščitni čevlji, zaščitna čelada in zaščita za sluh, bo pri uporabi v skladu s prevladujočimi pogoji zmanjšala tveganje za poškodbe.
c) Izogibajte se nenamernemu zagonu električnega orodja. Prepričajte se, da je stikalo v položaju "izklop", preden vstavite vtič v vtičnico ali vstavite akumulatorsko baterijo ali baterijo v vtičnico, preden dvignete ali prenesete električno orodje. Prenašanje električnega orodja s prstom na stikalu lahko povzroči nenadzorovan vklop električnega orodja in povzroči nesrečo.
d) Pred zagonom električnega orodja odstranite vse ključe in druga orodja za nastavitev. Če pustite ključ ali orodje vstavljeno v gibljive dele električnega orodja, lahko pride do telesnih poškodb.
e) Izogibajte se nenaravnim delovnim položajem. Ves čas ohranjajte stabilen položaj in ravnotežje. To zagotavlja boljši nadzor nad električnim orodjem v nepredvidljivih situacijah.
f) Uporabljajte primerno delovno obleko. Ne nosite ohlapnih oblačil ali nakita. Lase, oblačila in rokavice ne približujte gibljivim delom. Ohlapna oblačila, nakit ali dolgi lasje se lahko ujamejo v gibljive dele.
g) Če je električno orodje zasnovano za delo s sistemom za odsesavanje prahu, se prepričajte, da je priključeno in pravilno uporabljeno. Uporaba odsesovalnega odsesavanja bistveno zmanjša tveganje, povezano s prisotnostjo škodljivega prahu.
h) Izkušnje, pridobljene pri pogostem delu z električnimi orodji, ne smejo voditi v pretirano samozavest in ignoriranje varnostnih ukrepov. Nepazljivost lahko v delčku sekunde privede do resnih poškodb.
4) Splošni varnostni predpisi - Delovanje in uporaba naprave
a) Ne preobremenjujte električnega orodja. Uporabite pravilno električno orodje za uporabo. Z namensko uporabo električnega orodja se poveča učinkovitost in varnost opravljenega dela.
b) Ne uporabljajte električnega orodja s poškodovanim stikalom. Vsako električno orodje, ki ga ni mogoče upravljati s stikalom, je nevarno in ga je treba hraniti fiksno.
c) Izvlecite vtič iz vtičnice ali izključite baterijo - če je snemljiva - iz električnega orodja, preden izvajate nastavitve, menjavo pribora ali shranjevanje. Takšni preventivni ukrepi zmanjšajo nevarnost nenadzorovanega zagona električnega orodja.
d) Neuporabna električna orodja hranite izven dosega otrok in ne dovolite, da bi ga uporabljale osebe, ki niso seznanjene z električnim orodjem ali temi navodili. Električna orodja so v rokah neusposobljenih uporabnikov nevarna.
e) Električno orodje in pribor je treba pregledati. Preverite poravnavo in pravilno pritrjenost gibljivih delov, preverite razpoke ali druge dejavnike, ki bi lahko vplivali na delovanje električnega orodja. Če je električno orodje poškodovano, ga pred uporabo popravite. Številne nesreče povzročijo slabo vzdrževana električna orodja.
f) Rezalna orodja naj bodo ostra in čista. Ustrezno vzdrževanje ostrih robov rezalnih orodij zmanjša verjetnost zatikanja in olajša rokovanje.
g) Električno orodje, pripomočke, delovne nastavke itd. uporabljajte v skladu s tem priročnikom, pri čemer upoštevajte delovne pogoje in vrsto dela, ki ga nameravate opraviti. Uporaba električnega orodja na način, za katerega ni predvideno, lahko povzroči nevarno situacijo.
h) Ročaji in prijemalni deli morajo biti vedno suhi, čisti in brez sledi olja in masti. Drseči ročaji in prijemalne površine preprečujejo varno uporabo in nadzor električnega orodja v nepričakovanih situacijah.
5) Splošni varnostni predpisi - Servis
a) Električno orodje lahko popravlja le usposobljen strokovnjak z uporabo originalnih delov. Tak postopek zagotavlja varnost električnega orodja.
b) Nikoli ne popravljajte poškodovanih baterij. Baterijo sme popravljati samo proizvajalec ali pooblaščeni servis
6) Splošni varnostni predpisi - Pravilno ravnanje in uporaba akumulatorskih orodij
a) Baterije polnite samo s polnilnikom, ki ga je namenil proizvajalec. Polnilnik, namenjen polnjenju določene vrste baterij, lahko pri polnjenju drugih vrst baterij povzroči nevarnost požara.
b) Električna orodja uporabljajte samo z baterijami, ki so posebej zasnovane za njihovo moč. Uporaba drugih baterij lahko predstavlja nevarnost poškodb ali požara.
c) Ko baterije ne uporabljate, jo hranite stran od kovinskih predmetov, kot so sponke za papir, kovanci, ključi, žeblji, vijaki ali drugi majhni kovinski deli, ki lahko povzročijo kratek stik na kontaktih baterije. Kratek stik med kontakti baterije lahko povzroči opekline ali požar.
d) V neprimernih pogojih lahko iz baterije izteče tekočina; izogibajte se stiku. Če uporabnik pomotoma pride v stik s tekočino, sperite mesta stika z vodo. V primeru stika tekočine z očmi se dodatno posvetujte z zdravnikom. Tekočina, ki uhaja iz baterije, lahko povzroči draženje ali opekline.
e) Ne uporabljajte poškodovane ali spremenjene baterije ali orodja. Poškodovane ali spremenjene baterije lahko delujejo nepredvidljivo, kar povzroči požar, eksplozijo ali nevarnost poškodb.
f) Baterije ali orodja ne izpostavljajte ognju ali prekomerni vročini. Izpostavljenost ognju ali temperaturam nad 130 °C lahko povzroči eksplozijo.
g) Upoštevajte vsa navodila v priročniku za polnjenje, baterije ali orodja ne polnite pri temperaturah zunaj območja, navedenega v priročniku. Nepravilno polnjenje ali polnjenje pri temperaturah zunaj navedenega območja lahko poškoduje baterijo in poveča nevarnost požara.

Opis

1. Delovna konica, 2. Zaklepna matica, 3. Držalo delovne konice, 4. Gumb za zaklepanje vretena, 5. Stikalo, 6. Kabel mikro-USB.

Tehnični podatki:

Moč	4,2 V
Baterija	4,2 V Li-Ion 600 mAh,
Polnilna napetost	5 V
Čas polnjenja	ok. 2 h
Hitrost vrtenja	5000 / 10000 / 15000
Premer vpenjalne glave	3,2 mm

Zamenjava delovne konice

1. Izklopite stroj in počakajte, da se ročnik popolnoma ustavi
2. Pritisnite in držite gumb za zaklepanje vretena. Zavrtite končni obdelovanec tako, da je gumb za zaklepanje vretena popolnoma pritisnjen.

3. Ko zaklenete vreteno, odvijte matico delovnega ročaja, potegnite in odstranite delovno konico iz držala.
4. Vstavite novo delovno konico, privijte matico delovnega ročaja. Prepričajte se, da je ročnik varno pritrjen.
5. Spustite gumb za zaklepanje vretena.

Pozor:

1. Pred začetkom uporabe preverite stanje naprave in pravilno namestitev delovne konice.
2. Naprave ne uporabljajte v vlažnem okolju.
3. Naprave nikoli ne uporabljajte v bližini vnetljivih tekočin ali plinov.
4. Ne preobremenjujte stroja, če se upočasni. Izklopite napravo, naredite kratek izklop naredite odmor (1-2 minuti) in dokončajte delo.
5. Pri delu z napravo uporabljajte zaščitna očala.
6. Med delovanjem se ne dotikajte delovne konice, tudi če ni dosegla polne hitrosti vrtenja. Dotikanje rotirajočega ročnika lahko povzroči poškodbe.

Polnjenje baterije

Polnilnik priključite s kablom v mini USB vtičnico. Naprava bo prikazovala polnjenje z rdečo LED, polnjenje baterije pa z zeleno LED.

Polnilnik bo samodejno prenehal polniti, ko bo baterija popolnoma napolnjena. Napravo lahko pustite priključeno, vendar je priporočljivo, da izključite polnilnik, ko je baterija popolnoma napolnjena.

Opomba: po daljšem obdobju neuporabe naprave ali pred prvo uporabo je nujno potrebno napolniti baterijo.

Baterije ne polnite v kratkih intervalih, ker lahko preobremeni baterijo.

Vklop in izklop/nastavitev hitrosti

S pritiskom na stikalo se spremeni delovanje naprave: prvi pritisk vklopi napravo, naslednji (2-4) spremeni hitrost vrtenja (5000/10000/15000 vrt/min). Če tipko pritisnete in držite približno 2 sekundi, se naprava izklopi.

Dodatki

Polirno kolo - uporablja se za poliranje kovinskih ali plastičnih elementov. Za namestitev diska uporabite zatiče, ki so priloženi v kompletu.

Diamantne konice - uporabljajo se za natančno obdelavo lesa, kamna, keramike, stekla, jekla, poldragih kamnov in drugih trdih materialov. Delovne konice so prekrite z diamantnimi delci.

Brusni kamni - uporaba za površinsko obdelavo kovinskih delov, ulitkov, ostankov varjenja, za odstranjevanje rje.

Rezalne plošče - uporabljajo se za rezanje kovine, plastike, lesa ali kamna. Za namestitev diska uporabite zatiče, ki so priloženi v kompletu. Za rezanje uporabljajte samo rob rezila.

Trni - gredi z vijakom ali navojem, ki so namenjeni za pritrditev konic (disk) za brušenje, poliranje in rezanje.

Svedri - uporabljajo se za izdelavo lukenj v material, za katerega so namenjeni (les, kovina, plastika).

Čiščenje in vzdrževanje

Pred vzdrževanjem in čiščenjem odklopite napajalni kabel in izklopite stroj.

Čiščenje

Naprava mora biti čista, brez prahu in vlage. Bodite pozorni na zamašenost prezračevalnih odprtin, po potrebi prepihajte prezračevalne odprtine s stisnjenim zrakom. Ohišje očistite z vlažno, mehko krpo. Ne uporabljajte agresivnih detergentov.

Napravo očistite po vsaki uporabi.

Za čiščenje naprave ne uporabljajte vode, ne dovolite, da bi voda prišla v ohišje.

Vzdrževanje

Naprava ne potrebuje vzdrževanja.

Informacije za uporabnike o odlaganju električne in elektronske opreme (za gospodinjstva)



Simbol, ki je prikazan na izdelkih ali spremljajoči dokumentaciji, označuje, da se okvarjene električne ali elektronske opreme ne sme odlagati med gospodinjske odpadke. Če želite sestavne dele zavreči, ponovno uporabiti ali predelati, jih je treba odpeljati na specializirano zbirno mesto, kjer jih bodo sprejeli brezplačno. Informacije o lokacijah zbirnih mest za rabljeno opremo zagotavljajo lokalni organi, npr. na svojih spletnih straneh.

S pravilnim odstranjevanjem naprave lahko ohranimo dragocene vire ter se izognemo negativnim vplivom na zdravje in okolje zaradi morebitne prisotnosti nevarnih: snovi, zmesi in sestavnih delov v opremi.

Zaradi nepravilnega odlaganja odpadkov vam grozijo kazni v skladu z ustreznimi lokalnimi predpisi.

Uporabniki v državah EU: Če želite odstraniti električno ali elektronsko opremo, se obrnite na najbližje prodajno mesto ali na dobavitelja, ki vam bo zagotovil dodatne informacije.

Odstranjevanje v državah zunaj Evropske unije: Ta simbol velja samo za države Evropske unije. Če želite ta izdelek zavreči, se obrnite na lokalne organe ali prodajalca, da vam pojasnijo pravilen način odstranjevanja.

Dokončanje

1. DED7940Z1 - 1 kos 2. Zamenljive delovne konice - 9 kos 3. Šablone - 2 kos 4. Polnilni kabel - 1 kos 5. Uporabniški priročnik - 1 kos.

HR Upute za uporabu s jamstvenim listom

Nemojte pritiskati gumb za zaključavanje vretena tijekom rada, to može oštetiti stroj.

Sigurnosna pravila

Pročitajte sva sigurnosna pravila i upute za uporabu uređaja. Nepoštivanje sigurnosnih uputa može dovesti do strujnog udara, požara i/ili ozbiljne ozljede. Sačuvajte upute i sigurnosna pravila za buduću uporabu.

1) Opći propisi zaštite na radu - Zaštita na radnom mjestu

a) Održavajte radno mjesto urednim i dobro osvijetljenim. Nered i loša rasvjeta doprinose nesrećama.

b) Ne koristite električni alat u eksplozivnim okruženjima kao što su zapaljive tekućine, plinovi ili prašina. Električni alati stvaraju iskre koje mogu zapaliti prašinu ili pare.

c) Držite djecu i promatrače podalje od mjesta na kojima se koristi električni alat. Zbog ometanja možete izgubiti kontrolu nad električnim alatom.

2) Opći sigurnosni propisi - Električna sigurnost

a) Utikač mora stati u utičnicu. Nikada ni na koji način ne mijenjajte utikač. Nemojte koristiti međuveze kada koristite električne alate koji imaju žicu sa zaštitnim vodičem za uzemljenje. Nedostatak modifikacija utikača i utičnica smanjuje rizik od strujnog udara.

b) Izbjegavajte kontakt tijela s uzemljenim površinama kao što su cijevi, grijalice, radijatori za centralno grijanje i hladnjaci. Ako dodirnete uzemljene dijelove, rizik od strujnog udara se povećava.

c) Ne izlažite uređaj kiši ili vlazi. Ulazak vode u električni alat povećava rizik od strujnog udara.

d) Ne opterećujte spojne kabele. Nikada nemojte koristiti kabel za nošenje, povlačenje ili izvlačenje utikača iz utičnice. Zaštitite kabel za napajanje od topline, ulja, oštrih rubova ili pokretnih dijelova električnog alata. Oštećeni ili zapetljani kabel povećava rizik od strujnog udara.

e) Kada radite s električnim alatom na otvorenom, koristite samo produžne kabele namijenjene za vanjsku upotrebu. Korištenje odgovarajućeg produžnog kabela smanjit će rizik od strujnog udara.

f) Koristite uređaj za zaostalu struju (RCD) kada radite s električnim alatom u vlažnoj atmosferi. Zaštita od preostale struje smanjuje rizik od električnog udara.

3) Opći sigurnosni propisi - Osobna sigurnost

a) Budite oprezni i obavljajte sve aktivnosti pažljivo i razborito kada radite s električnim alatom. Nemojte koristiti električni alat dok ste umorni ili pod utjecajem lijekova, alkohola ili droga. Trenutak nepažnje tijekom rada s električnim alatima može rezultirati ozbiljnom ozljedom.

b) Koristite osobnu zaštitnu opremu. Uvijek koristite zaštitne naočale. Osobna zaštitna oprema kao što je maska za prašinu, neklizajuće sigurnosne cipele, kaciga i zaštita za sluh, kada se koriste u skladu s prevladavajućim uvjetima, smanjit će rizik od ozljeda.

c) Izbjegavajte nenamjerno pokretanje električnog alata. Provjerite je li prekidač u položaju "isključeno" prije umetanja utikača u utičnicu ili umetanja punjive baterije ili baterije u utičnicu, prije podizanja ili nošenja električnog alata. Nošenje električnog alata s prstom na prekidaču može rezultirati nekontroliranim uključivanjem električnog alata i nesrećom.

d) Uklonite sve ključeve i druge alate za podešavanje prije pokretanja električnog alata. Ostavljanje ključa ili alata u pokretnim dijelovima električnog alata može dovesti do ozljeda.

e) Izbjegavajte zauzimanje neprirodnih radnih položaja. Održavajte stabilan položaj i ravnotežu cijelo vrijeme. To jamči bolju kontrolu električnog alata u nepredvidivim situacijama.
f) Koristite odgovarajuću radnu odjeću. Ne nosite široku odjeću ili nakit. Držite kosu, odjeću i rukavice podalje od pokretnih dijelova. Široka odjeća, nakit ili duga kosa mogu biti zahvaćeni pokretnim dijelovima.
g) Ako je električni alat dizajniran za rad sa sustavom za usisavanje prašine, provjerite je li spojen i pravilno korišten. Korištenje ekstrakcije značajno smanjuje rizik vezan uz prisutnost štetne prašine.
h) Iskustvo stečeno čestim radom s električnim alatima ne smije dovesti do pretjeranog samopouzdanja i ignoriranja sigurnosnih mjera opreza. Nepažnja može dovesti do ozbiljne ozljede u djeliću sekunde.
4) Opći sigurnosni propisi - Rad i korištenje uređaja
a) Nemojte preopteretiti električni alat. Koristite ispravan električni alat za primjenu. Upotreba električnog alata prema namjeni povećat će učinkovitost i sigurnost obavljenog rada.
b) Ne koristite električni alat s oštećenim prekidačem. Svaki električni alat koji se ne može kontrolirati prekidačem je opasan i mora se čuvati fiksni.
c) Izvucite utikač iz utičnice ili odvojite bateriju - ako se može odvojiti - od električnog alata prije podešavanja, mijenjanja pribora ili skladištenja. Takve preventivne mjere smanjuju rizik od nekontroliranog pokretanja električnog alata.
d) Čuvajte neiskorištene električne alate izvan dohvata djece i ne dopustite osobama koje nisu upoznate s električnim alatom ili ovim uputama da ga koriste. Električni alati opasni su u rukama neobučenih korisnika.
e) Električni alat i pribor moraju biti pregledani. Provjerite poravnanje i ispravno pričvršćenje pokretnih dijelova, provjerite ima li pukotina ili drugih čimbenika koji mogu utjecati na rad električnog alata. Ako je električni alat oštećen, popravite ga prije uporabe. Mnoge nesreće uzrokuju loše održavani električni alati.
f) Držite alate za rezanje oštrim i čistim. Adekvatno održavanje oštrih rubova reznog alata smanjuje vjerojatnost zaglavljivanja i olakšava rukovanje.
g) Koristite električni alat, pribor, radne nastavke itd. u skladu s ovim priručnikom, uzimajući u obzir radne uvjete i vrstu posla koji treba obaviti. Uporaba električnog alata na način za koji nije predviđen može dovesti do opasne situacije.
h) Ručke i dijelovi za držanje uvijek moraju biti suhi, čisti i bez tragova ulja i masti. Skliske ručke i površine za držanje onemogućuju siguran rad i kontrolu električnog alata u neočekivanim situacijama.
5) Opći sigurnosni propisi - Služba
a) Električni alat smije popravljati samo kvalificirani stručnjak uz korištenje originalnih dijelova. Takav postupak jamči sigurnost električnog alata.
b) Nikada ne popravljajte oštećene baterije. Bateriju smije popravljati samo proizvođač ili ovlašteni servis
6) Opće sigurnosne odredbe - Ispravno rukovanje i korištenje akumulatorskih alata
a) Baterije punite samo punjačem koji je odredio proizvođač. Punjač dizajniran za punjenje određene vrste baterija može stvoriti opasnost od požara prilikom punjenja drugih vrsta baterija.
b) Koristite samo električne alate s baterijama koje su posebno dizajnirane za njihovu snagu. Korištenje drugih baterija može predstavljati opasnost od ozljeda ili požara.
c) Kada se baterija ne koristi, držite je podalje od metalnih predmeta kao što su spajalice, kovanice, ključevi, čavli, vijci ili drugi mali metalni dijelovi koji mogu izazvati kratki spoj na kontaktima baterije. Kratki spoj između kontakata baterije može izazvati opekline ili požar.
d) Pod neodgovarajućim uvjetima, tekućina može iscuriti iz baterije; izbjegavajte kontakt. Ako korisnik slučajno dođe u dodir s tekućinom, isperite kontaktna područja vodom. U slučaju kontakta tekućine s očima, dodatno se obratite liječniku. Tekućina koja curi iz baterije može izazvati iritaciju ili opekline.
e) Nemojte koristiti oštećenu ili modificiranu bateriju ili alat. Oštećene ili modificirane baterije mogu raditi nepredvidivo, uzrokujući požar, eksploziju ili opasnost od ozljeda.
f) Ne izlažite bateriju ili alat vatri ili pretjeranoj toplini. Izlaganje vatri ili temperaturama iznad 130 °C može izazvati eksploziju.
g) Slijedite sve upute u priručniku za punjenje, nemojte puniti bateriju ili alat na temperaturama izvan raspona navedenog u priručniku. Neispravno punjenje ili punjenje na temperaturama izvan navedenog raspona može oštetiti bateriju i povećati rizik od požara.

Opis

1. Radni vrh, 2. Sigurnosna matica, 3. Držač radnog vrha, 4. Gumb za zaključavanje vretena, 5. Prekidač, 6. Micro-USB kabel.

Tehnički podaci

Vlast	4,2 V
Baterija	4,2 V Li-Ion 600 mAh,
Napon punjenja	5 V
Vrijeme punjenja	ok. 2 godzin
Brzina rotacije	5000 / 10000 / 15000
Promjer stezne glave	3,2 mm

Zamjena radnog vrha

1. Isključite stroj i pričekajte dok se nasadnik potpuno ne zaustavi
2. Pritisnite i držite gumb za zaključavanje vretena. Okrenite završni radni komad tako da gumb za zaključavanje vretena bude potpuno pritisnut.
3. Nakon zaključavanja vretena, odvrnite maticu radne ručke, povucite i uklonite radni vrh iz držača.
4. Umetnite novi radni vrh, zategnite maticu radne ručke. Provjerite je li ručni dio dobro pričvršćen.
5. Otpustite gumb za zaključavanje vretena.

Pažnja:

1. Prije početka uporabe provjerite stanje uređaja i pravilnu montažu radnog vrha.
2. Nemojte koristiti uređaj u vlažnom okruženju.
3. Nikada nemojte koristiti uređaj u blizini zapaljivih tekućina ili plinova.
4. Nemojte preopteretiti stroj ako usporava. Isključite uređaj, napravite kratki cut-off napravite pauzu (1-2 minute) i završite posao.
5. Koristite zaštitne naočale tijekom rada s uređajem.
6. Ne dirajte radni vrh tijekom rada, čak i ako nije dostigao punu brzinu vrtnje. Dodirivanje rotirajućeg nasadnika može uzrokovati ozljede.

Punjenje baterije

Spojite punjač kabelom na mini USB utičnicu. Uređaj će crvenim LED-om signalizirati punjenje, a zelenim LED-om punjenje baterije.
Punjač će automatski prestati puniti kada je baterija potpuno napunjena. Uređaj možete ostaviti priključenim, no preporuča se isključiti punjač kada je baterija potpuno napunjena.
Napomena: nakon dužeg razdoblja nekorištenja uređaja ili prije prve uporabe, obavezno je potrebno napuniti bateriju.
Ne punite bateriju u kratkim intervalima, to može preopteretiti bateriju.
Uključivanje i isključivanje / podešavanje brzine
Pritiskom na prekidač mijenja se rad uređaja: prvi pritisak uključuje uređaj, sljedeći (2-4) mijenja brzinu vrtnje (5000/10000/15000 okretaja u minuti).
Pritisak i držanje tipke oko 2 sekunde isključit će uređaj.

Pribor

Kotačić za poliranje - koristi se za poliranje metalnih ili plastičnih elemenata. Za montažu diska koristite igle uključene u set.
Dijamantni vrhovi - koriste se za preciznu obradu drva, kamena, keramike, stakla, čelika, poludragog kamenja i drugih tvrdih materijala. Radni vrhovi prekriveni su dijamantnim česticama.
Brusni kamen - koristi se za površinsku obradu metalnih dijelova, odljevaka, ostataka od zavarivanja, za uklanjanje hrđe.
Rezne ploče - koriste se za rezanje metala, plastike, drva ili kamena. Za montažu diska koristite igle uključene u set. Za rezanje koristite samo rub oštrice.
Trnovi - osovine s vijkom ili navojem, koje su dizajnirane za montažu vrhova (diskova) za brušenje, poliranje i rezanje.
Svrdla - koriste se za izradu rupa u materijalu za koji su namijenjena (drvo, metal, plastika).

Čišćenje i održavanje

Prije održavanja i čišćenja odspojite kabel za napajanje i isključite uređaj.

Čišćenje

Uređaj mora biti čist, bez prašine i vlage. Obratite pozornost na začepljenost ventilacijskih otvora, po potrebi propuhajte ventilacijske otvore komprimiranim zrakom. Očistite kućište vlažnom,

mekom krpom. Nemojte koristiti agresivna sredstva za pranje.

Očistite uređaj nakon svake uporabe.

Ne koristite vodu za čišćenje uređaja, ne dopustite da voda uđe u kućište.

Održavanje

Uređaj ne zahtijeva nikakvo održavanje.

Informacije za korisnike o odlaganju električne i elektroničke opreme (za kućanstva)



Ovaj simbol postavljen na proizvode ili popratnu dokumentaciju obavještava da se neispravni električni ili elektronički uređaji ne smiju odlagati s kućnim otpadom. Ispravan postupak u slučaju potrebe za zbrinjavanjem, ponovnom uporabom ili oporabom komponenti sastoji se od prijenosa uređaja na specijalizirano sabirno mjesto, gdje će biti besplatno prihvaćen. Informacije o lokacijama sabirnih točaka otpadne opreme pružaju lokalne vlasti, npr. na svojim web stranicama.

Pravilno zbrinjavanje uređaja omogućuje očuvanje dragocjenih resursa i izbjegavanje negativnog utjecaja na zdravlje i okoliš, do kojeg dolazi zbog mogućnosti da uređaji sadrže opasne tvari, smjese i sastavne dijelove.

Nepravilno odlaganje otpada podliježe kaznama predviđenim relevantnim lokalnim propisima.

Korisnici u zemljama Europske unije: Ako trebate odložiti električnu ili elektroničku opremu, obratite se najbližem prodavaču ili dobavljaču za dodatne informacije.

Odlaganje u zemljama izvan Europske unije: Ovaj simbol vrijedi samo za zemlje Europske unije. Ako trebate zbrinuti ovaj proizvod, obratite se lokalnim vlastima ili trgovcu radi pravilnog zbrinjavanja.

Završetak

1. DED7940Z1 - 1 kom 2. Zamjenjivi radni vrhovi - 9 kom 3. Predlošci - 2 kom 4. Kabel za punjenje - 1 kom 5. Upute za upotrebu - 1 kom.

BG Инструкции за експлоатация с гаранционна карта

Не натискайте бутона за блокиране на шпиндела по време на работа, защото това може да повреди машината.

Правила за безопасност

Прочетете всички правила за безопасност и инструкции за употреба на уреда. Неспазването на инструкциите за безопасност може да доведе до токов удар, пожар и/или сериозно нараняване. Запазете инструкциите и правилата за безопасност за бъдеща употреба.

1) Общи правила за безопасност - Безопасност при работа

а) Поддържайте работното място в чист вид и добре осветено. Безпорядъкът и лошото осветление допринасят за злополуки.

б) Не използвайте електроинструмент във взривоопасна среда, създадена от запалими течности, газове или прах. Електроинструментите произвеждат искри, които могат да запалят прах или изпарения.

(в) Не допускайте деца и странични лица в зоните, в които се работи с електроинструмента. Отвличането на вниманието им може да доведе до загуба на контрол върху електроинструмента.

2) Общи правила за безопасност - Електрическа безопасност

а) Щепселът трябва да пасне в контакта. Никога не модифицирайте щепсела по какъвто и да е начин. Не използвайте никакви междинни връзки, когато използвате електрически инструменти, които имат кабел със защитен заземителен проводник. Липсата на промени по щепселите и контактите намалява риска от токов удар.

(б) Избягвайте да докосвате заземени повърхности, като тръби, нагреватели, радиатори за централно отопление и хладилници. Ако се докоснат заземени части, рискът от токов удар се увеличава.

в) Не излагайте уреда на въздействието на дъжд или влага. Навлизането на вода в електроинструмента увеличава риска от токов удар.

г) Не напрягайте свързващите кабели. Никога не използвайте кабела за пренасяне, дърпане или изключване на щепсела от контакта. Предпазвайте захранващия кабел от топлина, масло, остри ръбове или движещи се части на електроинструмента. Повреденият или заплетен кабел увеличава риска от токов удар.

(д) Когато работите с електроинструмента на открито, използвайте само удължители, предназначени за употреба на открито. Използването на подходящ удължител намалява риска от токов удар.

е) Използвайте прекъсвач за земни утечки (RCD), ако с електроинструмента се работи във влажна атмосфера. Защитата от остатъчен ток намалява риска от токов удар.

3) Общи правила за безопасност - Безопасност на хората

(а) Бъдете бдителни, когато използвате електроинструмента, извършвайте всяка операция внимателно и предпазливо. Не използвайте електроинструмента, когато сте уморени или сте под въздействието на наркотици, алкохол или лекарства. Момент на невнимание по време на работа с електроинструмента може да доведе до сериозни наранявания.

(б) Използвайте лични предпазни средства. Винаги използвайте защитни очила. Личните предпазни средства, като противопрахова маска, нехлъзгащи се предпазни обувки, каска или защита на слуха, използвани подходящо за преобладаващите условия, намаляват риска от нараняване.

(в) Избягвайте непреднамереното стартиране на електроинструмента. Уверете се, че превключвателят е в положение "изключено", преди да поставите щепсела в контакта или да поставите акумулаторната батерия или акумулатора в контакта, преди да вдигнете или пренесете електроинструмента. Пренасянето на електроинструмента, докато пръстът ви е върху превключвателя, крие риск от неконтролирано включване на електроинструмента и може да доведе до злополука.

(г) Извадете всички гаечни ключове или други инструменти за настройка, преди да стартирате електроинструмента. Оставянето на гаечен ключ или инструмент, вкаран в движещите се части на електроинструмента, може да доведе до нараняване.

д) Избягвайте да заемате неестествени позиции по време на работа. Поддържайте стабилна позиция и равновесие през цялото време. Това осигурява по-добър контрол върху електроинструмента в непредвидими ситуации.

е) Носете подходящо работно облекло. Не носете свободни дрехи или бижута. Дръжте коса, дрехите и ръкавиците далеч от движещите се части. Свободното облекло, бижутата или дългата коса могат да бъдат завлечени от движещите се части.

(ж) Ако електроинструментът е предназначен за работа с аспирация, уверете се, че тя е свързана и се използва правилно. Използването на аспирация на изкопания материал значително намалява риска, свързан с наличието на вреден прах.

(з) Опитът, придобит от честата работа с електроинструмента, не трябва да води до прекомерна самоувереност и пренебрегване на правилата за безопасност. Невниманието може да доведе до сериозни наранявания за части от секундата.

4) Общи правила за безопасност - експлоатация и използване на оборудването

а) Не претоварвайте електроинструмента. Използвайте правилния електроинструмент за съответното приложение. Използването на електроинструмента по предназначение ще повиши ефективността и безопасността на извършваната работа.

(б) Не използвайте електроинструмент, при който ключът/превключвателят е повреден. Всеки електроинструмент, който не може да бъде управляван от превключвателя, е опасен и трябва да бъде ремонтиран.

(в) Преди всяка настройка, смяна на аксесоари или съхранение изключвайте или изключвайте акумулаторната батерия - ако е разглобяема - от електроинструмента. Тези предпазни мерки намаляват риска от неконтролируемо стартиране на електроинструмента.

(г) Съхранявайте електроинструмента на място, недостъпно за деца, когато не го използвате, и не позволявайте на лица, които не са запознати с електроинструмента или с тези инструкции, да използват електроинструмента. Електроинструментите са опасни в ръцете на необучени потребители.

(д) Електроинструментът и принадлежностите му трябва да се обслужват. Проверявайте за концентричност и правилно фиксиране на движещите се части, проверявайте за пукнатини или други фактори, които могат да повлияят на електроинструмента. Ако бъдат открити повреди, поправете електроинструмента преди употреба. Лошата поддръжка на електроинструмента е причина за много злополуки.

(е) Режещите инструменти трябва да се поддържат остри и чисти. Правилното поддържане на остри ръбове на режещите инструменти намалява вероятността от заклещване и улеснява работата с тях.

ж) Използвайте електроинструмента, оборудването, накрайниците и т.н. в съответствие с тези инструкции, като се съобразявате с условията на работа и вида на работата, която трябва да се извърши. Използването на електроинструмента по начин, за който той не е предназначен, може да доведе до опасни ситуации.

(з) Дръжките и частите за захващане трябва да се поддържат винаги сухи, чисти и без масла и мазнини. Хлъзгавите дръжки и повърхности за захващане не позволяват безопасна работа и контрол на електроинструмента в неочаквани ситуации.

5) Общи правила за безопасност - обслужване

а) Електроинструментът може да се ремонтира само от квалифициран специалист, като се използват оригинални части. По този начин се гарантира запазването на безопасността на електроинструмента.

б) Никога не ремонтирайте повредени батерии. Ремонт на акумулаторната батерия може да се извършва само от производителя или от оторизиран сервизен център.

6) Общи правила за безопасност - Правилно боравене и работа с акумулаторни инструменти

а) Зареждайте батериите само със зарядно устройство, предназначено от производителя. Зарядното устройство, предназначено за зареждане на определен тип акумулаторни батерии, може да създаде риск от пожар при зареждане на друг тип акумулаторни батерии.

б) Използвайте електроинструменти само с батерии, специално предназначени за тяхното захранване. Използването на други батерии може да създаде риск от нараняване или пожар.

в) Когато акумулаторният блок не се използва, дръжте го далеч от метални предмети, като например щипки за хартия, монети, ключове, пирони, винтове или други малки метални предмети, които могат да доведат до късо съединение на клемите на акумулаторния блок. Късото съединение на клемите на акумулаторната батерия може да причини изгаряния или пожар.

г) При неподходящи условия от батерията може да излезе течност; избягвайте контакт. Ако потребителят случайно влезе в контакт с течност, изплакнете контактните зони с вода. Ако течността попадне в очите, допълнително се свържете с лекар. Изтичащата от батерията течност може да причини дразнене или изгаряния.

д) Не използвайте батерия или инструмент, които са повредени или модифицирани. Повредените или модифицирани батерии могат да действат непредсказуемо, което да доведе до пожар, експлозия или опасност от нараняване.

(е) Не излагайте батерията или инструмента на огън или прекомерна топлина. Излагането на огън или на температури над 130°C може да доведе до експлозия.

ж) Спазвайте всички препоръки в инструкциите за зареждане, не зареждайте батерията или инструмента при температури извън посочения диапазон. Неправилното зареждане или зареждането при температури извън посочения диапазон може да повреди батерията и да увеличи риска от пожар.

Описание

1) Накрайник, 2) Заключваща гайка, 3) Държач за накрайник, 4) Бутон за заключване на шпиндела, 5) Превключвател за включване/изключване, 6) MicroUSB кабел

Технически данни:

Захранване	4,2 V
Презареждаща се батерия	4,2 V Литиево-йонна батерия 600 mAh,
Напрежение на зареждане	5 V
Време за зареждане	ok. 2 godzin
Скорост на въртене	5000 / 10000 / 15000
Диаметър на дръжката	3,2 mm

Промяна на работния накрайник

1. изключете машината и изчакайте, докато работният накрайник спре напълно

2. натиснете и задръжте бутона за блокиране на шпиндела. Завъртете работния накрайник така, че бутонът за заключване на шпиндела да бъде напълно натиснат.

3. когато шпинделът е заключен, развийте гайката на държача на работния накрайник, издърпайте и извадете работния накрайник от държача.

4. поставете новия работен накрайник, затегнете гайката на държача на работния накрайник. Уверете се, че работният накрайник е здраво закрепен.

5. освободете бутона за заключване на шпиндела.

Внимание:

1. преди употреба проверете състоянието на машината и правилния монтаж на работния накрайник.

2) Не използвайте машината във влажна среда.

3) Никога не използвайте машината в близост до запалими течности или газове. 4) Никога не претоварвайте машината, ако бутонът за блокиране на шпиндела е освободен.

4) Не претоварвайте машината, ако тя се забави. Изключете уреда, направете кратка почивка (1-2 минути) и довършете работата.

5. носете предпазни очила, когато работите с уреда.

6. не докосвайте работния накрайник по време на работа, дори и да не е достигнал пълна скорост. Докосването на въртящия се работен накрайник може да доведе до нараняване.

Зареждане на батерията

Свържете зарядното устройство с кабела към мини USB гнездото. Устройството ще покаже зареждане с червен светодиод и зареждане на батерията със зелен светодиод.

Зарядното устройство автоматично ще спре зареждането, когато батерията е напълно заредена. Можете да оставите устройството свързано, но е препоръчително да изключите зарядното устройство, когато батерията е напълно заредена.

Внимание: Важно е да заредите батерията, след като не сте използвали устройството дълго време или преди да го използвате за първи път.

Не зареждайте батерията на кратки интервали от време, това може да доведе до претоварване на батерията.

Включване и изключване / регулиране на скоростта

Натискането на превключвателя променя работата на уреда: първото натискане включва уреда, а следващите натискания (2-4) променят скоростта (5000/10000/15000 об./мин.).

Натискането и задържането на бутона за около 2 секунди изключва уреда.

Аксесоари

Полиращ диск - използва се за полиране на метални или пластмасови части. За монтиране на диска използвайте включените в комплекта шпиндели.

Диамантени накрайници - използват се за фина обработка на дърво, камък, керамика, стъкло, стомана, полускъпоценни камъни и други твърди материали. Работните накрайници са покрити с диамантени частици.

Шлифовъчни камъни - използват се за повърхностна обработка на метални части, отливки, остатъци от заваряване, за отстраняване на ръжда.
Дискове за рязане - използват се за рязане на метал, пластмаса, дърво или камък. За монтиране на диска използвайте включените в комплекта шпиндели. Използвайте само ръба на диска за рязане.
Дорници - валове с винт или резба, които са предназначени за монтиране на шлифовъчни, полиращи и режещи накрайници (дискове).
Свредла - използват се за правене на отвори в материала, за който са предназначени (дърво, метал, пластмаса).

Почистване и поддръжка

Изключете захранващия кабел и изключете устройството, преди да извършвате операции по поддръжка и почистване.

Почистване

Поддържайте устройството чисто и без прах и влага. Поддържайте вентилационните отвори чисти; ако е необходимо, продухайте вентилационните отвори със сгъстен въздух. Почиствайте корпуса с влажна, мека кърпа. Не използвайте агресивни почистващи препарати.
Почиствайте устройството след всяка употреба.
Не използвайте вода за почистване на устройството, не позволявайте на водата да навлезе в корпуса.

Поддръжка

Не се изисква поддръжка

Информация за потребителите относно изхвърлянето на електрическо и електронно оборудване (приложимо за домакинствата)



Информация за потребителите относно изхвърлянето на електрическо и електронно оборудване (засяга домакинствата)
Символът, изобразен върху продуктите или придружаващата ги документация, указва, че дефектното електрическо или електронно оборудване не трябва да се изхвърля заедно с битовите отпадъци. Ако трябва да изхвърлите, да използвате повторно или да възстановите компоненти, е правилно да ги занесете в специализиран пункт за събиране, където ще бъдат приети безплатно. Информация за местоположението на пунктовете за събиране на употребявано оборудване се предоставя от местните власти, например на техните уебсайтове.
Правилното рециклиране на устройствата ви позволи да спестите ценни ресурси и да избегнете отрицателни въздействия върху здравето и околната среда в резултат на възможното наличие на: опасни вещества, смеси и компоненти в оборудването.
Неправилното изхвърляне на отпадъци е свързано с риск от санкции съгласно съответните местни разпоредби.
Потребители в страни от ЕС: Ако трябва да изхвърлите електрическо или електронно оборудване, моля, свържете се с най-близкия пункт за продажба или с вашия доставчик, който ще ви предостави допълнителна информация.
Изхвърляне в страни извън Европейския съюз: Този символ се отнася само за страните от Европейския съюз. Ако желаете да изхвърлите този продукт, моля, свържете се с местните власти или с търговеца за правилния начин на изхвърляне.

Завършване

1. DED7940Z1 - 1 бр. 2. сменяеми работни накрайници - 9 бр. 3. шаблони - 2 бр. 4. кабел за зареждане - 1 бр. 5. ръководство за употреба - 1 бр.

UA Інструкція з експлуатації з гарантійним талоном

Не натискайте кнопку блокування шпинделя під час роботи, це може призвести до пошкодження машини

Правила безпеки

Прочитайте всі правила безпеки та інструкції з використання приладу. Недотримання правил безпеки може призвести до ураження електричним струмом, пожежі та/або серйозних травм.
Зберігайте інструкції та правила безпеки для подальшого використання.

1) Загальні правила безпеки - Безпека на робочому місці

a) Тримайте робоче місце охайним і добре освітленим. Безлад і погане освітлення сприяють нещасним випадкам.
b) Не використовуйте електроінструмент у вибухонебезпечних середовищах, створених легкозаймистими рідинами, газами або пилом. Електроінструменти виробляють іскри, які можуть запалити пил або дим.
(c) Не підпускайте дітей і сторонніх осіб до місць, де працюють з електроінструментом. Відволікання може призвести до втрати ними контролю над електроінструментом.

2) Загальні правила безпеки - Електробезпека

a) Вилка повинна вставлятися в розетку. Ніколи не модифікуйте вилку будь-яким чином. Не використовуйте жодних проміжних з'єднань при використанні електроінструментів, які мають кабель із захисним заземленням. Відсутність змін у штепсельних вилках і розетках знижує ризик ураження електричним струмом.
(b) Не торкайтеся заземлених поверхонь, таких як труби, обігрівачі, радіатори центрального опалення та холодильники. Дотик до заземлених частин підвищує ризик ураження електричним струмом.
c) Не піддавайте прилад впливу дощу або вологи. Потрапляння води всередину електроінструменту підвищує ризик ураження електричним струмом.
d) Не натягуйте з'єднувальні кабелі. Ніколи не використовуйте шнур для перенесення, витягування або від'єднання вилки від контакту. Захищайте шнур живлення від нагрівання, масла, гострих країв або рухомих частин електроінструменту. Пошкоджений або заплутаний шнур підвищує ризик ураження електричним струмом.
(e) Під час роботи з електроінструментом на відкритому повітрі використовуйте тільки подовжувачі, призначені для використання на відкритому повітрі. Використання відповідного подовжувача зменшує ризик ураження електричним струмом.
f) Використовуйте пристрій захисного відключення (ПЗВ), якщо електроінструмент працює у вологому середовищі. Захист від залишкового струму знижує ризик ураження електричним струмом.

3) Загальні правила безпеки - Безпека людей

(a) Будьте пильні під час використання електроінструменту, виконуйте кожну операцію обережно та акуратно. Не використовуйте електроінструмент, якщо ви втомилися або перебуваєте під впливом наркотиків, алкоголю чи ліків. Хвилинна неуважність під час роботи з електроінструментом може призвести до серйозних травм.
(b) Використовуйте засоби індивідуального захисту. Завжди використовуйте захисні окуляри. Засоби індивідуального захисту, такі як протипилова маска, неслизьке взуття, шолом або захисні навушники, що використовуються відповідно до наявних умов, знижують ризик отримання травм.
(c) Уникайте ненавмисного запуску електроінструменту. Переконайтеся, що вимикач знаходиться в положенні "вимкнено", перш ніж вставляти вилку в розетку або вставляти акумуляторну батарею або акумулятор в розетку, а також перед тим, як піднімати або переносити електроінструмент. Переноска електроінструменту, коли палець знаходиться на вимикачі, може призвести до неконтрольованого ввімкнення електроінструменту і стати причиною нещасного випадку.
(d) Перед запуском електроінструменту вийміть гайкові ключі або інші інструменти для налаштування. Залишення гайкового ключа або інструменту в рухомих частинах електроінструменту може призвести до травми.
д) Уникайте неприродних положень під час роботи. Завжди зберігайте стійке положення та рівновагу. Це забезпечить кращий контроль над електроінструментом у непередбачуваних ситуаціях.

f) Носіть відповідний робочий одяг. Не носіть вільний одяг або прикраси. Тримайте волосся, одяг і рукавички подалі від рухомих частин. Вільний одяг, прикраси або довге волосся можуть бути втягнуті рухомими частинами.
(g) Якщо електроінструмент призначений для роботи з витяжкою, переконайтеся, що він підключений і використовується належним чином. Використання витяжки викопаного матеріалу значно знижує ризик, пов'язаний з наявністю шкідливого пилу.
(h) Досвід, отриманий від частої роботи з електроінструментом, не повинен призводити до надмірної самовпевненості та ігнорування правил безпеки. Необережність може призвести до серйозних травм за частки секунди.
4) Загальні правила безпеки - експлуатація та використання обладнання
a) Не перевантажуйте електроінструмент. Використовуйте відповідний електроінструмент. Використання електроінструменту за призначенням підвищить ефективність і безпеку виконуваних робіт.
(b) Не використовуйте електроінструмент зі зламаним вимикачем/перемикачем. Будь-який електроінструмент, який не контролюється вимикачем, є небезпечним і повинен бути відремонтований.
(c) Перед кожним регулюванням, заміною приладдя або зберіганням від'єднуйте акумуляторну батарею (якщо вона з'єднується) від електроінструменту. Такі запобіжні заходи зменшують ризик неконтрольованого запуску електроінструменту.
(d) Зберігайте електроінструмент у недоступному для дітей місці, коли він не використовується, і не допускайте до роботи з ним осіб, які не знайомі з електроінструментом або цією інструкцією. Електроінструменти небезпечні в руках непідготовлених користувачів.
(e) Електроінструмент та приладдя необхідно обслуговувати. Перевірте концентричність і правильність фіксації рухомих частин, перевірте наявність тріщин або будь-яких інших факторів, які можуть вплинути на електроінструмент. Якщо виявлено пошкодження, відремонтуйте електроінструмент перед використанням. Погане обслуговування електроінструменту є причиною багатьох нещасних випадків
(f) Ріжучі інструменти повинні бути гострими та чистими. Належний догляд за гострими краями ріжучого інструменту зменшує ймовірність заклинювання і полегшує роботу з ним.
g) Використовуйте електроінструмент, обладнання, біти і т.д. відповідно до цієї інструкції, враховуючи умови роботи і тип виконуваної роботи. Використання електроінструменту не за призначенням може призвести до небезпечних ситуацій.
h) Рукоятки та частини рукоятки завжди повинні бути сухими, чистими, без мастила та жиру. Слизькі рукоятки та поверхні захвату не дозволяють безпечно працювати з електроінструментом і контролювати його в непередбачуваних ситуаціях.
5) Загальні правила техніки безпеки - Сервіс
a) Ремонт електроінструменту повинен виконуватися тільки кваліфікованим фахівцем з використанням оригінальних деталей. Це гарантує безпеку електроінструменту.
b) Ніколи не ремонтуйте несправний акумуляторний блок. Ремонт акумуляторної батареї може виконуватися тільки виробником або авторизованим сервісним центром.
6) Загальні правила безпеки - правильне поводження з акумуляторними інструментами та їх експлуатація
a) Заряджайте акумулятори лише спеціальним зарядним пристроєм, рекомендованим виробником. Зарядний пристрій, призначений для заряджання певного типу акумуляторної батареї, може спричинити пожежу під час заряджання іншого типу акумуляторної батареї.
b) Використовуйте електроінструменти тільки з акумуляторами, спеціально призначеними для їх живлення. Використання інших акумуляторів може призвести до травмування або пожежі.
c) Коли акумуляторна батарея не використовується, тримайте її подалі від металевих предметів, таких як скріпки, монети, ключі, цвяхи, гвинти та інші дрібні металеві предмети, які можуть призвести до короткого замикання клем акумуляторної батареї. Коротке замикання клем акумулятора може призвести до опіків або пожежі.
d) За невідповідних умов з акумулятора може витікати рідина; уникайте контакту з нею. Якщо користувач випадково контактує з рідиною, промийте місця контакту водою. Якщо рідина потрапила в очі, додатково зверніться до лікаря. Рідина, що витікає з акумулятора, може викликати подразнення або опіки.
e) Не використовуйте пошкоджені або модифіковані акумулятори або інструменти. Пошкоджені або модифіковані акумулятори можуть поводитися непередбачувано, що може призвести до пожежі, вибуху або небезпеки травмування.
(f) Не піддавайте акумулятор або інструмент впливу вогню або надмірного нагрівання. Вплив вогню або температури понад 130°C може призвести до вибуху.
g) Дотримуйтесь усіх рекомендацій, наведених в інструкції із заряджання, не заряджайте акумуляторну батарею або інструмент при температурах, що виходять за межі діапазону, зазначеного в інструкції. Неправильна зарядка або зарядка при температурі, що виходить за межі зазначеного діапазону, може призвести до пошкодження акумулятора та підвищити ризик виникнення пожежі.

Опис

1) Наконечник, 2) Контргайка, 3) Тримач наконечника, 4) Кнопка блокування шпинделя, 5) Вимикач, 6) Кабель MicroUSB

Технічні дані:

Джерело живлення	4,2 V
Акумуляторна батарея	4,2 V Літій-іонний акумулятор 600 mAh,
Напруга заряду	5 V
Час заряджання	~ 2 h
Швидкість обертання	5000 / 10000 / 15000
Діаметр ручки	3,2 mm

Заміна робочого наконечника

1. вимкніть машину і дочекайтеся повної зупинки робочого наконечника
2. натисніть і утримуйте кнопку блокування шпинделя. Поверніть робочий кінець так, щоб кнопка блокування шпинделя була повністю натиснута.
3. коли шпиндель заблокований, відкрутіть гайку тримача робочого кінця, потягніть і вийміть робочий кінець з тримача.
4. вставити нове робоче свердло, затягнути гайку тримача робочого кінця. Переконайтеся, що робоча насадка надійно закріплена.
5. відпустіть кнопку блокування шпинделя.

Застереження:
1. перед початком роботи перевірте стан машини та правильність встановлення робочої коронки.
2) Не використовуйте машину у вологому середовищі.
3) Ніколи не використовуйте машину поблизу легкозаймистих рідин або газів. 4) Ніколи не перевантажуйте машину, якщо кнопка блокування шпинделя відпущена.
4. не перевантажуйте пристрій, якщо він сповільнює роботу. Вимкніть пристрій, зробіть невелику перерву (1-2 хвилини) і закінчіть роботу.
5. під час роботи з пристроєм використовуйте захисні окуляри.
6. не торкайтеся робочого наконечника під час роботи, навіть якщо він не досяг повної швидкості. Дотик до робочого наконечника, що обертається, може призвести до травми.

Заряджання акумулятора

Підключіть зарядний пристрій за допомогою кабелю до гнізда mini USB. Пристрій покаже заряджання червоним світлодіодом, а зарядку акумулятора - зеленим світлодіодом.
Зарядний пристрій автоматично припинить заряджання, коли акумулятор буде повністю заряджений. Ви можете залишити пристрій підключеним, але рекомендується відключити зарядний пристрій, коли акумулятор буде повністю заряджений.

Попередження: дуже важливо зарядити акумулятор після тривалого невикористання пристрою або перед першим використанням.
Не заряджайте акумулятор через короткі проміжки часу, це може призвести до перевантаження акумулятора.

Вмикання та вимикання / регулювання швидкості

Натискання перемикача змінює режим роботи пристрою: перше натискання вмикає пристрій, наступні натискання (2-4) змінюють швидкість (5000/10000/15000 об/хв).
При натисканні та утриманні кнопки протягом приблизно 2 секунд пристрій вимикається.

Аксесуари

Полірувальний круг - використовується для полірування металевих або пластикових деталей. Для кріплення круга використовуйте оправу, що входить до комплекту.
Алмазні насадки - використовуються для тонкої обробки дерева, каменю, кераміки, скла, сталі, напівдорогоцінного каміння та інших твердих матеріалів. Робочі наконечники покриті алмазними частинками.
Шліфувальні камені - використовуються для обробки поверхонь металевих деталей, виливків, залишків зварювання, для видалення іржі.
Відрізні круги - використовуються для різання металу, пластику, дерева або каменю. Для кріплення круга використовуйте оправки, що входять до комплекту. Для різання використовуйте тільки край диска.
Оправки - вали з гвинтом або різьбою, призначені для кріплення шліфувальних, полірувальних і відрізних кругів (дисків).
Свердла - використовуються для виконання отворів у матеріалі, для якого вони призначені (дерево, метал, пластик).

Прибирання та обслуговування

Перед виконанням операцій з технічного обслуговування та очищення від'єднайте шнур живлення і вимкніть пристрій.

Прибирання

Тримайте пристрій в чистоті, без пилу та вологи. Тримайте вентиляційні отвори вільними; за необхідності продуйте їх стисненим повітрям. Очищайте корпус вологою м'якою тканиною. Не використовуйте агресивні миючі засоби.
Очищайте пристрій після кожного використання.
Не використовуйте воду для очищення пристрою, не допускайте потрапляння води всередину корпусу.

Обслуговування

Не потребує технічного обслуговування.

Інформація для користувачів щодо утилізації електричного та електронного обладнання (стосується домогосподарств)



Символ, зображений на виробах або супровідній документації, вказує на те, що несправне електричне або електронне обладнання не можна утилізувати разом з побутовими відходами. Якщо вам потрібно утилізувати, повторно використати або відновити компоненти, найкраще віднести їх до спеціалізованого пункту збору, де вони будуть прийняті безкоштовно. Інформацію про місцезнаходження пунктів збору відпрацьованого обладнання надають місцеві органи влади, наприклад, на їхніх веб-сайтах.
Правильна утилізація пристрою, допомагає зберегти цінні ресурси та уникнути негативного впливу на здоров'я та навколишнє середовище внаслідок можливої присутності в обладнаннінебезпечних речовин: речовини, суміші та компоненти.
Неправильна утилізація відходів загрожує штрафними санкціями згідно з відповідними місцевими нормами.
Користувачі в країнах ЄС: Якщо вам потрібно утилізувати електричне або електронне обладнання, зверніться до найближчої точки продажу або до вашого постачальника, який надасть вам додаткову інформацію.
Утилізація в країнах за межами Європейського Союзу: Цей символ стосується лише країн Європейського Союзу. Якщо ви хочете утилізувати цей виріб, зверніться до місцевих органів влади або дилера для отримання інформації про правильний спосіб утилізації.

Завершення

1. DED7940Z1 - 1 шт. 2. змінні робочі насадки - 9 шт. 3. шаблони - 2 шт. 4. зарядний кабель - 1 шт. 5. інструкція з експлуатації - 1 шт.

PL Karta gwarancyjna

na

……..

Nr katalogowy: ……..nr partii: .....

(zwane dalej Produktem)

Data zakupu Produktu: .....

Pieczęć sprzedawcy

Data i podpis sprzedawcy: .....

Oświadczenie Użytkownika:

Potwierdzam, że zostałem poinformowany o warunkach gwarancji oraz skutkach nieprzestrzegania wytycznych zawartych w Instrukcji obsługi i karcie gwarancyjnej. Warunki niniejszej gwarancji są mi znane, co potwierdzam własnoręcznym podpisem:

....

Data i miejsce Podpis Użytkownika

I. Odpowiedzialność za Produkt

1. Gwarant – Dedra Exim Sp. z o.o. z siedzibą w Pruszkowie, adres: ul. 3 Maja 8, 05-800 Pruszków, KRS 0000062517, Sąd Rejonowy dla m.st. Warszawy w Warszawie, XIV Wydział Gospodarczy Krajowego Rejestru Sądowego, NIP 527-020-49-33, kapitał zakładowy: 100 980.00 zł.
2. Na warunkach określonych w niniejszej karcie gwarancyjnej Gwarant udziela gwarancji na Produkt, pochodzący z dystrybucji Gwaranta.
3. Odpowiedzialność z tytułu gwarancji obejmuje tylko wady powstałe z przyczyn tkwiących w Produkcie w momencie jego wydania Użytkownikowi.
4. Z tytułu gwarancji Użytkownik, uzyskuje prawo do bezpłatnej naprawy Produktu, o ile wada ujawniła się w okresie gwarancji. Sposób naprawy Produktu (metoda wykonania naprawy) zależy od decyzji Gwaranta. W przypadku stwierdzenia przez Gwaranta braku możliwości naprawy Gwarant zastrzega sobie prawo wymiany wadliwego elementu albo całego Produktu na wolny od wad, obniżenia ceny Produktu lub odstąpienia od umowy.
5. W stosunku do Użytkownika, który nie jest konsumentem w rozumieniu ustawy z dnia 23 kwietnia 1964r. Kodeks cywilny, odpowiedzialność odszkodowawcza Gwaranta za szkody wynikające z niniejszej gwarancji i/lub w związku z jej zawarciem i wykonywaniem, bez względu na tytuł prawny, jest ograniczona maksymalnie do wysokości wartości wadliwego Produktu.

II. Okres gwarancji

Elementy Produktu	Czas trwania ochrony gwarancyjnej
DED7940Z1	36 miesiący, licząc od daty zakupu Produktu uwidocznionej w niniejszej karcie gwarancyjnej

III. Warunki skorzystania z gwarancji

1. Przedstawienie przez Użytkownika wypełnionej karty gwarancyjnej Produktu oraz uprawdopodobnienie przez Użytkownika okoliczności zakupu Produktu, np. poprzez przedstawienie paragonu, faktury, itd. W celu sprawnego przeprowadzenia reklamacji zaleca się aby Użytkownik przekazał wraz z Produktem do reklamacji wszystkie elementy określone w „Kompletacji urządzenia" zawartej w Instrukcji obsługi.
2. Stosowanie się przez Użytkownika do zaleceń zawartych w Instrukcji obsługi i karcie gwarancyjnej.
3. Gwarancja obejmuje tylko obszar Rzeczypospolitej Polskiej i UE.
4. Gwarancja nie obejmuje wad Produktu powstałych w szczególności na skutek:
a. Nieprzestrzegania przez Użytkownika warunków określonych w Instrukcji obsługi, w szczególności w zakresie prawidłowej eksploatacji, konserwacji i czyszczenia;
b. Zastosowania przez Użytkownika środków czyszczących lub konserwujących niezgodnych z Instrukcją obsługi;
c. Nieodpowiedniego przechowywania i transportu Produktu przez Użytkownika;
d. Samowolnych zmian i/lub przeróbek Produktu przez Użytkownika, które nie były uzgadniane z Gwarantem;
e. Zastosowania przez Użytkownika w Produkcie materiałów eksploatacyjnych niezgodnych z Instrukcją obsługi.
5. Użytkownik, który nie jest konsumentem w rozumieniu ustawy z dnia 23 kwietnia 1964r. Kodeks cywilny, traci gwarancję na Produkt, w którym:

- numery seryjne, oznaczenia dat i tabliczki znamionowe zostały usunięte, zmienione lub uszkodzone przez Użytkownika;
- plomby zostały uszkodzone przez Użytkownika lub noszą ślady manipulacji Użytkownika.

6. Uwaga! Czynności związane z codzienną obsługą Produktu, wynikające m.in. z Instrukcji obsługi Użytkownik wykonuje we własnym zakresie i na swój koszt.

IV. Procedura reklamacyjna

1. W przypadku stwierdzenia nieprawidłowej pracy Produktu, przed dokonaniem zgłoszenia reklamacyjnego należy upewnić się czy wszystkie czynności określone w szczególności w Instrukcji obsługi zostały wykonane w sposób prawidłowy.
2. Zgłoszenie reklamacji zaleca się dokonać niezwłocznie, najlepiej w terminie 7 dni od daty zauważenia wady Produktu. Użytkownik, który nie jest konsumentem w rozumieniu ustawy z dnia 23 kwietnia 1964r. Kodeks cywilny traci uprawienia wynikające z niniejszej gwarancji w przypadku niezgłoszenia reklamacji w terminie 7 dni.
3. Zgłoszenie reklamacji można dokonać m.in. w punkcie zakupu Produktu, w serwisie gwarancyjnym lub pisemnie na adres: Dedra Exim Sp. z o.o., ul. 3 Maja 8, 05-800 Pruszków.
4. Użytkownik może złożyć reklamację przy wykorzystaniu formularza dostępnego na stronie internetowej www.dedra.pl. („Formularz zgłoszenia reklamacji z tytułu gwarancji").
5. Adresy serwisów gwarancyjnych dla poszczególnych krajów dostępne są na stronie www.dedra.pl. W przypadku braku serwisu gwarancyjnego dla danego kraju zgłoszenia reklamacyjne z tytułu gwarancji zaleca się kierować na adres: Dedra Exim Sp. z o.o. ul. 3 Maja 8, 05-800 Pruszków (Polska).
6. Mając na uwadze bezpieczeństwo Użytkownika zakazuje się korzystania z wadliwego Produktu.
7. Uwaga! Korzystanie z wadliwego Produktu jest niebezpieczne dla zdrowia i życia Użytkownika.
8. Wykonanie obowiązków wynikających z gwarancji nastąpi w terminie 14 dni roboczych, licząc od dnia dostarczenia reklamowanego Produktu przez Użytkownika.
9. Przed dostarczeniem wadliwego Produktu do reklamacji zaleca się jego oczyszczenie. Reklamowany Produkt zaleca się dokładnie zabezpieczyć przed uszkodzeniami w transporcie (zaleca się dostarczyć reklamowany Produkt w oryginalnym opakowaniu).
10. Okres gwarancji ulega przedłużeniu o czas, w ciągu którego wskutek wady Produktu objętego gwarancją Użytkownik nie mógł z niego korzystać.

Gwarancja nie wyłącza, nie ogranicza, ani nie zawiesza uprawnień Użytkownika wynikających z przepisów o rękojmi za wady rzeczy sprzedanej.

Zgodnie z art. 13 ust. 1 i ust. 2 rozporządzenia Parlamentu Europejskiego i Rady (UE) 2016/679 z dnia 27 kwietnia 2016 r. w sprawie ochrony osób fizycznych w związku z przetwarzaniem danych osobowych i w sprawie swobodnego przepływu takich danych oraz uchylenia dyrektywy 95/46/WE (dalej: „RODO") informujemy

1. Administratorem Twoich danych osobowych podanych w formularzu jest DEDRA-EXIM sp. z o.o. z siedzibą w Pruszkowie , ul. 3 Maja 8, 05-800 Pruszków (dalej: „Administrator").
2. Twoje dane będą przetwarzane wyłącznie w celu przeprowadzenia procedury gwarancyjnej urządzenia zgodnie art. 6 ust. 1 lit. b ogólnego rozporządzenie o ochronie danych (dalej: „RODO") Podanie danych jest dobrowolne, ale konieczne do przeprowadzenia procedury gwarancyjnej.
3. Twoje dane będą przetwarzane przez okres rozpatrywania przeprowadzenia procedury gwarancyjnej oraz w celach archiwizacyjnych w razie konieczności obrony przed ewentualnymi roszczeniami wobec Administratora nie dłużej niż do momentu ich przedawnienia.
4. Twoje dane mogą być ujawniane wyłącznie podmiotom przetwarzającym dane na rzecz administratora na podstawie pisemnej umowy powierzenia przetwarzania danych osobowych świadczącym m.in. usługi serwisu technicznego, hostingu lub obsługi strony internetowej, obsługi IT, firmie kurierskiej. Dostawcy Administratora zobowiązani są do zapewnienia zabezpieczenia danych i spełnienia wymogów obowiązującego prawa związanego z ochroną danych osobowych i nie mogą wykorzystywać powierzonych danych osobowych do innych celów niż te, które są określone w umowie z Administratorem.
5. Twoje dane nie będą przetwarzane w sposób zautomatyzowany w tym również w formie profilowania oraz nie będą przekazywane do państwa trzeciego/organizacji międzynarodowej.
6. Posiadasz prawo dostępu do treści swoich danych oraz prawo ich sprostowania, usunięcia, ograniczenia przetwarzania, prawo do przenoszenia danych, prawo wniesienia sprzeciwu, w dowolnym momencie.
7. We wszelkich sprawach związanych z przetwarzaniem Twoich danych osobowych przez Administratora możesz skontaktować się pod adresem e-mail: daneosobowe@dedra.pl;
8. Masz prawo wniesienia skargi do wniesienia skargi do organu właściwego do spraw ochrony danych osobowych;

CZ Záruční list

pro

.....

Katalogové číslo: …… Sériové číslo:.....

(dále jen v**ýrobek**)

Datum zakoupení výrobku: .....

Razítko prodávajícího……

Datum a podpis prodávajícího: .....

Prohlášení uživatele:

PotwiPotvrzuji, že jsem byl seznámen se záručními podmínkami a důsledky nedodržování pokynů uvedených v návodu k obsluze a záručním listu. Se záručními podmínkami souhlasím, což potvrzuji vlastnoručním podpisem:

....

datum a místo podpis uživatele

I. Odpovědnost za výrobek

1. Ručitel – DEDRA EXIM Sp. z o.o. se sídlem v Pruszkowie, adresa: ul. 3 Maja 8, 05-800 Pruszków, KRS 0000062517, Obvodní soud pro hl. město Varšavu ve Varšavě, XIV. Hospodářský odbor Celostátního soudního rejstříku, DIČ 527-020-49-33, Základní kapitál: 100 980.00 zl.
2. Podle podmínek stanovených v tomto záručním listu ručitel poskytuje záruku na výrobek, pocházející z distribuce ručitele.
3. Záruční odpovědnost za vady se týká pouze vad vzniklých z příčin tkvících ve výrobku v okamžiku jeho vydání uživateli.
4. Uživatel má nárok na bezplatnou záruční opravu výrobku, pokud vada byla zjištěná v záruční době. Provedení opravy výrobku (způsob opravy) závisí na rozhodnutí ručitele. Pokud ručitel nemůže provést opravu, vyhrazuje si právo na výměnu vadné součásti nebo celého výrobku za bezvadný, snížení ceny výrobku nebo odstoupení od smlouvy.
5. Vůči uživateli, který není spotřebitelem ve smyslu zákona ze dne 23. dubna 1964 občanský zákoník, je odpovědnost Ručitele za škody vyplývající z této záruky a/nebo v souvislosti s jejím uzavřením a plněním, bez ohledu na právní titul, omezena maximálně do výše hodnoty vadného výrobku.

II. Záruční doba

Součásti výrobku, na které se vztahuje záruka	Doba trvání záruční ochrany
DED7940Z1	36 měsíců od data zakoupení Výrobku uvedeného v tomto záručním listu

III. Podmínky uplatňování záruky

1. Předstawienie przez Użytkownika wypełnionej karty gwarancyjnej Produktu 1. Předložení vyplněného záručního listu pro výrobek a doložení okolností nákupu výrobku, např. předložením paragonu, faktury atd. Pro správné vyřízení reklamace se doporučuje, abyste společně s výrobkem předali všechny součásti stanovené v kapitole „Kompletace" výrobku uvedené v návodu k obsluze.
2. Dodržování pokynů uvedených v návodu k obsluze a záručním listu.
3. Záruka platí pouze na území Polska a EU.
4. Záruka se nevztahuje na vady výrobku vzniklé zejména v následku:

a. Nedodržování podmínek stanovených v návodu k obsluze, zejména v rozsahu správného provozování, údržby a čištění;
b. Používání čisticích nebo ošetřovacích prostředků v rozporu s návodem k obsluze;
c. Nevhodného skladování a přepravování výrobku;
d. Svépomocných změn a/nebo úpravy výrobku, které nebyly dohodnuty s ručitelem;
e. Používání ve výrobku provozních materiálů v rozporu s návodem k obsluze.

5. Uživatel, který není spotřebitelem ve smyslu zákona ze dne 23. dubna 1964 občanský zákoník, ztratí záruku na výrobek, na kterém:

- odstranil, změnil nebo poškodil sériová čísla, označení údajů a výkonové štítky;
- ucpávky byly poškozeny uživatelem nebo nesly stopy manipulace uživatele.

6. Upozornění! Činnosti spojené s každodenní obsluhou výrobku, vyplývající mj. z návodu k obsluze, provádí uživatel ve vlastní režii a na své náklady.

IV. Postup při reklamaci

1. V případě zjištění nesprávného provozu výrobku se před nahlášením reklamace ujistěte, že jste provedli správně všechny činnosti podrobně popsané v návodu k obsluze.
2. Reklamaci nahlaste ihned, nejlépe do 7 dnů od data zjištění vady výrobku. Uživatel, který není spotřebitelem ve smyslu zákona ze dne 23. dubna 1964 občanský zákoník, ztratí nárok na uplatnění záruky v případě nenahlášení reklamace do 7 dnů.
3. Reklamaci můžete nahlásit mj. v místě zakoupení výrobku, v záručním servisu nebo písemně na adresu: DEDRA EXIM Sp. z o.o., ul. 3 Maja 8, 05-800 Pruszków.
4. Reklamaci můžete nahlásit prostřednictvím formuláře dostupného na stránkách www.dedra.pl. („Formulář pro nahlášení reklamace").
5. Adresy záručních servisů v jednotlivých státech jsou dostupné na stránkách www.dedra.pl. Pokud v daném státě není uveden servis, reklamační formulář zašlete na adresu: DEDRA EXIM Sp. z o.o., ul. 3 Maja 8, 05-800 Pruszków (Polska).
6. Z bezpečnostních důvodů je zakázáno používat vadný výrobek.
7. Upozornění!!! Používání vadného výrobku ohrožuje zdraví a život
uživatele.
8. Povinnosti vyplývající ze záruky budou splněny do 14 pracovních dnů, počítáno ode dne doručení reklamovaného výrobku.
9. Vadný výrobek před odevzdáním do servisu vyčistěte. Reklamovaný výrobek důkladně zabezpečte proti poškození při přepravě (doporučuje se předat reklamovaný výrobek v originálním obalu).
10. Záruční doba se prodlužuje o dobu, během níž uživatel z důvodu vady výrobku, na kterou se vztahuje záruka, nemohl výrobek používat.
Záruka nevylučuje, neomezuje ani nepozastavuje nároky uživatele vyplývající z ručení za vady prodané věci.

V souladu s čl. 13 odst. 1 a 2 nařízení Evropského parlamentu a Rady (EU) 2016/679 ze dne 27. dubna 2016 o ochraně fyzických osob v souvislosti se zpracováním osobních údajů a o volném pohybu těchto údajů a o zrušení směrnice 95/46/ES Vás informujeme, že:

1. Správcem vašich osobních údajů uvedených ve formuláři je DEDRA-EXIM sp. z o.o. se sídlem v Pruszkowie, ul. 3 Maja 8, 05-800 Pruszków (dále jen: „Správce").
2. Vaše údaje budou zpracovávány pouze pro účely provedení reklamačního řízení zařízení podle čl. 6 odst. 1 písm. b) obecného nařízení o ochraně osobních údajů (dále jen: „GDPR") Poskytnutí údajů je dobrovolné, ale nezbytné k provedení reklamačního řízení.
3. Vaše údaje budou zpracovávány po dobu posouzení provedení reklamačního řízení a pro účely archivace v případě potřeby obrany proti eventuálním nárokům vůči Správci, nejdéle však do okamžiku jejich promlčení.
4. Vaše údaje mohou být zpřístupněny pouze subjektům, které zpracovávají údaje pro Správce na základě písemné smlouvy o pověření zpracováním osobních údajů, poskytujícím mj. technický servis, hosting nebo údržbu webových stránek, IT servis, kurýrní služby. Dodavatelé Správce jsou povinni zajistit ochranu údajů a splnit požadavky platného zákona související s ochranou osobních údajů a nesmí využívat svěřené osobní údaje pro jiné účely než ty, které jsou uvedeny ve smlouvě se Správcem.
5. Vaše údaje nebudou zpracovávány automatizovaným způsobem, včetně profilování, a nebudou předávány do třetí země / mezinárodní organizaci.
6. Máte právo na přístup ke svým údajům a právo na jejich opravu, výmaz, omezení zpracování, právo na přenositelnost údajů, právo kdykoli vznést námitku.
7. Ve všech záležitostech souvisejících se zpracováním vašich osobních údajů Správcem nás můžete kontaktovat na e-mailové adrese: daneosobowe@dedra.pl.
8. Máte právo podat stížnost u úřadu příslušného pro ochranu osobních údajů.

SK Záručný list

na

.....

Katalógové č :..... Číslo šarže: .....

(ďalej len Výrobok)

Dátum nákupu výrobku: .....

Pečiatka predajcu

Dátum a podpis predajcu: .....

Vyhlásenie Užívateľa:

Potvrdzujem, že som bol oboznámený so záručnými podmienkami, ako aj s následkami nedodržiavania pokynov a odporúčaní, ktoré sú uvedené v užívateľskej príručke a v záručnom liste. Záručné podmienky sú mi známe, čo potvrdzujem vlastnoručným podpisom:

....

dátum a miesto podpis Užívateľa

I. Zodpovednosť za Výrobok

1. Ručiteľ - spoločnosť „DEDRA EXIM sp. z o.o." sídliaca v meste: Pruszków, na adrese: ul. 3 Maja 8, 05-800 Pruszków, Poľsko, zapísaná do obchodného registra pod číslom KRS 0000062517 vedenom oblastným súdom pre hlavné mesto Varšava vo Varšave, 14. ekonomické oddelenie Štátneho súdneho registra, IČ DPH: PL 5270204933, základné imanie: 100 980,00 PLN.
2. Podľa podmienok stanovených týmto záručným listom Ručiteľ udeľuje záruku na Výrobok, pochádzajúci z distribúcie Ručiteľa.
3. Zodpovednosť na základe záruky sa vzťahuje iba na chyby, ktoré vznikli následkom príčin nachádzajúcich sa vo Výrobku v momente jeho vydania Užívateľovi.
4. Na základe záruky Užívateľ získava právo na bezplatnú opravu výrobku, ak sa chyba objaví počas trvania záručnej lehoty. Spôsob opravy Výrobku (metóda vykonania opravy) závisí od rozhodnutia Ručiteľa. V prípade, ak Ručiteľ uzná, že Výrobok sa nedá opraviť, Ručiteľ si vyhradzuje právo vymeniť chybný prvok alebo celý Výrobok na výrobok bez chýb, právo na zníženie ceny Výrobku alebo právo na odstúpenie od dohody.
5. Voči Užívateľovi, ktorý nie je konzumentom v zmysle zákona z 23. apríla 1964 Občiansky zákonník, zodpovednosť Ručiteľa za škody vyplývajúce z tejto záruky a/alebo ktoré súvisia s jej uzatvorením a realizáciou, bez ohľadu na právny základ, je obmedzená maximálne do výšky hodnoty chybného Výrobku.

II. Záručná lehota

Prvky Výrobku na ktoré sa vzťahuje záruka	Trvanie záručnej ochrany
DED7940Z1	36 mesiacov od dátumu zakúpenia Produktu uvedeného v tomto záručnom liste

III. Podmienky využitia záruky

1. Užívateľ je povinný predstaviť vyplnený Záručný list výrobku, ako aj náležitý doklad o nákupe Výrobku, napr. predstavením pokladničného bloku, faktúry ap. Aby reklamačný proces prebiehal efektívne odporúčame, aby Užívateľ spolu s reklamovaným výrobkom doručil všetky prvky vymenované v kapitole užívateľskej príručky výrobku „Diely a časti".
2. Užívateľ je povinný dodržiavať pokyny a odporúčania uvedené v užívateľskej príručke a v záručnom liste.
3.Záruka platí iba na území Poľskej republiky a členských štátov EÚ.
4. Záruka sa nevzťahuje na chyby, ktoré vznikli (predovšetkým) následkom:
a. Nedodržania podmienok určených v užívateľskej príručke, predovšetkým podmienok správneho používania, prevádzky, údržby a čistenia
b. Použitia na čistenie alebo na údržbu nevhodných prípravkov, nezhodne s užívateľskou príručkou;
c. Nevhodného uchovávania a prepravy výrobku;
d. Vykonania neautorizovaných zmien a/alebo iných zásahov do výrobku, na ktoré výrobca nevyjadril súhlas;
e. Použitím vo výrobku/s výrobkom nevhodných prevádzkových materiálov,
nezhodne s užívateľskou príručkou.
5. Užívateľ, ktorý nie je konzumentom v zmysle zákona z 23. apríla 1964 Občiansky zákonník, stráca záručné práva na výrobok, v ktorom:
- sériové čísla, označenia dátumov a výrobné štítky boli odstránené, zmenené alebo poškodené;
- boli poškodené plomby alebo sú na nich viditeľné stopy manipulácie.
6. Pozor! Činnosti súvisiace s každodennou obsluhou výrobku, vyplývajúce medzi iným z užívateľskej príručky, Užívateľ vykonáva vlastnými silami a na vlastné náklady.

IV. Reklamačná procedúra

1. V prípade, ak Užívateľ objaví, že Výrobok nefunguje správne, ešte pred zložením reklamácie je povinný uistiť sa, či boli náležite vykonané všetky stanovené činnosti, predovšetkým tie uvedené v užívateľskej príručke.
2. Reklamácia musí byť podaná bezodkladne, najlepšie v priebehu 7 dní od dňa, v ktorom sa prejavila (objavila) chyba Výrobku. Užívateľ, ktorý nie je konzumentom v zmysle zákona z 23. apríla 1964 Občiansky zákonník, stráca práva vyplývajúce z tejto záruky v prípade, ak reklamáciu nepodá v

priebehu 7 dní od dňa, v ktorom sa prejavila (objavila) chyba Výrobku.
3. Reklamáciu môžete podať medzi inými na mieste, v ktorom ste výrobok kúpili, v záručnom servise alebo poštou na adresu: DEDRA EXIM sp. z o.o., ul. 3 Maja 8, 05-800 Pruszków, Poľsko.
4. Užívateľ môže podať reklamáciu prostredníctvom formulára, ktorý je dostupný na webovej stránke www.dedra.pl. („Formulár podania reklamácie na základe udelenej záruky").
5. Adresy záručných servisov v jednotlivých štátoch sú zverejnené na webovej stránke www.dedra.pl. V prípade, ak v danom štáte sa nenachádza záručný servis, odporúčame reklamovaný výrobok doručiť na adresu: DEDRA EXIM sp. z o.o. ul. 3 Maja 8, 05-800 Pruszków, Poľsko.
6. Vzhľadom na bezpečnosť Užívateľa, nefunkčný (chybný) výrobok sa v
žiadnom prípade nesmie používať.
7. Pozor!!! Používanie nefunkčného (chybného) výrobku je nebezpečné pre
zdravie a život Užívateľov.
8. Povinnosti vyplývajúce z udelenej záruke budú vyplnené v lehote 14
pracovných dní počítajúc od dňa doručenia reklamovaného Výrobku
Užívateľom.
9. Pred zaslaním reklamácie odporúčame reklamovaný Výrobok náležite
očistiť. Odporúčame reklamovaný Výrobok dôkladne zabezpečiť pre
prípadným poškodeniami počas prepravy (reklamovaný Výrobok odporúčame
doručiť v originálnom obale).
10. Záručná lehota sa predlžuje o čas, počas ktorého Užívateľ následkom chyby (nefunkčnosti) výrobku, na ktorú sa vzťahovala záruka, nemohol Výrobok používať.
Záruka nevylučuje, neobmedzuje a ani nepozastavuje právo Užívateľa (kupujúceho) na základe príslušných predpisov o ručení za chyby predanej veci.

V súlade s článkom 13 ods. 1 a 2 nariadenia Európskeho parlamentu a Rady (EÚ) 2016/679 z 27. apríla 2016 o ochrane fyzických osôb pri spracúvaní osobných údajov a o voľnom pohybe takýchto údajov, ktorým sa zrušuje smernica 95/46/ES, vás informujeme

1. Správcom vašich osobných údajov, ktoré ste uviedli vo formulári, je spoločnosť „DEDRA-EXIM Sp. z o.o." so sídlom v meste Pruszków na adrese: ul. 3 Maja 8, 05-800 Pruszków, Poľsko (ďalej len: „Správca").
2. Vaše osobné údaje budú spracúvané výhradne s cieľom realizácie záručnej procedúry zariadenia, a to v súlade s článkom 6 ods. 1 písmeno b) všeobecného nariadenia o ochrane údajov (ďalej len: „GDPR"). Uvedenie osobných údajov je dobrovoľné, avšak nevyhnutné na realizáciu záručnej procedúry.
3. Vaše osobné údaje budú spracúvané počas posudzovania a realizácie záručnej procedúry, ako aj na archívne účely v prípade potreby obhajoby pred prípadnými nárokmi a požiadavkami voči Správcovi, avšak nie dlhšie až do momentu premlčania týchto nárokov a požiadaviek.
4. Vaše údaje môžu byť zverejnené výhradne len tým subjektom, ktoré spracúvajú tieto údaje v mene a pre Správcu, a to na základe písomnej dohody o zverení spracúvania osobných údajov, tzn. firmy, ktoré okrem iného poskytujú technický servis, hostingové služby alebo služby obsluhy webových stránok, IT obsluhy, ako aj kuriérskym firmám. Dodávatelia Správcu sú povinní zaručiť zabezpečenie údajov a splniť požiadavky platnej legislatívy ohľadne ochrany osobných údajov, a zverené osobnú údaje nesmú byť používané na iné účely než tie, ktoré stanovuje dohoda uzatvorená so Správcom.
5. Vaše údaje nebudú spracúvané automatickým spôsobom, vrátane rôznych foriem profilovania, ani nebudú odovzdané do tretieho štátu/medzinárodnej organizácii.
6. Máte právo na prístup k vašim osobným údajom, ako aj právo na ich opravenie, doplnenie, odstránenie, obmedzenie spracúvania, prenesenie údajov, podanie námietky, a to v ľubovoľnej chvíli.
7. Vo všetkých záležitostiach, ktoré súvisia so spracúvaním vašich osobných údajov Správcom, môžete sa na Správcu obrátiť písomne na e-mailovú adresu: daneosobowe@dedra.pl.
8. Máte právo podať sťažnosť príslušnému dozornému orgánu, ktorý zodpovedá za dohľad nad ochranou osobných údajov;

LT Garantinis lapas

na

……...

Katalogo Nr: ……. Partijos numeris: .....

(toliau – Produktas)

Produkto pirkimo data: .....

Pardavėjo antspaudas

Pardavėjo parašas ir data: .....

Vartotojo pareiškimas:

Patvirtinu, kad buvau informuotas apie garantijos sąlygas ir taisyklių, išvardytų Naudojimo instrukcijoje ir Garantiniame lape, nepaisymo pasekmes. Šios garantijos sąlygos yra man žinomos, ką patvirtinu savo parašu:

....

data ir vieta vartotojo parašas

I. Atsakomybė už Produktą:

1. Garantijos suteikėjas – „DEDRA EXIM" Sp. z o.o. su būstine adresu: ul. 3 Maja 8, 05-800 Pruškuvas, KRS 0000062517, Varšuvos apylinkės teismas, Valstybinio teismo registro XIV ūkinis skyrius, Mokesčiu mokėtojo kodas 527-020-49-33, Įstatinis kapitalas: 100 980,00 PLN.
2. Šiame garantiniame lape nurodytomis sąlygomis Garantijos suteikėjas
suteikia garantiją Produktui iš Garantijos suteikėjo asortimento.
3. Garantijos pagrindu atsakomybė yra priimama tik už defektus, esančius
Produkte jo išdavimo Vartotojui metu.
4. Garantijos pagrindu Vartotojas gauna teisę nemokamai suremontuoti Produktą, jei defektas buvo aptiktas garantijos galiojimo metu. Apie Produkto remonto būdą (remonto atlikimo metodą) sprendžia Garantijos suteikėjas. Jei Garantijos suteikėjas nuspręstų, kad remontas yra neįmanomas, Garantijos suteikėjas pasilieka sau teisę pakeisti elementą su defektu arba visą Produktą kitu, veikiančiu teisingai, sumažinti Produkto kainą arba anuliuotu sutartį.
5. Vartotojo, kuris pagal 1964 m. balandžio 23 d. Civilinį kodeksą nėra laikomas vartotoju, atveju Garantijos suteikėjo atsakomybė dėl kompensacijos, susijusi su šia garantija ir (arba) jos sudarymu ir vykdymu, nepriklausomai nuo formos, yra apribota iki maksimaliai Produkto su defektu vertės.

II. Garantijos laikotarpis

Produkto elementai, kuriems veikia garantija	Garantinės apsaugos trukmė
DED7940Z1	36 mėnesius nuo prekės įsigijimo datos, nurodytos šioje garantinėje kortelėje

III. Naudojimosi garantija sąlygos

1. Vartotojas privalo patiekti užpildytą Produkto Garantinį lapą ir Produkto pirkimą patvirtinantį dokumentą (pvz. kasos čekis, sąskaita-faktūra ir pan.). Tam, kad pretenzijos nagrinėjimo procesas vyktų sklandžiai, rekomenduojama, kad Vartotojas kartu su Produktu perduotų visus elementus, nurodytus „Komplektacijos sąraše", esančiame Naudojimo instrukcijoje.
2. Vartotojas privalo laikytis Naudojimo instrukcijoje ir Garantiniame lape nurodytų rekomendacijų..
3. Garantija galioja tik Lenkijos Respublikos ir ES teritorijoje.
4. Garantija neapima Produkto defektų, atsiradusių dėl to, kad:
a. Vartotojas nesilaikė sąlygų, nurodytų Naudojimo instrukcijoje, ypač susijusių su teisingu naudojimu, priežiūra ir valymu;
b. Vartotojas naudojo priežiūros ar valymo priemones, neatitinkančias sąlygas nurodytas Naudojimo instrukcijoje;
c. Vartotojas netinkamai sandėliavo ir transportavo Produktą;
d. Vartotojas savarankiškai keitė ir (arba) modifikavo Produktą, negavęs Garantijos suteikėjo sutikimo;
e. Vartotojas naudojo Produkte eksploatacines medžiagas, neatitinkančias Naudojimo instrukcijos sąlygų
5. Vartotojas, kuris pagal 1964 m. balandžio 23 d. Civilinį kodeksą nėra laikomas vartotoju, praranda garantiją Produktui, jei:
- Vartotojas pašalino, pakeitė arba sugadino serijos numerius, datas ir informacines lenteles;
- Vartotojas pažeidė plombas arba ant jų matosi Vartotojo veiksmų pėdsakai.
6. Dėmesio! Veiksmus, susijusius su kasdieniu Produkto aptarnavimu, nurodytu pvz. Naudojimo instrukcijoje, Vartotojas atlieka pats ir savo sąskaita.

IV. Pretenzijos pateikimo procedūra:

1.Pastebėjus, kad Produktas veikia neteisingai, prieš pateikiant pretenziją, reikia įsitikinti, kad visi veiksmai, aprašyti Naudojimo instrukcijoje, buvo atlikti teisingai.
2. Pretenziją rekomenduojama pateikti nedelsiant, geriausiai per 7 dienas nuo Produkto defekto aptikimo. Vartotojas, kuris pagal 1964 m. balandžio 23 d. Civilinį kodeksą nėra laikomas vartotoju, praranda garantiją Produktui, jei nepateikia pretenzijos per 7 dienas.
3. Pretenziją galima pateikti pvz. Produkto pirkimo punkte, garantiniame servise arba raštu adresu: „DEDRA EXIM" Sp. z o. o., ul. 3 Maja 8, 05-800 Pruškuvas.
4. Vartotojas gali pateikti pretenziją, pasinaudodamas blanku, kuris yra internetinėje svetainėje: www.dedra.pl (Pretenzijos garantiniame laikotarpyje pateikimo forma).
5. Garantinių servisų atskirose šalyse adresai yra nurodyti svetainėje: www.dedra.pl. Jei konkrečioje šalyje nebūtų garantinio serviso, pretenzijas dėl garantijos rekomenduojama siųsti adresu: „DEDRA EXIM" Sp. z o. o., ul. 3 Maja 8, 05-800 Pruškuvas, Lenkija.
6. Mąjąc Dėl Vartotojo saugumo draudžiama naudoti Produktą su defektais.
7. Dėmesio!!! Produkto su defektais naudojimas kelia pavojų Vartotojo sveikatai ir gyvybei.
8. Veiksmai, susiję su garantija, bus atlikti per 14 darbo dienų skaičiuojant nuo Produkto, dėl kurio yra pateikiama pretenzija, pristatymo dienos.
9. Prieš pristatant Produktą, dėl kurio yra pateikiama pretenzija, rekomenduojama jį nuvalyti. Produktą, dėl kurio yra pateikiama pretenzija, reikia kruopščiai supakuoti, kad jis būtų apsaugotas nuo pažeidimų transporto metu – rekomenduojama pristatyti produktą originalioje pakuotėje.
10. Garantijos laikotarpis yra pratęsiamas tiek, kiek Vartotojas negalėjo juo naudotis dėl garantijos apimto defekto.
Gwarancja Ši garantija neriboja, neišskiria bei nesustabdo Vartotojo teisių dėl parduotos prekės neatitikimo arba prekės defekto.

Vadovaudamiesi 2016 m. balandžio 27 d. Europos Parlamento ir Tarybos reglamento (ES) 2016/679 dėl fizinių asmenų apsaugos tvarkant asmens duomenis ir dėl laisvo tokių duomenų judėjimo ir kuriuo panaikinama Direktyva 95/46/EB 13 straipsnio 1 ir 2 dalimis, informuojame, kad

1. Formoje pateiktų jūsų asmens duomenų valdytojas yra DEDRA-EXIM sp. z o.o., kurios registruota buveinė yra Pruszkowe, 3 Maja g. 8, 05-800 Pruszkow (toliau: "Administratorius").
2. Jūsų duomenys bus tvarkomi tik siekiant atlikti prietaiso garantijos procedūrą pagal Bendrojo duomenų apsaugos reglamento 6 straipsnio 1 dalies b punktą (toliau: „BDAR") Duomenys teikiami savanoriškai, tačiau jie būtini garantijos procedūrai
3. Jūsų duomenys bus tvarkomi garantijos procedūros vykdymo nagrinėjimo laikotarpiu ir archyvavimo tikslais, jei prireiktų apsiginti nuo galimų pretenzijų Administratoriui, bet ne ilgiau nei iki tol, kol joms įvyks senaties terminas.
4. Jūsų duomenys gali būti atskleisti tik tiems subjektams, kurie tvarko duomenis duomenų administratoriaus vardu pagal rašytinę asmens duomenų tvarkymo pavedimo sutartį, teikiančią: technines paslaugas, hosting'o ar interneto svetainės priežiūros paslaugas, IT paslaugas, kurjerių paslaugas. Administratoriaus tiekėjai privalo užtikrinti duomenų saugumą ir laikytis galiojančių teisės aktų reikalavimų, susijusių su asmens duomenų apsauga, ir negali naudoti patikėtų asmens duomenų kitais nei sutartyje su Administratoriumi nurodytais tikslais.
5. Jūsų duomenys nebus tvarkomi automatizuotomis priemonėmis, įskaitant profiliavimą, ir nebus perduodami trečiajai šaliai / tarptautinei organizacijai.
6. Bet kuriuo metu turite teisę susipažinti su savo duomenų turiniu ir teisę ištaisyti, ištrinti, apriboti duomenų tvarkymą, teisę į duomenų perkeliamumą, teisę prieštarauti bet kuriuo metu.
7. Visais klausimais, susijusiais su administratoriaus atliekamu jūsų asmens duomenų tvarkymu, galite kreiptis šiuo el. pašto adresu:daneosobowe@dedra.pl.;
8. Turite teisę pateikti skundą tinkamai duomenų apsaugos institucijai;

LV Garanciajegy

Sarokcsiszológép

Katalógusszám: DED7938 Gyártási tétel száma:

.....

(a továbbiakban: **Termék**)

A termék vásárlásának dátuma: .....

Az eladó pecsétje

Dátum és az eladó aláírása: .....

A felhasználó nyilatkozata:

Igazolom, hogy tájékoztatásra kerültem a garanciális feltételekről, valamint a Kezelési útmutatóban és a Garanciajegyben leírt utasítások be nem tartásából eredő következményekről. A jelen garanciális feltételekkel megismerkedtem, amit aláírásommal igazolok:

....

kelt és helye a Felhasználó aláírása

I. A termékért felelős

1. **Kezes** - DEDRA EXIM sp. z o.o., székhelye Pruszków, címe: ul. 3 Maja 8, 05-800 Pruszków, KRS 0000062517, Varsó fővárosi Körzeti Bíróság Varsóban; az Országos Bírósági Nyilvántartás XIII Gazdasági Osztálya, adószáma: 527-020-49-33, törzstőke: 100 980.00 zł.
2. A jelen Garanciajegyben meghatározott feltételekkel a Kezes garanciát nyújt a Kezes forgalmazásából származó Termékre.
3. A garanciából eredő felelősség kizárólagosan a Termékben a Felhasználónak való átadás pillanatában rejlő hibákra vonatkozik.
4. A garancia címén a Felhasználó jogosult a Termék díjmentes megjavítására, amennyiben a hiba a garanciális időszak során kelentkezik. A Termék megjavításának módja (a javítás módszere) a Kezes döntésétől függ. Amennyiben a Kezes megállapítása szerint ni lehetőség a megjavításra, a Kezes fenntartja magának a jogot a hibás alkatrész vagy az egész Termék hibátlanra cseréléséhez, a Termék árának csökkentéséhez, vagy a szerződéstől történő elálláshoz.
5. Azzal a Felhasználóval szemben, amelyik nem számít fogyasztónak az 1964 április 23-i, a Polgári Törvénykönyvről szóló törvény szerint, a Kezes jelen garanciából eredő és/vagy a garancia megkötésével és teljesítésével kapcsolatos kártérítési felelőssége, a jogi címtől függetlenül, a hibás Termék értékének összegére korlátozódik.

II. Garanciális időszak:

A garanciával rendelkező alkatrészek	A garanciális védelem időtartama
DED7940Z1	A jelen jótállási jegyen feltüntetett Termék vásárlásától számított 36 hónapig

III. A garancia alkalmazásának feltételei

1. A Felhasználó felmutatja a Termék kitöltött Garanciajegyét és valószínűsíti a Termék vásárlásának körülményeit, pl. felmutatva a pénztár blokkot, számlát, stb. A reklamáció hatékony lebonyolításának érdekében ajánlott, hogy a Felhasználó a reklamált Termékkel együtt adja át a Kezelési útmutatóban leírt készlet tartalmát.
2. A Felhasználó betartja a Kezelési útmutatóban és a Garanciajegyen feltüntetett utasításokat.
3. A garancia csak a Magyar Köztársaság és az EU területén érvényes.
4. A garancia nem terjed ki a Termék következő okokból keletkező meghibásodásaira:
a A Felhasználó nem tartotta be a Kezelési útmutatóban meghatározott, különösen a megfelelő használatra, karbantartásra és tisztításra vonatkozó feltételeket; A Felhasználó a Kezelési útmutatónak nem megfelelő tisztító és karbantartó szereket alkalmazott;
b. A Felhasználó nem megfelelő módon tárolja és szállítja a Terméket;
c. A Felhasználó önállóan, a Kezessel való egyeztetés nélkül módosította és/vagy átalakította a Terméket;
d. A Felhasználó a Kezelési útmutatónak nem megfelelő üzemeltetési anyagokat használt a Termékhez.
5. Az a Felhasználó, amelyik nem számít fogyasztónak az 1964 április 23-i, a Polgári Törvénykönyvről szóló törvény szerint, elveszíti a jelen garanciából eredő jogait, ha a Terméken:
- a szériaszámok, dátum jelölések és a típuscímkék a Felhasználó által eltávolításra, kicserélésre vagy megrongálásra kerültek
- a plombák a Felhasználó által megrongálásra kerültek, vagy a Felhasználó beavatkozásának nyomait viselik.
6. Figyelem! A Termék mindennapos kezelésével kapcsolatos, többek között a Kezelési útmutatóból eredő műveleteket a Felhasználó saját hatáskörébe és saját költségére végzi el

IV. Reklamációs eljárás

1. A Termék helytelen működésének észrevételekor, a reklamáció bejelentése előtt ellenőrizze, hogy a Kezelési útmutatóban meghatározott valamennyi művelet a megfelelő módon került végrehajtásra.

2. Ajánlott a reklamációt haladéktalanul bejelenteni, a legjobb a Termék hibája észrevételétől számított 7 napon belül. Az a Felhasználó, amelyik nem számít fogyasztónak az 1964 április 23-i, a Polgári Törvénykönyvről szóló törvény szerint, elveszíti a jelen garanciából eredő jogait, ha nem jelenti be 7 napon belül a reklamációt.
3. A reklamációs bejelentés megtehető a Termék vásárlásának helyén, a garanciális szervizben, vagy írásban az alábbi címen: DEDRA EXIM sp. z o.o., ul. 3 Maja 8, 05-800 Pruszków.
4. A Felhasználó a reklamációt a www.dedra.pl weboldalon található űrlap segítségével jelentheti be. („Garanciális reklamáció bejelentési űrlap").
5. Az egyes országok szerviz címei a www.dedra.pl weboldalon elérhetőek. Amennyiben az adott országban nincs garanciális szervíz, a reklamációs bejelentést ajánljuk a következő címre küldeni: DEDRA-EXIM Sp. z o.o., ul. 3 Maja 8, 05-800 Pruszków (Lengyelország).
6. A Felhasználó biztonságára való tekintettel a hibás Termék használata tilos.
7. Figyelem!!! A hibás Termék veszélyes a Felhasználó egészségére és életére.
8. A garanciából eredő kötelezettségek ellátására a reklamált Terméknek a Felhasználó általi leadásának napjától számított 14 munkanapon belül kerül sor.
9. A terméket reklamációra küldése előtt ajánlott megtisztítani. Ajánlott a reklamált terméket gondosan bebiztosítani a szállítási károk elkerülése érdekében (ajánlott a reklamált Terméket az eredeti csomagolásban elküldeni).
10. A garanciális időszak meghosszabbításra kerül azzal az idővel, mely alatt a Felhasználó a Termék meghibásodásából eredően nem tudta az használni.
A garancia nem zárja ki, nem korlátozza és nem függeszti fel a Felhasználó eladott termékek hibáira vonatkozó kezességi szabályokból eredő jogait.

Saskaņā ar Eiropas Parlamenta un Padomes 2016. gada 27. aprīļa Regulas (ES) 2016/679 par fizisku personu aizsardzību attiecībā uz personas datu apstrādi un šādu datu brīvu apriti un ar ko atceļ Direktīvu 95/46/EK 13. panta 1. un 2. punktu, informējam jūs, ka.

1. Jūsu veidlapā norādītu personas datu pārzinis ir DEDRA-EXIM sp. z o.o., ar juridisko adresi Pruškovā, ul. 3 Maja 8, 05-800 Pruszków (tālāk: "Pārzinis").
2. Jūsu dati tiks apstrādāti tikai, lai veiktu ierīces garantijas procedūru saskaņā ar Vispārīgo datu aizsardzības noteikumu (turpmāk tekstā: "VDAR") 6. panta 1. daļas b. burtu. Datu sniegšana ir brīvprātīga, bet nepieciešama garantijas procedūras veikšanai.
3. Jūsu dati tiks apstrādāti garantijas procedūras izskatīšanas laikā un arhivēšanas nolūkos gadījumā, ja būs nepieciešams aizstāvēties pret jebkādām pretenzijām pret Pārzini, ne ilgāk kā līdz to termiņa beigām.
4. Jūsu datus drīkst izpaust tikai personām, kuras apstrādā datus pārzinim, pamatojoties uz rakstisku līgumu par personas datu apstrādes uzticēšanu, cita starpā subjektiem, kas nodrošina: tehniskā dienesta pakalpojumus, hostingu vai vietnes apkopi, IT pakalpojumus, kurjeru pakalpojumus. Pārziņa piegādātājiem ir pienākums nodrošināt datu drošību un ievērot piemērojamo likumu prasības, kas saistītas ar personas datu aizsardzību, un viņi nedrīkst izmantot uzticētos personas datus citiem mērķiem, nevis tiem, kas noteikti līgumā ar Pārzini.
5. Jūsu dati netiks apstrādāti automatizēti, tostarp profilēšanas veidā, un tie netiks pārsūtīti uz trešo valsti / starptautisku organizāciju.
6. Jums ir tiesības jebkurā laikā piekļūt saviem datiem un labot, dzēst, ierobežot apstrādi, tiesības pārsūtīt datus, tiesības iesniegt iebildumus, jebkurā brīdī.
7. Visos jautājumos, kas saistīti ar jūsu personas datu apstrādi, ko veic Pārzinis, varat sazināties ar šo e-pasta adresi: daneosobowe@dedra.pl.
8. Jums ir tiesības iesniegt sūdzību iestādei, kas ir atbildīga par personas datu aizsardzību

HU Garantijas talons

uz

……

Kataloga Nr:…… Partijas numurs:.....

(turpmāk saukts **Produkts**)

Produkta iegādes datums: .....

Pārdevēja zīmogs

Datums un pārdevēja paraksts: .....

Lietotāja apliecinājums:

Ar šo apliecinu, ka saņemu informāciju par garantijas nosacījumiem, kā arī par Lietošanas instrukcijas un Garantijas talona norādījumu neievērošanas sekām. Garantijas nosacījumi ir man zināmi, ko apliecinu ar savu rokraksta parakstu:

....

datums un vieta Lietotāja paraksts

I. Atbildība par Produktu

1. 3 Maja 8, 05-800 Pruszków, Polija, reģistrācijas numurs KRS 0000062517, Varšavas Rajona Tiesa Varšavā, Valsts tiesas reģistra XIV. Saimnieciskā nodaļa, NMR kods (NIP) 527-020-49-33, Pamatkapitāls: 100 980,00 PLN.
2. Saskaņā ar noteikumiem, minētiem šajā Garantijas talonā, Garants piešķir garantiju Produktam, kuru izplata Garants.
3. Garantijas atbildība apņem tikai defektus, izraisītu pēc iemesliem, esošiem Produkta Lietotājam nodošanas laikā.
4. Sakarā ar garantiju Lietotājam ir tiesības prasīt bezmaksas uzlabot Produktu, ja defekts tiks konstatēts garantijas laikā. Produkta uzlabošanas veids (remonta izdarīšanas metode) ir atkarīgs no Garanta uzskata. Gadījumā, kad Garants konstatēs, ka remonts nav iespējams, Garantam ir tiesības mainīt bojātu elementu vai visu Produktu uz brīvu no defektiem, samazināt Produkta cenu vai atteikties no līguma.
5. Attiecībā uz Lietotājam, kas nav patērētājs 1964. gada 23. aprīļa Likuma "Civillikums" izpratnē, Garanta kompensācijas atbildība par zaudējumiem, savienotiem ar garantiju un/vai sakarā ar noslēgšanu un izpildīšanu, neatkarīgi no tiesiskām attiecībām, ir ierobežota tikai līdz nekvalitatīva Produkta vērtībai.

II. Garantijas laiks

Produkta elementi, apņemti ar garantiju	Garantijas aizsardzības laiks
DED7940Z1	36 mēneši no Preces iegādes datuma, kas norādīts šajā garantijas kartē

III. Garantijas lietošanas nosacījumi

1. Aizpildīts Lietotāja Produkta Garantijas talons ar Lietotāja dokumentu, apliecinošu Produkta iegādi, piem. kases kvīts, faktūrrēķins utt. Efektīvas reklamācijas realizācijai ieteicams, lai Lietotājs nodotu kopā ar reklamētu Produktu visus elementus, minētus Produkta "Komplektācija" Lietošanas instrukcijas daļā.
2. Lietošanas Instrukcijas un Garantijas talona norādījumu ievērošana.
3. Garantija ir derīga tikai Polijas Republikas un ES teritorijā.
4. Garantija neapņem Produkta defektus, ierosinātus, starp citiem, sekojošos gadījumos:
a. Lietotājs neievēro Lietošanas instrukcijas noteikumus, sevišķi pareizas ekspluatācijas, konservācijas un tīrīšanas jomā;
b. Lietotājs lieto tīrīšanas vai konservācijas līdzekļus, kas neatbilst Lietošanas
Instrukcijas norādījumiem;
c. Lietotājs neattiecīgi glabā un transportē Produktu;
d. Lietotājs patstāvīgi izdara Produkta izmaiņas un/var pārveidojumus, bez saskaņošanas ar Garantu;
e. Lietotājs lieto Produktā ekspluatācijas materiālus, kas neatbilst Lietošanas Instrukcijas norādījumiem.
5. Lietotājs, kas nav patērētājs 1964. gada 23. aprīļa Likuma "Civillikums" izpratnē, zaudē garantijas tiesības attiecībā uz Produktam, kurā, Lietotāja darbības rezultātā:
- tika likvidēti, mainīti vai bojāti sērijas numuri, datu apzīmējumi vai nominālas tabulinas;
- tika bojātas vai mainītas plombas.
6. Uzmanību! Darbību, savienotu ar Produkta ikdienas apkalpošanu, ja izriet no Lietošanas instrukcijas, Lietotājs veic patstāvīgi un pēc savām izmaksām.

IV. Reklamācijas procedūra

1. Produkta nepareizas darbības konstatēšanas gadījumā, pirms reklamācijas paziņošanas, Lietotājam ir pienākums pārbaudīt, vai visa darbība, tostarp aprakstīta Lietošanas instrukcija, tika pareizi veikta.
2. Reklamācijas paziņojumu ieteicams sniegt nekavējoties, vislabāk 7 dienu laikā no Produkta defekta konstatēšanas dienas. Lietotājs, kas nav patērētājs 1964. gada 23. aprīļa Likuma "Civillikums" izpratnē, zaudē garantijas tiesības attiecībā uz Produktam, ja nesniegs reklamācijas paziņojumu 7 dienu laikā.
3. Reklamācijas paziņojums var būt sniegts, starp citiem, Produkta iegādes vietā, garantijas servisā vai rakstiski uz adresi: DEDRA EXIM sp. z o.o., ul. 3 Maja 8, 05-800 Pruszków, Polija.
4. Lietotājs var arī sniegt reklamācijas paziņojumu, izmantojot formulāru, pieejamu mājaslapā www.dedra.pl. („Reklamācijas paziņošanas
formulārs garantijas ietvaros").

5. Servisu adreses atsevišķām valstīm atrodas mājaslapā www.dedra.pl. Gadījumā, kad attiecīgajā valstī nav garantijas servisa, reklamācijas paziņojumi jābūt sniegti uz adresi: DEDRA EXIM sp. z o.o., ul. 3 Maja 8, 05-800 Pruszków (Polija).
6. Ņemot vērā Lietotāja drošību, bojāta Produkta lietošana ir aizliegta.
7. Uzmanību!!! Bojāta Produkta lietošana ir bīstama Lietotāja veselībai un dzīvei.
8. Garantijas pienākums tiks izpildīts 14 darba dienu laikā, skaitot no dienas, kad Lietotājs piegādās bojātu Produktu
9. Pirms bojāta Produkta nodošanas reklamācijai ieteicam to notīrīt.
Rekomendējam rūpīgi pasargāt reklamētu Produktu no bojājumiem
transportēšanas laikā (ieteicama Produkta piegāde oriģinālā iepakojumā).
10. Garantijas laiks tiek pagarināts uz laiku, kurā, sakarā ar Produkta defektu,, apņemtu ar garantiju, Lietotājs nevarēja to lietot. Garantija neizslēdz, neierobežo un neaptur Lietotāja tiesību, kas izriet no atbildības par pārdota produkta neatbilstību likumam.

A természetes személyeknek a személyes adatok kezelése tekintetében történő védelméről és az ilyen adatok szabad áramlásáról, valamint a 95/46/EK irányelv hatályon kívül helyezéséről szóló, 2016. április 27-i (EU) 2016/679 európai parlamenti és tanácsi rendelet 13. cikkének (1) és (2) bekezdésével összhangban tájékoztatjuk Önt, hogy

1. Az űrlapon megadott személyes adatainak Adminisztrátora a Pruszków-i székhelyű DEDRA-EXIM sp. z o.o. ul. 3 Maja 8, 05-800 Pruszków (továbbiakban: „Adminisztrátor").
2. Az Ön adatait kizárólag a készülékre vonatkozó garanciális eljárás lefolytatása céljából dolgozzuk fel az általános adatvédelmi rendelet (a továbbiakban: "GDPR") 6. cikke (1) bekezdésének b) pontjával összhangban Az adatszolgáltatás önkéntes, de a garanciális eljárás lefolytatásához szükséges.
3. Az Ön adatait a garanciális eljárás lefolytatásának megfontolásának időtartama alatt, valamint archiválási céllal kezeljük, amennyiben az Adminisztrátorral szembeni esetleges követelésekkel szemben szükséges védekezni, de legfeljebb azok elévüléséig.
4. Az Ön adatai csak olyan szervezetek számára adható ki, amelyek az Adminisztrátor nevében, a személyes adatok feldolgozására vonatkozó írásbeli megbízási szerződés alapján adatokat kezelnek, és többek között technikai szolgáltatást, tárhelyszolgáltatást vagy weboldal-karbantartást, informatikai-, futárszolgáltatást nyújtanak. Az Adatkezelő beszállítói kötelesek gondoskodni az adatbiztonságról és megfelelni a személyes adatok védelmére vonatkozó hatályos jogszabályok követelményeinek, és nem használhatják fel a rájuk bízott személyes adatokat az Adatkezelővel kötött szerződésben meghatározott céloktól eltérő célokra.
5. Az Ön adatait nem dolgozzuk fel automatizált módon, beleértve a profilalkotást, és nem továbbítjuk harmadik országba/nemzetközi szervezetnek.
6. Ön bármikor jogosult az adatai tartalmához történő hozzáféréshez, valamint annak helyesbítéshez, törléshez, az adatkezelés korlátozásához, az adathordozhatósághoz és a kifogásoláshoz való joghoz.
7. Az Ön személyes adatainak az Adatkezelő általi feldolgozásával kapcsolatos minden kérdésben az alábbi e-mail címen veheti fel a kapcsolatot: daneosobowe@dedra.pl;
8. Önnek jogában áll van panaszt benyújtani az illetékes adatvédelmi hatóságnál;

RO Certificat de garanţie

pentru

.....

Nr. de katalog: …….. Număr de lot: .....

(denumit în continuare Produs)

Data de cumpărare a produsului: .....

Ştampila vânzătorului

Data şi semnătura vânzătorului: .....

Declaraţia Utilizatorului:

Confirm, că am fost informat în ceea ce priveşte condiţiile de garanţie şi efectele nerespectării orientăriilor cuprinse în manualul de utilizare şi în Certificatul de garanţie. Condiţiile prezentei garanţiei îmi sunt cunoscute ce afirm cu semnătura mea de mână:

....

Data şi locul semnătura Utilizatorului

I. Responsabilitatea pentru produs

1. **Garant** - DEDRA EXIM sp. z o.o. cu sediul în Pruszkowie, adresa: ul. 3 Maja 8, 05-800 Pruszków, KRS 0000062517, Sąd Rejonowy dla m.st. Warszawy w Warszawie, XIV Wydział Gospodarczy Krajowego Rejestru Sądowego,[Judecătoria Raională pentru o.c. Varşovia în Varşovia, Departamentul al XIV–a Economic al Registrului Naţional Juridic] NIP [CIF] 527-020-49-33, Kapitał zakładowy [capital social]: 100 980.00 zł..
2. în condiţiile menţionate în prezentul Certificat de garanţie Garantul acordă garanţie la produsul derivat din distribuţia Garantului.
3. Responsabilitatea cu titlu de garanţie cuprinde numai defectele care sau ivit din cauze datorate Produsului în momentul livrării acestuia Utilizatorului.
4. Cu titlu de garanţie, Utilizatorul, obţine dreptul la repararea gratis a Produsului, dacă defecţiunea s-a ivit în perioada de garanţie. Modul de reparare a Produsului (metoda de executare a reparării) depinde de decizia Garantului. Dacă Garantul constată că Produsul nu poate fi reparat, Garantul îşi rezervă dreptul de a schimba piesa defectă sau total Produsul cu altul fără defecte sau de a micşora preţul Produsului ori de a se retrage de la Contract.
5. Faţă de Utilizatorul, care conform cu legea din data de 23 aprilie 1964 din Codul Civil, nu este un consumator, răspunderea Garantului pentru dauna rezultate din prezenta garanţie şi/ sau în legătură cu încheierea şi executarea acesteia, indiferent de dreptul legal, este limitată maxim până la valoarea Produsului defect..

II. Perioada de garanţie

Componentele Produsului acoperite de garanţie	Durata de protecţie a garanţiei
DED7940Z1	36 de luni de la data achizitionarii Produsului indicat in acest card de garantie

III. Condiţiile de utilizare a garanţiei

1 Prezentarea de către Utilizator a Certificatul completat de garanţie a Produsului şi dovedirea împrejurărilor de cumpărare a Produsului de ex. prin prezentarea chitanţei, facturei, etc. Pentru a efectua în mod eficient reclamaţia, se recomandă că Utilizatorul să trimite împreună cu Produsul reclamat, toate componetele menţionate la "Completarea" Produsului în manualul de utilizare.
2. Respectarea de către Utilizator a recomandările din Manualul de utilizare şi din Certficatul de garanţie.
3. Garanţia acoperă numai teritoriul Republicii Polonă şi UE.
4. Garanţia nu acoperă defecţiunile Produsului apărute în special din cauza:
a. Nerespectării de către Utilizator a condiţiilor indicate în Manualul de utilizare, în special în domeniul de utilizare, întreţinere şi curăţare corectă.
b. Utilizarea de către Utilizator a unor produse de curăţare sau substanţe de conservare care sunt neadecvate cu Manualul de utilizare;
c. Depozitare necorespunzătoare şi transportul necorespunzător al Produsului de către Utilizator;
d. Modificări şi/sau reconstrucţii arbitrare a Produsului de către Utilizator;
e. Utilizarea în Produs de către Utilizator a unor materiale consumabile neconforme cu manualul de utilizare
5. Utilizatorul care conform nu legea din data de 23 aprilie 1964 din Codul Civil nu este un consumator, pierde garanţia pentru Produsul, în care:
- numerele de serie, marcarea datelor şi plăcuţele cu datele technice au fost îndepărtate de către Utilizator;
- sigiliile existente au fost deteriorate de Utilizator sau au urme rămase din manipularea de către utilizator la acestea.
6. **Atenţie!** Operaţiile legate cu utilizarea de fiecare zii, descrise în manualul de utilizare, Utilizatorul execută singur pe costul său.

IV. Procedura de reclamaţie

1. Dacă se constată că Produsul nu funcţionează corect, Înainte de a depune reclamaţia trebuie să Vă asiguraţi dacă toate operaţiunile descrise în manualul de utilizare au fost executate corect.
2. Sesizaţi imediat reclamaţia, cel mai bine în termen de 7 zile de la data la care aţi observant defectul produsului. Utilizatorul care conform cu legea din data de 23 aprilie 1964 din Codul

Civil nu este un consumator, pierde garanţia pentru Produs dacă reclamaţia nu depune în termen de până de 7 zile.
3. Sesizarea reclamaţiei se face de ex. la. la punctul de cumpărare a Produsului, la service-ul de garanţie sau se poate trimite în scris pe adresa: DEDRA EXIM sp. z o.o., ul. 3 Maja 8, 05-800 Pruszków.
4. Utilizatorul poate să depună reclamaţia prin formularul accesibil pe pagina de internet www.dedra.pl. ("Formular pentru sesizarea reclamaţiei cu titlu de garanţie").
5. Adresele service-urilor de garanţie din fiecare stat sunt accesibile pe pagina www.dedra.pl. Dacă service-ul lipseşte în statul adecvat, trimiteţi sesizările de reclamaţie cu titlu de garanţie pe adresa: DEDRA EXIM sp. z o.o. ul. 3 Maja 8, 05-800 Pruszków (Polonia).
6. Luând în considerare siguranţa Utilizatorului se interzice utilizarea Produsului defect.
7. Atenţie!!! Utilizarea Produsului defect este periculos pentru sănătatea şi viaţa Utilizatorului.
8. Executarea obligaţiilor rezultate din garanţie va avea loc în termen de 14 zile lucrătoare, calculate de la data furnizării de către Utilizator a Produsului reclamat.
9 Înainte de furnizare a Produsului reclamat se recomandă curăţirea acestuia. Se recomandă de a se asigura bine Produsul împotriva distrugerii în timpul transportului (se recomandă să trimiteţi produsul reclamat în ambalajul original).
10. Perioada de garanţie va fi prelungită cu durata în care, din cauza defectului Produsului acoperit de garanţie Utilizatorul nu l-a putut să-l utilizeze,
Garanţia nu opreşte, nu limitează nu suspendează drepturile Utilizatorului rezultate din dispoziţiile privind garanţia pentru vicile produsului vândut..

În conformitate cu articolul 13 alineatele (1) şi (2) din Regulamentul (UE) 2016/679 al Parlamentului European şi al Consiliului din 27 aprilie 2016 privind protecţia persoanelor fizice în ceea ce priveşte prelucrarea datelor cu caracter personal şi privind libera circulaţie a acestor date şi de abrogare a Directivei 95/46/CE, vă informăm.

1. Administratorul datelor Dumneavoastră cu caracter personal furnizate în formular este DEDRA-EXIM sp. z o. o. cu sediul social în Pruszków, ul. 3 Maja 8, 05-800 Pruszków (în continuare: „Administrator").
2. Datele dumneavoastră vor fi prelucrate numai în scopul derulării procedurii de garanţie a dispozitivului în conformitate cu art. 6 alin.1 lit. b din regulamentul general privind protecţia datelor (în continuare: „GDPR"). Furnizarea datelor este voluntară, dar necesară pentru derularea procedurii de garanţie.
3. Datele dumneavoastră vor fi prelucrate pe perioada de luare în considerare a procedurii de garanţie şi în scopuri de arhivare în cazul în care este nevoie de apărare împotriva oricăror pretenţii împotriva Administratorului, nu mai mult decât până la expirarea acestora.
4. Datele dumneavoastră pot fi dezvăluite numai entităţilor care prelucrează date pentru administrator pe baza unui contract scris de încredinţare a prelucrării datelor cu caracter personal care oferă, printre altele, service tehnic, hosting sau intreţinere site, service IT, firmă de curierat. Furnizorii Administratorului sunt obligaţi să asigure securitatea datelor şi să îndeplinească cerinţele legii aplicabile referitoare la protecţia datelor cu caracter personal şi nu pot folosi datele cu caracter personal încredinţate în alte scopuri decât cele specificate în contractul cu Administratorul.
5. Datele dumneavoastră nu vor fi prelucrate în mod automatizat, inclusiv sub formă de profilare, şi nu vor fi transferate către o ţară terţă/organizaţie internaţională.
6. Aveţi dreptul de a accesa datele dumneavoastră şi dreptul de a rectifica, şterge, limita prelucrarea, dreptul de a transfera date, dreptul de a vă opune în orice moment.
7. În toate aspectele legate de prelucrarea datelor dumneavoastră cu caracter personal de către Administrator, ne puteţi contacta la următoarea adresă de e-mail: daneosobowe@dedra.pl.;
8. Aveţi dreptul de a depune o plângere la autoritatea competentă pentru protecţia datelor cu caracter personal;

SI Garancijski list

za ……..

Kataloška št.:…… št. partije:.....

(v nadaljevanju Proizvod)

Datum nakupa Proizvoda: .....

Žig prodajalca

Datum in podpis prodajalca: .....

Izjava uporabnika:

Potrjujem, da sem bil seznanjen s pogoji garancije in posledicami neupoštevanja navodil v navodilih za uporabo in garancijskem listu. Znani so mi pogoji te garancije, kar potrjujem z lastnoročnim podpisom:

....

Datum in kraj Podpis uporabnika

I. Odgovornost za Proizvod

1. Garant - Dedra Exim Sp. z o.o. s sedežem v Pruškovu, naslov: ul. 3 Maja 8, 05-800 Pruszków, Poljska, št. KRS (vpisa v državni sodni register Poljske) 0000062517, vpis izvršilo Okrajno sodišče za gl. mesto Varšavo v Varšavi, njegov 14. gospodarski oddelek Državnega sodnega registra *(KRS – Krajowy Rejestr Sądowy)*, davčna številka 527-020-49-33, osnovni kapital: 100.980,00 PLN.
2. Garant pod pogoji, določenimi v tem garancijskem listu, podeljuje garancijo za Proizvod, ki ga je dobavil.
3. Odgovornost iz naslova garancije zajema samo napake, izhajače iz razlogov, prisotnoh v samem Proizvodu v času njegove izdaje uporabniku.
4. Garancija daje Uporabniku pravico do brezplačne odprave napake na Proizvodu, če se napako odkrije v garancijskem obdobju. Način odprave napake na Proizvodu (metoda odprave napake) je odvisen od odločitve Garanta. Garant si za primer svoje ugotovitve, da popravila ni možno izvesti, pridržuje pravico do zamenjave okvarjenega elementa ali celotnega Proizvoda z brezhibnim, znižanja cene Proizvoda ali odstopa od pogodbe.
5. V odnosu do Uporabnika, ki ni potrošnik v smislu poljskega Civilnega zakonika *(Kodeks Cywilny)* z dne 23. aprila 1964., je odškodninska odgovornost Garanta za škodo, ki izhaja iz te garancije in/ali je v zvezi z njeno sklenitvijo in izvajanjem, ne glede na pravni naslov, omejena do vrednosti brezhibnega Proizvoda, ki je okvarjen.

II. Garancijsko obdobje

Elementi Proizvoda	Trajanje garancijske zaščite
DED7940Z1	36 mesecev od dneva nakupa izdelka, navedenega v tem garancijskem listu

III. Garancijski pogoji

1. Predložitev izpolnjenega garancijskega lista Proizvoda s strani Uporabnika ter dokazila okoliščin nakupa Proizvoda s strani Uporabnika, npr. v obliki blagajniškega potrdila, računa ipd. V cilju pravilne izvedbe reklamacijskega postopka se priporoča, naj Uporabnik skupaj s Proizvodom, ki ga reklamira, predloži vse elemente, navedene v „Kompletacija naprave" v navodilih za uporabo.
2. Ravnanje Uporabnika skladno s priporočili v navodilih za uporabo in garancijskem listu.
3. Garancija zajema samo ozemlje Republike Poljske in EU.
4. Garancija ne zajema okvar Proizvoda, nastalih še zlasti zaradi:
a. Uporabnikovega neupoštevanja pogojev, določenih v Navodilih za uporabo, še zlasti glede pravilne uporabe, vzdrževanja in čiščenja;
b. Uporabnikove uporabe čistilnih ali vzdrževalnih sredstev, neskladnih z navodili za uporabo;
c. Uporabnikovega neustreznega skladiščenja in prevoza Proizvoda;
d. Uporabnikovih nepooblaščenih sprememb in/ali modifikacij Proizvoda brez dogovora z Garantom;
e. Uporabnikove uporabe potrošnega materiala v Proizvodu, neskladnega z navodili za uporabo.
5. Uporabnik, ki ni potrošnik v smislu poljskega Civilnega zakonika z dne 23. aprila 1964., izgubi garancijo za Proizvod, na katerem:
- je Uporabnik odstranil, spremenil ali poškodoval serijske številke, datumske oznake in nazivne tablice;
- je Uporabnik poškodoval plombe ali so na njih vidni znaki poseganja vanje s strani Uporabnika.
6. Pozor! Opravila, povezana z vsakodnevno uporabo Proizvoda, ki so med drugim navedena v navodilih za uporabo, izvaja Uporabnik sam in na lastne stroške.

IV. Reklamacijski postopek

1. V primeru ugotovitve nepravilnega delovanja Proizvoda se je treba pred prijavo reklamacije prepričati, da so bila pravilno opravljena vsa opravila, še zlasti tista, navedena v navodilih za uporabo.
2. Priporoča se reklamacijo prijaviti takoj, najbolje v 7 dneh od dneva opazitve napake na Proizvodu. Uporabnik, ki ni potrošnik v smislu poljskega Civilnega zakonika z dne 23.4.1964, izgubi pravice, izhajajoče iz te garancije, če reklamacije ne prijavi v 7 dneh.
3. Reklamacijo se lahko prijavi, med drugim, na mestu nakupa Proizvoda, v garancijskem servisu ali pisno s pismom, poslanim na naslov: Dedra Exim Sp. z o.o., ul. 3 Maja 8, 05-800 Pruszków, Poljska.

4. Uporabnik lahko prijavi reklamacijo z uporabo obrazca, ki je na voljo na spletni strani www.dedra.pl. ("Obrazec za prijavo reklamacije na podlagi garancije").
5. Naslovi garancijskih servisov za posamezne države so na voljo na www.dedra.pl. V primeru, da za dano državo ne bi bilo navedenega garancijskega servisa, se priporoča poslati reklamacijo na podlaghi garancije na ta naslov: Dedra Exim Sp. z o.o., ul. 3 Maja 8, 05-800 Pruszków (Poljska).
6. V cilju varnosti Uporabnika se prepoveduje uporabo okvarjenega Proizvoda.
7. Pozor! Uporaba okvarjenega Proizvoda je nevarna za zdravje in življenje Uporabnika.
8. Obveznosti iz garancije bodo izpolnjene v 14 delovnih dneh od dneva dostave reklamiranega Proizvoda.
9. Priporoča se pred dostavo okvarjenega Proizvoda le-tega očistiti. Priporoča se reklamirani Proizvod skrbno zaščititi pred poškodbami pri transportu (najbolje je reklamirani Proizvod dostaviti v originalni embalaži).
10. Garancijsko obdobje se podaljša za čas, v katerem Uporabnik Proizvoda, za katerega velja garancija, zaradi njegove okvare ni mogel uporabljati.
Garancija ne izključuje, ne omejuje in začasno ne odpravlja pravic Uporabnika, izhajajočih iz predpisov o poroštvu za napake na prodani stvari.

V skladu s členom 13(1) in (2) Uredbe (EU) 2016/679 Evropskega parlamenta in Sveta z dne 27. aprila 2016 o varstvu posameznikov pri obdelavi osebnih podatkov in o prostem pretoku takih podatkov ter o razveljavitvi Direktive 95/46/ES (v nadaljnjem besedilu: RODO) vas obveščamo

1. Skrbnik vaših osebnih podatkov, podanih v obrazcu, je DEDRA-EXIM sp z o.o. s sedežem v Pruškovu [Pruszków], ul. 3 Maja 8, 05-800 Pruszków, Poljska (v nadaljevanju: "Skrbnik").
2. Vaši podatki bodo obdelovani le za namene izvedbe garancijskega postopka zanapravo v skladu s črko b prvega odst. 6. člena Splošne uredbe o varstvu podatkov EU (v nadaljevanju: »SUVP«). Dajanje podatkov je prostovoljno, a nujno potrebno za izvedbo garancijskega postopka.
3. Vaše podatke bomo obdelovali skozi čas potekanja garancijskega postopka in za namene arhiviranja za primer morebitne potrebe obrambe pred zahtevki do Skrbnika, vendar najdlje do izteka roka njihovega zastaranja.
4. Vaše podatke se sme razkriti samo subjektom, ki obdelujejo podatke za Skrbnika na podlagi pisne pogodbe o zaupanju osebnih podatkov v obdelavo in sicer, med drugim, subjektom, ki izvajajo storitve tehničnega servisa, storitve gostovanja ter vzdrževanja spletnega mesta, IT storitve, izvajalcem kurirskih storitev ipd.. Skrbnikovi dobavitelji so dolžni zagotavljati varnost podatkov ter izpolnjevati zahteve obvezujočih predpisov prava v zvezi z varstvom osebnih podatkov ter ne smejo uporabljati zaupanih jim osebnih podatkov za namene, ki niso določeni v pogodbi s Skrbnikom.
5. Vaši podatki ne bodo obdelovani na avtomatiziran način, v tem na način profiliranja, in ne bodo posredovani v tretjo državo/mednarodni organizaciji.
6. Imate v vsakem trenutku pravico dostopa do svojih podatkov ter pravico do popravka, izbrisa, omejitve obdelave le-teh, pravico do prenosa podatkov na drug subjekt, pravico do ugovora zoper njihovo obdelavo.
7. V vseh zadevah v zvezi z obdelavo vaših osebnih podatkov s strani Skrbnika nas lahko kontaktirate s sporočilom na ta e-poštni naslov: daneosobowe@dedra.pl ;
8. Imate pravico vložiti pritožbo pri organu, ki je v dani državi pristojen za varstvo osebnih podatkov;

HR Jamstveni list

na

……

Kataloški broj: ……..br. partije:.....

(u daljnjem tekstu Proizvod)

Datum nabavke Proizvoda: .....

Elementi Proizvoda	Jamstveni rok
Proizvod	36 mjeseca od datuma kupnje Proizvoda prik… jamstvenom listu

Pečat prodavača

Datum i potpis prodavača: .....

Izjava Korisnika:

Potvrđujem da sam upoznat s uvjetima jamstva i posljedicama nepoštivanja smjernica sadržanih u Uputama za upotrebu i jamstvenom listu. Upoznat sam s uvjetima ovog jamstva, što potvrđujem svojim potpisom:

....

Datum i mjesto Potpis Korisnika

I. Odgovornost za Proizvod

1. Jamac - Dedra Exim Sp. z o.o. sa sjedištem u Pruszkówu, adresa: ul. 3 Maja 8, 05-800 Pruszków, KRS 0000062517, Općinski sud za glavni grad Varšavu u Varšavi, XIV Gospodarski odjel Državnog sudskog registra, PIB 527-020-49-33, osnovni kapital: 100 980.00 PLN.
2. Pod uvjetima navedenim u ovom jamstvenom listu, Jamac daje jamstvo za Proizvod koji dolazi iz Jamčeve distribucije.
3. Odgovornost iz jamstva pokriva samo nedostatke koji proizlaze iz razloga koji su u Proizvodu u trenutku njegove predaje Korisniku.
4. Pod jamstvom, Korisnik stječe pravo na besplatan popravak Proizvoda, ako se kvar otkrije tijekom jamstvenog roka. Način popravka Proizvoda (metoda popravka) ovisi o odluci Jamca. Ako Jamac utvrdi da ga je nemoguće popraviti, Jamac zadržava pravo zamijeniti neispravan element ili cijeli Proizvod ispravnim, smanjiti cijenu Proizvoda ili odstupiti od ugovora.
5. U odnosu na Korisnika koji nije potrošač u smislu Zakona od 23. travnja 1964. Građanski zakonik, odgovornost Jamca za štetu koja proizlazi iz ovog jamstva i/ili u vezi s njegovim sklapanjem i izvršenjem, bez obzira na pravni naslov, ograničena je na maksimalnu vrijednost neispravnog Proizvoda.

II. Jamstveni rok

III. Uvjeti korištenja jamstva

1. Predočenje od strane korisnika popunjenog jamstvenog lista Proizvoda i potvrđivanje od strane Korisnika okolnosti kupnje Proizvoda, npr. predočenjem računa, fakture itd. Kako bi učinkovito riješili reklamaciju preporuča se da Korisnik dostavi sve elemente navedene u "Kompletu uređaja" zajedno s Proizvodom za reklamaciju koja se nalazi u Uputama za upotrebu.
2. Poštovanje od strane korisnika preporuka sadržanih u Uputama za uporabu i jamstvenom listu.
3. Jamstvo vrijedi isključivo na području Republike Poljske i EU.
4. Jamstvo ne obuhvaća kvarove Proizvoda nastale posebno kao rezultat:

a. Nepoštivanja od strane Korisnika uvjeta navedenih u Uputama za uporabu, posebno u pogledu pravilnog korištenja, održavanja i čišćenja;

b. Korištenja od strane Korisnika sredstava za čišćenje ili održavanje koja nisu u skladu s Uputama za uporabu;

c. Nepravilnog skladištenja i transporta Proizvoda od strane Korisnika;

d. Neovlaštene izmjene i/ili modifikacije Proizvoda od strane Korisnika koje nisu dogovorene s Jamcem;

e. Korištenja od strane Korisnika potrošnog materijala u Proizvodu koji nije u skladu s Uputama za uporabu.

5. Korisnik koji nije potrošač u smislu zakona od 23. travnja 1964. Građanski zakonik gubi jamstvo na Proizvod u kojem:
- je Korisnik je uklonio, promijenio ili oštetio serijske brojeve, oznake datuma i natpisne pločice;
- pečati su oštećeni od strane Korisnika ili pokazuju znakove manipulacije od strane Korisnika.

6. Pozor! Radnje povezane sa svakodnevnim radom Proizvoda, koje proizlaze, između ostalog iz Upute za

uporabu Korisnik je dužan provoditi samostalno i o svom trošku.

IV. Procedura reklamacije

1. U slučaju utvrđivanja neispravnog rada Proizvoda, prije podnošenja reklamacije, provjerite jesu li sve radnje navedene posebno u Uputama za uporabu, izvršene ispravno.
2. Preporučujemo podnošenje reklamacije odmah, najbolje u roku od 7 dana od dana uočavanja kvara Proizvoda. Korisnik koji nije potrošač u smislu zakona od 23. travnja 1964. Građanski zakonik gubi prava koja proizlaze iz ovog jamstva ako se reklamacija ne podnese u roku od 7 dana.
3. Reklamacija se može podnijeti, između ostalog, na mjestu kupnje Proizvoda, u jamstvenom servisu ili pismeno na sljedeću adresu: Dedra Exim Sp. z o.o., ul. 3 Maja 8, 05-800 Pruszków.
4. Korisnik može podnijeti reklamaciju putem obrasca dostupnog na web stranici www.dedra.pl. ("Obrazac za reklamaciju").
5. Adrese jamstvenih servisa za pojedine zemlje dostupne su na web stranici www.dedra.pl. U slučaju nedostatka jamstvenog servisa za određenu zemlju, preporuča se slanje reklamacija na sljedeću adresu: Dedra Exim Sp. z o.o. ul. 3 Maja 8, 05-800 Pruszków (Poljska).
6. S obzirom na sigurnost Korisnika, zabranjeno je koristiti neispravan proizvod.
7. Pozor! Korištenje neispravnog Proizvoda opasno je za zdravlje i život Korisnika.
8. Izvršenje obveza koje proizlaze iz jamstva održat će se u roku od 14 radnih dana od dana isporuke Proizvoda koji korisnik reklamira.
9. Prije dostave neispravnog Proizvoda na reklamaciju, preporuča se čišćenje. Preporuča se da se reklamirani Proizvod pažljivo zaštiti od oštećenja tijekom transporta (preporuča se isporuka reklamiranog Proizvoda u originalnom pakiranju).
10. Jamstveni rok se produljuje za vrijeme tijekom kojeg ga Korisnik nije mogao koristiti zbog kvara na Proizvodu obuhvaćenom jamstvom.

Jamstvo ne isključuje, ograničava ili suspendira prava Korisnika koja proizlaze iz odredbi o jamstvu za nedostatke na prodanom artiklu.

Prema čl. 13 sek. 1 i sljed. 2. Uredbe (EU) 2016/679 Europskog parlamenta i Vijeća od 27. travnja 2016. o zaštiti fizičkih osoba u vezi s obradom osobnih podataka i slobodnom kretanju takvih podataka te stavljanju izvan snage Direktive 95/46. /EC, obavještavamo vas

1. Administrator Vaših osobnih podataka navedenih u formularu je DEDRA-EXIM sp. z o. o. sa sjedištem u Pruszkówu, ul. 3 Maja 8, 05-800 Pruszków (u daljnjem tekstu: "Administrator").
2. Vaši podaci će se obrađivati isključivo u svrhu provedbe jamstvenog postupka uređaja sukladno čl. 6 st. 1 slovo. b opće uredbe o zaštiti podataka (u daljnjem tekstu: "GDPR") Davanje podataka je dobrovoljno, ali nužno za provedbu jamstvenog postupka.
3. Vaši podaci će se obrađivati za vrijeme trajanja jamstvenog postupka te za potrebe arhiviranja u slučaju potrebe obrane od bilo kakvih potraživanja prema Administratoru, najduže do isteka istih.
4. Vaši podaci mogu se priopćiti samo subjektima koji obrađuju podatke za administratora na temelju pisanog ugovora o povjeravanju obrade osobnih podataka koji između ostalog daje: tehnička služba, održavanje hostinga ili web stranica, IT služba, kurirska tvrtka. Dobavljači Administratora dužni su osigurati sigurnost podataka i ispunjavati uvjete važećih zakona vezanih uz zaštitu osobnih podataka te ne smiju koristiti povjerene osobne podatke u druge svrhe osim onih navedenih u ugovoru s Administratorom.
5. Vaši podaci neće se obrađivati na automatizirani način, uključujući u obliku profiliranja, i neće se prenositi u treću zemlju/međunarodnu organizaciju.
6. Imate pravo pristupa svojim podacima te pravo na ispravak, brisanje, ograničenje obrade, pravo na prijenos podataka, pravo na prigovor u bilo kojem trenutku.
7. Za sva pitanja vezana uz obradu Vaših osobnih podataka od strane Administratora, možete nas kontaktirati na sljedeću e-mail adresu: daneosobowe@dedra.pl.;
8. Imate pravo podnijeti pritužbu tijelu nadležnom za zaštitu osobnih podataka

BG Гаранционна карта

на

……..

Номер на поръчката: ..... Номер на партидата: .....

(наричан по-долу "Продуктът")

Дата на закупуване на продукта: .....

Печат на дилъра

Дата и подпис на продавача: .....

Изявление на потребителя:

Потвърждавам, че съм информиран за условията на гаранцията и последиците от неспазването на указанията в инструкцията за експлоатация и гаранционната карта. Запознат съм с условията на тази гаранция, което потвърждавам със саморъчния си подпис:

....

Дата и място Подпис на потребителя

I. Отговорност за продукта

1. Гарант - "„Dedra-Exim"" Sp. z o.o. със седалище в Прушков, адрес: гр: ул. 3 Маја 8, 05-800 Pruszków, KRS 0000062517, Окръжен съд на град Варшава във Варшава, XIV икономическо отделение на Националния съдебен регистър, NIP 527-020-49-33, акционерен капитал: 100 980,00 ЛВ.
2. При условията, изложени в настоящия гаранционен сертификат, гарантът предоставя гаранция за продукта, който произхожда от дистрибуцията на гаранта.
3. Отговорността по гаранцията покрива само дефекти, произтичащи от причини, присъщи на Продукта в момента на предоставянето му на Потребителя.
4. По силата на гаранцията Потребителят получава право на безплатен ремонт на Продукта, ако дефектът се е появил по време на гаранционния период. Методът на ремонт на Продукта (метод на ремонт) е по преценка на Гаранта. Ако Гарантът установи, че поправката не е възможна, той си запазва правото да замени дефектния елемент или целия Продукт с такъв без дефекти, да намали цената на Продукта или да се откаже от договора.
5. По отношение на потребител, който не е потребител по смисъла на Закона от 23 април 1964 г. Гражданския кодекс, отговорността на Гаранта за вреди, произтичащи от тази гаранция и/или във връзка с нейното сключване и изпълнение, независимо от правния титул, е ограничена до максималния размер на стойността на дефектния Продукт..

II. Гаранционен период

Компоненти на продукта	Продължителност на гаранционната защита
Продукт	36 месеца от датата на закупуване на Продукта, както е посочено в тази гаранционна карта

III. Условия за упражняване на гаранцията

1. Потребителят трябва да представи попълнената гаранционна карта на Продукта и да докаже обстоятелствата на закупуване на Продукта от Потребителя, напр. чрез представяне на касова бележка, фактура и др. За целите на ефективната обработка на жалби се препоръчва Потребителят да представи заедно с Продукта всички елементи, определени в

"Комплектоване на устройството", включени в Ръководството за потребителя, за целите на рекламацията.
2. Потребителят трябва да спазва инструкциите в ръководството за потребителя и гаранционната карта.
3. Гаранцията обхваща само територията на Република Полша и ЕС.
4. Гаранцията не покрива дефекти на Продукта, произтичащи по-специално от:
a. Неспазване от страна на Потребителя на условията, посочени в Ръководството за потребителя, по-специално по отношение на правилната експлоатация, поддръжка и почистване;
b. Използването от страна на потребителя на продукти за почистване или поддръжка, несъответстващи на инструкциите за експлоатация;
c. Неподходящо съхранение и транспортиране на Продукта от страна на Потребителя;
d. Неразрешени промени и/или модификации на Продукта от страна на Потребителя, които не са били съгласувани с Гаранта;
e. Използване от страна на Потребителя на консумативи в Продукта, които не съответстват на Ръководството за потребителя.
5. Потребителят, който не е потребител по смисъла на Закона от 23 април 1964 г. - Граждански кодекс, губи гаранцията за Продукта. Гражданския кодекс, губи гаранцията за Продукта, в който:
- серийните номера, обозначенията за дата и табелките с имената са били отстранени, променени или повредени от Потребителя;
- пломбите са били повредени от потребителя или имат следи от манипулация от страна на потребителя.
6. Внимание: Потребителят извършва дейностите, свързани с ежедневната експлоатация на Продукта, произтичащи, наред с другото, от Ръководството за потребителя, самостоятелно и за своя сметка.

IV. Процедура за подаване на жалби

1. В случай на дефектно функциониране на Продукта, преди да подадете жалба, трябва да се уверите, че всички операции, посочени по-специално в Ръководството за потребителя, са извършени правилно.
2. Препоръчително е да подадете жалба незабавно, за предпочитане в рамките на 7 дни от забелязването на дефект в Продукта. Потребител, който не е потребител по смисъла на Закона от 23 април 1964 г. Гражданския кодекс, губи правата, произтичащи от тази гаранция, ако жалбата не бъде подадена в срок от 7 дни. 3.
3. Уведомяването за жалба може да се извърши, inter alia, на мястото на закупуване на Продукта, в гаранционното обслужване или писмено на адреса: „Dedra-Exim" Sp. z o.o., ul. 3 Maja 8, 05-800 Pruszków.
4. Потребителят може да подаде жалба, като използва формуляра, достъпен на адрес www.dedra.pl. ("Формуляр за гаранционна претенция").
5. адресите на гаранционното обслужване за отделните страни са достъпни на www.dedra.pl. Ако в дадена страна няма гаранционно обслужване, препоръчваме да отправяте гаранционни претенции към: „Dedra-Exim" Sp. z o.o. ul. 3 Maja 8, 05-800 Pruszków (Полша).
6. като се има предвид безопасността на Потребителя, използването на дефектния Продукт е забранено.
7 Внимание: Използването на дефектен продукт е опасно за здравето и живота на потребителя.
8. Изпълнението на задълженията по гаранцията се извършва в рамките на 14 работни дни от датата на доставка на дефектния Продукт от Потребителя.
9. Преди дефектният Продукт да бъде предаден за рекламация, се препоръчва той да бъде почистен. Препоръчва се продуктът, предмет на рекламация, да бъде внимателно защитен от повреди по време на транспортиране (препоръчва се продуктът, предмет на рекламация, да се достави в оригиналната му опаковка).

Гаранционният срок се удължава с времето, през което Потребителят не е могъл да използва Продукта, обхванат от гаранцията, поради дефект.
Гаранцията не изключва, ограничава или спира правата на потребителя, произтичащи от разпоредбите на гаранцията за дефекти на продадената вещ.
В съответствие с член 13, параграфи 1 и 2 от Регламент (ЕС) 2016/679 на Европейския парламент и на Съвета от 27 април 2016 г. относно защитата на физическите лица във връзка с обработването на лични данни и относно свободното движение на такива данни и за отмяна на Директива 95/46/ЕО ("ОРЗД"), с настоящото Ви информираме, че

1. Администраторът на Вашите лични данни, посочени във формуляра е DEDRA-EXIM sp. z o.o. със седалище в Прушков, на ул. 3 Maja 8, 05-800 Прушков (по-нататък: „Администратор").
2. Вашите лични данни ще се обработват изключително с цел провеждане на гаранционната процедура на устройството съгласно ст. 6 ал. 1 буква "б" от Общия регламент за защита на личните данни (по-нататък: „ОРЗД") Посочване на данните е доброволно, но е необходимо за провеждане на гаранционната процедура.
3. Вашите лични данни ще се обработват през срока на разглеждането на провеждане на гаранционната процедура и за архивни цели при необходимост от защита от евентуалните претенции към Администратора не по-дълго отколкото до датата на давността им.
4. Вашите лични данни могат да се обявяват изключително на операторите, обработващи данните в полза на Администратора въз основа на писмен договор за възлагане на обработването на личните данни, предоставящи, м.др. услуги по технически сервиз, хостинг или обслужване на уеб-сайта, по IT обслужване, на куриерска служба. Доставчиците на Администратора са задължени да осигурят защита на личните данни и да отговарят на изискванията на действащото законодателство, свързано със защита на личните данни и не могат да използват доверените им лични данни за целите, различни от определените в договор с Администратора.
5. Вашите данни няма да бъдат обработвани по автоматизиран начин, в това число във формата на профилиране, и няма да се предоставят в трета страна/международна организация.
6. Имате право на достъп до съдържанието на личните си данни и право всеки момент да ги коригирате, изтриете, ограничите обработването им, право да прехвърляте данните, право да подадете възражение.
7. По всякакви въпроси, свързани с обработването на Вашите лични данни от Администратора можете да се свържете на електронен адрес: daneosobowe@dedra.pl.;
8. Имате право да подадете жалба до органа, компетентен относно въпросите за защита на личните данни;

UA Гарантійний талон

на

.....
(назва продукту)

Номер замовлення: ..... Номер лоту: .....

(далі - Продукт)

Дата придбання продукту: .....

Печатка дилера

Дата та підпис продавця: .....

Заява користувача:

Я підтверджую, що ознайомлений з умовами гарантійних зобов'язань та наслідками недотримання вказівок, викладених в інструкції з експлуатації та гарантійному талоні. Я ознайомлений з умовами цієї гарантії, що підтверджую власним підписом:

.....

Дата і місцеПідпис користувача

I. Відповідальність за Продукт

1. Поручитель - Dedra Exim Sp. Z o.o. З місцезнаходженням у м. Прушкув, адреса: вул. 3 Мая 8, 05-800 Прушкув, KRS 0000062517, Окружний суд міста Варшави у Варшаві, XIV Економічний відділ Національного судового реєстру, NIP 527-020-49-33, статутний капітал: 100 980,00 ЗЛОТИХ.

2. Відповідно до умов, викладених у цьому гарантійному талоні, Гарант надає гарантію на Виріб, починаючи з дистрибуції Гаранта.

3. Відповідальність за гарантією поширюється лише на дефекти, що виникли з причин, притаманних Продукту на момент його доставки Користувачеві.

4. Користувач має право на безкоштовний ремонт Продукту в рамках гарантії, якщо дефект став очевидним протягом гарантійного періоду. Спосіб ремонту Товару (метод ремонту) визначається на розсуд Гаранта. Якщо Гарант виявить, що ремонт неможливий, він залишає за собою право замінити дефектний елемент або весь Продукт на бездефектний, знизити ціну Продукту або відмовитися від договору.

5. По відношенню до Користувача, який не є споживачем у розумінні Цивільного кодексу від 23 квітня 1964 року, відповідальність Гаранта за збитки, що випливають з цієї гарантії та/або у зв'язку з її укладенням та виконанням, незалежно від правового титулу, обмежується максимум вартістю дефектного Продукту.

II. Гарантійний термін

Компоненти продукту	Тривалість гарантійного захисту
	36 місяців з дати придбання Продукту, як зазначено в цьому гарантійному талоні

III. Умови, за яких можна скористатися гарантією

1. Користувач повинен пред'явити заповнений гарантійний талон Продукту та підтвердити обставини придбання Продукту Користувачем, наприклад, пред'явивши чек, рахунок-фактуру тощо. З метою ефективного розгляду рекламації рекомендується, щоб Користувач надав разом з Виробом всі компоненти, зазначені в розділі "Комплектація пристрою", що міститься в Посібнику користувача.

2. Що користувач дотримується інструкцій, наведених в інструкції з експлуатації та гарантійному талоні.

3. Гарантія поширюється лише на територію Республіки Польща та ЄС.

4. Гарантія не поширюється на дефекти Продукту, що виникають, зокрема, внаслідок:

A. Недотримання Користувачем умов, викладених в Інструкції з експлуатації, зокрема щодо правильної експлуатації, технічного обслуговування та очищення;

B. Використання Користувачем засобів для чищення або догляду, які не відповідають вимогам Інструкції з експлуатації;

C. Неналежне зберігання та транспортування Продукту Користувачем;

D. Несанкціоновані зміни та/або модифікації Продукту Користувачем, які не були узгоджені з Гарантом;

E. Використання Користувачем у Виробі витратних матеріалів, які не відповідають вимогам Інструкції з експлуатації.

5. Користувач, який не є споживачем у розумінні Цивільного кодексу від 23 квітня 1964 року, втрачає гарантію на Продукт, в якому:

A. Серійні номери, позначення дати та паспортні таблички були видалені, змінені або пошкоджені користувачем;

B. Пломби були пошкоджені користувачем або мають ознаки втручання користувача.

Увага: Користувач зобов'язаний самостійно і за власний рахунок виконувати дії, пов'язані з повсякденною експлуатацією Виробу, що випливають, зокрема, з Інструкції з експлуатації, самостійно і за власний рахунок.

IV. Процедура подання скарги

1. Якщо Ви виявите, що Виріб працює неправильно, перед тим, як пред'явити претензію, Ви повинні переконатися, що всі кроки, зазначені в Інструкції з експлуатації, були виконані правильно, перш ніж пред'являти претензію.

2. Рекомендується пред'явити претензію негайно, бажано протягом 7 днів з моменту виявлення дефекту в Товарі. Користувач, який не є споживачем у розумінні Цивільного кодексу від 23 квітня 1964 року, втрачає права, що випливають з цієї гарантії, якщо він не подасть скаргу протягом 7 днів.

3. Повідомлення про рекламацію можна подати, зокрема, в місці придбання Продукту, в гарантійному сервісному центрі або в письмовій формі на вказану адресу: Dedra Exim Sp. Z o.o., ul. 3 Maja 8, 05-800 Pruszków.

4. Користувач може подати скаргу, використовуючи форму, доступну на веб-сайті www.dedra.pl. ("Заява про гарантійні зобов'язання").

5. Адреси гарантійного обслуговування для окремих країн можна знайти на сайті www.dedra.pl. Якщо гарантійне обслуговування для певної країни не передбачено, рекомендується надсилати гарантійні претензії туди: Dedra Exim Sp. Z o.o. Ul. 3 Maja 8, 05-800 Pruszków (Польща).

6. З метою безпеки Користувача використання дефектного Продукту заборонено.

7. Попередження: Використання несправного Виробу є небезпечним для здоров'я та життя Користувача.

8. Виконання зобов'язань за гарантією відбудеться протягом 14 робочих днів, рахуючи від дати доставки Користувачем заявленого Продукту.

9. Перед тим, як відправити дефектний Виріб на рекламацію, рекомендується його почистити. Виріб, що підлягає рекламації, рекомендується ретельно захищати від пошкоджень під час транспортування (рекомендується доставляти виріб, що підлягає рекламації, в оригінальній упаковці).

10. Гарантійний термін продовжується на час, протягом якого Користувач не міг використовувати Продукт, на який поширюється гарантія, через дефект.

Гарантія не виключає, не обмежує і не призупиняє права Користувача, передбачені положеннями про гарантійні зобов'язання щодо дефектів проданих товарів.

Відповідно до статті 13(1) та (2) Регламенту (ЄС) 2016/679 Європейського Парламенту та Ради від 27 квітня 2016 року про захист фізичних осіб у зв'язку з обробкою персональних даних і про вільний рух таких даних та про скасування Директиви 95/46/ЄС (далі: "RODO"), повідомляємо Вам наступне

1. Контролером ваших персональних даних, вказаних у формі, є компанія DEDRA-EXIM sp. z o.o., зареєстрована за адресою: вул. 3 Мая, 8, 05- 800, Прушкув (далі: «Контролер»).
2. Ваші дані будуть оброблятися виключно з метою виконання гарантійної процедури для пристрою згідно з літ. b п. 1. ст. 6 Загального регламенту захисту даних (далі: «ЗРЗД») Надання даних є добровільним, але необхідним для виконання гарантійної процедури.

3. Ваші дані будуть оброблятися протягом періоду виконання гарантійної процедури та з метою архівування на випадок необхідності захисту від можливих претензій до Контролера, але не довше закінчення терміну позовної давності.
4. Ваші дані можуть бути розкриті тільки суб'єктам, які обробляють дані від імені Контролера, на підставі письмового договору про доручення на обробку персональних даних, що передбачає, зокрема, технічне обслуговування, хостинг або обслуговування веб-сайту, ІТ-сервіс, кур'єрську компанію. Постачальники Контролера зобов'язані забезпечувати безпеку даних і дотримуватися вимог чинного законодавства щодо захисту персональних даних і не можуть використовувати довірені їм персональні дані в цілях, відмінних від зазначених у договорі з Контролером.
5. Ваші персональні дані не будуть оброблятися автоматизовано, зокрема, не будуть профілюватися, а також не будуть передаватися у треті країни/міжнародні організації.
6. Ви маєте право на доступ до своїх персональних даних та право на їхнє виправлення, видалення, обмеження обробки, право на передачу даних, право на відмову від обробки, у будь-який момент;
7. З усіх питань, пов'язаних з обробкою Контролером ваших персональних даних, ви можете звернутися до Контролера за адресою e-mail: daneosobowe@dedra.pl.;
8. Ви маєте право подати скаргу до відповідного наглядового органу із захисту персональних даних;

Dedra Exim Sp. z o.o.
ul. 3 Maja 8, 05-800 Pruszków
Tel. +48 22 73 83 777, fax +48 22 73 83 779
www.dedra.pl, serwis@dedra.pl

Adnotacje o dokonanych naprawach / Záznamy o provedených opravách / Záznamy o vykonaných opravách / Pastabos apie atliktą remontą / Piezīmes par veikto remontu / Feljegyzések az elvégzett javításokról / Mențiuni cu privire la reparațiile efectuate / Vermerke über ausgeführte reparaturen / Opombe o opravljenih popravilih / Bilješke o izvršenim popravcima / Отбелязване на извършените ремонти / Відмітка про проведені ремонти

Data zgłoszenia do naprawy / Datum nahlášení k opravě / Dátum odovzdania do opravy / Atidavimo remontui data / Produkta nodošanas remontā datums / A javításra történő bejelentés dátuma / Data predării la reparație / Datum der Anmeldung zur Reparatur / Datum prijave za popravilo / Datum zahtjeva za popravak / Дата на заявката за ремонт / Дата подання заявки на ремонт	Data wykonania naprawy / Datum provedení opravy / Dátum vykonania opravy / Remonto data / Remonta datums / A javítás dátuma / Data efectuării reparației / Datum der Ausführung der Reparatur / Datum izvršitve popravila / Datum popravka / Дата на ремонта / Дата ремонту	Zakres naprawy, opis czynności naprawczych / Rozsah opravy, popis úkonů / Rozsah opravy, opis vykonaných opravných činností / Remonto apimtis, remonto darbų aprašymas / Remonta apjoms, remontdarbu apraksts / A javítás tartalma, a javítási műveletek leírása / Domeniul de reparație, descrierea operațiilor de reparație / Umfang der Reparatur , Beschreibung der Tätigkeiten / Obseg popravila, opis izvršenih opravil v okviru popravila / Opseg popravka, opis popravka / Обхват на ремонта, описание на ремонтните дейности / Обсяг ремонту, опис ремонтних робіт	Podpis wykonującego naprawę / Podpis opraváře / Podpis osoby vykonávajúcej opravu / Remontą atliekančio asmens parašas / Remonta veicēja paraksts / A javítást végző aláírása / Semnătura persoanei care a efectuat reparația / Unterschrift der die Reparatur ausführenden Person / Podpis osebe, ki je izvršila popravilo / Potpis osobe koja izvodi popravak / Подпис на ремонтиращия / Підпис ремонтника

Deklaracja zgodności we/ue nr / prohlášení o shodě es / eu č. / vyhlásenie o zhode es / eú č. / atitikties deklaracija eb / es nr. / es atbilstības deklarācija nr. / ek megfelelőségi nyilatkozat / declarație de conformitate ce / ue nr / g/eu-konformitätserklärung nr. / izjava o skladnosti es/eu št. / izjava o sukladnosti ez/eu br / eu declaration of conformity no. / ео декларация за съответствие /декларація відповідності єс №:	dla partii / pro sérii / pre sériu / partija / partijai / szériaszám / numărul lotului de fabricație / für die Partie / za partijo / za partiju / for series / на партидата / для партії:
1/DED7940Z1	**12200001 - 12909999**
Niniejsza Deklaracja Zgodności WE/UE wydana zostaje na wyłączną odpowiedzialność producenta: / Toto prohlášení o shodě ES / EU se vydává na výhradní odpovědnost výrobce: / Toto vyhlásenie o zhode ES / EÚ bolo vydané na výhradnú zodpovednosť výrobcu: / Ši atitikties deklaracija išduota tik gamintojo atsakomybe: / Šī ES atbilstības deklarācija tiek izdota ražotāja vienīgai atbildībai: / E megfelelőségi nyilatkozat EK kiadásáért kizárólag a gyártó a felelős: / Această declarație de conformitate CE / UE este emisă pe răspunderea exclusivă a producătorului: / Diese EG/EU Konformitätserklärung wird auf alleinige Verantwortung des Herstellers ausgestellt: / Ta Izjava o skladnosti ES/EU se izdaja na izključno odgovornostjo proizvajalca: / Ova Izjava o sukladnosti EZ/EU izdaje se pod isključivom odgovornošću proizvođača: / This UE Declaration of Conformity is issued under the sole responsibility of the manufacturer / Настоящата ЕО/ЕС декларация за съответствие се издава под изключителната отговорност на производителя / Дана декларація відповідності ЄС видається під виключну відповідальність виробника:	
DEDRA-EXIM SP. Z O.O. 05-800 PRUSZKÓW, UL. 3 MAJA 8, PL	
Nr katalogowy: / Katalogové číslo: / Katalógové č.: / Katalogo nr.: / Kataloga Nr.: / Katalógusszám: / Număr identificare din catalog / Katalog-Nr.: / Kataloška št. / Kataloški broj/ Catalogue number / Каталожен номер / Каталожний номер:	**DED7940Z1**
Opis / Popis: / Opis: / Aprašymas: / Apraksts: / Leírás: / Descriere: / Beschreibung: / Opis / Opis / Description / Описание / Опис:	Miniszlifierka /Mini bruska / Minibrúska / Mini šlifuoklis / Mini slīpmašīna / Miniköszörű / Mini șlefuitor / Mini-Schleifer / Mini brusilnik / Minibrusilica / Мини мелница / Міні-шліфувальна машина
Wymieniony powyżej przedmiot niniejszej Deklaracji Zgodności WE/UE jest zgodny z odnośnymi wymaganiami unijnego prawodawstwa harmonizacyjnego: / Výše zmíněný předmět tohoto prohlášení o shodě ES / EU í je ve shodě s příslušnými harmonizačními právními předpisy Evropské unie: / Vyššie uvedený predmet tohto vyhlásenie o zhode ES / EÚ sa zhoduje s príslušnými požiadavkami harmonizovaného zákonodarstva EÚ: / Aukščiau išvardytas šios deklaracijos objektas atitinka atitinkamų derinamųjų Europos Sąjungos teisės aktų reikalavimus: / Iepriekšminēts deklarācijas priekšmets atbilst attiecīgām savienības harmonizējošo likumdošanu prasībām: / A jelen nyilatkozatban feljebb említett termék megfelel a vonatkozó uniós harmonizált jogszabályok követelményeinek: / Obiectul declarației descris mai sus este în conformitate cu legislația relevantă de armonizare a Uniunii Europene: / Der beschriebene Gegenstand dieser Erklärung erfüllt entsprechende Anforderungen des EU-Harmonisierungsrechts: / Zgoraj omenjeni predmet te Izjave o skladnosti ES/EU je skladen z ustreznimi zahtevami usklajevalnih predpisov Unije / Gore navedeni predmet ove Izjave o sukladnosti EZ/EU u skladu je s relevantnim zahtjevima usklađenog zakonodavstva EU / The object of the UE Declaration of Conformity described above is in conformity with the relevant Union harmonization legislation / Предметът на настоящата ЕО/ЕС декларация за съответствие, посочен по-горе, е в съответствие със съответните изисквания на законодателството на ЕС за хармонизация / Вказаний вище предмет даної Декларації відповідності ЄС задовольняє відповідні вимоги гармонізованого законодавства ЄС:	
2006/42/WE 2014/30/UE 2011/65/UE, 2015/863	
Zastosowane normy: / Použité normy: / Aplikované normy: / Taikomos normos: / Lietotas normas / Alkalmazott szabványok: / Les normes appliquées / Normas aplicadas / Produsele sunt fabricate în conf. cu standardele relevante aplicate: / Toegepaste normen / Angewandte Normen: / Primijenjene norme: / Uporabljeni standardi: / Used standards / Прилагани стандарти / Застосовувані стандарти:	
EN 60745-1:2009+A11:2010; EN 60745-2-23:2013 EN 55014-1:2017; EN 55014-2:2015	
Osoba upoważniona do przygotowania dokumentacji technicznej: Kierownik Działu Badań i Rozwoju Produktu / Osoba oprávněná k přípravě technické dokumentace: Vedoucí oddělení výzkumu a vývoje výrobků / Osoba poverená vypracovaním technickej dokumentácie: Vedúci oddelenia výskumu a rozvoja výrobkov / A műszaki dokumentáció elkészítésére felhatalmazott személy: Kutatási és Termékfejlesztési Osztályvezető / Įgaliotas asmuo techninių dokumentų paruošimui: Produkto plėtros ir bandymų skyriaus vadovas / Persona, kas pilnvarota sagatavot tehnisko dokumentāciju: Produktu izpētes un attīstības departamenta vadītājs / Persoana autorizată pentru pregătirea documentației tehnice: Șeful Departamentului de Cercetare și Dezvoltare a Produsului / Erstellungsbevollmächtigter für technische Unterlagen: Leiter der Abteilung für Produkt-Forschung und –Entwicklung / Oseba, pooblaščena za pripravo tehnične dokumentacije: Vodja oddelka za raziskave in razvoj proizvoda / Osoba ovlaštena za pripremu tehničke dokumentacije: Voditelj Odjela za istraživanje i razvoj proizvoda / Лице, упълномощено да изготвя техническа документация: Ръководител на отдел "Изследвания и разработване на продукти / Особа, уповноважена складати технічну документацію: Керівник відділу НДДКР - Krzysztof Birke	Osoba upoważniona do sporządzenia deklaracji zgodności: Dyrektor Techniczny / Osoba oprávněná k vyhotovení prohlášení o shodě: Technický ředitel / Osoba poverená vypracovaním vyhlásenia o zhode: Technický riaditeľ / Įgaliotas asmuo atitikties deklracijos parengimui: Techninis direktorius / Persona, kas pilnvarota sagatavot atbilstības deklarāciju: tehniskais direktors / A megfelelőségi nyilatkozat elkészítésére felhatalmazott személy: Műszaki Igazgató / Persoana autorizată pentru întocmirea declarației de conformitate: Director Tehnic / Erstellungsberechtigter für die Konformitätserklärung: Direktor für Technik / Oseba, pooblaščena za sestavo Izjave o skladnosti: Tehnični direktor / Osoba ovlaštena za sastavljanje izjave o sukladnosti: Tehnički direktor - Лице, упълномощено да изготви декларацията за съответствие: Технически директор / Особа, уповноважена складати декларацію відповідності: Технічний директор- **Waldemar Łabudzki** Waldek Łabudzki mgr inż. Waldemar Łabudzki
Pruszków, 2022-01-01	**22**