DED7939

Instrukcja ważna dla urządzeń wyprodukowanych po: / Návod pro zařízení vyrobená po: / Návod pre obsluhu zariadení vyrobených po: / Instrukcija – įrenginiai, kurie buvo pagaminti nuo: / Lietošanas instrukcija ierīcēm izgatavotiem pēc: / Útmutató a után gyártott készülékekhez: / Manualul de utilizare pentru aparate fabricate după: / Bedienungsanleitung für Geräte, hergestellt wurden die nach dem / Navodila veljajo za naprave, proizvedene po: / Upute vrijede za uređaje proizvedene nakon: / Ръководството е валидно за устройства, произведени след: **01.06.2022**

PL **Szlifierka kątowa**
Instrukcja obsługi z kartą gwarancyjną

CZ **Úhlová bruska**
Návod k obsluze se záručním listem

SK **Uhlová brúska**
Užívateľská príručka so záručným listom

LT **Kampinis šlifuoklis**
Naudojimo instrukcija su Garantiniu lapu

SI **Kotni brusilnik**
Navodila za uporabo z garancijskim listom

BG **Ъглошлайф**
Инструкции за експлоатация с гаранционна карта

LV **Stūra slīpmašīna**
Lietošanas instrukcija ar garantijas talonu

HU **Sarokcsiszológép**
Használati Utasítás Garanciajeggyel

RO **Polizor unghiular**
Instrucțiuni de utilizare și certificat de garanție

DE **Winkelschleifmaschine**
Bedienungsanleitung mit Garantiekarte

HR **Kutna brusilica**
Upute za uporabu s jamstvenim listom



PL Wszelkie prawa zastrzeżone. Niniejsze opracowanie jest chronione prawem autorskim. Kopiowanie lub rozpowszechnianie Instrukji Obsługi we fragmentach albo w całości bez zgody Dedra Exim zabronione Dedra Exim zastrzega sobie prawo do wprowadzania zmian konstrukcyjno-technicznych oraz kompletacyjnych bez uprzedniego powiadamiania. Zmiany te nie mogą stanowić podstawy do reklamowania produktu. Instrukcja obsługi dostępna na stronie www.dedra.pl

CZ Všechna práva vyhrazena. Toto zpracování je chráněno autorským právem. Kopírování nebo šíření Návodu k obsluze v částech nebo vcelku bez souhlasu společnosti Dedra Exim je zakázáno. Dedra Exim si vyhrazuje právo zavádět konstrukční a technické a komplementační změny bez dřívějšího oznámení. Tyto změny nemohou být základem pro reklamování výrobku. Návod k obsluze dostupný na stránkách www.dedra.pl

SK Všetky práva vyhradené. Tieto materiály sú chránené autorskými právami. Kopírovanie prípadne šírenie častí, prípadne celého návodu na obsluhu je bez súhlasu spoločnosti Dedra Exim zakázané. Dedra Exim si vyhradzuje právo na vykonávanie konštrukčno-technických zmien, a zmien doplnkového príslušenstva, bez predchádzajúceho upozornenia. Tieto zmeny nemôžu byť dôvodom na reklamáciu výrobku. Užívateľská príručka je dostupná na webovej stránke www.dedra.pl

LT Visos teisės saugomos. Šis kūrinys yra saugomas autorinių teisių įstatymų. Eksploatavimo instrukcijos arba jos fragmentų kopijavimas ir platinimas be „Dedra Exim“ sutikimo draudžiamas. „Dedra Exim“ pasilieka sau teisę įvesti konstrukcijos, techninius arba komplektacijos pokyčius be išankstinio įspėjimo. Šie pokyčiai negali būti skundo dėl produkto pagrindu. Naudojimo instrukcija yra prieinama svetainėje: www.dedra.pl

LV Visas tiesības pasargātas. Šis izdevums ir sargāts ar autortiesību. Lietošanas Instrukcijas kopēšana vai izplatīšana pilnīgi vai fragmentos bez Dedra Exim firmas piekrišanas ir aizliegta. Firma Dedra Exim atstāj sev tiesību veikt konstrukcijas-tehnikas izmaiņu, kā arī komplektācijas izmaiņu bez iepriekšēja paziņojuma. Šīs izmaiņas nevar būt par pamatu produkta reklamēšanai. Lietošanas instrukcija pieejama mājaslapā www.dedra.pl

HU Minden jog fenntartva. A jelen kiadvány szerzői jogokkal védve. A Használati Utasítás másolása vagy terjesztése egészében vagy részleteiben a Dedra Exim írásos engedélye nélkül tilos A Dedra Exim fenntartja magának a szerkezeti-műszaki, valamint komplettálási változtatások előzetes bejelentés nélküli bevezetésének jogát. Ezek a változások nem szolgálhatnak alapjául a termék reklamációjának. A használati utasítás a weboldalon elérhető www.dedra.pl.

RO Toate drepturile rezervate. Această redactare este protejată prin legea dreptului de autor. Este interzisă copierea, reproducerea în orice fel sau multiplicarea și distribuirea parțială sau în totalitate a Manualului de utilizare fără permisiunea firmei Dedra Exim Firma Dedra Exim își rezervă dreptul de a face modificări tehnice și constructive sau de completare a dispozitivului fără o notificare prealabilă. Aceste modificări nu pot constitui temei pentru reclamarea produsului. Instrucţiunea de deservire accesibilă pe pagina www.dedra.pl

DE Alle Rechte vorbehalten. Die vorliegende Bedienungsanleitung wird durch das Urheber-recht geschützt. Kein Teil dieser Bedienungs-anleitung darf ohne schriftliche Einwilligung von Dedra Exim vervielfältigt oder verbreitet werden.Dedra Exim behält sich das Recht vor, Konstruktions- und technische Änderungen sowie Änderungen in der Zusammensetzung vorzunehmen, ohne vorher darüber zu informieren. Diese Änderungen können kein Grund zur Reklamation des Produkts bilden. Die Bedienungsanleitung ist auf der Internetseite www.dedra.pl zugänglich.

SI Vse pravice pridržane. Ta navodila so zaščitena na podlagi predpisov o avtorskih pravicah. Prepovedano je kopiranje ali razširjanje teh navodil za uporabo po delih ali v celoti brez soglasja Dedra Exim. Dedra Exim si pridržuje pravico do uvajanja konstrukcijsko-tehničnih in kompletacijskih sprememb brez predhodnega obvestila. Te spremembe ne morejo biti podlaga za prijavo reklamacije. Navodila za uporabo so na voljo na strani www.dedra.pl

HR Sva prava su rezervirana. Ovo djelo je zaštićeno autorskim pravom. Zabranjeno je kopiranje ili distribucija Uputa za uporabu u dijelovima ili u cijelosti bez pristanka Dedra Exima Dedra Exim zadržava pravo uvođenja promjena konstrukcijskih, tehničkih i završnih bez prethodne obavijesti. Ove promjene ne mogu predstavljati osnovu za reklamiranje proizvoda. Upute za uporabu dostupne su na web stranici www.dedra.pl

BG Всички права запазени. Тази работа е защитена с авторски права. Копирането или разпространението на ръководството за потребителя на части или изцяло без разрешението на Dedra Exim е забранено Dedra Exim си запазва правото да прави промени в дизайна, техниката и окомплектовката без предварително уведомление. Тези промени не могат да бъдат основание за рекламиране на продукта. Ръководството за потребителя е достъпно на адрес www.dedra.pl

Kontakt
Kontaktai / Kontakts / Elérhetőség / Contact / Contacto / Contact / Contact / Kontakt / Свържете се с
Dedra Exim Sp. z o.o., ul. 3 Maja 8, 05-800 Pruszków
Tel. +48 22 73 83 777 wew. 129, 165, fax +48 22 73 83 779
serwis@dedra.com.pl www.dedra.pl

1. Zdjęcia i rysunki

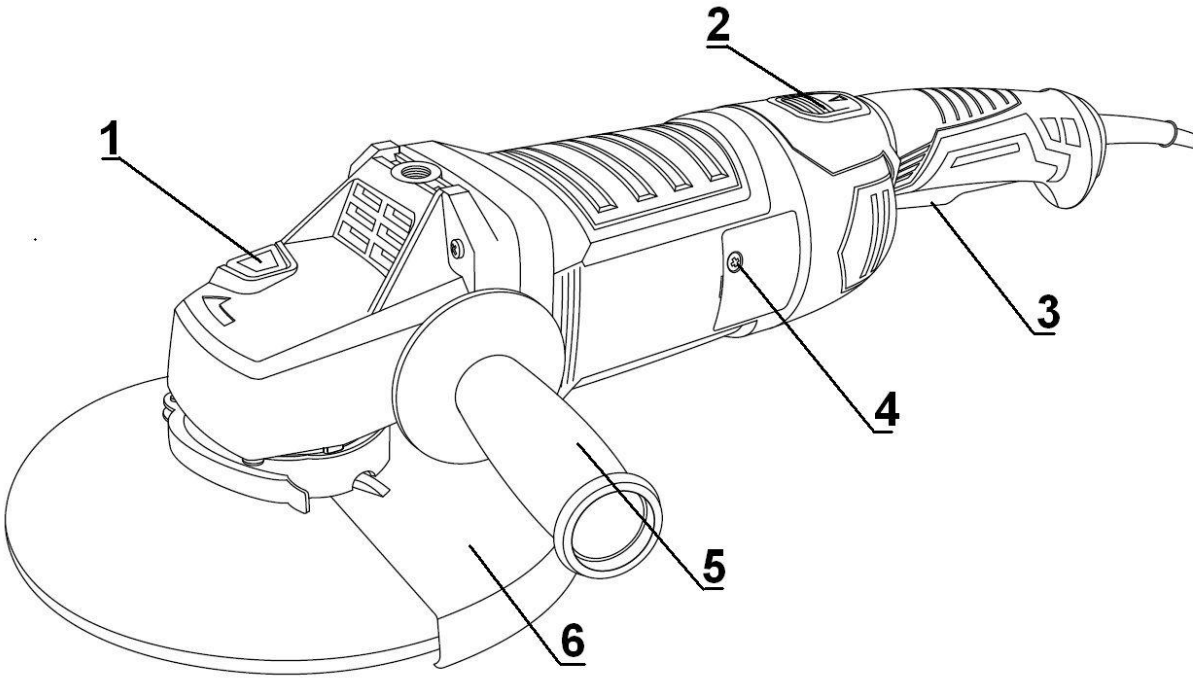

A

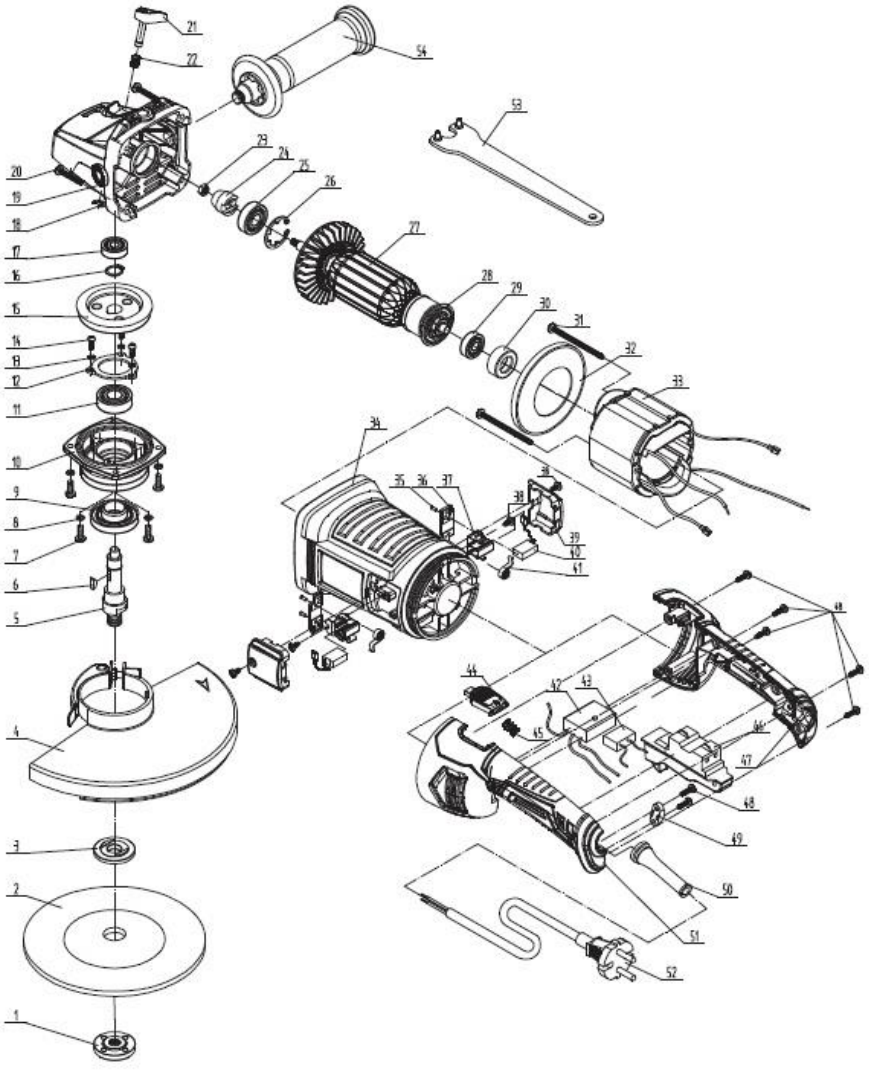

B

Opis piktogramów / Popis použitých piktogramů / Opis používaných piktogramov / Panaudotų piktogramų aprašymas / Lietoto piktogrammu apraksts / Az alkalmazott piktogramok magyarázata / Descrierea pictogramelor / Beschreibung der verwendeten Piktogramme/ / Opis piktogramov / Opis piktograma / Описание на пиктограмите



Nakaz: przeczytaj instrukcję obsługi / Příkaz: přečtěte návod k obsluze / Príkaz: oboznámte sa s užívateľskou príručkou / Privaloma: perskaitykite aptarnavimo instrukciją / Norādījums: rūpīgi iepazīstieties ar lietotāja rokasgrāmatā sniegto informāciju / Utasítás: olvassa el az útmutatót / Obilgatoriu: citiți manualul de utilizare / Gebot: die Bedienungsanleitung lesen / Ukaz: preberi navodila za uporabo / Nalog: pročitajte upute za uporabu / Разпореждане: прочетете инструкциите



Nakaz: stosować okulary ochronne/ Příkaz: používejte ochranné brýle/ Príkaz: používajte ochranné okuliare/ Privaloma: naudoti apsauginius akinius/ Norādījums: nēsājiet aizsargacenes/ Utasítás: viseljen védőszemüveget/ / Obligatoriu: folosiți ochelari de protecție/ Gebot: schutzbrille tragen / Zahteva: uporabljajte zaščitna očala / Naredba: koristite zaštitne naočale / Разпореждане: използвайте защитни очила



Nakaz: stosować środki ochrony dróg oddechowych/ příkaz: používejte prostředky pro ochranu dýchacích cest/ Príkaz: používajte ochranné prostriedky na ochranu dýchacích ciest/ Privaloma: naudoti kvėpavimo takų apsaugos priemones/ Pieprasījums: izmantot elpceļu attiecīgu aizsardzību/ Utasítás: használjon légúti védelmi felszerelést/ Obligatoriu: utilizați echipament de protecție a căilor respiratorii/ Gebot: atemschutzgeräte benutzen/ Brezpogojna obveznost: uporabljati sredstva za zaščito dihal/ Naredba: koristite zaštitu dišnih puteva / Разпореждане: използване на дихателна защита



Używać ochronników słuchu / Používejte ochranu sluchu/ Používajte chrániče sluchu/ Privaloma: naudoti apsauginius akinius/ Lietojiet dzirdes aizsardzības līdzekļus/ Utasítás: használjon fülvédőt/ Trebuie să folosi-ţi aparate pentru protecţia auzului/ Der gehörschutz ist zu benutzen / Zahteva: uporabljajte zaščito za sluh/ Naredba: koristite zaštitu za sluh / Носете защита на ушите



Informacja: urządzenie w drugiej klasie ochronności / informace: zařízení v druhé třídě ochrany / informácia: zariadenie v druhej triede ochrany / informacija: įrankio saugumo nuo elektros smūgio klasės / informācija: ierīce atbilst otrajai aizsardzības klasei / információ: a termék második osztályú besorolással rendelkezik / informație: dispozitiv din clasa a doua de protecție împotriva / information: das gerät besitzt die zweite klasse/ Informacija: naprava zaščitnega razreda 2/ Informacije: uređaj s drugim razredom zaštite / Информация: устройство в клас на защита II

PL Spis treści

1. Zdjęcia i rysunki
2. Opis urządzenia
3. Przeznaczenie urządzenia
4. Ograniczenie użycia
5. Dane techniczne
6. Przygotowanie do pracy
7. Podłączenie do sieci
8. Włączanie urządzenia
9. Użytkowanie urządzenia
10. Bieżące czynności obsługowe
11. Części zamienne i akcesoria
12. Samodzielne usuwanie usterek
13. Kompletacja urządzenia
14. Informacja dla użytkowników o pozbywaniu się urządzeń elektrycznych i elektronicznych
15. Wykaz części do rysunku złożeniowego
16. Karta gwarancyjna

Deklaracja zgodności została dołączona do instrukcji jako oddzielny dokument. W przypadku braku deklaracji zgodności należy się skontaktować z Dedra Exim Sp. z o.o.
Ogólne przepisy bezpieczeństwa zostały dołączone do instrukcji jako oddzielna broszura.

OSTRZEŻENIE. Przeczytać wszystkie ostrzeżenia oznaczone symbolem i wszystkie instrukcje.

Nieprzestrzeganie podanych niżej ostrzeżeń i wskazówek dotyczących bezpieczeństwa może być przyczyną porażenia prądem elektrycznym, pożaru lub poważnych obrażeń.

Zachować wszystkie ostrzeżenia i instrukcje do przyszłego użytku.

2. Opis urządzenia

Rys. A: 1. Blokada wrzeciona, 2. Przycisk blokady regulacji rekojeści 3.Włącznik. 4. Osłona szczotek elektrografitowych 5.Rękojeść dodatkowa.6. Oslona tarczy

3. Przeznaczenie urządzenia

Urządzenie przeznaczone jest do szlifowania i cięcia różnych materiałów (zależnie od użytych akcesoriów) bez użycia wody.
Dopuszcza się wykorzystanie urządzenia w pracach remontowo-budowlanych, warsztatach naprawczych, w pracach amatorskich przy równoczesnym przestrzeganiu warunków użytkowania i dopuszczalnych warunków pracy, zawartych w instrukcji obsługi.

4. Ograniczenia użycia

Urządzenie może być użytkowane tylko zgodnie zamieszczonymi poniżej „Dopuszczalnymi warunkami pracy". Szlifierka kątowa nie może być używana do szlifowania drewna oraz do polerowania innych materiałów.
Samowolne zmiany w budowie mechanicznej i elektrycznej, wszelkie modyfikacje, czynności obsługowe nieopisane w instrukcji obsługi będą traktowane jako bezprawne i powodują natychmiastową utratę praw gwarancyjnych, a deklaracja zgodności traci ważność. Użytkowanie niezgodne z przeznaczeniem, bądź niezgodnie z instrukcją obsługi spowoduje natychmiastową utratę praw gwarancyjnych.

Dopuszczalne warunki pracy
Urządzenie może być użytkowane tylko w pomieszczeniach zamkniętych o sprawnie działającej wentylacji. Chronić przed wilgocią i mrozem.

5. Dane techniczne

Model urządzenia	DED7939
Napięcie zasilania [V]	230~
Częstotliwość zasilania [Hz]	50
Moc znamionowa [W]	2500
Stopień ochrony przed dostępem bezpośrednim	IP20
Klasa ochronności	II
Prędkość obrotowa [min-1]	6600
Średnica piły tarczowej [mm]	230
Średnica otworu [mm]	22,2
Gwint	M14
Emisja hałasu:	
Poziom ciśnienia dźwięku L_{pA} [dB(A)]	97
Niepewność pomiarowa K_{pA} [dB(A)]	3
Poziom mocy dźwięku L_{wA} [dB(A)]	108
Niepewność pomiarowa K_{wA} [dB(A)]	3
Poziom drgań mierzony na rękojeści $a_{h,AG}$ [m/s2]	10,67
Niepewność pomiaru K [m/s2]	1,5

Informacja na temat drgań i hałasu

Wartość łączona drgań a_h oraz niepewność pomiaru określono zgodnie z normą EN 60745-1 i podano w tabeli.
Emisja hałasu została określona zgodnie z EN 60745-1, wartości podano powyżej w tabeli.

UWAGA Hałas może spowodować uszkodzenie słuchu, podczas pracy zawsze należy używać środków ochrony słuchu!

Deklarowana łączna wartość drgań została zmierzona zgodnie ze standardową metodą badania i może być wykorzystana do porównania jednego urządzenia z drugim. Podany poziom drgań może być również wykorzystywany do wstępnej oceny narażenia na drgania.
Poziom drgań podczas rzeczywistego użytkowania urządzenia może się różnić od zadeklarowanych wartości, w zależności od sposobu użycia narzędzi roboczych, w szczególności od rodzaju obrabianego przedmiotu oraz od konieczności określenia środków mających na celu ochronę operatora. Aby dokładnie oszacować narażenia w rzeczywistych warunkach użytkowania, należy wziąć pod uwagę wszystkie części cyklu operacyjnego, obejmujące także okresy, gdy urządzenie jest wyłączone lub gdy jest ono włączone, ale nie jest używane do pracy.

6. Przygotowanie do pracy

UWAGA Wszystkie czynności przygotowawcze przeprowadzać przy urządzeniu odłączonym od źródła zasilania.

Montaż rękojęści dodatkowej

• Wkręć rękojeść w jednym z 3 otworów znajdujących się na głowicy urządzenia (zależnie od planowanej pracy)
•Wszystkie wykonywane prace urządzeniem przeprowadzaj z zamontowaną do urządzenia rękojeścią dodatkową.

Montaż i regulacja osłony tarczy

•Osłonę tarczy załóż na urządzenie w taki sposób, aby opaska osłony z wystającym wypustem stykowym umieścić w wycięciu na obudowie głowicy urządzenia.
•Ustaw osłonę tarczy w wybranym położeniu.
•Zaciągnij dźwignię mocującą.
Regulację osłony tarczy przeprowadzamy w odwrotnej kolejności do jej montażu.

UWAGA Osłonę tarczy ustawiaj w takim położeniu, aby iskry nie padały w kierunku obsługującego.

Montaż akcesoriów

UWAGA Maksymalna prędkość obrotowa końcowki roboczej musi być większa od prędkości obrotowej urządzenia bez obciążenia.

Montaż tarczy

•Zablokuj wrzeciono przyciskiem (Rys. A, 1)
•Odkręć pierścień dociskowy za pomocą dołączonego klucza.
•Nałóż tarczę (odpowiednią dla obrabianego materiału zgodnie z zaleceniem producenta tarczy)
•Przykręć pierścień dociskowy za pomocą klucza
•Puść blokadę wrzeciona.

UWAGA Przycisk blokady wrzeciona wciskaj , wyłącznie przy nieruchomym wrzecionie.
UWAGA Nie stosuj elementów redukcyjnych przy montażu tarcz.

Przy montażu diamentowej tarczy tnącej uważać aby zaznaczony na tarczy kierunek obrotów był zgodny z kierunkiem obrotów na głowicy rządzenia.
W przypadku tarcz diamentowych lub tnących o grubościach poniżej 3 mm, pierścień dociskową należy obrócić i nakręcić płaską powierzchnią od strony tarczy.

Montaż narzedzi z otworem gwintowanym

•Zablokuj wrzeciono przyciskiem (Rys. A, 1)
•Odkręć pierścień dociskowy za pomocą dołączonego klucza
•Odkręć znajdujące się narzedzie robocze, jeśli jest zamontowane,
•Zdejmij wewnętrzny pierścień oporowy,
•Nakręć na zewnętrzny kołnierz narzędzie z otworem gwintowanym, zablokować przycisk wrzeciona,dociągnąć kluczem.
Demontaż przeprowadzaj w kolejności odwrotnej do montażu.

⚠ UWAGA Wrzeciono szlifierki musi zostać całkowicie wkręcone w korpus narzędzia.

Montaż urządzenia w statywie

Dopuszcza się użytkowanie urządzenia w dedykowanym do tego celu statywie pod warunkiem prawidłowego zamontowania zgodnie z instrukcją montażu znajdującą się w statywie.

Regulacja położenia rękojeści głównej

Rękojeść główną można ustawić dodatkowo w 2 położeniach przekręcając ją o 90° w lewo lub w prawo w odniesieniu do pozycji podstawowej.
•Wciśnij przycisk blokady rękojeści głównej.(rys.A.2)
•Obróć rękojeść główną w wybrane położenie.
•Rękojeść główna automatycznie zablokuje się w wybranym położeniu.

7. Podłączenie do sieci

Przed podłączeniem urządzenia do źródła prądu należy upewnić się, czy napięcie zasilania odpowiada wartości podanej na tabliczce znamionowej.
Instalacja zasilająca powinna być wykonana zgodnie z zasadniczymi wymaganiami dotyczącymi instalacji elektrycznych i spełniać wymogi bezpieczeństwa użytkowania. Parametry minimalnego przekroju przewodu zasilającego oraz nominalnej wartości bezpiecznika w zależności od mocy urządzenia podano w poniższej tabeli:

Moc urządzenia [W]	Minimalny przekrój przewodu [mm^2]	Minimalna wartość bezpiecznika typu B [A]
>2300	2,5	16

Instalacja winna być wykonana przez uprawnionego elektryka. W przypadku korzystania z przedłużaczy należy zwrócić uwagę by przekrój żyły nie był mniejszy od wymaganego (patrz tabela). Przewód elektryczny ułożyć tak, aby w czasie pracy nie był narażony na przecięcie. Nie używać uszkodzonych przedłużaczy. Okresowo sprawdzać stan techniczny przewodu zasilającego. Nie ciągnąć za przewód zasilający.

8. Włączanie urządzenia

⚠ UWAGA Przed uruchomieniem urządzenia bezwzględnie wykonać czynności opisane w rozdziale „Przygotowanie do pracy”.

Aby rozpocząć pracę urządzeniem, trzymaj urządzenie oburącz.
• Przesuń przycisk blokady włącznika (Rys.A, 3) w kierunku głowicy.
• Wciśnij przycisk włącznika
• Zwolnienie nacisku na przycisk włącznika powoduje zatrzymanie szlifierki.
Urządzenie wyposażono w soft start, ograniczający udar prądowy w momencie rozruchu.

⚠ UWAGA Zawsze przeprowadzaj test przed rozpoczęciem pracy i po każdej wymianie końcowki roboczej. Sprawdzaj, czy akcesoria są w dobrym stanie, poprawnie zamontowane i czy mogą swobodnie się obracać. Test przeprowadzaj przez co najmniej 30 sekund. Nie stosuj uszkodzonych, nieokrągłych lub drgających akcesoriów.

9. Użytkowanie urządzenia

Po uruchomieniu urządzenia, odczekaj aż urządzenie osiągnie maksymalną prędkość obrotową. Stosuj środki ochrony osobistej takie jak okulary, nauszniki ochronne a także wyposażenie ochronne takie jak rękawice ochronne, fartuch i obuwie robocze.

Cięcie

•Cięcie zawsze rozpoczynaj nie dotykając tarczą do materiału. Do operacji cięcia zakładaj na urządzenie osłonę, przeznaczoną do cięcia. Osłona ta nie stanowi kompletacji urządzenia.
•W czasie cięcia nie dociskaj zbyt mocno urządzenia, nie przekrzywiaj. Pracuj z równomiernym, dopasowanym optymalnie do danego typu materiału posuwem.
•Cięcie materiału wykonuj w linii prostej.
•Materiały o dużych gabarytach w czasie cięcia podpieraj w kilku punktach podparcia. Punkty podparcia powinny znajdować się w pobliżu linii cięcia i na końcu materiału.
• Materiał o małych gabarytach mocuj w imadle lub za pomocą ścisków do stołu. Zapewni to większą stabilność i precyzję cięcia.

Cięcie kamienia, materiałów ceramicznych

•Stosuj tarcze diamentowe.
•Pracuj w pomieszczeniu dobrze wentylowanym, zakładaj maskę przeciwpyłową.

Szlifowanie

•Przy szlifowaniu, tarczę szlifierską ustawiaj pod kątem 30 ÷ 40 stopni do obrabianej powierzchni. Urządzenie dociskaj do powierzchni z umiarkowaną siłą tak aby element obrabiany nie nagrzewał się za bardzo, a na powierzchni nie powstawały rowki lub inne nierówności.
•Szlifowanie zawsze rozpoczynaj nie dotykając tarczą do materiału.
•Nie stosuj do szlifowania tarcz przeznaczonych do cięcia.
•Materiał przeznaczony do szlifowania mocuj w imadle lub za pomocą ścisków do stołu.
•Do szlifowania stosuj tarcze szlifierskie, tarcze listkowe, tarcze z włókniny ściernej lub szczotki doczołowe.
•Przestrzegaj dopuszczalnych prędkości obrotowych/obwodowych umieszczonych na etykiecie narzędzia szlifierskiego.

10. Bieżące czynności obsługowe

⚠ UWAGA Wszystkie czynności obsługowe przeprowadzać przy urządzeniu odłączonym od źródła zasilania.

Przed każdym uruchomieniem:

• Sprawdzaj stan przewodu zasilającego.
• Sprawdzaj czy otwory wentylacyjne silnika nie są zasłonięte lub zabrudzone. W razie konieczności przedmuchaj urządzenie za pomocą sprężonego powietrza.

Po każdym użyciu:

•Odczekaj aż tarcza zatrzyma się samoczynnie.
•Wyjmij wtyczkę z gniazdka aby uniknąć przypadkowego włączenia przez osoby postronne.
•Regularnie przecieraj obudowę miękką szmatką.
•Unikaj gromadzenia się pyłu w urządzeniu,przedmuchaj szczeliny wentylacyjne sprężonym powietrzem**.**

Wymiana szczotek elektrografitowych

Należy regularnie kontrolować stan szczotek elektrografitowych oraz je wymieniać. Zalecana minimalna wysokość szczotek to 5 mm.
Odkręcić śruby osłon szczotek (Rys. A, 4) i zdjąć osłony szczotek. Szczotki elektrografitowe są dociskane przez sprężyny, które należy odgiąć i delikatnie wysunąć szczotki. Zsunąć konektory od zużytych szczotek, nasunąć konektory od nowych szczotek. Wprowadzić nowe szczotki do szczotkotrzymaczy, nasunąć sprężyny tak, aby dociskały szczotki i dokręcić z powrotem osłony.

Przechowywanie

Po zakończonej pracy, oczyszczone urządzenie przechowuj w miejscu, zabezpieczonym przed dostępem dzieci.

11. Części zamienne i akcesoria

W celu zakupu części zamiennych i akcesoriów należy skontaktować się z Serwisem Dedra Exim. Dane kontaktowe znajdują się na 1. stronie instrukcji.
Przy zamawianiu części zamiennych prosimy podać numer partii umieszczony na tabliczce znamionowej oraz numer części z rysunku złożeniowego.
W okresie gwarancyjnym naprawy dokonywane są na zasadach podanych w karcie gwarancyjnej. Reklamowany produkt prosimy przekazać do naprawy w miejscu zakupu (sprzedawca zobowiązany jest przyjąć reklamowany produkt), przesłać do serwisu centralnego Dedra Exim lub przesłać do serwisu najbliższego względem miejsca zamieszkania (lista serwisów na stronie www.dedra.pl). Prosimy uprzejmie dołączyć wypełnioną kartę gwarancyjną. Po okresie gwarancyjnym naprawy wykonuje serwis centralny. Uszkodzony produkt należy przesłać do serwisu (koszty wysyłki pokrywa użytkownik).

12. Samodzielne usuwanie usterek

⚠ UWAGA Przed przystąpieniem do samodzielnego usuwania usterek odłączyć urządzenie od zasilania.

Problem	Przyczyna	Rozwiązanie
Maszyna nie działa	Przewód zasilający jest źle podłączony lub uszkodzony	Wcisnąć głębiej wtyczkę do gniazdka, sprawdzić kabel zasilający. W przypadku stwierdzenia uszkodzenia przewodu zasilającego przekazać urządzenie do serwisu.
	W gniazdku nie ma napięcia	Sprawdzić napięcie w gniazdku. Sprawdzić, czy nie zadziałał bezpiecznik.
	Uszkodzony włącznik	Wymienić włącznik na nowy – przekazać urządzenie do serwisu.
	Silnik nie ma mocy, rusza z trudem	Zużyte szczotki. Wymienić na nowe lub przekazać urządzenie do serwisu.

13. Kompletacja urządzenia

1. Szlifierka kątowa – 1 szt, 2. Osłona tarczy (do szifowania) – 1 szt., 3. Klucz, 4. Rękojeść – 1 szt.

14. Informacja dla użytkowników o pozbywaniu się urządzeń elektrycznych i elektronicznych (dotyczy gospodarstw domowych)



Przedstawiony symbol umieszczony na produktach lub dołączonej do nich dokumentacji informuje, że niesprawnych urządzeń elektrycznych lub elektronicznych nie można wyrzucać razem z odpadami bytowymi. Prawidłowe postępowanie w razie konieczności utylizacji, powtórnego użycia lub odzysku podzespołów polega na przekazaniu urządzenia do wyspecjalizowanego punktu zbiórki, gdzie będzie przyjęte bezpłatnie. Informacji o lokalizacji miejsc zbiórki zużytego sprzętu udzielają władze lokalne np. na swoich stronach internetowych.
Prawidłowa utylizacja urządzenia umożliwia zachowanie cennych zasobów i uniknięcie negatywnego wpływu na zdrowie i środowisko, wynikające z możliwości obecności w sprzęcie niebezpiecznych: substancji, mieszanin oraz części składowych.
Nieprawidłowa utylizacja odpadów zagrożona jest karami przewidzianymi w odpowiednich przepisach lokalnych.
Użytkownicy w krajach Unii Europejskiej: W razie konieczności pozbycia się urządzeń elektrycznych lub elektronicznych, prosimy skontaktować się z najbliższym punktem sprzedaży lub z dostawcą, którzy udzielą dodatkowych informacji.
Pozbywanie się odpadów w krajach poza Unią Europejską: Taki symbol dotyczy tylko krajów Unii Europejskiej. W razie potrzeby pozbycia się niniejszego produktu

prosimy skontaktować się z lokalnymi władzami lub ze sprzedawcą celem uzyskania informacji o prawidłowym sposobie postępowania.

15. Wykaz części do rysunku złożeniowego (rys. B)

LP	Nazwa części	LP	Nazwa części
1	Pierścień dociskowy	28	Osłona pyłoszczelna
2	Tarcza szlifierska	29	Łożysko
3	Pierścień oporowy	30	Osłona gumowa łożyska
4	Osłona tarczy	31	Wkręt
5	Wrzeciono	32	Osłona
6	Klin	33	Stojan
7	Wkręt	34	Obudowa
8	Podkładka sprężynująca	35	Nit
9	Osłona pyłoszczelna	36	Płytka montażowa szczotkotrzymacza
10	Osłona przednia	37	Szczotkotrzymacz
11	Łożysko	38	Wkręt
12	Osłona łożyska	39	Osłona szczotki
13	Podkładka sprężynowa	40	Szczotki elektrografitowe 2 szt.
14	Wkręt	41	Sprężyna
15	Koło zebate odbiorcze	42	Układ soft start
16	Segger	43	Kondensator
17	Łozysko	44	Przycisk włącznika
18	Segger	45	Sprężyna przycisku włącznka
19	Obudowa przekładni	46	Włącznik
20	Wkręt	47	Rękojeść główna - cześć prawa
21	Przycisk blokady	48	Wkręt
22	Sprężyna	49	Płytka dociskowa przewodu
23	Tuleja	50	Odgiętka przewodu
24	Koło zębate atakujące	51	Rękojeść główna -część lewa
25	Łożysko	52	Przewód zasilający
26	Segger	53	Klucz
27	Wirnik	54	Rękojeść dodatkowa

Karta gwarancyjna

na

Szlifierka kątowa

Nr katalogowy: DED7939 nr partii: .....

(zwane dalej Produktem)

Data zakupu Produktu: .....

Pieczęć sprzedawcy

Data i podpis sprzedawcy: .....

Oświadczenie Użytkownika:

Potwierdzam, że zostałem poinformowany o warunkach gwarancji oraz skutkach nieprzestrzegania wytycznych zawartych w Instrukcji obsługi i karcie gwarancyjnej. Warunki niniejszej gwarancji są mi znane, co potwierdzam własnoręcznym podpisem:

....

Data i miejsce Podpis Użytkownika

I. Odpowiedzialność za Produkt

1. Gwarant – Dedra Exim Sp. z o.o. z siedzibą w Pruszkowie, adres: ul. 3 Maja 8, 05-800 Pruszków, KRS 0000062517, Sąd Rejonowy dla m.st. Warszawy w Warszawie, XIV Wydział Gospodarczy Krajowego Rejestru Sądowego, NIP 527-020-49-33, kapitał zakładowy: 100 980.00 zł.
2. Na warunkach określonych w niniejszej karcie gwarancyjnej Gwarant udziela gwarancji na Produkt, pochodzący z dystrybucji Gwaranta.
3. Odpowiedzialność z tytułu gwarancji obejmuje tylko wady powstałe z przyczyn tkwiących w Produkcie w momencie jego wydania Użytkownikowi.
4. Z tytułu gwarancji Użytkownik, uzyskuje prawo do bezpłatnej naprawy Produktu, o ile wada ujawniła się w okresie gwarancji. Sposób naprawy Produktu (metoda wykonania naprawy) zależy od decyzji Gwaranta. W przypadku stwierdzenia przez Gwaranta braku możliwości naprawy Gwarant zastrzega sobie prawo wymiany wadliwego elementu albo całego Produktu na wolny od wad, obniżenia ceny Produktu lub odstąpienia od umowy.
5. W stosunku do Użytkownika, który nie jest konsumentem w rozumieniu ustawy z dnia 23 kwietnia 1964r. Kodeks cywilny, odpowiedzialność odszkodowawcza Gwaranta za szkody wynikające z niniejszej gwarancji i/lub w związku z jej zawarciem i wykonywaniem, bez względu na tytuł prawny, jest ograniczona maksymalnie do wysokości wartości wadliwego Produktu.

II. Okres gwarancji

Elementy Produktu	Czas trwania ochrony gwarancyjnej
Szlifierka kątowa	36 miesiący, licząc od daty zakupu Produktu uwidocznionej w niniejszej karcie gwarancyjnej

III. Warunki skorzystania z gwarancji

1. Przedstawienie przez Użytkownika wypełnionej karty gwarancyjnej Produktu oraz uprawdopodobnienie przez Użytkownika okoliczności zakupu Produktu, np. poprzez przedstawienie paragonu, faktury, itd. W celu sprawnego przeprowadzenia reklamacji zaleca się aby Użytkownik przekazał wraz z Produktem do reklamacji wszystkie elementy określone w „Kompletacji urządzenia" zawartej w Instrukcji obsługi.
2. Stosowanie się przez Użytkownika do zaleceń zawartych w Instrukcji obsługi i karcie gwarancyjnej.
3. Gwarancja obejmuje tylko obszar Rzeczypospolitej Polskiej i UE.
4. Gwarancja nie obejmuje wad Produktu powstałych w szczególności na skutek:
a. Nieprzestrzegania przez Użytkownika warunków określonych w Instrukcji obsługi, w szczególności w zakresie prawidłowej eksploatacji, konserwacji i czyszczenia;
b. Zastosowania przez Użytkownika środków czyszczących lub konserwujących niezgodnych z Instrukcją obsługi;
c. Nieodpowiedniego przechowywania i transportu Produktu przez Użytkownika;
d. Samowolnych zmian i/lub przeróbek Produktu przez Użytkownika, które nie były uzgadniane z Gwarantem;
e. Zastosowania przez Użytkownika w Produkcie materiałów eksploatacyjnych niezgodnych z Instrukcją obsługi.
5. Użytkownik, który nie jest konsumentem w rozumieniu ustawy z dnia 23 kwietnia 1964r. Kodeks cywilny, traci gwarancję na Produkt, w którym:
- numery seryjne, oznaczenia dat i tabliczki znamionowe zostały usunięte, zmienione lub uszkodzone przez Użytkownika;
- plomby zostały uszkodzone przez Użytkownika lub noszą ślady manipulacji Użytkownika.
6. Uwaga! Czynności związane z codzienną obsługą Produktu, wynikające m.in. z Instrukcji obsługi Użytkownik wykonuje we własnym zakresie i na swój koszt.

IV. Procedura reklamacyjna

1. W przypadku stwierdzenia nieprawidłowej pracy Produktu, przed dokonaniem zgłoszenia reklamacyjnego należy upewnić się czy wszystkie czynności określone w szczególności w Instrukcji obsługi zostały wykonane w sposób prawidłowy.
2. Zgłoszenie reklamacji zaleca się dokonać niezwłocznie, najlepiej w terminie 7 dni od daty zauważenia wady Produktu. Użytkownik, który nie jest konsumentem w rozumieniu ustawy z dnia 23 kwietnia 1964r. Kodeks cywilny traci uprawienia wynikające z niniejszej gwarancji w przypadku niezgłoszenia reklamacji w terminie 7 dni.
3. Zgłoszenie reklamacji można dokonać m.in. w punkcie zakupu Produktu, w serwisie gwarancyjnym lub pisemnie na adres: Dedra Exim Sp. z o.o., ul. 3 Maja 8, 05-800 Pruszków.
4. Użytkownik może złożyć reklamację przy wykorzystaniu formularza dostępnego na stronie internetowej www.dedra.pl. („Formularz zgłoszenia reklamacji z tytułu gwarancji").
5. Adresy serwisów gwarancyjnych dla poszczególnych krajów dostępne są na stronie www.dedra.pl. W przypadku braku serwisu gwarancyjnego dla danego kraju zgłoszenia reklamacyjne z tytułu gwarancji zaleca się kierować na adres: Dedra Exim Sp. z o.o. ul. 3 Maja 8, 05-800 Pruszków (Polska).
6. Mając na uwadze bezpieczeństwo Użytkownika zakazuje się korzystania z wadliwego Produktu.
7. Uwaga! Korzystanie z wadliwego Produktu jest niebezpieczne dla zdrowia i życia Użytkownika.
8. Wykonanie obowiązków wynikających z gwarancji nastąpi w terminie 14 dni roboczych, licząc od dnia dostarczenia reklamowanego Produktu przez Użytkownika.
9. Przed dostarczeniem wadliwego Produktu do reklamacji zaleca się jego oczyszczenie. Reklamowany Produkt zaleca się dokładnie zabezpieczyć przed uszkodzeniami w transporcie (zaleca się dostarczyć reklamowany Produkt w oryginalnym opakowaniu).
10. Okres gwarancji ulega przedłużeniu o czas, w ciągu którego wskutek wady Produktu objętego gwarancją Użytkownik nie mógł z niego korzystać.
Gwarancja nie wyłącza, nie ogranicza, ani nie zawiesza uprawnień Użytkownika wynikających z przepisów o rękojmi za wady rzeczy sprzedanej.

Zgodnie z art. 13 ust. 1 i ust. 2 rozporządzenia Parlamentu Europejskiego i Rady (UE) 2016/679 z dnia 27 kwietnia 2016 r. w sprawie ochrony osób fizycznych w związku z przetwarzaniem danych osobowych i w sprawie swobodnego przepływu takich danych oraz uchylenia dyrektywy 95/46/WE (dalej: „RODO") informujemy

1. Administratorem Twoich danych osobowych podanych w formularzu jest DEDRA-EXIM sp. z o.o. z siedzibą w Pruszkowie , ul. 3 Maja 8, 05-800 Pruszków (dalej: „Administrator").
2. Twoje dane będą przetwarzane wyłącznie w celu przeprowadzenia procedury gwarancyjnej urządzenia zgodnie art. 6 ust. 1 lit. b ogólnego rozporządzenie o ochronie danych (dalej: „RODO") Podanie danych jest dobrowolne, ale konieczne do przeprowadzenia procedury gwarancyjnej.
3. Twoje dane będą przetwarzane przez okres rozpatrywania przeprowadzenia procedury gwarancyjnej oraz w celach archiwizacyjnych w razie konieczności obrony przed ewentualnymi roszczeniami wobec Administratora nie dłużej niż do momentu ich przedawnienia.
4. Twoje dane mogą być ujawniane wyłącznie podmiotom przetwarzającym dane na rzecz administratora na podstawie pisemnej umowy powierzenia przetwarzania danych osobowych świadczącym m.in. usługi serwisu technicznego, hostingu lub obsługi strony internetowej, obsługi IT, firmie kurierskiej. Dostawcy Administratora zobowiązani są do zapewnienia zabezpieczenia danych i spełnienia wymogów obowiązującego prawa związanego z ochroną danych osobowych i nie mogą wykorzystywać powierzonych danych osobowych do innych celów niż te, które są określone w umowie z Administratorem.
5. Twoje dane nie będą przetwarzane w sposób zautomatyzowany w tym również w formie profilowania oraz nie będą przekazywane do państwa trzeciego/organizacji międzynarodowej.
6. Posiadasz prawo dostępu do treści swoich danych oraz prawo ich sprostowania, usunięcia, ograniczenia przetwarzania, prawo do przenoszenia danych, prawo wniesienia sprzeciwu, w dowolnym momencie.
7. We wszelkich sprawach związanych z przetwarzaniem Twoich danych osobowych przez Administratora możesz skontaktować się pod adresem e-mail: daneosobowe@dedra.pl;

8. Masz prawo wniesienia skargi do wniesienia skargi do organu właściwego do spraw ochrony danych osobowych;

CZ Obsah

1. Snímky a obrázky
2. Popis zařízení
3. Určení nástroje
4. Omezení použití
5. Technické údaje
6. Příprava k práci
7. Připojení k síti
8. Zapínání nástroje
9. Použití nástroje
10. Aktuální provozní práce
11. Náhradní díly a příslušenství
12. Samostatné odstranění závad
13. Výbava nástroje
14. Informace pro uživatele o zbavování se elektrických a elektronických zařízení
15. Záruční list

Překlad originálního návodu

Prohlášení o shodě bylo připojeno k návodu jako jednotlivý dokument. V případě chybějícího prohlášení o shodě kontaktujte Dedra Exim Sp. z o.o.
Všeobecné bezpečnostní podmínky byly připojeny k návodu jako jednotlivá brožura.

VAROVÁNÍ. Přečtěte si všechna upozornění označená ⚠ symbolem a všechny pokyny.

Nedodržení níže uvedených upozornění a bezpečnostních pokynů může vést k úrazu elektrickým proudem, požáru nebo vážným zraněním.

Uložte všechna upozornění a pokyny pro pozdější použití.

2. Popis zařízení

Obr. A: 1. Aretace vřetena, 2. Blokovací tlačítko nastavení rukojeti, 3. Přepínač, 4. Kryt elektrografitových kartáčů, 5. Přídavná rukojeť, 6. Kryt kotouče

3. Určení nástroje

Stroj je určen pro broušení a řezání různých materiálů (v závislosti na použitém příslušenství) bez použití vody.
Zařízení se může používat pro stavební a opravné práce, v opravárenských dílnách, pro hobby použití se současným dodržováním podmínek používání a přípustných pracovních podmínek , uvedených v návodu k obsluze.

4. Omezení použití

Zařízení může být používáno pouze v souladu s níže uvedenými "Přípustnými provozními podmínkami".
Úhlová bruska nemůže být použita pro broušení dřeva a pro leštění jiných materiálů.
Samovolné změny v mechanické a elektrické stavbě, veškeré úpravy, obslužné činnosti nepopsané v návodu k obsluze budou vnímány jako právně neopodstatněné a způsobí okamžitou ztrátu záručních práv a prohlášení o shodě ztratí platnost. Používání, které budou v rozporu s určením nebo v rozporu s návodem k obsluze způsobí okamžitou ztrátu záručních práv.

Přípustné pracovní podmínky
Stroj lze používat pouze v uzavřených místnostech, se správně fungující ventilaci. Chraňte před vlhkostí a mrazem.

5. Technické údaje

Model zařízení	DED7939
Napájecí napětí [V]	230~
Napájecí frekvence [Hz]	50
Jmenovitý výkon [W]	2500
Úroveň zabezpečení	IP20
Třída ochrany	II
Rychlost otáčení [min-1]	6600
Průměr kotoučové pily [mm]	230
Průměr otvoru [mm]	22,2
Vnější závit	M14
Emise hluku:	
Hladina akustického tlaku LpA [dB (A)]	97
Nejistota měření KpA [dB (A)]	3
Hladina akustického výkonu LwA [dB (A)]	108
Nejistota měření KwA [dB (A)]	3
Hladina vibrací měřená na rukojeti ah, ID [m / s2]	10,67
Nejistota měření K [m / s2]	1,5

Informace o vibracích a hluku

Kombinovaná hodnota vibrací ah a nejistota měření určená v souladu s normou EN 60745-1 i je uvedena v tabulce.
Hladina hluku je uvedena v souladu s EN 60745-1, hodnoty byly uvedeny výše v tabulce.

POZOR **Hluk může způsobit poškození sluchu, při práci vždy používejte chrániče sluchu!**

Uvedená celková hodnota vibrací je měřena podle standardní metody studie a může být použita k porovnání jednoho zařízení s druhým. Zadaná úroveň vibrací může být použita také pro předběžné posouzení dopadu vibrací.
Hladina vibrací při skutečném používání přístroje se může lišit od deklarované hodnoty v závislosti na způsobu používání pracovních nástrojů, zejména na typu obráběného materiálu a je třeba k určení opatření na ochranu operátora. Přesně ohodnoťte expozici v reálných podmínkách provozu, je nutné vzít v úvahu všechny části pracovního cyklu, včetně období, když zařízení je vypnuto nebo když je zapnuté, ale není právě používáno.
wyłączone lub gdy jest ono włączone, ale nie jest używane do pracy.

6. Příprava k práci

POZOR **Všechny činnosti je nutné provádět0 při zástrčce vysunuté ze zásuvky.**

Instalace přídavných rukojetí

• Zašroubujte rukojeť (obr. A,6) do jednoho ze 3 otvorů umístěných na hlavě zařízení (v závislosti na plánované práci) podle obr. A, 6.1; 6.2 ; 6.3.
• Veškeré práce provedené s přídavnou rukojetí připojenou k zařízení.

Montáž a nastavení štítu

• Připojte štít (Obr. A, 7) k zařízení tak, aby krycí pás se spojovanými pery byl vložen do zářezu na krytu hlavy zařízení.
•Nastavte štít kotouče do požadované polohy.
• S jistotou utáhněte upevňovací šroub.
Provádíme nastavení štítu v opačném pořadí k jeho instalaci.

POZOR **Umístěte štít do takové polohy tak, aby jiskry nepadly ve směru obsluhy.**

Sestava příslušenství

POZOR **Maximální rychlost pracovní koncovky musí být větší nebo rovna rychlosti nenaloženého zařízení.**

Montáž disku

•Uzamkněte vřeteno tlačítkem (obr. A, 1)
•Odšroubujte tlakový kroužek (obr. A, 3.1)) pomocí přiloženého klíče
• Aplikujte disk (vhodný pro zpracovávaný materiál podle doporučení výrobce disků)
•Tlakový kroužek našroubujte klíčem
•Uvolněte zámek vřetena.

POZOR **Stiskněte tlačítko zámku vřetena, pouze když je vřeteno stacionární.**

POZOR **Při montáži štítů nepoužívejte redukční prvky. Při montáži diamantového řezného kotouče se ujistěte, že směr otáčení vyznačený na disku je v souladu se směrem otáčení na hlavě zařízení.**

U diamantových nebo řezných kotoučů o tloušťce menší než 3 mm musí být tlakový kroužek otočen a našroubován rovným povrchem ze strany kotouče.

Instalace nástrojů se závitovým otvorem

•Uzamkněte vřeteno tlačítkem (obr. A, 1)
•Odšroubujte tlakový kroužek pomocí přiloženého klíče.
•Odšroubujte pracovní nástroj, pokud je namontován,
• Odstraňte vnitřní tahový kroužek,
• Našroubujte nástroj se závitovým otvorem na vnější přírubě, uzamkněte tlačítko vřetena a vytáhněte klíč.
Demontáž se provádí v opačném pořadí montáže.

POZOR **Vřeteno brusky musí být zcela našroubováno do těla nástroje.**

Montáž zařízení do stativu

Zařízení se může používat v určeném stativu za předpokladu, že je řádně namontováno v souladu s montážním návodem přiloženým ke stativu.

Nastavení polohy hlavní rukojeti

Hlavní rukojeť můžete navíc nastavit do dvou poloh jejím otočením o 90° doleva nebo doprava vzhledem k základní poloze.
•Stiskněte blokovací tlačítko hlavní rukojeti. (obr.A.2)
•Otočte hlavní rukojeť do požadované polohy.
•Hlavní rukojeť se automaticky uzamkne ve vybrané poloze.

7. Připojení k síti

Před připojením zařízení ke zdroji napájení je nutné se ujistit, že napětí napájení odpovídá hodnotě uvedené v údajovém štítku.
Napájecí instalace by měla být vyhotovena v souladu s přísnými požadavky týkajícími se elektrických instalací a splňovat bezpečnostní podmínky používání. Parametry minimálního průřezu napájecího kabelu a jmenovité hodnoty jističe v závislosti na výkonu zařízení byly uvedeny v níže uvedené tabulce:

Výkon přístroje [W]	Minimální průřez vodiče [mm2]	Minimální hodnota pojistky typu C [A]
>2300	2,5	16

Instalace by měla být vyhotovena oprávněným elektrikářem. V případě využívání prodlužovače věnujte pozornost tomu, aby průřez žíly nebyl nižší, než požadovaný (viz tabulka). Elektrický kabel položte tak, aby v průběhu provozu nebyl vystaven možnému přerušení. Nepoužívejte poškozené prodlužovače.
Pravidelně kontrolujte technický stav napájecího kabelu. Netahejte napájecí kabel.

8. Zapínání nástroje

POZOR **Před spuštěním zařízení proveďte kroky popsané v části "Příprava k práci".**

Chcete-li začít pracovat se zařízením, držte zařízení oběma rukama.
• Přesuňte tlačítko spínače (Obr.A, 3)směrem k hlavici.
• Stiskněte tlačítko přepínače.
• Uvolnění tlaku na tlačítku spínače zastaví brusku.

POZOR **Před zahájením práce a po každé výměně pracovního hrotu vždy proveďte test. Zkontrolujte, zda je příslušenství v dobrém stavu, správně namontováno a zda se může volně otáčet. Zkouška provádějte po dobu nejméně 30 sekund. Nepoužívejte poškozené, nekruhové nebo vibrační příslušenství.**

9. Použití nástroje

Po spuštění zařízení počkejte, dokud zařízení nedosáhne maximální rychlosti otáčení. Používejte osobní ochranné prostředky, jako jsou brýle, klapky a ochranné pomůcky, jako jsou ochranné rukavice, zástěra a pracovní obuv.

Řezání

•Vždy začněte řezat, aniž byste se dotkli kotouče materiálu. K řezání nasaďte na zařízení ochranný kryt. Tento kryt nepředstavuje kompletní zařízení.
•Při řezání na zařízení příliš netlačte, nenaklánějte jej. Pracujte s rovnoměrným, optimálně přizpůsobeným posuvem pro daný typ materiálu.
•Materiál řezejte v přímé linii.
•Materiály s velkými rozměry podepřete při řezání v několika bodech. Opěrné body musí být blízko linie řezu a na konci materiálu.
•Materiál s malými rozměry upevněte do svěráku nebo pomocí svorek ke stolu. Zajistí to větší stabilitu a přesnost řezání.

Řezání kamene, keramických materiálů

• Používejte diamantové kotouče.
•Pracujte v dobře větrané místnosti, noste prachovou masku.

Broušení

•Při broušení je brusný kotouč nastaven pod úhlem 30 ÷ 40 stupňů k povrchu, který má být zpracován. Stiskněte zařízení na povrch s mírnou silou tak, aby se obrobek příliš neohříval a na povrchu se nevytvářely žádné drážky nebo jiné nepravidelnosti.
• Vždy začněte broušení bez dotyku disku k materiálu.
•Nepoužívejte pro broušení kotouče určené k řezání.
•Materiál určený k broušení upevněte ve svěráku nebo pomocí svorek ke stolu.
•Používejte k broušení brusné kotouče, lamelové kotouče, netkané abrazivní kotouče nebo hrncové kartáče.
•Dodržujte přípustné otáčení/obvodové rychlosti na štítku brusného nástroje.

10. Aktuální provozní práce

⚠ POZOR **Všechny obslužené činnosti je nutné provádět při zástrčce vysunuté ze zásuvky.**

Před každým spuštěním:

• Zkontrolujte stav napájecího kabelu.
• Zkontrolujte, zda ventilační otvory motoru nejsou zakryty nebo znečištěny. V případě potřeby vyfoukněte zařízení stlačeným vzduchem.

Po každém použití:

•Počkejte, až se kotouč zastaví sám.
• Vytáhněte zástrčku ze zásuvky, aby nedošlo k náhodnému zapnutí neoprávněnými osobami.
• Pravidelně otírejte pouzdro měkkým hadříkem.
•Zabraňte hromadění prachu v zařízení, vyfukujte ventilační mezery stlačeným vzduchem.

Výměna elektrografitových kartáčů

Pravidelně kontrolujte stav elektrografitových kartáčů a měňte je. Doporučená minimální výška kartáčů je 5 mm.
Odšroubujte šrouby krytů kartáčů (obr. A, 4) a odstraňte kryty kartáčů.Elektrografitové kartáče jsou lisovány pružinami které by měly být ohnuty a jemně vytaženy kartáče. Odstraňte konektory z opotřebovaných kartáčů a nasaďte konektory z nových kartáčů. Vložte nové kartáče do držáků kartáčů, zatlačte pružiny, zatlačte kartáč a utáhněte kryt zpět.

Skladování

Po dokončení práce by mělo být vyčištěné zařízení skladováno na místě chráněném před přístupem dětí.

11. Náhradní díly a příslušenství

Pro nákup náhradních dílů a příslušenství kontaktujte servis Dedra Exim. Kontaktní údaje jsou uvedeny na 1. straně návodu.
Při objednávání náhradních dílů uveďte číslo šarže na typovém štítku, stejně jako číslo dílu z montážního výkresu.
Během záruční doby se opravy provádějí za podmínek uvedených v záruční listině. Reklamovaný produkt, prosím, předejte k opravě na místě pořízení (prodávající povinen přijmout reklamované zboží), pošlete na servisní středisko nejblíže k místu bydliště (seznam služeb na internetových stránkách www.dedra.pl), nebo zašlete do centrálního servisu Dedra Exim. Přiložte prosím vyplněnou záruční listinu. Po záruční době opravy provádí centrální servis. Poškozené zboží musí být odesláno do servisního střediska (náklady na dopravu platí uživatel).

12. Samostatné odstranění závad

⚠ POZOR **Před zahájením odstraňování závad odpojte nástroj od napájení.**

Problém	Příčina	Řešení
Zařízení nefunguje	Napájecí kabel je špatně připojen	Hlouběji zatlačte zástrčku do zásuvky, zkontrolujte napájecí kabel
	Napájecí kabel je poškozen	V případě poruchy napájecího kabelu předejte zařízení do servisu.
	V zásuvce není napětí	Zkontrolujte napětí v zásuvce vzorkovačem. Zkontrolujte, zda pojistka fungovala.
	Poškozený přepínač	Přesuňte zařízení do servisu
	Motor nemá žádný výkon, pohybuje se s obtížemi.	Opotřebované kartáče. Vyměňte za nové nebo dejte zařízení do servisu.

13. Výbava nástroje

1. Úhlová bruska DED7939 - 1, 2. Kryt kotouče (k broušení) – 1, 3. Klíč – 1, 4. Rukojeť – 1

14. Informace pro uživatele o likvidaci elektrických a elektronických zařízení (týká se domácností)

Symbol uvedený na výrobcích nebo v průvodní dokumentaci označuje, že vadné elektrické nebo elektronické zařízení nesmí být likvidováno společně s domovním odpadem. Pokud potřebujete zlikvidovat, znovu použít nebo využít součástky, je správné je odnést na specializované sběrné místo, kde je přijmou zdarma. Informace o umístění sběrných míst pro použitá zařízení poskytují místní orgány, např. na svých internetových stránkách.
Správnou likvidáciou zariadenia je možné šetriť cenné zdroje a zabrániť negatívnym vplyvom na zdravie a životné prostredie v dôsledku možnej prítomnosti nebezpečných látok, zmesí a komponentov v zariadení
Za nesprávnou likvidaci odpadu hrozí sankce podle příslušných místních předpisů.
Uživatelé v zemích EU: Pokud potřebujete zlikvidovat elektrické nebo elektronické zařízení, obraťte se na nejbližší prodejní místo nebo na svého dodavatele, který vám poskytne další informace.
Likvidace v zemích mimo Evropskou unii: Tento symbol se vztahuje pouze na země Evropské unie. Pokud si přejete tento výrobek zlikvidovat, obraťte se na místní úřady nebo prodejce, aby vám sdělil správný způsob likvidace.

Záruční list

pro

Úhlová bruska

Katalogové číslo: DED7939 Sériové číslo:.....

(dále jen v**ýrobek**)

Datum zakoupení výrobku: .....

Razítko prodávajícího……

Datum a podpis prodávajícího: .....

Prohlášení uživatele:

PotwiPotvrzuji, že jsem byl seznámen se záručními podmínkami a důsledky nedodržování pokynů uvedených v návodu k obsluze a záručním listu. Se záručními podmínkami souhlasím, což potvrzuji vlastnoručním podpisem:

....
datum a místo podpis uživatele

I. Odpovědnost za výrobek

1. Ručitel – DEDRA EXIM Sp. z o.o. se sídlem v Pruszkowie, adresa: ul. 3 Maja 8, 05-800 Pruszków, KRS 0000062517, Obvodní soud pro hl. město Varšavu ve Varšavě, XIV. Hospodářský odbor Celostátního soudního rejstříku, DIČ 527-020-49-33, Základní kapitál: 100 980.00 zl.
2. Podle podmínek stanovených v tomto záručním listu ručitel poskytuje záruku na výrobek, pocházející z distribuce ručitele.
3. Záruční odpovědnost za vady se týká pouze vad vzniklých z příčin tkvících ve výrobku v okamžiku jeho vydání uživateli.
4. Uživatel má nárok na bezplatnou záruční opravu výrobku, pokud vada byla zjištěná v záruční době. Provedení opravy výrobku (způsob opravy) závisí na rozhodnutí ručitele. Pokud ručitel nemůže provést opravu, vyhrazuje si právo na výměnu vadné součásti nebo celého výrobku za bezvadný, snížení ceny výrobku nebo odstoupení od smlouvy.
5. Vůči uživateli, který není spotřebitelem ve smyslu zákona ze dne 23. dubna 1964 občanský zákoník, je odpovědnost Ručitele za škody vyplývající z této záruky a/nebo v souvislosti s jejím uzavřením a plněním, bez ohledu na právní titul, omezena maximálně do výše hodnoty vadného výrobku.

II. Záruční doba

Součásti výrobku, na které se vztahuje záruka	Doba trvání záruční ochrany
Úhlová bruska	36 měsíců, počítáno od data nákupu výrobku uvedeného v tomto záručním listu

III. Podmínky uplatňování záruky

1. Przedstawienie przez Użytkownika wypełnionej karty gwarancyjnej Produktu 1. Předložení vyplněného záručního listu pro výrobek a doložení okolností nákupu výrobku, např. předložením paragonu, faktury atd. Pro správné vyřízení reklamace se doporučuje, abyste společně s výrobkem předali všechny součásti stanovené v kapitole „Kompletace“ výrobku uvedené v návodu k obsluze.
2. Dodržování pokynů uvedených v návodu k obsluze a záručním listu.
3. Záruka platí pouze na území Polska a EU.
4. Záruka se nevztahuje na vady výrobku vzniklé zejména v následku:
a. Nedodržování podmínek stanovených v návodu k obsluze, zejména v rozsahu správného provozování, údržby a čištění;
b. Používání čisticích nebo ošetřovacích prostředků v rozporu s návodem k obsluze;
c. Nevhodného skladování a přepravování výrobku;
d. Svépomocných změn a/nebo úpravy výrobku, které nebyly dohodnuty s ručitelem;
e. Používání ve výrobku provozních materiálů v rozporu s návodem k obsluze.
5. Uživatel, který není spotřebitelem ve smyslu zákona ze dne 23. dubna 1964 občanský zákoník, ztratí záruku na výrobek, na kterém:
- odstranil, změnil nebo poškodil sériová čísla, označení údajů a výkonové štítky;
- ucpávky byly poškozeny uživatelem nebo nesly stopy manipulace uživatele.
6. Upozornění! Činnosti spojené s každodenní obsluhou výrobku, vyplývající mj. z návodu k obsluze, provádí uživatel ve vlastní režii a na své náklady.

IV. Postup při reklamaci

1. V případě zjištění nesprávného provozu výrobku se před nahlášením reklamace ujistěte, že jste provedli správně všechny činnosti podrobně popsané v návodu k obsluze.
2. Reklamaci nahlaste ihned, nejlépe do 7 dnů od data zjištění vady výrobku. Uživatel, který není spotřebitelem ve smyslu zákona ze dne 23. dubna 1964 občanský zákoník, ztratí nárok na uplatnění záruky v případě nenahlášení reklamace do 7 dnů.
3. Reklamaci můžete nahlásit mj. v místě zakoupení výrobku, v záručním servisu nebo písemně na adresu: DEDRA EXIM Sp. z o.o., ul. 3 Maja 8, 05-800 Pruszków.
4. Reklamaci můžete nahlásit prostřednictvím formuláře dostupného na stránkách www.dedra.pl. („Formulář pro nahlášení reklamace“).
5. Adresy záručních servisů v jednotlivých státech jsou dostupné na stránkách www.dedra.pl. Pokud v daném státě není uveden servis, reklamační formulář zašlete na adresu: DEDRA EXIM Sp. z o.o., ul. 3 Maja 8, 05-800 Pruszków (Polska).
6. Z bezpečnostních důvodů je zakázáno používat vadný výrobek.
7. Upozornění!!! Používání vadného výrobku ohrožuje zdraví a život uživatele.
8. Povinnosti vyplývající ze záruky budou splněny do 14 pracovních dnů, počítáno ode dne doručení reklamovaného výrobku.
9. Vadný výrobek před odevzdáním do servisu vyčistěte. Reklamovaný výrobek důkladně zabezpečte proti poškození při přepravě (doporučuje se předat reklamovaný výrobek v originálním obalu).
10. Záruční doba se prodlužuje o dobu, během níž uživatel z důvodu vady výrobku, na kterou se vztahuje záruka, nemohl výrobek používat.
Záruka nevylučuje, neomezuje ani nepozastavuje nároky uživatele vyplývající z ručení za vady prodané věci.

V souladu s čl. 13 odst. 1 a 2 nařízení Evropského parlamentu a Rady (EU) 2016/679 ze dne 27. dubna 2016 o ochraně fyzických osob v souvislosti se zpracováním osobních údajů a o volném pohybu těchto údajů a o zrušení směrnice 95/46/ES Vás informujeme, že:
1. Správcem vašich osobních údajů uvedených ve formuláři je DEDRA-EXIM sp. z o.o. se sídlem v Pruszkowie, ul. 3 Maja 8, 05-800 Pruszków (dále jen: „Správce“).
2. Vaše údaje budou zpracovávány pouze pro účely provedení reklamačního řízení zařízení podle čl. 6 odst. 1 písm. b) obecného nařízení o ochraně osobních údajů (dále jen: „GDPR“) Poskytnutí údajů je dobrovolné, ale nezbytné k provedení reklamačního řízení.
3. Vaše údaje budou zpracovávány po dobu posouzení provedení reklamačního řízení a pro účely archivace v případě potřeby obrany proti eventuálním nárokům vůči Správci, nejdéle však do okamžiku jejich promlčení.
4. Vaše údaje mohou být zpřístupněny pouze subjektům, které zpracovávají údaje pro Správce na základě písemné smlouvy o pověření zpracováním osobních údajů, poskytujícím mj. technický servis, hosting nebo údržbu webových stránek, IT servis, kurýrní služby. Dodavatelé Správce jsou povinni zajistit ochranu údajů a splnit požadavky platného zákona souvisejícího s ochranou osobních údajů a nesmí využívat svěřené osobní údaje pro jiné účely než ty, které jsou uvedeny ve smlouvě se Správcem.
5. Vaše údaje nebudou zpracovávány automatizovaným způsobem, včetně profilování, a nebudou předávány do třetí země / mezinárodní organizaci.
6. Máte právo na přístup ke svým údajům a právo na jejich opravu, výmaz, omezení zpracování, právo na přenositelnost údajů, právo kdykoli vznést námitku.
7. Ve všech záležitostech souvisejících se zpracováním vašich osobních údajů Správcem nás můžete kontaktovat na e-mailové adrese: daneosobowe@dedra.pl.
8. Máte právo podat stížnost u úřadu příslušného pro ochranu osobních údajů.

SK Obsah

1. Fotografie a obrázky
2. Popis zariadenia
3. Určenie zariadenia
4. Obmedzenia používania
5. Technické údaje
6. Príprava na prácu
7. Pripojenie k sieti
8. Zapnutie zariadenia
9. Používanie zariadenia
10. Priebežná údržba
11. Náhradné diely a príslušenstvo
12. Samostatné odstraňovanie porúch
13. Kompletizácia zariadenia
14. Informácie pre užívateľov týkajúca sa likvidácii elektrických a elektronických zariadení
15. Záručný list

Preklad originálneho návodu

Vyhlásenie o zhode bolo pripojené k návodu ako samostatný dokument. Ak dané vyhlásenie o zhode chýba, je potrebné kontaktovať spoločnosť Dedra Exim Sp. z o.o.
Všeobecné pokyny pre bezpečnosť boli pripojené k návodu ako samostatná brožúra.

UPOZORNENIE. Prečítajte si všetky upozornenia označené symbolom a všetky pokyny.

Nedodržanie nasledujúcich bezpečnostných upozornení a bezpečnostných pokynov môže spôsobiť zásah elektrickým prúdom, požiar, alebo vážne poranenie.

Zachovajte všetky upozornenia a návod pre budúce použitie.

2. Popis zariadenia

Obr. A: 1. Blokáda vretena, 2. Tlačidlo blokády nastavenia rukoväte, 3. Zapínač 4. Kryt uhlíkov motora 5. Dodatočná rukoväť, 6. Kryt kotúča

3. Určenie zariadenia

Zariadenie je určené na brúsenie a rezanie rôznych materiálov (v závislosti od použitého príslušenstva) bez použitia vody.

Zariadenie je určené na používanie pri rekonštrukčno-stavebných prácach, v dielňach a v servisoch, pri amatérskych prácach, pričom musia byť dodržiavané podmienky používania a prípustné prevádzkové podmienky, ktoré sú uvedené v užívateľskej príručke.

4. Obmedzenia používania

Zariadenie sa môže používať iba v súlade s nižšie umiestnenými „Prípustnými pracovnými podmienkami" uvedenými nižšie”.
Uhlová brúska nemôže byť používaná na brúsenie dreva a leštenie iných materiálov. Neoprávnené a samostatné zmeny v mechanickej a elektrickej konštrukcii, všetky úpravy, činnosti údržby, ktoré nie sú opísané v návode na obsluhu, budú považované za nezákonné a spôsobia okamžitú stratu záručných práv a vyhlásenie o zhode už nebude platné.
Použitie v rozpore s účelom, alebo v nezhodne s návodom na použitie, bude mať za následok okamžitú stratu záručných práv.

Prípustné pracovné podmienky
Zariadenie sa môže používať iba v uzavretých miestnostiach s príslušne fungujúcim vetraním. Chráňte pred vlhkosťou a pred mrazom.

5. Technické údaje

Model zariadenia	DED7939
Napájacie napätie [V]	230~
Napájacia frekvencia [Hz]	50
Menovitý výkon [W]	2500
Stupeň ochrany krytom	IP20
Trieda ochrany	II
Rýchlosť otáčania [min-1]	6600
Priemer kotúčovej píly [mm]	230
Priemer otvoru [mm]	22,2
Vonkajší závit	M14
Emisie hluku:	
Hladina akustického tlaku LpA [dB (A)]	97
Neistota merania KpA [dB (A)]	3
Hladina akustického výkonu LwA [dB (A)]	108
Neistota merania KwA [dB (A)]	3
Hladina vibrácií nameraná na rukoväti ah, ID [m / s2]	10,67
Neistota merania K [m / s2]	1,5

Informácie o vibráciách a hlučnosti

Celková hodnota vibrácií a_h a neistota merania sú stanovené v súlade s normou EN 60745-1a sú uvedené v tabuľke.
Emisia hluku bola stanovená v súlade s EN 60745-1, hodnoty sú uvedené v tabuľke vyššie.

POZOR **Hluk môže spôsobiť poškodenie sluchu, a preto počas práce vždy používajte ochranné prostriedky na uši!**

Deklarovaná celková hodnota vibrácií bola meraná v súlade so štandardnou skúšobnou metódou a môže byť použitá na porovnanie jedného zariadenia z druhým. Uvedená úroveň vibrácií môže byť tiež použitá na predbežné posúdenie vystavenia na vibrácie.
Úroveň vibrácií sa počas skutočného používania zariadenia môže líšiť od deklarovaných hodnôt, v závislosti na spôsobe používania pracovných nástrojov, najmä od typu spracovaného výrobku a od potreby určenia opatrení zameraných na ochranu operátora. Pre presné posúdenie vystavenia v reálnych podmienkach používania, je potrebné pamätať o všetkých častiach prevádzkového cyklu, vrátane času, keď je zariadenie celkom vypnutý, alebo ak je zapnuté, ale nie je používané.

6. Príprava na prácu

POZOR **Všetky činnosti musia byť vykonávané len vtedy, keď je zástrčka vytiahnutá zo zásuvky.**

Montáž dodatočnej rukoväte

• Umiestnite rukoväť (obr. A, 6)v jednom z 3 otvorov nachádzajúcich sa na hlavici zariadenia (v závislosti od plánovanej práce) v súlade s obr. A, 6.1; 6.2 ; 6.3.
•Všetky práce vykonávané pomocou zariadenia vykonávať s namontovanou dodatkovou rukoväťou na zariadení.

Montáž a nastavenie krytu kotúča

•Kryt kotúča (obr. A.7) umiestnite na zariadení tak, aby páska krytu s odstávajúcim spájajúcim výstupkom mohla byť umiestnená vo výreze na kryte hlavice zariadenia.
•Nastavte kryt kotúča na vybranú polohu.
• Utiahnite upevňujúcu skrutku.
Nastavenie krytu kotúča vykonávame v opačnom poradí ako počas montáže.

POZOR **Kryt kotúča nastavte na takú polohu, aby iskry nepadali v smere obsluhujúceho.**

Montáž príslušenstva

POZOR **Maximálna rýchlosť otáčok pracovnej koncovky musí byť väčšia alebo rovnajúca sa rýchlosti otáčok zariadenia bez zaťaženia.**

Montáž kotúča

•Zablokujte vreteno tlačidlom (Obr. A, 1)
•Odskrutkujte upínací krúžok (Obr. A, 3.1)) pomocou pripojeného kľúča
•Umiestnite kotúč (príslušný pre spracovávaný materiál v súlade s odporúčaniami výrobcu kotúča)
•Pripevnite upínací krúžok pomocou kľúča
•Uvoľnite blokádu vretena.

POZOR **Tlačidlo blokády vretena stláčajte, iba ak sa vreteno nepohybuje.**

POZOR **Nepoužívajte redukčné prvky počas montáže kotúča. Pri montáži diamantového rezacieho kotúča je potrebné dávať pozor na to, aby smer otáčok uvedený na kotúči bol v súlade so smerom otáčok na hlavici zariadenia.**

V prípade diamantových alebo rezných kotúčov s hrúbkou menej ako 3 mm, je potrebné upínací krúžok otočiť a plochým povrchom nastaviť od strany kotúča.

Montáž nástrojov so závitovým otvorom

Zablokujte vreteno tlačidlom (Obr. A, 1)
•Odskrutkujte upínací krúžok pomocou pripojeného kľúča.
•Odskrutkujte pracovný nástroj, ak je namontovaný,
•Odstráňte vnútorný oporný krúžok,
•Priskrutkujte na vonkajšiu prírubu nástroj zo závitovým otvorom, zablokovať tlačidlo vretena, dotiahnuť kľúčom.
Demontáž vykonávať v opačnom poradí ako montáž.

POZOR **Vreteno brúsky musí byť do konca priskrutkované ku korpusu nástroja.**

Montáž zariadenia v statíve

Zariadenie sa môže používať v statíve, ktorý je na to určený, pod podmienkou, ak bude správne namontované, v súlade s návodom na montáž, ktorý je dodaný so statívom.

Nastavenie polohy hlavnej rukoväte

Hlavnú rukoväť môžete dodatočne nastaviť v 2 polohách, a to pretočením o 90° doľava alebo doprava voči základnej polohe.
• Stlačte tlačidlo blokády hlavnej rukoväte. (obr. A.2)
• Pretočte hlavnú rukoväť na vybranú polohu.
• Hlavná rukoväť sa automaticky zablokuje vo vybranej polohe.

7. Pripojenie k sieti

Pred pripojením zariadenia k zdroju napájania sa uistite, že napájacie napätie zodpovedá hodnote uvedenej na typovom štítku.
Inštalácia elektrického napájania by mala byť vykonaná v súlade so základnými požiadavkami na elektrické inštalácie a mala by spĺňať požiadavky bezpečného používania. Parametre minimálneho prierezu napájacieho kábla a menovitej hodnoty poistky v závislosti od výkonu zariadenia sú uvedené v nasledujúcej tabuľke:

Výkon zariadenia [W]	Minimálny prierez vodiča [mm2]	Minimálna hodnota ističa typu C [A]
>2300	2,5	16

Inštaláciu by mal vykonať kvalifikovaný elektrikár. Pri použití predlžovacích káblov skontrolujte, či nie je prierez vodiča menší ako je požadované (pozri tabuľku). Elektrický kábel umiestnite tak, abycc počas prevádzky nebol vystavený prípadnému poškodeniu. Nepoužívajte poškodené predlžovacie káble. Pravidelne kontrolujte technický stav napájacieho kábla. Neťahajte za sieťový kábel.

8. Zapnutie zariadenia

POZOR **Skôr, než zapnete zariadenie, tak určite musíte vykonať činnosti popísané v kapitole „Príprava na prácu".**

Ak chcete so zariadením začať pracovať, zariadenie musíte držať oboma rukami.
• Presuňte tlačidlo spínača (Obr.A, 3) smerom k hlavici.
• Stlačte tlačidlo vypínača.
• Uvoľnením tlaku na tlačidle vypínača je možné zastavenie brúsky.

POZOR **Test je potrebné vykonať vždy pred každým začiatkom práce a taktiež po výmene pracovnej koncovky. Kontrolujte, či je príslušenstvo v dobrom stave, správne namontované a či sa môže voľne otáčať. Test vykonávajte minimálne 30 sekúnd. Nepoužívajte poškodené, neokrúhle alebo vibrujúce príslušenstvo.**

9. Používanie zariadenia

Po zapnutí zariadenia je potrebné počkať, kým zariadenie dosiahne maximálnu rýchlosť otáčok. Používajte osobné ochranné prostriedky také ako okuliare, chrániče na uši, a taktiež ochranné vybavenie také ako ochranné rukavice, zásteru a pracovnú obuv.

Pílenie

• Predtým, než začnete píliť, nedotýkajte sa kotúčom obrábaného materiálu. Pri pílení používajte zariadenie s krytom, ktorý je určený na pílenie. Tento kryt nie je súčasťou súpravy zariadenia.
• Zariadenie pri pílení nepritláčajte príliš silno, ani nevychyľujte. Pracujte rovnomerne, rýchlosť posúvania prispôsobte optimálne podľa daného typu materiálu.
• Materiál píľte rovno, v priamej línii.
• Materiál, ktorý má veľké rozmery, pri pílení podoprite v niekoľkých bodoch. Podperné body sa musia nachádzať v blízkosti línie rezu, ako aj na konci materiálu.
• Materiál s malými rozmermi upevnite vo zveráku alebo svorkami k stolu. Vďaka tomu bude materiál stabilnejší a pílenie presnejšie.

Rezanie kameňa, keramických materiálov

•Používajte diamantové kotúče.
•Pracujte v dobre ventilovanej miestnosti, používajte masku proti prachu.

Brúsenie

•Počas brúsenia je potrebné nastaviť brúsny kotúč pod uhlom 30 ÷ 40 stupňov k obrábanému povrchu. Zariadenie pritláčajte k povrchu so strednou silou tak, aby sa spracovávaný prvok príliš nenahrieval a na povrchu nevznikali drážky alebo iné nerovnosti.
•Brúsenie je vždy potrebné začať tak, aby sa kotúč dotýkal materiálu.
•Na brúsenie nepoužívať kotúče určené na rezanie.
•Materiál určený na brúsenie pripevniť do zveráka alebo pomocou svoriek k stolu.
•Na brúsenie používať brúsne kotúče, lamelové kotúče, kotúče z netkaného rúna alebo miskové kefy.
•Dodržiavajte prípustnú rýchlosť otáčok/obvodovú rýchlosť uvedenú na etikete brúsneho nástroja.

10. Priebežná údržba

POZOR **Všetky údržbové činnosti musia byť vykonávané len vtedy, keď je zástrčka vytiahnutá zo zásuvky.**

Pred každým zapnutím:

•Skontrolujte stav napájacieho kábla.
•Skontrolujte či ventilačné otvory motora nie sú zakryté alebo znečistené. V prípade potreby vyčistite zariadenie pomocou stlačeného vzduchu.

Po každom použití:

•Počkajte, kým sa kotúč samostatne zastaví.
•Odpojte zástrčku zo zásuvky, aby ste sa vyhli náhodnému zapnutiu tretími osobami.
•Pravidelne utierajte plášť mäkkou handričkou.
•Vyhýbajte sa tomu, aby sa v zariadení hromadil prach, čistite ventilačné otvory stlačeným vzduchom.

Výmena elektrografitových kief

Stav elektrografitových kief je potrebné pravidelne kontrolovať a vymieňať ich. Odporúčaná minimálna výška kefiek je 5 mm.
Odskrutkujte skrutky krytu kief (Obr. A, 4) a odstráňte ochranu kefiek. Elektrografitové kefy sú pritláčané pružinami, ktoré je potrebné ohnúť a jemne vysunúť kefy. Odstrániť konektory z opotrebených kief, naniesť konektory z nových kief. Vložiť nové kefy do držiakov na kefy, nasadiť pružiny tak, aby pritláčali kefy a priskrutkovať opäť ku krytu.

Skladovanie

Po ukončenej práci je potrebné vyčistené zariadenie uchovávať na mieste, ktoré je mimo dosahu detí.

11. Náhradné diely a príslušenstvo

Ak si chcete kúpiť náhradné diely a príslušenstvo, tak sa prosím obráťte na servis Dedra Exim. Kontaktné údaje nájdete na 1. strane tohto návodu.
Pri objednávaní náhradných dielov uveďte prosím sériové číslo nachádzajúce sa na typovom štítku spolu s číslom dielu z montážneho výkresu.
Počas trvania záruky sa oprava vykonáva na základe podmienok uvedených v záručnom liste. Reklamovaný produkt odovzdajte na opravu v mieste nákupu (predávajúci je povinný prijať reklamovaný produkt), odošlite do najbližšieho servisného strediska k miestu bydliska (zoznam servisov nájdete na stránkach www.dedra.pl), alebo odošlite do centrálneho servisu Dedra Exim. Prosím, aby ste priložili vyplnený záručný list. Po skončení záručnej doby opravy vykonáva centrálny servis. Poškodený produkt musí byť odoslaný do servisu (náklady na dodanie hradí používateľ).

12. Samostatné odstraňovanie porúch

POZOR **Pred začatím samostatného odstránenia porúch, odpojte zariadenie od zdroja napájania.**

Problém	Príčina	Riešenie
Zariadenie nefunguje	Napájací kábel je zle pripojený	Zatlačte zástrčku hlbšie do zásuvky, skontrolujte napájací kábel.
	Napájací kábel je poškodený	V prípade, ak zistíte, že napájací kábel je poškodený, odovzdajte zariadenie do servisu.
	Napájací kábel je poškodený	Skontrolujte napätie v zásuvke pomocou skrutkovača s indikátorom. Skontrolujte, či poistka prestala fungovať.
	Poškodený vypínač	Odovzdajte zariadenie do servisu.
	Motor nemá žiadnu moc, ťažko sa zapína.	Opotrebované kefy. Vymeňte na nové alebo zariadenie odovzdajte do servisu.

13. Kompletizácia zariadenia

1. Uhlová brúska DED7939 – 1, 2. Kryt kotúča (na brúsenie) – 1,
3. Kľúč – 1, 4. Rukoväť – 1

14. Informácie pre užívateľov k likvidácii elektrických alebo elektronických zariadení (tykajúce sa domácností)



Symbol uvedený na výrobkoch alebo v sprievodnej dokumentácii označuje, že chybné elektrické alebo elektronické zariadenia sa nesmú likvidovať spolu s domovým odpadom. Ak potrebujete zlikvidovať, opätovne použiť alebo zhodnotiť komponenty, správne je odovzdať ich na špecializovanom zbernom mieste, kde ich prijmú bezplatne. Informácie o umiestnení zberných miest pre použité zariadenia poskytujú miestne orgány, napr. na svojich webových stránkach.
Správnou likvidáciou zariadenia je možné šetriť cenné zdroje a zabrániť negatívnym vplyvom na zdravie a životné prostredie v dôsledku možnej prítomnosti nebezpečných látok, zmesí a komponentov v zariadení.
Za nesprávnu likvidáciu odpadu hrozia sankcie podľa príslušných miestnych predpisov.
Používatelia v krajinách EÚ: Ak potrebujete zlikvidovať elektrické alebo elektronické zariadenie, obráťte sa na najbližšie predajné miesto alebo na svojho dodávateľa, ktorý vám poskytne ďalšie informácie.
Likvidácia v krajinách mimo Európskej únie: Tento symbol sa vzťahuje len na krajiny Európskej únie. Ak chcete tento výrobok zlikvidovať, obráťte sa na miestne úrady alebo predajcu, ktorý vám poskytne informácie o správnom spôsobe likvidácie.

Záručný list

na

Uhlová brúska

Katalógové č :DED7939 Číslo šarže: .....

(ďalej len Výrobok)

Dátum nákupu výrobku: .....

Pečiatka predajcu

Dátum a podpis predajcu: .....

Vyhlásenie Užívateľa:

Potvrdzujem, že som bol oboznámený so záručnými podmienkami, ako aj s následkami nedodržiavania pokynov a odporúčaní, ktoré sú uvedené v užívateľskej príručke a v záručnom liste. Záručné podmienky sú mi známe, čo potvrdzujem vlastnoručným podpisom:

....

dátum a miesto podpis Užívateľa

I. Zodpovednosť za Výrobok

1. Ručiteľ - spoločnosť „DEDRA EXIM sp. z o.o.“ sídliaca v meste: Pruszków, na adrese: ul. 3 Maja 8, 05-800 Pruszków, Poľsko, zapísaná do obchodného registra pod číslom KRS 0000062517 vedenom oblastným súdom pre hlavné mesto Varšava vo Varšave, 14. ekonomické oddelenie Štátneho súdneho registra, IČ DPH: PL 5270204933, základné imanie: 100 980,00 PLN.
2. Podľa podmienok stanovených týmto záručným listom Ručiteľ udeľuje záruku na Výrobok, pochádzajúci z distribúcie Ručiteľa.
3. Zodpovednosť na základe záruky sa vzťahuje iba na chyby, ktoré vznikli následkom príčin nachádzajúcich sa vo Výrobku v momente jeho vydania Užívateľovi.
4. Na základe záruky Užívateľ získava právo na bezplatnú opravu výrobku, ak sa chyba objaví počas trvania záručnej lehoty. Spôsob opravy Výrobku (metóda vykonania opravy) závisí od rozhodnutia Ručiteľa. V prípade, ak Ručiteľ uzná, že Výrobok sa nedá opraviť, Ručiteľ si vyhradzuje právo vymeniť chybný prvok alebo celý Výrobok na výrobok bez chýb, právo na zníženie ceny Výrobku alebo právo na odstúpenie od dohody.
5. Voči Užívateľovi, ktorý nie je konzumentom v zmysle zákona z 23. apríla 1964 Občiansky zákonník, zodpovednosť Ručiteľa za škody vyplývajúce z tejto záruky a/alebo ktoré súvisia s jej uzatvorením a realizáciou, bez ohľadu na právny základ, je obmedzená maximálne do výšky hodnoty chybného Výrobku.

II. Záručná lehota

Prvky Výrobku na ktoré sa vzťahuje záruka	Trvanie záručnej ochrany
Uhlová brúska	36 mesiacov od dňa nákupu Výrobku, ktorý je uvedený v tomto záručnom liste

III. Podmienky využitia záruky

1. Užívateľ je povinný predstaviť vyplnený Záručný list výrobku, ako aj náležitý doklad o nákupe Výrobku, napr. predstavením pokladničného bloku, faktúry ap. Aby reklamačný proces prebiehal efektívne odporúčame, aby Užívateľ spolu s reklamovaným výrobkom doručil všetky prvky vymenované v kapitole užívateľskej príručky výrobku „Diely a časti“.
2. Užívateľ je povinný dodržiavať pokyny a odporúčania uvedené v užívateľskej príručke a v záručnom liste.
3.Záruka platí iba na území Poľskej republiky a členských štátov EÚ.
4. Záruka sa nevzťahuje na chyby, ktoré vznikli (predovšetkým) následkom:
a. Nedodržania podmienok určených v užívateľskej príručke, predovšetkým podmienok správneho používania, prevádzky, údržby a čistenia
b. Použitia na čistenie alebo na údržbu nevhodných prípravkov, nezhodne s užívateľskou príručkou;
c. Nevhodného uchovávania a prepravy výrobku;
d. Vykonania neautorizovaných zmien a/alebo iných zásahov do výrobku, na ktoré výrobca nevyjadril súhlas;
e. Použitím vo výrobku/s výrobkom nevhodných prevádzkových materiálov, nezhodne s užívateľskou príručkou.
5. Užívateľ, ktorý nie je konzumentom v zmysle zákona z 23. apríla 1964 Občiansky zákonník, stráca záručné práva na výrobok, v ktorom:
- sériové čísla, označenia dátumov a výrobné štítky boli odstránené, zmenené alebo poškodené;
- boli poškodené plomby alebo sú na nich viditeľné stopy manipulácie.
6. Pozor! Činnosti súvisiace s každodennou obsluhou výrobku, vyplývajúce medzi iným z užívateľskej príručky, Užívateľ vykonáva vlastnými silami a na vlastné náklady.

IV. Reklamačná procedúra

1. V prípade, ak Užívateľ objaví, že Výrobok nefunguje správne, ešte pred zložením reklamácie je povinný uistiť sa, či boli náležite vykonané všetky stanovené činnosti, predovšetkým tie uvedené v užívateľskej príručke.
2. Reklamácia musí byť podaná bezodkladne, najlepšie v priebehu 7 dní od dňa, v ktorom sa prejavila (objavila) chyba Výrobku. Užívateľ, ktorý nie je konzumentom v zmysle zákona z 23. apríla 1964 Občiansky zákonník, stráca práva vyplývajúce z tejto záruky v prípade, ak reklamáciu nepodá v priebehu 7 dní od dňa, v ktorom sa prejavila (objavila) chyba Výrobku.
3. Reklamáciu môžete podať medzi inými na mieste, v ktorom ste výrobok kúpili, v záručnom servise alebo poštou na adresu: DEDRA EXIM sp. z o.o., ul. 3 Maja 8, 05-800 Pruszków, Poľsko.
4. Užívateľ môže podať reklamáciu prostredníctvom formulára, ktorý je dostupný na webovej stránke www.dedra.pl. („Formulár podania reklamácie na základe udelenej záruky”).
5. Adresy záručných servisov v jednotlivých štátoch sú zverejnené na webovej stránke www.dedra.pl. V prípade, ak v danom štáte sa nenachádza záručný servis, odporúčame reklamovaný výrobok doručiť na adresu: DEDRA EXIM sp. z o.o. ul. 3 Maja 8, 05-800 Pruszków, Poľsko.
6. Vzhľadom na bezpečnosť Užívateľa, nefunkčný (chybný) výrobok sa v žiadnom prípade nesmie používať.
7. Pozor!!! Používanie nefunkčného (chybného) výrobku je nebezpečné pre zdravie a život Užívateľov.
8. Povinnosti vyplývajúce z udelenej záruke budú vyplnené v lehote 14 pracovných dní počítajúc od dňa doručenia reklamovaného Výrobku Užívateľom.
9. Pred zaslaním reklamácie odporúčame reklamovaný Výrobok náležite očistiť. Odporúčame reklamovaný Výrobok dôkladne zabezpečiť pre prípadným poškodeniami počas prepravy (reklamovaný Výrobok odporúčame doručiť v originálnom obale).
10. Záručná lehota sa predlžuje o čas, počas ktorého Užívateľ následkom chyby (nefunkčnosti) výrobku, na ktorú sa vzťahovala záruka, nemohol Výrobok používať. Záruka nevylučuje, neobmedzuje a ani nepozastavuje právo Užívateľa (kupujúceho) na základe príslušných predpisov o ručení za chyby predanej veci.

V súlade s článkom 13 ods. 1 a 2 nariadenia Európskeho parlamentu a Rady (EÚ) 2016/679 z 27. apríla 2016 o ochrane fyzických osôb pri spracúvaní osobných údajov a o voľnom pohybe takýchto údajov, ktorým sa zrušuje smernica 95/46/ES, vás informujeme

1. Správcom vašich osobných údajov, ktoré ste uviedli vo formulári, je spoločnosť „DEDRA-EXIM Sp. z o.o.“ so sídlom v meste Pruszków na adrese: ul. 3 Maja 8, 05-800 Pruszków, Poľsko (ďalej len: „Správca”).
2. Vaše osobné údaje budú spracúvané výhradne s cieľom realizácie záručnej procedúry zariadenia, a to v súlade s článkom 6 ods. 1 písmeno b) všeobecného nariadenia o ochrane údajov (ďalej len: „GDPR“). Uvedenie osobných údajov je dobrovoľné, avšak nevyhnutné na realizáciu záručnej procedúry.
3. Vaše osobné údaje budú spracúvané počas posudzovania a realizácie záručnej procedúry, ako aj na archívne účely v prípade potreby obhajoby pred prípadnými nárokmi a požiadavkami voči Správcovi, avšak nie dlhšie až do momentu premlčania týchto nárokov a požiadaviek.
4. Vaše údaje môžu byť zverejnené výhradne len tým subjektom, ktoré spracúvajú tieto údaje v mene a pre Správcu, a to na základe písomnej dohody o zverení spracúvania osobných údajov, tzn. firmy, ktoré okrem iného poskytujú technický servis, hostingové služby alebo služby obsluhy webových stránok, IT obsluhy, ako aj kuriérskym firmám. Dodávatelia Správcu sú povinní zaručiť zabezpečenie údajov a splniť požiadavky platnej legislatívy ohľadne ochrany osobných údajov, a zverené osobnú údaje nesmú byť používané na iné účely než tie, ktoré stanovuje dohoda uzatvorená so Správcom.
5. Vaše údaje nebudú spracúvané automatickým spôsobom, vrátane rôznych foriem profilovania, ani nebudú odovzdané do tretieho štátu/medzinárodnej organizácii.
6. Máte právo na prístup k vašim osobným údajom, ako aj právo na ich opravenie, doplnenie, odstránenie, obmedzenie spracúvania, prenesenie údajov, podanie námietky, a to v ľubovoľnej chvíli.
7. Vo všetkých záležitostiach, ktoré súvisia so spracúvaním vašich osobných údajov Správcom, môžete sa na Správcu obrátiť písomne na e-mailovú adresu: daneosobowe@dedra.pl.
8. Máte právo podať sťažnosť príslušnému dozornému orgánu, ktorý zodpovedá za dohľad nad ochranou osobných údajov

LT Turinys

1. Nuotraukos ir piešiniai
2. Prietaiso aprašas
3. Prietaiso paskirtis
4. Naudojimo apribojimai
5. Techniniai duomenys
6. Paruošimas darbui
7. Jungimas į tinklą
8. Prietaiso įjungimas
9. Prietaiso naudojimas
10. Einamieji naudojimo veiksmai
11. Atsarginės dalys ir reikmenys
12. Savarankiškas defektų pašalinimas
13. Prietaiso elementai
14. Informacija naudotojams apie elektros ir elektronikos prietaisų pašalinimą
15. Garantijos lapas

Originalios instrukcijos vertima

Atitikties deklaracija buvo pridėta prie instrukcijos kaip atskiras dokumentas. Atveju, kai nebus atitikties deklaracijos reikia susisiekti su Dedra Exim Sp. z o.o.
Bendrosios saugumo sąlygos buvo pridėtos prie instrukcijos kaip atskira brošiūra.

ĮSPĖJIMAS Perskaityti visus įspėjimus pažymėtus simboliu ir visas instrukcijas.

Žemiau pateiktų įspėjimų ir saugos nurodymų nesilaikymas, gali būti elektros srovės smūgio, gaisro ar sunkių sužalojimų priežastimi.

Išsaugoti visus įspėjimus ir instrukcijas ateičiai.

2. Prietaiso aprašas

A pav. 1. Verpsto blokada, 2. Rankenos valdymo blokados mygtukas 3. Jungiklis 4. Elektrografito šepetėlių gaubtas 5.Papildoma rankena.6. Disko gaubtas.

3. Prietaiso paskirtis

Prietaisas skirtas yra įvairių medžiagų šlifavimui ir pjaustymui (priklausomai nuo panaudotų aksesuarų) be vandens panaudojimo.

Leidžiama naudoti įrenginį remonto ir statybos darbuose, remonto servisuose, mėgėjiškuose darbuose, jei yra laikomasi naudojimo sąlygų ir leistinų darbo sąlygų, nurodytų Naudojimo instrukcijoje.

4. Naudojimo apribojimai

Prietaisas gali būti naudojamas vien tik pagal pateiktas "Priimtinas darbo sąlygas". Kampinis šlifuoklis negali būti naudojamas medienos šlifavimui ir kitų medžiagų poliravimui. Savaiminiai pakeitimai mechaninei ir elektros statyboje, visi modifikavimai, naudojimo veiksmai, neaprašyti instrukcijoje bus traktuojami kaip neteisėti ir priveda prie staigaus garantijos teisės praradimo, o atitikties garantija praras galiojimą. Naudojimas ne pagal naudojimo instrukcijos nuorodas ir paskirtį prives prie staigaus garantijos teisės praradimo.

Priimtinos darbo sąlygos
Prietaisą galima naudoti tiktai uždaromose patalpose su tinkamai veikiančia ventiliacija. Saugoti nuo drėgmės ir šalčio.

5. Techniniai duomenys

Įrenginio modelis	DED7939
Maitinimo įtampa [V]	230~
Maitinimo dažnis [Hz]	50
Nominali galia [W]	2500
Apsaugos laipsnis	IP20
Apsaugos klasė	II
Sukimosi greitis [min-1]	6600
Diskinio pjūklo skersmuo [mm]	230
Angos skersmuo [mm]	22,2
Išorinis sriegis	M14
Triukšmo sklidimas:	
Garso slėgio lygis LpA [dB (A)]	97
Matavimo neapibrėžtis KpA [dB (A)]	3
Garso galios lygis LwA [dB (A)]	108
Matavimo neapibrėžtis KwA [dB (A)]	3
Rankenoje matuojamas vibracijos lygis ah, ID [m / s2]	10,67
Matavimo neapibrėžtis K [m / s2]	1,5

Informacija apie virpesius ir triukšmą

Virpesių bendra vertė a_h o taip pat matavimo neapibrėžtis, nustatyta pagal normą EN 60745-1 i pateikta lentelėje.
Triukšmo sklidimas buvo nustatytas pagal EN 60745-1, vertės pateikiamos aukščiau lentelėje.

DEMESIO **Triukšmas gali privesti prie klausos pažeidimo, darbo metu visada reikia naudoti klausos apsaugos priemones!**

Triukšmas gali privesti prie klausos pažeidimo, darbo metu visada reikia naudoti klausos apsaugos priemones!
Deklaruojama bendra vertė: virpesių buvo sumatuota pagal standartinę matavimo metodą ir gali būti panaudojama vieno su kitu įtaisu palyginimui. Pateiktas virpesių palyginimas gali būti panaudojimas pirminei /virpesių grėsmės vertinimui.
Virpesių virpesių lygis realaus įtaiso naudojimo metu, gali skirtis nuo deklaruojamų verčių, priklausomai nuo darbinių įrankių panaudojimo būdo, ypatingai nuo naudojamo įrankio rūšies, o taip pat nuo priemonių, saugančių operatorių nustatymo būtinumo. Kad tiksliai nustatyti grėsmę realiose naudojimo sąlygose, reikia atsižvelgti į visas operacinio ciklo dalis, į kurias taip pat įeina laikotarpiai, kuomet įtaisas yra išjungtas arba įjungtas, bet nėra naudojamas darbui.

6. Paruošimas darbui

DEMESIO **Aprašyti žemiau nurodyti veiksmus reikia atlikti išėmus iš lizdo kištuką.**

Papildomos rankenos montavimas

• Įsukite rankeną į vieną (hPav. A, 6) iš 3 angų, esančių prietaiso galvutėje (priklausomai nuo planuojamo darbo) pagal A, 6.1; 6.2 ; 6.3 pav.
•Visus atliekamus darbus su prietaisu vykdykite su sumontuota prie prietaiso papildoma rankena.

Disko apsaugos reguliavimas ir montavimas

•Disko gaubtą (1, A pav.) uždėkite ant prietaiso tokiu būdu, kad gaubto raištį su išsikišusiais sąlyčio spraudžiais patalpinti įpjovime prietaiso galvutės korpuse.
•Nustatykite disko gaubtą pasirinktoje pozicijoje.
• Tvirtai prisukite tvirtinimo varžtą.
Disko gaubto reguliavimą atliekame atvirkštine tvarka negu montažas.

DEMESIO **Disko gaubtą nustatykite tokioje padėtyje, kad kibirkštys nekristų naudotojo kryptimi.**

Aksesuarų montavimas

DEMESIO **Maksimalus sukimosi greitis darbinio antgalio turi būti didesnis arba lygus kaip prietaiso be apkrovos greitis.**

Disko montavimas

•Užblokuokite veleną mygtuku (A, 1 pav.)
•Atsukite prispaudimo žiedą (A, 3.1 pav.)) su pridėtu raktu.
•Uždėkite diską (atitinkamą apdorojamai medžiagai pagal disko gamintojo nuorodas)
•Prisukite prispaudimo žiedą su raktu
•Atleiskite veleno blokadą.

DEMESIO **Veleno mygtuką spauskite, vien tik tuomet, kuomet neveikia velenas.**

DEMESIO **Nenaudokite redukcinių diskų elementų montavimo metu. Deimantinių pjovimo diskų montavimo metu reikia būti atsargiems, kad pažymėta ant disko sukimosi kryptis, atitiktų sukimosi kryptį prietaiso galvutėje.**

Deimantinių ar pjovimo diskų atveju, kurių storis mažiau negu 3 mm, prispaudimo žiedą reikia apsukti ir prisukti plokščiu paviršiumi disko pusėje.

Įrankių su sriegine anga montavimas

•Užblokuokite veleną mygtuku (A, 1 pav.)
•Atsukite prispaudimo žiedą (A, 3.1 pav.)) su pridėtu raktu.
•Atsukite esantį darbinį įrankį, jei yra sumontuotas,
•Nuimkite vidinį varžinį žiedą,
•Užsukite ant išorinės jungės įrankį su sriegine anga, užblokuokite veleno mygtuką, pritraukite raktu.
Išmontavimą atlikite atvirkščiai kaip montavimą.

DEMESIO **Šlifuoklio velenas turi būti visiškai įsuktas į įrankio korpusą.**

Prietaiso stove montavimas

Priimtinas yra prietaiso naudojimas tam skirtame stove, su tinkamo sumontavimo sąlyga pagal montavimo instrukciją esančia stove.

Pagrindinės rankenos padėties reguliavimas

Pagrindinę rankeną galima nustatyti 2 padėtyse pasukant ją 90° į kairę arba dešinę atsižvelgiant į pagrindinę poziciją.
• Paspauskite pagrindinės rankenos blokados mygtuką (A.2 pav.)
• Pasukite pagrindinę rankeną į pasirinktą padėtį.
• Pagrindinė rankena automatiškai užsiblokuos pasirinktoje padėtyje.

7. Jungimas į tinklą

Prieš prietaiso prie elektros srovės prijungimo reikia įsitikinti, ar maitinimo įtampa atitinka vertėms pateiktoms prietaiso vardinėje lentelėje.
Maitinimo instaliacija turėtų būti atlikta pagal esminius reikalavimus, susijusius su elektros instaliacija ir pildyti saugaus naudojimo reikalavimus. Maitinimo laido minimalaus skersmens, o taip pat nominalios saugiklio vertės priklausomai nuo prietaiso galios yra pateikti žemiau nurodytoje lentelėje:

Prietaiso galia [W]	Minimalus laido skersmuo [mm2]	Minimali C tipo saugiklio vertė [A]
>2300	2,5	16

Visas elektros instaliacijos jungtis gali įrengti tik reikiamą kvalifikaciją turintis elektrikas. Atveju, kai naudosite prailgintuvus, reikia atkreipti dėmesį, kad gyslos skersmuo nebūtų mažesnis negu reikalaujama (žr. lentelė
). Elektros laidą reikia išdėstyti tokiu būdu, kad darbo metu negrėstų perpjovimas. Negalima naudoti pažeistų prailgintuvų. Periodiškai patikrinti maitinimo laido techninį stovį. Netraukti už maitinimo laido.

8. Prietaiso įjungimas

DEMESIO **Prieš prietaiso įjungimą reikia būtinai atlikti veiksmus, aprašytus „Paruošimas darbui“ skyriuje**

Kad pradėti darbą su prietaisu, laikykite jį abiejose rankose.
• Perstumkite jungiklio mygtuką (A pav., 3) galvutės kryptimi.
• Įspauskite jungiklio mygtuką
• Jungiklio atleidimas prives prie šlifavimo prietaiso sustabdymo.

DEMESIO **Visada atlikite testus prieš darbo pradžią ir po kiekvieno darbinio antgalio pakeitimo. Patikrinkite ar aksesuarai yra geros būklės, tinkamai sumontuoti ir gali laisvai suktis. Testą atlikite mažiausiai per 30 sekundžių. Nenaudokite pažeistų, neapvalių arba virpančių aksesuarų.**

9. Prietaiso naudojimas

Įjungtus prietaisą reikia palaukti, kol prietaisas pasieks maksimalų sukimosi greitį. Naudokite asmeninės apsaugos priemones, tokias kaip akiniai, ausų apsauga, o taip pat apsauginės priemonės, tokios kaip apsauginės pirštinės, chalatas ir darbinė avalynė.

Pjaustymas

•Pjaustymą visada pradėkite neliečiant disku medžiagos. Pjaustymo operacijos metu uždėkite ant prietaiso gaubtą, skirtą pjovimui. Šios gaubto nėra prietaiso rinkinyje.
•Pjaustymo metu stipriai nespauskite prietaiso, nekreipkite. Dirbkite su tolygiu, optimaliai pritaikytu prie nustatytos rūšies medžiagos stūmokliu.
•Medžiagos pjaustymą atlikite tiesioje linijoje.
•Didelių gabaritų medžiagas pjaustymo metu atremkite keliose atrėmimo punktuose. Atramos punktai turėtų būti pjaustymo linijoje ir medžiagos gale.
• Mažų gabaritų medžiagą tvirtinkite laikiklyje arba su stalo gnybtų pagalba. Tai užtikrins didesnį stabilumą ir pjaustymo tikslumą.

Akmens, keraminių medžiagų pjaustymas

•Naudokite deimantinius diskus.
•Dirbkite gerai ventiliuojamoje patalpoje, dėvėkite nuo dulkių apsaugančia kaukę.

Šlifavimas

•Šlifavimo metu, šlifavimo diską nustatykite 30 ÷ 40 laipsnių apdorojamo paviršiaus kampu. Prietaisą prie paviršiaus spauskite su vidutiniška jėga, tokiu būdu, kad apdorojama medžiaga neįkaistų, ir ant paviršiaus neatsirastų įdubimai arba kiti nelygumai.
•Pjaustymą visada pradėkite neliečiant disku medžiagos.
•Nenaudokite šlifavimui diskų skirtų pjaustymui.
•Šlifuoti skirtą medžiagą tvirtinkite laikiklyje arba su stalo gnybtų pagalba.
•Šlifavimui naudokite šlifavimo diskus, sluoksniuotus diskus, diskus iš pluošto arba šepetėlius.
•Laikykitės priimtinų sukimosi greičių, nurodytų šlifavimo įrankio etiketėje.

10. Einamieji naudojimo veiksmai

DEMESIO **Visus naudojimo veiksmus reikia atlikti išėmus iš lizdo kištuką.**

Prieš kiekvieną paleidimą:

• Patikrinkite maitinimo laido stovį.

• Patikrinkite ar variklio ventiliacijos angos nėra uždengtos arba užterštos. Esant būtinybei perpūskite prietaisą su suspaustu oru.

Po kiekvieno panaudojimo:

•Palaukite ar diskas sustos savaime.
•Išimkite kištuką iš lizdo, kad išvengti atsitiktinio įjungimo neįgaliotų asmenų.
•Reguliariai valykite korpusą minkštu skudurėliu.
•Venkite dulkių kaupimosi prietaise, perpūskite vėdinimo angas suspaustu oru.

Anglies grafito šepečių pakeitimas

Būtina reguliariai kontroliuoti anglies grafito šepečių stovį ir juos pakeisti. Rekomenduojamas minimalus šepečių aukštis tai 5 mm.
Atsukti šepečių gaubtų varžtus (A,4 pav. Arba.) ir nuimti šepečių gaubtus. Anglies grafito šepečiai yra prispaudžiami spyruoklių kurias reikia atlenkti ir švelniai išstumti šepečius. Nustumti jungtis nuo sunaudotų šepečių, užstumti jungtis nuo naujų šepečių. Įvesti naujus šepečius į šepečių laikiklius, užstumti spyruokles tokiu būdu kad prispaustų šepečius ir prisukti atgal prie gaubto.

Laikymas

Po darbo užbaigimo išvalytą prietaisą laikykite, apsaugotoje nuo vaikų vietoje.

11. Pakeičiamos dalys ir priedai

Kad pirkti atsargines dalis ir aksesuarus reikia susisiekti su Dedra Exim servisu. Kontaktiniai duomenys duomenys yra 1 instrukcijos puslapyje.
Atsarginių dalių užsakymo metu prašome pateikti serijos numerį, patalpintą vardinėje lentelėje, o taip pat dalies išmontavimo piešinio numerį.
Garantinio laikotarpio galiojimo metu taisymai yra atliekami pagal taisykles pateikiamas garantijos lape. Reklamuojamą produktą prašome pateikti taisymui pirkimo vietoje (pardavėjas įsipareigoja priimti reklamuojamą produktą), nusiųsti į servisą esantį arčiausią gyvenamosios vietos (servisų skaičius www.dedra.pl) arba siųsti į Dedra Exim centrinį servisą. Maloniai prašome pridėti garantinę kortelę. Pasibaigus garantijos laikotarpiui taisymus atlieka centrinis servisas. Pažeistą produktą reikia siųsti į servisą (siuntimo išlaidas padengia vartotojas).

12. Savarankiškas defektų pašalinimas

⚠ DEMESIO **Prieš pradedant savarankišką defektų pašalinimą, reikia išjungti prietaisą iš elektros maitinimo.**

Problema	Priežastis	Sprendimai
Prietaisas neveikia	Maitinimo laidas yra blogai prijungtas	Įspausti giliau kištuką į lizdą, patikrinti maitinimo laidą.
	Pažeistas maitinimo laidas	Esant maitinimo laido pažeidimui perduoti prietaisą į servisą.
	Lizde nėra įtampos	Patikrinti įtampą lizde su tikrinimo prietaisu. Patikrinti ar nesuveikė saugiklis.
	Pažeistas jungiklis.	Atiduoti įrenginį į servisą
	Variklis neturi galios, sunkiai užsiveda.	Sudėvėti šepečiai Pakeisti į naują arba pristatyti prietaisą į servisą.

13. Prietaiso elementai

1. Kampinis šlifuoklis DED7939 – 1, 2. Disko apsauginis gaubtas (šlifavimui) –1, 3. Raktas – 1, 4. Rankena -1

14. Informacija naudotojams apie sunaudotos įrangos utilizavimą (taikoma naudojant buityje)



Ant gaminių arba pridedamuose dokumentuose nurodytas simbolis rodo, kad sugedusios elektros ar elektroninės įrangos negalima išmesti kartu su buitinėmis atliekomis. Jei norite atsikratyti, pakartotinai panaudoti ar utilizuoti komponentus, teisinga juos nuvežti į specializuotą surinkimo punktą, kur jie bus priimti nemokamai. Informaciją apie naudotos įrangos surinkimo vietas teikia vietos valdžios institucijos, pvz., savo interneto svetainėse.
Teisingas produkto utilizavimas padeda išsaugoti gamtos išteklius ir išvengti neigiamų padarinių žmonių sveikatai ir aplinkai, galinčių atsirasti dėl produkte esančių potencialiai pavojingų medžiagų, mišinių ir sudedamųjų dalių.
Už netinkamą atliekų šalinimą gresia baudos pagal atitinkamus vietos teisės aktus.
ES šalių naudotojai: Jei norite išmesti elektros ar elektroninę įrangą, kreipkitės į artimiausią prekybos vietą arba tiekėją, kuris jums suteiks daugiau informacijos.
šalinimas ne Europos Sąjungos šalyse: Šis simbolis taikomas tik Europos Sąjungos šalims. Jei norite išmesti šį gaminį, kreipkitės į vietos valdžios institucijas arba pardavėją dėl tinkamo šalinimo būdo.

Garantinis lapas

na

Kampinis šlifuoklis

Katalogo Nr: DED7939 Partijos numeris: .....

(toliau – Produktas)

Produkto pirkimo data: .....

Pardavėjo antspaudas

Pardavėjo parašas ir data: .....

Vartotojo pareiškimas:

Patvirtinu, kad buvau informuotas apie garantijos sąlygas ir taisyklių, išvardytų Naudojimo instrukcijoje ir Garantiniame lape, nepaisymo pasekmes. Šios garantijos sąlygos yra man žinomos, ką patvirtinu savo parašu:

....

data ir vieta vartotojo parašas

I. Atsakomybė už Produktą:

1. Garantijos suteikėjas – „DEDRA EXIM“ Sp. z o.o. su būstine adresu: ul. 3 Maja 8, 05-800 Pruškuvas, KRS 0000062517, Varšuvos apylinkės teismas, Valstybinio teismo registro XIV ūkinis skyrius, Mokesčiu mokėtojo kodas 527-020-49-33, Įstatinis kapitalas: 100 980,00 PLN.
2. Šiame garantiniame lape nurodytomis sąlygomis Garantijos suteikėjas suteikia garantiją Produktui iš Garantijos suteikėjo asortimento.
3. Garantijos pagrindu atsakomybė yra priimama tik už defektus, esančius Produkte jo išdavimo Vartotojui metu.
4. Garantijos pagrindu Vartotojas gauna teisę nemokamai suremontuoti Produktą, jei defektas buvo aptiktas garantijos galiojimo metu. Apie Produkto remonto būdą (remonto atlikimo metodą) sprendžia Garantijos suteikėjas. Jei Garantijos suteikėjas nusprėstų, kad remontas yra neįmanomas, Garantijos suteikėjas pasilieka sau teisę pakeisti elementą su defektu arba visą Produktą kitu, veikiančiu teisingai, sumažinti Produkto kainą arba anuliuotu sutartį.
5. Vartotojo, kuris pagal 1964 m. balandžio 23 d. Civilinį kodeksą nėra laikomas vartotoju, atveju Garantijos suteikėjo atsakomybė dėl kompensacijos, susijusi su šia garantija ir (arba) jos sudarymu ir vykdymu, nepriklausomai nuo formos, yra apribota iki maksimaliai Produkto su defektu vertės.

II. Garantijos laikotarpis

Produkto elementai, kuriems veikia garantija	Garantinės apsaugos trukmė
Kampinis šlifuoklis	36 mėnesiai, skaičiuojant nuo Produkto pirkimo datos, nurodytos šiame Garantiniame lape

III. Naudojimosi garantija sąlygos

1. Vartotojas privalo patiekti užpildytą Produkto Garantinį lapą ir Produkto pirkimą patvirtinantį dokumentą (pvz. kasos čekis, sąskaita-faktūra ir pan.). Tam, kad pretenzijos nagrinėjimo procesas vyktų sklandžiai, rekomenduojama, kad Vartotojas kartu su Produktu perduotų visus elementus, nurodytus „Komplektacijos sąraše“, esančiame Naudojimo instrukcijoje.
2. Vartotojas privalo laikytis Naudojimo instrukcijoje ir Garantiniame lape nurodytų rekomendacijų..
3. Garantija galioja tik Lenkijos Respublikos ir ES teritorijoje.
4. Garantija neapima Produkto defektų, atsiradusių dėl to, kad:
a. Vartotojas nesilaikė sąlygų, nurodytų Naudojimo instrukcijoje, ypač susijusių su teisingu naudojimu, priežiūra ir valymu;
b. Vartotojas naudojo priežiūros ar valymo priemones, neatitinkančias sąlygas nurodytas Naudojimo instrukcijoje;
c. Vartotojas netinkamai sandėliavo ir transportavo Produktą;
d. Vartotojas savarankiškai keitė ir (arba) modifikavo Produktą, negavęs Garantijos suteikėjo sutikimo;
e. Vartotojas naudojo Produkte eksploatacines medžiagas, neatitinkančias Naudojimo instrukcijos sąlygų
5. Vartotojas, kuris pagal 1964 m. balandžio 23 d. Civilinį kodeksą nėra laikomas vartotoju, praranda garantiją Produktui, jei:
- Vartotojas pašalino, pakeitė arba sugadino serijos numerius, datas ir informacines lenteles;
- Vartotojas pažeidė plombas arba ant jų matosi Vartotojo veiksmų pėdsakai.
6. Dėmesio! Veiksmus, susijusius su kasdieniu Produkto aptarnavimu, nurodytu pvz. Naudojimo instrukcijoje, Vartotojas atlieka pats ir savo sąskaita.

IV. Pretenzijos pateikimo procedūra:

1.Pastebėjus, kad Produktas veikia neteisingai, prieš pateikiant pretenziją, reikia įsitikinti, kad visi veiksmai, aprašyti Naudojimo instrukcijoje, buvo atlikti teisingai.
2. Pretenziją rekomenduojama pateikti nedelsiant, geriausiai per 7 dienas nuo Produkto defekto aptikimo. Vartotojas, kuris pagal 1964 m. balandžio 23 d. Civilinį kodeksą nėra laikomas vartotoju, praranda garantiją Produktui, jei nepateikia pretenzijos per 7 dienas.
3. Pretenziją galima pateikti pvz. Produkto pirkimo punkte, garantiniame servise arba raštu adresu: „DEDRA EXIM“ Sp. z o. o., ul. 3 Maja 8, 05-800 Pruškuvas.
4. Vartotojas gali pateikti pretenziją, pasinaudodamas blanku, kuris yra internetinėje svetainėje: www.dedra.pl (Pretenzijos garantiniame laikotarpyje pateikimo forma).
5. Garantinių servisų atskirose šalyse adresai yra nurodyti svetainėje: www.dedra.pl. Jei konkrečioje šalyje nebūtų garantinio serviso, pretenzijas dėl garantijos rekomenduojama siųsti adresu: „DEDRA EXIM“ Sp. z o. o., ul. 3 Maja 8, 05-800 Pruškuvas, Lenkija.
6. Mąjąc Dėl Vartotojo saugumo draudžiama naudoti Produktą su defektais.
7. Dėmesio!!! Produkto su defektais naudojimas kelia pavojų Vartotojo sveikatai ir gyvybei.
8. Veiksmai, susiję su garantija, bus atlikti per 14 darbo dienų skaičiuojant nuo Produkto, dėl kurio yra pateikiama pretenzija, pristatymo dienos.
9. Prieš pristatant Produktą, dėl kurio yra pateikiama pretenzija, rekomenduojama jį nuvalyti. Produktą, dėl kurio yra pateikiama pretenzija, reikia kruopščiai supakuoti, kad jis būtų apsaugotas nuo pažeidimų transporto metu – rekomenduojama pristatyti produktą originalioje pakuotėje.
10. Garantijos laikotarpis yra pratęsiamas tiek, kiek Vartotojas negalėjo juo naudotis dėl garantijos apimto defekto.
Gwarancja Ši garantija neriboja, neišskiria bei nesustabdo Vartotojo teisių dėl parduotos prekės neatitikimo arba prekės defekto.

Vadovaudamiesi 2016 m. balandžio 27 d. Europos Parlamento ir Tarybos reglamento (ES) 2016/679 dėl fizinių asmenų apsaugos tvarkant asmens duomenis ir dėl laisvo tokių duomenų judėjimo ir kuriuo panaikinama Direktyva 95/46/EB 13 straipsnio 1 ir 2 dalimis, informuojame, kad

1. Formoje pateiktų jūsų asmens duomenų valdytojas yra DEDRA-EXIM sp. z o.o., kurios registruota buveinė yra Pruszkowe, 3 Maja g. 8, 05-800 Pruszkow (toliau: "Administratorius").

2. Jūsų duomenys bus tvarkomi tik siekiant atlikti prietaiso garantijos procedūrą pagal Bendrojo duomenų apsaugos reglamento 6 straipsnio 1 dalies b punktą (toliau: „BDAR“) Duomenys teikiami savanoriškai, tačiau jie būtini garantijos procedūrai
3. Jūsų duomenys bus tvarkomi garantijos procedūros vykdymo nagrinėjimo laikotarpiu ir archyvavimo tikslais, jei prireiktų apsiginti nuo galimų pretenzijų Administratoriui, bet ne ilgiau nei iki tol, kol joms įvyks senaties terminas.
4. Jūsų duomenys gali būti atskleisti tik tiems subjektams, kurie tvarko duomenis duomenų administratoriaus vardu pagal rašytinę asmens duomenų tvarkymo pavedimo sutartį, teikiančią: technines paslaugas, hosting'o ar interneto svetainės priežiūros paslaugas, IT paslaugas, kurjerių paslaugas. Administratoriaus tiekėjai privalo užtikrinti duomenų saugumą ir laikytis galiojančių teisės aktų reikalavimų, susijusių su asmens duomenų apsauga, ir negali naudoti patikėtų asmens duomenų kitais nei sutartyje su Administratoriumi nurodytais tikslais.
5. Jūsų duomenys nebus tvarkomi automatizuotomis priemonėmis, įskaitant profiliavimą, ir nebus perduodami trečiajai šaliai / tarptautinei organizacijai.
6. Bet kuriuo metu turite teisę susipažinti su savo duomenų turiniu ir teisę ištaisyti, ištrinti, apriboti duomenų tvarkymą, teisę į duomenų perkeliamumą, teisę prieštarauti bet kuriuo metu.
7. Visais klausimais, susijusiais su administratoriaus atliekamu jūsų asmens duomenų tvarkymu, galite kreiptis šiuo el. pašto adresu: daneosobowe@dedra.pl.;
8. Turite teisę pateikti skundą tinkamai duomenų apsaugos institucijai;

LV Satura rādītājs

1. Attēli un zīmējumi
2. Ierīces apraksts
3. Ierīces pielietojums
4. Lietošanas ierobežojumi
5. Tehniskie dati
6. Sagatavošana darbībai
7. Pieslēgšana tīklam
8. Ierīces ieslēgšana
9. Ierīces lietošana
10. Tekošas tehniskas apkopes darbības
11. Rezerves daļas un piederumi
12. Patstāvīga avāriju novēršana
13. Ierīces komplektācija
14. Informācija lietotājiem par elektrisku un elektronisku iekārtu likvidēšanu
15. Garantijas karte

Oriģinālās instrukcijas tulkojum

Atbilstības deklarācija ir pievienota instrukcijai kā atsevišķs dokuments. Atbilstības deklarācijas neesamības gadījumā sazinieties ar uzņēmumu Dedra Exim Sp. z o.o. Vispārīgie drošības noteikumi ir pievienoti instrukcijai kā atsevišķa brošūra.

BRĪDINĀJUMS. Izlasiet visus brīdinājumus, kas apzīmēti ar ⚠ simbolu, un visas instrukcijas.

Zemāk norādīto brīdinājumu un drošības norādījumu neievērošana var kļūt par elektrošoka, ugunsgrēka vai smagu traumu iemeslu.

Saglabājiet visus brīdinājumus un instrukcijas turpmākajai lietošanai.

2. Ierīces apraksts

Zīm. A: 1. Vārpstas blokāde, 2. Roktura regulēšanas blokādes poga 3. Slēdzis. 4. Elektrografīta suku segums 5. Papildu rokturis 6. Diska segums

3. Ierīces pielietojums

Ierīce ir paredzēta dažādu materiālu slīpēšanai un griešanai (atkarībā no izmantotiem piederumiem) bez ūdens izmantošanas.
Pieļaujam iekārtas izmantošanu remonta-būvniecības darbos, remonta rūpnīcās, amatieru darbos, ja vienlaikus būs ievēroti lietošanas nosacījumi un pieļaujami darba apstākļi, noteikti lietošanas instrukcijā.

4. Lietošanas ierobežojumi

Ierīci var lietot tikai atbilstoši tālāk sniegtajiem „Pieļaujamajiem darba apstākļiem”. Leņķa slīpmašīnu nedrīkst izmantot koka slīpēšanai un citu materiālu pulēšanai. Patvaļīgas izmaiņas mehāniskajā un elektriskajā uzbūvē, visādas modifikācijas, apkalpošanas darbības, kas nav aprakstītas instrukcijā, tiek uzskatītas par nelikumīgām un noved pie tūlītējās garantijas tiesību zaudēšanas un atbilstības deklarācijas spēka zaudēšanas.
Ierīces lietošana, kas neatbilst pielietojumam vai lietošanas instrukcijai, noved pie tūlītējās garantijas tiesību zaudēšanas.

Pieļaujamie darba apstākļi
Ierīci var lietot tikai slēgtās telpās, ar pareizi strādājošu ventilāciju.
Sargāt no mitruma un sala.

5. Tehniskie dati

Ierīces modelis	DED7939
Barošanas spriegums [V]	230~
Barošanas frekvence [Hz]	50
Nominālā jauda [W]	2500
Drošības līmenis	IP20
Aizsardzības klase	II
Rotācijas ātrums [min-1]	6600
Ripzāģa diametrs [mm]	230
Urbuma diametrs [mm]	22,2
Ārējā vītne	M14
Trokšņa emisija:	
Skaņas spiediena līmenis LpA [dB (A)]	97
Mērījumu nenoteiktība KpA [dB (A)]	3
Skaņas jaudas līmenis LwA [dB (A)]	108
Mērījumu nenoteiktība KwA [dB (A)]	3
Rokturī izmērīts vibrācijas līmenis ah, ID [m / s2]	10,67
Mērījumu nenoteiktība K [m / s2]	1,5

Informācijas par vibrācijām un troksni

Kopējā vibrāciju vērtība ah un mērījuma neprecizitāte ir noteikta atbilstoši standartam EN 60745-1 un norādīta tabulā.
Trokšņa emisija ir noteikta atbilstoši EN 60745-1, vērtības ir norādītas iepriekš tabulā.

UZMANĪBU Troksnis bar novest pie dzirdes bojāšanas. Darba laikā vienmēr lietojiet dzirdes aizsardzības līdzekļus!

Deklarētā kopējā vibrāciju emisijas vērtība ir izmērīta, izmantojot standarta testa metodi, un var tikt izmantota, lai salīdzinātu vienu ierīci ar otru. Norādītais vibrāciju līmenis var tikt izmantots arī pakļautības vibrāciju iedarbībai iepriekšējai novērtēšanai. Vibrāciju līmenis faktiskās ierīces lietošanas laikā var atšķirties no deklarētajām vērtībām atkarībā no darba instrumentu izmantošanas veida, jo īpaši no apstrādājama priekšmeta veida un nepieciešamības noteikt līdzekļus, kuru mērķis ir nodrošināt lietotāja aizsardzību. Lai precīzi novērtētu iedarbību faktiskajos lietošanas apstākļos, ir jāņem vērā visas darbības cikla daļas, kas aptver arī periodus, kad ierīce ir izslēgta vai ir ieslēgta, bet netiek izmantota darbam.

6. Sagatavošana darbībai

UZMANĪBU Veicot visas darbības, kontaktdakšai ir jābūt atslēgtai no kontaktligzdas.

Papildroktura uzstādīšana

• Ieskrūvējiet rokturi (A, 6) vienā no trijiem caurumiem uz ierīces galvas (atkarībā no ieplānota darba veida) atbilstoši att. A, 6.1; 6.2; 6.3.
• Veiciet visus darbus ar ierīci ar tajā uzstādīto papildrokturi.

Slīpdiska pārsega uzstādīšana un regulēšana

• Uzlieciet slīpdiska pārsegu (att. A, 7) uz ierīces tā, lai pārsega skava ar izvirzītu kontaktizcilni ieietu izgriezumā uz ierīces galvas korpusa.
• Uzstādiet slīpdiska pārsegu vēlamajā pozīcijā.
• Stingri pievelciet stiprināšanas skrūvi.
Slīpdiska pārsegu regulēšana tiek veikta apgrieztā secībā attiecībā uz tā uzstādīšanu.

UZMANĪBU Uzstādiet slīpdiska pārsegu tādā pozīcijā, lai dzirksteles nelidotu lietotāja virzienā.

Piederumu uzstādīšana

UZMANĪBU Darba uzgaļa maksimālajam griešanas ātrumam ir jābūt augstākam vai vienādam ar ierīces griešanās ātrumu bez slodzes.

Slīpdiska uzstādīšana

• Bloķējiet vārpstu ar pogu (att. A, 1).
• Atskrūvējiet piespiedējgredzenu (att. A, 3.1), izmantojot atslēgu, kas ietilpst komplektā.
• Uzlieciet slīpdisku (kas atbilst atstrādājamam materiālam atbilstoši slīpdiska ražotāja norādījumiem).
• Pieskrūvējiet piespiedējgredzenu, izmantojot atslēgu.
• Atlaidiet vārpstas bloķētāju.

UZMANĪBU Nospiediet vārpstas bloķētāja pogu, tikai ja vārpsta nekustās.

UZMANĪBU Neizmantojiet redukcijas elementus slīpdisku uzstādīšanai. Uzstādot dimanta griezējdisku, pievērsiet uzmanību tam, lai tā griešanās virziens atbilstu griešanās virzienam uz ierīces galvas.

Dimanta disku vai griezējdisku ar biezumu, kas zemāks par 3 mm, gadījumā apgrieziet piespiedējgredzenu un pieskrūvējiet to ar plakano virsmu diska pusē.

Instrumentu ar vītņotu caurumu uzstādīšana

• Bloķējiet vārpstu ar pogu (att. A, 1).
• Atskrūvējiet piespiedējgredzenu izmantojot atslēgu, kas ietilpst komplektā
• Atskrūvējiet darba instrumentu, ja tas ir uzstādīts.
• Noņemiet iekšējo balstgredzenu.
• Uzskrūvējiet instrumentu ar vītņotu caurumu uz ārējo atloku, bloķējiet vārpstas pogu, pievelciet to ar atslēgu.
Demontāžu veiciet apgrieztā secībā attiecībā uz uzstādīšanu.

UZMANĪBU Slīpmašīnas vārpstai ir jābūt pilnībā ieskrūvētai instrumenta korpusā.

Ierīces montāža statīvā

Ierīci ir atļauts izmantot īpašā statīvā, ja tas ir pareizi uzstādīts saskaņā ar statīva komplektācijā iekļautajām montāžas instrukcijām.

Galvenā roktura pozīcijas regulēšana

Galveno rokturi var papildus iestatīt 2 pozīcijās, pagriežot to par 90° pa kreisi vai pa labi attiecībā pret pamatstāvokli.
• Nospiediet galvenā roktura blokādes pogu (zīm. A.2)
• Pagrieziet galveno rokturi vēlamajā pozīcijā.
• Galvenais rokturis automātiski nofiksējas izvēlētajā pozīcijā.

7. Pieslēgšana tīklam

Pirms ierīces pieslēgšanas elektrības avotam pārliecinieties, ka barošanas spriegums atbilst nominālajai vērtībai, kas norādīta datu plāksnītē.
Barošanas sistēmai ir jābūt izpildītai atbilstoši pamatprasībām attiecībā uz elektriskajām sistēmām un jāatbilst lietošanas drošības prasībām. Barošanas kabeļa minimālā šķērsgriezuma un minimālās drošinātāja vērtības parametri atkarībā no ierīces jaudas ir norādīti tālāk sniegtajā tabulā:

Ierīces jauda [W]	Vada minimālais šķērsgriezums [mm2]	C tipa drošinātāja minimālā vērtība [A]
>2300	2,5	16

Sistēma ir jāizpilda elektriķim ar atbilstošu kvalifikāciju. Izmantojot pagarinātājus pievērsiet uzmanību tam, lai dzīslas šķērsgriezums nebūtu mazāks par tabulā norādīto. Novietojiet elektrisko kabeli tā, lai darbības laikā tas nebūtu pakļauts pārgriešanas riskam. Neizmantojiet bojātus pagarinātājus.
Periodiski pārbaudiet barošanas kabeļa tehnisko stāvokli. Nevelciet aiz barošanas kabeļa.

8. Ierīces ieslēgšana

⚠ UZMANĪBU Pirms ierīces iedarbināšanas ir obligāti jāveic darbības, kas aprakstītas nodaļā "Sagatavošana darbībai".

Lai sāktu lietot ierīci, turiet to ar abām rokām.
• Pārbīdiet slēdža pogu (att. A, 3) galvas virzienā.
• Nospiediet slēdža pogu.
• Atlaižot spiedienu uz slēdža pogu, slīpmašīna tiek apturēta.

⚠ UZMANĪBU Vienmēr veiciet testu pirms darba sākšanas un pēc darba uzgaļa nomaiņas. Pārliecinieties, ka piederumi ir labā stāvoklī un pareizi uzstādīti un ka tie var brīvi griezties. Veiciet testu vismaz 30 sekundes. Nelietojiet bojātus, neapaļus vai vibrējošus piederumus.

9. Ierīces lietošana

Pēc ierīces iedarbināšanas pagaidiet, līdz tā sasniedz maksimālo griešanās ātrumu. Lietojiet individuālās aizsardzības līdzekļus tādus kā aizsargbrilles, aizsargaustiņas, kā arī aizsargaprīkojumu tādu kā aizsargcimdi, priekšauts un darba apavi.

Griešana
Griešanu vienmēr uzsāciet, nepieskaroties asmenim materiālam. Griešanas operācijai uzlieciet uz ierīci segumu, kas paredzēts griešanai. Segums neatrodas ierīces komplektācijā.
• Griežot, nespiediet ierīci pārāk spēcīgi, nesašķiebiet to. Strādājiet ar vienmērīgu, optimāli pielāgotu konkrētam materiāla veidam kustību.
• Veiciet materiāla griešanu taisnā līnijā.
• Materiāli ar lieliem izmēriem griešanas laikā jābūt atbalstīti vairākos atbalsta punktos. Atbalsta punktiem jāatrodas pie griezuma līnijas un materiāla galā.
• Maza izmēra materiālu piestipriniet skrūvspīlēs vai ar skavām pie galda. Tas nodrošinās lielāku griešanas stabilitāti un precizitāti

Akmens, keramisko materiālu griešana
• Izmantojiet dimanta diskus.
• Strādājiet labi vēdināmā telpā. Lietojiet putekļu masku.

Slīpēšana
• Veicot slīpēšanu, uzstādiet slīpdisku zem 30–40 grādu leņķa attiecībā uz apstrādājamu virsmu. Piespiediet ierīci ar mērenu spēku tā, lai apstrādājamais priekšmets pārmērīgi neuzkārstu un uz virmas nerastos rievas vai citi nelīdzenumi.
• Vienmēr sāciet slīpēšanu, nepieskaroties materiālam ar slīpdisku.
• Neizmantojiet slīpēšanai diskus, kas paredzēti griešanai.
• Nostipriniet slīpēšanai paredzēto materiālu skrūvspīlēs vai pie galda, izmantojot spīles.
• Slīpēšanai izmantojiet slīpdiskus, lapiņu diskus no abrazīvā neaustā auduma vai slīpēšanas birstes.
• Ievērojiet pieļaujamos griešanās/aploces ātrumu, kas norādīts uz slīpinstrumenta etiķetes.

10. Tekošas tehniskas apkopes darbības

⚠ UZMANĪBU Veicot visas apkalpošanas darbības, kontaktdakšai ir jābūt atslēgtai no kontaktligzdas

Pirms katras iedarbināšanas reizes
• Pārbaudiet barošanas kabeļa stāvokli.
• Pārliecinieties, ka dzinēja ventilācijas atveres nav aizsegtas vai netīras. Ja nepieciešams, izpūtiet ierīci ar saspiesto gaisu.

Pēc katras lietošanas reizes
• Pagaidiet, līdz disks apstājas.
• Izvelciet kontaktdakšu no kontaktligzdas, lai izvairītos no ierīces nejaušas ieslēgšanas apkārtējo personu darbību rezultātā.
• Regulāri tīriet korpusu ar mīkstu lupatiņu.
• Izvairieties no putekļu uzkrāšanās ierīces iekšā, izpūtiet ventilācijas atveres ar saspiesto gaisu**.**

Elektrografīta suku nomaiņa
Regulāri pārbaudiet elektrografīta suku stāvokli, un, ja tas ir sasniegušas ieteicamo minimālo augstumu, nekavējoties nomainiet tās pret jaunām. Ieteicamais minimālais suku augstums ir 5 mm. Atskrūvējiet suku pārsegu skrūves (att. A, 4) un noņemiet suku pārsegus Elektrografīta sukas tiek piespiestas ar atsperēm , kas jāatliec un uzmanīgi jāizbīda sukas. Nobīdiet nodilušo suku savienotājus, uzbīdiet jauno suku savienotājus. Ievadiet jaunās sukas suku turētājos, uzbīdiet uz tām atsperes tā, lai tās piespiestu sukas, un pieskrūvējiet atpakaļ suku pārsegus.

Uzglabāšana
Pēc darba pabeigšanas uzglabājiet ierīci vietā, kas aizsargāta no bērnu piekļuves.

11. Rezerves daļas un piederumi

Lai iegādātos rezerves daļas un piederumus, sazinieties ar uzņēmuma Dedra Exim servisa centru. Kontaktinformācija ir atrodama instrukcijas 1. lapā. Pasūtot rezerves daļas, norādiet datu plāksnītē norādīto partijas numuru un
daļas numuru no kopsalikuma rasējuma. Garantijas periodā remonti tiek veikti saskaņā ar noteikumiem, kas norādīti garantijas kartē. Ierīce, uz kuru attiecas reklamācija, ir jānodod remontam iegādes vietā (pārdevējam tā ir jāpieņem), jānodod servisa centrā, kas atrodas vistuvāk dzīvesvietai (servisa centru saraksts ir pieejams tīmekļa vietnē www.dedra.pl), vai jānosūta uzņēmuma *Dedra Exim* galvenajā servisa centrā. Pievienojiet ierīcei aizpildīto garantijas karti. Pēc garantijas perioda remontus veic galvenais servisa centrs. Nosūtiet ierīci servisa centrā (sūtījuma izmaksas sedz lietotājs).

12. Patstāvīga avāriju novēršana

⚠ UZMANĪBU Pirms patstāvīgas avāriju novēršanas sākšanas, atslēdziet ierīci no barošanas avota.

Problēma	Iemesls	Risinājums
Ierīce nedarbojas.	Barošanas kabelis ir nepareizi pieslēgts.	Iespiediet kontaktdakšu dziļāk kontaktligzdā, pārbaudiet barošanas kabeli.
	Barošanas kabelis ir bojāts.	Ja ir konstatēts barošanas kabeļa bojājums, nododiet ierīci servisa centrā.
	Kontaktligzdā nav sprieguma.	Pārbaudiet spriegumu kontaktligzdā ar testeri. Pārliecinieties, ka nav iedarbojies drošinātājs.
	Bojāts slēdzis.	Nododiet ierīci servisa centrā.
	Dzinējam nav jaudas, tas sāk darboties ar grūtībām.	Izlietotas sukas. Nomainiet ar jaunām vai nododiet ierīci servisam

13. Ierīces komplektācija

1. Stūra slīpmašīna DED7939 – 1, 2. Diska (slīpēšanas) pārsegs – 1,
3. Atslēga – 1, 4. Rokturism - 1

14. Informācija lietotājiem par nolietotas elektroierīces utilizāciju (mājsaimniecības vajadzībām)



Simbols, kas redzams uz izstrādājumiem vai pievienotajā dokumentācijā, norāda, ka bojātas elektriskās vai elektroniskās iekārtas nedrīkst izmest kopā ar sadzīves atkritumiem. Ja vēlaties atbrīvoties no sastāvdaļām, atkārtoti izmantot vai reģenerēt, pareizi ir nogādāt tās specializētā savākšanas punktā, kur tās tiks pieņemtas bez maksas. Informāciju par lietotu iekārtu savākšanas punktu atrašanās vietu sniedz vietējās iestādes, piemēram, savās tīmekļa vietnēs.
Pareiza produkta utilizācija palīdz saglabāt dabas resursus un izvairīties no negatīvas ietekmes uz cilvēku veselību un vidi, kas var rasties produkta sastāvā esošo potenciāli bīstamo vielu, maisījumu un sastāvdaļu dēļ.
Par nepareizu atkritumu apglabāšanu draud sodi saskaņā ar attiecīgajiem vietējiem noteikumiem.
Lietotāji ES valstīs: Ja nepieciešams atbrīvoties no elektriskām vai elektroniskām iekārtām, sazinieties ar tuvāko tirdzniecības vietu vai savu piegādātāju, kas jums sniegs papildu informāciju.
apglabāšana valstīs ārpus Eiropas Savienības: Šis simbols attiecas tikai uz Eiropas Savienības valstīm. Ja vēlaties šo izstrādājumu izmest, sazinieties ar vietējām iestādēm vai izplatītāju, lai noskaidrotu pareizo utilizācijas metodi.

Garantijas talons

uz

Stūra slīpmašīna

Kataloga Nr: DED7939 Partijas numurs:.....

(turpmāk saukts **Produkts**)

Produkta iegādes datums: .....

Pārdevēja zīmogs

Datums un pārdevēja paraksts: .....

Lietotāja apliecinājums:

Ar šo apliecinu, ka saņēmu informāciju par garantijas nosacījumiem, kā arī par Lietošanas instrukcijas un Garantijas talona norādījumu neievērošanas sekām. Garantijas nosacījumi ir man zināmi, ko apliecinu ar savu rokraksta parakstu:

....

datums un vieta Lietotāja paraksts

I. Atbildība par Produktu
1. 3 Maja 8, 05-800 Pruszków, Polija, reģistrācijas numurs KRS 0000062517, Varšavas Rajona Tiesa Varšavā, Valsts tiesas reģistra XIV. Saimnieciskā nodaļa, NMR kods (NIP) 527-020-49-33, Pamatkapitāls: 100 980,00 PLN.
2. Saskaņā ar noteikumiem, minētiem šajā Garantijas talonā, Garants piešķir garantiju Produktam, kuru izplata Garants.
3. Garantijas atbildība apņem tikai defektus, izraisītu pēc iemesliem, esošiem Produkta Lietotājam nodošanas laikā.
4. Sakarā ar garantiju Lietotājam ir tiesības prasīt bezmaksas uzlabot Produktu, ja defekts tiks konstatēts garantijas laikā. Produkta uzlabošanas veids (remonta izdarīšanas metode) ir atkarīgs no Garanta uzskata. Gadījumā, kad Garants konstatēs, ka remonts nav iespējams, Garantam ir tiesības mainīt bojātu elementu vai visu Produktu uz brīvu no defektiem, samazināt Produkta cenu vai atteikties no līguma.
5. Attiecībā uz Lietotājam, kas nav patērētājs 1964. gada 23. aprīļa Likuma "Civillikums" izpratnē, Garanta kompensācijas atbildība par zaudējumiem, savienotiem ar garantiju un/vai sakarā ar noslēgšanu un izpildīšanu, neatkarīgi no tiesiskām attiecībām, ir ierobežota tikai līdz nekvalitatīva Produkta vērtībai.

II. Garantijas laiks

Produkta elementi, apņemti ar garantiju	Garantijas aizsardzības laiks
Stūra slīpmašīna	36 mēneši, skaitot no Produkta iegādes datuma norādīta Garantijas talonā

III. Garantijas lietošanas nosacījumi

1. Aizpildīts Lietotāja Produkta Garantijas talons ar Lietotāja dokumentu, apliecinošu Produkta iegādi, piem. kases kvīts, faktūrrēķins utt. Efektīvas reklamācijas realizācijai ieteicams, lai Lietotājs nodotu kopā ar reklamētu Produktu visus elementus, minētus Produkta "Komplektācija" Lietošanas instrukcijas daļā.
2. Lietošanas Instrukcijas un Garantijas talona norādījumu ievērošana.
3. Garantija ir derīga tikai Polijas Republikas un ES teritorijā.
4. Garantija neapņem Produkta defektus, ierosinātus, starp citiem, sekojošos gadījumos:
a. Lietotājs neievēro Lietošanas instrukcijas noteikumus, sevišķi pareizas ekspluatācijas, konservācijas un tīrīšanas jomā;
b. Lietotājs lieto tīrīšanas vai konservācijas līdzekļus, kas neatbilst Lietošanas Instrukcijas norādījumiem;
c. Lietotājs neattiecīgi glabā un transportē Produktu;
d. Lietotājs patstāvīgi izdara Produkta izmaiņas un/var pārveidojumus, bez saskaņošanas ar Garantu;
e. Lietotājs lieto Produktā ekspluatācijas materiālus, kas neatbilst Lietošanas Instrukcijas norādījumiem.
5. Lietotājs, kas nav patērētājs 1964. gada 23. aprīļa Likuma "Civillikums" izpratnē, zaudē garantijas tiesības attiecībā uz Produktam, kurā, Lietotāja darbības rezultātā:
- tika likvidēti, mainīti vai bojāti sērijas numuri, datu apzīmējumi vai nominālas tabuliņas;
- tika bojātas vai mainītas plombas.
6. Uzmanību! Darbību, savienotu ar Produkta ikdienas apkalpošanu, ja izriet no Lietošanas instrukcijas, Lietotājs veic patstāvīgi un pēc savām izmaksām.

IV. Reklamācijas procedūra

1. Produkta nepareizas darbības konstatēšanas gadījumā, pirms reklamācijas paziņošanas, Lietotājam ir pienākums pārbaudīt, vai visa darbība, tostarp aprakstīta Lietošanas instrukcija, tika pareizi veikta.
2. Reklamācijas paziņojumu ieteicams sniegt nekavējoties, vislabāk 7 dienu laikā no Produkta defekta konstatēšanas dienas. Lietotājs, kas nav patērētājs 1964. gada 23. aprīļa Likuma "Civillikums" izpratnē, zaudē garantijas tiesības attiecībā uz Produktam, ja nesniegs reklamācijas paziņojumu 7 dienu laikā.
3. Reklamācijas paziņojums var būt sniegts, starp citiem, Produkta iegādes vietā, garantijas servisā vai rakstiski uz adresi: DEDRA EXIM sp. z o.o., ul. 3 Maja 8, 05-800 Pruszków, Polija.
4. Lietotājs var arī sniegt reklamācijas paziņojumu, izmantojot formulāru, pieejamu mājaslapā www.dedra.pl. („Reklamācijas paziņošanas formulārs garantijas ietvaros").
5. Servisu adreses atsevišķām valstīm atrodas mājaslapā www.dedra.pl. Gadījumā, kad attiecīgajā valstī nav garantijas servisa, reklamācijas paziņojumi jābūt sniegti uz adresi: DEDRA EXIM sp. z o.o., ul. 3 Maja 8, 05-800 Pruszków (Polija).
6. Ņemot vērā Lietotāja drošību, bojāta Produkta lietošana ir aizliegta.
7. Uzmanību!!! Bojāta Produkta lietošana ir bīstama Lietotāja veselībai un dzīvei.
8. Garantijas pienākums tiks izpildīts 14 darba dienu laikā, skaitot no dienas, kad Lietotājs piegādās bojātu Produktu
9. Pirms bojāta Produkta nodošanas reklamācijai ieteicam to notīrīt. Rekomendējam rūpīgi pasargāt reklamētu Produktu no bojājumiem transportēšanas laikā (ieteicama Produkta piegāde oriģinālā iepakojumā).
10. Garantijas laiks tiek pagarināts uz laiku, kurā, sakarā ar Produkta defektu,, apņemtu ar garantiju, Lietotājs nevarēja to lietot. Garantija neizslēdz, neierobežo un neaptur Lietotāja tiesību, kas izriet no atbildības par pārdota produkta neatbilstību likumam.

Saskaņā ar Eiropas Parlamenta un Padomes 2016. gada 27. aprīļa Regulas (ES) 2016/679 par fizisku personu aizsardzību attiecībā uz personas datu apstrādi un šādu datu brīvu apriti un ar ko atceļ Direktīvu 95/46/EK 13. panta 1. un 2. punktu, informējam jūs, ka.

1. Jūsu veidlapā norādītu personas datu pārzinis ir DEDRA-EXIM sp. z o.o., ar juridisko adresi Pruškovā, ul. 3 Maja 8, 05-800 Pruszków (tālāk: "Pārzinis").
2. Jūsu dati tiks apstrādāti tikai, lai veiktu ierīces garantijas procedūru saskaņā ar Vispārīgo datu aizsardzības noteikumu (turpmāk tekstā: "VDAR") 6. panta 1. daļas b. burtu. Datu sniegšana ir brīvprātīga, bet nepieciešama garantijas procedūras veikšanai.
3. Jūsu dati tiks apstrādāti garantijas procedūras izskatīšanas laikā un arhivēšanas nolūkos gadījumā, ja būs nepieciešams aizstāvēties pret jebkādām pretenzijām pret Pārzini, ne ilgāk kā līdz to termiņa beigām.
4. Jūsu datus drīkst izpaust tikai personām, kuras apstrādā datus pārzinim, pamatojoties uz rakstisku līgumu par personas datu apstrādes uzticēšanu, cita starpā subjektiem, kas nodrošina: tehniskā dienesta pakalpojumus, hostingu vai vietnes apkopi, IT pakalpojumus, kurjeru pakalpojumus. Pārziņa piegādātājiem ir pienākums nodrošināt datu drošību un ievērot piemērojamo likumu prasības, kas saistītas ar personas datu aizsardzību, un viņi nedrīkst izmantot uzticētos personas datus citiem mērķiem, nevis tiem, kas noteikti līgumā ar Pārzini.
5. Jūsu dati netiks apstrādāti automatizēti, tostarp profilēšanas veidā, un tie netiks pārsūtīti uz trešo valsti / starptautisku organizāciju.
6. Jums ir tiesības jebkurā laikā piekļūt saviem datiem un labot, dzēst, ierobežot apstrādi, tiesības pārsūtīt datus, tiesības iesniegt iebildumus, jebkurā brīdī.
7. Visos jautājumos, kas saistīti ar jūsu personas datu apstrādi, ko veic Pārzinis, varat sazināties ar šo e-pasta adresi: daneosobowe@dedra.pl.
8. Jums ir tiesības iesniegt sūdzību iestādei, kas ir atbildīga par personas datu aizsardzību.

HU Tartalomjegyzék

1. Képek és ábrák
2. A készülék leírása
3. A készülék rendeltetésszerű használata
4. A használat korlátozása
5. Műszaki adatok
6. Felkészülés a munkára
7. Csatlakozás a hálózathoz
8. A készülék bekapcsolása
9. A készülék használata
10. Folyamatos karbantartás
11. Alkatrészek és tartozékok
12. Önhibaelhárítás
13. A készülék kompletizálása
14. Információ a felhasználóknak az elektromos és elektronikus eszközök ártalmatlanításáról
15. Jótállási kártya

Traducerea instrucțiunii originale

A megfelelőségi nyilatkozatot külön dokumentumként csatolták az utasításhoz. A megfelelőségi nyilatkozat hiányában lépjen kapcsolatba a Dedra Exim Kft. Céggel. Az általános biztonsági feltételeket külön útmutatásként csatolták az utasításokhoz. Az általános biztonsági feltételeket külön útmutatásként csatolták az utasításokhoz.

Szimbólummal jelölt összes FIGYELMEZTETÉST és az utasításokkal.

Az alábbi figyelmeztetések és biztonsági utasítások be nem tartása áramütést, tüzet vagy súlyos sérülést okozhat.

Tartsa a figyelmeztetéseket és utasításokat jövői használatára.

2. A készülék leírása

A. ábra : 1. Orsóreteszelés, 2. Markolatbeállítás reteszelő gomb 3.Kapcsoló. 4. Szénkefe burkolat 5.Kiegészítő markolat 6. Pajzsvédő

3. A készülék rendeltetésszerű használata

A készüléket különféle anyagok (a használt tartozékoktól függően) víz nélküli csiszolására és darabolására tervezték
Megengedett a berendezés használata felújítási-építési munkákhoz, javítóműhelyekben, amatőr munkákhoz, a használati útmutatóban leírt használati feltételek és megengedett munka körülmények betartásával.

4. A használat korlátozása

A készülék csak az alábbi „megengedett munkaviszonyoknak" megfelelően használható. A sarokcsiszoló nem használható fa csiszolására vagy más anyagok polírozására. A mechanikai és elektromos szerkezetek jogosulatlan megváltoztatása, minden olyan módosítás, karbantartási tevékenység, amelyet a felhasználói kézikönyv nem írja le, jogellenesnek minősül, és a garanciajogokat azonnal érvényteleníteni, a megfelelőségi nyilatkozat pedig válik érvénytelenné. A helytelen, vagy az üzemeltetési utasításnak nem megfelelő használat okoz azonnali garancia elvesztését.

Megengedett munkaviszonyok
A gép kizárólagosan jól működő szellőztetéssel rendelkező zárt térben használható. Nedvesség és fagy ellen kell védeni.

5. Műszaki adatok

Készülék modell	DED7939
Tápfeszültség [V]	230~
Tápfrekvencia [Hz]	50
Névleges teljesítmény [W]	2500
Védettség	IP20
Védelmi osztály	II
Fordulatszám [min-1]	6600
Körfűrész átmérője [mm]	230
Lyuk átmérője [mm]	22,2
Külső menet	M14
Zajkibocsátás:	
Hangnyomás szint LpA [dB (A)]	97
KpA mérési bizonytalanság [dB (A)]	3
Hangteljesítmény szint LwA [dB (A)]	108
KwA mérési bizonytalanság [dB (A)]	3
A fogantyún mért rezgés szintje, ID [m / s2]	10,67
K [m / s2] mérési bizonytalanság	1,5

Információ a rezgésről és a zajról

A rezgések ah értékét és a mérés bizonytalanságát a EN 60745-1 szabvány szerint határoztak meg és a táblázatban adtak meg.
A zajkibocsátást a EN 60745-1, szerint határozták meg, az értékeket a fenti táblázatban adják meg.

FIGYELEM A zaj károsíthatja a hallást, munka közben mindig használjon hallásvédőt!

A bejelentett teljes rezgés értéket egy szabványos vizsgálati módszerrel mérik, és egy eszköz egy másik eszközzel összehasonlítására használható. A rezgés is használható a rezgés expozíció előzetes értékelésére.
A rezgés szintje a készülék tényleges használata során eltérhet a bejelentett értékektől, attól függően, hogy milyen módon használják a munkaeszközöket, különösen a munkadarab típusáról és a kezelő védelme érdekében szükséges intézkedések meghatározásáról. Ahhoz, hogy az expozíciót a valós használati körülmények között pontosan meg lehessen becsülni, figyelembe kell venni a működési ciklus minden részét, ideértve azokat az időszakokat is, amikor a készülék ki van kapcsolva, vagy be van kapcsolva, de pont nem használják a munkához.

6. Felkészülés a munkára

⚠ FIGYELEM Minden műveletet csak akkor végezze el, ha a dugó ki van húzva a konnektorból.

A kiegészítő fogantyú felszerelése

• Csavarja be a fogantyút az eszköz fejében található 3 lyuk egyikébe (a tervezett munkától függően) az A, 6.1. Ábra szerint; 6.2; 6.3.
• A készülékkel elvégzett összes munkát végezzen el a készülékhez rögzített kiegészítő fogantyúval.

A pengevédő összeszerelése és beállítása

• Helyezze a pengefedelet (A., 7. ábra) a készülékre úgy, hogy a kiálló kiálló kiemelkedéssel ellátott borítószalag az eszközfej házának kivágásába kerüljön.
• Állítsa a pengevédőt a kívánt helyzetbe.
• Húzza meg szorosan a rögzítőcsavart.
A pengevédőt a szereléshez fordított sorrendben kell beállítani.

⚠ FIGYELEM Állítsa be a pengevédőt úgy, hogy a szikra ne essen a kezelő irányába.

Tartozékok beszerelése

⚠ FIGYELEM A munkavég maximális fordulatszámának legalább terhelés nélküli eszköznek kell lennie, vagy azzal egyenlőnek kell lennie.

Tárcsa összeszerelése

• Rögzítse az orsót a gombbal (A1 ábra)
• Csavarja le a nyomógyűrűt (A 3.1 ábra) a mellékelt csavarkulccsal.
• Helyezze be a pengét (a feldolgozó anyaghoz megfelelő a tárcsa gyártója által ajánlottak szerint)
• Csavarozza fel a nyomógyűrűt egy csavarkulccsal.
• Oldja fel az orsózárat

⚠ FIGYELEM Csak akkor nyomja meg az orsózár gombot, amikor az orsó áll

⚠ FIGYELEM A tárcsák felszerelésekor ne használjon redukáló elemeket. A gyémántvágó tárcsa felszerelésekor ügyeljen arra, hogy a tárcsán megjelölt forgásirány megegyezzen a készülék fején lévő forgásiránnyal.

3 mm-nél kissebb vastaságú vágótárcsa esetén vagy gyémánt- tárcsa esetén a nyomógyűrűt fordítsa meg és csavarja fel a tárcsa oldalán egy sima felülettel.

Csavarozott lyukkal ellátott szerszám szerelése

• Rögzítse az orsót a gombbal (A 1 ábra)
• Csavarja le a nyomógyűrűt a mellékelt csavarkulccsal
• Csavarja le a meglévő szerszámot, ha van,
• Távolítsa el a belső nyomógyűrűt,
• Csavarja be a szerszámot a menetes lyukkal a külső karimára, rögzítse az orsógombot, húzza meg egy csavarkulccsal.
Szerelje szét fordított sorrendben a szereléshez.

⚠ FIGYELEM A csiszolóorsót teljesen be kell csavarni a szerszám testébe.

A készülék rögzítése állványra

A készüléket külön erre a célra szolgáló állványon is lehet használni, feltéve, hogy azt az állványhoz mellékelt szerelési utasításoknak megfelelően helyesen szerelték fel.

A főmarkolat elhelyezkedésének beállítása

A fő markolat az alaphelyzethez képest 90°-kal balra vagy jobbra elfordítva 2 pozícióba állítható.
•Nyomja meg a főmarkolat reteszelőgombját. (A.2. ábra)
•A fő markolatot fordítsa a kívánt pozícióba.
•A főmarkolat automatikusan rögzül a kiválasztott pozícióban

7. Csatlakozás a hálózathoz

Mielőtt csatlakoztatná a készüléket egy áramforráshoz, győződjön meg arról, hogy a tápfeszültség megegyezik az adattáblán feltüntetett értékkel.
Az áramelláto berendezés az elektromos berendezésekre vonatkozó alapvető követelményeknek megfelelően kell hogy legyen végezve, és meg kell felelnie a használatbiztonság követelményeinek. A tápkábel minimális keresztmetszetének paraméterei és a biztosíték névleges értéke az eszköz teljesítményétől függően az alábbi táblázatban található:

A berendezés teljesítménye [W]	Minimális vezeték-átmérő méret [mm2]	Minimális C típusú biztosíték [A]
>2300	2,5	16

A telepítést szakképzett villanyszerelőnek kell elvégeznie. Hosszabbító kábelek használata esetén győződjön meg arról, hogy a vezeték keresztmetszete nem kisebb, mint a szükséges (lásd a táblázatot). Helyezze el az elektromos kábelt úgy, hogy az ne érje a vágás munka során. Ne használjon sérült hosszabbító kábeleket. Rendszeresen ellenőrizze a tápkábel műszaki állapotát. Ne húzza ki a tápkábelt..

8. A készülék bekapcsolása

⚠ FIGYELEM A készülék üzembe helyezése előtt feltétlenül a "Felkészülés a munkára" fejezetben leírt műveleteket végezze el.

Az eszköz használatának megkezdéséhez mindkét kezét fogja meg.
• Glisați butonul întrerupătorului (Fig.A, 3) în direcția capului..
• Nyomja meg a bekapcsoló gombot.
• A kapcsológomb elengedése leállítja a csiszolót.

⚠ FIGYELEM A munka megkezdése előtt és a munkahegy minden egyes cseréje után mindig végezzen próbát. Ellenőrizze, hogy a kiegészítők jó állapotban vannak, megfelelően vannak felszerelve és szabadon forognak-e. Végezzen legalább 30 másodpercig a tesztet. Ne használjon sérült, kerek vagy rezgő kiegészítőket.

9. A készülék használata

Az eszköz indítása után várjon, amíg az eszköz eléri a maximális sebességet. Használjon személyi védőeszközöket, például védőszemüveget, fülvédőt, valamint védőfelszerelést, például kesztyűt, kötényt és munkacipőt.

Vágás

•A vágást mindig úgy kezdje el, hogy a tárcsát ne érintse az anyaghoz. A vágási művelethez helyezze fel a vágáshoz tervezett tárcsaburkolatot. Ez a burkolat nem képezi a készülék alapfelszereltségéhez.
•A vágás során ne nyomja túl erősen a készüléket, ne fordítsa el. Dolgozzon egyenletes, az anyagtípushoz optimálisan illeszkedő előtolással.
•Az anyag vágását végezze egyenes vonalban.
•Támassza meg több alátámasztási ponton a nagyméretű anyagokat a vágás során. Az alátámasztási pontoknak a vágási vonal közelében és az anyag végén kell lenniük.
• Kis méretű anyagokat rögzítse egy satuba vagy asztali szorítókba. Ez nagyobb stabilitást és vágási pontosságot biztosít.

Kő, kerámia anyagok vágása

• Használjon gyémánt tárcsákat.
• Jól szellőző helyiségben dolgozzon, viseljen porvédő maszkot.

Csiszolás

• Csiszoláskor állítsa a köszörűkorongot 30–40 fokos szögbe a megmunkálandó felülettel szemben. Nyomja meg a gépet a felülethez közepes erővel, hogy a munkadarab ne melegszik túl sokkal, és a felületen ne legyen hornyok vagy egyéb egyenetlenségek.
• Mindig kezdje el a csiszolást, anélkül hogy megérintette az anyagot a tárcsával.
• Csiszoláshoz ne használjon vágótárcsát.
• Rögzítse a csiszolni kívánt anyagot egy csavarral vagy az asztalon lévő szorítókkal.
• A csiszoláshoz használjon csiszolókorongokat, szárnytárcsákat, nemszőtt korongokat vagy tompakeféket.
• Vegye figyelembe a csiszolószerszám címkéjén feltüntetett sebességet / kerületi sebességeket.

10. Folyamatos karbantartás

⚠ FIGYELEM Minden műveletet csak akkor végezze el, ha a dugó ki van húzva a konnektorból.

Minden indulás előtt:

• Ellenőrizze a tápkábel állapotát.
• Ellenőrizze, hogy a motor szellőzőnyílásainak nincs-e akadálya vagy szennyeződése. Ha szükséges, fújja a készüléket sűrített levegővel.

Minden használat után:

• Várja meg, amíg a penge automatikusan leáll.
• Távolítsa el a dugót a konnektorból, hogy elkerülje az illetéktelen személyek véletlen bekapcsolását.
• Rendszeresen törölje le a kabinet puha ruhával.
• Kerülje a por felhalmozódását a készülékbe, fújja ki a szellőzőréseket sűrített levegővel.

Elektrografit kefék cseréje

Rendszeresen ellenőrizze az elektrografit kefék állapotát és cserélje ki őket, amint elérték a minimális ajánlott magasságot. Az ajánlott kefe minimális magassága 5 mm. Csavarja le a kefefedelek csavarjait (A, 4 ábra vagy), és távolítsa el a kefefedelek. Az elektrográfiai keféket a rugók szorítják, amelyeket meg kell hajlítani és a keféket kissé meg kell nyújtani. Csúsztassa el a csatlakozókat a használt kefétől, és tolja el a csatlakozókat az új kefétől. Helyezze be az új kefét a kefetartókba, nyomja be a rugókat úgy, hogy azok nyomja a kefét, és újra meghúzza a fedeleket.

Tárolás

Munka után a tisztított készüléket gyermekektől védett helyen tárolja.

11. Alkatrészek és kiegészítők

A pótalkatrészek és tartozékok beszerzése érdekében forduljon a Dedra Exim szervizhez. Az elérhetőségek megtalálhatók a kézikönyv első oldalán.
Pótalkatrészek rendelésekor, kérjük, jelezze az adattáblán található a rész tételszámát és alkatrészszámát a szerelési rajzból.
A jótállási időszak alatt a javításokat a jótállási kártyában meghatározott feltételek szerint végzik. Kérjük, küldje el a hirdetett terméket javításra a vásárlás helyén (az eladó köteles elfogadni a bejelentett terméket), küldje el a legközelebbi lakóhelyre (weboldalak listája a www.dedra.pl címen), vagy küldje el a Dedra Exim központi szolgálatának. Kérjük, csatolja a kitöltött garanciális kártyát. A jótállási idő után a javítást a központi szolgálat végzi. A sérült terméket a szervizhez kell küldeni (a szállítási költségeket a felhasználó fedezi).

12. Önhibaelhárítás

⚠ FIGYELEM Az önjavítás megkísérlése előtt húzza ki a készüléket az áramforrásról.

Probléma	Ok	Megoldás
Az eszköz nem működik	A tápkábel rosszul van csatlakoztatva	Nyomja a dugót mélyebben a konnektorba, ellenőrizze a tápkábelt
	A tápkábel sérült	Ha a tápkábel sérült, vigye a készüléket a szervizközpontba
	A dugaljban nincs feszültség	Ellenőrizze a szonda feszültségét az aljzaton. Ellenőrizze, hogy a biztosíték kioldott-e
	Sérült kapcsoló	Visszaadja a készüléket szervizhez
	A motornak nincs hatalma, nehézséggel indul	Elhasználódott szénkefék. Cserélje ki újakra vagy adja át a szerviznek a készüléket.

13. A készülék kompletizálása

1. DED7939 sarokcsiszológép – 1, 2. Korong védőburkolat (csiszoláshoz) – 1, 3. Kulcs – 1, 4. Markolat - 1

14. Információ a felhasználóknak az elektromos éselektronikus berendezések hulladékkezeléséről (háztartásokra vonatkozó tájékoztatás)



A termékeken vagy a kísérő dokumentáción feltüntetett szimbólum azt jelzi, hogy a hibás elektromos vagy elektronikus berendezéseket nem szabad a háztartási hulladékkal együtt ártalmatlanítani. Ha az alkatrészeket meg kell semmisíteni, újra kell használni vagy hasznosítani kell, a helyes megoldás az, ha elviszi őket egy erre szakosodott gyűjtőhelyre, ahol ingyenesen átveszik őket. A használt berendezések gyűjtőhelyeiről a helyi hatóságok adnak tájékoztatást, például a honlapjukon.
A berendezés megfelelő ártalmatlanítása lehetővé teszi az értékes erőforrások megőrzését és az egészségre és környezetre gyakorolt azon negatív hatások elkerülését, amelyek a készülékben lévő veszélyes anyagok, keverékek és összetevők esetleges jelenlétéből adódnak.
A helytelen hulladékártalmatlanítás a vonatkozó helyi előírások szerint büntetés veszélyével jár.
Az uniós országok felhasználói: Ha elektromos vagy elektronikus berendezéseket kell ártalmatlanítania, kérjük, forduljon a legközelebbi értékesítési ponthoz vagy a szállítójához, akik további tájékoztatást tudnak adni.
Az Európai Unión kívüli országokban történő ártalmatlanítás: Ez a szimbólum csak az Európai Unió országaira vonatkozik. Ha a terméket el kívánja dobni, kérjük, forduljon a helyi hatóságokhoz vagy a kereskedőhöz a helyes ártalmatlanítási módszerrel kapcsolatban..

Garanciajegy

Sarokcsiszológép

Katalógusszám: DED7939 Gyártási tétel száma: .....

(a továbbiakban: **Termék**)

A termék vásárlásának dátuma: .....

Az eladó pecsétje

Dátum és az eladó aláírása: .....

A felhasználó nyilatkozata:

Igazolom, hogy tájékoztatásra kerültem a garanciális feltételekről, valamint a Kezelési útmutatóban és a Garanciajegyben leírt utasítások be nem tartásából eredő következményekről. A jelen garanciális feltételekkel megismerkedtem, amit aláírásommal igazolok:

....

kelt és helye a Felhasználó aláírása

I. A termékért felelős

1. **Kezes** - DEDRA EXIM sp. z o.o., székhelye Pruszków, címe: ul. 3 Maja 8, 05-800 Pruszków, KRS 0000062517, Varsó fővárosi Körzeti Bíróság Varsóban; az Országos Bírósági Nyilvántartás XIII Gazdasági Osztálya, adószáma: 527-020-49-33, törzstőke: 100 980.00 zł.
2. A jelen Garanciajegyben meghatározott feltételekkel a Kezes garanciát nyújt a Kezes forgalmazásából származó Termékre.
3. A garanciából eredő felelősség kizárólagosan a Termékben a Felhasználónak való átadás pillanatában rejlő hibákra vonatkozik.
4. A garancia címén a Felhasználó jogosult a Termék díjmentes megjavítására, amennyiben a hiba a garanciális időszak során kelentkezik. A Termék megjavításának módja (a javítás módszere) a Kezes döntésétől függ. Amennyiben a Kezes megállapítása szerint ni lehetőség a megjavításra, a Kezes fenntartja magának a jogot a hibás alkatrész vagy az egész Termék hibátlanra cseréléséhez, a Termék árának csökkentéséhez, vagy a szerződéstől történő elálláshoz.
5. Azzal a Felhasználóval szemben, amelyik nem számít fogyasztónak az 1964 április 23-i, a Polgári Törvénykönyvről szóló törvény szerint, a Kezes jelen garanciából eredő és/vagy a garancia megkötésével és teljesítésével kapcsolatos kártérítési felelőssége, a jogi címtől függetlenül, a hibás Termék értékének összegére korlátozódik.

II. Garanciális időszak:

A garanciával rendelkező alkatrészek	A garanciális védelem időtartama
Sarokcsiszológép	36 hónap, a Termék vásárlásának napjától számítva a jelen Garanciajegyen megjelölve

III. A garancia alkalmazásának feltételei

1. A Felhasználó felmutatja a Termék kitöltött Garanciajegyét és valószínűsíti a Termék vásárlásának körülményeit, pl. felmutatva a pénztár blokkot, számlát, stb. A reklamáció hatékony lebonyolításának érdekében ajánlott, hogy a Felhasználó a reklamált Termékkel együtt adja át a Kezelési útmutatóban leírt készlet tartalmát.
2. A Felhasználó betartja a Kezelési útmutatóban és a Garanciajegyen feltüntetett utasításokat.
3. A garancia csak a Magyar Köztársaság és az EU területén érvényes.
4. A garancia nem terjed ki a Termék következő okokból keletkező meghibásodásaira:
a A Felhasználó nem tartotta be a Kezelési útmutatóban meghatározott, különösen a megfelelő használatra, karbantartásra és tisztításra vonatkozó feltételeket; A Felhasználó a Kezelési útmutatónak nem megfelelő tisztító és karbantartó szereket alkalmazott;
b. A Felhasználó nem megfelelő módon tárolja és szállítja a Terméket;
c. A Felhasználó önállóan, a Kezessel való egyeztetés nélkül módosította és/vagy átalakította a Terméket;
d. A Felhasználó a Kezelési útmutatónak nem megfelelő üzemeltetési anyagokat használt a Termékhez.
5. Az a Felhasználó, amelyik nem számít fogyasztónak az 1964 április 23-i, a Polgári Törvénykönyvről szóló törvény szerint, elveszíti a jelen garanciából eredő jogait, ha a Terméken:
- a szériaszámok, dátum jelölések és a típuscímkék a Felhasználó által eltávolításra, kicserélésre vagy megrongálásra kerültek
- a plombák a Felhasználó által megrongálásra kerültek, vagy a Felhasználó beavatkozásának nyomait viselik.
6. Figyelem! A Termék mindennapos kezelésével kapcsolatos, többek között a Kezelési útmutatóból eredő műveleteket a Felhasználó saját hatáskörébe és saját költségére végzi el

IV. Reklamációs eljárás

1. A Termék helytelen működésének észrevételekor, a reklamáció bejelentése előtt ellenőrizze, hogy a Kezelési útmutatóban meghatározott valamennyi művelet a megfelelő módon került végrehajtásra.
2. Ajánlott a reklamációt haladéktalanul bejelenteni, a legjobb a Termék hibája észrevételétől számított 7 napon belül. Az a Felhasználó, amelyik nem számít fogyasztónak az 1964 április 23-i, a Polgári Törvénykönyvről szóló törvény szerint, elveszíti a jelen garanciából eredő jogait, ha nem jelenti be 7 napon belül a reklamációt.
3. A reklamációs bejelentés megtehető a Termék vásárlásának helyén, a garanciális szervizben, vagy írásban az alábbi címen: DEDRA EXIM sp. z o.o., ul. 3 Maja 8, 05-800 Pruszków.
4. A Felhasználó a reklamációt a www.dedra.pl weboldalon található űrlap segítségével jelentheti be. („Garanciális reklamáció bejelentési űrlap”).
5. Az egyes országok szerviz címei a www.dedra.pl weboldalon elérhetőek. Amennyiben az adott országban nincs garanciális szervíz, a reklamációs bejelentést ajánljuk a következő címre küldeni: DEDRA-EXIM Sp. z o.o., ul. 3 Maja 8, 05-800 Pruszków (Lengyelország).
6. A Felhasználó biztonságára való tekintettel a hibás Termék használata tilos.
7. Figyelem!!! A hibás Termék veszélyes a Felhasználó egészségére és életére.
8. A garanciából eredő kötelezettségek ellátására a reklamált Terméknek a Felhasználó általi leadásának napjától számított 14 munkanapon belül kerül sor.
9. A terméket reklamációra küldése előtt ajánlott megtisztítani. Ajánlott a reklamált terméket gondosan bebiztosítani a szállítási károk elkerülése érdekében (ajánlott a reklamált Terméket az eredeti csomagolásban elküldeni).
10. A garanciális időszak meghosszabbításra kerül azzal az idővel, mely alatt a Felhasználó a Termék meghibásodásából eredően nem tudta az használni.
A garancia nem zárja ki, nem korlátozza és nem függeszti fel a Felhasználó eladott termékek hibáira vonatkozó kezességi szabályokból eredő jogait.

A természetes személyeknek a személyes adatok kezelése tekintetében történő védelméről és az ilyen adatok szabad áramlásáról, valamint a 95/46/EK irányelv hatályon kívül helyezéséről szóló, 2016. április 27-i (EU) 2016/679 európai parlamenti és tanácsi rendelet 13. cikkének (1) és (2) bekezdésével összhangban tájékoztatjuk Önt, hogy

1. Az űrlapon megadott személyes adatainak Adminisztrátora a Pruszków-i székhelyű DEDRA-EXIM sp. z o.o. ul. 3 Maja 8, 05-800 Pruszków (továbbiakban: „Adminisztrátor”).
2. Az Ön adatait kizárólag a készülékre vonatkozó garanciális eljárás lefolytatása céljából dolgozzuk fel az általános adatvédelmi rendelet (a továbbiakban: "GDPR") 6. cikke (1) bekezdésének b) pontjával összhangban Az adatszolgáltatás önkéntes, de a garanciális eljárás lefolytatásához szükséges.
3. Az Ön adatait a garanciális eljárás lefolytatásának megfontolásának időtartama alatt, valamint archiválási céllal kezeljük, amennyiben az Adminisztrátorral szembeni esetleges követelésekkel szemben szükséges védekezni, de legfeljebb azok elévüléséig.
4. Az Ön adatai csak olyan szervezetek számára adható ki, amelyek az Adminisztrátor nevében, a személyes adatok feldolgozására vonatkozó írásbeli megbízási szerződés alapján adatokat kezelnek, és többek között technikai szolgáltatást, tárhelyszolgáltatást vagy weboldal-karbantartást, informatikai-, futárszolgáltatást nyújtanak. Az Adatkezelő beszállítói kötelesek gondoskodni az adatbiztonságról és megfelelni a személyes adatok védelmére vonatkozó hatályos jogszabályok követelményeinek, és nem használhatják fel a rájuk bízott személyes adatokat az Adatkezelővel kötött szerződésben meghatározott céloktól eltérő célokra.
5. Az Ön adatait nem dolgozzuk fel automatizált módon, beleértve a profilalkotást, és nem továbbítjuk harmadik országba/nemzetközi szervezetnek.
6. Ön bármikor jogosult az adatai tartalmához történő hozzáféréshez, valamint annak helyesbítéshez, törléshez, az adatkezelés korlátozásához, az adathordozhatósághoz és a kifogásoláshoz való joghoz.
7. Az Ön személyes adatainak az Adatkezelő általi feldolgozásával kapcsolatos minden kérdésben az alábbi e-mail címen veheti fel a kapcsolatot: daneosobowe@dedra.pl;
8. Önnek jogában áll van panaszt benyújtani az illetékes adatvédelmi hatóságnál;

RO Cuprinsul

1. Fotografii și figuri
2. Descrierea dispozitivului
3. Destinația dispozitivului
4. Restricții de utilizare
5. Date tehnice
6. Pregătirea pentru lucru
7. Conectare la rețea
8. Pornirea dispozitivului
9. Utilizarea dispozitivului
10. Operații curente de mentenanță
11. Piese de schimb și accesorii
12. Eliminarea individuală a defecțiunilor

13. Set de completare a dispozitivului
14. Informația pentru utilizatori cu privire la eliminarea echipamentelor electrice și electronice
15. Talon de garanție
Traducerea instrucțiunii originale

Declarația de conformitate este anexată la instrucțiuni ca un document separat. În cazul în care declarația de conformitate lipsește, contactați Dedra Exim Sp. z o.o. Condiții generale de siguranță au fost atașate la instrucțiuni ca o broșură separată.

AVERTISMENT. Citiți toate avertismentele marcate cu simbolul și toate instrucțiunile.

Nerespectarea avertismentelor și instrucțiunilor de siguranță menționate mai jos poate cauza electrocutări, incendii sau leziuni grave.
Păstrați toate avertismentele și instrucțiunile pentru utilizare ulterioară.

2. Descrierea dispozitivului

Fig. A: 1. Blocaj arbore, 2. Butonul blocajului de reglarea a mânerului 3.Comutator. 4. Apărătoarea periilor electrografit 5.Mâner auxiliar.6. Apărătoarea discului

3. Destinația dispozitivului

Dispozitivul este destinat șlefuirii și tăierii diverselor materiale (în funcție de accesoriile aplicate) fără utilizarea apei.
Se permite utilizarea aparatului în lucrări de renovare-construcţii, ateliere de reparaţii în lucrări de amatori, respectând condiţiile de utilizare şi condiţiile de lucru permise, conţinute în manualul de utilizare.

4. Restricții de utilizare

Dispozitivul poate fi utilizat numai în conformitate cu ”Condițiile admisibile de lucru”, prezentate mai jos.
Polizorul unghiular nu poate fi folosit pentru șlefuirea lemnului și polizarea altor materiale.
Modificările neautorizate ale construcției mecanice și electrice, orice modificări, operațiile de întreținere care nu sunt descrise în manualul de utilizare vor fi considerate ilegale și vor duce la pierderea imediată a drepturilor de garanție, iar declarația de conformitate își va pierde valabilitatea.
Utilizarea neconformă cu destinație sau cu manualul de utilizare va duce la pierderea imediată a drepturilor de garanție.

Condiţiile admisibile de lucru
Unealta se va utiliza numai în spaţii închise cu o
Ventilaţie corespunzătoare. A se feri de umezeală şi îngheţ.

5. Date tehnice

Modelul dispozitivului	DED7939
Tensiunea de alimentare [V]	230~
Frecvența de alimentare [Hz]	50
Putere nominală [W]	2500
Grad de protecție	IP20
Clasa de protecție	II
Viteza de rotație [min-1]	6600
Diametrul ferăstrăului circular [mm]	230
Diametrul găului [mm]	22,2
Filet exterior	M14
Emisie de zgomot:	
Nivelul presiunii sonore LpA [dB (A)]	97
Incertitudinea de măsurare KpA [dB (A)]	3
Nivel de putere sonor LwA [dB (A)]	108
Incertitudinea de măsurare KwA [dB (A)]	3
Nivelul de vibrație măsurat pe mânerul ah, ID [m / s2]	10,67
Incertitudinea de măsurare K [m / s2]	1,5

Informația privind vibrații și zgomot
Valoarea totală a vibrațiilor ah și nesiguranța măsurătorii au fost definite conform standardului EN 60745-1 și specificate în tabel.
Emisia zgomotului a fost definită conform EN 60745-1 valorile au fost specificate în tabel de mai sus.

ATENȚIE **Zgomotul poate cauza deteriorarea auzului, utilizați întotdeauna protectoare de auz în timpul lucrului!**

Valoarea totală declarată a vibrațiilor a fost măsurată în conformitate cu metodă standard de testare și poate fi utilizată pentru a compara un dispozitiv cu altul. Nivelul de vibrație poate fi de asemenea utilizat pentru a efectua o estimare preliminară a expunerii la vibrații.
Nivelul de vibrație în timpul utilizării efective a dispozitivului poate să difere de valorile declarate, în funcție de modul în care sunt utilizate uneltele de lucru, în special de tipul piesei prelucrate și de necesitatea de a specifica măsurile de protecție a operatorului. Pentru a estima cu exactitate expunerea în condiții reale de utilizare, trebuie luate în considerare toate etapele ciclului de operare, inclusiv perioadele când dispozitivul este oprit sau când este pornit, dar fără să fie utilizat pentru lucru.

6. Pregătirea pentru lucru

ATENȚIE **Toate operațiile trebuie efectuate cu ștecherul scos din priza de curent.**

Instalarea mânerului auxiliar
-Înșurubați mânerul într-unul din 3 orificii aflați pe capul dispozitivului (în funcție de operație planificată), în conformitate cu Fig. A, 6.1; 6.2; 6.3.
-Executați toate lucrările cu dispozitivul folosind mânerul auxiliar atașat la dispozitiv.

Instalarea și reglarea apărătorii de disc
-Montați apărătoarea discului (Fig.A,7) pe dispozitiv astfel încât banda de protecție cu proeminența de contact să fie plasată în canelura de pe carcasa dispozitivului.
-Așezați apărătoarea discului în poziția aleasă.
- Strângeți ferm șurubul de fixare
Pentru a regla apărătoarea discului, executați operațiile de montare în ordine inversă.

ATENȚIE **Așezați apărătoarea discului în asemenea poziție încât scânteile să nu cadă în direcția operatorului.**

Instalarea accesoriilor

ATENȚIE **Turația maximă a piesei de lucru trebuie să fie mai mare sau egală cu viteza de rotație a unui dispozitiv fără sarcină.**

Instalarea discului
-Blocați arbore cu buton (Fig. A, 1)
-Deșurubați inelul de presiune (Fig. A, 3.1) cu ajutorul cheii atașate
-Montați discul (adecvat pentru materialul prelucrat în conformitate cu recomandarea producătorului discului)
-Strângeți inelul de presiune cu cheie
-Eliberați blocarea arborelului.

ATENȚIE **Apăsați butonul de blocare a arborelui numai atunci când arborele este imobilizat.**

ATENȚIE **Nu folosiți reducțiile la montarea discurilor. Când instalați discul de tăiere diamantat, asigurați-vă că sensul de rotație marcat pe disc este în concordanță cu sensul de rotație pe capul dispozitivului.**
Pentru discuri diamantate sau cele care taie la grosimi mai mici de 3 mm, inelul de presiune trebuie întors și înșurubat cu suprafață plană din partea discului.

Instalarea pieselor de lucru cu orificiul filetat
-Blocați arbore cu buton (Fig. A, 1)
-Deșurubați inelul de presiune (Fig. A, 3.1) cu ajutorul cheii atașate.
-Deșurubați piesa de lucru dacă este montată,
-Scoateți inelul opritor interior,
-Înșurubați piesa cu orificiul filetat pe flanșa exterioară, blocați butonul arborelui, strângeți cu cheie,
Pentru a demonta, executați operațiile de montare în ordinea inversă.

ATENȚIE **Arborele polizorului trebuie să fie înșurubat în întregime în corpul dispozitivului.**

Montarea dispozitivului în stativ
Este permisă utilizarea dispozitivului într-un stativ dedicat în acest scop, cu condiția ca acesta să fie montat corect în conformitate cu instrucțiunile de montare în stativ.

Reglarea poziției mânerului principal
Mânerul principal poate fi setat suplimentar în 2 poziții prin rotirea lui cu 90 ° la stânga sau la dreapta în raport cu poziția de bază.
• Apăsați butonul de blocare a mânerului principal.(fig.A.2)
• Rotiți mânerul principal în poziția dorită.
• Mânerul principal se va bloca automat în poziția selectată.

7. Conectare la rețea

Înainte de a conecta dispozitivul la sursa de curent, asigurați-vă că tensiunea de alimentare corespunde cu valoarea specificată pe plăcuța de identificare.
Instalația de alimentare trebuie să fie realizată în conformitate cu cerințele principale privind instalațiile electrice și să respecte dispozițiile privind siguranța utilizării. Parametrii de secțiune minimă a firului de alimentare și valorile nominale ale siguranței de protecție în funcție de puterea dispozitivului sunt specificate în tabelul de mai jos:

Puterea maşinii [W]	Secţiunea minimă a cablului [mm2]	Valoarea minimă a siguranței tip C [A]
>2300	2,5	16

Instalația trebuie să fie executată de un electrician autorizat. În cazul când folosiți cablurile prelungitoare, aveți grijă ca secțiunea firului să nu fie mai mică decât cea cerută (vezi tabelul). În timpul lucrului cablul electric trebuie astfel poziționat, încât să nu fie expus la tăiere. Nu folosiți prelungitoare defecte.
Verificați periodic starea tehnică a cablului de alimentare. Nu trageți de cablu.

8. Pornirea dispozitivului

ATENȚIE **Înainte de a porni dispozitivul, efectuați obligatoriu operațiile descrise în capitolul ”Pregătirea pentru lucru”.**

Pentru a începe utilizarea dispozitivului, țineți-l cu ambele mâini.
• Glisați butonul întrerupătorului (Fig.A, 3) în direcția capului..
-Apăsați butonul întrerupătorului
Eliberarea apăsării pe butonul întrerupătorului va produce oprirea polizorului.

ATENȚIE **Efectuați întotdeauna un test înainte de a începe lucrul și după fiecare înlocuire a piesei de lucru. Verificați dacă accesoriile sunt în stare bună, sunt montate corect și dacă se pot roti liber. Efectuați testul pentru cel puțin 30 de secunde. Nu folosiți accesorii deteriorate, non-rotunde sau vibrante.**

9. Utilizarea dispozitivului

După pornirea dispozitivului, așteptați până când acesta atinge turația maximă. Folosiți echipamente de protecție personală, cum ar fi ochelari de protecție, protectoare de urechi precum și echipamentele de protecție, cum ar fi mănuși, șorț și încălțăminte de lucru.

Tăierea
• Începeți întotdeauna să tăiați fără a atinge cu lama materiaull. Puneți o protecție de tăiere pe dispozitiv pentru operațiunile de tăiere. Această apărătoare nu se află în setul dispozitivului
• Nu apăsați prea mult dispozitivul în timp ce tăiați, nu-l înclinați. Lucrați uniform cu ghidajul, optim adaptat pentru un anumit tip de material.

• Tăiați materialul în linie dreaptă.
• Materialele de dimensiuni mari în timpul tăierii se vor sprijini în mai multe puncte de susținere. Punctele de susținere ar trebui să fie situate lângă linia de tăiere și la capătul materialului.
• Fixați materialul de dimensiuni mici într-o menghină sau cu cleme pe masă. Acest lucru va asigura o mai mare stabilitate și precizie de tăiere.

Tăierea pietrei, materialelor ceramice
-Folisți discuri diamantate
-Lucrați în încăperi bine aerisite, purtați masca antipraf.

Șlefuire
-La șlefuire, mențineți discul de șlefuit la un unghi de 30 ÷ 40 de grade față de suprafața prelucrată. Apăsați dispozitivul pe suprafață cu o forță moderată, astfel încât piesa prelucrată să nu se încălzească prea mult, iar pe suprafață să nu apară caneluri sau alte denivelări.
-Începeți șlefuirea întotdeauna fără să atingeți discul de material.
-Nu utilizați pentru șlefuire discurile destinate tăierii.
-Fixați materialul șlefuit într-o menghină sau prindeți-l de masă cu ajutorul unor cleme.
-Pentru șlefuire folosiți discuri de șlefuire, discuri lamele, discuri nețesute abrazive sau perii cap la cap.
-Respectați vitezele admise de rotație/circumferențiale, specificate pe eticheta dispozitivului de șlefuit.

10. Operații curente de mentenanță

⚠ ATENȚIE **Toate operațiile de întreținere trebuie efectuate cu ștecherul scos din priza de curent.**

Înainte de fiecare pornire:
-Verificați starea cablului de alimentare.
-Verificați dacă fantele de ventilație ale motorului nu sunt acoperite sau murdărite. Dacă este necesar, suflați dispozitivul cu aer comprimat.

După fiecare utilizare:
-Așteptați până când discul se va opri singur.
-Scoateți ștecherul din priză pentru a evita pornirea accidentală de către terți.
-Ștergeți carcasă în mod regulat cu o cârpă moale.
-Evitați acumularea prafului în dispozitiv, suflați fantele de ventilație cu aer comprimat.

Înlocuirea periilor electrografitice
Verificați în mod regulat starea periilor electrografitice și înlocuiți-le. Înălțimea minimă recomandată a periilor este de 5 mm.
Desfaceți șuruburile capacelor de perii (Fig. A, 4) și scoateți capacele periilor. Periile electrografitice sunt presate de arcuri care trebuie îndoite, și scoateți atent periile. Glisați conectorii periilor uzate și așezați conectorii noilor perii. Introduceți periile noi în portperii, puneți arcurile astfel încât să preseze periile și înșurubați la loc capacele.

Depozitare
După ce ați încheiat muncă, depozitați dispozitivul curățat într-un loc protejat de accesul copiilor.

11. Piese de schimb si accesorii

Pentru a achiziționa piese de schimb și accesorii, contactați Service-ul Dedra Exim. Detaliile de contact pot fi găsite pe pagină 1 a manualului. Când comandați piese de schimb, vă rugăm să indicați numărul lotului aflat pe plăcuța de identificare și numărul piesei din schița de asamblare.
În perioada de garanție, reparațiile sunt efectuate conform regulilor menționate în talonul de garanție. Vă rugăm să predați produsul reclamat pentru reparație la locul de achiziție (vânzătorul este obligat să accepte produsul reclamat), trimiteți-l la centru de service aflat cel mai aproape de adresa de domiciliu (lista centrelor de service se află pe site-ul www.dedra.pl) sau expediați-l la service-ul central Dedra Exim. Vă rugăm amabil să anexați talonul de garanție completat. După perioada de garanție, reparațiile vor fi efectuate de service-ul central. Produsul deteriorat trebuie trimis la centrul de service (costul de expediție este suportat de utilizator).

12. Eliminarea individuală a defecțiunilor

⚠ ATENȚIE **Înainte de a trece la eliminarea individuală a defecțiunilor, deconectați dispozitivul de alimentare.**

Problemă	Cauză	Soluționare
Dispozitivul nu funcționează	Cablul de alimentare nu este conectat corect	Împingeți ștecherul mai adânc în priză, verificați cablul de alimentare.
	Cablul de alimentare este deteriorat	În cazul în care constatați deteriorarea cablului de alimentare, predați dispozitivul la un centru de service.
	Lipsa tensiune în priză de curent	Controlați tensiunea în priză cu o sondă de măsurat. Verificați dacă s-a declanșat siguranță
	Întrerupător defect	Predați dispozitivul la un centru de service.
	Motorul nu are putere, pornește greoi	Perii uzate. Înlocuiți-l cu unul nou sau trimiteți dispozitivul la service.

13. Set de completare a dispozitivului

1. Polizor unghiular DED7939 – 1, 2. Dispozitivul de protecţie a discului (pentru şlefuire) – 1, 3. Cheie – 1, 4. Mâner – 1

14. Informația pentru utilizatori privind eliminarea utilajelor uzate (se referă la gospodării de casă)

Simbolul afișat pe produse sau pe documentația care le însoțește indică faptul că echipamentele electrice sau electronice defecte nu trebuie eliminate împreună cu deșeurile menajere. În cazul în care trebuie să eliminați, să reutilizați sau să recuperați componente, trebuie să le duceți la un punct de colectare specializat, unde vor fi acceptate gratuit. Autoritățile locale furnizează informații privind locația punctelor de colectare a echipamentelor uzate, de exemplu pe site-urile lor web.
Eliminarea corespunzătoare a dispozitivului permite conservarea resurselor valoroase și evitarea impactului negativ asupra sănătății și mediului, care rezultă din posibilitatea prezenței substanțelor, amestecurilor și componentelor periculoase în echipament.
Eliminarea incorectă a deșeurilor riscă sancțiuni în conformitate cu reglementările locale relevante.
Utilizatorii din țările UE: Dacă trebuie să vă debarasați de echipamente electrice sau electronice, vă rugăm să contactați cel mai apropiat punct de vânzare sau furnizorul dumneavoastră, care vă va putea oferi informații suplimentare.
Eliminarea în țări din afara Uniunii Europene: Acest simbol se aplică numai în țările din Uniunea Europeană. În cazul în care doriți să aruncați acest produs, vă rugăm să contactați autoritățile locale sau dealerul pentru a afla metoda corectă de eliminare.

Certificat de garanţie

pentru

Polizor unghiular

Nr. de katalog: DED7939 Număr de lot: .....

(denumit în continuare Produs)

Data de cumpărare a produsului: .....

Ştampila vânzătorului

Data şi semnătura vânzătorului: .....

Declaraţia Utilizatorului:

Confirm, că am fost informat în ceea ce priveşte condiţiile de garanţie şi efectele nerespectării orientărilor cuprinse în manualul de utilizare şi în Certificatul de garanţie. Condiţiile prezentei garanţiei îmi sunt cunoscute ce afirm cu semnătura mea de mână:

....

Data şi locul semnătura Utilizatorului

Garanția este acordată în conformitate cu prevederile OG 21/1992 și OG 140/2021, cu modificările ulterioare, pe baza cardului de garanție și a dovezii originale de cumpărare. Perioada de reparație nu poate depăși 15 zile calendaristice de la data la care consumatorul a predat reclamația vânzătorului.

I. Responsabilitatea pentru produs

1. **Garant** - DEDRA EXIM sp. z o.o. cu sediul în Pruszkowie, adresa: ul. 3 Maja 8, 05-800 Pruszków, KRS 0000062517, Sąd Rejonowy dla m.st. Warszawy w Warszawie, XIV Wydział Gospodarczy Krajowego Rejestru Sądowego,[Judecătoria Raională pentru o.c. Varşovia în Varşovia, Departamentul al XIV–a Economic al Registrului Naţional Juridic] NIP [CIF] 527-020-49-33, Kapitał zakładowy [capital social]: 100 980.00 zł..
2. în condiţiile menţionate în prezentul Certificat de garanţie Garantul acordă garanţie la produsul derivat din distribuţia Garantului.
3. Responsabilitatea cu titlu de garanţie cuprinde numai defectele care sau ivit din cauze datorate Produsului în momentul livrării acestuia Utilizatorului.
4. Cu titlu de garanţie, Utilizatorul, obţine dreptul la repararea gratis a Produsului, dacă defecţiunea s-a ivit în perioada de garanţie. Modul de reparare a Produsului (metoda de executare a reparării) depinde de decizia Garantului. Dacă Garantul constată că Produsul nu poate fi reparat, Garantul îşi rezervă dreptul de a schimba piesa defectă sau total Produsul cu altul fără defecte sau de a micşora preţul Produsului ori de a se retrage de la Contract.
5. Faţă de Utilizatorul, care conform cu legea din data de 23 aprilie 1964 din Codul Civil, nu este un consumator, răspunderea Garantului pentru dauna rezultate din prezenta garanţie şi/ sau în legătură cu încheierea şi executarea acesteia, indiferent de dreptul legal, este limitată maxim până la valoarea Produsului defect.

II. Perioada de garanţie

Componentele Produsului acoperite de garanţie	Durata de protecţie a garanţiei
Polizor unghiular	36 luni, de la data cumpărării Produsului, înscrisă în prezentul Certificat de garanţie

III. Condiţiile de utilizare a garanţiei

1 Prezentarea de către Utilizator a Certificatul completat de garanţie a Produsului şi dovedirea împrejurărilor de cumpărare a Produsului de ex. prin prezentarea chitanţei, facturei, etc. Pentru a efectua în mod eficient reclamaţia, se recomandă că Utilizatorul să trimite împreună cu Produsul reclamat, toate componetele menţionate la “Completarea” Produsului în manualul de utilizare.
2. Respectarea de către Utilizator a recomandările din Manualul de utilizare şi din Certficatul de garanţie.
3. Garanţia acoperă numai teritoriul Republicii Polonă şi UE.
4. Garanţia nu acoperă defecţiunile Produsului apărute în special din cauza:
a. Nerespectării de către Utilizator a condiţiilor indicate în Manualul de utilizare, în special în domeniul de utilizare, întreţinere şi curăţare corectă.

b. Utilizarea de către Utilizator a unor produse de curăţare sau substanţe de conservare care sunt neadecvate cu Manualul de utilizare;
c. Depozitare necorespunzătoare şi transportul necorespunzător al Produsului de către Utilizator;
d. Modificări şi/sau reconstrucţii arbitrare a Produsului de către Utilizator;
e. Utilizarea în Produs de către Utilizator a unor materiale consumabile neconforme cu manualul de utilizare
5. Utilizatorul care conform nu legea din data de 23 aprilie 1964 din Codul Civil nu este un consumator, pierde garanţia pentru Produsul, în care:
- numerele de serie, marcarea datelor şi plăcuţele cu datele technice au fost îndepărtate de către Utilizator;
- sigiliile existente au fost deteriorate de Utilizator sau au urme rămase din manipularea de către utilizator la acestea.
6. **Atenţie!** Operaţiile legate cu utilizarea de fiecare zii, descrise în manualul de utilizare, Utilizatorul execută singur pe costul său.

IV. Procedura de reclamaţie

1. Dacă se constată că Produsul nu funcţionează corect, Înainte de a depune reclamaţia trebuie să Vă asiguraţi dacă toate operaţiunile descrise în manualul de utilizare au fost executate corect.
2. Sesizaţi imediat reclamaţia, cel mai bine în termen de 7 zile de la data la care aţi observant defectul produsului. Utilizatorul care conform cu legea din data de 23 aprilie 1964 din Codul Civil nu este un consumator, pierde garanţia pentru Produs dacă reclamaţia nu depune în termen de până de 7 zile.
3. Sesizarea reclamaţiei se face de ex. la. la punctul de cumpărare a Produsului, la service-ul de garanţie sau se poate trimite în scris pe adresa: DEDRA EXIM sp. z o.o., ul. 3 Maja 8, 05-800 Pruszków.
4. Utilizatorul poate să depună reclamaţia prin formularul accesibil pe pagina de internet www.dedra.pl. ("Formular pentru sesizarea reclamaţiei cu titlu de garanţie").
5. Adresele service-urilor de garanţie din fiecare stat sunt accesibile pe pagina www.dedra.pl. Dacă service-ul lipseşte în statul adecvat, trimiteţi sesizările de reclamaţie cu titlu de garanţie pe adresa: DEDRA EXIM sp. z o.o. ul. 3 Maja 8, 05-800 Pruszków (Polonia).
6. Luând în considerare siguranţa Utilizatorului se interzice utilizarea Produsului defect.
7. Atenţie!!! Utilizarea Produsului defect este periculos pentru sănătatea şi viaţa Utilizatorului.
8. Executarea obligaţiilor rezultate din garanţie va avea loc în termen de 14 zile lucrătoare, calculate de la data furnizării de către Utilizator a Produsului reclamat.
9 Înainte de furnizare a Produsului reclamat se recomandă curăţirea acestuia. Se recomandă de a se asigura bine Produsul împotriva distrugerii în timpul transportului (se recomandă să trimiteţi produsul reclamat în ambalajul original).
10. Perioada de garanţie va fi prelungită cu durata în care, din cauza defectului Produsului acoperit de garanţie Utilizatorul nu l-a putut să-l utilizeze,
Garanţia nu opreşte, nu limitează nu suspendează drepturile Utilizatorului rezultate din dispoziţiile privind garanţia pentru vicile produsului vândut.

În conformitate cu articolul 13 alineatele (1) și (2) din Regulamentul (UE) 2016/679 al Parlamentului European și al Consiliului din 27 aprilie 2016 privind protecția persoanelor fizice în ceea ce privește prelucrarea datelor cu caracter personal și privind libera circulație a acestor date și de abrogare a Directivei 95/46/CE, vă informăm.

1. Administratorul datelor Dumneavoastră cu caracter personal furnizate în formular este DEDRA-EXIM sp. z o. o. cu sediul social în Pruszków, ul. 3 Maja 8, 05-800 Pruszków (în continuare: „Administrator").
2. Datele dumneavoastră vor fi prelucrate numai în scopul derulării procedurii de garanție a dispozitivului în conformitate cu art. 6 alin.1 lit. b din regulamentul general privind protecția datelor (în continuare: „GDPR"). Furnizarea datelor este voluntară, dar necesară pentru derularea procedurii de garanție.
3. Datele dumneavoastră vor fi prelucrate pe perioada de luare în considerare a procedurii de garanție și în scopuri de arhivare în cazul în care este nevoie de apărare împotriva oricăror pretenții împotriva Administratorului, nu mai mult decât până la expirarea acestora.
4. Datele dumneavoastră pot fi dezvăluite numai entităților care prelucrează date pentru administrator pe baza unui contract scris de încredințare a prelucrării datelor cu caracter personal care oferă, printre altele, service tehnic, hosting sau intreținere site, service IT, firmă de curierat. Furnizorii Administratorului sunt obligați să asigure securitatea datelor și să îndeplinească cerințele legii aplicabile referitoare la protecția datelor cu caracter personal și nu pot folosi datele cu caracter personal încredințate în alte scopuri decât cele specificate în contractul cu Administratorul.
5. Datele dumneavoastră nu vor fi prelucrate în mod automatizat, inclusiv sub formă de profilare, și nu vor fi transferate către o țară terță/organizație internațională.
6. Aveți dreptul de a accesa datele dumneavoastră și dreptul de a rectifica, șterge, limita prelucrarea, dreptul de a transfera date, dreptul de a vă opune în orice moment.
7. În toate aspectele legate de prelucrarea datelor dumneavoastră cu caracter personal de către Administrator, ne puteți contacta la următoarea adresă de e-mail: daneosobowe@dedra.pl.;
8. Aveți dreptul de a depune o plângere la autoritatea competentă pentru protecția datelor cu caracter personal;

DE Inhaltsverzeichnis

1. Photos und Abbildungen
2. Gerätebeschreibung
3. Einsatzgebiete
4. Einsatzeinschränkungen
5. Technische Daten
6. Vorbereitungen vor dem Einsatz
7. Netzanschluss
8. Gerät einschalten
9. Gerätegebrauch
10. Gerätebedienung
11. Ersatzteile und Zubehör
12. Störungen selbst beseitigen
13. Gerätekomponenten
14. Hinweis für die Benutzer zur Entsorgung von elektrischen und elektronischen Altgerä-ten
15. Garantieurkunde

Übersetzung der Originalanleitung

Die Konformitätserklärung wurde dieser Anleitung separat beigefügt. Fehlende Konformitätserklärung ist nach Rücksprache bei Dedra Exim Sp. z o.o. einzuholen. Allgemeine Sicherheitsbestimmungen wurden dieser Anleitung als ein separates Heft beigefügt.

WARNUNG. Alle mit versehenen Warnungen und alle Hinweise gründlich lesen.

Bei Nichtbeachten der folgenden Warnungen und Sicherheitshinweise kann es zum elektrischen Schlag, einem Brand oder ernsthaften Verletzungen kommen.

Alle Warnungen und Hinweise für den künftigen Gebrauch aufbewahren.

2. Gerätebeschreibung

Abb. A: 1. Spindelsperre, 2. Verriegelungsknopf für die Griffeinstellung 3.Schalter. 4. Abdeckung für Elektrographitbürsten 5.Zusatzgriff.6. Abdeckung des Blatts

3. Gerätebestimmung

Das Gerät ist zum trockenen Beschleifen und Trennen von differenten Stoffen (je nach dem eingesetzten Zubehörteil) bestimmt.
Es ist zulässig, das Gerät bei Bau- und Renovierungsarbeiten, in Reparaturwerkstätten und bei Amateurarbeiten unter gleichzeitiger Einhaltung der Verwendungsbedingungen und zulässigen Arbeitsbedingungen, die in der Bedienungsanleitung enthalten sind, zu nutzen.

4. Einsatzeinschränkungen

Das Gerät darf nur gemäß den folgenden „Zulässigen Betriebsbedingungen" betrieben werden". Der Winkelschleifer darf nicht zum Beschleifen von Holz und zum Polieren von anderen Stoffen eingesetzt werden.
Eigenhändige Änderungen des Geräteauf-baus, jegliche Umbauten bzw. Bedienungen, die in der Bedienungsanleitung nicht be-schrieben werden, gelten als rechtswidrig und führen zum sofortigen Verlust der Ga-rantieansprüche und der Gültigkeit der Kon-formitätserklärung.
Der Gerätegebrauch entgegen der Bestim-mung oder der Bedienungsanleitung führt zum sofortigen Verlust der Garantieansprü-che.

Zulässige Betriebsbedingungen
Die Maschine ist nur für den Betrieb in geschlossenen Räumen geeignet, die über ein funktionstüchtiges Ventilationssystems verfügen. Vor Feuchtigkeit und Frost schützen.

5. Technische Daten

Gerätemodell	DED7939
Versorgungsspannung [V]	230~
Versorgungsfrequenz [Hz]	50
Nennleistung [W]	2500
Schutzart	IP20
Schutzklasse	II
Drehzahl [min-1]	6600
Kreissägedurchmesser [mm]	230
Lochdurchmesser [mm]	22,2
Außengewinde	M14
Lärmemission:	
Schalldruckpegel LpA [dB (A)]	97
Messunsicherheit KpA [dB (A)]	3
Schallleistungspegel LwA [dB (A)]	108
Messunsicherheit KwA [dB (A)]	3
Vibrationspegel gemessen am Griff ah, ID [m / s2]	10,67
Messunsicherheit K [m / s2]	1,5

Information zum Lärmpegel und den Vibrationen

Der Gesamtwert der Vibrationen a_h und die Messunsicherheit wurden nach EN 60745-1 ermittelt und in der Tabelle aufgeführt.
Die Lärmemission wurde nach EN 60745-1, ermittelt und die Werte sind in der vorgenannten Tabelle aufgeführt.

ACHTUNG **Der Lärm kann Gehörschäden herbeiführen, deshalb ist ein Gehörschutz bei der Arbeit zu tragen!**

Der deklarierte Gesamtwert von Vibrationen / Lärmpegel wird nach einem standardmäßigen Prüfverfahren ermittelt und kann zum gegenseitigen Geräteverglеich verwendet werden. Der genannte Vibrations kann auch für eine Erstbeurteilung der Vibrations verwendet werden Der Vibrations kann beim Vororteinsatz in Abhängigkeit von der Gebrauchsweise der Werkzeuge, insbesondere von der jeweiligen Werkstückbeschaffenheit, sowie von der erforderlichen Festlegung der Schutzmaßnahmen für den Bediener, von den deklarierten Werte abweichen. Um die Exposition unter den Ist-Einsatzbedingungen genau ermitteln zu können, sind alle Schritte des jeweiligen Prozesses zu berücksichtigen, die auch die Zeiträume umfassen, wenn das Werkzeug ausgeschaltet bzw. eingeschaltet bleibt, aber nicht eingesetzt wird.

6. Vorbereitungen vor dem Einsatz

ACHTUNG **Zuerst Stecker ziehen, erst dann jegliche Bedienung vornehmen.**

Zusatzhandgriff einbauen

• Zusatzhandgriff in eine der drei im Gerätekopf vorhandenen Bohrungen (je nach vorgesehenem Einsatz) nach Abb. A, 6.1, 6.2, 6.3 schrauben.
• Zusatzhandgriff vor allen vorgesehenen Arbeiten einbauen.

Schutzverkleidung einbauen und einstellen

• Schutzverkleidung der Schleif-/Trennscheibe am Gerät so einbauen, dass ihr Befestigungsband mit dem Befestigungsvorsprung in der Aussparung des Gerätekopfes eingreift.
• Schutzverkleidung wunschgemäß einstellen.
• Befestigungsschraube sicher anziehen.
Schutzverkleidung sinngemäß entgegen ihrem Einbau einstellen.

ACHTUNG **Schutzverkleidung der Schleif-/Trennscheibe so einstellen, dass die Funken vom Bediener weg gerichtet werden.**

Zubehör einbauen

ACHTUNG **Die maximale Drehzahl der Schleif-/Trennscheibe muss der Gerätedrehzahl ohne Beanspruchung entsprechen oder diese überschreiten**

Schleif-/Trennscheibe einbauen

• Sperrtaste der Gerätespindel gedrückt halten (Abb. A, 1)
• Klemmring (Abb. A, 3.1) mit dem mitgelieferten Schlüssel lösen.
• Schleif-/Trennscheibe nach Vorgaben ihres Herstellers und entsprechend dem vorgesehenen Material befestigen.
• Klemmring (Abb. A, 3.2) mit dem mitgelieferten Schlüssel festziehen.
• Sperrtaste der Gerätespindel loslassen.

ACHTUNG **Sperrtaste ausschließlich bei stillstehender Gerätespindel betätigen.**

ACHTUNG **Keine Adapter beim Schleif-/Trennscheibeneinbau verwenden. Beim Einbau der Diamant-Trennscheibe darauf achten, dass die mit dem Pfeil dargestellte Drehrichtung der Gerätespindeldrehrichtung entspricht.**

Unterschreitet die Dicke der Diamant- / Trennscheibe 3 mm, ist der Klemmring umzudrehen und mit der flachen Fläche an der Diamant- / Trennscheibe zu schrauben.

Werkzeuge mit Gewindebohrung einbauen

• Sperrtaste der Gerätespindel betätigen (Abb. A, 1)
• Klemmring (Abb. A, 3.1) mit dem mitgelieferten Schlüssellösen.
• Schleif-/Trennscheibe lösen (wenn eingebaut).
• Inneren Stützring demontieren.
• Schleif-/Trennscheibe mit der Gewindebohrung am äußeren Stützring schrauben, Sperrtaste der Gerätespindel gedrückt halten, Schleif-/Trennscheibe mit dem Schlüssel festziehen.
Demontage sinngemäß in umgekehrter Montagereihenfolge.

ACHTUNG **Die Gerätespindel muss im Werkzeugkörper ganz geschraubt sein.**

Montage des Geräts auf einem Stativ

Es ist erlaubt, das Gerät in einem speziellen Stativ zu verwenden, vorausgesetzt, es ist gemäß der Montageanleitung im Stativ korrekt montiert.

Einstellung der Position des Hauptgriffs

Der Hauptgriff kann zusätzlich in 2 Positionen eingestellt werden, indem er gegenüber der Grundposition um 90° nach links oder rechts gedreht wird.
• Drücken Sie den Verriegelungsknopf des Hauptgriffs nach unten.(Abb. A.2)
• Drehen Sie den Hauptgriff in die gewünschte Position.
• Der Hauptgriff rastet automatisch in der ausgewählten
Position ein.

7. Netzanschluss

Vor dem Netzanschluss des Gerätes sicherstellen, dass die Versorgungsspannung dem Wert laut dem Typenschild entspricht.
Die Elektroinstallation muss gemäß den grundlegenden Anforderungen an Elektroinstallationen hergestellt werden und die Anforderungen an den sicheren Gebrauch erfüllen. Die Parameter des Stromkabel-Mindestquerschnittes sowie des Sicherungsnennwertes hängen von der Geräteleistung ab und werden in der folgenden Tabelle aufgeführt:

Machinenleistung [W]	Min. Drahtschnitt [mm2]	Min. Sicherungsgröße Typ C [A]
>2300	2,5	16

Die Netzinstallation muss von einem Fachelektriker verlegt werden. Bei erforderlichen Verlängerungskabeln darf der Leitungsquerschnitt den erforderlichen Wert nicht unterschreiten (s. Tabelle). Das Elektrokabel ist so zu verlegen, dass es beim Gerätebetrieb nicht durchschnitten wird. Nicht funktionsfähige Verlängerungskabel nicht gebrauchen. Technische Beschaffenheit des Versorgungskabels regelmäßig nachprüfen. Gerät nicht am Versorgungskabel ziehen.

8. Gerät einschalten

ACHTUNG **Die Tätigkeiten laut Kap. „Vorbereitungen vor dem Einsatz“ unbedingt vornehmen, bevor das Gerät in Betrieb genommen wird”.**

Gerät vor Einsatz mit beiden Händen festhalten.
• Den Schaltknopf (Abb. A, 3) zum Kopf hinbewegen.
• Steuerschalter betätigen.
• Nach Loslassen des Steuerschalters bleibt der Winkelschleifer stehen.

ACHTUNG **Gerät vor Arbeitsbeginn und nach jedem Schleif-/Trennscheibenwechsel mindestens 30 Sekunden lang überprüfen, dabei Werkzeuge auf die Beschaffenheit, korrekten Einbau und ungehinderte Rotation kontrollieren. Beschädigte, nicht runde bzw. vibrierende Werkzeuge nicht gebrauchen.**

9. Gerätegebrauch

Nach der Inbetriebnahme des Winkelschleifers abwarten, bis er maximale Drehzahl erreicht. Persönliche Schutzausrüstungen tragen, dazu gehören: Schutzbrille, Gehörschutz, Schutzhandschuhe, Arbeitskleidung und Sicherheitsschuhe.

Schneiden

•Beginnen Sie immer mit dem Schneiden, ohne mit der Klinge das Material zu berühren. Setzen Sie für Schneidarbeiten einen Schneidschutz auf das Gerät. Diese Abdeckung stellt kein vollständiges Gerät dar.
• Während des Schneidens das Gerät nicht zu stark drücken oder kippen. Arbeiten Sie mit einem gleichmäßigen, optimal an den jeweiligen Materialtyp angepassten Vorschub.
•Schneiden Sie das Material in einer geraden Linie.
•Unterstützen Sie großformatige Materialien beim Schneiden an mehreren Stützpunkten. Stützpunkte sollten in der Nähe der Schnittlinie und am Ende des Materials liegen.
• Befestigen Sie Material mit kleinen Abmessungen in einem Schraubstock oder mit Klemmen am Tisch. Dadurch wird eine größere Stabilität und Präzision des Schneidens gewährleistet.

Stein, Keramikstoff trennen

• Diamant-Trennscheiben gebrauchen.
• Für gute Lüftung im Arbeitsbereich sorgen, Staubschutzmaske tragen.

Schleifarbeit

• Schleifscheibe immer unter 30 – 40 Grad zur Bearbeitungsfläche einstellen. Gerät nicht zu stark an die Bearbeitungsfläche drücken, damit das Werkstück nicht heiß wird und keine Rillen oder Unebenheiten auf der Oberfläche entstehen.
• Zuerst Trennscheibe auf Hochtouren gehen lassen, erst dann das Material bearbeiten.
• Keine Trennscheiben für die Schleifarbeiten verwenden.
• Werkstoffstücke in einem Schraubstock oder mit Halteklemmen am Arbeitstisch befestigen.
• Schleif-, Schleifpapier-, Schleifvliesscheiben oder Topfstahlbürsten für die Schleifarbeiten verwenden.
• Zulässige Drehzahlen gemäß dem jeweiligen Werkzeugetikett beachten.

10. Gerätebedienung

ACHTUNG **Zuerst Stecker ziehen, erst dann jegliche Bedienung vornehmen.**

Vor jeder Inbetriebnahme:

• Stromkabel auf Beschaffenheit prüfen.
• Lüftungsschlitze weder verdecken, noch verschmutzen lassen, gegebenenfalls mit Druckluft ausblasen.

Nach jedem Gebrauch:

• Abwarten, bis die Schleif-/Trennscheibe selbsttätig zum Stillstand kommt.
• Stecker ziehen, um eine unbefugte Inbetriebnahme des Winkelschleifers zu verhindern.
• Gerätegehäuse mit einem weichen Lappen regelmäßig reinigen.
• Staubeindringen ins Geräteinnere verhindern, Lüftungsschlitze mit Druckluft ausblasen.

Kohlebürsten wechseln

Die Kohlebürsten sind regelmäßig auf ihre Beschaffenheit zu prüfen und zu wechseln. Vorgeschriebene Mindestdicke der Kohlebürsten: 5 mm.
Befestigungsschrauben der Kohlebürstenverkleidungen (Abb. A, 4 bzw. lösen und diese demontieren. Die Kohlebürsten werden mit Federn gedrückt, die wegzubiegen sind. Kohlebürsten vorsichtig herausnehmen. Steckverbinder abgenutzter Kohlebürsten abziehen, die der neuen Kühlebürsten aufziehen. Neue Kohlebürsten in die Halterungen einführen, Federn so einbauen, dass sie die Kohlebürsten andrücken, Verkleidungen wieder anziehen.

Lagerung:

Gerät nach beendeten Arbeiten reinigen und gegen den Zutritt von Kindern geschützt lagern.

11. Ersatzteile und Zubehör

W Bei erforderlichem Ersatzteil- oder Zubehörkauf ist Kontakt mit dem Service der Fa. Dedra Exim aufzunehmen – siehe Kontaktangaben auf S. 1 dieser Anleitung. In der Ersatzteilbestellung ist die auf dem Typenschild angegebene Chargen-Nr. und die Teilenummer gemäß der Übersichtszeichnung anzugeben.
Die Reparaturen während der Garantiedauer werden gemäß der Garantieurkunde durch-geführt. Das reklamierte Produkt ist zur Re-paratur in der jeweiligen Verkaufsstelle abzu-liefern (der Gerätehändler ist verpflichtet, das reklamierte Produkt in Empfang zu nehmen), an die nächstgelegene Reparaturwerkstatt (Liste der Reparaturwerkstätten siehe: www.dedra.pl) oder an den Zentralservice der Fa. Dedra Exim zu schicken. Die ausgefüllte Garantieurkunde ist mitzugeben. Nach Ab-lauf der Garantiedauer werden die Reparatu-ren durch den Zentralservice der Fa. Dedra Exim durchgeführt. Das beschädigte Produkt ist beim Service abzuliefern, die Sendungs-kosten werden vom Betreiber getragen.).

12. Störungen selbst beseitigen

ACHTUNG **Zuerst Stecker des Gerätes ziehen, erst dann Störungen selbst beseitigen**

Problem	Ursache	Abhilfe
Gerät geht nicht in Betrieb	Stromkabel nicht richtig angeschlossen	Stecker korrekt anschließen, Stromkabel überprüfen.

	Stromkabel beschädigt.	Gerät mit beschädigtem Stromkabel bei einer Vertragswerkstatt abliefern
	Keine Netzspannung.	Netzspannung mit einem Spannungsprüfer kontrollieren. Sicherung auf Ansprechen prüfen.
	Steuerschalter beschädigt.	Gerät bei einer Vertragswerkstatt abliefern.
	Mangelhafte Motorleistung, erschwerter Motorstart.	Abgenutzte Bürsten. Durch neue ersetzen oder Gerät dem Service übergeben

13. Gerätekomponenten

1. Winkelschleifmaschine – 1, 2. Abdeckung der (Schleif-) Scheibe – 1, 3. Schlüssel – 1, 4. Handgriff - 1

14. Nutzerinformationen über die abgabe von gebrauchten elektro- und elektronik-altgeräten (betrifft Haushalte)



Das hier abgebildete Symbol auf Produkten oder auf der beigefügten Dokumentation informiert, dass man gebrauchte Elektro- und Elektronik-Altgeräte nicht mit dem Haushaltsmüll wegwerfen darf. Das richtige Verhalten im Falle von Beseitigung, erneuter Benutzung oder Recycling von Unterbauelementen besteht in der Übergabe von gebrauchten Elektro- und Elektronik-Altgeräten an Fachabnahmepunkte, wo sie kostenlos abgenommen werden. Informationen über die Fachabnahmepunkte bekommen Sie bei der lokalen Behörde.
Die richtige Verwertung der Geräte erlaubt wichtige Rohstoffe zu behalten und die negative Einwirkung auf die Gesundheit und die Umwelt zu vermeiden. Die unsachgemäße Verwertung wird mit Strafen laut den entsprechenden Lokalvorschriften bestraft.
Nutzer in den EU-Ländern
Wenn Sie die Elektro- und Elektronische Geräte abgeben möchten, melden Sie sich bitte einem nächst gelegenen Verkaufspunkt oder bei dem Lieferanten, der Ihnen weitere Informationen erteilt.
Das Entsorgen von Abfällen in Ländern außerhalb der EU
Dieses Symbol betrifft nur EU-Länder.
Wenn Sie die Elektro- und Elektronische Geräte abgeben möchten, melden Sie sich bitte einem nächst gelegenen Verkaufspunkt oder bei dem Lieferanten, der Ihnen weitere Informationen erteilt.

Garantiekarte

für

Winkelschleifmaschine

Katalognummer: DED7939 Lotnummer: .....

(im Weiteren **Produkt** genannt)

Kaufdatum des Produkts: .....

Stempel des Verkäufers

Datum und Unterschrift des Verkäufers: .....

Erklärung des Benutzers:

Ich bestätige, dass ich über die Bedingungen der Garantie sowie Folgen der Nichtbeachtung von den in der Bedienungsanleitung und Garantiekarte enthaltenen Anweisungen informiert wurde. Die Bedingungen dieser Garantie sind mir bekannt, was ich mit meiner eigenhändigen Unterschrift bestätige:

....

Datum und Ort Unterschrift des Käufers

I. Haftung für das Produkt

1. **Garant** - DEDRA EXIM sp. z o.o. mit Sitz in Pruszków, Adresse: ul. 3 Maja 8, 05-800 Pruszków, Reg.-Nr. KRS 0000062517, Amtsgericht für Warschau, XIV Wirtschaftsabteilung des Nationalen Gerichtsregisters, Steuernummer 527-020-49-33, Stammkapital: 100 980.00 zł.
2. Zu den in dieser Garantiekarte bestimmten Bedingungen erteilt der Garant hiermit Garantie für das Produkt, das vom Vertrieb des Garants stammt.
3. Die Garantiehaftung umfasst nur Mängel, deren Entstehung auf die im Produkt zum Zeitpunkt seiner Aushändigung dem Benutzer enthaltenen Fehler zurückzuführen ist.
4. Im Rahmen der Garantie gewinnt der Benutzer das Recht zur kostenlosen Reparatur des Produkts, soweit der Mangel innerhalb der Garantiezeit offenbart wurde. Die Art und Weise, auf die das Produkt repariert wird (Methode der Reparatur) wird vom Garanten bestimmt. Falls der Garant feststellt, dass die Reparatur nicht möglich ist, behält sich der Garant das Recht vor, das mangelhafte Element oder das ganze Produkt gegen ein freies von Mängeln zu tauschen, den Preis des Produkts zu mindern oder vom Vertrag abzutreten.
5. Gegenüber einem Benutzer, der kein Verbraucher im Sinne des Gesetzes vom 23. April 1964 Zivilgesetzbuch ist, ist die Schadensersatzhaftung des Garanten für die sich aus dieser Garantie ergebenden und/oder im Zusammenhang mit ihrer Erteilung und Ausübung stehenden Schäden, ohne Rücksicht auf den Rechtstitel, maximal auf den Wert des mangelhaften Produkts begrenzt.

II. Garantiezeit

Elemente des Produkts, die mit der Garantie umfasst sind	Dauer des Garantieschutzes
Winkelschleifmaschine	36 Monate ab dem Kaufdatum des Produkts das auf dieser Garantiekarte angegeben ist

III. Bedingungen der Inanspruchnahme der Garantie

1. Vorlegung der ausgefüllten Garantiekarte vom Benutzer sowie Glaubhaftmachung der Kaufumstände vom Benutzer, z.B. durch Vorlegung eines Kassenbelegs, einer Rechnung, usw. Damit die Reklamation reibungslos durchgeführt werden kann, wird es empfohlen, dass der Benutzer alle in dem "Lieferumfang" genannten Elemente, der in der Bedienungsanleitung beschrieben wurde, zusammen mit dem Produkt zur Reklamation abgibt.
2. Beachtung der in der Bedienungsanleitung und Garantiekarte enthaltenen Anweisungen vom Benutzer.
3. Die Garantie umfasst nur das Gebiet der Republik Polen und der EU.
4. Die Garantie umfasst nicht die Mängel des Produkts, die infolge von folgenden Ursachen entstanden sind:
a. Nichtbeachtung der in der Bedienungsanleitung bestimmten Bedingungen vom Benutzer, insbesondere in Bezug auf richtige Nutzung, Wartung und Reinigung;
b. Verwendung von Reinigungs- oder Wartungsmitteln vom Benutzer, die im Widerspruch zu der Bedienungsanleitung stehen;
c. Unrichtige Aufbewahrung und unrichtiger Transport des Produkts vom Benutzer;
d Eigenmächtige Veränderungen und/oder Umbauten am Produkt vom Benutzer, die mit dem Garant nicht abgestimmt wurden;
e. Verwendung von Betriebsmaterialien und Ersatzteilen vom Benutzer, die im Widerspruch zu der Bedienungsanleitung stehen.
5 Der Benutzer, der kein Verbraucher im Sinne des Gesetzes vom 23. April 1964 Zivilgesetzbuch ist, verliert Garantieansprüche für das Produkt, an dem:
- Seriennummer, Datumsangaben und Typenschilder vom Benutzer entfernt, verändert oder beschädigt wurden;
- Plomben vom Benutzer beschädigt wurden oder Spuren des Hantierens an ihnen tragen.
6. **Achtung!** Die mit täglicher Bedienung des Produkts verbundenen Tätigkeiten, die sich u.a. aus der Bedienungsanleitung ergeben, sind vom Benutzer auf eigene Rechnung und eigene Kosten auszuführen.

IV. Reklamationsverfahren

1. Falls unrichtige Arbeit des Produkts festgestellt wird, soll man sich vor der Anmeldung der Reklamation vergewissern, dass alle insbesondere in der Bedienungsanleitung bestimmten Bedientätigkeiten richtig ausgeführt wurden.
2. Die Reklamation soll man unverzüglich, am besten innerhalb von 7 Tagen ab Feststellung des Mangels am Produkt anmelden. Der Benutzer, der kein Verbraucher im Sinne des Gesetzes vom 23. April 1964 Zivilgesetzbuch ist, verliert Garantieansprüche für das Produkt, im Falle, wenn die Reklamation nicht innerhalb von 7 Tagen angemeldet wird.
3. Die Reklamation kann u.a. am Verkaufsort, an dem das Produkt gekauft wurde, beim Garantieservice oder schriftlich auf folgende Adresse angemeldet werden: DEDRA EXIM sp. z o.o., ul. 3 Maja 8, 05-800 Pruszków.
4. Der Benutzer kann die Reklamation unter Verwendung des Formulars anmelden, das auf der Internet www.dedra.pl zugänglich ist. ("Formular zur Anmeldung der Reklamation aufgrund der Garantie").
5. Die Adressen von Garantieservice-Stellen für jeweilige Länder sind auf der Internetseite www.dedra.pl zugänglich. Im Falle, wenn keine Garantieservice-Stelle im jeweiligen Land vorhanden ist, soll man die Reklamationsanmeldung aufgrund der Garantie an folgende Adresse richten: DEDRA EXIM sp. z o.o. ul. 3 Maja 8, 05-800 Pruszków (Polska).
6. Im Hinblick auf die Sicherheit des Benutzers ist die Nutzung eines mangelhaften Produkts untersagt..
7. Achtung!!! Nutzung eines mangelhaften Produkts gefährdet der Gesundheit und dem Leben des Benutzers.
8. Erfüllung der sich aus der Garantie ergebenden Pflichten erfolgt innerhalb von 14 Werktagen ab der Rückgabe des beanstandeten Produkts vom Benutzer.
9. Vor der Rückgabe des mangelhaften Produkts zur Reklamation soll man es reinigen. Das beanstandete Produkt soll sorgfältig vor möglichen Beschädigungen während des Transports abgesichert werden (es wird empfohlen das beanstandete Produkt in Originalverpackung zu bringen).
10. Die Garantiezeit wird um die Zeit verlängert, in der der Benutzer das mit der Garantie umfasste Produkt infolge des Mangels nicht benutzen konnte.
Die sich aus den Vorschriften über die Gewährleistung für Mängel von verkauften Sachen ergebenden Rechte des Benutzers werden von dieser Garantie weder ausgeschlossen noch eingeschränkt oder eingestellt

SI Kazalo

1. Fotografije in risbe
2. Opis naprave
3. Namembnost naprave
4. Omejitve uporabe
5. Tehnični podatki
6. Priprava za delo
7. Priklop na omrežje
8. Vklop naprave
9. Uporaba naprave
10. Tekoča vzdrževalna opravila
11. Nadomestni deli in dodatna opremai
12. Samoodpravljanje napak
13. Kompletacija naprave
14. Informacije za uporabnike o tem, kako odstranjevati odrabljene električne in elektronske naprave
15. Garancijski list

POZOR Izjava o skladnosti je priložena navodilom kot ločen dokument. Če izjave o skladnosti ni, se obrnite na Dedra Exim Sp. z o.o. Splošni varnostni predpisi so priloženi navodilom kot ločena brošura.

OPOZORILO. Preberite vsa s simbolom označena opozorila in vsa navodila. Neupoštevanje spodaj navedenih varnostnih opozoril in navodil je lahko vzrok električnega udara, požara ali hudih poškodb.

Shranite vsa opozorila in navodila za morebitno kasnejšo uporabo.

Prevod originalnih navodil

2. Opis naprave

POZOR Slika A: 1. Blokada vretena, 2. Gumb blokade nastavitve ročaja 3. Vklopno stikalo. 4. Okrov elektrografitnih ščetk 5. Dodatni ročaj 6. Okrov diska

3. Namembnost naprave

Naprava je namenjena za brušenje in rezanje različnih materialov (odvisno od uporabljenih delovnih nastavkov) brez uporabe vode.
Napravo je dovoljeno uporabljati pri obnovitvenih in gradbenih delih, v delavnicah za izvajanje popravil ter v okviru ljubiteljskih dejavnosti, ob upoštevanju dejanskih in dovoljenih pogojev uporabe, kot so navedeni v navodilih za uporabo.

4. Omejitve uporabe

Napravo je dovoljeno uporabljati samo v skladu s spodnjimi "Dovoljenimi pogoji dela z napravo".
Kakršne koli samovoljne uvedbe sprememb v mehansko in električno strukturo, modifikacije naprave ali taka izvajanja vzdrževanja ali servisiranja, ki niso skladna z opisi v navodilih za uporabo, se štejejo za nedovoljena in imajo za posledico takojšnjo izgubo garancijskih pravic, izjava o skladnosti pa preneha veljati.
Uporaba, ki ni v skladu z namembnostjo naprave ali je neskladna z navodili za uporabo, ima za posledico takojšnjo izgubo garancijskih pravic

Dovoljeni delovni pogoji
Napravo je dovoljeno uporabljati samo v zaprtih prostorih z učinkovito delujočim prezračevanjem. Ščititi pred vlago in mrazom.

5. Tehnični podatki

Model naprave	DED7939
Napajalna napetost [V]	230~
Napajalna frekvenca [Hz]	50
Nazivna moč [W]	2500
Stopnja zaščite pred neposrednim dostopom	IP20
Zaščitni razred	II
Hitrost vrtenja [min-1]	6600
Premer krožne žage [mm]	230
Premer odprtine [mm]	22,2
Navoj	M14
Emisija hrupa:	
Raven zvočnega tlaka LpA [dB(A)]	97
Merilna negotovost KpA [dB(A)]	3
Raven zvočne moči LwA [dB(A)]	108
Merilna negotovost KwA [dB(A)]	3
Raven vibracij, izmerjena na ročaju ah, AG [m/s2]	10,67
Merilna negotovost K [m/s2]	1,5

Informacije o vibracijah in hrupu

POZOR Kombinirana vrednost vibracij a_h in merilna negotovost sta bili določeni v skladu s standardom EN 60745-1 in sta navedeni v tabeli.

Emisija hrupa je bila določena v skladu z EN 60745-1, vrednosti so podane v zgornji tabeli.

POZOR **Hrup lahko poškoduje sluh, pri delu je vedno treba uporabljati zaščito za ušesa!**

Deklarirana skupna vrednost vibracijje bila izmerjena v skladu s standardno preskusno metodo in se lahko uporablja za primerjave ene naprave z drugo. Navedeno raven vibracij se lahko uporablja tudi za začetno oceno izpostavljenosti vibracijam.
Raven vibracij med dejansko uporabo naprave se lahko razlikuje od deklariranih vrednosti, odvisno od načina uporabe delovnih orodij, v tem zlasti od vrste obdelovanca ter od potrebe opredelitve ukrepov za zaščito uporabnika orodja. Za natančno oceno izpostavljenosti v dejanskih pogojih uporabe je treba upoštevati vse dele delovnega cikla, vključno z obdobji, ko je orodje izklopljeno ali ko je vklopljeno, vendar se z njim ne dela.

6. Priprava za delo

POZOR **Vsa pripravljalna opravila izvajajte le, ko je naprava odklopljena od vira napajanja.**

Namestitev dodatnega ročaja

• Ročaj uvijte v eno od 3 lukenj, ki se nahajajo na glavi naprave (odvisno od dela, ki ga nameravate opravljati)
• Vsa dela z napravo opravljajte samo tako, da bo nanjo nameščen dodatni ročaj.

Namestitev in nastavitev okrova diska

• Namestite okrov diska na napravo tako, da bo opasek okrova s štrlečim kontaktnim peresom nameščen v zarezo na ohišju glave naprave.
• Nastavite okrov diska v želeni položaj.
• Zategnite pritrjevalno ročico.
Okrov diska ponastavljamo s koraki kot pri nameščanju diska, a opravljenimi v obratnem vrstnem redu.

Okrov diska nastavite v takšen položaj, da iskre ne bodo padale v smeri upravljavca.

Namestitev dodatkov

Največja hitrost vrtenja delovne konice mora biti večja od vrtilne hitrosti naprave brez obremenitve.

Namestitev diska

• Blokirajte vreteno z gumbom (Slika A, 1)
• S priloženim ključem odvijte zatisni obroč.
• Namestite disk (primeren glede na material, ki ga želite obdelati, skladno s priporočili proizvajalca diska)
• S ključem privijte zatisni obroč
• Sprostite blokado vretena.

Gumb za blokiranje vretena pritisnite samo, ko vreteno miruje.
Pri nameščanju diskov ne uporabljajte redukcijskih elementov.

Pri nameščanju diamantnega rezalnega diska pazite, da bo na disku označena smer vrtenja skladna s smerjo vrtenja na glavi naprave.
V primerih diamantnih in rezalnih diskov z debelino manj kot 3 mm je treba zatisni obroč obrniti, da bo njegova ravna površina na strani diska.

Nameščanje orodij z navojno odprtino

• Blokirajte vreteno z gumbom (Slika A, 1),
• S priloženim ključem odvijte zatisni obroč,
• Odvijte nepotrebno delovno orodje, če je nameščeno,
• Odstranite notranji uporovni obroč,
• Privijte na zunanjo prirobnico orodje z navojno odprtino, blokirajte gumb vretena, do konca privijte s ključem.
Demontažo orodja opravite s koraki v obratnem vrstnem redu kot pri namestitvi.

Vreteno brusilnika mora biti do konca uvito v telo orodja.

Namestitev naprave na stojalo

Napravo je dovoljeno uporabljati tako, da je nameščena na posebej zanjo namenjenem stativu, pod pogojem, da je nameščena pravilno, skladno z navodili za montažo, ki so priložena stativu.

Nastavitev položaja glavnega ročaja

Glavni ročaj lahko nastavite v 2 dodatna položaja tako, da ga obrnete za 90° v levo ali desno glede na osnovni položaj.
• Pritisnite gumb blokade glavnega ročaja (Slika A.2)
• Zasučite glavni ročaj v želeni položaj.
• Glavni ročaj se samodejno zaskoči v izbranem položaju.

7. Priključitev na omrežje

Pred priključitvijo naprave na vir napajanja, se je treba prepričati, da napajalna napetost ustreza vrednosti, navedeni na nazivni ploščici.
Napajalna napeljava mora biti izvedena skladno s temeljnimi zahtevami za električne napeljave in mora izpolnjevati zahteve varnosti uporabe. Parametri minimalnega prečnega prereza napajalnega voda in nominalne vrednosti varovalke v odvisnosti od moči naprave so podane v spodnji tabeli:

Moč naprave [W]	Minimalni prečni prerez voda [mm^2]	Minimalna vrednost varovalke tipa C [A]
≥2300	2,5	16

Napeljavo sme izvesti le pooblaščeni električar. Pri uporabi podaljškov je treba paziti, da prerez žice ne bo manjši od zahtevanega (glejte tabelo). Električni vod razporejati tako, da med delom ne bo izpostavljen nevarnosti zarezanja. Ne uporabljati poškodovanih podaljškov. Občasno preveriti tehnično stanje napajalnega voda. Ne vleči za napajalni vod.

8. Vklapljanje naprave

Pred zagonom naprave obvezno prej opravite aktivnosti, opisane v razdelku "Priprava za delo".

Z napravo začnete delati tako, da jo držite z obema rokama.
• Pomaknite gumb blokade vklopnega stikala (slika A, 3) proti glavi.
• Pritisnite gumb vklopnega stikala
• S sprostitvijo pritiska na gumb stikala se brusilnik ustavi.
Naprava je opremljena z mehkim zagonom, ki ublaži tokovni udar v trenutku zagona.

POZOR **Pred vsakim začetkom dela in po vsaki menjavi delovne konice vedno prej opravite preizkus. Preverite, ali je dodatna oprema v dobrem stanju, ali je pravilno nameščena in ali se elementi prosto vrtijo. Preizkus izvajajte vsaj 30 sekund. Ne uporabljajte elementov opreme, ki so poškodovani, neokrogli ali vibrirajo.**

9. Uporaba naprave

Po zagonu naprave je treba počakati, da naprava doseže največjo vrtilno hitrost. Uporabljajte osebno zaščitno opremo, kot so očala, zaščitni naušniki, pa tudi zaščitna oprema, kot zaščitne rokavice, predpasnik in delovna obutev.

Rezanje

• Rezati začnite vedno tako, da se pred zagonom rezilo ne bo dotikalo materiala. Za postopke rezanja prej namestite na napravo ustrezni okrov. Ta okrov ni del kompletacije naprave.
• Med rezanjem ne pritiskajte premočno z napravo in le-te ne nagibajte. Delajte z enakomerno potisno silo, optimalno prilagojeno dani vrsti materiala.
• Rezanje materiala izvajajte v ravni črti.
• Materiale velikih dimenzij je treba pred rezanjem ustrezno podpreti na več mestih. Podporne točke morajo biti blizu linije reza in na konceh materiala.
• Material majhnih dimenzij pritrdite v primež ali na mizo s sponkami. To bo zagotovilo večjo stabilnost in natančnost rezanja.

Rezanje kamna, keramike

• Uporabljajte diamantne diske.
• Delajte v dobro prezračevanem prostoru, nosite masko proti prahu.

Brušenje
• Pri brušenju brusilni disk pristavljajte pod kotom 30 ÷ 40 stopinj glede na površino, ki jo obdelujete. Z napravo pritiskajte na površino z zmerno silo, da se obdelovanec ne bo preveč segreval in da na površini ne bodo nastajali utori ali druge nepravilnosti.
• Začnite brušenje vedno tako, da se ob zagonu naprave disk ne bo dotikal materiala.
• Za brušenje ne uporabljajte diskov, namenjenih za rezanje.
• Material, ki je namenjen za brušenje, pritrdite v primež ali s sponkami na mizo.
• Za brušenje uporabljajte brusilne diske, plošče, diske z brusilno tkanino ali ščetke.
• Upoštevajte dovoljene vrtilne/obodne hitrosti, navedene na etiketi brusilnega orodja.

10. Tekoča vzdrževalna opravila

⚠ POZOR **Vsa vzdrževalna ali servisna opravila izvajajte le, ko je naprava odklopljena od vira napajanja.**

Pred vsakim zagonom:
• Preverite stanje napajalnega kabla.
• Preverite, ali prezračevalne odprtine motorja niso morda zamašene ali umazane. Po potrebi napravo prepihajte s stisnjenim zrakom.

Po vsaki uporabi:
• Predno odložite napravo počakajte, da se disk samodejno ustavi.
• Izvlecite vtič iz vtičnice, da preprečite nenamerno aktiviranje s strani nepoklicane oseb.
• Redno brišite ohišje naprave z mehko krpo.
• Preprečujte nabiranje prahu v napravi, prepihavajte prezračevalne odprtine s stisnjenim zrakom.

Hranjenje
Po končanem delu očiščeno napravo shranite na mesto, kjer bo izven dosega otrok.

Menjava elektrografitnih ščetk
Redno preverjajte stanje elektrografitnih ščetk in jih po potrebi zamenjajte. Priporočena minimalna višina ščetk je 5 mm.
Odvijte vijake okrovov ščetk (Slika A, 4) in odstranite okrove. Na elektrografitne ščetke pritiskajo vzmeti, ki jih je treba upogniti nazaj in z občutkom sneti s ščetk. Odstranite konektorje izrabljenih ščetk, namestite konektorje novih ščetk. Nove ščetke vstavite v držala ščetk, namestite vzmeti tako, da bodo pritiskale na ščetke, privijte nazaj okrove.

11. Nadomestni deli in dodatna oprema

Dodatna oprema, nabavljiva z nakupom:
Za nakup rezervnih delov in dodatne opreme se obrnite na Servis Dedra Exim. Kontaktne podatke najdete na 1. strani navodil.
Pri naročanju rezervnih delov navedite številko partije z nazivne tablice in številko dela iz montažne risbe.
V garancijskem roku bodo popravila izvršena pod pogoji, navedenimi v garancijskem listu. Reklamirani izdelek je treba dostaviti v popravilo na kraj nakupa (prodajalec je dolžan reklamirani izdelek sprejeti), lahko se ga tudi pošlje v centralni servis Dedra Exim ali v servis, ki je najbližji vašemu prebivališču (seznam servisov je na voljo na www.dedra.pl). Prosimo, da izdelku priložite izpolnjen garancijski list. Po preteku garancijskega obdobja popravila opravlja centralni servis. Poškodovan izdelek je se pošlje v servis (stroške dostave krije uporabnik).

12. Samoodpravljanje napak

⚠ POZOR **Pred pristopom k odpravljanju napak je treba napravo odklopiti od vira napajanja.**

Problem	Vzrok	Rešitev
Naprava ne deluje	Napajalni kabel ni pravilno priključljen Napajalni kabel je poškodovan	Vtič potisnite globlje v vtičnico, preverite napajalni kabel. V primeru ugotovitve poškodovanosti napajalnega kabla dostavite napravo v servis.
	V vtičnici ni napetosti	S testerjem preverite napetost v vtičnici. Preverite, ali se ni aktivirala varovalka.
	Okvarjeno vklopno stikalo	Stikalo zamenjajte z novim - napravo oddajte v servis.
	Motor nima moči, težko ga je zagnati.	Izrabljene ščetke. Zamenjajte ščetke z novimi ali oddajte napravo v servis.

13. Kompletacija naprave

1. Kotni brusilnik - 1 kos, 2. Okrov diska (za brušenje) - 1 kos, 3. Ključ, 4. Ročaj - 1 kos.

14. Informacija za uporabnike o odstranjevanju električne in elektronske opreme



(velja za gospodinjstva)
Simbol, ki je prikazan na izdelkih ali spremljajoči dokumentaciji, označuje, da se okvarjene električne ali elektronske opreme ne sme odlagati med gospodinjske odpadke. Če želite sestavne dele zavreči, ponovno uporabiti ali predelati, jih je treba odpeljati na specializirano zbirno mesto, kjer jih bodo sprejeli brezplačno. Informacije o lokacijah zbirnih mest za rabljeno opremo zagotavljajo lokalni organi, npr. na svojih spletnih straneh.
S pravilnim odstranjevanjem naprave lahko ohranimo dragocene vire ter se izognemo negativnim vplivom na zdravje in okolje zaradi morebitne prisotnosti nevarnih: snovi, zmesi in sestavnih delov v opremi.
Zaradi nepravilnega odlaganja odpadkov vam grozijo kazni v skladu z ustreznimi lokalnimi predpisi.
Uporabniki v državah EU: Če želite odstraniti električno ali elektronsko opremo, se obrnite na najbližje prodajno mesto ali na dobavitelja, ki vam bo zagotovil dodatne informacije.
Odstranjevanje v državah zunaj Evropske unije: Ta simbol velja samo za države Evropske unije. Če želite ta izdelek zavreči, se obrnite na lokalne organe ali prodajalca, da vam pojasnijo pravilen način odstranjevanja.

Garancijski list

za

Kataloška št.: DED7939 št. partije:.....

(v nadaljevanju Proizvod)

Datum nakupa Proizvoda: .....

Žig prodajalca

Datum in podpis prodajalca: .....

Izjava uporabnika:

Potrjujem, da sem bil seznanjen s pogoji garancije in posledicami neupoštevanja navodil v navodilih za uporabo in garancijskem listu. Znani so mi pogoji te garancije, kar potrjujem z lastnoročnim podpisom:

....

Datum in kraj Podpis uporabnika

I. Odgovornost za Proizvod
1. Garant - Dedra Exim Sp. z o.o. s sedežem v Pruškovu, naslov: ul. 3 Maja 8, 05-800 Pruszków, Poljska, št. KRS (vpisa v državni sodni register Poljske) 0000062517, vpis izvršilo Okrajno sodišče za gl. mesto Varšavo v Varšavi, njegov 14. gospodarski oddelek Državnega sodnega registra *(KRS – Krajowy Rejestr Sądowy)*, davčna številka 527-020-49-33, osnovni kapital: 100.980,00 PLN.
2. Garant pod pogoji, določenimi v tem garancijskem listu, podeljuje garancijo za Proizvod, ki ga je dobavil.
3. Odgovornost iz naslova garancije zajema samo napake, izhajače iz razlogov, prisotnoh v samem Proizvodu v času njegove izdaje uporabniku.
4. Garancija daje Uporabniku pravico do brezplačne odprave napake na Proizvodu, če se napako odkrije v garancijskem obdobju. Način odprave napake na Proizvodu (metoda odprave napake) je odvisen od odločitve Garanta. Garant si za primer svoje ugotovitve, da popravila ni možno izvesti, pridržuje pravico do zamenjave okvarjenega elementa ali celotnega Proizvoda z brezhibnim, znižanja cene Proizvoda ali odstopa od pogodbe.
5. V odnosu do Uporabnika, ki ni potrošnik v smislu poljskega Civilnega zakonika *(Kodeks Cywilny)* z dne 23. aprila 1964., je odškodninska odgovornost Garanta za škodo, ki izhaja iz te garancije in/ali je v zvezi z njeno sklenitvijo in izvajanjem, ne glede na pravni naslov, omejena do vrednosti brezhibnega Proizvoda, ki je okvarjen.

II. Garancijsko obdobje

Elementi Proizvoda	Trajanje garancijske zaščite
Kotni brusilnik	36 mesecev od dneva nakupa Proizvoda, navedenega v tem garancijskem listu

III. Garancijski pogoji
1. Predložitev izpolnjenega garancijskega lista Proizvoda s strani Uporabnika ter dokazila okoliščin nakupa Proizvoda s strani Uporabnika, npr. v obliki blagajniškega potrdila, računa ipd. V cilju pravilne izvedbe reklamacijskega postopka se priporoča, naj Uporabnik skupaj s Proizvodom, ki ga reklamira, predloži vse elemente, navedene v „Kompletacija naprave" v navodilih za uporabo.
2. Ravnanje Uporabnika skladno s priporočili v navodilih za uporabo in garancijskem listu.
3. Garancija zajema samo ozemlje Republike Poljske in EU.
4. Garancija ne zajema okvar Proizvoda, nastalih še zlasti zaradi:
a. Uporabnikovega neupoštevanja pogojev, določenih v Navodilih za uporabo, še zlasti glede pravilne uporabe, vzdrževanja in čiščenja;
b. Uporabnikove uporabe čistilnih ali vzdrževalnih sredstev, neskladnih z navodili za uporabo;
c. Uporabnikovega neustreznega skladiščenja in prevoza Proizvoda;
d. Uporabnikovih nepooblaščenih sprememb in/ali modifikacij Proizvoda brez dogovora z Garantom;
e. Uporabnikove uporabe potrošnega materiala v Proizvodu, neskladnega z navodili za uporabo.
5. Uporabnik, ki ni potrošnik v smislu poljskega Civilnega zakonika z dne 23. aprila 1964., izgubi garancijo za Proizvod, na katerem:
- je Uporabnik odstranil, spremenil ali poškodoval serijske številke, datumske oznake in nazivne tablice;
- je Uporabnik poškodoval plombe ali so na njih vidni znaki poseganja vanje s strani Uporabnika.
6. Pozor! Opravila, povezana z vsakodnevno uporabo Proizvoda, ki so med drugim navedena v navodilih za uporabo, izvaja Uporabnik sam in na lastne stroške.

IV. Reklamacijski postopek
1. V primeru ugotovitve nepravilnega delovanja Proizvoda se je treba pred prijavo reklamacije prepričati, da so bila pravilno opravljena vsa opravila, še zlasti tista, navedena v navodilih za uporabo.
2. Priporoča se reklamacijo prijaviti takoj, najbolje v 7 dneh od dneva opazitve napake na Proizvodu. Uporabnik, ki ni potrošnik v smislu poljskega Civilnega zakonika z dne 23.4.1964, izgubi pravice, izhajajoče iz te garancije, če reklamacije ne prijavi v 7 dneh.
3. Reklamacijo se lahko prijavi, med drugim, na mestu nakupa Proizvoda, v garancijskem servisu ali pisno s pismom, poslanim na naslov: Dedra Exim Sp. z o.o., ul. 3 Maja 8, 05-800 Pruszków, Poljska.

4. Uporabnik lahko prijavi reklamacijo z uporabo obrazca, ki je na voljo na spletni strani www.dedra.pl. ("Obrazec za prijavo reklamacije na podlagi garancije").
5. Naslovi garancijskih servisov za posamezne države so na voljo na www.dedra.pl. V primeru, da za dano državo ne bi bilo navedenega garancijskega servisa, se priporoča poslati reklamacijo na podlaghi garancije na ta naslov: Dedra Exim Sp. z o.o., ul. 3 Maja 8, 05-800 Pruszków (Poljska).
6. V cilju varnosti Uporabnika se prepoveduje uporabo okvarjenega Proizvoda.
7. Pozor! Uporaba okvarjenega Proizvoda je nevarna za zdravje in življenje Uporabnika.
8. Obveznosti iz garancije bodo izpolnjene v 14 delovnih dneh od dneva dostave reklamiranega Proizvoda.
9. Priporoča se pred dostavo okvarjenega Proizvoda le-tega očistiti. Priporoča se reklamirani Proizvod skrbno zaščititi pred poškodbami pri transportu (najbolje je reklamirani Proizvod dostaviti v originalni embalaži).
10. Garancijsko obdobje se podaljša za čas, v katerem Uporabnik Proizvoda, za katerega velja garancija, zaradi njegove okvare ni mogel uporabljati.
Garancija ne izključuje, ne omejuje in začasno ne odpravlja pravic Uporabnika, izhajajočih iz predpisov o poroštvu za napake na prodani stvari.

V skladu s členom 13(1) in (2) Uredbe (EU) 2016/679 Evropskega parlamenta in Sveta z dne 27. aprila 2016 o varstvu posameznikov pri obdelavi osebnih podatkov in o prostem pretoku takih podatkov ter o razveljavitvi Direktive 95/46/ES (v nadaljnjem besedilu: RODO) vas obveščamo

1. Skrbnik vaših osebnih podatkov, podanih v obrazcu, je DEDRA-EXIM sp z o.o. s sedežem v Pruškovu [Pruszków], ul. 3 Maja 8, 05-800 Pruszków, Poljska (v nadaljevanju: "Skrbnik").
2. Vaši podatki bodo obdelovani le za namene izvedbe garancijskega postopka zanapravo v skladu s črko b prvega odst. 6. člena Splošne uredbe o varstvu podatkov EU (v nadaljevanju: »SUVP«). Dajanje podatkov je prostovoljno, a nujno potrebno za izvedbo garancijskega postopka.
3. Vaše podatke bomo obdelovali skozi čas potekanja garancijskega postopka in za namene arhiviranja za primer morebitne potrebe obrambe pred zahtevki do Skrbnika, vendar najdlje do izteka roka njihovega zastaranja.
4. Vaše podatke se sme razkriti samo subjektom, ki obdelujejo podatke za Skrbnika na podlagi pisne pogodbe o zaupanju osebnih podatkov v obdelavo in sicer, med drugim, subjektom, ki izvajajo storitve tehničnega servisa, storitve gostovanja ter vzdrževanja spletnega mesta, IT storitve, izvajalcem kurirskih storitev ipd.. Skrbnikovi dobavitelji so dolžni zagotavljati varnost podatkov ter izpolnjevati zahteve obvezujočih predpisov prava v zvezi z varstvom osebnih podatkov ter ne smejo uporabljati zaupanih jim osebnih podatkov za namene, ki niso določeni v pogodbi s Skrbnikom.
5. Vaši podatki ne bodo obdelovani na avtomatiziran način, v tem na način profiliranja, in ne bodo posredovani v tretjo državo/mednarodni organizaciji.
6. Imate v vsakem trenutku pravico dostopa do svojih podatkov ter pravico do popravka, izbrisa, omejitve obdelave le-teh, pravico do prenosa podatkov na drug subjekt, pravico do ugovora zoper njihovo obdelavo.
7. V vseh zadevah v zvezi z obdelavo vaših osebnih podatkov s strani Skrbnika nas lahko kontaktirate s sporočilom na ta e-poštni naslov: daneosobowe@dedra.pl ;
8. Imate pravico vložiti pritožbo pri organu, ki je v dani državi pristojen za varstvo osebnih podatkov;

HR Sadržaj

1. Slike i crteži
2. Opis uređaja
3. Namjena uređaja
4. Ograničenje uporabe
5. Tehnički podaci
6. Priprema za uporabu
7. Priključivanje na mrežu
8. Uključivanje uređaja
9. Uporaba uređaja
10. Održavanje
11. Zamjenski dijelovi i pribor
12. Samostalno otklanjanje kvarova

NAPOMENA 13. Komplet uređaja
14. Informacija za korisnike o odlaganju električne i elektroničke opreme
NAPOMENA 15. Jamstveni list

Izjava o sukladnosti priložena je uputama kao poseban dokument. U slučaju nedostatka izjave o sukladnosti, molimo kontaktirajte Dedra-Exim Sp. z o. o
Opći sigurnosni propisi se nalaze u uputama za uporabu kao posebna brošura.

UPOZORENJE. Prije uporabe uređaja pročitajte sva upozorenja označena uskličnikom i sve upute.
Nepoštivanje sljedećih sigurnosnih upozorenja i uputa može dovesti do strujnog udara, požara ili ozbiljnih ozljeda.

NAPOMENA NAPOMENA **Sačuvajte sva upozorenja i upute za buduću upotrebu**

Prijevod izvornih uputa

2. Opis uređaja

Slika A: 1. Blokada vretena, 2. Tipka blokade postavljanja ručke, 3. Prekidač 4. Poklopac elektrografitnih četkica 5. Dodatna ručka 6. Poklopac diska

3. Namjena uređaja

Uređaj je namijenjen za brušenje i rezanje različitih materijala (ovisno o korištenom priboru) bez upotrebe vode.
Uređaj je dopušteno koristiti u renovacijskim i građevinskim radovima, radionicama za popravke, u amaterskim radovima, uz poštivanje uvjeta uporabe i dopuštenih radnih uvjeta sadržanih u uputama za uporabu.

4. Ograničenje uporabe

Uređaj se smije koristiti samo u skladu s dolje navedenim "Dopuštenim radnim uvjetima".
Neovlaštene promjene mehaničke i električne konstrukcije, bilo kakve modifikacije, servisiranje koje nije opisano u uputama za uporabu smatrat će se nezakonitim i rezultirati gubitkom jamstvenih prava, a izjava o sukladnosti više neće vrijediti.
Uporaba koja nije u skladu s namjenom ili uporaba koja nije u skladu s uputama za uporabu rezultirat će gubitkom jamstvenih prava

Dopušteni uvjeti rada
Uređaj se smije koristiti samo u zatvorenim prostorijama s dobrom ventilacijom.
Zaštitite od vlage i mraza.

5. Tehnički podaci

NAPOMENA

Model uređaja	DED7939
Napon napajanja [V]	230~
Frekvencija napajanja [Hz]	50
Nazivna snaga [W]	2500
Stupanj zaštite od izravnog pristupa	IP20
Klasa zaštite	II
Brzina vrtnje [min-1]	6600
Promjer kružne pile [mm]	230
Promjer otvora [mm]	22,2
Navoj	M14
Emisija buke:	
Razina zvučnog tlaka LpA [dB(A)]	97
Nesigurnost mjerenja (KpA) [dB(A)]	3
Razina zvučne snage LwA [dB(A)]	108
Nesigurnost mjerenja KwA [dB(A)]	3
Razina vibracija izmjerena na ručki ah,AG [m/s2]	10,67
Nesigurnost mjerenja K [m/s2]	1,5

Kombinirana vrijednost vibracija a_h i nesigurnost mjerenja određena je u skladu s normom EN 60745-1 i navedena je u tablici.
Emisija buke određena je u skladu s EN 60745-1, vrijednosti su navedene u gornjoj tablici.
Buka može oštetiti sluh, uvijek pri radu koristite zaštitu ušiju!
Deklarirana ukupna vrijednost vibracija izmjerena je prema standardnoj metodi ispitivanja i može se koristiti za usporedbu jednog uređaja s drugim. Navedena razina vibracija se također može koristiti za početnu procjenu izloženosti vibracijama.
Razina vibracija tijekom stvarne uporabe uređaja se može razlikovati od deklariranih vrijednosti, ovisno o tome kako se koriste radni alati, posebno o vrsti obrađivanog predmeta i o potrebi definiranja mjera zaštite operatera. Za točnu procjenu izloženosti u stvarnim uvjetima uporabe, potrebno je uzeti u obzir sve dijelove radnog ciklusa, uključujući razdoblja kada je uređaj isključen ili kada je uključen, ali nije u uporabi.

6. Priprema za uporabu

Sve pripremne radnje obavljajte dok je uređaj isključen iz izvora napajanja.

Montaža pomoćne ručke

• Uvijte ručku u jedan od 3 otvora na glavi uređaja (ovisno o planiranom radu)
• Sve radove s uređajem izvodite s dodatnom ručkom pričvršćenom na uređaj.

Montaža i postavljanje štitnika diska

• Postavite štitnik diska na uređaj tako da traka štitnika izbočenim kontaktnim jezičkom bude postavljena u urez na kućištu glave uređaja.
• Postavite štitnik diska u željeni položaj.
• Zategnite polugu za pričvršćivanje.
Štitnik diska se postavlja obrnutim redoslijedom u odnosu na njegovu mnotažu.

Postavite štitnik diska u takav položaj da iskre ne padaju prema operateru.

Montaža opreme

Maksimalna brzina vrtnje radnog nastavka mora biti veća od brzine vrtnje uređaja bez opterećenja.

Montaža diska

• Blokirajte vreteno tipkom (Sl. A, 1)
• Odvijte prsten za pritiskanje pomoću priloženog ključa.
• Stavite disk (prikladan za materijal koji se obrađuje, prema preporuci proizvođača diska)
• Zategnite prsten za pritiskanje pomoću ključa.
• Pustite blokadu vretena.

Pritisnite tipku za blokiranje vretena samo kada vreteno nije u pokretu.
Ne koristite redukcijske elemente pri montiranju diskova.

Prilikom montaže dijamantnog diska za rezanje provjerite da smjer vrtnje označen na disku odgovara smjeru rotacije na glavi uređaja.
Za dijamantne ili rezne diskove debljine manje od 3 mm, tlačni prsten treba okrenuti i pričvrstiti ravnom površinom na strani diska.

Montaža alata s otvorom s navojem

• Blokirajte vreteno tipkom (Sl. A, 1)
• Odvijte tlačni prsten pomoću priloženog ključa.
• Odvijte postojeći radni alat, ako je montiran,
• Skinite unutarnji otporni prsten,
• Zategnite na unutarnju prirubnicu alat s otvoron s navojem, blokirajte tipku vretena, zategnite ključem.
Demontažu provedite u suprotnom redoslijedu nego montažu.

Vreteno brusilice mora biti potpuno uvijeno u korpus alata.

Montaža uređaja na stalku
Dopušteno je koristiti uređaj u namjenskom stalku, pod uvjetom da je pravilno montiran u skladu s uputama za montažu priloženim uz stalak.

Postavljanje položaja glavne ručke
Glavna ručka se može dodatno postaviti u 2 položaja okretanjem za 90° ulijevo ili udesno u odnosu na osnovni položaj.
• Pritisnite gumb za blokiranje glavne ručke (sl.A.2)
• Okrenite glavnu ručku u željeni položaj.
• Glavna ručka će se automatski blokrati u odabranom položaju.

7. Priključivanje na mrežu

Prije spajanja uređaja na izvor napajanja, provjerite odgovara li napon napajanja vrijednosti navedenoj na natpisnoj pločici.
Instalacija napajanja treba biti izvedena u skladu s bitnim zahtjevima za električne instalacije i udovoljavati sigurnosnim zahtjevima. Parametri minimalnog presjeka strujnog kabela i nazivne vrijednosti osigurača ovisno o snazi uređaja navedeni su u donjoj tablici:

Snaga ure]aja [W]	Minimalni presjek kabela [mm^2]	Minimalna vrijednost osigurača tipa C [A]
≥2300	2,5	16

Instalaciju treba izvesti ovlašteni električar. Kada koristite produžne kabele, pazite da poprečni presjek nije manji od potrebnog (vidi tablicu). Električni kabel rasporedite tako da tijekom rada ne bude izložen rezanju. Ne koristite o[te'ene produ\ne kablove. Povremeno provjeravajte tehničko stanje kabela za napajanje. Ne povlačite kabel za napajanje.

8. Uključivanje uređaja

NAPOMENA **Prije pokretanja uređaja bitno je provesti radnje opisane u poglavlju "Priprema za rad".**

Za početak rada s uređajem držite uređaj s obje ruke.
• Gumb za blokiranje prekidača (sl. A, 3) pomaknite prema glavi.
• Pritisnite tipku prekidača
• Puštanje pritiskanja tipke prekidača uzrokuje zaustavljanje brusilice.
Uređaj je opremljen mekim startom koji ograničava strujni udar u trenutku pokretanja.
Uvijek izvršite probu prije početka rada i nakon svake zamjene radnog nastavka. Provjerite je li pribor u dobrom stanju, ispravno montiran i da li se može slobodno okretati. Izvršite test u trajanju od najmanje 30 sekundi. Ne koristite oštećeni, neokrugli ili vibrirajuči pribor.

9. Uporaba uređaja

Nakon pokretanja uređaja, pričekajte da uređaj postigne maksimalnu brzinu vrtnje. Koristite osobnu zaštitnu opremu kao što su naočale, štitnici za uši kao i zaštitnu opremu kao što su zaštitne rukavice, pregača i radna obuća.

Rezanje
• Uvijek počnite rezati bez dodirivanja materijala diskom. Za operaciju rezanja na uređaj stavljajte zaštitu koja je namijenjena za rezanje. Ovaj štitnik nije u kopletu uređaja.
• Tijekom rezanja ne pritišćite uređaj pre jako, ne naginjite ga. Radite s ravnomjernom, optimalno prilagođenom zadanoj vrsti materijala koji se pomiče.
• Izvedite rezanje materijala u ravnoj liniji.
• Materijali velikih dimenzija tijekom rezanja poduprite na nekoliko točaka oslonca. Točke potpore trebaju biti blizu linije reza i na kraju materijala.
• Materijal malih dimenzija učvrstite u škripcu ili stezaljkama na stol. To će osigurati veću stabilnost i preciznost rezanja.

Rezanje kamena, keramike
• Koristite dijamantne diskove.
• Radite u dobro prozračenom prostoru, nosite masku protiv prašine.

Brušenje
• Prilikom brušenja postavite brusni disk pod kutom od 30 ÷ 40 stupnjeva u odnosu na površinu koja se obrađuje. Umjerenom snagom pritisnite uređaj uz površinu kako se izradak ne bi previše zagrijao i na površini nema utora ili drugih neravnosti.
• Uvijek počnite brušenje bez dodirivanja materijala diskom.
• Za brušenje ne koristite diskove za rezanje.
• Učvrstite materijal za brušenje u škripcu ili stezaljkama na stol.
• Za brušenje koristite brusne diskove, listove, netkane abrazivne diskove ili četke.
• Pridržavajte se dopuštenih vrtnih/obodnih brzina navedenih na naljepnici alata za brušenje.

10. Održavanje

NAPOMENA **Sve radnje održavanja obavljajte dok je uređaj isključen iz izvora napajanja.**

Prije svakog pokretanja:
• Provjerite stanje kabla za napajanje.
• Provjerite jesu li otvori za ventilaciju motora začepljeni ili prljavi. Ukoliko je to potrebno, propušite uređaj komprimiranim zrakom.

Nakon svake upotrebe:
• Pričekajte da se disk sam zaustavi.
• Izvadite utikač iz utičnice kako biste izbjegli slučajnu aktivaciju od strane trećih osoba.
• Redovito obrišite kućište mekom krpom.
• Izbjegavajte nakupljanje prašine u uređaju, propušite ventilacijske otvore komprimiranim zrakom**.**

Skladištenje
Nakon završetka rada očišćeni uređaj spremite na mjesto zaštićeno od pristupa djece.

Zamjena elektrografitnih četkica
Redovito provjeravajte stanje elektrografitnih četkica i mijenjajte ih. Preporučena minimalna visina četkica je 5 mm.
Odvrnite vijke na poklopcima četkica (sl. A, 4) i skinite poklopce četkica. Elektrografitne četke pritišću opruge, koje treba saviti unatrag i lagano izvući četkice. Uklonite konektore s istrošenih četkica, stavite konektore novih četkica. Umetnite nove četkice u držače četkica, gurnite opruge tako da pritisnu četkice i ponovno zategnite poklopce.

11. Zamjenski dijelovi i pribor

Za kupnju rezervnih dijelova i pribora obratite se Dedra Exim servisu. Podaci za kontakt nalaze se na 1. stranici uputa.
Prilikom narudžbe rezervnih dijelova navedite broj PARTIJE koji se nalazi na natpisnoj pločici i broj dijela s montažnog crteža.
Tijekom jamstvenog roka popravci se vrše pod uvjetima navedenim u jamstvenom listu. Molimo pošaljite reklamirani proizvod na popravak u mjesto kupnje (prodavatelj je dužan prihvatiti reklamirani proizvod), pošaljite ga središnjem servisu Dedra Exim ili pošaljite servisu najbližem vašem mjestu stanovanja (popis usluga na www.dedra.pl). Molimo Vas da priložite popunjeni jamstveni list. Nakon isteka jamstvenog roka popravke obavlja središnji servis. Oštećeni proizvod treba poslati u Servis (troškove dostave snosi korisnik).

12. Samostalno otklanjanje kvarova

NAPOMENA **Prije samostalnog otklanjanja kvarova isključite napajanje uređaja.**

Problem	Uzrok	Rješenje
Uređaj ne radi	Kabel za napajanje je krivo spojen Kabel za napajanje je oštećen	Stavite utikač dublje u utičnicu, provjerite kabel za napajanje. Ukoliko je kabel oštećen, ne mijenjajte sami oštećeni kabel za napajanje, odnesite uređaj na servis.
	Na utičnici nema napona	Provjerite napon u utičnici testerom. Provjerite da osigurač nije pregorio.
	Oštećen je prekidač	Zamijenite prekidač novim - uređaj predajte servisu
	Motor nema snagu, teško se pokreće.	Istrošene četkice Zamijenite novim - ili uređaj predajte servisu.

13. Komplet uređaja

1. Kutna brusilica - 1 kom, 2. Poklopac diska (za brušenje) - 1 kom., 3. Ključ, 4. Ručka - 1 kom.

14. Informacija za korisnike o odlaganju električne i elektroničke opreme



(za kućanstva)
Ovaj simbol postavljen na proizvode ili popratnu dokumentaciju obavještava da se neispravni električni ili elektronički uređaji ne smiju odlagati s kućnim otpadom. Ispravan postupak u slučaju potrebe za zbrinjavanjem, ponovnom uporabom ili oporabom komponenti sastoji se od prijenosa uređaja na specijalizirano sabirno mjesto, gdje će biti besplatno prihvaćen. Informacije o lokacijama sabirnih točaka otpadne opreme pružaju lokalne vlasti, npr. na svojim web stranicama.
Pravilno zbrinjavanje uređaja omogućuje očuvanje dragocjenih resursa i izbjegavanje negativnog utjecaja na zdravlje i okoliš, do kojeg dolazi zbog mogućnosti da uređaji sadrže opasne tvari, smjese i sastavne dijelove.
Nepravilno odlaganje otpada podliježe kaznama predviđenim relevantnim lokalnim propisima.
Korisnici u zemljama Europske unije: Ako trebate odložiti električnu ili elektroničku opremu, obratite se najbližem prodavaču ili dobavljaču za dodatne informacije.
Odlaganje u zemljama izvan Europske unije: Ovaj simbol vrijedi samo za zemlje Europske unije. Ako trebate zbrinuti ovaj proizvod, obratite se lokalnim vlastima ili trgovcu radi pravilnog zbrinjavanja.

Jamstveni list
na

Kataloški broj: DED7939 br. partije:.....
(u daljnjem tekstu Proizvod)
Datum nabavke Proizvoda: .....

Pečat prodavača

Datum i potpis prodavača: .....

Izjava Korisnika:
Potvrđujem da sam upoznat s uvjetima jamstva i posljedicama nepoštivanja smjernica sadržanih u Uputama za upotrebu i jamstvenom listu. Upoznat sam s uvjetima ovog jamstva, što potvrđujem svojim potpisom:

....
Datum i mjesto Potpis Korisnika

I. Odgovornost za Proizvod
1. Jamac - Dedra Exim Sp. z o.o. sa sjedištem u Pruszkówu, adresa: ul. 3 Maja 8, 05-800 Pruszków, KRS 0000062517, Općinski sud za glavni grad Varšavu u Varšavi, XIV Gospodarski odjel Državnog sudskog registra, PIB 527-020-49-33, osnovni kapital: 100 980.00 PLN.

2. Pod uvjetima navedenim u ovom jamstvenom listu, Jamac daje jamstvo za Proizvod koji dolazi iz Jamčeve distribucije.
3. Odgovornost iz jamstva pokriva samo nedostatke koji proizlaze iz razloga koji su u Proizvodu u trenutku njegove predaje Korisniku.
4. Pod jamstvom, Korisnik stječe pravo na besplatan popravak Proizvoda, ako se kvar otkrije tijekom jamstvenog roka. Način popravka Proizvoda (metoda popravka) ovisi o odluci Jamca. Ako Jamac utvrdi da ga je nemoguće popraviti, Jamac zadržava pravo zamijeniti neispravan element ili cijeli Proizvod ispravnim, smanjiti cijenu Proizvoda ili odstupiti od ugovora.
5. U odnosu na Korisnika koji nije potrošač u smislu Zakona od 23. travnja 1964. Građanski zakonik, odgovornost Jamca za štetu koja proizlazi iz ovog jamstva i/ili u vezi s njegovim sklapanjem i izvršenjem, bez obzira na pravni naslov, ograničena je na maksimalnu vrijednost neispravnog Proizvoda.

II. Jamstveni rok

Elementi Proizvoda	Jamstveni rok
Kutna brusilica	36 mjeseca od datuma kupnje Proizvoda prikazanog u ovom jamstvenom listu

III. Uvjeti korištenja jamstva

1. Predočenje od strane korisnika popunjenog jamstvenog lista Proizvoda i potvrđivanje od strane Korisnika okolnosti kupnje Proizvoda, npr. predočenjem računa, fakture itd. Kako bi učinkovito riješili reklamaciju preporuča se da Korisnik dostavi sve elemente navedene u "Kompletu uređaja" zajedno s Proizvodom za reklamaciju koja se nalazi u Uputama za upotrebu.
2. Poštovanje od strane korisnika preporuka sadržanih u Uputama za uporabu i jamstvenom listu.
3. Jamstvo vrijedi isključivo na području Republike Poljske i EU.
4. Jamstvo ne obuhvaća kvarove Proizvoda nastale posebno kao rezultat:
a. Nepoštivanja od strane Korisnika uvjeta navedenih u Uputama za uporabu, posebno u pogledu pravilnog korištenja, održavanja i čišćenja;
b. Korištenja od strane Korisnika sredstava za čišćenje ili održavanje koja nisu u skladu s Uputama za uporabu;
c. Nepravilnog skladištenja i transporta Proizvoda od strane Korisnika;
d. Neovlaštene izmjene i/ili modifikacije Proizvoda od strane Korisnika koje nisu dogovorene s Jamcem;
e. Korištenja od strane Korisnika potrošnog materijala u Proizvodu koji nije u skladu s Uputama za uporabu.
5. Korisnik koji nije potrošač u smislu zakona od 23. travnja 1964. Građanski zakonik gubi jamstvo na Proizvod u kojem:
- je Korisnik je uklonio, promijenio ili oštetio serijske brojeve, oznake datuma i natpisne pločice;
- pečati su oštećeni od strane Korisnika ili pokazuju znakove manipulacije od strane Korisnika.
6. Pozor! Radnje povezane sa svakodnevnim radom Proizvoda, koje proizlaze, između ostalog iz Upute za uporabu Korisnik je dužan provoditi samostalno i o svom trošku.

IV. Procedura reklamacije

1. U slučaju utvrđivanja neispravnog rada Proizvoda, prije podnošenja reklamacije, provjerite jesu li sve radnje navedene posebno u Uputama za uporabu, izvršene ispravno.
2. Preporučujemo podnošenje reklamacije odmah, najbolje u roku od 7 dana od dana uočavanja kvara Proizvoda. Korisnik koji nije potrošač u smislu zakona od 23. travnja 1964. Građanski zakonik gubi prava koja proizlaze iz ovog jamstva ako se reklamacija ne podnese u roku od 7 dana.
3. Reklamacija se može podnijeti, između ostalog, na mjestu kupnje Proizvoda, u jamstvenom servisu ili pismeno na sljedeću adresu: Dedra Exim Sp. z o.o., ul. 3 Maja 8, 05-800 Pruszków.
4. Korisnik može podnijeti reklamaciju putem obrasca dostupnog na web stranici www.dedra.pl. ("Obrazac za reklamaciju").
5. Adrese jamstvenih servisa za pojedine zemlje dostupne su na web stranici www.dedra.pl. U slučaju nedostatka jamstvenog servisa za određenu zemlju, preporuča se slanje reklamacija na sljedeću adresu: Dedra Exim Sp. z o.o. ul. 3 Maja 8, 05-800 Pruszków (Poljska).
6. S obzirom na sigurnost Korisnika, zabranjeno je koristiti neispravan proizvod.
7. Pozor! Korištenje neispravnog Proizvoda opasno je za zdravlje i život Korisnika.
8. Izvršenje obveza koje proizlaze iz jamstva održat će se u roku od 14 radnih dana od dana isporuke Proizvoda koji korisnik reklamira.
9. Prije dostave neispravnog Proizvoda na reklamaciju, preporuča se čišćenje. Preporuča se da se reklamirani Proizvod pažljivo zaštiti od oštećenja tijekom transporta (preporuča se isporuka reklamiranog Proizvoda u originalnom pakiranju).
10. Jamstveni rok se produljuje za vrijeme tijekom kojeg ga Korisnik nije mogao koristiti zbog kvara na Proizvodu obuhvaćenom jamstvom.
Jamstvo ne isključuje, ograničava ili suspendira prava Korisnika koja proizlaze iz odredbi o jamstvu za nedostatke na prodanom artiklu.

Prema čl. 13 sek. 1 i sljed. 2. Uredbe (EU) 2016/679 Europskog parlamenta i Vijeća od 27. travnja 2016. o zaštiti fizičkih osoba u vezi s obradom osobnih podataka i slobodnom kretanju takvih podataka te stavljanju izvan snage Direktive 95/46. /EC, obavještavamo vas

1. Administrator Vaših osobnih podataka navedenih u formularu je DEDRA-EXIM sp. z o. o. sa sjedištem u Pruszkówu, ul. 3 Maja 8, 05-800 Pruszków (u daljnjem tekstu: "Administrator").
2. Vaši podaci će se obrađivati isključivo u svrhu provedbe jamstvenog postupka uređaja sukladno čl. 6 st. 1 slovo. b opće uredbe o zaštiti podataka (u daljnjem tekstu: "GDPR") Davanje podataka je dobrovoljno, ali nužno za provedbu jamstvenog postupka.
3. Vaši podaci će se obrađivati za vrijeme trajanja jamstvenog postupka te za potrebe arhiviranja u slučaju potrebe obrane od bilo kakvih potraživanja prema Administratoru, najduže do isteka istih.
4. Vaši podaci mogu se priopćiti samo subjektima koji obrađuju podatke za administratora na temelju pisanog ugovora o povjeravanju obrade osobnih podataka koji između ostalog daje: tehnička služba, održavanje hostinga ili web stranica, IT služba, kurirska tvrtka. Dobavljači Administratora dužni su osigurati sigurnost podataka i ispunjavati uvjete važećih zakona vezanih uz zaštitu osobnih podataka te ne smiju koristiti povjerene osobne podatke u druge svrhe osim onih navedenih u ugovoru s Administratorom.
5. Vaši podaci neće se obrađivati na automatizirani način, uključujući u obliku profiliranja, i neće se prenositi u treću zemlju/međunarodnu organizaciju.
6. Imate pravo pristupa svojim podacima te pravo na ispravak, brisanje, ograničenje obrade, pravo na prijenos podataka, pravo na prigovor u bilo kojem trenutku.
7. Za sva pitanja vezana uz obradu Vaših osobnih podataka od strane Administratora, možete nas kontaktirati na sljedeću e-mail adresu: daneosobowe@dedra.pl.;
8. Imate pravo podnijeti pritužbu tijelu nadležnom za zaštitu osobnih podataka

BG Съдържание

1. Снимки и чертежи
2. Описание на устройството
3. Предназначение на устройството
4. Ограничение на използването
5. Технически данни
6. Подготовка за работа
7. Връзка с мрежата
8. Включване на устройството
9. Използване на устройството
10. Текуща поддръжка
11. Резервни части и принадлежности
12. Дефекти, отстранени самостоятелно
13. Завършване на оборудването
14. Информация за потребителите относно изхвърлянето на електрическо и електронно оборудване
15. Гаранционна карта

Декларацията за съответствие е приложена към ръководството като отделен документ. При липса на декларация за съответствие, моля, свържете се с Dedra Exim Sp. z o.o.
Общите правила за безопасност са включени в ръководството като отделна книжка.

ПРЕДУПРЕЖДЕНИЕ. Прочетете всички предупреждения, обозначени със символа, и всички инструкции.

Неспазването на следните предупреждения и инструкции за безопасност може да доведе до токов удар, пожар или сериозно нараняване.
Запазете всички предупреждения и инструкции за бъдеща употреба.

2. Описание на устройството

Фиг. A: 1. блокировка на шпиндела, 2. бутон за блокиране на регулирането на дръжката 3.Превключвател. 4. електрографитен предпазител на четката 5. помощна дръжка 6. предпазител на острието

3. Предназначение на устройството

Машината е предназначена за шлайфане и рязане на различни материали (в зависимост от използваните принадлежности) без използване на вода.
Допустимо е устройството да се използва при ремонтни и строителни дейности, ремонтни работилници, любителска работа, като се спазват условията за използване и допустимите условия на работа, съдържащи се в инструкциите за експлоатация.

4. Ограничения на използването

Машината може да се използва само в съответствие с "Разрешените условия на работа" по-долу. Ъглошлайфът не може да се използва за шлайфане на дърво или полиране на други материали.
Неразрешените промени в механичната и електрическата конструкция, всякакви модификации, операции по поддръжката, които не са описани в инструкциите за експлоатация, ще се считат за незаконни и ще доведат до незабавна загуба на гаранционни права, а декларацията за съответствие ще стане невалидна. Всяка употреба, която не е предвидена или не съответства на инструкциите за експлоатация, води до незабавна загуба на гаранционни права.

Допустими условия на труд
Уредът може да се използва само в затворени помещения с ефективна вентилация. Предпазвайте от влага и замръзване.

5. Технически данни

Модел на оборудването	DED7939
Захранващо напрежение [V]	230~
Честота на захранване [Hz]	50
Номинална мощност [W]	2500
Степен на защита срещу директен достъп	IP20
Клас на защита	II
Скорост [min-1].	6600
Диаметър на циркулярния диск [mm]	230
Диаметър на отвора [mm]	22,2
Нишка	M14
Емисии на шум:	
Ниво на звуково налягане L_{pA} [dB(A)]	97
Неопределеност на измерването K_{pA} [dB(A)]	3
Ниво на звукова мощност L_{wA} [dB(A)]	108
Неопределеност на измерването K_{wA} [dB(A)]	3
Ниво на вибрации, измерено при ръкохватката $a_{h,AG}$ [m/s2]	10,67
Несигурност на измерването K [m/s2].	1,5

Информация за вибрациите и шума

Комбинираната стойност на вибрациите a_h и неопределеността на измерването са определени в съответствие с EN 60745-1 и са дадени в таблицата.
Емисиите на шум са определени в съответствие с EN 60745-1, като стойностите са дадени по-горе в таблицата.

ВНИМАНИЕ **Шумът може да причини увреждане на слуха, винаги носете защита на слуха, когато работите!**

Декларираната обща стойност на вибрациите е измерена съгласно стандартен метод за изпитване и може да се използва за сравняване на едно оборудване с друго. Обявеното ниво на вибрациите може да се използва и за предварителна оценка на експозицията на вибрации.
Нивото на вибрациите по време на действителното използване на оборудването може да се различава от обявените стойности в зависимост от използването на работните инструменти, по-специално от вида на обработвания детайл и необходимостта от определяне на мерки за защита на оператора. За да се направи точна оценка на експозицията при действителните условия на използване, трябва да се вземат предвид всички части на работния цикъл, включително периодите, когато машината е изключена или когато е включена, но не се използва за работа.

6. Подготовка за работа

ВНИМАНИЕ **Извършвайте всички подготвителни работи при изключен от електрическата мрежа модул.**

Сглобяване на спомагателната дръжка

- Завийте дръжката в един от 3-те отвора, разположени на главата на устройството (в зависимост от планираната работа).
- Извършвайте всички дейности по уреда с помощта на допълнителната ръкохватка, монтирана на уреда.

Монтаж и настройка на щита

-Поставете щита върху устройството така, че лентата на щита с изпъкналата контактна пластинка да е поставена във вдлъбнатината на корпуса на главата на устройството.
-Настройте предпазителя на диска в желаната позиция.
-Затегнете фиксиращия лост.
Регулирането на предпазителя на диска се извършва в обратен ред на монтажа му.

ВНИМАНИЕ **Поставете предпазителя на диска така, че искрите да не падат към оператора.**

Монтаж на аксесоари

ВНИМАНИЕ **Максималната скорост на работния край трябва да е по-голяма от скоростта на машината на празен ход.**

Монтаж на щита

-Заключване на шпиндела с бутона (фиг. A, 1)
-Затегнете пръстена за налягане с включения в комплекта гаечен ключ.
-Нанесете диск (подходящ за материала, който ще се обработва, съгласно препоръките на производителя на диска).
-Затегнете пръстена за налягане с гаечен ключ
-Освободете блокировката на шпиндела.

ВНИМАНИЕ **Натиснете бутона за блокиране на шпиндела , само когато шпинделът е неподвижен.**

ВНИМАНИЕ **Не използвайте редуциращи елементи при монтажа на дисковете.**

Когато монтирате диамантения режещ диск, се уверете, че посоката на въртене, отбелязана върху диска, съответства на тази върху режещата глава. При диамантени или режещи дискове с дебелина под 3 mm притискащият пръстен трябва да бъде завъртян и завит с плосък винт от страната на диска.

Сглобяване на инструменти с резба

-Заключване на шпиндела с бутона (фиг. A, 1)
-Затегнете пръстена за налягане с включения в комплекта гаечен ключ
-Демонтирайте работния инструмент, ако е монтиран,
-Свалете вътрешния ограничителен пръстен,
-Завинтете външния фланец на инструмента с отвора с резба, застопорете бутона на шпиндела и затегнете с гаечен ключ.
Извършете разглобяването в обратен ред на сглобяването.

ВНИМАНИЕ **Шпинделът на шлайфмашината трябва да е напълно завит в корпуса на инструмента.**

Монтаж на статив

Допустимо е устройството да се използва в специален статив, при условие че е монтирано правилно в съответствие с инструкциите за монтаж, включени в статива.

Регулиране на позицията на главната ръкохватка

Основната дръжка може да се регулира допълнително в 2 позиции, като се завърти на 90° наляво или надясно спрямо основната позиция.
-Натиснете бутона за заключване на основната дръжка (фиг.A.2).
-Завъртете основната ръкохватка в желаната позиция.
-Основната дръжка се заключва автоматично в избраната позиции.

7. Връзка с мрежата

Преди да свържете уреда към източник на захранване, се уверете, че захранващото напрежение отговаря на стойността, посочена на табелката с номиналните стойности.
Захранващата инсталация трябва да бъде направена в съответствие със съществените изисквания за електрически инсталации и да отговаря на изискванията за безопасност при употреба. Параметрите за минималното сечение на захранващия кабел и номиналната стойност на предпазителя в зависимост от мощността на уреда са дадени в таблицата по-долу:

Мощност на устройството [W].	Минимално напречно сечение на проводника [mm]^2	Минимална стойност на предпазител тип B [A].
>2300	2,5	16

Монтажът трябва да се извърши от квалифициран електротехник. Когато използвате удължителни кабели, уверете се, че сечението на проводниците не е по-малко от необходимото (вж. таблица). Разположете електрическия кабел така, че да няма опасност от прерязване по време на работа. Не използвайте повредени удължителни кабели. Периодично проверявайте състоянието на захранващия кабел. Не дърпайте захранващия кабел.

8. Включване на устройството

ВНИМАНИЕ **Преди да стартирате устройството, е необходимо да извършите стъпките, описани в раздела "Подготовка за работа".**

Дръжте устройството с двете си ръце, за да започнете работа.
- Плъзнете бутона за заключване на превключвателя (фиг. A, 3) към главата.
- Натиснете бутона за включване/изключване
- Отпускането на натиска върху бутона за превключване спира работата на мелницата.
Устройството разполага с плавен старт, който ограничава токовия удар при стартиране.

ВНИМАНИЕ **Винаги извършвайте проверка преди започване на работа и след всяка смяна на работния край. Проверете дали принадлежностите са в добро състояние, дали са правилно монтирани и дали могат да се въртят свободно. Извършвайте теста в продължение на най-малко 30 секунди. Не използвайте повредени, излезли от кръга или вибриращи принадлежности.**

9. Използване на устройството

След като стартирате машината, изчакайте, докато машината достигне максимална скорост. Носете лични предпазни средства, като например очила, предпазни наушници, а също и защитни средства, като например предпазни ръкавици, престилка и работни обувки.

Рязане

-Винаги започвайте рязането, без да докосвате острието до материала. При операции по рязане поставяйте на машината предпазния кожух, предназначен за рязане. Този предпазител не е включен в обхвата на доставка на машината.
-Не натискайте прекалено силно машината по време на рязане, не я усуквайте. Работете с равномерна скорост на подаване, която е оптимално съобразена с вида на материала.
-Разрязвайте материала по права линия.
-Поддържане на обемисти материали в няколко опорни точки по време на рязане. Опорните точки трябва да са близо до линията на рязане и в края на материала.
- Закрепете малкия материал във визия или с помощта на настолни скоби. Това ще осигури по-голяма стабилност и прецизност при рязане.

Камък за рязане, керамика

-Използвайте диамантени дискове.
-Работете в добре проветриво помещение, носете противопрахова маска.

Шлайфане

-При шлайфане поставете шлайфащия диск под ъгъл 30 ÷ 40 градуса спрямо работната повърхност. Притискайте машината към повърхността с умерена сила, така че обработваният детайл да не се нагорещи прекалено и по повърхността да не се образуват вдлъбнатини или други неравности.
-Винаги започвайте шлифоването, без да допирате диска до материала.
-Не използвайте дискове, предназначени за шлайфане.
-Монтирайте шлайфания материал във визия или с помощта на скоби за маса.
-За шлайфане използвайте шлифовъчни дискове, дискове с ламели, дискове от абразивна вълна или четки за шлифоване.
-Спазвайте допустимите скорости на въртене/контурни скорости, посочени на етикета на шлифовъчния инструмент.

10. Текуща поддръжка

ВНИМАНИЕ **Извършвайте всички операции по поддръжката, когато устройството е изключено от електрическото захранване.**

Преди всяко стартиране:

- Проверете състоянието на захранващия кабел.
- Проверете дали вентилационните отвори на двигателя не са запушени или замърсени. Ако е необходимо, продухайте уреда със сгъстен въздух.

След всяка употреба:

-Изчакайте дискът да спре автоматично.
-Изключете щепсела от контакта, за да избегнете случайното му включване от външни лица.
-Редовно избърсвайте корпуса с мека кърпа.
-Избягвайте натрупването на прах в устройството, продухайте вентилационните отвори със сгъстен въздух**.**

Смяна на електрографитни четки

Състоянието на електрографитните четки трябва да се проверява редовно и да се подменят. Препоръчителната минимална височина на четките е 5 mm.
Отвийте винтовете на предпазителите на четките (фиг. A, 4) и свалете предпазителите на четките. Електрографитните четки са притиснати от пружините, които трябва да се огънат назад и четките внимателно да се изхвърлят. Свалете съединителите от износените четки, поставете съединителите от новите четки. Поставете новите четки в четкодържателите, плъзнете пружините така, че да притискат четките, и затегнете обратно капаците.

Съхранение

След като приключите работа, съхранявайте почистения уред на място, защитено от деца.

11. Резервни части и принадлежности

За закупуване на резервни части и аксесоари се свържете с Dedra Exim Service. Данните за контакт можете да намерите на страница 1 от ръководството.
Когато поръчвате резервни части, посочете номера на партидата върху табелката с имената и номера на частта от монтажния чертеж.
По време на гаранционния период ремонтите се извършват в съответствие с условията, посочени в гаранционната карта. Моля, предайте дефектния продукт за ремонт на мястото на покупката (продавачът е длъжен да приеме дефектния продукт), изпратете го в централния сервизен център на Dedra Exim или го изпратете в сервизния център, който е най-близо до вашето местоживеене (списък на сервизните центрове на www.dedra.pl). Моля, приложете попълнената гаранционна карта. След изтичане на гаранционния срок ремонтите се извършват от централния сервиз. Изпратете дефектния продукт до сервизния център (транспортните разходи се заплащат от потребителя).

12. Дефекти, отстранени самостоятелно

ВНИМАНИЕ **Изключете устройството от електрическата мрежа, преди да започнете самостоятелно да отстранявате неизправности.**

Проблем	Причина	Решение
Машината не работи	Захранващият кабел е неправилно свързан или повреден	Вкарайте щепсела по-навътре в контакта, проверете захранващия кабел. Ако се установи, че захранващият кабел е повреден, предайте уреда за сервизно обслужване.
	В контакта няма напрежение	Проверете напрежението в гнездото. Проверете дали предпазителят не се е задействал.
	Дефектен превключвател	Заменете превключвателя с нов - предайте устройството за сервизно обслужване.
	Двигателят няма мощност, стартира трудно	Износени четки. Заменете ги с нови или предайте уреда за сервизно обслужване.

13. Завършване на оборудването

1. ъглошлайф - 1 бр., 2. предпазител на диска (за смяна) - 1 бр., 3. гаечен ключ, 4. дръжка - 1 бр.

14. Информация за потребителите относно изхвърлянето на електрическо и електронно оборудване (важи за домакинствата)



Символът, изобразен върху продуктите или придружаващата ги документация, указва, че дефектното електрическо или електронно оборудване не трябва да се изхвърля заедно с битовите отпадъци. Ако трябва да изхвърлите, да използвате повторно или да възстановите компоненти, е правилно да ги занесете в специализиран пункт за събиране, където ще бъдат приети безплатно. Информация за местоположението на пунктовете за събиране на употребявано оборудване се предоставя от местните власти, например на техните уебсайтове.
Правилното рециклиране на устройствата ви позволи да спестите ценни ресурси и да избегнете отрицателни въздействия върху здравето и околната среда в резултат на възможното наличие на: опасни вещества, смеси и компоненти в оборудването.
Неправилното изхвърляне на отпадъци е свързано с риск от санкции съгласно съответните местни разпоредби.
Потребители в страни от ЕС: Ако трябва да изхвърлите електрическо или електронно оборудване, моля, свържете се с най-близкия пункт за продажба или с вашия доставчик, който ще ви предостави допълнителна информация.
Изхвърляне в страни извън Европейския съюз: Този символ се отнася само за страните от Европейския съюз. Ако желаете да изхвърлите този продукт, моля, свържете се с местните власти или с търговеца за правилния начин на изхвърляне.

Гаранционна карта

на

Ъглошлайф

Номер на поръчката: DED7939 Номер на партидата: .....

(наричан по-долу "Продуктът")

Дата на закупуване на продукта: .....

Печат на дилъра

Дата и подпис на продавача: .....

Изявление на потребителя:

Потвърждавам, че съм информиран за условията на гаранцията и последствията от неспазването на указанията в инструкцията за експлоатация и гаранционната карта. Запознат съм с условията на тази гаранция, което потвърждавам със саморъчния си подпис:

.....

Дата и мястоПодпис на потребителя

I. Отговорност за продукта

(1) Гарант - Dedra Exim Sp. z o.o. със седалище в Прушков, адрес: гр: 3 Maja 8, 05-800 Pruszków, KRS 0000062517, Окръжен съд за столицата Варшава във Варшава, XIV икономическо отделение на Националния съдебен регистър, NIP 527-020-49-33, акционерен капитал: 100 980,00 PLN.
2 Съгласно условията, посочени в тази гаранционна карта, Гарантът гарантира Продукта, произхождащ от дистрибуцията на Гаранта.
(3) Отговорността по гаранцията покрива само дефекти, възникнали по причини, присъщи на Продукта в момента на предоставянето му на Потребителя.
(4) По силата на гаранцията Потребителят има право на безплатен ремонт на Продукта, при условие че дефектът се е проявил по време на гаранционния период. Методът на ремонт на Продукта (методът на ремонт) е по преценка на Гаранта. Ако Гарантът установи, че ремонтът не е възможен, той си запазва правото да замени дефектния елемент или целия Продукт с бездефектен, да намали цената на Продукта или да се откаже от договора.
По отношение на потребител, който не е потребител по смисъла на Закона от 23 април 1964 г. Граждански кодекс, отговорността на Гаранта за вреди, произтичащи от тази гаранция и/или във връзка с нейното сключване и изпълнение, независимо от правния титул, е ограничена до максималната стойност на дефектния Продукт.

II. Гаранционен период

Компоненти на продукта	Продължителност на гаранционната защита
Ъглошлайф	36 месеца от датата на закупуване на Продукта, както е посочено в тази гаранционна карта

III. Условия за ползване на гаранцията

Потребителят трябва да представи попълнената гаранционна карта за Продукта и да докаже обстоятелствата на закупуване на Продукта, например чрез представяне на касова бележка, фактура и др. За целите на ефективното разглеждане на рекламации се препоръчва Потребителят да представи заедно с Продукта всички компоненти, посочени в "Комплектоване на устройството", съдържащо се в Ръководството за потребителя.
2. потребителят да спазва препоръките, съдържащи се в инструкциите за експлоатация и гаранционната карта.
Гаранцията обхваща само територията на Република Полша и ЕС.
Гаранцията не покрива дефекти на Продукта, произтичащи по-специално от:
a. Неспазване от страна на потребителя на условията, посочени в инструкциите за експлоатация, по-специално по отношение на правилната експлоатация, поддръжка и почистване;
b. Използване на продукти за почистване или поддръжка от страна на потребителя, които не съответстват на инструкциите за експлоатация;
c. Неподходящо съхранение и транспортиране на Продукта от страна на Потребителя;
d. Неразрешени промени и/или изменения на Продукта от страна на Потребителя, които не са били съгласувани с Гаранта;
e. Използването от страна на Потребителя в Продукта на консумативи, които не съответстват на Инструкцията за експлоатация.
(5) Потребител, който не е потребител по смисъла на Закона от 23 април 1964 г. Граждански кодекс, губи гаранцията за Продукта, в който:
- серийните номера, обозначенията за дата и табелките с номинални стойности са били отстранени, променени или повредени от потребителя;
- пломбите са били повредени от потребителя или имат следи от манипулация от страна на потребителя.
Внимание: Потребителят трябва да извършва дейностите, свързани с ежедневната експлоатация на Продукта, произтичащи, наред с другото, от Инструкциите за употреба, сам и за своя сметка.

IV. Процедура за подаване на жалби

(1) В случай, че се установи, че Продуктът работи неправилно, трябва да се уверите, че всички стъпки, посочени в инструкциите за експлоатация, са извършени правилно, преди да предявите рекламация.
(2) Препоръчително е да подадете жалба незабавно, за предпочитане в рамките на 7 дни от забелязването на дефект в Продукта. Потребител, който не е потребител по смисъла на Закона от 23 април 1964 г. Граждански кодекс, губи правата, произтичащи от тази гаранция, ако рекламацията не бъде направена в рамките на 7 дни.
(3) Уведомяването за жалба може да се извърши, inter alia, на мястото на закупуване на Продукта, в гаранционното обслужване или писмено на адреса: Dedra Exim Sp. z o.o., ul. 3 Maja 8, 05-800 Pruszków.
(4) Потребителят може да подаде жалба, като използва формуляра, достъпен на уебсайта www.dedra.pl. ("Формуляр за гаранционна рекламация").
5. адресите на гаранционното обслужване за отделните страни са достъпни на адрес www.dedra.pl. Ако няма гаранционен сервиз за дадена държава, препоръчваме да отправяте гаранционни претенции на адрес: Dedra Exim Sp. z o.o. ul. 3 Maja 8, 05-800 Pruszków (Полша).
6 С оглед на безопасността на Потребителя е забранено използването на дефектен Продукт.
7 Внимание: Използването на дефектен Продукт е опасно за здравето и живота на Потребителя.
8 Изпълнението на задълженията по гаранцията ще се осъществи в рамките на 14 работни дни, считано от датата на доставка на декларирания Продукт от Потребителя.
9. препоръчва се да почистите дефектния Продукт, преди да го предадете за рекламация. Препоръчва се Продуктът за рекламация да бъде внимателно защитен от повреда по време на транспортиране (препоръчва се Продуктът за рекламация да се достави в оригиналната му опаковка).
(10) Гаранционният срок се удължава с времето, през което Потребителят не е могъл да използва Продукта, обхванат от гаранцията, поради дефект.

Гаранцията не изключва, не ограничава и не спира правата на Потребителя, произтичащи от гаранционните разпоредби, за дефекти на продадените стоки.

В съответствие с член 13, параграфи 1 и 2 от Регламент (ЕС) 2016/679 на Европейския парламент и на Съвета от 27 април 2016 г. относно защитата на физическите лица във връзка с обработването на лични данни и относно свободното движение на такива данни и за отмяна на Директива 95/46/ЕО ("ОРЗД"), с настоящото Ви информираме, че

1. Администраторът на Вашите лични данни, посочени във формуляра е DEDRA-EXIM sp. z o.o. със седалище в Прушков, на ул. 3 Maja 8, 05-800 Прушков (по-нататък: „Администратор”).
2. Вашите лични данни ще се обработват изключително с цел провеждане на гаранционната процедура на устройството съгласно ст. 6 ал. 1 буква “б” от Общия регламент за защита на личните данни (по-нататък: „ОРЗД”) Посочване на данните е доброволно, но е необходимо за провеждане на гаранционната процедура.
3. Вашите лични данни ще се обработват през срока на разглеждането на провеждане на гаранционната процедура и за архивни цели при необходимост от защита от евентуалните претенции към Администратора не по-дълго отколкото до датата на давността им.
4. Вашите лични данни могат да се обявяват изключително на операторите, обработващи данните в полза на Администратора въз основа на писмен договор за възлагане на обработването на личните данни, предоставящи, м.др. услуги по технически сервиз, хостинг или обслужване на уеб-сайта, по IT обслужване, на куриерска служба. Доставчиците на Администратора са задължени да осигурят защита на личните данни и да отговарят на изискванията на действащото законодателство, свързано със защита на личните данни и не могат да използват доверените им лични данни за целите, различни от определените в договор с Администратора.
5. Вашите данни няма да бъдат обработвани по автоматизиран начин, в това число във формата на профилиране, и няма да се предоставят в трета страна/международна организация.
6. Имате право на достъп до съдържанието на личните си данни и право всеки момент да ги коригирате, изтриете, ограничите обработването им, право да прехвърляте данните, право да подадете възражение.
7. По всякакви въпроси, свързани с обработването на Вашите лични данни от Администратора можете да се свържете на електронен адрес: daneosobowe@dedra.pl.;
8. Имате право да подадете жалба до органа, компетентен относно въпросите за защита на личните данни;

Dedra Exim Sp. z o.o.
ul. 3 Maja 8, 05-800 Pruszków
Tel. +48 22 73 83 777, fax +48 22 73 83 779
www.dedra.pl, serwis@dedra.pl

Adnotacje o dokonanych naprawach / Záznamy o provedených opravách / Záznamy o vykonaných opravách / Pastabos apie atliktą remontą / Piezīmes par veikto remontu / Feljegyzések az elvégzett javításokról / Menţiuni cu privire la reparaţiile efectuate / Vermerke über ausgeführte reparaturen / Opombe o opravljenih popravilih / Bilješke o izvršenim popravcima / / Отбелязване на извършените ремонти

Data zgłoszenia do naprawy / Datum nahlášení k opravě / Dátum odovzdania do opravy / Atidavimo remontui data / Produkta nodošanas remontā datums / A javításra történő bejelentés dátuma / Data predării la reparație / Datum der Anmeldung zur Reparatur / Datum prijave za popravilo / Datum zahtjeva za popravak / Дата на заявката за ремонт	Data wykonania naprawy / Datum provedení opravy / Dátum vykonania opravy / Remonto data / Remonta datums / A javítás dátuma / Data efectuării reparației / Datum der Ausführung der Reparatur / Datum izvršitve popravila / Datum popravka / Дата на ремонта	Zakres naprawy, opis czynności naprawczych / Rozsah opravy, popis úkonů / Rozsah opravy, opis vykonaných opravných činností / Remonto apimtis, remonto darbų aprašymas / Remonta apjoms, remontdarbu apraksts / A javítás tartalma, a javítási műveletek leírása / Domeniul de reparație, descrierea operațiilor de reparație / Umfang der Reparatur , Beschreibung der Tätigkeiten / Obseg popravila, opis izvršenih opravil v okviru popravila / Opseg popravka, opis popravka / Обхват на ремонта, описание на ремонтните дейности	Podpis wykonującego naprawę / Podpis opraváře / Podpis osoby vykonávajúcej opravu / Remontą atliekančio asmens parašas / Remonta veicēja paraksts / A javítást végző aláírása / Semnătura persoanei care a efectuat reparația / Unterschrift der die Reparatur ausführenden Person / Podpis osebe, ki je izvršila popravilo / Potpis osobe koja izvodi popravak / Подпис на ремонтиращия