○DED7937

Instrukcja ważna dla urządzeń wyprodukowanych po: / Operating instructions valid for devices manufactured after: / Návod k obsluze platný pro zařízení vyrobená po: / Návod na obsluhu platný pre zariadenia vyrobené po: / Naudojimo instrukcijos galioja prietaisams, pagamintiems po: / Lietošanas instrukcija, kas attiecas uz ierīcēm, kas ražotas pēc: / A használati utasítás az alábbi dátum után gyártott készülékekre érvényes: / Instrucțiuni de utilizare valabile pentru dispozitivele fabricate după: / Navodila za uporabo veljajo za naprave, proizvedene po: / Korisnički priručnik vrijedi za uređaje proizvedene nakon: / Инструкции за експлоатация, валидни за устройства, произведени след: / Інструкція з експлуатації, важлива для пристроїв, виготовлених після: / Bedienungsanleitung gültig für Geräte, die nach dem folgenden Datum hergestellt wurden: / Mode d'emploi valable pour les appareils fabriqués après: **01.01.2023**

PL **Szlifierka kątowa**
Instrukcja obsługi z kartą gwarancyjną

EN **Angle grinder**
User manual with warranty card

CZ **Úhlová bruska**
Návod k obsluze se záručním listem

SK **Uhlová brúska**
Užívateľská príručka so záručným listom

LT **Kampinis šlifuoklis**
Naudojimo instrukcija su Garantiniu lapu

LV **Stūra slīpmašīna**
Lietošanas instrukcija ar garantijas talonu

HU **Sarokcsiszológép**
Használati Utasítás Garanciajeggyel

RO **Polizor unghiular**
Instrucțiuni de utilizare și certificat de garanție

SI **Kotni brusilnik**
Navodila za uporabo z garancijskim listom

HR **Uglovna brusilica**
Upute za uporabu s karticom jamstva

BG **Ъглошлайф**
Инструкции за експлоатация с гаранционна карта

UA **Кутова шліфувальна машина**
Інструкція з експлуатації з гарантійним талоном

DE **Winkelschleifer**
Bedienungsanleitung mit garantiekarte

FR **Meuleuse d'angle**
Mode d'emploi avec carte de garantie



PL Wszelkie prawa zastrzeżone. Niniejsze opracowanie jest chronione prawem autorskim. Kopiowanie lub rozpowszechnianie Instrukji Obsługi we fragmentach albo w całości bez zgody Dedra Exim zabronione Dedra Exim zastrzega sobie prawo do wprowadzania zmian konstrukcyjno-technicznych oraz kompletacyjnych bez uprzedniego powiadamiania. Zmiany te nie mogą stanowić podstawy do reklamowania produktu. Instrukcja obsługi dostępna na stronie www.dedra.pl

EN All rights reserved. This document is protected by copyright. Copying or distributing the User Manual in whole or in part without the consent of Dedra Exim is prohibited. Dedra Exim reserves the right to make design, technical and assembly changes without prior notice. These changes cannot be used as grounds for product complaints. The user manual is available at www.dedra.pl

CZ Všechna práva vyhrazena. Toto zpracování je chráněno autorským právem. Kopírování nebo šíření Návodu k obsluze v částech nebo vcelku bez souhlasu společnosti Dedra Exim je zakázáno. Dedra Exim si vyhrazuje právo zavádět konstrukční a technické a komplementační změny bez dřívějšího oznámení. Tyto změny nemohou být základem pro reklamování výrobku. Návod k obsluze dostupný na stránkách www.dedra.pl

SK Všetky práva vyhradené. Tieto materiály sú chránené autorskými právami. Kopírovanie prípadne šírenie častí, prípadne celého návodu na obsluhu je bez súhlasu spoločnosti Dedra Exim zakázané. Dedra Exim si vyhradzuje právo na vykonávanie konštrukčno-technických zmien, a zmien doplnkového príslušenstva, bez predchádzajúceho upozornenia. Tieto zmeny nemôžu byť dôvodom na reklamáciu výrobku. Užívateľská príručka je dostupná na webovej stránke www.dedra.pl

LT Visos teisės saugomos. Šis kūrinys yra saugomas autorinių teisių įstatymų. Eksploatavimo instrukcijos arba jos fragmentų kopijavimas ir platinimas be „Dedra Exim“ sutikimo draudžiamas. „Dedra Exim“ pasilieka sau teisę įvesti konstrukcijos, techninius arba komplektacijos pokyčius be išankstinio įspėjimo. Šie pokyčiai negali būti skundo dėl produkto pagrindu. Naudojimo instrukcija yra prieinama svetainėje: www.dedra.pl

LV Visas tiesības pasargātas. Šis izdevums ir sargāts ar autortiesību. Lietošanas Instrukcijas kopēšana vai izplatīšana pilnīgi vai fragmentos bez Dedra Exim firmas piekrišanas ir aizliegta. Firma Dedra Exim atstāj sev tiesību veikt konstrukcijas-tehnikas izmaiņu, kā arī komplektācijas izmaiņu bez iepriekšēja paziņojuma. Šīs izmaiņas nevar būt par pamatu produkta reklamēšanai. Lietošanas instrukcija pieejama mājaslapā www.dedra.pl

HU Minden jog fenntartva. A jelen kiadvány szerzői jogokkal védve. A Használati Utasítás másolása vagy terjesztése egészében vagy részleteiben a Dedra Exim írásos engedélye nélkül tilos A Dedra Exim fenntartja magának a szerkezeti-műszaki, valamint komplettálási változtatások előzetes bejelentés nélküli bevezetésének jogát. Ezek a változások nem szolgálhatnak alapjául a termék reklamációjának. A használati utasítás a weboldalon elérhető www.dedra.pl.

RO Toate drepturile rezervate. Această redactare este protejată prin legea dreptului de autor. Este interzisă copierea, reproducerea în orice fel sau multiplicarea și distribuirea parțială sau în totalitate a Manualului de utilizare fără permisiunea firmei Dedra Exim Firma Dedra Exim își rezervă dreptul de a face modificări tehnice și constructive sau de completare a dispozitivului fără o notificare prealabilă. Aceste modificări nu pot constitui temei pentru reclamarea produsului. Instrucţiunea de deservire accesibilă pe pagina www.dedra.pl

SI Vse pravice pridržane. Ta navodila so zaščitena na podlagi predpisov o avtorskih pravicah. Prepovedano je kopiranje ali razširjanje teh navodil za uporabo po delih ali v celoti brez soglasja Dedra Exim. Dedra Exim si pridržuje pravico do uvajanja konstrukcijsko-tehničnih in kompletacijskih sprememb brez predhodnega obvestila. Te spremembe ne morejo biti podlaga za prijavo reklamacije. Navodila za uporabo so na voljo na strani www.dedra.pl

HR Sva prava pridržana. Ovaj dokument zaštićen je autorskim pravima. Kopiranje ili distribucija korisničkog priručnika, djelomično ili u cijelosti, bez pristanka tvrtke Dedra Exim zabranjeno je. Dedra Exim zadržava pravo na dizajnerske, tehničke i konfiguracijske promjene bez prethodne obavijesti. Takve promjene ne predstavljaju osnovu za žalbu na proizvod. Korisnički priručnik dostupan je na www.dedra.pl

BG Всички права запазени. Това произведение е защитено с авторски права. Забранено е копирането или разпространението на ръководството за потребителя на части или изцяло без разрешението на Dedra Exim Dedra Exim си запазва правото да прави промени в дизайна, техниката и окомплектовката без предварително уведомление. Тези промени не могат да бъдат основание за рекламиране на продукта. Ръководството за потребителя е на разположение на адрес www.dedra.pl

UA Всі права захищені. Ця робота захищена авторським правом. Копіювання або розповсюдження Посібника користувача повністю або частково без дозволу Dedra Exim заборонено Dedra Exim залишає за собою право вносити зміни в конструкцію, технічні характеристики та комплектацію без попереднього повідомлення. Ці зміни не можуть бути підставою для реклами продукту. Посібник користувача доступний на сайті www.dedra.pl

DE Alle Rechte vorbehalten. Die vorliegende Bedienungsanleitung wird durch das Urheber-recht geschützt. Kein Teil dieser Bedienungs-anleitung darf ohne schriftliche Einwilligung von Dedra Exim vervielfältigt oder verbreitet werden.Dedra Exim behält sich das Recht vor, Konstruktions- und technische Änderungen sowie Änderungen in der Zusammensetzung vorzunehmen, ohne vorher darüber zu informieren. Diese Änderungen können kein Grund zur Reklamation des Produkts bilden. Die Bedienungsanleitung ist auf der Internetseite www.dedra.pl zugänglich.

FR Tous droits réservés. Le présent document est protégé par le droit d'auteur. La copie ou la diffusion du mode d'emploi, en tout ou en partie, sans l'accord de Dedra Exim est interdite. Dedra Exim se réserve le droit d'apporter des modifications techniques et de conception sans préavis. Ces modifications ne peuvent constituer un motif de réclamation concernant le produit. Le mode d'emploi est disponible sur le site www.dedra.pl

Kontakt
Contact/ Kontakt/ Kontakt/ Kontaktai/ Kontakts/ Elérhetőség/ Contact/ Pišite na/ Kontakt/ Свържете се с/ Контакти/ Kontakt/ Contact:
Dedra Exim Sp. z o.o., ul. 3 Maja 8, 05-800 Pruszków, Tel. +48 22 73 83 777 wew. 129, 170, fax +48 22 73 83 779
info@dedra.pl www.dedra.pl

1. Zdjęcia i rysunki

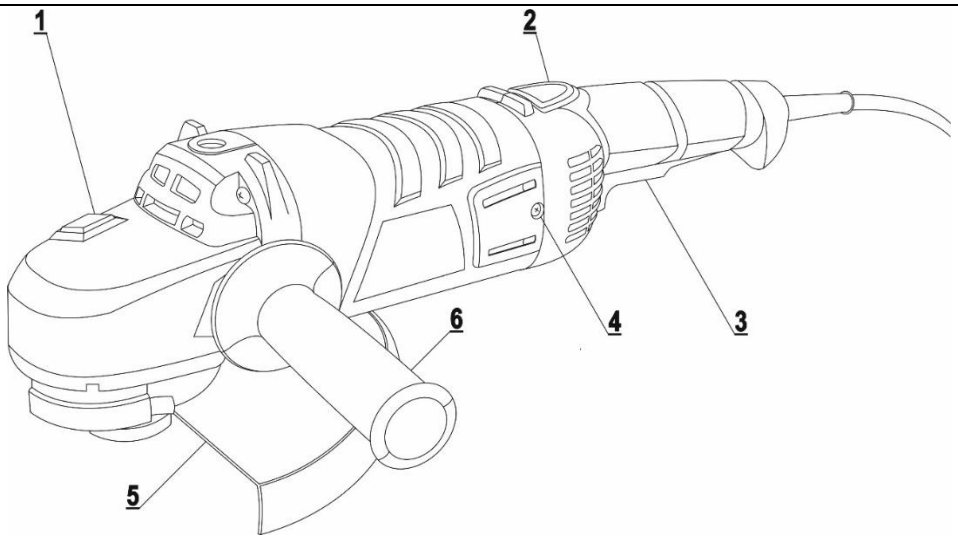

A

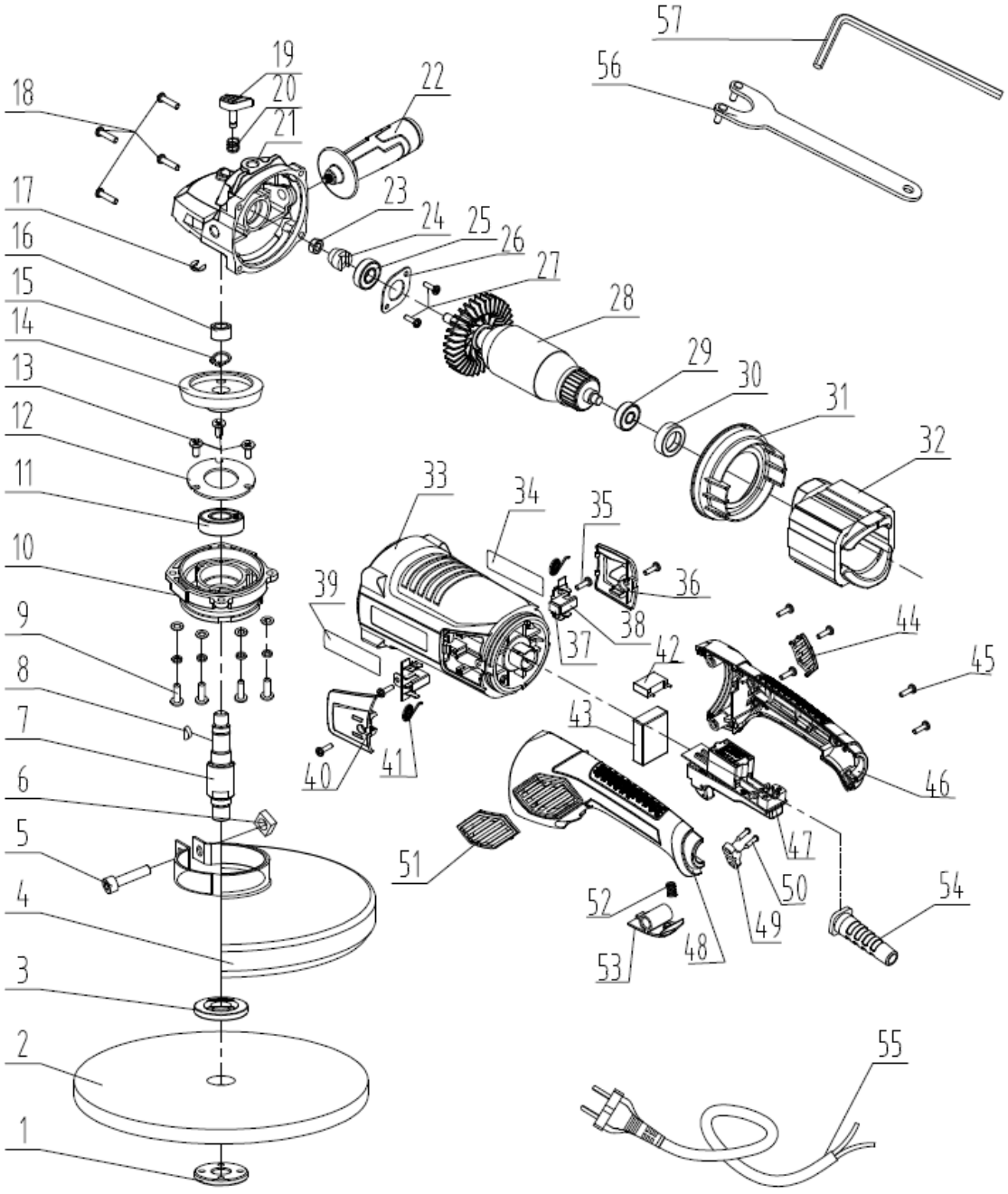

B

Opis piktogramów / Description of pictograms / Popis piktogramů / Popis piktogramov / Piktogramų aprašymas / Piktogrammu apraksts / A piktogramok leírása / Descrierea pictogramelor / Opis piktogramov / Opis piktograma / Описание на пиктограмите / Опис піктограм / Beschreibung der Piktogramme / Description des pictogrammes



Nakaz: przeczytaj instrukcję obsługi / Mandatory: read the user manual / Povinné: přečtěte si návod k použití / Povinné: prečítajte si používateľskú príručku / Privaloma: perskaityti vartotojo vadovą / Obligāts: izlasiet lietošanas instrukciju / Kötelező: olvassa el a felhasználói kézikönyvet / Obligatoriu: citiți manualul de utilizare / Obvezno: preberite navodila za uporabo / Obavezno: pročitajte upute za uporabu / Задължително: прочетете ръководството за употреба / Обов'язково: прочитайте інструкцію з експлуатації / Obligatorisch: Lesen Sie die Bedienungsanleitung / Obligatoire: lire le mode d'emploi



Nakaz: stosować okulary ochronne / Mandatory: wear safety glasses / Povinné: používat ochranné brýle / Povinné: noste ochranné okuliare / Privaloma: dėvėti apsauginius akinius / Obligāti: lietot aizsargbrilles / Obligatoriu: purtați ochelari de protecție / Obvezno: nosite varnostna očala / Obavezno: nositi zaštitne naočale / Задължително: носете предпазни очила / Обов'язково: використовувати захисні окуляри / Obligatorisch: Schutzbrille tragen / Obligatoire: porter des lunettes de protection



Nakaz: stosować środki ochrony dróg oddechowych / Mandatory: use respiratory protection / Povinné: používat prostředky na ochranu dýchacích cest / Povinné: používajte ochranu dýchacích ciest / Privaloma: naudoti kvėpavimo takų apsaugą / Obligāts: lietot elpošanas ceļu aizsardzības līdzekļus / Kötelező: légzőkészülék használata / Obligatoriu: utilizați protecție respiratorie / Obvezno: uporabljajte zaščito dihal / Obavezno: koristiti zaštitu za disanje / Задължително: използвайте средства за защита на дихателните пътища / Обов'язково: використовувати засоби захисту дихальних шляхів / Obligatorisch: Atemschutzmaßnahmen anwenden / Obligatoire : utiliser des équipements de protection respiratoire



Nakaz: używać ochronników słuchu / Mandatory: use hearing protection / Povinnost: používat chrániče sluchu / Povinné: používajte ochranu sluchu / Privaloma: naudoti klausos apsaugos priemones / Pienākums: lietot dzirdes aizsargus / Kötelező: hallásvédő használata / Obligatoriu: utilizați protecție auditivă / Obvezno: uporabljajte zaščito za sluh / Obavezno: koristite zaštitu za sluh / Задължително: използвайте средства за защита на слуха / Обов'язкове: використовувати засоби захисту слуху / Obligatorisch: Gehörschutz verwenden / Obligatoire: utiliser des protections auditives



Nakaz: stosować rękawice ochronne / Mandatory: wear protective gloves / Povinné: používat ochranné rukavice / Povinné: noste ochranné rukavice / Privaloma: dėvėti apsaugines pirštines / Obligāti: lietot aizsardzības cimdus / Kötelező: védőkesztyű viselése / Obligatoriu: purtați mănuși de protecție / Obvezno: nosite zaščitne rokavice / Obavezno: koristiti zaštitne rukavice / Задължително: носете защитни ръкавици / Обов'язково: використовувати захисні рукавички / Obligatorisch: Schutzhandschuhe tragen / Obligatoire: porter des gants de protection



Zawsze pracuj dwoma rękami / Always work with both hands / Vždy pracujte oběma rukama / Vždy pracujte dvoma rukami / Visada dirbkite dviem rankomis / Vienmēr strādājiet ar abām rokām / Mindig két kézzel dolgozzunk / Lucrați întotdeauna cu două mâini / Vedno delajte z obema rokama / Винаги работете с две ръце / Завжди працюйте двома руками / Immer mit zwei Händen arbeiten / Toujours travailler avec les deux mains



Zakaz: Nie używaj osłony do cięcia / Prohibition: Do not use the cutting guard / Zákaz: Nepoužívejte ochranný kryt/ Zákaz: Nepoužívajte ochranný kryt na rezanie / Draudimas: Nenaudokite pjovimo apsaugos / Aizliegums: Neizmantojiet griešanas aizsargu/ Tiltás: Ne használjon vágóvédőt / Interdicție: Nu utilizați o protecție de tăiere / Prepoved: Ne uporabljajte varovala za rezanje / Забрана: Не използвайте предпазител за рязане / Заборона: Не використовуйте захисний кожух / Verbot: Verwenden Sie den Schneidschutz nicht / Interdiction : Ne pas utiliser de protection pour la coupe



Ostrzeżenie: Ryzyko powstania urazów / Warning: Risk of injury / Upozornění: Nebezpečí vzniku úrazů / Varovanie: Riziko nehody a úrazu / Įspėjimas: Susižeidimo rizika / Brīdinājums: Ievainojuma risks / Figyelmeztetés: Sérülés veszély / Avertisment: Riscul unei accidentări/ Opozorilo: Nevarnost poškodb / Предупреждение: Риск от нараняване / Попередження: Небезпека травмування / Warnung: Verletzungsgefahr / Avertissement : risque de blessures



Informacja: średnica tarczy / Information: disc diameter / Informace: průměr kotouče / Informácia: priemer kotúča / Informacija: disko skersmuo / Informācija: diska diametrs / Információ: korong átmérője / Informație: diametrul discului / Information: Durchmesser / Informacije: premer diska / Podaci: promjer diska / Інформація: діаметр диска / Информация: диаметър на диска / Information : diamètre du disque



Informacja: Średnica otworu montażowego/ Information: Mounting hole diameter / Informace: Průměr montážního otvoru / Informácia: Priemer montážneho otvoru / Informacija: Montažinės angos skersmuo / Informācija: Montāžas cauruma diametrs / Információ: Szerelő nyílás átmérője / Informație: Diametrul orificiului de montare / Informacije: premer montažne odprtine / Информация: Диаметър на монтажния отвор Інформація: Діаметр отвору для кріплення / Information: Durchmesser des Installationslochs / Information : Diamètre du trou de montage



Informacja: urządzenie w drugiej klasie ochronności / Information: device in the second protection class / informace: zařízení v druhé třídě ochrany / informácia: zariadenie v druhej triede ochrany / informacija: įrankio saugumo nuo elektros smūgio klasės / informācija: ierīce atbilst otrajai aizsardzības klasei / információ: a termék második osztályú besorolással rendelkezik / informație: dispozitiv din clasa a doua de protecție împotriva / Informacije: naprava v zaščitnem razredu II / Podaci: uređaj u drugoj klasi zaštite / Информация: устройство в клас на защита II / Інформація: пристрій з класом захисту II / Information: Geräte der Schutzklasse II / Information : appareil de la classe de protection II

PL Spis treści

1. Zdjęcia i rysunki
2. Opis urządzenia
3. Przeznaczenie urządzenia
4. Ograniczenie użycia
5. Dane techniczne
6. Przygotowanie do pracy
7. Podłączenie do sieci
8. Włączanie urządzenia
9. Użytkowanie urządzenia
10. Bieżące czynności obsługowe
11. Części zamienne i akcesoria
12. Samodzielne usuwanie usterek
13. Kompletacja urządzenia
14. Informacja dla użytkowników o pozbywaniu się urządzeń elektrycznych i elektronicznych
15. Wykaz części do rysunku złożeniowego
16. Karta gwarancyjna

Deklaracja zgodności została dołączona do instrukcji jako oddzielny dokument. W przypadku braku deklaracji zgodności należy się skontaktować z Dedra Exim Sp. z o.o.
Ogólne przepisy bezpieczeństwa zostały dołączone do instrukcji jako oddzielna broszura.

OSTRZEŻENIE. Przeczytać wszystkie ostrzeżenia oznaczone symbolem i wszystkie instrukcje.

Nieprzestrzeganie podanych niżej ostrzeżeń i wskazówek dotyczących bezpieczeństwa może być przyczyną porażenia prądem elektrycznym, pożaru lub poważnych obrażeń.

Zachować wszystkie ostrzeżenia i instrukcje do przyszłego użytku.

2. Opis urządzenia

Rys. A: 1. Blokada wrzeciona, 2. Przycisk blokady regulacji rekojeści 3.Włącznik. 4. Osłona szczotek elektrografitowych 5.Oslona tarczy.6.Rękojeść dodatkowa

3. Przeznaczenie urządzenia

Urządzenie przeznaczone jest do szlifowania i cięcia różnych materiałów (zależnie od użytych akcesoriów) bez użycia wody.
Dopuszcza się wykorzystanie urządzenia w pracach remontowo-budowlanych, warsztatach naprawczych, w pracach amatorskich przy równoczesnym przestrzeganiu warunków użytkowania i dopuszczalnych warunków pracy, zawartych w instrukcji obsługi.

4. Ograniczenia użycia

Urządzenie może być użytkowane tylko zgodnie zamieszczonymi poniżej „Dopuszczalnymi warunkami pracy". Szlifierka kątowa nie może być używana do szlifowania drewna oraz do polerowania innych materiałów.
Samowolne zmiany w budowie mechanicznej i elektrycznej, wszelkie modyfikacje, czynności obsługowe nieopisane w instrukcji obsługi będą traktowane jako bezprawne i powodują natychmiastową utratę praw gwarancyjnych, a deklaracja zgodności traci ważność. Użytkowanie niezgodne z przeznaczeniem, bądź niezgodnie z instrukcją obsługi spowoduje natychmiastową utratę praw gwarancyjnych.

Dopuszczalne warunki pracy
Urządzenie może być użytkowane tylko w pomieszczeniach zamkniętych o sprawnie działającej wentylacji. Chronić przed wilgocią i mrozem.

5. Dane techniczne

Model urządzenia	DED7937
Napięcie zasilania [V]	230~
Częstotliwość zasilania [Hz]	50
Moc znamionowa [W]	2 100
Stopień ochrony przed dostępem bezpośrednim	IP20
Klasa ochronności	II
Prędkość obrotowa [min-1]	6 500
Średnica piły tarczowej [mm]	230
Średnica otworu [mm]	22,2
Gwint	M14

Emisja hałasu:	
Poziom ciśnienia dźwięku LpA [dB(A)]	94
Niepewność pomiarowa KpA [dB(A)]	3
Poziom mocy dźwięku LwA [dB(A)]	105
Niepewność pomiarowa KwA [dB(A)]	3
Poziom drgań mierzony na rękojeści ah,ID [m/s2]	5,78
Niepewność pomiaru K [m/s2]	1,5

Informacja na temat drgań i hałasu

Wartość łączona drgań a_h oraz niepewność pomiaru określono zgodnie z normą EN 60745-1 i podano w tabeli.
Emisja hałasu została określona zgodnie z EN 60745-1, wartości podano powyżej w tabeli.

⚠ UWAGA Hałas może spowodować uszkodzenie słuchu, podczas pracy zawsze należy używać środków ochrony słuchu!

Deklarowana łączna wartość drgań została zmierzona zgodnie ze standardową metodą badania i może być wykorzystana do porównania jednego urządzenia z drugim. Podany poziom drgań może być również wykorzystywany do wstępnej oceny narażenia na drgania.
Poziom drgań podczas rzeczywistego użytkowania urządzenia może się różnić od zadeklarowanych wartości, w zależności od sposobu użycia narzędzi roboczych, w szczególności od rodzaju obrabianego przedmiotu oraz od konieczności określenia środków mających na celu ochronę operatora. Aby dokładnie oszacować narażenia w rzeczywistych warunkach użytkowania, należy wziąć pod uwagę wszystkie części cyklu operacyjnego, obejmujące także okresy, gdy urządzenie jest wyłączone lub gdy jest ono włączone, ale nie jest używane do pracy.

6. Przygotowanie do pracy

⚠ UWAGA Wszystkie czynności przygotowawcze przeprowadzać przy urządzeniu odłączonym od źródła zasilania.

Montaż rękojęści dodatkowej

• Wkręć rękojeść w jednym z 3 otworów znajdujących się na głowicy urządzenia (zależnie od planowanej pracy)
•Wszystkie wykonywane prace urządzeniem przeprowadzaj z zamontowaną do urządzenia rękojeścią dodatkową.

Montaż i regulacja osłony tarczy

•Osłonę tarczy załóż na urządzenie w taki sposób, aby opaska osłony z wystającym wypustem stykowym umieścić w wycięciu na obudowie głowicy urządzenia.
•Ustaw osłonę tarczy w wybranym położeniu.
•Zaciągnij dźwignię mocującą.
Regulację osłony tarczy przeprowadzamy w odwrotnej kolejności do jej montażu.

⚠ UWAGA Osłonę tarczy ustawiaj w takim położeniu, aby iskry nie padały w kierunku obsługującego.

Montaż akcesoriów

⚠ UWAGA Maksymalna prędkość obrotowa końcowki roboczej musi być większa od prędkości obrotowej urządzenia bez obciążenia.

Montaż tarczy

•Zablokuj wrzeciono przyciskiem (Rys. A, 1)
•Odkręć pierścień dociskowy za pomocą dołączonego klucza.
•Nałóż tarczę (odpowiednią dla obrabianego materiału zgodnie z zaleceniem producenta tarczy)
•Przykręć pierścień dociskowy za pomocą klucza
•Puść blokadę wrzeciona.

⚠ UWAGA Przycisk blokady wrzeciona wciskaj , wyłącznie przy nieruchomym wrzecionie.

⚠ UWAGA Nie stosuj elementów redukcyjnych przy montażu tarcz.

Przy montażu diamentowej tarczy tnącej uważać aby zaznaczony na tarczy kierunek obrotów był zgodny z kierunkiem obrotów na głowicy rządzenia.
W przypadku tarcz diamentowych lub tnących o grubościach poniżej 3 mm, pierścień dociskową należy obrócić i nakręcić płaską powierzchnią od strony tarczy.

Montaż narzedzi z otworem gwintowanym

•Zablokuj wrzeciono przyciskiem (Rys. A, 1)
•Odkręć pierścień dociskowy za pomocą dołączonego klucza
•Odkręć znajdujące się narzedzie robocze, jeśli jest zamontowane,
•Zdejmij wewnętrzny pierścień oporowy,
•Nakręć na zewnętrzny kołnierz narzędzie z otworem gwintowanym, zablokować przycisk wrzeciona,dociągnąć kluczem.
Demontaż przeprowadzaj w kolejności odwrotnej do montażu.

⚠ UWAGA Wrzeciono szlifierki musi zostać całkowicie wkręcone w korpus narzędzia.

Montaż urządzenia w statywie

Dopuszcza się użytkowanie urządzenia w dedykowanym do tego celu statywie pod warunkiem prawidłowego zamontowania zgodnie z instrukcją montażu znajdującą się statywie.

Regulacja położenia rękojeści głównej

Rękojeść główną można ustawić dodatkowo w 2 położeniach przekręcając ją o 90° w lewo lub w prawo w odniesieniu do pozycji podstawowej.
• Wciśnij przycisk blokady rękojeści głównej.
• Obróć rękojeść główną w wybrane położenie.
• Rękojeść główna automatycznie zablokuje się w wybranym położeniu.

7. Podłączenie do sieci

Przed podłączeniem urządzenia do źródła prądu należy upewnić się, czy napięcie zasilania odpowiada wartości podanej na tabliczce znamionowej.
Instalacja zasilająca powinna być wykonana zgodnie z zasadniczymi wymaganiami dotyczącymi instalacji elektrycznych i spełniać wymogi bezpieczeństwa użytkowania. Parametry minimalnego przekroju przewodu zasilającego oraz nominalnej wartości bezpiecznika w zależności od mocy urządzenia podano w poniższej tabeli:

Moc urządzenia [W]	Minimalny przekrój przewodu [mm^2]	Minimalna wartość bezpiecznika typu B [A]
>2300	2,5	16

Instalacja winna być wykonana przez uprawnionego elektryka. W przypadku korzystania z przedłużaczy należy zwrócić uwagę by przekrój żyły nie był mniejszy od wymaganego (patrz tabela). Przewód elektryczny ułożyć tak, aby w czasie pracy nie był narażony na przecięcie. Nie używać uszkodzonych przedłużaczy. Okresowo sprawdzać stan techniczny przewodu zasilającego. Nie ciągnąć za przewód zasilający.

8. Włączanie urządzenia

⚠ UWAGA Przed uruchomieniem urządzenia bezwzględnie wykonać czynności opisane w rozdziale „Przygotowanie do pracy”.

Aby rozpocząć pracę urządzeniem, trzymaj urządzenie oburącz.
• Przesuń przycisk blokady włącznika (Rys.A, 3) w kierunku głowicy.
• Wciśnij przycisk włącznika
• Zwolnienie nacisku na przycisk włącznika powoduje zatrzymanie szlifierki.
Urządzenie wyposażono w soft start, ograniczający udar prądowy w momencie rozruchu.

⚠ UWAGA Zawsze przeprowadzaj test przed rozpoczęciem pracy i po każdej wymianie końcowki roboczej. Sprawdzaj, czy akcesoria są w dobrym stanie, poprawnie zamontowane i czy mogą swobodnie się obracać. Test przeprowadzaj przez co najmniej 30 sekund. Nie stosuj uszkodzonych, nieokrągłych lub drgających akcesoriów.

9. Użytkowanie urządzenia

Po uruchomieniu urządzenia, odczekaj aż urządzenie osiągnie maksymalną prędkość obrotową. Stosuj środki ochrony osobistej takie jak okulary, nauszniki ochronne a także wyposażenie ochronne takie jak rękawice ochronne, fartuch i obuwie robocze.

Cięcie

•Cięcie zawsze rozpoczynaj nie dotykając tarczą do materiału. Do operacji cięcia zakładaj na urządzenie osłonę, przeznaczoną do cięcia. Osłona ta nie stanowi kompletacji urządzenia.
•W czasie cięcia nie naciskaj zbyt mocno urządzenia, nie przekrzywiaj. Pracuj z równomiernym, dopasowanym optymalnie do danego typu materiału posuwem.
•Cięcie materiału wykonuj w linii prostej.
•Materiały o dużych gabarytach w czasie cięcia podpieraj w kilku punktach podparcia. Punkty podparcia powinny znajdować się w pobliżu linii ciecia i na końcu materiału.
• Materiał o małych gabarytach mocuj w imadle lub za pomocą ścisków do stołu. Zapewni to większą stabilność i precyzję cięcia.

Cięcie kamienia, materiałów ceramicznych

•Stosuj tarcze diamentowe.
•Pracuj w pomieszczeniu dobrze wentylowanym, zakładaj maskę przeciwpyłową.

Szlifowanie

•Przy szlifowaniu, tarczę szlifierską ustawiaj pod kątem 30 ÷ 40 stopni do obrabianej powierzchni. Urządzenie dociskaj do powierzchni z umiarkowaną siłą tak aby element obrabiany nie nagrzewał się za bardzo, a na powierzchni nie powstawały rowki lub inne nierówności.
•Szlifowanie zawsze rozpoczynaj nie dotykając tarczą do materiału.
•Nie stosuj do szlifowania tarcz przeznaczonych do cięcia.
•Materiał przeznaczony do szlifowania mocuj w imadle lub za pomocą ścisków do stołu.
•Do szlifowania stosuj tarcze szlifierskie, tarcze listkowe, tarcze z włókniny ściernej lub szczotki doczołowe.
•Przestrzegaj dopuszczalnych prędkości obrotowych/obwodowych umieszczonych na etykiecie narzędzia szlifierskiego.

10. Bieżące czynności obsługowe

⚠ UWAGA Wszystkie czynności obsługowe przeprowadzać przy urządzeniu odłączonym od źródła zasilania.

Przed każdym uruchomieniem:

• Sprawdzaj stan przewodu zasilającego.
• Sprawdzaj czy otwory wentylacyjne silnika nie są zasłonięte lub zabrudzone. W razie konieczności przedmuchaj urządzenie za pomocą sprężonego powietrza.

Po każdym użyciu:

•Odczekaj aż tarcza zatrzyma się samoczynnie.
•Wyjmij wtyczkę z gniazdka aby uniknąć przypadkowego włączenia przez osoby postronne.
•Regularnie przecieraj obudowę miękką szmatką.
•Unikaj gromadzenia się pyłu w urządzeniu,przedmuchaj szczeliny wentylacyjne sprężonym powietrzem.

Wymiana szczotek elektrografitowych

Należy regularnie kontrolować stan szczotek elektrografitowych oraz je wymieniać. Zalecana minimalna wysokość szczotek to 5 mm.

Odkręcić śruby osłon szczotek (Rys. A, 4) i zdjąć osłony szczotek. Szczotki elektrografitowe są dociskane przez sprężyny, które należy odgiąć i delikatnie wysunąć szczotki. Zsunąć konektory od zużytych szczotek, nasunąć konektory od nowych szczotek. Wprowadzić nowe szczotki do szczotkotrzymaczy, nasunąć sprężyny tak, aby dociskały szczotki i dokręcić z powrotem osłony.

Przechowywanie

Po zakończonej pracy, oczyszczone urządzenie przechowuj w miejscu, zabezpieczonym przed dostępem dzieci.

11. Części zamienne i akcesoria

W celu zakupu części zamiennych i akcesoriów należy skontaktować się z Serwisem Dedra Exim. Dane kontaktowe znajdują się na 1. stronie instrukcji.
Przy zamawianiu części zamiennych prosimy podać numer partii umieszczony na tabliczce znamionowej oraz numer części z rysunku złożeniowego.
W okresie gwarancyjnym naprawy dokonywane są na zasadach podanych w karcie gwarancyjnej. Reklamowany produkt prosimy przekazać do naprawy w miejscu zakupu (sprzedawca zobowiązany jest przyjąć reklamowany produkt), przesłać do serwisu centralnego Dedra Exim lub przesłać do serwisu najbliższego względem miejsca zamieszkania (lista serwisów na stronie www.dedra.pl). Prosimy uprzejmie dołączyć wypełnioną kartę gwarancyjną. Po okresie gwarancyjnym naprawy wykonuje serwis centralny. Uszkodzony produkt należy przesłać do serwisu (koszty wysyłki pokrywa użytkownik).

12. Samodzielne usuwanie usterek

⚠ UWAGA Przed przystąpieniem do samodzielnego usuwania usterek odłączyć urządzenie od zasilania.

Problem	Przyczyna	Rozwiązanie
Maszyna nie działa	Przewód zasilający jest źle podłączony lub uszkodzony	Wcisnąć głębiej wtyczkę do gniazdka, sprawdzić kabel zasilający. W przypadku stwierdzenia uszkodzenia przewodu zasilającego przekazać urządzenie do serwisu.
	W gniazdku nie ma napięcia	Sprawdzić napięcie w gniazdku. Sprawdzić, czy nie zadziałał bezpiecznik.
	Uszkodzony włącznik	Wymienić włącznik na nowy – przekazać urządzenie do serwisu.
	Silnik nie ma mocy, rusza z trudem	Zużyte szczotki. Wymienić na nowe – przekazać urządzenie do serwisu.

13. Kompletacja urządzenia

1. Szlifierka kątowa – 1 szt, 2. Osłona tarczy (do szifowania) – 1 szt., 3. Klucz, 4. Rękojeść – 1 szt.

14. Informacja dla użytkowników o pozbywaniu się urządzeń elektrycznych i elektronicznych (dotyczy gospodarstw domowych)



Przedstawiony symbol umieszczony na produktach lub dołączonej do nich dokumentacji informuje, że niesprawnych urządzeń elektrycznych lub elektronicznych nie można wyrzucać razem z odpadami bytowymi.
Prawidłowe postępowanie w razie konieczności utylizacji, powtórnego użycia lub odzysku podzespołów polega na przekazaniu urządzenia do wyspecjalizowanego punktu zbiórki, gdzie będzie przyjęte bezpłatnie. Informacji o lokalizacji miejsc zbiórki zużytego sprzętu udzielają władze lokalne np. na swoich stronach internetowych.
Prawidłowa utylizacja urządzenia umożliwia zachowanie cennych zasobów i uniknięcie negatywnego wpływu na zdrowie i środowisko, wynikające z możliwości obecności w sprzęcie niebezpiecznych: substancji, mieszanin oraz części składowych.
Nieprawidłowa utylizacja odpadów zagrożona jest karami przewidzianymi w odpowiednich przepisach lokalnych.
Użytkownicy w krajach Unii Europejskiej: W razie konieczności pozbycia się urządzeń elektrycznych lub elektronicznych, prosimy skontaktować się z najbliższym punktem sprzedaży lub z dostawcą, którzy udzielą dodatkowych informacji.
Pozbywanie się odpadów w krajach poza Unią Europejską: Taki symbol dotyczy tylko krajów Unii Europejskiej. W razie potrzeby pozbycia się niniejszego produktu prosimy skontaktować się z lokalnymi władzami lub ze sprzedawcą celem uzyskania informacji o prawidłowym sposobie postępowania.

15. Wykaz części do rysunku złożeniowego (rys. B)

LP	Nazwa części	LP	Nazwa części
1	Pierścień dociskowy	30	Osłona łożyska
2	Tarcza szlifierska	31	Deflektor
3	Pierścień oporowy	32	Stojan
4	Osłona tarczy	33	Obudowa
5	Wkręt oslony tarczy M8 x 30	34	Tabliczka
6	Nakrętka osłony tarczy	35	Wkręt ST4.2 x 9.5
7	Wrzeciono	36	Zaślepka szczotkotrzymacza
8	Wpust czółenkowy	37	Szczotki elektrografitowe kpl.
9	Wkręt M5 x 14	38	Szczotkotrzymacz
10	Osłona przednia	39	Uszczelka
11	Łożysko 6202	40	Zaślepka szczotkotrzymacza
12	Płytka ustalająca	41	Sprężyna szczotkotrzymacza
13	Wkręt M4 x 10	42	Kondensator 0.33 µF
14	Koło zębate odbiorcze	43	Układ soft start
15	Pierścień osadczy	44	Osłona
16	Tuleja Φ16×Φ10×10	45	Wkręt ST4.2 x 16
17	Pierścień osadczy	46	Rękojeść - część prawa
18	Wkręt ST4.8 x 25	47	Włącznik
19	Sworzeń blokady	48	Kierownica część lewa
20	Sprężyna kołka	49	Docisk przewodu
21	Korpus przekładni	50	Wkręt ST4.2 x 13
22	Rekojeść dodatkowa	51	Osłona
23	Nakrętka M8	52	Sprężyna
24	Koło podawcze	53	Przycisk blokady włącznika
25	Łożysko 6001	54	Odgiętka przewodu
26	Płytka ustalająca	55	Przewód zasilający
27	Wkręt z łbem stożkowym	56	Klucz do odkręcania tarczy
28	Wirnik	57	Klucz
29	Łożysko 629		

Karta gwarancyjna

na

Szlifierka kątowa

Nr katalogowy: DED7937 nr partii: .....

(zwane dalej Produktem)

Data zakupu Produktu: .....

Pieczęć sprzedawcy

Data i podpis sprzedawcy: .....

Oświadczenie Użytkownika:

Potwierdzam, że zostałem poinformowany o warunkach gwarancji oraz skutkach nieprzestrzegania wytycznych zawartych w Instrukcji obsługi i karcie gwarancyjnej. Warunki niniejszej gwarancji są mi znane, co potwierdzam własnoręcznym podpisem:

....

Data i miejsce Podpis Użytkownika

I. Odpowiedzialność za Produkt

1. Gwarant – Dedra Exim Sp. z o.o. z siedzibą w Pruszkowie, adres: ul. 3 Maja 8, 05-800 Pruszków, KRS 0000062517, Sąd Rejonowy dla m.st. Warszawy w Warszawie, XIV Wydział Gospodarczy Krajowego Rejestru Sądowego, NIP 527-020-49-33, kapitał zakładowy: 100 980.00 zł.
2. Na warunkach określonych w niniejszej karcie gwarancyjnej Gwarant udziela gwarancji na Produkt, pochodzący z dystrybucji Gwaranta.
3. Odpowiedzialność z tytułu gwarancji obejmuje tylko wady powstałe z przyczyn tkwiących w Produkcie w momencie jego wydania Użytkownikowi.
4. Z tytułu gwarancji Użytkownik, uzyskuje prawo do bezpłatnej naprawy Produktu, o ile wada ujawniła się w okresie gwarancji. Sposób naprawy Produktu (metoda wykonania naprawy) zależy od decyzji Gwaranta. W przypadku stwierdzenia przez Gwaranta braku możliwości naprawy Gwarant zastrzega sobie prawo wymiany wadliwego elementu albo całego Produktu na wolny od wad, obniżenia ceny Produktu lub odstąpienia od umowy.
5. W stosunku do Użytkownika, który nie jest konsumentem w rozumieniu ustawy z dnia 23 kwietnia 1964r. Kodeks cywilny, odpowiedzialność odszkodowawcza Gwaranta za szkody wynikające z niniejszej gwarancji i/lub w związku z jej zawarciem i wykonywaniem, bez względu na tytuł prawny, jest ograniczona maksymalnie do wysokości wartości wadliwego Produktu.

II. Okres gwarancji

Elementy Produktu	Czas trwania ochrony gwarancyjnej
Szlifierka kątowa	36 miesiące, licząc od daty zakupu Produktu uwidocznionej w niniejszej karcie gwarancyjnej

III. Warunki skorzystania z gwarancji

1. Przedstawienie przez Użytkownika wypełnionej karty gwarancyjnej Produktu oraz uprawdopodobnienie przez Użytkownika okoliczności zakupu Produktu, np. poprzez przedstawienie paragonu, faktury, itd. W celu sprawnego przeprowadzenia reklamacji zaleca się aby Użytkownik przekazał wraz z Produktem do reklamacji wszystkie elementy określone w „Kompletacji urządzenia" zawartej w Instrukcji obsługi.
2. Stosowanie się przez Użytkownika do zaleceń zawartych w Instrukcji obsługi i karcie gwarancyjnej.
3. Gwarancja obejmuje tylko obszar Rzeczypospolitej Polskiej i UE.
4. Gwarancja nie obejmuje wad Produktu powstałych w szczególności na skutek:
a. Nieprzestrzegania przez Użytkownika warunków określonych w Instrukcji obsługi, w szczególności w zakresie prawidłowej eksploatacji, konserwacji i czyszczenia;
b. Zastosowania przez Użytkownika środków czyszczących lub konserwujących niezgodnych z Instrukcją obsługi;
c. Nieodpowiedniego przechowywania i transportu Produktu przez Użytkownika;
d. Samowolnych zmian i/lub przeróbek Produktu przez Użytkownika, które nie były uzgadniane z Gwarantem;
e. Zastosowania przez Użytkownika w Produkcie materiałów eksploatacyjnych niezgodnych z Instrukcją obsługi.
5. Użytkownik, który nie jest konsumentem w rozumieniu ustawy z dnia 23 kwietnia 1964r. Kodeks cywilny, traci gwarancję na Produkt, w którym:
- numery seryjne, oznaczenia dat i tabliczki znamionowe zostały usunięte, zmienione lub uszkodzone przez Użytkownika;
- plomby zostały uszkodzone przez Użytkownika lub noszą ślady manipulacji Użytkownika.

6. Uwaga! Czynności związane z codzienną obsługą Produktu, wynikające m.in. z Instrukcji obsługi Użytkownik wykonuje we własnym zakresie i na swój koszt.

IV. Procedura reklamacyjna

1. W przypadku stwierdzenia nieprawidłowej pracy Produktu, przed dokonaniem zgłoszenia reklamacyjnego należy upewnić się czy wszystkie czynności określone w szczególności w Instrukcji obsługi zostały wykonane w sposób prawidłowy.
2. Zgłoszenie reklamacji zaleca się dokonać niezwłocznie, najlepiej w terminie 7 dni od daty zauważenia wady Produktu. Użytkownik, który nie jest konsumentem w rozumieniu ustawy z dnia 23 kwietnia 1964r. Kodeks cywilny traci uprawienia wynikające z niniejszej gwarancji w przypadku niezgłoszenia reklamacji w terminie 7 dni.
3. Zgłoszenie reklamacji można dokonać m.in. w punkcie zakupu Produktu, w serwisie gwarancyjnym lub pisemnie na adres: Dedra Exim Sp. z o.o., ul. 3 Maja 8, 05-800 Pruszków.
4. Użytkownik może złożyć reklamację przy wykorzystaniu formularza dostępnego na stronie internetowej www.dedra.pl. („Formularz zgłoszenia reklamacji z tytułu gwarancji").
5. Adresy serwisów gwarancyjnych dla poszczególnych krajów dostępne są na stronie www.dedra.pl. W przypadku braku serwisu gwarancyjnego dla danego kraju zgłoszenia reklamacyjne z tytułu gwarancji zaleca się kierować na adres: Dedra Exim Sp. z o.o. ul. 3 Maja 8, 05-800 Pruszków (Polska).
6. Mając na uwadze bezpieczeństwo Użytkownika zakazuje się korzystania z wadliwego Produktu.
7. Uwaga! Korzystanie z wadliwego Produktu jest niebezpieczne dla zdrowia i życia Użytkownika.
8. Wykonanie obowiązków wynikających z gwarancji nastąpi w terminie 14 dni roboczych, licząc od dnia dostarczenia reklamowanego Produktu przez Użytkownika.
9. Przed dostarczeniem wadliwego Produktu do reklamacji zaleca się jego oczyszczenie. Reklamowany Produkt zaleca się dokładnie zabezpieczyć przed uszkodzeniami w transporcie (zaleca się dostarczyć reklamowany Produkt w oryginalnym opakowaniu).
10. Okres gwarancji ulega przedłużeniu o czas, w ciągu którego wskutek wady Produktu objętego gwarancją Użytkownik nie mógł z niego korzystać.
Gwarancja nie wyłącza, nie ogranicza, ani nie zawiesza uprawnień Użytkownika wynikających z przepisów o rękojmi za wady rzeczy sprzedanej.
Zgodnie z art. 13 ust. 1 i ust. 2 rozporządzenia Parlamentu Europejskiego i Rady (UE) 2016/679 z dnia 27 kwietnia 2016 r. w sprawie ochrony osób fizycznych w związku z przetwarzaniem danych osobowych i w sprawie swobodnego przepływu takich danych oraz uchylenia dyrektywy 95/46/WE (dalej: „RODO") informujemy
1. Administratorem Twoich danych osobowych podanych w formularzu jest DEDRA-EXIM sp. z o.o. z siedzibą w Pruszkowie , ul. 3 Maja 8, 05-800 Pruszków (dalej: „Administrator").
2. Twoje dane będą przetwarzane wyłącznie w celu przeprowadzenia procedury gwarancyjnej urządzenia zgodnie art. 6 ust. 1 lit. b ogólnego rozporządzenie o ochronie danych (dalej: „RODO") Podanie danych jest dobrowolne, ale konieczne do przeprowadzenia procedury gwarancyjnej.
3. Twoje dane będą przetwarzane przez okres rozpatrywania przeprowadzenia procedury gwarancyjnej oraz w celach archiwizacyjnych w razie konieczności obrony przed ewentualnymi roszczeniami wobec Administratora nie dłużej niż do momentu ich przedawnienia.
4. Twoje dane mogą być ujawniane wyłącznie podmiotom przetwarzającym dane na rzecz administratora na podstawie pisemnej umowy powierzenia przetwarzania danych osobowych świadczącym m.in. usługi serwisu technicznego, hostingu lub obsługi strony internetowej, obsługi IT, firmie kurierskiej. Dostawcy Administratora zobowiązani są do zapewnienia zabezpieczenia danych i spełnienia wymogów obowiązującego prawa związanego z ochroną danych osobowych i nie mogą wykorzystywać powierzonych danych osobowych do innych celów niż te, które są określone w umowie z Administratorem.
5. Twoje dane nie będą przetwarzane w sposób zautomatyzowany w tym również w formie profilowania oraz nie będą przekazywane do państwa trzeciego/organizacji międzynarodowej.
6. Posiadasz prawo dostępu do treści swoich danych oraz prawo ich sprostowania, usunięcia, ograniczenia przetwarzania, prawo do przenoszenia danych, prawo wniesienia sprzeciwu, w dowolnym momencie.
7. We wszelkich sprawach związanych z przetwarzaniem Twoich danych osobowych przez Administratora możesz skontaktować się pod adresem e-mail: daneosobowe@dedra.pl;
8. Masz prawo wniesienia skargi do wniesienia skargi do organu właściwego do spraw ochrony danych osobowych;

EN Table of contents

1. Photographs and drawings
2. Description of the device
3. Purpose of the device
4. Restrictions on use
5. Technical data
6. Preparation for operation
7. Connection to the mains
8. Switching on the device
9. Using the device
10. Routine maintenance
11. Spare parts and accessories
12. Troubleshooting
13. Completing the device
14. Information for users on the disposal of electrical and electronic equipment
15. Warranty card

Translation of the original manual

The declaration of conformity is included with the manual as a separate document. If the declaration of conformity is missing, please contact Dedra Exim Sp. z o.o.
General safety regulations are included with the manual as a separate brochure.

WARNING. Read all warnings marked with the symbol and all instructions.

Failure to follow the warnings and safety instructions below may result in electric shock, fire or serious injury.

Keep all warnings and instructions for future reference.

2. Description of the device

Fig. A: 1. Spindle lock, 2. Handle adjustment lock button 3. Switch. 4. Electrographite brush cover 5. Disc cover. 6. Auxiliary handle

3. Intended use

The device is designed for grinding and cutting various materials (depending on the accessories used) without the use of water.
The device may be used in renovation and construction works, repair workshops, and amateur works, provided that the conditions of use and permissible working conditions specified in the operating instructions are observed.

4. Restrictions on use

The device may only be used in accordance with the "Permissible working conditions" listed below. The angle grinder must not be used for grinding wood or polishing other materials.
Unauthorised changes to the mechanical and electrical design, any modifications, and maintenance activities not described in the operating instructions will be considered unlawful and will result in the immediate loss of warranty rights, and the declaration of conformity will become invalid. Use contrary to the intended purpose or contrary to the operating instructions will result in the immediate loss of warranty rights.

Permissible operating conditions
The device may only be used in enclosed spaces with efficient ventilation. Protect from moisture and frost.

5. Technical data

Device model	DED7937
Supply voltage [V]	230
Power supply frequency [Hz]	50
Rated power [W]	2,100
Degree of protection against direct access	IP20
Protection class	II
Rotational speed [min-1]	6,500
Circular saw blade diameter [mm]	230
Bore diameter [mm]	22.2
Thread	M14
Noise emission:	
Sound pressure level LpA [dB(A)]	94
Measurement uncertainty KpA [dB(A)]	3
Sound power level LwA [dB(A)]	105
Measurement uncertainty KwA [dB(A)]	3
Vibration level measured on the handle ah,ID [m/s2]	5.78
Measurement uncertainty K [m/s2]	1.5

Information on vibration and noise

The combined vibration value $a_h$and measurement uncertainty were determined in accordance with EN 60745-1 and are given in the table.
Noise emission has been determined in accordance with EN 60745-1, the values are given in the table above.

WARNING **Noise can cause hearing damage, always use hearing protection when working!**

The declared combined vibration value was measured in accordance with the standard test method and can be used to compare one device with another. The specified vibration level can also be used for a preliminary assessment of vibration exposure.
The vibration level during actual use of the device may differ from the declared values, depending on how the tools are used, in particular the type of workpiece being processed and the need to determine measures to protect the operator. In order to accurately estimate exposure under actual conditions of use, all parts of the operating cycle must be taken into account, including periods when the equipment is switched off or when it is switched on but not used for work.

6. Preparation for work

WARNING **All preparatory activities must be carried out with the equipment disconnected from the power supply.**

Installation of an additional handle

• Screw the handle into one of the 3 holes on the head of the device (depending on the planned work).
• Perform all work with the device with the additional handle attached to the device.

Installation and adjustment of the blade guard

• Place the blade guard on the device so that the guard band with the protruding contact tab is positioned in the notch on the device head housing.
•Set the blade guard to the desired position.
•Tighten the fixing lever.
Adjust the blade guard in the reverse order of installation.

WARNING **Position the blade guard so that sparks do not fly towards the operator.**

Installation of accessories

WARNING **The maximum rotational speed of the working end must be higher than the rotational speed of the device without load.**

Disc installation

•Lock the spindle with the button (Fig. A, 1)
•Unscrew the clamping ring using the supplied wrench.
•Fit the disc (suitable for the material being worked on, as recommended by the disc manufacturer)
•Tighten the clamping ring with the wrench
•Release the spindle lock.

WARNING **Press the spindle lock button only when the spindle is stationary.**

WARNING **Do not use reduction elements when mounting blades.**

When mounting a diamond cutting disc, make sure that the direction of rotation marked on the disc matches the direction of rotation on the cutting head.
For diamond or cutting discs with a thickness of less than 3 mm, turn the pressure ring and screw it on with the flat surface facing the disc.

Installation of tools with a threaded hole

•Lock the spindle with the button (Fig. A, 1)
•Unscrew the clamping ring using the supplied wrench
•Unscrew the working tool, if fitted
•Remove the inner thrust ring
•Screw the tool with a threaded hole onto the outer flange, lock the spindle button, and tighten with the wrench.
Disassembly should be carried out in the reverse order to assembly.

WARNING **The grinder spindle must be fully screwed into the tool body.**

Mounting the device on a stand

The device may be used in a dedicated stand, provided that it is correctly mounted in accordance with the assembly instructions provided with the stand.

Adjusting the position of the main handle

The main handle can be additionally adjusted to 2 positions by turning it 90° to the left or right from the basic position.
• Press the main handle lock button.
• Turn the main handle to the selected position.
• The main handle will automatically lock in the selected position.

7. Connecting to the mains

Before connecting the device to the power supply, ensure that the supply voltage corresponds to the value indicated on the rating plate.
The power supply installation should be carried out in accordance with the basic requirements for electrical installations and meet the safety requirements for use. The parameters for the minimum cross-section of the power cable and the nominal value of the fuse, depending on the power of the device, are given in the table below:

Device power [W]	Minimum cable cross-section [mm^2]	Minimum value of type B fuse [A]
>2300	2.5	16

The installation should be carried out by a qualified electrician. When using extension cords, make sure that the cross-section of the conductor is not smaller than required (see table). Lay the electrical cable so that it is not exposed to cutting during operation. Do not use damaged extension cords. Periodically check the technical condition of the power cord. Do not pull on the power cord.

8. Switching on the device

WARNING **Before starting the device, it is essential to perform the steps described in the "Preparation for operation" section.**

To start working with the device, hold it with both hands.
• Move the switch lock button (Fig. A, 3) towards the head.
• Press the switch button
• Releasing the pressure on the switch button stops the grinder.
The device is equipped with a soft start function to limit the current surge at start-up.

WARNING **Always perform a test before starting work and after each replacement of the working tip. Check that the accessories are in good condition, correctly mounted and can rotate freely. Perform the test for at least 30 seconds. Do not use damaged, non-round or vibrating accessories.**

9. Using the device

After starting the device, wait until it reaches its maximum speed. Use personal protective equipment such as safety glasses, ear defenders and protective clothing such as protective gloves, aprons and work boots.

Cutting

•Always start cutting without touching the material with the blade. For cutting operations, attach the cutting guard to the device. This guard is not included with the device.
•When cutting, do not press too hard on the device or tilt it. Work with a steady feed rate that is optimally suited to the type of material.
•Cut the material in a straight line.
•Support large materials at several points during cutting. The support points should be located near the cutting line and at the end of the material.
• Secure small materials in a vice or with clamps to the table. This will ensure greater stability and cutting precision.

Cutting stone and ceramic materials

•Use diamond blades.
• Work in a well-ventilated room and wear a dust mask.

Grinding

•When grinding, set the grinding disc at an angle of 30 ÷ 40 degrees to the work surface. Press the device against the surface with moderate force so that the workpiece does not overheat and no grooves or other irregularities form on the surface.
•Always start grinding without touching the material with the disc.
•Do not use discs intended for cutting for grinding.
•Secure the material to be ground in a vice or with clamps to the table.
•Use grinding discs, flap discs, abrasive fibre discs or face brushes for grinding.
•Observe the permissible rotational/peripheral speeds indicated on the label of the grinding tool.

10. Routine maintenance

WARNING **Perform all maintenance tasks with the device disconnected from the power supply.**

Before each start-up:

• Check the condition of the power cord.
• Check that the motor ventilation openings are not covered or dirty. If necessary, blow out the device with compressed air.

After each use:

• Wait until the blade stops automatically.
• Remove the plug from the socket to prevent accidental activation by unauthorised persons.
• Wipe the housing regularly with a soft cloth.
•Avoid dust accumulation in the device; blow out the ventilation slots with compressed air.

Replacing electrographite brushes

Check the condition of the electrographite brushes regularly and replace them. The recommended minimum height of the brushes is 5 mm.
Unscrew the brush cover screws (Fig. A, 4) and remove the brush covers. The electrographite brushes are pressed by springs, which should be bent back and the brushes gently pulled out. Slide the connectors off the worn brushes and slide the connectors onto the new brushes. Insert the new brushes into the brush holders, slide the springs on so that they press against the brushes and tighten the covers back on.

Storage

After completing the work, store the cleaned device in a place that is inaccessible to children.

11. Spare parts and accessories

To purchase spare parts and accessories, please contact Dedra Exim Service. Contact details can be found on page 1 of the manual.
When ordering spare parts, please provide the batch number located on the nameplate and the part number from the assembly drawing.
During the warranty period, repairs are carried out in accordance with the terms and conditions specified in the warranty card. Please return the product subject to complaint for repair to the place of purchase (the seller is obliged to accept the product subject to complaint), send it to the Dedra Exim central service centre or send it to the service centre closest to your place of residence (list of service centres at www.dedra.pl). Please enclose the completed warranty card. After the warranty period, repairs are carried out by the central service centre. The damaged product should be sent to the service centre (shipping costs are covered by the user).

12. Independent troubleshooting

WARNING **Before attempting to repair faults yourself, disconnect the device from the power supply.**

Problem	Cause	Solution
The machine does not work	The power cord is poorly connected or damaged	Press the plug deeper into the socket, check the power cord. If the power cord is damaged, take the device to a service centre.
	There is no voltage in the socket	Check the voltage in the socket. Check whether the fuse has blown.
	Damaged switch	Replace the switch with a new one – take the device to a service centre.
	The motor has no power, starts with difficulty	Worn brushes. Replace with new ones – take the device to a service centre.

13. Device components

1. Angle grinder – 1 pc, 2. Disc guard (for grinding) – 1 pc, 3. Wrench, 4. Handle – 1 pc.

13. Information for users about the disposal of electrical and electronic equipment (applies to households)



The symbol shown on the products or accompanying documentation informs that faulty electrical or electronic equipment must not be disposed of with household waste. The correct course of action when disposal, reuse or recovery of components is to take the device to a

specialized collection point, where it will be accepted free of charge. Information on the location of collection sites for waste equipment is provided by local authorities, e.g. on their websites.
Proper disposal of the device allows you to conserve valuable resources and avoid negative health and environmental impacts resulting from the possibility of hazardous: substances, mixtures and components in the equipment.
Improper disposal of waste is subject to penalties under relevant local regulations.
Users in European Union countries: If you need to dispose of electrical or electronic equipment, please contact your nearest retailer or supplier, who will provide more information.
Disposal of waste in countries outside the European Union: This symbol applies only to countries within the European Union. If you need to dispose of this product, please contact your local authorities or your dealer for proper disposal.

Warranty card

at

Angle grinder

Part No.: DED7937 Lot No.: .....

(hereinafter referred to as the Product)

Product Purchase Date: .....

Dealer stamp

Date and signature of vendor: .....

User Statement:

I acknowledge that I have been informed of the warranty terms and conditions and the consequences of not following the guidelines in the User's Manual and Warranty Card. The terms of this warranty are known to me, which I confirm with my signature:

....

Date and place Signature of the User

I. Product Liability:
1. Guarantor - Dedra Exim Sp. z o.o. with its registered office in Pruszkow, address: ul. 3 Maja 8, 05-800 Pruszków, KRS 0000062517, District Court for the City of Warsaw in Warsaw, XIV Economic Department of the National Court Register, NIP 527-020-49-33, share capital: PLN 100,980.00.
2. Under the terms of this warranty card, the Guarantor guarantees the Product, originating from the Guarantor's distribution.
3. Liability under the warranty shall cover only defects arising from causes inherent in the Product at the time of its release to the User.
4. By virtue of the warranty, the User, obtains the right to repair the Product free of charge, if the defect became apparent during the warranty period. The method of repairing the Product (the method of performing the repair) is at the discretion of the Guarantor. If the Guarantor finds that repair is not possible, the Guarantor reserves the right to replace the defective element or the entire Product with a defect-free one, reduce the price of the Product or withdraw from the contract.
5. In relation to the User who is not a consumer within the meaning of the Act of April 23, 1964. Civil Code, the Guarantor's liability for damages resulting from this guarantee and/or in connection with its conclusion and execution, regardless of the legal title, is limited to a maximum of the value of the defective Product.

II. Warranty Period:

Product Elements	Duration of warranty protection
Angle grinder	36 months, starting from the date of purchase of the Product shown on this warranty card

III. Conditions for taking advantage of the warranty:
The User must present the completed warranty card for the Product and the User must substantiate the circumstances of the purchase of the Product, e.g. by presenting a receipt, invoice, etc. In order to carry out the claim efficiently, the User is advised to submit with the Product for claim all the elements specified in the "Completion of the device" included in the User's Manual.
2. compliance by the User with the recommendations contained in the User's Manual and the warranty card.
3. The warranty covers only the territory of the Republic of Poland and the EU.
4. The warranty does not cover Product defects arising in particular from:
a. Failure by the User to comply with the conditions set forth in the User's Manual, particularly with regard to proper operation, maintenance and cleaning;
b. Use of cleaning or maintenance products by the User that do not comply with the User's Manual;
c. Inadequate storage and transportation of the Product by the User;
d. Unauthorized changes and/or alterations to the Product by the User, which were not agreed upon with the Guarantor;
e. User's use of consumables in the Product that do not comply with the User's Manual.
f. A user who is not a consumer within the meaning of the Act of April 23, 1964. Civil Code, forfeits the warranty on the Product in which:
g. serial numbers, date markings and nameplates have been removed, altered or damaged by the User;
h. the seals have been damaged by the User or bear signs of tampering by the User.
5. Note: Activities related to the daily operation of the Product, resulting, among other things, from the User's Manual, shall be performed by the User on his/her own and at his/her own expense.

IV. Complaint Procedure:
1. In the event that the Product is found not to be working properly, make sure that all the operations specified in particular in the User's Manual have been performed correctly before making a claim.
2. It is recommended to make a complaint immediately, preferably within 7 days from the date of noticing a defect in the Product. The User, who is not a consumer within the meaning of the Act of April 23, 1964. Civil Code, loses his/her rights under this warranty if he/she fails to report a complaint within 7 days.
3. Claims may be filed, among others, at the point of purchase of the Product, at the warranty service or in writing to the address: Dedra Exim Sp. z o.o., ul. 3 Maja 8, 05-800 Pruszków.
4. The user may file a complaint using the form available on the website www.dedra.pl. ("Warranty Claim Form").
5. Addresses of warranty services for specific countries are available at www.dedra.pl. In the absence of a warranty service for a particular country, warranty claims are recommended to be addressed to: Dedra Exim Sp. z o.o. ul. 3 Maja 8, 05-800 Pruszków (Poland).
6. With a view to the safety of the User, it is prohibited to use a defective Product.
7. Caution: using a defective Product is dangerous to the health and life of the User.
8. The fulfillment of obligations under the warranty will be carried out within 14 working days from the date of delivery of the claimed Product by the User.
9. Before delivering the defective Product for complaint, it is recommended to clean it. The Product under complaint is recommended to be carefully protected against damage in transit (it is recommended to deliver the Product under complaint in its original packaging).
10. The warranty period shall be extended by the time during which, due to a defect in the Product covered by the warranty, the User could not use it.
The warranty does not exclude, limit or suspend the User's rights under the warranty provisions for defects of the sold thing.
Pursuant to Article 13 (1) and (2) of Regulation (EU) 2016/679 of the European Parliament and of the Council of April 27, 2016 on the protection of natural persons with regard to the processing of personal data and on the free movement of such data and repealing Directive 95/46/EC (hereinafter: "RODO"), we inform you of the following
1. The administrator of your personal data provided in the form is DEDRA-EXIM sp. z o.o. with its registered office in Pruszkow , 3 Maja Street 8, 05-800 Pruszkow (hereinafter: "Administrator").
2. Your data will be processed solely for the purpose of carrying out the warranty procedure for the device in accordance with Article 6(1)(b) of the General Data Protection Regulation (hereinafter: "GDPR") Provision of data is voluntary, but necessary to carry out the warranty procedure.
3. Your data will be processed for the period of consideration of the execution of the warranty procedure and for archiving purposes in case of the need to defend against possible claims against the Administrator no longer than until their statute of limitations.
4. Your data may be disclosed only to entities processing data on behalf of the Administrator on the basis of a written contract of entrustment of personal data processing providing, among others, technical service, hosting or website maintenance, IT support, courier company. The Administrator's suppliers are obliged to ensure data security and meet the requirements of the applicable law related to personal data protection and may not use the entrusted personal data for purposes other than those specified in the contract with the Administrator.
5. your data will not be processed by automated means including profiling and will not be transferred to a third country/international organization.
6. You have the right to access the content of your data and the right to rectify, erase, restrict processing, the right to data portability, the right to object, at any time.
7. For all matters related to the Administrator's processing of your personal data, you may contact at e-mail: daneosobowe@dedra.pl;
8. You have the right to lodge a complaint with the data protection authority;

CZ Obsah

1. Snímky a obrázky
2. Popis zařízení
3. Určení nástroje
4. Omezení použití
5. Technické údaje
6. Příprava k práci
7. Připojení k síti
8. Zapínání nástroje
9. Použití nástroje
10. Aktuální provozní práce
11. Náhradní díly a příslušenství
12. Samostatné odstranění závad
13. Výbava nástroje
14. Informace pro uživatele o zbavování se elektrických a elektronických zařízení
15. Záruční list

Překlad originálního návodu

Prohlášení o shodě bylo připojeno k návodu jako jednotlivý dokument. V případě chybějícího prohlášení o shodě kontaktujte Dedra Exim Sp. z o.o.
Všeobecné bezpečnostní podmínky byly připojeny k návodu jako jednotlivá brožura.

VAROVÁNÍ. Přečtěte si všechna upozornění označená symbolem a všechny pokyny.

Nedodržení níže uvedených upozornění a bezpečnostních pokynů může vést k úrazu elektrickým proudem, požáru nebo vážným zraněním.

Uložte všechna upozornění a pokyny pro pozdější použití.

2. Popis zařízení

Obr. A: 1. Blokáda vřetena, 2. Tlačítko blokády nastavení rukojeti 3. Spínač 4. Kryt elektrografitových uhlíků 5. Kryt kotouče 6.Dodatková rukojeť

3. Určení nástroje

Stroj je určen pro broušení a řezání různých materiálů (v závislosti na použitém příslušenství) bez použití vody.
Zařízení se může používat pro stavební a opravné práce, v opravárenských dílnách, pro hobby použití se současným dodržováním podmínek používání a přípustných pracovních podmínek , uvedených v návodu k obsluze.

4. Omezení použití

Zařízení může být používáno pouze v souladu s níže uvedenými "Přípustnými provozními podmínkami".
Úhlová bruska nemůže být použita pro broušení dřeva a pro leštění jiných materiálů.
Samovolné změny v mechanické a elektrické stavbě, veškeré úpravy, obslužné činnosti nepopsané v návodu k obsluze budou vnímány jako právně neopodstatněné a způsobí okamžitou ztrátu záručních práv a prohlášení o shodě ztratí platnost. Používání, které budou v rozporu s určením nebo v rozporu s návodem k obsluze způsobí okamžitou ztrátu záručních práv.

Přípustné pracovní podmínky
Stroj lze používat pouze v uzavřených místnostech, se správně fungující ventilaci. Chraňte před vlhkostí a mrazem.

5. Technické údaje

Model zařízení	DED7937
Napájecí napětí [V]	230~
Napájecí frekvence [Hz]	50
Jmenovitý výkon [W]	2 100
Úroveň zabezpečení	IP20
Třída ochrany	II
Rychlost otáčení [min-1]	6 500
Průměr kotoučové pily [mm]	230
Průměr otvoru [mm]	22,2
Vnější závit	M14
Emise hluku:	
Hladina akustického tlaku LpA [dB (A)]	94
Nejistota měření KpA [dB (A)]	3
Hladina akustického výkonu LwA [dB (A)]	105
Nejistota měření KwA [dB (A)]	3
Hladina vibrací měřená na rukojeti ah, ID [m / s2]	5,78
Nejistota měření K [m / s2]	1,5

Informace o vibracích a hluku

Kombinovaná hodnota vibrací ah a nejistota měření určená v souladu s normou EN 60745-1 i je uvedena v tabulce.
Hladina hluku je uvedena v souladu s EN 60745-1, hodnoty byly uvedeny výše v tabulce.

⚠ POZOR Hluk může způsobit poškození sluchu, při práci vždy používejte chrániče sluchu!

Uvedená celková hodnota vibrací je měřena podle standardní metody studie a může být použita k porovnání jednoho zařízení s druhým. Zadaná úroveň vibrací může být použita také pro předběžné posouzení dopadu vibrací.
Hladina vibrací při skutečném používání přístroje se může lišit od deklarované hodnoty v závislosti na způsobu používání pracovních nástrojů, zejména na typu obráběného materiálu a je třeba k určení opatření na ochranu operátora. Přesně ohodnoťte expozici v reálných podmínkách provozu, je nutné vzít v úvahu všechny části pracovního cyklu, včetně období, když zařízení je vypnuto nebo když je zapnuté, ale není právě používáno.
wyłączone lub gdy jest ono włączone, ale nie jest używane do pracy.

6. Příprava k práci

⚠ POZOR Všechny činnosti je nutné provádět0 při zástrčce vysunuté ze zásuvky.

Instalace přídavných rukojetí

• Zašroubujte rukojeť (obr. A,6) do jednoho ze 3 otvorů umístěných na hlavě zařízení (v závislosti na plánované práci) podle obr. A, 6.1; 6.2 ; 6.3.
• Veškeré práce provedené s přídavnou rukojetí připojenou k zařízení.

Montáž a nastavení štítu

• Připojte štít (Obr. A, 7) k zařízení tak, aby krycí pás se spojovanými pery byl vložen do zářezu na krytu hlavy zařízení.
•Nastavte štít kotouče do požadované polohy.
• S jistotou utáhněte upevňovací šroub.
Provádíme nastavení štítu v opačném pořadí k jeho instalaci.

⚠ POZOR Umístěte štít do takové polohy tak, aby jiskry nepadly ve směru obsluhy.

Sestava příslušenství

⚠ POZOR Maximální rychlost pracovní koncovky musí být větší nebo rovna rychlosti nenaloženého zařízení.

Montáž disku

•Uzamkněte vřeteno tlačítkem (obr. A, 1)
•Odšroubujte tlakový kroužek (obr. A, 3.1)) pomocí přiloženého klíče
• Aplikujte disk (vhodný pro zpracovávaný materiál podle doporučení výrobce disků)
•Tlakový kroužek našroubujte klíčem
•Uvolněte zámek vřetena.

⚠ POZOR Stiskněte tlačítko zámku vřetena, pouze když je vřeteno stacionární.

⚠ POZOR Při montáži štítů nepoužívejte redukční prvky. Při montáži diamantového řezného kotouče se ujistěte, že směr otáčení vyznačený na disku je v souladu se směrem otáčení na hlavě zařízení.

U diamantových nebo řezných kotoučů o tloušťce menší než 3 mm musí být tlakový kroužek otočen a našroubován rovným povrchem ze strany kotouče.

Instalace nástrojů se závitovým otvorem

•Uzamkněte vřeteno tlačítkem (obr. A, 1)
•Odšroubujte tlakový kroužek pomocí přiloženého klíče.
•Odšroubujte pracovní nástroj, pokud je namontován,
• Odstraňte vnitřní tahový kroužek,
• Našroubujte nástroj se závitovým otvorem na vnější přírubě, uzamkněte tlačítko vřetena a vytáhněte klíč.
Demontáž se provádí v opačném pořadí montáže.

⚠ POZOR Vřeteno brusky musí být zcela našroubováno do těla nástroje.

Instalace zařízení ve stativu

Zařízení je povoleno používat ve stativu určeném pro tento účel za předpokladu, že je správně instalováno v souladu s pokyny k instalaci ve stativu.
Nastavení polohy hlavní rukojeti
Hlavní rukojeť lze nastavit ve dvou polohách otočením o 90° doleva nebo doprava vzhledem k základní poloze.
• Stiskněte tlačítko blokády hlavní rukojeti (Obr. A, 2).
• Otočte hlavní rukojeť do požadované polohy.
• Hlavní rukojeť se automaticky zablokuje ve vybrané poloze.

7. Připojení k síti

Před připojením zařízení ke zdroji napájení je nutné se ujistit, že napětí napájení odpovídá hodnotě uvedené v údajovém štítku.
Napájecí instalace by měla být vyhotovena v souladu s přísnými požadavky týkajícími se elektrických instalací a splňovat bezpečnostní podmínky používání. Parametry minimálního průřezu napájecího kabelu a jmenovité hodnoty jističe v závislosti na výkonu zařízení byly uvedeny v níže uvedené tabulce:

Výkon přístroje [W]	Minimální průřez vodiče [mm2]	Minimální hodnota pojistky typu C [A]
>2300	2,5	16

Instalace by měla být vyhotovena oprávněným elektrikářem. V případě využívání prodlužovače věnujte pozornost tomu, aby průřez žíly nebyl nižší, než požadovaný (viz tabulka). Elektrický kabel položte tak, aby v průběhu provozu nebyl vystaven možnému přerušení. Nepoužívejte poškozené prodlužovače.
Pravidelně kontrolujte technický stav napájecího kabelu. Netahejte napájecí kabel.

8. Zapínání nástroje

⚠ POZOR Před spuštěním zařízení proveďte kroky popsané v části "Příprava k práci".

Chcete-li začít pracovat se zařízením, držte zařízení oběma rukama.
• Přesuňte tlačítko spínače (Obr.A, 3)směrem k hlavici.
• Stiskněte tlačítko přepínače.
• Uvolnění tlaku na tlačítku spínače zastaví brusku.

⚠ POZOR Před zahájením práce a po každé výměně pracovního hrotu vždy proveďte test. Zkontrolujte, zda je příslušenství v dobrém stavu, správně namontováno a zda se může volně otáčet. Zkouška provádějte po dobu nejméně 30 sekund. Nepoužívejte poškozené, nekruhové nebo vibrační příslušenství.

9. Použití nástroje

Po spuštění zařízení počkejte, dokud zařízení nedosáhne maximální rychlosti otáčení. Používejte osobní ochranné prostředky, jako jsou brýle, klapky a ochranné pomůcky, jako jsou ochranné rukavice, zástěra a pracovní obuv.

Řez

• Vždy začněte řezání bez dotyku disku k materiálu. Pro řezné operace položte na zařízení kryt určený k řezání. Tento štít nepředstavuje kompletní zařízení.
•Nestlačujte zařízení příliš tvrdě během řezání, nepřekrývejte. Pracujte s rovnoměrným posuvem, který je optimálně přizpůsoben typu materiálu.
•Materiál odřízněte v přímé lince.
• Materiály s velkými rozměry mohou být podepřeny na několika místech podpory při řezání. Nosné body by měly být umístěny v blízkosti linie řezu a na konci materiálu.
• Materiál malých rozměrů upevněte ve svěráku nebo se svorkami ke stolu. Tím se zajistí větší stabilita a přesnost řezání.

Řezání kamene, keramických materiálů

• Používejte diamantové kotouče.
•Pracujte v dobře větrané místnosti, noste prachovou masku.

Broušení

•Při broušení je brusný kotouč nastaven pod úhlem 30 ÷ 40 stupňů k povrchu, který má být zpracován. Stiskněte zařízení na povrch s mírnou silou tak, aby se obrobek příliš neohříval a na povrchu se nevytvářely žádné drážky nebo jiné nepravidelnosti.
• Vždy začněte broušení bez dotyku disku k materiálu.

•Nepoužívejte pro broušení kotouče určené k řezání.
•Materiál určený k broušení upevněte ve svěráku nebo pomocí svorek ke stolu.
•Používejte k broušení brusné kotouče, lamelové kotouče, netkané abrazivní kotouče nebo hrncové kartáče.
•Dodržujte přípustné otáčení/obvodové rychlosti na štítku brusného nástroje.

10. Aktuální provozní práce

POZOR **Všechny obslužené činnosti je nutné provádět při zástrčce vysunuté ze zásuvky.**

Před každým spuštěním:

• Zkontrolujte stav napájecího kabelu.
• Zkontrolujte, zda ventilační otvory motoru nejsou zakryty nebo znečištěny. V případě potřeby vyfoukněte zařízení stlačeným vzduchem.

Po každém použití:

•Počkejte, až se kotouč zastaví sám.
• Vytáhněte zástrčku ze zásuvky, aby nedošlo k náhodnému zapnutí neoprávněnými osobami.
• Pravidelně otírejte pouzdro měkkým hadříkem.
•Zabraňte hromadění prachu v zařízení, vyfukujte ventilační mezery stlačeným vzduchem.

Výměna elektrografitových kartáčů

Pravidelně kontrolujte stav elektrografitových kartáčů a měňte je. Doporučená minimální výška kartáčů je 5 mm.
Odšroubujte šrouby krytů kartáčů (obr. A, 4) a odstraňte kryty kartáčů.Elektrografitové kartáče jsou lisovány pružinami které by měly být ohnuty a jemně vytaženy kartáče. Odstraňte konektory z opotřebovaných kartáčů a nasaďte konektory z nových kartáčů. Vložte nové kartáče do držáků kartáčů, zatlačte pružiny, zatlačte kartáč a utáhněte kryt zpět.

Skladování

Po dokončení práce by mělo být vyčištěné zařízení skladováno na místě chráněném před přístupem dětí.

11. Náhradní díly a příslušenství

Pro nákup náhradních dílů a příslušenství kontaktujte servis Dedra Exim. Kontaktní údaje jsou uvedeny na 1. straně návodu.
Při objednávání náhradních dílů uveďte číslo šarže na typovém štítku, stejně jako číslo dílu z montážního výkresu.
Během záruční doby se opravy provádějí za podmínek uvedených v záruční listině. Reklamovaný produkt, prosím, předejte k opravě na místě pořízení (prodávající povinen přijmout reklamované zboží), pošlete na servisní středisko nejblíže k místu bydliště (seznam služeb na internetových stránkách www.dedra.pl), nebo zašlete do centrálního servisu Dedra Exim. Přiložte prosím vyplněnou záruční listinu. Po záruční době opravy provádí centrální servis. Poškozené zboží musí být odesláno do servisního střediska (náklady na dopravu platí uživatel).

12. Samostatné odstranění závad

POZOR **Před zahájením odstraňování závad odpojte nástroj od napájení.**

Problém	Příčina	Řešení
Zařízení nefunguje	Napájecí kabel je špatně připojen	Hlouběji zatlačte zástrčku do zásuvky, zkontrolujte napájecí kabel
	Napájecí kabel je poškozen	V případě poruchy napájecího kabelu předejte zařízení do servisu.
	V zásuvce není napětí	Zkontrolujte napětí v zásuvce vzorkovačem. Zkontrolujte, zda pojistka fungovala.
	Poškozený přepínač	Přesuňte zařízení do servisu
	Motor nemá žádný výkon, pohybuje se s obtížemi.	Opotřebované kartáče — předejte do servisu.

13. Výbava nástroje

1. Úhlová bruska DED7937 - 1, 2. Kryt kotouče (k broušení) – 1, 3. Klíč – 1,
4. Rukojeť – 1

14. Informace pro uživatele o likvidaci elektrických a elektronických zařízení (týká se domácností)

Symbol uvedený na výrobcích nebo v průvodní dokumentaci označuje, že vadné elektrické nebo elektronické zařízení nesmí být likvidováno společně s domovním odpadem. Pokud potřebujete zlikvidovat, znovu použít nebo využít součástky, je správné je odnést na specializované sběrné místo, kde je přijmou zdarma. Informace o umístění sběrných míst pro použitá zařízení poskytují místní orgány, např. na svých internetových stránkách.
Správnou likvidáciou zariadenia je možné šetriť cenné zdroje a zabrániť negatívnym vplyvom na zdravie a životné prostredie v dôsledku možnej prítomnosti nebezpečných látok, zmesí a komponentov v zariadení
Za nesprávnou likvidaci odpadu hrozí sankce podle příslušných místních předpisů.
Uživatelé v zemích EU: Pokud potřebujete zlikvidovat elektrické nebo elektronické zařízení, obraťte se na nejbližší prodejní místo nebo na svého dodavatele, který vám poskytne další informace.
Likvidace v zemích mimo Evropskou unii: Tento symbol se vztahuje pouze na země Evropské unie. Pokud si přejete tento výrobek zlikvidovat, obraťte se na místní úřady nebo prodejce, aby vám sdělil správný způsob likvidace.

Záruční list

pro

Úhlová bruska

Katalogové číslo: DED7937 Sériové číslo:.....

(dále jen v**ýrobek**)

Datum zakoupení výrobku: .....

Razítko prodávajícího……

Datum a podpis prodávajícího: .....

Prohlášení uživatele:

PotwiPotvrzuji, že jsem byl seznámen se záručními podmínkami a důsledky nedodržování pokynů uvedených v návodu k obsluze a záručním listu. Se záručními podmínkami souhlasím, což potvrzuji vlastnoručním podpisem:

....

datum a místo podpis uživatele

I. Odpovědnost za výrobek

1. Ručitel – DEDRA EXIM Sp. z o.o. se sídlem v Pruszkowie, adresa: ul. 3 Maja 8, 05-800 Pruszków, KRS 0000062517, Obvodní soud pro hl. město Varšavu ve Varšavě, XIV. Hospodářský odbor Celostátního soudního rejstříku, DIČ 527-020-49-33, Základní kapitál: 100 980.00 zl.
2. Podle podmínek stanovených v tomto záručním listu ručitel poskytuje záruku na výrobek, pocházející z distribuce ručitele.
3. Záruční odpovědnost za vady se týká pouze vad vzniklých z příčin tkvících ve výrobku v okamžiku jeho vydání uživateli.
4. Uživatel má nárok na bezplatnou záruční opravu výrobku, pokud vada byla zjištěná v záruční době. Provedení opravy výrobku (způsob opravy) závisí na rozhodnutí ručitele. Pokud ručitel nemůže provést opravu, vyhrazuje si právo na výměnu vadné součásti nebo celého výrobku za bezvadný, snížení ceny výrobku nebo odstoupení od smlouvy.
5. Vůči uživateli, který není spotřebitelem ve smyslu zákona ze dne 23. dubna 1964 občanský zákoník, je odpovědnost Ručitele za škody vyplývající z této záruky a/nebo v souvislosti s jejím uzavřením a plněním, bez ohledu na právní titul, omezena maximálně do výše hodnoty vadného výrobku.

II. Záruční doba

Součásti výrobku, na které se vztahuje záruka	Doba trvání záruční ochrany
Úhlová bruska	36 měsíců, počítáno od data nákupu výrobku uvedeného v tomto záručním listu

III. Podmínky uplatňování záruky

1. Przedstawienie przez Użytkownika wypełnionej karty gwarancyjnej Produktu
1. Předložení vyplněného záručního listu pro výrobek a doložení okolností nákupu výrobku, např. předložením paragonu, faktury atd. Pro správné vyřízení reklamace se doporučuje, abyste společně s výrobkem předali všechny součásti stanovené v kapitole „Kompletace“ výrobku uvedené v návodu k obsluze.
2. Dodržování pokynů uvedených v návodu k obsluze a záručním listu.
3. Záruka platí pouze na území Polska a EU.
4. Záruka se nevztahuje na vady výrobku vzniklé zejména v následku:
a. Nedodržování podmínek stanovených v návodu k obsluze, zejména v rozsahu správného provozování, údržby a čištění;
b. Používání čisticích nebo ošetřovacích prostředků v rozporu s návodem k obsluze;
c. Nevhodného skladování a přepravování výrobku;
d. Svépomocných změn a/nebo úpravy výrobku, které nebyly dohodnuty s ručitelem;
e. Používání ve výrobku provozních materiálů v rozporu s návodem k obsluze.
5. Uživatel, který není spotřebitelem ve smyslu zákona ze dne 23. dubna 1964 občanský zákoník, ztratí záruku na výrobek, na kterém:
- odstranil, změnil nebo poškodil sériová čísla, označení údajů a výkonové štítky;
- ucpávky byly poškozeny uživatelem nebo nesly stopy manipulace uživatele.
6. Upozornění! Činnosti spojené s každodenní obsluhou výrobku, vyplývající mj. z návodu k obsluze, provádí uživatel ve vlastní režii a na své náklady.

IV. Postup při reklamaci

1. V případě zjištění nesprávného provozu výrobku se před nahlášením reklamace ujistěte, že jste provedli správně všechny činnosti podrobně popsané v návodu k obsluze.
2. Reklamaci nahlaste ihned, nejlépe do 7 dnů od data zjištění vady výrobku. Uživatel, který není spotřebitelem ve smyslu zákona ze dne 23. dubna 1964 občanský zákoník, ztratí nárok na uplatnění záruky v případě nenahlášení reklamace do 7 dnů.
3. Reklamaci můžete nahlásit mj. v místě zakoupení výrobku, v záručním servisu nebo písemně na adresu: DEDRA EXIM Sp. z o.o., ul. 3 Maja 8, 05-800 Pruszków.
4. Reklamaci můžete nahlásit prostřednictvím formuláře dostupného na stránkách www.dedra.pl. („Formulář pro nahlášení reklamace“).
5. Adresy záručních servisů v jednotlivých státech jsou dostupné na stránkách www.dedra.pl. Pokud v daném státě není uveden servis, reklamační formulář zašlete na adresu: DEDRA EXIM Sp. z o.o., ul. 3 Maja 8, 05-800 Pruszków (Polska).
6. Z bezpečnostních důvodů je zakázáno používat vadný výrobek.
7. Upozornění!!! Používání vadného výrobku ohrožuje zdraví a život

uživatele.
8. Povinnosti vyplývající ze záruky budou splněny do 14 pracovních dnů, počítáno ode dne doručení reklamovaného výrobku.
9. Vadný výrobek před odevzdáním do servisu vyčistěte. Reklamovaný výrobek důkladně zabezpečte proti poškození při přepravě (doporučuje se předat reklamovaný výrobek v originálním obalu).
10. Záruční doba se prodlužuje o dobu, během níž uživatel z důvodu vady výrobku, na kterou se vztahuje záruka, nemohl výrobek používat.
Záruka nevylučuje, neomezuje ani nepozastavuje nároky uživatele vyplývající z ručení za vady prodané věci.
V souladu s čl. 13 odst. 1 a 2 nařízení Evropského parlamentu a Rady (EU) 2016/679 ze dne 27. dubna 2016 o ochraně fyzických osob v souvislosti se zpracováním osobních údajů a o volném pohybu těchto údajů a o zrušení směrnice 95/46/ES Vás informujeme, že:
1. Správcem vašich osobních údajů uvedených ve formuláři je DEDRA-EXIM sp. z o.o. se sídlem v Pruszkowie, ul. 3 Maja 8, 05-800 Pruszków (dále jen: „Správce").
2. Vaše údaje budou zpracovávány pouze pro účely provedení reklamačního řízení zařízení podle čl. 6 odst. 1 písm. b) obecného nařízení o ochraně osobních údajů (dále jen: „GDPR") Poskytnutí údajů je dobrovolné, ale nezbytné k provedení reklamačního řízení.
3. Vaše údaje budou zpracovávány po dobu posouzení provedení reklamačního řízení a pro účely archivace v případě potřeby obrany proti eventuálním nárokům vůči Správci, nejdéle však do okamžiku jejich promlčení.
4. Vaše údaje mohou být zpřístupněny pouze subjektům, které zpracovávají údaje pro Správce na základě písemné smlouvy o pověření zpracováním osobních údajů, poskytujícím mj. technický servis, hosting nebo údržbu webových stránek, IT servis, kurýrní služby. Dodavatelé Správce jsou povinni zajistit ochranu údajů a splnit požadavky platného zákona souvisejícího s ochranou osobních údajů a nesmí využívat svěřené osobní údaje pro jiné účely než ty, které jsou uvedeny ve smlouvě se Správcem.
5. Vaše údaje nebudou zpracovávány automatizovaným způsobem, včetně profilování, a nebudou předávány do třetí země / mezinárodní organizaci.
6. Máte právo na přístup ke svým údajům a právo na jejich opravu, výmaz, omezení zpracování, právo na přenositelnost údajů, právo kdykoli vznést námitku.
7. Ve všech záležitostech souvisejících se zpracováním vašich osobních údajů Správcem nás můžete kontaktovat na e-mailové adrese: daneosobowe@dedra.pl.
8. Máte právo podat stížnost u úřadu příslušného pro ochranu osobních údajů.

SK Obsah

1. Fotografie a obrázky
2. Popis zariadenia
3. Určenie zariadenia
4. Obmedzenia používania
5. Technické údaje
6. Príprava na prácu
7. Pripojenie k sieti
8. Zapnutie zariadenia
9. Používanie zariadenia
10. Priebežná údržba
11. Náhradné diely a príslušenstvo
12. Samostatné odstraňovanie porúch
13. Kompletizácia zariadenia
14. Informácie pre užívateľov týkajúca sa likvidácii elektrických a elektronických zariadení
15. Záručný list

Preklad originálneho návodu

Vyhlásenie o zhode bolo pripojené k návodu ako samostatný dokument. Ak dané vyhlásenie o zhode chýba, je potrebné kontaktovať spoločnosť Dedra Exim Sp. z o.o.
Všeobecné pokyny pre bezpečnosť boli pripojené k návodu ako samostatná brožúra.

UPOZORNENIE. Prečítajte si všetky upozornenia označené symbolom a všetky pokyny.

Nedodržanie nasledujúcich bezpečnostných upozornení a bezpečnostných pokynov môže spôsobiť zásah elektrickým prúdom, požiar, alebo vážne poranenie.

Zachovajte všetky upozornenia a návod pre budúce použitie.

2. Popis zariadenia

Obr. A: 1. Blokáda vretena, 2. Vypínač, 3. Tlačidlo blokády rukoväte, 4 Skrutka pripevňujúca ochranu elektrografitových kief

3. Určenie zariadenia

Zariadenie je určené na brúsenie a rezanie rôznych materiálov (v závislosti od použitého príslušenstva) bez použitia vody.

Zariadenie je určené na používanie pri rekonštrukčno-stavebných prácach, v dielňach a v servisoch, pri amatérskych prácach, pričom musia byť dodržiavané podmienky používania a prípustné prevádzkové podmienky, ktoré sú uvedené v užívateľskej príručke.

4. Obmedzenia používania

Zariadenie sa môže používať iba v súlade s nižšie umiestnenými „Prípustnými pracovnými podmienkami" uvedenými nižšie".
Uhlová brúska nemôže byť používaná na brúsenie dreva a leštenie iných materiálov. Neoprávnené a samostatné zmeny v mechanickej a elektrickej konštrukcii, všetky úpravy, činnosti údržby, ktoré nie sú opísané v návode na obsluhu, budú považované za nezákonné a spôsobia okamžitú stratu záručných práv a vyhlásenie o zhode už nebude platné.

Použitie v rozpore s účelom, alebo v nezhodne s návodom na použitie, bude mať za následok okamžitú stratu záručných práv.

Prípustné pracovné podmienky
Zariadenie sa môže používať iba v uzavretých miestnostiach s príslušne fungujúcim vetraním. Chráňte pred vlhkosťou a pred mrazom.

5. Technické údaje

Model zariadenia	DED7937
Napájacie napätie [V]	230~
Napájacia frekvencia [Hz]	50
Menovitý výkon [W]	2 100
Stupeň ochrany krytom	IP20
Trieda ochrany	II
Rýchlosť otáčania [min-1]	6 500
Priemer kotúčovej píly [mm]	230
Priemer otvoru [mm]	22,2
Vonkajší závit	M14
Emisie hluku:	
Hladina akustického tlaku LpA [dB (A)]	94
Neistota merania KpA [dB (A)]	3
Hladina akustického výkonu LwA [dB (A)]	105
Neistota merania KwA [dB (A)]	3
Hladina vibrácií nameraná na rukoväti ah, ID [m / s2]	5,78
Neistota merania K [m / s2]	1,5

Informácie o vibráciách a hlučnosti

Celková hodnota vibrácií a_h a neistota merania sú stanovené v súlade s normou EN 60745-1a sú uvedené v tabuľke.
Emisia hluku bola stanovená v súlade s EN 60745-1, hodnoty sú uvedené v tabuľke vyššie.

POZOR **Hluk môže spôsobiť poškodenie sluchu, a preto počas práce vždy používajte ochranné prostriedky na uši!**

Deklarovaná celková hodnota vibrácií bola meraná v súlade so štandardnou skúšobnou metódou a môže byť použitá na porovnanie jedného zariadenia z druhým. Uvedená úroveň vibrácií môže byť tiež použitá na predbežné posúdenie vystavenia na vibrácie.
Úroveň vibrácií sa počas skutočného používania zariadenia môže líšiť od deklarovaných hodnôt, v závislosti na spôsobe používania pracovných nástrojov, najmä od typu spracovaného výrobku a od potreby určenia opatrení zameraných na ochranu operátora. Pre presné posúdenie vystavenia v reálnych podmienkach používania, je potrebné pamätať o všetkých častiach prevádzkového cyklu, vrátane času, keď je zariadenie celkom vypnutý, alebo ak je zapnuté, ale nie je používané.

6. Príprava na prácu

POZOR **Všetky činnosti musia byť vykonávané len vtedy, keď je zástrčka vytiahnutá zo zásuvky.**

Montáž dodatočnej rukoväte

• Umiestnite rukoväť (obr. A, 6)v jednom z 3 otvorov nachádzajúcich sa na hlavici zariadenia (v závislosti od plánovanej práce) v súlade s obr. A, 6.1; 6.2 ; 6.3.
•Všetky práce vykonávané pomocou zariadenia vykonávať s namontovanou dodatkovou rukoväťou na zariadení.

Montáž a nastavenie krytu kotúča

•Kryt kotúča (obr. A.7) umiestnite na zariadení tak, aby páska krytu s odstávajúcim spájajúcim výstupkom mohla byť umiestnená vo výreze na kryte hlavice zariadenia.
•Nastavte kryt kotúča na vybranú polohu.
• Utiahnite upevňujúcu skrutku.
Nastavenie krytu kotúča vykonávame v opačnom poradí ako počas montáže.

POZOR **Kryt kotúča nastavte na takú polohu, aby iskry nepadali v smere obsluhujúceho.**

Montáž príslušenstva

POZOR **Maximálna rýchlosť otáčok pracovnej koncovky musí byť väčšia alebo rovnajúca sa rýchlosti otáčok zariadenia bez zaťaženia.**

Montáž kotúča

•Zablokujte vreteno tlačidlom (Obr. A, 1)
•Odskrutkujte upínací krúžok (Obr. A, 3.1)) pomocou pripojeného kľúča
•Umiestnite kotúč (príslušný pre spracovávaný materiál v súlade s odporúčaniami výrobcu kotúča)
•Pripevnite upínací krúžok pomocou kľúča
•Uvoľnite blokádu vretena.

POZOR **Tlačidlo blokády vretena stláčajte, iba ak sa vreteno nepohybuje.**

POZOR **Nepoužívajte redukčné prvky počas montáže kotúča. Pri montáži diamantového rezacieho kotúča je potrebné dávať pozor na to, aby smer otáčok uvedený na kotúči bol v súlade so smerom otáčok na hlavici zariadenia.**

V prípade diamantových alebo rezných kotúčov s hrúbkou menej ako 3 mm, je potrebné upínací krúžok otočiť a plochým povrchom nastaviť od strany kotúča.

Montáž nástrojov so závitovým otvorom

Zablokujte vreteno tlačidlom (Obr. A, 1)
•Odskrutkujte upínací krúžok pomocou pripojeného kľúča.
•Odskrutkujte pracovný nástroj, ak je namontovaný,

•Odstráňte vnútorný oporný krúžok,
•Priskrutkujte na vonkajšiu prírubu nástroj zo závitovým otvorom, zablokovať tlačidlo vretena, dotiahnuť kľúčom.
Demontáž vykonávať v opačnom poradí ako montáž.

⚠ POZOR **Vreteno brúsky musí byť do konca priskrutkované ku korpusu nástroja.**

Montáž zariadenia na statíve

Zariadenie je možné používať na statíve, ktorý je na tento účel prispôsobený, avšak iba vtedy, ak bude správne namontovaný, v súlade s inštrukciou montáže nachádzajúcou sa na statíve.

Nastavenie polohy hlavnej rukoväte

Hlavnú rukoväť je možné nastaviť dodatočne v 2 polohách a to jej pretočením o 90° vľavo alebo vpravo vzhľadom k základnej polohe.
• Stlačte tlačidlo blokády hlavnej rukoväte (Obr. A, 2).
• Otočte hlavnú rukoväť do požadovanej polohy.
• Hlavná rukoväť sa automaticky zablokuje v požadovanej polohe.

7. Pripojenie k sieti

Pred pripojením zariadenia k zdroju napájania sa uistite, že napájacie napätie zodpovedá hodnote uvedenej na typovom štítku.
Inštalácia elektrického napájania by mala byť vykonaná v súlade so základnými požiadavkami na elektrické inštalácie a mala by spĺňať požiadavky bezpečného používania. Parametre minimálneho prierezu napájacieho kábla a menovitej hodnoty poistky v závislosti od výkonu zariadenia sú uvedené v nasledujúcej tabuľke:

Výkon zariadenia [W]	Minimálny prierez vodiča [mm2]	Minimálna hodnota ističa typu C [A]
>2300	2,5	16

Inštaláciu by mal vykonať kvalifikovaný elektrikár. Pri použití predlžovacích káblov skontrolujte, či nie je prierez vodiča menší ako je požadované (pozri tabuľku). Elektrický kábel umiestnite tak, abycc počas prevádzky nebol vystavený prípadnému poškodeniu. Nepoužívajte poškodené predlžovacie káble. Pravidelne kontrolujte technický stav napájacieho kábla. Neťahajte za sieťový kábel.

8. Zapnutie zariadenia

⚠ POZOR **Skôr, než zapnete zariadenie, tak určite musíte vykonať činnosti popísané v kapitole „Príprava na prácu".**

Ak chcete so zariadením začať pracovať, zariadenie musíte držať oboma rukami.
• Presuňte tlačidlo spínača (Obr.A, 3) smerom k hlavici.
• Stlačte tlačidlo vypínača.
• Uvoľnením tlaku na tlačidle vypínača je možné zastavenie brúsky.

⚠ POZOR **Test je potrebné vykonať vždy pred každým začiatkom práce a taktiež po výmene pracovnej koncovky. Kontrolujte, či je príslušenstvo v dobrom stave, správne namontované a či sa môže voľne otáčať. Test vykonávajte minimálne 30 sekúnd. Nepoužívajte poškodené, neokrúhle alebo vibrujúce príslušenstvo.**

9. Používanie zariadenia

Po zapnutí zariadenia je potrebné počkať, kým zariadenie dosiahne maximálnu rýchlosť otáčok. Používajte osobné ochranné prostriedky také ako okuliare, chrániče na uši, a taktiež ochranné vybavenie také ako ochranné rukavice, zásteru a pracovnú obuv.

Rezanie

•Rezanie začínať bez toho, aby sa kotúč dotýkal materiálu. Počas vykonávania rezania vždy používajte kryt na zariadenie, ktorý je určený pri rezaní. Tento kryt sa nenachádza v súprave zariadenia.
•Počas rezania nepritláčajte príliš silno na zariadenie, nenakláňajte ho. Pracujte rovnomerným pohybom, ktorý je optimálne prispôsobený k danému typu materiálu.
•Rezanie materiálu vykonávajte v rovine.
•Materiály s veľkými rozmermi je počas rezania potrebné podopierať na niekoľkých podperných bodoch. Podperné body by sa mali nachádzať v blízkosti línie rezania a na konci materiálu.
• Materiál s malými rozmermi pripevňujte do zveráka alebo pomocou svoriek k stolu. Vďaka tomu bude zaistená väčšia stabilita a precíznosť počas rezania.

Rezanie kameňa, keramických materiálov

•Používajte diamantové kotúče.
•Pracujte v dobre ventilovanej miestnosti, používajte masku proti prachu.

Brúsenie

•Počas brúsenia je potrebné nastaviť brúsny kotúč pod uhlom 30 ÷ 40 stupňov k obrábanému povrchu. Zariadenie pritláčajte k povrchu so strednou silou tak, aby sa spracovávaný prvok príliš nenahrieval a na povrchu nevznikali drážky alebo iné nerovnosti.
•Brúsenie je vždy potrebné začať tak, aby sa kotúč dotýkal materiálu.
•Na brúsenie nepoužívať kotúče určené na rezanie.
•Materiál určený na brúsenie pripevniť do zveráka alebo pomocou svoriek k stolu.
•Na brúsenie používať brúsne kotúče, lamelové kotúče, kotúče z netkaného rúna alebo miskové kefy.
•Dodržiavajte prípustnú rýchlosť otáčok/obvodovú rýchlosť uvedenú na etikete brúsneho nástroja.

10. Priebežná údržba

⚠ POZOR **Všetky údržbové činnosti musia byť vykonávané len vtedy, keď je zástrčka vytiahnutá zo zásuvky.**

Pred každým zapnutím:

•Skontrolujte stav napájacieho kábla.
•Skontrolujte či ventilačné otvory motora nie sú zakryté alebo znečistené. V prípade potreby vyčistite zariadenie pomocou stlačeného vzduchu.

Po každom použití:

•Počkajte, kým sa kotúč samostatne zastaví.
•Odpojte zástrčku zo zásuvky, aby ste sa vyhli náhodnému zapnutiu tretími osobami.
•Pravidelne utierajte plášť mäkkou handričkou.
•Vyhýbajte sa tomu, aby sa v zariadení hromadil prach, čistite ventilačné otvory stlačeným vzduchom.

Výmena elektrografitových kief

Stav elektrografitových kief je potrebné pravidelne kontrolovať a vymieňať ich. Odporúčaná minimálna výška kefiek je 5 mm.
Odskrutkujte skrutky krytu kief (Obr. A, 4) a odstráňte ochranu kefiek. Elektrografitové kefy sú pritláčané pružinami, ktoré je potrebné ohnúť a jemne vysunúť kefy. Odstrániť konektory z opotrebených kief, naniesť konektory z nových kief. Vložiť nové kefy do držiakov na kefy, nasadiť pružiny tak, aby pritláčali kefy a priskrutkovať opäť ku krytu.

Skladovanie

Po ukončenej práci je potrebné vyčistené zariadenie uchovávať na mieste, ktoré je mimo dosahu detí.

11. Náhradné diely a príslušenstvo

Ak si chcete kúpiť náhradné diely a príslušenstvo, tak sa prosím obráťte na servis Dedra Exim. Kontaktné údaje nájdete na 1. strane tohto návodu.
Pri objednávaní náhradných dielov uveďte prosím sériové číslo nachádzajúce sa na typovom štítku spolu s číslom dielu z montážneho výkresu.
Počas trvania záruky sa oprava vykonáva na základe podmienok uvedených v záručnom liste. Reklamovaný produkt odovzdajte na opravu v mieste nákupu (predávajúci je povinný prijať reklamovaný produkt), odošlite do najbližšieho servisného strediska k miestu bydliska (zoznam servisov nájdete na stránkach www.dedra.pl), alebo odošlite do centrálneho servisu Dedra Exim. Prosím, aby ste priložili vyplnený záručný list. Po skončení záručnej doby opravy vykonáva centrálny servis. Poškodený produkt musí byť odoslaný do servisu (náklady na dodanie hradí používateľ).

12. Samostatné odstraňovanie porúch

⚠ POZOR **Pred začatím samostatného odstránenia porúch, odpojte zariadenie od zdroja napájania.**

Problém	Príčina	Riešenie
Zariadenie nefunguje	Napájací kábel je zle pripojený	Zatlačte zástrčku hlbšie do zásuvky, skontrolujte napájací kábel.
	Napájací kábel je poškodený	V prípade, ak zistíte, že napájací kábel je poškodený, odovzdajte zariadenie do servisu.
	Napájací kábel je poškodený	Skontrolujte napätie v zásuvke pomocou skrutkovača s indikátorom. Skontrolujte, či poistka prestala fungovať.
	Poškodený vypínač	Odovzdajte zariadenie do servisu.
	Motor nemá žiadnu moc, ťažko sa zapína.	Použité kefy – odovzdať do servisu.

13. Kompletizácia zariadenia

1. Uhlová brúska DED7937 – 1, 2. Kryt kotúča (na brúsenie) – 1,

3. Kľúč – 1, 4. Rukoväť – 1

14. Informácie pre užívateľov k likvidácii elektrických alebo elektronických zariadení (tykajúce sa domácností)



Symbol uvedený na výrobkoch alebo v sprievodnej dokumentácii označuje, že chybné elektrické alebo elektronické zariadenia sa nesmú likvidovať spolu s domovým odpadom. Ak potrebujete zlikvidovať, opätovne použiť alebo zhodnotiť komponenty, správne je odovzdať ich na špecializovanom zbernom mieste, kde ich prijmú bezplatne. Informácie o umiestnení zberných miest pre použité zariadenia poskytujú miestne orgány, napr. na svojich webových stránkach.
Správnou likvidáciou zariadenia je možné šetriť cenné zdroje a zabrániť negatívnym vplyvom na zdravie a životné prostredie v dôsledku možnej prítomnosti nebezpečných látok, zmesí a komponentov v zariadení.
Za nesprávnu likvidáciu odpadu hrozia sankcie podľa príslušných miestnych predpisov.
Používatelia v krajinách EÚ: Ak potrebujete zlikvidovať elektrické alebo elektronické zariadenie, obráťte sa na najbližšie predajné miesto alebo na svojho dodávateľa, ktorý vám poskytne ďalšie informácie.
Likvidácia v krajinách mimo Európskej únie: Tento symbol sa vzťahuje len na krajiny Európskej únie. Ak chcete tento výrobok zlikvidovať, obráťte sa na miestne úrady alebo predajcu, ktorý vám poskytne informácie o správnom spôsobe likvidácie.

Záručný list

na

Uhlová brúska

Katalógové č :DED7937 Číslo šarže: .....

(ďalej len Výrobok)

Dátum nákupu výrobku: .....

Pečiatka predajcu

Dátum a podpis predajcu: .....

Vyhlásenie Užívateľa:

Potvrdzujem, že som bol oboznámený so záručnými podmienkami, ako aj s následkami nedodržiavania pokynov a odporúčaní, ktoré sú uvedené v užívateľskej príručke a v záručnom liste. Záručné podmienky sú mi známe, čo potvrdzujem vlastnoručným podpisom:

....

dátum a miesto podpis Užívateľa

I. Zodpovednosť za Výrobok

1. Ručiteľ - spoločnosť „DEDRA EXIM sp. z o.o.“ sídliaca v meste: Pruszków, na adrese: ul. 3 Maja 8, 05-800 Pruszków, Poľsko, zapísaná do obchodného registra pod číslom KRS 0000062517 vedenom oblastným súdom pre hlavné mesto Varšava vo Varšave, 14. ekonomické oddelenie Štátneho súdneho registra, IČ DPH: PL 5270204933, základné imanie: 100 980,00 PLN.
2. Podľa podmienok stanovených týmto záručným listom Ručiteľ udeľuje záruku na Výrobok, pochádzajúci z distribúcie Ručiteľa.
3. Zodpovednosť na základe záruky sa vzťahuje iba na chyby, ktoré vznikli následkom príčin nachádzajúcich sa vo Výrobku v momente jeho vydania Užívateľovi.
4. Na základe záruky Užívateľ získava právo na bezplatnú opravu výrobku, ak sa chyba objaví počas trvania záručnej lehoty. Spôsob opravy Výrobku (metóda vykonania opravy) závisí od rozhodnutia Ručiteľa. V prípade, ak Ručiteľ uzná, že Výrobok sa nedá opraviť, Ručiteľ si vyhradzuje právo vymeniť chybný prvok alebo celý Výrobok na výrobok bez chýb, právo na zníženie ceny Výrobku alebo právo na odstúpenie od dohody.
5. Voči Užívateľovi, ktorý nie je konzumentom v zmysle zákona z 23. apríla 1964 Občiansky zákonník, zodpovednosť Ručiteľa za škody vyplývajúce z tejto záruky a/alebo ktoré súvisia s jej uzatvorením a realizáciou, bez ohľadu na právny základ, je obmedzená maximálne do výšky hodnoty chybného Výrobku.

II. Záručná lehota

Prvky Výrobku na ktoré sa vzťahuje záruka	Trvanie záručnej ochrany
Uhlová brúska	36 mesiacov od dňa nákupu Výrobku, ktorý je uvedený v tomto záručnom liste

III. Podmienky využitia záruky

1. Užívateľ je povinný predstaviť vyplnený Záručný list výrobku, ako aj náležitý doklad o nákupe Výrobku, napr. predstavením pokladničného bloku, faktúry ap. Aby reklamačný proces prebiehal efektívne odporúčame, aby Užívateľ spolu s reklamovaným výrobkom doručil všetky prvky vymenované v kapitole užívateľskej príručky výrobku „Diely a časti“.
2. Užívateľ je povinný dodržiavať pokyny a odporúčania uvedené v užívateľskej príručke a v záručnom liste.
3.Záruka platí iba na území Poľskej republiky a členských štátov EÚ.
4. Záruka sa nevzťahuje na chyby, ktoré vznikli (predovšetkým) následkom:
a. Nedodržania podmienok určených v užívateľskej príručke, predovšetkým podmienok správneho používania, prevádzky, údržby a čistenia
b. Použitia na čistenie alebo na údržbu nevhodných prípravkov, nezhodne s užívateľskou príručkou;
c. Nevhodného uchovávania a prepravy výrobku;
d. Vykonania neautorizovaných zmien a/alebo iných zásahov do výrobku, na ktoré výrobca nevyjadril súhlas;
e. Použitím vo výrobku/s výrobkom nevhodných prevádzkových materiálov, nezhodne s užívateľskou príručkou.
5. Užívateľ, ktorý nie je konzumentom v zmysle zákona z 23. apríla 1964 Občiansky zákonník, stráca záručné práva na výrobok, v ktorom:
- sériové čísla, označenia dátumov a výrobné štítky boli odstránené, zmenené alebo poškodené;
- boli poškodené plomby alebo sú na nich viditeľné stopy manipulácie.
6. Pozor! Činnosti súvisiace s každodennou obsluhou výrobku, vyplývajúce medzi iným z užívateľskej príručky, Užívateľ vykonáva vlastnými silami a na vlastné náklady.

IV. Reklamačná procedúra

1. V prípade, ak Užívateľ objaví, že Výrobok nefunguje správne, ešte pred zložením reklamácie je povinný uistiť sa, či boli náležite vykonané všetky stanovené činnosti, predovšetkým tie uvedené v užívateľskej príručke.
2. Reklamácia musí byť podaná bezodkladne, najlepšie v priebehu 7 dní od dňa, v ktorom sa prejavila (objavila) chyba Výrobku. Užívateľ, ktorý nie je konzumentom v zmysle zákona z 23. apríla 1964 Občiansky zákonník, stráca práva vyplývajúce z tejto záruky v prípade, ak reklamáciu nepodá v priebehu 7 dní od dňa, v ktorom sa prejavila (objavila) chyba Výrobku.
3. Reklamáciu môžete podať medzi inými na mieste, v ktorom ste výrobok kúpili, v záručnom servise alebo poštou na adresu: DEDRA EXIM sp. z o.o., ul. 3 Maja 8, 05-800 Pruszków, Poľsko.
4. Užívateľ môže podať reklamáciu prostredníctvom formulára, ktorý je dostupný na webovej stránke www.dedra.pl. („Formulár podania reklamácie na základe udelenej záruky”).
5. Adresy záručných servisov v jednotlivých štátoch sú zverejnené na webovej stránke www.dedra.pl. V prípade, ak v danom štáte sa nenachádza záručný servis, odporúčame reklamovaný výrobok doručiť na adresu: DEDRA EXIM sp. z o.o. ul. 3 Maja 8, 05-800 Pruszków, Poľsko.
6. Vzhľadom na bezpečnosť Užívateľa, nefunkčný (chybný) výrobok sa v žiadnom prípade nesmie používať.
7. Pozor!!! Používanie nefunkčného (chybného) výrobku je nebezpečné pre zdravie a život Užívateľov.
8. Povinnosti vyplývajúce z udelenej záruke budú vyplnené v lehote 14 pracovných dní počítajúc od dňa doručenia reklamovaného Výrobku Užívateľom.
9. Pred zaslaním reklamácie odporúčame reklamovaný Výrobok náležite očistiť. Odporúčame reklamovaný Výrobok dôkladne zabezpečiť pre prípadným poškodeniami počas prepravy (reklamovaný Výrobok odporúčame doručiť v originálnom obale).
10. Záručná lehota sa predlžuje o čas, počas ktorého Užívateľ následkom chyby (nefunkčnosti) výrobku, na ktorú sa vzťahovala záruka, nemohol Výrobok používať.
Záruka nevylučuje, neobmedzuje a ani nepozastavuje právo Užívateľa (kupujúceho) na základe príslušných predpisov o ručení za chyby predanej veci.
V súlade s článkom 13 ods. 1 a 2 nariadenia Európskeho parlamentu a Rady (EÚ) 2016/679 z 27. apríla 2016 o ochrane fyzických osôb pri spracúvaní osobných údajov a o voľnom pohybe takýchto údajov, ktorým sa zrušuje smernica 95/46/ES, vás informujeme
1. Správcom vašich osobných údajov, ktoré ste uviedli vo formulári, je spoločnosť „DEDRA-EXIM Sp. z o.o.“ so sídlom v meste Pruszków na adrese: ul. 3 Maja 8, 05-800 Pruszków, Poľsko (ďalej len: „Správca”).
2 Vaše osobné údaje budú spracúvané výhradne s cieľom realizácie záručnej procedúry zariadenia, a to v súlade s článkom 6 ods. 1 písmeno b) všeobecného nariadenia o ochrane údajov (ďalej len: „GDPR“). Uvedenie osobných údajov je dobrovoľné, avšak nevyhnutné na realizáciu záručnej procedúry.
3. Vaše osobné údaje budú spracúvané počas posudzovania a realizácie záručnej procedúry, ako aj na archívne účely v prípade potreby obhajoby pred prípadnými nárokmi a požiadavkami voči Správcovi, avšak nie dlhšie až do momentu premlčania týchto nárokov a požiadaviek.
4. Vaše údaje môžu byť zverejnené výhradne len tým subjektom, ktoré spracúvajú tieto údaje v mene a pre Správcu, a to na základe písomnej dohody o zverení spracúvania osobných údajov, tzn. firmy, ktoré okrem iného poskytujú technický servis, hostingové služby alebo služby obsluhy webových stránok, IT obsluhy, ako aj kuriérskym firmám. Dodávatelia Správcu sú povinní zaručiť zabezpečenie údajov a splniť požiadavky platnej legislatívy ohľadne ochrany osobných údajov, a zverené osobnú údaje nesmú byť používané na iné účely než tie, ktoré stanovuje dohoda uzatvorená so Správcom.
5. Vaše údaje nebudú spracúvané automatickým spôsobom, vrátane rôznych foriem profilovania, ani nebudú odovzdané do tretieho štátu/medzinárodnej organizácii.
6. Máte právo na prístup k vašim osobným údajom, ako aj právo na ich opravenie, doplnenie, odstránenie, obmedzenie spracúvania, prenesenie údajov, podanie námietky, a to v ľubovoľnej chvíli.
7. Vo všetkých záležitostiach, ktoré súvisia so spracúvaním vašich osobných údajov Správcom, môžete sa na Správcu obrátiť písomne na e-mailovú adresu: daneosobowe@dedra.pl.
8. Máte právo podať sťažnosť príslušnému dozornému orgánu, ktorý zodpovedá za dohľad nad ochranou osobných údajov

LT Turinys

1. Nuotraukos ir piešiniai
2. Prietaiso aprašas
3. Prietaiso paskirtis
4. Naudojimo apribojimai
5. Techniniai duomenys
6. Paruošimas darbui
7. Jungimas į tinklą
8. Prietaiso įjungimas
9. Prietaiso naudojimas
10. Einamieji naudojimo veiksmai
11. Atsarginės dalys ir reikmenys
12. Savarankiškas defektų pašalinimas
13. Prietaiso elementai
14. Informacija naudotojams apie elektros ir elektronikos prietaisų pašalinimą
15. Garantijos lapas

Originalios instrukcijos vertima

Atitikties deklaracija buvo pridėta prie instrukcijos kaip atskiras dokumentas. Atveju, kai nebus atitikties deklaracijos reikia susisiekti su Dedra Exim Sp. z o.o. Bendrosios saugumo sąlygos buvo pridėtos prie instrukcijos kaip atskira brošiūra.

ĮSPĖJIMAS Perskaityti visus įspėjimus pažymėtus simboliu ir visas instrukcijas.

Žemiau pateiktų įspėjimų ir saugos nurodymų nesilaikymas, gali būti elektros srovės smūgio, gaisro ar sunkių sužalojimų priežastimi.

Išsaugoti visus įspėjimus ir instrukcijas ateičiai.

2. Prietaiso aprašas

A pav.: 1 Veleno blokuotė, 2. Rankenos reguliavimo blokuotės mygtukas, 3. Jungiklis, 4. Anglinių šepetėlių gaubtas., 5. Disko gaubtas., 6. Papildoma rankena.

3. Prietaiso paskirtis

Prietaisas skirtas yra įvairių medžiagų šlifavimui ir pjaustymui (priklausomai nuo panaudotų aksesuarų) be vandens panaudojimo.
Leidžiama naudoti įrenginį remonto ir statybos darbuose, remonto servisuose, mėgėjiškuose darbuose, jei yra laikomasi naudojimo sąlygų ir leistinų darbo sąlygų, nurodytų Naudojimo instrukcijoje.

4. Naudojimo apribojimai

Prietaisas gali būti naudojamas vien tik pagal pateiktas "Priimtinas darbo sąlygas". Kampinis šlifuoklis negali būti naudojamas medienos šlifavimui ir kitų medžiagų poliravimui. Savaiminiai pakeitimai mechaninei ir elektros statyboje, visi modifikavimai, naudojimo veiksmai, neaprašyti instrukcijoje bus traktuojami kaip neteisėti ir priveda prie staigaus garantijos teisės praradimo, o atitikties garantija praras galiojimą. Naudojimas ne pagal naudojimo instrukcijos nuorodas ir paskirtį prives prie staigaus garantijos teisės praradimo.

Priimtinos darbo sąlygos
Prietaisą galima naudoti tiktai uždaromose patalpose su tinkamai veikiančia ventiliacija. Saugoti nuo drėgmės ir šalčio.

5. Techniniai duomenys

Įrenginio modelis	DED7937
Maitinimo įtampa [V]	230~
Maitinimo dažnis [Hz]	50
Nominali galia [W]	2 100
Apsaugos laipsnis	IP20
Apsaugos klasė	II
Sukimosi greitis [min-1]	6 500
Diskinio pjūklo skersmuo [mm]	230
Angos skersmuo [mm]	22,2
Išorinis sriegis	M14
Triukšmo sklidimas:	
Garso slėgio lygis LpA [dB (A)]	94
Matavimo neapibrėžtis KpA [dB (A)]	3
Garso galios lygis LwA [dB (A)]	105
Matavimo neapibrėžtis KwA [dB (A)]	3
Rankenoje matuojamas vibracijos lygis ah, ID [m / s2]	5,78
Matavimo neapibrėžtis K [m / s2]	1,5

Informacija apie virpesius ir triukšmą

Virpesių bendra vertė a_h o taip pat matavimo neapibrėžtis, nustatyta pagal normą EN 60745-1 i pateikta lentelėje.
Triukšmo sklidimas buvo nustatytas pagal EN 60745-1, vertės pateikiamos aukščiau lentelėje.

DEMESIO **Triukšmas gali privesti prie klausos pažeidimo, darbo metu visada reikia naudoti klausos apsaugos priemones!**

Triukšmas gali privesti prie klausos pažeidimo, darbo metu visada reikia naudoti klausos apsaugos priemones!
Deklaruojama bendra vertė: virpesių buvo sumatuota pagal standartinę matavimo metodą ir gali būti panaudojama vieno su kitu įtaisu palyginimui. Pateiktas virpesių palyginimas gali būti panaudojimas pirminei /virpesių grėsmės vertinimui.
Virpesių virpesių lygis realaus įtaiso naudojimo metu, gali skirtis nuo deklaruojamų verčių, priklausomai nuo darbinių įrankių panaudojimo būdo, ypatingai nuo naudojamo įrankio rūšies, o taip pat nuo priemonių, saugančių operatorių nustatymo būtinumo. Kad tiksliai nustatyti grėsmę realiose naudojimo sąlygose, reikia atsižvelgti į visas operacinio ciklo dalis, į kurias taip pat įeina laikotarpiai, kuomet įtaisas yra išjungtas arba įjungtas, bet nėra naudojamas darbui.

6. Paruošimas darbui

DEMESIO **Aprašyti žemiau nurodyti veiksmus reikia atlikti išėmus iš lizdo kištuką.**

Papildomos rankenos montavimas

• Įsukite rankeną į vieną (hPav. A, 6) iš 3 angų, esančių prietaiso galvutėje (priklausomai nuo planuojamo darbo) pagal A, 6.1; 6.2 ; 6.3 pav.
•Visus atliekamus darbus su prietaisu vykdykite su sumontuota prie prietaiso papildoma rankena.

Disko apsaugos reguliavimas ir montavimas

•Disko gaubtą (1, A pav.) uždėkite ant prietaiso tokiu būdu, kad gaubto raištį su išsikišusiais sąlyčio spraudžiais patalpinti įpjovime prietaiso galvutės korpuse.
•Nustatykite disko gaubtą pasirinktoje pozicijoje.
• Tvirtai prisukite tvirtinimo varžtą.
Disko gaubto reguliavimą atliekame atvirkštine tvarka negu montažas.

DEMESIO **Disko gaubtą nustatykite tokioje padėtyje, kad kibirkštys nekristų naudotojo kryptimi.**

Aksesuarų montavimas

DEMESIO **Maksimalus sukimosi greitis darbinio antgalio turi būti didesnis arba lygus kaip prietaiso be apkrovos greitis.**

Disko montavimas

•Užblokuokite veleną mygtuku (A, 1 pav.)
•Atsukite prispaudimo žiedą (A, 3.1 pav.)) su pridėtu raktu.
•Uždėkite diską (atitinkamą apdorojamai medžiagai pagal disko gamintojo nuorodas)
•Prisukite prispaudimo žiedą su raktu
•Atleiskite veleno blokadą.

DEMESIO **Veleno mygtuką spauskite, vien tik tuomet, kuomet neveikia velenas.**

DEMESIO **Nenaudokite redukcinių diskų elementų montavimo metu. Deimantinių pjovimo diskų montavimo metu reikia būti atsargiems, kad pažymėta ant disko sukimosi kryptis, atitiktų sukimosi kryptį prietaiso galvutėje.**

Deimantinių ar pjovimo diskų atveju, kurių storis mažiau negu 3 mm, prispaudimo žiedą reikia apsukti ir prisukti plokščiu paviršiumi disko pusėje.

Įrankių su sriegine anga montavimas

•Užblokuokite veleną mygtuku (A, 1 pav.)
•Atsukite prispaudimo žiedą (A, 3.1 pav.)) su pridėtu raktu.
•Atsukite esantį darbinį įrankį, jei yra sumontuotas,
•Nuimkite vidinį varžinį žiedą,
•Užsukite ant išorinės jungės įrankį su sriegine anga, užblokuokite veleno mygtuką, pritraukite raktu.
Išmontavimą atlikite atvirkščiai kaip montavimą.

DEMESIO **Šlifuoklio velenas turi būti visiškai įsuktas į įrankio korpusą.**

Prietaiso stove montavimas

Priimtinas yra prietaiso naudojimas tam skirtame stove, su tinkamo sumontavimo sąlyga pagal montavimo instrukciją esančia stove.
Pagrindinės rankenos pozicijos reguliavimas
Pagrindinę rankeną galima papildomai nustatyti 2 pozicijose, pasukant ją 90° kampu į kairę arba į dešinę pagrindinės pozicijos atžvilgiu.
- Nuspauskite pagrindinės rankenos blokuotės mygtuką (A pav., 2).
- Pgrindinę rankeną pasukite į pasirinktą poziciją.

Pagrindinė rankena automatiškai užsiblokuos pasirinktoje pozicijoje.

7. Jungimas į tinklą

Prieš prietaiso prie elektros srovės prijungimo reikia įsitikinti, ar maitinimo įtampa atitinka vertėms pateiktoms prietaiso vardinėje lentelėje.
Maitinimo instaliacija turėtų būti atlikta pagal esminius reikalavimus, susijusius su elektros instaliacija ir pildyti saugaus naudojimo reikalavimus. Maitinimo laido minimalaus skersmens, o taip pat nominalios saugiklio vertės priklausomai nuo prietaiso galios yra pateikti žemiau nurodytoje lentelėje:

Prietaiso galia [W]	Minimalus laido skersmuo [mm2]	Minimali C tipo saugiklio vertė [A]
>2300	2,5	16

Visas elektros instaliacijos jungtis gali įrengti tik reikiamą kvalifikaciją turintis elektrikas. Atveju, kai naudosite prailgintuvus, reikia atkreipti dėmesį, kad gyslos skersmuo nebūtų mažesnis negu reikalaujama (žr. lentelė). Elektros laidą reikia išdėstyti tokiu būdu, kad darbo metu negrėstų perpjovimas. Negalima naudoti pažeistų prailgintuvų. Periodiškai patikrinti maitinimo laido techninį stovį. Netraukti už maitinimo laido.

8. Prietaiso įjungimas

DEMESIO **Prieš prietaiso įjungimą reikia būtinai atlikti veiksmus, aprašytus „Paruošimas darbui“ skyriuje**

Kad pradėti darbą su prietaisu, laikykite jį abiejose rankose.
• Perstumkite jungiklio mygtuką (A pav., 3) galvutės kryptimi.
• Įspauskite jungiklio mygtuką
• Jungiklio atleidimas prives prie šlifavimo prietaiso sustabdymo.

DEMESIO **Visada atlikite testus prieš darbo pradžią ir po kiekvieno darbinio antgalio pakeitimo. Patikrinkite ar aksesuarai yra geros būklės, tinkamai sumontuoti ir gali laisvai suktis. Testą atlikite mažiausiai per 30 sekundžių. Nenaudokite pažeistų, neapvalių arba virpančių aksesuarų.**

9. Prietaiso naudojimas

Įjungtus prietaisą reikia palaukti, kol prietaisas pasieks maksimalų sukimosi greitį. Naudokite asmeninės apsaugos priemones, tokias kaip akiniai, ausų apsauga, o taip pat apsauginės priemonės, tokios kaip apsauginės pirštinės, chalatas ir darbinė avalynė.

Pjaustymas

•Pjaustymą visada pradėkite neliečiant disku medžiagos. Pjaustymo operacijos metu uždėkite ant prietaiso gaubtą, skirtą pjovimui. Šios gaubto nėra prietaiso rinkinyje.
•Pjaustymo metu stipriai nespauskite prietaiso, nekreipkite. Dirbkite su tolygiu, optimaliai pritaikytu prie nustatytos rūšies medžiagos stūmokliu.
•Medžiagos pjaustymą atlikite tiesioje linijoje.
•Didelių gabaritų medžiagas pjaustymo metu atremkite keliose atrėmimo punktuose. Atramos punktai turėtų būti pjaustymo linijoje ir medžiagos gale.
• Mažų gabaritų medžiagą tvirtinkite laikiklyje arba su stalo gnybtų pagalba. Tai užtikrins didesnį stabilumą ir pjaustymo tikslumą.

Akmens, keraminių medžiagų pjaustymas

•Naudokite deimantinius diskus.
•Dirbkite gerai ventiliuojamoje patalpoje, dėvėkite nuo dulkių apsaugančia kaukę.

Šlifavimas

•Šlifavimo metu, šlifavimo diską nustatykite 30 ÷ 40 laipsnių apdorojamo paviršiaus kampu. Prietaisą prie paviršiaus spauskite su vidutiniška jėga, tokiu būdu, kad apdorojama medžiaga neįkaistų, ir ant paviršiaus neatsirastų įdubimai arba kiti nelygumai.
•Pjaustymą visada pradėkite neliečiant disku medžiagos.
•Nenaudokite šlifavimui diskų skirtų pjaustymui.
•Šlifuoti skirtą medžiagą tvirtinkite laikiklyje arba su stalo gnybtų pagalba.
•Šlifavimui naudokite šlifavimo diskus, sluoksniuotus diskus, diskus iš pluošto arba šepetėlius.

•Laikykitės priimtinų sukimosi greičių, nurodytų šlifavimo įrankio etiketėje.

10. Einamieji naudojimo veiksmai

⚠ DEMESIO **Visus naudojimo veiksmus reikia atlikti išėmus iš lizdo kištuką.**

Prieš kiekvieną paleidimą:

• Patikrinkite maitinimo laido stovį.
• Patikrinkite ar variklio ventiliacijos angos nėra uždengtos arba užterštos. Esant būtinybei perpūskite prietaisą su suspaustu oru.

Po kiekvieno panaudojimo:

•Palaukite ar diskas sustos savaime.
•Išimkite kištuką iš lizdo, kad išvengti atsitiktinio įjungimo neįgaliotų asmenų.
•Reguliariai valykite korpusą minkštu skudurėliu.
•Venkite dulkių kaupimosi prietaise, perpūskite vėdinimo angas suspaustu oru.

Anglies grafito šepečių pakeitimas

Būtina reguliariai kontroliuoti anglies grafito šepečių stovį ir juos pakeisti. Rekomenduojamas minimalus šepečių aukštis tai 5 mm.
Atsukti šepečių gaubtų varžtus (A,4 pav. Arba.) ir nuimti šepečių gaubtus. Anglies grafito šepečiai yra prispaudžiami spyruoklių kurias reikia atlenkti ir švelniai ištraukti šepečius. Nustumti jungtis nuo sunaudotų šepečių, užstumti jungtis nuo naujų šepečių. Įvesti naujus šepečius į šepečių laikiklius, užstumti spyruokles tokiu būdu kad prispaustų šepečius ir prisukti atgal prie gaubto.

Laikymas

Po darbo užbaigimo išvalytą prietaisą laikykite, apsaugotoje nuo vaikų vietoje.

11. Pakeičiamos dalys ir priedai

Kad pirkti atsargines dalis ir aksesuarus reikia susisiekti su Dedra Exim servisu. Kontaktiniai duomenys duomenys yra 1 instrukcijos puslapyje.
Atsarginių dalių užsakymo metu prašome pateikti serijos numerį, patalpintą vardinėje lentelėje, o taip pat dalies išmontavimo piešinio numerį.
Garantinio laikotarpio galiojimo metu taisymai yra atliekami pagal taisykles pateikiamas garantijos lape. Reklamuojamą produktą prašome pateikti taisymui pirkimo vietoje (pardavėjas įsipareigoja priimti reklamuojamą produktą), nusiųsti į servisą esantį arčiausią gyvenamosios vietos (servisų skaičius www.dedra.pl) arba siųsti į Dedra Exim centrinį servisą. Maloniai prašome pridėti garantinę kortelę. Pasibaigus garantijos laikotarpiui taisymus atlieka centrinis servisas. Pažeistą produktą reikia siųsti į servisą (siuntimo išlaidas padengia vartotojas).

12. Savarankiškas defektų pašalinimas

⚠ DEMESIO **Prieš pradedant savarankišką defektų pašalinimą, reikia išjungti prietaisą iš elektros maitinimo.**

Problema	Priežastis	Sprendimai
Prietaisas neveikia	Maitinimo laidas yra blogai prijungtas	Įspausti giliau kištuką į lizdą, patikrinti maitinimo laidą.
	Pažeistas maitinimo laidas	Esant maitinimo laido pažeidimui perduoti prietaisą į servisą.
	Lizde nėra įtampos	Patikrinti įtampą lizde su tikrinimo prietaisu. Patikrinti ar nesuveikė saugiklis.
	Pažeistas jungiklis.	Atiduoti įrenginį į servisą
	Variklis neturi galios, sunkiai užsiveda.	Sunaudoti šepetėliai - atiduoti į servisą.

13. Prietaiso elementai

1. Kampinis šlifuoklis DED7937 – 1, 2. Disko apsauginis gaubtas (šlifavimui) – 1, 3. Raktas – 1, 4. Rankena -1

14. Informacija naudotojams apie sunaudotos įrangos utilizavimą (taikoma naudojant buityje)



Ant gaminių arba pridedamuose dokumentuose nurodytas simbolis rodo, kad sugedusios elektros ar elektroninės įrangos negalima išmesti kartu su buitinėmis atliekomis. Jei norite atsikratyti, pakartotinai panaudoti ar utilizuoti komponentus, teisinga juos nuvežti į specializuotą surinkimo punktą, kur jie bus priimti nemokamai. Informaciją apie naudotos įrangos surinkimo vietas teikia vietos valdžios institucijos, pvz., savo interneto svetainėse.
Teisingas produkto utilizavimas padeda išsaugoti gamtos išteklius ir išvengti neigiamų padarinių žmonių sveikatai ir aplinkai, galinčių atsirasti dėl produkte esančių potencialiai pavojingų medžiagų, mišinių ir sudedamųjų dalių.
Už netinkamą atliekų šalinimą gresia baudos pagal atitinkamus vietos teisės aktus.
ES šalių naudotojai: Jei norite išmesti elektros ar elektroninę įrangą, kreipkitės į artimiausią prekybos vietą arba tiekėją, kuris jums suteiks daugiau informacijos. šalinimas ne Europos Sąjungos šalyse: Šis simbolis taikomas tik Europos Sąjungos šalims. Jei norite išmesti šį gaminį, kreipkitės į vietos valdžios institucijas arba pardavėją dėl tinkamo šalinimo būdo.

Garantinis lapas

na

Kampinis šlifuoklis

Katalogo Nr: DED7937 Partijos numeris: .....

(toliau – Produktas)

Produkto pirkimo data: .....

Pardavėjo antspaudas

Pardavėjo parašas ir data: .....

Vartotojo pareiškimas:

Patvirtinu, kad buvau informuotas apie garantijos sąlygas ir taisyklių, išvardytų Naudojimo instrukcijoje ir Garantiniame lape, nepaisymo pasekmes. Šios garantijos sąlygos yra man žinomos, ką patvirtinu savo parašu:

....

data ir vieta vartotojo parašas

I. Atsakomybė už Produktą:

1. Garantijos suteikėjas – „DEDRA EXIM“ Sp. z o.o. su būstine adresu: ul. 3 Maja 8, 05-800 Pruškuvas, KRS 0000062517, Varšuvos apylinkės teismas, Valstybinio teismo registro XIV ūkinis skyrius, Mokesčiu mokėtojo kodas 527-020-49-33, Įstatinis kapitalas: 100 980,00 PLN.
2. Šiame garantiniame lape nurodytomis sąlygomis Garantijos suteikėjas suteikia garantiją Produktui iš Garantijos suteikėjo asortimento.
3. Garantijos pagrindu atsakomybė yra priimama tik už defektus, esančius Produkte jo išdavimo Vartotojui metu.
4. Garantijos pagrindu Vartotojas gauna teisę nemokamai suremontuoti Produktą, jei defektas buvo aptiktas garantijos galiojimo metu. Apie Produkto remonto būdą (remonto atlikimo metodą) sprendžia Garantijos suteikėjas. Jei Garantijos suteikėjas nuspręstų, kad remontas yra neįmanomas, Garantijos suteikėjas pasilieka sau teisę pakeisti elementą su defektu arba visą Produktą kitu, veikiančiu teisingai, sumažinti Produkto kainą arba anuliuotu sutartį.
5. Vartotojo, kuris pagal 1964 m. balandžio 23 d. Civilinį kodeksą nėra laikomas vartotoju, atveju Garantijos suteikėjo atsakomybė dėl kompensacijos, susijusi su šia garantija ir (arba) jos sudarymu ir vykdymu, nepriklausomai nuo formos, yra apribota iki maksimaliai Produkto su defektu vertės.

II. Garantijos laikotarpis

Produkto elementai, kuriems veikia garantija	Garantinės apsaugos trukmė
Kampinis šlifuoklis	36 mėnesiai, skaičiuojant nuo Produkto pirkimo datos, nurodytos šiame Garantiniame lape

III. Naudojimosi garantija sąlygos

1. Vartotojas privalo patiekti užpildytą Produkto Garantinį lapą ir Produkto pirkimą patvirtinantį dokumentą (pvz. kasos čekis, sąskaita-faktūra ir pan.). Tam, kad pretenzijos nagrinėjimo procesas vyktų sklandžiai, rekomenduojama, kad Vartotojas kartu su Produktu perduotų visus elementus, nurodytus „Komplektacijos sąraše“, esančiame Naudojimo instrukcijoje.
2. Vartotojas privalo laikytis Naudojimo instrukcijoje ir Garantiniame lape nurodytų rekomendacijų..
3. Garantija galioja tik Lenkijos Respublikos ir ES teritorijoje.
4. Garantija neapima Produkto defektų, atsiradusių dėl to, kad:
a. Vartotojas nesilaikė sąlygų, nurodytų Naudojimo instrukcijoje, ypač susijusių su teisingu naudojimu, priežiūra ir valymu;
b. Vartotojas naudojo priežiūros ar valymo priemones, neatitinkančias sąlygas nurodytas Naudojimo instrukcijoje;
c. Vartotojas netinkamai sandėliavo ir transportavo Produktą;
d. Vartotojas savarankiškai keitė ir (arba) modifikavo Produktą, negavęs Garantijos suteikėjo sutikimo;
e. Vartotojas naudojo Produkte eksploatacines medžiagas, neatitinkančias Naudojimo instrukcijos sąlygų
5. Vartotojas, kuris pagal 1964 m. balandžio 23 d. Civilinį kodeksą nėra laikomas vartotoju, praranda garantiją Produktui, jei:
- Vartotojas pašalino, pakeitė arba sugadino serijos numerius, datas ir informacines lenteles;
- Vartotojas pažeidė plombas arba ant jų matosi Vartotojo veiksmų pėdsakai.
6. Dėmesio! Veiksmus, susijusius su kasdieniu Produkto aptarnavimu, nurodytu pvz. Naudojimo instrukcijoje, Vartotojas atlieka pats ir savo sąskaita.

IV. Pretenzijos pateikimo procedūra:

1.Pastebėjus, kad Produktas veikia neteisingai, prieš pateikiant pretenziją, reikia įsitikinti, kad visi veiksmai, aprašyti Naudojimo instrukcijoje, buvo atlikti teisingai.
2. Pretenziją rekomenduojama pateikti nedelsiant, geriausiai per 7 dienas nuo Produkto defekto aptikimo. Vartotojas, kuris pagal 1964 m. balandžio 23 d. Civilinį kodeksą nėra laikomas vartotoju, praranda garantiją Produktui, jei nepateikia pretenzijos per 7 dienas.
3. Pretenziją galima pateikti pvz. Produkto pirkimo punkte, garantiniame servise arba raštu adresu: „DEDRA EXIM“ Sp. z o. o., ul. 3 Maja 8, 05-800 Pruškuvas.
4. Vartotojas gali pateikti pretenziją, pasinaudodamas blanku, kuris yra internetinėje svetainėje: www.dedra.pl (Pretenzijos garantiniame laikotarpyje pateikimo forma).
5. Garantinių servisų atskirose šalyse adresai yra nurodyti svetainėje: www.dedra.pl. Jei konkrečioje šalyje nebūtų garantinio serviso, pretenzijas dėl

garantijos rekomenduojama siųsti adresu: „DEDRA EXIM“ Sp. z o. o., ul. 3 Maja 8, 05-800 Pruškuvas, Lenkija.
6. Mąjąc Dėl Vartotojo saugumo draudžiama naudoti Produktą su defektais.
7. Dėmesio!!! Produkto su defektais naudojimas kelia pavojų Vartotojo sveikatai ir gyvybei.
8. Veiksmai, susiję su garantija, bus atlikti per 14 darbo dienų skaičiuojant nuo Produkto, dėl kurio yra pateikiama pretenzija, pristatymo dienos.
9. Prieš pristatant Produktą, dėl kurio yra pateikiama pretenzija, rekomenduojama jį nuvalyti. Produktą, dėl kurio yra pateikiama pretenzija, reikia kruopščiai supakuoti, kad jis būtų apsaugotas nuo pažeidimų transporto metu – rekomenduojama pristatyti produktą originalioje pakuotėje.
10. Garantijos laikotarpis yra pratęsiamas tiek, kiek Vartotojas negalėjo juo naudotis dėl garantijos apimto defekto.
Gwarancja Ši garantija neriboja, neišskiria bei nesustabdo Vartotojo teisių dėl parduotos prekės neatitikimo arba prekės defekto.
Vadovaudamiesi 2016 m. balandžio 27 d. Europos Parlamento ir Tarybos reglamento (ES) 2016/679 dėl fizinių asmenų apsaugos tvarkant asmens duomenis ir dėl laisvo tokių duomenų judėjimo ir kuriuo panaikinama Direktyva 95/46/EB 13 straipsnio 1 ir 2 dalimis, informuojame, kad
1. Formoje pateiktų jūsų asmens duomenų valdytojas yra DEDRA-EXIM sp. z o.o., kurios registruota buveinė yra Pruszkowe, 3 Maja g. 8, 05-800 Pruszkow (toliau: "Administratorius").
2. Jūsų duomenys bus tvarkomi tik siekiant atlikti prietaiso garantijos procedūrą pagal Bendrojo duomenų apsaugos reglamento 6 straipsnio 1 dalies b punktą (toliau: „BDAR“) Duomenys teikiami savanoriškai, tačiau jie būtini garantijos procedūrai
3. Jūsų duomenys bus tvarkomi garantijos procedūros vykdymo nagrinėjimo laikotarpiu ir archyvavimo tikslais, jei prireiktų apsiginti nuo galimų pretenzijų Administratoriui, bet ne ilgiau nei iki tol, kol joms įvyks senaties terminas.
4. Jūsų duomenys gali būti atskleisti tik tiems subjektams, kurie tvarko duomenis duomenų administratoriaus vardu pagal rašytinę asmens duomenų tvarkymo pavedimo sutartį, teikiančią: technines paslaugas, hosting'o ar interneto svetainės priežiūros paslaugas, IT paslaugas, kurjerių paslaugas. Administratoriaus tiekėjai privalo užtikrinti duomenų saugumą ir laikytis galiojančių teisės aktų reikalavimų, susijusių su asmens duomenų apsauga, ir negali naudoti patikėtų asmens duomenų kitais nei sutartyje su Administratoriumi nurodytais tikslais.
5. Jūsų duomenys nebus tvarkomi automatizuotomis priemonėmis, įskaitant profiliavimą, ir nebus perduodami trečiajai šaliai / tarptautinei organizacijai.
6. Bet kuriuo metu turite teisę susipažinti su savo duomenų turiniu ir teisę ištaisyti, ištrinti, apriboti duomenų tvarkymą, teisę į duomenų perkeliamumą, teisę prieštarauti bet kuriuo metu.
7. Visais klausimais, susijusiais su administratoriaus atliekamu jūsų asmens duomenų tvarkymu, galite kreiptis šiuo el. pašto adresu: daneosobowe@dedra.pl.;
8. Turite teisę pateikti skundą tinkamai duomenų apsaugos institucijai

LV Satura rādītājs

1. Attēli un zīmējumi
2. Ierīces apraksts
3. Ierīces pielietojums
4. Lietošanas ierobežojumi
5. Tehniskie dati
6. Sagatavošana darbībai
7. Pieslēgšana tīklam
8. Ierīces ieslēgšana
9. Ierīces lietošana
10. Tekošas tehniskas apkopes darbības
11. Rezerves daļas un piederumi
12. Patstāvīga avāriju novēršana
13. Ierīces komplektācija
14. Informācija lietotājiem par elektrisku un elektronisku iekārtu likvidēšanu
15. Garantijas karte

Oriģinālās instrukcijas tulkojum

Atbilstības deklarācija ir pievienota instrukcijai kā atsevišķs dokuments. Atbilstības deklarācijas neesamības gadījumā sazinieties ar uzņēmumu Dedra Exim Sp. z o.o.
Vispārīgie drošības noteikumi ir pievienoti instrukcijai kā atsevišķa brošūra.

BRĪDINĀJUMS. Izlasiet visus brīdinājumus, kas apzīmēti ar simbolu, un visas instrukcijas.

Zemāk norādīto brīdinājumu un drošības norādījumu neievērošana var kļūt par elektrošoka, ugunsgrēka vai smagu traumu iemeslu.

Saglabājiet visus brīdinājumus un instrukcijas turpmākajai lietošanai.

2. Ierīces apraksts

Att. A: 1. vārpstas bloķētājs; 2. roktura regulēšanas bloķētāja poga; 3. slēdzis; 4. elektrografīta suku pārsegs; 5. diska pārsegs; 6 papildrokturis

3. Ierīces pielietojums

Ierīce ir paredzēta dažādu materiālu slīpēšanai un griešanai (atkarībā no izmantotiem piederumiem) bez ūdens izmantošanas.
Pieļaujam iekārtas izmantošanu remonta-būvniecības darbos, remonta rūpnīcās, amatieru darbos, ja vienlaikus būs ievēroti lietošanas nosacījumi un pieļaujami darba apstākļi, noteikti lietošanas instrukcijā.

4. Lietošanas ierobežojumi

Ierīci var lietot tikai atbilstoši tālāk sniegtajiem „Pieļaujamajiem darba apstākļiem”. Leņķa slīpmašīnu nedrīkst izmantot koka slīpēšanai un citu materiālu pulēšanai. Patvaļīgas izmaiņas mehāniskajā un elektriskajā uzbūvē, visādas modifikācijas, apkalpošanas darbības, kas nav aprakstītas instrukcijā, tiek uzskatītas par nelikumīgām un noved pie tūlītējās garantijas tiesību zaudēšanas un atbilstības deklarācijas spēka zaudēšanas.
Ierīces lietošana, kas neatbilst pielietojumam vai lietošanas instrukcijai, noved pie tūlītējās garantijas tiesību zaudēšanas.

Pieļaujamie darba apstākļi
Ierīci var lietot tikai slēgtās telpās, ar pareizi strādājošu ventilāciju.
Sargāt no mitruma un sala.

5. Tehniskie dati

Ierīces modelis	DED7937
Barošanas spriegums [V]	230~
Barošanas frekvence [Hz]	50
Nominālā jauda [W]	2 100
Drošības līmenis	IP20
Aizsardzības klase	II
Rotācijas ātrums [min-1]	6 500
Ripzāģa diametrs [mm]	230
Urbuma diametrs [mm]	22,2
Ārējā vītne	M14
Trokšņa emisija:	
Skaņas spiediena līmenis LpA [dB (A)]	94
Mērījumu nenoteiktība KpA [dB (A)]	3
Skaņas jaudas līmenis LwA [dB (A)]	105
Mērījumu nenoteiktība KwA [dB (A)]	3
Rokturī izmērīts vibrācijas līmenis ah, ID [m / s2]	5,78
Mērījumu nenoteiktība K [m / s2]	1,5

Informācijas par vibrācijām un troksni

Kopējā vibrāciju vērtība ah un mērījuma neprecizitāte ir noteikta atbilstoši standartam EN 60745-1 un norādīta tabulā.
Trokšņa emisija ir noteikta atbilstoši EN 60745-1, vērtības ir norādītas iepriekš tabulā.

UZMANĪBU **Troksnis bar novest pie dzirdes bojāšanas. Darba laikā vienmēr lietojiet dzirdes aizsardzības līdzekļus!**

Deklarētā kopējā vibrāciju emisijas vērtība ir izmērīta, izmantojot standarta testa metodi, un var tikt izmantota, lai salīdzinātu vienu ierīci ar otru. Norādītais vibrāciju līmenis var tikt izmantots arī pakļautības vibrāciju iedarbībai iepriekšējai novērtēšanai. Vibrāciju līmenis faktiskās ierīces lietošanas laikā var atšķirties no deklarētajām vērtībām atkarībā no darba instrumentu izmantošanas veida, jo īpaši no apstrādājama priekšmeta veida un nepieciešamības noteikt līdzekļus, kuru mērķis ir nodrošināt lietotāja aizsardzību. Lai precīzi novērtētu iedarbību faktiskajos lietošanas apstākļos, ir jāņem vērā visas darbības cikla daļas, kas aptver arī periodus, kad ierīce ir izslēgta vai ir ieslēgta, bet netiek izmantota darbam.

6. Sagatavošana darbībai

UZMANĪBU **Veicot visas darbības, kontaktdakšai ir jābūt atslēgtai no kontaktligzdas.**

Papildroktura uzstādīšana

• Ieskrūvējiet rokturi (A, 6) vienā no trijiem caurumiem uz ierīces galvas (atkarībā no ieplānota darba veida) atbilstoši att. A, 6.1; 6.2; 6.3.
• Veiciet visus darbus ar ierīci ar tajā uzstādīto papildrokturi.

Slīpdiska pārsega uzstādīšana un regulēšana

• Uzlieciet slīpdiska pārsegu (att. A, 7) uz ierīces tā, lai pārsega skava ar izvirzītu kontaktizcilni ieietu izgriezumā uz ierīces galvas korpusa.
• Uzstādiet slīpdiska pārsegu vēlamajā pozīcijā.
• Stingri pievelciet stiprināšanas skrūvi.
Slīpdiska pārsegu regulēšana tiek veikta apgrieztā secībā attiecībā uz tā uzstādīšanu.

UZMANĪBU **Uzstādiet slīpdiska pārsegu tādā pozīcijā, lai dzirksteles nelidotu lietotāja virzienā.**

Piederumu uzstādīšana

UZMANĪBU **Darba uzgaļa maksimālajam griešanas ātrumam ir jābūt augstākam vai vienādam ar ierīces griešanās ātrumu bez slodzes.**

Slīpdiska uzstādīšana

• Bloķējiet vārpstu ar pogu (att. A, 1).
• Atskrūvējiet piespiedējgredzenu (att. A, 3.1), izmantojot atslēgu, kas ietilpst komplektā.
• Uzlieciet slīpdisku (kas atbilst atstrādājamam materiālam atbilstoši slīpdiska ražotāja norādījumiem).
• Pieskrūvējiet piespiedējgredzenu, izmantojot atslēgu.
• Atlaidiet vārpstas bloķētāju.

UZMANĪBU **Nospiediet vārpstas bloķētāja pogu, tikai ja vārpsta nekustās.**

UZMANĪBU **Neizmantojiet redukcijas elementus slīpdisku uzstādīšanai. Uzstādot dimanta griezējdisku, pievērsiet uzmanību tam, lai tā griešanās virziens atbilstu griešanās virzienam uz ierīces galvas.**

Dimanta disku vai griezējdisku ar biezumu, kas zemāks par 3 mm, gadījumā apgrieziet piespiedējgredzenu un pieskrūvējiet to ar plakano virsmu diska pusē.

Instrumentu ar vītņotu caurumu uzstādīšana

• Bloķējiet vārpstu ar pogu (att. A, 1).
• Atskrūvējiet piespiedējgredzenu izmantojot atslēgu, kas ietilpst komplektā
• Atskrūvējiet darba instrumentu, ja tas ir uzstādīts.
• Noņemiet iekšējo balstgredzenu.

• Uzskrūvējiet instrumentu ar vītņotu caurumu uz ārējo atloku, bloķējiet vārpstas pogu, pievelciet to ar atslēgu.
Demontāžu veiciet apgrieztā secībā attiecībā uz uzstādīšanu.

⚠ UZMANĪBU Slīpmašīnas vārpstai ir jābūt pilnībā ieskrūvētai instrumenta korpusā.

Ierīces uzstādīšana statīvā

Iespējams lietot ierīci, kas uzstādīta uz speciāli šim mērķim paredzētajā statīva, ar nosacījumu, ka tā ir pareizi uzstādīta atbilstoši uzstādīšanas instrukcijai, kas pievienota statīvam.
Pamatroktura pozīcijas regulēšana
Pamatrokturi var papildus uzstādīt 2 pozīcijās, pagriežot to par 90° pa kreisi vai pa labi attiecībā uz pamatpozīciju.
• Nospiediet pamatroktura bloķētāja pogu (att. A, 2).
• Pagrieziet pamatrokturi vēlamajā pozīcijā.
• Pamatrokturis tiek automātiski bloķēts vēlamajā
pozīcijā.

7. Pieslēgšana tīklam

Pirms ierīces pieslēgšanas elektrības avotam pārliecinieties, ka barošanas spriegums atbilst nominālajai vērtībai, kas norādīta datu plāksnītē.
Barošanas sistēmai ir jābūt izpildītai atbilstoši pamatprasībām attiecībā uz elektriskajām sistēmām un jāatbilst lietošanas drošības prasībām. Barošanas kabeļa minimālā šķērsgriezuma un nominālās drošinātāja vērtības parametri atkarībā no ierīces jaudas ir norādīti tālāk sniegtajā tabulā:

Ierīces jauda [W]	Vada minimālais šķērsgriezums [mm2]	C tipa drošinātāja minimālā vērtība [A]
>2300	2,5	16

Sistēma ir jāizpilda elektriķim ar atbilstošu kvalifikāciju. Izmantojot pagarinātājus pievērsiet uzmanību tam, lai dzīslas šķērsgriezums nebūtu mazāks par tabulā norādīto. Novietojiet elektrisko kabeli tā, lai darbības laikā tas nebūtu pakļauts pārgriešanas riskam. Neizmantojiet bojātus pagarinātājus.
Periodiski pārbaudiet barošanas kabeļa tehnisko stāvokli. Nevelciet aiz barošanas kabeļa.

8. Ierīces ieslēgšana

⚠ UZMANĪBU Pirms ierīces iedarbināšanas ir obligāti jāveic darbības, kas aprakstītas nodaļā "Sagatavošana darbībai".

Lai sāktu lietot ierīci, turiet to ar abām rokām.
• Pārbīdiet slēdža pogu (att. A, 3) galvas virzienā.
• Nospiediet slēdža pogu.
• Atlaižot spiedienu uz slēdža pogu, slīpmašīna tiek apturēta.

⚠ UZMANĪBU Vienmēr veiciet testu pirms darba sākšanas un pēc darba uzgaļa nomaiņas. Pārliecinieties, ka piederumi ir labā stāvoklī un pareizi uzstādīti un ka tie var brīvi griezties. Veiciet testu vismaz 30 sekundes. Nelietojiet bojātus, neapaļus vai vibrējošus piederumus.

9. Ierīces lietošana

Pēc ierīces iedarbināšanas pagaidiet, līdz tā sasniedz maksimālo griešanās ātrumu. Lietojiet individuālās aizsardzības līdzekļus tādus kā aizsargbrilles, aizsargaustiņas, kā arī aizsargaprīkojumu tādu kā aizsargcimdi, priekšauts un darba apavi.

Griešana

• Vienmēr sāciet griešanu, nepieskaroties materiālam ar disku. Veicot griešanas operācijas, uzlieciet uz ierīci pārsegu, kas paredzēts griešanai. Šis pārsegs neietilpst ierīces komplektā.
• Griešanas laikā nepiespiediet ierīci pārāk stingri, nenolieciet to. Pārvietojiet ierīci vienmērīgi ar ātrumu, kas ir optimāls noteiktam materiālam veidam.
• Veiciet materiāla griešanu taisnā līnijā.
• Griešanas laikā atbalstiet materiālus ar lieliem gabarītiem dažos punktos. Atbalsta punktiem ir jāatrodas griezuma līnijas tuvumā un materiāla galā.
• Materiālus ar maziem izmēriem nostipriniet skrūvspīlēs vai pie galda, izmantojot spīles. Tas nodrošina augstāku stabilitāti un griešanas precizitāti.

Akmens, keramisko materiālu griešana

• Izmantojiet dimanta diskus.
• Strādājiet labi vēdināmā telpā. Lietojiet putekļu masku.

Slīpēšana

• Veicot slīpēšanu, uzstādiet slīpdisku zem 30–40 grādu leņķa attiecībā uz apstrādājamu virsmu. Piespiediet ierīci ar mērenu spēku tā, lai apstrādājamais priekšmets pārmērīgi neuzkārstu un uz virmas nerastos rievas vai citi nelīdzenumi.
• Vienmēr sāciet slīpēšanu, nepieskaroties materiālam ar slīpdisku.
• Neizmantojiet slīpēšanai diskus, kas paredzēti griešanai.
• Nostipriniet slīpēšanai paredzēto materiālu skrūvspīlēs vai pie galda, izmantojot spīles.
• Slīpēšanai izmantojiet slīpdiskus, lapiņu diskus no abrazīvā neaustā auduma vai slīpēšanas birstes.
• Ievērojiet pieļaujamos griešanās/aploces ātrumu, kas norādīts uz slīpinstrumenta etiķetes.

10. Tekošas tehniskas apkopes darbības

⚠ UZMANĪBU Veicot visas apkalpošanas darbības, kontaktdakšai ir jābūt atslēgtai no kontaktligzdas

Pirms katras iedarbināšanas reizes

• Pārbaudiet barošanas kabeļa stāvokli.
• Pārliecinieties, ka dzinēja ventilācijas atveres nav aizsegtas vai netīras. Ja nepieciešams, izpūtiet ierīci ar saspiesto gaisu.

Pēc katras lietošanas reizes

• Pagaidiet, līdz disks apstājas.
• Izvelciet kontaktdakšu no kontaktligzdas, lai izvairītos no ierīces nejaušas ieslēgšanas apkārtējo personu darbību rezultātā.
• Regulāri tīriet korpusu ar mīkstu lupatiņu.
• Izvairieties no putekļu uzkrāšanās ierīces iekšā, izpūtiet ventilācijas atveres ar saspiesto gaisu.

Elektrografīta suku nomaiņa

Regulāri pārbaudiet elektrografīta suku stāvokli, un, ja tas ir sasniegušas ieteicamo minimālo augstumu, nekavējoties nomainiet tās pret jaunām. Ieteicamais minimālais suku augstums ir 5 mm. Atskrūvējiet suku pārsegu skrūves (att. A, 4) un noņemiet suku pārsegus Elektrografīta sukas tiek piespiestas ar atsperēm , kas jāatliec un uzmanīgi jāizbīda sukas. Nobīdiet nodilušo suku savienotājus, uzbīdiet jauno suku savienotājus. Ievadiet jaunās sukas suku turētājos, uzbīdiet uz tām atsperes tā, lai tās piespiestu sukas, un pieskrūvējiet atpakaļ suku pārsegus.

Uzglabāšana

Pēc darba pabeigšanas uzglabājiet ierīci vietā, kas aizsargāta no bērnu piekļuves.

11. Rezerves daļas un piederumi

Lai iegādātos rezerves daļas un piederumus, sazinieties ar uzņēmuma Dedra Exim servisa centru. Kontaktinformācija ir atrodama instrukcijas 1. lapā. Pasūtot rezerves daļas, norādiet datu plāksnītē norādīto partijas numuru un
daļas numuru no kopsalikuma rasējuma. Garantijas periodā remonti tiek veikti saskaņā ar noteikumiem, kas norādīti garantijas kartē. Ierīce, uz kuru attiecas reklamācija, ir jānodod remontam iegādes vietā (pārdevējam tā ir jāpieņem), jānodod servisa centrā, kas atrodas vistuvāk dzīvesvietai (servisa centru saraksts ir pieejams tīmekļa vietnē www.dedra.pl), vai jānosūta uzņēmuma *Dedra Exim* galvenajā servisa centrā. Pievienojiet ierīcei aizpildīto garantijas karti. Pēc garantijas perioda remontus veic galvenais servisa centrs. Nosūtiet ierīci servisa centrā (sūtījuma izmaksas sedz lietotājs).

12. Patstāvīga avāriju novēršana

⚠ UZMANĪBU Pirms patstāvīgas avāriju novēršanas sākšanas, atslēdziet ierīci no barošanas avota.

Problēma	Iemesls	Risinājums
Ierīce nedarbojas.	Barošanas kabelis ir nepareizi pieslēgts.	Iespiediet kontaktdakšu dziļāk kontaktligzdā, pārbaudiet barošanas kabeli.
	Barošanas kabelis ir bojāts.	Ja ir konstatēts barošanas kabeļa bojājums, nododiet ierīci servisa centrā.
	Kontaktligzdā nav sprieguma.	Pārbaudiet spriegumu kontaktligzdā ar testeri. Pārliecinieties, ka nav iedarbojies drošinātājs.
	Bojāts slēdzis.	Nododiet ierīci servisa centrā.
	Dzinējam nav jaudas, tas sāk darboties ar grūtībām.	Nodilušas sukas — nododiet ierīci servisa centrā.

13. Ierīces komplektācija

1. Stūra slīpmašīna DED7937 – 1, 2. Diska (slīpēšanas) pārsegs – 1,
3. Atslēga – 1, 4. Rokturism - 1

14. Informācija lietotājiem par nolietotas elektroierīces utilizāciju (mājsaimniecības vajadzībām)



Simbols, kas redzams uz izstrādājumiem vai pievienotajā dokumentācijā, norāda, ka bojātas elektriskās vai elektroniskās iekārtas nedrīkst izmest kopā ar sadzīves atkritumiem. Ja vēlaties atbrīvoties no sastāvdaļām, atkārtoti izmantot vai reģenerēt, pareizi ir nogādāt tās specializētā savākšanas punktā, kur tās tiks pieņemtas bez maksas. Informāciju par lietotu iekārtu savākšanas punktu atrašanās vietu sniedz vietējās iestādes, piemēram, savās tīmekļa vietnēs.
Pareiza produkta utilizācija palīdz saglabāt dabas resursus un izvairīties no negatīvas ietekmes uz cilvēku veselību un vidi, kas var rasties produkta sastāvā esošo potenciāli bīstamo vielu, maisījumu un sastāvdaļu dēļ.
Par nepareizu atkritumu apglabāšanu draud sodi saskaņā ar attiecīgajiem vietējiem noteikumiem.
Lietotāji ES valstīs: Ja nepieciešams atbrīvoties no elektriskām vai elektroniskām iekārtām, sazinieties ar tuvāko tirdzniecības vietu vai savu piegādātāju, kas jums sniegs papildu informāciju.
apglabāšana valstīs ārpus Eiropas Savienības: Šis simbols attiecas tikai uz Eiropas Savienības valstīm. Ja vēlaties šo izstrādājumu izmest, sazinieties ar vietējām iestādēm vai izplatītāju, lai noskaidrotu pareizo utilizācijas metodi.

Garantijas talons

uz

Stūra slīpmašīna

Kataloga Nr: DED7937 Partijas numurs:.....

(turpmāk saukts **Produkts**)

Produkta iegādes datums: .....

Pārdevēja zīmogs

Datums un pārdevēja paraksts: .....

Lietotāja apliecinājums:

Ar šo apliecinu, ka saņēmu informāciju par garantijas nosacījumiem, kā arī par Lietošanas instrukcijas un Garantijas talona norādījumu neievērošanas sekām. Garantijas nosacījumi ir man zināmi, ko apliecinu ar savu rokraksta parakstu:

....

datums un vieta Lietotāja paraksts

I. Atbildība par Produktu

1. 3 Maja 8, 05-800 Pruszków, Polija, reģistrācijas numurs KRS 0000062517, Varšavas Rajona Tiesa Varšavā, Valsts tiesas reģistra XIV. Saimnieciskā nodaļa, NMR kods (NIP) 527-020-49-33, Pamatkapitāls: 100 980,00 PLN.
2. Saskaņā ar noteikumiem, minētiem šajā Garantijas talonā, Garants piešķir garantiju Produktam, kuru izplata Garants.
3. Garantijas atbildība apņem tikai defektus, izraisītu pēc iemesliem, esošiem Produkta Lietotājam nodošanas laikā.
4. Sakarā ar garantiju Lietotājam ir tiesības prasīt bezmaksas uzlabot Produktu, ja defekts tiks konstatēts garantijas laikā. Produkta uzlabošanas veids (remonta izdarīšanas metode) ir atkarīgs no Garanta uzskata. Gadījumā, kad Garants konstatēs, ka remonts nav iespējams, Garantam ir tiesības mainīt bojātu elementu vai visu Produktu uz brīvu no defektiem, samazināt Produkta cenu vai atteikties no līguma.
5. Attiecībā uz Lietotājam, kas nav patērētājs 1964. gada 23. aprīļa Likuma "Civillikums" izpratnē, Garanta kompensācijas atbildība par zaudējumiem, savienotiem ar garantiju un/vai sakarā ar noslēgšanu un izpildīšanu, neatkarīgi no tiesiskām attiecībām, ir ierobežota tikai līdz nekvalitatīva Produkta vērtībai.

II. Garantijas laiks

Produkta elementi, apņemti ar garantiju	**Garantijas aizsardzības laiks**
Stūra slīpmašīna	36 mēneši, skaitot no Produkta iegādes datuma norādīta Garantijas talonā

III. Garantijas lietošanas nosacījumi

1. Aizpildīts Lietotāja Produkta Garantijas talons ar Lietotāja dokumentu, apliecinošu Produkta iegādi, piem. kases kvīts, faktūrrēķins utt. Efektīvas reklamācijas realizācijai ieteicams, lai Lietotājs nodotu kopā ar reklamētu Produktu visus elementus, minētus Produkta "Komplektācija" Lietošanas instrukcijas daļā.
2. Lietošanas Instrukcijas un Garantijas talona norādījumu ievērošana.
3. Garantija ir derīga tikai Polijas Republikas un ES teritorijā.
4. Garantija neapņem Produkta defektus, ierosinātus, starp citiem, sekojošos gadījumos:
a. Lietotājs neievēro Lietošanas instrukcijas noteikumus, sevišķi pareizas ekspluatācijas, konservācijas un tīrīšanas jomā;
b. Lietotājs lieto tīrīšanas vai konservācijas līdzekļus, kas neatbilst Lietošanas Instrukcijas norādījumiem;
c. Lietotājs neattiecīgi glabā un transportē Produktu;
d. Lietotājs patstāvīgi izdara Produkta izmaiņas un/var pārveidojumus, bez saskaņošanas ar Garantu;
e. Lietotājs lieto Produktā ekspluatācijas materiālus, kas neatbilst Lietošanas Instrukcijas norādījumiem.
5. Lietotājs, kas nav patērētājs 1964. gada 23. aprīļa Likuma "Civillikums" izpratnē, zaudē garantijas tiesības attiecībā uz Produktam, kurā, Lietotāja darbības rezultātā:
- tika likvidēti, mainīti vai bojāti sērijas numuri, datu apzīmējumi vai nominālas tabuliņas;
- tika bojātas vai mainītas plombas.
6. Uzmanību! Darbību, savienotu ar Produkta ikdienas apkalpošanu, ja izriet no Lietošanas instrukcijas, Lietotājs veic patstāvīgi un pēc savām izmaksām.

IV. Reklamācijas procedūra

1. Produkta nepareizas darbības konstatēšanas gadījumā, pirms reklamācijas paziņošanas, Lietotājam ir pienākums pārbaudīt, vai visa darbība, tostarp aprakstīta Lietošanas instrukcija, tika pareizi veikta.
2. Reklamācijas paziņojumu ieteicams sniegt nekavējoties, vislabāk 7 dienu laikā no Produkta defekta konstatēšanas dienas. Lietotājs, kas nav patērētājs 1964. gada 23. aprīļa Likuma "Civillikums" izpratnē, zaudē garantijas tiesības attiecībā uz Produktam, ja nesniegs reklamācijas paziņojumu 7 dienu laikā.
3. Reklamācijas paziņojums var būt sniegts, starp citiem, Produkta iegādes vietā, garantijas servisā vai rakstiski uz adresi: DEDRA EXIM sp. z o.o., ul. 3 Maja 8, 05-800 Pruszków, Polija.
4. Lietotājs var arī sniegt reklamācijas paziņojumu, izmantojot formulāru, pieejamu mājaslapā www.dedra.pl. („Reklamācijas paziņošanas formulārs garantijas ietvaros”).
5. Servisu adreses atsevišķām valstīm atrodas mājaslapā www.dedra.pl. Gadījumā, kad attiecīgajā valstī nav garantijas servisa, reklamācijas paziņojumi jābūt sniegti uz adresi: DEDRA EXIM sp. z o.o., ul. 3 Maja 8, 05-800 Pruszków (Polija).
6. Ņemot vērā Lietotāja drošību, bojāta Produkta lietošana ir aizliegta.
7. Uzmanību!!! Bojāta Produkta lietošana ir bīstama Lietotāja veselībai un dzīvei.
8. Garantijas pienākums tiks izpildīts 14 darba dienu laikā, skaitot no dienas, kad Lietotājs piegādās bojātu Produktu
9. Pirms bojāta Produkta nodošanas reklamācijai ieteicam to notīrīt.
Rekomendējam rūpīgi pasargāt reklamētu Produktu no bojājumiem transportēšanas laikā (ieteicama Produkta piegāde oriģinālā iepakojumā).
10. Garantijas laiks tiek pagarināts uz laiku, kurā, sakarā ar Produkta defektu,, apņemtu ar garantiju, Lietotājs nevarēja to lietot. Garantija neizslēdz, neierobežo un neaptur Lietotāja tiesību, kas izriet no atbildības par pārdota produkta neatbilstību likumam.
Saskaņā ar Eiropas Parlamenta un Padomes 2016. gada 27. aprīļa Regulas (ES) 2016/679 par fizisku personu aizsardzību attiecībā uz personas datu apstrādi un šādu datu brīvu apriti un ar ko atceļ Direktīvu 95/46/EK 13. panta 1. un 2. punktu, informējam jūs, ka.
1. Jūsu veidlapā norādītu personas datu pārzinis ir DEDRA-EXIM sp. z o.o., ar juridisko adresi Pruškovā, ul. 3 Maja 8, 05-800 Pruszków (tālāk: “Pārzinis”).
2. Jūsu dati tiks apstrādāti tikai, lai veiktu ierīces garantijas procedūru saskaņā ar Vispārīgo datu aizsardzības noteikumu (turpmāk tekstā: “VDAR”) 6. panta 1. daļas b. burtu. Datu sniegšana ir brīvprātīga, bet nepieciešama garantijas procedūras veikšanai.
3. Jūsu dati tiks apstrādāti garantijas procedūras izskatīšanas laikā un arhivēšanas nolūkos gadījumā, ja būs nepieciešams aizstāvēties pret jebkādām pretenzijām pret Pārzini, ne ilgāk kā līdz to termiņa beigām.
4. Jūsu datus drīkst izpaust tikai personām, kuras apstrādā datus pārzinim, pamatojoties uz rakstisku līgumu par personas datu apstrādes uzticēšanu, cita starpā subjektiem, kas nodrošina: tehniskā dienesta pakalpojumus, hostingu vai vietnes apkopi, IT pakalpojumus, kurjeru pakalpojumus. Pārziņa piegādātājiem ir pienākums nodrošināt datu drošību un ievērot piemērojamo likumu prasības, kas saistītas ar personas datu aizsardzību, un viņi nedrīkst izmantot uzticētos personas datus citiem mērķiem, nevis tiem, kas noteikti līgumā ar Pārzini.
5. Jūsu dati netiks apstrādāti automatizēti, tostarp profilēšanas veidā, un tie netiks pārsūtīti uz trešo valsti / starptautisku organizāciju.
6. Jums ir tiesības jebkurā laikā piekļūt saviem datiem un labot, dzēst, ierobežot apstrādi, tiesības pārsūtīt datus, tiesības iesniegt iebildumus, jebkurā brīdī.
7. Visos jautājumos, kas saistīti ar jūsu personas datu apstrādi, ko veic Pārzinis, varat sazināties ar šo e-pasta adresi: daneosobowe@dedra.pl.
8. Jums ir tiesības iesniegt sūdzību iestādei, kas ir atbildīga par personas datu aizsardzību.

HU Tartalomjegyzék

1. Képek és ábrák
2. A készülék leírása
3. A készülék rendeltetésszerű használata
4. A használat korlátozása
5. Műszaki adatok
6. Felkészülés a munkára
7. Csatlakozás a hálózathoz
8. A készülék bekapcsolása
9. A készülék használata
10. Folyamatos karbantartás
11. Alkatrészek és tartozékok
12. Önhibaelhárítás
13. A készülék kompletizálása
14. Információ a felhasználóknak az elektromos és elektronikus eszközök ártalmatlanításáról
15. Jótállási kártya

Traducerea instrucțiunii originale

A megfelelőségi nyilatkozatot külön dokumentumként csatolták az utasításhoz. A megfelelőségi nyilatkozat hiányában lépjen kapcsolatba a Dedra Exim Kft. Céggel.
Az általános biztonsági feltételeket külön útmutatásként csatolták az utasításokhoz. Az általános biztonsági feltételeket külön útmutatásként csatolták az utasításokhoz.

Szimbólummal jelölt összes FIGYELMEZTETÉST és az utasításokkal.

Az alábbi figyelmeztetések és biztonsági utasítások be nem tartása áramütést, tüzet vagy súlyos sérülést okozhat.

Tartsa a figyelmeztetéseket és utasításokat jövői használatára.

2. A készülék leírása

A ábra: 1. Orsózár, 2. Fogantyú-beállító retesz gomb 3. Kapcsoló. 4. Az elektrografit kefék fedele 5. Tárcsa fedele 6. Kiegészítő fogantyú

3. A készülék rendeltetésszerű használata

A készüléket különféle anyagok (a használt tartozékoktól függően) víz nélküli csiszolására és darabolására tervezték
Megengedett a berendezés használata felújítási-építési munkákhoz, javítóműhelyekben, amatőr munkákhoz, a használati útmutatóban leírt használati feltételek és megengedett munka körülmények betartásával.

4. A használat korlátozása

A készülék csak az alábbi „megengedett munkaviszonyoknak” megfelelően használható. A sarokcsiszoló nem használható fa csiszolására vagy más anyagok polírozására. A mechanikai és elektromos szerkezetek jogosulatlan megváltoztatása, minden olyan módosítás, karbantartási tevékenység, amelyet

a felhasználói kézikönyv nem írja le, jogellenesnek minősül, és a garanciajogokat azonnal érvényteleníteti, a megfelelőségi nyilatkozat pedig válik érvénytelenné. A helytelen, vagy az üzemeltetési utasításnak nem megfelelő használat okoz azonnali garancia elvesztését.

Megengedett munkaviszonyok
Üzemmód S2 10 perc
A gép kizárólagosan jól működő szellőztetéssel rendelkező zárt térben használható. Nedvesség és fagy ellen kell védeni.

5. Műszaki adatok

Készülék modell	DED7937
Tápfeszültség [V]	230~
Tápfrekvencia [Hz]	50
Névleges teljesítmény [W]	2 100
Védettség	IP20
Védelmi osztály	II
Fordulatszám [min-1]	6 500
Körfűrész átmérője [mm]	230
Lyuk átmérője [mm]	22,2
Külső menet	M14
Zajkibocsátás:	
Hangnyomás szint LpA [dB (A)]	94
KpA mérési bizonytalanság [dB (A)]	3
Hangteljesítmény szint LwA [dB (A)]	105
KwA mérési bizonytalanság [dB (A)]	3
A fogantyún mért rezgés szintje, ID [m / s2]	5,78
K [m / s2] mérési bizonytalanság	1,5

Információ a rezgésről és a zajról
A rezgések ah értékét és a mérés bizonytalanságát a EN 60745-1 szabvány szerint határoztak meg és a táblázatban adtak meg.
A zajkibocsátást a EN 60745-1, szerint határozták meg, az értékeket a fenti táblázatban adják meg.

⚠ FIGYELEM A zaj károsíthatja a hallást, munka közben mindig használjon hallásvédőt!

A bejelentett teljes rezgés értéket egy szabványos vizsgálati módszerrel mérik, és egy eszköz egy másik eszközzel összehasonlítására használható. A rezgés is használható a rezgés expozíció előzetes értékelésére.
A rezgés szintje a készülék tényleges használata során eltérhet a bejelentett értékektől, attól függően, hogy milyen módon használják a munkaeszközöket, különösen a munkadarab típusáról és a kezelő védelme érdekében szükséges intézkedések meghatározásáról. Ahhoz, hogy az expozíciót a valós használati körülmények között pontosan meg lehessen becsülni, figyelembe kell venni a működési ciklus minden részét, ideértve azokat az időszakokat is, amikor a készülék ki van kapcsolva, vagy be van kapcsolva, de pont nem használják a munkához.

6. Felkészülés a munkára

⚠ FIGYELEM Minden műveletet csak akkor végezze el, ha a dugó ki van húzva a konnektorból.

A kiegészítő fogantyú felszerelése
• Csavarja be a fogantyút az eszköz fejében található 3 lyuk egyikébe (a tervezett munkától függően) az A, 6.1. Ábra szerint; 6.2; 6.3.
• A készülékkel elvégzett összes munkát végezzen el a készülékhez rögzített kiegészítő fogantyúval.

A pengevédő összeszerelése és beállítása
• Helyezze a pengefedelet (A., 7. ábra) a készülékre úgy, hogy a kiálló kiálló kiemelkedéssel ellátott borítószalag az eszközfej házának kivágásába kerüljön.
• Állítsa a pengevédőt a kívánt helyzetbe.
• Húzza meg szorosan a rögzítőcsavart.
A pengevédőt a szereléshez fordított sorrendben kell beállítani.

⚠ FIGYELEM Állítsa be a pengevédőt úgy, hogy a szikra ne essen a kezelő irányába.

Tartozékok beszerelése

⚠ FIGYELEM A munkavég maximális fordulatszámának legalább terhelés nélküli eszköznek kell lennie, vagy azzal egyenlőnek kell lennie.

Tárcsa összeszerelése
• Rögzítse az orsót a gombbal (A1 ábra)
• Csavarja le a nyomógyűrűt (A 3.1 ábra) a mellékelt csavarkulccsal.
• Helyezze be a pengét (a feldolgozó anyaghoz megfelelő a tárcsa gyártója által ajánlottak szerint)
• Csavarozza fel a nyomógyűrűt egy csavarkulccsal.
• Oldja fel az orsózárat

⚠ FIGYELEM Csak akkor nyomja meg az orsózár gombot, amikor az orsó áll

⚠ FIGYELEM A tárcsák felszerelésekor ne használjon redukáló elemeket. A gyémántvágó tárcsa felszerelésekor ügyeljen arra, hogy a tárcsán megjelölt forgásirány megegyezzen a készülék fején lévő forgásiránnyal.

3 mm-nél kissebb vastaságú vágótárcsa esetén vagy gyémánt- tárcsa esetén a nyomógyűrűt fordítsa meg és csavarja fel a tárcsa oldalán egy sima felülettel.

Csavarozott lyukkal ellátott szerszám szerelése
• Rögzítse az orsót a gombbal (A 1 ábra)
• Csavarja le a nyomógyűrűt a mellékelt csavarkulccsal
• Csavarja le a meglévő szerszámot, ha van,
• Távolítsa el a belső nyomógyűrűt,
• Csavarja be a szerszámot a menetes lyukkal a külső karimára, rögzítse az orsógombot, húzza meg egy csavarkulccsal.
Szerelje szét fordított sorrendben a szereléshez.

⚠ FIGYELEM A csiszolóorsót teljesen be kell csavarni a szerszám testébe.

Az eszköz felszerelése az állványra
A készüléket dedikált állványon lehet használni, feltéve, hogy az megfelelően van felszerelve, az állványra vonatkozó szerelési utasításoknak megfelelően
Reglarea poziției de mâner principal
Mânerul principal poate fi așezat în alte două poziții, rotindu-l cu 90° spre stânga sau spre dreapta, în raport cu poziția de bază.
• Apăsați butonul de blocare a mânerului principal (Fig. A, 2).
• Rotiți mânerul principal în poziția selectată.
• Mânerul principal se va bloca automat în poziția selectată.

7. Csatlakozás a hálózathoz

Mielőtt csatlakoztatná a készüléket egy áramforráshoz, győződjön meg arról, hogy a tápfeszültség megegyezik az adattáblán feltüntetett értékkel.
Az áramellátó berendezés az elektromos berendezésekre vonatkozó alapvető követelményeknek megfelelően kell hogy legyen végezve, és meg kell felelnie a használatbiztonság követelményeinek. A tápkábel minimális keresztmetszetének paraméterei és a biztosíték névleges értéke az eszköz teljesítményétől függően az alábbi táblázatban található:

A berendezés teljesítménye [W]	Minimális vezeték-átmérő méret [mm2]	Minimális C típusú biztosíték [A]
>2300	2,5	16

A telepítést szakképzett villanyszerelőnek kell elvégeznie. Hosszabbító kábelek használata esetén győződjön meg arról, hogy a vezeték keresztmetszete nem kisebb, mint a szükséges (lásd a táblázatot). Helyezze el az elektromos kábelt úgy, hogy az ne érje a vágás munka során. Ne használjon sérült hosszabbító kábeleket. Rendszeresen ellenőrizze a tápkábel műszaki állapotát. Ne húzza ki a tápkábelt..

8. A készülék bekapcsolása

⚠ FIGYELEM A készülék üzembe helyezése előtt feltétlenül a "Felkészülés a munkára" fejezetben leírt műveleteket végezze el.

Az eszköz használatának megkezdéséhez mindkét kezét fogja meg.
• Glisați butonul întrerupătorului (Fig.A, 3) în direcția capului..
• Nyomja meg a bekapcsoló gombot.
• A kapcsológomb elengedése leállítja a csiszolót.

⚠ FIGYELEM A munka megkezdése előtt és a munkahegy minden egyes cseréje után mindig végezzen próbát. Ellenőrizze, hogy a kiegészítők jó állapotban vannak, megfelelően vannak felszerelve és szabadon forognak-e. Végezzen legalább 30 másodpercig a tesztet. Ne használjon sérült, kerek vagy rezgő kiegészítőket.

9. A készülék használata

Az eszköz indítása után várjon, amíg az eszköz eléri a maximális sebességet. Használjon személyi védőeszközöket, például védőszemüveget, fülvédőt, valamint védőfelszerelést, például kesztyűt, kötényt és munkacipőt.

Vágás
• Mindig kezdje el a vágást, anélkül hogy megérintette az anyagot a tárcsával. Vágási műveletek elvégzéséhez tegyen egy vágótárcsát a készülékre. Ez a burkolat nem jelenti a teljes felszerelést.
• Vágás közben ne nyomja túl erősen, ne hajlítsa meg. Egységes előtolással dolgozzon, amely optimálisan illeszkedik az anyag típusához.
• Vágja le az anyagot egyenes vonalban.
• Támassza meg a terjedelmes anyagokat, ha több támaszpontnál vág. A támaszpontoknak a vágóvonal közelében és az anyag végén kell lenniük.
• Rögzítse a kisméretű anyagokat egy csappal vagy szorítókkal az asztalhoz. Ez biztosítja a darabolás nagyobb stabilitását és pontosságát.

Kő, kerámia anyagok vágása
• Használjon gyémánt tárcsákat.
• Jól szellőző helyiségben dolgozzon, viseljen porvédő maszkot.

Csiszolás
• Csiszoláskor állítsa a köszörűkorongot 30–40 fokos szögbe a megmunkálandó felülettel szemben. Nyomja meg a gépet a felülethez közepes erővel, hogy a munkadarab ne melegszik túl sokkal, és a felületen ne legyen hornyok vagy egyéb egyenetlenségek.
• Mindig kezdje el a csiszolást, anélkül hogy megérintette az anyagot a tárcsával.
• Csiszoláshoz ne használjon vágótárcsát.
• Rögzítse a csiszolni kívánt anyagot egy csavarral vagy az asztalon lévő szorítókkal.
• A csiszoláshoz használjon csiszolókorongokat, szárnytárcsákat, nemszőtt korongokat vagy tompakeféket.
• Vegye figyelembe a csiszolószerszám címkéjén feltüntetett sebességet / kerületi sebességeket.

10. Folyamatos karbantartás

⚠ FIGYELEM Minden műveletet csak akkor végezze el, ha a dugó ki van húzva a konnektorból.

Minden indulás előtt:
• Ellenőrizze a tápkábel állapotát.
• Ellenőrizze, hogy a motor szellőzőnyílásainak nincs-e akadálya vagy szennyeződése. Ha szükséges, fújja a készüléket sűrített levegővel.

Minden használat után:

• Várja meg, amíg a penge automatikusan leáll.
• Távolítsa el a dugót a konnektorból, hogy elkerülje az illetéktelen személyek véletlen bekapcsolását.
• Rendszeresen törölje le a kabinet puha ruhával.
• Kerülje a por felhalmozódását a készülékbe, fújja ki a szellőzőréseket sűrített levegővel.

Elektrografit kefék cseréje

Rendszeresen ellenőrizze az elektrografit kefék állapotát és cserélje ki őket, amint elérték a minimális ajánlott magasságot. Az ajánlott kefe minimális magassága 5 mm. Csavarja le a kefefedelek csavarjait (A, 4 ábra vagy), és távolítsa el a kefefedelek. Az elektrográfiai keféket a rugók szorítják, amelyeket meg kell hajlítani és a keféket kissé meg kell nyújtani. Csúsztassa el a csatlakozókat a használt kefétől, és tolja el a csatlakozókat az új keféktől. Helyezze be az új kefét a kefetartókba, nyomja be a rugókat úgy, hogy azok nyomja a kefét, és újra meghúzza a fedeleket.

Tárolás

Munka után a tisztított készüléket gyermekektől védett helyen tárolja.

11. Alkatrészek és kiegészítők

A pótalkatrészek és tartozékok beszerzése érdekében forduljon a Dedra Exim szervizhez. Az elérhetőségek megtalálhatók a kézikönyv első oldalán.
Pótalkatrészek rendelésekor, kérjük, jelezze az adattáblán található a rész tételszámát és alkatrészszámát a szerelési rajzból.
A jótállási időszak alatt a javításokat a jótállási kártyában meghatározott feltételek szerint végzik. Kérjük, küldje el a hirdetett terméket javításra a vásárlás helyén (az eladó köteles elfogadni a bejelentett terméket), küldje el a legközelebbi lakóhelyre (weboldalak listája a www.dedra.pl címen), vagy küldje el a Dedra Exim központi szolgálatának. Kérjük, csatolja a kitöltött garanciális kártyát. A jótállási idő után a javítást a központi szolgálat végzi. A sérült terméket a szervizhez kell küldeni (a szállítási költségeket a felhasználó fedezi).

12. Önhibaelhárítás

FIGYELEM **Az önjavítás megkísérlése előtt húzza ki a készüléket az áramforrásról.**

Probléma	Ok	Megoldás
Az eszköz nem működik	A tápkábel rosszul van csatlakoztatva	Nyomja a dugót mélyebben a konnektorba, ellenőrizze a tápkábelt
	A tápkábel sérült	Ha a tápkábel sérült, vigye a készüléket a szervizközpontba
	A dugaljban nincs feszültség	Ellenőrizze a szonda feszültségét az aljzaton. Ellenőrizze, hogy a biztosíték kioldott-e
	Sérült kapcsoló	Visszaadja a készüléket szervizhez
	A motornak nincs hatalma, nehézséggel indul	Használt kefék - vigye a szervizbe.

13. A készülék kompletizálása

1. DED7937 sarokcsiszológép – 1, 2. Korong védőburkolat (csiszoláshoz) – 1, 3. Kulcs – 1, 4. Markolat - 1

14. Információ a felhasználóknak az elektromos éselektronikus berendezések hulladékkezeléséről (háztartásokra vonatkozó tájékoztatás)



A termékeken vagy a kísérő dokumentáción feltüntetett szimbólum azt jelzi, hogy a hibás elektromos vagy elektronikus berendezéseket nem szabad a háztartási hulladékkal együtt ártalmatlanítani. Ha az alkatrészeket meg kell semmisíteni, újra kell használni vagy hasznosítani kell, a helyes megoldás az, ha elviszi őket egy erre szakosodott gyűjtőhelyre, ahol ingyenesen átveszik őket. A használt berendezések gyűjtőhelyeiről a helyi hatóságok adnak tájékoztatást, például a honlapjukon.
A berendezés megfelelő ártalmatlanítása lehetővé teszi az értékes erőforrások megőrzését és az egészségre és környezetre gyakorolt azon negatív hatások elkerülését, amelyek a készülékben lévő veszélyes anyagok, keverékek és összetevők esetleges jelenlétéből adódnak.
A helytelen hulladékártalmatlanítás a vonatkozó helyi előírások szerint büntetés veszélyével jár.
Az uniós országok felhasználói: Ha elektromos vagy elektronikus berendezéseket kell ártalmatlanítania, kérjük, forduljon a legközelebbi értékesítési ponthoz vagy a szállítójához, akik további tájékoztatást tudnak adni.
Az Európai Unión kívüli országokban történő ártalmatlanítás: Ez a szimbólum csak az Európai Unió országaira vonatkozik. Ha a terméket el kívánja dobni, kérjük, forduljon a helyi hatóságokhoz vagy a kereskedőhöz a helyes ártalmatlanítási módszerrel kapcsolatban.

Garanciajegy

Sarokcsiszológép

Katalógusszám: DED7937 Gyártási tétel száma: .....

(a továbbiakban: **Termék**)

A termék vásárlásának dátuma: .....

Az eladó pecsétje

Dátum és az eladó aláírása: .....

A felhasználó nyilatkozata:

Igazolom, hogy tájékoztatásra kerültem a garanciális feltételekről, valamint a Kezelési útmutatóban és a Garanciajegyben leírt utasítások be nem tartásából eredő következményekről. A jelen garanciális feltételekkel megismerkedtem, amit aláírásommal igazolok:

....

kelt és helye a Felhasználó aláírása

I. A termékért felelős

1. **Kezes** - DEDRA EXIM sp. z o.o., székhelye Pruszków, címe: ul. 3 Maja 8, 05-800 Pruszków, KRS 0000062517, Varsó fővárosi Körzeti Bíróság Varsóban; az Országos Bírósági Nyilvántartás XIII Gazdasági Osztálya, adószáma: 527-020-49-33, törzstőke: 100 980.00 zł.
2. A jelen Garanciajegyben meghatározott feltételekkel a Kezes garanciát nyújt a Kezes forgalmazásából származó Termékre.
3. A garanciából eredő felelősség kizárólagosan a Termékben a Felhasználónak való átadás pillanatában rejlő hibákra vonatkozik.
4. A garancia címén a Felhasználó jogosult a Termék díjmentes megjavítására, amennyiben a hiba a garanciális időszak során kelentkezik. A Termék megjavításának módja (a javítás módszere) a Kezes döntésétől függ. Amennyiben a Kezes megállapítása szerint ni lehetőség a megjavításra, a Kezes fenntartja magának a jogot a hibás alkatrész vagy az egész Termék hibátlanra cseréléséhez, a Termék árának csökkentéséhez, vagy a szerződéstől történő elálláshoz.
5. Azzal a Felhasználóval szemben, amelyik nem számít fogyasztónak az 1964 április 23-i, a Polgári Törvénykönyvről szóló törvény szerint, a Kezes jelen garanciából eredő és/vagy a garancia megkötésével és teljesítésével kapcsolatos kártérítési felelőssége, a jogi címtől függetlenül, a hibás Termék értékének összegére korlátozódik.

II. Garanciális időszak:

A garanciával rendelkező alkatrészek	A garanciális védelem időtartama
Sarokcsiszológép	36 hónap, a Termék vásárlásának napjától számítva a jelen Garanciajegyen megjelölve

III. A garancia alkalmazásának feltételei

1. A Felhasználó felmutatja a Termék kitöltött Garanciajegyét és valószínűsíti a Termék vásárlásának körülményeit, pl. felmutatva a pénztár blokkot, számlát, stb. A reklamáció hatékony lebonyolításának érdekében ajánlott, hogy a Felhasználó a reklamált Termékkel együtt adja át a Kezelési útmutatóban leírt készlet tartalmát.
2. A Felhasználó betartja a Kezelési útmutatóban és a Garanciajegyen feltüntetett utasításokat.
3. A garancia csak a Magyar Köztársaság és az EU területén érvényes.
4. A garancia nem terjed ki a Termék következő okokból keletkező meghibásodásaira:
a A Felhasználó nem tartotta be a Kezelési útmutatóban meghatározott, különösen a megfelelő használatra, karbantartásra és tisztításra vonatkozó feltételeket; A Felhasználó a Kezelési útmutatónak nem megfelelő tisztító és karbantartó szereket alkalmazott;
b. A Felhasználó nem megfelelő módon tárolja és szállítja a Terméket;
c. A Felhasználó önállóan, a Kezessel való egyeztetés nélkül módosította és/vagy átalakította a Terméket;
d. A Felhasználó a Kezelési útmutatónak nem megfelelő üzemeltetési anyagokat használt a Termékhez.
5. Az a Felhasználó, amelyik nem számít fogyasztónak az 1964 április 23-i, a Polgári Törvénykönyvről szóló törvény szerint, elveszíti a jelen garanciából eredő jogait, ha a Terméken:
- a szériaszámok, dátum jelölések és a típuscímkék a Felhasználó által eltávolításra, kicserélésre vagy megrongálásra kerültek
- a plombák a Felhasználó által megrongálásra kerültek, vagy a Felhasználó beavatkozásának nyomait viselik.
6. Figyelem! A Termék mindennapos kezelésével kapcsolatos, többek között a Kezelési útmutatóból eredő műveleteket a Felhasználó saját hatáskörébe és saját költségére végzi el

IV. Reklamációs eljárás

1. A Termék helytelen működésének észrevételekor, a reklamáció bejelentése előtt ellenőrizze, hogy a Kezelési útmutatóban meghatározott valamennyi művelet a megfelelő módon került végrehajtásra.
2. Ajánlott a reklamációt haladéktalanul bejelenteni, a legjobb a Termék hibája észrevételétől számított 7 napon belül. Az a Felhasználó, amelyik nem számít fogyasztónak az 1964 április 23-i, a Polgári Törvénykönyvről szóló törvény szerint, elveszíti a jelen garanciából eredő jogait, ha nem jelenti be 7 napon belül a reklamációt.
3. A reklamációs bejelentés megtehető a Termék vásárlásának helyén, a garanciális szervizben, vagy írásban az alábbi címen: DEDRA EXIM sp. z o.o., ul. 3 Maja 8, 05-800 Pruszków.
4. A Felhasználó a reklamációt a www.dedra.pl weboldalon található űrlap segítségével jelentheti be. („Garanciális reklamáció bejelentési űrlap”).
5. Az egyes országok szerviz címei a www.dedra.pl weboldalon elérhetőek. Amennyiben az adott országban nincs garanciális szervíz, a reklamációs bejelentést ajánljuk a következő címre küldeni: DEDRA-EXIM Sp. z o.o., ul. 3 Maja 8, 05-800 Pruszków (Lengyelország).
6. A Felhasználó biztonságára való tekintettel a hibás Termék használata tilos.
7. Figyelem!!! A hibás Termék veszélyes a Felhasználó egészségére és életére.
8. A garanciából eredő kötelezettségek ellátására a reklamált Terméknek a Felhasználó általi leadásának napjától számított 14 munkanapon belül kerül sor.
9. A terméket reklamációra küldése előtt ajánlott megtisztítani. Ajánlott a reklamált terméket gondosan bebiztosítani a szállítási károk elkerülése érdekében (ajánlott a reklamált Terméket az eredeti csomagolásban elküldeni).

10. A garanciális időszak meghosszabbításra kerül azzal az idővel, mely alatt a Felhasználó a Termék meghibásodásából eredően nem tudta az használni.
A garancia nem zárja ki, nem korlátozza és nem függeszti fel a Felhasználó eladott termékek hibáira vonatkozó kezességi szabályokból eredő jogait.
A természetes személyeknek a személyes adatok kezelése tekintetében történő védelméről és az ilyen adatok szabad áramlásáról, valamint a 95/46/EK irányelv hatályon kívül helyezéséről szóló, 2016. április 27-i (EU) 2016/679 európai parlamenti és tanácsi rendelet 13. cikkének (1) és (2) bekezdésével összhangban tájékoztatjuk Önt, hogy
1. Az űrlapon megadott személyes adatainak Adminisztrátora a Pruszków-i székhelyű DEDRA-EXIM sp. z o.o. ul. 3 Maja 8, 05-800 Pruszków (továbbiakban: „Adminisztrátor").
2. Az Ön adatait kizárólag a készülékre vonatkozó garanciális eljárás lefolytatása céljából dolgozzuk fel az általános adatvédelmi rendelet (a továbbiakban: "GDPR") 6. cikke (1) bekezdésének b) pontjával összhangban Az adatszolgáltatás önkéntes, de a garanciális eljárás lefolytatásához szükséges.
3. Az Ön adatait a garanciális eljárás lefolytatásának megfontolásának időtartama alatt, valamint archiválási céllal kezeljük, amennyiben az Adminisztrátorral szembeni esetleges követelésekkel szemben szükséges védekezni, de legfeljebb azok elévüléséig.
4. Az Ön adatai csak olyan szervezetek számára adható ki, amelyek az Adminisztrátor nevében, a személyes adatok feldolgozására vonatkozó írásbeli megbízási szerződés alapján adatokat kezelnek, és többek között technikai szolgáltatást, tárhelyszolgáltatást vagy weboldal-karbantartást, informatikai-, futárszolgáltatást nyújtanak. Az Adatkezelő beszállítói kötelesek gondoskodni az adatbiztonságról és megfelelni a személyes adatok védelmére vonatkozó hatályos jogszabályok követelményeinek, és nem használhatják fel a rájuk bízott személyes adatokat az Adatkezelővel kötött szerződésben meghatározott céloktól eltérő célokra.
5. Az Ön adatait nem dolgozzuk fel automatizált módon, beleértve a profilalkotást, és nem továbbítjuk harmadik országba/nemzetközi szervezetnek.
6. Ön bármikor jogosult az adatai tartalmához történő hozzáféréshez, valamint annak helyesbítéshez, törléshez, az adatkezelés korlátozásához, az adathordozhatósághoz és a kifogásoláshoz való joghoz.
7. Az Ön személyes adatainak az Adatkezelő általi feldolgozásával kapcsolatos minden kérdésben az alábbi e-mail címen veheti fel a kapcsolatot: daneosobowe@dedra.pl;
8. Önnek jogában áll van panaszt benyújtani az illetékes adatvédelmi hatóságnál;

RO Cuprinsul

1. Fotografii și figuri
2. Descrierea dispozitivului
3. Destinația dispozitivului
4. Restricții de utilizare
5. Date tehnice
6. Pregătirea pentru lucru
7. Conectare la rețea
8. Pornirea dispozitivului
9. Utilizarea dispozitivului
10. Operații curente de mentenanță
11. Piese de schimb și accesorii
12. Eliminarea individuală a defecțiunilor
13. Set de completare a dispozitivului
14. Informația pentru utilizatori cu privire la eliminarea echipamentelor electrice și electronice
15. Talon de garanție

Traducerea instrucțiunii originale

Declarația de conformitate este anexată la instrucțiuni ca un document separat. În cazul în care declarația de conformitate lipsește, contactați Dedra Exim Sp. z o.o.
Condiții generale de siguranță au fost atașate la instrucțiuni ca o broșură separată.

AVERTISMENT. Citiți toate avertismentele marcate cu simbolul și toate instrucțiunile.

Nerespectarea avertismentelor și instrucțiunilor de siguranță menționate mai jos poate cauza electrocutări, incendii sau leziuni grave.
Păstrați toate avertismentele și instrucțiunile pentru utilizare ulterioară.

2. Descrierea dispozitivului

Fig. A: 1. Blocare ax, 2. Buton de blocare a reglajului de mâner 3. Întrerupător 4. Apărătoarea periilor electrografitice 5. Apărătoarea discului 6. Mâner auxiliar

3. Destinația dispozitivului

Dispozitivul este destinat șlefuirii și tăierii diverselor materiale (în funcție de accesoriile aplicate) fără utilizarea apei.
Se permite utilizarea aparatului în lucrări de renovare-construcții, ateliere de reparații în lucrări de amatori, respectând condițiile de utilizare şi condiţiile de lucru permise, conţinute în manualul de utilizare.

4. Restricții de utilizare

Dispozitivul poate fi utilizat numai în conformitate cu ”Condițiile admisibile de lucru”, prezentate mai jos.
Polizorul unghiular nu poate fi folosit pentru șlefuirea lemnului și polizarea altor materiale.
Modificările neautorizate ale construcției mecanice și electrice, orice modificări, operațiile de întreținere care nu sunt descrise în manualul de utilizare vor fi considerate ilegale și vor duce la pierderea imediată a drepturilor de garanție, iar declarația de conformitate își va pierde valabilitatea.
Utilizarea neconformă cu destinație sau cu manualul de utilizare va duce la pierderea imediată a drepturilor de garanție.

Condițiile admisibile de lucru
Funcţionare ocazională: S2 10 min
Unealta se va utiliza numai în spaţii închise cu o
Ventilaţie corespunzătoare. A se feri de umezeală şi îngheţ.

5. Date tehnice

Modelul dispozitivului	DED7937
Tensiunea de alimentare [V]	230~
Frecvența de alimentare [Hz]	50
Putere nominală [W]	2 100
Grad de protecție	IP20
Clasa de protecție	II
Viteza de rotație [min-1]	6 500
Diametrul ferăstrăului circular [mm]	230
Diametrul găului [mm]	22,2
Filet exterior	M14
Emisie de zgomot:	
Nivelul presiunii sonore LpA [dB (A)]	94
Incertitudinea de măsurare KpA [dB (A)]	3
Nivel de putere sonor LwA [dB (A)]	105
Incertitudinea de măsurare KwA [dB (A)]	3
Nivelul de vibrație măsurat pe mânerul ah, ID [m / s2]	5,78
Incertitudinea de măsurare K [m / s2]	1,5

Informația privind vibrații și zgomot

Valoarea totală a vibrațiilor ah și nesiguranța măsurătorii au fost definite conform standardului EN 60745-1 și specificate în tabel.
Emisia zgomotului a fost definită conform EN 60745-1 valorile au fost specificate în tabel de mai sus.

ATENȚIE **Zgomotul poate cauza deteriorarea auzului, utilizați întotdeauna protectoare de auz în timpul lucrului!**

Valoarea totală declarată a vibrațiilor a fost măsurată în conformitate cu metodă standard de testare și poate fi utilizată pentru a compara un dispozitiv cu altul. Nivelul de vibrație poate fi de asemenea utilizat pentru a efectua o estimare preliminară a expunerii la vibrații.
Nivelul de vibrație în timpul utilizării efective a dispozitivului poate să difere de valorile declarate, în funcție de modul în care sunt utilizate uneltele de lucru, în special de tipul piesei prelucrate și de necesitatea de a specifica măsurile de protecție a operatorului. Pentru a estima cu exactitate expunerea în condiții reale de utilizare, trebuie luate în considerare toate etapele ciclului de operare, inclusiv perioadele când dispozitivul este oprit sau când este pornit, dar fără să fie utilizat pentru lucru.

6. Pregătirea pentru lucru

ATENȚIE **Toate operațiile trebuie efectuate cu ștecherul scos din priza de curent.**

Instalarea mânerului auxiliar

-Înșurubați mânerul într-unul din 3 orificii aflați pe capul dispozitivului (în funcție de operație planificată), în conformitate cu Fig. A, 6.1; 6.2; 6.3.
-Executați toate lucrările cu dispozitivul folosind mânerul auxiliar atașat la dispozitiv.

Instalarea și reglarea apărătorii de disc

-Montați apărătoarea discului (Fig.A,7) pe dispozitiv astfel încât banda de protecție cu proeminența de contact să fie plasată în canelura de pe carcasa dispozitivului.
-Așezați apărătoarea discului în poziția aleasă.
- Strângeți ferm șurubul de fixare
Pentru a regla apărătoarea discului, executați operațiile de montare în ordine inversă.

ATENȚIE **Așezați apărătoarea discului în asemenea poziție încât scânteile să nu cadă în direcția operatorului.**

Instalarea accesoriilor

ATENȚIE **Turația maximă a piesei de lucru trebuie să fie mai mare sau egală cu viteza de rotație a unui dispozitiv fără sarcină.**

Instalarea discului

-Blocați arbore cu buton (Fig. A, 1)
-Deșurubați inelul de presiune (Fig. A, 3.1) cu ajutorul cheii atașate
-Montați discul (adecvat pentru materialul prelucrat în conformitate cu recomandarea producătorului discului)
-Strângeți inelul de presiune cu cheie
-Eliberați blocarea arborelului.

ATENȚIE **Apăsați butonul de blocare a arborelui numai atunci când arborele este imobilizat.**

ATENȚIE **Nu folosiți reducțiile la montarea discurilor. Când instalați discul de tăiere diamantat, asigurați-vă că sensul de rotație marcat pe disc este în concordanță cu sensul de rotație pe capul dispozitivului.**
Pentru discuri diamantate sau cele care taie la grosimi mai mici de 3 mm, inelul de presiune trebuie întors și înșurubat cu suprafață plană din partea discului.

Instalarea pieselor de lucru cu orificiul filetat

-Blocați arbore cu buton (Fig. A, 1)
-Deșurubați inelul de presiune (Fig. A, 3.1) cu ajutorul cheii atașate.
-Deșurubați piesa de lucru dacă este montată,
-Scoateți inelul opritor interior,

-Înșurubați piesa cu orificiul filetat pe flanșa exterioară, blocați butonul arborelui, strângeți cu cheie,
Pentru a demonta, executați operațiile de montare în ordinea inversă.

⚠ ATENȚIE **Arborele polizorului trebuie să fie înșurubat în întregime în corpul dispozitivului.**

Instalarea dispozitivului într-un stativ

Este admisă utilizarea dispozitivului într-un stativ dedicat acestui scop, cu condiția să fie instalat corect în conformitate cu instrucțiunile de montare aflate în stativ.
Reglarea poziției de mâner principal
Mânerul principal poate fi așezat în alte două poziții, rotindu-l cu 90° spre stânga sau spre dreapta, în raport cu poziția de bază.
• Apăsați butonul de blocare a mânerului principal (Fig. A, 2).
• Rotiți mânerul principal în poziția selectată.
• Mânerul principal se va bloca automat în poziția selectată

7. Conectare la rețea

Înainte de a conecta dispozitivul la sursa de curent, asigurați-vă că tensiunea de alimentare corespunde cu valoarea specificată pe plăcuța de identificare.
Instalația de alimentare trebuie să fie realizată în conformitate cu cerințele principale privind instalațiile electrice și să respecte dispozițiile privind siguranța utilizării. Parametrii de secțiune minimă a firului de alimentare și valorile nominale ale siguranței de protecție în funcție de puterea dispozitivului sunt specificate în tabelul de mai jos:

Puterea maşinii [W]	Secțiunea minimă a cablului [mm2]	Valoarea minimă a siguranței tip C [A]
>2300	2,5	16

Instalația trebuie să fie executată de un electrician autorizat. În cazul când folosiți cablurile prelungitoare, aveți grijă ca secțiunea firului să nu fie mai mică decât cea cerută (vezi tabelul). În timpul lucrului cablul electric trebuie astfel poziționat, încât să nu fie expus la tăiere. Nu folosiți prelungitoare defecte.
Verificați periodic starea tehnică a cablului de alimentare. Nu trageți de cablu.

8. Pornirea dispozitivului

⚠ ATENȚIE **Înainte de a porni dispozitivul, efectuați obligatoriu operațiile descrise în capitolul "Pregătirea pentru lucru".**

Pentru a începe utilizarea dispozitivului, țineți-l cu ambele mâini.
• Glisați butonul întrerupătorului (Fig.A, 3) în direcția capului..
-Apăsați butonul întrerupătorului
Eliberarea apăsării pe butonul întrerupătorului va produce oprirea polizorului.

⚠ ATENȚIE **Efectuați întotdeauna un test înainte de a începe lucrul și după fiecare înlocuire a piesei de lucru. Verificați dacă accesoriile sunt în stare bună, sunt montate corect și dacă se pot roti liber. Efectuați testul pentru cel puțin 30 de secunde. Nu folosiți accesorii deteriorate, non-rotunde sau vibrante.**

9. Utilizarea dispozitivului

După pornirea dispozitivului, așteptați până când acesta atinge turația maximă. Folosiți echipamente de protecție personală, cum ar fi ochelari de protecție, protectoare de urechi precum și echipamentele de protecție, cum ar fi mănuși, șort și încălțăminte de lucru.

Tăiere

-Începeți întotdeauna tăierea fără a atinge discul de material. Pentru operațiile de tăiere, montați pe dispozitiv o apărătoare destinată pentru tăiere. Această apărătoare nu constituie completarea dispozitivului.
-Nu apăsați dispozitivul prea tare în timpul tăierii, nu-l strâmbați. Lucrați cu o mișcare uniformă, adaptată optim la tipul materialului prelucrat.
-Efectuați tăierea în linie dreaptă.
-În timpul tăierii susțineți materialele cu dimensiuni mari în mai multe puncte de sprijin. Punctele de sprijin trebuie să fie în apropierea liniei de tăiere și la capătull materialului.
Fixați materialul cu dimensiuni mici într-o menghină sau prindeți-l de masă cu ajutorul unor cleme. Acest lucru va asigura o stabilitate și o precizie de tăiere mai mare.

Tăierea pietrei, materialelor ceramice

-Folisți discuri diamantate
-Lucrați în încăperi bine aerisite, purtați masca antipraf.

Șlefuire

-La șlefuire, mențineți discul de șlefuit la un unghi de 30 ÷ 40 de grade față de suprafața prelucrată. Apăsați dispozitivul pe suprafață cu o forță moderată, astfel încât piesa prelucrată să nu se încălzească prea mult, iar pe suprafață să nu apară caneluri sau alte denivelări.
-Începeți șlefuirea întotdeaună fără să atingeți discul de material.
-Nu utilizați pentru șlefuire discurile destinate tăierii.
-Fixați materialul șlefuit într-o menghină sau prindeți-l de masă cu ajutorul unor cleme.
-Pentru șlefuire folosiți discuri de șlefuire, discuri lamele, discuri nețesute abrazive sau perii cap la cap.
-Respectați vitezele admise de rotație/circumferențiale, specificate pe eticheta dispozitivului de șlefuit.

10. Operații curente de mentenanță

⚠ ATENȚIE **Toate operațiile de întreținere trebuie efectuate cu ștecherul scos din priza de curent.**

Înainte de fiecare pornire:

-Verificați starea cablului de alimentare.
-Verificați dacă fantele de ventilație ale motorului nu sunt acoperite sau murdărite. Dacă este necesar, suflați dispozitivul cu aer comprimat.

După fiecare utilizare:

-Așteptați până când discul se va opri singur.
-Scoateți ștecherul din priză pentru a evita pornirea accidentală de către terți.
-Ștergeți carcasă în mod regulat cu o cârpă moale.
-Evitați acumularea prafului în dispozitiv, suflați fantele de ventilație cu aer comprimat.

Înlocuirea periilor electrografitice

Verificați în mod regulat starea periilor electrografitice și înlocuiți-le. Înălțimea minimă recomandată a periilor este de 5 mm.
Desfaceți șuruburile capacelor de perii (Fig. A, 4) și scoateți capacele periilor. Periile electrografitice sunt presate de arcuri care trebuie îndoite, și scoateți atent periile. Glisați conectorii periilor uzate și așezați conectorii noilor perii. Introduceți periile noi în portperii, puneți arcurile astfel încât să preseze periile și înșurubați la loc capacele.

Depozitare

După ce ați încheiat muncă, depozitați dispozitivul curățat într-un loc protejat de accesul copiilor.

11. Piese de schimb si accesorii

Pentru a achiziționa piese de schimb și accesorii, contactați Service-ul Dedra Exim. Detaliile de contact pot fi găsite pe pagină 1 a manualului. Când comandați piese de schimb, vă rugăm să indicați numărul lotului aflat pe plăcuța de identificare și numărul piesei din schița de asamblare.
În perioada de garanție, reparațiile sunt efectuate conform regulilor menționate în talonul de garanție. Vă rugăm să predați produsul reclamat pentru reparație la locul de achiziție (vânzătorul este obligat să accepte produsul reclamat), trimiteți-l la centru de service aflat cel mai aproape de adresa de domiciliu (lista centrelor de service se află pe site-ul www.dedra.pl) sau expediați-l la service-ul central Dedra Exim. Vă rugăm amabil să anexați talonul de garanție completat. După perioada de garanție, reparațiile vor fi efectuate de service-ul central. Produsul deteriorat trebuie trimis la centrul de service (costul de expediție este suportat de utilizator).

12. Eliminarea individuală a defecțiunilor

⚠ ATENȚIE **Înainte de a trece la eliminarea individuală a defecțiunilor, deconectați dispozitivul de alimentare.**

Problemă	Cauză	Soluționare
Dispozitivul nu funcționează	Cablul de alimentare nu este conectat corect	Împingeți ștecherul mai adânc în priză, verificați cablul de alimentare.
	Cablul de alimentare este deteriorat	În cazul în care constatați deteriorarea cablului de alimentare, predați dispozitivul la un centru de service.
	Lipsa tensiune în priză de curent	Controlați tensiunea în priză cu o sondă de măsurat. Verificați dacă s-a declanșat siguranță
	Întrerupător defect	Predați dispozitivul la un centru de service.
	Motorul nu are putere, pornește greoi	Perii uzate – predați la un centru de service

13. Set de completare a dispozitivului

1. Polizor unghiular DED7937 – 1, 2. Dispozitivul de protecție a discului (pentru şlefuire) – 1, 3. Cheie – 1, 4. Mâner – 1

14. Informația pentru utilizatori privind eliminarea utilajelor uzate (se referă la gospodării de casă)



Simbolul afișat pe produse sau pe documentația care le însoțește indică faptul că echipamentele electrice sau electronice defecte nu trebuie eliminate împreună cu deșeurile menajere. În cazul în care trebuie să eliminați, să reutilizați sau să recuperați componente, trebuie să le duceți la un punct de colectare specializat, unde vor fi acceptate gratuit. Autoritățile locale furnizează informații privind locația punctelor de colectare a echipamentelor uzate, de exemplu pe site-urile lor web.
Eliminarea corespunzătoare a dispozitivului permite conservarea resurselor valoroase și evitarea impactului negativ asupra sănătății și mediului, care rezultă din posibilitatea prezenței substanțelor, amestecurilor și componentelor periculoase în echipament.
Eliminarea incorectă a deșeurilor riscă sancțiuni în conformitate cu reglementările locale relevante.
Utilizatorii din țările UE: Dacă trebuie să vă debarasați de echipamente electrice sau electronice, vă rugăm să contactați cel mai apropiat punct de vânzare sau furnizorul dumneavoastră, care vă va putea oferi informații suplimentare.
Eliminarea în țări din afara Uniunii Europene: Acest simbol se aplică numai în țările din Uniunea Europeană. În cazul în care doriți să aruncați acest produs, vă rugăm să contactați autoritățile locale sau dealerul pentru a afla metoda corectă de eliminare.

Certificat de garanţie

pentru

Polizor unghiular

Nr. de katalog: DED7937 Număr de lot: .....

(denumit în continuare Produs)

Data de cumpărare a produsului: .....

Ştampila vânzătorului

Data şi semnătura vânzătorului: .....

Declaraţia Utilizatorului:

Confirm, că am fost informat în ceea ce priveşte condiţiile de garanţie şi efectele nerespectării orientăriilor cuprinse în manualul de utilizare şi în Certificatul de garanţie. Condiţiile prezentei garanţiei îmi sunt cunoscute ce afirm cu semnătura mea de mână:

....

Data şi locul semnătura Utilizatorului

Garanția este acordată în conformitate cu prevederile OG 21/1992 și OG 140/2021, cu modificările ulterioare, pe baza cardului de garanție și a dovezii originale de cumpărare. Perioada de reparație nu poate depăși 15 zile calendaristice de la data la care consumatorul a predat reclamația vânzătorului.

I. Responsabilitatea pentru produs

1. **Garant -** DEDRA EXIM sp. z o.o. cu sediul în Pruszkowie, adresa: ul. 3 Maja 8, 05-800 Pruszków, KRS 0000062517, Sąd Rejonowy dla m.st. Warszawy w Warszawie, XIV Wydział Gospodarczy Krajowego Rejestru Sądowego,[Judecătoria Raională pentru o.c. Varşovia în Varşovia, Departamentul al XIV–a Economic al Registrului Naţional Juridic] NIP [CIF] 527-020-49-33, Kapitał zakładowy [capital social]: 100 980.00 zł..
2. în condiţiile menţionate în prezentul Certificat de garanţie Garantul acordă garanţie la produsul derivat din distribuţia Garantului.
3. Responsabilitatea cu titlu de garanţie cuprinde numai defectele care sau ivit din cauze datorate Produsului în momentul livrării acestuia Utilizatorului.
4. Cu titlu de garanţie, Utilizatorul, obţine dreptul la repararea gratis a Produsului, dacă defecţiunea s-a ivit în perioada de garanţie. Modul de reparare a Produsului (metoda de executare a reparării) depinde de decizia Garantului. Dacă Garantul constată că Produsul nu poate fi reparat, Garantul îşi rezervă dreptul de a schimba piesa defectă sau total Produsul cu altul fără defecte sau de a micşora preţul Produsului ori de a se retrage de la Contract.
5. Faţă de Utilizatorul, care conform cu legea din data de 23 aprilie 1964 din Codul Civil, nu este un consumator, răspunderea Garantului pentru dauna rezultate din prezenta garanţie şi/ sau în legătură cu încheierea şi executarea acesteia, indiferent de dreptul legal, este limitată maxim până la valoarea Produsului defect.

II. Perioada de garanţie

Componentele Produsului acoperite de garanţie	Durata de protecţie a garanţiei
Polizor unghiular	36 luni, de la data cumpărării Produsului, înscrisă în prezentul Certificat de garanţie

III. Condiţiile de utilizare a garanţiei

1 Prezentarea de către Utilizator a Certificatul completat de garanţie a Produsului şi dovedirea împrejurărilor de cumpărare a Produsului de ex. prin prezentarea chitanţei, facturei, etc. Pentru a efectua în mod eficient reclamaţia, se recomandă că Utilizatorul să trimite împreună cu Produsul reclamat, toate componetele menţionate la “Completarea” Produsului în manualul de utilizare.
2. Respectarea de către Utilizator a recomandările din Manualul de utilizare şi din Certficatul de garanţie.
3. Garanţia acoperă numai teritoriul Republicii Polonă şi UE.
4. Garanţia nu acoperă defecţiunile Produsului apărute în special din cauza:
a. Nerespectării de către Utilizator a condiţiilor indicate în Manualul de utilizare, în special în domeniul de utilizare, întreţinere şi curăţare corectă.
b. Utilizarea de către Utilizator a unor produse de curăţare sau substanţe de conservare care sunt neadecvate cu Manualul de utilizare;
c. Depozitare necorespunzătoare şi transportul necorespunzător al Produsului de către Utilizator;
d. Modificări şi/sau reconstrucţii arbitrare a Produsului de către Utilizator;
e. Utilizarea în Produs de către Utilizator a unor materiale consumabile neconforme cu manualul de utilizare
5. Utilizatorul care conform nu legea din data de 23 aprilie 1964 din Codul Civil nu este un consumator, pierde garanţia pentru Produsul, în care:
- numerele de serie, marcarea datelor şi plăcuţele cu datele technice au fost îndepărtate de către Utilizator;
- sigiliile existente au fost deteriorate de Utilizator sau au urme rămase din manipularea de către utilizator la acestea.
6. **Atenţie!** Operaţiile legate cu utilizarea de fiecare zii, descrise în manualul de utilizare, Utilizatorul execută singur pe costul său.

IV. Procedura de reclamaţie

1. Dacă se constată că Produsul nu funcţionează corect, Înainte de a depune reclamaţia trebuie să Vă asiguraţi dacă toate operaţiunile descrise în manualul de utilizare au fost executate corect.
2. Sesizaţi imediat reclamaţia, cel mai bine în termen de 7 zile de la data la care aţi observant defectul produsului. Utilizatorul care conform cu legea din data de 23 aprilie 1964 din Codul Civil nu este un consumator, pierde garanţia pentru Produs dacă reclamaţia nu depune în termen de până de 7 zile.
3. Sesizarea reclamaţiei se face de ex. la. la punctul de cumpărare a Produsului, la service-ul de garanţie sau se poate trimite în scris pe adresa: DEDRA EXIM sp. z o.o., ul. 3 Maja 8, 05-800 Pruszków.
4. Utilizatorul poate să depună reclamaţia prin formularul accesibil pe pagina de internet www.dedra.pl. (“Formular pentru sesizarea reclamaţiei cu titlu de garanţie”).
5. Adresele service-urilor de garanţie din fiecare stat sunt accesibile pe pagina www.dedra.pl. Dacă service-ul lipseşte în statul adecvat, trimiteţi sesizările de reclamaţie cu titlu de garanţie pe adresa: DEDRA EXIM sp. z o.o. ul. 3 Maja 8, 05-800 Pruszków (Polonia).
6. Luând în considerare siguranţa Utilizatorului se interzice utilizarea Produsului defect.
7. Atenţie!!! Utilizarea Produsului defect este periculos pentru sănătatea şi viaţa Utilizatorului.
8. Executarea obligaţiilor rezultate din garanţie va avea loc în termen de 14 zile lucrătoare, calculate de la data furnizării de către Utilizator a Produsului reclamat.
9 Înainte de furnizare a Produsului reclamat se recomandă curăţirea acestuia. Se recomandă de a se asigura bine Produsul împotriva distrugerii în timpul transportului (se recomandă să trimiteţi produsul reclamat în ambalajul original).
10. Perioada de garanţie va fi prelungită cu durata în care, din cauza defectului Produsului acoperit de garanţie Utilizatorul nu l-a putut să-l utilizeze,
Garanţia nu opreşte, nu limitează nu suspendează drepturile Utilizatorului rezultate din dispoziţiile privind garanţia pentru vicile produsului vândut..
În conformitate cu articolul 13 alineatele (1) și (2) din Regulamentul (UE) 2016/679 al Parlamentului European și al Consiliului din 27 aprilie 2016 privind protecția persoanelor fizice în ceea ce privește prelucrarea datelor cu caracter personal și privind libera circulație a acestor date și de abrogare a Directivei 95/46/CE, vă informăm.
1. Administratorul datelor Dumneavoastră cu caracter personal furnizate în formular este DEDRA-EXIM sp. z o. o. cu sediul social în Pruszków, ul. 3 Maja 8, 05-800 Pruszków (în continuare: „Administrator”).
2. Datele dumneavoastră vor fi prelucrate numai în scopul derulării procedurii de garanție a dispozitivului în conformitate cu art. 6 alin.1 lit. b din regulamentul general privind protecția datelor (în continuare: „GDPR”). Furnizarea datelor este voluntară, dar necesară pentru derularea procedurii de garanție.
3. Datele dumneavoastră vor fi prelucrate pe perioada de luare în considerare a procedurii de garanție și în scopuri de arhivare în cazul în care este nevoie de apărare împotriva oricăror pretenții împotriva Administratorului, nu mai mult decât până la expirarea acestora.
4. Datele dumneavoastră pot fi dezvăluite numai entităților care prelucrează date pentru administrator pe baza unui contract scris de încredințare a prelucrării datelor cu caracter personal care oferă, printre altele, service tehnic, hosting sau intreținere site, service IT, firmă de curierat. Furnizorii Administratorului sunt obligați să asigure securitatea datelor și să îndeplinească cerințele legii aplicabile referitoare la protecția datelor cu caracter personal și nu pot folosi datele cu caracter personal încredințate în alte scopuri decât cele specificate în contractul cu Administratorul.
5. Datele dumneavoastră nu vor fi prelucrate în mod automatizat, inclusiv sub formă de profilare, și nu vor fi transferate către o țară terță/organizație internațională.
6. Aveți dreptul de a accesa datele dumneavoastră și dreptul de a rectifica, șterge, limita prelucrarea, dreptul de a transfera date, dreptul de a vă opune în orice moment.
7. În toate aspectele legate de prelucrarea datelor dumneavoastră cu caracter personal de către Administrator, ne puteți contacta la următoarea adresă de e-mail: daneosobowe@dedra.pl.;
8. Aveți dreptul de a depune o plângere la autoritatea competentă pentru protecția datelor cu caracter personal;

SI Kazalo

1. Fotografije in risbe
2. Opis naprave
3. Namen naprave
4. Omejitev uporabe
5. Tehnični podatki
6. Priprava na delo
7. Povezava z omrežjem
8. Vklop naprave
9. Uporaba naprave
10. Tekoče vzdrževanje
11. Rezervni deli in dodatki
12. Pomanjkljivosti, odpravljene samostojno
13. Dokončanje opreme
14. Informacije za uporabnike o odstranjevanju električne in elektronske opreme
15. Garancijski list

Prevod originalnega priročnika

Izjava o skladnosti je priložena priročniku kot ločen dokument. Če izjave o skladnosti ni, se obrnite na družbo Dedra Exim Sp. z o.o.
Splošni varnostni predpisi so vključeni v priročnik kot posebna knjižica.

OPOZORILO. Preberite vsa opozorila, označena s simbolom, in vsa navodila.

Neupoštevanje naslednjih opozoril in varnostnih navodil lahko povzroči električni udar, požar ali hude telesne poškodbe.

Vsa opozorila in navodila shranite za nadaljnjo uporabo.

2. Opis naprave

Slika A: 1.Blokada vretena, 2.Ključavnica za nastavitev ročaja 3.Stikalo. 4.Electrographite brush guard 5.Disc guard 6.Additional handle

3. Namen naprave

Stroj je zasnovan za brušenje in rezanje različnih materialov (odvisno od uporabljene dodatne opreme) brez uporabe vode.

Napravo je dovoljeno uporabljati pri obnovitvenih in gradbenih delih, v delavnicah za popravila, pri ljubiteljskih delih, pri čemer je treba upoštevati pogoje uporabe in dovoljene delovne pogoje iz navodil za uporabo.

4. Omejitve uporabe

Stroj se lahko uporablja le v skladu s spodnjimi "Dovoljenimi pogoji delovanja". Kotnega brusilnika ni dovoljeno uporabljati za brušenje lesa ali poliranje drugih materialov.
Nedovoljene spremembe mehanske in električne konstrukcije, kakršne koli spremembe, vzdrževalni posegi, ki niso opisani v navodilih za uporabo, bodo obravnavani kot nezakoniti in bodo povzročili takojšnjo izgubo garancijskih pravic, izjava o skladnosti pa bo postala neveljavna. Vsaka uporaba, ki ni predvidena ali ni v skladu z navodili za uporabo, ima za posledico takojšnjo izgubo garancijskih pravic.

Dovoljeni delovni pogoji
Napravo lahko uporabljate le v zaprtih prostorih z učinkovitim prezračevanjem. Zaščitite ga pred vlago in zmrzaljo.

5. Tehnični podatki

Model opreme	**DED7937**
Napajalna napetost [V]	230~
Frekvenca napajanja [Hz]	50
Nazivna moč [W]	2 100
Stopnja zaščite pred neposrednim dostopom	IP20
Zaščitni razred	II
Hitrost [min-1].	6 500
Premer žaginega lista [mm]	230
Premer vrtine [mm]	22,2
Nit	M14
Emisije hrupa:	
Raven zvočnega tlaka LpA [dB(A)].	94
Merilna negotovost KpA [dB(A)].	3
Raven zvočne moči LwA [dB(A)].	105
Merilna negotovost KwA [dB(A)]	3
Raven vibracij, izmerjena na ročaju ah,ID [m/s2].	5,78
Merilna negotovost K [m/s2].	1,5

Informacije o vibracijah in hrupu

Skupna vrednost vibracij a_h in merilna negotovost sta bili določeni v skladu s standardom EN 60745-1 in sta navedeni v preglednici.
Emisije hrupa so bile določene v skladu s standardom EN 60745-1, vrednosti so navedene zgoraj v tabeli.

⚠ POZOR **Hrup lahko povzroči poškodbe sluha, zato pri delu vedno uporabljajte zaščito sluha!**

Deklarirana skupna vrednost vibracij je bila izmerjena v skladu s standardno preskusno metodo in se lahko uporablja za primerjavo enega kosa opreme z drugim. Navedena vrednost vibracij se lahko uporabi tudi za predhodno oceno izpostavljenosti vibracijam.
Raven vibracij med dejansko uporabo opreme se lahko razlikuje od deklariranih vrednosti, odvisno od uporabe delovnih orodij, zlasti vrste obdelovanca in potrebe po določitvi ukrepov za zaščito upravljavca. Za natančno oceno izpostavljenosti v dejanskih pogojih uporabe je treba upoštevati vse dele delovnega cikla, vključno z obdobji, ko je stroj izklopljen ali ko je vklopljen, vendar se ne uporablja za delo.

6. Priprava na delo

⚠ POZOR **Vsa pripravljalna dela izvajajte, ko je enota izključena iz električnega omrežja.**

Montaža pomožnega ročaja

- Privijte ročaj v eno od treh lukenj na glavi naprave (odvisno od načrtovanega dela).
- Vsa dela na enoti izvajajte s pomožnim ročajem, nameščenim na enoti.

Namestitev in nastavitev ščita

-Ščitnik namestite na napravo tako, da je trak ščita s štrlečim kontaktnim jezičkom nameščen v zarezo na ohišju glave naprave.
-Nastavite zaščito diska v želeni položaj.
-Zategnite pritrdilni vzvod.
Nastavitev zaščite diska se izvede v obratnem vrstnem redu kot njena namestitev.

⚠ POZOR **Zaščito diska namestite tako, da iskre ne padajo proti upravljavcu.**

Namestitev dodatne opreme

⚠ POZOR **Največja hitrost delovnega konca mora biti večja od hitrosti stroja brez obremenitve.**

Namestitev ščita

-zaklenite vreteno z gumbom (slika A, 1)
-Tlačni obroč zategnite s priloženim ključem.
-Uporabite disk (primeren za obdelovani material v skladu s priporočili proizvajalca diska).
-Tlačni obroč zategnite s ključem
-Pustite blokado vretena.

⚠ POZOR **Pritisnite gumb za blokado vretena , samo ko je vreteno nepremično.**

⚠ POZOR **Pri nameščanju diskov ne uporabljajte redukcijskih elementov.**

Pri nameščanju diamantnega rezalnega diska pazite, da se smer vrtenja, označena na disku, ujema s smerjo vrtenja na rezalni glavi.
Pri diamantnih ali rezalnih ploščah z debelino manj kot 3 mm je treba pritisni obroč obrniti in priviti ravno na stran plošče.

Sestav orodja z navojem

-zavrtite vreteno z gumbom (slika A, 1)
-Tlačni obroč zategnite s priloženim ključem
-Demontirajte delovno orodje, če je nameščeno,
-Odstranite notranji zaporni obroč,
-Zunanjo prirobnico orodja privijte z navojno luknjo, zaklenite gumb vretena in zategnite s ključem.
Demontažo opravite v obratnem vrstnem redu kot montažo.

⚠ POZOR **Vreteno brusilnika mora biti popolnoma privito v ohišje orodja.**

Pritrditev na stativ

Napravo je dovoljeno uporabljati v namenskem stativu, če je pravilno sestavljena v skladu z navodili za sestavljanje, ki so na stativu.

Nastavitev položaja glavnega ročaja

Glavni ročaj lahko dodatno nastavite v dva položaja, tako da ga obrnete za 90° v levo ali desno glede na osnovni položaj.
- Pritisnite gumb za zaklepanje glavnega ročaja.
- Glavno ročico obrnite v želeni položaj.
- Glavni ročaj se samodejno zaklene v izbrani
delovna mesta.

7. Povezava z omrežjem

Pred priključitvijo naprave na vir napajanja se prepričajte, da napajalna napetost ustreza vrednosti, navedeni na tipski ploščici.
Napajalna napeljava mora biti izvedena v skladu z bistvenimi zahtevami za električne inštalacije in mora izpolnjevati varnostne zahteve za uporabo. Parametri za najmanjši presek napajalnega kabla in nazivno vrednost varovalke glede na moč naprave so navedeni v spodnji preglednici:

Moč naprave [W].	Najmanjši prečni prerez vodnika [mm]^2	Najmanjša vrednost varovalke tipa B [A].
>2300	2,5	16

Namestitev naj opravi usposobljen električar. Pri uporabi podaljševalnih kablov poskrbite, da presek vodnika ni manjši od zahtevanega (glejte tabelo). Električni kabel namestite tako, da med delovanjem ne bo nevarnosti, da bi se prerezal. Ne uporabljajte poškodovanih podaljškov. Redno preverjajte stanje napajalnega kabla. Ne vleci za napajalni kabel.

8. Vklop naprave

⚠ POZOR **Pred zagonom enote je treba opraviti korake, opisane v poglavju "Priprava na delovanje".**

Za začetek držite napravo z obema rokama.
- Gumb za zaklepanje stikala (slika A, 3) potisnite proti glavi.
- Pritisnite gumb za vklop/izklop
- Če sprostite pritisk na stikalni gumb, se mlinček ustavi.
Enota ima funkcijo mehkega zagona, ki omejuje tokovni sunek ob zagonu.

⚠ POZOR **Pred začetkom dela in po vsaki zamenjavi delovnega konca vedno opravite preskus. Preverite, ali je pribor v dobrem stanju, ali je pravilno nameščen in ali se lahko prosto vrti. Preskus izvajajte vsaj 30 sekund. Ne uporabljajte poškodovanega, neobdelanega ali vibrirajočega pribora.**

9. Uporaba naprave

Po zagonu stroja počakajte, da stroj doseže največjo hitrost. Nosite osebno zaščitno opremo, kot so zaščitna očala, zaščitni ščitniki za ušesa, in tudi zaščitno opremo, kot so zaščitne rokavice, predpasnik in delovni čevlji.

Rezanje

-Vedno začnite rezati, ne da bi se rezilo dotaknilo materiala. Pri rezanju na stroj namestite zaščitni pokrov, ki je namenjen rezanju. Ta zaščitni pokrov ni vključen v obseg dobave stroja.
-Med rezanjem stroja ne potiskajte premočno in ga ne zvijajte. Delujte z enakomerno hitrostjo podajanja, ki je optimalno prilagojena vrsti materiala.
-Material režite v ravni črti.
-Med rezanjem lahko na več podpornih točkah podprete obsežne materiale. Podporne točke morajo biti blizu linije rezanja in na koncu materiala.
- Manjši material vpnite v primež ali z namiznimi objemkami. To bo zagotovilo večjo stabilnost in natančnost pri rezanju.

Rezalni kamen, keramika

-Uporabite diamantne diske.
-Delujte v dobro prezračevanem prostoru in nosite masko proti prahu.

Brušenje

-Pri brušenju postavite brusilni disk pod kotom 30 ÷ 40 stopinj glede na delovno površino. Z zmerno silo ga pritiskajte na površino, da se obdelovanec ne segreje preveč in da na površini ne nastanejo utori ali druge nepravilnosti.
-Vedno začnite brusiti, ne da bi se disk dotaknil materiala.
-Ne uporabljajte diskov, namenjenih brušenju.
-Material, ki ga boste brusili, pritrdite v primež ali z namiznimi sponkami.
-Za brušenje uporabljajte brusilne diske, lamelne diske, diske iz abrazivnega flisa ali ščetke za brušenje.
-Upoštevajte dovoljene hitrosti vrtenja/obtoka na etiketi brusilnega orodja.

10. Tekoče vzdrževanje

⚠ POZOR **Vsa vzdrževalna dela izvajajte, ko je enota izključena iz električnega omrežja.**

Pred vsakim zagonom:
- Preverite stanje napajalnega kabla.
- Preverite, ali so zračniki motorja zamašeni ali umazani. Po potrebi izpihajte enoto s stisnjenim zrakom.

Po vsaki uporabi:
-Počakajte, da se disk samodejno ustavi.
-Odklopite vtič iz vtičnice, da se izognete nenamernemu vklopu s strani mimoidočih.
-Regularno obrišite ohišje z mehko krpo.
-Preprečite nabiranje prahu v enoti, prezračite prezračevalne reže s stisnjenim zrakom**.**

Zamenjava elektrografitnih ščetk
Stanje elektrografitnih ščetk je treba redno preverjati in jih zamenjati. Priporočena najmanjša višina ščetk je 5 mm.
Odvijte vijake za ščitnike krtač (sliki A, 4) in odstranite ščitnike krtač. Elektrografitne ščetke pritiskajo vzmeti, ki jih je treba upogniti nazaj in ščetke nežno izvleči. Odstranite priključke iz uporabljenih ščetk in namestite priključke iz novih ščetk. Nove ščetke vstavite v držala ščetk, vzmeti potisnite tako, da pritiskajo na ščetke, in pokrove ponovno zategnite.

Shranjevanje
Po končanem delu očiščeno napravo shranite na mesto, ki je varno za otroke.

11. rezervni deli in dodatki

Za nakup rezervnih delov in dodatne opreme se obrnite na servisno službo družbe Dedra Exim. Kontaktne podatke najdete na strani 1 priročnika.
Pri naročanju rezervnih delov navedite številko serije na ploščici in številko dela iz montažne risbe.
V garancijskem obdobju se popravila izvajajo v skladu s pogoji, navedenimi v garancijskem listu. Okvarjeni izdelek oddajte v popravilo na mestu nakupa (prodajalec je dolžan sprejeti okvarjeni izdelek), pošljite ga v osrednji servisni center podjetja Dedra Exim ali ga pošljite v servisni center, ki je najbližje vašemu kraju bivanja (seznam servisnih centrov na www.dedra.pl). Priložite izpolnjen garancijski list. Po poteku garancijskega roka popravila izvaja osrednji servis. Okvarjeni izdelek pošljite servisnemu centru (stroške pošiljanja plača uporabnik).

12. Pomanjkljivosti, odpravljene samostojno

⚠ POZOR **Preden začnete sami odpravljati težave, enoto izključite iz električnega napajanja.**

Problem	Vzrok	Rešitev
Stroj ne deluje	Napajalni kabel je nepravilno priključen ali poškodovan.	Vtič potisnite še bolj v vtičnico in preverite napajalni kabel. Če ugotovite, da je napajalni kabel poškodovan, aparat dajte na servis.
	V vtičnici ni napetosti	Preverite napetost v vtičnici. Preverite, ali se ni sprožila varovalka.
	Okvarjeno stikalo	Stikalo zamenjajte z novim - enoto dajte na servis.
	Motor nima moči, težko se zažene	Obrabljene ščetke. Zamenjajte jih z novimi - enoto dajte na servis.

13. Dokončanje opreme

1. kotni brusilnik - 1 kos, 2. zaščita diska (za premikanje) - 1 kos, 3. ključ, 4. ročaj - 1 kos.

14. Informacije za uporabnike o odstranjevanju električne in elektronske opreme (velja za gospodinjstva)



Simbol, ki je prikazan na izdelkih ali spremljajoči dokumentaciji, označuje, da se okvarjene električne ali elektronske opreme ne sme odlagati med gospodinjske odpadke. Če želite sestavne dele zavreči, ponovno uporabiti ali predelati, jih je treba odpeljati na specializirano zbirno mesto, kjer jih bodo sprejeli brezplačno. Informacije o lokacijah zbirnih mest za rabljeno opremo zagotavljajo lokalni organi, npr. na svojih spletnih straneh.
S pravilnim odstranjevanjem naprave lahko ohranimo dragocene vire ter se izognemo negativnim vplivom na zdravje in okolje zaradi morebitne prisotnosti nevarnih: snovi, zmesi in sestavnih delov v opremi.
Zaradi nepravilnega odlaganja odpadkov vam grozijo kazni v skladu z ustreznimi lokalnimi predpisi.
Uporabniki v državah EU: Če želite odstraniti električno ali elektronsko opremo, se obrnite na najbližje prodajno mesto ali na dobavitelja, ki vam bo zagotovil dodatne informacije.
Odstranjevanje v državah zunaj Evropske unije: Ta simbol velja samo za države Evropske unije. Če želite ta izdelek zavreči, se obrnite na lokalne organe ali prodajalca, da vam pojasnijo pravilen način odstranjevanja.

Garancijski list

na spletni strani .

Kotni brusilnik

Številka naročila: DED7937 Številka serije: .....

(v nadaljnjem besedilu: izdelek)

Datum nakupa izdelka: .....

Žig prodajalca

Datum in podpis prodajalca: .....

Izjava uporabnika:

Potrjujem, da sem bil seznanjen z garancijskimi pogoji in posledicami neupoštevanja navodil iz navodil za uporabo in garancijskega lista. Seznanjen sem s pogoji te garancije, kar potrjujem z lastnoročnim podpisom:

....

Datum in kraj Podpis uporabnika

PRAVICE POTROŠNIKOV Garancijski izdajatelj zagotavlja pravilno in brezhibno delovanje v garancijskem roku, ki se začne z dostavo blaga potrošniku. Če se ugotovi, da blago ni v skladu z opisom izdelka ali oglasom, ima potrošnik pravico do: (1) Zahtevati brezplačno popravilo napak. (2) Če napake niso odpravljene v 30 dneh od prejema zahtevka s strani proizvajalca ali pooblaščenega servisnega centra, zahteva brezplačno zamenjavo z novim blagom, ki je brez napak. (3) 30-dnevni rok se lahko v utemeljenih primerih (narava blaga, zahtevnost popravila) podaljša za največ 15 dni. Proizvajalec mora potrošnika pred iztekom 30 dni obvestiti o razlogih in trajanju podaljšanja. (4) Če blago ni popravljeno ali zamenjano v roku (30 ali 45 dni), lahko potrošnik zahteva povračilo celotne nakupne cene ali sorazmerno znižanje cene (vrednost znižanja ustreza znižanju vrednosti blaga). (5) Ne glede na zgoraj navedeno lahko potrošnik, če neskladnost nastopi v manj kot 30 dneh od dostave, takoj zahteva vračilo plačanega zneska. (6) Zamenjano blago ali njegov pomemben del prejme novo garancijsko kartico. (7) Stroški materiala, delov, dela, prevoza in transporta, povezani z odpravo napake/zamenjavo, bremenijo proizvajalca. (8) Za čas trajanja popravila lahko proizvajalec/servisni center potrošniku brezplačno zagotovi podoben nadomestni izdelek. Če tega ne stori, ima potrošnik pravico do odškodnine za nezmožnost uporabe izdelka. (9) Potrošnik mora pisno (po pošti, e-pošti ali osebno) obvestiti garanta proizvajalca ali pooblaščeni servisni center, priložiti dokazilo o veljavnosti garancije in takoj dati blago, ki je predmet reklamacije, na voljo za pregled. (10) Garancija ne izključuje ali omejuje pravic potrošnika iz obvezne garancije za skladnost blaga s pogodbo do prodajalca. Potrošnik ima pravico do brezplačnega uveljavljanja garancijskih zahtevkov.

I. Odgovornost za izdelek
1. Garant - Dedra Exim Sp. z o.o. s sedežem v Pruszkowu, naslov: 3 Maja 8, 05-800 Pruszków, KRS 0000062517, Okrožno sodišče za glavno mesto Varšavo v Varšavi, XIV gospodarski oddelek Državnega sodnega registra, NIP 527-020-49-33, osnovni kapital: PLN 100.980,00.
2. Garant pod pogoji, določenimi v tem garancijskem listu, jamči za izdelek, ki izvira iz Garantove distribucije.
3. Odgovornost v okviru garancije zajema le napake, ki izhajajo iz vzrokov, ki so bili značilni za izdelek v času, ko je bil izročen uporabniku.
4. Uporabnik je na podlagi garancije upravičen do brezplačnega popravila izdelka, če se je napaka pokazala v garancijskem roku. Način popravila Izdelka (način popravila) je v pristojnosti Garanta. Če garant ugotovi, da popravilo ni mogoče, si pridržuje pravico do zamenjave okvarjenega elementa ali celotnega izdelka z brezhibnim, znižanja cene izdelka ali odstopa od pogodbe.
V zvezi z uporabnikom, ki ni potrošnik v smislu zakona z dne 23. aprila 1964. Civilnega zakonika, je odgovornost Garanta za škodo, ki izhaja iz te garancije in/ali v zvezi z njeno sklenitvijo in izvajanjem, ne glede na pravni naslov, omejena na največ vrednost izdelka z napako.

II. Jamstveno obdobje

Sestavni deli izdelka	Trajanje garancijske zaščite
Kotni brusilnik	36 mesecev od datuma nakupa izdelka, kot je navedeno na tej garancijski kartici.

III. Pogoji za koriščenje zavarovanja
Uporabnik mora predložiti izpolnjen garancijski list za izdelek in dokazati okoliščine nakupa izdelka, npr. s predložitvijo računa, računa itd. Zaradi učinkovite obravnave reklamacij je priporočljivo, da uporabnik skupaj z izdelkom predloži vse sestavne dele, navedene v poglavju "Kompletiranje naprave" v uporabniškem priročniku.
2. Da uporabnik upošteva priporočila iz navodil za uporabo in garancijskega lista.
3. Jamstvo velja samo za ozemlje Republike Poljske in EU.
4. Garancija ne krije napak na izdelku, ki nastanejo zlasti zaradi:
a. Če uporabnik ne upošteva pogojev iz navodil za uporabo, zlasti glede pravilnega delovanja, vzdrževanja in čiščenja;
b. Uporabnik uporablja čistila ali sredstva za vzdrževanje, ki niso v skladu z navodili za uporabo;
c. neustrezno skladiščenje in prevoz izdelka s strani uporabnika;
d. nepooblaščene spremembe in/ali predelave izdelka s strani uporabnika, ki niso bile dogovorjene s garantom;
e. če uporabnik v izdelku uporablja potrošni material, ki ni v skladu z navodili za uporabo.
5. Uporabnik, ki ni potrošnik v smislu zakona z dne 23. aprila 1964. civilnega zakonika, izgubi garancijo za izdelek, v katerem:
- je uporabnik odstranil, spremenil ali poškodoval serijske številke, oznake datuma in merilne tablice;
- če je uporabnik poškodoval plombe ali če so na njih vidni znaki nedovoljenega poseganja.

Opozorilo: Uporabnik mora dejavnosti, povezane z vsakodnevnim delovanjem izdelka, ki med drugim izhajajo iz navodil za uporabo, izvajati sam in na lastne stroške.

IV. Pritožbeni postopek

1. Če se ugotovi, da izdelek deluje nepravilno, morate pred vložitvijo zahtevka zagotoviti, da so bili pravilno izvedeni vsi ukrepi, navedeni zlasti v navodilih za uporabo.
2. Priporočljivo je, da pritožbo vložite takoj, po možnosti v 7 dneh po tem, ko opazite napako na izdelku. Uporabnik, ki ni potrošnik v smislu zakona z dne 23. aprila 1964. Civilnega zakonika, izgubi pravice, ki izhajajo iz te garancije, če reklamacije ne vloži v 7 dneh.
3. Reklamacija se lahko med drugim sporoči na mestu nakupa izdelka, pri garancijskem servisu ali pisno na naslov: Dedra Exim Sp. z o.o., ul. 3 Maja 8, 05-800 Pruszków.
4. Uporabnik lahko vloži pritožbo prek obrazca, ki je na voljo na spletni strani www.dedra.pl. ("Obrazec za reklamacijo zaradi garancije").
5. Naslovi garancijskega servisa za posamezne države so na voljo na spletni strani www.dedra.pl. Če za posamezno državo ni garancijskega servisa, je priporočljivo, da garancijske zahtevke naslovite na: 3 Maja 8, 05-800 Pruszków (Poljska).
6. Zaradi varnosti uporabnika je uporaba izdelka z napako prepovedana.
7. Opozorilo: Uporaba okvarjenega izdelka je nevarna za zdravje in življenje uporabnika.
8. Obveznosti iz garancije bodo izpolnjene v 14 delovnih dneh, šteto od datuma, ko uporabnik dostavi reklamirani izdelek.
9. Pred oddajo izdelka z napako v reklamacijo ga je priporočljivo očistiti. Priporočljivo je, da se izdelek za reklamacijo skrbno zaščiti pred poškodbami med prevozom (priporočljivo je, da se izdelek za reklamacijo dostavi v originalni embalaži).
10.Garancijski rok se podaljša za čas, ko uporabnik zaradi napake ni mogel uporabljati izdelka, za katerega velja garancija.
Garancija ne izključuje, omejuje ali zadrži pravic uporabnika, ki jih ima v skladu s predpisi o garanciji za napake na prodanem blagu.
V skladu s členom 13(1) in (2) Uredbe (EU) 2016/679 Evropskega parlamenta in Sveta z dne 27. aprila 2016 o varstvu posameznikov pri obdelavi osebnih podatkov in o prostem pretoku takih podatkov ter o razveljavitvi Direktive 95/46/ES (v nadaljnjem besedilu: RODO) vas obveščamo
1. Skrbnik vaših osebnih podatkov, podanih v obrazcu, je DEDRA-EXIM sp z o.o. s sedežem v Pruškovu [Pruszków], ul. 3 Maja 8, 05-800 Pruszków, Poljska (v nadaljevanju: "Skrbnik").
2. Vaši podatki bodo obdelovani le za namene izvedbe garancijskega postopka zanapravo v skladu s črko b prvega odst. 6. člena Splošne uredbe o varstvu podatkov EU (v nadaljevanju: »SUVP«). Dajanje podatkov je prostovoljno, a nujno potrebno za izvedbo garancijskega postopka.
3. Vaše podatke bomo obdelovali skozi čas potekanja garancijskega postopka in za namene arhiviranja za primer morebitne potrebe obrambe pred zahtevki do Skrbnika, vendar najdlje do izteka roka njihovega zastaranja.
4. Vaše podatke se sme razkriti samo subjektom, ki obdelujejo podatke za Skrbnika na podlagi pisne pogodbe o zaupanju osebnih podatkov v obdelavo in sicer, med drugim, subjektom, ki izvajajo storitve tehničnega servisa, storitve gostovanja ter vzdrževanja spletnega mesta, IT storitve, izvajalcem kurirskih storitev ipd.. Skrbnikovi dobavitelji so dolžni zagotavljati varnost podatkov ter izpolnjevati zahteve obvezujočih predpisov prava v zvezi z varstvom osebnih podatkov ter ne smejo uporabljati zaupanih jim osebnih podatkov za namene, ki niso določeni v pogodbi s Skrbnikom.
5. Vaši podatki ne bodo obdelovani na avtomatiziran način, v tem na način profiliranja, in ne bodo posredovani v tretjo državo/mednarodni organizaciji.
6. Imate v vsakem trenutku pravico dostopa do svojih podatkov ter pravico do popravka, izbrisa, omejitve obdelave le-teh, pravico do prenosa podatkov na drug subjekt, pravico do ugovora zoper njihovo obdelavo.
7. V vseh zadevah v zvezi z obdelavo vaših osebnih podatkov s strani Skrbnika nas lahko kontaktirate s sporočilom na ta e-poštni naslov: daneosobowe@dedra.pl ;
8. Imate pravico vložiti pritožbo pri organu, ki je v dani državi pristojen za varstvo osebnih podatkov;

HR Sadržaj

1. Fotografije i crteži
2. Opis uređaja
3. Namjena
4. Ograničenja uporabe
5. Tehničke specifikacije
6. Priprema za uporabu
7. Spajanje na mrežu
8. Uključivanje uređaja
9. Korištenje uređaja
10. Rutinsko održavanje
11. Rezervni dijelovi i dodaci
12. Rješavanje problema
13. Sklapanje uređaja
14. Informacije za korisnike o zbrinjavanju električne i elektroničke opreme
15. Jamstvena kartica

Prijevod originalnih uputa

Izjava o sukladnosti priložena je priručniku kao zaseban dokument. Ako Izjava o sukladnosti nedostaje, molimo kontaktirajte Dedra Exim Sp. z o.o.
Opća sigurnosna pravila priložena su priručniku kao zasebna knjižica.

UPOZORENJE. Pročitajte sva upozorenja označena simbolom i sve upute.

Nepoštivanje upozorenja i sigurnosnih uputa u nastavku može dovesti do električnog udara, požara ili teške ozljede.

Sačuvajte sva upozorenja i upute za buduću upotrebu.

2. Opis uređaja

Sl. A: 1. Bravica vretena, 2. Gumb za zaključavanje podešavanja drške, 3. Prekidač, 4. Zaštitnik ugljične četke, 5. Zaštitnik diska, 6. Pomoćna drška

3. Namjena

Uređaj je namijenjen brušenju i rezanju različitih materijala (ovisno o upotrijebljenim dodacima) bez upotrebe vode.
Uređaj se može koristiti pri renoviranju i građevinskim radovima, u radionicama za popravke i projektima "uradi sam", pod uvjetom da se poštuju uvjeti uporabe i dopušteni radni uvjeti navedeni u uputama za uporabu.

4. Ograničenja uporabe

Uređaj se smije koristiti samo u skladu s "Dopuštenim uvjetima rada" navedenim u nastavku. Kutna brusilica se ne smije koristiti za brušenje drva ili za poliranje drugih materijala.
Neovlaštene promjene mehaničke i električne konstrukcije, bilo kakve preinake ili radovi na održavanju koji nisu opisani u uputama za uporabu smatrat će se nezakonitima i rezultirat će trenutačnim gubitkom jamstvenih prava, a izjava o sukladnosti postat će nevažeća. Upotreba suprotno namjeni ili suprotno uputama u korisničkom priručniku rezultirat će trenutačnim gubitkom jamstvenih prava.

Dopušteni uvjeti rada
Uređaj se smije koristiti samo u zatvorenim prostorima s učinkovitom ventilacijom. Zaštitite od vlage i mraza.

5. Tehnički podaci

Model	DED7937
Napon napajanja [V]	230~
Napon napajanja [V]	50
Nominalna snaga [W]	2.100
Razina zaštite od izravnog pristupa	IP20
Klasa zaštite	II
Brzina rotacije [min^{-1}]	6.500
Promjer lista kružne pile [mm]	230
Promjer bušenja [mm]	22.2
Tema	M14
Emitirana buka:	
Razina zvučnog tlaka LpA [dB(A)]	94
Neizvjesnost mjerenja KpA [dB(A)]	3
Razina zvučne snage LwA [dB(A)]	105
Neizvjesnost mjerenja KwA [dB(A)]	3
Razina vibracija izmjerena na ručki ah,ID [m/s^2]	5.78
Neizvjesnost mjerenja K [m/s^2]	1,5

Informacije o vibracijama i buci

Kombinirana vrijednost vibracije a_h i nesigurnost mjerenja određeni su u skladu s EN 60745-1 i navedeni su u tablici.
Emitirana buka određena je u skladu s normom EN 60745-1; vrijednosti su navedene u gornjoj tablici.

NAPOMENA **Buka može uzrokovati oštećenje sluha; uvijek koristite zaštitu za sluh pri radu!**

Izjavljena ukupna vrijednost vibracija izmjerena je u skladu sa standardnom metodom ispitivanja i može se koristiti za usporedbu jednog uređaja s drugim. Navedenu razinu vibracija također se može koristiti za preliminarnu procjenu izloženosti vibracijama.
Razina vibracija tijekom stvarne uporabe uređaja može se razlikovati od deklariranih vrijednosti, ovisno o načinu uporabe alata, osobito o vrsti obrađivanog radnog komada i potrebi za utvrđivanjem mjera zaštite operatera. Kako bi se točno procijenila izloženost u stvarnim uvjetima uporabe, potrebno je uzeti u obzir sve dijelove radnog ciklusa, uključujući razdoblja kada je uređaj isključen ili kada je uključen, ali se ne koristi.

6. Priprema za rad

NAPOMENA **Sve pripremne radove potrebno je obaviti s isključenom mašinom iz napajanja.**

Postavljanje pomoćne ručke

• Zavrnite dršku u jednu od 3 rupe na glavi uređaja (ovisno o namjeni)
• Obavljajte sav rad s uređajem s montiranom dodatnom ručkom.

Postavljanje i podešavanje zaštitnika diska

• Postavite zaštitnik diska na stroj tako da je traka zaštitnika, sa svojim istaknutim kontaktnim jezičcem, postavljena u izrez na kućištu glave stroja.
•Postavite zaštitnik diska u željeni položaj.
•Povucite polugu zaključavanja.
Podesite zaštitnik diska slijedeći korake montaže u obrnutom redoslijedu.

NAPOMENA **Postavite zaštitnik diska tako da iskre ne lete prema operateru.**

Postavljanje dodatne opreme

NAPOMENA **Maksimalna rotacijska brzina radnog alata mora biti veća od rotacijske brzine stroja pri nepodopterećenju.**

Postavljanje diska

• Zaključajte vreteno gumbom (sl. A, 1)
•Odvijte stezni prsten pomoću priloženog ključa.
•Postavite ploču (prikladnu za obrađeni materijal, u skladu s preporukama proizvođača ploče)
•Zategnite stezni prsten pomoću ključa
•Otpustite tipku za zaključavanje vretena.

NAPOMENA **Pritisnite tipku za zaključavanje vretena samo kada je vreteno mirno.**

NAPOMENA **Ne koristite adaptere pri postavljanju diskova.**

Prilikom postavljanja dijamantne reznice, provjerite da li se smjer rotacije označen na reznici podudara sa smjerom rotacije na pogonskoj glavi.
Za dijamantne ili reznu ploču debljine manje od 3 mm, stezni prsten mora biti okrenut tako da njegova ravna površina gleda prema ploči.

Montaža alata s navojnom rupom

• Zaključajte vreteno tipkom (slika A, 1)
•Odvijte steznu prstenju pomoću priloženog ključa
•Odvijte radni alat, ako je ugrađen
•Uklonite unutarnji držač,
• Navijte alat s navojnom rupom na vanjsku prirubnicu, zaključajte vreteno gumbom i zategnite ključem.
Rastavite u obrnutom redoslijedu sklapanja.

NAPOMENA **Vratilo brusilice mora biti potpuno zavrteno u kućište alata.**

Postavljanje uređaja na stalak

Uređaj se može koristiti na stalku namijenjenom za tu svrhu, pod uvjetom da je ispravno montiran u skladu s uputama za montažu priloženim uz stalak.

Podešavanje položaja glavne ručke

Glavna ručka može se postaviti u dvije dodatne pozicije rotiranjem za 90° ulijevo ili udesno od zadane pozicije.
• Pritisnite gumb za zaključavanje glavne ručke.
• Okrenite glavnu ručku u željeni položaj.
• Glavna ručka će se automatski zaključati u odabranom poziciju.

7. Spajanje na mrežu

Prije priključivanja uređaja na mrežu, provjerite odgovara li napon napajanja vrijednosti navedenoj na pločici s podacima o uređaju.
Ugradnju napajanja mora izvesti ovlaštena osoba u skladu s bitnim zahtjevima za električne instalacije i sigurnosnim propisima za uporabu. Minimalni poprečni presjek napojnog kabela i nominalna vrijednost osigurača, ovisno o snazi uređaja, navedeni su u donjoj tablici:

Snaga uređaja [W]	Minimalni poprečni presjek kabela [mm²]	Minimalna nazivna vrijednost osigurača tipa B [A]
>2300	2,5	16

Ugradnju mora izvesti kvalificirani električar. Prilikom korištenja produžnih kabela provjerite je li presjek kabela veći od potrebnog (vidi tablicu). Provedite napojni kabel tako da ne bude u opasnosti od presijecanja tijekom rada. Ne koristite oštećene produžne kabele. Periodično provjeravajte stanje napojnog kabela. Ne povlačite napojni kabel.

8. Uključivanje uređaja

NAPOMENA **Prije uključivanja uređaja morate izvršiti korake opisane u odjeljku "Priprema za uporabu".**

Da biste počeli raditi s uređajem, držite ga objema rukama.
• Pomaknite tipku za zaključavanje prekidača (slika A, 3) prema glavi.
• Pritisnite prekidač za uključivanje
• Otpuštanje gumba uključivanja zaustavlja brusilicu.
Uređaj je opremljen funkcijom mekog pokretanja, koja ograničava strujni udar pri pokretanju.

NAPOMENA **Uvijek izvedite probu prije početka rada i nakon svake zamjene radnog nastavka. Provjerite jesu li nastavci u dobrom stanju, pravilno postavljeni i mogu li se slobodno rotirati. Test izvedite najmanje 30 sekundi. Nemojte koristiti oštećene, neispravne ili vibrirajuće nastavke.**

9. Korištenje stroja

Nakon pokretanja uređaja pričekajte da dosegne maksimalnu brzinu. Koristite osobnu zaštitnu opremu kao što su zaštitne naočale i štitnici za uši, kao i zaštitnu odjeću kao što su zaštitne rukavice, pregača i radne čizme.

Rezanje

•Uvijek započnite rezanje tako da nož ne dodiruje materijal. Za radove rezanja na stroju montirajte zaštitnik namijenjen za rezanje. Taj zaštitnik nije uključen u isporuku sa strojem.
•Ne pritiskujte previše na stroj niti ga naginjite tijekom rezanja. Radite s ravnomjernom brzinom pomicanja, optimalno prilagođenom vrsti materijala.
•Režite materijal ravnom crtom.
•Podupirajte velike materijale na nekoliko mjesta tijekom rezanja. Točke podupiranja trebaju biti smještene blizu linije reza i na kraju materijala.
• Osigurajte manje materijale u stezi ili pomoću stolnih stega. To će osigurati veću stabilnost i preciznost rezanja.

Rezanje kamenih i keramičkih materijala

•Koristite dijamantne ploče.
• Radite u dobro prozračenom prostoru i nosite masku za prašinu.

Brusenje

• Prilikom brušenja postavite brusni disk pod kutom od 30–40 stupnjeva u odnosu na površinu obradka. Pritisnite alat na površinu umjerenom silom kako se obradak ne bi pregrijao i kako se na površini ne bi stvorile brazde ili druge nepravilnosti.
•Uvijek započnite brušenje tako da disk ne dodiruje materijal.
•Ne koristite reznu ploču za brušenje.
•Osigurajte materijal za brušenje u stezi ili pomoću stezaljki na stolu.
•Za brušenje koristite brusne ploče, flap ploče, abrazivne vlaknaste ploče ili krajnje četke.
•Pridržavajte se dopuštenih rotacijskih/perifernih brzina navedenih na naljepnici brusnog alata.

10. Rutinsko održavanje

NAPOMENA **Sve radove na održavanju obavljajte s uređajem isključenim iz napajanja.**

Prije svake upotrebe:

• Provjerite stanje kabela za napajanje.
• Provjerite jesu li otvori za ventilaciju motora začepljeni ili prljavi. Po potrebi očistite uređaj komprimiranim zrakom.

Nakon svake upotrebe:

• Pričekajte dok se nož ne zaustavi u potpunosti.
• Iskopčajte uređaj iz struje kako biste spriječili da ga drugi slučajno uključe.
• Redovito brišite kućište mekom krpom.
•Spriječite nakupljanje prašine unutar jedinice; puhnite komprimirani zrak kroz ventilacijske otvore.

Zamjena grafitnih četki

Redovito provjeravajte stanje ugljičnih četki i zamijenite ih. Preporučena minimalna visina četki je 5 mm.
Odvijte vijke poklopca četke (slika A, 4) i uklonite poklopce četki. Uglenaste četke drže opruge; savijte opruge unatrag i nježno izvucite četke. Skliznite konektore s istrošenih četki i postavite ih na nove četke. Umetnite nove četke u držače četki, vratite opruge tako da pritišću na četke i ponovno pričvrstite poklopce.

Skladištenje

Nakon završetka posla, pohranite očišćeni uređaj na mjestu izvan dohvata djece.

11. Rezervni dijelovi i dodaci

Za kupnju rezervnih dijelova i dodatne opreme obratite se tvrtki Dedra Exim Service. Podaci za kontakt nalaze se na stranici 1 ovog priručnika.
Prilikom naručivanja rezervnih dijelova navedite broj serije s pločice s podacima i broj dijela s crteža sklopova.
Tijekom jamstvenog roka popravci se obavljaju u skladu s uvjetima navedenima u jamstvenoj kartici. Molimo vratite proizvod koji je predmet reklamacije na popravak prodajnom mjestu (trgovac je obvezan prihvatiti proizvod), pošaljite ga u središnji servisni centar Dedra Exim ili ga pošaljite u servisni centar najbliži vašem mjestu stanovanja (popis servisnih centara dostupan je na www.dedra.pl). Molimo priložite ispunjenu karticu jamstva. Nakon isteka jamstvenog roka, popravke provodi središnji servisni centar. Oštećeni proizvod mora se poslati u servisni centar (troškove poštarine snosi korisnik).

12. Rješavanje problema

NAPOMENA **Prije nego što sami pokušate otkloniti kvarove, isključite uređaj iz napajanja.**

Problem	Uzrok	Rješenje
Uređaj ne radi	Napojni kabel je nepravilno priključen ili oštećen	Gurnite utikač dublje u utičnicu, provjerite napojni kabel. Ako je napojni kabel oštećen, pošaljite uređaj na popravak.
	Na utičnici nema struje	Provjerite napon u utičnici. Provjerite je li osigurač pregorio.
	Kvar prekidača	Zamijenite prekidač novim – odnesite uređaj u servisni centar.
	Motor nema snage, teško se pokreće	Istrošene četke. Zamijenite novima – odnesite uređaj u servisni centar.

13. Komponente uređaja

1. Kutna brusilica – 1 komad, 2. Zaštitni disk (za brušenje) – 1 komad, 3. Ključ, 4. Drška – 1 komad.

14. Informacija za korisnike o zbrinjavanju električnih i elektroničkih uređaja (odnosi se na kućanstva)

Ovaj simbol postavljen na proizvode ili popratnu dokumentaciju obavještava da se neispravni električni ili elektronički uređaji ne smiju odlagati s kućnim otpadom. Ispravan postupak u slučaju potrebe za zbrinjavanjem, ponovnom uporabom ili oporabom komponenti sastoji se od prijenosa uređaja na specijalizirano sabirno mjesto, gdje će biti besplatno prihvaćen. Informacije o lokacijama sabirnih točaka otpadne opreme pružaju lokalne vlasti, npr. na svojim web stranicama.
Pravilno zbrinjavanje uređaja omogućuje očuvanje dragocjenih resursa i izbjegavanje negativnog utjecaja na zdravlje i okoliš, do kojeg dolazi zbog mogućnosti da uređaji sadrže opasne tvari, smjese i sastavne dijelove.
Nepravilno odlaganje otpada podliježe kaznama predviđenim relevantnim lokalnim propisima.
Korisnici u zemljama Europske unije: Ako trebate odložiti električnu ili elektroničku opremu, obratite se najbližem prodavaču ili dobavljaču za dodatne informacije.

Odlaganje u zemljama izvan Europske unije: Ovaj simbol vrijedi samo za zemlje Europske unije. Ako trebate zbrinuti ovaj proizvod, obratite se lokalnim vlastima ili trgovcu radi pravilnog zbrinjavanja.

Jamstveni list

na

Uglovna brusilica

Kataloški broj: DED7937 br. partije:.....

(u daljnjem tekstu Proizvod)

Datum nabavke Proizvoda: .....

Pečat prodavača

Datum i potpis prodavača: .....

Izjava Korisnika:

Potvrđujem da sam upoznat s uvjetima jamstva i posljedicama nepoštivanja smjernica sadržanih u Uputama za upotrebu i jamstvenom listu. Upoznat sam s uvjetima ovog jamstva, što potvrđujem svojim potpisom:

....

Datum i mjesto Potpis Korisnika

I. Odgovornost za Proizvod

1. Jamac - Dedra Exim Sp. z o.o. sa sjedištem u Pruszkówu, adresa: ul. 3 Maja 8, 05-800 Pruszków, KRS 0000062517, Općinski sud za glavni grad Varšavu u Varšavi, XIV Gospodarski odjel Državnog sudskog registra, PIB 527-020-49-33, osnovni kapital: 100 980.00 PLN.
2. Pod uvjetima navedenim u ovom jamstvenom listu, Jamac daje jamstvo za Proizvod koji dolazi iz Jamčeve distribucije.
3. Odgovornost iz jamstva pokriva samo nedostatke koji proizlaze iz razloga koji su u Proizvodu u trenutku njegove predaje Korisniku.
4. Pod jamstvom, Korisnik stječe pravo na besplatan popravak Proizvoda, ako se kvar otkrije tijekom jamstvenog roka. Način popravka Proizvoda (metoda popravka) ovisi o odluci Jamca. Ako Jamac utvrdi da ga je nemoguće popraviti, Jamac zadržava pravo zamijeniti neispravan element ili cijeli Proizvod ispravnim, smanjiti cijenu Proizvoda ili odstupiti od ugovora.
5. U odnosu na Korisnika koji nije potrošač u smislu Zakona od 23. travnja 1964. Građanski zakonik, odgovornost Jamca za štetu koja proizlazi iz ovog jamstva i/ili u vezi s njegovim sklapanjem i izvršenjem, bez obzira na pravni naslov, ograničena je na maksimalnu vrijednost neispravnog Proizvoda.

II. Jamstveni rok

Elementi Proizvoda	Jamstveni rok
Uglovna brusilica	36 mjeseca od datuma kupnje Proizvoda prikazanog u ovom jamstvenom listu

III. Uvjeti korištenja jamstva

1. Predočenje od strane korisnika popunjenog jamstvenog lista Proizvoda i potvrđivanje od strane Korisnika okolnosti kupnje Proizvoda, npr. predočenjem računa, fakture itd. Kako bi učinkovito riješili reklamaciju preporuča se da Korisnik dostavi sve elemente navedene u "Kompletu uređaja" zajedno s Proizvodom za reklamaciju koja se nalazi u Uputama za upotrebu.
2. Poštovanje od strane korisnika preporuka sadržanih u Uputama za uporabu i jamstvenom listu.
3. Jamstvo vrijedi isključivo na području Republike Poljske i EU.
4. Jamstvo ne obuhvaća kvarove Proizvoda nastale posebno kao rezultat:
a. Nepoštivanja od strane Korisnika uvjeta navedenih u Uputama za uporabu, posebno u pogledu pravilnog korištenja, održavanja i čišćenja;
b. Korištenja od strane Korisnika sredstava za čišćenje ili održavanje koja nisu u skladu s Uputama za uporabu;
c. Nepravilnog skladištenja i transporta Proizvoda od strane Korisnika;
d. Neovlaštene izmjene i/ili modifikacije Proizvoda od strane Korisnika koje nisu dogovorene s Jamcem;
e. Korištenja od strane Korisnika potrošnog materijala u Proizvodu koji nije u skladu s Uputama za uporabu.
5. Korisnik koji nije potrošač u smislu zakona od 23. travnja 1964. Građanski zakonik gubi jamstvo na Proizvod u kojem:
- je Korisnik je uklonio, promijenio ili oštetio serijske brojeve, oznake datuma i natpisne pločice;
- pečati su oštećeni od strane Korisnika ili pokazuju znakove manipulacije od strane Korisnika.
6. Pozor! Radnje povezane sa svakodnevnim radom Proizvoda, koje proizlaze, između ostalog iz Upute za uporabu Korisnik je dužan provoditi samostalno i o svom trošku.

IV. Procedura reklamacije

1. U slučaju utvrđivanja neispravnog rada Proizvoda, prije podnošenja reklamacije, provjerite jesu li sve radnje navedene posebno u Uputama za uporabu, izvršene ispravno.
2. Preporučujemo podnošenje reklamacije odmah, najbolje u roku od 7 dana od dana uočavanja kvara Proizvoda. Korisnik koji nije potrošač u smislu zakona od 23. travnja 1964. Građanski zakonik gubi prava koja proizlaze iz ovog jamstva ako se reklamacija ne podnese u roku od 7 dana.
3. Reklamacija se može podnijeti, između ostalog, na mjestu kupnje Proizvoda, u jamstvenom servisu ili pismeno na sljedeću adresu: Dedra Exim Sp. z o.o., ul. 3 Maja 8, 05-800 Pruszków.
4. Korisnik može podnijeti reklamaciju putem obrasca dostupnog na web stranici www.dedra.pl. ("Obrazac za reklamaciju").
5. Adrese jamstvenih servisa za pojedine zemlje dostupne su na web stranici www.dedra.pl. U slučaju nedostatka jamstvenog servisa za određenu zemlju, preporuča se slanje reklamacija na sljedeću adresu: Dedra Exim Sp. z o.o. ul. 3 Maja 8, 05-800 Pruszków (Poljska).
6. S obzirom na sigurnost Korisnika, zabranjeno je koristiti neispravan proizvod.
7. Pozor! Korištenje neispravnog Proizvoda opasno je za zdravlje i život Korisnika.
8. Izvršenje obveza koje proizlaze iz jamstva održat će se u roku od 14 radnih dana od dana isporuke Proizvoda koji korisnik reklamira.
9. Prije dostave neispravnog Proizvoda na reklamaciju, preporuča se čišćenje. Preporuča se da se reklamirani Proizvod pažljivo zaštiti od oštećenja tijekom transporta (preporuča se isporuka reklamiranog Proizvoda u originalnom pakiranju).
10. Jamstveni rok se produljuje za vrijeme tijekom kojeg ga Korisnik nije mogao koristiti zbog kvara na Proizvodu obuhvaćenom jamstvom.
Jamstvo ne isključuje, ograničava ili suspendira prava Korisnika koja proizlaze iz odredbi o jamstvu za nedostatke na prodanom artiklu.

Prema čl. 13 sek. 1 i sljed. 2. Uredbe (EU) 2016/679 Europskog parlamenta i Vijeća od 27. travnja 2016. o zaštiti fizičkih osoba u vezi s obradom osobnih podataka i slobodnom kretanju takvih podataka te stavljanju izvan snage Direktive 95/46. /EC, obavještavamo vas

1. Administrator Vaših osobnih podataka navedenih u formularu je DEDRA-EXIM sp. z o. o. sa sjedištem u Pruszkówu, ul. 3 Maja 8, 05-800 Pruszków (u daljnjem tekstu: "Administrator").
2. Vaši podaci će se obrađivati isključivo u svrhu provedbe jamstvenog postupka uređaja sukladno čl. 6 st. 1 slovo. b opće uredbe o zaštiti podataka (u daljnjem tekstu: "GDPR") Davanje podataka je dobrovoljno, ali nužno za provedbu jamstvenog postupka.
3. Vaši podaci će se obrađivati za vrijeme trajanja jamstvenog postupka te za potrebe arhiviranja u slučaju potrebe obrane od bilo kakvih potraživanja prema Administratoru, najduže do isteka istih.
4. Vaši podaci mogu se priopćiti samo subjektima koji obrađuju podatke za administratora na temelju pisanog ugovora o povjeravanju obrade osobnih podataka koji između ostalog daje: tehnička služba, održavanje hostinga ili web stranica, IT služba, kurirska tvrtka. Dobavljači Administratora dužni su osigurati sigurnost podataka i ispunjavati uvjete važećih zakona vezanih uz zaštitu osobnih podataka te ne smiju koristiti povjerene osobne podatke u druge svrhe osim onih navedenih u ugovoru s Administratorom.
5. Vaši podaci neće se obrađivati na automatizirani način, uključujući u obliku profiliranja, i neće se prenositi u treću zemlju/međunarodnu organizaciju.
6. Imate pravo pristupa svojim podacima te pravo na ispravak, brisanje, ograničenje obrade, pravo na prijenos podataka, pravo na prigovor u bilo kojem trenutku.
7. Za sva pitanja vezana uz obradu Vaših osobnih podataka od strane Administratora, možete nas kontaktirati na sljedeću e-mail adresu: daneosobowe@dedra.pl.;
8. Imate pravo podnijeti pritužbu tijelu nadležnom za zaštitu osobnih podataka

BG Съдържание

1. Снимки и чертежи
2. Описание на устройството
3. Предназначение на устройството
4. Ограничение на използването
5 Технически данни
6. Подготовка за работа
7. Връзка с мрежата
8. Включване на устройството
9. Използване на устройството
10. Текуща поддръжка
11. Резервни части и принадлежности
12. Самостоятелно отстраняване на неизправности
13. Завършване на оборудването
14. Информация за потребителите относно изхвърлянето на електрическо и електронно оборудване
15. Гаранционна карта

Превод на оригиналното ръководство

Декларацията за съответствие е приложена към ръководството като отделен документ. При липса на декларация за съответствие, моля, свържете се с Dedra Exim Sp. z o.o.
Общите правила за безопасност са включени в ръководството като отделна книжка.

ПРЕДУПРЕЖДЕНИЕ. Прочетете всички предупреждения, обозначени със символа, и всички инструкции.

Неспазването на следните предупреждения и инструкции за безопасност може да доведе до токов удар, пожар или сериозно нараняване.

Запазете всички предупреждения и инструкции за бъдеща употреба.

2. Описание на устройството

Фиг. A: 1.Блокировка на шпиндела, 2.Бутон за блокиране на регулирането на дръжката 3.Превключвател. 4.Електрографитен предпазител на четката 5.Предпазител на диска 6.Допълнителна дръжка

3. Предназначение на устройството

Машината е предназначена за шлайфане и рязане на различни материали (в зависимост от използваните принадлежности) без използване на вода.
Допустимо е устройството да се използва при ремонтни и строителни дейности, ремонтни работилници, любителска работа, като се спазват условията за използване и допустимите условия на работа, съдържащи се в инструкциите за експлоатация.

4. Ограничения на използването

Машината може да се използва само в съответствие с "Разрешените условия на работа" по-долу. Ъглошлайфът не може да се използва за шлайфане на дърво или полиране на други материали.

Неразрешените промени в механичната и електрическата конструкция, всякакви модификации, операции по поддръжката, които не са описани в инструкциите за експлоатация, ще се считат за незаконни и ще доведат до незабавна загуба на гаранционни права, а декларацията за съответствие ще стане невалидна. Всяка употреба, която не е предвидена или не съответства на инструкциите за експлоатация, води до незабавна загуба на гаранционни права.

Допустими условия на труд
Уредът може да се използва само в затворени помещения с ефективна вентилация. Предпазвайте от влага и замръзване.

5 Технически данни

Модел на оборудването	DED7937
Захранващо напрежение [V]	230~
Честота на захранване [Hz]	50
Номинална мощност [W]	2 100
Степен на защита срещу директен достъп	IP20
Клас на защита	II
Скорост [min-1].	6 500
Диаметър на циркулярния диск [mm]	230
Диаметър на отвора [mm]	22,2
Нишка	M14
Емисии на шум:	
Ниво на звуково налягане LpA [dB(A)].	94
Несигурност на измерването KpA [dB(A)].	3
Ниво на звукова мощност LwA [dB(A)].	105
Несигурност на измерването KwA [dB(A)]	3
Ниво на вибрации, измерено при дръжката ah,ID [m/s2].	5,78
Несигурност на измерването K [m/s2].	1,5

Информация за вибрациите и шума
Комбинираната стойност на вибрациите a_h и неопределеността на измерването са определени в съответствие с EN 60745-1 и са дадени в таблицата.
Емисиите на шум са определени в съответствие с EN 60745-1, като стойностите са дадени по-горе в таблицата.

ВНИМАНИЕ **Шумът може да причини увреждане на слуха, винаги носете защита на слуха, когато работите!**

Декларираната обща стойност на вибрациите е измерена съгласно стандартен метод за изпитване и може да се използва за сравняване на едно оборудване с друго. Обявеното ниво на вибрациите може да се използва и за предварителна оценка на експозицията на вибрации.
Нивото на вибрациите по време на действителното използване на оборудването може да се различава от обявените стойности в зависимост от използването на работните инструменти, по-специално от вида на обработвания детайл и необходимостта от определяне на мерки за защита на оператора. За да се направи точна оценка на експозицията при действителните условия на използване, трябва да се вземат предвид всички части на работния цикъл, включително периодите, когато машината е изключена или когато е включена, но не се използва за работа.

6. Подготовка за работа

ВНИМАНИЕ **Извършвайте всички подготвителни работи при изключен от електрическата мрежа модул.**

Сглобяване на спомагателната дръжка
- Завийте дръжката в един от 3-те отвора, разположени на главата на устройството (в зависимост от планираната работа).
- Извършвайте всички дейности по уреда с помощта на допълнителната ръкохватка, монтирана на уреда.

Монтаж и настройка на щита
-Поставете щита върху устройството така, че лентата на щита с изпъкналата контактна пластинка да е поставена във вдлъбнатината на корпуса на главата на устройството.
-Настройте предпазителя на диска в желаната позиция.
-Затегнете фиксиращия лост.
Регулирането на предпазителя на диска се извършва в обратен ред на монтажа му.

ВНИМАНИЕ **Поставете предпазителя на диска така, че искрите да не падат към оператора.**

Монтаж на аксесоари

ВНИМАНИЕ **Максималната скорост на работния край трябва да е по-голяма от скоростта на машината на празен ход.**

Монтаж на щита
-Заключване на шпиндела с бутона (фиг. A, 1)
-Затегнете пръстена за налягане с включения в комплекта гаечен ключ.
-Нанесете диск (подходящ за материала, който ще се обработва, съгласно препоръките на производителя на диска).
-Затегнете пръстена за налягане с гаечен ключ
-Освободете блокировката на шпиндела.

ВНИМАНИЕ **Натиснете бутона за блокиране на шпиндела , само когато шпинделът е неподвижен.**

ВНИМАНИЕ **Не използвайте редуциращи елементи при монтажа на дискове.**

Когато монтирате диамантения режещ диск, се уверете, че посоката на въртене, отбелязана върху диска, съответства на тази върху режещата глава.
При диамантени или режещи дискове с дебелина под 3 mm притискащият пръстен трябва да бъде завъртян и завинтван плоско от страната на диска.

Сглобяване на инструменти с резба
-Заключване на шпиндела с бутона (фиг. A, 1)
-Затегнете пръстена за налягане с включения в комплекта гаечен ключ
-Демонтирайте работния инструмент, ако е монтиран,
-Свалете вътрешния ограничителен пръстен,
-Завинтете външния фланец на инструмента с отвора с резба, застопорете бутона на шпиндела и затегнете с гаечен ключ.
Извършете разглобяването в обратен ред на сглобяването.

ВНИМАНИЕ **Шпинделът за шлайфане трябва да е напълно завит в корпуса на инструмента.**

Монтаж на статив
Допустимо е устройството да се използва в специален статив, при условие че е правилно сглобено в съответствие с инструкциите за сглобяване, които се намират на статива.

Регулиране на позицията на главната ръкохватка
Основната дръжка може да се настрои допълнително в 2 позиции чрез завъртане на 90° наляво или надясно спрямо основната позиция.
- Натиснете бутона за заключване на основната ръкохватка.
- Завъртете основната ръкохватка в желаната позиция.
- Основната дръжка се заключва автоматично в избраната позиции.

7. Връзка с мрежата

Преди да свържете уреда към източник на захранване, се уверете, че захранващото напрежение отговаря на стойността, посочена на табелката с номиналните стойности.
Захранващата инсталация трябва да бъде направена в съответствие със съществените изисквания за електрически инсталации и да отговаря на изискванията за безопасност при употреба. Параметрите за минималното сечение на захранващия кабел и номиналната стойност на предпазителя в зависимост от мощността на уреда са дадени в таблицата по-долу:

Мощност на устройството [W]	Минимално напречно сечение на проводника [mm^2]	Минимална стойност на предпазител тип B [A].
>2300	2,5	16

Монтажът трябва да се извърши от квалифициран електротехник. Когато използвате удължителни кабели, уверете се, че сечението на проводниците не е по-малко от необходимото (вж. таблицата). Разположете електрическия кабел така, че да няма опасност от прерязване по време на работа. Не използвайте повредени удължителни кабели. Периодично проверявайте състоянието на захранващия кабел. Не дърпайте захранващия кабел.

8. Включване на устройството

ВНИМАНИЕ **Преди да стартирате устройството, е необходимо да извършите стъпките, описани в раздела "Подготовка за работа".**

Дръжте устройството с двете си ръце, за да започнете работа.
- Плъзнете бутона за заключване на превключвателя (фиг. A, 3) към главата.
- Натиснете бутона за включване/изключване
- Отпускането на натиска върху бутона за превключване спира работата на мелницата.
Устройството разполага с плавен старт, който ограничава токовия удар при стартиране.

ВНИМАНИЕ **Винаги извършвайте проверка преди започване на работа и след всяка смяна на работния край. Проверете дали принадлежностите са в добро състояние, дали са правилно монтирани и дали могат да се въртят свободно. Извършвайте теста в продължение на най-малко 30 секунди. Не използвайте повредени, излезли от кръга или вибриращи принадлежности.**

9. Използване на устройството

След като стартирате машината, изчакайте, докато машината достигне максимална скорост. Носете лични предпазни средства, като например очила, предпазни наушници, а също и защитни средства, като например предпазни ръкавици, престилка и работни обувки.

Рязане
-Винаги започвайте рязането, без да докосвате острието до материала. При операции по рязане поставяйте на машината предпазния кожух, предназначен за рязане. Този предпазител не е включен в обхвата на доставка на машината.
-Не натискайте машината прекалено силно по време на рязане, не я усуквайте. Работете с равномерна скорост на подаване, която е оптимално съобразена с вида на материала.
-Разрязвайте материала по права линия.
-Поддържане на обемисти материали в няколко опорни точки по време на рязане. Опорните точки трябва да са близо до линията на рязане и в края на материала.
- Закрепете малкия материал във визия или с помощта на настолни скоби. Това ще осигури по-голяма стабилност и прецизност при рязане.

Камък за рязане, керамика
-Използвайте диамантени дискове.

-Работете в добре проветриво помещение, носете противопрахова маска.

Шлайфане

-При шлайфане поставете шлайфащия диск под ъгъл 30 ÷ 40 градуса спрямо работната повърхност. Притискайте машината към повърхността с умерена сила, така че обработваният детайл да не се нагорещи прекалено и по повърхността да не се образуват вдлъбнатини или други неравности.
-Винаги започвайте шлифоването, без да допирате диска до материала.
-Не използвайте дискове, предназначени за шлайфане.
-Монтирайте материала, който ще се шлифова, във визия или със скоби за маса.
-За шлайфане използвайте шлифовъчни дискове, дискове с ламели, дискове от абразивна вълна или четки за шлифоване.
-Спазвайте допустимите скорости на въртене/контурни скорости, посочени на етикета на шлифовъчния инструмент.

10. Текуща поддръжка

ВНИМАНИЕ **Извършвайте всички операции по поддръжката, когато устройството е изключено от електрическото захранване.**

Преди всяко стартиране:

- Проверете състоянието на захранващия кабел.
- Проверете дали вентилационните отвори на двигателя не са запушени или замърсени. Ако е необходимо, продухайте уреда със сгъстен въздух.

След всяка употреба:

-Изчакайте дискът да спре автоматично.
-Изключете щепсела от контакта, за да избегнете случайно активиране от странични лица.
-Редовно избърсвайте корпуса с мека кърпа.
-Избягвайте натрупването на прах в устройството, продухайте вентилационните отвори със сгъстен въздух**.**

Смяна на електрографитни четки

Състоянието на електрографитните четки трябва да се проверява редовно и да се подменят. Препоръчителната минимална височина на четките е 5 mm.
Отвийте винтовете на предпазителите на четките (фиг. A, 4) и свалете предпазителите на четките. Електрографитните четки са притиснати от пружините, които трябва да се огънат назад и четките внимателно да се изхвърлят. Свалете съединителите от износените четки, поставете съединителите от новите четки. Поставете новите четки в четкодържателите, плъзнете пружините така, че да притискат четките, и затегнете обратно капаците.

Съхранение

След като приключите работа, съхранявайте почистения уред на място, защитено от деца.

11. Резервни части и принадлежности

За закупуване на резервни части и аксесоари се свържете с Dedra Exim Service. Данните за контакт можете да намерите на страница 1 от ръководството.
Когато поръчвате резервни части, посочете номера на партидата върху табелката с имената и номера на частта от монтажния чертеж.
По време на гаранционния период ремонтите се извършват в съответствие с условията, посочени в гаранционната карта. Моля, предайте дефектния продукт за ремонт на мястото на покупката (продавачът е длъжен да приеме дефектния продукт), изпратете го в централния сервизен център на Dedra Exim или го изпратете в сервизния център, който е най-близо до вашето местоживеене (списък на сервизните центрове на www.dedra.pl). Моля, приложете попълнената гаранционна карта. След изтичане на гаранционния срок ремонтите се извършват от централния сервиз. Изпратете дефектния продукт до сервизния център (транспортните разходи се заплащат от потребителя).

12. Дефекти, отстранени самостоятелно

ВНИМАНИЕ **Изключете устройството от електрическата мрежа, преди да започнете самостоятелно да отстранявате неизправности.**

Проблем	Причина	Решение
Машината не работи	Захранващият кабел е неправилно свързан или повреден	Вкарайте щепсела по-навътре в контакта, проверете захранващия кабел. Ако се установи, че захранващият кабел е повреден, предайте уреда за сервизно обслужване.
	В контакта няма напрежение	Проверете напрежението в гнездото. Проверете дали предпазителят не се е задействал.
	Дефектен превключвател	Заменете превключвателя с нов - предайте устройството за сервизно обслужване.
	Двигателят няма мощност, стартира трудно	Износени четки. Заменете ги с нови - предайте устройството за сервизно обслужване.

13. Завършване на устройството

1. ъглошлайф - 1 бр., 2. предпазител на диска (за смяна) - 1 бр., 3. гаечен ключ, 4. дръжка - 1 бр.

14. Информация за потребителите относно изхвърлянето на електрическо и електронно оборудване (важи за домакинствата)

Символът, изобразен върху продуктите или придружаващата ги документация, указва, че дефектното електрическо или електронно оборудване не трябва да се изхвърля заедно с битовите отпадъци. Ако трябва да изхвърлите, да използвате повторно или да възстановите компоненти, е правилно да ги занесете в специализиран пункт за събиране, където ще бъдат приети безплатно. Информация за местоположението на пунктовете за събиране на употребявано оборудване се предоставя от местните власти, например на техните уебсайтове.
Правилното рециклиране на устройствата ви позволи да спестите ценни ресурси и да избегнете отрицателни въздействия върху здравето и околната среда в резултат на възможното наличие на: опасни вещества, смеси и компоненти в оборудването.
Неправилното изхвърляне на отпадъци е свързано с риск от санкции съгласно съответните местни разпоредби.
Потребители в страни от ЕС: Ако трябва да изхвърлите електрическо или електронно оборудване, моля, свържете се с най-близкия пункт за продажба или с вашия доставчик, който ще ви предостави допълнителна информация.
Изхвърляне в страни извън Европейския съюз: Този символ се отнася само за страните от Европейския съюз. Ако желаете да изхвърлите този продукт, моля, свържете се с местните власти или с търговеца за правилния начин на изхвърляне.

Гаранционна карта

на

Ъглошлайф

Номер на поръчката: DED7937 Номер на партидата: .....

(наричан по-долу "Продуктът")

Дата на закупуване на продукта: .....

Печат на дилъра

Дата и подпис на продавача: .....

Изявление на потребителя:

Потвърждавам, че съм информиран за условията на гаранцията и за последиците от неспазването на указанията в инструкцията за експлоатация и гаранционната карта. Запознат съм с условията на тази гаранция, което потвърждавам със саморъчния си подпис:

....

Дата и място Подпис на потребителя

I. Отговорност за продукта

1. Гарант - Dedra Exim Sp. z o.o. със седалище в Прушков, адрес: гр: 3 Maja 8, 05-800 Pruszków, KRS 0000062517, Окръжен съд на град Варшава във Варшава, XIV Икономическо отделение на Националния съдебен регистър, NIP 527-020-49-33, акционерен капитал: 100 980,00 PLN.
2. Съгласно условията на тази гаранционна карта Гарантът гарантира Продукта, произхождащ от дистрибуцията на Гаранта.
3. Отговорността по гаранцията покрива само дефекти, възникнали по причини, присъщи на Продукта в момента на предоставянето му на Потребителя.
4. По силата на гаранцията Потребителят има право на безплатен ремонт на Продукта, при условие че дефектът се е проявил по време на гаранционния период. Методът на ремонт на Продукта (методът на ремонт) е по преценка на Гаранта. Ако Гарантът установи, че ремонтът не е възможен, той си запазва правото да замени дефектния елемент или целия Продукт с бездефектен, да намали цената на Продукта или да се откаже от договора.
По отношение на потребител, който не е потребител по смисъла на Закона от 23 април 1964 г. Граждански кодекс, отговорността на Гаранта за вреди, произтичащи от тази гаранция и/или във връзка с нейното сключване и изпълнение, независимо от правния титул, е ограничена до максималната стойност на дефектния Продукт.

II. Гаранционен период

Компоненти на продукта	Продължителност на гаранционната защита
Ъглошлайф	36 месеца от датата на закупуване на Продукта, както е посочено в тази гаранционна карта

III. Условия за ползване на гаранцията

Потребителят трябва да представи попълнената гаранционна карта на Продукта и да докаже обстоятелствата на закупуване на Продукта от Потребителя, напр. чрез представяне на касова бележка, фактура и др. За целите на ефективното разглеждане на жалби се препоръчва Потребителят да представи заедно с Продукта всички компоненти, посочени в "Комплектоване на устройството", съдържащо се в Ръководството за потребителя.
2. че потребителят спазва инструкциите в ръководството за експлоатация и гаранционната карта.

3.Гаранцията обхваща само територията на Република Полша и ЕС.
4.Гаранцията не покрива дефекти на Продукта, произтичащи по-специално от:
a. Неспазване от страна на потребителя на условията, посочени в инструкциите за експлоатация, по-специално по отношение на правилната експлоатация, поддръжка и почистване;
b. Използване на продукти за почистване или поддръжка от страна на потребителя, които не съответстват на инструкциите за експлоатация;
c. Неподходящо съхранение и транспортиране на Продукта от страна на Потребителя;
d. Неразрешени промени и/или модификации на Продукта от страна на Потребителя, които не са били съгласувани с Гаранта;
e. Използването от страна на Потребителя в Продукта на консумативи, които не съответстват на Инструкцията за експлоатация.
5. Потребител, който не е потребител по смисъла на Закона от 23 април 1964 г. Граждански кодекс, губи гаранцията за Продукта, в който:
- серийните номера, обозначенията за дата и табелките с номинални стойности са били отстранени, променени или повредени от потребителя;
- пломбите са били повредени от потребителя или имат следи от манипулация от страна на потребителя.
Внимание: Потребителят трябва да извършва дейностите, свързани с ежедневната експлоатация на Продукта, произтичащи, наред с другото, от Инструкциите за употреба, сам и за своя сметка.

IV. Процедура за подаване на жалби

1. В случай, че се установи, че Продуктът работи неправилно, трябва да се уверите, че всички стъпки, посочени в инструкциите за експлоатация, са извършени правилно, преди да предявите рекламация.
2. Препоръчително е да подадете жалба незабавно, за предпочитане в рамките на 7 дни от забелязването на дефект в Продукта. Потребител, който не е потребител по смисъла на Закона от 23 април 1964 г. Граждански кодекс, губи правата, произтичащи от тази гаранция, ако рекламацията не бъде направена в рамките на 7 дни.
3. Уведомяването за жалба може да се извърши, inter alia, на мястото на закупуване на Продукта, в гаранционното обслужване или писмено на адреса: Dedra Exim Sp. z o.o., ul. 3 Maja 8, 05-800 Pruszków.
4. Потребителят може да подаде жалба, като използва формуляра, достъпен на уебсайта www.dedra.pl. ("Формуляр за гаранционна рекламация").
5. Адресите на гаранционното обслужване за отделните страни са достъпни на www.dedra.pl. Ако няма гаранционен сервиз за дадена страна, препоръчваме да отправяте гаранционни претенции на адрес: Dedra Exim Sp. z o.o. ul. 3 Maja 8, 05-800 Pruszków (Полша).
6. С оглед на безопасността на Потребителя е забранено използването на дефектен Продукт.
7. Внимание: Използването на дефектен Продукт е опасно за здравето и живота на Потребителя.
8. Изпълнението на задълженията по гаранцията ще се осъществи в рамките на 14 работни дни, считано от датата на доставка на декларирания Продукт от Потребителя.
9. Преди да предадете дефектния Продукт за рекламация, се препоръчва да го почистите. Препоръчва се Продуктът за рекламация да бъде внимателно защитен от повреди по време на транспортиране (препоръчва се Продуктът за рекламация да се достави в оригиналната му опаковка).
10. Гаранционният срок се удължава с времето, през което Потребителят е бил възпрепятстван да използва Продукта, обхванат от гаранцията, поради дефект.
Гаранцията не изключва, не ограничава и не спира правата на Потребителя, произтичащи от гаранционните разпоредби, за дефекти на продадените стоки.
В съответствие с член 13, параграфи 1 и 2 от Регламент (ЕС) 2016/679 на Европейския парламент и на Съвета от 27 април 2016 г. относно защитата на физическите лица във връзка с обработването на лични данни и относно свободното движение на такива данни и за отмяна на Директива 95/46/ЕО ("ОРЗД"), с настоящото Ви информираме, че
1. Администраторът на Вашите лични данни, посочени във формуляра е DEDRA-EXIM sp. z o.o. със седалище в Прушков, на ул. 3 Maja 8, 05-800 Прушков (по-нататък: „Администратор”).
2. Вашите лични данни ще се обработват изключително с цел провеждане на гаранционната процедура на устройството съгласно ст. 6 ал. 1 буква “б” от Общия регламент за защита на личните данни (по-нататък: „ОРЗД”) Посочване на данните е доброволно, но е необходимо за провеждане на гаранционната процедура.
3. Вашите лични данни ще се обработват през срока на разглеждането на провеждане на гаранционната процедура и за архивни цели при необходимост от защита от евентуалните претенции към Администратора не по-дълго отколкото до датата на давността им.
4. Вашите лични данни могат да се обявяват изключително на операторите, обработващи данните в полза на Администратора въз основа на писмен договор за възлагане на обработването на личните данни, предоставящи, м.др. услуги по технически сервиз, хостинг или обслужване на уеб-сайта, по IT обслужване, на куриерска служба. Доставчиците на Администратора са задължени да осигурят защита на личните данни и да отговарят на изискванията на действащото законодателство, свързано със защита на личните данни и не могат да използват доверените им лични данни за целите, различни от определените в договор с Администратора.
5. Вашите данни няма да бъдат обработвани по автоматизиран начин, в това число във формата на профилиране, и няма да се предоставят в трета страна/международна организация.
6. Имате право на достъп до съдържанието на личните си данни и право всеки момент да ги коригирате, изтриете, ограничите обработването им, право да прехвърляте данните, право да подадете възражение.
7. По всякакви въпроси, свързани с обработването на Вашите лични данни от Администратора можете да се свържете на електронен адрес: daneosobowe@dedra.pl.;
8. Имате право да подадете жалба до органа, компетентен относно въпросите за защита на личните данни;

UA Зміст

1. Фотографії та малюнки
2. Опис пристрою
3. Призначення пристрою
4. Обмеження використання
5. Технічні дані
6. Підготовка до роботи
7. Підключення до мережі
8. Увімкнення пристрою
9. Використання пристрою
10. Поточне обслуговування
11. Запасні частини та аксесуари
12. Дефекти виправлені самостійно
13. Комплектація обладнання
14. Інформація для користувачів щодо утилізації електричного та електронного обладнання
15. Гарантійний талон

Переклад оригінальної інструкції

Декларація відповідності додається до інструкції окремим документом. У разі відсутності декларації відповідності, будь ласка, зверніться до компанії Dedra Exim Sp. z o.o.
Загальні правила безпеки включені в посібник окремим буклетом.

ПОПЕРЕДЖЕННЯ. Прочитайте всі попередження, позначені цим символом, та всі інструкції.

Недотримання наведених нижче попереджень та інструкцій з техніки безпеки може призвести до ураження електричним струмом, пожежі або серйозної травми.

Зберігайте всі попередження та інструкції для подальшого використання.

2. Опис пристрою

Рис. A: 1. Блокування шпинделя, 2. Кнопка блокування регулювання рукоятки 3. Вимикач. 4.електрографітовий захисний кожух щітки 5.захисний кожух диска 6.додаткова ручка

3. Призначення пристрою

Машина призначена для шліфування та різання різних матеріалів (залежно від використовуваних аксесуарів) без використання води.
Допускається використання пристрою в ремонтно-будівельних роботах, ремонтних майстернях, аматорських роботах, при дотриманні умов використання і допустимих умов праці, викладених в інструкції з експлуатації.

4. Обмеження використання

Машину можна використовувати тільки відповідно до "Допустимих умов експлуатації", наведених нижче. Кутову шліфувальну машину не можна використовувати для шліфування деревини або полірування інших матеріалів.
Несанкціоновані зміни механічної та електричної конструкції, будь-які модифікації, операції з технічного обслуговування, не описані в інструкції з експлуатації, вважаються незаконними і призводять до негайної втрати гарантійних прав, а декларація про відповідність стає недійсною. Будь-яке використання не за призначенням або з порушенням вимог інструкції з експлуатації призводить до негайної втрати гарантійних зобов'язань.

Допустимі умови праці
Прилад можна використовувати тільки в закритих приміщеннях з ефективною вентиляцією. Захищати від вологи та морозу.

5. Технічні дані

Модель обладнання	**DED7937**
Напруга живлення [В]	230~
Частота живлення [Гц]	50
Номінальна потужність [Вт]	2 100
Ступінь захисту від прямого доступу	IP20
Клас захисту	II
Швидкість [хв-1].	6 500
Діаметр пиляльного полотна [мм]	230
Діаметр отвору [мм]	22,2
Нитка	M14
Викиди шуму:	
Рівень звукового тиску LpA [дБ(A)].	94
Невизначеність вимірювання KpA [дБ(A)].	3
Рівень звукової потужності LwA [дБ(A)].	105
Невизначеність вимірювання KwA [дБ(A)].	3
Рівень вібрації, виміряний на ручці ah,ID [м/с2].	5,78
Невизначеність вимірювання K [м/с2].	1,5

Інформація про вібрації та шум

Комбіноване значення вібрацій a_h і невизначеність вимірювання були визначені відповідно до EN 60745-1 і наведені в таблиці.

Рівень шуму визначався відповідно до EN 60745-1, значення наведені вище в таблиці.

ПРИМІТКА **Шум може призвести до пошкодження слуху, завжди використовуйте засоби захисту органів слуху під час роботи!**

Заявлене значення загальної вібрації було виміряно відповідно до стандартного методу випробувань і може використовуватися для порівняння одного обладнання з іншим. Заявлений рівень вібрації також може бути використаний для попередньої оцінки впливу вібрації.
Рівень вібрації під час фактичного використання обладнання може відрізнятися від заявлених значень, залежно від використання робочих інструментів, зокрема типу заготовки та необхідності визначення заходів для захисту оператора. Для точної оцінки впливу в реальних умовах експлуатації необхідно враховувати всі частини робочого циклу, включаючи періоди, коли верстат вимкнений або коли він увімкнений, але не використовується для роботи.

6. Підготовка до роботи

ПРИМІТКА **Всі підготовчі роботи виконуйте, відключивши пристрій від мережі електроживлення.**

Збірка допоміжної ручки

- Вкрутіть ручку в один з 3 отворів, розташованих на головці пристрою (в залежності від запланованих робіт)
- Виконуйте всі роботи з агрегатом за допомогою допоміжної ручки, встановленої на агрегаті.

Встановлення та налаштування щита

-Помістіть екран на пристрій таким чином, щоб стрічка екрана з виступаючим контактним виступом була розміщена у виїмці на корпусі головки пристрою.
-Встановіть захисний кожух диска в потрібне положення.
-Затягніть фіксуючий важіль.
Регулювання захисного кожуха диска виконується в порядку, зворотному його встановленню.

ПРИМІТКА **Встановіть захисний кожух диска так, щоб іскри не летіли в бік оператора.**

Встановлення аксесуарів

ПРИМІТКА **Максимальна швидкість робочого кінця повинна перевищувати швидкість холостого ходу машини.**

Монтаж на щит

-заблокуйте шпиндель кнопкою (рис. A, 1)
-Затягніть притискне кільце за допомогою гайкового ключа з комплекту поставки.
-Встановіть круг (відповідний до матеріалу, що обробляється, згідно з рекомендаціями виробника круга)
-Затягніть притискне кільце гайковим ключем
-Відпустіть фіксатор шпинделя.

ПРИМІТКА **Натисніть кнопку блокування шпинделя , тільки коли шпиндель нерухомий.**

ПРИМІТКА **Не використовуйте редукційні елементи при установці дисків.**

Встановлюючи алмазний відрізний круг, переконайтеся, що напрямок обертання, позначений на крузі, збігається з напрямком обертання на ріжучій головці.
У разі використання алмазних або відрізних кругів товщиною менше 3 мм притискне кільце необхідно повернути і прикрутити плоско з боку круга.

Збірка різьбового інструменту

-заблокуйте шпиндель кнопкою (рис. A, 1)
-Затягніть притискне кільце за допомогою гайкового ключа з комплекту поставки
-Демонтуйте робочий інструмент, якщо він встановлений,
-Зніміть внутрішнє стопорне кільце,
-Накрутіть зовнішній фланець інструменту з різьбовим отвором, зафіксуйте кнопку шпинделя, затягніть гайковим ключем.
Розбирання виконуйте в порядку, зворотному порядку збирання.

ПРИМІТКА **Шпиндель шліфувальної машини повинен бути повністю вкручений в корпус інструмента.**

Кріплення на штатив

Допускається використання пристрою на спеціальному штативі за умови, що він правильно зібраний відповідно до інструкцій зі збирання, які містяться на штативі.

Регулювання положення головної ручки

Основну ручку можна додатково відрегулювати в 2 положеннях, повернувши її на 90° вліво або вправо відносно базового положення.
- Натисніть кнопку блокування головної рукоятки.
- Поверніть головну ручку в потрібне положення.
- Основна ручка автоматично фіксується в обраному положенні позиції.

7. Підключення до мережі

Перед підключенням приладу до електромережі переконайтеся, що напруга живлення відповідає значенню, зазначеному на табличці з технічними даними.
Підключення до електромережі повинно бути виконано відповідно до основних вимог до електроустановок і відповідати вимогам безпеки при використанні. Параметри мінімального перерізу кабелю живлення та номінального значення запобіжника залежно від потужності приладу наведені в таблиці нижче:

Потужність пристрою [Вт].	Мінімальний переріз провідника [мм]^2	Мінімальне значення запобіжника типу B [A].
>2300	2,5	16

Установку повинен виконувати кваліфікований електрик. Використовуючи подовжувачі, переконайтеся, що переріз жил кабелю не менший за необхідний (див. таблицю). Прокладіть електричний кабель таким чином, щоб виключити ризик його перерізання під час роботи. Не використовуйте пошкоджені подовжувачі. Періодично перевіряйте стан кабелю живлення. Не тягніть за кабель живлення.

8. Увімкнення пристрою

ПРИМІТКА **Перед запуском пристрою необхідно виконати дії, описані в розділі "Підготовка до роботи".**

Щоб почати, тримайте пристрій обома руками.
- Пересуньте кнопку блокування перемикача (рис. A, 3) у напрямку до голови.
- Натисніть кнопку увімкнення/вимкнення
- Якщо відпустити кнопку вимикача, шліфувальна машина зупиниться.
Пристрій має плавний пуск, що обмежує стрибок струму при запуску.

ПРИМІТКА **Завжди проводьте перевірку перед початком роботи і після кожної заміни робочого кінця. Переконайтеся, що приладдя знаходиться в хорошому стані, правильно встановлене і може вільно обертатися. Виконуйте перевірку протягом щонайменше 30 секунд. Не використовуйте пошкоджені, неправильно встановлені або вібруючі насадки.**

9. Використання пристрою

Після запуску машини зачекайте, поки машина не досягне максимальної швидкості. Носіть засоби індивідуального захисту, такі як захисні окуляри, захисні навушники, а також захисні засоби, такі як захисні рукавички, фартух і робоче взуття.

Різання

-Завжди починайте різання, не торкаючись лезом матеріалу. Для різання встановіть на машину захисний кожух, призначений для різання. Цей захисний кожух не входить до комплекту постачання машини.
-Під час різання не натискайте на інструмент занадто сильно, не перекручуйте його. Працюйте з рівномірною швидкістю подачі, оптимально підібраною до типу матеріалу.
-Розріжте матеріал по прямій лінії.
-Під час різання об'ємних матеріалів підтримуйте їх у декількох точках. Точки опори повинні знаходитися близько до лінії різання і на кінці матеріалу.
- Затискайте дрібний матеріал у лещатах або за допомогою настільних затискачів. Це забезпечить більшу стабільність і точність різання.

Різання каменю, кераміки

-Використовуйте алмазні диски.
-Працюйте в добре провітрюваному приміщенні, носіть протипилову маску.

Шліфування

-Під час шліфування розташовуйте шліфувальний диск під кутом 30 ÷ 40 градусів до робочої поверхні. Притискайте машину до поверхні з помірною силою, щоб заготовка не нагрілася і на поверхні не утворилися борозенки або інші нерівності.
-Завжди починайте шліфування, не торкаючись кругом матеріалу.
-Не використовуйте диски, призначені для шліфування.
-Закріпіть матеріал, що шліфується, в лещатах або за допомогою настільних затискачів.
-Для шліфування використовуйте шліфувальні круги, пелюсткові круги, шліфувальні пелюсткові круги з флісу або торцеві щітки.
-Дотримуйтесь допустимих швидкостей обертання/кругообігу, зазначених на етикетці шліфувального інструмента.

10. Поточне обслуговування

ПРИМІТКА **Виконуйте всі операції з технічного обслуговування, відключивши пристрій від електромережі.**

Перед кожним запуском:

- Перевірте стан кабелю живлення.
- Переконайтеся, що вентиляційні отвори двигуна не заблоковані і не забруднені. За необхідності продуйте пристрій стисненим повітрям.

Після кожного використання:

-Зачекайте, поки диск автоматично зупиниться.
-Від'єднайте вилку від розетки, щоб уникнути випадкового ввімкнення сторонніми особами.
-Регулярно протирайте корпус м'якою тканиною.
-Уникайте накопичення пилу в пристрої, продувайте вентиляційні отвори стисненим повітрям.

Заміна електрографітових щіток

Стан електрографітових щіток слід регулярно перевіряти та замінювати. Рекомендована мінімальна висота щіток - 5 мм.
Відкрутіть гвинти захисту щіток (рис. A, 4) і зніміть захист щіток. Електрографітові щітки притиснуті пружинами, які необхідно відігнути назад і обережно витягти щітки. Зніміть роз'єми зі старих щіток, надіньте роз'єми на нові щітки. Вставте нові щітки в щіткотримачі, надіньте пружини так, щоб вони притиснули щітки, і закрутіть кришки назад.

Зберігання

Після закінчення роботи зберігайте очищений прилад у захищеному від дітей місці.

11. Запасні частини та аксесуари

Для придбання запасних частин та аксесуарів, будь ласка, зв'яжіться з компанією Dedra Exim Service. Контактні дані можна знайти на сторінці 1 цього посібника.
При замовленні запасних частин, будь ласка, вказуйте номер партії на заводській табличці та номер деталі зі складального креслення.
Протягом гарантійного терміну ремонт здійснюється відповідно до умов, зазначених у гарантійному талоні. Будь ласка, передайте несправний виріб для ремонту за місцем придбання (продавець зобов'язаний прийняти несправний виріб), надішліть його до центрального сервісного центру Dedra Exim або до найближчого сервісного центру за місцем проживання (список сервісних центрів на сайті www.dedra.pl). Будь ласка, додайте заповнений гарантійний талон. Після закінчення гарантійного терміну ремонт здійснюється центральним сервісним центром. Надішліть несправний виріб до сервісного центру (витрати на пересилку оплачує користувач).

12. Дефекти виправлені самостійно

ПРИМІТКА **Перед самостійним усуненням несправностей від'єднайте пристрій від джерела живлення.**

Проблема	Тому що	Рішення
Машина не працює	Неправильно підключено або пошкоджено кабель живлення	Вставте вилку в розетку, перевірте шнур живлення. Якщо виявиться, що шнур живлення пошкоджений, віднесіть прилад до сервісного центру.
	У розетці відсутня напруга	Перевірте напругу в розетці. Перевірте, чи не спрацював запобіжник.
	Несправний вимикач	Замініть перемикач на новий - зверніться до сервісного центру.
	Двигун не має потужності, запускається з труднощами	Зношені щітки. Замініть на нові - зверніться до сервісного центру.

13. Комплектація обладнання

1. кутова шліфувальна машина - 1 шт, 2. захисний кожух диска (для зміщення) - 1 шт, 3. гайковий ключ, 4. ручка - 1 шт.

14. Інформація для користувачів щодо утилізації електричного та електронного обладнання (стосується домогосподарств)

Символ, зображений на виробах або супровідній документації, вказує на те, що несправне електричне або електронне обладнання не можна утилізувати разом з побутовими відходами. Якщо вам потрібно утилізувати, повторно використати або відновити компоненти, найкраще віднести їх до спеціалізованого пункту збору, де вони будуть прийняті безкоштовно. Інформацію про місцезнаходження пунктів збору відпрацьованого обладнання надають місцеві органи влади, наприклад, на їхніх веб-сайтах.
Правильна утилізація пристрою, допомагає зберегти цінні ресурси та уникнути негативного впливу на здоров'я та навколишнє середовище внаслідок можливої присутності в обладнаннінебезпечних речовин: речовини, суміші та компоненти.
Неправильна утилізація відходів загрожує штрафними санкціями згідно з відповідними місцевими нормами.
Користувачі в країнах ЄС: Якщо вам потрібно утилізувати електричне або електронне обладнання, зверніться до найближчої точки продажу або до вашого постачальника, який надасть вам додаткову інформацію.
Утилізація в країнах за межами Європейського Союзу: Цей символ стосується лише країн Європейського Союзу. Якщо ви хочете утилізувати цей виріб, зверніться до місцевих органів влади або дилера для отримання інформації про правильний спосіб утилізації.

Гарантійний талон

на

Кутова шліфувальна машина

Номер замовлення: DED7937 Номер лоту: .....

(далі - Продукт)

Дата придбання продукту: .....

Печатка дилера

Дата та підпис продавця: .....

Заява користувача:

Я підтверджую, що ознайомлений з умовами гарантії та наслідками недотримання вказівок, викладених в інструкції з експлуатації та гарантійному талоні. Я ознайомлений з умовами цієї гарантії, що підтверджую власним підписом:

....

Дата і місце Підпис користувача

I. Відповідальність за Продукт

1. Поручитель - Dedra Exim Sp. z o.o. з місцезнаходженням в м. Прушкув, адреса: ul. 3 Maja 8, 05-800 Pruszków, KRS 0000062517, Окружний суд столичного міста Варшави у Варшаві, XIV Економічний відділ Національного судового реєстру, NIP 527-020-49-33, статутний капітал: 100 980,00 ЗЛОТИХ.
2. Відповідно до умов, викладених у цьому гарантійному талоні, Гарант надає гарантію на Виріб, що походить з дистриб'юторської мережі Гаранта.
3. Відповідальність за гарантією поширюється лише на дефекти, що виникли з причин, притаманних Продукту на момент його передачі Користувачеві.
4. Користувач, на підставі гарантії, має право на безкоштовний ремонт Продукту за умови, що дефект став очевидним протягом гарантійного терміну. Спосіб ремонту Продукту (метод ремонту) визначається на розсуд Гаранта. Якщо Гарант визнає ремонт неможливим, він залишає за собою право замінити дефектний елемент або весь Виріб на бездефектний, знизити ціну Виробу або відмовитися від виконання договору.
По відношенню до Користувача, який не є споживачем у розумінні Закону від 23 квітня 1964р. Цивільного кодексу, відповідальність Гаранта за збитки, що виникли внаслідок цієї гарантії та/або у зв'язку з її укладенням та виконанням, незалежно від правового титулу, обмежується максимальною вартістю дефектного Продукту.

II. Гарантійний термін

Компоненти продукту	Тривалість гарантійного захисту
Кутова шліфувальна машина	36 місяців з дати придбання Продукту, як зазначено в цьому гарантійному талоні

III. Умови для отримання гарантії

Користувач повинен пред'явити заповнений гарантійний талон на Виріб та обґрунтувати обставини придбання Виробу, наприклад, пред'явивши чек, рахунок-фактуру тощо. З метою ефективного розгляду рекламації рекомендується, щоб Користувач надав разом з Виробом всі компоненти, зазначені в розділі "Комплектація пристрою", що міститься в Посібнику користувача.
2. що користувач дотримується інструкцій, наведених в інструкції з експлуатації та гарантійному талоні.
3.Гарантія поширюється лише на територію Республіки Польща та ЄС.
4.Гарантія не поширюється на дефекти Продукту, що виникають, зокрема, внаслідок:
a. Недотримання Користувачем умов, викладених в Інструкції з експлуатації, зокрема щодо правильної експлуатації, технічного обслуговування та чищення;
b. Використання Користувачем засобів для чищення або технічного обслуговування, які не відповідають вимогам Інструкції з експлуатації;
c. Неналежне зберігання та транспортування Продукту Користувачем;
d. Несанкціоновані зміни та/або модифікації Продукту Користувачем, які не були узгоджені з Гарантом;
e. Використання Користувачем у Виробі витратних матеріалів, що не відповідають вимогам Інструкції з експлуатації.
5. Користувач, який не є споживачем у розумінні Закону від 23 квітня 1964р. Цивільного кодексу, втрачає гарантію на Продукт, в якому:
- серійні номери, позначення дати та паспортні таблички були видалені, змінені або пошкоджені користувачем;
- пломби були пошкоджені користувачем або мають ознаки втручання користувача.
Увага: Користувач зобов'язаний самостійно і за власний рахунок виконувати дії, пов'язані з повсякденною експлуатацією Виробу, що випливають, зокрема, з Інструкції з експлуатації, самостійно і за власний рахунок.

IV. Процедура розгляду скарг

1. Якщо Ви виявите, що Виріб працює неправильно, перед тим, як пред'явити претензію, Ви повинні переконатися, що всі кроки, зазначені в Інструкції з експлуатації, були виконані правильно, перш ніж пред'являти претензію.
2. Рекомендується подавати рекламацію негайно, бажано протягом 7 днів з моменту виявлення дефекту Продукту. Користувач, який не є споживачем у розумінні Закону від 23 квітня 1964р. Цивільного кодексу, втрачає права, що випливають з цієї гарантії, якщо рекламація не буде подана протягом 7 днів.
3. Претензії можна пред'явити, зокрема, в місці придбання Продукту, в гарантійному сервісному центрі або в письмовій формі на вказану адресу: Dedra Exim Sp. z o.o., ul. 3 Maja 8, 05-800 Pruszków.
4. Користувач може подати рекламацію, використовуючи форму, доступну на веб-сайті www.dedra.pl. ("Бланк рекламації").
5. Адреси гарантійного обслуговування для окремих країн можна знайти на сайті www.dedra.pl. Якщо для певної країни немає гарантійного сервісу, рекомендується звертатися з гарантійними претензіями за адресою: Dedra Exim Sp. z o.o. ul. 3 Maja 8, 05-800 Pruszków (Польща).
6. З метою безпеки Користувача використання дефектного Продукту заборонено.
7. Попередження: Використання несправного виробу є небезпечним для здоров'я та життя Користувача.
8. Виконання зобов'язань за гарантією відбудеться протягом 14 робочих днів, рахуючи від дати доставки Користувачем заявленого Продукту.
9. Перед тим, як відправити дефектний Виріб для рекламації, рекомендується його почистити. Виріб, що підлягає рекламації, рекомендується ретельно захищати від пошкоджень під час транспортування (рекомендується доставляти Виріб, що підлягає рекламації, в оригінальній упаковці).
10. Гарантійний термін продовжується на час, протягом якого Користувач не міг використовувати Продукт, на який поширюється гарантія, через дефект.
Гарантія не виключає, не обмежує і не призупиняє права Користувача, передбачені положеннями про гарантійні зобов'язання щодо дефектів проданих товарів.

Відповідно до статті 13(1) та (2) Регламенту (ЄС) 2016/679 Європейського Парламенту та Ради від 27 квітня 2016 року про захист фізичних осіб у зв'язку з обробкою персональних даних і про вільний рух таких даних та про скасування Директиви 95/46/ЄС (далі: "RODO"), повідомляємо Вам наступне

1. Контролером ваших персональних даних, вказаних у формі, є компанія DEDRA-EXIM sp. z o.o., зареєстрована за адресою: вул. 3 Мая, 8, 05- 800, Прушкув (далі: «Контролер»).

2. Ваші дані будуть оброблятися виключно з метою виконання гарантійної процедури для пристрою згідно з літ. b п. 1. ст. 6 Загального регламенту захисту даних (далі: «ЗРЗД») Надання даних є добровільним, але необхідним для виконання гарантійної процедури.

3. Ваші дані будуть оброблятися протягом періоду виконання гарантійної процедури та з метою архівування на випадок необхідності захисту від можливих претензій до Контролера, але не довше закінчення терміну позовної давності.

4. Ваші дані можуть бути розкриті тільки суб'єктам, які обробляють дані від імені Контролера, на підставі письмового договору про доручення на обробку персональних даних, що передбачає, зокрема, технічне обслуговування, хостинг або обслуговування веб-сайту, IT-сервіс, кур'єрську компанію. Постачальники Контролера зобов'язані забезпечувати безпеку даних і дотримуватися вимог чинного законодавства щодо захисту персональних даних і не можуть використовувати довірені їм персональні дані в цілях, відмінних від зазначених у договорі з Контролером.

5. Ваші персональні дані не будуть оброблятися автоматизовано, зокрема, не будуть профілюватися, а також не будуть передаватися у треті країни/міжнародні організації.

6. Ви маєте право на доступ до своїх персональних даних та право на їхнє виправлення, видалення, обмеження обробки, право на передачу даних, право на відмову від обробки, у будь-який момент;

7. З усіх питань, пов'язаних з обробкою Контролером ваших персональних даних, ви можете звернутися до Контролера за адресою e-mail: daneosobowe@dedra.pl.;

8. Ви маєте право подати скаргу до відповідного наглядового органу із захисту персональних даних;

DE Inhalt

1. Fotos und Abbildungen
2. Beschreibung des Geräts
3. Verwendungszweck des Geräts
4. Nutzungsbeschränkung
5. Technische daten
6. Vorbereitung auf die Arbeit
7. Verbindung zum Netzwerk
8. Einschalten des Geräts
9. Verwendung des Geräts
10. Laufende Wartung
11. Ersatzteile und Zubehör
12. Eigenständige Fehlerbehebung
13. Komplettgerät
14. Informationen für Nutzer über die Entsorgung von Elektro- und Elektronikgeräten
15. Garantiekarte

Übersetzung der Originalanleitung

Die Konformitätserklärung ist der Anleitung als separates Dokument beigefügt. Sofern keine Konformitätserklärung vorliegt, wenden Sie sich bitte an Dedra Exim Sp. z o.o.
Die allgemeinen Sicherheitsvorschriften sind der Anleitung als separates Heft beigefügt.

WARNUNG. Alle mit einem Ausrufezeichen markierten Warnhinweise und Anweisungen lesen.

ACHTUNG Die Nichtbeachtung der nachstehend aufgeführten Warn- und Sicherheitshinweise kann zu Stromschlägen, Bränden oder schweren Verletzungen führen.

Alle Warnhinweise und Anweisungen zum späteren Nachschlagen aufbewahren.

2. Beschreibung des Geräts

Zeichnung A: 1. Spindel-Arretiertaste, 2. Entriegelungstaste für die Handgriffeinstellung 3.Schalter. 4. Halterkappe für Elektrographitbürsten 5.Schutzhaube, 6.Zusatzhandgriff

3. Verwendungszweck des Geräts

Das Gerät ist für das Schleifen und Trennen verschiedener Werkstoffe (je nach verwendetem Zubehör) ohne Verwendung von Wasser bestimmt.
Der Einsatz des Geräts ist bei Renovierungs- und Bauarbeiten, in Reparaturwerkstätten und bei Hobbyarbeiten möglich, sofern die in der Bedienungsanleitung angegebenen Einsatzbedingungen und zulässigen Betriebsbedingungen eingehalten werden.

4. Nutzungsbeschränkung

Das Gerät darf nur unter den nachstehend aufgeführten „Zulässigen Betriebsbedingungen“ verwendet werden. Der Winkelschleifer darf nicht zum Schleifen von Holz oder zum Polieren anderer Werkstoffe verwendet werden.
Unbefugte Änderungen an der mechanischen und elektrischen Konstruktion, jegliche Modifikationen, Wartungsarbeiten, die nicht in der Betriebsanleitung beschrieben sind, werden als rechtswidrig behandelt und führen zum sofortigen Verlust der Garantieansprüche, und die Konformitätserklärung verliert ihre Gültigkeit. Bei nicht bestimmungsgemäßer Verwendung oder Verwendung entgegen der Betriebsanleitung erlöschen die Garantieansprüche unmittelbar.

Zulässige Arbeitsbedingungen
Das Gerät darf nur in geschlossenen Räumen mit ausreichender Belüftung verwendet werden. Vor Feuchtigkeit und Frost schützen.

5. Technische daten

Modell des Geräts	DED7937
Versorgungsspannung [V]	230~
Netzfrequenz [Hz]	50
Nennleistung [W]	2 100
Schutz vor direktem Zugriff	IP20
Schutzklasse	II
Drehen Drehzahl [min^{-1}]	6 500
Durchmesser Kreissägeblatt [mm]	230
Durchmesser Aufnahmebohrung [mm]	22,2
Gewinde	M14
Lärmemissionen:	
Schalldruckpegel LpA [dB(A)]	94
Messunsicherheit KpA [dB(A)]	3
Schallleistungspegel LwA [dB(A)]	105
Messunsicherheit KwA [dB(A)]	3
Schwingungspegel, gemessen am Griff ah,ID [m/s2]	5,78
Messunsicherheit K [m/s^2]	1,5

Informationen über Vibrationen und Lärm

Schwingungsgesamtwert a_h und Messunsicherheit wurden gemäß EN 60745-1 ermittelt und sind in der Tabelle angegeben.
Die Geräuschemission wurde gemäß EN 60745-1 ermittelt und ist vorstehend in der Tabelle aufgeführt.

ACHTUNG **Lärm kann zu Gehörschäden führen. Tragen Sie bei der Arbeit immer einen Gehörschutz!**

Der angegebene Schwingungsgesamtwert wurde gemäß einer standardisierten Prüfmethode gemessen und kann zum Vergleich eines Geräts mit einem anderen verwendet werden. Der angegebene Schwingungspegel kann auch für eine vorläufige Bewertung der Schwingungsbelastung verwendet werden.
Der Schwingungspegel während der tatsächlichen Verwendung des Geräts kann von den angegebenen Werten abweichen, je nach Art des Einsatzes der Arbeitswerkzeuge, insbesondere je nach Art des zu bearbeitenden Werkstücks und der Notwendigkeit, Vorkehrungen zum Schutz des Bedieners zu treffen. Um die Belastung unter tatsächlichen Einsatzbedingungen genau zu beurteilen, müssen alle Teile des Betriebszyklus berücksichtigt werden, einschließlich der Zeiträume, in denen das Gerät ausgeschaltet oder eingeschaltet, aber nicht für die Arbeit verwendet wird.

6. Vorbereitung auf die Arbeit

ACHTUNG **Bei der Durchführung aller vorbereitenden Tätigkeiten ist das Gerät von der Stromquelle zu trennen.**

Montage des Zusatzhandgriffs

• Schrauben Sie den Handgriff in eines der drei Löcher am Gerätekopf (je nach geplanter Arbeit)
• Führen Sie alle Arbeiten mit dem am Gerät montierten Zusatzhandgriff aus.

Montage und Einstellung der Schutzhaube

• Setzen Sie die Schutzhaube so auf das Gerät, dass die Lasche mit dem hervorstehenden Kontaktstift in die Kerbe am Gehäuse des Gerätekopfes passt.
• Stellen Sie die Schutzhaube auf die gewünschte Position ein.
• Ziehen Sie den Entriegelungshebel an.
Das Einstellen der Schutzhaube erfolgt in umgekehrter Reihenfolge zur Montage.

ACHTUNG **Das Einstellen der Schutzhaube erfolgt in umgekehrter Reihenfolge zur Montage.**

Montage von Zubehör

Die maximale Drehzahl des Einsatzwerkzeugs muss höher sein als die Drehzahl des Geräts ohne Last.

Montage der Scheibe

• Spindel mit der Arretiertaste (Zeichnung A, 1) arretieren
• Spannflansch mit dem mitgelieferten Schlüssel abschrauben
• Scheibe einsetzen (geeignet für den Werkstoff gemäß der Empfehlung des Scheibenherstellers)
• Spannflansch mit dem Schlüssel festziehen
• Spindel-Arretiertaste lösen.

ACHTUNG **Drücken Sie die Spindel-Arretiertaste nur, wenn die Spindel stillsteht.**

ACHTUNG **Verwenden Sie bei der Montage von Scheiben keine Reduzierstücke.**

Bei der Montage der Diamanttrennscheibe darauf achten, dass die auf der Scheibe markierte Drehrichtung mit der Drehrichtung am Gerätekopf übereinstimmt.
Drehen Sie bei Diamant- oder Trennscheiben mit einer Stärke von weniger als 3 mm den Spannflansch um und schrauben Sie ihn mit der flachen Seite zur Scheibe auf.

Montage von Werkzeugen mit Gewindebohrung

• Spindel mit der Arretiertaste (Zeichnung A, 1) arretieren
• Spannflansch mit dem mitgelieferten Schlüssel abschrauben
• Schrauben Sie das vorhandene Arbeitswerkzeug ggf. ab.
• Entfernen Sie den inneren Aufnahmeflansch.
• Schrauben Sie das Werkzeug mit Gewindebohrung auf den äußeren Flansch, dabei die Spindel-Arrretiertaste gedrückt halten und mit dem Schlüssel festziehen.

Die Demontage erfolgt in umgekehrter Reihenfolge zur Montage.

ACHTUNG **Die Spindel des Winkelschleifers muss vollständig in den Werkzeugkörper eingeschraubt werden.**

Montage des Geräts auf einem Stativ

Das Gerät darf auf einem speziellen Stativ verwendet werden, sofern es gemäß der Montageanleitung auf dem Stativ ordnungsgemäß montiert ist.

Einstellen der Position des Haupthandgriffs

Der Haupthandgriff kann zusätzlich in zwei Positionen eingestellt werden, indem er um 90° nach links oder rechts in Bezug auf die Grundposition gedreht wird.
• Drücken Sie die Entriegelungstaste für die Handgriffeinstellung.
• Drehen Sie den Haupthandgriff in die gewünschte Position.
• Der Haupthandgriff rastet automatisch in der gewünschten Position ein.

7. Verbindung zum Netzwerk

Vergewissern Sie sich vor dem Anschließen des Geräts an die Stromversorgung, dass die Versorgungsspannung dem auf dem Typenschild angegebenen Wert entspricht.
Die Installation der Stromversorgung sollte gemäß den grundlegenden Anforderungen für elektrische Installationen erfolgen und die Anforderungen für eine sichere Verwendung erfüllen. Die Parameter des Mindestquerschnitts des Netzkabels und des Nennwerts der Sicherung in Abhängigkeit von der Leistung des Geräts sind in der nachstehenden Tabelle aufgeführt:

Leistung des Geräts [W]	Mindest Drahtquerschnitt [mm^2]	Mindestwert der Sicherung Typ B [A]
>2300	2,5	16

Die Installation muss von einem qualifizierten Elektriker durchgeführt werden. Beachten Sie bei der Verwendung von Verlängerungskabeln, dass der Leiterquerschnitt nicht kleiner als erforderlich ist (siehe Tabelle). Das Netzkabel so verlegen, dass es während des Betriebs nicht durchtrennt werden kann. Beschädigte Verlängerungskabel nicht verwenden. Den technischen Zustand des Netzkabels regelmäßig überprüfen. Nicht am Netzkabel ziehen.

8. Einschalten des Geräts

ACHTUNG **Vor der Inbetriebnahme des Geräts unbedingt die im Kapitel „Arbeitsvorbereitung“ beschriebenen Schritte ausführen.**

Halten Sie zur Inbetriebnahme des Geräts das Gerät mit beiden Händen fest.
• Bewegen Sie die Einschaltsperre (Zeichnung A, 3) in Richtung des Kopfes.
• Drücken Sie den Ein-/Ausschalter.
• Das Loslassen des Ein-/Ausschalters führt zum Anhalten des Winkelschleifers.
Das Gerät ist mit einem Sanftanlauf ausgestattet, der den beim Start auftretenden Stromstoß begrenzt.

ACHTUNG **Führen Sie vor Arbeitsbeginn und nach jedem Wechsel des Einsatzwerkzeugs immer einen Test durch. Überprüfen Sie, ob das Zubehör in gutem Zustand ist, richtig montiert wurde und sich frei drehen kann. Führen Sie den Test mindestens 30 Sekunden lang durch. Verwenden Sie kein beschädigtes, unrund laufendes oder vibrierendes Zubehör.**

9. Verwendung des Geräts

Warten Sie nach der Inbetriebnahme des Geräts, bis es die maximale Drehzahl erreicht hat. Verwenden Sie persönliche Schutzausrüstung, wie z. B. Schutzbrille, Gehörschutz, Schutzhandschuhe, Arbeitsschürze und Sicherheitsschuhe.

Schneiden

• Beginnen Sie den Trennvorgang stets, ohne das Werkstück mit der Scheibe zu berühren. Bringen Sie bei einem Trennvorgang die für das Trennen vorgesehene Schutzhaube am Gerät an. Diese Schutzhaube ist nicht im Lieferumfang des Geräts enthalten.
• Üben Sie beim Trennen keinen zu starken Druck auf das Gerät aus und kippen Sie das Gerät nicht. Arbeiten Sie mit einer gleichmäßigen Vorschubgeschwindigkeit, die optimal auf den jeweiligen Werkstoff abgestimmt ist.
• Trennen Sie das Material in einer geraden Linie.
• Stützen Sie große Werkstücke beim Trennen durch mehrere Abstützpunkte. Die Abstützpunkte sollten sich nahe der Trennlinie und am Ende des Werkstücks befinden.
• Klemmen Sie kleine Werkstücke in einen Schraubstock oder mit Zwingen auf einen Tisch. Dadurch wird für mehr Stabilität und Präzision beim Trennen gesorgt.

Trennen von Stein und keramischen Werkstücken

• Verwenden Sie Diamantscheiben.
• Arbeiten Sie in einem gut belüfteten Raum und tragen Sie eine Staubmaske.

Schleifen

• Positionieren Sie die Schleifscheibe beim Schleifen in einem Winkel von 30-40 Grad zur Werkstückoberfläche. Drücken Sie das Gerät mit mäßiger Kraft gegen die Oberfläche, damit das Werkstück nicht zu heiß wird und keine Rillen oder andere Unregelmäßigkeiten auf der Oberfläche entstehen.
• Beginnen Sie den Schleifvorgang stets, ohne das Werkstück mit der Scheibe zu berühren.
• Verwenden Sie keine Trennscheiben zum Schleifen.
• Klemmen Sie das zu schleifende Werkstück in einen Schraubstock oder mit Zwingen auf einen Tisch.
• Verwenden Sie zum Schleifen Schleifscheiben, Lamellenschleifscheiben, Schleifvliesscheiben oder Topfbürsten.
• Achten Sie auf die zulässigen Dreh-/Umfangsgeschwindigkeiten, die auf dem Etikett des Schleifwerkzeugs angegeben sind.

10. Laufende Wartung

ACHTUNG **Bei der Durchführung aller Wartungsarbeiten ist das Gerät von der Stromquelle zu trennen.**

Vor jeder Aktivierung:

• Überprüfen Sie den Zustand des Netzkabels.
• Überprüfen Sie, ob die Lüftungsschlitze des Motors verdeckt oder verschmutzt sind. Blasen Sie das Gerät bei Bedarf mit Druckluft aus.

Nach jedem Gebrauch:

• Warten Sie, bis die Scheibe selbstständig zum Stillstand kommt.
• Ziehen Sie den Stecker aus der Steckdose, um ein versehentliches Einschalten durch Unbefugte zu vermeiden.
• Wischen Sie das Gehäuse regelmäßig mit einem weichen Tuch ab.
• Vermeiden Sie Staubansammlungen im Gerät, blasen Sie die Lüftungsschlitze mit Druckluft aus.

Austauschen der Elektrographitbürsten

Kontrollieren Sie regelmäßig den Zustand der Elektrographitbürsten und tauschen Sie diese aus. Die empfohlene Mindesthöhe der Bürsten beträgt 5 mm.
Die Schrauben der Bürstenhalterkappen (Zeichnung A, 4) lösen und die Bürstenhalterkappen abnehmen. Die Elektrographitbürsten werden durch Federn angedrückt, diese müssen zurückgebogen und die Bürsten behutsam herausgedrückt werden. Die Kontakte von den abgenutzten Bürsten abziehen und die Kontakte der neuen Bürsten aufschieben. Setzen Sie die neuen Bürsten in die Bürstenhalter ein, drücken Sie die Federn zurück, sodass sie gegen die Bürsten drücken, und schrauben Sie die Halterkappen erneut fest.

Lagerung

Bewahren Sie das gereinigte Gerät nach abgeschlossener Arbeit außerhalb der Reichweite von Kindern auf.

11. Ersatzteile und Zubehör

Um Ersatzteile und Zubehör zu kaufen, wenden Sie sich an den Dedra Exim-Service. Kontaktinformationen auf Seite 1 des Handbuchs.
Bei der Bestellung von Ersatzteilen bitte die Chargennummer auf dem Typenschild und die Teilenummer aus der Explosionszeichnung angeben.
Während der Garantiezeit werden Reparaturen gemäß den in der Garantiekarte angegebenen Bedingungen durchgeführt. Das beanstandete Produkt bitte zur Reparatur bei der Verkaufsstelle abgeben (der Verkäufer ist verpflichtet, das Produkt anzunehmen), an das zentrale Servicezentrum von Dedra Exim oder an das nächstgelegene Servicezentrum senden (eine Liste der Servicezentren finden Sie unter www.dedra.pl). Die ausgefüllte Garantiekarte bitte beilegen. Nach Ablauf der Garantiezeit werden Reparaturen vom zentralen Servicezentrum durchgeführt. Senden Sie hierzu das defekte Produkt an das Servicezentrum (die Versandkosten trägt der Verbraucher).

12. Eigenständige Fehlerbehebung

ACHTUNG **Vor Aufnahme der eigenständigen Fehlerbehebung ist das Gerät von der Stromversorgung zu trennen.**

Problem	Ursache	Lösung
Maschine funktioniert nicht	Das Netzkabel ist falsch angeschlossen oder beschädigt.	Den Stecker bis zum Anschlag in die Steckdose drücken, das Stromkabel überprüfen. Bei beschädigtem Netzkabel das Gerät zur Reparatur einsenden.
	Keine Spannung in der Steckdose	Die Spannung an der Steckdose überprüfen Überprüfen, ob die Sicherung ausgelöst hat.
	Defekter Schalter	Den Schalter durch einen neuen ersetzen – das Gerät an ein Servicezentrum einsenden.
	Der Motor hat keine Leistung, er lässt sich nur schwer starten.	Bürsten sind abgenutzt. Durch neue ersetzen – das Gerät an ein Servicezentrum einsenden.

13. Komplettgerät

1. Winkelschleifer – 1 Stk., 2. Schleiftellerschutz – 1 Stk., 3. Schlüssel, 4. Handgriff – 1 Stk.

14. Informationen für Benutzer über die Entsorgung von Elektro- und Elektronikgeräten

(gilt für Haushalte)



Das auf den Produkten oder in den Begleitunterlagen abgebildete Symbol weist darauf hin, dass defekte elektrische oder elektronische Geräte nicht mit dem Hausmüll entsorgt werden dürfen. Wenn Sie Bauteile entsorgen, wiederverwenden oder verwerten möchten, bringen Sie diese bitte zu einer speziellen Sammelstelle, wo sie kostenlos angenommen werden. Informationen über die Standorte von Sammelstellen für Altgeräte finden Sie bei den örtlichen Behörden, z. B. auf deren Websites.
Durch die korrekte Entsorgung des Geräts schonen Sie wertvolle Ressourcen und vermeiden negative Auswirkungen auf die Gesundheit und die Umwelt, die sich aus dem möglichen Vorhandensein von gefährlichen Stoffen, Gemischen und Bestandteilen in dem Gerät ergeben.
Bei unsachgemäßer Entsorgung drohen Strafen nach den jeweiligen örtlichen Vorschriften.
Benutzer in EU-Ländern: Wenn Sie elektrische oder elektronische Geräte entsorgen müssen, wenden Sie sich bitte an die nächstgelegene Verkaufsstelle oder Ihren Lieferanten, der Ihnen weitere Informationen geben kann.
Entsorgung in Ländern außerhalb der Europäischen Union: Dieses Symbol gilt nur für Länder innerhalb der Europäischen Union. Sollten Sie dieses Produkt

entsorgen wollen, wenden Sie sich bitte an Ihre örtlichen Behörden oder Ihren Händler, um die richtige Entsorgungsmethode zu erfahren.

Garantieschein

auf

Winkelschleifer

Bestellnummer: DED7937 Losnummer: .....

(nachstehend "das Produkt" genannt)

Kaufdatum des Produkts: .....

Stempel des Händlers

Datum und Unterschrift des Verkäufers: .....

Erklärung des Benutzers:

Ich bestätige, dass ich über die Garantiebedingungen und die Folgen bei Nichteinhaltung der Richtlinien in der Bedienungsanleitung und der Garantiekarte informiert wurde. Die Garantiebedingungen sind mir bekannt und ich bestätige diese mit meiner handschriftlichen Unterschrift:

..... …….....

Datum und Ort Unterschrift des Benutzers

I. Haftung für das Produkt

1. Bürge - Dedra Exim Sp. z o.o. mit Sitz in Pruszków, Adresse: ul. 3 Maja 8, 05-800 Pruszków, KRS 0000062517, Bezirksgericht für die Stadt Warschau in Warschau, XIV. Wirtschaftsabteilung des Landesgerichtsregisters, NIP 527-020-49-33, Stammkapital: PLN 100.980,00.
2. Gemäß den Bestimmungen dieser Garantiekarte garantiert der Garantiegeber das Produkt, das aus dem Vertrieb des Garantiegebers stammt.
3. Die Haftung im Rahmen der Garantie erstreckt sich nur auf Mängel, die auf Ursachen zurückzuführen sind, die dem Produkt zum Zeitpunkt der Lieferung an den Nutzer innewohnen.
4. Der Nutzer hat im Rahmen der Garantie das Recht, das Produkt kostenlos reparieren zu lassen, sofern der Mangel während der Garantiezeit aufgetreten ist. Die Art und Weise der Reparatur des Produkts (Reparaturmethode) liegt im 5.Ermessen des Garantiegebers. Stellt die Garantiegeberin fest, dass eine Reparatur nicht möglich ist, behält sie sich das Recht vor, das fehlerhafte Element oder das gesamte Produkt durch ein fehlerfreies zu ersetzen, den Preis des Produkts zu mindern oder vom Vertrag zurückzutreten.
6.Gegenüber dem Benutzer, der kein Verbraucher im Sinne des Gesetzes vom 23. April 1964 ist. Die Haftung des Garantiegebers für Schäden, die sich aus dieser Garantie und/oder im Zusammenhang mit ihrem Abschluss und ihrer Erfüllung ergeben, ist unabhängig vom Rechtstitel auf maximal den Wert des mangelhaften Produkts beschränkt.

II. Garantiezeit

Produktkomponenten	Dauer des Garantieschutzes
Winkelschleifer	36 Monate ab dem Kaufdatum des Produkts, wie auf dieser Garantiekarte angegeben

III. Bedingungen für die Inanspruchnahme der Garantie

Der Benutzer sollte den ausgefüllten Garantieschein des Produkts vorlegen und die Umstände des Kaufs des Produkts durch den Benutzer belegen, z. B. durch Vorlage der Quittung, Rechnung usw. Im Interesse einer effizienten Reklamationsbearbeitung wird empfohlen, dass der Benutzer zusammen mit dem Produkt alle in der Bedienungsanleitung unter "Vervollständigung des Geräts" aufgeführten Komponenten einreicht.
2. dass der Benutzer die Anweisungen in der Bedienungsanleitung und im Garantieschein beachtet.
3.Die Garantie gilt nur für das Gebiet der Republik Polen und der EU.
4.Die Garantie erstreckt sich nicht auf Produktmängel, die sich insbesondere aus folgenden Gründen ergeben:
a. Nichteinhaltung der in der Gebrauchsanweisung festgelegten Bedingungen durch den Benutzer, insbesondere hinsichtlich der korrekten Bedienung, Wartung und Reinigung;
b. Verwendung von Reinigungs- oder Pflegemitteln durch den Benutzer, die nicht der Gebrauchsanweisung entsprechen;
c. Unzureichende Lagerung und Transport des Produkts durch den Benutzer;
d. Unerlaubte Änderungen und/oder Umbauten am Produkt durch den Nutzer, die nicht mit dem Garantiegeber vereinbart wurden;
e. Die Verwendung von Verbrauchsmaterialien, die nicht mit der Bedienungsanleitung übereinstimmen, durch den Benutzer in dem Produkt.
5. Der Benutzer, der kein Verbraucher im Sinne des Gesetzes vom 23. April 1964 ist. Zivilgesetzbuches ist, verliert die Garantie für das Produkt, in dem:
- Seriennummern, Datumsangaben und Typenschilder vom Benutzer entfernt, verändert oder beschädigt worden sind;
- die Plomben vom Benutzer beschädigt wurden oder Anzeichen von Manipulationen durch den Benutzer aufweisen.
Achtung: Der Benutzer muss die mit dem täglichen Betrieb des Produkts verbundenen Tätigkeiten, die sich u.a. aus der Gebrauchsanweisung ergeben, selbst und auf eigene Kosten durchführen.

IV. Beschwerdeverfahren

1. Sollte sich herausstellen, dass das Produkt nicht ordnungsgemäß funktioniert, vergewissern Sie sich bitte, dass alle Schritte, die insbesondere in der Bedienungsanleitung angegeben sind, korrekt ausgeführt wurden, bevor Sie eine Reklamation einreichen.
2. Es wird empfohlen, eine Reklamation unverzüglich, vorzugsweise innerhalb von 7 Tagen nach Feststellung eines Mangels am Produkt, vorzubringen. Der Benutzer, der kein Verbraucher im Sinne des Gesetzes vom 23. April 1964 ist. Zivilgesetzbuches ist, verliert die Rechte aus dieser Garantie, wenn eine Reklamation nicht innerhalb von 7 Tagen erfolgt.
3. Eine Reklamation kann u.a. beim Kauf des Produkts, beim Garantieservice oder schriftlich an die folgende Adresse erfolgen: Dedra Exim Sp. z o.o., ul. 3 Maja 8, 05-800 Pruszków.
4. Der Nutzer kann eine Beschwerde mit dem auf der Website www.dedra.pl verfügbaren Formular einreichen. ("Formular für Gewährleistungsansprüche").
5. Die Adressen des Garantieservices für die einzelnen Länder finden Sie unter www.dedra.pl. Wenn es für ein bestimmtes Land keinen Garantieservice gibt, wird empfohlen, Garantieansprüche an folgende Adresse zu richten: Dedra Exim Sp. z o.o. ul. 3 Maja 8, 05-800 Pruszków (Polen).
6. Im Hinblick auf die Sicherheit des Benutzers ist die Verwendung eines mangelhaften Produkts verboten.
7. Achtung: Die Verwendung eines defekten Produkts ist gefährlich für die Gesundheit und das Leben des Benutzers.
8. Die Erfüllung der Garantieverpflichtungen erfolgt innerhalb von 14 Werktagen, gerechnet ab dem Datum der Lieferung des reklamierten Produkts durch den Nutzer.
9. Es wird empfohlen, das mangelhafte Produkt zu reinigen, bevor es zur Reklamation eingereicht wird. Es wird empfohlen, das zu reklamierende Produkt sorgfältig vor Transportschäden zu schützen (es wird empfohlen, das zu reklamierende Produkt in der Originalverpackung zu liefern).
10. Die Gewährleistungsfrist verlängert sich um die Zeit, in der der Nutzer das von der Gewährleistung erfasste Produkt aufgrund eines Mangels nicht nutzen konnte.
Durch die Garantie werden die Rechte des Nutzers im Rahmen der Gewährleistungsvorschriften für Mängel an den verkauften Waren nicht ausgeschlossen, eingeschränkt oder ausgesetzt.
Gemäß Artikel 13 Absatz 1 und 2 der Verordnung (EU) 2016/679 des Europäischen Parlaments und des Rates vom 27. April 2016 zum Schutz natürlicher Personen bei der Verarbeitung personenbezogener Daten, zum freien Datenverkehr und zur Aufhebung der Richtlinie 95/46/EG (im Folgenden: „RODO“) informieren wir Sie
1. Der Verwalter Ihrer im Formular angegebenen personenbezogenen Daten ist DEDRA-EXIM sp. z o.o. mit Sitz in Pruszków , ul. 3 Maja 8, 05-800 Pruszków (im Folgenden: „Verwalter“).
2. Ihre Daten werden ausschließlich zum Zweck der Durchführung des Garantieverfahrens für das Gerät gemäß Artikel 6 Absatz 1 Buchstabe b der Allgemeinen Datenschutzverordnung (im Folgenden: GDPR") verarbeitet. Die Bereitstellung der Daten ist freiwillig, aber für die Durchführung des Garantieverfahrens erforderlich.
3. Ihre Daten werden für die Dauer der Prüfung der Durchführung des Garantieverfahrens und für Archivierungszwecke im Falle der Notwendigkeit der Abwehr möglicher Ansprüche gegen den Verwalter nicht länger als bis zu deren Verjährung verarbeitet.
4. Ihre Daten dürfen nur an Stellen weitergegeben werden, die Daten im Auftrag des Verwalters auf der Grundlage einer schriftlichen Vereinbarung über die Beauftragung mit der Verarbeitung personenbezogener Daten verarbeiten und die u.a. technische Dienstleistungen, Hosting oder Website-Wartung, IT-Dienstleistungen und Kurierdienste anbieten. Die Dienstleister des Verwalters sind verpflichtet, die Datensicherheit zu gewährleisten und die Anforderungen des geltenden Rechts in Bezug auf den Schutz personenbezogener Daten zu erfüllen, und dürfen die anvertrauten personenbezogenen Daten nicht für andere als die im Vertrag mit dem Verwalter genannten Zwecke verwenden.
5. Ihre Daten werden nicht automatisiert verarbeitet, einschließlich Profiling, und werden nicht an ein Drittland/eine internationale Organisation übermittelt.
6. Sie haben jederzeit das Recht auf Auskunft über den Inhalt Ihrer Daten sowie das Recht auf Berichtigung, Löschung, Einschränkung der Verarbeitung, das Recht auf Datenübertragbarkeit und das Recht auf Widerspruch.
7. Für alle Fragen im Zusammenhang mit der Verarbeitung Ihrer personenbezogenen Daten durch den für die Verarbeitung Verantwortlichen können Sie sich an die folgende E-Mail-Adresse wenden: daneosobowe@dedra.pl;
8. Sie haben das Recht, eine Beschwerde bei der Datenschutzbehörde einzureichen;

FR Sommaire

1. Photos et schèmas
2. Description de l’appareil
3. Utilisation prévue de l'appareil
4. Restrictions d'utilisation
5. Caractéristiques techniques
6. Préparation au travail
7. Raccordement au secteur
8. Mise en marche de l’appareil
9. Utilisation de l'appareil
10. Opérations d'entretien courant
11. Pièces de rechange et accessoires
12. Dépannage autonome
13. Composition de l'appareil
14. Information pour les utilisateurs concernant l'élimination des équipements électriques et électroniques
15. Carte de garantie

Traduction du mode d'emploi original

La déclaration de conformité a été jointe au mode d'emploi en tant que document séparé. En cas d'absence de la déclaration de conformité, veuillez contacter Dedra Exim Sp. z o.o.
Les conditions générales de sécurité ont été jointes au mode d'emploi sous forme de brochure séparée.

ATTENTION. Lire tous les avertissements signalés par le symbole du point d'exclamation et toutes les instructions.

Le non-respect des avertissements et des consignes de sécurité ci-dessous peut entraîner une électrocution, un incendie ou des blessures graves.

Garder tous les avertissements et toutes les instructions pour un usage ultérieur.

2. Description de l'appareil

Fig. A : 1. Verrouillage de la broche, 2. Bouton de verrouillage du réglage de la poignée, 3. Interrupteur, 4. Cache des balais électrographite, 5. Protecteur de disque, 6. Poignée auxiliaire

3. Utilisation prévue de l'appareil

L'appareil est conçu pour le ponçage et la coupe de divers matériaux (selon les accessoires utilisés) sans utilisation d'eau.
L'utilisation de cet appareil est autorisée pour les travaux de rénovation et de construction, dans les ateliers de réparation et pour les travaux amateurs, à condition de respecter les conditions d'utilisation et les conditions de travail admissibles, telles que décrites dans le manuel d'instructions.

4. Restrictions d'utilisation

L'appareil ne peut être utilisé que conformément aux "Conditions de travail autorisées" indiquées ci-dessous. Il est interdit de couper des matériaux nocifs pour la santé ainsi que d'autres matériaux non mentionnés au point "Destination de l'appareil". Toute modification non autorisée de la structure mécanique et électrique, toute modification, toute opération de maintenance non décrite dans le mode d'emploi sera considérée comme illégale et entraînera la perte immédiate des droits de garantie, et la déclaration de conformité perdra sa validité.
Une utilisation non conforme à la destination ou non conforme au mode d'emploi entraînera la perte immédiate des droits de garantie.

Conditions de travail autorisées
L'appareil ne doit être utilisé que dans des locaux fermés dotés d'une ventilation fonctionnelle et efficace. Protéger contre l'humidité et le gel.

5. Caractéristiques techniques

Modèle d'appareil	DED7937
Tension d'alimentation [V]	230~
Fréquence d'alimentation [Hz]	50
Puissance nominale [W]	2 100
Degré de protection contre l'accès direct	IP20
Classe de protection	II
Vitesse de rotation [min-1]	6 500
Diamètre de la lame de scie circulaire [mm]	230
Diamètre de l'alésage [mm]	22,2
Filetage	M14
Émission de bruit :	
Niveau de pression acoustique LpA [dB(A)]	94
Incertitude de mesure KpA [dB(A)]	3
Niveau de puissance acoustique LwA [dB(A)]	105
Incertitude de mesure KwA [dB(A)]	3
Niveau de vibration mesuré sur la poignée ah,ID [m/s2]	5,78
Incertitude de mesure K [m/s2]	1,5

Information concernant les vibrations et le bruit

La valeur totale des vibrations a_h et l'incertitude de mesure ont été déterminées conformément à la norme EN 60745-1 et sont indiquées dans le tableau.
L'émission de bruit a été déterminée conformément à la norme EN 60745-1, et les valeurs sont indiquées dans le tableau ci-dessus.

ATTENTION **Le bruit peut entraîner des dommages auditifs, vous devez toujours utiliser des protections auditives pendant le travail !**

La valeur totale des vibrations déclarée a été mesurée conformément à une méthode d'essai normalisée et peut être utilisée pour comparer un appareil à un autre. Le niveau de vibration indiqué peut également être utilisé pour une évaluation préliminaire de l'exposition aux vibrations.
Le niveau de vibration lors de l'utilisation réelle de l'appareil peut différer des valeurs déclarées, en fonction du mode d'utilisation des outils de travail, en particulier du type de pièce usinée et de la nécessité de définir des mesures visant à protéger l'opérateur. Pour évaluer avec précision l'exposition dans des conditions d'utilisation réelles, il est nécessaire de prendre en compte toutes les parties du cycle opératoire, y compris les périodes où l'appareil est éteint ou lorsqu'il est allumé mais non utilisé pour le travail.

6. Préparation au travail

ATTENTION **Toutes les opérations préparatoires doivent être effectuées avec l'appareil débranché de la source d'alimentation.**

Montage de la poignée auxiliaire

• Vissez la poignée dans l'un des 3 orifices situés sur la tête de l'appareil (selon le travail prévu)
• Effectuez tous les travaux avec l'appareil en ayant la poignée auxiliaire montée sur l'appareil.

Montage et réglage du protecteur de disque

• Installez le protecteur de disque sur l'appareil de manière à ce que la bague du protecteur, avec sa saillie de contact, soit placée dans l'encoche du carter de la tête de l'appareil.
• Positionnez le protecteur de disque dans la position souhaitée.
• Serrez le levier de fixation.
Le réglage du protecteur de disque s'effectue dans l'ordre inverse de son montage.

ATTENTION **Positionnez le protecteur de disque de manière à ce que les étincelles ne soient pas projetées vers l'opérateur.**

Montage des accessoires

ATTENTION **La vitesse de rotation maximale de l'accessoire de travail doit être supérieure à la vitesse de rotation à vide de l'appareil.**

Montage du disque

• Bloquez la broche avec le bouton (Fig. A, 1)
• Dévissez la bride de serrage à l'aide de la clé fournie.
• Montez le disque (approprié au matériau à travailler, conformément à la recommandation du fabricant du disque)
• Vissez la bride de serrage à l'aide de la clé
• Relâchez le blocage de la broche.

ATTENTION **N'enfoncez le bouton de blocage de la broche qu'uniquement lorsque la broche est immobile.**

ATTENTION **N'utilisez pas d'éléments réducteurs lors du montage des disques.** \

Lors du montage d'un disque de coupe diamanté, veillez à ce que le sens de rotation indiqué sur le disque corresponde au sens de rotation sur la tête de l'appareil.
Pour les disques diamantés ou les disques de coupe d'une épaisseur inférieure à 3 mm, la bride de serrage doit être inversée et vissée avec la surface plate orientée vers le disque.

Montage des accessoires à trou fileté

• Bloquez la broche avec le bouton (Fig. A, 1)
• Dévissez la bride de serrage à l'aide de la clé fournie
• Dévissez l'outil de travail existant, s'il est monté,
• Retirez la bride de support intérieure,
• Vissez l'outil à trou fileté sur le flasque extérieur, bloquez le bouton de la broche, serrez à l'aide de la clé.
Le démontage s'effectue dans l'ordre inverse du montage.

ATTENTION **La broche de la meuleuse doit être complètement vissée dans le corps de l'outil.**

Montage de l'appareil sur statif

L'utilisation de l'appareil est autorisée sur un statif dédié à cet effet, à condition qu'il soit correctement monté conformément aux instructions de montage fournies avec le statif.

Réglage de la position de la poignée principale

La poignée principale peut être réglée dans 2 positions supplémentaires en la tournant de 90° vers la gauche ou vers la droite par rapport à sa position de base.
• Appuyez sur le bouton de blocage de la poignée principale.
• Tournez la poignée principale dans la position souhaitée.
• La poignée principale se bloquera automatiquement dans la position souhaitée.

7. Raccordement au secteur

Avant de brancher l'appareil à la source d'alimentation, assurez-vous que la tension d'alimentation correspond à la valeur indiquée sur la plaque signalétique.
L'installation électrique doit être réalisée conformément aux exigences fondamentales relatives aux installations électriques et satisfaire aux exigences de sécurité d'utilisation. Les paramètres de la section minimale du câble d'alimentation et de la valeur nominale du fusible en fonction de la puissance de l'appareil sont indiqués dans le tableau ci-dessous :

Puissance de l'appareil [W]	Section minimale du câble [mm²]	Valeur minimale du fusible type C [A]
>2300	2,5	16

L'installation doit être effectuée par un électricien qualifié. En cas d'utilisation de rallonges, veillez à ce que la section du conducteur ne soit pas inférieure à celle requise (voir tableau). Disposez le câble électrique de manière à ce qu'il ne risque pas d'être coupé pendant le travail. N'utilisez pas de rallonges endommagées. Vérifiez périodiquement l'état technique du câble d'alimentation. Ne tirez pas sur le câble d'alimentation.

8. Mise en marche de l'appareil

ATTENTION **Avant de mettre l'appareil en marche, effectuez impérativement les opérations décrites au chapitre "Préparation au travail".**

Pour commencer à utiliser l'appareil, tenez-le à deux mains.
• Faites glisser le bouton de blocage de l'interrupteur (Fig. A, 3) en direction de la tête.
• Appuyez sur le bouton de l'interrupteur
• Le relâchement de la pression sur le bouton de l'interrupteur arrête la meuleuse.
L'appareil est équipé d'un démarrage progressif (soft start), qui limite l'appel de courant au moment du démarrage.

ATTENTION **Effectuez toujours un test avant de commencer le travail et après chaque remplacement de l'accessoire de travail. Vérifiez que les accessoires sont en bon état, correctement montés et qu'ils peuvent tourner librement. Effectuez le test pendant au moins 30 secondes. N'utilisez pas d'accessoires endommagés, non circulaires ou vibrants.**

9. Utilisation de l'appareil

Après avoir démarré l'appareil, attendez qu'il atteigne sa vitesse de rotation maximale. Utilisez des équipements de protection individuelle tels que des lunettes, des coquilles anti-bruit ainsi que des équipements de protection tels que des gants de protection, un tablier et des chaussures de travail.

Coupe

• Commencez toujours la coupe sans que le disque ne touche le matériau. Pour les opérations de coupe, montez sur l'appareil un protecteur conçu pour la coupe. Ce protecteur n'est pas inclus dans l'équipement de l'appareil.
• Pendant la coupe, n'appuyez pas trop fort sur l'appareil et ne l'inclinez pas. Travaillez avec une avance régulière, adaptée de manière optimale au type de matériau.
• Effectuez la coupe du matériau en ligne droite.
• Pour les matériaux de grandes dimensions, soutenez-les en plusieurs points d'appui pendant la coupe. Les points d'appui doivent être situés près de la ligne de coupe et à l'extrémité du matériau.
• Fixez les matériaux de petites dimensions dans un étau ou à l'aide de serre-joints à la table. Cela assurera une plus grande stabilité et précision de coupe.

Coupe de pierre et de matériaux céramiques

• Utilisez des disques diamantés.
• Travaillez dans une pièce bien ventilée, portez un masque anti-poussière.

Ponçage

• Lors du ponçage, positionnez le disque à poncer à un angle de 30 à 40 degrés par rapport à la surface à travailler. Appuyez l'appareil sur la surface avec une force modérée afin que la pièce à travailler ne surchauffe pas trop et qu'il n'y ait pas de sillons ou d'autres irrégularités sur la surface.
• Commencez toujours le ponçage sans que le disque ne touche le matériau.
• N'utilisez pas de disques de coupe pour le ponçage.
• Fixez le matériau destiné au ponçage dans un étau ou à l'aide de serre-joints à la table.
• Pour le ponçage, utilisez des disques à poncer, des disques à lamelles, des disques en non-tissé abrasif ou des brosses boisseau.
• Respectez les vitesses de rotation/périphériques admissibles indiquées sur l'étiquette de l'outil de ponçage.

10. Opérations d'entretien courant

ATTENTION **Toutes les opérations de maintenance doivent être effectuées avec l'appareil débranché de la source d'alimentation.**

Avant chaque démarrage :

• Vérifiez l'état du câble d'alimentation.
• Vérifiez que les orifices de ventilation du moteur ne sont ni obstrués ni sales. Si nécessaire, nettoyez l'appareil à l'aide d'air comprimé.

Après chaque utilisation :

• Attendez que le disque s'arrête de lui-même.
• Débranchez la fiche de la prise de courant pour éviter toute mise en marche accidentelle par des tiers.
•Regularnie przecieraj obudowę miękką szmatką.
• Évitez l'accumulation de poussière dans l'appareil, soufflez les fentes de ventilation avec de l'air comprimé.

Remplacement des balais électrographite

Il est nécessaire de contrôler et de remplacer régulièrement l'état des balais électrographite. La hauteur minimale recommandée des balais est de 5 mm.
Dévissez les vis des caches des balais (Fig. A, 4) et retirez les caches des balais. Les balais électrographite sont pressés par des ressorts, que vous devez écarter pour retirer délicatement les balais. Débranchez les connecteurs des balais usés, rebranchez les connecteurs des nouveaux balais. Insérez les nouveaux balais dans les porte-balais, replacez les ressorts de manière à ce qu'ils pressent les balais et revissez les caches.

Rangement

Une fois le travail terminé, rangez l'appareil nettoyé dans un endroit, protégé de l'accès des enfants.

11. Pièces de rechange et accessoires

Pour l'achat de pièces de rechange et d'accessoires, veuillez contacter le Service Après-Vente de Dedra Exim. Les coordonnées se trouvent à la première page du manuel.
Lors de la commande de pièces de rechange, veuillez indiquer le numéro de lot figurant sur la plaque signalétique ainsi que le numéro de la pièce sur le dessin d'assemblage.
Pendant la période de garantie, les réparations sont effectuées conformément aux conditions indiquées dans la carte de garantie. Veuillez remettre le produit défectueux pour réparation au lieu d'achat (le vendeur est tenu d'accepter le produit défectueux), l'envoyer au service central Dedra Exim ou l'envoyer au service le plus proche de votre lieu de résidence (liste des services sur le site www.dedra.pl). Veuillez joindre la carte de garantie dûment remplie. Après la période de garantie, les réparations sont effectuées par le service central. Le produit endommagé doit être envoyé au service (les frais d'expédition sont à la charge de l'utilisateur).

12. Dépannage autonome

ATTENTION **Avant de procéder au dépannage autonome, il est impératif de débrancher l'appareil de sa source d'alimentation.**

Problème	Cause	Solution
La machine ne fonctionne pas	Le cordon d'alimentation est mal branché ou endommagé	Enfoncez la fiche plus profondément dans la prise, vérifiez le câble d'alimentation. En cas de dommage, confiez l'appareil au service après-vente.
	Il n'y a pas de tension dans la prise	Vérifiez la tension dans la prise. Vérifiez si le disjoncteur n'a pas sauté.
	Interrupteur endommagé	Remplacez l'interrupteur par un neuf – confiez l'appareil au service après-vente.
	Le moteur manque de puissance, démarre difficilement	Remplacez-les par des neufs – confiez l'appareil au service après-vente.

13. Composition de l'appareil

1. Meuleuse d'angle – 1 pc, 2. Protecteur de disque (pour ponçage) – 1 pc,
3. Clé, 4. Poignée – 1 pc.

13. Information pour les utilisateurs concernant l'élimination des appareils électriques et électroniques (concerne les ménages)



Le symbole représenté sur les produits ou leur documentation jointe indique que les appareils électriques ou électroniques hors d'usage ne doivent pas être jetés avec les ordures ménagères. La procédure correcte en cas de nécessité d'élimination, de réutilisation ou de récupération des composants consiste à remettre l'appareil à un point de collecte spécialisé, où il sera accepté gratuitement. Les informations sur l'emplacement des points de collecte des équipements usagés sont fournies par les autorités locales, par exemple sur leurs sites web.
Une élimination correcte de l'appareil permet de préserver des ressources précieuses et d'éviter les effets négatifs sur la santé et l'environnement résultant de la possible présence dans l'équipement de substances, de mélanges et de composants dangereux.
Une élimination incorrecte des déchets est passible de sanctions prévues par les réglementations locales en vigueur.
Utilisateurs dans les pays de l'Union européenne : En cas de nécessité de se débarrasser d'appareils électriques ou électroniques, veuillez contacter le point de vente ou le fournisseur le plus proche, qui vous fourniront des informations supplémentaires.
Élimination des déchets dans les pays hors de l'Union européenne : Ce symbole ne concerne que les pays de l'Union européenne. En cas de besoin de se débarrasser de ce produit, veuillez contacter les autorités locales ou votre revendeur pour obtenir des informations sur la procédure correcte à suivre.

Carte de garantie

Meuleuse d'angle

(nom du produit)

Numéro de catalogue : DED7937 Numéro de lot : .....

(ci-après dénommé le Produit)

Date d'achat du Produit : .....

Cachet du vendeur

Date et signature du vendeur : .....

Déclaration de l'Utilisateur :

Je confirme avoir été informé des conditions de garantie ainsi que des conséquences du non-respect des directives contenues dans le mode d'emploi et la carte de garantie. Les conditions de la présente garantie me sont connues, ce que je confirme par ma signature :

....
Date et lieu Signature de l'Utilisateur

I. Responsabilité pour le Produit

1. Le garant est Dedra Exim Sp. z o.o., dont le siège social est à Pruszków, adresse : ul. 3 Maja 8, 05-800 Pruszków, Pologne, KRS 0000062517, Tribunal de district de la ville de Varsovie à Varsovie, XIVe division commerciale du Registre national des tribunaux, NIP 527-020-49-33, capital social : 100 980,00 PLN.
2. Conformément aux conditions spécifiées dans la présente carte de garantie, le Garant accorde une garantie sur le Produit provenant de la distribution du Garant.
3. La responsabilité au titre de la garantie ne couvre que les défauts résultant de causes inhérentes au Produit au moment de sa livraison à l'Utilisateur.
4. Au titre de la garantie, l'Utilisateur a droit à la réparation gratuite du Produit, à condition que le défaut soit apparu pendant la période de garantie. Le mode de réparation du Produit (méthode d'exécution de la réparation) dépend de la décision du Garant. Si le Garant constate l'impossibilité de réparer, il se réserve le droit de remplacer l'élément défectueux ou l'ensemble du Produit par un produit exempt de défaut, de réduire le prix du Produit ou de résilier le contrat.
5. En ce qui concerne l'Utilisateur qui n'est pas un consommateur au sens de la loi du 23 avril 1964, Code civil, la responsabilité du Garant en matière de dommages résultant de la présente garantie et/ou en relation avec sa conclusion et son exécution, quel que soit le fondement juridique, est limitée au maximum à la valeur du Produit défectueux.

II. Période de garantie

Éléments du Produit	Durée de la protection de garantie
Meuleuse d'angle	36 mois à compter de la date d'achat du produit indiquée sur la présente carte de garantie.

III. Conditions d'application de la garantie

1. Présentation par l'Utilisateur de la carte de garantie du Produit dûment remplie et justification par l'Utilisateur des circonstances d'achat du Produit, par exemple en présentant un ticket de caisse, une facture, etc. Afin de faciliter le traitement de la réclamation, il est recommandé à l'Utilisateur de joindre au Produit réclamé tous les éléments spécifiés dans la rubrique « Composition de l'appareil » contenue dans le mode d'emploi.
2. Respect par l'Utilisateur des recommandations contenues dans le mode d'emploi et la carte de garantie.
3. La garantie ne couvre que le territoire de la République de Pologne et de l'UE.
4. La garantie ne couvre pas les défauts du Produit résultant notamment de :
a. Non-respect par l'Utilisateur des conditions spécifiées dans le mode d'emploi, notamment en matière d'utilisation, d'entretien et de nettoyage corrects ;
b. Utilisation par l'Utilisateur de produits de nettoyage ou d'entretien non conformes au mode d'emploi ;
c. Stockage et transport inappropriés du Produit par l'Utilisateur ;
d. Modifications et/ou transformations non autorisées du Produit par l'Utilisateur, qui n'ont pas été convenues avec le Garant ;
e. Utilisation par l'Utilisateur dans le Produit de consommables non conformes au mode d'emploi.
5. L'Utilisateur qui n'est pas un consommateur au sens de la loi du 23 avril 1964, Code civil, perd la garantie sur le Produit dans lequel :
- les numéros de série, les indications de date et les plaques signalétiques ont été supprimés, modifiés ou endommagés par l'Utilisateur ;
- les scellés ont été endommagés par l'Utilisateur ou portent des traces de manipulation de l'Utilisateur.
6. Attention ! Les opérations liées à l'entretien quotidien du Produit, résultant notamment du mode d'emploi, sont effectuées par l'Utilisateur à ses propres frais.

IV. Procédure de réclamation

1. En cas de constatation d'un fonctionnement incorrect du Produit, avant de soumettre une réclamation, il convient de s'assurer que toutes les opérations spécifiées notamment dans le mode d'emploi ont été effectuées correctement.
2. Il est recommandé de soumettre la réclamation immédiatement, de préférence dans les 7 jours suivant la date de constatation du défaut du Produit. L'Utilisateur qui n'est pas un consommateur au sens de la loi du 23 avril 1964, Code civil, perd ses droits découlant de la présente garantie en cas de non-soumission de la réclamation dans un délai de 7 jours.
3. La réclamation peut être soumise notamment au point d'achat du Produit, au service de garantie ou par écrit à l'adresse suivante : Dedra Exim Sp. z o.o., ul. 3 Maja 8, 05-800 Pruszków, Pologne.
4. L'Utilisateur peut soumettre une réclamation en utilisant le formulaire disponible sur le site web www.dedra.pl (« Formulaire de réclamation au titre de la garantie »).
5. Les adresses des services de garantie pour les différents pays sont disponibles sur le site www.dedra.pl. En l'absence de service de garantie pour un pays donné, il est recommandé d'adresser les réclamations au titre de la garantie à l'adresse suivante : Dedra Exim Sp. z o.o. ul. 3 Maja 8, 05-800 Pruszków (Pologne).
6. A l'égard de la sécurité de l'Utilisateur, l'utilisation d'un Produit défectueux est interdite.
7. Attention ! L'utilisation d'un Produit défectueux est dangereuse pour la santé et la vie de l'Utilisateur.
8. L'exécution des obligations découlant de la garantie aura lieu dans un délai de 14 jours ouvrables à compter de la date de livraison du Produit réclamé par l'Utilisateur.
9. Avant de livrer le Produit défectueux pour réclamation, il est recommandé de le nettoyer. Il est recommandé de protéger soigneusement le Produit réclamé contre les dommages pendant le transport (il est recommandé de livrer le Produit réclamé dans son emballage d'origine).
10. La période de garantie est prolongée de la durée pendant laquelle l'Utilisateur n'a pas pu utiliser le Produit en raison d'un défaut couvert par la garantie.
La garantie n'exclut, ne limite ni ne suspend les droits de l'Utilisateur découlant des dispositions relatives à la garantie légale contre les défauts de la chose vendue.
Conformément à l'article 13, paragraphes 1 et 2, du règlement (UE) 2016/679 du Parlement européen et du Conseil du 27 avril 2016 relatif à la protection des personnes physiques à l'égard du traitement des données à caractère personnel et à la libre circulation de ces données, et abrogeant la directive 95/46/CE (ci-après « RGPD »), nous vous informons de ce qui suit :
1. Le responsable du traitement de vos données personnelles fournies dans le formulaire est DEDRA-EXIM sp. z o.o., dont le siège social est situé à Pruszków, ul. 3 Maja 8, 05-800 Pruszków, Pologne (ci-après le « Responsable du traitement »).
2. Vos données seront traitées exclusivement aux fins de la procédure de garantie de l'appareil conformément à l'article 6, paragraphe 1, point b), du règlement général sur la protection des données (ci-après « RGPD »). La fourniture des données est volontaire, mais nécessaire au déroulement de la procédure de garantie.
3. Vos données seront traitées pendant la durée d'examen et de traitement de la procédure de garantie, ainsi qu'à des fins d'archivage en cas de nécessité de défense contre d'éventuelles réclamations à l'encontre du Responsable du traitement, et ce, pas plus longtemps que le délai de prescription de ces réclamations.
4. Vos données pourront être divulguées exclusivement aux sous-traitants traitant les données pour le compte du responsable du traitement sur la base d'un contrat écrit de sous-traitance de données à caractère personnel, fournissant notamment des services de maintenance technique, d'hébergement ou de gestion de site web, de support informatique ou de transport. Les fournisseurs du Responsable du traitement sont tenus d'assurer la sécurité des données et de respecter les exigences de la législation applicable en matière de protection des données à caractère personnel, et ne peuvent pas utiliser les données à caractère personnel qui leur sont confiées à d'autres fins que celles spécifiées dans le contrat conclu avec le Responsable du traitement.
5. Vos données ne feront pas l'objet d'une prise de décision automatisée, y compris le profilage, et ne seront pas transférées vers un pays tiers ou une organisation internationale.
6. Vous disposez d'un droit d'accès à vos données, ainsi que d'un droit de rectification, d'effacement, de limitation du traitement, d'un droit à la portabilité des données et d'un droit d'opposition, à tout moment.
7. Pour toute question relative au traitement de vos données personnelles par le Responsable du traitement, vous pouvez le contacter à l'adresse e-mail suivante : daneosobowe@dedra.pl ;
8. Vous avez le droit d'introduire une réclamation auprès de l'autorité de contrôle compétente en matière de protection des données à caractère personnel;

Dedra Exim Sp. z o.o.
ul. 3 Maja 8, 05-800 Pruszków
Tel. +48 22 73 83 777, fax +48 22 73 83 779
www.dedra.pl, info@dedra.pl

Adnotacje o dokonanych naprawach / Information about repairs carried out / Informace o provedených opravách / Informácie o vykonaných opravách / Informacija apie atliktus remontus / Informācija par veiktajiem remontdarbiem / A végzett javításokról szóló információk / Informații despre reparațiile efectuate / Informacije o opravljenih popravilih / Podaci o izvršenim popravcima / Информация за извършените ремонти / Інформація про виконані ремонти / Informationen zu durchgeführten Reparaturen / Informations sur les réparations effectuées

Data zgłoszenia do naprawy / Date of repair request / Datum přihlášení k opravě / Dátum žiadosti o opravu / Remonto užsakymo data / Datums, kad pieteikts remonts / Javítási kérelem dátuma / Data solicitării de reparație / Datum zahtevka za popravilo / Datum prijave za popravak / Дата на заявката за ремонт / Дата подання заявки на ремонт / Datum der Reparaturmeldung / Date de la demande de réparation	Data wykonania naprawy / Date of repair / Datum provedení opravy / Dátum opravy / Remonto data / Remonts veikšanas datums / Javítás dátuma / Data reparației / Datum popravila / Datum popravka / Дата на ремонта / Дата виконання ремонту / Datum der Reparatur / Date de réparation	Zakres naprawy, opis czynności naprawczych / Scope of repair, description of repair activities / Rozsah oprav, popis opravárenských činností / Rozsah opráv, popis opravárenských činností / Remonto apimtis, remonto darbų aprašymas / Remontu apjoms, remonta darbu apraksts / A javítás hatálya, a javítási tevékenységek leírása / Domeniul de aplicare al reparației, descrierea activităților de reparație / Obseg popravila, opis popravljalnih dejavnosti / Opseg popravka, opis aktivnosti popravka / Обхват на ремонта, описание на ремонтните дейности / Обсяг ремонту, опис ремонтних робіт / Umfang der Reparatur, Beschreibung der Reparaturmaßnahmen / Étendue de la réparation, description des opérations de réparation	Podpis wykonującego naprawę / Signature of the repairer / Podpis osoby provádějící opravu / Podpis opravára / Remonto meistro parašas / Remontu veikušā paraksts / A javító aláírása / Semnătura reparatorului / Podpis serviserja / Potpis osobe koja vrši popravak / Подпис на ремонтника / Підпис особи, яка виконує ремонт / Unterschrift des Reparaturdurchführenden / Signature de la personne effectuant la réparation