○DED7929

Instrukcja ważna dla urządzeń wyprodukowanych po: / Návod pro zařízení vyrobená po: / Návod pre obsluhu zariadení vyrobených po: / Instrukcija – įrenginiai, kurie buvo pagaminti nuo: / Lietošanas instrukcija ierīcēm izgatavotiem pēc: / Útmutató a után gyártott készülékekhez: / Manualul de utilizare pentru aparate fabricate după: / Navodila veljajo za naprave, proizvedene po: / Upute vrijede za uređaje proizvedene nakon:/ Ръководството е валидно за устройства, произведени след:/ Інструкція дійсна для пристроїв, виготовлених після **01.01.2024**

PL **Mieszadło elektryczne**
Instrukcja obsługi z kartą gwarancyjną

CZ **Elektrické míchadlo**
Návod k obsluze se záručním listem

SK **Elektrické miešadlo**
Užívateľská príručka so záručným listom

LT **Elektrinis maišytuvas**
Naudojimo instrukcija su Garantiniu lapu

LV **Elektrisks maisītājs**
Lietošanas instrukcija ar garantijas talonu

HU **Elektromos keverőgép**
Használati Utasítás Garanciajeggyel

RO **Amestecător electric**
Instrucțiuni de utilizare și certificat de garanție

SI **Električno mešalo**
Navodila za uporabo z garancijskim listom

HR **Električna mješalica**
Upute za uporabu s jamstvenim listom

BG **Електрическа бъркалка**
Инструкции за експлоатация с гаранционна карта

UA **Електрична мішалка**
Інструкція з експлуатації з гарантійним талоном



PL Wszelkie prawa zastrzeżone. Niniejsze opracowanie jest chronione prawem autorskim. Kopiowanie lub rozpowszechnianie Instrukji Obsługi we fragmentach albo w całości bez zgody Dedra Exim zabronione Dedra Exim zastrzega sobie prawo do wprowadzania zmian konstrukcyjno-technicznych oraz kompletacyjnych bez uprzedniego powiadamiania. Zmiany te nie mogą stanowić podstawy do reklamowania produktu. Instrukcja obsługi dostępna na stronie www.dedra.pl

CZ Všechna práva vyhrazena. Toto zpracování je chráněno autorským právem. Kopírování nebo šíření Návodu k obsluze v částech nebo vcelku bez souhlasu společnosti Dedra Exim je zakázáno. Dedra Exim si vyhrazuje právo zavádět konstrukční a technické a komplementační změny bez dřívějšího oznámení. Tyto změny nemohou být základem pro reklamování výrobku. Návod k obsluze dostupný na stránkách www.dedra.pl

SK Všetky práva vyhradené. Tieto materiály sú chránené autorskými právami. Kopírovanie prípadne šírenie častí, prípadne celého návodu na obsluhu je bez súhlasu spoločnosti Dedra Exim zakázané. Dedra Exim si vyhradzuje právo na vykonávanie konštrukčno-technických zmien, a zmien doplnkového príslušenstva, bez predchádzajúceho upozornenia. Tieto zmeny nemôžu byť dôvodom na reklamáciu výrobku. Užívateľská príručka je dostupná na webovej stránke www.dedra.pl

LT Visos teisės saugomos. Šis kūrinys yra saugomas autorinių teisių įstatymų. Eksploatavimo instrukcijos arba jos fragmentų kopijavimas ir platinimas be „Dedra Exim“ sutikimo draudžiamas. „Dedra Exim“ pasilieka sau teisę įvesti konstrukcijos, techninius arba komplektacijos pokyčius be išankstinio įspėjimo. Šie pokyčiai negali būti skundo dėl produkto pagrindu. Naudojimo instrukcija yra prieinama svetainėje: www.dedra.pl

LV Visas tiesības pasargātas. Šis izdevums ir sargāts ar autortiesību. Lietošanas Instrukcijas kopēšana vai izplatīšana pilnīgi vai fragmentos bez Dedra Exim firmas piekrišanas ir aizliegta. Firma Dedra Exim atstāj sev tiesību veikt konstrukcijas-tehnikas izmaiņu, kā arī komplektācijas izmaiņu bez iepriekšēja paziņojuma. Šīs izmaiņas nevar būt par pamatu produkta reklamēšanai. Lietošanas instrukcija pieejama mājaslapā www.dedra.pl

HU Minden jog fenntartva. A jelen kiadvány szerzői jogokkal védve. A Használati Utasítás másolása vagy terjesztése egészében vagy részleteiben a Dedra Exim írásos engedélye nélkül tilos A Dedra Exim fenntartja magának a szerkezeti-műszaki, valamint komplettálási változtatások előzetes bejelentés nélküli bevezetésének jogát. Ezek a változások nem szolgálhatnak alapjául a termék reklamációjának. A használati utasítás a weboldalon elérhető www.dedra.pl.

RO Toate drepturile rezervate. Această redactare este protejată prin legea dreptului de autor. Este interzisă copierea, reproducerea în orice fel sau multiplicarea și distribuirea parțială sau în totalitate a Manualului de utilizare fără permisiunea firmei Dedra Exim Firma Dedra Exim își rezervă dreptul de a face modificări tehnice și constructive sau de completare a dispozitivului fără o notificare prealabilă. Aceste modificări nu pot constitui temei pentru reclamarea produsului. Instrucțiunea de deservire accesibilă pe pagina www.dedra.pl

SI Vse pravice pridržane. Ta navodila so zaščitena na podlagi predpisov o avtorskih pravicah. Prepovedano je kopiranje ali razširjanje teh navodil za uporabo po delih ali v celoti brez soglasja Dedra Exim. Dedra Exim si pridržuje pravico do uvajanja konstrukcijsko-tehničnih in kompletacijskih sprememb brez predhodnega obvestila. Te spremembe ne morejo biti podlaga za prijavo reklamacije. Navodila za uporabo so na voljo na strani www.dedra.pl

HR Sva prava su rezervirana. Ovo djelo je zaštićeno autorskim pravom. Zabranjeno je kopiranje ili distribucija Uputa za uporabu u dijelovima ili u cijelosti bez pristanka Dedra Exima Dedra Exim zadržava pravo uvođenja promjena konstrukcijskih, tehničkih i završnih bez prethodne obavijesti. Ove promjene ne mogu predstavljati osnovu za reklamiranje proizvoda. Upute za uporabu dostupne su na web stranici www.dedra.pl

BG Всички права запазени. Това произведение е защитено с авторски права. Забранено е копирането или разпространението на ръководството за потребителя на части или изцяло без разрешението на Dedra Exim Dedra Exim си запазва правото да прави промени в дизайна, техниката и окомплектовката без предварително уведомление. Тези промени не могат да бъдат основание за рекламиране на продукта. Ръководството за потребителя е на разположение на адрес www.dedra.pl

UA Всі права захищені. Ця робота захищена авторським правом. Копіювання або розповсюдження Посібника користувача повністю або частково без дозволу Dedra Exim заборонено Dedra Exim залишає за собою право вносити зміни в конструкцію, технічні характеристики та комплектацію без попереднього повідомлення. Ці зміни не можуть бути підставою для реклами продукту. Посібник користувача доступний на сайті www.dedra.pl

Kontakt
Kontaktai / Kontakts / Elérhetőség / Contact / Contacto / Contact / Contact / Kontakt / Kontakt / Kontakt/
Свържете се с:
Dedra Exim Sp. z o.o., ul. 3 Maja 8, 05-800 Pruszków
Tel. +48 22 73 83 777 wew. 129, 165, fax +48 22 73 83 779
serwis@dedra.com.pl www.dedra.pl



1. Zdjęcia i rysunki

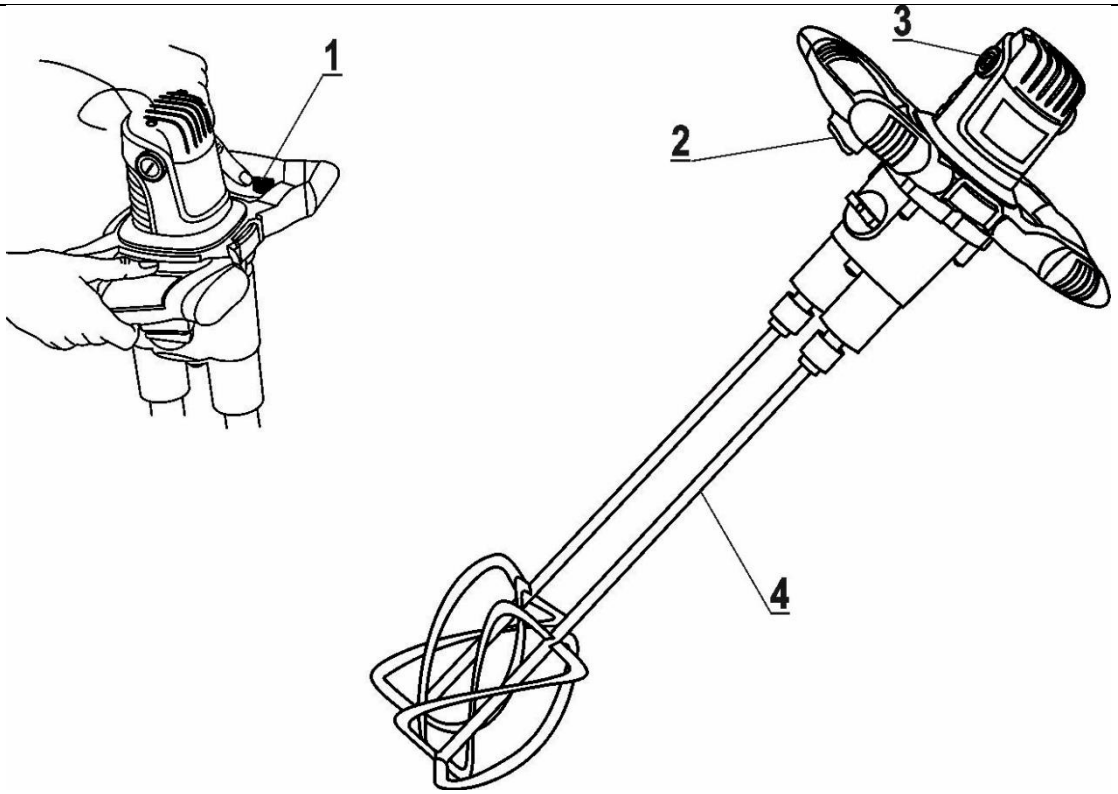

A

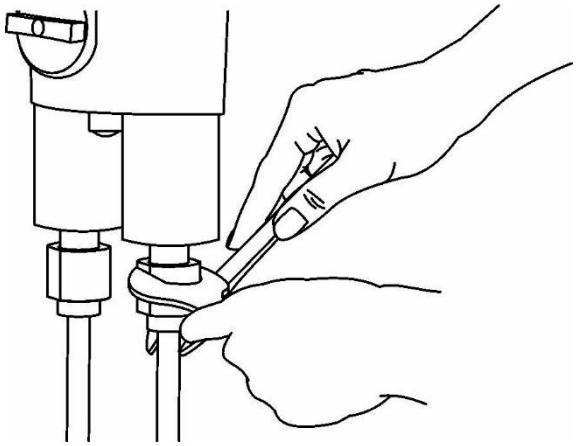

B

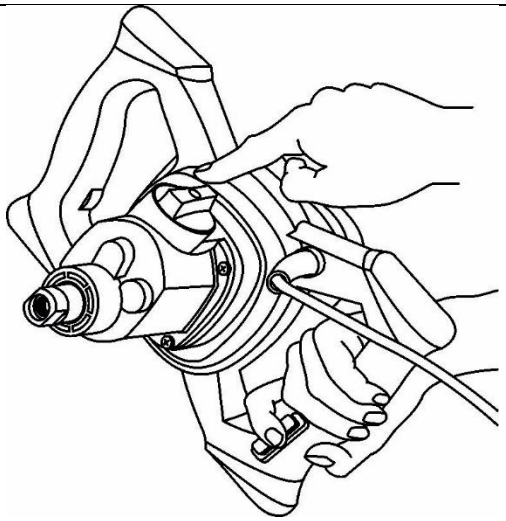

C

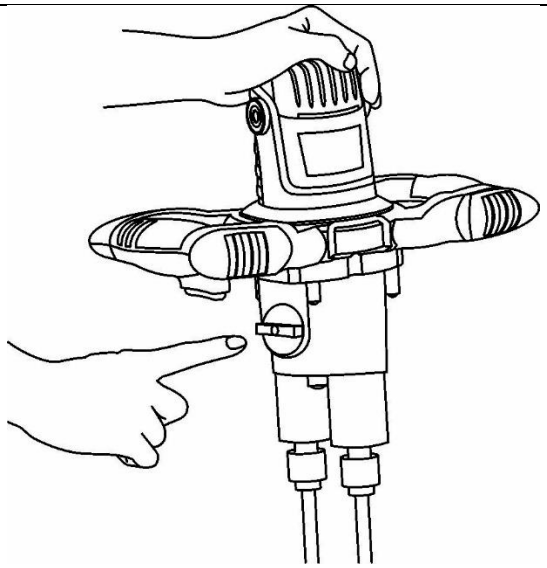

D

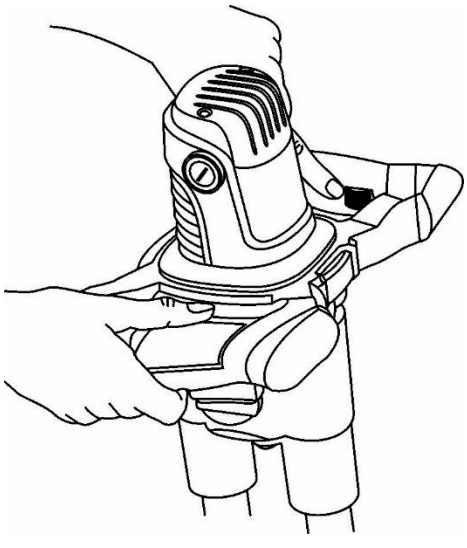

E

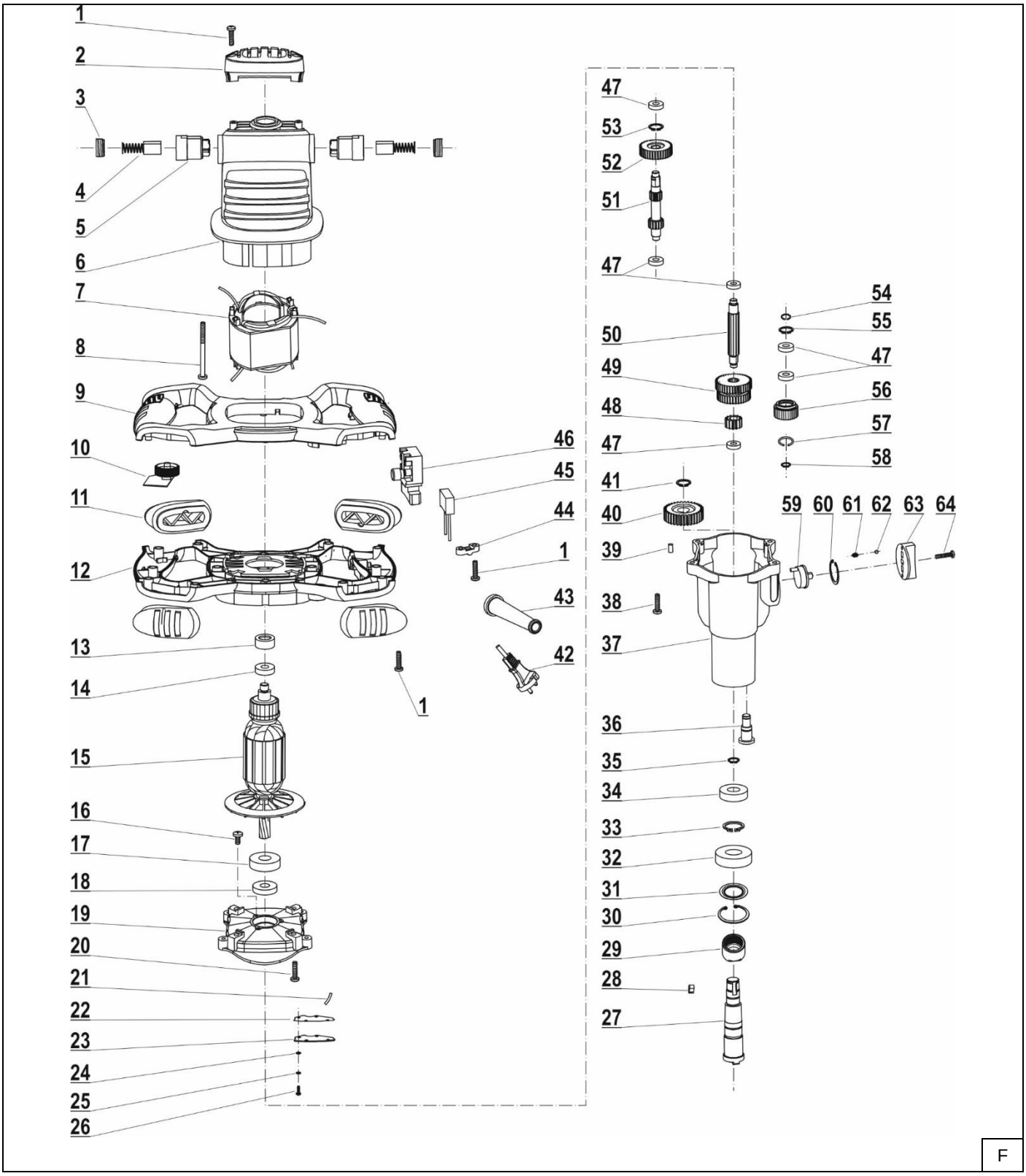

Opis piktogramów / Popis použitých piktogramů / Opis používaných piktogramov / Panaudotų piktogramų aprašymas / Lietoto piktogrammu apraksts / Az alkalmazott piktogramok magyarázata / Descrierea pictogramelor / Opis piktogramov / Opis piktograma/ Описание на пиктограмите / Опис піктограм

Nakaz: przeczytaj instrukcję obsługi / Příkaz: přečtěte návod k obsluze / Príkaz: oboznámte sa s užívateľskou príručkou / Privaloma: perskaitykite aptarnavimo instrukciją / Norādījums: rūpīgi iepazīstieties ar lietotāja rokasgrāmatā sniegto informāciju / Utasítás: olvassa el az útmutatót / Obilgatoriu: citiți manualul de utilizare / Gebot: die Bedienungsanleitung lesen / Ukaz: preberi navodila za uporabo / Nalog: pročitajte upute za uporabu/ Заповедта: прочетете ръководството за употреба / Заборона: прочитайте інструкцію з експлуатації

Nakaz: stosować okulary ochronne, Używać ochronników słuchu, Stosować środki ochrony dróg oddechowych/ Příkaz: používejte ochranné Brýle, používejte ochranu sluchu, Používejte prostředky pro ochranu dýchacích cest/Príkaz: používajte ochranné okuliare, Používajte chrániče sluchu, Používajte ochranné prostriedky na ochranu dýchacích ciest/Privaloma: naudoti apsauginius akinius, Privaloma: naudoti apsauginius akinius, Naudoti kvėpavimo takų apsaugos priemones/ Norādījums: nēsājiet aizsargacenes, Lietojiet dzirdes aizsardzības līdzekļus, Izmantot elpceļu attiecīgu aizsardzību/ Utasítás: Viseljen védőszemüveget, Használjon fülvédőt, Használjon légúti védelmi felszerelést/ Obligatoriu: Folosiţi ochelari de protecţie, Trebuie să folosi-ţi aparate pentru protecţia auzului, Utilizaţi echipament de protecţie a căilor respiratorii/ Previdnostni ukrepi: nositi zaščitna očala, uporabljati zaščito za ušesa, nositi zaščito za dihala / Naredba: nositi zaštitne naočale, koristiti zaštitu za sluh, koristiti zaštitu za disanje / Предпазни мерки: Носете предпазни очила, Използвайте защита на ушите, Носете дихателна защита / Запобіжні заходи: носити захисні окуляри, використовувати засоби захисту органів слуху, носити засоби захисту органів дихання



Informacja: urządzenie w drugiej klasie ochronności / informace: zařízení v druhé třídě ochrany / informácia: zariadenie v druhej triede ochrany / informacija: įrankio saugumo nuo elektros smūgio klasės / informācija: ierīce atbilst otrajai aizsardzības klasei / információ: a termék második osztályú besorolással rendelkezik / informație: dispozitiv din clasa a doua de protecție împotriva / Informacije: naprava v zaščitnem razredu II / Podaci: uređaj u drugoj klasi zaštite / Информация: устройство в клас на защита II / Інформація: пристрій з класом захисту II



Informacja: Prędkość obrotowa/ Informace: Otáčková rychlost/ Informácia: Uhlová rýchlosť/ Informacija: Sūkių skaičius/ Informācija: Griezes ātrums/ Tájékoztató: Fordulatszám/ Informație: Viteza de rotație/ Informacije: hitrost / Informacije: Brzina vrtnje / Информация: скорост / Інформація: Швидкість



Informacja: Elektryczna regulacja prędkości obrotowej/ Informace: Elektrická regulace otáčkové rychlosti/ Informácia: Elektrická regulácia uhlovej rýchlosti/ Informacija: Elektrinis sūkių reguliavimas / Informācija: Rotācijas ātruma elektriskā regulēšana/ Tájékoztató: Elektronikus fordulatszám szabályozás/ Informație: Reglarea electrică a vitezei de rotație/ Informacije: Električni nadzor hitrosti / Informacije: Električna kontrola brzine / Информация: Електрически контрол на скоростта / Інформація: Електричне регулювання швидкості



Rodzaj gwintu/ Druh závitu/ Druh závitu/ Sriegio rūšis/ Vītnes veids/ Menet típusa/ Tip filet/ Vrsta navoja / Vrsta niti / Вид на резбата / Тип різьби



Informacja: urządzenie wyposażone jest w dwa mieszaki/ / informace: zařízení je vybaveno dvou mixery/ informácia: zariadenie je vybavené s dva mixermi/ informacija: įrenginys yra įrengtas su dviem maišytuvais / informācija: ierīce ir aprīkots ar diviem maisītājiem/ tájékoztató: a készülék két mixer-vagy készült/ information: le dispositif est equipé de deux mélangeurs/ información el dispositivo está equipado con dos mezcladores/ informație: dispozitivul este echipat cu doua mixere/ informatie: het apparaat is uitgerust met twee mixers/ Informacije: naprava je opremljena z dvema mešalnikoma / Informacije: uređaj je opremljen s dvije miješalice / Информация: устройството е оборудвано с два смесителя / Інформація: пристрій оснащений двома змішувачами



Informacja: Ilość biegów/ Informace: Počet rychlostí/ Informácia: Počet rýchlostí/ Informacija: Greičių skaičius / Informācija: Ātrumu skaits/ Tájékoztató: Fokozatok száma/ Informație: Trepte de turație / Informacije: število zobnikov / Informacije: Broj stupnjeva prijenosa / Информация: Брой на предавките / Інформація: Кількість передач

PL Spis treści

1. Zdjęcia i rysunki
2. Opis urządzenia
3. Przeznaczenie urządzenia
4. Ograniczenie użycia
5. Dane techniczne
6. Przygotowanie do pracy
7. Podłączenie do sieci
8. Włączanie urządzenia
9. Użytkowanie urządzenia
10. Bieżące czynności obsługowe
11. Części zamienne i akcesoria
12. Samodzielne usuwanie usterek
13. Kompletacja urządzenia
14. Informacja dla użytkowników o pozbywaniu się urządzeń elektrycznych i elektronicznych
15. Wykaz części do rysunku złożeniowego
16. Karta gwarancyjna

Deklaracja zgodności została dołączona do instrukcji jako oddzielny dokument. W przypadku braku deklaracji zgodności należy się skontaktować z Dedra Exim Sp. z o.o.
Ogólne przepisy bezpieczeństwa zostały dołączone do instrukcji jako oddzielna broszura.

OSTRZEŻENIE. Przeczytać wszystkie ostrzeżenia oznaczone symbolem ⚠ i wszystkie instrukcje. Nieprzestrzeganie podanych niżej ostrzeżeń i wskazówek dotyczących bezpieczeństwa może być przyczyną porażenia prądem elektrycznym, pożaru lub poważnych obrażeń.

Zachować wszystkie ostrzeżenia i instrukcje do przyszłego użytku.

2. Opis urządzenia

Rys. A: 1.Regulator prędkości, 2. Włącznik, 3.Gniazdo szczotek, 4. Mieszak

3. Przeznaczenie urządzenia

Mieszadło elektryczne jest przeznaczone do mieszania materiałów budowlanych takich jak farby, zaprawy, kleje, tynki i podobne substancje. Zależnie od konsystencji materiału i jego ilości należy wybrać odpowiednie mieszadło. Typ mieszaka należy dobrać zgodnie z informacjami zawartymi na opakowaniu mieszanego materiału.Dopuszcza się wykorzystanie urządzenia w pracach remontowo-budowlanych, warsztatach naprawczych, w pracach amatorskich przy równoczesnym przestrzeganiu warunków użytkowania i dopuszczalnych warunków pracy, zawartych w instrukcji obsługi.

4. Ograniczenia użycia

Urządzenie może być użytkowane tylko zgodnie zamieszczonymi poniżej „Dopuszczalnymi warunkami pracy".
Urządzenie może być użytkowana tylko i wyłącznie z mieszakami ze specjalnie profilowanym gwintem. Mieszadło przeznaczona jest wyłącznie dla majsterkowiczów i użytku domowego. Samowolne zmiany w budowie mechanicznej i elektrycznej, wszelkie modyfikacje, czynności obsługowe nieopisane w instrukcji obsługi będą traktowane jako bezprawne i powodują natychmiastową utratę praw gwarancyjnych, a deklaracja zgodności traci ważność.
Użytkowanie niezgodne z przeznaczeniem, bądź niezgodnie z instrukcją obsługi spowoduje natychmiastową utratę praw gwarancyjnych.

Dopuszczalne warunki pracy
Praca dorywcza S2 10 min.

Użytkowanie elektronarzędzia w pomieszczeniach zamkniętych wymaga sprawnie działającej wentylacj.

5. Dane techniczne

Model	**DED7929**
Silnik elektryczny	komutatorowy
Napięcie pracy[V]	230
Częstotliwość [Hz]	50
Moc znamionowa silnika [W]	1350
Prędkości obrotowe:	
I [min^{-1}]	0-600
II [min^{-1}]	0-800
Masa [kg]	6,1
Ilość mieszaków	2
Typ gwintu mieszaka	dedykowany, profilowany
poziom ciśnienia dźwięku L_{pA} [dB(A)]	89.0
poziom mocy dźwięku L_{WA} [dB(A)]	100.0
Niepewność pomiaru (K_{pA}/ K_{WA}) [dB(A)]	3,0
Poziom drgań zmierzony na rękojeści [m/s^2]	5.673
Niepewność pomiaru K [m/s^2]	1,5
Stopień ochrony IP	IP 20
Klasa ochronności	II

Informacja na temat drgań i hałasu

Wartość łączona drgań a_h oraz niepewność pomiaru określono zgodnie z normą EN 62841-2-10 i podano w tabeli.
Emisja hałasu została określona zgodnie z EN 62841-1 wartości podano powyżej w tabeli.

UWAGA Hałas może spowodować uszkodzenie słuchu, podczas pracy zawsze należy używać środków ochrony słuchu!

Deklarowana łączna wartość drgań została zmierzona zgodnie ze standardową metodą badania i może być wykorzystana do porównania jednego urządzenia z drugim. Podany poziom drgań może być również wykorzystywany do wstępnej oceny narażenia na drgania.
Poziom drgań podczas rzeczywistego użytkowania urządzenia może się różnić od zadeklarowanych wartości, w zależności od sposobu użycia narzędzi roboczych, w szczególności od rodzaju obrabianego przedmiotu oraz od konieczności określenia środków mających na celu ochronę operatora. Aby dokładnie oszacować narażenia w rzeczywistych warunkach użytkowania, należy wziąć pod uwagę wszystkie części cyklu operacyjnego, obejmujące także okresy, gdy urządzenie jest wyłączone lub gdy jest ono włączone, ale nie jest używane do pracy.

6. Przygotowanie do pracy

UWAGA Wszystkie czynności przygotowawcze przeprowadzać przy urządzeniu odłączonym od źródła zasilania.

Przed pracą upewnić się, że pojemnik z mieszanym materiałem jest stabilnie zamocowany. Mieszaki jak i gwintowane gniazdo mieszadła posiadają specjalny profil, który należy dokładnie dopasować (rys. B). Mieszaki posiadają przeciwne gwinty: mieszak z gwintem lewym oraz mieszak z gwintem prawym. Należy zwracać uwagę by odpowiedni mieszak wkręcać w odpowiadające mu gniazdo. Mieszaki mocno wkręcić za pomocą dwóch kluczy w tuleje mieszadła. Jeden klucz należy umieścić na wale mieszadła, a drugi na naciętej części mieszaka i mocno dokręcić (rys. E). Przy odkręcaniu mieszaka czynności wykonać w odwrotnej kolejności.

7. Podłączenie do sieci

Przed podłączeniem urządzenia do źródła prądu należy upewnić się, czy napięcie zasilania odpowiada wartości podanej na tabliczce znamionowej.
Instalacja zasilająca powinna być wykonana zgodnie z zasadniczymi wymaganiami dotyczącymi instalacji elektrycznych i spełniać wymogi

bezpieczeństwa użytkowania. Parametry minimalnego przekroju przewodu zasilającego oraz nominalnej wartości bezpiecznika w zależności od mocy urządzenia podano w poniższej tabeli:

Moc urządzenia [W]	Minimalny przekrój przewodu [mm^2]	Minimalna wartość bezpiecznika typu B [A]
700÷1400	1	10

Instalacja winna być wykonana przez uprawnionego elektryka. W przypadku korzystania z przedłużaczy należy zwrócić uwagę by przekrój żyły nie był mniejszy od wymaganego (patrz tabela). Przewód elektryczny ułożyć tak, aby w czasie pracy nie był narażony na przecięcie. Nie używać uszkodzonych przedłużaczy. Okresowo sprawdzać stan techniczny przewodu zasilającego. Nie ciągnąć za przewód zasilający.

8. Włączanie urządzenia

⚠ UWAGA Przed uruchomieniem urządzenia bezwzględnie wykonać czynności opisane w rozdziale „Przygotowanie do pracy".

Mocno chwycić mieszadło tak by uchwyt z włącznikiem znajdował się po prawej stronie. Nacisnąć przycisk blokady włącznika uniemożliwiający przypadkowe uruchomienie (rys. C). Następnie wcisnąć przycisk włącznika.
Aby zakończyć pracę puścić przycisk włącznika. Podczas włączania mieszadła przyjąć stabilną postawę.

9. Użytkowanie urządzenia

Urządzenie posiada dwie prędkości: bieg wolny i bieg szybki. W celu zmiany prędkości należy każdorazowo odłączyć urządzenie od zasilania a następnie obrócić pokrętło zmiany biegu o 180°. Czynność tą wykonujemy przy wyjętej z gniazdka wtyczce. W przypadku gdy przy zmianie położenia pokrętło stawia opór obrócić końcówkę roboczą o niewielki kąt. Prędkości oznaczone są: a • gdzie prędkości 0-600 RPM,•• gdzie prędkości 0-800. Proces mieszania prowadzić z zaleceniami producenta mieszanego materiału. Przy zanurzaniu lub wyjmowaniu mieszaka należy redukować stopniowo prędkość obrotów za pomocą regulatora prędkości obrotowej. Po kompletnym zanurzeniu prędkość zwiększyć do maksimum, aby zagwarantować wystarczające chłodzenie silnika. Podczas procesu mieszania poruszać mieszadłem w różnych kierunkach. Mieszać aż cała substancja zostanie całkowicie wymieszana. Po zakończeniu pracy umyć mieszadło i mieszak.

⚠ UWAGA Nie zbliżać rąk do wirującego mieszaka i innych elementów.

10. Bieżące czynności obsługowe

⚠ UWAGA Wszystkie czynności obsługowe przeprowadzać przy urządzeniu odłączonym od źródła zasilania.

Bieżące czynności obsługowe przeprowadzić przy wyjętej z gniazdka wtyczce. Okresowo weryfikować stan techniczny mieszadła: regularnie czyścić mieszadło oraz mieszaki. Przy każdej okazji oczyszczać wloty powietrza chłodzącego silnika elektrycznego. Czynność tą najlepiej wykonywać przy pomocy sprężonego powietrza. Regularnie smarować olejem maszynowym (np. WD-40) część chwytową.

11. Części zamienne i akcesoria

W celu zakupu części zamiennych i akcesoriów należy skontaktować się z Serwisem Dedra Exim. Dane kontaktowe znajdują się na 1. stronie instrukcji.
Przy zamawianiu części zamiennych prosimy podać numer partii umieszczony na tabliczce znamionowej oraz numer części z rysunku złożeniowego.
W okresie gwarancyjnym naprawy dokonywane są na zasadach podanych w karcie gwarancyjnej. Reklamowany produkt prosimy przekazać do naprawy w miejscu zakupu (sprzedawca zobowiązany jest przyjąć reklamowany produkt), przesłać do serwisu centralnego Dedra Exim lub przesłać do serwisu najbliższego względem miejsca zamieszkania (lista serwisów na stronie www.dedra.pl). Prosimy uprzejmie dołączyć wypełnioną kartę gwarancyjną. Po okresie gwarancyjnym naprawy wykonuje serwis centralny. Uszkodzony produkt należy przesłać do serwisu (koszty wysyłki pokrywa użytkownik).

12. Samodzielne usuwanie usterek

⚠ UWAGA Przed przystąpieniem do samodzielnego usuwania usterek odłączyć urządzenie od zasilania.

Problem	Przyczyna	Rozwiązanie
Urządzenie nie działa	Przewód zasilajacy jest źle podłaczony lub uszkodzony	sprawdź przewód zasilający
	W gnieździe nie ma napięcia sieciowego	Sprawdzić napięcie w gnieździe lub czy nie zadziałał bezpiecznik
	Zużyte szczotki silnika	Wymienić szczotki na nowe
	Uszkodzony włącznik	Przekazać urządzenei do serwisu
Urządzenie rusza z trudem	Zatarte łożyska silnika	Przekazać urządzenei do serwisu
Silnik przegrzewa się	Zapchane otwory wentylacyjne	Oczyścić otwory
	Przekroczone dopuszczalne parametry pracy	Wyłączyć elektronarzęnie, odłożyć pracę na czas całkowitego ostygnięcia maszyny
	Zbyt duży docisk narzędzia	Zmniejszyć docisk

13. Kompletacja urządzenia

DED7929: 1.Mieszadło elektryczne, 2.Komplet mieszaków specjalnych, 3.Komplet kluczy

14. Informacja dla użytkowników o pozbywaniu się urządzeń elektrycznych i elektronicznych

(dotyczy gospodarstw domowych)



Przedstawiony symbol umieszczony na produktach lub dołączonej do nich dokumentacji informuje, że niesprawnych urządzeń elektrycznych lub elektronicznych nie można wyrzucać razem z odpadami bytowymi. Prawidłowe postępowanie w razie konieczności utylizacji, powtórnego użycia lub odzysku podzespołów polega na przekazaniu urządzenia do wyspecjalizowanego punktu zbiórki, gdzie będzie przyjęte bezpłatnie. Informacji o lokalizacji miejsc zbiórki zużytego sprzętu udzielają władze lokalne np. na swoich stronach internetowych.
Prawidłowa utylizacja urządzenia umożliwia zachowanie cennych zasobów i uniknięcie negatywnego wpływu na zdrowie i środowisko, wynikające z możliwości obecności w sprzęcie niebezpiecznych: substancji, mieszanin oraz części składowych.
Nieprawidłowa utylizacja odpadów zagrożona jest karami przewidzianymi w odpowiednich przepisach lokalnych.
Użytkownicy w krajach Unii Europejskiej: W razie konieczności pozbycia się urządzeń elektrycznych lub elektronicznych, prosimy skontaktować się z najbliższym punktem sprzedaży lub z dostawcą, którzy udzielą dodatkowych informacji.
Pozbywanie się odpadów w krajach poza Unią Europejską: Taki symbol dotyczy tylko krajów Unii Europejskiej. W razie potrzeby pozbycia się niniejszego produktu prosimy skontaktować się z lokalnymi władzami lub ze sprzedawcą celem uzyskania informacji o prawidłowym sposobie postępowania.

15. Wykaz części do rysunku złożeniowego

DED7929 (Rys. F)

1	Śruba	33	Pierścień zabezpieczający
2	Pokrywa górna	34	Łożysko
3	Zaślepka szczotkotrzymacza	35	Pierścień osadczy
4	Szczotka elektrografitowa	36	Wrzeciono
5	Szczotkotrzymacz	37	Korpus przekładni
6	Obudowa	38	Śruba
7	Stojan	39	Wałek
8	Śruba	40	Koło zębate
9	Górna część uchwytu	41	Pierścień osadczy
10	Moduł regulatora obrotów	42	Przewód zasilający z wtyczką
11	Kształtka plastikowa	43	Odgiętka przewodu
12	Dolna część uchwytu	44	Docisk kabla
13	Tuleja gumowa łożyska	45	Kondensator
14	Łożysko	46	Włącznik
15	Wirnik	47	Łożysko
16	Śruba	48	Koło zębate
17	Łożysko	49	Koło zębate
18	Wałek materiałowy	50	Wałek uzębiony
19	Obudowa przekładni	51	Wałek uzębiony
20	Śruba	52	Koło zębate
21	Sworzeń	53	Pierścień osadczy
22	Uszczelka	54	Pierścień osadczy
23	Pokrywa	55	Pierścień osadczy
24	Podkładka	56	Koło zębate łożyskowe
25	Podkładka sprężynująca	57	Pierścień osadczy
26	Śruba	58	Pierścień osadczy
27	Wrzeciono	59	Tarcza zmiany biegu
28	Klin	60	Pierścień osadczy
29	Tuleja	61	Sprężyna
30	Pierścień osadczy	62	Kulka stalowa
31	Uszczelka	63	Pokrętło zmiany biegu
32	Łożysko	64	Śruba

Karta gwarancyjna
na
[Mieszadło elektryczne]
Nr katalogowy: DED7929 nr partii: .....
(zwane dalej Produktem)
Data zakupu Produktu: .....

Pieczęć sprzedawcy

Data i podpis sprzedawcy: .....

Oświadczenie Użytkownika:
Potwierdzam, że zostałem poinformowany o warunkach gwarancji oraz skutkach nieprzestrzegania wytycznych zawartych w Instrukcji obsługi i karcie

gwarancyjnej. Warunki niniejszej gwarancji są mi znane, co potwierdzam własnoręcznym podpisem:

....

Data i miejsce Podpis Użytkownika

I. Odpowiedzialność za Produkt

1. Gwarant – Dedra Exim Sp. z o.o. z siedzibą w Pruszkowie, adres: ul. 3 Maja 8, 05-800 Pruszków, KRS 0000062517, Sąd Rejonowy dla m.st. Warszawy w Warszawie, XIV Wydział Gospodarczy Krajowego Rejestru Sądowego, NIP 527-020-49-33, kapitał zakładowy: 100 980.00 zł.
2. Na warunkach określonych w niniejszej karcie gwarancyjnej Gwarant udziela gwarancji na Produkt, pochodzący z dystrybucji Gwaranta.
3. Odpowiedzialność z tytułu gwarancji obejmuje tylko wady powstałe z przyczyn tkwiących w Produkcie w momencie jego wydania Użytkownikowi.
4. Z tytułu gwarancji Użytkownik, uzyskuje prawo do bezpłatnej naprawy Produktu, o ile wada ujawniła się w okresie gwarancji. Sposób naprawy Produktu (metoda wykonania naprawy) zależy od decyzji Gwaranta. W przypadku stwierdzenia przez Gwaranta braku możliwości naprawy Gwarant zastrzega sobie prawo wymiany wadliwego elementu albo całego Produktu na wolny od wad, obniżenia ceny Produktu lub odstąpienia od umowy.
5. W stosunku do Użytkownika, który nie jest konsumentem w rozumieniu ustawy z dnia 23 kwietnia 1964r. Kodeks cywilny, odpowiedzialność odszkodowawcza Gwaranta za szkody wynikające z niniejszej gwarancji i/lub w związku z jej zawarciem i wykonywaniem, bez względu na tytuł prawny, jest ograniczona maksymalnie do wysokości wartości wadliwego Produktu.

II. Okres gwarancji

Elementy Produktu	Czas trwania ochrony gwarancyjnej
Mieszadło elektryczne	24 miesiące, licząc od daty zakupu Produktu uwidocznionej w niniejszej karcie gwarancyjnej

III. Warunki skorzystania z gwarancji

1. Przedstawienie przez Użytkownika wypełnionej karty gwarancyjnej Produktu oraz uprawdopodobnienie przez Użytkownika okoliczności zakupu Produktu, np. poprzez przedstawienie paragonu, faktury, itd. W celu sprawnego przeprowadzenia reklamacji zaleca się aby Użytkownik przekazał wraz z Produktem do reklamacji wszystkie elementy określone w „Kompletacji urządzenia" zawartej w Instrukcji obsługi.
2. Stosowanie się przez Użytkownika do zaleceń zawartych w Instrukcji obsługi i karcie gwarancyjnej.
3. Gwarancja obejmuje tylko obszar Rzeczypospolitej Polskiej i UE.
4. Gwarancja nie obejmuje wad Produktu powstałych w szczególności na skutek:
a. Nieprzestrzegania przez Użytkownika warunków określonych w Instrukcji obsługi, w szczególności w zakresie prawidłowej eksploatacji, konserwacji i czyszczenia;
b. Zastosowania przez Użytkownika środków czyszczących lub konserwujących niezgodnych z Instrukcją obsługi;
c. Nieodpowiedniego przechowywania i transportu Produktu przez Użytkownika;
d. Samowolnych zmian i/lub przeróbek Produktu przez Użytkownika, które nie były uzgadniane z Gwarantem;
e. Zastosowania przez Użytkownika w Produkcie materiałów eksploatacyjnych niezgodnych z Instrukcją obsługi.
5. Użytkownik, który nie jest konsumentem w rozumieniu ustawy z dnia 23 kwietnia 1964r. Kodeks cywilny, traci gwarancję na Produkt, w którym:
- numery seryjne, oznaczenia dat i tabliczki znamionowe zostały usunięte, zmienione lub uszkodzone przez Użytkownika;
- plomby zostały uszkodzone przez Użytkownika lub noszą ślady manipulacji Użytkownika.
6. Uwaga! Czynności związane z codzienną obsługą Produktu, wynikające m.in. z Instrukcji obsługi Użytkownik wykonuje we własnym zakresie i na swój koszt.

IV. Procedura reklamacyjna

1. W przypadku stwierdzenia nieprawidłowej pracy Produktu, przed dokonaniem zgłoszenia reklamacyjnego należy upewnić się czy wszystkie czynności określone w szczególności w Instrukcji obsługi zostały wykonane w sposób prawidłowy.
2. Zgłoszenie reklamacji zaleca się dokonać niezwłocznie, najlepiej w terminie 7 dni od daty zauważenia wady Produktu. Użytkownik, który nie jest konsumentem w rozumieniu ustawy z dnia 23 kwietnia 1964r. Kodeks cywilny traci uprawienia wynikające z niniejszej gwarancji w przypadku niezgłoszenia reklamacji w terminie 7 dni.
3. Zgłoszenie reklamacji można dokonać m.in. w punkcie zakupu Produktu, w serwisie gwarancyjnym lub pisemnie na adres: Dedra Exim Sp. z o.o., ul. 3 Maja 8, 05-800 Pruszków.
4. Użytkownik może złożyć reklamację przy wykorzystaniu formularza dostępnego na stronie internetowej www.dedra.pl. („Formularz zgłoszenia reklamacji z tytułu gwarancji").
5. Adresy serwisów gwarancyjnych dla poszczególnych krajów dostępne są na stronie www.dedra.pl. W przypadku braku serwisu gwarancyjnego dla danego kraju zgłoszenia reklamacyjne z tytułu gwarancji zaleca się kierować na adres: Dedra Exim Sp. z o.o. ul. 3 Maja 8, 05-800 Pruszków (Polska).
6. Mając na uwadze bezpieczeństwo Użytkownika zakazuje się korzystania z wadliwego Produktu.
7. Uwaga! Korzystanie z wadliwego Produktu jest niebezpieczne dla zdrowia i życia Użytkownika.
8. Wykonanie obowiązków wynikających z gwarancji nastąpi w terminie 14 dni roboczych, licząc od dnia dostarczenia reklamowanego Produktu przez Użytkownika.
9. Przed dostarczeniem wadliwego Produktu do reklamacji zaleca się jego oczyszczenie. Reklamowany Produkt zaleca się dokładnie zabezpieczyć przed uszkodzeniami w transporcie (zaleca się dostarczyć reklamowany Produkt w oryginalnym opakowaniu).
10. Okres gwarancji ulega przedłużeniu o czas, w ciągu którego wskutek wady Produktu objętego gwarancją Użytkownik nie mógł z niego korzystać.
Gwarancja nie wyłącza, nie ogranicza, ani nie zawiesza uprawnień Użytkownika wynikających z przepisów o rękojmi za wady rzeczy sprzedanej.

CZ Obsah

1. Snímky a obrázky
2. Popis zařízení
3. Určení nástroje
4. Omezení použití
5. Technické údaje
6. Příprava k práci
7. Připojení k síti
8. Zapínání nástroje
9. Použití nástroje
10. Aktuální provozní práce
11. Náhradní díly a příslušenství
12. Samostatné odstranění závad
13. Výbava nástroje
14. Informace pro uživatele o zbavování se elektrických a elektronických zařízení
15. Záruční list

Překlad originálního návodu

Prohlášení o shodě bylo připojeno k návodu jako jednotlivý dokument. V případě chybějícího prohlášení o shodě kontaktujte Dedra Exim Sp. z o.o.
Všeobecné bezpečnostní podmínky byly připojeny k návodu jako jednotlivá brožura.

VAROVÁNÍ. Přečtěte si všechna upozornění označená symbolem a všechny pokyny. Nedodržení níže uvedených upozornění a bezpečnostních pokynů může vést k úrazu elektrickým proudem, požáru nebo vážným zraněním.
Uložte všechna upozornění a pokyny pro pozdější použití.

2. Popis zařízení

Obr. A: 1. Regulátor rychlosti, 2. Spínač, 3. Uložení kartáčů, 4. Míchací rameno

3. Určení nástroje

Elektrické míchadlo je určeno pro míchání tekutých materiálů (barvy, lepidla) a sypkých materiálů (malty, omítky atp.), stavebních materiálů, jako jsou barvy, malty, lepidla, omítky a podobné látky. V závislosti na konzistenci materiálu a jeho množství vyberte vhodné míchadlo. Typ míchacích ramen vyberte v souladu s informacemi uvedenými na obalu míchaného materiálu.
Zařízení se může používat pro stavební a opravné práce, v opravárenských dílnách, pro hobby použití se současným dodržováním podmínek používání a přípustných pracovních podmínek , uvedených v návodu k obsluze.

4. Omezení použití

Zařízení může být používáno pouze v souladu s níže uvedenými "Přípustnými provozními podmínkami".
Stroj používejte pouze a výlučně s míchacími rameny se speciálně profilovaným závitem
Samovolné změny v mechanické a elektrické stavbě, veškeré úpravy, obslužné činnosti nepopsané v návodu k obsluze budou vnímány jako právně neopodstatněné a způsobí okamžitou ztrátu záručních práv a prohlášení o shodě ztratí platnost. Používání, které budou v rozporu s určením nebo v rozporu s návodem k obsluze způsobí okamžitou ztrátu záručních práv.

Přípustné pracovní podmínky
Krátkodobý provoz S2 10 min
Používání elektronářadí v uzavřených prostorech vyžaduje správně fungující ventilaci.

5. Technické údaje

Model	**DED7929**
Elektrický motor	Komutátorový
Provozní napětí [V]	230
Frekvence [Hz]	50
Jmenovitý výkon motoru [W]	1350
Rychlost otáček [min^{-1}]	
I	0-600
II	0-800
Hmotnost [kg]	6,1
Počet míchacích ramen	2
Typ závitu míchacího ramene	dedikovaný, profilovaný
Emise hluku (dle ISO EN 60745-1:2009+A11:2010 Dodatek A 2/95):	
Úroveň tlaku zvuku L_{pA} [dB(A)]	89.0
Úroveň síly zvuku L_{WA} [dB(A)]	100.0
Nepresnosť merania (K_{pA})(K_{WA}) [dB(A)]	3,0
Hladina vibrací změřená na rukojeti [m/s2]	5.673
Odchýlka merania úrovne vibrácií K [m/s2]	1,5
Stupeň krytí IP	IP 20
Trida ochrany	II

Informace o vibracích a hluku

Kombinovaná hodnota vibrací ah a nejistota měření určená v souladu s normou EN 62841-2-10 i je uvedena v tabulce.

Hladina hluku je uvedena v souladu s EN 62841-1:2015, hodnoty byly uvedeny výše v tabulce.

⚠ POZOR **Hluk může způsobit poškození sluchu, při práci vždy používejte chrániče sluchu!**

Uvedená celková hodnota vibrací je měřena podle standardní metody studie a může být použita k porovnání jednoho zařízení s druhým. Zadaná úroveň vibrací může být použita také pro předběžné posouzení dopadu vibrací.
Hladina vibrací při skutečném používání přístroje se může lišit od deklarované hodnoty v závislosti na způsobu používání pracovních nástrojů, zejména na typu obráběného materiálu a je třeba k určení opatření na ochranu operátora. Přesně ohodnoťte expozici v reálných podmínkách provozu, je nutné vzít v úvahu všechny části pracovního cyklu, včetně období, když zařízení je vypnuto nebo když je zapnuté, ale není právě používáno.

6. Příprava k práci

⚠ POZOR **Všechny činnosti je nutné provádět0 při zástrčce vysunuté ze zásuvky.**

Před zahájením práce se ujistěte, že nádoba s míchaným materiálem je silně připevněná. Míchací ramena a závitový otvor míchadla mají speciální tvar, který přesně přizpůsobte (obr. B). Míchací ramena mají opačné závity: míchací rameno s levým závitem a míchací rameno s pravým závitem. Dávejte pozor, abyste zašroubovali vhodné míchací rameno do odpovídajícího otvoru. Míchací ramena silně zašroubujte pomocí dvou klíčů do pouzdra míchače. Jedním klíčem uchopte hřídel míchadla a druhým klíčem naříznutou část ramene a silně dotáhněte (obr. E). Při vyšroubování míchacího ramene proveďte činnosti v opačném pořadí.

7. Připojení k síti

Před připojením zařízení ke zdroji napájení je nutné se ujistit, že napětí napájení odpovídá hodnotě uvedené v údajovém štítku.
Napájecí instalace by měla být vyhotovena v souladu s přísnými požadavky týkajícími se elektrických instalací a splňovat bezpečnostní podmínky používání. Parametry minimálního průřezu napájecího kabelu a jmenovité hodnoty jističe v závislosti na výkonu zařízení byly uvedeny v níže uvedené tabulce:

Výkon přístroje [W]	Minimální průřez vodiče [mm2]	Minimální hodnota pojistky typu B [A]
700÷1400	1	10

Instalace by měla být vyhotovena oprávněným elektrikářem. V případě využívání prodlužovače věnujte pozornost tomu, aby průřez žíly nebyl nižší, než požadovaný (viz tabulka). Elektrický kabel položte tak, aby v průběhu provozu nebyl vystaven možnému přerušení. Nepoužívejte poškozené prodlužovače.
Pravidelně kontrolujte technický stav napájecího kabelu. Netahejte napájecí kabel.

8. Zapínání nástroje

⚠ POZOR **Před spuštěním zařízení proveďte kroky popsané v části "Příprava k práci".**

Míchadlo pevně uchopte tak, abyste měli rukojeť se spínačem na pravé straně. Stiskněte tlačítko zabraňující náhodnému zapnutí (obr. C). Pak stiskněte tlačítko ZAP/VYP.
Chcete-li práci ukončit, uvolněte tlačítko spínače nebo blokovací tlačítko. Při zapnutí míchadla zaujměte stabilní postoj.

9. Použití nástroje

Stroj má dvě rychlosti: pomalou a rychlou. Abyste mohli změnit rychlost, vždy odpojte stroj od napájení a pak otočte regulátor rychlosti o 180°. Tuto činnost provádějte při vytažené zástrčce ze zásuvky. Pokud nemůžete změnit polohu regulátoru, otočte pracovní nástavec pod malým úhlem. Rychlosti jsou označeny: • rychlost 0–600 RPM,•• rychlost 0–800 RPM pro DED7929. Proces míchání provádějte podle pokynů výrobce míchaného materiálu. Při ponoření nebo vytažení míchacího ramene postupně snižujte rychlost otáček pomocí regulátoru rychlosti otáček. Po úplném ponoření zvyšte rychlost na maximum, abyste zajistili dostatečné chlazení motoru. Během procesu míchání pohybujte míchadlem různými směry. Míchejte, až bude celý materiál úplně vymíchán. Po ukončení práce umyjte míchadlo a míchací rameno.

⚠ POZOR **Nepřibližujte ruce k rotujícímu míchacímu rameni a jiným částem.**

10. Aktuální provozní práce

⚠ POZOR **Všechny obslužené činnosti je nutné provádět při zástrčce vysunuté ze zásuvky.**

Údržbu provádějte s vytaženou zástrčkou ze zásuvky. Pravidelně kontrolujte technický stav míchadla: čistěte pravidelně míchadlo a míchací ramena. Při každé příležitosti čistěte vstupní otvory chladicího vzduchu pro elektrický motor. Tuto činnost nejlépe provádějte stlačeným vzduchem. Rukojeť pravidelně mažte strojním olejem (např. WD-40).

11. Náhradní díly a příslušenství

Pro nákup náhradních dílů a příslušenství kontaktujte servis Dedra Exim. Kontaktní údaje jsou uvedeny na 1. straně návodu.
Při objednávání náhradních dílů uveďte číslo šarže na typovém štítku, stejně jako číslo dílu z montážního výkresu.
Během záruční doby se opravy provádějí za podmínek uvedených v záruční listině. Reklamovaný produkt, prosím, předejte k opravě na místě pořízení (prodávající povinen přijmout reklamované zboží), pošlete na servisní středisko nejblíže k místu bydliště (seznam služeb na internetových stránkách www.dedra.pl), nebo zašlete do centrálního servisu Dedra Exim. Přiložte prosím vyplněnou záruční listinu. Po záruční době opravy provádí centrální servis. Poškozené zboží musí být odesláno do servisního střediska (náklady na dopravu platí uživatel).

12. Samostatné odstranění závad

⚠ POZOR **Před zahájením odstraňování závad odpojte nástroj od napájení.**

Problém	Příčina	Řešení
Míchadlo nefunguje	Napájecí kabel není správně připojen nebo je poškozen	Zástrčku zatlačte hlouběji do zásuvky, zkontrolujte napájecí kabel
	V zásuvce není síťové napětí	Zkontrolujte napětí v zásuvce, nebo zda se neaktivovala pojistka
	Opotřebené kartáče motoru	Vyměňte kartáče za nové
	Poškozený spínač	Vyměňte spínač za nový
Míchadlo se těžce rozbíhá	Zadřená ložiska motoru	Nechejte zařízení opravit
Motor se přehřívá	Ucpané větrací otvory	Odevzdejte míchadlo k opravě
	Překročené přípustné provozní parametry	Vyčistěte otvory
	Příliš velký přítlak nářadí	Vypněte elektronářadí, počkejte s prací, než stroj zcela vychladne

13. Výbava nástroje

DED7929: 1. Elektrické míchadlo, 2. Sada speciálních míchacích ramen, 3. Sada klíčů

14. Informace pro uživatele o likvidaci elektrických a elektronických zařízení

(platí pro domácnosti)



Symbol uvedený na výrobcích nebo v průvodní dokumentaci označuje, že vadné elektrické nebo elektronické zařízení nesmí být likvidováno společně s domovním odpadem. Pokud potřebujete zlikvidovat, znovu použít nebo využít součástky, je správné je odnést na specializované sběrné místo, kde je přijmou zdarma. Informace o umístění sběrných míst pro použitá zařízení poskytují místní orgány, např. na svých internetových stránkách.
Správnou likvidáciou zariadenia je možné šetriť cenné zdroje a zabrániť negatívnym vplyvom na zdravie a životné prostredie v dôsledku možnej prítomnosti nebezpečných látok, zmesí a komponentov v zariadení
Za nesprávnou likvidaci odpadu hrozí sankce podle příslušných místních předpisů.
Uživatelé v zemích EU: Pokud potřebujete zlikvidovat elektrické nebo elektronické zařízení, obraťte se na nejbližší prodejní místo nebo na svého dodavatele, který vám poskytne další informace.
Likvidace v zemích mimo Evropskou unii: Tento symbol se vztahuje pouze na země Evropské unie. Pokud si přejete tento výrobek zlikvidovat, obraťte se na místní úřady nebo prodejce, aby vám sdělil správný způsob likvidace.

Záruční list

pro

[Elektrické míchadlo]

Katalogové číslo: DED7929 Sériové číslo:.....

(dále jen v**ýrobek**)

Datum zakoupení výrobku: .....

Razítko prodávajícího……

Datum a podpis prodávajícího: .....

Prohlášení uživatele:

PotwiPotvrzuji, že jsem byl seznámen se záručními podmínkami a důsledky nedodržování pokynů uvedených v návodu k obsluze a záručním listu. Se záručními podmínkami souhlasím, což potvrzuji vlastnoručním podpisem:

....

datum a místo podpis uživatele

I. Odpovědnost za výrobek

1. Ručitel – DEDRA EXIM Sp. z o.o. se sídlem v Pruszkowie, adresa: ul. 3 Maja 8, 05-800 Pruszków, KRS 0000062517, Obvodní soud pro hl. město Varšavu ve Varšavě, XIV. Hospodářský odbor Celostátního soudního rejstříku, DIČ 527-020-49-33, Základní kapitál: 100 980.00 zl.
2. Podle podmínek stanovených v tomto záručním listu ručitel poskytuje záruku na výrobek, pocházející z distribuce ručitele.
3. Záruční odpovědnost za vady se týká pouze vad vzniklých z příčin tkvících ve výrobku v okamžiku jeho vydání uživateli.

4. Uživatel má nárok na bezplatnou záruční opravu výrobku, pokud vada byla zjištěná v záruční době. Provedení opravy výrobku (způsob opravy) závisí na rozhodnutí ručitele. Pokud ručitel nemůže provést opravu, vyhrazuje si právo na výměnu vadné součásti nebo celého výrobku za bezvadný, snížení ceny výrobku nebo odstoupení od smlouvy.
5. Vůči uživateli, který není spotřebitelem ve smyslu zákona ze dne 23. dubna 1964 občanský zákoník, je odpovědnost Ručitele za škody vyplývající z této záruky a/nebo v souvislosti s jejím uzavřením a plněním, bez ohledu na právní titul, omezena maximálně do výše hodnoty vadného výrobku.

II. Záruční doba

Součásti výrobku, na které se vztahuje záruka	Doba trvání záruční ochrany
Elektrické míchadlo	24 měsíců, počítáno od data nákupu výrobku uvedeného v tomto záručním listu

III. Podmínky uplatňování záruky

1. Przedstawienie przez Użytkownika wypełnionej karty gwarancyjnej Produktu
1. Předložení vyplněného záručního listu pro výrobek a doložení okolností nákupu výrobku, např. předložením paragonu, faktury atd. Pro správné vyřízení reklamace se doporučuje, abyste společně s výrobkem předali všechny součásti stanovené v kapitole „Kompletace“ výrobku uvedené v návodu k obsluze.
2. Dodržování pokynů uvedených v návodu k obsluze a záručním listu.
3. Záruka platí pouze na území Polska a EU.
4. Záruka se nevztahuje na vady výrobku vzniklé zejména v následku:
a. Nedodržování podmínek stanovených v návodu k obsluze, zejména v rozsahu správného provozování, údržby a čištění;
b. Používání čisticích nebo ošetřovacích prostředků v rozporu s návodem k obsluze;
c. Nevhodného skladování a přepravování výrobku;
d. Svépomocných změn a/nebo úpravy výrobku, které nebyly dohodnuty s ručitelem;
e. Používání ve výrobku provozních materiálů v rozporu s návodem k obsluze.
5. Uživatel, který není spotřebitelem ve smyslu zákona ze dne 23. dubna 1964 občanský zákoník, ztratí záruku na výrobek, na kterém:
- odstranil, změnil nebo poškodil sériová čísla, označení údajů a výkonové štítky;
- ucpávky byly poškozeny uživatelem nebo nesly stopy manipulace uživatele.
6. Upozornění! Činnosti spojené s každodenní obsluhou výrobku, vyplývající mj. z návodu k obsluze, provádí uživatel ve vlastní režii a na své náklady.

IV. Postup při reklamaci

1. V případě zjištění nesprávného provozu výrobku se před nahlášením reklamace ujistěte, že jste provedli správně všechny činnosti podrobně popsané v návodu k obsluze.
2. Reklamaci nahlaste ihned, nejlépe do 7 dnů od data zjištění vady výrobku. Uživatel, který není spotřebitelem ve smyslu zákona ze dne 23. dubna 1964 občanský zákoník, ztratí nárok na uplatnění záruky v případě nenahlášení reklamace do 7 dnů.
3. Reklamaci můžete nahlásit mj. v místě zakoupení výrobku, v záručním servisu nebo písemně na adresu: DEDRA EXIM Sp. z o.o., ul. 3 Maja 8, 05-800 Pruszków.
4. Reklamaci můžete nahlásit prostřednictvím formuláře dostupného na stránkách www.dedra.pl. („Formulář pro nahlášení reklamace“).
5. Adresy záručních servisů v jednotlivých státech jsou dostupné na stránkách www.dedra.pl. Pokud v daném státě není uveden servis, reklamační formulář zašlete na adresu: DEDRA EXIM Sp. z o.o., ul. 3 Maja 8, 05-800 Pruszków (Polska).
6. Z bezpečnostních důvodů je zakázáno používat vadný výrobek.
7. Upozornění!!! Používání vadného výrobku ohrožuje zdraví a život uživatele.
8. Povinnosti vyplývající ze záruky budou splněny do 14 pracovních dnů, počítáno ode dne doručení reklamovaného výrobku.
9. Vadný výrobek před odevzdáním do servisu vyčistěte. Reklamovaný výrobek důkladně zabezpečte proti poškození při přepravě (doporučuje se předat reklamovaný výrobek v originálním obalu).
10. Záruční doba se prodlužuje o dobu, během níž uživatel z důvodu vady výrobku, na kterou se vztahuje záruka, nemohl výrobek používat.
Záruka nevylučuje, neomezuje ani nepozastavuje nároky uživatele vyplývající z ručení za vady prodané věci.

SK Obsah

1. Fotografie a obrázky
2. Popis zariadenia
3. Určenie zariadenia
4. Obmedzenia používania
5. Technické údaje
6. Príprava na prácu
7. Pripojenie k sieti
8. Zapnutie zariadenia
9. Používanie zariadenia
10. Priebežná údržba
11. Náhradné diely a príslušenstvo
12. Samostatné odstraňovanie porúch
13. Kompletizácia zariadenia
14. Informácie pre užívateľov týkajúca sa likvidácii elektrických a elektronických zariadení
15. Záručný list

Preklad originálneho návodu

Vyhlásenie o zhode bolo pripojené k návodu ako samostatný dokument. Ak dané vyhlásenie o zhode chýba, je potrebné kontaktovať spoločnosť Dedra Exim Sp. z o.o.

Všeobecné pokyny pre bezpečnosť boli pripojené k návodu ako samostatná brožúra.

UPOZORNENIE. Prečítajte si všetky upozornenia označené symbolom a všetky pokyny.
Nedodržanie nasledujúcich bezpečnostných upozornení a bezpečnostných pokynov môže spôsobiť zásah elektrickým prúdom, požiar, alebo vážne poranenie.
Zachovajte všetky upozornenia a návod pre budúce použitie.

2. Popis zariadenia

Obr. A: 1. Regulátor rýchlosti, 2. Zapínač, 3. Lôžko kief, 4. Miešač

3. Určenie zariadenia

Elektrické miešadlo je určené na miešanie kvapalných materiálov (farby, lepy) a sypkých materiálov (malty, omietky ap.), stavebných materiálov, akú sú farby, malty, lepy, omietky a podobné látky. Podľa konzistencie materiálu a jeho množstva použite vhodné miešadlo. Pri výbere typu miešača (miešacej lopaty) postupujte podľa informácií, ktoré sú uvedené na balení miešaného materiálu.
Zariadenie je určené na používanie pri rekonštrukčno-stavebných prácach, v dielňach a v servisoch, pri amatérskych prácach, pričom musia byť dodržiavané podmienky používania a prípustné prevádzkové podmienky, ktoré sú uvedené v užívateľskej príručke.

4. Obmedzenia používania

Zariadenie sa môže používať iba v súlade s nižšie umiestnenými „Prípustnými pracovnými podmienkami" uvedenými nižšie”.
Stroj sa môže používať výhradne iba s miešačmi so špeciálne profilovaným závitom
Neoprávnené a samostatné zmeny v mechanickej a elektrickej konštrukcii, všetky úpravy, činnosti údržby, ktoré nie sú opísané v návode na obsluhu, budú považované za nezákonné a spôsobia okamžitú stratu záručných práv a vyhlásenie o zhode už nebude platné.
Použitie v rozpore s účelom, alebo v nezhodne s návodom na použitie, bude mať za následok okamžitú stratu záručných práv.

Prípustné pracovné podmienky
Krátkodobá prevádzka S2 10 min.
Keď sa elektronáradie používa v zatvorenej miestnosti, v miestnosti musí náležite fungovať vetranie

5. Technické údaje

Model	**DED7929**
Elektromotor	Komutátorový
Pracovné napätie [V]	230
Frekvencia [Hz]	50
Menovitý príkon motora	1350
Uhlová rýchlosť	
I [min^{-1}]	0-600
II	0-800
Hmotnosť [kg]	6,1
Počet miešačov	2
Typ závitu miešača	špeciálny (určený), profilovaný
Úroveň tlaku zvuku L_{pA} [dB(A)]	89.0
Úroveň sily zvuku L_{WA} [dB(A)]	100.0
Odchýlka (nepresnosť) merania Kpa/Kwa [dB(A)]	3,0
Úroveň vibrácií meraná na rukoväti [m/s^2]	5.673
Stupeň ochrany IP	IP 20
Trieda ochrany	II

Informácie o vibráciách a hlučnosti

Celková hodnota vibrácií a_h a neistota merania sú stanovené v súlade s normou EN 62841-2-10 a sú uvedené v tabuľke.
Emisia hluku bola stanovená v súlade s EN 62841-1, hodnoty sú uvedené v tabuľke vyššie.

POZOR **Hluk môže spôsobiť poškodenie sluchu, a preto počas práce vždy používajte ochranné prostriedky na uši!**

Deklarovaná celková hodnota vibrácií bola meraná v súlade so štandardnou skúšobnou metódou a môže byť použitá na porovnanie jedného zariadenia z druhým. Uvedená úroveň vibrácií môže byť tiež použitá na predbežné posúdenie vystavenia na vibrácie.
Úroveň vibrácií sa počas skutočného používania zariadenia môže líšiť od deklarovaných hodnôt, v závislosti na spôsobe používania pracovných nástrojov, najmä od typu spracovaného výrobku a od potreby určenia opatrení zameraných na ochranu operátora. Pre presné posúdenie vystavenia v reálnych podmienkach používania, je potrebné pamätať o všetkých častiach prevádzkového cyklu, vrátane času, keď je zariadenie celkom vypnutý, alebo ak je zapnuté, ale nie je používané.

6. Príprava na prácu

POZOR **Všetky činnosti musia byť vykonávané len vtedy, keď je zástrčka vytiahnutá zo zásuvky.**

Pred začatím miešania sa uistite, či je nádoba s miešaným materiálom stabilne pripevnená. Miešače ako aj závitové lôžko miešadla majú špeciálny profil, ktorý musí byť presne dopasovaný (obr. B). Miešače majú opačné závity: miešač s ľavým závitom a miešač s pravým závitom. Dávajte pozor, aby ste správny miešač vsunuli do správneho lôžka. Miešače silno zaskrutkujte pomocou dvoch

kľúčov do otvorov miešadla. Jedným kľúčom uchopte hriadeľ miešadla, a druhým kľúčom 6-strannú časť miešača, a silno sa utiahne (obr. E). Pri odskrutkovávaní miešača tieto činnosti vykonajte adekvátne v opačnom poradí.

7. Pripojenie k sieti

Pred pripojením zariadenia k zdroju napájania sa uistite, že napájacie napätie zodpovedá hodnote uvedenej na typovom štítku.
Inštalácia elektrického napájania by mala byť vykonaná v súlade so základnými požiadavkami na elektrické inštalácie a mala by spĺňať požiadavky bezpečného používania. Parametre minimálneho prierezu napájacieho kábla a menovitej hodnoty poistky v závislosti od výkonu zariadenia sú uvedené v nasledujúcej tabuľke:

Výkon zariadenia [W]	Minimálny prierez vodiča [mm2]	Minimálna hodnota ističa typu B [A]
700÷1400	1	10

Inštaláciu by mal vykonať kvalifikovaný elektrikár. Pri použití predlžovacích káblov skontrolujte, či nie je prierez vodiča menší ako je požadované (pozri tabuľku). Elektrický kábel umiestnite tak, aby počas prevádzky nebol vystavený prípadnému poškodeniu. Nepoužívajte poškodené predlžovacie káble. Pravidelne kontrolujte technický stav napájacieho kábla. Neťahajte za sieťový kábel.

8. Zapnutie zariadenia

⚠ POZOR **Skôr, než zapnete zariadenie, tak určite musíte vykonať činnosti popísané v kapitole „Príprava na prácu".**

Pred začatím práce miešadlo silno uchopte tak, aby sa rúčka s vypínačom nachádzala na pravej strane. Stlačte bezpečnostné tlačidlo chrániace pred nezamýšľaným spustením (obr. C). Následne stlačte tlačidlo zapnúť/vypnúť. Keď chcete prácu ukončiť, pustite tlačidlo zapínača alebo tlačidlo zabezpečenia. Počas spúšťania miešadla stojte stabilne.

9. Používanie zariadenia

Stroj má dve rýchlosti: pomalú a rýchlu rýchlosť. Keď chcete zmeniť rýchlosť, zariadenie vždy odpojte od el. napätia, a následne pretočte koliesko zmeny rýchlosti o 180°. Táto činnosť sa môže vykonávať iba keď je zástrčka zariadenia vytiahnutá z el. zásuvky. Ak počas otáčania kolieska nastavovania rýchlosti cítite väčší odpor, trochu otočte pracovnú koncovku. Označenie rýchlostí: • tam kde rýchlosti 0-600 RPM,•• tam kde rýchlosti 0-800 RPM pre DED7929. Proces miešania sa musí vykonávať v súlade s odporúčaniami výrobcu miešaného materiálu. Počas ponárania, ako aj počas vyberania miešača, pomocou regulátora uhlovej rýchlosti postupne zväčšuje resp. zmenšujte uhlovú rýchlosť. Keď je miešač úplne ponorený, rýchlosť zvýšte na maximum, aby bolo zabezpečené dostatočné chladenie motora. Počas miešania miešadlo presúvajte rôznymi smermi. Miešajte, až kým celú látku dostatočne nepremiešate. Po skončení práce umyte miešadlo aj miešač.

⚠ POZOR **Nepribližujte ruky alebo iné predmety k rotujúcemu miešaču alebo k iným častiam zariadenia.**

10. Priebežná údržba

⚠ POZOR **Všetky údržbové činnosti musia byť vykonávané len vtedy, keď je zástrčka vytiahnutá zo zásuvky.**

Priebežné obslužné činnosti vykonávajte iba keď je zástrčka zariadenia vytiahnutá z el. zásuvky. Pravidelne kontrolujte technický stav miešadla: miešadlo a miešače pravidelne čistite. Pri každej príležitosti vyčistite prieduchy elektromotora, ktorými vchádza chladiaci vzduch. Túto činnosť najlepšie vykonajte prúdom stlačeného vzduchu. Úchopnú časť pravidelne mažte strojovým olejom (napr. WD-40).

11. Náhradné diely a príslušenstvo

Ak si chcete kúpiť náhradné diely a príslušenstvo, tak sa prosím obráťte na servis Dedra Exim. Kontaktné údaje nájdete na 1. strane tohto návodu.
Pri objednávaní náhradných dielov uveďte prosím sériové číslo nachádzajúce sa na typovom štítku spolu s číslom dielu z montážneho výkresu.
Počas trvania záruky sa oprava vykonáva na základe podmienok uvedených v záručnom liste. Reklamovaný produkt odovzdajte na opravu v mieste nákupu (predávajúci je povinný prijať reklamovaný produkt), odošlite do najbližšieho servisného strediska k miestu bydliska (zoznam servisov nájdete na stránkach www.dedra.pl), alebo odošlite do centrálneho servisu Dedra Exim. Prosím, aby ste priložili vyplnený záručný list. Po skončení záručnej doby opravy vykonáva centrálny servis. Poškodený produkt musí byť odoslaný do servisu (náklady na dodanie hradí používateľ).

12. Samostatné odstraňovanie porúch

⚠ POZOR **Pred začatím samostatného odstránenia porúch, odpojte zariadenie od zdroja napájania.**

Problém	Príčina	Riešenie
Miešadlo nefunguje	Napájací kábel je zle pripojený, alebo je poškodený	Zástrčku zastrčte hlbšie do zásuvky, skontrolujte napájací kábel
	V el. zásuvke nie je el. napätie	Skontrolujte napätie v el. zásuvke, alebo či sa neaktivoval istič
	Opotrebované uhlíkové kefy motora	Vymeňte uhlíkové kefy na nové
	Poškodený zapínač	Vymeňte zapínač na nový
Miešadlo sa ledva hýbe	Zadreté ložiská motora	Miešadlo dajte opraviť
Motor sa prehrieva	Upchané prieduchy (vetracie otvory)	Očistiť otvory
	Prekročené prípustné prevádzkové parametre	Elektronáradie vypnite a práce prerušte, až kým úplne nevychladne
	Príliš silný tlačenie náradia	Znížte tlak

13. Kompletizácia zariadenia

DED7929: 1. Elektrické miešadlo, 2. Komplet špeciálnych miešačov, 3. Komplet kľúčov

14. Informácie pre užívateľov k likvidácii elektrických alebo elektronických zariadení

(platí pre domácnosti)



Symbol uvedený na výrobkoch alebo v sprievodnej dokumentácii označuje, že chybné elektrické alebo elektronické zariadenia sa nesmú likvidovať spolu s domovým odpadom. Ak potrebujete zlikvidovať, opätovne použiť alebo zhodnotiť komponenty, správne je odovzdať ich na špecializovanom zbernom mieste, kde ich prijmú bezplatne. Informácie o umiestnení zberných miest pre použité zariadenia poskytujú miestne orgány, napr. na svojich webových stránkach.
Správnou likvidáciou zariadenia je možné šetriť cenné zdroje a zabrániť negatívnym vplyvom na zdravie a životné prostredie v dôsledku možnej prítomnosti nebezpečných látok, zmesí a komponentov v zariadení.
Za nesprávnu likvidáciu odpadu hrozia sankcie podľa príslušných miestnych predpisov.
Používatelia v krajinách EÚ: Ak potrebujete zlikvidovať elektrické alebo elektronické zariadenie, obráťte sa na najbližšie predajné miesto alebo na svojho dodávateľa, ktorý vám poskytne ďalšie informácie.
Likvidácia v krajinách mimo Európskej únie: Tento symbol sa vzťahuje len na krajiny Európskej únie. Ak chcete tento výrobok zlikvidovať, obráťte sa na miestne úrady alebo predajcu, ktorý vám poskytne informácie o správnom spôsobe likvidácie.

Záručný list

na

[Elektrické miešadlo]

Katalógové č :DED7929 Číslo šarže: .....

(ďalej len Výrobok)

Dátum nákupu výrobku: .....

Pečiatka predajcu

Dátum a podpis predajcu: .....

Vyhlásenie Užívateľa:

Potvrdzujem, že som bol oboznámený so záručnými podmienkami, ako aj s následkami nedodržiavania pokynov a odporúčaní, ktoré sú uvedené v užívateľskej príručke a v záručnom liste. Záručné podmienky sú mi známe, čo potvrdzujem vlastnoručným podpisom:

....

dátum a miesto podpis Užívateľa

I. Zodpovednosť za Výrobok

1. Ručiteľ - spoločnosť „DEDRA EXIM sp. z o.o." sídliaca v meste: Pruszków, na adrese: ul. 3 Maja 8, 05-800 Pruszków, Poľsko, zapísaná do obchodného registra pod číslom KRS 0000062517 vedenom oblastným súdom pre hlavné mesto Varšava vo Varšave, 14. ekonomické oddelenie Štátneho súdneho registra, IČ DPH: PL 5270204933, základné imanie: 100 980,00 PLN.
2. Podľa podmienok stanovených týmto záručným listom Ručiteľ udeľuje záruku na Výrobok, pochádzajúci z distribúcie Ručiteľa.
3. Zodpovednosť na základe záruky sa vzťahuje iba na chyby, ktoré vznikli následkom príčin nachádzajúcich sa vo Výrobku v momente jeho vydania Užívateľovi.
4. Na základe záruky Užívateľ získava právo na bezplatnú opravu výrobku, ak sa chyba objaví počas trvania záručnej lehoty. Spôsob opravy Výrobku (metóda vykonania opravy) závisí od rozhodnutia Ručiteľa. V prípade, ak Ručiteľ uzná, že Výrobok sa nedá opraviť, Ručiteľ si vyhradzuje právo vymeniť chybný prvok alebo celý Výrobok na výrobok bez chýb, právo na zníženie ceny Výrobku alebo právo na odstúpenie od dohody.
5. Voči Užívateľovi, ktorý nie je konzumentom v zmysle zákona z 23. apríla 1964 Občiansky zákonník, zodpovednosť Ručiteľa za škody vyplývajúce z tejto záruky a/alebo ktoré súvisia s jej uzatvorením a realizáciou, bez ohľadu na právny základ, je obmedzená maximálne do výšky hodnoty chybného Výrobku.

II. Záručná lehota

Prvky Výrobku na ktoré sa vzťahuje záruka	Trvanie záručnej ochrany

Elektrické miešadlo	24 mesiacov od dňa nákupu Výrobku, ktorý je uvedený v tomto záručnom liste

III. Podmienky využitia záruky

1. Užívateľ je povinný predstaviť vyplnený Záručný list výrobku, ako aj náležitý doklad o nákupe Výrobku, napr. predstavením pokladničného bloku, faktúry ap. Aby reklamačný proces prebiehal efektívne odporúčame, aby Užívateľ spolu s reklamovaným výrobkom doručil všetky prvky vymenované v kapitole užívateľskej príručky výrobku „Diely a časti".
2. Užívateľ je povinný dodržiavať pokyny a odporúčania uvedené v užívateľskej príručke a v záručnom liste.
3.Záruka platí iba na území Poľskej republiky a členských štátov EÚ.
4. Záruka sa nevzťahuje na chyby, ktoré vznikli (predovšetkým) následkom:
a. Nedodržania podmienok určených v užívateľskej príručke, predovšetkým podmienok správneho používania, prevádzky, údržby a čistenia
b. Použitia na čistenie alebo na údržbu nevhodných prípravkov, nezhodne s užívateľskou príručkou;
c. Nevhodného uchovávania a prepravy výrobku;
d. Vykonania neautorizovaných zmien a/alebo iných zásahov do výrobku, na ktoré výrobca nevyjadril súhlas;
e. Použitím vo výrobku/s výrobkom nevhodných prevádzkových materiálov, nezhodne s užívateľskou príručkou.
5. Užívateľ, ktorý nie je konzumentom v zmysle zákona z 23. apríla 1964 Občiansky zákonník, stráca záručné práva na výrobok, v ktorom:
- sériové čísla, označenia dátumov a výrobné štítky boli odstránené, zmenené alebo poškodené;
- boli poškodené plomby alebo sú na nich viditeľné stopy manipulácie.
6. Pozor! Činnosti súvisiace s každodennou obsluhou výrobku, vyplývajúce medzi iným z užívateľskej príručky, Užívateľ vykonáva vlastnými silami a na vlastné náklady.

IV. Reklamačná procedúra

1. V prípade, ak Užívateľ objaví, že Výrobok nefunguje správne, ešte pred zložením reklamácie je povinný uistiť sa, či boli náležite vykonané všetky stanovené činnosti, predovšetkým tie uvedené v užívateľskej príručke.
2. Reklamácia musí byť podaná bezodkladne, najlepšie v priebehu 7 dní od dňa, v ktorom sa prejavila (objavila) chyba Výrobku. Užívateľ, ktorý nie je konzumentom v zmysle zákona z 23. apríla 1964 Občiansky zákonník, stráca práva vyplývajúce z tejto záruky v prípade, ak reklamáciu nepodá v priebehu 7 dní od dňa, v ktorom sa prejavila (objavila) chyba Výrobku.
3. Reklamáciu môžete podať medzi inými na mieste, v ktorom ste výrobok kúpili, v záručnom servise alebo poštou na adresu: DEDRA EXIM sp. z o.o., ul. 3 Maja 8, 05-800 Pruszków, Poľsko.
4. Užívateľ môže podať reklamáciu prostredníctvom formulára, ktorý je dostupný na webovej stránke www.dedra.pl. („Formulár podania reklamácie na základe udelenej záruky").
5. Adresy záručných servisov v jednotlivých štátoch sú zverejnené na webovej stránke www.dedra.pl. V prípade, ak v danom štáte sa nenachádza záručný servis, odporúčame reklamovaný výrobok doručiť na adresu: DEDRA EXIM sp. z o.o. ul. 3 Maja 8, 05-800 Pruszków, Poľsko.
6. Vzhľadom na bezpečnosť Užívateľa, nefunkčný (chybný) výrobok sa v žiadnom prípade nesmie používať.
7. Pozor!!! Používanie nefunkčného (chybného) výrobku je nebezpečné pre zdravie a život Užívateľov.
8. Povinnosti vyplývajúce z udelenej záruke budú vyplnené v lehote 14 pracovných dní počítajúc od dňa doručenia reklamovaného Výrobku Užívateľom.
9. Pred zaslaním reklamácie odporúčame reklamovaný Výrobok náležite očistiť. Odporúčame reklamovaný Výrobok dôkladne zabezpečiť pre prípadným poškodeniami počas prepravy (reklamovaný Výrobok odporúčame doručiť v originálnom obale).
10. Záručná lehota sa predlžuje o čas, počas ktorého Užívateľ následkom chyby (nefunkčnosti) výrobku, na ktorú sa vzťahovala záruka, nemohol Výrobok používať.
Záruka nevylučuje, neobmedzuje a ani nepozastavuje právo Užívateľa (kupujúceho) na základe príslušných predpisov o ručení za chyby predanej veci.

LT Turinys

1. Nuotraukos ir piešiniai
2. Prietaiso aprašas
3. Prietaiso paskirtis
4. Naudojimo apribojimai
5. Techniniai duomenys
6. Paruošimas darbui
7. Jungimas į tinklą
8. Prietaiso įjungimas
9. Prietaiso naudojimas
10. Einamieji naudojimo veiksmai
11. Atsarginės dalys ir reikmenys
12. Savarankiškas defektų pašalinimas
13. Prietaiso elementai
14. Informacija naudotojams apie elektros ir elektronikos prietaisų pašalinimą
15. Garantijos lapas

Originalios instrukcijos vertima

Atitikties deklaracija buvo pridėta prie instrukcijos kaip atskiras dokumentas. Atveju, kai nebus atitikties deklaracijos reikia susisiekti su Dedra Exim Sp. z o.o. Bendrosios saugumo sąlygos buvo pridėtos prie instrukcijos kaip atskira brošiūra.

ĮSPĖJIMAS Perskaityti visus įspėjimus pažymėtus simboliu ir visas instrukcijas. Žemiau pateiktų įspėjimų ir saugos nurodymų nesilaikymas, gali būti elektros srovės smūgio, gaisro ar sunkių sužalojimų priežastimi.
Išsaugoti visus įspėjimus ir instrukcijas ateičiai.

2. Prietaiso aprašas

Pav. A 1. Greičio reguliatorius, 2. Įjungiklis, 3. Šepečių lizdas, 4. Maišytuvas

3. Prietaiso paskirtis

Elektrinis maišytuvas skirtas maišyti skystas medžiagas (dažus, klijus) ir birias medžiagas (skiedinius, tinkus ir pan.), t. y. skirtingas statybines medžiagas – pvz. dažus, skiedinius, klijus, tinkus ir panašias medžiagas. Priklausomai nuo medžiagos konsistencijos ir kiekio reikia parinkti atitinkamą maišytuvo antgalį. Maišytuvo antgalis turi būti parenkamas vadovaujantis informacija, esančia ant maišomos medžiagos įpakavimo.
Leidžiama naudoti įrenginį remonto ir statybos darbuose, remonto servisuose, mėgėjiškuose darbuose, jei yra laikomasi naudojimo sąlygų ir leistinų darbo sąlygų, nurodytų Naudojimo instrukcijoje.

4. Naudojimo apribojimai

Prietaisas gali būti naudojamas vien tik pagal pateiktas "Priimtinas darbo sąlygas".
Įrankis gali būti naudojamas tik su antgaliais, turinčiais specialios formos sriegį. Savaiminiai pakeitimai mechaninei ir elektros statyboje, visi modifikavimai, naudojimo veiksmai, neaprašyti instrukcijoje bus traktuojami kaip neteisėti ir priveda prie staigaus garantijos teisės praradimo, o atitikties garantija praras galiojimą.
Naudojimas ne pagal naudojimo instrukcijos nuorodas ir paskirtį prives prie staigaus garantijos teisės praradimo.

Priimtinos darbo sąlygos
Trumpalaikis darbo režimas S2 10 min.
Elektros įrankis gali būti naudojamas uždarose patalpose, jei jose yra gerai veikianti ventiliacija.

5. Techniniai duomenys

Model	**DED7929**
Elektros variklis	Komutatorinis
Darbinė įtampa [V]	230
Dažnis [Hz]	50
Nominali variklio galia [W]	1350
Greičiai: [min^{-1}]	
I	0-600
II	0-800
Svoris [kg]	6,1
Maišytuvo antgalių skaičius	2
Maišytuvo antgalio sriegio tipas	specialiai skirtas, profiliuotas
garso slėgio lygis L_{pA} [dB(A)]	89,0
garso galios lygis L_{WA} [dB(A)]	100,0
Matavimo paklaida (K_{pA}) / (K_{WA}) [dB(A)]	3,0
Vibracijų lygis ant rankenos [m/s^2]	5,673
IP apsaugos laipsnis	IP20
Apsaugos klasė	II

Informacija apie virpesius ir triukšmą

Virpesių bendra vertė a_h o taip pat matavimo neapibrėžtis, nustatyta pagal normą EN 62841-2-10 i pateikta lentelėje.
Triukšmo sklidimas buvo nustatytas pagal EN 62841-1, vertės pateikiamos aukščiau lentelėje.

DĖMESIO Triukšmas gali privesti prie klausos pažeidimo, darbo metu visada reikia naudoti klausos apsaugos priemones!

Triukšmas gali privesti prie klausos pažeidimo, darbo metu visada reikia naudoti klausos apsaugos priemones!
Deklaruojama bendra vertė: virpesių buvo sumatuota pagal standartinę matavimo metodą ir gali būti panaudojama vieno su kitu įtaisu palyginimui. Pateiktas virpesių palyginimas gali būti panaudojimas pirminei virpesių grėsmės vertinimui.
Virpesių virpesių lygis realaus įtaiso naudojimo metu, gali skirtis nuo deklaruojamų verčių, priklausomai nuo darbinių įrankių panaudojimo būdo, ypatingai nuo naudojamo įrankio rūšies, o taip pat nuo priemonių, saugančių operatorių nustatymo būtinumo. Kad tiksliai nustatyti grėsmę realiose naudojimo sąlygose, reikia atsižvelgti į visas operacinio ciklo dalis, į kurias taip pat įeina laikotarpiai, kuomet įtaisas yra išjungtas arba įjungtas, bet nėra naudojamas darbui.

6. Paruošimas darbui

DĖMESIO Aprašyti žemiau nurodyti veiksmus reikia atlikti išėmus iš lizdo kištuką.

Prieš pradedant darbą, reikia įsitikinti, kad talpa su maišoma medžiaga yra stabiliai įtvirtinta. Maišytuvo antgaliai ir maišytuvo įsriegtas lizdas turi specialų profilį, kurį reikia tiksliai pritaikyti (pav. B). Maišytuvo antgaliai turi priešingus sriegius: maišytuvo antgalis su kairiuoju sriegiu ir maišytuvo antgalis su dešiniuoju antgaliu. Reikia atkreipti dėmesį, kad maišytuvo antgalis būtų įsukamas į atitinkamą lizdą. Dviejų raktų pagalba maišytuvo antgalius reikia stipriai įsukti į maišytuvo įvorę. Vieną raktą reikia patalpinti ant maišytuvo veleno, o antrą – ant įpjautos maišytuvo dalies ir stipriai užsukti (pav. E). Atsukant maišytuvo antgalį, veiksmus atlikti atbula seka.

7. Jungimas į tinklą

Prieš prietaiso prie elektros srovės prijungimo reikia įsitikinti, ar maitinimo įtampa atitinka vertėms pateiktoms prietaiso vardinėje lentelėje.
Maitinimo instaliacija turėtų būti atlikta pagal esminius reikalavimus, susijusius su elektros instaliacija ir pildyti saugaus naudojimo reikalavimus. Maitinimo laido minimalaus skersmens, o taip pat nominalios saugiklio vertės priklausomai nuo prietaiso galios yra pateikti žemiau nurodytoje lentelėje:

Prietaiso galia [W]	Minimalus laido skersmuo [mm2]	Minimali B tipo saugiklio vertė [A]
700÷1400	1	10

Visas elektros instaliacijos jungtis gali įrengti tik reikiamą kvalifikaciją turintis elektrikas. Atveju, kai naudosite prailgintuvus, reikia atkreipti dėmesį, kad gyslos skersmuo nebūtų mažesnis negu reikalaujama (žr. lentelė
). Elektros laidą reikia išdėstyti tokiu būdu, kad darbo metu negrėstų perpjovimas. Negalima naudoti pažeistų prailgintuvų. Periodiškai patikrinti maitinimo laido techninį stovį. Netraukti už maitinimo laido.

8. Prietaiso įjungimas

DEMESIO **Prieš prietaiso įjungimą reikia būtinai atlikti veiksmus, aprašytus „Paruošimas darbui“ skyriuje**

Stipriai griebti maišytuvą, kad rankena su perjungikliu būtų iš dešinės pusės. Paspausti mygtuką, neleidžianti atsitiktinai įjungti įrankį (pav. C). Toliau paspausti įjungimo/išjungimo mygtuką. Norint baigti darbą, reikia paleisti įjungimo mygtuką arba apsauginį mygtuką. Maišytuvo įjungimo metu stovėti stabiliai.

9. Prietaiso naudojimas

Įrenginys turi du greičius – lėtą ir greitą. Norint pakeisti greitį, reikia kiekvieną kartą išjungti įrenginį iš elektros tinklo ir tik po to pasukti greičio keitimo rankeną 180°. Tai galima padaryti tik išėmus kištuką iš rozetės. Jei keičiant reguliatoriaus poziciją, jaučiamas pasipriešinimas, reikia darbinį antgalį pasukti nedideliu kampu. Pažymėti greičiai: • kur greitis 0-600 RPM,•• kur greitis 0-800 RPM modelyje DED7929. Maišymo procesą atlikti pagal maišomos medžiagos gamintojo nurodymus. Panardinant arba išimant maišytuvo antgalį, reikia palaipsniui sumažinti greitį greičio reguliatoriaus pagalba. Pilnai panardinus, greitį padidinti iki maksimumo, tai garantuos pakankamą variklio aušinimą. Maišymo proceso metu judinti maišytuvą skirtingomis kryptimis. Maišyti, kol visa medžiaga nebus visiškai išmaišyta. Baigus darbą, nuplauti maišytuvą ir antgalį.

DEMESIO **Nepriartinti rankų prie besisukančio maišytuvo antgalio ir kitų elementų.**

10. Einamieji naudojimo veiksmai

DEMESIO **Visus naudojimo veiksmus reikia atlikti išėmus iš lizdo kištuką.**

Visi aptarnavimo veiksmai turi būti atliekami išėmus kištuką iš rozetės. Periodiškai patikrinti maišytuvo techninę būklę – reguliariai valyti maišytuvą ir maišytuvo antgalius. Kiekvieną kartą reikia valyti elektros variklio aušinimo angas. Tai geriausia daryti suspaustu oru. Reguliariai tepti griebtuvo dalį mašininiu tepalu (pvz. WD-40).

11. Pakeičiamos dalys ir priedai

Kad pirkti atsargines dalis ir aksesuarus reikia susisiekti su Dedra Exim servisu. Kontaktiniai duomenys duomenys yra 1 instrukcijos puslapyje.
Atsarginių dalių užsakymo metu prašome pateikti serijos numerį, patalpintą vardinėje lentelėje, o taip pat dalies išmontavimo piešinio numerį.
Garantinio laikotarpio galiojimo metu taisymai yra atliekami pagal taisykles pateikiamas garantijos lape. Reklamuojamą produktą prašome pateikti taisymui pirkimo vietoje (pardavėjas įsipareigoja priimti reklamuojamą produktą), nusiųsti į servisą esantį arčiausią gyvenamosios vietos (servisų skaičius www.dedra.pl) arba siųsti į Dedra Exim centrinį servisą. Maloniai prašome pridėti garantinę kortelę. Pasibaigus garantijos laikotarpiui taisymus atlieka centrinis servisas. Pažeistą produktą reikia siųsti į servisą (siuntimo išlaidas padengia vartotojas).

12. Savarankiškas defektų pašalinimas

DEMESIO **Prieš pradedant savarankišką defektų pašalinimą, reikia išjungti prietaisą iš elektros maitinimo.**

Problema	Priežastis	Sprendimai
Maišytuvas neveikia	Maitinimo laidas yra blogai pajungtas arba pažeistas	Giliau įstumti kištuką į rozetę, patikrinti maitinimo laidą
	Rozetėje nėra įtampos	Patikrinti įtampą rozetėje, patikrinti ar nesuveikė saugiklis
	Susidėvėjo variklio šepečiai	Pakeisti šepečius naujais
	Sugedo įjungiklis	Pakeisti įjungiklį nauju
Maišytuvas sunkiai pradeda veikti	Susidėvėjo variklio guoliai	Atiduoti maišytuvą į servisą
Variklis perkaista	Užsikimšo ventiliacinės angos	Išvalyti angas
	Viršijami leistini darbo parametrai	šjungti elektros įrankį, nutraukti darbą, kol įrenginys visiškai neatvės
	Pernelyg didelis įrankio spaudimas	Sumažinkite slėgį

13. Prietaiso elementai

1. Elektrinis maišytuvas, 2. Specialių maišytuvo antgalių komplektas, 3. Raktų komplektas

14. Informacija naudotojams apie sunaudotos įrangos utilizavimą

(taikoma namų ūkiams)



Ant gaminių arba pridedamuose dokumentuose nurodytas simbolis rodo, kad sugedusios elektros ar elektroninės įrangos negalima išmesti kartu su buitinėmis atliekomis. Jei norite atsikratyti, pakartotinai panaudoti ar utilizuoti komponentus, teisinga juos nuvežti į specializuotą surinkimo punktą, kur jie bus priimti nemokamai. Informaciją apie naudotos įrangos surinkimo vietas teikia vietos valdžios institucijos, pvz., savo interneto svetainėse.
Teisingas produkto utilizavimas padeda išsaugoti gamtos išteklius ir išvengti neigiamų padarinių žmonių sveikatai ir aplinkai, galinčių atsirasti dėl produkte esančių potencialiai pavojingų medžiagų, mišinių ir sudedamųjų dalių.
Už netinkamą atliekų šalinimą gresia baudos pagal atitinkamus vietos teisės aktus.
ES šalių naudotojai: Jei norite išmesti elektros ar elektroninę įrangą, kreipkitės į artimiausią prekybos vietą arba tiekėją, kuris jums suteiks daugiau informacijos. šalinimas ne Europos Sąjungos šalyse: Šis simbolis taikomas tik Europos Sąjungos šalims. Jei norite išmesti šį gaminį, kreipkitės į vietos valdžios institucijas arba pardavėją dėl tinkamo šalinimo būdo.

Garantinis lapas
na
[elektrinis maišytuvas]

Katalogo Nr: DED7929 Partijos numeris: .....

(toliau – Produktas)

Produkto pirkimo data: .....

Pardavėjo antspaudas

Pardavėjo parašas ir data: .....

Vartotojo pareiškimas:

Patvirtinu, kad buvau informuotas apie garantijos sąlygas ir taisyklių, išvardytų Naudojimo instrukcijoje ir Garantiniame lape, nepaisymo pasekmes. Šios garantijos sąlygos yra man žinomos, ką patvirtinu savo parašu:

....

data ir vieta vartotojo parašas

I. Atsakomybė už Produktą:

1. Garantijos suteikėjas – „DEDRA EXIM“ Sp. z o.o. su būstine adresu: ul. 3 Maja 8, 05-800 Pruškuvas, KRS 0000062517, Varšuvos apylinkės teismas, Valstybinio teismo registro XIV ūkinis skyrius, Mokesčiu mokėtojo kodas 527-020-49-33, Įstatinis kapitalas: 100 980,00 PLN.
2. Šiame garantiniame lape nurodytomis sąlygomis Garantijos suteikėjas suteikia garantiją Produktui iš Garantijos suteikėjo asortimento.
3. Garantijos pagrindu atsakomybė yra priimama tik už defektus, esančius Produkte jo išdavimo Vartotojui metu.
4. Garantijos pagrindu Vartotojas gauna teisę nemokamai suremontuoti Produktą, jei defektas buvo aptiktas garantijos galiojimo metu. Apie Produkto remonto būdą (remonto atlikimo metodą) sprendžia Garantijos suteikėjas. Jei Garantijos suteikėjas nuspręstų, kad remontas yra neįmanomas, Garantijos suteikėjas pasilieka sau teisę pakeisti elementą su defektu arba visą Produktą kitu, veikiančiu teisingai, sumažinti Produkto kainą arba anuliuotu sutartį.
5. Vartotojo, kuris pagal 1964 m. balandžio 23 d. Civilinį kodeksą nėra laikomas vartotoju, atveju Garantijos suteikėjo atsakomybė dėl kompensacijos, susijusi su šia garantija ir (arba) jos sudarymu ir vykdymu, nepriklausomai nuo formos, yra apribota iki maksimaliai Produkto su defektu vertės.

II. Garantijos laikotarpis

Produkto elementai, kuriems veikia garantija	Garantinės apsaugos trukmė
Elektrinis maišytuvas	24 mėnesiai, skaičiuojant nuo Produkto pirkimo datos, nurodytos šiame Garantiniame lape

III. Naudojimosi garantija sąlygos

1. Vartotojas privalo patiekti užpildytą Produkto Garantinį lapą ir Produkto pirkimą patvirtinantį dokumentą (pvz. kasos čekis, sąskaita-faktūra ir pan.). Tam, kad pretenzijos nagrinėjimo procesas vyktų sklandžiai, rekomenduojama, kad Vartotojas kartu su Produktu perduotų visus elementus, nurodytus „Komplektacijos sąraše“, esančiame Naudojimo instrukcijoje.
2. Vartotojas privalo laikytis Naudojimo instrukcijoje ir Garantiniame lape nurodytų rekomendacijų..
3. Garantija galioja tik Lenkijos Respublikos ir ES teritorijoje.
4. Garantija neapima Produkto defektų, atsiradusių dėl to, kad:
a. Vartotojas nesilaikė sąlygų, nurodytų Naudojimo instrukcijoje, ypač susijusių su teisingu naudojimu, priežiūra ir valymu;
b. Vartotojas naudojo priežiūros ar valymo priemones, neatitinkančias sąlygas nurodytas Naudojimo instrukcijoje;
c. Vartotojas netinkamai sandėliavo ir transportavo Produktą;

d. Vartotojas savarankiškai keitė ir (arba) modifikavo Produktą, negavęs Garantijos suteikėjo sutikimo;
e. Vartotojas naudojo Produkte eksploatacines medžiagas, neatitinkančias Naudojimo instrukcijos sąlygų
5. Vartotojas, kuris pagal 1964 m. balandžio 23 d. Civilinį kodeksą nėra laikomas vartotoju, praranda garantiją Produktui, jei:
- Vartotojas pašalino, pakeitė arba sugadino serijos numerius, datas ir informacines lenteles;
- Vartotojas pažeidė plombas arba ant jų matosi Vartotojo veiksmų pėdsakai.
6. Dėmesio! Veiksmus, susijusius su kasdieniu Produkto aptarnavimu, nurodytu pvz. Naudojimo instrukcijoje, Vartotojas atlieka pats ir savo sąskaita.

IV. Pretenzijos pateikimo procedūra:

1.Pastebėjus, kad Produktas veikia neteisingai, prieš pateikiant pretenziją, reikia įsitikinti, kad visi veiksmai, aprašyti Naudojimo instrukcijoje, buvo atlikti teisingai.
2. Pretenziją rekomenduojama pateikti nedelsiant, geriausiai per 7 dienas nuo Produkto defekto aptikimo. Vartotojas, kuris pagal 1964 m. balandžio 23 d. Civilinį kodeksą nėra laikomas vartotoju, praranda garantiją Produktui, jei nepateikia pretenzijos per 7 dienas.
3. Pretenziją galima pateikti pvz. Produkto pirkimo punkte, garantiniame servise arba raštu adresu: „DEDRA EXIM“ Sp. z o. o., ul. 3 Maja 8, 05-800 Pruškuvas.
4. Vartotojas gali pateikti pretenziją, pasinaudodamas blanku, kuris yra internetinėje svetainėje: www.dedra.pl (Pretenzijos garantiniame laikotarpyje pateikimo forma).
5. Garantinių servisų atskirose šalyse adresai yra nurodyti svetainėje: www.dedra.pl. Jei konkrečioje šalyje nebūtų garantinio serviso, pretenzijas dėl garantijos rekomenduojama siųsti adresu: „DEDRA EXIM“ Sp. z o. o., ul. 3 Maja 8, 05-800 Pruškuvas, Lenkija.
6. Mąjąc Dėl Vartotojo saugumo draudžiama naudoti Produktą su defektais.
7. Dėmesio!!! Produkto su defektais naudojimas kelia pavojų Vartotojo sveikatai ir gyvybei.
8. Veiksmai, susiję su garantija, bus atlikti per 14 darbo dienų skaičiuojant nuo Produkto, dėl kurio yra pateikiama pretenzija, pristatymo dienos.
9. Prieš pristatant Produktą, dėl kurio yra pateikiama pretenzija, rekomenduojama jį nuvalyti. Produktą, dėl kurio yra pateikiama pretenzija, reikia kruopščiai supakuoti, kad jis būtų apsaugotas nuo pažeidimų transporto metu – rekomenduojama pristatyti produktą originalioje pakuotėje.
10. Garantijos laikotarpis yra pratęsiamas tiek, kiek Vartotojas negalėjo juo naudotis dėl garantijos apimto defekto.
Gwarancja Ši garantija neriboja, neišskiria bei nesustabdo Vartotojo teisių dėl parduotos prekės neatitikimo arba prekės defekto.

LV Satura rādītājs

1. Attēli un zīmējumi
2. Ierīces apraksts
3. Ierīces pielietojums
4. Lietošanas ierobežojumi
5. Tehniskie dati
6. Sagatavošana darbībai
7. Pieslēgšana tīklam
8. Ierīces ieslēgšana
9. Ierīces lietošana
10. Tekošas tehniskas apkopes darbības
11. Rezerves daļas un piederumi
12. Patstāvīga avāriju novēršana
13. Ierīces komplektācija
14. Informācija lietotājiem par elektrisku un elektronisku iekārtu likvidēšanu
15. Garantijas karte

Oriģinālās instrukcijas tulkojum

Atbilstības deklarācija ir pievienota instrukcijai kā atsevišķs dokuments. Atbilstības deklarācijas neesamības gadījumā sazinieties ar uzņēmumu Dedra Exim Sp. z o.o.
Vispārīgie drošības noteikumi ir pievienoti instrukcijai kā atsevišķa brošūra.

BRĪDINĀJUMS. **Izlasiet visus brīdinājumus, kas apzīmēti ar simbolu, un visas instrukcijas.** Zemāk norādīto brīdinājumu un drošības norādījumu neievērošana var kļūt par elektrošoka, ugunsgrēka vai smagu traumu iemeslu.
Saglabājiet visus brīdinājumus un instrukcijas turpmākajai lietošanai.

2. Ierīces apraksts

ZĪM. A 1. Ātruma regulētājs, 2. Ieslēdzējs, 3. Suku ligzda, 4. Maisītājs

3. Ierīces pielietojums

Elektrisks maisītājs ir paredzēts šķidru materiālu (krāsas, līmes) un beramu materiālu (javas, apmetumi utt.), kā arī celtniecības materiālu, piem. krāsas, javas, līmes, apmetumi un līdzīgas vielas, maisīšanai. Atkarīgi no materiāla konsistences un daudzuma izvēlējiet attiecīgu maisītāju. Maisītāja veidu ir nepieciešami izvēlēt saskaņā ar informāciju, norādīto uz maisīta materiāla iepakojuma.Pieļaujam iekārtas izmantošanu remonta-būvniecības darbos, remonta rūpnīcās, amatieru darbos, ja vienlaikus būs ievēroti lietošanas nosacījumi un pieļaujami darba apstākļi, noteikti lietošanas instrukcijā.

4. Lietošanas ierobežojumi

Ierīci var lietot tikai atbilstoši tālāk sniegtajiem „Pieļaujamajiem darba apstākļiem”.
Mašīna var būt lietota tikai ar jaucējiem ar speciāli profilēto vītni
Patvaļīgas izmaiņas mehāniskajā un elektriskajā uzbūvē, visādas modifikācijas, apkalpošanas darbības, kas nav aprakstītas instrukcijā, tiek uzskatītas par nelikumīgām un noved pie tūlītējās garantijas tiesību zaudēšanas un atbilstības deklarācijas spēka zaudēšanas.
Ierīces lietošana, kas neatbilst pielietojumam vai lietošanas instrukcijai, noved pie tūlītējās garantijas tiesību zaudēšanas.

Pieļaujamie darba apstākļi
Pagaidāms darbs S2 10 min.
Elektroierīces lietošana slēgtās telpās pieļaujama tikai ar pareizi funkcionējošo ventilāciju.

5. Tehniskie dati

Model	**DED7929**
Elektrisks dzinējs	Komutatoru
Darba spriegums [V]	230
Frekvence [Hz]	50
Nominālā dzinēja jauda [W]	1350
Apgrozības ātrumi [min^{-1}]	
I	0-600
II	0-800
Svars [kg]	6,1
Jaucēju skaits	2
Jaucēju vītnes veids	paredzēts, profilēts
Skaņas spiediena līmenis L_{pA} [dB(A)]	89,0
Skaņas jaudas līmenis L_{WA} [dB(A)]	100,0
Mērījuma nedrošums (K_{pA})/(K_{WA}) [dB(A)]	3,0
Vibrācijas līmenis uz roktura [m/s^2]	5,673
Drošības līmenis IP	IP20
Drošības klase	II

Informācijas par vibrācijām un troksni

Kopējā vibrāciju vērtība ah un mērījuma neprecizitāte ir noteikta atbilstoši standartam EN 62841-2-10 un norādīta tabulā.
Trokšņa emisija ir noteikta atbilstoši EN 62841-1 vērtības ir norādītas iepriekš tabulā.

UZMANĪBU **Troksnis bar novest pie dzirdes bojāšanas. Darba laikā vienmēr lietojiet dzirdes aizsardzības līdzekļus!**

Deklarētā kopējā vibrāciju emisijas vērtība ir izmērīta, izmantojot standarta testa metodi, un var tikt izmantota, lai salīdzinātu vienu ierīci ar otru. Norādītais vibrāciju līmenis var tikt izmantots arī pakļautības vibrāciju iedarbībai iepriekšējai novērtēšanai. Vibrāciju līmenis faktiskās ierīces lietošanas laikā var atšķirties no deklarētajām vērtībām atkarībā no darba instrumentu izmantošanas veida, jo īpaši no apstrādājama priekšmeta veida un nepieciešamības noteikt līdzekļus, kuru mērķis ir nodrošināt lietotāja aizsardzību. Lai precīzi novērtētu iedarbību faktiskajos lietošanas apstākļos, ir jāņem vērā visas darbības cikla daļas, kas aptver arī periodus, kad ierīce ir izslēgta vai ir ieslēgta, bet netiek izmantota darbam.

6. Sagatavošana darbībai

UZMANĪBU **Veicot visas darbības, kontaktdakšai ir jābūt atslēgtai no kontaktligzdas.**

Pirms darba uzsākšanas lūdzam pārbaudīt, vai tvertne ar maisītu materiālu ir stabili nostiprināta. Jaucējos un vītņotā ligzdā ir speciālais profils, kas jābūt rūpīgi pielāgots (zīm. B). Jaucējiem ir speciālās pretējas vītnes: maisītājs ar kreiso vītni un maisītājs ar labo vītni. Ievērot, lai attiecīgo jaucēju novietot attiecīgā ligzdā. Jaucēju stipri ieskrūvējiet ar divām atslēgām maisītāja iemavās. Vienu atslēgu novietot uz maisītāja veltņa un otru uz iegrieztas jaucēja daļas, pēc tam stipri pieskrūvēt (zīm. E). Jaucēja atskrūvēšana ir pretēja

7. Pieslēgšana tīklam

Pirms ierīces pieslēgšanas elektrības avotam pārliecinieties, ka barošanas spriegums atbilst nominālajai vērtībai, kas norādīta datu plāksnītē.
Barošanas sistēmai ir jābūt izpildītai atbilstoši pamatprasībām attiecībā uz elektriskajām sistēmām un jāatbilst lietošanas drošības prasībām. Barošanas kabeļa minimālā šķērsgriezuma un nominālās drošinātāja vērtības parametri atkarībā no ierīces jaudas ir norādīti tālāk sniegtajā tabulā:

Ierīces jauda [W]	Vada minimālais šķērsgriezums [mm2]	B tipa drošinātāja minimālā vērtība [A]
700÷1400	1	10

Sistēma ir jāizpilda elektriķim ar atbilstošu kvalifikāciju. Izmantojot pagarinātājus pievērsiet uzmanību tam, lai dzīslas šķērsgriezums nebūtu mazāks par tabulā norādīto. Novietojiet elektrisko kabeli tā, lai darbības laikā tas nebūtu pakļauts pārgriešanas riskam. Neizmantojiet bojātus pagarinātājus.
Periodiski pārbaudiet barošanas kabeļa tehnisko stāvokli. Nevelciet aiz barošanas kabeļa.

8. Ierīces ieslēgšana

UZMANĪBU **Pirms ierīces iedarbināšanas ir obligāti jāveic darbības, kas aprakstītas nodaļā “Sagatavošana darbībai”.**

Stipri turēt maisītāju ar rokturu, lai rokturis ar ieslēdzēju būtu novietots no labas puses. Piespiest pogu, kura sargā no nejaušas ieslēgšanas (zīm. C). Pēc tam piespiest ieslēdzēja/izslēdzēja pogu. Lai pabeigt darbību, atbrīvot ieslēdzēja pogu vai aizsardzības pogu. Maisītāja ieslēgšanas laikā turēt stabilu stāju.

9. Ierīces lietošana

Mašīnai ir divi ātrumi: lēns un ātrs. Lai mainītu ātrumu, katrreiz atslēgt ierīci no elektroapgādes un pēc tam pagriezt ātruma regulatoru uz 180°. To operāciju var veikt tikai ar atslēgto elektroapgādi. Gadījumā, kad pozīcijas mainīšanas laikā ātruma regulatoru ir grūti rotēt, mazliet pagrieziet darba uzgaļu. Ātrumi ir

apzīmēti: • • kur ātrumi ir 0-600 apgr./min,•• kur ātrumi ir 0-800 apgr./min modelim. Maisīšanas procesu veikt saskaņā ar maisīta materiāla ražotāja rekomendācijām. Jaucēja nogremdēšanas vai noņemšanas laikā pakāpeniski reducēt ātrumu ar ātruma regulatoru. Pēc pilnīgas nogremdēšanas paaugstināt ātrumu līdz maksimālam, attiecīgu dzinēja dzesēšanu. Maisīšanas procesa laikā kustot ar maisītāju dažādos virzienos. Maisīt līdz visas vielas pilnīgas samaisīšanai. Pēc darba pabeigšanas notīrīt maisītāju un jaucēju.

UZMANĪBU **Nedrīkst pietuvināt roku pie rotējošo jaucēju un citiem elementiem.**

10. Tekošas tehniskas apkopes darbības

UZMANĪBU **Veicot visas apkalpošanas darbības, kontaktdakšai ir jābūt atslēgtai no kontaktligzdas**

Kārtēju apkopes darbību veikt tikai, kad ierīce ir atslēgta no elektroapgādes. Periodiski verificēt maisītāja tehnisko stāvokli: regulāri tīrīt maisītāju un jaucējus. Katrā gadījumā notīrīt elektrodzinēja vēsināšanas ventilācijas spraugu. Vislabāk to darīt ar spiestu gaisu. Regulāri ieeļļot ar mašīnas eļļu (piem. WD-40) jaucēja turēšanas elementu.

11. Rezerves daļas un piederumi

Lai iegādātos rezerves daļas un piederumus, sazinieties ar uzņēmuma Dedra Exim servisa centru. Kontaktinformācija ir atrodama instrukcijas 1. lapā. Pasūtot rezerves daļas, norādiet datu plāksnītē norādīto partijas numuru un daļas numuru no kopsalikuma rasējuma.
Garantijas periodā remonti tiek veikti saskaņā ar noteikumiem, kas norādīti garantijas kartē. Ierīce, uz kuru attiecas reklamācija, ir jānodod remontam iegādes vietā (pārdevējam tā ir jāpieņem), jānodod servisa centrā, kas atrodas vistuvāk dzīvesvietai (servisa centru saraksts ir pieejams tīmekļa vietnē www.dedra.pl), vai jānosūta uzņēmuma *Dedra Exim* galvenajā servisa centrā. Pievienojiet ierīcei aizpildīto garantijas karti. Pēc garantijas perioda remontus veic galvenais servisa centrs. Nosūtiet ierīci servisa centrā (sūtījuma izmaksas sedz lietotājs).

12. Patstāvīga avāriju novēršana

UZMANĪBU **Pirms patstāvīgas avāriju novēršanas sākšanas, atslēdziet ierīci no barošanas avota.**

Problēma	Iemesls	Risinājums
Ierīce nestrādā	Elektrības vads nav pareizi pieslēgts vai ir bojāts	Piespiest kontaktdakšu dziļāk elektrības ligzdā, pārbaudīt barošanas kabeli
	Elektrības ligzdā nav sprieguma	Pārbaudīt spriegumu ligzdā, pārbaudīt, vai drošinātājs nav bojāts
	Izlietotas dzinēja sukas	Mainīt sukas uz jaunām
	Bojāts ieslēdzējs	Mainīt ieslēdzēju uz jaunu
Maisītājs strādā ar grūtību	Noberzti dzinēja gultni	Nodot ierīci remontam
Dzinējs pārkarsēs	Noslēgti ventilācijas caurumi	Notīrīt caurumus
	Pārsniegti pieļaujamie darba parametri	Izslēgt elektroierīci un pagaidīt līdz
	Pārāk liels ierīces spiediens	pilnīgai ierīces atdzesēšanai

13. Ierīces komplektācija

1. Elektrisks maisītājs, 2. Speciālu jaucēju komplekts, 3. Atslēgu komplekts

14. Informācija lietotājiem par nolietotas elektroierīces utilizāciju

(attiecas uz mājsaimniecībām)



Simbols, kas redzams uz izstrādājumiem vai pievienotajā dokumentācijā, norāda, ka bojātas elektriskās vai elektroniskās iekārtas nedrīkst izmest kopā ar sadzīves atkritumiem. Ja vēlaties atbrīvoties no sastāvdaļām, atkārtoti izmantot vai reģenerēt, pareizi ir nogādāt tās specializētā savākšanas punktā, kur tās tiks pieņemtas bez maksas. Informāciju par lietotu iekārtu savākšanas punktu atrašanās vietu sniedz vietējās iestādes, piemēram, savās tīmekļa vietnēs.
Pareiza produkta utilizācija palīdz saglabāt dabas resursus un izvairīties no negatīvas ietekmes uz cilvēku veselību un vidi, kas var rasties produkta sastāvā esošo potenciāli bīstamo vielu, maisījumu un sastāvdaļu dēļ.
Par nepareizu atkritumu apglabāšanu draud sodi saskaņā ar attiecīgajiem vietējiem noteikumiem.
Lietotāji ES valstīs: Ja nepieciešams atbrīvoties no elektriskām vai elektroniskām iekārtām, sazinieties ar tuvāko tirdzniecības vietu vai savu piegādātāju, kas jums sniegs papildu informāciju.
apglabāšana valstīs ārpus Eiropas Savienības: Šis simbols attiecas tikai uz Eiropas Savienības valstīm. Ja vēlaties šo izstrādājumu izmest, sazinieties ar vietējām iestādēm vai izplatītāju, lai noskaidrotu pareizo utilizācijas metodi.

Garantijas talons
uz
[Elektrisks maisītājs]

Kataloga Nr: DED7929 Partijas numurs:.....

(turpmāk saukts **Produkts**)

Produkta iegādes datums: .....

Pārdevēja zīmogs

Datums un pārdevēja paraksts: .....

Lietotāja apliecinājums:
Ar šo apliecinu, ka saņēmu informāciju par garantijas nosacījumiem, kā arī par Lietošanas instrukcijas un Garantijas talona norādījumu neievērošanas sekām. Garantijas nosacījumi ir man zināmi, ko apliecinu ar savu rokraksta parakstu:

....
datums un vieta Lietotāja paraksts

I. Atbildība par Produktu

1. 3 Maja 8, 05-800 Pruszków, Polija, reģistrācijas numurs KRS 0000062517, Varšavas Rajona Tiesa Varšavā, Valsts tiesas reģistra XIV. Saimnieciskā nodaļa, NMR kods (NIP) 527-020-49-33, Pamatkapitāls: 100 980,00 PLN.
2. Saskaņā ar noteikumiem, minētiem šajā Garantijas talonā, Garants piešķir garantiju Produktam, kuru izplata Garants.
3. Garantijas atbildība apņem tikai defektus, izraisītu pēc iemesliem, esošiem Produkta Lietotājam nodošanas laikā.
4. Sakarā ar garantiju Lietotājam ir tiesības prasīt bezmaksas uzlabot Produktu, ja defekts tiks konstatēts garantijas laikā. Produkta uzlabošanas veids (remonta izdarīšanas metode) ir atkarīgs no Garanta uzskata. Gadījumā, kad Garants konstatēs, ka remonts nav iespējams, Garantam ir tiesības mainīt bojātu elementu vai visu Produktu uz brīvu no defektiem, samazināt Produkta cenu vai atteikties no līguma.
5. Attiecībā uz Lietotājam, kas nav patērētājs 1964. gada 23. aprīļa Likuma "Civillikums" izpratnē, Garanta kompensācijas atbildība par zaudējumiem, savienotiem ar garantiju un/vai sakarā ar noslēgšanu un izpildīšanu, neatkarīgi no tiesiskām attiecībām, ir ierobežota tikai līdz nekvalitatīva Produkta vērtībai.

II. Garantijas laiks

Produkta elementi, apņemti ar garantiju	Garantijas aizsardzības laiks
Elektrisks maisītājs	24 mēneši, skaitot no Produkta iegādes datuma norādīta Garantijas talonā

III. Garantijas lietošanas nosacījumi

1. Aizpildīts Lietotāja Produkta Garantijas talons ar Lietotāja dokumentu, apliecinošu Produkta iegādi, piem. kases kvīts, faktūrrēķins utt. Efektīvas reklamācijas realizācijai ieteicams, lai Lietotājs nodotu kopā ar reklamētu Produktu visus elementus, minētus Produkta "Komplektācija" Lietošanas instrukcijas daļā.
2. Lietošanas Instrukcijas un Garantijas talona norādījumu ievērošana.
3. Garantija ir derīga tikai Polijas Republikas un ES teritorijā.
4. Garantija neapņem Produkta defektus, ierosinātus, starp citiem, sekojošos gadījumos:
a. Lietotājs neievēro Lietošanas instrukcijas noteikumus, sevišķi pareizas ekspluatācijas, konservācijas un tīrīšanas jomā;
b. Lietotājs lieto tīrīšanas vai konservācijas līdzekļus, kas neatbilst Lietošanas Instrukcijas norādījumiem;
c. Lietotājs neattiecīgi glabā un transportē Produktu;
d. Lietotājs patstāvīgi izdara Produkta izmaiņas un/var pārveidojumus, bez saskaņošanas ar Garantu;
e. Lietotājs lieto Produktā ekspluatācijas materiālus, kas neatbilst Lietošanas Instrukcijas norādījumiem.
5. Lietotājs, kas nav patērētājs 1964. gada 23. aprīļa Likuma "Civillikums" izpratnē, zaudē garantijas tiesības attiecībā uz Produktam, kurā, Lietotāja darbības rezultātā:
- tika likvidēti, mainīti vai bojāti sērijas numuri, datu apzīmējumi vai nominālas tabuliņas;
- tika bojātas vai mainītas plombas.
6. Uzmanību! Darbību, savienotu ar Produkta ikdienas apkalpošanu, ja izriet no Lietošanas instrukcijas, Lietotājs veic patstāvīgi un pēc savām izmaksām.

IV. Reklamācijas procedūra

1. Produkta nepareizas darbības konstatēšanas gadījumā, pirms reklamācijas paziņošanas, Lietotājam ir pienākums pārbaudīt, vai visa darbība, tostarp aprakstīta Lietošanas instrukcija, tika pareizi veikta.
2. Reklamācijas paziņojumu ieteicams sniegt nekavējoties, vislabāk 7 dienu laikā no Produkta defekta konstatēšanas dienas. Lietotājs, kas nav patērētājs 1964. gada 23. aprīļa Likuma "Civillikums" izpratnē, zaudē garantijas tiesības attiecībā uz Produktam, ja nesniegs reklamācijas paziņojumu 7 dienu laikā.
3. Reklamācijas paziņojums var būt sniegts, starp citiem, Produkta iegādes vietā, garantijas servisā vai rakstiski uz adresi: DEDRA EXIM sp. z o.o., ul. 3 Maja 8, 05-800 Pruszków, Polija.
4. Lietotājs var arī sniegt reklamācijas paziņojumu, izmantojot formulāru, pieejamu mājaslapā www.dedra.pl. („Reklamācijas paziņošanas formulārs garantijas ietvaros").
5. Servisu adreses atsevišķām valstīm atrodas mājaslapā www.dedra.pl. Gadījumā, kad attiecīgajā valstī nav garantijas servisa, reklamācijas paziņojumi jābūt sniegti uz adresi: DEDRA EXIM sp. z o.o., ul. 3 Maja 8, 05-800 Pruszków (Polija).
6. Ņemot vērā Lietotāja drošību, bojāta Produkta lietošana ir aizliegta.

7. Uzmanību!!! Bojāta Produkta lietošana ir bīstama Lietotāja veselībai un dzīvei.
8. Garantijas pienākums tiks izpildīts 14 darba dienu laikā, skaitot no dienas, kad Lietotājs piegādās bojātu Produktu
9. Pirms bojāta Produkta nodošanas reklamācijai ieteicam to notīrīt. Rekomendējam rūpīgi pasargāt reklamētu Produktu no bojājumiem transportēšanas laikā (ieteicama Produkta piegāde oriģinālā iepakojumā).
10. Garantijas laiks tiek pagarināts uz laiku, kurā, sakarā ar Produkta defektu,, apņemtu ar garantiju, Lietotājs nevarēja to lietot. Garantija neizslēdz, neierobežo un neaptur Lietotāja tiesību, kas izriet no atbildības par pārdota produkta neatbilstību likumam.

HU Tartalomjegyzék

1. Képek és ábrák
2. A készülék leírása
3. A készülék rendeltetésszerű használata
4. A használat korlátozása
5. Műszaki adatok
6. Felkészülés a munkára
7. Csatlakozás a hálózathoz
8. A készülék bekapcsolása
9. A készülék használata
10. Folyamatos karbantartás
11. Alkatrészek és tartozékok
12. Önhibaelhárítás
13. A készülék kompletizálása
14. Információ a felhasználóknak az elektromos és elektronikus eszközök ártalmatlanításáról
15. Jótállási kártya

Az eredeti utasítás fordítása
A megfelelőségi nyilatkozatot külön dokumentumként csatolták az utasításhoz. A megfelelőségi nyilatkozat hiányában lépjen kapcsolatba a Dedra Exim Kft. Céggel.
Az általános biztonsági feltételeket külön útmutatásként csatolták az utasításokhoz. Az általános biztonsági feltételeket külön útmutatásként csatolták az utasításokhoz.

Szimbólummal jelölt összes FIGYELMEZTETÉST és az utasításokkal . Az alábbi figyelmeztetések és biztonsági utasítások be nem tartása áramütést, tüzet vagy súlyos sérülést okozhat. **Tartsa a figyelmeztetéseket és utasításokat jövői használatára.**

2. A készülék leírása

A.Abra: 1.Fordulatszám szabályozó gomb, 2. Kapcsoló, 3. Kefetartó, 4. Keverőszár

3. A készülék rendeltetésszerű használata

Az elektromos keverőgép folyékony anyagok (festékek, ragasztók), por alakú anyagok (habarcs, vakolat stb.), valamint építőipari anyagok, festékek, glettek, ragasztók, vakolatok és egyéb hasonló anyagok keverését szolgálja. Az anyag szerkezetétől és mennyiségétől függően megfelelő keverőszárat kell alkalmazni. A keverőszár típusát a kevert anyag csomagolásán található információk alapján kell megválasztani.
Megengedett a berendezés használata felújítási-építési munkákhoz, javítóműhelyekben, amatőr munkákhoz, a használati útmutatóban leírt használati feltételek és megengedett munka körülmények betartásával.

4. A használat korlátozása

A készülék csak az alábbi „megengedett munkaviszonyoknak” megfelelően használható.
A gép csak és kizárólagosan speciális menettel ellátott keverőszárakkal használható
A mechanikai és elektromos szerkezetek jogosulatlan megváltoztatása, minden olyan módosítás, karbantartási tevékenység, amelyet a felhasználói kézikönyv nem írja le, jogellenesnek minősül, és a garanciajogokat azonnal érvényteleníthet, a megfelelőségi nyilatkozat pedig válik érvénytelenné.
A helytelen, vagy az üzemeltetési utasításnak nem megfelelő használat okoz azonnali garancia elvesztését.

Megengedett munkaviszonyok
Szakaszos üzemmód S2 10 perc
U Az elektromos berendezés zárt helyiségekben való üzemeltetése hatékonyan működő szellőzést igényel.

5. Műszaki adatok

Model	**DED7929**
Villanymotor	Egyfázisú
Üzemi feszültség [V]	230
Frekvencia [Hz]	50
Motor névleges teljesítménye[W]	1350
Fordulatszámok [min^{-1}]	
I	0-600
II	0-800
Tömeg [kg]	6,1
Keverőszárak száma	2
Keverőszár menet típusa	dedikált, profilozott
hangnyomás-szint L_{pA} [dB(A)]	89,0
hangerő-szint L_{WA} [dB(A)]	100,0
Mérési pontatlanság (K_{pA})/(K_{WA}) [dB(A)]	3,0
Markolaton mért rezgésszint[m/s^2]	5,673
IP védemi szint	IP20
Érintésvédelmi osztály	II

Információ a rezgésről és a zajról
A rezgések ah értékét és a mérés bizonytalanságát a EN 62841-2-10 szabvány szerint határoztak meg és a táblázatban adtak meg.
A zajkibocsátást a EN 62841-1, szerint határozták meg, az értékeket a fenti táblázatban adják meg.

FIGYELEM A zaj károsíthatja a hallást, munka közben mindig használjon hallásvédőt!

A bejelentett teljes rezgés értéket egy szabványos vizsgálati módszerrel mérik, és egy eszköz egy másik eszközzel összehasonlítására használható. A rezgés is használható a rezgés expozíció előzetes értékelésére.
A rezgés szintje a készülék tényleges használata során eltérhet a bejelentett értékektől, attól függően, hogy milyen módon használják a munkaeszközöket, különösen a munkadarab típusáról és a kezelő védelme érdekében szükséges intézkedések meghatározásáról. Ahhoz, hogy az expozíciót a valós használati körülmények között pontosan meg lehessen becsülni, figyelembe kell venni a működési ciklus minden részét, ideértve azokat az időszakokat is, amikor a készülék ki van kapcsolva, vagy be van kapcsolva, de pont nem használják a munkához.

6. Felkészülés a munkára

FIGYELEM Minden műveletet csak akkor végezze el, ha a dugó ki van húzva a konnektorból.

A munka elkezdése előtt ellenőrizze, hogy a keverendő anyagot tartalmazó edény stabilan rögzítésre került. A keverőszárak és a keverőszár befogója is speciálisan profilozottak, amit pontosan egymásba kell illeszteni (B ábra). A keverőszárak egymással ellentétes menetekkel rendelkeznek, az egyik szár balos, a mások jobbos menetű. Ügyeljen rá, hogy a megfelelő keverőszárat a megfelelő befogóba csavarozza be. A keverőszárakat kulcsok segítségével erőteljesen szerelje be menetes tartóba. Az egyik kulcsot támassza meg a keverő száron, míg a másikat a keverőszár vésett részén és erőteljesen húzza meg (E ábra). A keverőszár lecsatlakoztatásakor a lépéseket fordított sorrendben kell elvégezni.

7. Csatlakozás a hálózathoz

Mielőtt csatlakoztatná a készüléket egy áramforráshoz, győződjön meg arról, hogy a tápfeszültség megegyezik az adattáblán feltüntetett értékkel.
Az áramellátó berendezés az elektromos berendezésekre vonatkozó alapvető követelményeknek megfelelően kell hogy legyen végezve, és meg kell felelnie a használatbiztonság követelményeinek. A tápkábel minimális keresztmetszetének paraméterei és a biztosíték névleges értéke az eszköz teljesítményétől függően az alábbi táblázatban található:

A berendezés teljesítménye [W]	Minimális vezeték-átmérő méret [mm2]	Minimális B típusú biztosíték [A]
700÷1400	1	10

A telepítést szakképzett villanyszerelőnek kell elvégeznie. Hosszabbító kábelek használata esetén győződjön meg arról, hogy a vezeték keresztmetszete nem kisebb, mint a szükséges (lásd a táblázatot). Helyezze el az elektromos kábelt úgy, hogy az ne érje a vágás munka során. Ne használjon sérült hosszabbító kábeleket. Rendszeresen ellenőrizze a tápkábel műszaki állapotát. Ne húzza ki a tápkábelt..

8. A készülék bekapcsolása

FIGYELEM A készülék üzembe helyezése előtt feltétlenül a "Felkészülés a munkára" fejezetben leírt műveleteket végezze el.

Erőteljesen fogja meg a keverőgépet úgy, hogy a fogantyúja jobb oldalon legyen. Nyomja meg a véletlen bekapcsolást megakadályozó gombot (C ábra). Ezután nyomja meg a ki/bekapcsoló gombját.
A munka befejezéséhez engedje fel a kapcsoló, vagy a biztonsági retesz gombját. A keverőgép bekapcsolásakor vegyen fel stabil testhelyzetet.

9. A készülék használata

A gép két sebességgel rendelkezik: lassú és gyors menettel. A sebesség átállításához mindenkor kapcsolja le a gépet a tápról, majd forgassa el a fordulatszám szabályozó gombot 180° fokkal. Az alábbi műveleteket a csatlakozódugó kihúzott állapotában végezzük el. Amennyiben a váltáskor a szabályozó gomb ellenállást tanúsít, enyhén forgassa el a munkaszerszámot.
A sebességek jelölése: • a sebesség 0-600 RPM,•• a sebesség 0-800 RPM a esetében. A keverési folyamatot a kevert anyag gyártójának ajánlása szerint kell elvégezni. A keverőszár lesüllyesztéskor vagy kiemelésekor fokozatosan csökkentse a sebességet a fordulatszám szabályozó gomb segítségével. A teljes bemerítés után növelje a sebességet maximumra, a motor megfelelő hűtésének biztosítása érdekében, A keverési folyamat során a keverőszárat irányítsa különböző irányokba. Keverje, míg a keverék nem kerül teljes egészében elkeverésre. A munka elvégzése után mossa el a keverőszárt és a keverőgépet.

FIGYELEM Ne közelítse a kezét a keverésben levő keverékhez és az egyéb elemekhez.

10. Folyamatos karbantartás

FIGYELEM Minden műveletet csak akkor végezze el, ha a dugó ki van húzva a konnektorból.

A folyó kezelési tevékenységet a dugó kihúzott állapotában kell végezni.

Időszakosan ellenőrizze a keverőgép műszaki állapotát: rendszeresen tisztítsa a keverőgépet és a keverőszárakat. Minden lehetséges alkalommal tisztítsa meg az elektromos motor hűtőlevegő bemeneteit. Ez a művelet a legjobb sűrített levegővel elvégezni. A mozgó részeket rendszeresen kenje gépolajjal (pl. WD-40).

11. Alkatrészek és kiegészítők

A pótalkatrészek és tartozékok beszerzése érdekében forduljon a Dedra Exim szervizhez. Az elérhetőségek megtalálhatók a kézikönyv első oldalán.
Pótalkatrészek rendelésekor, kérjük, jelezze az adattáblán található a rész tételszámát és alkatrészszámat a szerelési rajzból.
A jótállási időszak alatt a javításokat a jótállási kártyában meghatározott feltételek szerint végzik. Kérjük, küldje el a hirdetett terméket javításra a vásárlás helyén (az eladó köteles elfogadni a bejelentett terméket), küldje el a legközelebbi lakóhelyre (weboldalak listája a www.dedra.pl címen), vagy küldje el a Dedra Exim központi szolgálatának. Kérjük, csatolja a kitöltött garanciális kártyát. A jótállási idő után a javítást a központi szolgálat végzi. A sérült terméket a szervizhez kell küldeni (a szállítási költségeket a felhasználó fedezi).

12. Önhibaelhárítás

⚠ FIGYELEM **Az önjavítás megkísérlése előtt húzza ki a készüléket az áramforrásról.**

Probléma	Ok	Megoldás
A keverőgép nem működik	A feszültségkábel rosszul csatlakoztatva vagy sérült	Nyomja be mélyebben a csatlakozó dugót az aljzatba, ellenőrizze a tápvezetéket
	A csatlakozó aljzatban nincs hálózati feszültség	Ellenőrizze a feszültséget az aljzatban, ellenőrizze a biztosítékot
	Elhasználódott motor kefék	Cserélje ki a keféket új kefékre
	Meghibásodott kapcsoló	Cserélje ki a kapcsolót új kapcsolóra
A keverőgép nehezen indul	Elkopott csapágy	Az elektromos keverőgépet adja le javításra
A motor túlmelegedik	Eltömődött szellőzőnyílások	Tisztítsa meg a nyílásokat
	Túllépett megengedett üzemi paraméterek	Kapcsolja ki az elektromos szerszámot, tegye félre a munkát a gép teljes lehűléséig
	Túl nagy terhelés a szerszámon	

13. A készülék kompletizálása

1.Elektromos keverőgép, 2.Speciális keverőszár készlet, 3.Kulcs készlet

14. Információ a felhasználóknak az elektromos éselektronikus berendezések hulladékkezeléséről

(a háztartásokat érinti)



A termékeken vagy a kísérő dokumentáción feltüntetett szimbólum azt jelzi, hogy a hibás elektromos vagy elektronikus berendezéseket nem szabad a háztartási hulladékkal együtt ártalmatlanítani. Ha az alkatrészeket meg kell semmisíteni, újra kell használni vagy hasznosítani kell, a helyes megoldás az, ha elviszi őket egy erre szakosodott gyűjtőhelyre, ahol ingyenesen átveszik őket. A használt berendezések gyűjtőhelyeiről a helyi hatóságok adnak tájékoztatást, például a honlapjukon.
A berendezés megfelelő ártalmatlanítása lehetővé teszi az értékes erőforrások megőrzését és az egészségre és környezetre gyakorolt azon negatív hatások elkerülését, amelyek a készülékben lévő veszélyes anyagok, keverékek és összetevők esetleges jelenlétéből adódnak.
A helytelen hulladékártalmatlanítás a vonatkozó helyi előírások szerint büntetés veszélyével jár.
Az uniós országok felhasználói: Ha elektromos vagy elektronikus berendezéseket kell ártalmatlanítania, kérjük, forduljon a legközelebbi értékesítési ponthoz vagy a szállítójához, akik további tájékoztatást tudnak adni. Az Európai Unión kívüli országokban történő ártalmatlanítás: Ez a szimbólum csak az Európai Unió országaira vonatkozik. Ha a terméket el kívánja dobni, kérjük, forduljon a helyi hatóságokhoz vagy a kereskedőhöz a helyes ártalmatlanítási módszerrel kapcsolatban.

Garanciajegy

[elektromos keverőgép**]**

Katalógusszám: DED7929 Gyártási tétel száma: .....

(a továbbiakban: **Termék**)

A termék vásárlásának dátuma: .....

Az eladó pecsétje

Dátum és az eladó aláírása: .....

A felhasználó nyilatkozata:

Igazolom, hogy tájékoztatásra kerültem a garanciális feltételekről, valamint a Kezelési útmutatóban és a Garanciajegyben leírt utasítások be nem tartásából eredő következményekről. A jelen garanciális feltételekkel megismerkedtem, amit aláírásommal igazolok:

....

kelt és helye a Felhasználó aláírása

I. A termékért felelős

1. **Kezes** - DEDRA EXIM sp. z o.o., székhelye Pruszków, címe: ul. 3 Maja 8, 05-800 Pruszków, KRS 0000062517, Varsó fővárosi Körzeti Bíróság Varsóban; az Országos Bírósági Nyilvántartás XIII Gazdasági Osztálya, adószáma: 527-020-49-33, törzstőke: 100 980.00 zł.
2. A jelen Garanciajegyben meghatározott feltételekkel a Kezes garanciát nyújt a Kezes forgalmazásából származó Termékre.
3. A garanciából eredő felelősség kizárólagosan a Termékben a Felhasználónak való átadás pillanatában rejlő hibákra vonatkozik.
4. A garancia címén a Felhasználó jogosult a Termék díjmentes megjavítására, amennyiben a hiba a garanciális időszak során kelentkezik. A Termék megjavításának módja (a javítás módszere) a Kezes döntésétől függ. Amennyiben a Kezes megállapítása szerint ni lehetőség a megjavításra, a Kezes fenntartja magának a jogot a hibás alkatrész vagy az egész Termék hibátlanra cseréléséhez, a Termék árának csökkentéséhez, vagy a szerződéstől történő elálláshoz.
5. Azzal a Felhasználóval szemben, amelyik nem számít fogyasztónak az 1964 április 23-i, a Polgári Törvénykönyvről szóló törvény szerint, a Kezes jelen garanciából eredő és/vagy a garancia megkötésével és teljesítésével kapcsolatos kártérítési felelőssége, a jogi címtől függetlenül, a hibás Termék értékének összegére korlátozódik.

II. Garanciális időszak:

A garanciával rendelkező alkatrészek	A garanciális védelem időtartama
Elektromos keverőgép	24 hónap, a Termék vásárlásának napjától számítva a jelen Garanciajegyen megjelölve

III. A garancia alkalmazásának feltételei

1. A Felhasználó felmutatja a Termék kitöltött Garanciajegyét és valószínűsíti a Termék vásárlásának körülményeit, pl. felmutatva a pénztár blokkot, számlát, stb. A reklamáció hatékony lebonyolításának érdekében ajánlott, hogy a Felhasználó a reklamált Termékkel együtt adja át a Kezelési útmutatóban leírt készlet tartalmát.
2. A Felhasználó betartja a Kezelési útmutatóban és a Garanciajegyen feltüntetett utasításokat.
3. A garancia csak a Magyar Köztársaság és az EU területén érvényes.
4. A garancia nem terjed ki a Termék következő okokból keletkező meghibásodásaira:
a A Felhasználó nem tartotta be a Kezelési útmutatóban meghatározott, különösen a megfelelő használatra, karbantartásra és tisztításra vonatkozó feltételeket; A Felhasználó a Kezelési útmutatónak nem megfelelő tisztító és karbantartó szereket alkalmazott;
b. A Felhasználó nem megfelelő módon tárolja és szállítja a Terméket;
c. A Felhasználó önállóan, a Kezessel való egyeztetés nélkül módosította és/vagy átalakította a Terméket;
d. A Felhasználó a Kezelési útmutatónak nem megfelelő üzemeltetési anyagokat használt a Termékhez.
5. Az a Felhasználó, amelyik nem számít fogyasztónak az 1964 április 23-i, a Polgári Törvénykönyvről szóló törvény szerint, elveszíti a jelen garanciából eredő jogait, ha a Terméken:
- a szériaszámok, dátum jelölések és a típuscímkék a Felhasználó által eltávolításra, kicserélésre vagy megrongálásra kerültek
- a plombák a Felhasználó által megrongálásra kerültek, vagy a Felhasználó beavatkozásának nyomait viselik.
6. Figyelem! A Termék mindennapos kezelésével kapcsolatos, többek között a Kezelési útmutatóból eredő műveleteket a Felhasználó saját hatáskörébe és saját költségére végzi el

IV. Reklamációs eljárás

1. A Termék helytelen működésének észrevételekor, a reklamáció bejelentése előtt ellenőrizze, hogy a Kezelési útmutatóban meghatározott valamennyi művelet a megfelelő módon került végrehajtásra.
2. Ajánlott a reklamációt haladéktalanul bejelenteni, a legjobb a Termék hibája észrevételétől számított 7 napon belül. Az a Felhasználó, amelyik nem számít fogyasztónak az 1964 április 23-i, a Polgári Törvénykönyvről szóló törvény szerint, elveszíti a jelen garanciából eredő jogait, ha nem jelenti be 7 napon belül a reklamációt.
3. A reklamációs bejelentés megtehető a Termék vásárlásának helyén, a garanciális szervizben, vagy írásban az alábbi címen: DEDRA EXIM sp. z o.o., ul. 3 Maja 8, 05-800 Pruszków.
4. A Felhasználó a reklamációt a www.dedra.pl weboldalon található űrlap segítségével jelentheti be. („Garanciális reklamáció bejelentési űrlap”).
5. Az egyes országok szerviz címei a www.dedra.pl weboldalon elérhetőek. Amennyiben az adott országban nincs garanciális szervíz, a reklamációs bejelentést ajánljuk a következő címre küldeni: DEDRA-EXIM Sp. z o.o., ul. 3 Maja 8, 05-800 Pruszków (Lengyelország).
6. A Felhasználó biztonságára való tekintettel a hibás Termék használata tilos.
7. Figyelem!!! A hibás Termék veszélyes a Felhasználó egészségére és életére.
8. A garanciából eredő kötelezettségek ellátására a reklamált Terméknek a Felhasználó általi leadásának napjától számított 14 munkanapon belül kerül sor.
9. A terméket reklamációra küldése előtt ajánlott megtisztítani. Ajánlott a reklamált terméket gondosan bebiztosítani a szállítási károk elkerülése érdekében (ajánlott a reklamált Terméket az eredeti csomagolásban elküldeni).

10. A garanciális időszak meghosszabbításra kerül azzal az idővel, mely alatt a Felhasználó a Termék meghibásodásából eredően nem tudta az használni.
A garancia nem zárja ki, nem korlátozza és nem függeszti fel a Felhasználó eladott termékek hibáira vonatkozó kezességi szabályokból eredő jogait.

RO Cuprinsul

1. Fotografii și figuri
2. Descrierea dispozitivului
3. Destinația dispozitivului
4. Restricții de utilizare
5. Date tehnice
6. Pregătirea pentru lucru
7. Conectare la rețea
8. Pornirea dispozitivului
9. Utilizarea dispozitivului
10. Operații curente de mentenanță
11. Piese de schimb și accesorii
12. Eliminarea individuală a defecțiunilor
13. Set de completare a dispozitivului
14. Informația pentru utilizatori cu privire la eliminarea echipamentelor electrice și electronice
15. Talon de garanție

Traducerea instrucțiunii originale

Declarația de conformitate este anexată la instrucțiuni ca un document separat. În cazul în care declarația de conformitate lipsește, contactați Dedra Exim Sp. z o.o.
Condiții generale de siguranță au fost atașate la instrucțiuni ca o broșură separată.

AVERTISMENT. Citiți toate avertismentele marcate cu simbolul și toate instrucțiunile. Nerespectarea avertismentelor și instrucțiunilor de siguranță menționate mai jos poate cauza electrocutări, incendii sau leziuni grave.
Păstrați toate avertismentele și instrucțiunile pentru utilizare ulterioară.

2. Descrierea dispozitivului

Fig. A: 1. Regulator de viteză, 2. întrerupător, 3. Locaşul periilor, 4. Agitator

3. Destinația dispozitivului

Amestecătorul electric este destinat pentru amestecarea materialelor lichide (vopsele, adezivi) şi materialelor în vrac (gleturi, mortar etc.) materialelor de construcţie aşa ca vopsele, gleturi, clei, mortar şi asemănătoare substanţe. În funcţie de consistenţa materialului şi de cantitatea acestuia trebuie să alegeţi amestecătorul adecvat. Alegeţi modelul agitatorului conform cu informaţiile de pe ambalajul materialului.
Se permite utilizarea aparatului în lucrări de renovare-construcţii, ateliere de reparaţii în lucrări de amatori, respectând condiţiile de utilizare şi condiţiile de lucru permise, conţinute în manualul de utilizare.

4. Restricții de utilizare

Dispozitivul poate fi utilizat numai în conformitate cu ”Condițiile admisibile de lucru”, prezentate mai jos.
Unealta poate fi utilizată inclusiv cu agitatoarele cu filet special profilat. Modificările neautorizate ale construcției mecanice și electrice, orice modificări, operațiile de întreținere care nu sunt descrise în manualul de utilizare vor fi considerate ilegale și vor duce la pierderea imediată a drepturilor de garanție, iar declarația de conformitate își va pierde valabilitatea.
Utilizarea neconformă cu destinație sau cu manualul de utilizare va duce la pierderea imediată a drepturilor de garanție.

Condițiile admisibile de lucru
Funcţionare ocazională S2 10 min
La utilizarea sculelele electrice în spaţii închise trebuie să fie asigurată ventilaţie corespunzătoare.

5. Date tehnice

Model	**DED7929**
Motorul electric	Monofazic
Tensiune de alimentare [V]	230
Frecvenţa [Hz]	50
Puterea nominală a motorului [W]	1350
Viteze de turaţie	
I	0-600
II	0-800
Greutatea [kg]	6,1
Numărul de agitatoare	2
Modelul filetului agitatorului	dedicat, profilat
Nivelul presiunii acustice L_{pA} [dB(A)]	89,0
Nivelul puterii acustice L_{WA} [dB(A)]	100,0
Incertitudinea de măsurare (K_{pA})/(K_{WA}) [dB(A)]	3,0
Nivelul maxim de vibraţii pe mâner[m/s^2]	5,673
Gradul de protecţie IP	IP20
Clasa de protecţie	II

Informația privind vibrații și zgomot
Valoarea totală a vibrațiilor ah și nesiguranța măsurătorii au fost definite conform standardului EN 62841-2-10 și specificate în tabel.
Emisia zgomotului a fost definită conform EN 62841-1, valorile au fost specificate în tabel de mai sus.

ATENȚIE **Zgomotul poate cauza deteriorarea auzului, utilizați întotdeauna protectoare de auz în timpul lucrului!**

Valoarea totală declarată a vibrațiilor a fost măsurată în conformitate cu metodă standard de testare și poate fi utilizată pentru a compara un dispozitiv cu altul. Nivelul de vibrație poate fi de asemenea utilizat pentru a efectua o estimare preliminară a expunerii la vibrații.
Nivelul de vibrație în timpul utilizării efective a dispozitivului poate să difere de valorile declarate, în funcție de modul în care sunt utilizate uneltele de lucru, în special de tipul piesei prelucrate și de necesitatea de a specifica măsurile de protecție a operatorului. Pentru a estima cu exactitate expunerea în condiții reale de utilizare, trebuie luate în considerare toate etapele ciclului de operare, inclusiv perioadele când dispozitivul este oprit sau când este pornit, dar fără să fie utilizat pentru lucru.

6. Pregătirea pentru lucru

ATENȚIE **Toate operaţiile trebuie efectuate cu ştecherul scos din priza de curent.**

Înainte de a începe lucru asiguraţi-vă că recipientul cu materialul de amestecat este sigur fixat. Agitatorele precum şi locaşul filetat a amestecătorului au un special profil care trebuie precis potrivit unul cu altul. (fig. B). Agitatoarele posedă fileturi inverse: agitator cu filet stâng, agitator cu filet drept. Trebuie să fiţi atent ca agitatorul atare să fie înşurubat în locaşul corespunzător. Agitatoarele înşurubaţi puternic cu două chei în mufa amestecătorului. O cheie fixaţi pe arborul amestecătorului iar a doua pe partea crestată a agitatorului şi strângeţi puternic (fig. E). Când deşurubaţi agitatorul executaţi operaţiunile în ordine inversă.

7. Conectare la rețea

Înainte de a conecta dispozitivul la sursa de curent, asigurați-vă că tensiunea de alimentare corespunde cu valoarea specificată pe plăcuța de identificare.
Instalația de alimentare trebuie să fie realizată în conformitate cu cerințele principale privind instalațiile electrice și să respecte dispozițiile privind siguranța utilizării. Parametrii de secțiune minimă a firului de alimentare și valorile nominale ale siguranței de protecție în funcție de puterea dispozitivului sunt specificate în tabelul de mai jos:

Puterea maşinii [W]	Secţiunea minimă a cablului [mm2]	Valoarea minimă a siguranței tip B [A]
700÷1400	1	10

Instalația trebuie să fie executată de un electrician autorizat. În cazul când folosiți cablurile prelungitoare, aveți grijă ca secțiunea firului să nu fie mai mică decât cea cerută (vezi tabelul). În timpul lucrului cablul electric trebuie astfel poziționat, încât să nu fie expus la tăiere. Nu folosiți prelungitoare defecte.
Verificați periodic starea tehnică a cablului de alimentare. Nu trageți de cablu.

8. Pornirea dispozitivului

ATENȚIE **Înainte de a porni dispozitivul, efectuaţi obligatoriu operaţiile descrise în capitolul ”Pregătirea pentru lucru”.**

Apucaţi puternic amestecătorul în aşa mod ca mânerul cu întrerupătorul să fie pe partea dreptă. Apăsaţi butonul de prevenire a pornirii accidentală (fig. C). Apoi apăsaţi butonu pornire/oprire. Pentru a termina lucru degajaţi butonul întrerupătorului sau butonul de asigurare. Când porniţi amestecătorul menţineţi o poziţie stabilă a corpului.

9. Utilizarea dispozitivului

Aparatul posedă două viteze: viteză mică şi viteză mare: În scopul schimbării vitezei trebuie de fiecare dată să deconectaţi aparatul de la reţea iar apoi să rotiţi butonul de schimbare a vitezei cu 180°. Această operaţie se efectuază când ştecherul este scos din priză. Dacă la schimbarea poziţiei, butonul se opune, răsuciţi capătul de lucru cu un unghi mic. Vitezele sunt marcate: • viteza 0-600 RPM,•• viteza 0-800 RPM pentru DED7929. Procesul de amestecare se va executa conform cu recomandările producătorului materialului care va fi amestecat. Când scufundaţi sau când scoateţi agitatorul trebuie să reduceţi treptat viteza de turaţie cu ajutorul regulatorului vitezei de turaţie. După completă scufundare măriţi viteza până la valoarea maximă pentru a garanta suficientă răcire a motorului. În timpul procesului de amestecare mişcaţi cu amestecătorul în diferite direcţii. Amestecaţi până când toată substanţa va fi complet amestecată. După terminarea lucrului spălaţi amestecătorul şi agitatorul.

ATENȚIE **Nu apropiaţi mâinile de agitator când se roteşte şi de alte elemente.**

10. Operații curente de mentenanță

ATENȚIE **Toate operațiile de întreținere trebuie efectuate cu ștecherul scos din priza de curent.**

Curente oparaţiuni de întreţinere trebuie efectuate când ştecherul este scos din priză. Periodic verificaţi starea tehnică amestecătorului: curăţaţi regular amestecătorul şi agitatoarele. La fiecare ocazie curăţaţi orificiile de intrare a aerului de răcire a motorului electric. Această operaţiune efectuaţi cu ajutorul aerului comprimat. Ungeţi regular partea de prindere cu ulei pentru maşini (de ex WD-40).

11. Piese de schimb si accesorii

Pentru a achiziționa piese de schimb și accesorii, contactați Service-ul Dedra Exim. Detaliile de contact pot fi găsite pe pagină 1 a manualului. Când comandați piese de schimb, vă rugăm să indicați numărul lotului aflat pe plăcuța de identificare și numărul piesei din schița de asamblare.
În perioada de garanție, reparațiile sunt efectuate conform regulilor menționate în talonul de garanție. Vă rugăm să predați produsul reclamat pentru reparație

la locul de achiziție (vânzătorul este obligat să accepte produsul reclamat), trimiteți-l la centru de service aflat cel mai aproape de adresa de domiciliu (lista centrelor de service se află pe site-ul www.dedra.pl) sau expediați-l la service-ul central Dedra Exim. Vă rugăm amabil să anexați talonul de garanție completat. După perioada de garanție, reparațiile vor fi efectuate de service-ul central. Produsul deteriorat trebuie trimis la centrul de service (costul de expediție este suportat de utilizator).

12. Eliminarea individuală a defecțiunilor

⚠ ATENȚIE **Înainte de a trece la eliminarea individuală a defecțiunilor, deconectați dispozitivul de alimentare.**

Problemă	Cauză	Soluționare
Amestecătorul nu funcţionează	Cablul de alimentare este rău conectat sau defect	Apăsaţi ştecherul mai adânc în priză, verificaţi cablul de alimentare
	În priză nu este tensiunea de reţea	Verificaţi tensiunea în priză sau dacă nu a acţionat vre-o siguranţă
	Periile motorului sunt uzate	Schimbaţi periile cu noi
	Întrerupătorul este defect	Schimbaţi întrerupătorul cu nou
Amestecătorul se roteşte greu	Lagărele motorului gripaţi	Trimiteţi amestecătorul la reparaţie
Motorul se încălzeşte	Orificiile de ventilaţie afundate	Curăţaţi orificiile
	Depăşite parametrii permişi de lucru	Opriţi unealta electrică, depuneţi lucru până când maşina se răceşte complet
	Prea mare apăsare a uneltei	

13. Set de completare a dispozitivului

1.Amestecător electric, 2. Set de agitatoare speciale, 3. Set de chei

14. Informația pentru utilizatori privind eliminarea utilajelor uzate

(privește gospodăriile)



Simbolul afișat pe produse sau pe documentația care le însoțește indică faptul că echipamentele electrice sau electronice defecte nu trebuie eliminate împreună cu deșeurile menajere. În cazul în care trebuie să eliminați, să reutilizați sau să recuperați componente, trebuie să le duceți la un punct de colectare specializat, unde vor fi acceptate gratuit. Autoritățile locale furnizează informații privind locația punctelor de colectare a echipamentelor uzate, de exemplu pe site-urile lor web.
Eliminarea corespunzătoare a dispozitivului permite conservarea resurselor valoroase și evitarea impactului negativ asupra sănătății și mediului, care rezultă din posibilitatea prezenței substanțelor, amestecurilor și componentelor periculoase în echipament.
Eliminarea incorectă a deșeurilor riscă sancțiuni în conformitate cu reglementările locale relevante.
Utilizatorii din țările UE: Dacă trebuie să vă debarasați de echipamente electrice sau electronice, vă rugăm să contactați cel mai apropiat punct de vânzare sau furnizorul dumneavoastră, care vă va putea oferi informații suplimentare.
Eliminarea în țări din afara Uniunii Europene: Acest simbol se aplică numai în țările din Uniunea Europeană. În cazul în care doriți să aruncați acest produs, vă rugăm să contactați autoritățile locale sau dealerul pentru a afla metoda corectă de eliminare.
cuprinse în manualul de utilizare şi în Certificatul de garanţie. Condiţiile prezentei garanţiei îmi sunt cunoscute ce afirm cu semnătura mea de mână:

....

Data şi locul semnătura Utilizatorului

I. Responsabilitatea pentru produs

1. **Garant** - DEDRA EXIM sp. z o.o. cu sediul în Pruszkowie, adresa: ul. 3 Maja 8, 05-800 Pruszków, KRS 0000062517, Sąd Rejonowy dla m.st. Warszawy w Warszawie, XIV Wydział Gospodarczy Krajowego Rejestru Sądowego,[Judecătoria Raională pentru o.c. Varşovia în Varşovia, Departamentul al XIV–a Economic al Registrului Naţional Juridic] NIP [CIF] 527-020-49-33, Kapitał zakładowy [capital social]: 100 980.00 zł..
2. în condiţiile menţionate în prezentul Certificat de garanţie Garantul acordă garanţie la produsul derivat din distribuţia Garantului.
3. Responsabilitatea cu titlu de garanţie cuprinde numai defectele care sau ivit din cauze datorate Produsului în momentul livrării acestuia Utilizatorului.
4. Cu titlu de garanţie, Utilizatorul, obţine dreptul la repararea gratis a Produsului, dacă defecţiunea s-a ivit în perioada de garanţie. Modul de reparare a Produsului (metoda de executare a reparării) depinde de decizia Garantului. Dacă Garantul constată că Produsul nu poate fi reparat, Garantul îşi rezervă dreptul de a schimba piesa defectă sau total Produsul cu altul fără defecte sau de a micşora preţul Produsului ori de a se retrage de la Contract.
5. Faţă de Utilizatorul, care conform cu legea din data de 23 aprilie 1964 din Codul Civil, nu este un consumator, răspunderea Garantului pentru dauna rezultate din prezenta garanţie şi/ sau în legătură cu încheierea şi executarea acesteia, indiferent de dreptul legal, este limitată maxim până la valoarea Produsului defect..

II. Perioada de garanţie

Componentele Produsului acoperite de garanţie	Durata de protecţie a garanţiei
Amestecător electric	24 luni, de la data cumpărării Produsului, înscrisă în prezentul Certificat de garanţie

III. Condiţiile de utilizare a garanţiei

1 Prezentarea de către Utilizator a Certificatul completat de garanţie a Produsului şi dovedirea împrejurărilor de cumpărare a Produsului de ex. prin prezentarea chitanţei, facturei, etc. Pentru a efectua în mod eficient reclamaţia, se recomandă că Utilizatorul să trimite împreună cu Produsul reclamat, toate componetele menţionate la “Completarea” Produsului în manualul de utilizare.
2. Respectarea de către Utilizator a recomandările din Manualul de utilizare şi din Certficatul de garanţie.
3. Garanţia acoperă numai teritoriul Republicii Polonă şi UE.
4. Garanţia nu acoperă defecţiunile Produsului apărute în special din cauza:
a. Nerespectării de către Utilizator a condiţiilor indicate în Manualul de utilizare, în special în domeniul de utilizare, întreţinere şi curăţare corectă.
b. Utilizarea de către Utilizator a unor produse de curăţare sau substanţe de conservare care sunt neadecvate cu Manualul de utilizare;
c. Depozitare necorespunzătoare şi transportul necorespunzător al Produsului de către Utilizator;
d. Modificări şi/sau reconstrucţii arbitrare a Produsului de către Utilizator;
e. Utilizarea în Produs de către Utilizator a unor materiale consumabile neconforme cu manualul de utilizare
5. Utilizatorul care conform nu legea din data de 23 aprilie 1964 din Codul Civil nu este un consumator, pierde garanţia pentru Produsul, în care:
- numerele de serie, marcarea datelor şi plăcuţele cu datele technice au fost îndepărtate de către Utilizator;
- sigiliile existente au fost deteriorate de Utilizator sau au urme rămase din manipularea de către utilizator la acestea.
6. **Atenţie!** Operaţiile legate cu utilizarea de fiecare zii, descrise în manualul de utilizare, Utilizatorul execută singur pe costul său.

IV. Procedura de reclamaţie

1. Dacă se constată că Produsul nu funcţionează corect, Înainte de a depune reclamaţia trebuie să Vă asiguraţi dacă toate operaţiunile descrise în manualul de utilizare au fost executate corect.
2. Sesizaţi imediat reclamaţia, cel mai bine în termen de 7 zile de la data la care aţi observant defectul produsului. Utilizatorul care conform cu legea din data de 23 aprilie 1964 din Codul Civil nu este un consumator, pierde garanţia pentru Produs dacă reclamaţia nu depune în termen de până de 7 zile.
3. Sesizarea reclamaţiei se face de ex. la. la punctul de cumpărare a Produsului, la service-ul de garanţie sau se poate trimite în scris pe adresa: DEDRA EXIM sp. z o.o., ul. 3 Maja 8, 05-800 Pruszków.
4. Utilizatorul poate să depună reclamaţia prin formularul accesibil pe pagina de internet www.dedra.pl. (“Formular pentru sesizarea reclamaţiei cu titlu de garanţie”).
5. Adresele service-urilor de garanţie din fiecare stat sunt accesibile pe pagina www.dedra.pl. Dacă service-ul lipseşte în statul adecvat, trimiteţi sesizările de reclamaţie cu titlu de garanţie pe adresa: DEDRA EXIM sp. z o.o. ul. 3 Maja 8, 05-800 Pruszków (Polonia).
6. Luând în considerare siguranţa Utilizatorului se interzice utilizarea Produsului defect.
7. Atenţie!!! Utilizarea Produsului defect este periculos pentru sănătatea şi viaţa Utilizatorului.
8. Executarea obligaţiilor rezultate din garanţie va avea loc în termen de 14 zile lucrătoare, calculate de la data furnizării de către Utilizator a Produsului reclamat.
9 Înainte de furnizare a Produsului reclamat se recomandă curăţirea acestuia. Se recomandă de a se asigura bine Produsul împotriva distrugerii în timpul transportului (se recomandă să trimiteţi produsul reclamat în ambalajul original).
10. Perioada de garanţie va fi prelungită cu durata în care, din cauza defectului Produsului acoperit de garanţie Utilizatorul nu l-a putut să-l utilizeze,
Garanţia nu opreşte, nu limitează nu suspendează drepturile Utilizatorului rezultate din dispoziţiile privind garanţia pentru vicile produsului vândut..

SI Vsebina

1. Fotografije in risbe
2. Opis naprave
3. Namen naprave
4. Omejitev uporabe
5. Tehnični podatki
6. Priprava na delo
7. Povezava z omrežjem
8. Vklop naprave
9. Uporaba naprave
10. Tekoče vzdrževanje
11. Rezervni deli in dodatki
12. Pomanjkljivosti, odpravljene samostojno
13. Dokončanje opreme
14. Informacije za uporabnike o odstranjevanju električne in elektronske opreme
15. Garancijska kartica

Izjava o skladnosti je priložena priročniku kot ločen dokument. Če izjave o skladnosti ni, se obrnite na družbo Dedra Exim Sp. z o.o.
Splošni varnostni predpisi so vključeni v priročnik kot posebna knjižica.

OPOZORILO. **Preberite vsa opozorila, označena s simbolom, in vsa navodila.** Neupoštevanje naslednjih opozoril in varnostnih navodil lahko povzroči električni udar, požar ali hude telesne poškodbe.

Vsa opozorila in navodila shranite za nadaljnjo uporabo.

2. Opis naprave

Slika A: 1.Regulator hitrosti, 2.Stikalo, 3.Vtičnica za krtačo, 4.Mešalnik

3. Namen naprave

Električni mešalnik je namenjen mešanju gradbenih materialov, kot so barve, malte, lepila, ometi in podobne snovi. Glede na konsistenco materiala in njegovo količino je treba izbrati ustrezen mešalnik. Tip mešalnika je treba izbrati v skladu z informacijami na embalaži materiala, ki se meša.Uporaba mešalnika je dovoljena pri obnovitvenih in gradbenih delih, v delavnicah za popravila, pri ljubiteljskih delih ob upoštevanju pogojev uporabe in dovoljenih delovnih pogojev iz navodil za uporabo.

4. Omejitve uporabe

Napravo lahko uporabljate le v skladu s spodnjimi "Dovoljenimi pogoji delovanja".
Naprava se lahko uporablja samo z mešalniki s posebej profiliranim navojem. Mešalnik je namenjen izključno za domačo uporabo. Nedovoljene spremembe mehanske in električne konstrukcije, kakršne koli spremembe, vzdrževalna dela, ki niso opisana v navodilih za uporabo, bodo obravnavani kot nezakoniti in bodo povzročili takojšnjo izgubo garancijskih pravic, izjava o skladnosti pa bo postala neveljavna.
Zaradi napačne uporabe ali uporabe, ki ni v skladu z navodili za uporabo, boste takoj izgubili garancijske pravice.

Dovoljeni delovni pogoji
Priložnostno delo S2 10 min.
Pri uporabi električnega orodja v zaprtih prostorih je potrebno učinkovito prezračevanje.

5. Tehnični podatki

Model	**DED7929**
Električni motor	komutator
Delovna napetost [V]	230
Frekvenca [Hz]	50
Nazivna moč motorja [W]	1350
Hitrosti vrtenja:	
I [min^{-1}]	0-600
II [min^{-1}]	0-800
Teža [kg]	6,1
Število mešalnikov	2
Vrsta navoja mešalnika	posvečeno, profilirano
raven zvočnega tlaka L_{pA} [dB(A)].	89.0
raven zvočne moči L_{WA} [dB(A)].	100.0
Merilna negotovost (K_{pA}/ K_{WA}) [dB(A)]	3,0
Raven vibracij, izmerjena na ročaju [m/s^2]	5.673
Merilna negotovost K [m/s^2]	1,5
Stopnja zaščite IP	IP 20
Zaščitni razred	II

Informacije o vibracijah in hrupu

Skupna vrednost vibracij a_h in merilna negotovost sta bili določeni v skladu s standardom EN 62841-2-10 in sta navedeni v preglednici.
Emisije hrupa so bile določene v skladu s standardom EN 62841-1. Vrednosti so navedene v zgornji tabeli.

POZOR **Hrup lahko povzroči poškodbe sluha, zato pri delu vedno uporabljajte zaščito sluha!**

Deklarirana skupna vrednost vibracij je bila izmerjena v skladu s standardno preskusno metodo in se lahko uporablja za primerjavo enega kosa opreme z drugim. Navedena raven vibracij se lahko uporabi tudi za predhodno oceno izpostavljenosti vibracijam.
Raven vibracij med dejansko uporabo opreme se lahko razlikuje od deklariranih vrednosti, odvisno od uporabe delovnih orodij, zlasti vrste obdelovanca in potrebe po določitvi ukrepov za zaščito upravljavca. Za natančno oceno izpostavljenosti v dejanskih pogojih uporabe je treba upoštevati vse dele delovnega cikla, vključno z obdobji, ko je stroj izklopljen ali ko je vklopljen, vendar se ne uporablja za delo.

6. Priprava na delo

POZOR **Vsa pripravljalna dela izvajajte, ko je enota izključena iz električnega omrežja.**

Pred delom se prepričajte, da je posoda z materialom, ki ga mešate, dobro pritrjena. Mešalniki in navojni sedež mešalnika imajo poseben profil, ki ga je treba natančno namestiti (slika B). Mešalniki imajo nasprotne navoje: mešalnik z levim navojem in mešalnik z desnim navojem. Paziti je treba, da je v ustrezno vtičnico vijačena prava mešalna naprava. Z dvema ključema mešalnike trdno privijte v mešalne tulce. En ključ namestite na gred mešalnika, drugega pa na zarezni del mešalnika in ga trdno zategnite (slika E). Pri odvijanju mešalnika ravnajte v obratnem vrstnem redu.

7. Povezava z omrežjem

Pred priključitvijo naprave na vir napajanja se prepričajte, da napajalna napetost ustreza vrednosti, navedeni na tipski ploščici.
Napajalna napeljava mora biti izvedena v skladu z bistvenimi zahtevami za električne inštalacije in mora izpolnjevati varnostne zahteve za uporabo. Parametri za najmanjši presek napajalnega kabla in nazivno vrednost varovalke glede na moč naprave so navedeni v spodnji preglednici:

Moč naprave [W].	Najmanjši prečni prerez vodnika [mm^2]	Najmanjša vrednost varovalke tipa B [A].
700÷1400	1	10

Namestitev naj opravi usposobljen električar. Pri uporabi podaljškov poskrbite, da presek vodnika ni manjši od zahtevanega (glejte preglednico). Električni kabel napeljite tako, da med delovanjem ne bo nevarnosti, da bi ga prerezali. Ne uporabljajte poškodovanih podaljškov. Občasno preverite stanje napajalnega kabla. Ne vleci za napajalni kabel.

8. Vklop naprave

POZOR **Pred zagonom enote je treba opraviti korake, opisane v poglavju "Priprava na delovanje".**

Mešalnik trdno primite tako, da je ročaj s stikalom na desni strani. Pritisnite gumb za zaklep stikala, da preprečite nenamerno uporabo (slika C). Nato pritisnite stikalo.
Spustite gumb stikala, da ustavite delovanje. Ob vklopu mešalnika zavzemite stabilen položaj.

9. Uporaba naprave

Naprava ima dve hitrosti: počasno in hitro. Če želite spremeniti hitrost, morate napravo vedno izključiti iz električnega omrežja in nato obrniti prestavno ročico za 180°. To je treba opraviti, ko je vtič izključen iz električnega omrežja. Če se pri spreminjanju položaja gumba pojavlja upor, obrnite delovni del gumba pod rahlim kotom. Hitrosti so označene: a - kjer so hitrosti 0-600 vrt/min,-- kjer so hitrosti 0-800. Postopek mešanja izvajajte v skladu s priporočili proizvajalca materiala, ki ga mešate. Ko mešalnik potopite ali odstranite, z regulatorjem hitrosti postopoma zmanjšajte hitrost. Po popolnem potopitvi povečajte hitrost na največjo, da zagotovite zadostno hlajenje motorja. Med mešanjem mešalo premikajte v različnih smereh. Mešajte, dokler se celotna snov popolnoma ne premeša. Po končanem delu operite mešalo in mešalnik.

POZOR **Ne približujte rok vrtečemu se mešalniku in drugim sestavnim delom.**

10. Tekoče vzdrževanje

POZOR **Vsa vzdrževalna dela izvajajte, ko je enota izključena iz električnega napajanja.**

Tekoče vzdrževanje izvajajte, ko je vtič izključen iz električnega omrežja. Redno preverjajte tehnično stanje mešalnika: redno čistite mešalnik in mešala. Ob vsaki priložnosti očistite dovod hladilnega zraka elektromotorja. To je najbolje storiti s stisnjenim zrakom. Prijemalni del redno mažite s strojnim oljem (npr. WD-40).

11. Rezervni deli in dodatki

Za nakup nadomestnih delov in dodatne opreme se obrnite na servisno službo družbe Dedra Exim. Kontaktne podatke najdete na strani 1 priročnika.
Pri naročanju rezervnih delov navedite številko serije na ploščici in številko dela iz montažne risbe.
V garancijskem obdobju se popravila izvajajo v skladu s pogoji, navedenimi v garancijskem listu. Okvarjeni izdelek oddajte v popravilo na kraju nakupa (prodajalec je dolžan sprejeti okvarjeni izdelek), pošljite ga v osrednji servisni center družbe Dedra Exim ali ga pošljite v servisni center, ki je najbližje vašemu kraju bivanja (seznam servisnih centrov na www.dedra.pl). Priložite izpolnjen garancijski list. Po poteku garancijskega roka popravila opravi centralna služba. Okvarjeni izdelek pošljite servisnemu centru (stroške pošiljanja plača uporabnik).

12. Samostojno odpravljanje napak

POZOR **Preden začnete sami odpravljati težave, enoto izključite iz električnega napajanja.**

Problem	**Vzrok**	**Rešitev**
Naprava ne deluje	Napajalni kabel je nepravilno priključen ali poškodovan.	preverite napajalni kabel
	V vtičnici ni omrežne napetosti	Preverite napetost v vtičnici ali ali je izklopljena varovalka.
	Obrabljene ščetke motorja	Zamenjajte ščetke z novimi
	Okvarjeno stikalo	Napravo dajte na servis
Naprava se začne s težavami	Zamašeni ležaji motorja	Napravo dajte na servis
Motor se pregreva	Zamašeni zračniki	Očistite luknje
	Preseganje obratovalnih parametrov	Izklopite električno orodje in odložite delo, dokler se stroj popolnoma ne ohladi.
	Previsok tlak v orodju	Zmanjšanje pritiska

13. Dokončanje naprave

DED7929: 1.Električno mešalo, 2.Set posebnih mešalnikov, 3.Set ključev

14. Informacije za uporabnike o odstranjevanju električne in elektronske opreme

(zadeva gospodinjstva)



Simbol, ki je prikazan na izdelkih ali spremljajoči dokumentaciji, označuje, da se okvarjene električne ali elektronske opreme ne sme odlagati med gospodinjske odpadke. Če želite sestavne dele zavreči, ponovno uporabiti ali predelati, jih je treba odpeljati na specializirano zbirno mesto, kjer jih bodo sprejeli brezplačno. Informacije o lokacijah zbirnih mest za rabljeno opremo zagotavljajo lokalni organi, npr. na svojih spletnih straneh.
S pravilnim odstranjevanjem naprave lahko ohranimo dragocene vire ter se izognemo negativnim vplivom na zdravje in okolje zaradi morebitne prisotnosti nevarnih: snovi, zmesi in sestavnih delov v opremi.
Zaradi nepravilnega odlaganja odpadkov vam grozijo kazni v skladu z ustreznimi lokalnimi predpisi.
Uporabniki v državah EU: Če želite odstraniti električno ali elektronsko opremo, se obrnite na najbližje prodajno mesto ali na dobavitelja, ki vam bo zagotovil dodatne informacije.
Odstranjevanje v državah zunaj Evropske unije: Ta simbol velja samo za države Evropske unije. Če želite ta izdelek zavreči, se obrnite na lokalne organe ali prodajalca, da vam pojasnijo pravilen način odstranjevanja.

Garancijski list
na spletni strani .

[Električno mešalo]

Številka naročila: DED7929 Številka serije: .....

(v nadaljnjem besedilu: izdelek)

Datum nakupa izdelka: .....

Žig prodajalca

Datum in podpis prodajalca: .....

Izjava uporabnika:

Potrjujem, da sem bil seznanjen z garancijskimi pogoji in posledicami neupoštevanja navodil iz navodil za uporabo in garancijskega lista. Seznanjen sem s pogoji te garancije, kar potrjujem z lastnoročnim podpisom:

.....

Datum in krajPodpis uporabnika

I. Odgovornost za izdelek

(1) Garant - Dedra Exim Sp. z o.o. s sedežem v Pruszkowu, naslov: ul. 3 Maja 8, 05-800 Pruszków, KRS 0000062517, Okrožno sodišče za mesto Varšava v Varšavi, XIV gospodarski oddelek nacionalnega sodnega registra, NIP 527-020-49-33, osnovni kapital: 100.980,00 PLN.
2 Garant pod pogoji, določenimi v tej garancijski kartici, jamči za izdelek, ki izvira iz garancijske distribucije garanta.
(3) Odgovornost v okviru garancije zajema le napake, ki izhajajo iz vzrokov, ki so bili značilni za izdelek v času, ko je bil izročen uporabniku.
(4) Uporabnik je na podlagi garancije upravičen do brezplačnega popravila izdelka, če se je napaka pokazala v garancijskem roku. Način popravila izdelka (način popravila) je v pristojnosti Garanta. Če garant ugotovi, da popravilo ni mogoče, si pridržuje pravico do zamenjave okvarjenega elementa ali celotnega izdelka z brezhibnim, znižanja cene izdelka ali odstopa od pogodbe.
V zvezi z uporabnikom, ki ni potrošnik v smislu zakona z dne 23. aprila 1964. Civilnega zakonika je odgovornost garanta za škodo, ki izhaja iz te garancije in/ali je povezana z njeno sklenitvijo in izvajanjem, ne glede na pravni naslov, omejena na največ vrednost izdelka z napako.

II. Jamstveno obdobje

Sestavni deli izdelka	Trajanje garancijske zaščite
Električno mešalo	24 mesecev od datuma nakupa izdelka, kot je navedeno na tej garancijski kartici.

III. Pogoji za uveljavljanje jamstva

Uporabnik mora predložiti izpolnjen garancijski list izdelka in dokazati okoliščine nakupa izdelka s strani uporabnika, npr. s predložitvijo računa, računa itd. Zaradi učinkovite obravnave pritožb je priporočljivo, da uporabnik skupaj z izdelkom predloži tudi vse sestavne dele, navedene v poglavju "Kompletiranje naprave" v uporabniškem priročniku.
2. da uporabnik upošteva priporočila iz navodil za uporabo in garancijskega lista.
Jamstvo velja samo za ozemlje Republike Poljske in EU.
Garancija ne krije napak na izdelku, ki nastanejo zlasti zaradi:
a. če uporabnik ne upošteva pogojev iz navodil za uporabo, zlasti glede pravilnega delovanja, vzdrževanja in čiščenja;
b. uporaba čistilnih ali vzdrževalnih sredstev s strani uporabnika, ki niso v skladu z navodili za uporabo;
c. neustrezno skladiščenje in prevoz izdelka s strani uporabnika;
d. Uporabnikove nepooblaščene spremembe in/ali dopolnitve izdelka, ki niso bile dogovorjene s garantom;
e. če uporabnik v izdelku uporablja potrošni material, ki ni v skladu z navodili za uporabo.
(5) Uporabnik, ki ni potrošnik v smislu zakona z dne 23. aprila 1964. civilnega zakonika, izgubi garancijo za izdelek, v katerem:
- da je uporabnik odstranil, spremenil ali poškodoval serijske številke, oznake datuma in merilne tablice;
- če je uporabnik poškodoval plombe ali če so na njih vidni znaki nedovoljenega poseganja.
Opozorilo: Uporabnik mora dejavnosti, povezane z vsakodnevnim delovanjem izdelka, ki med drugim izhajajo iz navodil za uporabo, izvajati sam in na lastne stroške.

IV. Postopek za pritožbe

(1) Če se ugotovi, da izdelek deluje nepravilno, morate pred vložitvijo zahtevka zagotoviti, da so bili pravilno izvedeni vsi ukrepi, navedeni zlasti v navodilih za uporabo.
(2) Priporočljivo je, da pritožbo vložite takoj, po možnosti v 7 dneh po tem, ko opazite napako na izdelku. Uporabnik, ki ni potrošnik v smislu zakona z dne 23. aprila 1964. civilnega zakonika, izgubi pravice iz tega jamstva, če pritožbe ne vloži v 7 dneh.
(3) Reklamacija se lahko med drugim sporoči na mestu nakupa izdelka, pri garancijskem servisu ali pisno na naslov: Dedra Exim Sp. z o.o., ul. 3 Maja 8, 05-800 Pruszków.
(4) Uporabnik lahko vloži pritožbo prek obrazca, ki je na voljo na spletni strani www.dedra.pl. ("obrazec za garancijski zahtevek").
5. naslovi garancijskega servisa za posamezne države so na voljo na spletni strani www.dedra.pl. Če v določeni državi ni garancijskega servisa, je priporočljivo, da garancijske zahtevke naslovite na: Dedra Exim Sp. z o.o. ul. 3 Maja 8, 05-800 Pruszków (Poljska).
6 Zaradi varnosti uporabnika je uporaba izdelka z napako prepovedana.
7 Opozorilo: Uporaba okvarjenega izdelka je nevarna za zdravje in življenje uporabnika.
8 Obveznosti iz garancije bodo izpolnjene v 14 delovnih dneh, šteto od datuma, ko uporabnik dostavi reklamirani izdelek.
9. priporočamo, da okvarjeni izdelek očistite, preden ga dostavite v reklamacijo. Reklamacijski izdelek je priporočljivo skrbno zaščititi pred poškodbami med prevozom (reklamacijski izdelek je priporočljivo dostaviti v originalni embalaži).
(10) Garancijski rok se podaljša za čas, ko uporabnik zaradi napake ni mogel uporabljati izdelka, za katerega velja garancija.
Garancija ne izključuje, omejuje ali zadrži pravic uporabnika, ki jih ima v skladu s predpisi o garanciji za napake prodanega blaga.

HR Sadržaj

1. Slike i crteži
2. Opis uređaja
3. Namjena uređaja
4. Ograničenje uporabe
5. Tehnički podaci
6. Priprema za uporabu
7. Priključivanje na mrežu
8. Uključivanje uređaja
9. Uporaba uređaja
10. Održavanje
11. Zamjenski dijelovi i pribor
12. Samostalno otklanjanje kvarova
13. Komplet uređaja
14. Informacija za korisnike o odlaganju električne i elektroničke opreme
15. Jamstveni list

Izjava o sukladnosti priložena je uputama kao poseban dokument. U slučaju nedostatka izjave o sukladnosti, molimo kontaktirajte Dedra-Exim Sp. z o. o
Opći sigurnosni propisi se nalaze u uputama za uporabu kao posebna brošura.

UPOZORENJE. Prije uporabe uređaja pročitajte sva upozorenja označena uskličnikom i sve upute.
Nepoštivanje sljedećih sigurnosnih upozorenja i uputa može dovesti do strujnog udara, požara ili ozbiljnih ozljeda.
Sačuvajte sva upozorenja i upute za buduću upotrebu .

2. Opis uređaja

Slika A: 1. Regulator okretne brzine, 2. Prekidač, 3. Priključak za četkice, 4. Mješač

3. Namjena uređaja

Električna miješalica namijenjena je za miješanje građevinskih materijala kao što su boje, žbuke, ljepila, žbuke i slične tvari. Ovisno o konzistenciji materijala i njegovoj količini, treba odabrati pravu miješalicu. Vrstu mješača odaberite sukladno podacima na pakiranju materijala koji miješate.Dozvoljeno je koristiti uređaj prilikom obavljanja renovacijskih i građevinskih radova, u servisnim radionicama, pri amaterskim radovima uz poštivanje uvjeta korištenja i dopuštenih radnih uvjeta naznačenih u uputama za uporabu.

4. Ograničenje uporabe

Uređaj se može koristiti samo s mješačima s posebno profiliranim navojem. Miješalica je namijenjena samo za samostalnu i kućnu upotrebu. Samoinicijativne promjene u mehaničkoj i električkoj konstrukciji, sve ingerencije u uređaj, a isto tako korištenje uređaja na način koji nije opisan u uputama, smatraju se neovlaštenim djelovanjem i uzrokuju trenutačni gubitak jamstvenih prava, a izjava o usklađenosti u tom slučaju postaje nevažeća.
Uporaba koja nije u skladu s namjenom ili uporaba koja nije u skladu s uputama za uporabu rezultirat će gubitkom jamstvenih prava.

Dopušteni radni uvjeti
Kratkotrajni rad S2 10 min.
Korištenje električnog alata u zatvorenim prostorijama zahtijeva učinkoviti sustav ventilacije.

5. Tehnički podaci

Model	DED7929
Električni motor	komutator
Radni napon [V]	230
Frekvencija [Hz]	50
Snaga motora [W]	1350
Brzine vrtnje:	
I [min^{-1}]	0-600
II [min^{-1}]	0-800
Masa [kg]	6,1
Broj mješača	2
Vrsta navoja mješača	posvečeno, profilirano
razina zvučnog pritiskao L_{pA} [dB(A)]	89.0
razina zvučne snage L_{WA} [dB(A)]	100.0
Mmjerna nesigurnost (K_{pA}/ K_{WA}) [dB(A)]	3,0
Razina vibracije na rukohvaci [m/s^2]	5.673
Mjerna nesigurnost K [m/s^2]	1,5
IP stupanj	IP 20
Klasa zaštite	II

Informacije o vibracijama i buci
Kombinirana vrijednost vibracija a_h i nesigurnost mjerenja određena je u skladu s normom EN 62841-2-10 i navedena je u tablici.
Emisija buke određena je u skladu s EN 62841-1, vrijednosti su navedene u gornjoj tablici.

NAPOMENA **Buka može oštetiti sluh, uvijek pri radu koristite zaštitu ušiju!**

Deklarirana ukupna vrijednost vibracija izmjerena je prema standardnoj metodi ispitivanja i može se koristiti za usporedbu jednog uređaja s drugim. Navedena razina vibracija se također može koristiti za početnu procjenu izloženosti vibracijama.
Razina vibracija tijekom stvarne uporabe uređaja se može razlikovati od deklariranih vrijednosti, ovisno o tome kako se koriste radni alati, posebno o vrsti obrađivanog predmeta i o potrebi definiranja mjera zaštite operatera. Za točnu procjenu izloženosti u stvarnim uvjetima uporabe, potrebno je uzeti u obzir sve dijelove radnog ciklusa, uključujući razdoblja kada je uređaj isključen ili kada je uključen, ali nije u uporabi.

6. Priprema za uporabu

NAPOMENA **Sve pripremne radnje obavljajte dok je uređaj isključen iz izvora napajanja.**

Prije rada provjerite je li spremnik s miješanim materijalom čvrsto fiksiran. Mješači i navojni priključak miješalice imaju poseban profil koji se mora precizno podesiti (Crtež B). Mješači imaju suprotne niti: miješalicu s lijevim navojem i miješalicu s desnim navojem. Provjerite je li odgovarajuća mješač stavljen u odgovarajući priključak. Pomoću dva ključa mješače čvrsto uvijte u čahure miješalice. Jedan ključ postavite na osovinu miješalice, a drugi na nazubljeni dio mješača i čvrsto stegnite (Crtež E). Prilikom odvrtanja mješača postupak obavite suprotnim redoslijedom.

7. Priključivanje na mrežu

Prije spajanja uređaja na izvor napajanja, provjerite odgovara li napon napajanja vrijednosti navedenoj na natpisnoj pločici.
Instalacija napajanja treba biti izvedena u skladu s bitnim zahtjevima za električne instalacije i udovoljavati sigurnosnim zahtjevima. Parametri minimalnog presjeka strujnog kabela i nazivne vrijednosti osigurača ovisno o snazi uređaja navedeni su u donjoj tablici:

Snaga ure]aja [W]	Minimalni presjek kabela [mm^2]	Minimalna vrijednost osigurača tipa C [A]
<700	0,75	6
700÷1400	1	10
1400÷2300	1,5	16
≥2300	2,5	16

Instalaciju treba izvesti ovlašteni električar. Kada koristite produžne kabele, pazite da poprečni presjek nije manji od potrebnog (vidi tablicu). Električni kabel rasporedite tako da tijekom rada ne bude izložen rezanju. Ne koristite o[te'ene produ\ne kablove. Povremeno provjeravajte tehničko stanje kabela za napajanje. Ne povlačite kabel za napajanje.

8. Uključivanje uređaja

NAPOMENA **Prije pokretanja uređaja bitno je provesti radnje opisane u poglavlju "Priprema za rad".**

Čvrsto primite miješalicu tako da ručka s prekidačem bude na desnoj strani. Pritisnite gumb za blokadu prekidača kako biste spriječili slučajno pokretanje (Crtež C). Zatim pritisnite gumb prekidača.
Kako biste završili rad, pustite gumb prekidača. Prilikom uključivanja miješalice zauzmite stabilni položaj tijela.

9. Uporaba uređaja

Uređaj ima dvije brzine: sporu i brzu. Kako biste promijenili brzinu, svaki put uređaj isključite iz napajanja, a zatim okrenite ručicu za promjenu rotacije za 180°. Ovaj postupak izvodite kad je utikač izvučen iz utičnice. Ako se ručica opire pri promjeni položaja, radni nastavak okrenite pod malim kutom. Brzine su označene: a • gdje je brzina 0-600 RPM,•• gdje je brzina 0-800. Miješanje obavljajte u skladu s preporukama proizvođača miješanog materijala. Prilikom uranjanja ili uklanjanja mješača, postepeno smanjujte brzinu vrtnje pomoću regulatora brzine. Nakon potpunog uranjanja, povećajte brzinu do maksimuma kako biste osigurali dovoljno hlađenje motora. Tijekom miješanja mješač pomičite u različitim smjerovima. Miješajte sve dok se sva tvar potpuno ne promiješa. Kada završite, operite miješalicu i mješač.

10. Održavanje

NAPOMENA **Sve radnje održavanja obavljajte dok je uređaj isključen iz izvora napajanja.**

Tekuće aktivnosti opsluživanja obavljajte kad je utikač izvučen iz mrežne utičnice. Povremeno provjeravajte tehničko stanje miješalice: redovito čistite miješalicu i mješač. Svakom prilikom čistite ulaze za rashladni zrak elektromotora. To je najbolje učiniti komprimiranim zrakom. Redovito podmazujte dio rukohvata uljem za strojeve (npr. WD-40).

11. Zamjenski dijelovi i pribor

Za kupnju rezervnih dijelova i pribora obratite se Dedra Exim servisu. Podaci za kontakt nalaze se na 1. stranici uputa.
Prilikom narudžbe rezervnih dijelova navedite broj PARTIJE koji se nalazi na natpisnoj pločici i broj dijela s montažnog crteža.
Tijekom jamstvenog roka popravci se vrše pod uvjetima navedenim u jamstvenom listu. Molimo pošaljite reklamirani proizvod na popravak u mjesto kupnje (prodavatelj je dužan prihvatiti reklamirani proizvod), pošaljite ga središnjem servisu Dedra Exim ili pošaljite servisu najbližem vašem mjestu stanovanja (popis usluga na www.dedra.pl). Molimo Vas da priložite popunjeni jamstveni list. Nakon isteka jamstvenog roka popravke obavlja središnji servis. Oštećeni proizvod treba poslati u Servis (troškove dostave snosi korisnik).

12. Samostalno otklanjanje kvarova

NAPOMENA **Prije samostalnog otklanjanja kvarova isključite napajanje uređaja.**

Problem	Uzrok	Rješenje
Uređaj se ne pokreće	Priključni kabel je nepravilno priključen ili oštećen	Provjerite priključni kabel
	U utičnici nema mrežnog napona	Provjerite napon u utičnici i mogućnost da se aktivirao osigurač
	Istrošene motorne četkice	Zamijenite četke novim
	Oštećen prekidač	Uređaj odnesite serviserima
Uređaj se pokreće s poteškoćama	Oštećeni ležajevi na motoru	Uređaj odnesite serviserima
Motor se pregrijava	Začepljeni otvori za ventilaciju	Očistite otvore
	Prekoračeni dopušteni radni parametri	Električni alat isključite, prekinite rad do trenutka kad se uređaj potpuno ne ohladi.
	Prejaki pritisak na alat	Smanjite pritisak

13. Komplet uređaja

DED7929: 1. Električna miješalica, 2. Set posebnih mješača, 3. Set ključeva

14. Informacija za korisnike o odlaganju električne i elektroničke opreme



(za kućanstva)
Ovaj simbol postavljen na proizvode ili popratnu dokumentaciju obavještava da se neispravni električni ili elektronički uređaji ne smiju odlagati s kućnim otpadom. Ispravan postupak u slučaju potrebe za zbrinjavanjem, ponovnom uporabom ili oporabom komponenti sastoji se od prijenosa uređaja na specijalizirano sabirno mjesto, gdje će biti besplatno prihvaćen. Informacije o lokacijama sabirnih točaka otpadne opreme pružaju lokalne vlasti, npr. na svojim web stranicama.
Pravilno zbrinjavanje uređaja omogućuje očuvanje dragocjenih resursa i izbjegavanje negativnog utjecaja na zdravlje i okoliš, do kojeg dolazi zbog mogućnosti da uređaji sadrže opasne tvari, smjese i sastavne dijelove.
Nepravilno odlaganje otpada podliježe kaznama predviđenim relevantnim lokalnim propisima.
Korisnici u zemljama Europske unije: Ako trebate odložiti električnu ili elektroničku opremu, obratite se najbližem prodavaču ili dobavljaču za dodatne informacije.
Odlaganje u zemljama izvan Europske unije: Ovaj simbol vrijedi samo za zemlje Europske unije. Ako trebate zbrinuti ovaj proizvod, obratite se lokalnim vlastima ili trgovcu radi pravilnog zbrinjavanja.

Jamstveni list
na
[Električna mješalica]
Kataloški broj: DED7929 br. partije:.....
(u daljnjem tekstu Proizvod)
Datum nabavke Proizvoda: .....

Pečat prodavača

Datum i potpis prodavača: .....

Izjava Korisnika:

Potvrđujem da sam upoznat s uvjetima jamstva i posljedicama nepoštivanja smjernica sadržanih u Uputama za upotrebu i jamstvenom listu. Upoznat sam s uvjetima ovog jamstva, što potvrđujem svojim potpisom:

....

Datum i mjesto Potpis Korisnika

I. Odgovornost za Proizvod

1. Jamac - Dedra Exim Sp. z o.o. sa sjedištem u Pruszkówu, adresa: ul. 3 Maja 8, 05-800 Pruszków, KRS 0000062517, Općinski sud za glavni grad Varšavu u Varšavi, XIV Gospodarski odjel Državnog sudskog registra, PIB 527-020-49-33, osnovni kapital: 100 980.00 PLN.
2. Pod uvjetima navedenim u ovom jamstvenom listu, Jamac daje jamstvo za Proizvod koji dolazi iz Jamčeve distribucije.
3. Odgovornost iz jamstva pokriva samo nedostatke koji proizlaze iz razloga koji su u Proizvodu u trenutku njegove predaje Korisniku.
4. Pod jamstvom, Korisnik stječe pravo na besplatan popravak Proizvoda, ako se kvar otkrije tijekom jamstvenog roka. Način popravka Proizvoda (metoda popravka) ovisi o odluci Jamca. Ako Jamac utvrdi da ga je nemoguće popraviti, Jamac zadržava pravo zamijeniti neispravan element ili cijeli Proizvod ispravnim, smanjiti cijenu Proizvoda ili odstupiti od ugovora.
5. U odnosu na Korisnika koji nije potrošač u smislu Zakona od 23. travnja 1964. Građanski zakonik, odgovornost Jamca za štetu koja proizlazi iz ovog jamstva i/ili u vezi s njegovim sklapanjem i izvršenjem, bez obzira na pravni naslov, ograničena je na maksimalnu vrijednost neispravnog Proizvoda.

II. Jamstveni rok

Elementi Proizvoda	Jamstveni rok
Nazwa urządzenia	24 mjeseca od datuma kupnje Proizvoda prikazanog u ovom jamstvenom listu
Uzupełnić	6 mjeseci
Uzupełnić	Elementi na koje se jamstvo ne odnosi

III. Uvjeti korištenja jamstva

1. Predočenje od strane korisnika popunjenog jamstvenog lista Proizvoda i potvrđivanje od strane Korisnika okolnosti kupnje Proizvoda, npr. predočenjem računa, fakture itd. Kako bi učinkovito riješili reklamaciju preporuča se da Korisnik dostavi sve elemente navedene u "Kompletu uređaja" zajedno s Proizvodom za reklamaciju koja se nalazi u Uputama za upotrebu.
2. Poštovanje od strane korisnika preporuka sadržanih u Uputama za uporabu i jamstvenom listu.
3. Jamstvo vrijedi isključivo na području Republike Poljske i EU.
4. Jamstvo ne obuhvaća kvarove Proizvoda nastale posebno kao rezultat:
a. Nepoštivanja od strane Korisnika uvjeta navedenih u Uputama za uporabu, posebno u pogledu pravilnog korištenja, održavanja i čišćenja;
b. Korištenja od strane Korisnika sredstava za čišćenje ili održavanje koja nisu u skladu s Uputama za uporabu;
c. Nepravilnog skladištenja i transporta Proizvoda od strane Korisnika;
d. Neovlaštene izmjene i/ili modifikacije Proizvoda od strane Korisnika koje nisu dogovorene s Jamcem;
e. Korištenja od strane Korisnika potrošnog materijala u Proizvodu koji nije u skladu s Uputama za uporabu.
5. Korisnik koji nije potrošač u smislu zakona od 23. travnja 1964. Građanski zakonik gubi jamstvo na Proizvod u kojem:
- je Korisnik je uklonio, promijenio ili oštetio serijske brojeve, oznake datuma i natpisne pločice;
- pečati su oštećeni od strane Korisnika ili pokazuju znakove manipulacije od strane Korisnika.
6. Pozor! Radnje povezane sa svakodnevnim radom Proizvoda, koje proizlaze, između ostalog iz Upute za uporabu Korisnik je dužan provoditi samostalno i o svom trošku.

IV. Procedura reklamacije

1. U slučaju utvrđivanja neispravnog rada Proizvoda, prije podnošenja reklamacije, provjerite jesu li sve radnje navedene posebno u Uputama za uporabu, izvršene ispravno.
2. Preporučujemo podnošenje reklamacije odmah, najbolje u roku od 7 dana od dana uočavanja kvara Proizvoda. Korisnik koji nije potrošač u smislu zakona od 23. travnja 1964. Građanski zakonik gubi prava koja proizlaze iz ovog jamstva ako se reklamacija ne podnese u roku od 7 dana.
3. Reklamacija se može podnijeti, između ostalog, na mjestu kupnje Proizvoda, u jamstvenom servisu ili pismeno na sljedeću adresu: Dedra Exim Sp. z o.o., ul. 3 Maja 8, 05-800 Pruszków.
4. Korisnik može podnijeti reklamaciju putem obrasca dostupnog na web stranici www.dedra.pl. ("Obrazac za reklamaciju").
5. Adrese jamstvenih servisa za pojedine zemlje dostupne su na web stranici www.dedra.pl. U slučaju nedostatka jamstvenog servisa za određenu zemlju, preporuča se slanje reklamacija na sljedeću adresu: Dedra Exim Sp. z o.o. ul. 3 Maja 8, 05-800 Pruszków (Poljska).
6. S obzirom na sigurnost Korisnika, zabranjeno je koristiti neispravan proizvod.
7. Pozor! Korištenje neispravnog Proizvoda opasno je za zdravlje i život Korisnika.
8. Izvršenje obveza koje proizlaze iz jamstva održat će se u roku od 14 radnih dana od dana isporuke Proizvoda koji korisnik reklamira.
9. Prije dostave neispravnog Proizvoda na reklamaciju, preporuča se čišćenje. Preporuča se da se reklamirani Proizvod pažljivo zaštiti od oštećenja tijekom transporta (preporuča se isporuka reklamiranog Proizvoda u originalnom pakiranju).
10. Jamstveni rok se produljuje za vrijeme tijekom kojeg ga Korisnik nije mogao koristiti zbog kvara na Proizvodu obuhvaćenom jamstvom.
Jamstvo ne isključuje, ograničava ili suspendira prava Korisnika koja proizlaze iz odredbi o jamstvu za nedostatke na prodanom artiklu.

BG Съдържание

1. Снимки и чертежи
2. Описание на устройството
3. Предназначение на устройството
4. Ограничение на използването
5. Технически данни
6. Подготовка за работа
7. Връзка с мрежата
8. Включване на устройството
9. Използване на устройството
10. Текуща поддръжка
11. Резервни части и принадлежности
12. Самостоятелно отстраняване на неизправности
13. Завършване на оборудването
14. Информация за потребителите относно изхвърлянето на електрическо и електронно оборудване
15. Гаранционна карта

Декларацията за съответствие е приложена към ръководството като отделен документ. При липса на декларация за съответствие, моля, свържете се с Dedra Exim Sp. z o.o.
Общите правила за безопасност са включени в отделна брошура в ръководството.

ПРЕДУПРЕЖДЕНИЕ. Прочетете всички предупреждения, обозначени със символа, и всички инструкции. Неспазването на следните предупреждения и инструкции за безопасност може да доведе до токов удар, пожар или сериозно нараняване.

Запазете всички предупреждения и инструкции за бъдеща употреба.

2. Описание на устройството

Фиг. A: 1.Регулатор на скоростта, 2.Превключвател, 3.Гнездо за четка, 4.Смесител

3. Предназначение на устройството

Електрическият миксер е предназначен за смесване на строителни материали като бои, разтвори, лепила, мазилки и други подобни вещества. В зависимост от консистенцията на материала и неговото количество трябва да се избере подходящ миксер. Видът на миксера трябва да се избере в съответствие с информацията върху опаковката на материала, който ще се смесва. използването на миксера е разрешено при ремонтни и строителни дейности, ремонтни работилници, любителски работи при спазване на условията за използване и допустимите условия на работа, съдържащи се в инструкцията за експлоатация.

4. Ограничения на използването

Уредът може да се използва само в съответствие с "Разрешените условия на работа" по-долу.
Устройството може да се използва само с миксери със специално профилирана резба. Смесителят е предназначен изключително за домашна употреба и употреба от типа "направи си сам". Неразрешените промени в механичната и електрическата конструкция, всякакви модификации, операции по поддръжката, които не са описани в инструкциите за експлоатация, ще бъдат третирани като незаконни и ще доведат до незабавна загуба на гаранционни права, а декларацията за съответствие ще стане невалидна.
Неправилното използване или използването в противоречие с инструкциите за експлоатация ще доведе до незабавна загуба на гаранционните права.

Допустими условия на труд
Случайна работа S2 10 **мин.**
Използването на електроинструмент на закрито изисква ефективна вентилация.

5 Технически данни

Модел	**DED7929**
Електрически двигател	комутатор
Работно напрежение [V]	230
Честота [Hz]	50
Номинална мощност на двигателя [W]	1350
Скорости на въртене:	
$^{-1}$I [min]	0-600
$^{-1}$II [мин]	0-800
Тегло [kg]	6,1
Брой смесители	2
Тип резба на смесителя	посветени, профилирани
$_{pA}$ниво на звуково налягане L [dB(A)].	89.0
$_{WA}$ниво на звукова мощност L [dB(A)].	100.0

$_{pA/WA}$Несигурност на измерването (K K) [dB(A)]	3,0
^{2}Ниво на вибрации, измерено при дръжката [m/s]	5.673
^{2}Несигурност на измерването K [m/s]	1,5
Степен на защита IP	IP 20
Клас на защита	II

Информация за вибрациите и шума

$_{h}$Комбинираната стойност на вибрациите a и неопределеността на измерването са определени в съответствие с EN 62841-2-10 и са дадени в таблицата.

Емисиите на шум са определени в съответствие с EN 62841-1 Стойностите са дадени в таблицата по-горе.

ВНИМАНИЕ **Шумът може да причини увреждане на слуха, винаги носете защита на слуха, когато работите!**

Декларираната обща стойност на вибрациите е измерена съгласно стандартен метод за изпитване и може да се използва за сравняване на едно оборудване с друго. Обявеното ниво на вибрациите може да се използва и за предварителна оценка на експозицията на вибрации.

Нивото на вибрациите по време на действителното използване на оборудването може да се различава от обявените стойности в зависимост от използването на работните инструменти, по-специално от вида на обработвания детайл и необходимостта от определяне на мерки за защита на оператора. За да се направи точна оценка на експозицията при действителните условия на използване, трябва да се вземат предвид всички части на работния цикъл, включително периодите, когато машината е изключена или когато е включена, но не се използва за работа.

6. Подготовка за работа

ВНИМАНИЕ **Извършвайте всички подготвителни работи при изключен от електрическата мрежа модул.**

Преди да започнете работа, се уверете, че контейнерът с материала, който ще се смесва, е здраво закрепен. Смесителите, както и резбовото гнездо на смесителя имат специален профил, който трябва да се монтира точно (фиг. Б). Смесителите са с противоположни резби: смесител с лява резба и смесител с дясна резба. Трябва да се внимава правилният смесител да бъде завит в съответното гнездо. Завинтете здраво смесителите в гилзите на смесителите с помощта на два гаечни ключа. Поставете единия гаечен ключ върху вала на бъркалката, а другия - върху назъбената част на миксера и затегнете здраво (фиг. Д). При отвиване на смесителя действайте в обратен ред.

7. Връзка с мрежата

Преди да свържете уреда към източник на захранване, се уверете, че захранващото напрежение отговаря на стойността, посочена на табелката с номиналните стойности.

Захранващата инсталация трябва да бъде направена в съответствие със съществените изисквания за електрически инсталации и да отговаря на изискванията за безопасност при употреба. Параметрите за минималното сечение на захранващия кабел и номиналната стойност на предпазителя в зависимост от мощността на уреда са дадени в таблицата по-долу:

Мощност на устройството [W].	^{2}Минимално напречно сечение на проводника [mm]	Минимална стойност на предпазител тип B [A].
700÷1400	1	10

Монтажът трябва да се извърши от квалифициран електротехник. Когато използвате удължителни кабели, уверете се, че сечението на проводниците не е по-малко от необходимото (вж. таблицата). Разположете електрическия кабел така, че да няма опасност от прерязване по време на работа. Не използвайте повредени удължителни кабели. Периодично проверявайте състоянието на захранващия кабел. Не дърпайте захранващия кабел.

8. Включване на устройството

ВНИМАНИЕ **Преди да стартирате устройството, е необходимо да извършите стъпките, описани в раздела "Подготовка за работа".**

Хванете здраво бъркалката, така че дръжката с превключвателя да е от дясната страна. Натиснете бутона за заключване на превключвателя, за да предотвратите случайно задействане (фиг. В). След това натиснете бутона на превключвателя.

Отпуснете бутона за превключване, за да спрете операцията. Заемете стабилна позиция при включване на бъркалката.

9. Използване на устройството

Устройството има две скорости: бавна и бърза. За да смените скоростта, винаги трябва да изключите уреда от електрическата мрежа и след това да го завъртите на 180°. Това трябва да се прави при изключен щепсел. Ако при промяна на позицията на копчето има съпротивление, завъртете работния край на копчето под малък ъгъл. Скоростите са обозначени: а - където скоростите са 0-600 об/мин, -- където скоростите са 0-800. Извършете процеса на смесване съгласно препоръките на производителя на материала, който трябва да се смеси. Когато потапяте или изваждате смесителя, намалявайте скоростта постепенно с помощта на регулатора на скоростта. След пълното потапяне увеличете скоростта до максимална, за да осигурите достатъчно охлаждане на двигателя. Движете бъркалката в различни посоки по време на процеса на смесване. Разбъркайте до пълното смесване на цялото вещество. След приключване на работата измийте бъркалката и смесителя.

ВНИМАНИЕ **Дръжте ръцете си далеч от въртящия се миксер и други компоненти.**

10. Текуща поддръжка

ВНИМАНИЕ **Извършвайте всички операции по поддръжката, когато устройството е изключено от електрическото захранване.**

Извършвайте текущата поддръжка при изключен щепсел. Периодично проверявайте техническото състояние на бъркалката: редовно почиствайте бъркалката и бъркалките. Почиствайте входа за охлаждащ въздух на електродвигателя при всяка възможност. Най-добре е това да се прави със сгъстен въздух. Редовно смазвайте захващащата секция с машинно масло (напр. WD-40).

11. Резервни части и принадлежности

За закупуване на резервни части и аксесоари се свържете с Dedra Exim Service. Данните за контакт можете да намерите на страница 1 от ръководството.

Когато поръчвате резервни части, посочете номера на партидата върху табелката с имената и номера на частта от монтажния чертеж.

По време на гаранционния период ремонтите се извършват в съответствие с условията, посочени в гаранционната карта. Моля, предайте дефектния продукт за ремонт на мястото на покупката (продавачът е длъжен да приеме дефектния продукт), изпратете го в централния сервизен център на Dedra Exim или го изпратете в сервизния център, който е най-близо до вашето местоживеене (списък на сервизните центрове на www.dedra.pl). Моля, приложете попълнената гаранционна карта. След изтичане на гаранционния срок ремонтите се извършват от централния сервиз. Изпратете дефектния продукт до сервизния център (транспортните разходи се заплащат от потребителя).

12. Дефекти, отстранени самостоятелно

ВНИМАНИЕ **Изключете устройството от електрическата мрежа, преди да започнете самостоятелно да отстранявате неизправности.**

Проблем	Причина	Решение
Устройството не работи	Захранващият кабел е неправилно свързан или повреден	проверка на захранващия кабел
	В контакта няма мрежово напрежение	Проверете напрежението в контакта или дали е изключен предпазител.
	Износени четки на двигателя	Заменете четките с нови
	Дефектен превключвател	Поръчайте сервиз на уреда
Устройството започва с трудности	Запушени лагери на двигателя	Поръчайте сервиз на уреда
Двигателят прегрява	Запушени въздушни отвори	Почистете отворите
	Превишаване на работните параметри	Изключете електроинструмента, отложете работата до пълното охлаждане на машината
	Прекалено високо налягане на инструмента	Намаляване на налягането

13. Завършване на оборудването

DED7929: 1.Електрическа бъркалка, 2.Комплект специални бъркалки, 3.Комплект гаечни ключове

14. Информация за потребителите относно изхвърлянето на електрическо и електронно оборудване

(приложимо за домакинства)



Символът, изобразен върху продуктите или придружаващата ги документация, указва, че дефектното електрическо или електронно оборудване не трябва да се изхвърля заедно с битовите отпадъци. Правилното нещо, което трябва да направите, ако трябва да изхвърлите, използвате повторно или възстановите компоненти, е да ги занесете в специализиран пункт за събиране, където ще бъдат приети безплатно. Информация за местоположението на пунктовете за събиране на излязло от употреба оборудване се предоставя от местните власти, напр. на техните уебсайтове.

Чрез правилното изхвърляне на уреда могат да се запазят ценни ресурси и да се избегнат отрицателни въздействия върху здравето и околната среда поради възможното наличие на опасни: вещества, смеси и компоненти в оборудването.

Неправилното изхвърляне на отпадъци подлежи на санкции съгласно съответните местни разпоредби.

Потребители в страни от ЕС: Ако трябва да изхвърлите електрическо или електронно оборудване, моля, свържете се с най-близкия си търговец или доставчик, който ще ви предостави допълнителна информация.

Изхвърляне на отпадъци в страни извън Европейския съюз: Този символ се отнася само за страните от Европейския съюз. Ако трябва да

изхвърлите този продукт, моля, свържете се с местните власти или с търговеца за правилния метод на изхвърляне.

Гаранционна карта
на

[Електрическа бъркалка]

Номер на поръчката: DED7929 Номер на партидата: .....

(наричан по-долу "Продуктът")

Дата на закупуване на продукта: .....

Печат на дилъра

Дата и подпис на продавача: .....

Изявление на потребителя:

Потвърждавам, че съм информиран за условията на гаранцията и последствията от неспазването на указанията в инструкцията за експлоатация и гаранционната карта. Запознат съм с условията на тази гаранция, което потвърждавам със саморъчния си подпис:

.....

Дата и мястоПодпис на потребителя

I. Отговорност за продукта

(1) Гарант - Dedra Exim Sp. z o.o. със седалище в Прушков, адрес: гр: 3 Maja 8, 05-800 Pruszków, KRS 0000062517, Окръжен съд за столицата Варшава във Варшава, XIV икономическо отделение на Националния съдебен регистър, NIP 527-020-49-33, акционерен капитал: 100 980,00 PLN.
2 Съгласно условията, посочени в тази гаранционна карта, Гарантът гарантира Продукта, произхождащ от дистрибуцията на Гаранта.
(3) Отговорността по гаранцията покрива само дефекти, възникнали по причини, присъщи на Продукта в момента на предоставянето му на Потребителя.
(4) По силата на гаранцията Потребителят има право на безплатен ремонт на Продукта, при условие че дефектът се е проявил по време на гаранционния период. Методът на ремонт на Продукта (методът на ремонт) е по преценка на Гаранта. Ако Гарантът установи, че ремонтът не е възможен, той си запазва правото да замени дефектния елемент или целия Продукт с бездефектен, да намали цената на Продукта или да се откаже от договора.
По отношение на потребител, който не е потребител по смисъла на Закона от 23 април 1964 г. Граждански кодекс, отговорността на Гаранта за вреди, произтичащи от тази гаранция и/или във връзка с нейното сключване и изпълнение, независимо от правния титул, е ограничена до максималната стойност на дефектния Продукт.

II. Гаранционен период

Компоненти на продукта	Продължителност на гаранционната защита
Електрическа бъркалка	24 месеца от датата на закупуване на Продукта, както е посочено в тази гаранционна карта

III. Условия за ползване на гаранцията

Потребителят трябва да представи попълнената гаранционна карта на Продукта и да докаже обстоятелствата на закупуване на Продукта от Потребителя, напр. чрез представяне на касова бележка, фактура и др. За целите на ефективното разглеждане на жалби се препоръчва Потребителят да представи заедно с Продукта всички компоненти, посочени в "Комплектоване на устройството", съдържащо се в Ръководството за потребителя.
2. потребителят да спазва препоръките, съдържащи се в инструкциите за експлоатация и гаранционната карта.
Гаранцията обхваща само територията на Република Полша и ЕС.
Гаранцията не покрива дефекти на Продукта, произтичащи по-специално от:
a. Неспазване от страна на потребителя на условията, посочени в инструкциите за експлоатация, по-специално по отношение на правилната експлоатация, поддръжка и почистване;
b. Използване на продукти за почистване или поддръжка от страна на потребителя, които не съответстват на инструкциите за експлоатация;
c. Неподходящо съхранение и транспортиране на Продукта от страна на Потребителя;
d. Неразрешени промени и/или изменения на Продукта от страна на Потребителя, които не са били съгласувани с Гаранта;
e. Използването от страна на Потребителя в Продукта на консумативи, които не съответстват на Инструкцията за експлоатация.
(5) Потребител, който не е потребител по смисъла на Закона от 23 април 1964 г. Граждански кодекс, губи гаранцията за Продукта, в който:
- серийните номера, обозначенията за дата и табелките с номинални стойности са били отстранени, променени или повредени от потребителя;
- пломбите са били повредени от потребителя или имат следи от манипулация от страна на потребителя.
Внимание: Потребителят трябва да извършва дейностите, свързани с ежедневната експлоатация на Продукта, произтичащи, наред с другото, от Инструкциите за употреба, сам и за своя сметка.

IV. Процедура за подаване на жалби

(1) В случай, че се установи, че Продуктът работи неправилно, трябва да се уверите, че всички стъпки, посочени в инструкциите за експлоатация, са извършени правилно, преди да предявите рекламация.
(2) Препоръчително е да подадете жалба незабавно, за предпочитане в рамките на 7 дни от забелязването на дефект в Продукта. Потребител, който не е потребител по смисъла на Закона от 23 април 1964 г. Граждански кодекс, губи правата, произтичащи от тази гаранция, ако рекламацията не бъде направена в рамките на 7 дни.
(3) Уведомяването за жалба може да се извърши, inter alia, на мястото на закупуване на Продукта, в гаранционното обслужване или писмено на адреса: Dedra Exim Sp. z o.o., ul. 3 Maja 8, 05-800 Pruszków.
(4) Потребителят може да подаде жалба, като използва формуляра, достъпен на уебсайта www.dedra.pl. ("Формуляр за гаранционна рекламация").
5. адресите на гаранционното обслужване за отделните страни са достъпни на www.dedra.pl. Ако няма гаранционен сервиз за дадена държава, препоръчваме да отправяте гаранционни претенции на адрес: Dedra Exim Sp. z o.o. ul. 3 Maja 8, 05-800 Pruszków (Полша).
6 С оглед на безопасността на Потребителя е забранено използването на дефектен Продукт.
7 Внимание: Използването на дефектен Продукт е опасно за здравето и живота на Потребителя.
8 Изпълнението на задълженията по гаранцията ще се осъществи в рамките на 14 работни дни, считано от датата на доставка на декларирания Продукт от Потребителя.
9. преди да предадете дефектния Продукт за рекламация, се препоръчва да го почистите. Препоръчва се Продуктът за рекламация да бъде внимателно защитен от повреди по време на транспортиране (препоръчва се Продуктът за рекламация да се достави в оригиналната му опаковка).
(10) Гаранционният срок се удължава с времето, през което Потребителят не е могъл да използва Продукта, обхванат от гаранцията, поради дефект. Гаранцията не изключва, не ограничава и не спира правата на Потребителя, произтичащи от гаранционните разпоредби, за дефекти на продадените стоки.

UA Зміст

1. Фотографії та малюнки
2. Опис пристрою
3. Призначення пристрою
4. Обмеження використання
5. Технічні дані
6. Підготовка до роботи
7. Підключення до мережі
8. Увімкнення пристрою
9. Використання пристрою
10. Поточне обслуговування
11. Запасні частини та аксесуари
12. Самостійне усунення несправностей
13. Комплектація обладнання
14. Інформація для користувачів щодо утилізації електричного та електронного обладнання
15. Гарантійний талон

Декларація відповідності додається до інструкції окремим документом. У разі відсутності декларації відповідності, будь ласка, зверніться до компанії Dedra Exim Sp. z o.o.
Загальні правила техніки безпеки включені в посібник окремим буклетом.

ПОПЕРЕДЖЕННЯ. **Прочитайте всі попередження, позначені цим символом, та всі інструкції.** Недотримання наведених нижче попереджень та інструкцій з техніки безпеки може призвести до ураження електричним струмом, пожежі або серйозних травм.

Зберігайте всі попередження та інструкції для подальшого використання.

2 Опис пристрою

Рис. A: 1.регулятор швидкості, 2.вимикач, 3.розетка для щітки, 4.змішувач

3. Призначення пристрою

Електричний міксер призначений для змішування будівельних матеріалів, таких як фарби, розчини, клеї, штукатурки та подібні речовини. Залежно від консистенції матеріалу і його кількості необхідно вибрати відповідний міксер. Тип міксера слід вибирати відповідно до інформації, зазначеної на упаковці змішуваного матеріалу. Використання міксера дозволяється при ремонтно-будівельних роботах, в ремонтних майстернях, аматорських роботах при дотриманні умов використання і допустимих умов праці, викладених в інструкції з експлуатації.

4 Обмеження у використанні

Прилад можна використовувати тільки відповідно до "Дозволених умов експлуатації", наведених нижче.
Пристрій можна використовувати тільки зі змішувачами зі спеціально профільованою різьбою. Змішувач призначений виключно для самостійного та побутового використання. Несанкціоновані зміни механічної та електричної конструкції, будь-які модифікації, операції з технічного обслуговування, не описані в інструкції з експлуатації,

вважаються незаконними і призводять до негайної втрати гарантійних прав, а декларація відповідності стає недійсною.
Неправильне використання або використання не відповідно до інструкції з експлуатації призведе до негайної втрати гарантійних прав.

Допустимі умови праці
Необов'язкова робота S2 10 хв.
Використання електроінструменту в приміщенні вимагає ефективної вентиляції.

5 Технічні дані

Модель	**DED7929**
Електродвигун	комутатор
Робоча напруга[В]	230
Частота [Гц]	50
Номінальна потужність двигуна [Вт]	1350
Швидкість обертання:	
$^{-1}$I [хв]	0-600
$^{-1}$II [хв]	0-800
Вага [кг]	6,1
Кількість змішувачів	2
Тип різьби змішувача	віддані, професійні
$_{pA}$рівень звукового тиску L [дБ(А)].	89.0
$_{WA}$рівень звукової потужності L [дБ(А)].	100.0
$_{pAWA}$Невизначеність вимірювання (K K) [дБ(А)].	3,0
^{2}Рівень вібрації, виміряний на ручці [м/с]	5.673
^{2}Невизначеність вимірювання K [м/с]	1,5
Ступінь захисту IP	IP 20
Клас захисту	II

Інформація про вібрації та шум
$_{h}$Комбіноване значення вібрацій a і невизначеність вимірювання були визначені відповідно до EN 62841-2-10 і наведені в таблиці.
Викиди шуму були визначені відповідно до EN 62841-1, значення наведені в таблиці вище.

ПРИМІТКА **Шум може призвести до пошкодження слуху, завжди використовуйте засоби захисту органів слуху під час роботи!**

Заявлене значення загальної вібрації було виміряно відповідно до стандартного методу випробувань і може використовуватися для порівняння одного обладнання з іншим. Заявлений рівень вібрації також може бути використаний для попередньої оцінки впливу вібрації.
Рівень вібрації під час фактичного використання обладнання може відрізнятися від заявлених значень, залежно від використання робочих інструментів, зокрема типу заготовки та необхідності визначення заходів для захисту оператора. Для точної оцінки впливу в реальних умовах експлуатації необхідно враховувати всі частини робочого циклу, включаючи періоди, коли верстат вимкнений або коли він увімкнений, але не використовується для роботи.

6. Підготовка до роботи

ПРИМІТКА **Всі підготовчі роботи виконуйте, відключивши пристрій від мережі електроживлення.**

Перед початком роботи переконайтеся, що ємність з матеріалом, який змішується, надійно закріплена. Змішувачі, а також різьбове гніздо змішувача мають спеціальний профіль, який повинен бути точно підігнаний (рис. B). Змішувачі мають протилежну різьбу: змішувач з лівою різьбою і змішувач з правою різьбою. Необхідно звернути увагу на те, щоб правильний змішувач був вкручений у відповідний гніздо. Мішалки міцно вкрутіть в гільзи мішалки за допомогою двох гайкових ключів. Помістіть один ключ на вал мішалки, а інший - на частину мішалки з насічкою і міцно затягніть (рис. E). При відкручуванні мішалки дійте в зворотному порядку.

7. Підключення до мережі

Перед підключенням приладу до електромережі переконайтеся, що напруга живлення відповідає значенню, зазначеному на табличці з технічними даними.
Підключення до електромережі повинно бути виконано відповідно до основних вимог до електроустановок і відповідати вимогам безпеки при використанні. Параметри мінімального перерізу кабелю живлення та номінального значення запобіжника залежно від потужності приладу наведені в таблиці нижче:

Потужність пристрою [Вт].	^{2}Мінімальний переріз провідника [мм].	Мінімальне значення запобіжника типу B [A].
700÷1400	1	10

Установку повинен виконувати кваліфікований електрик. Використовуючи подовжувачі, переконайтеся, що переріз жил кабелю не менший за необхідний (див. таблицю). Прокладіть електричний кабель таким чином, щоб виключити ризик його перерізання під час роботи. Не використовуйте пошкоджені подовжувачі. Періодично перевіряйте стан кабелю живлення. Не тягніть за кабель живлення.

8. Увімкнення пристрою

ПРИМІТКА **Перед запуском пристрою необхідно виконати дії, описані в розділі "Підготовка до роботи".**

Міцно тримайте мішалку так, щоб ручка з вимикачем була з правого боку. Натисніть кнопку блокування вимикача, щоб запобігти випадковому ввімкненню (рис. C). Потім натисніть кнопку вимикача.
Відпустіть кнопку вимикача, щоб зупинити роботу. Під час увімкнення мішалки прийміть стійке положення.

9. Використання пристрою

Пристрій має дві швидкості: повільну та швидку. Щоб змінити швидкість, необхідно щоразу відключати пристрій від мережі, а потім повертати ручку перемикання швидкостей на 180°. Це слід робити при вимкненій вилці з розетки. Якщо при зміні положення ручки виникає опір, поверніть робочий кінець ручки на невеликий кут. Швидкості позначені: a - де швидкості 0-600 об/хв,-- де швидкості 0-800 об/хв. Здійснюйте процес змішування відповідно до рекомендацій виробника матеріалу, що змішується. При зануренні або вийманні змішувача поступово зменшуйте швидкість за допомогою регулятора швидкості. Після повного занурення збільшити швидкість до максимальної, щоб забезпечити достатнє охолодження двигуна. Під час процесу перемішування рухайте мішалку в різних напрямках. Перемішуйте до повного перемішування всієї речовини. Після закінчення роботи вимийте мішалку і змішувач.

ПРИМІТКА **Тримайте руки подалі від обертового міксера та інших компонентів.**

10. Поточне обслуговування

ПРИМІТКА **Виконуйте всі операції з технічного обслуговування, відключивши пристрій від електромережі.**

Проводьте поточне технічне обслуговування при відключеній вилці від електромережі. Періодично перевіряйте технічний стан мішалки: регулярно очищайте мішалку та мішалки. При кожній нагоді очищайте повітрозабірник електродвигуна для охолодження. Найкраще це робити за допомогою стисненого повітря. Регулярно змащуйте секцію захвату машинним мастилом (наприклад, WD-40).

11. Запасні частини та аксесуари

Для придбання запасних частин та аксесуарів, будь ласка, зв'яжіться з компанією Dedra Exim Service. Контактні дані можна знайти на сторінці 1 цього посібника.
При замовленні запасних частин, будь ласка, вказуйте номер партії на заводській табличці та номер деталі зі складального креслення.
Протягом гарантійного терміну ремонт здійснюється відповідно до умов, зазначених у гарантійному талоні. Будь ласка, передайте несправний виріб для ремонту за місцем придбання (продавець зобов'язаний прийняти несправний виріб), надішліть його до центрального сервісного центру Dedra Exim або до найближчого сервісного центру за місцем проживання (список сервісних центрів на сайті www.dedra.pl). Будь ласка, додайте заповнений гарантійний талон. Після закінчення гарантійного терміну ремонт здійснюється центральним сервісним центром. Надішліть несправний виріб до сервісного центру (витрати на пересилку оплачує користувач).

12. Дефекти виправлені самостійно

ПРИМІТКА **Перед самостійним усуненням несправностей від'єднайте пристрій від джерела живлення.**

Проблема	**Тому що**	**Рішення**
Пристрій не працює	Кабель живлення неправильно підключений або пошкоджений	перевірте кабель живлення
	У розетці відсутня мережева напруга	Перевірте напругу в розетці або чи не спрацював запобіжник
	Зношені щітки двигуна	Замініть щітки на нові
	Несправний вимикач	Віддайте прилад на технічне обслуговування
Пристрій запускається з труднощами	Заклинило підшипники двигуна	Віддайте прилад на технічне обслуговування
Двигун перегрівається	Забиті вентиляційні отвори	Очистіть отвори
	Перевищення робочих параметрів	Вимкніть електроінструмент, відкладіть роботу до повного охолодження машини
	Занадто високий тиск на інструмент	Зменшити тиск

13. Комплектація обладнання

DED7929: 1.електрична мішалка, 2.набір спеціальних мішалок, 3.набір гайкових ключів

14. Інформація для користувачів щодо утилізації електричного та електронного обладнання

(стосується домогосподарств)



Символ, зображений на виробах або супровідній документації, вказує на те, що несправне електричне або електронне обладнання не можна утилізувати разом з побутовими відходами. Якщо вам потрібно утилізувати, повторно використати або відновити компоненти, найкраще віднести їх до спеціалізованого пункту збору, де вони будуть прийняті безкоштовно. Інформацію про місцезнаходження пунктів збору відпрацьованого обладнання надають місцеві органи влади, наприклад, на своїх веб-сайтах. Правильна утилізація приладу дозволяє зберегти цінні ресурси та уникнути негативного впливу на здоров'я і навколишнє середовище через можливу наявність в обладнанні небезпечних речовин, сумішей і компонентів.
Неправильна утилізація відходів тягне за собою штрафні санкції згідно з відповідними місцевими нормами.
Користувачі в країнах ЄС: Якщо вам потрібно утилізувати електричне або електронне обладнання, зверніться до найближчого продавця або постачальника, який надасть вам додаткову інформацію.
Утилізація відходів у країнах за межами Європейського Союзу: Цей символ стосується лише країн Європейського Союзу. Якщо вам потрібно утилізувати цей виріб, зверніться до місцевих органів влади або дилера для отримання інформації про правильний спосіб утилізації.

Гарантійний талон

на

[Електрична мішалка]

Номер замовлення: DED7929 Номер лоту: .....

(далі - Продукт)

Дата придбання продукту: .....

Печатка дилера

Дата та підпис продавця: .....

Заява користувача:

Я підтверджую, що ознайомлений з умовами гарантії та наслідками недотримання вказівок, викладених в інструкції з експлуатації та гарантійному талоні. Я ознайомлений з умовами цієї гарантії, що підтверджую власним підписом:

.....

Дата і місцеПідпис користувача

I. Відповідальність за Продукт

(1) Поручитель - Dedra Exim Sp. z o.o. з місцезнаходженням в м. Прушкув, адреса: ul. 3 Maja 8, 05-800 Pruszków, KRS 0000062517, Окружний суд столичного міста Варшави у Варшаві, XIV Економічний відділ Національного судового реєстру, NIP 527-020-49-33, статутний капітал: 100 980,00 ЗЛОТИХ.
2 Відповідно до умов, викладених у цьому гарантійному талоні, Гарант надає гарантію на Виріб, що походить з дистриб'юторської мережі Гаранта.
(3) Відповідальність за гарантією поширюється лише на дефекти, що виникли з причин, притаманних Продукту на момент його передачі Користувачеві.
(4) Користувач, на підставі гарантії, має право на безкоштовний ремонт Продукту за умови, що дефект став очевидним протягом гарантійного терміну. Спосіб ремонту Продукту (метод ремонту) визначається на розсуд Гаранта. Якщо Гарант встановить, що ремонт неможливий, він залишає за собою право замінити дефектний елемент або весь Виріб на бездефектний, зменшити ціну Виробу або відмовитися від договору.
По відношенню до Користувача, який не є споживачем у розумінні Закону від 23 квітня 1964р. Цивільного кодексу, відповідальність Гаранта за збитки, що виникли внаслідок цієї гарантії та/або у зв'язку з її укладенням та виконанням, незалежно від правового титулу, обмежується максимальною вартістю дефектного Продукту.

II. Гарантійний термін

Компоненти продукту	Тривалість гарантійного захисту
Електрична мішалка	24 місяці з дати придбання Продукту, як зазначено в цьому гарантійному талоні

III. Умови для отримання гарантії

Користувач повинен пред'явити заповнений гарантійний талон на Виріб та обґрунтувати обставини придбання Виробу Користувачем, наприклад, пред'явивши чек, рахунок-фактуру тощо. З метою ефективного розгляду рекламації рекомендується, щоб Користувач надав разом з Виробом всі компоненти, зазначені в розділі "Комплектація пристрою", що міститься в Посібнику користувача.
2. що Користувач дотримується рекомендацій, викладених в інструкції з експлуатації та гарантійному талоні.
Гарантія поширюється лише на територію Республіки Польща та ЄС.
Гарантія не поширюється на дефекти Продукту, що виникають, зокрема, внаслідок:
a. Недотримання Користувачем умов, викладених в Інструкції з експлуатації, зокрема щодо правильної експлуатації, технічного обслуговування та чищення;
b. Використання Користувачем засобів для чищення або технічного обслуговування, які не відповідають вимогам Інструкції з експлуатації;
c. Неналежне зберігання та транспортування Продукту Користувачем;
d. Несанкціоновані зміни та/або модифікації Продукту Користувачем, які не були узгоджені з Гарантом;
e. Використання Користувачем у Виробі витратних матеріалів, що не відповідають вимогам Інструкції з експлуатації.
(5) Користувач, який не є споживачем у розумінні Закону від 23 квітня 1964р. Цивільного кодексу, втрачає гарантію на Продукт, в якому:
- серійні номери, позначення дати та паспортні таблички були видалені, змінені або пошкоджені користувачем;
- пломби були пошкоджені користувачем або мають ознаки втручання користувача.
Увага: Користувач зобов'язаний самостійно і за власний рахунок виконувати дії, пов'язані з повсякденною експлуатацією Виробу, що випливають, зокрема, з Інструкції з експлуатації, самостійно і за власний рахунок.

IV. Процедура розгляду скарг

(1) Якщо Ви виявите, що Виріб працює неправильно, перед тим, як пред'явити претензію, Ви повинні переконатися, що всі кроки, зазначені в Інструкції з експлуатації, були виконані правильно, перш ніж пред'являти претензію.
(2) Рекомендується подавати рекламацію негайно, бажано протягом 7 днів з моменту виявлення дефекту Продукту. Користувач, який не є споживачем у розумінні Закону від 23 квітня 1964р. Цивільного кодексу, втрачає права, що випливають з цієї гарантії, якщо рекламація не буде подана протягом 7 днів.
(3) Повідомлення про рекламацію можна подати, зокрема, в місці придбання Продукту, в гарантійному сервісі або в письмовій формі на вказану адресу: Dedra Exim Sp. z o.o., ul. 3 Maja 8, 05-800 Pruszków.
(4) Користувач може подати рекламацію, використовуючи форму, доступну на веб-сайті www.dedra.pl. ("Бланк рекламації").
5. адреси гарантійного обслуговування для окремих країн можна знайти на сайті www.dedra.pl. Якщо для певної країни немає гарантійного сервісу, рекомендується звертатися з гарантійними претензіями за адресою: Dedra Exim Sp. z o.o. ul. 3 Maja 8, 05-800 Pruszków (Польща).
6 З метою безпеки Користувача використання дефектного Продукту заборонено.
7 Попередження: Використання несправного Виробу є небезпечним для здоров'я та життя Користувача.
8 Виконання зобов'язань за гарантією відбудеться протягом 14 робочих днів, рахуючи від дати доставки Користувачем заявленого Продукту.
9. перед тим, як відправити дефектний Виріб для рекламації, рекомендується його почистити. Виріб, що підлягає рекламації, рекомендується ретельно захищати від пошкоджень під час транспортування (рекомендується доставляти Виріб, що підлягає рекламації, в оригінальній упаковці).
(10) Гарантійний термін продовжується на час, протягом якого Користувач не міг використовувати Продукт, на який поширюється гарантія, через дефект.
Гарантія не виключає, не обмежує і не призупиняє права Користувача, передбачені положеннями про гарантійні зобов'язання щодо дефектів проданих товарів.

Dedra Exim Sp. z o.o.
ul. 3 Maja 8, 05-800 Pruszków
Tel. +48 22 73 83 777, fax +48 22 73 83 779
www.dedra.pl, serwis@dedra.pl

Adnotacje o dokonanych naprawach / Záznamy o provedených opravách / Záznamy o vykonaných opravách / Pastabos apie atliktą remontą / Piezīmes par veikto remontu / Feljegyzések az elvégzett javításokról / Mențiuni cu privire la reparațiile efectuate / Opombe o opravljenih popravilih / Bilješke o izvršenim popravcima/ Отбелязване на извършените ремонти / Відмітка про проведені ремонти

Data zgłoszenia do naprawy / Datum nahlášení k opravě / Dátum odovzdania do opravy / Atidavimo remontui data / Produkta nodošanas remontā datums / A javításra történő bejelentés dátuma / Data predării la reparație / Datum prijave za popravilo / Datum zahtjeva za popravak/ Дата на заявката за ремонт/ Дата подання заявки на ремонт	Data wykonania naprawy / Datum provedení opravy / Dátum vykonania opravy / Remonto data / Remonta datums / A javítás dátuma / Data efectuării reparației / Datum izvršitve popravila / Datum popravka/ Дата на ремонта/ Дата ремонту	Zakres naprawy, opis czynności naprawczych / Rozsah opravy, popis úkonů / Rozsah opravy, opis vykonaných opravných činností / Remonto apimtis, remonto darbų aprašymas / Remonta apjoms, remontdarbu apraksts / A javítás tartalma, a javítási műveletek leírása / Domeniul de reparație, descrierea operațiilor de reparație / Obseg popravila, opis izvršenih opravil v okviru popravila / Opseg popravka, opis popravka/ Обхват на ремонта, описание на ремонтните дейности / Обсяг ремонту, опис ремонтних робіт	Podpis wykonującego naprawę / Podpis opraváře / Podpis osoby vykonávajúcej opravu / Remontą atliekančio asmens parašas / Remonta veicēja paraksts / A javítást végző aláírása / Semnătura persoanei care a efectuat reparația / Podpis osebe, ki je izvršila popravilo / Potpis osobe koja izvodi popravak/ Подпис на лицето, което извършва ремонта / Підпис ремонтника