○DED7837

Instrukcja ważna dla urządzeń wyprodukowanych po: / Operating instructions valid for devices manufactured after: / Návod k obsluze platný pro zařízení vyrobená po: / Návod na obsluhu platný pre zariadenia vyrobené po: / Naudojimo instrukcijos galioja prietaisams, pagamintiems po: / Lietošanas instrukcija, kas attiecas uz ierīcēm, kas ražotas pēc: / A használati utasítás az alábbi dátum után gyártott készülékekre érvényes: / Instrucțiuni de utilizare valabile pentru dispozitivele fabricate după: / Navodila za uporabo veljajo za naprave, proizvedene po: / Korisnički priručnik vrijedi za uređaje proizvedene nakon: / Инструкции за експлоатация, валидни за устройства, произведени след: / Інструкція з експлуатації, важлива для пристроїв, виготовлених після: / Bedienungsanleitung gültig für Geräte, die nach dem folgenden Datum hergestellt wurden: / Mode d'emploi valable pour les appareils fabriqués après: **01.01.2023**



PL **Młot udarowo-obrotowy**
Instrukcja obsługi z kartą gwarancyjną

EN **Rotary hammer drill**
User manual with warranty card

CZ **Rotační kladivo s příklepem**
Návod k obsluze se záručním listem

SK **Vŕtacie kladivo**
Užívateľská príručka so záručným listom

LT **Perforatorius**
Naudojimo instrukcija su Garantiniu lapu

LV **Rotācijas urbjmašīna ar perforatoru**
Lietošanas instrukcija ar garantijas talonu

HU **Fúrókalapács**
Használati Utasítás Garanciajeggyel

RO **Ciocan rotopercutor**
Instrucțiuni de utilizare și certificat de garanție

DE **Bohr-/ Meisselhammer**
Bedienungsanleitung mit Garantiekarte

SI **Vrtljivo kladivo**
Navodila za uporabo z garancijskim listom

BG **Ротационен чук**
Инструкции за експлоатация с гаранционна карта

UA **Перфоратор**
Інструкція з експлуатації з гарантійним талоном

HR **Udarna bušilica**
Upute za upotrebu s jamstvenim listom

FR **Marteau rotatif**
Mode d'emploi avec carte de garantie

PL Wszelkie prawa zastrzeżone. Niniejsze opracowanie jest chronione prawem autorskim. Kopiowanie lub rozpowszechnianie Instrukji Obsługi we fragmentach albo w całości bez zgody Dedra Exim zabronione Dedra Exim zastrzega sobie prawo do wprowadzania zmian konstrukcyjno-technicznych oraz kompletacyjnych bez uprzedniego powiadamiania. Zmiany te nie mogą stanowić podstawy do reklamowania produktu. Instrukcja obsługi dostępna na stronie www.dedra.pl

EN All rights reserved. This document is protected by copyright. Copying or distributing the User Manual in whole or in part without the consent of Dedra Exim is prohibited. Dedra Exim reserves the right to make design, technical and assembly changes without prior notice. These changes cannot be used as grounds for product complaints. The user manual is available at www.dedra.pl

CZ Všechna práva vyhrazena. Toto zpracování je chráněno autorským právem. Kopírování nebo šíření Návodu k obsluze v částech nebo vcelku bez souhlasu společnosti Dedra Exim je zakázáno. Dedra Exim si vyhrazuje právo zavádět konstrukční a technické a komplementační změny bez dřívějšího oznámení. Tyto změny nemohou být základem pro reklamování výrobku. Návod k obsluze dostupný na stránkách www.dedra.pl

SK Všetky práva vyhradené. Tieto materiály sú chránené autorskými právami. Kopírovanie prípadne šírenie častí, prípadne celého návodu na obsluhu je bez súhlasu spoločnosti Dedra Exim zakázané. Dedra Exim si vyhradzuje právo na vykonávanie konštrukčno-technických zmien, a zmien doplnkového príslušenstva, bez predchádzajúceho upozornenia. Tieto zmeny nemôžu byť dôvodom na reklamáciu výrobku. Užívateľská príručka je dostupná na webovej stránke www.dedra.pl

LT Visos teisės saugomos. Šis kūrinys yra saugomas autorinių teisių įstatymų. Eksploatavimo instrukcijos arba jos fragmentų kopijavimas ir platinimas be „Dedra Exim“ sutikimo draudžiamas. „Dedra Exim“ pasilieka sau teisę įvesti konstrukcijos, techninius arba komplektacijos pokyčius be išankstinio įspėjimo. Šie pokyčiai negali būti skundo dėl produkto pagrindu. Naudojimo instrukcija yra prieinama svetainėje: www.dedra.pl

LV Visas tiesības pasargātas. Šis izdevums ir sargāts ar autortiesību. Lietošanas Instrukcijas kopēšana vai izplatīšana pilnīgi vai fragmentos bez Dedra Exim firmas piekrišanas ir aizliegta. Firma Dedra Exim atstāj sev tiesību veikt konstrukcijas-tehnikas izmaiņu, kā arī komplektācijas izmaiņu bez iepriekšēja paziņojuma. Šīs izmaiņas nevar būt par pamatu produkta reklamēšanai. Lietošanas instrukcija pieejama mājaslapā www.dedra.pl

HU Minden jog fenntartva. A jelen kiadvány szerzői jogokkal védve. A Használati Utasítás másolása vagy terjesztése egészében vagy részleteiben a Dedra Exim írásos engedélye nélkül tilos A Dedra Exim fenntartja magának a szerkezeti-műszaki, valamint komplettálási változtatások előzetes bejelentés nélküli bevezetésének jogát. Ezek a változások nem szolgálhatnak alapjául a termék reklamációjának. A használati utasítás a weboldalon elérhető www.dedra.pl.

RO Toate drepturile rezervate. Această redactare este protejată prin legea dreptului de autor. Este interzisă copierea, reproducerea în orice fel sau multiplicarea și distribuirea parțială sau în totalitate a Manualului de utilizare fără permisiunea firmei Dedra Exim Firma Dedra Exim își rezervă dreptul de a face modificări tehnice și constructive sau de completare a dispozitivului fără o notificare prealabilă. Aceste modificări nu pot constitui temei pentru reclamarea produsului. Instrucțiunea de deservire accesibilă pe pagina www.dedra.pl

DE Alle Rechte vorbehalten. Die vorliegende Bedienungsanleitung wird durch das Urheber-recht geschützt. Kein Teil dieser Bedienungs-anleitung darf ohne schriftliche Einwilligung von Dedra Exim vervielfältigt oder verbreitet werden.Dedra Exim behält sich das Recht vor, Konstruktions- und technische Änderungen sowie Änderungen in der Zusammensetzung vorzunehmen, ohne vorher darüber zu informieren. Diese Änderungen können kein Grund zur Reklamation des Produkts bilden. Die Bedienungsanleitung ist auf der Internetseite www.dedra.pl zugänglich.

SI Vse pravice pridržane. Ta navodila so zaščitena na podlagi predpisov o avtorskih pravicah. Prepovedano je kopiranje ali razširjanje teh navodil za uporabo po delih ali v celoti brez soglasja Dedra Exim. Dedra Exim si pridržuje pravico do uvajanja konstrukcijsko-tehničnih in kompletacijskih sprememb brez predhodnega obvestila. Te spremembe ne morejo biti podlaga za prijavo reklamacije. Navodila za uporabo so na voljo na strani www.dedra.pl

BG Всички права запазени. Това произведение е защитено с авторски права. Забранено е копирането или разпространението на ръководството за потребителя на части или изцяло без разрешението на Dedra Exim Dedra Exim си запазва правото да прави промени в дизайна, техниката и окомплектовката без предварително уведомление. Тези промени не могат да бъдат основание за рекламиране на продукта. Ръководството за потребителя е на разположение на адрес www.dedra.pl

UA Всі права захищені. Ця робота захищена авторським правом. Копіювання або розповсюдження Посібника користувача повністю або частково без дозволу Dedra Exim заборонено Dedra Exim залишає за собою право вносити зміни в конструкцію, технічні характеристики та комплектацію без попереднього повідомлення. Ці зміни не можуть бути підставою для реклами продукту. Посібник користувача доступний на сайті www.dedra.pl

HR Sva prava pridržana. Ova je studija zaštićena autorskim pravima. Zabranjeno je kopiranje ili distribucija korisničkog priručnika, djelomično ili u cijelosti, bez pristanka Dedra Exima. Dedra Exim zadržava pravo uvođenja konstrukcijskih, tehničkih i montažnih promjena bez prethodne najave. Ove izmjene ne mogu biti temelj za reklamiranje proizvoda. Korisnički priručnik dostupan na www.dedra.pl

FR Tous droits réservés. Ce travail est protégé par le droit d'auteur. La copie ou la distribution du manuel de l'utilisateur, en partie ou en totalité, sans l'autorisation de Dedra Exim est interdite. Dedra Exim se réserve le droit d'apporter des modifications à la conception, à la technique et à l'achèvement sans avis préalable. Ces modifications ne peuvent constituer un motif de publicité pour le produit. Le manuel de l'utilisateur est disponible à l'adresse suivante : www.dedra.pl

Kontakt
Contact/ Kontakt/ Kontakt/ Kontaktai/ Kontakts/ Elérhetőség/ Contact/ Pišite na/ Kontakt/ Свържете се с/ Контакти/ Kontakt/ Contact:
Dedra Exim Sp. z o.o., ul. 3 Maja 8, 05-800 Pruszków, Tel. +48 22 73 83 777 wew. 129, 170, fax +48 22 73 83 779
info@dedra.pl www.dedra.pl



1. Zdjęcia i rysunki

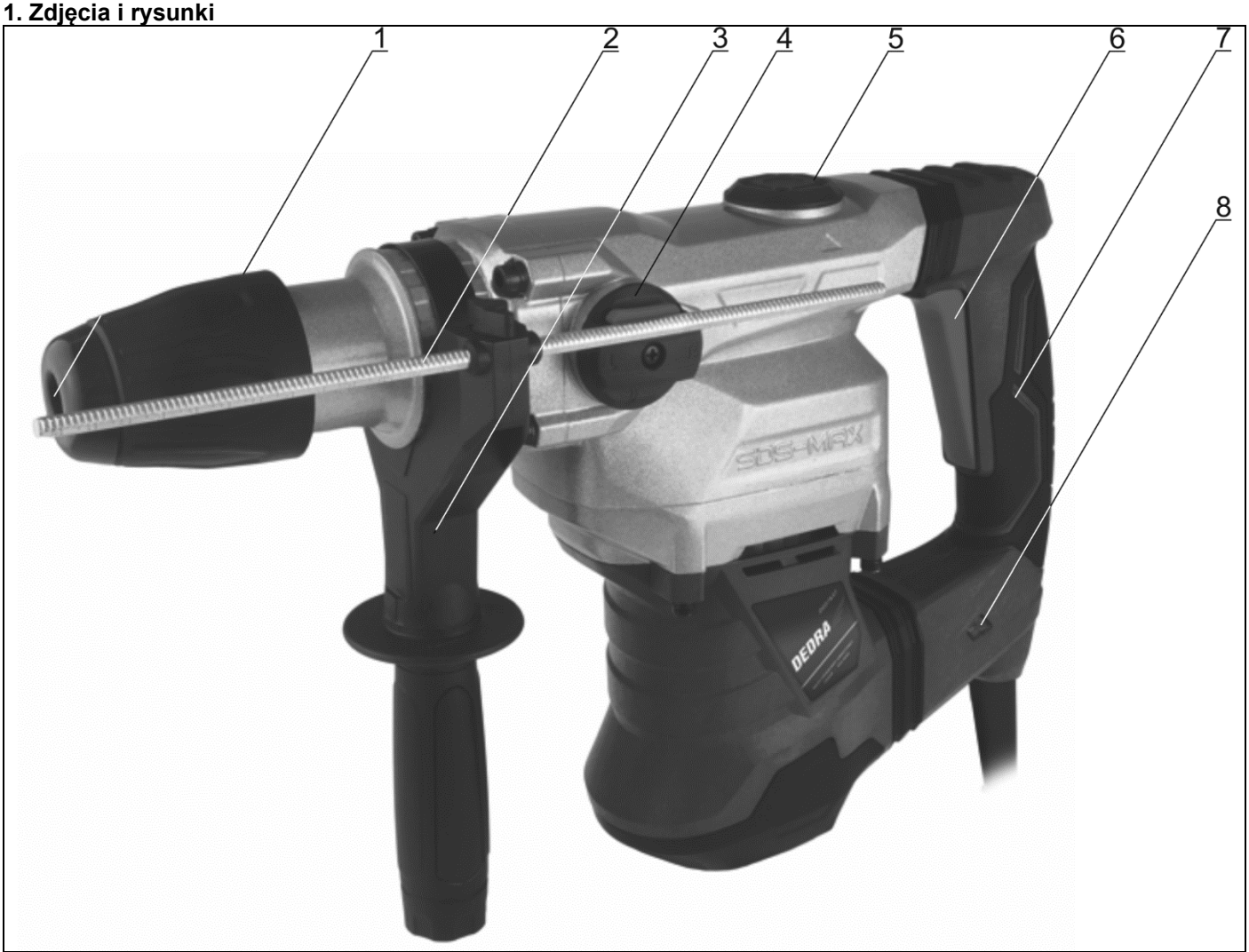

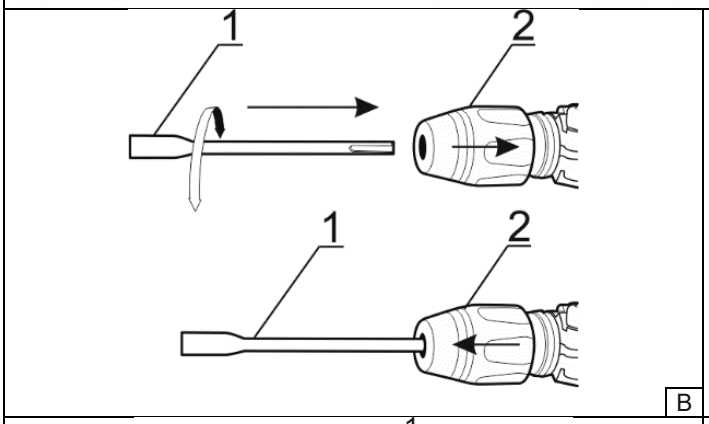

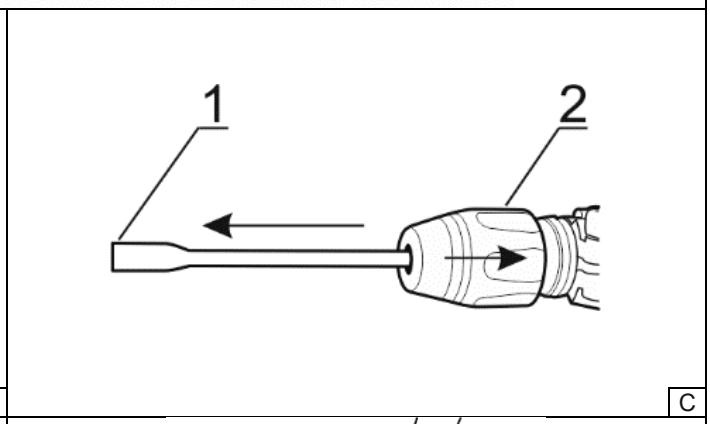

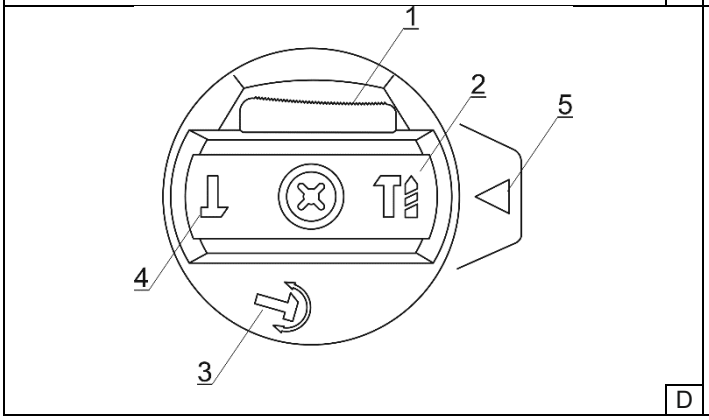

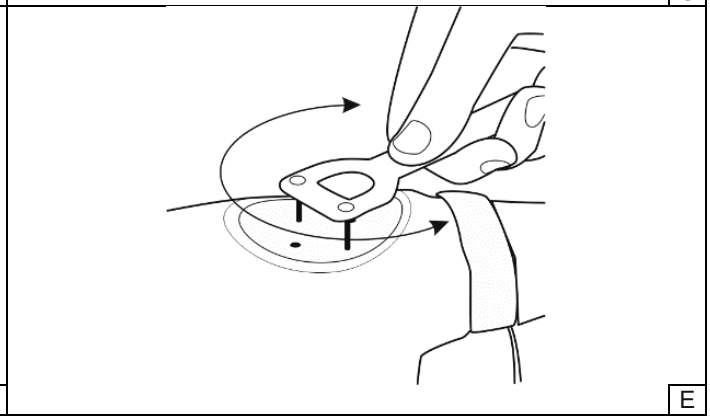

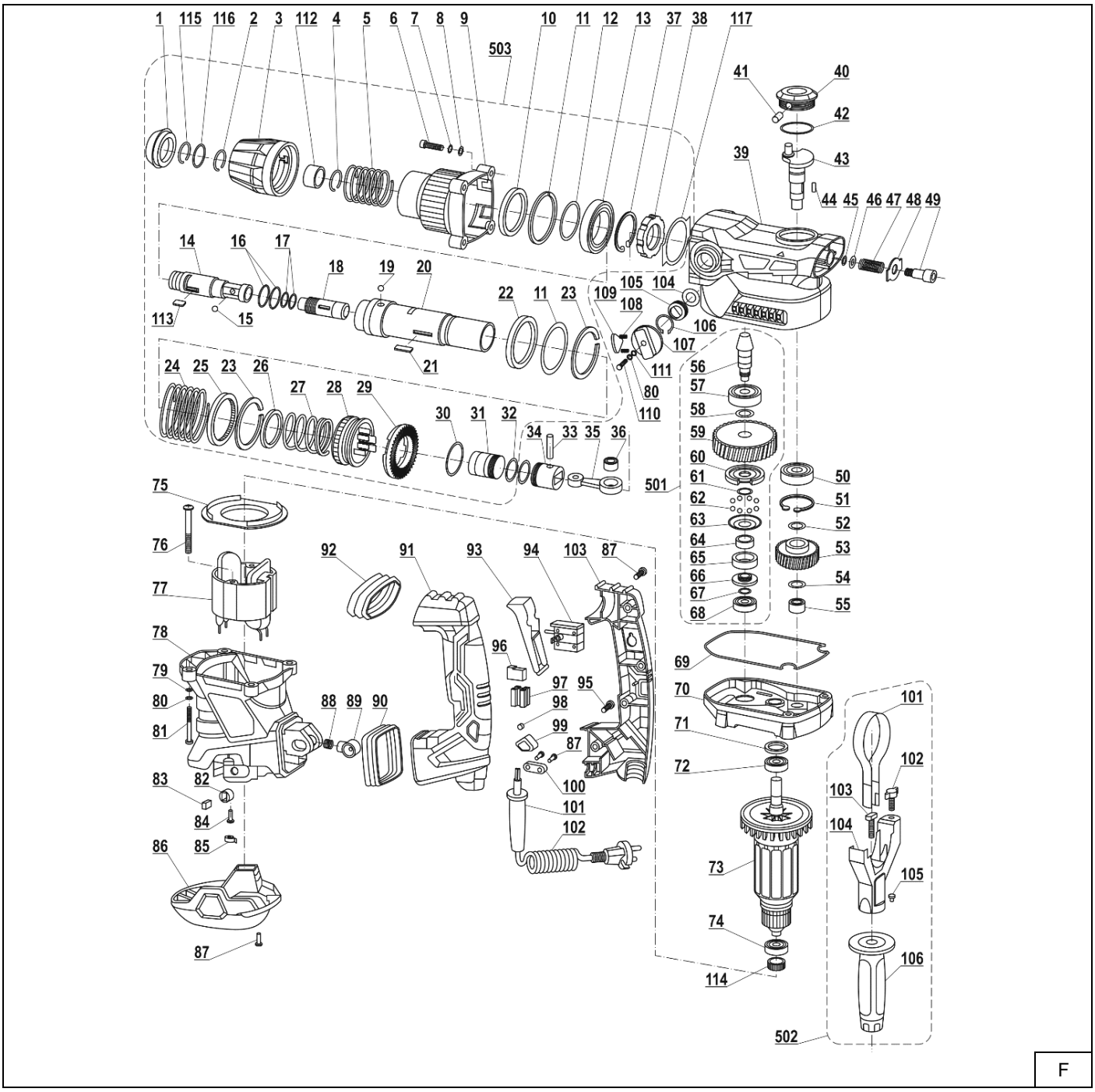

Opis piktogramów / Description of pictograms / Popis piktogramů / Popis piktogramov / Piktogramų aprašymas / Piktogrammu apraksts / A piktogramok leírása / Descrierea pictogramelor / Opis piktogramov / Opis piktograma / Описание на пиктограмите / Опис піктограм / Beschreibung der Piktogramme / Description des pictogrammes

Nakaz: przeczytaj instrukcję obsługi / Mandatory: read the user manual / Povinné: přečtěte si návod k použití / Povinné: prečítajte si používateľskú príručku / Privaloma: perskaityti vartotojo vadovą / Obligāts: izlasiet lietošanas instrukciju / Kötelező: olvassa el a felhasználói kézikönyvet / Obligatoriu: citiți manualul de utilizare / Obvezno: preberite navodila za uporabo / Obavezno: pročitajte upute za uporabu / Задължително: прочетете ръководството за употреба / Обов'язково: прочитайте інструкцію з експлуатації / Obligatorisch: Lesen Sie die Bedienungsanleitung / Obligatoire: lire le mode d'emploi

Nakaz: używać ochronników słuchu / Mandatory: use hearing protection / Povinnost: používat chrániče sluchu / Povinné: používajte ochranu sluchu / Privaloma: naudoti klausos apsaugos priemones / Pienākums: lietot dzirdes aizsargus / Kötelező: hallásvédő használata / Obligatoriu: utilizați protecție auditivă / Obvezno: uporabljajte zaščito za sluh / Obavezno: koristite zaštitu za sluh / Задължително: използвайте средства за защита на слуха / Обов'язкове: використовувати засоби захисту слуху / Obligatorisch: Gehörschutz verwenden / Obligatoire: utiliser des protections auditives

Nakaz: stosować okulary ochronne / Mandatory: wear safety glasses / Povinné: používat ochranné brýle / Povinné: noste ochranné okuliare / Privaloma: dėvėti apsauginius akinius / Obligāti: lietot aizsargbrilles / Obligatoriu: purtați ochelari de protecție / Obvezno: nosite varnostna očala / Obavezno: nositi zaštitne naočale / Задължително: носете предпазни очила / Обов'язково: використовувати захисні окуляри / Obligatorisch: Schutzbrille tragen / Obligatoire: porter des lunettes de protection

Nakaz: stosować środki ochrony dróg oddechowych / Mandatory: use respiratory protection / Povinné: používat prostředky na ochranu dýchacích cest / Povinné: používajte ochranu dýchacích ciest / Privaloma: naudoti kvėpavimo takų apsaugą / Obligāts: lietot elpošanas ceļu aizsardzības līdzekļus / Kötelező: légzőkészülék használata / Obligatoriu: utilizați protecție respiratorie / Obvezno: uporabljajte zaščito dihal / Obavezno: koristiti zaštitu za disanje / Задължително: използвайте средства за защита на дихателните пътища / Обов'язково: використовувати засоби захисту дихальних шляхів / Obligatorisch: Atemschutzmaßnahmen anwenden / Obligatoire : utiliser des équipements de protection respiratoire

Informacja: urządzenie w drugiej klasie ochronności / Information: device in the second protection class / informace: zařízení v druhé třídě ochrany / informácia: zariadenie v druhej triede ochrany / informacija: įrankio saugumo nuo elektros smūgio klasės / informācija: ierīce atbilst otrajai aizsardzības klasei / információ: a termék második osztályú besorolással rendelkezik / informație: dispozitiv din clasa a doua de protecție împotriva / Informacije: naprava v zaščitnem razredu II / Podaci: uređaj u drugoj klasi zaštite / Информация: устройство в клас на защита II / Інформація: пристрій з класом захисту II / Information: Geräte der Schutzklasse II / Information : appareil de la classe de protection II

PL Spis treści

1. Zdjęcia i rysunki
2. Szczegółowe przepisy bezpieczeństwa
3. Opis urządzenia
4. Przeznaczenie urządzenia
5. Ograniczenie użycia
6. Dane techniczne
7. Przygotowanie do pracy
8. Podłączenie do sieci
9. Włączanie urządzenia
10. Użytkowanie urządzenia
11. Bieżące czynności obsługowe
12. Części zamienne i akcesoria
13. Samodzielne usuwanie usterek
14. Kompletacja urządzenia
15. Informacja dla użytkowników o pozbywaniu się urządzeń elektrycznych i elektronicznych
16. Wykaz części do rysunku złożeniowego
17. Karta gwarancyjna

Deklaracja zgodności została dołączona do instrukcji jako oddzielny dokument. W przypadku braku deklaracji zgodności należy się skontaktować z Dedra Exim Sp. z o.o.
Ogólne przepisy bezpieczeństwa zostały dołączone do instrukcji jako oddzielna broszura.

⚠ UWAGA Podczas pracy urządzeniem zaleca się zawsze przestrzegać podstawowych zasad bezpieczeństwa pracy, w celu uniknięcia wybuchu pożaru, porażenia prądem elektrycznym lub obrażenia mechanicznego.

Przed przystąpieniem do eksploatacji urządzenia prosimy o zapoznanie się z treścią instrukcji obsługi. Prosimy o zachowanie instrukcji obsługi, ogólnych przepisów bezpieczeństwa pracy i deklaracji zgodności. Rygorystyczne przestrzeganie wskazówek i zaleceń zawartych w instrukcji obsługi wpłynie na przedłużenie żywotności Państwa urządzenia.

⚠ UWAGA Podczas pracy bezwzględnie przestrzegać wskazówek zawartych w ogólnych przepisów bezpieczeństwa pracy.

W razie przekazania urządzenia innej osobie, proszę wręczyć jej również instrukcję obsługi, ogólne przepisy bezpieczeństwa pracy i deklarację zgodności. Firma Dedra Exim nie odpowiada za wypadki powstałe w wyniku nieprzestrzegania wskazówek bezpieczeństwa pracy. Przeczytać uważnie wszystkie ogólne przepisy bezpieczeństwa pracy i instrukcje obsługi. Niestosowanie się do ostrzeżeń i instrukcji może skutkować porażeniem prądem, pożarem i/lub poważnymi obrażeniami. Zachować wszystkie instrukcje, ogólne przepisy bezpieczeństwa pracy i deklarację zgodności dla przyszłych potrzeb.

2. Szczegółowe przepisy bezpieczeństwa

- **Stosować środki ochrony słuchu.** Ekspozycja na hałas może spowodować utratę słuchu.
- **Zawsze stosować uchwyty dodatkowe, jeśli zostały dołączone.** Utrata kontroli może spowodować obrażenia operatora.
- **Podczas wykonywania czynności roboczych, w których akcesorium może stykać się z ukrytymi przewodami lub własnym przewodem, trzymać elektronarzędzie za izolowane powierzchnie.** Akcesoria stykające się z przewodem pod napięciem mogą sprawić, że odsłonięte metalowe części elektronarzędzia będą pod napięciem i mogą spowodować porażenie prądem elektrycznym.
- **Nigdy nie wolno odkładać elektronarzędzia przed całkowitym zatrzymaniem się narzędzia roboczego.** Obracające się narzędzie może wejść w kontakt z powierzchnią, na którą jest odłożone, przez co można utracić kontrolę nad tym elektronarzędziem.
- **W przypadku stwierdzenia uszkodzenia przewodu zasilającego bądź wtyczki nie podłączać urządzenia i nie pracować nim.** Przekazać urządzenie do serwisu w celu wymiany przewodu zasilającego na nowy.

3. Opis urządzenia

Rys. A: 1. Głowica wiertarska, 2. Ogranicznik głębokości wiercenia, 3. Rękojeść pomocnicza, 4. Pokrętło zmiany trybu pracy, 5. Pokrywa układu smarowania, 6. Włącznik, 7. Rękojeść główna, 8. Sygnalizator podłączenia do sieci zasilające

4. Przeznaczenie urządzenia

Młot udarowo-obrotowy jest urządzeniem zaprojektowanym do wiercenia udarowego w kamieniu, betonie, cegle oraz do lżejszych prac związanych z dłutowaniem w materiałach budowlanych. Urządzenie jest wyposażone w udar, który może być wykorzystywany w podkuwaniu. Dzięki możliwości zmiany kąta ustawienia dłuta możliwe jest podkuwanie w różnych pozycjach.
Dopuszcza się wykorzystanie urządzenia w pracach remontowo-budowlanych, warsztatach naprawczych, w pracach amatorskich przy równoczesnym przestrzeganiu warunków użytkowania i dopuszczalnych warunków pracy, zawartych w instrukcji obsługi.

5. Ograniczenia użycia

Urządzenie może być użytkowane tylko zgodnie zamieszczonymi poniżej „Dopuszczalnymi warunkami pracy".
Urządzenie może być użytkowane tylko i wyłącznie z oryginalnymi częściami i akcesoriami dostosowanymi do uchwytu SDS MAX.
Samowolne zmiany w budowie mechanicznej i elektrycznej, wszelkie modyfikacje, czynności obsługowe nieopisane w instrukcji obsługi będą traktowane jako bezprawne i powodują natychmiastową utratę praw gwarancyjnych, a deklaracja zgodności traci ważność.
Użytkowanie niezgodne z przeznaczeniem, bądź niezgodnie z instrukcją obsługi spowoduje natychmiastową utratę praw gwarancyjnych.

Dopuszczalne warunki pracy
Praca dorywcza S2 15 (15-minutowa).
Urządzenie może być użytkowana tylko w pomieszczeniach zamkniętych, o sprawnie działającej wentylacji. Unikać wilgoci.

6. Dane techniczne

Model	DED7837
Typ silnika	komutatorowy
Napięcie zasilania [V]	230~
Częstotliwość zasilania [Hz]	50
Klasa ochronności przeciwporażeniowej	II
Moc znamionowa [W]	1500
Prędkość obrotowa [min^{-1}]	520
Częstotliwość udaru [min^{-1}]	3790
Energia udaru [J]	12
System mocowania końcówki roboczej	SDS MAX
Emisja hałasu:	
Poziom mocy akustycznej L_{WA} [dB(A)]	106,7
Niepewność pomiaru k_{LWA} [dB(A)]	3
Poziom ciśnienia akustycznego L_{PA} [dB(A)]	95,7
Niepewność pomiaru k_{LPA} [dB(A)]	3
Całkowita wartość drgań	
- $a_{h,ID}$ [m/s^2] z udarem	16,450
- niepewność pomiaru k_{ID} [m/s2]	1,5
- $a_{h,D}$ [m/s^2] bez udaru	12,983
- niepewność pomiaru k_D [m/s^2]	1,5
Masa urządzenia [kg]	6,8

Informacja na temat drgań i hałasu

Wartość łączona drgań a_h oraz niepewność pomiaru określono zgodnie z normą EN 60745-1 i podano w tabeli. Emisja hałasu została określona zgodnie z EN 60745-2-6, wartości podano powyżej w tabeli.

⚠ UWAGA Hałas może spowodować uszkodzenie słuchu, podczas pracy zawsze należy używać środków ochrony słuchu!

Deklarowana łączna wartość drgań została zmierzona zgodnie ze standardową metodą badania i może być wykorzystana do porównania jednego urządzenia z drugim. Podany poziom drgań może być również wykorzystywany do wstępnej oceny narażenia na drgania.
Poziom drgań podczas rzeczywistego użytkowania urządzenia może się różnić od zadeklarowanych wartości, w zależności od sposobu użycia narzędzi roboczych, w szczególności od rodzaju obrabianego przedmiotu oraz od konieczności określenia środków mających na celu ochronę operatora. Aby dokładnie oszacować narażenia w rzeczywistych warunkach użytkowania, należy wziąć pod uwagę wszystkie części cyklu operacyjnego, obejmujące także okresy, gdy urządzenie jest wyłączone lub gdy jest ono włączone, ale nie jest używane do pracy.

7. Przygotowanie do pracy

⚠ UWAGA Wszystkie czynności przygotowawcze przeprowadzać przy wyjętej z gniazdka wtyczce.

Założyć rękojeść pomocniczą. W zależności od potrzeby wsunąć ogranicznik głębokości wiercenia. Zamocować końcówkę roboczą. Upewnić się, że końcówka robocza jest prawidłowo założona. Wybrać tryb pracy.

Montaż rękojeści pomocniczej (rys. A, poz. 3)

⚠ UWAGA Zawsze stosować rękojeść pomocniczą dołączoną do urządzenia.

Założyć pętlę rękojeści na korpus młota, dokręcić śrubę za pomocą części chwytowej rękojeści. W celu regulacji i dopasowania do indywidualnych preferencji operatora należy poluzować pokrętło rękojeści, ustawić rękojeść w pożądanej pozycji, a następnie mocno dokręcić. Podczas pracy zawsze trzymać urządzenie oburącz! Przed uruchomieniem elektronarzędzia upewnić się, że rękojeść pomocnicza jest dokręcona na tyle mocno, że nie będzie przesuwać się w wyniku drgań młota.

Zamocowanie ogranicznika głębokości wiercenia

Poluzować uchwyt odkręcając rękojeść. Wsunąć ogranicznik (rys. A, poz. 2) na odpowiednią głębokość i zamocować zaciskając uchwyt rękojeści.

Montaż końcówki roboczej (dłuta, wiertła)

⚠ UWAGA Urządzenie może być używane tylko i wyłącznie z końcówkami roboczymi wyposażonymi w uchwyt SDS MAX.

Przed rozpoczęciem pracy lub przy zmianie końcówki roboczej sprawdzić i ewentualnie uzupełnić ilość smaru na uchwycie końcówki roboczej. Zbyt mała ilość smaru może doprowadzić do zablokowania końcówki roboczej w głowicy urządzenia.
W celu zamocowania końcówki roboczej (rys. B, poz. 1) przesunąć osłonę uchwytu w kierunku tyłu urządzenia (rys. B, poz,. 2) , a następnie wsunąć końcówkę roboczą i obrócić ją aż wsunie się głębiej (jeśli końcówka robocza nie daje się wysunąć, może to oznaczać, że wsunęła się już do głębokości docelowej). Puścić osłonę uchwytu i pozwolić jej powrócić do pozycji wyjściowej. Upewnić się, że końcówka robocza została prawidłowo zamocowana: ułożyć urządzenie poziomo i spróbować wysunąć końcówkę roboczą lekko ciągnąć do przodu. Jeżeli nie daje się wysunąć, oznacza to, że została zamocowana prawidłowo.
W przypadku konieczności demontażu końcowki roboczej postępować w odwrotnej kolejności (patrz rys. C).

Wybór funkcji
Młotowiertarka posiada trzy tryby pracy (rys. D) – wiercenie z udarem (rys. D, poz. 2), , podkuwanie (rys. D, poz. 4) oraz podkuwanie z ustawieniem kąta przyłożenia (rys. D, poz. 3). Przełącznik znajduje się w miejscu oznaczonym na zdjęciu A, poz. 4
W celu zmiany trybu pracy należy – przy wyłączonym urządzeniu – nacisnąć czerwony przycisk na przełączniku (rys. D, poz. 1), przekręcić pokrętło trybu zmiany pracy i ustawić je w odpowiedniej pozycji (rys. D, poz. 5). Na pokrętle znajdują się symbole trybu pracy (rys. D, poz. 2, 3, 4), natomiast na korpusie strzałka oznaczająca wybór zadanego truby pracy (rys. D, poz. 5)
Młot winien być użytkowany, w miejscu dobrze oświetlonym. Włącznik znajduje się w rękojeści urządzenia. Silnik napędowy pracuje tak długo, jak długo naciskamy na włącznik. W czasie posługiwania się elektronarzędziem należy przyjąć taką pozycję, aby nie przewrócić się w czasie pracy.

8. Podłączenie do sieci

Przed podłączeniem urządzenia do źródła prądu upewnić się, czy napięcie zasilania odpowiada wartości podanej na tabliczce znamionowej.
Instalacja zasilająca powinna być wykonana zgodnie z zasadniczymi wymaganiami dotyczącymi instalacji elektrycznych i spełniać wymogi bezpieczeństwa użytkowania. Parametry minimalnego przekroju przewodu zasilającego oraz nominalnej wartości bezpiecznika w zależności od mocy urządzenia podano w poniższej tabeli:

Moc urządzenia [W]	Minimalny przekrój przewodu [mm^2]	Minimalna wartość bezpiecznika typu C [A]
1400÷2300	1,5	16

Instalacja winna być wykonana przez uprawnionego elektryka. W przypadku korzystania z przedłużaczy należy zwrócić uwagę by przekrój żyły nie był mniejszy od wymaganego (patrz tabela). Przewód elektryczny ułożyć tak, aby w czasie pracy nie był narażony na przecięcie. Nie używać uszkodzonych przedłużaczy.
Okresowo sprawdzać stan techniczny przewodu zasilającego. Nie ciągnąć za przewód zasilający.

9. Włączanie urządzenia

⚠ UWAGA Przed uruchomieniem urządzenia bezwzględnie wykonać czynności opisane w rozdziale „Przygotowanie do pracy".

Podłączyć wtyczkę do gniazda zasilania. Oprzeć końcówkę roboczą o powierzchnię. Rozpocząć pracę.

10. Użytkowanie urządzenia

⚠ UWAGA Podczas pracy młotowiertarką dopuszczalny jest nieznaczny ruch obrotowy końcówki roboczej.

Wiercenie z udarem w poziomie
Upewnić się, czy w strefie wiercenia nie ma przewodów elektrycznych pod napięciem, rur i innych przewodów infrastruktury budynku mieszkalnego. Jeżeli istnieje podejrzenie, lub też przewody zostaną zlokalizowane w pobliżu strefy wiercenia, bezwzględnie odłączyć obwody od sieci zasilającej.
Wiercenie otworów o małej średnicy rozpoczynamy od przyłożenia końcówki wiertła i lekkim dociśnięciu wiertarki do ściany. Wykonywanie głębokich wierceń wiertłami długimi wymaga stopniowanego pogłębiania, czyli wiercenia kilkoma coraz dłuższymi wiertłami. Długości wierteł należy tak dobierać, aby każde kolejne wiertło do połowy zagłębiało się w otworze. Rozpoczynanie wiercenia wiertłami przedłużanymi jest niedozwolone i bardzo niebezpieczne. Siłę docisku tak dobierać aby w czasie pracy mechanizm udarowy wydawał metaliczne dźwięki . Mały nacisk albo nadmiernie duży nacisk pogarsza efekty wiercenia. Po osiągnięciu żądanej głębokości wiercenia zmniejszyć docisk umożliwić odprowadzenie urobku z otworu. Efektywność wyprowadzania urobku pogarsza się ze wzrostem głębokości wiercenia.

Wiercenie z udarem w pionie (sufitowe)
Wymagane jest użycie gumowej osłony przeciwpyłowej. Nie stosować nadmiernego docisku.

⚠ UWAGA Wiercenie w suficie bez gumowej osłony przeciwpyłowej lub gdy jest ona uszkodzona może spowodować uszkodzenie urządzenia.

Nie wolno prowadzić prac przy których narzędzie robocze skierowane jest ku górze, jeśli osłona przeciwpyłowa nie została założona lub jest uszkodzona.

Wiercenie z udarem w pionie (w podłodze)
W razie potrzeby ustawić rękojeść pomocniczą w dogodnym dla procesu wiercenia położeniu. Proces wiercenia należy prowadzić podobnie jak w poziomie. Należy jednak pamiętać, że w pozycji pionowej wiertło ma najmniejszą wydajność odprowadzenia urobku, zwłaszcza przy wierceniach głębokich i o dużych średnicach. Dlatego zalecane jest w miarę częste przedmuchanie lub przepłukanie otworu. Nieodprowadzany, nagromadzony w otworze urobek, pogarsza jakość procesu wiercenia, podwyższa temperaturę wiertła i w konsekwencji może doprowadzić do odpadnięcia płytki wiertła lub uszkodzenia głowicy młota.

Podkuwanie (dłutowanie)
Młot obrotowo-udarowy w zależności od potrzeb może być użytkowany z załączonym w zestawie szpicakiem bądź dłutem z uchwytem SDS MAX (dłuto nie jest dołączone do kompletacji). Aby rozpocząć pracę ze szpicakiem należy zamontować (zgodnie z pkt. 7 instrukcji) końcówkę roboczą, a następnie ustawić przełącznik na funkcję podkowania

Ustawianie kąta przyłożenia
Wybranie pokrętłem funkcji podkuwania z ustawieniem kąta przyłożenia umożliwia zmianę pozycji końcówki roboczej, umieszczonej w uchwycie młota. Ustawić końcówkę roboczą w wybranej pozycji. Ustawić przełącznik trybu pracy na pożądanej funkcji.

11. Bieżące czynności obsługowe

⚠ UWAGA Wszystkie czynności obsługowe należy przeprowadzać przy wyjętej z gniazdka wtyczce.

Każdorazowo po zakończonej pracy należy:
- sprawdzać, czy nie ma uszkodzeń przewodu zasilającego
- weryfikować stan techniczny młota
- oczyszczać całe elektronarzędzie za pomocą wilgotnej ściereczki. Nie stosować detergentów i środków chemicznych!
- zwracać uwagę na to, aby otwory wentylacyjne silnika były drożne. W razie zabrudzenia należy je wyczyścić (np. sprężonym powietrzem).

Po ok. 30 godzinach pracy usupełnić ilość smaru w komorze. W tym celu należy dołączonym kluczem odręcić pokrywę (patrz rys. E) i dodać ok. 5 g smaru z zasobnika dołączonego do urządzenia, bądź, po jego wyczerpaniu, smaru do mechanizmów pracujących w temperaturze do 130°C (np. smaru litowego ŁT43).
Urządzenie przechowywać - w miarę możliwości - w oryginalnym opakowaniu, z dala od dzieci, w ciemnym miejscu, w temperaturze pokojowej.

12. Części zamienne i akcesoria

W celu zakupu części zamiennych i akcesoriów należy skontaktować się z Serwisem Dedra Exim. Dane kontaktowe znajdują się na 1. stronie instrukcji.
Przy zamawianiu części zamiennych prosimy podać numer partii umieszczony na tabliczce znamionowej oraz numer części z rysunku złożeniowego.
W okresie gwarancyjnym naprawy dokonywane są na zasadach podanych w karcie gwarancyjnej. Reklamowany produkt prosimy przekazać do naprawy w miejscu zakupu (sprzedawca zobowiązany jest przyjąć reklamowany produkt), przesłać do serwisu centralnego Dedra Exim lub przesłać do serwisu najbliższego miejscu zamieszkania (lista serwisów na stronie www.dedra.pl). Prosimy uprzejmie dołączyć wypełnioną kartę gwarancyjną. Po okresie gwarancyjnym naprawy wykonuje serwis centralny. Uszkodzony produkt należy przesłać do serwisu (koszty wysyłki pokrywa użytkownik).

13. Samodzielne usuwanie usterek

⚠ UWAGA Przed przystąpieniem do samodzielnego usuwania usterek należy odłączyć urządzenie od zasilania.

PROBLEM	PRZYCZYNA	ROZWIĄZANIE
Urządzenie nie działa	Przewód zasilający jest źle podłączony lub uszkodzony	Wcisnąć głębiej wtyczkę do gniazdka, sprawdzić przewód zasilający
	W gniazdku nie ma napięcia sieciowego	Sprawdzić napięcie w gniazdku, sprawdzić czy nie zadziałał bezpiecznik
	Zużyte szczotki silnika	Przekazać urządzenie do serwisu w celu wymiany szczotek.
	Uszkodzony włącznik	Przekazać urządzenie do serwisu w celu wymiany włącznika.
Młot rusza z trudem	Zatarte łożyska silnika	Przekazać urządzenie do serwisu
Silnik przegrzewa się	Zapchane otwory wentylacyjne	Oczyścić otwory, np. sprężonym powietrzem
	Przekroczone dopuszczalne parametry pracy	Wyłączyć urządzenie, odłożyć pracę na czas całkowitego ostygnięcia.
	Zbyt duży docisk narzędzia	Zmniejszyć docisk

14. Kompletacja urządzenia

1. Młot udarowo-obrotowy DED7837, 2. Osłona przeciwpyłowa, 3. Zasobnik ze smarem, 4. Klucz do odkręcania pokrywy układu smarowania, 5. Wiertło do betonu SDS MAX, 6. Szpicak SDS MAX

15. Informacja dla użytkowników o pozbywaniu się urządzeń elektrycznych i elektronicznych (dotyczy gospodarstw domowych)



Przedstawiony symbol umieszczony na produktach lub dołączonej do nich dokumentacji informuje, że niesprawnych urządzeń elektrycznych lub elektronicznych nie można wyrzucać razem z odpadami bytowymi. Prawidłowe postępowanie w razie konieczności utylizacji, powtórnego użycia lub odzysku podzespołów polega na przekazaniu urządzenia do wyspecjalizowanego punktu zbiórki, gdzie będzie przyjęte bezpłatnie. Informacji o lokalizacji miejsc zbiórki zużytego sprzętu udzielają władze lokalne np. na swoich stronach internetowych.
Prawidłowa utylizacja urządzenia umożliwia zachowanie cennych zasobów i uniknięcie negatywnego wpływu na zdrowie i środowisko, wynikające z możliwości obecności w sprzęcie niebezpiecznych: substancji, mieszanin oraz części składowych.
Nieprawidłowa utylizacja odpadów zagrożona jest karami przewidzianymi w odpowiednich przepisach lokalnych.
Użytkownicy w krajach Unii Europejskiej: W razie konieczności pozbycia się urządzeń elektrycznych lub elektronicznych, prosimy skontaktować się z najbliższym punktem sprzedaży lub z dostawcą, którzy udzielą dodatkowych informacji.
Pozbywanie się odpadów w krajach poza Unią Europejską: Taki symbol dotyczy tylko krajów Unii Europejskiej. W razie potrzeby pozbycia się niniejszego produktu prosimy skontaktować się z lokalnymi władzami lub ze sprzedawcą celem uzyskania informacji o prawidłowym sposobie postępowania.

16. Wykaz części do rysunku złożeniowego

DED7837 (Rys. F)

LP	Nazwa części	LP	Nazwa części
1	Osłona przednia	65	Tuleja mosiężna zewnętrzna
2	Segger	66	Podkładka specjalna
3	Uchwyt wiertarski	67	Segger
4	Segger	68	Łożysko
5	Sprężyna blokująca	69	Uszczelka
6	Wkręt M6	70	Osłona
7	Podkładka sprężynująca	71	Pierścień uszczelniający
8	Podkładka płaska	72	Łożysko 6001
9	Korpus część przednia	73	Wirnik
10	Pierścień uszczelniajacy	74	Łożysko 609
11	Osłona łożyska	75	Przegroda
12	Segger	76	Śruba
13	Łożysko 61908	77	Stojan
14	Tuleja udaru	78	Obudowa
15	Kulka stalowa	79	Podkładka płaska
16	O-ring	80	podkładka sprężynująca
17	O-ring	81	Śruba
18	Udar	82	Szczotkotrzymacz
19	Kulka stalowa	83	Szczotka elektrografitowa
20	Cylinder	84	Śruba
21	Klin płaski	85	Sprężyna
22	Uszczelka dystansowa	86	Osłona dolna
23	Segger	87	Śruba
24	Sprężyna	88	Mała sprężyna amortyzatora
25	Płytka ustalająca	89	Gniazdo zprężyny
26	Płytka cylindra	90	Osłona gumowa amortyzatora - dolna
27	Sprężyna	91	Obudowa rękojeści lewa
28	Sprzęgło	92	Osłona gumowa amortyzatora - górna
29	Koło zębate odbiorcze	93	Przycisk włącznika
30	Segger	94	Włącznik FA2-10/2W
31	Młotek pneumatyczny	95	Śruba
32	O-ring	96	Kondensator
33	Sworzeń tłokowy	97	Łącznik
34	Tłok	98	Wskaźnik
35	Łącznik	99	Osłona diody
36	Łożysko igiełkowe	100	Uchwyt przewodu
37	Segger	101	Odgiętka przewodu
38	Łożysko olejowe	102	Przewód zasilający
39	Korpus przekładni	103	Obudowa rękojeści prawa
40	Pokrywa układu smarującego	104	O-ring
41	Usczelka pokrywy	105	Wałek
42	O-ring	106	Segger
43	Wrzeciono	107	Pokrętło
44	Klin płaski	108	Sprężynka
45	Podkładka sprężynująca	109	Przycisk blokady
46	Podkładka płaska	110	Śruba
47	Sprężyna amortyzatora	111	Podkładka płaska
48	Podkładka amortyzatora	112	Przegroda kulki stalowej
49	Wkręt amortyzatora	113	Klin
50	Łożysko 6003	114	Osłona gumowa łożyska
51	Segger	115	Segger
52	Segger	116	Podkładka
53	Koło zębate	117	Uszczelka
54	Segger		
55	Łożysko igiełkowe	S-101	Pętka rękojeści pomocniczej
56	Wałek uzębiony	S-102	Śruba z wypustami T
57	Łożysko	S-103	Wkręt rękojeści pomoczniczej
58	Podkładka łożyska przekładni	S-104	Obsadka rękojęsci pomocniczej
59	Koło zębate 2	S-105	Zacisk obsadki rękojeści pomocniczej
60	Podkładka wałka uzębionego	S-106	Uchwyt pomocniczy
61	Segger	501	Przekładnia podwójna
62	Kulka stalowa	502	Rękojeść kpl.
63	Podkładka specjalna	503	Głowica SDS MAX kpl.
64	Tuleja mosiężna wewnętrzna		

Karta gwarancyjna

na

[Młot udarowo-obrotowy]

Nr katalogowy: DED7837 nr partii: .....

(zwane dalej Produktem)

Data zakupu Produktu: .....

Pieczęć sprzedawcy

Data i podpis sprzedawcy: .....

Oświadczenie Użytkownika:

Potwierdzam, że zostałem poinformowany o warunkach gwarancji oraz skutkach nieprzestrzegania wytycznych zawartych w Instrukcji obsługi i karcie gwarancyjnej. Warunki niniejszej gwarancji są mi znane, co potwierdzam własnoręcznym podpisem:

....

Data i miejsce Podpis Użytkownika

I. Odpowiedzialność za Produkt

1. Gwarant – Dedra Exim Sp. z o.o. z siedzibą w Pruszkowie, adres: ul. 3 Maja 8, 05-800 Pruszków, KRS 0000062517, Sąd Rejonowy dla m.st. Warszawy w Warszawie, XIV Wydział Gospodarczy Krajowego Rejestru Sądowego, NIP 527-020-49-33, kapitał zakładowy: 100 980.00 zł.
2. Na warunkach określonych w niniejszej karcie gwarancyjnej Gwarant udziela gwarancji na Produkt, pochodzący z dystrybucji Gwaranta.
3. Odpowiedzialność z tytułu gwarancji obejmuje tylko wady powstałe z przyczyn tkwiących w Produkcie w momencie jego wydania Użytkownikowi.
4. Z tytułu gwarancji Użytkownik, uzyskuje prawo do bezpłatnej naprawy Produktu, o ile wada ujawniła się w okresie gwarancji. Sposób naprawy Produktu (metoda wykonania naprawy) zależy od decyzji Gwaranta. W przypadku stwierdzenia przez Gwaranta braku możliwości naprawy Gwarant zastrzega sobie prawo wymiany wadliwego elementu albo całego Produktu na wolny od wad, obniżenia ceny Produktu lub odstąpienia od umowy.
5. W stosunku do Użytkownika, który nie jest konsumentem w rozumieniu ustawy z dnia 23 kwietnia 1964r. Kodeks cywilny, odpowiedzialność odszkodowawcza Gwaranta za szkody wynikające z niniejszej gwarancji i/lub w związku z jej zawarciem i wykonywaniem, bez względu na tytuł prawny, jest ograniczona maksymalnie do wysokości wartości wadliwego Produktu.

II. Okres gwarancji

Elementy Produktu	Czas trwania ochrony gwarancyjnej
Młot udarowo-obrotowy	36 miesięcy, licząc od daty zakupu Produktu uwidocznionej w niniejszej karcie gwarancyjnej

III. Warunki skorzystania z gwarancji

1. Przedstawienie przez Użytkownika wypełnionej karty gwarancyjnej Produktu oraz uprawdopodobnienie przez Użytkownika okoliczności zakupu Produktu, np. poprzez przedstawienie paragonu, faktury, itd. W celu sprawnego przeprowadzenia reklamacji zaleca się aby Użytkownik przekazał wraz z Produktem do reklamacji wszystkie elementy określone w „Kompletacji urządzenia" zawartej w Instrukcji obsługi.
2. Stosowanie się przez Użytkownika do zaleceń zawartych w Instrukcji obsługi i karcie gwarancyjnej.
3. Gwarancja obejmuje tylko obszar Rzeczypospolitej Polskiej i UE.
4. Gwarancja nie obejmuje wad Produktu powstałych w szczególności na skutek:

a. Nieprzestrzegania przez Użytkownika warunków określonych w Instrukcji obsługi, w szczególności w zakresie prawidłowej eksploatacji, konserwacji i czyszczenia;

b. Zastosowania przez Użytkownika środków czyszczących lub konserwujących niezgodnych z Instrukcją obsługi;

c. Nieodpowiedniego przechowywania i transportu Produktu przez Użytkownika;

d. Samowolnych zmian i/lub przeróbek Produktu przez Użytkownika, które nie były uzgadniane z Gwarantem;

e. Zastosowania przez Użytkownika w Produkcie materiałów eksploatacyjnych niezgodnych z Instrukcją obsługi.

5. Użytkownik, który nie jest konsumentem w rozumieniu ustawy z dnia 23 kwietnia 1964r. Kodeks cywilny, traci gwarancję na Produkt, w którym:
- numery seryjne, oznaczenia dat i tabliczki znamionowe zostały usunięte, zmienione lub uszkodzone przez Użytkownika;
- plomby zostały uszkodzone przez Użytkownika lub noszą ślady manipulacji Użytkownika.

6. Uwaga! Czynności związane z codzienną obsługą Produktu, wynikające m.in. z Instrukcji obsługi Użytkownik wykonuje we własnym zakresie i na swój koszt.

IV. Procedura reklamacyjna

1. W przypadku stwierdzenia nieprawidłowej pracy Produktu, przed dokonaniem zgłoszenia reklamacyjnego należy upewnić się czy wszystkie czynności określone w szczególności w Instrukcji obsługi zostały wykonane w sposób prawidłowy.
2. Zgłoszenie reklamacji zaleca się dokonać niezwłocznie, najlepiej w terminie 7 dni od daty zauważenia wady Produktu. Użytkownik, który nie jest konsumentem w rozumieniu ustawy z dnia 23 kwietnia 1964r. Kodeks cywilny traci uprawienia wynikające z niniejszej gwarancji w przypadku niezgłoszenia reklamacji w terminie 7 dni.
3. Zgłoszenie reklamacji można dokonać m.in. w punkcie zakupu Produktu, w serwisie gwarancyjnym lub pisemnie na adres: Dedra Exim Sp. z o.o., ul. 3 Maja 8, 05-800 Pruszków.
4. Użytkownik może złożyć reklamację przy wykorzystaniu formularza dostępnego na stronie internetowej www.dedra.pl. („Formularz zgłoszenia reklamacji z tytułu gwarancji").
5. Adresy serwisów gwarancyjnych dla poszczególnych krajów dostępne są na stronie www.dedra.pl. W przypadku braku serwisu gwarancyjnego dla danego kraju zgłoszenia reklamacyjne z tytułu gwarancji zaleca się kierować na adres: Dedra Exim Sp. z o.o. ul. 3 Maja 8, 05-800 Pruszków (Polska).
6. Mając na uwadze bezpieczeństwo Użytkownika zakazuje się korzystania z wadliwego Produktu.
7. Uwaga! Korzystanie z wadliwego Produktu jest niebezpieczne dla zdrowia i życia Użytkownika.
8. Wykonanie obowiązków wynikających z gwarancji nastąpi w terminie 14 dni roboczych, licząc od dnia dostarczenia reklamowanego Produktu przez Użytkownika.
9. Przed dostarczeniem wadliwego Produktu do reklamacji zaleca się jego oczyszczenie. Reklamowany Produkt zaleca się dokładnie zabezpieczyć przed

uszkodzeniami w transporcie (zaleca się dostarczyć reklamowany Produkt w oryginalnym opakowaniu).
10. Okres gwarancji ulega przedłużeniu o czas, w ciągu którego wskutek wady Produktu objętego gwarancją Użytkownik nie mógł z niego korzystać.
Gwarancja nie wyłącza, nie ogranicza, ani nie zawiesza uprawnień Użytkownika wynikających z przepisów o rękojmi za wady rzeczy sprzedanej.

Zgodnie z art. 13 ust. 1 i ust. 2 rozporządzenia Parlamentu Europejskiego i Rady (UE) 2016/679 z dnia 27 kwietnia 2016 r. w sprawie ochrony osób fizycznych w związku z przetwarzaniem danych osobowych i w sprawie swobodnego przepływu takich danych oraz uchylenia dyrektywy 95/46/WE (dalej: „RODO") informujemy

1. Administratorem Twoich danych osobowych podanych w formularzu jest DEDRA-EXIM sp. z o.o. z siedzibą w Pruszkowie , ul. 3 Maja 8, 05-800 Pruszków (dalej: „Administrator").
2. Twoje dane będą przetwarzane wyłącznie w celu przeprowadzenia procedury gwarancyjnej urządzenia zgodnie art. 6 ust. 1 lit. b ogólnego rozporządzenie o ochronie danych (dalej: „RODO") Podanie danych jest dobrowolne, ale konieczne do przeprowadzenia procedury gwarancyjnej.
3. Twoje dane będą przetwarzane przez okres rozpatrywania przeprowadzenia procedury gwarancyjnej oraz w celach archiwizacyjnych w razie konieczności obrony przed ewentualnymi roszczeniami wobec Administratora nie dłużej niż do momentu ich przedawnienia.
4. Twoje dane mogą być ujawniane wyłącznie podmiotom przetwarzającym dane na rzecz administratora na podstawie pisemnej umowy powierzenia przetwarzania danych osobowych świadczącym m.in. usługi serwisu technicznego, hostingu lub obsługi strony internetowej, obsługi IT, firmie kurierskiej. Dostawcy Administratora zobowiązani są do zapewnienia zabezpieczenia danych i spełnienia wymogów obowiązującego prawa związanego z ochroną danych osobowych i nie mogą wykorzystywać powierzonych danych osobowych do innych celów niż te, które są określone w umowie z Administratorem.
5. Twoje dane nie będą przetwarzane w sposób zautomatyzowany w tym również w formie profilowania oraz nie będą przekazywane do państwa trzeciego/organizacji międzynarodowej.
6. Posiadasz prawo dostępu do treści swoich danych oraz prawo ich sprostowania, usunięcia, ograniczenia przetwarzania, prawo do przenoszenia danych, prawo wniesienia sprzeciwu, w dowolnym momencie.
7. We wszelkich sprawach związanych z przetwarzaniem Twoich danych osobowych przez Administratora możesz skontaktować się pod adresem e-mail: daneosobowe@dedra.pl;
8. Masz prawo wniesienia skargi do wniesienia skargi do organu właściwego do spraw ochrony danych osobowych;

EN Table of contents

1. Photographs and drawings
2. Detailed safety regulations
3. Description of the device
4. Intended use of the device
5. Restrictions on use
6. Technical data
7. Preparation for operation
8. Connection to the mains
9. Switching on the device
10. Using the device
11. Routine maintenance
12. Spare parts and accessories
13. Troubleshooting
14. Completing the device
15. Information for users on the disposal of electrical and electronic equipment
16. Warranty card

Translation of the original manual

The declaration of conformity is included with the manual as a separate document. If the declaration of conformity is missing, please contact Dedra Exim Sp. z o.o.
General safety regulations are included with the manual as a separate brochure.

WARNING When operating the device, it is recommended to always follow basic safety rules to avoid fire, electric shock or mechanical injury.

Before using the device, please read the operating instructions. Please keep the operating instructions, general safety regulations and declaration of conformity. Strict adherence to the instructions and recommendations contained in the operating instructions will extend the service life of your device.

WARNING When operating the device, strictly follow the instructions contained in the general safety regulations.

If you transfer the device to another person, please also provide them with the operating instructions, general safety regulations and declaration of conformity. Dedra Exim is not liable for accidents resulting from failure to comply with safety instructions. Read all general safety regulations and operating instructions carefully. Failure to follow warnings and instructions may result in electric shock, fire and/or serious injury. Keep all instructions, general safety regulations and the declaration of conformity for future reference.

2. Detailed safety regulations

- **Use hearing protection.** Exposure to noise can cause hearing loss.
- **Always use auxiliary handles if provided.** Loss of control may result in injury to the operator.
- **When performing work where the accessory may contact hidden wiring or its own cord, hold the power tool by insulated surfaces.** Accessories contacting live wiring may make exposed metal parts of the power tool live and cause electric shock.
- **Never put down the power tool before the working tool has come to a complete stop.** The rotating tool may come into contact with the surface on which it is placed, causing you to lose control of the power tool.
- **If the power cord or plug is damaged, do not connect the device and do not operate it.** Take the device to a service centre to have the power cord replaced with a new one.

3. Description of the device

Fig. A: 1. Drill head, 2. Drilling depth limiter, 3. Auxiliary handle, 4. Mode selector knob, 5. Lubrication system cover, 6. Switch, 7. Main handle, 8. Power supply connection indicator

4. Purpose of the device

The rotary hammer is a device designed for hammer drilling in stone, concrete, brick and for lighter chiselling work in building materials. The device is equipped with a hammer that can be used for shoeing. Thanks to the possibility of changing the angle of the chisel, shoeing is possible in various positions.
The device may be used in renovation and construction work, repair workshops and amateur work, provided that the conditions of use and permissible working conditions specified in the operating instructions are observed.

5. Restrictions on use

The device may only be used in accordance with the "Permissible working conditions" listed below.
The device may only be used with original parts and accessories compatible with the SDS MAX chuck.
Unauthorised changes to the mechanical and electrical design, any modifications, and maintenance activities not described in the operating instructions will be considered unlawful and will result in the immediate loss of warranty rights, and the declaration of conformity will become invalid.
Use contrary to the intended purpose or contrary to the operating instructions will result in the immediate loss of warranty rights.

Acceptable working conditions
Occasional operation S2 15 (15 minutes).
The device may only be used indoors in rooms with effective ventilation.
Avoid moisture.

6. Technical data

Model	**DED7837**
Motor type	Commutator
Supply voltage [V]	230
Power supply frequency [Hz]	50
Electrical shock protection class	II
Rated power [W]	1500
Rotational speed [min^{-1}]	520
Impact frequency [min^{-1}]	3790
Impact energy [J]	12
Working tip mounting system	SDS MAX
Noise emission:	
Sound power level L_{WA} [dB(A)]	106.7
Measurement uncertainty k_{LWA} [dB(A)]	3
Sound pressure level L_{PA} [dB(A)]	95.7
Measurement uncertainty k_{LPA} [dB(A)]	3
Total vibration value	
- $a_{h,ID}$ [m/s^2] with impact	16.450
- measurement uncertainty k_{ID} [m/s2]	1.5
- $a_{h,D}$ [m/s^2] without impact	12.983
- measurement uncertainty k_D [m/s^2]	1.5
Device weight [kg]	6.8

Information on vibration and noise

The combined vibration value a_h and measurement uncertainty were determined in accordance with EN 60745-1 and are given in the table. Noise emission was determined in accordance with EN 60745-2-6, the values are given in the table above.

WARNING Noise can cause hearing damage, always use hearing protection when working!

The declared total vibration value was measured in accordance with the standard test method and can be used to compare one device with another. The specified vibration level can also be used for a preliminary assessment of vibration exposure.
The vibration level during actual use of the device may differ from the declared values, depending on how the working tools are used, in particular the type of workpiece being processed and the need to determine measures to protect the operator. In order to accurately estimate exposure under actual conditions of use, all parts of the operating cycle must be taken into account, including periods when the device is switched off or when it is switched on but not used for work.

7. Preparation for work

WARNING All preparatory activities should be carried out with the plug removed from the socket.

Attach the auxiliary handle. Insert the drilling depth limiter as required. Attach the working tip. Ensure that the working tip is correctly attached. Select the operating mode.

Installing the auxiliary handle (Fig. A, item 3)

WARNING Always use the auxiliary handle supplied with the device.

Place the handle loop on the hammer body and tighten the screw using the handle grip. To adjust and adapt to the operator's individual preferences, loosen the handle knob, set the handle to the desired position, and then tighten it securely. Always hold the device with both hands during operation! Before starting the power tool, make sure that the auxiliary handle is tightened sufficiently so that it will not move as a result of hammer vibrations.

Attaching the drilling depth limiter

Loosen the chuck by unscrewing the handle. Insert the limiter (Fig. A, item 2) to the appropriate depth and secure it by tightening the handle chuck.

Mounting the working tip (chisel, drill bit)

WARNING **The device may only be used with working bits equipped with an SDS MAX shank.**

Before starting work or when changing the working tip, check and, if necessary, replenish the amount of grease on the working tip holder. Too little grease can cause the working tip to jam in the device head.
To attach the working tip (Fig. B, item 1), move the chuck cover towards the rear of the device (Fig. B, item 2), then insert the working tip and turn it until it slides in deeper (if the working tip cannot be pulled out, it may mean that it has already slid in to the target depth). Release the holder cover and allow it to return to its original position. Ensure that the working tip is correctly attached: place the device horizontally and try to pull the working tip forward slightly. If it cannot be pulled out, it means that it is correctly attached.
If you need to remove the working tip, follow the steps in reverse order (see Fig. C).

Selecting the function

The hammer drill has three operating modes (Fig. D) – hammer drilling (Fig. D, item 2), chiselling (Fig. D, item 4) and chiselling with angle adjustment (Fig. D, item 3). The switch is located in the place marked in photo A, item 4.
To change the operating mode, with the device switched off, press the red button on the switch (Fig. D, item 1), turn the mode change knob and set it to the appropriate position (Fig. D, item 5). The knob has operating mode symbols (Fig. D, items 2, 3, 4), while the body has an arrow indicating the selected operating mode (Fig. D, item 5).
The hammer should be used in a well-lit area. The switch is located in the handle of the device. The drive motor runs as long as the switch is pressed. When using the power tool, adopt a position that will prevent you from falling over during operation.

8. Connection to the mains

Before connecting the device to the power supply, make sure that the supply voltage corresponds to the value indicated on the rating plate.
The power supply installation should be carried out in accordance with the basic requirements for electrical installations and meet the safety requirements for use. The parameters for the minimum cross-section of the power cable and the nominal value of the fuse, depending on the power of the device, are given in the table below:

Device power [W]	Minimum cable cross-section [mm^2]	Minimum value of type C fuse [A]
1400÷2300	1.5	16

The installation should be carried out by a qualified electrician. When using extension cords, make sure that the cross-section of the conductor is not smaller than required (see table). Lay the electrical cable so that it is not exposed to cutting during operation. Do not use damaged extension cords.
Periodically check the technical condition of the power cord. Do not pull on the power cord.

9. Switching on the device

WARNING **Before starting the device, it is essential to perform the steps described in the section "Preparation for operation".**

Plug the power cord into the power outlet. Rest the working end on the surface. Start working.

10. Using the device

WARNING **During operation of the hammer drill, slight rotational movement of the working end is permissible.**

Horizontal hammer drilling

Ensure that there are no live electrical cables, pipes or other building infrastructure cables in the drilling area. If there is any suspicion that cables may be located near the drilling area, disconnect the circuits from the power supply.
Start drilling small-diameter holes by placing the drill bit on the surface and pressing the drill lightly against the wall. Deep drilling with long drill bits requires gradual deepening, i.e. drilling with several increasingly longer drill bits. The lengths of the drill bits should be selected so that each subsequent drill bit penetrates halfway into the hole. Starting drilling with extension drill bits is not permitted and is very dangerous. The pressure should be adjusted so that the hammer mechanism makes a metallic sound during operation. Too little or too much pressure will impair the drilling results. Once the desired drilling depth has been reached, reduce the pressure to allow the drill cuttings to be removed from the hole. The efficiency of removing the drill cuttings decreases with increasing drilling depth.

Vertical hammer drilling (ceiling)

A rubber dust cover must be used. Do not apply excessive pressure.

WARNING **Drilling in the ceiling without a rubber dust cover or when it is damaged may cause damage to the device.**

Do not perform work with the tool pointing upwards if the dust cover is not fitted or is damaged.

Vertical hammer drilling (in the floor)

If necessary, adjust the auxiliary handle to a position convenient for drilling. The drilling process should be carried out in the same way as for horizontal drilling. However, it should be remembered that in the vertical position, the drill has the lowest efficiency of removing debris, especially when drilling deep and large diameters. Therefore, it is recommended to blow or flush the hole frequently. Unremoved debris accumulated in the hole impairs the quality of the drilling process, increases the temperature of the drill bit and, as a result, may cause the drill bit to fall off or damage the hammer head.

Chiselling

Depending on your needs, the rotary hammer can be used with the included chisel or a chisel with an SDS MAX shank (chisel not included). To start working with the chisel, attach the working tip (as described in point 7 of the manual) and then set the switch to the chiselling function.

Setting the angle of application

Selecting the shoeing function with the angle setting knob allows you to change the position of the working tip in the hammer holder. Set the working tip to the desired position. Set the operating mode switch to the desired function.

11. Routine maintenance

WARNING **All maintenance tasks must be carried out with the plug removed from the socket.**

After each use, you should:
- check the power cord for damage
- check the technical condition of the hammer
- clean the entire power tool with a damp cloth. Do not use detergents or chemicals!
- ensure that the motor ventilation openings are unobstructed. If they are dirty, clean them (e.g. with compressed air).

After approx. 30 hours of operation, top up the amount of grease in the chamber. To do this, use the supplied wrench to unscrew the cover (see Fig. E) and add approx. 5 g of grease from the container supplied with the device or, if it is empty, grease for mechanisms operating at temperatures up to 130°C (e.g. ŁT43 lithium grease).
Store the device, if possible, in its original packaging, away from children, in a dark place at room temperature.

12. Spare parts and accessories

To purchase spare parts and accessories, please contact Dedra Exim Service. Contact details can be found on page 1 of the manual.
When ordering spare parts, please provide the batch number on the nameplate and the part number from the assembly drawing.
During the warranty period, repairs are carried out in accordance with the terms and conditions specified in the warranty card. Please return the product subject to complaint for repair to the place of purchase (the seller is obliged to accept the product subject to complaint), send it to the Dedra Exim central service centre or send it to the service centre closest to your place of residence (list of service centres at www.dedra.pl). Please enclose the completed warranty card. After the warranty period, repairs are carried out by the central service centre. The damaged product should be sent to the service centre (shipping costs are covered by the user).

13. Independent troubleshooting

WARNING **Before attempting to repair faults yourself, disconnect the device from the power supply.**

PROBLEM	CAUSE	SOLUTION
The device does not work	The power cord is poorly connected or damaged	Press the plug deeper into the socket, check the power cord
	There is no mains voltage in the socket	Check the voltage in the socket, check whether the fuse has blown
	Worn motor brushes	Take the device to a service centre to have the brushes replaced.
	Damaged switch	Take the device to a service centre to have the switch replaced.
The hammer starts with difficulty	Worn motor bearings	Take the device to a service centre
The motor overheats	Clogged ventilation holes	Clean the vents, e.g. with compressed air
	Permissible operating parameters exceeded	Switch off the device and stop working until it has cooled down completely.
	Excessive tool pressure	Reduce pressure

14. Device components

1. DED7837 rotary hammer, 2. Dust cover, 3. Grease container, 4. Key for unscrewing the lubrication system cover, 5. SDS MAX concrete drill bit, 6. SDS MAX chisel

15. Information for users about the disposal of electrical and electronic equipment (applies to households)



The symbol shown on the products or accompanying documentation informs that faulty electrical or electronic equipment must not be disposed of with household waste. The correct course of action when disposal, reuse or recovery of components is to take the device to a

specialized collection point, where it will be accepted free of charge. Information on the location of collection sites for waste equipment is provided by local authorities, e.g. on their websites.
Proper disposal of the device allows you to conserve valuable resources and avoid negative health and environmental impacts resulting from the possibility of hazardous: substances, mixtures and components in the equipment.
Improper disposal of waste is subject to penalties under relevant local regulations.
Users in European Union countries: If you need to dispose of electrical or electronic equipment, please contact your nearest retailer or supplier, who will provide more information.
Disposal of waste in countries outside the European Union: This symbol applies only to countries within the European Union. If you need to dispose of this product, please contact your local authorities or your dealer for proper disposal.

Warranty card

at

Rotary hammer drill

Part No.: DED7837Lot No.: .....

(hereinafter referred to as the Product)

Product Purchase Date: .....

Dealer stamp

Date and signature of vendor: .....

User Statement:

I acknowledge that I have been informed of the warranty terms and conditions and the consequences of not following the guidelines in the User's Manual and Warranty Card. The terms of this warranty are known to me, which I confirm with my signature:

....
Date and place Signature of the User

I. Product Liability:

1. Guarantor - Dedra Exim Sp. z o.o. with its registered office in Pruszkow, address: ul. 3 Maja 8, 05-800 Pruszków, KRS 0000062517, District Court for the City of Warsaw in Warsaw, XIV Economic Department of the National Court Register, NIP 527-020-49-33, share capital: PLN 100,980.00.
2. Under the terms of this warranty card, the Guarantor guarantees the Product, originating from the Guarantor's distribution.
3. Liability under the warranty shall cover only defects arising from causes inherent in the Product at the time of its release to the User.
4. By virtue of the warranty, the User, obtains the right to repair the Product free of charge, if the defect became apparent during the warranty period. The method of repairing the Product (the method of performing the repair) is at the discretion of the Guarantor. If the Guarantor finds that repair is not possible, the Guarantor reserves the right to replace the defective element or the entire Product with a defect-free one, reduce the price of the Product or withdraw from the contract.
5. In relation to the User who is not a consumer within the meaning of the Act of April 23, 1964. Civil Code, the Guarantor's liability for damages resulting from this guarantee and/or in connection with its conclusion and execution, regardless of the legal title, is limited to a maximum of the value of the defective Product.

II. Warranty Period:

Product Elements	Duration of warranty protection
Rotary hammer drill	36 months, starting from the date of purchase of the Product shown on this warranty card

III. Conditions for taking advantage of the warranty:

The User must present the completed warranty card for the Product and the User must substantiate the circumstances of the purchase of the Product, e.g. by presenting a receipt, invoice, etc. In order to carry out the claim efficiently, the User is advised to submit with the Product for claim all the elements specified in the "Completion of the device" included in the User's Manual.
2. compliance by the User with the recommendations contained in the User's Manual and the warranty card.
3. The warranty covers only the territory of the Republic of Poland and the EU.
4. The warranty does not cover Product defects arising in particular from:
a. Failure by the User to comply with the conditions set forth in the User's Manual, particularly with regard to proper operation, maintenance and cleaning;
b. Use of cleaning or maintenance products by the User that do not comply with the User's Manual;
c. Inadequate storage and transportation of the Product by the User;
d. Unauthorized changes and/or alterations to the Product by the User, which were not agreed upon with the Guarantor;
e. User's use of consumables in the Product that do not comply with the User's Manual.
f. A user who is not a consumer within the meaning of the Act of April 23, 1964. Civil Code, forfeits the warranty on the Product in which:
g. serial numbers, date markings and nameplates have been removed, altered or damaged by the User;
h. the seals have been damaged by the User or bear signs of tampering by the User.
5. Note: Activities related to the daily operation of the Product, resulting, among other things, from the User's Manual, shall be performed by the User on his/her own and at his/her own expense.

IV. Complaint Procedure:

1. In the event that the Product is found not to be working properly, make sure that all the operations specified in particular in the User's Manual have been performed correctly before making a claim.
2. It is recommended to make a complaint immediately, preferably within 7 days from the date of noticing a defect in the Product. The User, who is not a consumer within the meaning of the Act of April 23, 1964. Civil Code, loses his/her rights under this warranty if he/she fails to report a complaint within 7 days.
3. Claims may be filed, among others, at the point of purchase of the Product, at the warranty service or in writing to the address: Dedra Exim Sp. z o.o., ul. 3 Maja 8, 05-800 Pruszków.
4. The user may file a complaint using the form available on the website www.dedra.pl. ("Warranty Claim Form").
5. Addresses of warranty services for specific countries are available at www.dedra.pl. In the absence of a warranty service for a particular country, warranty claims are recommended to be addressed to: Dedra Exim Sp. z o.o. ul. 3 Maja 8, 05-800 Pruszków (Poland).
6. With a view to the safety of the User, it is prohibited to use a defective Product.
7. Caution: using a defective Product is dangerous to the health and life of the User.
8. The fulfillment of obligations under the warranty will be carried out within 14 working days from the date of delivery of the claimed Product by the User.
9. Before delivering the defective Product for complaint, it is recommended to clean it. The Product under complaint is recommended to be carefully protected against damage in transit (it is recommended to deliver the Product under complaint in its original packaging).
10. The warranty period shall be extended by the time during which, due to a defect in the Product covered by the warranty, the User could not use it.
The warranty does not exclude, limit or suspend the User's rights under the warranty provisions for defects of the sold thing.

Pursuant to Article 13 (1) and (2) of Regulation (EU) 2016/679 of the European Parliament and of the Council of April 27, 2016 on the protection of natural persons with regard to the processing of personal data and on the free movement of such data and repealing Directive 95/46/EC (hereinafter: "RODO"), we inform you of the following
1. The administrator of your personal data provided in the form is DEDRA-EXIM sp. z o.o. with its registered office in Pruszkow , 3 Maja Street 8, 05-800 Pruszkow (hereinafter: "Administrator").
2. Your data will be processed solely for the purpose of carrying out the warranty procedure for the device in accordance with Article 6(1)(b) of the General Data Protection Regulation (hereinafter: "GDPR") Provision of data is voluntary, but necessary to carry out the warranty procedure.
3. Your data will be processed for the period of consideration of the execution of the warranty procedure and for archiving purposes in case of the need to defend against possible claims against the Administrator no longer than until their statute of limitations.
4. Your data may be disclosed only to entities processing data on behalf of the Administrator on the basis of a written contract of entrustment of personal data processing providing, among others, technical service, hosting or website maintenance, IT support, courier company. The Administrator's suppliers are obliged to ensure data security and meet the requirements of the applicable law related to personal data protection and may not use the entrusted personal data for purposes other than those specified in the contract with the Administrator.
5. your data will not be processed by automated means including profiling and will not be transferred to a third country/international organization.
6. You have the right to access the content of your data and the right to rectify, erase, restrict processing, the right to data portability, the right to object, at any time.
7. For all matters related to the Administrator's processing of your personal data, you may contact at e-mail: daneosobowe@dedra.pl;
8. You have the right to lodge a complaint with the data protection authority;

CZ Obsah

1. Fotografie a obrázky
2. Podrobné bezpečnostní předpisy
3. Popis zařízení
4. Určení zařízení
5. Omezení použití
6. Technické údaje
7. Příprava k práci
8. Připojení k síti
9. Zapnutí zařízení
10. Používání zařízení
11. Běžné servisní činnosti
12. Náhradní díly a příslušenství
13. Svépomocné odstraňování poruch
14. Kompletace zařízení
15. Informace pro uživatele o likvidaci elektrických a elektronických zařízení
16. Záruční list

Překlad originálního návodu

Prohlášení o shodě – samostatný dokument
Všeobecné bezpečnostní pokyny – příručka přiložena k zařízení

⚠ POZOR Při práci s přístrojem je doporučeno vždy dodržovat základní bezpečnostní pokyny, aby se vyhnulo vzniku požáru, poranění elektrickým proudem nebo mechanickému poškození.

Před zprovozněním přístroje seznamte se prosím s obsahem Návodu k obsluze. Uchovejte prosím Návod k obsluze, Návod o bezpečnostních pokynech a

Prohlášení o shodě. Důsledné dodržování pokynů a doporučení uvedených v Návodu k obsluze pozitivně ovlivní životnost Vašeho přístroje.

⚠ POZOR **Během práce bezpodmínečně dodržujte pokyny obsažené v Návodu k bezpečnosti práce Návod k bezpečnosti práce je přiložen k přístroji jako samostatná brožura a je třeba jej uchovat.**

V případě předání přístroje jiné osobě, předejte ji také Návod k obsluze, Návod k bezpečnosti práce a Prohlášení o shodě. Společnost Dedra Exim nenese odpovědnost za nehody vzniklé v následku nedodržování bezpečnostních pokynů.Podrobně přečtěte všechny bezpečnostní pokyny a návody k obsluze. Nedodržování varování a návodů může mít za následky poranění elektrickým proudem, požár a/nebo vážná zranění. Uchovejte všechny návody, bezpečnostní pokyny a prohlášení o shodě pro budoucí potřeby.

2. Podrobné bezpečnostní předpisy

- Používejte chrániče sluchu. Vystavení hluku má za následek ztrátu sluchu.
- Vždy používejte pomocné rukojeti, pokud byly přiloženy. Ztráta kontroly může způsobit uživatele.
- Při provádění prací, při kterých může pracovní nástroj narazit do skrytých elektrických vodičů nebo vlastního napájecího kabelu, držte zařízení za izolované povrchy. Styk pracovního nástroje s kabelem pod napětím může způsobit, že odkryté kovové části elektronářadí budou pod napětím a v následku může dojít k úrazu elektrickým proudem.
- Nikdy neodkládejte elektronářadí dříve, než se úplně zastaví pracovní nástroj. Otáčející se pracovní nástroj může přijít do styku s povrchem, na který je odloženo, a tímto může dojít ke ztrátě kontroly na tímto elektronářadím.
- Pokud zjistíte poškození napájecího kabelu nebo zástrčky, zařízení nepřipojujte a nepracujte s ním. Zařízení odevzdejte do servisu za účelem výměny napájecího kabelu za nový.

3. Popis zařízení

Obr. A: 1. Vrtací hlava, 2. Omezovač hloubky vrtání, 3. Pomocná rukojeť, 4. Kolečko změny provozního režimu, 5. Krytka mazacího systému, 6. Spínač, 7. Hlavní rukojeť, 8. Síťová kontrolka

4. Určení zařízení

Rotační kladivo s příklepem je zařízení určené pro příklepové vrtání do kamene, betonu, cihly a pro lehčí práce spojené se sekáním ve stavebních materiálech. Zařízení je vybaveno příklepem, který můžete používat při sbíjení. Díky možnosti změny úhlu nastavení sekáče můžete sbíjet v různých polohách.
Zařízení můžete používat pro renovační a stavební práce, v opravárenských dílnách, pro hobby použití se současným dodržováním podmínek používání a přípustných provozních podmínek uvedených v návodu k obsluze.

5. Omezení použití

Zařízení používejte pouze v souladu s níže uvedenými „Přípustnými pracovními podmínkami".
Zařízení používejte pouze a výlučně s originálními díly a příslušenstvím přizpůsobeným sklíčidlu SDS MAX.
Svépomocné změny mechanické a elektrické konstrukce, veškeré úpravy a servisní činnosti nepopsané v návodu k obsluze se budou považovat za protizákonné a způsobí okamžitou ztrátu záručních nároků a prohlášení o shodě ztratí platnost.

Přípustné pracovní podmínky
Přerušovaná práce S2 15 (15 minut).
Zařízení můžete používat pouze v uzavřených prostorách, se správně fungující ventilací. Zabraňte vlhkosti.

6. Technické údaje

Model	**DED7837**
Typ motoru	komutátorový
Napájecí napětí [V]	230~
Napájecí frekvence [Hz]	50
Třída ochrany proti úrazu elektrickým proudem	II
Jmenovitý výkon [W]	1500
Rychlost otáček [min-1]	520
Četnost příklepu [min-1]	3790
Energie příklepu [J]	12
Systém upevnění pracovního nástroje	SDS MAX
Emise hluku:	
Hladina akustického výkonu LWA [dB(A)]	106,7
Nejistota měření kLWA [dB(A)]	3
Hladina akustického tlaku LPA [dB(A)]	95,7
Nejistota měření kLPA [dB(A)]	3
Celková hodnota vibrací	
- ah,ID [m/s²] s příklepem	16,450
- nejistota měření kID [m/s²]	1,5
- ah,D [m/s2] bez příklepu	12,983
- nejistota měření kD [m/s²]	1,5
Hmotnost zařízení [kg]	6,8

Informace o hluku a vibracích.
Emise hluku byly stanoveny podle EN 60745, hodnoty jsou uvedeny v tabulce výše.

⚠ POZOR **Hluk může způsobit poškození sluchu, při práci vždy používejte prostředky ochrany sluchu!**

Deklarovaná hodnota emise hluku byla změřena v souladu se standardní metodou zkoušení a může se používat pro porovnání jednoho zařízení s druhým. Výše uvedena hladina emisí hluku může se také používat pro předběžné posouzení expozice na hluk.

Hladina hluku při skutečném používání elektrického nářadí se může lišit od deklarovaných hodnot v závislosti na použití pracovních nástrojů, zejména na druhu obráběného předmětu a na nutnosti určení ochranných prostředků pro uživatele. Abyste přesně odhadli expozici ve skutečných podmínkách používání, zohledněte všechny části provozního cyklu, zahrnující také dobu, kdy je zařízení vypnuto nebo když je zapnuté, ale nepoužívá se.
Celková hodnota vibrací a_h a nejistota měření byly stanoveny v souladu s normou EN 60745-2-11 a jsou uvedeny v tabulce výše.

7. Příprava k práci

⚠ POZOR **Všechny přípravné činnosti provádějte při zástrčce vytažené ze zásuvky.**

Nasaďte pomocnou rukojeť. Bude-li třeba, zasuňte omezovač hloubky vrtání. Nasaďte pracovní nástroj. Ujistěte se, že pracovní nástroj je správně nasazen. Vyberte provozní režim.

Montáž pomocné rukojeti (obr. A, pol. 3)

⚠ POZOR **Vždy používejte pomocnou rukojeť přiloženou k zařízení.**

Nasaďte smyčku rukojeti na tělo kladiva, utáhněte šroub pomocí sklíčidlové části rukojeti. Bude-li třeba, seřiďte a upravte dle svých požadavků kolečko rukojeti, nastavte rukojeť do požadované polohy a pak silně utáhněte. Při práci vždy držte zařízení oběma rukama! Před zapnutím elektronářadí se ujistěte, že jste pomocnou rukojeť silně utáhli tak, že se nebude posunovat při vibracích kladiva.

Namontování omezovače hloubky vrtání

Uvolněte sklíčidlo odšroubováním rukojeti. Zasuňte omezovač (obr. A, pol. 2) do příslušné hloubky a připevněte upnutím sklíčidla.

Montáž pracovního nástroje (dláta, vrtáku)

⚠ POZOR **Zařízení používejte pouze a výlučně s pracovními nástroji vybavenými sklíčidlem SDS MAX.**

Před zahájením práce nebo při změně pracovního nástroje zkontrolujte a eventuálně doplňte mazivo na rukojeti pracovního nástroje. Příliš málo maziva může způsobit zaseknutí pracovního nástroje v hlavě zařízení.
Abyste namontovali pracovní nástroj (obr. B, pol. 1), přesuňte čelist sklíčidla dozadu (obr. B, pol. 2) a pak zasuňte pracovní nástroj a otočte jej, až se zasune hlouběji (pokud pracovní nástroj nelze vysunout, znamená to, že je zasunutý nadoraz). Uvolněte kryt sklíčidla a umožněte, aby se vrátil do výchozí polohy. Ujistěte se, že jste pracovní nástroj správně připevnili: položte zařízení naplocho a zkuste vysunout pracovní nástroj lehkým zatažením dopředu. Pokud jej nelze vysunout, znamená to, že byl správně upevněn.
Bude-li třeba demontovat pracovní nástroj, postupujte v opačném pořadí (viz obr. C).

Výběr funkcí

Rotační kladivo má tři provozní režimy (obr. D) – vrtání s příklepem (obr. D, pol. 2), sbíjení (obr. D, pol. 4) a sbíjení s nastavením úhlu přiložení (obr. D, pol. 3). Přepínač se nachází na místě označeném na fotografii jako A, pol. 4.
Pokud chcete změnit provozní režim – při vypnutém zařízení – stiskněte červené tlačítko na přepínači (obr. D, pol. 1), otočte kolečko změny provozního režimu a nastavte jej do příslušné polohy (obr. D, pol. 5). Na kolečku se nacházejí symboly provozního režimu (obr. D, pol. 2, 3, 4), zase na těle šipka označující výběr zadaného provozního režimu (obr. D, pol. 5)
Kladivo používejte na dobře osvětleném místě. Spínač se nachází v rukojeti zařízení. Motor pracuje tak dlouho, jak dlouho stlačujete spínač. Při používání elektronářadí zaujměte takovou polohu, abyste se nepřevrátili při práci.

8. Zapojení do sítě

Před zapojením přístroje do zdroje napájení se ujistěte, zda napájecí napětí odpovídá hodnotě uvedené na výrobním štítku.
Napájecí instalace přístroje by měla být provedena v souladu se zásadními požadavky, které se vztahují na elektrické instalace, a splňovat bezpečnostní požadavky pro užívání. Parametry minimálního průřezu napájecího kabelu a minimální hodnoty pojistky podle výkonu stroje byly uvedeny v tabulce níže:

Výkon přístroje [W]	Minimální průřez vodiče [mm2]	Minimální hodnota pojistky typu C [A]
<700	0,75	6
700÷1400	1	10
1400÷2300	1,5	16
>2300	2,5	16

Instalace by měla být provedena kvalifikovaným elektrikářem. Pokud používáte prodlužovací kabely, dávejte pozor, aby průřez žíly nebyl menší než požadovaný (viz tabulka). Elektrický vodič položte takovým způsobem, aby během práce nehrozilo jeho přeřezání. Nepoužívejte poškozené prodlužovací kabely. Pravidelně kontrolujte technický stav napájecího kabelu. Netáhněte za napájecí kabel.

9. Zapnutí zařízení

⚠ POZOR **Před zprovozněním zařízení bezpodmínečně proveďte činnosti popsané v kapitole „Příprava k práci".**

Vložte zástrčku do síťové zásuvky. Pracovní nástroj opřete o povrch. Začněte pracovat.

10. Používání zařízení

⚠ POZOR **Při práci s vrtacím kladivem je přípustný nepatrný otočný pohyb pracovního nástroje.**

Vrtání s příklepem ve vodorovné rovině

Ujistěte se, že v prostoru vrtání nejsou elektrické kabely pod napětím, trubky a jiné části infrastruktury obytné budovy. Pokud si myslíte, že najdete vodiče v blízkosti místa vrtání, bezpodmínečně je odpojte od napájecí sítě.

Vrtání otvorů s malým průměrem začněte přiložením konce vrtáku a lehkým přitlačením vrtačky ke stěně. Hluboké vrtání dlouhými vrtáky vyžaduje postupné prohlubování čili vrtání několika čím dál delšími vrtáky. Délky vrtáků volte tak, aby každý další vrták se do půlky vešel do otvoru. Nezačínejte vrtat prodlouženými vrtáky, je to velmi nebezpečné. Zvolte sílu přítlaku tak, aby při práci příklepový mechanismus vydával kovový zvuk. Slabý nebo příliš silný přítlak zhoršuje efekt vrtání. Po dosažení požadované hloubky vrtání snižte přítlak a umožněte odvod vyvrtaného materiálu z otvoru. Účinnost odvodu materiálu se zhoršuje s narůstající hloubkou vrtání.

Vrtání s příklepem ve svislé rovině (do stropu)

Je nutné používat gumovou protiprachovou ochranu. Nepoužívejte příliš silný přítlak.

⚠ POZOR **Vrtání do stropu bez gumové protiprachové ochrany nebo když je ochrana poškozená může poškodit zařízení.**

Neprovádějte práce, při kterých je pracovní nástroj nasměrován nahoru, pokud nemáte nasazenou protiprachovou ochranu nebo když je ochrana poškozená.

Vrtání s příklepem ve svislé rovině (do podlahy)

Bude-li třeba, nastavte pomocnou rukojeť do polohy odpovídající vrtání. Proces vrtání provádějte stejně jako ve vodorovné rovině. Pamatujte však, že vrták má ve svislé rovině nejnižší účinnost odvodu vyvrtaného materiálu, zejména při hlubokém vrtání a vrtání s velkými průměry. Proto se doporučuje, bude-li to možné, časté profouknutí nebo propláchnutí otvoru. Neodvedený, nahromaděný v otvoru materiál zhoršuje kvalitu procesu vrtání, zvyšuje teplotu vrtáku a v následku může způsobit odpadnutí destičky vrtáku nebo poškodit hlavici kladiva.

Sbíjení (drážkování)

Rotační kladivo s příklepem můžete podle požadavků používat s přiloženým v sadě špičákem nebo dlátem s rukojetí SDS MAX (dláto není součástí kompletace). Abyste mohli začít pracovat se špičákem, namontujte (v souladu s bodem 7 návodu) pracovní nástroj a pak přepněte přepínač na funkci sbíjení.

Nastavení úhlu přiložení

Výběr kolečkem funkce sbíjení s nastavením úhlu přiložení umožňuje změnit polohu pracovního nástroje, upevněného ve sklíčidle kladiva. Nastavte pracovní nástroj do vybrané polohy. Přepněte přepínač provozního režimu na požadovanou funkci.

11. Běžné servisní činnosti

⚠ POZOR **Všechny servisní činnosti provádějte při zástrčce vytažené ze zásuvky.**

Po každé ukončené práci vždy:

- zkontrolujte, zda není poškozen napájecí kabel
- zkontrolujte technický stav kladiva
- očistěte celé elektronářadí vlhkým hadříkem. Nepoužívejte čisticí a chemické prostředky!
- dávejte pozor, aby větrací otvory motoru byly průchodné. Pokud budou znečištěny, vyčistěte je (např. stlačeným vzduchem).

Asi po 30 hodinách práce doplňte množství maziva v komoře. Za tímto účelem přiloženým klíčem vyšroubujte krytku (viz obr. E) a přidejte asi 5 g maziva ze zásobníku přiloženého k zařízení, nebo po jeho vyčerpání, mazivo pro mechanismy pracující při teplotě do 130 °C (např. lithiové mazivo ŁT43).
Zařízení uchovávejte – bude-li to možné – v originálním obalu, mimo dosah dětí, na tmavém místě, při pokojové teplotě.

12. Náhradní díly a příslušenství

Chcete-li zakoupit náhradní díly a příslušenství, kontaktujte servis Dedra-Exim. Kontaktní údaje jsou uvedeny na 1. straně návodu.
Při objednávání náhradních dílů uveďte sériové číslo zařízení uvedené na výkonovém štítku a číslo dílu z technického výkresu.
V záruční době jsou opravy prováděny podle zásad uvedených v záručním listu. Reklamovaný výrobek odevzdejte k opravě na místě zakoupení (prodejce je povinen převzít reklamovaný výrobek) nebo zašlete do centrálního servisu Dedra-Exim nebo do servisu, který se nachází nejblíže místa bydliště (seznam servisů na www.dedra.pl). Přiložte vyplněný záruční list. Opravy po záruční době provádí centrální servis. Poškozený výrobek zašlete do servisu (náklady na zaslání hradí uživatel).

13. Samostatné odstraňování defektů

⚠ POZOR **Všechny servisní činnosti jako výměna kotouče, změna polohy pomocné rukojeti, úprava polohy krytu kotouče provádějte při vytažené zástrčce ze zásuvky.**

Problém	Příčina	Řešení
• Zařízení nefunguje	Napájecí kabel je špatně připojen nebo je poškozen	Zatlačte hlouběji zástrčku do zásuvky, zkontrolujte napájecí kabel
	V zásuvce není síťové napětí	Zkontrolujte napětí v zásuvce, zjistěte, zda se nepropálila pojistka
	Opotřebené kartáče motoru	Odevzdejte zařízení do servisu na účelem výměny kartáčů
	Poškozený spínač	Odevzdejte zařízení do servisu za účelem výměny spínače
	Zadřená ložiska motoru	Odevzdejte zařízení do servisu
• Kladivo se těžce rozbíhá	Ucpané větrací otvory	Vyčistěte otvory, např. stlačeným vzduchem
• Motor se přehřívá	Překročené přípustné provozní parametry	Vypněte zařízení, počkejte, až úplně vychladne
•	Příliš silný přítlak nástroje	Snižte přítlak

14. Kompletace zařízení. Závěrečné poznámky

1. Rotační otočné kladivo DED7837, 2. Protiprachová ochrana, 3. Zásobník s mazivem, 4. Klíč pro vyšroubování krytky mazacího systému, 5. Sklíčidlo do betonu SDS MAX, 6. Špičák SDS MAX

Závěrečné poznámky

Při objednávání náhradních dílů uveďte číslo PART II umístěné na výkonovém štítku. Popište poškozený díl a uveďte přibližné datum zakoupení zařízení. V záruční době jsou opravy prováděny podle zásad uvedených v záručním listu. Reklamovaný výrobek odevzdejte k opravě v místě zakoupení (prodejce je povinen přijmout reklamovaný výrobek) nebo zašlete do centrálního servisu DEDRA - EXIM. Přiložte záruční list vystavený dovozcem. Bez tohoto dokladu se bude oprava považovat za pozáruční. Po záruční době opravy provádí centrální servis. Poškozený výrobek zašlete do servisu (náklady na zaslání hradí uživatel).

15. Informace pro uživatele o likvidaci elektrických a elektronických zařízení (platí pro domácnosti)



Symbol uvedený na výrobcích nebo v průvodní dokumentaci označuje, že vadné elektrické nebo elektronické zařízení nesmí být likvidováno společně s domovním odpadem. Pokud potřebujete zlikvidovat, znovu použít nebo využít součástky, je správné je odnést na specializované sběrné místo, kde je přijmou zdarma. Informace o umístění sběrných míst pro použitá zařízení poskytují místní orgány, např. na svých internetových stránkách.
Správnou likvidáciou zariadenia je možné šetriť cenné zdroje a zabrániť negatívnym vplyvom na zdravie a životné prostredie v dôsledku možnej prítomnosti nebezpečných látok, zmesí a komponentov v zariadení
Za nesprávnou likvidaci odpadu hrozí sankce podle příslušných místních předpisů.
Uživatelé v zemích EU: Pokud potřebujete zlikvidovat elektrické nebo elektronické zařízení, obraťte se na nejbližší prodejní místo nebo na svého dodavatele, který vám poskytne další informace.
Likvidace v zemích mimo Evropskou unii: Tento symbol se vztahuje pouze na země Evropské unie. Pokud si přejete tento výrobek zlikvidovat, obraťte se na místní úřady nebo prodejce, aby vám sdělil správný způsob likvidace.

Záruční list

pro

[Rotační kladivo s příklepem]

Katalogové číslo: DED7837 Sériové číslo:.....

(dále jen v**ýrobek**)

Datum zakoupení výrobku: .....

Razítko prodávajícího……

Datum a podpis prodávajícího: .....

Prohlášení uživatele:

PotwiPotvrzuji, že jsem byl seznámen se záručními podmínkami a důsledky nedodržování pokynů uvedených v návodu k obsluze a záručním listu. Se záručními podmínkami souhlasím, což potvrzuji vlastnoručním podpisem:

....

datum a místo podpis uživatele

I. Odpovědnost za výrobek

1. Ručitel – DEDRA EXIM Sp. z o.o. se sídlem v Pruszkowie, adresa: ul. 3 Maja 8, 05-800 Pruszków, KRS 0000062517, Obvodní soud pro hl. město Varšavu ve Varšavě, XIV. Hospodářský odbor Celostátního soudního rejstříku, DIČ 527-020-49-33, Základní kapitál: 100 980.00 zl.
2. Podle podmínek stanovených v tomto záručním listu ručitel poskytuje záruku na výrobek, pocházející z distribuce ručitele.
3. Záruční odpovědnost za vady se týká pouze vad vzniklých z příčin tkvících ve výrobku v okamžiku jeho vydání uživateli.
4. Uživatel má nárok na bezplatnou záruční opravu výrobku, pokud vada byla zjištěná v záruční době. Provedení opravy výrobku (způsob opravy) závisí na rozhodnutí ručitele. Pokud ručitel nemůže provést opravu, vyhrazuje si právo na výměnu vadné součásti nebo celého výrobku za bezvadný, snížení ceny výrobku nebo odstoupení od smlouvy.
5. Vůči uživateli, který není spotřebitelem ve smyslu zákona ze dne 23. dubna 1964 občanský zákoník, je odpovědnost Ručitele za škody vyplývající z této záruky a/nebo v souvislosti s jejím uzavřením a plněním, bez ohledu na právní titul, omezena maximálně do výše hodnoty vadného výrobku.

II. Záruční doba

Součásti výrobku, na které se vztahuje záruka	Doba trvání záruční ochrany
Rotační kladivo s příklepem	36 měsíců, počítáno od data nákupu výrobku uvedeného v tomto záručním listu

III. Podmínky uplatňování záruky

1. Przedstawienie przez Użytkownika wypełnionej karty gwarancyjnej Produktu
1. Předložení vyplněného záručního listu pro výrobek a doložení okolností nákupu výrobku, např. předložením paragonu, faktury atd. Pro správné vyřízení reklamace se doporučuje, abyste společně s výrobkem předali všechny součásti stanovené v kapitole „Kompletace“ výrobku uvedené v návodu k obsluze.
2. Dodržování pokynů uvedených v návodu k obsluze a záručním listu.
3. Záruka platí pouze na území Polska a EU.
4. Záruka se nevztahuje na vady výrobku vzniklé zejména v následku:
a. Nedodržování podmínek stanovených v návodu k obsluze, zejména v rozsahu správného provozování, údržby a čištění;
b. Používání čisticích nebo ošetřovacích prostředků v rozporu s návodem k obsluze;
c. Nevhodného skladování a přepravování výrobku;
d. Svépomocných změn a/nebo úpravy výrobku, které nebyly dohodnuty s ručitelem;
e. Používání ve výrobku provozních materiálů v rozporu s návodem k obsluze.
5. Uživatel, který není spotřebitelem ve smyslu zákona ze dne 23. dubna 1964 občanský zákoník, ztratí záruku na výrobek, na kterém:
- odstranil, změnil nebo poškodil sériová čísla, označení údajů a výkonové štítky;
- ucpávky byly poškozeny uživatelem nebo nesly stopy manipulace uživatele.
6. Upozornění! Činnosti spojené s každodenní obsluhou výrobku, vyplývající mj. z návodu k obsluze, provádí uživatel ve vlastní režii a na své náklady.

IV. Postup při reklamaci

1. V případě zjištění nesprávného provozu výrobku se před nahlášením reklamace ujistěte, že jste provedli správně všechny činnosti podrobně popsané v návodu k obsluze.
2. Reklamaci nahlaste ihned, nejlépe do 7 dnů od data zjištění vady výrobku. Uživatel, který není spotřebitelem ve smyslu zákona ze dne 23. dubna 1964 občanský zákoník, ztratí nárok na uplatnění záruky v případě nenahlášení reklamace do 7 dnů.
3. Reklamaci můžete nahlásit mj. v místě zakoupení výrobku, v záručním servisu nebo písemně na adresu: DEDRA EXIM Sp. z o.o., ul. 3 Maja 8, 05-800 Pruszków.
4. Reklamaci můžete nahlásit prostřednictvím formuláře dostupného na stránkách www.dedra.pl. („Formulář pro nahlášení reklamace“).
5. Adresy záručních servisů v jednotlivých státech jsou dostupné na stránkách www.dedra.pl. Pokud v daném státě není uveden servis, reklamační formulář zašlete na adresu: DEDRA EXIM Sp. z o.o., ul. 3 Maja 8, 05-800 Pruszków (Polska).
6. Z bezpečnostních důvodů je zakázáno používat vadný výrobek.
7. Upozornění!!! Používání vadného výrobku ohrožuje zdraví a život uživatele.
8. Povinnosti vyplývající ze záruky budou splněny do 14 pracovních dnů, počítáno ode dne doručení reklamovaného výrobku.
9. Vadný výrobek před odevzdáním do servisu vyčistěte. Reklamovaný výrobek důkladně zabezpečte proti poškození při přepravě (doporučuje se předat reklamovaný výrobek v originálním obalu).
10. Záruční doba se prodlužuje o dobu, během níž uživatel z důvodu vady výrobku, na kterou se vztahuje záruka, nemohl výrobek používat.
Záruka nevylučuje, neomezuje ani nepozastavuje nároky uživatele vyplývající z ručení za vady prodané věci.

V souladu s čl. 13 odst. 1 a 2 nařízení Evropského parlamentu a Rady (EU) 2016/679 ze dne 27. dubna 2016 o ochraně fyzických osob v souvislosti se zpracováním osobních údajů a o volném pohybu těchto údajů a o zrušení směrnice 95/46/ES Vás informujeme, že:

1. Správcem vašich osobních údajů uvedených ve formuláři je DEDRA-EXIM sp. z o.o. se sídlem v Pruszkowie, ul. 3 Maja 8, 05-800 Pruszków (dále jen: „Správce“).
2. Vaše údaje budou zpracovávány pouze pro účely provedení reklamačního řízení zařízení podle čl. 6 odst. 1 písm. b) obecného nařízení o ochraně osobních údajů (dále jen: „GDPR“) Poskytnutí údajů je dobrovolné, ale nezbytné k provedení reklamačního řízení.
3. Vaše údaje budou zpracovávány po dobu posouzení provedení reklamačního řízení a pro účely archivace v případě potřeby obrany proti eventuálním nárokům vůči Správci, nejdéle však do okamžiku jejich promlčení.
4. Vaše údaje mohou být zpřístupněny pouze subjektům, které zpracovávají údaje pro Správce na základě písemné smlouvy o pověření zpracováním osobních údajů, poskytujícím mj. technický servis, hosting nebo údržbu webových stránek, IT servis, kurýrní služby. Dodavatelé Správce jsou povinni zajistit ochranu údajů a splnit požadavky platného zákona souvisejícího s ochranou osobních údajů a nesmí využívat svěřené osobní údaje pro jiné účely než ty, které jsou uvedeny ve smlouvě se Správcem.
5. Vaše údaje nebudou zpracovávány automatizovaným způsobem, včetně profilování, a nebudou předávány do třetí země / mezinárodní organizaci.
6. Máte právo na přístup ke svým údajům a právo na jejich opravu, výmaz, omezení zpracování, právo na přenositelnost údajů, právo kdykoli vznést námitku.
7. Ve všech záležitostech souvisejících se zpracováním vašich osobních údajů Správcem nás můžete kontaktovat na e-mailové adrese: daneosobowe@dedra.pl.
8. Máte právo podat stížnost u úřadu příslušného pro ochranu osobních údajů.

SK Obsah

1. Obrázky a výkresy
2. Podrobné bezpečnostné predpisy
3. Popis zariadenia
4. Zamýšľané použitie zariadenia
5. Obmedzenie používania
6. Technické parametre
7. Príprava na prácu/používanie
8. Pripojenie k el. sieti
9. Spúšťanie zariadenia
10. Používanie zariadenia
11. Priebežné obslužné činnosti
12. Náhradné diely, doplnky a príslušenstvo
13. Samostatné odstraňovanie porúch a problémov
14. Diely a časti zariadenia
15. Informácie pre používateľov o likvidovaní elektrických a elektronických zariadení
16. Záručný list

Preklad pôvodného návodu

Vyhlásenie o zhode – osobitný dokument
Všeobecné bezpečnostné podmienky – brožúra pripojená k zariadeniu

POZOR **Pri práci zariadením odporúčame dodržiavať základné zásady bezpečnosti pri práci, aby ste sa vyhli požiarom prípadne mechanickým úrazom.**

Pred použitím zariadenia sa, prosím, oboznámte s obsahom tohto Návodu na obsluhu Návod, prosím, uschovajte pre prípad použitia v budúcnosti. Prísne dodržiavanie pokynov a odporúčaní obsiahnutých v tomto Návode na obsluhu umožní predĺžiť životnosť Vašej pneumatickej zošívačky

POZOR **Počas práce bezpodmienečne dodržujte pokyny a odporúčania uvedené v príručke bezpečnosti práce.**

Príručka bezpečnosti práce je pripojená k zariadeniu ako osobitná brožúra. Uchovajte ju pre prípadnú potrebu v budúcnosti. Ak zariadenie odovzdáte inej osobe, odovzdajte jej aj užívateľskú príručku, príručku bezpečnosti práce ako aj vyhlásenie o zhode. Spoločnosť DEDRA EXIM nezodpovedá za havárie a úrazy, ktoré vznikli následkom nedodržiavania pokynov bezpečnosti práce.Dôkladne sa oboznámte s bezpečnostnou a s užívateľskou príručkou. Nedodržiavanie výstrah, varovaní a pokynov môže viesť k úrazu, k zásahu el. prúdom, k požiaru a/alebo iným vážnym úrazom. Všetky príručky a vyhlásenie o zhode zachovajte, pre prípadnú potrebu v budúcnosti

2. Podrobné bezpečnostné predpisy

- Používajte ochranné prostriedky na ochranu sluchu. Expozícia na hluk môže spôsobiť stratu sluchu.
- Vždy používajte dodatočné rúčky/držiaky, ak boli dodané. Následkom straty kontroly môže dôjsť k úrazu operátora.
- Pri vykonávaní pracovných činností, pri ktorých môže dôjsť ku kontaktu nástroja so skrytými káblami alebo s vlastným káblom, elektronáradie držte iba za izolované povrchy. V prípade kontaktu s káblom pod napätím môže príslušenstvo spôsobiť, že odkryté kovové časti elektronáradia budú pod napätím a môžu spôsobiť úraz následkom zásahu el. prúdom.
- Elektronáradie nikdy neodkladajte predtým, než sa pracovný nástroj úplne zastaví. Môže dôjsť ku kontaktu rotujúceho náradia s povrchom, na ktorom je položené, následkom čoho môže dôjsť k strate kontroly nad elektronáradím.
- V prípade, ak sa poškodí napájací kábel alebo zástrčka, náradie nepripájajte k el. napätiu a nepoužívajte ho. Zariadenie odovzdajte do servisu na výmenu napájacieho kábla na nový.

3. Opis zariadenia

Obr. A: 1. Vŕtacia hlava, 2. Obmedzovač hĺbky vŕtania, 3. Pomocná rukoväť, 4. Koliesko zmeny režimu práce, 5. Veko systému mazania, 6. Zapínač, 7. Hlavná rukoväť, 8. Kontrolka pripojenia k el. sieti

4. Použitie zariadenia

Vŕtacie kladivo je zariadenie, ktoré je navrhnuté a vyrobené na príklepové vŕtanie do kameňa, betónu, tehly a na vykonávanie jednoduchších sekacích a zbíjacích prác v stavebných materiáloch. Zariadenie je vybavené príklepom, ktorý sa môže používať na sekanie či zbíjanie. Vďaka možnosti nastavenia uhla sekáča, je možné sekať v rôznych polohách..
Zariadenie je určené na používanie pri rekonštrukčných a stavebných prácach, v dielňach a v servisoch, pri amatérskych prácach, pričom musia byť dodržiavané podmienky používania a prípustné prevádzkové podmienky, ktoré sú uvedené v užívateľskej príručke.

5. Obmedzenie používania

Zariadenie sa môže používať iba v súlade pokynmi, ktoré sú uvedené v „Povolených prevádzkových podmienkach“.
Zariadenie sa môže používať výhradne iba s originálnymi dielmi a príslušenstvom, ktoré sú kompatibilné s úchopom typu SDS Plus.
Neautorizované zásahy a zmeny mechanickej konštrukcie a elektrických prvkov zariadenia, ako aj nedodržiavanie pokynov uvedených v používateľskej príručke, sú protiprávne a znamenajú okamžitú stratu Záručných práv a Vyhlásenie o zhode prestáva platiť.
V prípade použitia zariadenia v rozpore z jeho určením, alebo s pokynmi uvedenými v používateľskej príručke, záruka udelená na zariadenie prestáva automaticky platiť.

Prípustné pracovné podmienky
Príležitostná práca S2 15 (do 15 minút).
Zariadenie sa môže používať iba v uzavretých miestnostiach s príslušne fungujúcim vetraním. Chráňte pred vlhkosťou

6. Technické údaje

Model	**DED7837**
Typ motora	komutátorový
Napätie el. zdroja [V]	230~
Frekvencia el. zdroja [Hz]	50
Trieda ochrany pred zásahom el. prúdu	II
Menovitý príkon [W]	1500
Uhlová rýchlosť [min-1]	520
Frekvencia príklepu [min-1]	3790
Energia úderu/príklepu [J]	12
Systém upevnenia pracovnej koncovky	SDS MAX
Hlučnosť:	
Úroveň akustického výkonu LWA [dB(A)]	106,7
Odchýlka (nepresnosť) merania kLWA [dB(A)]	3
Úroveň akustického tlaku LPA [dB(A)]	95,7
Odchýlka (nepresnosť) merania kLPA [dB(A)]	3
Celková hodnota vibrácií	
- ah,ID [m/s2] s príklepom	16,450
- odchýlka (nepresnosť) merania kID [m/s2]	1,5
- ah,D [m/s2] bez príklepu	12,983
- odchýlka (nepresnosť) merania kD [m/s2]	1,5
Hmotnosť zariadenia [kg]	6,8

Informácia o hluku a o vibráciách.
Emisia hluku bola určená podľa normy EN 60745, hodnoty sú uvedené vo vyššie uvedenej tabuľke.

POZOR **Hluk môže spôsobiť poškodenie sluchu, počas práce vždy používajte náležitú ochranu sluchu!**

Deklarovaná hodnota emisie hluku bola meraná štandardnou testovacou metódou a môže sa používať na porovnávanie jedného náradia s iným. Vyššie uvedená úroveň emisie hluku sa tiež môže používať na vstupné hodnotenie vystavenia na hluk.
Úroveň hluku pri skutočnom používaní elektronáradia sa od vyhlasovaných hodnôt môže líšiť, v závislosti od spôsobu používania pracovných nástrojov, predovšetkým od typu obrábaného predmetu ako aj od nevyhnutnosti určenia prostriedkov, ktoré majú vplyv na ochranu operátora. Na presné hodnotenie vystavenia v skutočných podmienkach používania, musia sa zohľadniť všetky časti operačného cyklu, zahrňujúc aj čas, keď je zariadenie vypnuté, alebo keď je zapnuté, ale sa nepoužíva.
Sumárna hodnota vibrácií a_h a nepresnosť merania boli určené podľa normy EN 60745-2-11; sú uvedené vo vyššie uvedenej tabuľke.

7. Príprava pred začatím práce

POZOR **Všetky prípravné činnosti vykonávajte iba vtedy, keď je zástrčka zariadenia vytiahnutá z el. zásuvky.**

Upevnite pomocná rukoväť. Podľa potreby nastavte obmedzovača hĺbky vŕtania. Upevnite pracovnú koncovku. Skontrolujte, či je pracovná koncovka správne upevnená. Zvoľte režim práce.

Montáž pomocnej rukoväte (obr. A, pol. 3)

POZOR **Vždy používajte pomocnú rukoväť, ktorá je dodaná spolu so zariadením.**

Objímku rukoväte založte na korpus kladiva, dotiahnite otáčaním úchopovej časti rukoväte. Keď ju chcete nastaviť a prispôsobiť podľa individuálnych potrieb, najprv povoľte upevňovaciu skrutku rukoväte, rukoväť nastavte v požadovanej polohe, a následne silno dotiahnite. Náradie počas práce vždy držte oboma rukami! Pred spustením elektronáradia sa uistite, či je pomocná rukoväť dotiahnutá dostatočne silno, aby sa následkom vibrácií kladiva nepresunula.

Upevnenie obmedzovača hĺbky vŕtania

Povoľte uchopenie odskrutkovaním rukoväte. Vsuňte obmedzovať (obr. A, pol. 2) na príslušnú hĺbku a upevnite blokujúc držiak rukoväte.

Montáž pracovného nástroja (sekáča, vrtáka)

POZOR **Zariadenie sa môže používať výhradne iba s pracovnými koncovkami s úchopom typu SDS MAX.**

Vždy pred začatím práce, alebo pri výmene pracovného nástroja, skontrolujte a prípadne doplňte množstvo maziva na upevňovacej stopke pracovného nástroja. Následkom nedostatočného množstva maziva môže dôjsť k zablokovania pracovného nástroja v hlave zariadenia.
Keď chcete upevniť pracovnú koncovku (obr. B, pol. 1) presuňte kryt držiaka smerom k zadnej časti zariadenia (obr. B, pol. 2) , a následne vsuňte pracovnú koncovku, otočte ju až kým sa nevsunie hlbšie (ak sa pracovná koncovka nedá vsunúť hlbšie, môžete to znamenať, že už je vsunutá na potrebnej hĺbke). Pustite kryt skľučovadla a umožnite, aby sa skľučovadlo vrátilo do základnej polohy. Skontrolujte, či je pracovný nástroj správne upevnený: náradie postavte zvislo a skúste vytiahnuť pracovný nástroj jemne ťahajúc dopredu. Ak sa nedá vytiahnuť, znamená to, že je upevnený správne.
Keď chcete pracovnú koncovku vybrať, postupujte adekvátne v opačnom poradí (pozrite obr. C).

Voľba funkcie

Vŕtacie kladivo má tri pracovné režimy (obr. D) – príklepové vŕtanie (obr. D, pol. 2), sekanie/zbíjanie (obr. D, pol. 4) a sekanie/zbíjanie s nastavením pracovného uhla (obr. D, pol. 3). Prepínač sa nachádza na mieste, ktoré je označené na obrázku A, pol. 4.

Keď chcete zmeniť režim práce – keď je zariadenie vypnuté – stlačte červené tlačidlo na prepínači (obr. D, pol. 1), pretočte koliesko zmeny režimu práce a nastavte požadovaný režim (obr. D, pol. 5). Na kolieska sú symboly jednotlivých režimov práce (obr. D, pol. 2, 3, 4), na plášti je šípka, ktorá ukazuje aktuálne vybraný režim práce (obr. D, pol. 5)
Kladivo používajte iba na dobre osvetlenom mieste. Zapínač je umiestnený v rukoväti zariadenia. Hnací motor je spustený tak dlho, kým stláčate spúšť (zapínač). Počas práce s elektronáradím zaujmite takú polohu, aby ste sa počas vykonávania práce neprevrátili.

8. Pripojenie k. El sieti

Pred pripojením zariadenia k el. napätiu skontrolovať, či sa el. napätie v sieti zhoduje s hodnotami uvedenými na výrobnom štítku.
Napájací systém zariadenia musí byť vykonaný podľa podstatných požiadaviek týkajúcich sa elektroinštalácií, a musí spĺňať bezpečnostné požiadavky. Parametre minimálneho prierezu napájacieho vodiča, ako aj minimálnu hodnotu ističa, sú podľa výkonu zariadenia uvedené v tabuľke.
Montáž môže vykonať iba kvalifikovaný a oprávnený technik. Ak používate predlžovacie šnúry skontrolujte, či prierez vodiča nie je menší ako minimálny požadovaný priemer (pozri tabuľka). Napájací kábel umiestnite tak, aby nebol počas práce vystavený riziku preseknutia. Nepoužívajte poškodené predlžovačky.
Periodicky kontrolujte technický stav napájacieho kábla. Neťahajte za napájací kábel.

Výkon zariadenia [W]	Minimálny prierez vodiča [mm2]	Minimálna hodnota ističa typu C [A]
<700	0,75	6
700÷1400	1	10
1400÷2300	1,5	16
>2300	2,5	16

9. Zapínanie zariadenia

POZOR **Predtým, než zariadenie spustíte, bezpodmienečne vykonajte činnosti, ktoré sú opísané v kapitole „Príprava na prácu/používanie“.**

Zástrčku zariadenia zastrčte do el. zásuvky. Pracovnú koncovka priložte k povrchu. Začnite pracovať.

10. Používanie zariadenia

POZOR **Počas práce vŕtacím kladivom je prípustný nepatrný rotačný pohyb pracovného nástroja.**

Príklepové vŕtanie pozdĺžnym smerom

Uistite sa, či na mieste, v ktorom chcete vŕtať, nie sú elektrické káble pod napätím, rúry a iné rozvody či používaná infraštruktúra. Ak máte podozrenie, alebo ak nájdete káble nachádzajúce sa v blízkosti zóny vŕtania, dané káble (obvody) bezpodmienečne odpojte od el. napätia.
Pri vŕtaní otvorov s malým priemerom, najprv koncovku vrtáka priložte k povrchu a vŕtačku jemne dotlačte k stene. Pri vŕtaní hlbokých otvorov dlhými vrtákmi vŕtaný otvor prehlbujte postupne, tzn. na vŕtanie použite niekoľko čoraz dlhších vrtákov. Dĺžku vrtákov voľte tak, aby sa nasledujúci vrták zasunul do už vyvŕtaného otvoru do polovice svojej dĺžky. Nikdy nezačínajte hneď vŕtať s dlhými vrtákmi, je to zakázané a veľmi nebezpečné. Nástroj pritláčajte s náležitou silou tak, aby počas práce príklepový mechanizmus vydával kovové zvuky. Príliš slabá alebo príliš silná sila zhoršuje efektívnosť vŕtania. Keď vyvŕtate otvor s požadovanou hĺbkou, povoľte prítlak, aby ste umožnili odvedenie sutiny z otvoru. Efektívnosť odvádzania sutiny sa zhoršuje spolu so zväčšovaním hĺbky vŕtaného otvoru.

Príklepové vŕtanie v zvislom smere (do stropu)

Bezpodmienečne používajte gumený protiprachový kryt. Zariadenie počas vŕtania príliš netlačte.

POZOR **Pri vŕtaní v strope používajte gumový protiprachový kryt, v opačnom prípade (ak sa nepoužíva alebo je poškodený), môže dôjsť k poškodeniu zariadenia.**

Práce pri ktorých pracovný nástroj smeruje hore sa musia vykonávať iba s funkčným protiprachovým krytom, vykonávanie takých prác bez krytu, alebo ak je poškodený, je zakázané.

Príklepové vŕtanie v zvislom smere (do podlahy)

Ak je to potrebné, pomocnú rukoväť nastavte v náležitej polohe, príslušne k zamýšľanému spôsobu vŕtania. Proces vŕtania vykonajte podobne ako vŕtanie v zvislom smere. Pripomíname, že efektívnosť odvádzania sutiny vrtákom je v zvislej polohe najnižšia, predovšetkým pri vŕtaní hlbokých otvorov a/alebo s veľkým priemerom. Preto odporúčame počas vŕtania otvor náležite často prefukovať alebo vyplachovať. Neodvedená, nahromadená sutina v otvore zhoršuje kvalitu procesu vŕtania, zvyšuje teplotu vrtáka, čo následne môže viesť k zapáleniu doštičky vrtáka alebo k poškodeniu hlavy kladiva.

Zbíjanie (sekanie)

Vŕtacie kladivo sa podľa potreby môže používať s pripojeným sekáčom alebo dlátom k úchopom typu SDS MAX (dláto nie je v súprave). Keď chcete pracovať so sekáčom, namontujte (podľa bodu 7 príručky) pracovnú koncovku, a následne prepínačom nastavte režim sekania.

Nastavenie pracovného uhla

Keď kolieskom režimu práce vyberiete funkciu sekania s nastaveným pracovným uhlom, môžete zmeniť uhol používanej pracovnej koncovky. Pracovnú koncovku nastavte v požadovanej polohe. Prepínač režimu práce pretočte na požadovanú funkciu.

11. Priebežné obslužné činnosti

POZOR **Všetky obslužné činnosti vykonávajte iba keď je zástrčka zariadenia vytiahnutá z el. zásuvky.**

Vždy po skončení práce vykonajte nasledujúce činnosti:
- skontrolujte, či nie je poškodený napájací kábel
- skontrolujte technický stav kladiva
- navlhčenou handričkou očistite celé elektronáradie. Nepoužívajte čistiace prostriedky ani chemické prostriedky!
- dávajte pozor na to, aby boli ventilačné prieduchy motora vždy čisté, nesmú byť nikdy zapchaté. Keď sú zašpinené, vyčistite ich (napr. stlačeným vzduchom).

Po cca 30 hodinách práce doplňte mazivo v komore hlavy. V takom prípade postupujte nasledovne: pripojeným kľúčom odskrutkujte veko (pozrite obr. E) a aplikujte cca 5 g maziva z nádoby dodanej so zariadením, alebo keď sa spotrebuje, použite mazivo na mechanizmy pracujúce pri teplote do +130 °C (napr. lítiové mazivo ŁT43).
Zariadenie uchovávajte – nakoľko je to možné – v originálnom obale, mimo dosahu dedí, na tmavom mieste, pri izbovej teplote.

12. Náhradné diely a príslušenstvo

Keď chcete kúpiť náhradné diely alebo príslušenstvo, obráťte sa na servis Dedra Exim. Kontaktné údaje sú uvedené na 1. strane príručky.
Pri objednávaní náhradných dielov vždy uveďte číslo šarže/série, ktoré je uvedené na výrobnom štítku, ako aj číslo dielu, ktoré je uvedené na schematickom nákrese zariadenia.
Počas trvania záručnej lehoty sú prípadné opravy vykonávané podľa zásad uvedených v záručnom liste. Reklamovaný výrobok odovzdajte na opravu v mieste nákupu (predajca je povinný prijať reklamovaný výrobok), alebo ho zašlite do centrálneho servisu Dedra Exim alebo do servisu, ktorý je najbližšie pri mieste nákupu (zoznam servisov nájdete na webovom sídle www.dedra.pl). Pripojte vyplnený záručný list. Prosíme, nezabudnite na to. Po skončení záručnej lehoty opravy vykonáva centrálny servis. Poškodený výrobok pošlite do servisu (náklady na zásielku hradí užívateľ).

13. Samostatné odstraňovanie porúch a problémov

POZOR **Predtým než začnete samostatne odstraňovať nejakú poruchu, zariadenie odpojte od el. napätia a skontrolujte, či sa nedá spustiť.**

PROBLÉM	PRÍČINA	RIEŠENIE
Zariadenie nefunguje	Napájací kábel je zle pripojený, alebo je poškodený.	Zástrčku zastrčte hlbšie do el. zásuvky, skontrolujte napájací kábel
	V el. zásuvke nie je el. napätie	Skontrolujte napätie v el. zásuvke, skontrolujte, či sa neaktivoval istič
	Opotrebované uhlíkové kefy motora	Zariadenia odovzdajte do servisu na výmenu uhlíkov.
	Poškodený zapínač	Zariadenia odovzdajte do servisu na výmenu zapínača.
	Zadreté ložiská motora	Zariadenie odovzdajte do servisu
Kladivo ťažko štartuje/ťažko sa pohybuje	Upchané vetracie otvory	Očistite otvory, napr. prúdom stlačeného vzduchu
Motor sa prehrieva	Prekročené prípustné prevádzkové parametre	Zariadenie vypnite, práce prerušte, až kým úplne nevychladne.

14. Diely zariadenia. Záverečné poznámky

1. Vŕtacie kladivo DED7837, 2. Protiprachový kryt, 3. Nádoba s mazivom, 4. Kľúč na odskrutkovanie veka systému mazania, 5. Vrták do betónu SDS MAX, 6. Sekáč SDS MAX
Vŕtacie kladivo DED7837
Protiprachový kryt, nádoba s mazivom, kľúč na odskrutkovanie veka systému mazania, vrták do betónu SDS MAX, sekáč SDS MAX

Záverečné poznámky

Pri objednávaní náhradných dielov vždy uveďte číslo ŠARŽE/SÉRIE, ktoré je uvedené na výrobnom štítku. Opíšte poškodený diel, uveďte tiež približný termín nákupu zariadenia.
Počas trvania záruky sú prípadné opravy vykonávané podľa zásad uvedených v záručnom liste. Reklamovaný výrobok odovzdajte na opravu v mieste nákupu (predajca je povinný prijať reklamovaný výrobok), alebo ho pošlite do centrálneho servisu DEDRA – EXIM. Pripojte záručný list vystavený importérom a kópiu dokladu o nákupe. Bez tohto dokumentu bude oprava vykonané odplatne, ako pozáručná oprava. Po skončení záručnej lehoty opravy vykonáva centrálny servis. Poškodený výrobok pošlite do servisu (náklady na zásielku hradí užívateľ).

15. Informácie pre užívateľov k likvidácii elektrických alebo elektronických zariadení

(platí pre domácnosti)



Symbol uvedený na výrobkoch alebo v sprievodnej dokumentácii označuje, že chybné elektrické alebo elektronické zariadenia sa nesmú likvidovať spolu s domovým odpadom. Ak potrebujete zlikvidovať, opätovne použiť alebo zhodnotiť komponenty, správne je odovzdať ich na špecializovanom zbernom mieste, kde ich prijmú bezplatne. Informácie o umiestnení zberných miest pre použité zariadenia poskytujú miestne orgány, napr. na svojich webových stránkach.
Správnou likvidáciou zariadenia je možné šetriť cenné zdroje a zabrániť negatívnym vplyvom na zdravie a životné prostredie v dôsledku možnej prítomnosti nebezpečných látok, zmesí a komponentov v zariadení.
Za nesprávnu likvidáciu odpadu hrozia sankcie podľa príslušných miestnych predpisov.
Používatelia v krajinách EÚ: Ak potrebujete zlikvidovať elektrické alebo elektronické zariadenie, obráťte sa na najbližšie predajné miesto alebo na svojho dodávateľa, ktorý vám poskytne ďalšie informácie.
Likvidácia v krajinách mimo Európskej únie: Tento symbol sa vzťahuje len na krajiny Európskej únie. Ak chcete tento výrobok zlikvidovať, obráťte sa na miestne úrady alebo predajcu, ktorý vám poskytne informácie o správnom spôsobe likvidácie.

Záručný list

na

[Vŕtacie kladivo]

Katalógové č :DED7837 Číslo šarže: .....

(ďalej len Výrobok)

Dátum nákupu výrobku: .....

Pečiatka predajcu

Dátum a podpis predajcu: .....

Vyhlásenie Užívateľa:

Potvrdzujem, že som bol oboznámený so záručnými podmienkami, ako aj s následkami nedodržiavania pokynov a odporúčaní, ktoré sú uvedené v užívateľskej príručke a v záručnom liste. Záručné podmienky sú mi známe, čo potvrdzujem vlastnoručným podpisom:

....

dátum a miesto podpis Užívateľa

I. Zodpovednosť za Výrobok

1. Ručiteľ - spoločnosť „DEDRA EXIM sp. z o.o.“ sídliaca v meste: Pruszków, na adrese: ul. 3 Maja 8, 05-800 Pruszków, Poľsko, zapísaná do obchodného registra pod číslom KRS 0000062517 vedenom oblastným súdom pre hlavné mesto Varšava vo Varšave, 14. ekonomické oddelenie Štátneho súdneho registra, IČ DPH: PL 5270204933, základné imanie: 100 980,00 PLN.
2. Podľa podmienok stanovených týmto záručným listom Ručiteľ udeľuje záruku na Výrobok, pochádzajúci z distribúcie Ručiteľa.
3. Zodpovednosť na základe záruky sa vzťahuje iba na chyby, ktoré vznikli následkom príčin nachádzajúcich sa vo Výrobku v momente jeho vydania Užívateľovi.
4. Na základe záruky Užívateľ získava právo na bezplatnú opravu výrobku, ak sa chyba objaví počas trvania záručnej lehoty. Spôsob opravy Výrobku (metóda vykonania opravy) závisí od rozhodnutia Ručiteľa. V prípade, ak Ručiteľ uzná, že Výrobok sa nedá opraviť, Ručiteľ si vyhradzuje právo vymeniť chybný prvok alebo celý Výrobok na výrobok bez chýb, právo na zníženie ceny Výrobku alebo právo na odstúpenie od dohody.
5. Voči Užívateľovi, ktorý nie je konzumentom v zmysle zákona z 23. apríla 1964 Občiansky zákonník, zodpovednosť Ručiteľa za škody vyplývajúce z tejto záruky a/alebo ktoré súvisia s jej uzatvorením a realizáciou, bez ohľadu na právny základ, je obmedzená maximálne do výšky hodnoty chybného Výrobku.

II. Záručná lehota

Prvky Výrobku na ktoré sa vzťahuje záruka	Trvanie záručnej ochrany
Vŕtacie kladivo	36 mesiacov od dňa nákupu Výrobku, ktorý je uvedený v tomto záručnom liste

III. Podmienky využitia záruky

1. Užívateľ je povinný predstaviť vyplnený Záručný list výrobku, ako aj náležitý doklad o nákupe Výrobku, napr. predstavením pokladničného bloku, faktúry ap. Aby reklamačný proces prebiehal efektívne odporúčame, aby Užívateľ spolu s reklamovaným výrobkom doručil všetky prvky vymenované v kapitole užívateľskej príručky výrobku „Diely a časti“.
2. Užívateľ je povinný dodržiavať pokyny a odporúčania uvedené v užívateľskej príručke a v záručnom liste.
3.Záruka platí iba na území Poľskej republiky a členských štátov EÚ.
4. Záruka sa nevzťahuje na chyby, ktoré vznikli (predovšetkým) následkom:
a. Nedodržania podmienok určených v užívateľskej príručke, predovšetkým podmienok správneho používania, prevádzky, údržby a čistenia
b. Použitia na čistenie alebo na údržbu nevhodných prípravkov, nezhodne s užívateľskou príručkou;
c. Nevhodného uchovávania a prepravy výrobku;
d. Vykonania neautorizovaných zmien a/alebo iných zásahov do výrobku, na ktoré výrobca nevyjadril súhlas;
e. Použitím vo výrobku/s výrobkom nevhodných prevádzkových materiálov, nezhodne s užívateľskou príručkou.
5. Užívateľ, ktorý nie je konzumentom v zmysle zákona z 23. apríla 1964 Občiansky zákonník, stráca záručné práva na výrobok, v ktorom:
- sériové čísla, označenia dátumov a výrobné štítky boli odstránené, zmenené alebo poškodené;
- boli poškodené plomby alebo sú na nich viditeľné stopy manipulácie.
6. Pozor! Činnosti súvisiace s každodennou obsluhou výrobku, vyplývajúce medzi iným z užívateľskej príručky, Užívateľ vykonáva vlastnými silami a na vlastné náklady.

IV. Reklamačná procedúra

1. V prípade, ak Užívateľ objaví, že Výrobok nefunguje správne, ešte pred zložením reklamácie je povinný uistiť sa, či boli náležite vykonané všetky stanovené činnosti, predovšetkým tie uvedené v užívateľskej príručke.

2. Reklamácia musí byť podaná bezodkladne, najlepšie v priebehu 7 dní od dňa, v ktorom sa prejavila (objavila) chyba Výrobku. Užívateľ, ktorý nie je konzumentom v zmysle zákona z 23. apríla 1964 Občiansky zákonník, stráca práva vyplývajúce z tejto záruky v prípade, ak reklamáciu nepodá v priebehu 7 dní od dňa, v ktorom sa prejavila (objavila) chyba Výrobku.
3. Reklamáciu môžete podať medzi inými na mieste, v ktorom ste výrobok kúpili, v záručnom servise alebo poštou na adresu: DEDRA EXIM sp. z o.o., ul. 3 Maja 8, 05-800 Pruszków, Poľsko.
4. Užívateľ môže podať reklamáciu prostredníctvom formulára, ktorý je dostupný na webovej stránke www.dedra.pl. („Formulár podania reklamácie na základe udelenej záruky").
5. Adresy záručných servisov v jednotlivých štátoch sú zverejnené na webovej stránke www.dedra.pl. V prípade, ak v danom štáte sa nenachádza záručný servis, odporúčame reklamovaný výrobok doručiť na adresu: DEDRA EXIM sp. z o.o. ul. 3 Maja 8, 05-800 Pruszków, Poľsko.
6. Vzhľadom na bezpečnosť Užívateľa, nefunkčný (chybný) výrobok sa v žiadnom prípade nesmie používať.
7. Pozor!!! Používanie nefunkčného (chybného) výrobku je nebezpečné pre zdravie a život Užívateľov.
8. Povinnosti vyplývajúce z udelenej záruke budú vyplnené v lehote 14 pracovných dní počítajúc od dňa doručenia reklamovaného Výrobku Užívateľom.
9. Pred zaslaním reklamácie odporúčame reklamovaný Výrobok náležite očistiť. Odporúčame reklamovaný Výrobok dôkladne zabezpečiť pre prípadným poškodeniami počas prepravy (reklamovaný Výrobok odporúčame doručiť v originálnom obale).
10. Záručná lehota sa predlžuje o čas, počas ktorého Užívateľ následkom chyby (nefunkčnosti) výrobku, na ktorú sa vzťahovala záruka, nemohol Výrobok používať.
Záruka nevylučuje, neobmedzuje a ani nepozastavuje právo Užívateľa (kupujúceho) na základe príslušných predpisov o ručení za chyby predanej veci.

V súlade s článkom 13 ods. 1 a 2 nariadenia Európskeho parlamentu a Rady (EÚ) 2016/679 z 27. apríla 2016 o ochrane fyzických osôb pri spracúvaní osobných údajov a o voľnom pohybe takýchto údajov, ktorým sa zrušuje smernica 95/46/ES, vás informujeme

1. Správcom vašich osobných údajov, ktoré ste uviedli vo formulári, je spoločnosť „DEDRA-EXIM Sp. z o.o." so sídlom v meste Pruszków na adrese: ul. 3 Maja 8, 05-800 Pruszków, Poľsko (ďalej len: „Správca").
2. Vaše osobné údaje budú spracúvané výhradne s cieľom realizácie záručnej procedúry zariadenia, a to v súlade s článkom 6 ods. 1 písmeno b) všeobecného nariadenia o ochrane údajov (ďalej len: „GDPR"). Uvedenie osobných údajov je dobrovoľné, avšak nevyhnutné na realizáciu záručnej procedúry.
3. Vaše osobné údaje budú spracúvané počas posudzovania a realizácie záručnej procedúry, ako aj na archívne účely v prípade potreby obhajoby pred prípadnými nárokmi a požiadavkami voči Správcovi, avšak nie dlhšie až do momentu premlčania týchto nárokov a požiadaviek.
4. Vaše údaje môžu byť zverejnené výhradne len tým subjektom, ktoré spracúvajú tieto údaje v mene a pre Správcu, a to na základe písomnej dohody o zverení spracúvania osobných údajov, tzn. firmy, ktoré okrem iného poskytujú technický servis, hostingové služby alebo služby obsluhy webových stránok, IT obsluhy, ako aj kuriérskym firmám. Dodávatelia Správcu sú povinní zaručiť zabezpečenie údajov a splniť požiadavky platnej legislatívy ohľadne ochrany osobných údajov, a zverené osobnú údaje nesmú byť používané na iné účely než tie, ktoré stanovuje dohoda uzatvorená so Správcom.
5. Vaše údaje nebudú spracúvané automatickým spôsobom, vrátane rôznych foriem profilovania, ani nebudú odovzdané do tretieho štátu/medzinárodnej organizácii.
6. Máte právo na prístup k vašim osobným údajom, ako aj právo na ich opravenie, doplnenie, odstránenie, obmedzenie spracúvania, prenesenie údajov, podanie námietky, a to v ľubovoľnej chvíli.
7. Vo všetkých záležitostiach, ktoré súvisia so spracúvaním vašich osobných údajov Správcom, môžete sa na Správcu obrátiť písomne na e-mailovú adresu: daneosobowe@dedra.pl.
8. Máte právo podať sťažnosť príslušnému dozornému orgánu, ktorý zodpovedá za dohľad nad ochranou osobných údajov

LT Turinys

1. Nuotraukos ir schemos
2. Detalios saugos taisyklės
3. Įrenginio aprašymas
4. Įrenginio paskirtis
5. Naudojimo apribojimai
6. Techniniai duomenys
7. Paruošimas darbui
8. Įjungimas į elektros tinklą
9. Įrenginio įjungimas
10. Įrenginio naudojimas
11. Einamieji priežiūros veiksmai
12. Atsarginės dalys ir priedai
13. Savarankiškas gedimų šalinimas
14. Įrenginio komplektacija
15. Informacija vartotojams apie elektros ir elektroninių įrenginių utilizavimą
16. Garantinis lapas

Originalaus vadovo vertimas

Atitikties deklaracija atskiras dokumentas
Bendros darbo saugos sąlygos – brošiūra pridedama prie įrenginio.

DEMESIO **Naudojantis prietaisu rekomenduojama visada laikytis pagrindinių darbo saugos taisyklių siekiant sumažinti gaisro, elektros smūgio ar mechaninio sužalojimo galimybę.**

Prieš pradedami naudotis įranga, susipažinkite su naudojimo instrukcijos turiniu. Išsaugokite naudojimo instrukciją, darbo saugos instrukciją ir Atitikties deklaraciją. Griežtai laikydamiesi nurodymų ir patarimų pateiktų naudojimo instrukcijoje galėsite ilgai naudotis prietaisu.

DEMESIO **Darbo metu reikia besąlygiškai laikytis darbo saugos instrukcijos nurodymų. Darbo saugos instrukcija yra pridėta prie prietaiso kaip atskira brošiūra ir būtina ją išsaugoti.**

Perduodant prietaisą kitam asmeniui, būtina kartu perduoti eksploatavimo instrukciją, darbo saugos instrukciją ir atitikties deklaraciją. Įmonė „Dedra Exim" neatsako už nelaimingus atsitikimus, įvykusius dėl darbo saugos nurodymų nesilaikymo. Reikia įdėmiai perskaityti visas saugumo instrukcijas ir aptarnavimo instrukcijas. Nurodymų ir įspėjimų nesilaikymas gali atvesti prie trenkimu elektros srove, gaisro ir / arba rimtų kūno sužalojimų. Išsaugokite visas instrukcijas, saugumo instrukcijas ir atitikties deklaraciją naudojimui ateityje.

2. Detalios darbo saugos taisyklės

- Naudoti klausos apsaugos priemones. Dėl triukšmo galima prarasti klausą.
- Visuomet reikia naudoti papildomas rankenas, jei jos yra komplekte. Kontrolės praradimas kelia operatoriaus sužalojimo pavojų.
- Atliekant operacijas, kurių metu darbinis įrankis gali turėti kontaktą su paslėptais laidais arba su savo laidu, reikia laikyti elektros įrankį už izoliuotų paviršių. Dėl elementų, turinčių kontaktą su įtampos veikiamu laidu, neizoliuoti metaliniai elektros įrankio elementai taip pat gali būti veikiami įtampos, kas gali sukelti elektros smūgį.
- Draudžiama atidėti elektros įrankį, kol darbinis įrankis visiškai nesustos. Besisukantis įrankis gali paliesti paviršių, ant kurio buvo atidėtas, dėl ko operatorius gali prarasti kontrolę.
- Draudžiama įjungti ir dirbti su įrenginiu, jei buvo pastebėtas maitinimo laido ar kištuko pažeidimas. Atiduoti įrenginį į servisą, kur maitinimo laidas bus pakeistas nauju.

3. Įrenginio aprašymas

Pav. A: 1. Griebtuvas, 2. Gręžimo gylio ribotuvas, 3. Pagalbinė rankena, 4. Darbo režimo keitimo rankena, 5. Tepimo sistemos dagtis, 6. Įjungiklis, 7. Pagrindinė rankena, 8. Pajungimo į elektros tinklą signalizatorius

4. Įrenginio paskirtis

Perforatorius yra skirtas smūginiu būdu gręžti akmenį, betoną, plytas ir atlikti lengvesnius darbus, susijusius su statybinių medžiagų kalimu. Įrenginys turi smūginį režimą, kuris gali būti naudojamas kalimo metu. Kalto kampo nustatymo galimybė leidžia naudoti įrankį skirtingose pozicijose.
Leidžiama naudoti įrenginį remonto ir statybos darbuose, remonto servisuose, mėgėjiškuose darbuose, jei yra laikomasi naudojimo sąlygų ir leistinų darbo sąlygų, nurodytų Naudojimo instrukcijoje.

5. Naudojimo apribojimai

Įrenginys gali būti naudojamas tik pagal toliau esančias Leistinas darbo taisykles.
Įrenginys gali būti naudojamas tik su originaliomis dalimis ir priedais, pritaikytais SDS MAX griebtuvui.
Savavališkas mechaninės ir elektros sandaros keitimas, bet kokios modifikacijos, priežiūros veiksmai, kurie nėra aprašyti Naudojimo instrukcijoje, bus laikomi neteisėtais, kurie nedelsiant anuliuoja atitikties deklaraciją ir garantines teises.
Naudojant įrenginį ne pagal paskirtį arba kitaip, negu yra nurodyta Naudojimo instrukcijoje, Garantinės teisės yra nedelsiant anuliuojamos.

Leistinos darbo sąlygos
Trumpalaikis darbo režimas S2 (15 minučių).
Įrenginys gali būti naudojamas tik uždarose patalpose su gerai veikiančia ventiliacija. Vengti drėgmės.

6. Techniniai duomenys

Modelis	**DED7837**
Variklio tipas	komutatorinis
Maitinimo įtampa [V]	230~
Maitinimo dažnis [Hz]	50
Apsaugos nuo elektros smūgio klasė	II
Nominali galia [W]	1500
Sukimosi greitis [min-1]	520
Smūgio dažnis [min-1]	3790
Smūgio energija [J]	12
Darbinio antgalio tvirtinimo sistema	SDS MAX
Triukšmo emisija:	
Garso galios lygis LWA [dB(A)]	106,7
Matavimo paklaida kLWA [dB(A)]	3
Garso slėgio lygis LPA [dB(A)]	95,7
Matavimo paklaida kLPA [dB(A)]	3
Bendra vibracijų vertė	
- ah,ID [m/s2] smūginis	16,450
- matavimo paklaida kID [m/s2]	1,5
- ah,D [m/s2] nesmūginis	12,983
- matavimo paklaida kD [m/s2]	1,5
Įrenginio svoris [kg]	6,8

Informacija apie triukšmą ir vibracijas.
Triukšmo emisija buvo nustatyta pagal EN 60745, vertės yra nurodytos anksčiau esančioje lentelėje.

⚠ DEMESIO **Triukšmas gali pažeisti klausą, darbo metu visuomet reikia naudoti klausos apsaugos priemones!**

Deklaruojama triukšmo emisijos vertė buvo matuojama taikant standartinį tyrimo metodą, todėl gali būti naudojama lyginant skirtingus įrenginius. Nurodytas triukšmo emisijos lygis gali būti naudojamas vertinant pirmutinį triukšmo poveikį.
Realaus elektros įrankio naudojimo metu triukšmo lygis gali būti kitoks negu deklaruojamos vertės, tai priklauso nuo darbinių įrankių naudojimo būdo, ypač nuo apdirbamo daikto ir nuo priemonių, kurių tikslas yra operatoriaus apsauga. Norint tiksliai įvertinti pavojų realiomis darbo sąlygomis, reikia atkreipti dėmesį į visus operacinio ciklo etapus, įskaitant etapus, kuomet įrenginys yra išjungtas arba yra įjungtas, bet nėra naudojamas darbui.
Bendra vibracijų vertė a_h ir matavimo paklaida buvo nustatytos pagal EN 60745-2-11 ir nurodytos lentelėje.

7. Pasiruošimas darbui

⚠ DEMESIO **Visi paruošimo veiksmai turi būti atliekami išėmus kištuką iš rozetės.**

Uždėti pagalbinę rankeną. Priklausomai nuo poreikių uždėti gręžimo gylio ribotuvą. Pritvirtinti darbinį antgalį. Įsitikinti, kad darbinis antgalis yra teisingai įdėtas. Pasirinkti darbo režimą.

Pagalbinės rankenos montavimas (pav. A, poz. 3)

⚠ DEMESIO **Visuomet reikia naudoti pagalbinę rankeną, esančią įrenginio komplekte.**

Uždėti rankenos kilpą ant perforatoriaus korpuso, užsukti varžtą su rankenos dalimi. Norint ją pareguliuoti ir pritaikyti individualiems operatoriaus poreikiams, reikia atsukti rankenos rankenėlę, nustatyti rankeną norimoje pozicijoje ir vėl stipriai užsukti. Darbo metu visuomet laikyti įrenginį abejomis rankomis! Prieš įjungiant elektros įrankį, reikia įsitikinti, kad pagalbinė rankena yra stipriai užsukta ir nejudės dėl perforatoriaus vibracijų.

Gręžimo gylio ribotuvo tvirtinimas

Atpalaiduoti rankeną atsukus rankenėlę. Įdėti ribotuvą (pav. A, poz. 2) į norimą gylį ir įtvirtinti užsukant rankenos rankenėlę.

Darbinio antgalio (kalto, grąžto) tvirtinimas

⚠ DEMESIO **Įrenginys gali būti naudojamas tik su darbiniais antgaliais, pritaikytais SDS MAX griebtuvui.**

Prieš pradedant darbą arba keičiant darbinį įrankį, reikia patikrinti ir, jei reikia, papildyti tepalo kiekį ant darbinio įrankio antgalio. Dėl pernelyg mažo tepalo kiekio darbinis įrankis gali įstrigti griebtuve.
Norint įtvirtinti darbinį įrankį (pav. B, poz. 1), reikia perstumti griebtuvo apsaugą atgal (pav. B, poz,. 2), įdėti darbinį įrankį ir pasukti jį tol, kol jis bus įstumtas giliausiai (jei įrankis nesisuka, tai gali reikšti, kad jis pasiekė galutinę poziciją). Paleisti griebtuvo apsaugą ir leisti jai grįžti į pirmutinę poziciją. Įsitikinti, kad darbinis antgalis buvo teisingai įtvirtintas: padėti įrenginį horizontaliai ir pabandyti ištraukti darbinį antgalį lengvai traukiant į priekį. Jei jo negalima ištraukti, reiškia, kad jis buvo įtvirtintas teisingai.
Jei reikėtų demontuoti darbinį antgalį, atlikti visus veiksmus atbula seka (žiūr. pav. C).

Funkcijos pasirinkimas

Perforatorius turi tris darbo režimus (pav. D) – smūginis gręžimas (pav. D, poz. 2), kalimas (pav. D, poz. 4) ir kalimas su kampo nustatymu (pav. D, poz. 3). Perjungiklis yra vietoje, kuri yra parodyta nuotr. A poz. 4.
Norint pakeisti darbo režimą, reikia išjungti įrenginį, paspausti raudoną mygtuką ant perjungiklio (pav. D, poz. 1), pasukti darbo režimo keitimo reguliatorių ir nustatyti norimą poziciją (pav. D, poz. 5). Ant reguliatoriaus yra darbo režimo simboliai (pav. D, poz. 2, 3, 4), o ant korpuso strėlytė, kuri reiškia pasirinkto darbo režimo pasirinkimą (pav. D, poz. 5).
Perforatorius turi būti naudojamas gerai apšviestoje vietoje. Įjungiklis yra įrenginio rankenoje. Variklis veikia tiek ilgai, kiek ilgai spaudžiame įjungiklį. Naudojant elektros įrankį, reikia priimti tokią poziciją, kad darbo metu neįmanoma būtų apsiversti.

8. Prijungimas prie elektros tinklo

Prieš paleisdami prietaisą, patikrinkite ar maitinimo įtampa atitinka vertę pateiktą vardinių duomenų lentelėje. Staklių maitinamoji sistema turi būti atlikta pagal pagrindinius reikalavimus, nustatančius elektros sistemų veikimą, ir atitikti saugaus naudojimo reikalavimus. Minimalaus maitinamojo laido skersmens ir minimalios saugiklio vertės parametrai, priklausantys nuo prietaiso galios, yra nurodyti žemiau esančioje lentelėje. Elektros instaliacija turi būti atliekama profesionalaus elektriko. Jei ketinate naudoti ilgintuvą, įsitikinkite, ar jo skerspjūvis būtų ne mažesnis kaip nurodytas (žiūr. lentelę). Elektrinį laidą reikia padėti taip, kad jo nebūtų galima perpjauti, o jo ilgis netrukdytų dirbant. Nenaudokite sugadintų ilgintuvų. Kas kažkiek laiko tikrinkite maitinimo kabelio techninę būklę. Netraukite už maitinimo laidą ištraukdami kištuką iš elektros lizdo.

Prietaiso galia [W]	Minimalus laido skersmuo [mm2]	Minimali C tipo saugiklio vertė [A]
<700	0,75	6
700÷1400	1	10
1400÷2300	1,5	16
>2300	2,5	16

9. Įrenginio įjungimas

⚠ DEMESIO **Prieš įjungiant įrenginį, reikia besąlygiškai atlikti veiksmus, aprašytus skirsnyje „Paruošimas darbui“.**

Įjungti kištuką į elektros rozetę. Atremti darbinį antgalį į paviršių. Pradėti darbą.

10. Įrenginio naudojimas

⚠ DEMESIO **Dirbant su perforatoriumi, galimas nežymus darbinio antgalio sukimosi judesys.**

Horizontalus smūginis gręžimas

Įsitikinti, ar gręžimo zonoje nėra elektros laidų, vamzdžių ar kitų gyvenamojo pastato infrastruktūros elementų. Jei yra įtarimas, kad gręžimo zonoje yra laidų arba laidai būtų aptikti, reikia besąlygiškai juos atjungti nuo elektros tinklo.
Nedidelio skersmens skylučių gręžimą pradedame nuo grąžto galo pridėjimo ir nestipraus gręžtuvo prispaudimo prie sienos. Gręžiant gilias skyles su ilgais grąžtais, reikia palaipsniui gilinti, t. y. gręžti keliais vis ilgesniais grąžtais. Grąžtų ilgį reikia parinkti taip, kad kiekvienas grąžtas iki pusės būtų skylėje. Draudžiama gręžti pailgintais grąžtais, nes tai yra labai pavojinga. Spaudimo jėgą reikia parinkti taip, kad darbo metu smūgio mechanizmas skleistų metalinius garsus. Silpnas arba pernelyg stiprus spaudimas pablogina gręžimo rezultatus. Pasiekus norimą gręžimo gylį, sumažinti spaudimą ir leisti grąžtui pašalinti dulkes iš skylės. Kuo didesnis yra gręžimo gylis, tuo blogesnis dulkių šalinimo efektyvumas.

Vertikalus smūginis gręžimas (lubose)

Privaloma naudoti guminę apsaugą nuo dulkių. Negalima pernelyg stipriai spausti.

⚠ DEMESIO **Gręžiant lubose be guminės apsaugos nuo dulkių arba kai ji yra pažeista, galima sugadinti įrenginį.**

Draudžiama atlikti darbus, kurių metu įrankis yra nukreiptas į viršų, jei nėra guminės apsaugos nuo dulkių arba jei ji yra pažeista.

Vertikalus smūginis gręžimas (grindyse)

Jei reikia, įtvirtinti pagalbinę rankeną patogioje pozicijoje. Gręžimo procesą reikia atlikti panašiai, kaip horizontalaus gręžimo metu. Tačiau negalima pamiršti, kad vertikalaus gręžimo metu grąžtas blogiausiai pašalina dulkes iš gręžiamos skylutės, ypač tai aktualu gręžiant gilias arba didelio skersmens angas. Todėl rekomenduojama pakankamai dažnai prapūsti arba praplauti angą. Nešalinamos, susikaupusios angoje dulkės pablogina gręžimo proceso kokybę, didina grąžto temperatūrą ir galutinai gali atvesti prie grąžto arba įrankio griebtuvo sugadinimo.

Kalimas

Priklausomai nuo poreikių perforatorius gali būti naudojamas su komplekte esančiu smailu kaltu arba kaltu su SDS MAX galu (kalto nėra komplekte). Norint pradėti darbą su smailu kaltu, reikia užmontuoti darbinį antgalį, kaip yra nurodyta instrukcijos 7 p., ir perjungti perjungiklį į kalimo funkciją.

Darbo kampo nustatymas

Pasirinkus kalimo su kampo nustatymu funkciją, galima pakeisti darbinio antgalio poziciją perforatoriaus griebtuve. Nustatyti darbinį antgalį pasirinktoje pozicijoje. Perjungti darbo režimo perjungiklį į norimą funkciją.

11. Einamieji priežiūros veiksmai

⚠ DEMESIO **Visi aptarnavimo veiksmai turi būti atliekami išėmus kištuką iš rozetės.**

Kiekvieną kartą, baigus darbą, reikia:
- patikrinti, ar nebuvo pažeistas maitinimo laidas
- patikrinti perforatoriaus techninę būklę
- nuvalyti visą elektros įrankį su drėgna šluoste. Nenaudoti detergentų ar cheminių preparatų!
- atkreipti dėmesį į tai, kad visos variklio ventiliacinės angos būtų švarios. Susikaupus nešvarumams, reikia juos pašalinti (pvz. suspaustu oru).

Po maždaug 30 val. darbo reikia papildyti tepalo kiekį rezervuare. Tam reikia komplekte esančiu raktu atsukti dangtį (žiūr. pav. E) ir pridėti apie 5 g tepalo iš talpos, pridėtos prie įrenginio, arba, jei jis pasibaigtų, tepalo mechanizmams, veikiantiems temperatūroje iki 130°C (pvz. ličio tepalo ŁT43).
Jei tik įmanoma, įrenginį laikyti originalioje pakuotėje, vaikams neprieinamoje, tamsioje vietoje, kambario temperatūroje.

12. Atsarginės dalys ir priedai

Norint įsigyti atsargines dalis arba priedus, reikia susisiekti su „Dedra-Exim“ servisu. Kontaktiniai duomenys yra instrukcijos 1 psl.
Užsakant atsargines dalis, prašome nurodyti partijos numerį, nurodytą informacinėje lentelėje, ir dalies numerį, nurodytą sandaros schemoje.
Garantiniame laikotarpyje remontai yra atliekami remiantis Garantiniame lape nurodytomis sąlygomis. Prašome pateikti produktą, dėl kurio yra pateikiama pretenzija, remontui jo pirkimo vietoje (pardavėjas privalo priimti tokį produktą), atsiųsti jį į „Dedra-Exim“ centrinį servisą arba kitą, kuris yra arčiausiai jūsų (servisų sąrašas yra svetainėje www.dedra.pl). Prašome pridėti užpildytą garantinį lapą. Garantiniame laikotarpyje remontą atlieka Centrinis servisas. Sugedusi produktą reikia išsiųsti į servisą (siuntimo išlaidas padengia vartotojas).

13. Savarankiškas gedimų šalinimas

⚠ DEMESIO **Prieš pradedant savarankiškai šalinti gedimus, reikia išjungti įrenginį iš rozetės ir įsitikinti, kad jis neveikia.**

PROBLEMA	PRIEŽASTIS	SPRENDIMAS
• Įrenginys neveikia •	Maitinimo laidas yra netinkamai pajungtas arba pažeistas	Giliau įstumti kištuką į rozetę, patikrinti maitinimo laidą
	Rozetėje nėra įtampos	Patikrinti įtampą rozetėje, patikrinti ar nesuveikė saugiklis
	Susidėvėjo variklio šepečiai	Atiduoti įrenginį į servisą, kad pakeistų šepetėlius.
	Sugedo įjungiklis	Atiduoti įrenginį į servisą, kad pakeistų įjungiklį.
	Susidėvėjo variklio guoliai	Atiduoti įrenginį į servisą

• Perforatorius sunkiai pajuda •	Užsikimšo ventiliacinės angos	Nuvalyti angas pvz. suspaustu oru
• Variklis perkaista	Viršijami leistini darbo parametrai	Išjungti įrenginį, nutraukti darbą, kol įrenginys visiškai neatvės.

14. Įrenginio komplektacija baigiamosios pastabos

1. Perforatorius DED7837, 2. Apsauga nuo dulkių, 3. Talpa su tepalu, 4. Tepimo sistemos dangčio raktas, 5. Grąžtas betonui SDS MAX, 6. Smailus kaltas SDS MAX
Perforatorius DED7837
Apsauga nuo dulkių, talpa su tepalu, tepimo sistemos dangčio raktas, grąžtas betonui SDS MAX, smailus kaltas SDS MAX

Baigiamosios pastabos

Užsakant atsargine dalis, prašome nurodyti PARTIJOS numerį, nurodytą informacinėje lentelėje. Prašome aprašyti pažeistą dalį ir nurodyti orientacinį įrenginio pirkimo laiką. Garantiniame laikotarpyje remontai yra atliekami remiantis Garantiniame lape nurodytomis sąlygomis. Prašome pateikti produktą, dėl kurio yra pateikiama pretenzija, remontui jo pirkimo vietoje (pardavėjas privalo priimti tokį produktą) arba atsiųsti į „DEDRA-EXIM“ centrinį servisą. Prašome pridėti importuotojo išrašytą Garantinį lapą. Be šio dokumento remontas bus laikomas pogarantiniu remontu. Garantiniame laikotarpyje remontą atlieka Centrinis servisas. Sugedusi produktą reikia išsiųsti į servisą (siuntimo išlaidas padengia vartotojas).

15. Informacija naudotojams apie sunaudotos įrangos utilizavimą (taikoma namų ūkiams)



Ant gaminių arba pridedamuose dokumentuose nurodytas simbolis rodo, kad sugedusios elektros ar elektroninės įrangos negalima išmesti kartu su buitinėmis atliekomis. Jei norite atsikratyti, pakartotinai panaudoti ar utilizuoti komponentus, teisinga juos nuvežti į specializuotą surinkimo punktą, kur jie bus priimti nemokamai. Informaciją apie naudotos įrangos surinkimo vietas teikia vietos valdžios institucijos, pvz., savo interneto svetainėse.
Teisingas produkto utilizavimas padeda išsaugoti gamtos išteklius ir išvengti neigiamų padarinių žmonių sveikatai ir aplinkai, galinčių atsirasti dėl produkte esančių potencialiai pavojingų medžiagų, mišinių ir sudedamųjų dalių.
Už netinkamą atliekų šalinimą gresia baudos pagal atitinkamus vietos teisės aktus.
ES šalių naudotojai: Jei norite išmesti elektros ar elektroninę įrangą, kreipkitės į artimiausią prekybos vietą arba tiekėją, kuris jums suteiks daugiau informacijos. šalinimas ne Europos Sąjungos šalyse: Šis simbolis taikomas tik Europos Sąjungos šalims. Jei norite išmesti šį gaminį, kreipkitės į vietos valdžios institucijas arba pardavėją dėl tinkamo šalinimo būdo.

Garantinis lapas

na

Perforatorius

Katalogo Nr: DED7837 Partijos numeris: .....

(toliau – Produktas)

Produkto pirkimo data: .....

Pardavėjo antspaudas

Pardavėjo parašas ir data: .....

Vartotojo pareiškimas:

Patvirtinu, kad buvau informuotas apie garantijos sąlygas ir taisyklių, išvardytų Naudojimo instrukcijoje ir Garantiniame lape, nepaisymo pasekmes. Šios garantijos sąlygos yra man žinomos, ką patvirtinu savo parašu:

....

data ir vieta vartotojo parašas

I. Atsakomybė už Produktą:

1. Garantijos suteikėjas – „DEDRA EXIM“ Sp. z o.o. su būstine adresu: ul. 3 Maja 8, 05-800 Pruškuvas, KRS 0000062517, Varšuvos apylinkės teismas, Valstybinio teismo registro XIV ūkinis skyrius, Mokesčiu mokėtojo kodas 527-020-49-33, Įstatinis kapitalas: 100 980,00 PLN.
2. Šiame garantiniame lape nurodytomis sąlygomis Garantijos suteikėjas suteikia garantiją Produktui iš Garantijos suteikėjo asortimento.
3. Garantijos pagrindu atsakomybė yra priimama tik už defektus, esančius Produkte jo išdavimo Vartotojui metu.
4. Garantijos pagrindu Vartotojas gauna teisę nemokamai suremontuoti Produktą, jei defektas buvo aptiktas garantijos galiojimo metu. Apie Produkto remonto būdą (remonto atlikimo metodą) sprendžia Garantijos suteikėjas. Jei Garantijos suteikėjas nuspręstų, kad remontas yra neįmanomas, Garantijos suteikėjas pasilieka sau teisę pakeisti elementą su defektu arba visą Produktą kitu, veikiančiu teisingai, sumažinti Produkto kainą arba anuliuotu sutartį.
5. Vartotojo, kuris pagal 1964 m. balandžio 23 d. Civilinį kodeksą nėra laikomas vartotoju, atveju Garantijos suteikėjo atsakomybė dėl kompensacijos, susijusi su šia garantija ir (arba) jos sudarymu ir vykdymu, nepriklausomai nuo formos, yra apribota iki maksimaliai Produkto su defektu vertės.

II. Garantijos laikotarpis

Produkto elementai, kuriems veikia garantija	Garantinės apsaugos trukmė
Perforatorius	36 mėnesiai, skaičiuojant nuo Produkto pirkimo datos, nurodytos šiame Garantiniame lape

III. Naudojimosi garantija sąlygos

1. Vartotojas privalo patiekti užpildytą Produkto Garantinį lapą ir Produkto pirkimą patvirtinantį dokumentą (pvz. kasos čekis, sąskaita-faktūra ir pan.). Tam, kad pretenzijos nagrinėjimo procesas vyktų sklandžiai, rekomenduojama, kad Vartotojas kartu su Produktu perduotų visus elementus, nurodytus „Komplektacijos sąraše“, esančiame Naudojimo instrukcijoje.
2. Vartotojas privalo laikytis Naudojimo instrukcijoje ir Garantiniame lape nurodytų rekomendacijų..
3. Garantija galioja tik Lenkijos Respublikos ir ES teritorijoje.
4. Garantija neapima Produkto defektų, atsiradusių dėl to, kad:
a. Vartotojas nesilaikė sąlygų, nurodytų Naudojimo instrukcijoje, ypač susijusių su teisingu naudojimu, priežiūra ir valymu;
b. Vartotojas naudojo priežiūros ar valymo priemones, neatitinkančias sąlygas nurodytas Naudojimo instrukcijoje;
c. Vartotojas netinkamai sandėliavo ir transportavo Produktą;
d. Vartotojas savarankiškai keitė ir (arba) modifikavo Produktą, negavęs Garantijos suteikėjo sutikimo;
e. Vartotojas naudojo Produkte eksploatacines medžiagas, neatitinkančias Naudojimo instrukcijos sąlygų
5. Vartotojas, kuris pagal 1964 m. balandžio 23 d. Civilinį kodeksą nėra laikomas vartotoju, praranda garantiją Produktui, jei:
- Vartotojas pašalino, pakeitė arba sugadino serijos numerius, datas ir informacines lenteles;
- Vartotojas pažeidė plombas arba ant jų matosi Vartotojo veiksmų pėdsakai.
6. Dėmesio! Veiksmus, susijusius su kasdieniu Produkto aptarnavimu, nurodytu pvz. Naudojimo instrukcijoje, Vartotojas atlieka pats ir savo sąskaita.

IV. Pretenzijos pateikimo procedūra:

1.Pastebėjus, kad Produktas veikia neteisingai, prieš pateikiant pretenziją, reikia įsitikinti, kad visi veiksmai, aprašyti Naudojimo instrukcijoje, buvo atlikti teisingai.
2. Pretenziją rekomenduojama pateikti nedelsiant, geriausiai per 7 dienas nuo Produkto defekto aptikimo. Vartotojas, kuris pagal 1964 m. balandžio 23 d. Civilinį kodeksą nėra laikomas vartotoju, praranda garantiją Produktui, jei nepateikia pretenzijos per 7 dienas.
3. Pretenziją galima pateikti pvz. Produkto pirkimo punkte, garantiniame servise arba raštu adresu: „DEDRA EXIM“ Sp. z o. o., ul. 3 Maja 8, 05-800 Pruškuvas.
4. Vartotojas gali pateikti pretenziją, pasinaudodamas blanku, kuris yra internetinėje svetainėje: www.dedra.pl (Pretenzijos garantiniame laikotarpyje pateikimo forma).
5. Garantinių servisų atskirose šalyse adresai yra nurodyti svetainėje: www.dedra.pl. Jei konkrečioje šalyje nebūtų garantinio serviso, pretenzijas dėl garantijos rekomenduojama siųsti adresu: „DEDRA EXIM“ Sp. z o. o., ul. 3 Maja 8, 05-800 Pruškuvas, Lenkija.
6. Mąjąc Dėl Vartotojo saugumo draudžiama naudoti Produktą su defektais.
7. Dėmesio!!! Produkto su defektais naudojimas kelia pavojų Vartotojo sveikatai ir gyvybei.
8. Veiksmai, susiję su garantija, bus atlikti per 14 darbo dienų skaičiuojant nuo Produkto, dėl kurio yra pateikiama pretenzija, pristatymo dienos.
9. Prieš pristatant Produktą, dėl kurio yra pateikiama pretenzija, rekomenduojama jį nuvalyti. Produktą, dėl kurio yra pateikiama pretenzija, reikia kruopščiai supakuoti, kad jis būtų apsaugotas nuo pažeidimų transporto metu – rekomenduojama pristatyti produktą originalioje pakuotėje.
10. Garantijos laikotarpis yra pratęsiamas tiek, kiek Vartotojas negalėjo juo naudotis dėl garantijos apimto defekto.
Gwarancja Ši garantija neriboja, neišskiria bei nesustabdo Vartotojo teisių dėl parduotos prekės neatitikimo arba prekės defekto.

Vadovaudamiesi 2016 m. balandžio 27 d. Europos Parlamento ir Tarybos reglamento (ES) 2016/679 dėl fizinių asmenų apsaugos tvarkant asmens duomenis ir dėl laisvo tokių duomenų judėjimo ir kuriuo panaikinama Direktyva 95/46/EB 13 straipsnio 1 ir 2 dalimis, informuojame, kad

1. Formoje pateiktų jūsų asmens duomenų valdytojas yra DEDRA-EXIM sp. z o.o., kurios registruota buveinė yra Pruszkowe, 3 Maja g. 8, 05-800 Pruszkow (toliau: "Administratorius").
2. Jūsų duomenys bus tvarkomi tik siekiant atlikti prietaiso garantijos procedūrą pagal Bendrojo duomenų apsaugos reglamento 6 straipsnio 1 dalies b punktą (toliau: „BDAR“) Duomenys teikiami savanoriškai, tačiau jie būtini garantijos procedūrai
3. Jūsų duomenys bus tvarkomi garantijos procedūros vykdymo nagrinėjimo laikotarpiu ir archyvavimo tikslais, jei prireiktų apsiginti nuo galimų pretenzijų Administratoriui, bet ne ilgiau nei iki tol, kol joms įvyks senaties terminas.
4. Jūsų duomenys gali būti atskleisti tik tiems subjektams, kurie tvarko duomenis duomenų administratoriaus vardu pagal rašytinę asmens duomenų tvarkymo pavedimo sutartį, teikiančią: technines paslaugas, hosting'o ar interneto svetainės priežiūros paslaugas, IT paslaugas, kurjerių paslaugas. Administratoriaus tiekėjai privalo užtikrinti duomenų saugumą ir laikytis galiojančių teisės aktų reikalavimų, susijusių su asmens duomenų apsauga, ir negali naudoti patikėtų asmens duomenų kitais nei sutartyje su Administratoriumi nurodytais tikslais.
5. Jūsų duomenys nebus tvarkomi automatizuotomis priemonėmis, įskaitant profiliavimą, ir nebus perduodami trečiajai šaliai / tarptautinei organizacijai.
6. Bet kuriuo metu turite teisę susipažinti su savo duomenų turiniu ir teisę ištaisyti, ištrinti, apriboti duomenų tvarkymą, teisę į duomenų perkeliamumą, teisę prieštarauti bet kuriuo metu.
7. Visais klausimais, susijusiais su administratoriaus atliekamu jūsų asmens duomenų tvarkymu, galite kreiptis šiuo el. pašto adresu: daneosobowe@dedra.pl.;
8. Turite teisę pateikti skundą tinkamai duomenų apsaugos institucijai;

LV Satura rādītājs

1. Attēli un zīmējumi
2. Sīki darba drošības noteikumi
3. Ierīces apraksts
4. Ierīces pielietojums
5. Lietošanas ierobežojumi
6. Tehniskie dati
7. Sagatavošana darbībai
8. Pieslēgšana tīklam
9. Ierīces ieslēgšana
10. Ierīces lietošana
11. Tekošas tehniskas apkopes darbības
12. Rezerves daļas un piederumi
13. Patstāvīga avāriju novēršana
14. Ierīces komplektācija
15. Informācija lietotājiem par elektrisku un elektronisku iekārtu likvidēšanu
16. Garantijas lapa

Oriģinālās instrukcijas tulkojum

Atbilstības deklarācija ir pievienota instrukcijai kā atsevišķs dokuments. Atbilstības deklarācijas neesamības gadījumā sazinieties ar uzņēmumu Dedra Exim Sp. z o.o.
Vispārīgie drošības noteikumi ir pievienoti instrukcijai kā atsevišķa brošūra.

UZMANĪBU **Darba laikā ar ierīci vienmēr ieteicams ievērot pamatnoteikumus par darba drošību, lai izvairītos no ugunsgrēka, elektriskās strāvas trieciena vai mehāniskiem ievainojumiem.**

Pirms sākat izmantot ierīci, lūdzu, iepazīstieties ar lietošanas instrukciju. Lūdzu, saglabājiet lietošanas instrukciju, vispārīgos darba drošības noteikumus un atbilstības deklarāciju. Stingri ievērojot lietošanas instrukcijā sniegtos norādījumus un ieteikumus, jūs pagarināsiet savas ierīces kalpošanas laiku.

UZMANĪBU **Darba laikā stingri ievērojiet vispārējos darba drošības noteikumus.**

Ja ierīci nododat citai personai, lūdzu, nododiet tai arī lietošanas instrukciju, vispārīgos darba drošības noteikumus un atbilstības deklarāciju. Uzņēmums Dedra Exim neatbild par negadījumiem, kas radušies darba drošības norādījumu neievērošanas dēļ. Uzmanīgi izlasiet visus vispārīgos darba drošības noteikumus un lietošanas instrukcijas. Brīdinājumu un instrukciju neievērošana var izraisīt elektriskās strāvas triecienu, ugunsgrēku un/vai nopietnus ievainojumus. Saglabājiet visas instrukcijas, vispārīgos darba drošības noteikumus un atbilstības deklarāciju turpmākai lietošanai.

2. Sīki darba drošības noteikumi

- Lietojiet dzirdes aizsardzības līdzekļus. Trokšņu ekspozīcija var izraisīt dzirdes pazaudēšanu.
- Vienmēr lietot papildu turētājus, ja ir pievienoti. Kontroles pazaudēšana var izraisīt operatora ievainojumu.
- Veicot darbību, kurā aksesuārs var kontaktēties ar slēptiem vadiem vai savu vadu, turēt elektroierīci ar izolētām virsmām. Aksesuāri, kas kontaktēs ar elektrības vadu zem sprieguma, var izraisīt strāvas pāriešanu uz atklātām metāla daļām un elektrības triecienu.
- Nedrīkst atlikt elektroierīci pirms darbarīka pilnīgās apturēšanas. Rotējošs darbarīks var kontaktēties ar virsmu, uz kura atrodas, kas var izraisīt elektroierīces kontroles pazaudēšanu.

Gadījumā, ja tiks konstatēti barošanas vada vai kontaktdakšas bojājumi, nepieslēgt ierīci un nestrādāt ar to. Nodot ierīci servisam ar mērķi mainīt barošanas vadu uz jaunu.

3. Ierīces apraksts

Zīm. A: 1. Urbjmašīnas galviņa, 2. Urbšanas dziļuma ierobežotājs, 3. Papildu rokturis, 4. Darba režīma mainīšanas kloķis, 5. Eļļošanas sistēmas vāks, 6. Ieslēdzējs, 7. Galvenais rokturis, 8. Barošanas tīkla pieslēgšanas signalizators

4. Ierīces pielietojums

Rotācijas urbjmašīna ar perforatoru ir ierīce, projektēta urbšanai akmenī, betonā, ķieģelī, kā arī vieglākiem darbiem, savienotiem ar drupināšanu būvmateriālos. Ierīce ir apgādāta ar perforatoru, kas var būt izmantots drupināšanā. Pateicoties drupinātāja leņķa mainīšanas iespējai, iespējama ir drupināšana dažādās pozīcijās.
Pieļaujam aprīkojuma izmantošanu remonta-būvniecības darbos, remonta rūpnīcās, amatieru darbos, ja vienlaikus būs ievēroti lietošanas nosacījumi un pieļaujami darba apstākļi, noteikti lietošanas instrukcijā.

5. Lietošanas ierobežojumi

Ierīce var būt lietota tikai saskaņā ar turpmāk minētiem „Pieļaujamiem darba nosacījumiem".
Ierīce var būt lietota tikai ar oriģinālo aprīkojumu un aksesuāriem, pielāgotiem SDS MAX turētājam.
Visas patstāvīgas izmaiņas mehāniskā un elektriskā konstrukcijā, jebkuras modifikācijas, rīcība, kas nav aprakstītā lietošanas instrukcijā, būs uzskatāmi kā nelikumīgi un var ierosināt garantijas tiesību tūlītēju pazaudēšanu, un atbilstības deklarācija pazaudēs savu spēku.
Nepiemērota lietošana vai lietošana neatbilstoši lietošanas instrukcijai var ierosināt garantijas tiesību tūlītēju pazaudēšanu.

Pieļaujami darba apstākļi
Pagaidāms darbs S2 15 (15 minūtes)
Ierīci var lietot tikai slēgtās telpās, ar pareizi strādājošu ventilāciju.
Izvairīties no mitruma

6. Tehniskie dati

Modelis	**DED7837**
Dzinēja veids	komutatoru
Barošanas spriegums [V]	230~
Barošanas frekvence [Hz]	50
Ugunsdrošības līmenis	II
Nomināla jauda [W]	1500
Griezes ātrums [min-1]	520
Perforatora frekvence [min-1]	3790
Perforatora enerģija [J]	12
Darba uzgaļa stiprināšanas sistēma	SDS MAX
Trokšņa līmenis:	
Akustiskās jaudas līmenis LWA [dB(A)]	106,7
Mērījuma nedrošums kLWA [dB(A)]	3
Akustiskā spiediena līmenis LPA [dB(A)]	95,7
Mērījuma nedrošums kLPA [dB(A)]	3
Vibrāciju pilnīgā vērtība	
- ah,ID [m/s2] ar perforatoru	16,450
- mērījuma nedrošums kID [m/s2]	1,5
- ah,D [m/s2] bez perforatora	12,983
- mērījuma nedrošums kD [m/s2]	1,5
Ierīces masa [kg]	6,8

Informācijas par troksni un vibrācijām.
Trokšņa emisija noteikta saskaņā ar EN 60745, vērtības uzrādītas tabulā.

UZMANĪBU **Troksnis var izraisīt dzirdes bojāšanu, darba laikā lietot dzirdes aizsardzības līdzekļus!**

Deklarēts vibrācijas lielums tika izmērīts saskaņā ar standartu pētniecības metodi un var būt lietots, lai salīdzinātu vienu instrumentu ar otru. Iepriekšminēts trokšņa emisijas līmenis var būt arī lietots iepriekšējais trokšņa pakļaušanas novērtēšanai.
Trokšņa līmenis elektroierīces reālās lietošanas laikā var atšķirties no deklarētām vērtībām atkarīgi no darbarīku lietošanas apstākļiem, sevišķi no apstrādāta materiāla veida un no nepieciešamības noteikt operatora aizsardzības līdzekļus. Lai sīki noteiktu draudus reālos lietošanas apstākļos, jāievēro visas operācijas cikla daļas, kas apņem arī periodus, kad ierīce ir izslēgta, vai kad ir ieslēgta, bet nav lietota darbam.
Vibrāciju apkopota vērtība a_h un mērījuma nedrošums noteikti saskaņā ar normu EN 60745-2-11 un uzrādīti tabulā

7. Sagatavošana darbībai

UZMANĪBU **Visu darbību veikt tikai, kad ierīces kontaktdakša ir atslēgta no elektrības ligzdas.**

Uzstādīt papildu rokturu. Ja nepieciešami, uzstādīt urbšanas dziļuma ierobežotāju. Uzstādīt darba uzgali. Pārbaudīt, vai darba uzgalis ir pareizi uzstādīts. Izvēlēt darba režīmu.

Papildu roktura montāža (zīm. A, poz. 3)

UZMANĪBU **Vienmēr lietot papildu rokturi, kurš atrodas ierīces komplektā.**

Uzstādīt roktura cilpu uz ierīces korpusu, pieskrūvēt skrūvi ar turētāja turēšanas elementu. Lai to noregulētu un pielāgotu individuālām operatora prasībām, atslābināt roktura kloķi, noteikt rokturi nepieciešamā pozīcijā, pēc tam stipri pieskrūvēt. Darba laikā vienmēr turēt ierīci ar abām rokām! Pirms elektroierīces iedarbināšanas pārbaudīt, vai papildu rokturis ir attiecīgi pieskrūvēts un vai nevarēs pārvietoties ierīces vibrācijas rezultātā.
Urbšanas dziļuma ierobežotāja montāža
Atslābināt turētāju, atskrūvējot rokturu. Iebāzt ierobežotāju (zīm. A, poz. 2) uz attiecīgu dziļumu un piestiprināt, spiežot roktura turētāju.

Darbarīka montāža (drupinātāji, urbji)

UZMANĪBU **Ierīce var būt lietota tikai ar oriģināliem darba uzgaļiem, apgādātiem ar SDS MAX turētāju.**

Pirms darba uzsākšanas vai mainot darbarīku pārbaudīt un ja nepieciešami - papildināt smērvielu darbarīka montāžas uzgaļa galā. Smērvielas pārāk mazs daudzums var nobloķēt darbarīku ierīces galviņā.
Lai uzstādītu darbarīku (zīm. B, poz. 1), pārvietot turētāja segumu ierīces aizmugurējajā pusē (zīm. B, poz. 2), pēc tam iebāzt darbarīku un to pagriezt līdz dziļakai novietošanai (gadījumā, ja darbarīks nevar būt noņemts, tas nozīmē, ka atrodas savā attiecīgā vietā). Atbrīvot turētāja segumu un pieļaut atgriezties uz izejas pozīciju. Pārbaudīt, vai darba uzgalis tika pareizi piestiprināts: novietot ierīci horizontāli un pamēģināt izbāzt darbarīku, viegli to velkot uz priekšu. Uzgalis ir montēts pareizi, kad to nevar noņemt.
Ja nepieciešama ir darba uzgaļa demontāža, rīkot pretējā secībā (sk. zīm. C).

Funkciju izvēle

Ierīce var strādāt vienā no trim darba režīmiem (zīm. D) - urbšana ar perforatoru (zīm. D, poz. 2), drupināšana (zīm. D, poz. 4) un drupināšana ar pielikšanas leņķi (zīm. D, poz. 3). Pārslēdzējs atrodas vietā, apzīmētā uz fotogrāfijas A, poz. 4.
Darba režīma mainīšanai - kad ierīce ir izslēgta - piespiest sarkano pogu uz pārslēdzēja (zīm. D, poz. 1), pagriezt darba režīma kloķi un noteikt to attiecīgā pozīcijā (zīm. D, poz. 5). Uz kloķa ir apzīmēti darba režīma simboli (zīm. D, poz. 2, 3, 4), un bulta uz korpusa uzrāda izvēlētu darba režīmu (zīm. D, poz. 5).
Ierīce jālieto labi apgaismotā vietā. Ieslēdzis atrodas ierīces rokturī. Dzinējs strādā tik ilgi, cik ilgi ir piespiests ieslēdzis. Elektroierīces lietošanas laikā pieņemt tādu pozīciju, lai neuzkristu darba laikā.

8. Pieslēgšana tīklam

Pirms ierīces pieslēgšanas pie elektroapgādes pārbaudīt, vai elektroapgādes spriegums atbilst rādītam uz nominālās tabuliņas.Ierīces barošanas instalācija

jābūt veikta atbilstoši galvenajām prasībām, kas attiecas elektroinstalācijām un ievēro lietošanas drošības prasību Barošanas vada minimālais šķērsgriezums un drošinātāja minimālā vērtība atkarīgi no ierīces jaudas ir nodoti tabulā. Instalāciju var veikt tikai kvalificēts elektromontieris. Pagarinātāja lietošanas gadījumā pārbaudīt, lai vada griezums nebūtu mazāks par no prasīta (sk. tabulu). Elektrības vadu novietot tā, lai darba laikā nevarētu to pārgriezt. Nelietot sabojāto pagarinātāju.Periodiski pārbaudīt elektrības vada tehnisko stāvokli. Nedrīkst vilkt elektrības vadu.

Ierīces jauda [W]	Vada minimālais šķērsgriezums [mm2]	C tipa drošinātāja minimālā vērtība [A]
<700	0,75	6
700÷1400	1	10
1400÷2300	1,5	16
>2300	2,5	16

9. Ierīces ieslēgšana

UZMANĪBU **Pirms ierīces iedarbināšanas obligāti veikt darbību, aprakstītu "Darba sagatavošana" nodaļā.**

Pieslēgt kontaktdakšu pie elektrības ligzdas. Atbalstīt darba uzgali uz virsmas. Sākt darbību.

10. Ierīces lietošana

UZMANĪBU **Ierīces lietošanas laikā pieļaujama ir darba uzgaļa neliela rotācija.**

Horizontāla urbšana ar triecienu

Pārbaudīt, vai urbšanas zonā nav elektrības vadu ar spriegumu, cauruļu, citu dzīvojamās ēkas infrastruktūras vadu. Gadījumā, kad ir iespējama vadu atrašana urbšanas zonā, obligāti atslēgt konturus no elektroapgādes.
Maza diametra caurumu urbšanu uzsākt no urbja uzstādīšanas un vieglas urbjmašīnas piespiešanas pie sienas. Dziļa cauruma urbšanai ar gariem urbjiem ir nepieciešama pakāpeniska padziļināšana, t.i. urbšana ar dažiem garākiem urbjiem. Urbju garumu izvēlēt, lai katrs kārtējais urbis ieietu dziļāk caurumā līdz pusei. Urbšana ar pagarinātiem urbjiem nav pieļaujama un ir ļoti bīstama. Spiedieni izvēlēt tā, lai darba laikā perforatora mehānisms izdotu metālisku skaņu. Neliels spiediens vai pārāk liels spiediens pasliktina urbšanas efektus. Pēc attiecīga urbšanas dziļuma sasniegšanas samazināt spiedienu, lai izvestu urbšanas atliekas no cauruma. Urbšanas atlieku izvešanas efektivitāte pasliktinās ar urbšanas dziļumu.

Vertikāla urbšana ar triecienu (griestos)

Nepieciešama ir gumijas pretputekļu seguma lietošana. Nelietot pārāk lielu spiedienu.

UZMANĪBU **Urbšana griestos bez gumijas pretputekļu seguma vai gadījumā, kad segums ir bojāts, var sabojāt ierīci.**

Nedrīkst veikt darbus, kad darbarīks ir novirzīts uz augšu, ja pretputekļu segums nav uzstādīts vai ir bojāts.

Vertikāla urbšana ar triecienu (grīdā)

Ja nepieciešami, papildu rokturi uzstādīt urbšanas procesam ērtā pozīcijā. Urbšanas procesu veikt līdzīgi horizontālai urbšanai. Bet nedrīkst aizmirst, ka vertikālā pozīcijā urbis noņem urbšanas atliekas mazāk efektīvi, sevišķi dziļā urbšanā un urbšanā ar lieliem diametriem. Tāpēc ieteicama ir periodiska cauruma nopūšana vai noskalošana. Nenovāktas, savāktas caurumā atliekas pasliktina urbšanas procesu, palielina urbja temperatūru un rezultātā var izraisīt urbja plātnītes norausnu vai bojāt perforatora galviņu.

Kalšana (drupināšana)

Rotācijas urbjmašīna ar perforatoru, atkarīgi no vajadzībām, var būt lietota ar pievienoto gropi vai drupinātāju ar SDS MAX turētāju (drupinātājs nav pievienots komplektācijai). Lai uzsāktu darbu ar gropi, uzstādīt (saskaņā ar instrukcijas 7. punktu) darba uzgali, pēc tam pārslēgt funkcijas kloķi uz kalšanas pozīciju

Novietošanas leņķa noteikšana

Kalšanas funkcijas ar pielikšanas leņķa noteikšanu pieļauj mainīt darba uzgaļa pozīciju ierīces turētājā. Noteikt darba uzgali nepieciešamā pozīcijā. Pārslēgt darba režīma pārslēdzēju uz attiecīgu funkciju.

11. Kārtējas apkalpošanas rīcība

UZMANĪBU **Kārtēju apkopes darbību veikt tikai, kad ierīce ir atslēgta no elektroapgādes.**

Katrreiz pēc darba pabeigšanas:
- pārbaudīt, vai barošanas vads nav bojāts
- pārbaudīt ierīces tehnisko stāvokli
- notīrīt elektroierīci ar valgu lupatiņu. Nelietot detergentu un ķīmisku vielu!
- ievērot, lai ventilācijas caurumi būtu tīri. Piesārņošanas gadījumos ventilācijas caurumus notīrīt (piem., ar saspiestu gaisu).

Pēc ap 30 darba stundām papildināt smērvielas daudzumu kamerā. Lai to darītu, ar pievienotu atslēgu atskrūvēt vāku (sk. zīm. E) un papildināt ap 5 g smērvielu no tvertnes, pievienotas ierīcei, vai, pēc nolietošanas, ar smērvielu, paredzētu mehānismiem, funkcionējošiem temperatūrā līdz 130°C (piem., litija smērviela ŁT43).
Ierīci glabāt - ja iespējami - oriģinālajā iepakojumā, bērniem nepieejamā, tumšā vietā, istabas temperatūrā.

12. Rezerves daļas un aksesuāri

Rezerves daļu un aksesuāru iegādei lūdzam kontaktēties ar Dedra Exim servisu. Kontaktinformācija atrodas instrukcijas 1. lapā.
Rezerves daļu pasūtīšanas gadījumā lūdzam norādīt partijas numuru, kas atrodas uz tabuliņas, un montāžas zīmējuma daļas numuru.
Garantijas laikā remonti ir veikti saskaņā ar noteikumiem, aprakstītiem garantijas talonā. Reklamēto produktu lūdzam nodod remontam pirkšanas vietā (pārdevējam ir pienākums pieņemt reklamēto produktu), nosūtīt Dedra Exim centrālam servisam vai servisam, kurš atrodas vistuvāk dzīvesvietai (servisu sarakstu skatīt www.dedra.pl vietnē). Laipni lūdzam pievienot aizpildīti garantijas talonu. Pēc garantijas laika remontu veic centrāls serviss. Bojātu produktu nosūtīt servisam (sūtījumu apmaksā lietotājs).

13. Defekta paša novēršana

UZMANĪBU **Pirms sākt patstāvīgi novērst avārijas, atslēdziet ierīci no barošanas avota un pārliecinieties, ka tā nedarbojas.**

PROBLĒMA		Risinājums
• Ierīce nefunkcionē.	Elektrības vads nav pareizi pieslēgts vai ir bojāts	Piespiest kontaktdakšu dziļāk elektrības ligzdā, pārbaudīt barošanas vadu
	Elektrības ligzdā nav sprieguma	Pārbaudīt spriegumu ligzdā, pārbaudīt, vai drošinātājs nav bojāts
	Nolietotas dzinēja sukas	Nodot ierīci servisam ar mērķi mainīt suku.
	Bojāts ieslēdzējs	Nodot ierīci servisam ar mērķi mainīt ieslēdzēju.
	Noberztas dzinēja gultnes	Nodot ierīci servisam
• Ierīce sāk darboties ar grūtību.	Noslēgti ventilācijas caurumi	Notīrīt caurumus, piem., ar saspiestu gaisu
• Dzinējs pārkarsēs	Pārsniegti pieļaujamie darba parametri	Izslēgt elektroierīci un pagaidīt ar darbu līdz pilnīgai ierīces atdzesēšanai.

14. Ierīces komplektācija gala piezīmes

1. Rotācijas urbjmašīna ar perforatoru DED7837, 2. Pretputekļu segums, 3. Tvertne ar smērvielu, 4. Atslēga eļļošanas sistēmas vāka atskrūvēšanai, 5. Urbji betonam SDS MAX, 6. Grope SDS MAX
Rotācijas urbjmašīna ar perforatoru DED7837
Pretputekļu segums, smērvielas tvertne, atslēga eļļošanas sistēmas vāka atskrūvēšanai, urbis betonam SDS MAX, grope SDS MAX

Piezīmes

Rezerves daļu pasūtīšanas gadījumā lūdzam norādīt PĀRTIJAS numuru, kas atrodas uz tabuliņas. Lūdzam aprakstīt bojātu daļu, papildus norādot ierīces iegādes orientācijas laiku. Garantijas laikā remonti ir veikti saskaņā ar Garantijas Lapas noteikumiem. Reklamēto produktu lūdzam nodod remontam pirkšanas vietā (pārdevējam ir pienākums pieņemt reklamēto produktu) vai nosūtīt DEDRA - EXIM Centrālam Servisam. Lūdzam pievienot Garantijas Lapu, kuru noformēja importētājs. Bez dokumenta garantijas remonts būs uzskatīts par pēc-garantijas remontu. Pēc garantijas laika remontu veic Centrāls Serviss. Bojātu produktu nosūtīt servisam (par pasūtīšanu maksā lietotājs).

15. Informācija lietotājiem par nolietotas elektroierīces utilizāciju (attiecas uz mājsaimniecībām)



Simbols, kas redzams uz izstrādājumiem vai pievienotajā dokumentācijā, norāda, ka bojātas elektriskās vai elektroniskās iekārtas nedrīkst izmest kopā ar sadzīves atkritumiem. Ja vēlaties atbrīvoties no sastāvdaļām, atkārtoti izmantot vai reģenerēt, pareizi ir nogādāt tās specializētā savākšanas punktā, kur tās tiks pieņemtas bez maksas. Informāciju par lietotu iekārtu savākšanas punktu atrašanās vietu sniedz vietējās iestādes, piemēram, savās tīmekļa vietnēs.
Pareiza produkta utilizācija palīdz saglabāt dabas resursus un izvairīties no negatīvas ietekmes uz cilvēku veselību un vidi, kas var rasties produkta sastāvā esošo potenciāli bīstamo vielu, maisījumu un sastāvdaļu dēļ.
Par nepareizu atkritumu apglabāšanu draud sodi saskaņā ar attiecīgajiem vietējiem noteikumiem.
Lietotāji ES valstīs: Ja nepieciešams atbrīvoties no elektriskām vai elektroniskām iekārtām, sazinieties ar tuvāko tirdzniecības vietu vai savu piegādātāju, kas jums sniegs papildu informāciju.
apglabāšana valstīs ārpus Eiropas Savienības: Šis simbols attiecas tikai uz Eiropas Savienības valstīm. Ja vēlaties šo izstrādājumu izmest, sazinieties ar vietējām iestādēm vai izplatītāju, lai noskaidrotu pareizo utilizācijas metodi.

Garantijas talons
uz
[Rotācijas urbjmašīna ar perforatoru]

Kataloga Nr: DED7837 Partijas numurs:.....

(turpmāk saukts **Produkts**)

Produkta iegādes datums: .....

Pārdevēja zīmogs

Datums un pārdevēja paraksts: .....

Lietotāja apliecinājums:

Ar šo apliecinu, ka saņēmu informāciju par garantijas nosacījumiem, kā arī par Lietošanas instrukcijas un Garantijas talona norādījumu neievērošanas sekām. Garantijas nosacījumi ir man zināmi, ko apliecinu ar savu rokraksta parakstu:

....

datums un vieta Lietotāja paraksts

I. Atbildība par Produktu

1. 3 Maja 8, 05-800 Pruszków, Polija, reģistrācijas numurs KRS 0000062517, Varšavas Rajona Tiesa Varšavā, Valsts tiesas reģistra XIV. Saimnieciskā nodaļa, NMR kods (NIP) 527-020-49-33, Pamatkapitāls: 100 980,00 PLN.
2. Saskaņā ar noteikumiem, minētiem šajā Garantijas talonā, Garants piešķir garantiju Produktam, kuru izplata Garants.
3. Garantijas atbildība apņem tikai defektus, izraisītu pēc iemesliem, esošiem Produkta Lietotājam nodošanas laikā.
4. Sakarā ar garantiju Lietotājam ir tiesības prasīt bezmaksas uzlabot Produktu, ja defekts tiks konstatēts garantijas laikā. Produkta uzlabošanas veids (remonta izdarīšanas metode) ir atkarīgs no Garanta uzskata. Gadījumā, kad Garants konstatēs, ka remonts nav iespējams, Garantam ir tiesības mainīt bojātu elementu vai visu Produktu uz brīvu no defektiem, samazināt Produkta cenu vai atteikties no līguma.
5. Attiecībā uz Lietotājam, kas nav patērētājs 1964. gada 23. aprīļa Likuma "Civillikums" izpratnē, Garanta kompensācijas atbildība par zaudējumiem, savienotiem ar garantiju un/vai sakarā ar noslēgšanu un izpildīšanu, neatkarīgi no tiesiskām attiecībām, ir ierobežota tikai līdz nekvalitatīva Produkta vērtībai.

II. Garantijas laiks

Produkta elementi, apņemti ar garantiju	Garantijas aizsardzības laiks
Rotācijas urbjmašīna ar perforatoru	36 mēneši, skaitot no Produkta iegādes datuma norādīta Garantijas talonā

III. Garantijas lietošanas nosacījumi

1. Aizpildīts Lietotāja Produkta Garantijas talons ar Lietotāja dokumentu, apliecinošu Produkta iegādi, piem. kases kvīts, faktūrrēķins utt. Efektīvas reklamācijas realizācijai ieteicams, lai Lietotājs nodotu kopā ar reklamētu Produktu visus elementus, minētus Produkta "Komplektācija" Lietošanas instrukcijas daļā.
2. Lietošanas Instrukcijas un Garantijas talona norādījumu ievērošana.
3. Garantija ir derīga tikai Polijas Republikas un ES teritorijā.
4. Garantija neapņem Produkta defektus, ierosinātus, starp citiem, sekojošos gadījumos:
a. Lietotājs neievēro Lietošanas instrukcijas noteikumus, sevišķi pareizas ekspluatācijas, konservācijas un tīrīšanas jomā;
b. Lietotājs lieto tīrīšanas vai konservācijas līdzekļus, kas neatbilst Lietošanas Instrukcijas norādījumiem;
c. Lietotājs neattiecīgi glabā un transportē Produktu;
d. Lietotājs patstāvīgi izdara Produkta izmaiņas un/var pārveidojumus, bez saskaņošanas ar Garantu;
e. Lietotājs lieto Produktā ekspluatācijas materiālus, kas neatbilst Lietošanas Instrukcijas norādījumiem.
5. Lietotājs, kas nav patērētājs 1964. gada 23. aprīļa Likuma "Civillikums" izpratnē, zaudē garantijas tiesības attiecībā uz Produktam, kurā, Lietotāja darbības rezultātā:
- tika likvidēti, mainīti vai bojāti sērijas numuri, datu apzīmējumi vai nominālas tabuliņas;
- tika bojātas vai mainītas plombas.
6. Uzmanību! Darbību, savienotu ar Produkta ikdienas apkalpošanu, ja izriet no Lietošanas instrukcijas, Lietotājs veic patstāvīgi un pēc savām izmaksām.

IV. Reklamācijas procedūra

1. Produkta nepareizas darbības konstatēšanas gadījumā, pirms reklamācijas paziņošanas, Lietotājam ir pienākums pārbaudīt, vai visa darbība, tostarp aprakstīta Lietošanas instrukcija, tika pareizi veikta.
2. Reklamācijas paziņojumu ieteicams sniegt nekavējoties, vislabāk 7 dienu laikā no Produkta defekta konstatēšanas dienas. Lietotājs, kas nav patērētājs 1964. gada 23. aprīļa Likuma "Civillikums" izpratnē, zaudē garantijas tiesības attiecībā uz Produktam, ja nesniegs reklamācijas paziņojumu 7 dienu laikā.
3. Reklamācijas paziņojums var būt sniegts, starp citiem, Produkta iegādes vietā, garantijas servisā vai rakstiski uz adresi: DEDRA EXIM sp. z o.o., ul. 3 Maja 8, 05-800 Pruszków, Polija.
4. Lietotājs var arī sniegt reklamācijas paziņojumu, izmantojot formulāru, pieejamu mājaslapā www.dedra.pl. („Reklamācijas paziņošanas formulārs garantijas ietvaros”).
5. Servisu adreses atsevišķām valstīm atrodas mājaslapā www.dedra.pl. Gadījumā, kad attiecīgajā valstī nav garantijas servisa, reklamācijas paziņojumi jābūt sniegti uz adresi: DEDRA EXIM sp. z o.o., ul. 3 Maja 8, 05-800 Pruszków (Polija).
6. Ņemot vērā Lietotāja drošību, bojāta Produkta lietošana ir aizliegta.
7. Uzmanību!!! Bojāta Produkta lietošana ir bīstama Lietotāja veselībai un dzīvei.
8. Garantijas pienākums tiks izpildīts 14 darba dienu laikā, skaitot no dienas, kad Lietotājs piegādās bojātu Produktu
9. Pirms bojāta Produkta nodošanas reklamācijai ieteicam to notīrīt. Rekomendējam rūpīgi pasargāt reklamētu Produktu no bojājumiem transportēšanas laikā (ieteicama Produkta piegāde oriģinālā iepakojumā).
10. Garantijas laiks tiek pagarināts uz laiku, kurā, sakarā ar Produkta defektu,, apņemtu ar garantiju, Lietotājs nevarēja to lietot. Garantija neizslēdz, neierobežo un neaptur Lietotāja tiesību, kas izriet no atbildības par pārdota produkta neatbilstību likumam.

Saskaņā ar Eiropas Parlamenta un Padomes 2016. gada 27. aprīļa Regulas (ES) 2016/679 par fizisku personu aizsardzību attiecībā uz personas datu apstrādi un šādu datu brīvu apriti un ar ko atceļ Direktīvu 95/46/EK 13. panta 1. un 2. punktu, informējam jūs, ka.

1. Jūsu veidlapā norādītu personas datu pārzinis ir DEDRA-EXIM sp. z o.o., ar juridisko adresi Pruškovā, ul. 3 Maja 8, 05-800 Pruszków (tālāk: “Pārzinis”).
2. Jūsu dati tiks apstrādāti tikai, lai veiktu ierīces garantijas procedūru saskaņā ar Vispārīgo datu aizsardzības noteikumu (turpmāk tekstā: “VDAR”) 6. panta 1. daļas b. burtu. Datu sniegšana ir brīvprātīga, bet nepieciešama garantijas procedūras veikšanai.
3. Jūsu dati tiks apstrādāti garantijas procedūras izskatīšanas laikā un arhivēšanas nolūkos gadījumā, ja būs nepieciešams aizstāvēties pret jebkādām pretenzijām pret Pārzini, ne ilgāk kā līdz to termiņa beigām.
4. Jūsu datus drīkst izpaust tikai personām, kuras apstrādā datus pārzinim, pamatojoties uz rakstisku līgumu par personas datu apstrādes uzticēšanu, cita starpā subjektiem, kas nodrošina: tehniskā dienesta pakalpojumus, hostingu vai vietnes apkopi, IT pakalpojumus, kurjeru pakalpojumus. Pārziņa piegādātājiem ir pienākums nodrošināt datu drošību un ievērot piemērojamo likumu prasības, kas saistītas ar personas datu aizsardzību, un viņi nedrīkst izmantot uzticētos personas datus citiem mērķiem, nevis tiem, kas noteikti līgumā ar Pārzini.
5. Jūsu dati netiks apstrādāti automatizēti, tostarp profilēšanas veidā, un tie netiks pārsūtīti uz trešo valsti / starptautisku organizāciju.
6. Jums ir tiesības jebkurā laikā piekļūt saviem datiem un labot, dzēst, ierobežot apstrādi, tiesības pārsūtīt datus, tiesības iesniegt iebildumus, jebkurā brīdī.
7. Visos jautājumos, kas saistīti ar jūsu personas datu apstrādi, ko veic Pārzinis, varat sazināties ar šo e-pasta adresi: daneosobowe@dedra.pl.
8. Jums ir tiesības iesniegt sūdzību iestādei, kas ir atbildīga par personas datu aizsardzību.

HU Tartalomjegyzék

1. Képek és ábrák
2. Részletes biztonsági előírások
3. A készülék leírása
4. A készülék rendeltetésszerű használata
5. A használat korlátozása
6. Műszaki adatok
7. Felkészülés a munkára
8. Csatlakozás a hálózathoz
9. A készülék bekapcsolása
10. A készülék használata
11. Folyamatos karbantartás
12. Alkatrészek és tartozékok
13. Önhibaelhárítás
14. A készülék kompletizálása
15. Információ a felhasználóknak az elektromos és elektronikus eszközök ártalmatlanításáról
16. Garanciajegy

Az eredeti utasítás fordítása

A megfelelőségi nyilatkozatot külön dokumentumként csatolták az utasításhoz. A megfelelőségi nyilatkozat hiányában lépjen kapcsolatba a Dedra Exim Kft. Céggel.
Az általános biztonsági feltételeket külön útmutatásként csatolták az utasításokhoz. Az általános biztonsági feltételeket külön útmutatásként csatolták az utasításokhoz.

⚠ FIGYELEM **A készülék használata során mindig ajánlott betartani az alapvető biztonsági szabályokat, hogy elkerülhető legyen a tűz, az áramütés vagy a mechanikai sérülések.**

A készülék használata előtt olvassa el a használati utasítást. Kérjük, őrizze meg a használati utasítást, az általános biztonsági előírásokat és a megfelelőségi nyilatkozatot. A használati utasításban szereplő utasítások és ajánlások szigorú betartása meghosszabbítja a készülék élettartamát.

⚠ FIGYELEM **A készülék használata során szigorúan kövesse az általános biztonsági előírásokban szereplő utasításokat.**

Ha a készüléket más személynek adja át, kérjük, adja át neki a használati utasítást, az általános biztonsági előírásokat és a megfelelőségi nyilatkozatot is. A Dedra Exim nem vállal felelősséget a biztonsági utasítások be nem tartásából eredő balesetekért. Kérjük, figyelmesen olvassa el az általános biztonsági előírásokat és a használati utasítást. A figyelmeztetések és utasítások be nem tartása áramütéshez, tűzhöz és/vagy súlyos sérülésekhez vezethet. Az összes utasítást, általános biztonsági előírást és megfelelőségi nyilatkozatot őrizze meg későbbi felhasználás céljából.

2. Részletes biztonsági előírások

- Használjon hallásvédelmi eszközöket. A zajexpozíció hatása hallásvesztést eredményezhet.
- Használja mindig a kiegészítő fogantyúkat, ha csatolva lettek a készülékhez. Az irányítás elvesztése sérüléseket okozhat a kezelőjének.
- Munkavégzés során, amikor valamelyik tartozék érintkezésbe kerülhet rejtett vezetékkel vagy a saját vezetékével, tartsa az elektromos kéziszerszámot annak szigetelt részeinél. A feszültség alatti vezetékkel érintkezésbe kerülő tartozékok azt okozhatják, hogy az elektromos kéziszerszám burkolatlan fém részei feszültség alá kerülnek és ezek elektromos áramütést okozhatnak.
- Soha ne tegye le az elektromos kéziszerszámot a szerszám teljes megállása előtt. A forgó szerszám kapcsolatba kerülhet a felülettel, amire letettem és így elvesztheti az ellenőrzést az elektromos kéziszerszám fölött.
- A tápkábel vagy a csatlakozó sérülésének megállapítása esetén ne csatlakoztassa a készüléket és ne dolgozzon azzal. Adja át a berendezést a szerviznek a tápkábel cseréje céljából.

3. A készülék leírása

A ábra: 1. Fúrófej, 2. Fúrásmélység határoló, 3. Segédmarkolat, 4. Üzemmódváltó kapcsoló forgatógombja, 5. A kenési rendszer fedele, 6. Kapcsoló, 7. Főmarkolat, 8. A hálózathoz csatlakozás jelzője,

4. A készülék rendeltetése

A fúrókalapács kő, beton tégla ütvefúrására, és építőanyagok véséséhez kapcsolódó könnyebb munkákhoz tervezett készülék. A készülék fel van szerelve ütés üzemmóddal, ami használható véséshez. A vésőszög beállítás megváltoztatásának köszönhetően a vésés különböző pozíciókban is lehetséges.
A készüléket építés-felújítási munkákban, amatőr munkákban, lehet használni, miközben egyidejűleg megfelelnek a használati utasításban szereplő üzemeltetési feltételeknek és a megengedett üzemi körülményeknek.

5. Használati korlátozások

A készülék kizárólag a lentebb található „Megengedett üzemi körülményeknek" megfelelően üzemeltethető.
A készüléket csak és kizárólag eredeti alkatrészekkel és SDS Plus tokmánnyal felszerelt tartozékokkal szabad használni.
A felhasználó általi bármilyen változtatás a mechanikai és elektromos felépítésben, a használati utasításban nem szereplő karbantartási műveletek szabályellenesnek minősülnek és a Garanciális Jogok azonnali elvesztését eredményezi és a megfelelőségi nyilatkozat az érvényességét veszti.
Nem rendeltetésszerű vagy a használati utasításnak nem megfelelő használat a garanciális jogok azonnali elvesztését eredményezi.

Megengedett működési feltételek
Szakaszos üzemelés S2 15 (15 perces).
A berendezést csak zárt helyiségekben szabad használni hatékonyan működő szellőzéssel. Kerülje a nedvességet

6. Műszaki adatok

Modell	**DED7837**
A motor típusa	kommutátoros
Tápfeszültség: [V]	230~
Hálózati frekvencia [Hz]	50
Áramütés elleni védelmi osztály	II
Névleges teljesítmény [W]	1500
Fordulatszám [min-1]	520
Ütés frekvencia [min-1]	3790
Ütés energia [J]	12
A megmunkáló vég rögzítési rendszere	SDS MAX
Zajkibocsátás:	
Hangteljesítményszint LWA [dB(A)]	106,7
Mérési bizonytalanság kLWA [dB(A)]	3
Hangnyomásszint Lpa	95,7
Mérési bizonytalanság kLPA [dB(A)]	3
Teljes vibrációs érték	
- ah,ID [m/s2] ütéssel	16,450
- mérési bizonytalanság kID [m/s2]	1,5
- ah,D [m/s2] ütés nélkül	12,983
- mérési bizonytalanság kD [m/s2]	1,5
A készülék tömege [kg]	6,8

A zajra és a vibrációra vonatkozó információk.
A zajkibocsájtás az EN 60745 szabvány szerint lett meghatározva, az értékek a fenti táblázatban lettek megadva.

FIGYELEM **A zaj halláskárosodást okozhat, a munkavégzés során mindig használjon hallásvédelmi eszközöket!**

A deklarált zajkibocsájtási értékszabványos vizsgálati módszerrel lett meghatározva és így ez felhasználható az egyik eszköz a másikkal történő összehasonlítására. A fentebb megadott zajkibocsájtási szint használható az eszköz előzetes zajkibocsájtási értékelésére is.
Az elektromos kéziszerszám valós használata alatti zajkibocsájtási érték eltérhet a deklaráltaktól, függően a munkaeszköz használatának módjától, különösen a megmunkálandó munkadarab fajtájától valamint az operátor védelmét szolgáló eszközök meghatározásának szükségszerűségétől. Hogy pontosan meg tudjuk határozni a készüléket valós körülmények között, figyelembe kell venni a használati ciklus minden részét, beleértve, azokat a szakaszokat is, amikor a készülék ki van kapcsolva, vagy ha az be van kapcsolva, de nem történik vele munkavégzés.
A vibráció együttes értéke a_h valamint a mérési bizonytalanság az EN 60745-2-11 norma szerint lett meghatározva és fenti táblázatban van megadva.

7. Felkészülés a munkára

FIGYELEM **Minden előkészítő tevékenységet, az aljzatból kihúzott csatlakozó mellett végezzen.**

Tegye fel a segédmarkolatot. Szükség esetén a tegye be a fúrásmélység határolót. Rögzítse a megmunkáló véget. Győződjön meg arról, hogy a megmunkáló vég megfelelően van-e betéve. Válassza ki az üzemmódot.

A segédfogantyú felszerelése (A ábra, 3. pozíció)

FIGYELEM **Mindig használja a készülékhez mellékelt segédmarkolatot.**

Tegye a hurokmarkolatot a fúrókalapács korpuszára, és húzza meg a csavart a markolattal. Ennek beállítása és a kezelő egyéni igényihez igazítása érdekében lazítsa meg a markolat forgatógombját, állítsa a markolatot a kívánt helyzetbe, majd erősen szorítsa meg. A munka során mindig tartsa a készüléket mindkét kezével! Az elektromos kéziszerszám indítása előtt győződjön meg arról, hogy az oldalsó markolat olyan erősen van-e rögzítve, hogy a fúrókalapács rezgései miatt nem fog-e mozogni.
A fúrási mélységhatároló rögzítése
Lazítsa meg a tokmányt a markolat elforgatásával. Tegye be a határolót (A ábra, 2. pozíció) a megfelelő mélységbe és rögzítse megnyomva a markolat fogantyúját.

A megmunkáló vég felszerelése (véső, fúró)

FIGYELEM **A készüléket csak és kizárólag és SDS MAX szárral ellátott megmunkáló végekkel lehet használni.**

A munka megkezdése előtt vagy a megmunkáló vég cseréjekor ellenőrizze és ha szükséges egészítse ki a kenőanyagot a megmunkáló vég tokmányában. A túl kevés kenőanyag a megmunkáló vég megakadásához vezethet a készülékfejben.
A megmunkáló vég rögzítése céljából (B ábra, 1. pozíció;) Csúsztassa hátra a tokmányburkolatot (B ábra, 2. pozíció), majd helyezze be a megmunkáló véget és forgassa azt, amíg mélyebbe nem csúszik (ha a megmunkáló véget nem lehet forgatni, az jelezheti azt, hogy már be van nyomva a célmélységig). Engedje vissza a tokmányburkolatot és hagyja azt visszatérni a kiindulási helyzetbe. Győződjön meg róla, hogy a megmunkáló vég megfelelően rögzített-e: .helyezze el vízszintesen a készüléket és próbálja meg kihúzni a megmunkáló véget enyhén előre húzva. Ha nem lehet kihúzni, az azt jelenti, hogy megfelelően rögzítve van.
Szükség esetén a megmunkáló vég kiszerelésekor fordított sorrendben kell eljárni, (lásd C ábra).

A funkciók kiválasztása

A fúrókalapácsnak három üzemmódja van (D ábra) – ütvefúrás (D ábra, 2. pozíció), , vésés (D ábra, 4. pozíció) valamint vésés érintési szög beállításával (D ábra, 3. pozíció). Az átkapcsoló az A ábra 4. pozícióján jelölt helyén található.
Az üzemmódváltáshoz – a kikapcsolt készüléken – nyomja meg az átkapcsolón a piros gombot (D ábra, 1. pozíció) csavarja el az üzemmódváltás forgatógombját és állítsa az a megfelelő helyzetbe (D ábra, 5. pozíció). A forgatógombon találhatóak az üzemmódok szimbólumai (D ábra, 2, 3, 4.. pozíció) míg a készüléktesten a nyíl jelzi a kívánt üzemmód választását (D ábra, 5. pozíció)
A fúrókalapácsot jól megvilágított helyen használja. A kapcsoló a készülék markolatán található. A meghajtómotor olyan hosszan dolgozik, amilyen hosszan nyomva tartjuk a kapcsolót. Az elektromos kéziszerszám használata közben vegyen fel olyan pozíciót, hogy a munka közben ne essen el.

8. Hálózatra csatlakoztatás

A berendezés hálózati forrásra csatlakoztatása előtt ellenőrizze, hogy a hálózati feszültség megegyezik az adattáblán szerelő értékkel.A berendezés tápcsatlakozását az elektromos hálózatokra vonatkozó alapvető elvárások szerint kell elvégezni és meg kell felelniük a felhasználói biztonsági követelményeknek. A tápvezeték minimális keresztmetszet és a minimális biztosító értékek paramétereit a berendezése teljesítménye függvényében az alábbi táblázat tartalmazza.
A telepítést jogosult villanyszerelőnek kell kiviteleznie. Amennyiben hosszabbítót használ, ügyeljen rá, hogy az ér keresztmetszete ne legyek kisebb a megköveteltnél (lásd a táblázatot). A villamos vezetéket úgy helyezze el, hogy a munka közben ne legyen kitéve elvágásnak. Ne használjon megrongálódott hosszabbítótldószakosan ellenőrizze a tápvezeték műszaki állapotát. Ne húzza a tápvezetéknél fogva.

A berendezés teljesítménye [W]	Minimális vezeték-átmérő méret [mm2]	Minimális C típusú biztosíték [A]
<700	0,75	6
700÷1400	1	10
1400÷2300	1,5	16
>2300	2,5	16

9. A készülék bekapcsolása

FIGYELEM **A készülék üzembehelyezése előtt végezze el a „Felkészülés a munkára" fejezetben leírtakat.**

Csatlakoztassa a csatlakozót a hálózati aljzathoz. Helyezze a megmunkáló véget a felületre. Kezdje el a munkát.

10. A készülék használata

FIGYELEM **A fúrókalapáccsal végzett munka közben megengedett a megmunkáló vég enyhe forgó mozgása.**

Ütvefúrás vízszintesen

Győződjön meg arról hogy a fúrás zónájában nincsenek feszültség alatti elektromos vezetékek, csövek, a lakóépület más infrastrukturális vezetékei. Ha gyanú merülne fel, vagy a vezetékeket lokalizálunk a fúrási zónában feltétlen csatlakoztassuk le az áramköröket a táphálózatról.
A lyuk fúrását kis átmérővel kezdjük, fúróhegyet a falhoz téve és a fúrógépet enyhén megnyomva. Mélyebb furatok készítése hosszabb fúrószárakkal, fokozatos mélyítést igényel, tehát néhány, egyre hosszabb fúrószárral. A fúrószárak hosszát úgy válassza ki, hogy minden következő fúrószár a feléig mélyedjen a furatban. Tilos és nagyon veszélyes a fúrás megkezdése meghosszabbított fúrószárral. A nyomóerőt válassza meg úgy, hogy munka közben az ütőmechanizmus fémes hangot adjon ki. A kis vagy a túlságosan nagy nyomóerő lerontja a fúrás eredményét. A kívánt fúrásmélység elérése után csökkentse a nyomóerőt, lehetővé téve a forgács elevezetését a furatból. A forgácselvezetés hatékonysága romlik a fúrásmélység növekedésével.

Ütvefúrás függőlegesen (mennyezet)

Szükséges a gumi porvédő feltét használata. Ne fejtsen ki túlzott nyomást.

⚠ FIGYELEM **A mennyezeten történő fúrás gumi porvédő feltét nélkül vagy károsodott feltéttel a készülék károsodását okozhatja.**

Ne végezzen olyan munkát, amelynél a készülék felfelé van irányítva, ha a porvédő feltét nem lett felhelyezve vagy az sérült.

Ütvefúrás függőlegesen (padlózatban)
Szükség esetén állítsa az oldalsó markolatot a fúrási folyamathoz megfelelő helyzetbe. A fúrási folyamatot a vízszinteshez hasonlóan kell elvégezni. Ne felejtse el azonban, hogy függőleges pozícióban vagy a fúrószárnak a legkisebb forgácseltávolítási hatásfoka, különösen mélyebb és nagy átmérőjű fúrásoknál. Ezért ajánlott a furat kifújása vagy átöblítése a lehető leggyakrabban. A furatból el nem távolított felgyűlt forgács rontja a fúrás eredményét, megemeli a fúrószár hőmérsékletét és ennek következtében ez a fúrólemez kieséséhez vagy a kalapácsfej károsodásához vezethet.

Ütő üzemmód (vésés)
A fúrókalapács az igényektől függően, a mellékelt hegyesvésővel vagy más SDS MAX szárú vésővel használható (a véső nincs mellékelve a készletben). A hegyesvésővel történő munka megkezdéséhez szerelje fel a megmunkáló végett (az utasítás 7. pontjának megfelelően), majd állítsa a váltókapcsolót vésés funkcióra.

A pozíció érintési szögének beállítása
A vésés funkció érintési szög funkció beállításával kiválasztása a funkció forgatógombbal lehetővé teszi a megmunkáló vég pozíciójának megváltoztatását a fúrókalapács tokmányában. Állítsa a megmunkáló véget a kiválasztott pozícióba. Állítsa az üzemmód kapcsolót a kívánt funkcióra.

11. Folyó karbantartási tevékenységek

⚠ FIGYELEM **Minden karbantartási tevékenységet, a hálózati aljzatból kihúzott csatlakozó mellett végezzen.**

A munkavégzés befejezése után minden alkalommal:
- ellenőrizze, hogy a tápkábelen nincsenek-e sérülések
- ellenőrizze a fúrókalapács műszaki állapotát.
- tisztítsa meg az egész elektromos kéziszerszámot nedves törlő használatával. Ne használjon mosogatószereket és vegyszereket!
- győződjön meg arról, hogy a motor szellőzőnyílásai átjárhatóak-e. Elszennyeződés esetén tisztítsa az ki (pl. sűrített levegővel).

Kb. 30 üzemóra után egészítse ki a kenőanyag mennyiségét a kamrában. Ebből a célból csavarozza le a fedelet a mellékelt kulccsal (lásd: E ábra) és adjon hozzá kb. 5 g kenőanyagot a a készülékhez mellékelt tartályból, vagy annak kifogyása után, 130 °C-on működő berendezésekhez alkalmas kenőanyagot (pl. ŁT143 lítium zsírt).
Tárolja a készüléket - lehetőség szerint - az eredeti csomagolásban, gyermekeknek nem hozzáférhető helyen, sötét helyen, szobahőmérsékleten.

12. Pótalkatrészek és tartozékok

Cserealkatrészek és tartozékok vásárlása céljából lépje kapcsolatba a Dedra-Exim Szervizével. A kapcsolati adatok az utasítás 1. oldalán találhatóak.
A pótalkatrészek megrendelése során kérjük, adják meg az gép adattábláján található szériaszámot, valamint az alkatrész számát az összeállítási rajzról.
A garanciális időszakban a javításokat a Garanciajegyen feltüntetett szabályok alapján végezzük. A reklamált terméket, kérjük, adják át javításra a vásárlás helyén (az eladó köteles átvenni a hibás terméket), vagy küldje el a DEDRA - EXIM központi szervizébe, vagy a lakóhelyéhez legközelebb eső szervizbe (a szervizek listája megtalálható a www.dedra.pl weboldalakon). Kérjük, csatolja a kitöltött garanciajegyet. A garancia időn túli javításokat a központi szerviz végzi. A meghibásodott terméket küldje el a szervizbe (a szállítás költségét a felhasználó fedezi).

13. A hibák önálló elhárítása

⚠ FIGYELEM **Figyelem: Az önálló hibaelhárítás megkezdése előtt válassza le a hálózatról és győződjön meg arról, hogy nem működik.**

Probléma	Oka	Elhárítás
A készülék nem működik	A tápkábel rosszul van csatlakoztatva vagy sérült	Nyomja mélyebbre a csatlakozót az aljzatban, ellenőrizze a tápkábelt
	Az aljzatban nincs hálózati feszültség	Ellenőrizze a feszültséget az aljzatban, nem oldott-e le a biztosíték
	Elhasználódtak a motorkefék	Adja át a szerviznek a készüléket szénkefék cseréje céljából.
	Sérült kapcsoló	Adja át a készüléket a szerviznek a kapcsoló kicseréléséhez.
	Megszorult a motorcsapágy	Adja át a szerviznek a készüléket
A kalapács nehezen mozog	Eltömődtek a szellőzőnyílások	Tisztítsa meg a nyílásokat, pl. sűrített levegővel
Túlmelegszik a motor	Túllépte a megengedett működési paramétereket	Kapcsolja ki készüléket, halassza el a munkát a gép teljes lehűléséig

14. A készülék készlete. Záró megjegyzések

1. Fúrókalapács DED7837, 2. Porvédő burkolat, 3. Kenőanyagtartály 4. Kulcs a kenési rendszer fedelének kicsavarozásához, 5. Betonfúrószár SDS MAX, 6. Hegyesvéső SDS MAX

Fúrókalapács DED7837
porvédő burkolat, kenőanyagtartály, kulcs a kenési rendszer fedelének kicsavarozásához, betonfúrószár SDS MAX, hegyesvéső SDS MAX

Záró megjegyzések
Az alkatrészek megrendelésekor kérjük megadni a típuscímkén található szériaszámot. Kérjük a megrongálódott alkatrészt leírni, megadva a berendezés megközelített vásárlási idejét. A garanciális időszakban a javítások a Garanciajegyben leírt szabályok szerint kerülnek elvégzésre. A reklamált terméket kérjük a javításra eljuttatni a vásárlás helyére (az eladó köteles a reklamált terméket átvenni), vagy a DERA - EXIM Központi Szervizébe. Kérjük csatolni az Importőr által kiállított garanciajegyet. E nélkül a javítás garanciális időszakon túli javításként kerül elkönyvelésre. A garanciális időszakon túli javításokat a Központi Szerviz végzi. A megrongálódott terméket a Szervizbe kel elküldeni (a szállítási díjat a felhasználó fedezi).

15. Információ a felhasználóknak az elektromos éselektronikus berendezések hulladékkezeléséről

(a háztartásokat érinti)



A termékeken vagy a kísérő dokumentáción feltüntetett szimbólum azt jelzi, hogy a hibás elektromos vagy elektronikus berendezéseket nem szabad a háztartási hulladékkal együtt ártalmatlanítani. Ha az alkatrészeket meg kell semmisíteni, újra kell használni vagy hasznosítani kell, a helyes megoldás az, ha elviszi őket egy erre szakosodott gyűjtőhelyre, ahol ingyenesen átveszik őket. A használt berendezések gyűjtőhelyeiről a helyi hatóságok adnak tájékoztatást, például a honlapjukon.
A berendezés megfelelő ártalmatlanítása lehetővé teszi az értékes erőforrások megőrzését és az egészségre és környezetre gyakorolt azon negatív hatások elkerülését, amelyek a készülékben lévő veszélyes anyagok, keverékek és összetevők esetleges jelenlétéből adódnak.
A helytelen hulladékártalmatlanítás a vonatkozó helyi előírások szerint büntetés veszélyével jár.
Az uniós országok felhasználói: Ha elektromos vagy elektronikus berendezéseket kell ártalmatlanítania, kérjük, forduljon a legközelebbi értékesítési ponthoz vagy a szállítójához, akik további tájékoztatást tudnak adni.
Az Európai Unión kívüli országokban történő ártalmatlanítás: Ez a szimbólum csak az Európai Unió országaira vonatkozik. Ha a terméket el kívánja dobni, kérjük, forduljon a helyi hatóságokhoz vagy a kereskedőhöz a helyes ártalmatlanítási módszerrel kapcsolatban.

Garanciajegy

[Fúrókalapács]

Katalógusszám: DED7837 Gyártási tétel száma: .....

(a továbbiakban: **Termék**)

A termék vásárlásának dátuma: .....

Az eladó pecsétje

Dátum és az eladó aláírása: .....

A felhasználó nyilatkozata:

Igazolom, hogy tájékoztatásra kerültem a garanciális feltételekről, valamint a Kezelési útmutatóban és a Garanciajegyben leírt utasítások be nem tartásából eredő következményekről. A jelen garanciális feltételekkel megismerkedtem, amit aláírásommal igazolok:

....

kelt és helye a Felhasználó aláírása

I. A termékért felelős
1. **Kezes** - DEDRA EXIM sp. z o.o., székhelye Pruszków, címe: ul. 3 Maja 8, 05-800 Pruszków, KRS 0000062517, Varsó fővárosi Körzeti Bíróság Varsóban; az Országos Bírósági Nyilvántartás XIII Gazdasági Osztálya, adószáma: 527-020-49-33, törzstőke: 100 980.00 zł.
2. A jelen Garanciajegyben meghatározott feltételekkel a Kezes garanciát nyújt a Kezes forgalmazásából származó Termékre.
3. A garanciából eredő felelősség kizárólagosan a Termékben a Felhasználónak való átadás pillanatában rejlő hibákra vonatkozik.
4. A garancia címén a Felhasználó jogosult a Termék díjmentes megjavítására, amennyiben a hiba a garanciális időszak során kelentkezik. A Termék megjavításának módja (a javítás módszere) a Kezes döntésétől függ. Amennyiben a Kezes megállapítása szerint ni lehetőség a megjavításra, a Kezes fenntartja magának a jogot a hibás alkatrész vagy az egész Termék hibátlanra cseréléséhez, a Termék árának csökkentéséhez, vagy a szerződéstől történő elálláshoz.
5. Azzal a Felhasználóval szemben, amelyik nem számít fogyasztónak az 1964 április 23-i, a Polgári Törvénykönyvről szóló törvény szerint, a Kezes jelen garanciából eredő és/vagy a garancia megkötésével és teljesítésével kapcsolatos kártérítési felelőssége, a jogi címtől függetlenül, a hibás Termék értékének összegére korlátozódik.

II. Garanciális időszak:

A garanciával rendelkező alkatrészek	A garanciális védelem időtartama
Fúrókalapács	36 hónap, a Termék vásárlásának napjától számítva a jelen Garanciajegyen megjelölve

III. A garancia alkalmazásának feltételei

1. A Felhasználó felmutatja a Termék kitöltött Garanciajegyét és valószínűsíti a Termék vásárlásának körülményeit, pl. felmutatva a pénztár blokkot, számlát, stb. A reklamáció hatékony lebonyolításának érdekében ajánlott, hogy a Felhasználó a reklamált Termékkel együtt adja át a Kezelési útmutatóban leírt készlet tartalmát.
2. A Felhasználó betartja a Kezelési útmutatóban és a Garanciajegyen feltüntetett utasításokat.
3. A garancia csak a Magyar Köztársaság és az EU területén érvényes.
4. A garancia nem terjed ki a Termék következő okokból keletkező meghibásodásaira:
a A Felhasználó nem tartotta be a Kezelési útmutatóban meghatározott, különösen a megfelelő használatra, karbantartásra és tisztításra vonatkozó feltételeket; A Felhasználó a Kezelési útmutatónak nem megfelelő tisztító és karbantartó szereket alkalmazott;
b. A Felhasználó nem megfelelő módon tárolja és szállítja a Terméket;
c. A Felhasználó önállóan, a Kezessel való egyeztetés nélkül módosította és/vagy átalakította a Terméket;
d. A Felhasználó a Kezelési útmutatónak nem megfelelő üzemeltetési anyagokat használt a Termékhez.
5. Az a Felhasználó, amelyik nem számít fogyasztónak az 1964 április 23-i, a Polgári Törvénykönyvről szóló törvény szerint, elveszíti a jelen garanciából eredő jogait, ha a Terméken:
- a szériaszámok, dátum jelölések és a típuscímkék a Felhasználó által eltávolításra, kicserélésre vagy megrongálásra kerültek
- a plombák a Felhasználó által megrongálásra kerültek, vagy a Felhasználó beavatkozásának nyomait viselik.
6. Figyelem! A Termék mindennapos kezelésével kapcsolatos, többek között a Kezelési útmutatóból eredő műveleteket a Felhasználó saját hatáskörébe és saját költségére végzi el

IV. Reklamációs eljárás

1. A Termék helytelen működésének észrevételekor, a reklamáció bejelentése előtt ellenőrizze, hogy a Kezelési útmutatóban meghatározott valamennyi művelet a megfelelő módon került végrehajtásra.
2. Ajánlott a reklamációt haladéktalanul bejelenteni, a legjobb a Termék hibája észrevételétől számított 7 napon belül. Az a Felhasználó, amelyik nem számít fogyasztónak az 1964 április 23-i, a Polgári Törvénykönyvről szóló törvény szerint, elveszíti a jelen garanciából eredő jogait, ha nem jelenti be 7 napon belül a reklamációt.
3. A reklamációs bejelentés megtehető a Termék vásárlásának helyén, a garanciális szervizben, vagy írásban az alábbi címen: DEDRA EXIM sp. z o.o., ul. 3 Maja 8, 05-800 Pruszków.
4. A Felhasználó a reklamációt a www.dedra.pl weboldalon található űrlap segítségével jelentheti be. („Garanciális reklamáció bejelentési űrlap”).
5. Az egyes országok szerviz címei a www.dedra.pl weboldalon elérhetőek. Amennyiben az adott országban nincs garanciális szervíz, a reklamációs bejelentést ajánljuk a következő címre küldeni: DEDRA-EXIM Sp. z o.o., ul. 3 Maja 8, 05-800 Pruszków (Lengyelország).
6. A Felhasználó biztonságára való tekintettel a hibás Termék használata tilos.
7. Figyelem!!! A hibás Termék veszélyes a Felhasználó egészségére és életére.
8. A garanciából eredő kötelezettségek ellátására a reklamált Terméknek a Felhasználó általi leadásának napjától számított 14 munkanapon belül kerül sor.
9. A terméket reklamációra küldése előtt ajánlott megtisztítani. Ajánlott a reklamált terméket gondosan bebiztosítani a szállítási károk elkerülése érdekében (ajánlott a reklamált Terméket az eredeti csomagolásban elküldeni).
10. A garanciális időszak meghosszabbításra kerül azzal az idővel, mely alatt a Felhasználó a Termék meghibásodásából eredően nem tudta az használni.
A garancia nem zárja ki, nem korlátozza és nem függeszti fel a Felhasználó eladott termékek hibáira vonatkozó kezességi szabályokból eredő jogait.

A természetes személyeknek a személyes adatok kezelése tekintetében történő védelméről és az ilyen adatok szabad áramlásáról, valamint a 95/46/EK irányelv hatályon kívül helyezéséről szóló, 2016. április 27-i (EU) 2016/679 európai parlamenti és tanácsi rendelet 13. cikkének (1) és (2) bekezdésével összhangban tájékoztatjuk Önt, hogy

1. Az űrlapon megadott személyes adatainak Adminisztrátora a Pruszków-i székhelyű DEDRA-EXIM sp. z o.o. ul. 3 Maja 8, 05-800 Pruszków (továbbiakban: „Adminisztrátor”).
2. Az Ön adatait kizárólag a készülékre vonatkozó garanciális eljárás lefolytatása céljából dolgozzuk fel az általános adatvédelmi rendelet (a továbbiakban: "GDPR") 6. cikke (1) bekezdésének b) pontjával összhangban Az adatszolgáltatás önkéntes, de a garanciális eljárás lefolytatásához szükséges.
3. Az Ön adatait a garanciális eljárás lefolytatásának megfontolásának időtartama alatt, valamint archiválási céllal kezeljük, amennyiben az Adminisztrátorral szembeni esetleges követelésekkel szemben szükséges védekezni, de legfeljebb azok elévüléséig.
4. Az Ön adatai csak olyan szervezetek számára adható ki, amelyek az Adminisztrátor nevében, a személyes adatok feldolgozására vonatkozó írásbeli megbízási szerződés alapján adatokat kezelnek, és többek között technikai szolgáltatást, tárhelyszolgáltatást vagy weboldal-karbantartást, informatikai-, futárszolgáltatást nyújtanak. Az Adatkezelő beszállítói kötelesek gondoskodni az adatbiztonságról és megfelelni a személyes adatok védelmére vonatkozó hatályos jogszabályok követelményeinek, és nem használhatják fel a rájuk bízott személyes adatokat az Adatkezelővel kötött szerződésben meghatározott céloktól eltérő célokra.
5. Az Ön adatait nem dolgozzuk fel automatizált módon, beleértve a profilalkotást, és nem továbbítjuk harmadik országba/nemzetközi szervezetnek.
6. Ön bármikor jogosult az adatai tartalmához történő hozzáféréshez, valamint annak helyesbítéshez, törléshez, az adatkezelés korlátozásához, az adathordozhatósághoz és a kifogásoláshoz való joghoz.
7. Az Ön személyes adatainak az Adatkezelő általi feldolgozásával kapcsolatos minden kérdésben az alábbi e-mail címen veheti fel a kapcsolatot: daneosobowe@dedra.pl;
8. Önnek jogában áll van panaszt benyújtani az illetékes adatvédelmi hatóságnál;

RO Cuprinsul

1. Fotografii și figuri
2. Prevederi detaliate de securitate
3. Descrierea dispozitivului
4. Destinația dispozitivului
5. Restricții de utilizare
6. Date tehnice
7. Pregătirea pentru lucru
8. Conectare la rețea
9. Pornirea dispozitivului
10. Utilizarea dispozitivului
11. Operații curente de mentenanță
12. Piese de schimb și accesorii
13. Eliminarea individuală a defecțiunilor
14. Set de completare a dispozitivului
15. Informația pentru utilizatori cu privire la eliminarea echipamentelor electrice și electronice
16. Card de garanție

Traducerea instrucțiunii originale

Declarația de conformitate este anexată la instrucțiuni ca un document separat. În cazul în care declarația de conformitate lipsește, contactați Dedra Exim Sp. z o.o.
Condiții generale de siguranță au fost atașate la instrucțiuni ca o broșură separată.

⚠ ATENȚIE Când utilizați dispozitivul, se recomandă să respectați întotdeauna regulile de siguranță de bază pentru a evita incendiile, electrocutarea sau rănile mecanice.

Înainte de a utiliza dispozitivul, citiți instrucțiunile de utilizare. Păstrați instrucțiunile de utilizare, normele generale de siguranță și declarația de conformitate. Respectarea strictă a instrucțiunilor și recomandărilor conținute în instrucțiunile de utilizare va prelungi durata de viață a dispozitivului.

⚠ ATENȚIE Când utilizați dispozitivul, respectați cu strictețe instrucțiunile cuprinse în regulile generale de siguranță.

Dacă transferați dispozitivul unei alte persoane, vă rugăm să îi furnizați și manualul de utilizare, regulile generale de siguranță și declarația de conformitate. Dedra Exim nu este răspunzătoare pentru accidentele rezultate din nerespectarea instrucțiunilor de siguranță. Citiți cu atenție toate regulile generale de siguranță și manualele de utilizare. Nerespectarea avertismentelor și instrucțiunilor poate duce la electrocutare, incendiu și/sau vătămări grave. Păstrați toate instrucțiunile, normele generale de siguranță și declarația de conformitate pentru consultare ulterioară.

2. Prevederi detaliate de securitate

• Utilizați mijloace de protecție auditivă. Expunerea la zgomot poate duce la pierderea auzului.
• Utilizați întotdeauna mânerele suplimentare, dacă acestea sunt atașate. Pierderea controlului poate duce la rănirea operatorului.
• Atunci când efectuați activități de lucru în care accesoriul poate intra în contact cu firele ascunse sau propriul cablul, apucați electro-unealta de suprafețele izolate. Accesoriile care intră în contact cu conductorul sub tensiune pot cauza ca piesele metalice expuse ale electro-unealtei să se afle sub tensiune și aceasta poate duce la electrocutare.
• Niciodată nu puneți de o parte electro-unealta înainte ca instrumentul de lucru să se oprească complet. Instrumentul care se rotește poate intra în contact cu suprafața pe care este pus, astfel încât puteți pierde controlul asupra acestui electro-instrument.
• În cazul deteriorării cablului de alimentare sau a ștecherului, nu conectați dispozitivul și nu îl utilizați. Predați dispozitivul la service cu scopul de a fi înlocuit cablul de alimentare cu unul nou.

3. Descrierea aparatului

Des. A: 1. Cap de găurit, 2. Limitator adâncime de găurire, 3. Mâner auxiliar, 4. Buton de schimbare a modului de funcționare, 5. Capac sistem de lubrifiere, 6. Comutator, 7. Mâner principal, 8. Semnalizator conectare la rețeaua de alimentare

4. Destinația aparatului

Ciocanul rotopercutor impact este un dispozitiv destinat forajului de impact în piatră, beton, cărămidă și pentru lucrări mai ușoare legate de dălțuirea în materialele de construcție. Dispozitivul este echipat cu sistem de percuție care poate fi utilizat în dălțuire. Datorită posibilității de schimbare a unghiului daltei, este posibilă dălțuirea în diferite poziții.
Este permisă utilizarea dispozitivului în lucrări de renovare și construcție, ateliere de reparații, în cadrul lucrărilor realizate de amatori, respectând totodată condițiile de utilizare și condițiile de lucru admise conținute în manualul de instrucțiuni de deservire.

5. Limitări de utilizare

Dispozitivul poate fi utilizat numai în conformitate cu "Condițiile de funcționare permise" de mai jos.
Dispozitivul poate fi utilizat numai cu piese și accesorii originale adaptate la mânerul SDS MAX.
Schimbările neautorizate în structura mecanică și electrică, orice modificări, activități de întreținere care nu sunt descrise în manualul de instrucțiuni de

utilizare vor fi tratate ca ilegale și vor cauza pierderea imediată a drepturilor de garanție, iar declarația de conformitate își va pierde valabilitatea.
Utilizarea contrar destinației sau care nu este în conformitate cu manualul de instrucțiuni de deservire cauzează pierderea imediată a drepturilor de garanție.

Condiții de funcționare permise
Funcționare ocazională S2 15 (de 15 minute).
Dispozitivul poate fi utilizat numai în încăperi închise cu sistem de ventilație eficient. Evitați umezeala

6. Date technice

Model	**DED7837**
Tip motor	cu comutator
Tensiune de alimentare [V]	230~
Frecvența de alimentare [Hz]	50
Clasă de protecție împotriva șocurilor electrice	II
Putere nominală [W]	1500
Viteza de rotații [min-1]	520
Frecvența percuției [min-1]	3790
Energia percuției [J]	12
Sistem de fixare al vârfului de lucru	SDS MAX
Emisia de zgomot:	
Nivelul puterii acustice LWA [dB(A)]	106,7
Incertitudinea măsurării kLWA [dB(A)]	3
Nivelul presiunii acustice LPA [dB(A)]	95,7
Incertitudinea măsurării kLPA [dB(A)]	3
Valoarea totală a vibrațiilor	
- ah,ID [m/s2] cu percuție	16,450
- incertitudinbea măsurării kID [m/s2]	1,5
- ah,D [m/s2] fără percuție	12,983
- incertitudinbea măsurării kD [m/s2]	1,5
Greutate dispozitiv [kg]	6,8

Informații privind zgomotul și vibrațiile
Emisia de zgomot a fost măsurată conform cu EN 60745, valoarea menționată mai sus în tabel.

⚠ ATENȚIE **Zgomotul poate pricinui afectarea auzului, întotdeauna folosiți echipamentul de protecție auditivă!**

Valoarea declarată a emisiei de zgomot a fost măsurată conform cu metoda standard şi poate fi folosită pentru compararea unui aparat cu altul. Nivelul de emisie a zgomotului menționat mai sus poate fi de asemenea folosit pentru evaluarea expunerii la zgomot.
Nivelul zgomotului în cursul utilizări reale a uneltei electrice în funcție de modul de utilizare a uneltelor poate să fie diferit de valoarea declarată. Nivelul de zgomot depinde de tipul de material prelucrat precum şi de măsurilor necesare care s-au luat în scopul protecției operatorului. Pentru a evalua expunerea în condiții reale de utilizare, trebuie să luați în considerare toate etapele ciclului de operare, care cuprind de asemenea perioadele când aparatul este oprit sau este pornit dar nu este utilizat pentru lucru.
Valoarea complexă a vibrațiilor a_h şi abatere de măsurare conform cu standardul EN 60745-2-11 sunt indicate în tabelul de mai sus.

7. Pregătire pentru utilizare

⚠ ATENȚIE **Toate operațiunile pregătitoare trebuie efectuate cu ștecherul scos din priză.**

Montați brațul auxiliar. În funcție de necesitate, introduceți limitatorul adâncimii de găurire. Fixați vârful de lucru. Asigurați-vă că vârful de lucru este corect montat. Selectați modul de funcționare.

Montajul brațului auxiliar (des. A, poz. 3)

⚠ ATENȚIE **Întotdeauna utilizați brațul auxiliar atașat la dispozitiv.**

Atașați bucla brațului pe corpul ciocanului, strângeți șurubul cu ajutorul porțiunii de prindere a brațului. Pentru a regla și a adapta la preferințele individuale ale operatorului, slăbiți butonul rotativ al brațului, fixați brațul în poziția dorită și apoi strângeți din nou cu ajutorul butonului rotativ. În timpul lucrului, țineți în permanență dispozitivul cu ambele mâini! Înainte de a porni electro-dispozitivul, asigurați-vă că mânerul auxiliar este strâns atât de bine încât nu se va mișca ca urmare a vibrațiilor ciocanului.

Fixarea limitatorului adâncimii de găurire

Slăbiți mânerul prin deșurubarea brațului. Introduceți limitatorul (des. A, poz. 2) la adâncimea dorită și fixați-l prin strângerea mânerul brațului.

Montarea vârfului de lucru (dălții, burghiului)

⚠ ATENȚIE **Dispozitivul poate fi utilizat numai cu vârfuri de lucru echipate cu mâner SDS MAX.**

Înainte de începerea lucrului sau de schimbarea vârfului de lucru, verificați și, eventual, completați cantitatea de lubrifiant de pe mânerul vârfului de lucru. O cantitate prea mică de lubrifiant poate duce la blocarea vârfului de lucru în capul dispozitivului.
Pentru a fixa vârful de lucru (des. B, poz. 1), glisați elementul protector al mânerului spre partea din spate a dispozitivului (des. B, poz. 2), apoi introduceți vârful de lucru și rotiți-l până se va glisa mai adânc (dacă capătul de lucru nu poate fi glisat, aceasta înseamnă că, a intrat deja până la adâncimea țintă). Eliberați elementul protector al mânerului și lăsați-l să se întoarcă în poziția de ieșire. Asigurați-vă că vârful de lucru este bine fixat: poziționați dispozitivul în poziție orizontală și încercați să trageți ușor vârful de lucru. Dacă nu poate fi scos, înseamnă că a fost fixat corect.
Dacă este necesar să demontați vârful de lucru, procedați în ordine inversă (vezi des. C).

Selectare funcție

Ciocanul rotopercutor impact posedă trei moduri de funcționare (des. D) - găurire cu impact (des. D, poz. 2), dălțuire (des. D, poz. 4) și dălțuire cu setarea unghiului de degajare (des. D, poz. 3). Comutatorul este amplasat în locul marcat pe fotografia A, poz. 4
Pentru a schimba modul de funcționare, - dispozitivul oprit - apăsați butonul roșu de pe comutator (des. D, poz. 1), rotiți butonultotativ de schimbare a modului și fixați-l în poziția corespunzătoare (des. D, oz. 5). Pe butonul rotativ se găsesc simbolurile modului de funcționare (des. D, poz. 2, 3, 4), iar pe corp există o săgeată care indică alegerea modului de funcționare setat (des. D, poz. 5)
Ciocanul trebuie folosit într-un loc bine luminat. Comutatorul este amplasat în mânerul dispozitivului. Motorul de acționare funcționează atâta timp cât apăsați pe comutator. Atunci când deserviți electro-unealta, trebuie să aveți o poziție care nu va permite căderea în timpul muncii.

8. Conectarea la reţeaua de alimentare

Înainte de a conecta dispozitivul la o sursă de alimentare, asigurați-vă că tensiunea de alimentare corespunde cu datele de pe plăcuța dispozitivului.
Instalația de alimentare cu energie electrică a mașinii, trebuie să fie efectuată în conformitate cu cerințele standard referitoare la instalațiile electrice și să respecte normele de siguranță în timpul utilizării. Parametrii cablului de alimentare cu secțiunea minimă a conductoarelor și valoarea minimă a siguranței în funcție de puterea motorului dispozitivului, sunt prezentate în tabelul de mai jos.Instalația electrică trebuie să fie efectuată de un electrician autorizat. Atunci când se utilizează prelungitoare, trebuie să țineți seama de faptul că secțiunea minimă a conductoarelor acestora să nu fie mai mică decât valoarea necesară (a se vedea tabelul). Cablul electric va fi astfel așezat încât în timpul lucrărilor să nu fie expus tăierii sau deteriorării. A nu se folosi prelungitoare deteriorate.Verificați periodic starea tehnică a cablului de alimentare. Nu trageți de cablu de alimentare pentru a-l scoate din priză.

Puterea mașinii [W]	Secţiunea minimă a cablului [mm2]	Valoarea minimă a siguranței tip C [A]
<700	0,75	6
700÷1400	1	10
1400÷2300	1,5	16
>2300	2,5	16

9. Pornirea aparatului

⚠ ATENȚIE **Înainte de a porni dispozitivul, urmați cu strictețe pașii descriși în capitolul "Pregătire pentru funcționare".**

Conectați ștecherul la priză. Sprijiniți vârful de lucru pe suprafață. Începeți să lucrați.

10. Utilizarea aparatului

⚠ ATENȚIE **În timpul funcționării ciocanului totopercutor impact, este permisă o mișcare ușoară rotativă a vârfului de lucru.**

Forare cu impact orizontal
Asigurați-vă că în zona de forare nu există cabluri electrice sub tensiune, conducte și alte cablaje ale infrastructurii clădirii rezidențiale. Dacă există orice suspiciune sau cablurile vor fi localizate în apropierea zonei de forare, este absolut necesar să deconectați circuitele de la sursa de alimentare.
Forarea orificiilor cu diametru mic o începem prin aplicarea vârfului burghiului și apăsarea ușoară a mașinii de găurit pe perete. Efectuarea unor orificii adânci cu burghie lungi necesită aprofundare treptată, și anume, găurirea cu mai multe burghie lungi. Lungimile burghielor trebuie să fie selectate astfel încât fiecare burghiu ulterior să intre în orificiu până la jumătate. Începerea forării cu burghie extinse nu este permisă și este foarte periculoasă. Puterea de apăsare trebuie aleasă astfel încât mecanismul de impact să emită sunete metalice în timpul funcționării. Puterea de apăsare redusă sau puterea de apăsare excesivă agravează efectele forajului. După atingerea adâncimii de găurire dorite, reduceți puterea de apăsare pentru a permite extragerea prafului din orificiu. Eficiența de extragere a prafului se deteriorează odată cu creșterea adâncimii de găurire.

Foraj cu impact vertical (în tavan)

Este necesară utilizarea unui element protector din cauciuc împotriva prafului. Nu utilizați putere de apăsare excesivă.

⚠ ATENȚIE **Găurirea în tavan fără elementul protector din cauciuc împotriva prafului sau deteriorarea acestuia poate deteriora dispozitivul.**

Este interzisă realizarea de activități în timpul cărora dispozitivul este îndreptat în sus iar elementul protector din cauciuc împotriva prafului nu este montat sau este deteriorat.

Foraj cu impact vertical (în podea)

Dacă este necesar, setați brațul auxiliar într-o poziție convenabilă pentru procesul de forare. Procesul de forare trebuie efectuat în mod similar cu cel vertical. Cu toate acestea, trebuie avut în vedere faptul că, în poziția verticală, burghiul are cea mai mică eficiență de extragere a prafului, în special în cazul unor forări adânci și cu diametre mari. Prin urmare, se recomandă aspirarea sau clătirea cât mai des a orificiului. Praful neaspirat, acumulat în orificiu, înrăutățește calitatea procesului de forare, mărește temperatura de forare și, în consecință, poate duce la căderea plăcii burghiului sau la deteriorarea capului ciocanului.

Dălțuire

Ciocanul rotopercutor impact în funcție de necesități, poate fi utilizat cu capătul ascuțit sau dalta cu mâner SDS MAX (dalta nu este inclusă în componente). Pentru a începe lucrul cu capătul ascuțit, trebuie să montați

(conform pct. 7 al instrucțiunii) vârful de lucru și apoi să activați comutatorul pe funcția dălțuire

Setarea unghiului de degajare

Selectarea funcției de dălțuire cu setarea unghiului de degajare vă permite să schimbați poziția vârfului de lucru, amplasate în mânerul ciocanului. Setați vârful de lucru în poziția dorită. Setați comutatorul modului de funcționare la funcția dorită.

11. Verificări şi reglaje curente

ATENȚIE **Toate activitățile de deservire trebuie efectuate cu ștecherul scos din priză.**

De fiecare dată după terminarea lucrului, trebuie:

- să verificați dacă există defecțiuni ale cablului de alimentare
- să verificați starea tehnică a ciocanului
- să curățați întreaga electro-unealtă cu o cârpă umedă. Nu utilizați detergenți și substanțe chimice!
- să vă asigurați că orificiile de ventilație ale motorului nu sunt obstrucționate. Dacă sunt murdare, acestea trebuie curățate (de ex. cu aer comprimat).

După aprox. 30 de ore de funcționare, completați cantitatea de lubrifiant din compartiment. În acest scop, deșurubați capacul (vezi des. E) și adăugați aproximativ 5 g de lubrifiant din recipientul atașat la dispozitiv sau, după golire acestuia, unsoare pentru mecanismele care funcționează la o temperatură de până la 130 ° C (de ex. unsoare litiu ŁT43).

Depozitați dispozitivul - dacă este posibil - în ambalajul original, departe de copii, într-un loc întunecos, la temperatura camerei.

12. Piese de schimb şi accesorii

Pentru a achiziționa piese de schimb și accesorii, vă rugăm să contactați Service-ul Dedra Exim. Datele de contact le veți găsi pe pagina 1 a acestui manual de instrucțiuni.

La comandarea pieselor de schimb, indicați numărul lotului de pe plăcuța de identificare și numărul piesei de pe desenul de ansamblu.

În timpul perioadei de garanție, reparațiile se fac în condițiile specificate în foaia de garanție. Trimiteți produsul reclamat pentru reparații la locul de cumpărare (vânzătorul este obligat să accepte produsul pe care îl reclamați), trimiteți-l service-ul central Dedra Exim sau trimiteți-l la service-ul cel mai apropiat locului de domiciliu (lista de siervice-uri pe site-ul www.dedra.pl). Vă rugăm să atașați foaia de garanție completată. După perioada de garanție, repararea este efectuată de service-ul central. Produsul deteriorat trebuie trimis la service (costurile de expediere sunt acoperite de utilizator).

13. Înlăturarea defecţiunilor prin mijloace proprii

ATENȚIE **înainte de a rezolva problemele – deconectați aparatul de la alimentare şi asigurați-vă că nu funcționează**.

DEFECȚIUNI	CAUZE POSIBILE	REMEDII
• Dispozitivul nu funcționează •	Cablul de alimentare este incorect conectat sau este deteriorat	Introduceți mai adânc ștecherul în priză, verificați cablul de alimentare
	Nu există tensiune de alimentare în priză	Verificați tensiunea din priză, verificați dacă nu a fost activată siguranța
	Periile motorului sunt uzate	Trimiteți dispozitivul la service pentru înlocuirea periilor.
	Comutator defect	Trimiteți dispozitivul la service pentru înlocuirea comutatorului.
	Rulmenții motorului sunt uzați	Trimiteți dispozitivul la service
• Ciocanul pornește cu dificultate •	Orificii de aerisire înfundate	Curățați orificiile de ex. Cu ajutorul aerului comprimat
• Motorul se încălzește	Parametrii de lucru depășiți	Opriți dispozitivul, nu lucrați până când dispozitivul nu se va răci complet.

14. Dotarea completă a aparatului, observaţii finale

1. Ciocan rotopercutor impact DED 7837, 2. Element protector împotriva prafului, 3. Recipient cu lubrifiant, 4. Cheie pentru deșurubarea capacului sistemului de lubrifiere, 5. Burghiu pentru betyon SDS MAX, 6. Daltă cu vârf ascuțit SDS MAX

Ciocan rotopercutor impact DED7837

Element protector împotriva prafului, recipient cu lubrifiant, cheie pentru deșurubarea capacului sistemului de lubrifiere, burghiu pentru betyon SDS MAX, daltă cu vârf ascuțit SDS MAX

Observaţii finale

La comanda pieselor de schimb vă rugăm să ne furnizaţi numărul de LOT indicat pe plăcuţa cu date tehnice. Vă rugăm să descrieţi elementul deteriorat indicând termenul orientativ de cumpărare a aparatului.

Vă rugăm să descrieţi elementul deteriorat indicând termenul orientativ de cumpărare a aparatului. Vă rugăm să aduceţi produsul reclamat pentru a fi reparat la locul de achiziţionare (vânzătorul este obligat să primească produsul reclamat), sau să-l trimite la Service-ul Central DEDRA-EXIM. Vă rugăm să ataşaţi certificatul de garanţie eliberat de importer. Fără acest document reparaţia va fi tratată ca după garanţie. După perioada de garanţie reparaţiile efectuază Service-ul Central. Produsul deteriorat trebuie să-l trimiteţi la Service (costurile de transport acoperă utilizatorul)

15. Informația pentru utilizatori privind eliminarea utilajelor uzate

(privește gospodăriile)



Simbolul afișat pe produse sau pe documentația care le însoțește indică faptul că echipamentele electrice sau electronice defecte nu trebuie eliminate împreună cu deșeurile menajere. În cazul în care trebuie să eliminați, să reutilizați sau să recuperați componente, trebuie să le duceți la un punct de colectare specializat, unde vor fi acceptate gratuit. Autoritățile locale furnizează informații privind locația punctelor de colectare a echipamentelor uzate, de exemplu pe site-urile lor web.

Eliminarea corespunzătoare a dispozitivului permite conservarea resurselor valoroase și evitarea impactului negativ asupra sănătății și mediului, care rezultă din posibilitatea prezenței substanțelor, amestecurilor și componentelor periculoase în echipament.

Eliminarea incorectă a deșeurilor riscă sancțiuni în conformitate cu reglementările locale relevante.

Utilizatorii din țările UE: Dacă trebuie să vă debarasați de echipamente electrice sau electronice, vă rugăm să contactați cel mai apropiat punct de vânzare sau furnizorul dumneavoastră, care vă va putea oferi informații suplimentare.

Eliminarea în țări din afara Uniunii Europene: Acest simbol se aplică numai în țările din Uniunea Europeană. În cazul în care doriți să aruncați acest produs, vă rugăm să contactați autoritățile locale sau dealerul pentru a afla metoda corectă de eliminare.

Card de garanție

pentru

[Ciocan rotopercutor]

Nr. de katalog: DED7837 Număr de lot: .....

(denumit în continuare Produs)

Data de cumpărare a produsului: .....

Ştampila vânzătorului

Data şi semnătura vânzătorului: .....

Declaraţia Utilizatorului:

Confirm, că am fost informat în ceea ce priveşte condiţiile de garanţie şi efectele nerespectării orientărilor cuprinse în manualul de utilizare şi în Certificatul de garanţie. Condiţiile prezentei garanţiei îmi sunt cunoscute ce afirm cu semnătura mea de mână:

....

Data şi locul semnătura Utilizatorului

Garanția este acordată în conformitate cu prevederile OG 21/1992 și OG 140/2021, cu modificările ulterioare, pe baza cardului de garanție și a dovezii originale de cumpărare. Perioada de reparație nu poate depăși 15 zile calendaristice de la data la care consumatorul a predat reclamația vânzătorului.

I. Responsabilitatea pentru produs

1. **Garant** - DEDRA EXIM sp. z o.o. cu sediul în Pruszkowie, adresa: ul. 3 Maja 8, 05-800 Pruszków, KRS 0000062517, Sąd Rejonowy dla m.st. Warszawy w Warszawie, XIV Wydział Gospodarczy Krajowego Rejestru Sądowego,[Judecătoria Raională pentru o.c. Varşovia în Varşovia, Departamentul al XIV–a Economic al Registrului Naţional Juridic] NIP [CIF] 527-020-49-33, Kapitał zakładowy [capital social]: 100 980.00 zł..

2. în condiţiile menţionate în prezentul Certificat de garanţie Garantul acordă garanţie la produsul derivat din distribuţia Garantului.

3. Responsabilitatea cu titlu de garanţie cuprinde numai defectele care sau ivit din cauze datorate Produsului în momentul livrării acestuia Utilizatorului.

4. Cu titlu de garanţie, Utilizatorul, obţine dreptul la repararea gratis a Produsului, dacă defecţiunea s-a ivit în perioada de garanţie. Modul de reparare a Produsului (metoda de executare a reparării) depinde de decizia Garantului. Dacă Garantul constată că Produsul nu poate fi reparat, Garantul îşi rezervă dreptul de a schimba piesa defectă sau total Produsul cu altul fără defecte sau de a micşora preţul Produsului ori de a se retrage de la Contract.

5. Faţă de Utilizatorul, care conform cu legea din data de 23 aprilie 1964 din Codul Civil, nu este un consumator, răspunderea Garantului pentru dauna rezultate din prezenta garanţie şi/ sau în legătură cu încheierea şi executarea acesteia, indiferent de dreptul legal, este limitată maxim până la valoarea Produsului defect.

II. Perioada de garanţie

Componentele Produsului acoperite de garanţie	Durata de protecţie a garanţiei
Ciocan rotopercutor	36 luni, de la data cumpărării Produsului, înscrisă în prezentul Certificat de garanţie

III. Condiţiile de utilizare a garanţiei

1 Prezentarea de către Utilizator a Certificatul completat de garanţie a Produsului şi dovedirea împrejurărilor de cumpărare a Produsului de ex. prin prezentarea chitanţei, facturei, etc. Pentru a efectua în mod eficient reclamaţia, se recomandă că Utilizatorul să trimite împreună cu Produsul reclamat, toate componetele menţionate la “Completarea” Produsului în manualul de utilizare.

2. Respectarea de către Utilizator a recomandările din Manualul de utilizare şi din Certficatul de garanţie.

3. Garanţia acoperă numai teritoriul Republicii Polonă şi UE.
4. Garanţia nu acoperă defecţiunile Produsului apărute în special din cauza:
a. Nerespectării de către Utilizator a condiţiilor indicate în Manualul de utilizare, în special în domeniul de utilizare, întreţinere şi curăţare corectă.
b. Utilizarea de către Utilizator a unor produse de curăţare sau substanţe de conservare care sunt neadecvate cu Manualul de utilizare;
c. Depozitare necorespunzătoare şi transportul necorespunzător al Produsului de către Utilizator;
d. Modificări şi/sau reconstrucţii arbitrare a Produsului de către Utilizator;
e. Utilizarea în Produs de către Utilizator a unor materiale consumabile neconforme cu manualul de utilizare
5. Utilizatorul care conform nu legea din data de 23 aprilie 1964 din Codul Civil nu este un consumator, pierde garanţia pentru Produsul, în care:
- numerele de serie, marcarea datelor şi plăcuţele cu datele technice au fost îndepărtate de către Utilizator;
- sigiliile existente au fost deteriorate de Utilizator sau au urme rămase din manipularea de către utilizator la acestea.
6. **Atenţie!** Operaţiile legate cu utilizarea de fiecare zii, descrise în manualul de utilizare, Utilizatorul execută singur pe costul său.

IV. Procedura de reclamaţie

1. Dacă se constată că Produsul nu funcţionează corect, Înainte de a depune reclamaţia trebuie să Vă asiguraţi dacă toate operaţiunile descrise în manualul de utilizare au fost executate corect.
2. Sesizaţi imediat reclamaţia, cel mai bine în termen de 7 zile de la data la care aţi observant defectul produsului. Utilizatorul care conform cu legea din data de 23 aprilie 1964 din Codul Civil nu este un consumator, pierde garanţia pentru Produs dacă reclamaţia nu depune în termen de până de 7 zile.
3. Sesizarea reclamaţiei se face de ex. la. la punctul de cumpărare a Produsului, la service-ul de garanţie sau se poate trimite în scris pe adresa: DEDRA EXIM sp. z o.o., ul. 3 Maja 8, 05-800 Pruszków.
4. Utilizatorul poate să depună reclamaţia prin formularul accesibil pe pagina de internet www.dedra.pl. (“Formular pentru sesizarea reclamaţiei cu titlu de garanţie”).
5. Adresele service-urilor de garanţie din fiecare stat sunt accesibile pe pagina www.dedra.pl. Dacă service-ul lipseşte în statul adecvat, trimiteţi sesizările de reclamaţie cu titlu de garanţie pe adresa: DEDRA EXIM sp. z o.o. ul. 3 Maja 8, 05-800 Pruszków (Polonia).
6. Luând în considerare siguranţa Utilizatorului se interzice utilizarea Produsului defect.
7. Atenţie!!! Utilizarea Produsului defect este periculos pentru sănătatea şi viaţa Utilizatorului.
8. Executarea obligaţiilor rezultate din garanţie va avea loc în termen de 14 zile lucrătoare, calculate de la data furnizării de către Utilizator a Produsului reclamat.
9 Înainte de furnizare a Produsului reclamat se recomandă curăţirea acestuia. Se recomandă de a se asigura bine Produsul împotriva distrugerii în timpul transportului (se recomandă să trimiteţi produsul reclamat în ambalajul original).
10. Perioada de garanţie va fi prelungită cu durata în care, din cauza defectului Produsului acoperit de garanţie Utilizatorul nu l-a putut să-l utilizeze,
Garanţia nu opreşte, nu limitează nu suspendează drepturile Utilizatorului rezultate din dispoziţiile privind garanţia pentru vicile produsului vândut..

În conformitate cu articolul 13 alineatele (1) și (2) din Regulamentul (UE) 2016/679 al Parlamentului European și al Consiliului din 27 aprilie 2016 privind protecția persoanelor fizice în ceea ce privește prelucrarea datelor cu caracter personal și privind libera circulație a acestor date și de abrogare a Directivei 95/46/CE, vă informăm.

1. Administratorul datelor Dumneavoastră cu caracter personal furnizate în formular este DEDRA-EXIM sp. z o. o. cu sediul social în Pruszków, ul. 3 Maja 8, 05-800 Pruszków (în continuare: „Administrator”).
2. Datele dumneavoastră vor fi prelucrate numai în scopul derulării procedurii de garanție a dispozitivului în conformitate cu art. 6 alin.1 lit. b din regulamentul general privind protecția datelor (în continuare: „GDPR”). Furnizarea datelor este voluntară, dar necesară pentru derularea procedurii de garanție.
3. Datele dumneavoastră vor fi prelucrate pe perioada de luare în considerare a procedurii de garanție și în scopuri de arhivare în cazul în care este nevoie de apărare împotriva oricăror pretenții împotriva Administratorului, nu mai mult decât până la expirarea acestora.
4. Datele dumneavoastră pot fi dezvăluite numai entităților care prelucrează date pentru administrator pe baza unui contract scris de încredințare a prelucrării datelor cu caracter personal care oferă, printre altele, service tehnic, hosting sau intreținere site, service IT, firmă de curierat. Furnizorii Administratorului sunt obligați să asigure securitatea datelor și să îndeplinească cerințele legii aplicabile referitoare la protecția datelor cu caracter personal și nu pot folosi datele cu caracter personal încredințate în alte scopuri decât cele specificate în contractul cu Administratorul.
5. Datele dumneavoastră nu vor fi prelucrate în mod automatizat, inclusiv sub formă de profilare, și nu vor fi transferate către o țară terță/organizație internațională.
6. Aveți dreptul de a accesa datele dumneavoastră și dreptul de a rectifica, șterge, limita prelucrarea, dreptul de a transfera date, dreptul de a vă opune în orice moment.
7. În toate aspectele legate de prelucrarea datelor dumneavoastră cu caracter personal de către Administrator, ne puteți contacta la următoarea adresă de e-mail: daneosobowe@dedra.pl.;
8. Aveți dreptul de a depune o plângere la autoritatea competentă pentru protecția datelor cu caracter personal;

DE Inhaltsverzeichnis

1. Photos und Abbildungen
2. Detaillierte sicherheitsvorschriften
3. Gerätebeschreibung
4. Einsatzgebiete
5. Einsatzeinschränkungen
6. Technische Daten
7. Vorbereitungen vor dem Einsatz
8. Netzanschluss
9. Gerät einschalten
10. Gerätegebrauch
11. Gerätebedienung
12. Ersatzteile und Zubehör
13. Störungen selbst beseitigen
14. Gerätekomponenten
15. Hinweis für die Benutzer zur Entsorgung von elektrischen und elektronischen Altgerä-ten
16. Garantiekarte

Übersetzung der Originalanleitung

Die Konformitätserklärung wurde dieser Anleitung separat beigefügt. Fehlende Konformitätserklärung ist nach Rücksprache bei Dedra Exim Sp. z o.o. einzuholen.
Allgemeine Sicherheitsbestimmungen wurden dieser Anleitung als ein separates Heft beigefügt.

⚠ ACHTUNG Bei der Arbeit mit dem Gerät sollten Sie stets die grundlegenden Sicherheitsvorschriften beachten, um Brände, Stromschläge oder mechanische Verletzungen zu vermeiden.

Bitte lesen Sie die Bedienungsanleitung sorgfältig durch, bevor Sie das Gerät in Betrieb nehmen. Bewahren Sie die Bedienungsanleitung, die allgemeinen Sicherheitsvorschriften und die Konformitätserklärung auf. Die strikte Einhaltung der Hinweise und Empfehlungen in der Bedienungsanleitung verlängert die Lebensdauer Ihres Geräts.

⚠ ACHTUNG Beachten Sie während des Betriebs unbedingt die Hinweise in den allgemeinen Arbeitsschutzvorschriften.

Wenn Sie das Gerät an eine andere Person weitergeben, übergeben Sie dieser bitte auch die Bedienungsanleitung, die allgemeinen Arbeitsschutzvorschriften und die Konformitätserklärung. Die Firma Dedra Exim haftet nicht für Unfälle, die durch Nichtbeachtung der Arbeitsschutzhinweise entstehen. Lesen Sie alle allgemeinen Arbeitsschutzvorschriften und Bedienungsanleitungen sorgfältig durch. Die Nichtbeachtung der Warnhinweise und Anweisungen kann zu Stromschlägen, Bränden und/oder schweren Verletzungen führen. Bewahren Sie alle Anweisungen, allgemeinen Arbeitsschutzvorschriften und die Konformitätserklärung für zukünftige Zwecke auf.

2. Detaillierte sicherheitsvorschriften

Es sind ausschließlich unbeschädigte Säbelsägeblätter in gutem
•Es sind Gehörschutzmittel zu benutzen. Die Lärmexposition kann den Gehörverlust verursachen.
Immer sind die Zusatzhandgriffe zu verwenden, sofern sie beigefügt worden sind. Der Verlust der Kontrolle über das Gerät kann Verletzungen des Bedieners nach sich ziehen.
Bei Ausführung von Arbeitstätigkeiten, bei denen das Arbeitswerkzeug mit verdeckten Leitungen oder mit eigenem Kabel in Berührung kommen kann, ist ds Elektrowerkzeug an isolierten Oberflächen zu halten. Zubehör, das mit einer Leitung unter Strom in Berührung kommt, kann verursachen, dass nicht zugedeckte Metallteile unter Spannung sein und ihrerseits Stromschlag auslösen werden.
Man darf nie das Elektrowerkzeug zurücklegen, bevor das Arbeitsendstück nicht vollständig zum Stehen gekommen ist. Das rotierende Werkzeug kann mit der Oberfläche in Berührung kommen, auf die es zurückgelegt worden ist, wodurch man die Kontrolle über das Elektrowerkezug verlieren kann.
Bei Feststellung einer Beschädigung des Stromversorgungskabels oder des Steckers ist das Gerät weder einzuschalten noch ist es damit zu arbeiten. Das Gerät ist an den Service zu übergeben, damit das Versorgungskabel gegen ein neues ausgetauscht werden kann.

3. Beschreibung des gerätes

Zeichnung A: 1. Bohrkopf, 2. Tiefbohranschlag, 3. Hilfsgriff, 4.Drehknopf für die Änderung des Arbeitsmodus, 5. Deckel des Schmiersystems, 6. Einschalter, 7. Hauptgriff, 8. Signalgeber des Anschlusses an das Versorgungsnetz.1. Arbeitsgriff; 2. Druckknopf der Fußblockade; 3. Arbeitsfuß;

4. Bestimmung des gerätes

Der Drehschlaghammer ist ein Gerät, das zum Schlagbohren in Stein, Beton, Ziegel und für leichtere Arbeiten entwickelt wurde, die mit dem Meißeln in Baumaterialien verbunden sind. Das Gerät ist mit Stoß ausgestattet, der beim Hämmern und Meißeln in Beton und Mauerwerk verwendet werden kann. Dank der Möglichkeit, die Einstellung des Meißelwinkels zu ändern, ist es möglich in verschiedenen Positionen zu meißeln.
Es ist zugelassen, das Gerät bei Renovierungs-und Bauarbeiten, in Reparaturwerkstätten, bei Hobbyarbeiten unter gleichzeitiger Beachtung der Bedienungsbedingungen und zulässigen Arbeitsbedingungen, die in der Bedienungsanleitung enthalten sind, zu benutzen.

5. Gebrauchsbeschränkungen

Das Gerät darf nur in Übereinstimmung mit den nachstehend aufgeführten „Zulässigen Arbeitsbedingungen“ benutzt werden.
Das Gerät darf ausschließlich mit Originalteilen und Zubehör verwendet werden, das an das Bohrfutter SDS MAX angepasst ist.

Eigenständige Änderungen am mechanischen und elektrischen Bau, jegliche Modifikationen, Bedientätigkeiten, die in der Bedienungsanleitung nicht beschrieben sind, werden als rechtswidrig behandelt und ziehen den sofortigen Verlust der Garantierechte nach sich und die Übereinstimmungsbescheinigung verliert ihre Gültigkeit.
Eine bestimmungswidrige bzw. bedienungsanleitungswidrige Benutzung zieht den sofortigen Verlust der Garantierechte nach sich.
Zulässige Arbeitsbedingungen
unregelmäßiger Betrieb S2 15 (15 Minuten lang).
Das Gerät darf nur in geschlossenen Räumlichkeiten mit einer funktionstüchtigen Lüftungsanlage benutzt werden. Feuchtigkeit ist zu vermeiden.

Zulässige Arbeitsbedingungen:
Gelegentliche Arbeit: Arbeitszyklus S2 15 Minuten. Arbeit in geschlossenen Räumlichkeiten mit einer funktionstüchtigen Belüftungsanlage.

6. Technische daten

Modell	**DED7837**
Motor Typ	Kommutatormotor
Stromversorgungsspannung [V]	230~
Versorgungsfrequenz [Hz]	50
Brandschutzklasse	II
Nennleistung [W]	1500
Umlaufgeschwindigkeit [min-1]	520
Stoßfrequenz [min-1]	3790
Stoßenergie [J]	12
Befestigungssystem des Arbeitsendstückes	SDS MAX
Lärmemission:	
Schallleistungspegel LWA [dB(A)]	106,7
Messunsicherheit kLWA [dB(A)]	3
Schalldruckpegel LPA [dB(A)]	95,7
Messunsicherheit kLPA [dB(A)]	3
Der gesamte Schwingungswert	
- ah,ID [m/s2] mit Stoß	16,450
- Messunsicherheit kID [m/s2]	1,5
- ah,D [m/s2] ohne Stoß	12,983
- Messunsicherheit kD [m/s2]	1,5
Gewicht des Gerätes [kg]	6,8

Information zum Lärm und zu Schwingungen.
Die Lärmemission wurde in Übereinstimmung mit der Norm EN 60745 festgelegt, die Werte wurden in der vorstehenden Tabelle angegeben.

⚠ ACHTUNG **Der Lärm kann Gehörschäden verursachen, während der Arbeit sind immer Gehörschutzmittel zu benutzen!**

Der deklarierte Wert der Lärmemission wurde in Übereinstimmung mit der Standarduntersuchungsmethode festgelegt und kann zum Vergleichen eines Gerätes mit einem anderen verwendet werden. Der vorgenannte Lärmpegel kann auch für die Voreinschätzung der Lärmexposition verwendet werden.
Der Lärmpegel bei der Verwendung des Gerätes in Echtzeit kann sich von den deklarierten Werten in Abhängigkeit davon unterscheiden, auf welche Art und Weise die Arbeitsendstücke verwendet werden, insbesondere aber von der Art des Werkstückes sowie von der Notwendigkeit, die Mittel zu bestimmen, deren Ziel es ist, den Bediener zu schützen. Um die während der tatsächlichen Benutzung des Gerätes auftretenden Gefahren richtig einschätzen zu können, muss man alle Abschnitte des Arbeitszyklus, die auch die Abschnitten, in deren das Gerät ausgeschaltet ist oder eingeschaltet aber nicht eingesetzt wird, berücksichtigen.
Der Gesamtwert der Schwingungen a_h sowie die Messunsicherheit wurden in Übereinstimmung mit der Norm EN 60745-2-11festgelegt und sind in der vorstehenden Tabelle angeben.

7. Vorbeitung zur arbeit

⚠ ACHTUNG **Alle Vorbereitungstätigkeiten sind beim aus der Steckdose herausgezogenen Stecker auszuführen.**

Den Zusatzhandgriff montieren. Je nach dem Bedarf den Tiefenanschlag hineinschieben. Das Arbeitsendstück montieren. Überprüfen, ob das Arbeitsendstück richtig montiert ist. Den Arbeitsmodus wählen.

Montage des Zusatzhandgriffes (Zeichnung A, Pos. 3)

⚠ ACHTUNG **Immer den dem Gerät beigefügten Zusatzhandgriff verwenden.**

Die Handgriffschleife um den Hammerkörper anlegen, die Schraube mit dem Greifteil des Handgriffes anziehen. Zwecks Einstellung und Anpassung an die individuellen Präferenzen des Bedieners ist der Drehknopf des Handgriffes zu lösen, der Handgriff in die gewünschte Position zu bringen, und anschließend stark anzuziehen. Während der Arbeit ist das Gerät immer beidseitig zu halten! Vor der Ingangsetzung des Elektrowerkzeuges sich vergewissern, dass der Zusatzhandgriff so stark angezogen ist, dass er sich infolge der Hammerschwingungen nicht verschieben wird.

Befestigen des Bohrtiefenanschlags

Den Griff durch das Abschrauben des Handgriffes lösen. Den Bohrtiefenanschlag (Zeichnung A, Pos. 2) in die gewünschte Tiefe hineinschieben und durch das Festklemmen des Handgriffes befestigen.

Montage des Arbeitsendstückes (Meißel, Bohrer)

⚠ ACHTUNG **Das Gerät darf nur und ausschließlich mit Arbeitsendstücken verwendet, die mit SDS-MAX-Schaft ausgestattet sind.**

Vor Arbeitsbeginn oder bei Auswechseln des Arbeitsendstückes die Schmiermittelmegen am Schaft des Arbeitsendstückes überprüfen und gegebenenfalls ergänzen. Eine zu geringe Schmiermittelmenge kann zur Festsetzung des Arbeitsendstückes im Gerätekopf führen.
Um das Arbeitsendstück zu montieren (Zeichnung B, Pos. 1) die Griffabdeckung nach hinten des Gerätes verschieben (Zeichnung B, Pos. 2), dann das Arbeitsendstück hineinschieben und es so umdrehen, bis es tiefer hineingegangen ist (lässt sich das Arbeitsendstück nicht mehr herausschieben, kann das bedeuten, dass es die Zieltiefe erreicht hat). Die Griffabdeckung los- und sie in die Ausgangsposition zurückkommen lassen. Man muss sich vergewissern, dass das Arbeitsendstück richtig montiert worden ist: das Gerät waagerecht hinlegen und versuchen, das Arbeitsendstück herauszuschieben, indem es leicht nach vorn gezogen wird. Lässt es sich nicht herausschieben, heißt das, dass es richtig befestigt worden ist.
Bei Notwendigkeit, das Arbeitsendstück zu demontieren, ist es in umgekehrter Reihenfolge vorzugehen (siehe Zeichnung C).

Wahl der Funktion

Der Drehschlaghammer hat drei Arbeitsmodi (Zeichnung D) – Stoßbohren (Zeichnung D, Pos. 2), , Meißeln (Zeichnung D, Pos. 4) sowie Meißeln mit der Einstellung des Kontaktwinkels (Zeichnung D, Pos. 3). Der Schalter befindet sich an der auf dem Foto A, Pos. 4 gekennzeichneten Stelle.
Um den Arbeitsmodus zu wechseln, muss man – bei ausgeschaltetem Gerät – den roten Knopf am Schalter drücken (Zeichnung D, Pos. 1), den Drehknopf für Arbeitsmoduswechsel umdrehen und ihn in entsprechende Position (Zeichnung D, Pos. 5) bringen. Am Drehknopf befinden sich Symbole der Arbeitsmodi (Zeichnung D, Pos. 2, 3, 4), auf dem Gerätekörper befindet sich der Pfeil, der die Wahl des aufgegebenen Arbeitsmodus (Zeichnung D, Pos. 5) kennzeichnet.
Der Drehschlaghammer soll an einem gut beleuchteten Platz benutzt werden.
Der Einschalter befindet sich am Handgriff des Gerätes. Der Antriebsmotor arbeitet so lange, wie lange wir den Einschalter eindrücken. Während der Arbeit mit dem Gerät ist eine solche Körperhaltung anzunehmen, durch die vermieden wird, dass wir während der Arbeit umkippen.

8. Anschließen an das netz

Vor dem Anschluss der Maschine an das Stromnetz vergewissern Sie sich, dass die Spannung auf dem Datenschild mit der vorhandenen Spannung übereinstimmt. Die Versorgungsanlage des Gerätes muss allen grundlegenden Anforderungen an elektrische Installationen entsprechen und die Anforderungen an die Sicherheit der Nutzer erfüllen. Die Parameter des Mindestquerschnitts der Versorgungsleitung und des Mindestwertes der Sicherung wurden in der nachstehenden Tabelle in Abhängigkeit von der Kraft des Gerätes angegeben. Die Installation muss von einem qualifizierten Elektriker durchgeführt werden. Bei Benutzung eines Verlängerungskabels ist auf den Querschnitt der Ader zu achten, er darf nicht geringer sein als der geforderte Querschnitt (siehe Tabelle). Die elektrische Leitung ist so zu legen, dass sie während der Arbeit nicht gefährdet ist, durchgeschnitten zu werden. Beschädigte Verlängerungskabel dürfen nicht verwendet werden.Überprüfen Sie in regelmäßigen Abständen den technischen Zustand des Netzkabels. Nicht am Netzkabel ziehen.

Machinenleistung [W]	Min. Drahtschnitt [mm2]	Min. Sicherungsgröße Typ C [A]
<700	0,75	6
700÷1400	1	10
1400÷2300	1,5	16
>2300	2,5	16

9. Einschalten des gerätes

⚠ ACHTUNG **Vor Ingangsetzung des Gerätes sind obligatorisch die im Abschnitt „Vorbereitung zur Arbeit" beschriebene Tätigkeiten auszuführen.**

Den Stecker an die Stromversorgungssteckdose anschließen. Das Arbeitsstück auf die Oberfläche stützen. Mit der Arbeit beginnen.

10. Benutzung des gerätes

⚠ ACHTUNG **Während der Arbeit mit dem Drehschlaghammer ist eine geringfügige Drehbewegung des Arbeitsendstückes zugelassen.**

Stoßbohren waagerecht

Man muss sich vergewissern, dass es in der Bohrzone keine elektrischen unter Strom stehenden Leitungen, keine Rohre und sonstigen Leitungen der Haustechnik des Wohngebäudes gibt. Besteht der Verdacht darauf bzw. wurden solche Leitungen in der Nähe der Bohrzone festgestellt, sind die Leitungen unbedingt von dem Stromversorgungsnetz zu trennen.
Das Bohren von Öffnungen mit kleinen Durchmessern beginnen wir mit dem Anlagen des Bohrerendstückes und einem leichten Andrücken der Bohrmaschine an die Wand. Die Fertigstellung von tiefen Bohrungen mit langen Bohrern bedarf der schrittweisen Vertiefung, d.h. man muss mit einigen immer längern Bohrern bohren. Die Bohererlängen sind so zu wählen, dass jeder weitere Bohrer bis zur Hälte in die Bohrung einsinkt. Es ist untersagt und sehr gefährlich, den Bohrvorgang mit verlängerten Bohrern anzufangen. Die Anpresskraft ist so anzupassen, dass der Stoßmechanismus während der Arbeit metallische Geräusche vor sich hin gibt. Ein kleiner bzw. ein allzu starkern Druck verschlechtern das Bohrergebenis. Nachdem die gewünscht Tiefe erreicht worden ist, ist der Anpressdruck zu vermindern und das Abführen des Abtrags aus der Bohrung zu ermöglichen. Die Effektivität beim Abführen des Abtrags wird mit der zunehmenden Bohrtiefe immer schlechter.

Stoßbohren senkrecht (Bohren in der Decke)

Es ist erforderlich, den Gummistaubschutz zu benutzen. Keinen allzu großen Anpressdruck anwenden.

⚠ ACHTUNG **Bohren in der Decke ohne Gummistaubschutz oder wenn er beschädigt ist, kann zur Beschädigung des Gerätes führen.**

Es dürfen keine Arbeiten geführt werden, bei denen das Arbeitsendstück nach oben gerichtet ist, sofern der Staubschutz nicht montiert bzw. beschädigt ist.

Stoßbohren senkrecht (Bohren im Fußboden)

Bei Bedarf ist der Zusatzhandgriff in eine für das Bohren günstige Lage zu bringen. Der Bohrvorgang ist ähnlich durchzuführen wie das waagerechte Bohren. Man muss jedoch daran denken, dass in der senkrechten Position der Bohrer die kleinste Effektivität beim Abführen des Abtrags hat, insbesondere bei tiefen Bohrungen und bei Bohrungen mit großen Durchmessern. Daher wird empfohlen, relativ oft die Öffnung durchzupusten oder durchzuspülen. Der nicht abgeführte, in der Öffnung angesammelte Abtrag verschlechtert die Qualität des Bohrvorganges, erhöht die Temperatur des Bohres und kann letztendlich dazu führen, dass die Bohrerplatte abfällt und der Hammerkopf beschädigt wird.

Meißeln (Stoßen)

Der Drehschlaghammer kann in Abhängigkeit vom Bedarf mit dem sich im Lieferumfang befindlichen Spitzeisen oder mit einem Meißel mit SDS MAX-Schaft (der Meißel gehört nicht zum Lieferumfang) benutzt werden. Um die Arbeit mit dem Spitzeisen beginnen zu können, muss man das Arbeitsendstück (in Übereinstimmung mit Pkt. 7 der Bedienungsanleitung) montieren, und dann den Umschalter auf die Funktion Meißeln umschalten.

Einstellung des Kontaktwinkels

Das Auswählen der Stoßfunktion incl. Einstellung des Kontaktwinkels ermöglicht, die Änderung des Arbeitsendstückes, das im Hammergriff untergebracht ist. Das Arbeitsendstück in die ausgewählte Position bringen. Den Schalter des Arbeitsmodus auf die gewünschte Funktion stellen.

11. Laufende bedienungstätigkeiten

⚠ ACHTUNG **Alle Bedientätigkeiten sind beim aus der Steckdose herausgezogenen Stecker auszuführen.**

Jedesmalig nach der beendeten Arbeit muss man:

- überprüfen, ob der Stromversorgungskabel nicht beschädigt ist
- den technischen Zustand des Hammers verifizieren
- das ganze Elektrowerkzeug mit einem feuchten Lappen reinigen. Keine Detergens und keine chemischen Reinigungsmittel benutzen!
- darauf achten, dass die Lüftungsöffnungen des Motors durchgängig sind. Bei Verschmutzung sind sie zu reinigen (z.B. mit der Druckluft).

Nach ca. 30 Arbeitsstunden ist die Menge des Schmiermittels in der Kammer zu ergänzen. Zu diesem Zweck muss man mit dem beigefügten Schlüssel den Deckel abschrauben (siehe Zeichnung E) und ca. 5 g Schmiermittel aus dem dem Gerät beigefügten Behälter, oder, wenn das Schmiermittel alle ist, Schmiermittel für Mechanismen, die in der Temperatur bis zu 130°C arbeiten (z.B. Lithium-Schmiermittel ŁT43) hinzufügen.
Das Gerät - nach Möglichkeit - in der Originalverpackung, außer Reichweite von Kindern, an einem dunklen Ort, in Raumtemperatur aufbewahren..

12. Ersatzteile und zubehör

Zwecks Einkaufs von Ersatzteilen und Zubehör muss man sich mit dem Service von Dedra Exim in Verbindung setzen. Die Kontaktdaten finden Sie auf der 1. Seite der Bedienungsanleitung.
Bei Bestellung der Ersatzteile bitten wir um die Angabe der Nummer der Partie, die auf dem Betriebsschild angegeben ist, sowie die Teilnummer aus der Zusammenstellungszeichnung.
Während der Garantielaufzeit werden Reparaturen nach den in der Garantiekarte angegebenen Grundsätzen ausgeführt. Die reklamierte Ware bitten wir dort zur Reparatur abzugeben, wo sie gekauft wurde (der Verkäufer ist dazu verpflichtet, das reklamierte Produkt entgegenzunehmen), an den Zentralservice von Dedra Exim zu übersenden oder an den dem Wohnort nächstliegenden Service (die Liste der Servicestellen finden Sie auf der Internetseite www.dedra.pl) zu übersenden. Wir bitten Sie höflich, die ausgefüllte Garantiekarte beizufügen. Nach Ablauf der Garantiezeit werden Reparaturen durch den Zentralservice ausgeführt. Ein beschädigtes Produkt ist an den Service zu übersenden (die Versandkosten trägt der Benutzer).

13. Selbständige fehlerbeseitigung

⚠ ACHTUNG Vor selbstständiger Beseitigung der Störungen trennen Sie den Winkelschleifer von der Stromversorgung und versichern sich dass dieser nicht funktioniert.

PROBLEM	Ursache	Lösung
• Das Gerät funktioniert nicht	Das Stromversorgungs kabel ist nicht richtig angeschlossen oder beschädigt	Den Stecker tiefer in die Steckdose hineindrücken, das Versorgungskabel überprüfen
	In der Steckdose gibt es keine Netzspannung	Die Spannung in der Steckdose prüfen, prüfen, ob sich die Sicherung eingeschaltet hat
	Verbrauchte Motorbürsten	Das Gerät an den Service zwecks Bürstenaustausches übergeben.
	Beschädigter Schalter	Das Gerät an den Service zwecks Austausches des Schalters übergeben.
	Festgesetzte Motorlager	Das Gerät an den Service übergeben
• Der Hammer arbeitet mit Not •	Verstopfte Lüftungsöffnunge n	Öffnungen sauber machen, z.B. mit der Druckfuft
• Der Motor überhitzt sich	Überschrittene Arbeitsparameter	Das Gerät ausschalten, die Arbeit so lange unterbrechen, bis das Gerät vollständig abegekühlt ist.

14. Lieferumfang des gerätes. Schlussbestimmungen

1. Drehschlaghammer DED7837, 2. Staubschutz, 3. Behälter mit Schmiermittel, 4. Schlüssel zum Abschrauben des Deckels vom Schmiersystem, 5. Betonbohrer SDS MAX, 6. Spitzeisen SDS MAX

Schlussbemerkungen

Bei Bestellung der Ersatzteile geben Sie di Nummer der PARTIE an, die auf dem Betriebsschild angebracht ist. Wir bitten, den beschädigten Teil beschreiben, indem Sie den angenäherten Einkaufstermin des Gerätes bekannt geben. Während der Garantiezeit werden Reparaturen nach den in der Garantiekarte angegebenen Grundsätzen ausgeführt. Das reklamierte Produkt übergeben Sie zwecks Reparatur am Einkaufsort (der Verkäufer ist dazu verpflichtet, das reklamierte Produkt entgegenzunehmen) oder übersenden es an den Zentralen Service von DEDRA - EXIM. Wir bitten Sie, die durch den Importeuer ausgestellte Garantiekarte beizufügen. Ohne dieses Dokument wird die Reparatur wie eine Reparatur nach dem Ablauf der Garantie behandelt. Nach Ablauf der Garantiezeit wird die Reparatur durch den Zentralen Service ausgeführt. Das beschädigte Produkt ist an den Service zu schicken (die Versandkosten werden durch den Benutzer getragen).

15. Nutzerinformationen über die abgabe von gebrauchten elektro- und elektronik-altgeräten

(betrifft Haushalte)



Das auf den Produkten oder in den Begleitunterlagen abgebildete Symbol weist darauf hin, dass defekte elektrische oder elektronische Geräte nicht mit dem Hausmüll entsorgt werden dürfen. Wenn Sie Bauteile entsorgen, wiederverwenden oder verwerten möchten, bringen Sie diese bitte zu einer speziellen Sammelstelle, wo sie kostenlos angenommen werden. Informationen über die Standorte von Sammelstellen für Altgeräte finden Sie bei den örtlichen Behörden, z. B. auf deren Websites.
Durch die korrekte Entsorgung des Geräts schonen Sie wertvolle Ressourcen und vermeiden negative Auswirkungen auf die Gesundheit und die Umwelt, die sich aus dem möglichen Vorhandensein von gefährlichen Stoffen, Gemischen und Bestandteilen in dem Gerät ergeben.
Bei unsachgemäßer Entsorgung drohen Strafen nach den jeweiligen örtlichen Vorschriften.
Benutzer in EU-Ländern: Wenn Sie elektrische oder elektronische Geräte entsorgen müssen, wenden Sie sich bitte an die nächstgelegene Verkaufsstelle oder Ihren Lieferanten, der Ihnen weitere Informationen geben kann.
Entsorgung in Ländern außerhalb der Europäischen Union: Dieses Symbol gilt nur für Länder innerhalb der Europäischen Union. Sollten Sie dieses Produkt entsorgen wollen, wenden Sie sich bitte an Ihre örtlichen Behörden oder Ihren Händler, um die richtige Entsorgungsmethode zu erfahren.

Garantiekarte

für

[Bohr-/ Meisselhammer]

Katalognummer: DED7837 Lotnummer: .....

(im Weiteren **Produkt** genannt)

Kaufdatum des Produkts: .....

Stempel des Verkäufers

Datum und Unterschrift des Verkäufers: .....

Erklärung des Benutzers:

Ich bestätige, dass ich über die Bedingungen der Garantie sowie Folgen der Nichtbeachtung von den in der Bedienungsanleitung und Garantiekarte enthaltenen Anweisungen informiert wurde. Die Bedingungen dieser Garantie sind mir bekannt, was ich mit meiner eigenhändigen Unterschrift bestätige:

....

Datum und Ort Unterschrift des Käufers

I. Haftung für das Produkt

1. **Garant** - DEDRA EXIM sp. z o.o. mit Sitz in Pruszków, Adresse: ul. 3 Maja 8, 05-800 Pruszków, Reg.-Nr. KRS 0000062517, Amtsgericht für Warschau, XIV Wirtschaftsabteilung des Nationalen Gerichtsregisters, Steuernummer 527-020-49-33, Stammkapital: 100 980.00 zł.
2. Zu den in dieser Garantiekarte bestimmten Bedingungen erteilt der Garant hiermit Garantie für das Produkt, das vom Vertrieb des Garants stammt.
3. Die Garantiehaftung umfasst nur Mängel, deren Entstehung auf die im Produkt zum Zeitpunkt seiner Aushändigung dem Benutzer enthaltenen Fehler zurückzuführen ist.
4. Im Rahmen der Garantie gewinnt der Benutzer das Recht zur kostenlosen Reparatur des Produkts, soweit der Mangel innerhalb der Garantiezeit offenbart wurde. Die Art und Weise, auf die das Produkt repariert wird (Methode der Reparatur) wird vom Garanten bestimmt. Falls der Garant feststellt, dass die Reparatur nicht möglich ist, behält sich der Garant das Recht vor, das

mangelhafte Element oder das ganze Produkt gegen ein freies von Mängeln zu tauschen, den Preis des Produkts zu mindern oder vom Vertrag abzutreten.
5. Gegenüber einem Benutzer, der kein Verbraucher im Sinne des Gesetzes vom 23. April 1964 Zivilgesetzbuch ist, ist die Schadensersatzhaftung des Garanten für die sich aus dieser Garantie ergebenden und/oder im Zusammenhang mit ihrer Erteilung und Ausübung stehenden Schäden, ohne Rücksicht auf den Rechtstitel, maximal auf den Wert des mangelhaften Produkts begrenzt.

II. Garantiezeit

Elemente des Produkts, die mit der Garantie umfasst sind	Dauer des Garantieschutzes
Bohr-/ Meisselhammer	36 Monate ab dem Kaufdatum des Produkts das auf dieser Garantiekarte angegeben ist

III. Bedingungen der Inanspruchnahme der Garantie

1. Vorlegung der ausgefüllten Garantiekarte vom Benutzer sowie Glaubhaftmachung der Kaufumstände vom Benutzer, z.B. durch Vorlegung eines Kassenbelegs, einer Rechnung, usw. Damit die Reklamation reibungslos durchgeführt werden kann, wird es empfohlen, dass der Benutzer alle in dem "Lieferumfang" genannten Elemente, der in der Bedienungsanleitung beschrieben wurde, zusammen mit dem Produkt zur Reklamation abgibt.
2. Beachtung der in der Bedienungsanleitung und Garantiekarte enthaltenen Anweisungen vom Benutzer.
3. Die Garantie umfasst nur das Gebiet der Republik Polen und der EU.
4. Die Garantie umfasst nicht die Mängel des Produkts, die infolge von folgenden Ursachen entstanden sind:
a. Nichtbeachtung der in der Bedienungsanleitung bestimmten Bedingungen vom Benutzer, insbesondere in Bezug auf richtige Nutzung, Wartung und Reinigung;
b. Verwendung von Reinigungs- oder Wartungsmitteln vom Benutzer, die im Widerspruch zu der Bedienungsanleitung stehen;
c. Unrichtige Aufbewahrung und unrichtiger Transport des Produkts vom Benutzer;
d Eigenmächtige Veränderungen und/oder Umbauten am Produkt vom Benutzer, die mit dem Garant nicht abgestimmt wurden;
e. Verwendung von Betriebsmaterialien und Ersatzteilen vom Benutzer, die im Widerspruch zu der Bedienungsanleitung stehen.
5 Der Benutzer, der kein Verbraucher im Sinne des Gesetzes vom 23. April 1964 Zivilgesetzbuch ist, verliert Garantieansprüche für das Produkt, an dem:
- Seriennummer, Datumsangaben und Typenschilder vom Benutzer entfernt, verändert oder beschädigt wurden;
- Plomben vom Benutzer beschädigt wurden oder Spuren des Hantierens an ihnen tragen.
6. **Achtung!** Die mit täglicher Bedienung des Produkts verbundenen Tätigkeiten, die sich u.a. aus der Bedienungsanleitung ergeben, sind vom Benutzer auf eigene Rechnung und eigene Kosten auszuführen.

IV. Reklamationsverfahren

1. Falls unrichtige Arbeit des Produkts festgestellt wird, soll man sich vor der Anmeldung der Reklamation vergewissern, dass alle insbesondere in der Bedienungsanleitung bestimmten Bedientätigkeiten richtig ausgeführt wurden.
2. Die Reklamation soll man unverzüglich, am besten innerhalb von 7 Tagen ab Feststellung des Mangels am Produkt anmelden. Der Benutzer, der kein Verbraucher im Sinne des Gesetzes vom 23. April 1964 Zivilgesetzbuch ist, verliert Garantieansprüche für das Produkt, im Falle, wenn die Reklamation nicht innerhalb von 7 Tagen angemeldet wird.
3. Die Reklamation kann u.a. am Verkaufsort, an dem das Produkt gekauft wurde, beim Garantieservice oder schriftlich auf folgende Adresse angemeldet werden: DEDRA EXIM sp. z o.o., ul. 3 Maja 8, 05-800 Pruszków.
4. Der Benutzer kann die Reklamation unter Verwendung des Formulars anmelden, das auf der Internet www.dedra.pl zugänglich ist. ("Formular zur Anmeldung der Reklamation aufgrund der Garantie").
5. Die Adressen von Garantieservice-Stellen für jeweilige Länder sind auf der Internetseite www.dedra.pl zugänglich. Im Falle, wenn keine Garantieservice-Stelle im jeweiligen Land vorhanden ist, soll man die Reklamationsanmeldung aufgrund der Garantie an folgende Adresse richten: DEDRA EXIM sp. z o.o. ul. 3 Maja 8, 05-800 Pruszków (Polska).
6. Im Hinblick auf die Sicherheit des Benutzers ist die Nutzung eines mangelhaften Produkts untersagt..
7. Achtung!!! Nutzung eines mangelhaften Produkts gefährdet der Gesundheit und dem Leben des Benutzers.
8. Erfüllung der sich aus der Garantie ergebenden Pflichten erfolgt innerhalb von 14 Werktagen ab der Rückgabe des beanstandeten Produkts vom Benutzer.
9. Vor der Rückgabe des mangelhaften Produkts zur Reklamation soll man es reinigen. Das beanstandete Produkt soll sorgfältig vor möglichen Beschädigungen während des Transports abgesichert werden (es wird empfohlen das beanstandete Produkt in Originalverpackung zu bringen).
10. Die Garantiezeit wird um die Zeit verlängert, in der der Benutzer das mit der Garantie umfasste Produkt infolge des Mangels nicht benutzen konnte.
Die sich aus den Vorschriften über die Gewährleistung für Mängel von verkauften Sachen ergebenden Rechte des Benutzers werden von dieser Garantie weder ausgeschlossen noch eingeschränkt oder eingestellt

Gemäß Artikel 13 Absatz 1 und 2 der Verordnung (EU) 2016/679 des Europäischen Parlaments und des Rates vom 27. April 2016 zum Schutz natürlicher Personen bei der Verarbeitung personenbezogener Daten, zum freien Datenverkehr und zur Aufhebung der Richtlinie 95/46/EG (im Folgenden: „RODO“) informieren wir Sie
1. Der Verwalter Ihrer im Formular angegebenen personenbezogenen Daten ist DEDRA-EXIM sp. z o.o. mit Sitz in Pruszków , ul. 3 Maja 8, 05-800 Pruszków (im Folgenden: „Verwalter“).
2. Ihre Daten werden ausschließlich zum Zweck der Durchführung des Garantieverfahrens für das Gerät gemäß Artikel 6 Absatz 1 Buchstabe b der Allgemeinen Datenschutzverordnung (im Folgenden: GDPR") verarbeitet. Die Bereitstellung der Daten ist freiwillig, aber für die Durchführung des Garantieverfahrens erforderlich.
3. Ihre Daten werden für die Dauer der Prüfung der Durchführung des Garantieverfahrens und für Archivierungszwecke im Falle der Notwendigkeit der Abwehr möglicher Ansprüche gegen den Verwalter nicht länger als bis zu deren Verjährung verarbeitet.
4. Ihre Daten dürfen nur an Stellen weitergegeben werden, die Daten im Auftrag des Verwalters auf der Grundlage einer schriftlichen Vereinbarung über die Beauftragung mit der Verarbeitung personenbezogener Daten verarbeiten und die u.a. technische Dienstleistungen, Hosting oder Website-Wartung, IT-Dienstleistungen und Kurierdienste anbieten. Die Dienstleister des Verwalters sind verpflichtet, die Datensicherheit zu gewährleisten und die Anforderungen des geltenden Rechts in Bezug auf den Schutz personenbezogener Daten zu erfüllen, und dürfen die anvertrauten personenbezogenen Daten nicht für andere als die im Vertrag mit dem Verwalter genannten Zwecke verwenden.
5. Ihre Daten werden nicht automatisiert verarbeitet, einschließlich Profiling, und werden nicht an ein Drittland/eine internationale Organisation übermittelt.
6. Sie haben jederzeit das Recht auf Auskunft über den Inhalt Ihrer Daten sowie das Recht auf Berichtigung, Löschung, Einschränkung der Verarbeitung, das Recht auf Datenübertragbarkeit und das Recht auf Widerspruch.
7. Für alle Fragen im Zusammenhang mit der Verarbeitung Ihrer personenbezogenen Daten durch den für die Verarbeitung Verantwortlichen können Sie sich an die folgende E-Mail-Adresse wenden: daneosobowe@dedra.pl;
8. Sie haben das Recht, eine Beschwerde bei der Datenschutzbehörde einzureichen;

SI Kazalo

1. Fotografije in risbe
2. Posebne varnostne določbe
3. Opis naprave
4. Namen naprave
5. Omejitev uporabe
6. Tehnični podatki
7. Priprava na delo
8. Povezava z omrežjem
9. Vklop naprave
10. Uporaba naprave
11. Tekoče vzdrževanje
12. Rezervni deli in dodatki
13. Samostojno odpravljanje težav
14. Dokončanje opreme
15. Informacije za uporabnike o odstranjevanju električne in elektronske opreme
16. Garancijski list

Prevod originalnih navodil

Izjava o skladnosti je priložena priročniku kot ločen dokument. Če izjave o skladnosti ni, se obrnite na družbo Dedra Exim Sp. z o.o.
Splošni varnostni predpisi so vključeni v priročniku kot posebna knjižica.

⚠ POZOR **Pri delu z napravo je priporočljivo vedno upoštevati osnovna pravila varnosti pri delu, da bi se izognili požaru, električnemu udaru ali mehanskim poškodbam.**

Pred uporabo naprave preberite vsebino navodil za uporabo. Upoštevajte navodila za uporabo, splošne predpise o varnosti pri delu in izjavo o skladnosti. Dosledno upoštevanje navodil in priporočil iz navodil za uporabo bo podaljšalo življenjsko dobo naprave.

⚠ POZOR **Pri delu je treba upoštevati navodila iz splošnih predpisov o varnosti pri delu.**

Če napravo predate drugi osebi, ji izročite tudi navodila za uporabo, splošne predpise o varnosti pri delu in izjavo o skladnosti. Družba Dedra Exim ni odgovorna za nesreče, ki so posledica neupoštevanja navodil za varstvo pri delu. Pozorno preberite vse splošne predpise o varstvu pri delu in navodila za uporabo. Neupoštevanje opozoril in navodil lahko povzroči električni udar, požar in/ali hude telesne poškodbe. Vsa navodila, splošne predpise o varnosti pri delu in izjavo o skladnosti shranite za poznejšo uporabo.

2. Posebne varnostne določbe

- **Nosite zaščito sluha.** Izpostavljenost hrupu lahko povzroči izgubo sluha.
- **Vedno uporabite pomožne ročaje, če so priloženi.** Izguba nadzora lahko povzroči poškodbe upravljavca.
- **Električno orodje držite za izolirane površine, kadar izvajate delovne dejavnosti, pri katerih lahko pride v stik s skritimi žicami ali lastnim kablom.** Pribor, ki pride v stik z žico pod napetostjo, lahko povzroči, da so izpostavljeni kovinski deli električnega orodja pod napetostjo, kar lahko povzroči električni udar.
- **Nikoli ne odložite električnega orodja, preden se delovno orodje popolnoma ustavi.** Vrteče se orodje lahko pride v stik s površino, na katero je odloženo, zato lahko izgubite nadzor nad električnim orodjem.
- **Naprave ne priključujte in ne uporabljajte, če je napajalni kabel ali vtič poškodovan.** Napravo dajte na servis in napajalni kabel zamenjajte z novim.

3. Opis naprave

Slika A: 1. vrtalna glava, 2. omejevalnik globine vrtanja, 3. pomožni ročaj, 4. izbirnik načina delovanja, 5. pokrov mazalnega sistema, 6. stikalo za vklop/izklop, 7. glavni ročaj, 8. signal omrežnega priključka

4. Namen naprave

Vrtalno kladivo je stroj za udarno vrtanje v kamen, beton in opeko ter za lažje sekanje gradbenih materialov. Naprava je opremljena z udarnim orodjem, ki se

lahko uporablja pri podkovanju. Zaradi možnosti spreminjanja kota dleta je mogoče podkovanje v različnih položajih.
Napravo je dovoljeno uporabljati pri obnovitvenih in gradbenih delih, v delavnicah za popravila, pri ljubiteljskih delih, pri čemer je treba upoštevati pogoje uporabe in dovoljene delovne pogoje iz navodil za uporabo.

5. Omejitve uporabe

Napravo lahko uporabljate le v skladu s spodaj navedenimi "Dovoljenimi pogoji delovanja".
Stroj se lahko uporablja samo z originalnimi deli in dodatno opremo, prilagojeno ročaju SDS MAX.
Nedovoljene spremembe mehanske in električne konstrukcije, kakršne koli spremembe, vzdrževalni posegi, ki niso opisani v navodilih za uporabo, bodo obravnavani kot nezakoniti in bodo povzročili takojšnjo izgubo garancijskih pravic, izjava o skladnosti pa bo postala neveljavna.
Zaradi napačne uporabe ali uporabe, ki ni v skladu z navodili za uporabo, boste takoj izgubili garancijske pravice.

Dovoljeni delovni pogoji
S2 15 (15-minutno) priložnostno delo.
Napravo lahko uporabljate le v zaprtih prostorih z učinkovitim prezračevanjem. Izogibajte se vlagi.

6. Tehnični podatki

Model	**DED7837**
Vrsta motorja	komutator
Napajalna napetost [V]	230~
Frekvenca napajanja [Hz]	50
Zaščitni razred	II
Nazivna moč [W]	1500
Hitrost [min]$^{-1}$	520
Frekvenca udarcev [min]$^{-1}$	3790
Energija udarca [J]	12
Sistem za pritrjevanje obdelovancev	SDS MAX
Emisije hrupa:	
Raven zvočne moči L_{WA} [dB(A)]	106,7
Merilna negotovost k_{LWA} [dB(A)]	3
Raven zvočnega tlaka L_{PA} [dB(A)]	95,7
Merilna negotovost k_{LPA} [dB(A)]	3
Skupna vrednost vibracij	
- $a_{h,ID}$ [m/s^2] z udarcem	16,450
- merilna negotovost k_{ID} [m/s2]	1,5
- $a_{h,D}$ [m/s^2] brez udarca	12,983
- merilna negotovost k_D [m/s]^2	1,5
Teža enote [kg].	6,8

Informacije o vibracijah in hrupu

Kombinirana vrednost vibracij a_h in merilna negotovost sta bili določeni v skladu s standardom EN 60745-1 in sta navedeni v preglednici. Emisije hrupa so bile določene v skladu s standardom EN 60745-2-6, vrednosti so navedene zgoraj v tabeli.

POZOR **Hrup lahko povzroči poškodbe sluha, zato pri delu vedno uporabljajte zaščito sluha!**

Deklarirana skupna vrednost vibracij je bila izmerjena v skladu s standardno preskusno metodo in se lahko uporablja za primerjavo enega kosa opreme z drugim. Navedena vrednost vibracij se lahko uporabi tudi za predhodno oceno izpostavljenosti vibracijam.
Raven vibracij med dejansko uporabo opreme se lahko razlikuje od deklariranih vrednosti, odvisno od uporabe delovnih orodij, zlasti vrste obdelovanca, in potrebe po določitvi ukrepov za zaščito upravljavca. Za natančno oceno izpostavljenosti v dejanskih pogojih uporabe je treba upoštevati vse dele delovnega cikla, vključno z obdobji, ko je stroj izklopljen ali ko je vklopljen, vendar se ne uporablja za delo.

7. Priprava na delo

POZOR **Vsa pripravljalna dela izvajajte z izvlečenim vtičem.**

Vstavite pomožni ročaj. Po potrebi vstavite omejevalnik globine vrtanja. Pritrdite vrtalni nastavek. Prepričajte se, da je delovni nastavek pravilno vstavljen. Izberite način delovanja.

Montaža pomožnega ročaja (slika A, točka 3)

POZOR **Vedno uporabljajte pomožni ročaj, ki je priložen enoti**.

Namestite zanko ročaja na telo kladiva in zategnite vijak z delom ročaja. Za nastavitev in prilagoditev individualnim željam upravljavca popustite ročajno zanko, premaknite ročaj v želeni položaj in ga nato trdno zategnite. Pri delu orodje vedno držite z obema rokama! Pred zagonom električnega orodja se prepričajte, da je pomožni ročaj dovolj trdno zategnjen, da se zaradi vibracij kladiva ne premakne.

Pritrditev omejevalnika globine vrtanja

Ročaj sprostite tako, da ga odvijete. Vstavite omejevalnik (slika A, točka 2) do ustrezne globine in ga pritrdite z zategovanjem ročaja.

Namestitev delovnega nastavka (dleta, svedra)

POZOR **Enota se lahko uporablja samo z delovnimi nastavki, opremljenimi z ročajem SDS MAX.**

Pred začetkom dela ali pri menjavi delovne konice preverite in po potrebi dopolnite količino masti na držalu delovne konice. Zaradi premajhne količine maziva se lahko delovna konica zaskoči v glavi stroja.

Za pritrditev delovne konice (slika B, položaj 1) premaknite pokrov ročaja proti zadnji strani enote (slika B, položaj 2) , nato vstavite delovno konico in jo obračajte, dokler ne zdrsne globlje (če delovna konica ne zdrsne, to lahko pomeni, da je že zdrsnila do ciljne globine). Spustite varovalo ročaja in počakajte, da se vrne v prvotni položaj. Prepričajte se, da je delovna konica pravilno pritrjena: enoto položite vodoravno in poskusite izvleči delovno konico tako, da jo rahlo potegnete naprej. Če ne zdrsne, pomeni, da je bila pravilno pritrjena.
Če je treba odstraniti delovni konec, nadaljujte v obratnem vrstnem redu (glejte sliko C).

Funkcionalni izbor

Vrtalno kladivo ima tri načine delovanja (slika D) - vrtanje z udarci (slika D, točka 2), , podkovanje (slika D, točka 4) in podkovanje z nastavitvijo kota (slika D, točka 3). Stikalo se nahaja na mestu, označenem na sliki A, št. 4.
Če želite spremeniti način delovanja, pritisnite rdeči gumb na stikalu (slika D, položaj 1), ko je enota izklopljena, obrnite kolesce načina delovanja in ga nastavite v želeni položaj (slika D, položaj 5). Na gumbu so simboli načinov delovanja (slika D, pozicije 2, 3, 4), na ohišju pa je puščica, ki označuje izbiro želenega načina delovanja (slika D, pozicija 5).
Kladivo je treba uporabljati v dobro osvetljenem prostoru. Stikalo se nahaja na ročaju stroja. Pogonski motor deluje, dokler je stikalo pritisnjeno. Pri rokovanju z električnim orodjem zavzemite takšen položaj, da se med delom ne prevrnete.

8. Povezava z omrežjem

Pred priključitvijo naprave na vir napajanja se prepričajte, da napajalna napetost ustreza vrednosti, navedeni na tipski ploščici.
Napajalna napeljava mora biti izvedena v skladu z bistvenimi zahtevami za električne inštalacije in mora izpolnjevati varnostne zahteve za uporabo. Parametri za najmanjši presek napajalnega kabla in nazivna vrednost varovalke glede na moč naprave so navedeni v spodnji preglednici:

Moč naprave [W].	Najmanjši prerez vodnika [mm]^2	Najmanjša varovalka tipa C [A].
1400÷2300	1,5	16

Namestitev naj opravi usposobljen električar. Pri uporabi podaljševalnih kablov poskrbite, da presek vodnika ni manjši od zahtevanega (glejte tabelo). Električni kabel namestite tako, da med delovanjem ne bo nevarnosti, da bi se prerezal. Ne uporabljajte poškodovanih podaljškov.
Občasno preverite stanje napajalnega kabla. Ne vleci za napajalni kabel.

9. Vklop naprave

POZOR **Pred zagonom enote je treba opraviti korake, opisane v poglavju "Priprava na delovanje".**

Vtič priključite v električno vtičnico. Delovno konico naslonite na površino. Začnite z delom.

10. Uporaba naprave

POZOR **Med vrtanjem s kladivom je dovoljeno rahlo vrtenje delovne konice.**

Horizontalno udarno vrtanje

Prepričajte se, da na območju vrtanja ni električnih kablov pod napetostjo, cevi ali drugih kablov infrastrukture stanovanjske stavbe. Če sumite na to ali če se žice nahajajo v bližini območja vrtanja, tokokroge popolnoma izključite iz električnega omrežja.
Vrtanje lukenj majhnega premera se začne tako, da konico svedra položite na steno in jo rahlo pritisnete ob njo. Pri vrtanju globokih lukenj z dolgimi svedri je potrebno postopno poglabljanje, tj. vrtanje z več vedno daljšimi svedri. Dolžine svedrov je treba izbrati tako, da je vsak sveder na polovici poti v luknjo. Začetek vrtanja s podaljšanimi svedri ni dovoljen in je zelo nevaren. Kontaktni tlak izberite tako, da udarni mehanizem med vrtanjem povzroča kovinski zvok. Majhen kontaktni tlak ali prevelik kontaktni tlak poslabša rezultat vrtanja. Ko je dosežena želena globina vrtanja, zmanjšajte pritisk, da omogočite odstranitev izkopanega materiala iz vrtine. Učinkovitost izkopavanja se slabša z večanjem globine vrtanja.

Vertikalno (stropno) vrtanje s kladivom

Potrebna je uporaba gumijastega protiprašnega pokrova. Ne izvajajte pretiranega pritiska.

POZOR **Vrtanje v strop brez gumijastega pokrova proti prahu ali če je ta poškodovan, lahko poškoduje enoto**.

Če zaščita pred prahom ni nameščena ali je poškodovana, dela ne izvajajte z orodjem, obrnjenim navzgor.

Navpično vrtanje s kladivom (v tla)

Če je potrebno, premaknite pomožno ročico v položaj, ki je primeren za vrtanje. Postopek vrtanja je treba izvesti na podoben način kot v vodoravnem položaju. Vendar je treba upoštevati, da ima v navpičnem položaju vrtalnik najmanjšo zmogljivost za izpraznitev izkopanega materiala, zlasti pri globokem vrtanju in vrtanju z velikimi premeri. Zato je priporočljivo, da luknjo čim pogosteje očistite ali izpraznite. Neobvladan izkopani material, ki se nabira v luknji, poslabša kakovost postopka vrtanja, poveča temperaturo svedra in lahko posledično povzroči odpadanje plošče svedra ali poškodbo glave kladiva.

Podkovanje (dletenje)

Vrtljivo in udarno kladivo lahko uporabljate s priloženim krampom ali dletom SDS MAX (dleta niso priložena). Za začetek dela s krampom je treba namestiti (v skladu s točko 7 navodil) delovno konico in nato nastaviti stikalo na funkcijo podrezovanja.

Nastavitev kota uporabe

Če je gumb izbran za funkcijo podkovanja z nastavitvijo kota uporabe, lahko spremenite položaj delovne konice, ki je nameščena v ročaju kladiva. Delovno konico premaknite v želeni položaj. Stikalo za način delovanja nastavite na želeno funkcijo.

11. Tekoče vzdrževanje

⚠ POZOR **Vsa vzdrževalna dela je treba opravljati, ko je vtič izvlečen iz vtičnice.**

Vsakič, ko je delo končano:
- preverite, ali ni poškodovan napajalni kabel.
- preverjanje tehničnega stanja kladiva
- Celotno električno orodje očistite z vlažno krpo. Ne uporabljajte detergentov ali kemikalij!
- Prepričajte se, da so prezračevalne odprtine motorja neovirane. Če so umazani, jih očistite (npr. s stisnjenim zrakom).

Po približno 30 urah delovanja ponovno napolnite maščobo v komori. To storite tako, da s priloženim ključem odvijete pokrov (glejte sliko E) in dodate približno 5 g masti iz rezervoarja, ki je priložen enoti, ali, če je ta izčrpan, masti za mehanizme, ki delujejo pri temperaturah do 130 °C (npr. litijeva mast ŁT43).
Če je mogoče, napravo shranjujte v originalni embalaži, stran od otrok, v temnem prostoru in pri sobni temperaturi.

12. Rezervni deli in dodatki

Za nakup rezervnih delov in dodatne opreme se obrnite na Dedra Exim Service. Kontaktne podatke najdete na strani 1 priročnika.
Pri naročanju rezervnih delov navedite številko serije na ploščici in številko dela iz montažne risbe.
V garancijskem obdobju se popravila izvajajo v skladu s pogoji, navedenimi v garancijskem listu. Okvarjeni izdelek oddajte v popravilo na mestu nakupa (prodajalec je dolžan sprejeti okvarjeni izdelek), pošljite ga v osrednji servisni center podjetja Dedra Exim ali ga pošljite v servisni center, ki je najbližje vašemu kraju bivanja (seznam servisnih centrov na www.dedra.pl). Priložite izpolnjen garancijski list. Po poteku garancijskega roka popravila izvaja osrednji servis. Okvarjeni izdelek pošljite servisnemu centru (stroške pošiljanja plača uporabnik).

13. Samostojno odpravljanje težav

⚠ POZOR **Pred samostojnim odpravljanjem težav odklopite enoto iz električnega napajanja.**

PROBLEM	VZROK	REŠITEV
Naprava ne deluje	Napajalni kabel je nepravilno priključen ali poškodovan.	Vtič potisnite še bolj v vtičnico, preverite napajalni kabel
	V vtičnici ni omrežne napetosti	Preverite napetost v vtičnici, preverite, ali je
	Obrabljene ščetke motorja	prišlo do izklopa varovalke
	Okvarjeno stikalo	Napravo odnesite v servisni center, kjer bodo zamenjali krtačo. Za zamenjavo stikala dajte enoto na servis.
kladivo se premika s težavo	Zamašeni ležaji motorja	Napravo dajte na servis.
Motor se pregreva	Zamašeni zračniki	očistite luknje, npr. s stisnjenim zrakom.
	Preseganje obratovalnih parametrov	Izklopite napravo in delo odložite, dokler se popolnoma ne ohladi.
	Previsok tlak v orodju	Zmanjšanje pritiska

14. Dokončanje opreme

1. vrtalno kladivo DED7837, 2. pokrov za prah, 3. rezervoar za mazivo, 4. ključ za odvijanje pokrova za mazivo, 5. vrtalnik za beton SDS MAX, 6. konica SDS MAX

15. Informacije za uporabnike o odstranjevanju električne in elektronske opreme

(zadeva gospodinjstva)



Simbol, ki je prikazan na izdelkih ali spremljajoči dokumentaciji, označuje, da se okvarjene električne ali elektronske opreme ne sme odlagati med gospodinjske odpadke. Če želite sestavne dele zavreči, ponovno uporabiti ali predelati, jih je treba odpeljati na specializirano zbirno mesto, kjer jih bodo sprejeli brezplačno. Informacije o lokacijah zbirnih mest za rabljeno opremo zagotavljajo lokalni organi, npr. na svojih spletnih straneh.
S pravilnim odstranjevanjem naprave lahko ohranimo dragocene vire ter se izognemo negativnim vplivom na zdravje in okolje zaradi morebitne prisotnosti nevarnih: snovi, zmesi in sestavnih delov v opremi.
Zaradi nepravilnega odlaganja odpadkov vam grozijo kazni v skladu z ustreznimi lokalnimi predpisi.
Uporabniki v državah EU: Če želite odstraniti električno ali elektronsko opremo, se obrnite na najbližje prodajno mesto ali na dobavitelja, ki vam bo zagotovil dodatne informacije.
Odstranjevanje v državah zunaj Evropske unije: Ta simbol velja samo za države Evropske unije. Če želite ta izdelek zavreči, se obrnite na lokalne organe ali prodajalca, da vam pojasnijo pravilen način odstranjevanja.

Garancijski list
na spletni strani .
Vrtljivo kladivo

Številka naročila: DED7837 Številka serije: .....

(v nadaljnjem besedilu: izdelek)

Datum nakupa izdelka: .....

Žig prodajalca

Datum in podpis prodajalca: .....

Izjava uporabnika:
Potrjujem, da sem bil seznanjen z garancijskimi pogoji in posledicami neupoštevanja navodil iz navodil za uporabo in garancijskega lista. Seznanjen sem s pogoji te garancije, kar potrjujem z lastnoročnim podpisom:

....

Datum in kraj Podpis uporabnika

I. Odgovornost za izdelek

1. Garant - Dedra Exim Sp. z o.o. s sedežem v Pruszkowu, naslov: 3 Maja 8, 05-800 Pruszków, KRS 0000062517, Okrožno sodišče za mesto Varšava v Varšavi, XIV gospodarski oddelek Državnega sodnega registra, NIP 527-020-49-33, osnovni kapital: PLN 100.980,00.
2. Garant pod pogoji, določenimi v tem garancijskem listu, jamči za izdelek, ki izvira iz Garantove distribucije.
3. Odgovornost v okviru garancije zajema le napake, ki izhajajo iz vzrokov, ki so bili značilni za izdelek v času, ko je bil izročen uporabniku.
4. Uporabnik je na podlagi garancije upravičen do brezplačnega popravila izdelka, če se je napaka pokazala v garancijskem roku. Način popravila Izdelka (način popravila) je v pristojnosti Garanta. Če garant ugotovi, da popravilo ni mogoče, si pridržuje pravico do zamenjave okvarjenega elementa ali celotnega izdelka z brezhibnim, znižanja cene izdelka ali odstopa od pogodbe.
V zvezi z uporabnikom, ki ni potrošnik v smislu zakona z dne 23. aprila 1964. Civilnega zakonika, je odgovornost Garanta za škodo, ki izhaja iz te garancije in/ali v zvezi z njeno sklenitvijo in izvajanjem, ne glede na pravni naslov, omejena na največ vrednost izdelka z napako.

II. Jamstveno obdobje

Sestavni deli izdelka	Trajanje garancijske zaščite
Vrtljivo kladivo **DED7837**	36 mesecev od datuma nakupa izdelka, kot je navedeno na tej garancijski kartici.

III. Pogoji za koriščenje zavarovanja

Uporabnik mora predložiti izpolnjen garancijski list izdelka in dokazati okoliščine nakupa izdelka s strani uporabnika, npr. s predložitvijo računa, računa itd. Za učinkovito obravnavo pritožbe je priporočljivo, da Uporabnik skupaj z Izdelkom predloži tudi vse sestavne dele, navedene v poglavju "Kompletiranje naprave", ki je vključeno v Priročnik za uporabo.
2. da uporabnik upošteva priporočila iz navodil za uporabo in garancijskega lista.
3.Jamstvo velja samo za ozemlje Republike Poljske in EU.
4.Garancija ne krije napak na izdelku, ki nastanejo zlasti zaradi:
a. Če uporabnik ne upošteva pogojev iz navodil za uporabo, zlasti glede pravilnega delovanja, vzdrževanja in čiščenja;
b. Uporabnik uporablja čistila ali sredstva za vzdrževanje, ki niso v skladu z navodili za uporabo;
c. neustrezno skladiščenje in prevoz izdelka s strani uporabnika;
d. nepooblaščene spremembe in/ali predelave izdelka s strani uporabnika, ki niso bile dogovorjene s garantom;
e. če uporabnik v izdelku uporablja potrošni material, ki ni v skladu z navodili za uporabo.
5. Uporabnik, ki ni potrošnik v smislu zakona z dne 23. aprila 1964. civilnega zakonika, izgubi garancijo za izdelek, v katerem:
- je uporabnik odstranil, spremenil ali poškodoval serijske številke, oznake datuma in merilne tablice;
- če je uporabnik poškodoval plombe ali če so na njih vidni znaki nedovoljenega poseganja.
Opozorilo: Uporabnik mora dejavnosti, povezane z vsakodnevnim delovanjem izdelka, ki med drugim izhajajo iz navodil za uporabo, izvajati sam in na lastne stroške.

IV. Pritožbeni postopek

1. Če se ugotovi, da izdelek deluje nepravilno, se pred vložitvijo zahtevka prepričajte, da so bili pravilno izvedeni vsi koraki, navedeni zlasti v uporabniškem priročniku.
2. Priporočljivo je, da pritožbo vložite takoj, po možnosti v 7 dneh po tem, ko opazite napako na izdelku. Uporabnik, ki ni potrošnik v smislu zakona z dne 23. aprila 1964. Civilnega zakonika, izgubi pravice, ki izhajajo iz te garancije, če reklamacije ne vloži v 7 dneh.
3. Reklamacija se lahko med drugim sporoči na mestu nakupa izdelka, pri garancijskem servisu ali pisno na naslov: Dedra Exim Sp. z o.o., ul. 3 Maja 8, 05-800 Pruszków.
4. Uporabnik lahko vloži pritožbo prek obrazca, ki je na voljo na spletni strani www.dedra.pl. ("Obrazec za reklamacijo zaradi garancije").
5. Naslovi garancijskega servisa za posamezne države so na voljo na spletni strani www.dedra.pl. Če za posamezno državo ni garancijskega servisa, je

priporočljivo, da garancijske zahtevke naslovite na: 3 Maja 8, 05-800 Pruszków (Poljska).
6. Zaradi varnosti uporabnika je uporaba izdelka z napako prepovedana.
7. Opozorilo: Uporaba okvarjenega izdelka je nevarna za zdravje in življenje uporabnika.
8. Obveznosti iz garancije bodo izpolnjene v 14 delovnih dneh, šteto od datuma, ko uporabnik dostavi reklamirani izdelek.
9. Pred oddajo izdelka z napako v reklamacijo ga je priporočljivo očistiti. 10. Priporočljivo je, da se izdelek za reklamacijo skrbno zaščiti pred poškodbami med prevozom (priporočljivo je, da se izdelek za reklamacijo dostavi v originalni embalaži).
10. Garancijski rok se podaljša za čas, ko uporabnik zaradi napake ni mogel uporabljati izdelka, za katerega velja garancija.
Garancija ne izključuje, omejuje ali zadržuje pravic uporabnika, ki izhajajo iz predpisov o garanciji za napake prodanega blaga.

V skladu s členom 13(1) in (2) Uredbe (EU) 2016/679 Evropskega parlamenta in Sveta z dne 27. aprila 2016 o varstvu posameznikov pri obdelavi osebnih podatkov in o prostem pretoku takih podatkov ter o razveljavitvi Direktive 95/46/ES (v nadaljnjem besedilu: RODO) vas obveščamo

1. Skrbnik vaših osebnih podatkov, podanih v obrazcu, je DEDRA-EXIM sp z o.o. s sedežem v Pruškovu [Pruszków], ul. 3 Maja 8, 05-800 Pruszków, Poljska (v nadaljevanju: "Skrbnik").
2. Vaši podatki bodo obdelovani le za namene izvedbe garancijskega postopka zanapravo v skladu s črko b prvega odst. 6. člena Splošne uredbe o varstvu podatkov EU (v nadaljevanju: »SUVP«). Dajanje podatkov je prostovoljno, a nujno potrebno za izvedbo garancijskega postopka.
3. Vaše podatke bomo obdelovali skozi čas potekanja garancijskega postopka in za namene arhiviranja za primer morebitne potrebe obrambe pred zahtevki do Skrbnika, vendar najdlje do izteka roka njihovega zastaranja.
4. Vaše podatke se sme razkriti samo subjektom, ki obdelujejo podatke za Skrbnika na podlagi pisne pogodbe o zaupanju osebnih podatkov v obdelavo in sicer, med drugim, subjektom, ki izvajajo storitve tehničnega servisa, storitve gostovanja ter vzdrževanja spletnega mesta, IT storitve, izvajalcem kurirskih storitev ipd.. Skrbnikovi dobavitelji so dolžni zagotavljati varnost podatkov ter izpolnjevati zahteve obvezujočih predpisov prava v zvezi z varstvom osebnih podatkov ter ne smejo uporabljati zaupanih jim osebnih podatkov za namene, ki niso določeni v pogodbi s Skrbnikom.
5. Vaši podatki ne bodo obdelovani na avtomatiziran način, v tem na način profiliranja, in ne bodo posredovani v tretjo državo/mednarodni organizaciji.
6. Imate v vsakem trenutku pravico dostopa do svojih podatkov ter pravico do popravka, izbrisa, omejitve obdelave le-teh, pravico do prenosa podatkov na drug subjekt, pravico do ugovora zoper njihovo obdelavo.
7. V vseh zadevah v zvezi z obdelavo vaših osebnih podatkov s strani Skrbnika nas lahko kontaktirate s sporočilom na ta e-poštni naslov: daneosobowe@dedra.pl ;
8. Imate pravico vložiti pritožbo pri organu, ki je v dani državi pristojen za varstvo osebnih podatkov;

BG Съдържание

1. Снимки и чертежи
2. Специфични разпоредби за безопасност
3. Описание на устройството
4. Предназначение на устройството
5. Ограничаване на използването
6. Технически данни
7. Подготовка за работа
8. Връзка с мрежата
9. Включване на устройството
10. Използване на устройството
11. Текуща поддръжка
12. Резервни части и принадлежности
13. Самостоятелно отстраняване на неизправности
14. Завършване на оборудването
15. Информация за потребителите относно изхвърлянето на електрическо и електронно оборудване
16. Гаранционна карта

Превод на оригиналните инструкции

Декларацията за съответствие е приложена към ръководството като отделен документ. При липса на декларация за съответствие, моля, свържете се с Dedra Exim Sp. z o.o.
Общите правила за безопасност са включени в ръководството като отделна книжка.

ВНИМАНИЕ **Когато работите с уреда, е препоръчително винаги да спазвате основните правила за безопасност на труда, за да избегнете пожар, токов удар или механично нараняване.**

Моля, прочетете съдържанието на инструкциите за експлоатация, преди да започнете работа с устройството. Моля, спазвайте инструкциите за експлоатация, общите правила за безопасност на труда и декларацията за съответствие. Стриктното спазване на указанията и препоръките в инструкциите за експлоатация ще удължи експлоатационния живот на вашия уред.

ВНИМАНИЕ **По време на работа е важно да се спазват инструкциите в общите правила за безопасност на труда.**

Ако предавате уреда на друго лице, моля, предайте му също така инструкциите за експлоатация, общите правила за безопасност на труда и декларацията за съответствие. Dedra Exim не носи отговорност за злополуки, причинени от неспазване на инструкциите за безопасност на труда. Прочетете внимателно всички общи правила за безопасност на труда и инструкциите за експлоатация. Неспазването на предупрежденията и инструкциите може да доведе до токов удар, пожар и/или сериозни наранявания. Запазете всички инструкции, общите правила за безопасност на труда и декларацията за съответствие за бъдещи справки.

2. Специфични разпоредби за безопасност

- **Носете защита на слуха.** Излагането на шум може да доведе до загуба на слуха.
- **Винаги използвайте помощни дръжки, ако са доставени.** Загубата на контрол може да доведе до нараняване на оператора.
- **Дръжте електроинструмента за изолираните му повърхности, когато извършвате работни дейности, при които аксесоарът може да влезе в контакт със скрити проводници или със собствения си кабел.** Аксесоар, който влиза в контакт с проводник под напрежение, може да направи открите метални части на електроинструмента под напрежение и да причини токов удар.
- **Никога не слагайте електроинструмента, преди работният инструмент да е спрял напълно.** Въртящият се инструмент може да влезе в контакт с повърхността, върху която е поставен, и така да загубите контрол над електроинструмента.
- **Ако захранващият кабел или щепсел е повреден, не свързвайте и не работете с уреда.** Обърнете се към сервиз на уреда и заменете захранващия кабел с нов.

3. Описание на устройството

Фиг. A: 1. глава за пробиване, 2. ограничител на дълбочината на пробиване, 3. помощна ръкохватка, 4. селектор на режима на работа, 5. капак на системата за смазване, 6. превключвател за включване/изключване, 7. основна ръкохватка, 8. сигнал за свързване към електрическата мрежа

4. Предназначение на устройството

Въртящият се чук е машина, предназначена за ударно пробиване на камък, бетон, тухли и за по-леки работи по къртене на строителни материали. Устройството е оборудвано с чук, който може да се използва при подковаване. Благодарение на възможността за промяна на ъгъла на длетото е възможно подковаване в различни позиции.
Допустимо е устройството да се използва при ремонтни и строителни дейности, ремонтни работилници, любителска работа, като се спазват условията за използване и допустимите условия на работа, съдържащи се в инструкциите за експлоатация.

5. Ограничения за използване

Уредът може да се използва само в съответствие с изброените по-долу "Разрешени условия на работа".
Машината може да се използва само с оригинални части и принадлежности, пригодени за ръкохватката SDS MAX.
Неразрешените промени в механичната и електрическата конструкция, всякакви модификации, операции по поддръжката, които не са описани в инструкциите за експлоатация, ще се считат за незаконни и ще доведат до незабавна загуба на гаранционни права, а декларацията за съответствие ще стане невалидна.
Неправилното използване или използването в противоречие с инструкциите за експлоатация ще доведе до незабавна загуба на гаранционните права.

Допустими условия на труд
S2 15 (15-минутна) случайна работа.
Уредът може да се използва само в затворени помещения с ефективна вентилация. Избягвайте влагата.

6. Технически данни

Модел	**DED7837**
Тип двигател	комутатор
Захранващо напрежение [V]	230~
Честота на захранване [Hz]	50
Клас на защита	II
Номинална мощност [W]	1500
Скорост [min]$^{-1}$	520
Честота на ударите [мин.]$^{-1}$	3790
Енергия на удара [J]	12
Система за закрепване на детайли	SDS MAX
Емисии на шум:	
Ниво на звукова мощност L_{WA} [dB(A)]	106,7
Неопределеност на измерването k_{LWA} [dB(A)]	3
Ниво на звуково налягане L_{PA} [dB(A)]	95,7
Неопределеност на измерването k_{LPA} [dB(A)]	3
Обща стойност на вибрациите	
- $a_{h,ID}$ [m/s^2] с удар	16,450
- неопределеност на измерването k_{ID} [m/s2]	1,5
- $a_{h,D}$ [m/s^2] без удар	12,983
- неопределеност на измерването k_D [m/s]^2	1,5
Единично тегло [kg].	6,8

Информация за вибрациите и шума
Комбинираната стойност на вибрациите a_h и неопределеността на измерването са определени в съответствие с EN 60745-1 и са дадени в таблицата. Емисиите на шум са определени в съответствие с EN 60745-2-6, като стойностите са дадени по-горе в таблицата.

ВНИМАНИЕ **Шумът може да причини увреждане на слуха, винаги носете защита на слуха, когато работите!**

Декларираната обща стойност на вибрациите е измерена съгласно стандартен метод за изпитване и може да се използва за сравняване на едно оборудване с друго. Обявеното ниво на вибрациите може да се използва и за предварителна оценка на експозицията на вибрации.
Нивото на вибрациите по време на действителното използване на оборудването може да се различава от обявените стойности в зависимост от използването на работните инструменти, по-специално от вида на обработвания детайл и необходимостта от определяне на мерки за защита на оператора. За да се направи точна оценка на експозицията при действителните условия на използване, трябва да се вземат предвид всички части на работния цикъл, включително периодите, когато машината е изключена или когато е включена, но не се използва за работа.

7. Подготовка за работа

ВНИМАНИЕ **Извършвайте всички подготвителни работи при изключен щепсел.**

Поставете спомагателната дръжка. Плъзнете ограничителя за дълбочина на пробиване, както е необходимо. Сложете свредлото. Уверете се, че работното свредло е правилно поставено. Изберете режим на работа.

Монтаж на спомагателната дръжка (фиг. А, позиция 3)

ВНИМАНИЕ **Винаги използвайте спомагателната дръжка, доставена с уреда**.

Поставете примката на дръжката върху тялото на чука, затегнете винта с частта за захващане на дръжката. За да регулирате и адаптирате към индивидуалните предпочитания на оператора, разхлабете дръжката, преместете дръжката в желаната позиция и след това я затегнете здраво. Винаги дръжте инструмента с двете си ръце, когато работите! Преди да стартирате електроинструмента, уверете се, че спомагателната ръкохватка е затегната достатъчно здраво, така че да не се движи в резултат на вибрациите на чука.

Фиксиране на ограничителя на дълбочината на пробиване

Разхлабете дръжката, като я отвиете. Поставете ограничителя (фиг. А, позиция 2) на правилната дълбочина и го фиксирайте, като затегнете дръжката.

Монтиране на работния инструмент (длето, бормашина)

ВНИМАНИЕ **Устройството може да се използва само с работни накрайници, снабдени с ръкохватка SDS MAX.**

Преди започване на работа или при смяна на работния накрайник проверете и при необходимост допълнете количеството грес в държача на работния накрайник. Твърде малкото количество грес може да доведе до блокиране на работния накрайник в главата на машината.
За да закрепите работния накрайник (фиг. Б, поз. 1), преместете капака на дръжката към задната част на уреда (фиг. Б, поз. 2) , след което поставете работния накрайник и го завъртете, докато се плъзне по-дълбоко (ако работният накрайник не се плъзне, това може да означава, че той вече се е плъзнал до целевата дълбочина). Отпуснете предпазителя на дръжката и го оставете да се върне в първоначалното си положение. Уверете се, че работният накрайник е правилно фиксиран: поставете уреда хоризонтално и се опитайте да изхвърлите работния накрайник, като го издърпате леко напред. Ако той не се изплъзне, това означава, че е фиксиран правилно.
Ако е необходимо да се отстрани работният край, действайте в обратен ред (вж. фиг. В).

Избор на функция

Ударната бормашина има три режима на работа (фиг. D) - пробиване с удар (фиг. D, поз. 2), , подковаване (фиг. D, поз. 4) и подковаване с настройка на ъгъла (фиг. D, поз. 3). Превключвателят се намира в позицията, отбелязана на снимка А, позиция 4.
За да смените режима на работа, натиснете червения бутон на превключвателя (фиг. Г, поз. 1), когато устройството е изключено, завъртете диска за избор на режим и го настройте в желаната позиция (фиг. Г, поз. 5). Върху копчето са изобразени символите на режимите (фиг. D, поз. 2, 3, 4), а върху тялото е изобразена стрелка, указваща избора на желания режим на работа (фиг. D, поз. 5).
Чукът трябва да се използва на добре осветено място. Превключвателят се намира в дръжката на машината. Задвижващият мотор работи, докато превключвателят е натиснат. Когато работите с електроинструмента, заемете такава позиция, че да не паднете по време на работа.

8. Връзка с мрежата

Преди да свържете уреда към източник на захранване, се уверете, че захранващото напрежение отговаря на стойността, посочена на табелката с номиналните стойности.
Захранващата инсталация трябва да бъде направена в съответствие със съществените изисквания за електрически инсталации и да отговаря на изискванията за безопасност при употреба. Параметрите за минималното сечение на захранващия кабел и номиналната стойност на предпазителя в зависимост от мощността на уреда са дадени в таблицата по-долу:

Мощност на устройството [W].	Минимално напречно сечение на проводника [mm]^2	Минимален предпазител тип C [A].
1400÷2300	1,5	16

Монтажът трябва да се извърши от квалифициран електротехник. Когато използвате удължителни кабели, уверете се, че сечението на проводниците не е по-малко от необходимото (вж. таблицата). Разположете електрическия кабел така, че да няма опасност от прерязване по време на работа. Не използвайте повредени удължителни кабели.
Периодично проверявайте състоянието на захранващия кабел. Не дърпайте захранващия кабел.

9. Включване на устройството

ВНИМАНИЕ **Преди да стартирате устройството, е необходимо да извършите стъпките, описани в раздела "Подготовка за работа".**

Включете щепсела в електрически контакт. Поставете работния накрайник върху повърхността. Започнете работа.

10. Използване на устройството

ВНИМАНИЕ **По време на работа с чук се допуска леко въртеливо движение на работния връх.**

Хоризонтално ударно пробиване

Уверете се, че в зоната на сондиране няма електрически кабели под напрежение, тръби или други кабели от инфраструктурата на жилищната сграда. Ако има такова подозрение или проводници се намират в близост до зоната на сондиране, абсолютно изключете веригите от електрическата мрежа.
Пробиването на дупки с малък диаметър започва с поставяне на върха на свредлото и леко притискане на свредлото към стената. При пробиване на дълбоки отвори с дълги свредла е необходимо постепенно задълбочаване, т.е. пробиване с няколко все по-дълги свредла. Дължините на свредлата трябва да се избират така, че всяко свредло да е наполовина в отвора. Не е позволено да се започва пробиване с удължени свредла и е много опасно. Изберете контактното налягане по такъв начин, че ударният механизъм да издава метален шум по време на пробиването. Ниското контактно налягане или прекомерното контактно налягане влошава резултата от пробиването. Когато бъде достигната желаната дълбочина на пробиване, намалете налягането, за да може изкопаният материал да бъде изваден от отвора. Ефективността на изкопаването се влошава с увеличаване на дълбочината на пробиване.

Вертикално (таванно) ударно пробиване

Изисква се използването на гумен капак за прах. Не прилагайте прекомерен натиск.

ВНИМАНИЕ **Пробиването в тавана без гумения капак за прах или когато той е повреден, може да повреди устройството**.

Не извършвайте работа с инструмент, насочен нагоре, ако предпазителят от прах не е поставен или е повреден.

Вертикално пробиване с чук (в пода)

Ако е необходимо, преместете спомагателната ръкохватка в удобна за процеса на пробиване позиция. Процесът на пробиване трябва да се извърши по начин, подобен на този в хоризонтално положение. Въпреки това трябва да се има предвид, че във вертикално положение свредлото има най-малък капацитет за евакуация на изкопания материал, особено при дълбоко сондиране и сондиране с големи диаметри. Поради това се препоръчва дупката да се прочиства или промива възможно най-често. Натрупаният в дупката неподдържан изкопен материал влошава качеството на процеса на пробиване, повишава температурата на свредлото и може впоследствие да доведе до падане на плочата на свредлото или да повреди главата на чука.

Подковаване (изрязване)

Въртящият се и ударният чук могат да се използват с включената в комплекта кирка или длето SDS MAX (длетото не е включено в комплекта). За да започнете работа с кирката, е необходимо да монтирате (съгласно точка 7 от инструкциите) работния накрайник и след това да настроите превключвателя на функцията за подрязване.

Задаване на ъгъла на приложение

Когато копчето е избрано за функцията за подковаване с настройка на ъгъла на приложение, позицията на работния връх, поставен в дръжката на чука, може да се променя. Преместете работния накрайник в желаната позиция. Настройте превключвателя за режима на работа на желаната функция.

11. Текуща поддръжка

ВНИМАНИЕ **Всички дейности по поддръжката трябва да се извършват при изваден щепсел от контакта.**

Всеки път, когато работата е завършена:
- проверка за повреда на захранващия кабел
- проверка на техническото състояние на чука
- Почистете целия електроинструмент с влажна кърпа. Не използвайте почистващи препарати или химикали!
- Уверете се, че вентилационните отвори на двигателя не са запушени. Ако са замърсени, ги почистете (напр. със сгъстен въздух).

След около 30 часа работа напълнете отново смазката в камерата. За целта развийте капака с помощта на включения в комплекта гаечен ключ (вж. фиг. Д) и добавете около 5 g грес от резервоара, доставен с устройството, или, когато е изчерпан, грес за механизми, работещи при температури до 130 °C (напр. литиева грес ŁT43).
Съхранявайте устройството - по възможност - в оригиналната му опаковка, далеч от деца, на тъмно място, при стайна температура.

12. Резервни части и принадлежности

За закупуване на резервни части и аксесоари се свържете с Dedra Exim Service. Данните за контакт можете да намерите на страница 1 от ръководството.
Когато поръчвате резервни части, посочете номера на партидата върху табелката с имената и номера на частта от монтажния чертеж.

По време на гаранционния период ремонтите се извършват в съответствие с условията, посочени в гаранционната карта. Моля, предайте дефектния продукт за ремонт на мястото на покупката (продавачът е длъжен да приеме дефектния продукт), изпратете го в централния сервизен център на Dedra Exim или го изпратете в сервизния център, който е най-близо до вашето местоживеене (списък на сервизните центрове на www.dedra.pl). Моля, приложете попълнената гаранционна карта. След изтичане на гаранционния срок ремонтите се извършват от централния сервиз. Изпратете дефектния продукт до сервизния център (транспортните разходи се заплащат от потребителя).

13. Самостоятелно отстраняване на неизправности

ВНИМАНИЕ **Изключете устройството от електрическото захранване, преди да отстранявате сами неизправностите.**

ПРОБЛЕМ	ПРИЧИНА	РЕШЕНИЕ
Устройството не работи	Захранващият кабел е неправилно свързан или повреден	Вкарайте щепсела по-навътре в контакта, проверете захранващия кабел
	В контакта няма мрежово напрежение	Проверете напрежението в контакта, проверете за сработил предпазител
	Износени четки на двигателя	Отнесете уреда в сервизен център за смяна на четката.
	Дефектен превключвател	Отнесете устройството в сервизен център за смяна на превключвателя.
Чукчето се движи трудно	Запушени лагери на двигателя	Поръчайте сервизно обслужване на устройството
Двигателят прегрява	Запушени въздушни отвори	Почистете отворите, напр. със сгъстен въздух
	Превишаване на работните параметри	Изключете уреда и отложете работата до пълното му изстиване.
	Прекалено високо налягане на инструмента	Намаляване на налягането

14. Завършване на оборудването

1. въртящ се чук DED7837, 2. капак за прах, 3. резервоар за смазка, 4. гаечен ключ за отвиване на капака за смазка, 5. свредло за бетон SDS MAX, 6. заострен накрайник SDS MAX

15. Информация за потребителите относно изхвърлянето на електрическо и електронно оборудване (засяга домакинствата)



Символът, изобразен върху продуктите или придружаващата ги документация, указва, че дефектното електрическо или електронно оборудване не трябва да се изхвърля заедно с битовите отпадъци. Ако трябва да изхвърлите, да използвате повторно или да възстановите компоненти, е правилно да ги занесете в специализиран пункт за събиране, където ще бъдат приети безплатно. Информация за местоположението на пунктовете за събиране на употребявано оборудване се предоставя от местните власти, например на техните уебсайтове.
Правилното рециклиране на устройствата ви позволи да спестите ценни ресурси и да избегнете отрицателни въздействия върху здравето и околната среда в резултат на възможното наличие на: опасни вещества, смеси и компоненти в оборудването.
Неправилното изхвърляне на отпадъци е свързано с риск от санкции съгласно съответните местни разпоредби.
Потребители в страни от ЕС: Ако трябва да изхвърлите електрическо или електронно оборудване, моля, свържете се с най-близкия пункт за продажба или с вашия доставчик, който ще ви предостави допълнителна информация.
Изхвърляне в страни извън Европейския съюз: Този символ се отнася само за страните от Европейския съюз. Ако желаете да изхвърлите този продукт, моля, свържете се с местните власти или с търговеца за правилния начин на изхвърляне.

Гаранционна карта

на

Ротационен чук

Номер на поръчката: DED7837 Номер на партидата: .....

(наричан по-долу "Продуктът")

Дата на закупуване на продукта: .....

Печат на дилъра

Дата и подпис на продавача: .....

Изявление на потребителя:

Потвърждавам, че съм информиран за условията на гаранцията и последствията от неспазването на указанията в инструкцията за експлоатация и гаранционната карта. Запознат съм с условията на тази гаранция, което потвърждавам със саморъчния си подпис:

....

Дата и място Подпис на потребителя

I. Отговорност за продукта

1. Гарант - Dedra Exim Sp. z o.o. със седалище в Прушков, адрес: гр: 3 Maja 8, 05-800 Pruszków, KRS 0000062517, Окръжен съд на град Варшава във Варшава, XIV икономическо отделение на Националния съдебен регистър, NIP 527-020-49-33, акционерен капитал: 100 980,00 PLN.
2. Съгласно условията, посочени в тази гаранционна карта, Гарантът гарантира Продукта, произхождащ от дистрибуцията на Гаранта.
3. Отговорността по гаранцията покрива само дефекти, възникнали по причини, присъщи на Продукта в момента на предоставянето му на Потребителя.
4. По силата на гаранцията Потребителят има право на безплатен ремонт на Продукта, при условие че дефектът се е проявил по време на гаранционния период. Методът на ремонт на Продукта (методът на ремонт) е по преценка на Гаранта. Ако Гарантът установи, че ремонтът не е възможен, той си запазва правото да замени дефектния елемент или целия Продукт с бездефектен, да намали цената на Продукта или да се откаже от договора.
По отношение на потребител, който не е потребител по смисъла на Закона от 23 април 1964 г. Граждански кодекс, отговорността на Гаранта за вреди, произтичащи от тази гаранция и/или във връзка с нейното сключване и изпълнение, независимо от правния титул, е ограничена до максималната стойност на дефектния Продукт.

II. Гаранционен период

Компоненти на продукта	Продължителност на гаранционната защита
Ротационен чук **DED7837**	36 месеца от датата на закупуване на Продукта, както е посочено в тази гаранционна карта

III. Условия за ползване на гаранцията

Потребителят трябва да представи попълнената гаранционна карта на Продукта и да докаже обстоятелствата на закупуване на Продукта от Потребителя, напр. чрез представяне на касова бележка, фактура и др. За да може жалбата да бъде обработена ефикасно, се препоръчва Потребителят да представи заедно с Продукта всички компоненти, посочени в "Комплектоване на устройството", съдържащо се в Ръководството за потребителя.
2. потребителят да спазва препоръките, съдържащи се в инструкциите за експлоатация и гаранционната карта.
3.Гаранцията обхваща само територията на Република Полша и ЕС.
4.Гаранцията не покрива дефекти на Продукта, произтичащи по-специално от:
a. Неспазване от страна на потребителя на условията, посочени в инструкциите за експлоатация, по-специално по отношение на правилната експлоатация, поддръжка и почистване;
b. Използване на продукти за почистване или поддръжка от страна на потребителя, които не съответстват на инструкциите за експлоатация;
c. Неподходящо съхранение и транспортиране на Продукта от страна на Потребителя;
d. Неразрешени промени и/или изменения на Продукта от страна на Потребителя, които не са били съгласувани с Гаранта;
e. Използването от страна на Потребителя в Продукта на консумативи, които не съответстват на Инструкцията за експлоатация.
5. Потребител, който не е потребител по смисъла на Закона от 23 април 1964 г. Граждански кодекс, губи гаранцията за Продукта, в който:
- серийните номера, обозначенията за дата и табелките с номинални стойности са били отстранени, променени или повредени от потребителя;
- пломбите са били повредени от потребителя или имат следи от манипулация от страна на потребителя.
Внимание: Потребителят трябва да извършва дейностите, свързани с ежедневната експлоатация на Продукта, произтичащи, наред с другото, от Инструкциите за употреба, сам и за своя сметка.

IV. Процедура за подаване на жалби

1. В случай, че се установи, че Продуктът работи неправилно, трябва да се уверите, че всички стъпки, посочени в инструкциите за експлоатация, са извършени правилно, преди да предявите рекламация.
2. Препоръчително е да подадете жалба незабавно, за предпочитане в рамките на 7 дни от забелязването на дефект в Продукта. Потребител, който не е потребител по смисъла на Закона от 23 април 1964 г. Граждански кодекс, губи правата, произтичащи от тази гаранция, ако рекламацията не бъде направена в рамките на 7 дни.
3. Уведомяването за жалба може да се извърши, inter alia, на мястото на закупуване на Продукта, в гаранционното обслужване или писмено на адреса: Dedra Exim Sp. z o.o., ul. 3 Maja 8, 05-800 Pruszków.

4. Потребителят може да подаде жалба, като използва формуляра, достъпен на уебсайта www.dedra.pl. ("Формуляр за гаранционна рекламация").
5. адресите на гаранционното обслужване за отделните страни са достъпни на адрес www.dedra.pl. Ако няма гаранционен сервиз за дадена страна, препоръчваме да отправяте гаранционни претенции на адрес: Dedra Exim Sp. z o.o. ul. 3 Maja 8, 05-800 Pruszków (Полша).
6. С оглед на безопасността на Потребителя е забранено използването на дефектен Продукт.
7. Внимание: Използването на дефектен Продукт е опасно за здравето и живота на Потребителя.
8. Изпълнението на задълженията по гаранцията ще се осъществи в рамките на 14 работни дни, считано от датата на доставка на декларирания Продукт от Потребителя.
9. Преди да предадете дефектния Продукт за рекламация, се препоръчва да го почистите. Препоръчва се Продуктът за рекламация да бъде внимателно защитен от повреди по време на транспортиране (препоръчва се Продуктът за рекламация да се достави в оригиналната му опаковка).
Гаранционният срок се удължава с периода от време, през който Потребителят е бил възпрепятстван да използва Продукта, обхванат от гаранцията, поради дефект.
Гаранцията не изключва, не ограничава и не спира правата на Потребителя, произтичащи от гаранционните разпоредби, за дефекти на продадените стоки.

В съответствие с член 13, параграфи 1 и 2 от Регламент (ЕС) 2016/679 на Европейския парламент и на Съвета от 27 април 2016 г. относно защитата на физическите лица във връзка с обработването на лични данни и относно свободното движение на такива данни и за отмяна на Директива 95/46/ЕО ("ОРЗД"), с настоящото Ви информираме, че
1. Администраторът на Вашите лични данни, посочени във формуляра е DEDRA-EXIM sp. z o.o. със седалище в Прушков, на ул. 3 Maja 8, 05-800 Прушков (по-нататък: „Администратор”).
2. Вашите лични данни ще се обработват изключително с цел провеждане на гаранционната процедура на устройството съгласно ст. 6 ал. 1 буква “б” от Общия регламент за защита на личните данни (по-нататък: „ОРЗД”) Посочване на данните е доброволно, но е необходимо за провеждане на гаранционната процедура.
3. Вашите лични данни ще се обработват през срока на разглеждането на провеждане на гаранционната процедура и за архивни цели при необходимост от защита от евентуалните претенции към Администратора не по-дълго отколкото до датата на давността им.
4. Вашите лични данни могат да се обявяват изключително на операторите, обработващи данните в полза на Администратора въз основа на писмен договор за възлагане на обработването на личните данни, предоставящи, м.др. услуги по технически сервиз, хостинг или обслужване на уеб-сайта, по IT обслужване, на куриерска служба. Доставчиците на Администратора са задължени да осигурят защита на личните данни и да отговарят на изискванията на действащото законодателство, свързано със защита на личните данни и не могат да използват доверените им лични данни за целите, различни от определените в договор с Администратора.
5. Вашите данни няма да бъдат обработвани по автоматизиран начин, в това число във формата на профилиране, и няма да се предоставят в трета страна/международна организация.
6. Имате право на достъп до съдържанието на личните си данни и право всеки момент да ги коригирате, изтриете, ограничите обработването им, право да прехвърляте данните, право да подадете възражение.
7. По всякакви въпроси, свързани с обработването на Вашите лични данни от Администратора можете да се свържете на електронен адрес: daneosobowe@dedra.pl.;
8. Имате право да подадете жалба до органа, компетентен относно въпросите за защита на личните данни;

UA Зміст

1. Фотографії та малюнки
2. Конкретні положення про безпеку
3. Опис пристрою
4. Призначення пристрою
5. Обмеження використання
6. Технічні дані
7. Підготовка до роботи
8. Підключення до мережі
9. Увімкнення пристрою
10. Використання пристрою
11. Поточне обслуговування
12. Запасні частини та аксесуари
13. Самостійне усунення несправностей
14. Доукомплектування обладнання
15. Інформація для користувачів щодо утилізації електричного та електронного обладнання
16. Гарантійний талон

Переклад оригінальної інструкції

Декларація відповідності додається до інструкції окремим документом. У разі відсутності декларації відповідності, будь ласка, зверніться до компанії Dedra Exim Sp. z o.o.
Загальні правила техніки безпеки включені в посібник окремим буклетом.

ПРИМІТКА **Під час роботи з приладом рекомендується завжди дотримуватися основних правил техніки безпеки, щоб уникнути пожежі, ураження електричним струмом або механічних травм.**

Перед початком експлуатації пристрою уважно прочитайте зміст інструкції з експлуатації. Дотримуйтесь інструкції з експлуатації, загальних правил техніки безпеки та декларації про відповідність. Суворе дотримання вказівок і рекомендацій, викладених в інструкції з експлуатації, подовжить термін служби приладу.

ПРИМІТКА **Під час роботи необхідно дотримуватися інструкцій, викладених у загальних правилах охорони праці.**

Якщо ви передаєте прилад іншій особі, будь ласка, передайте їй також інструкцію з експлуатації, загальні правила техніки безпеки та декларацію про відповідність. Компанія Dedra Exim не несе відповідальності за нещасні випадки, спричинені недотриманням інструкцій з охорони праці. Уважно прочитайте всі загальні правила охорони праці та інструкцію з експлуатації. Недотримання попереджень та інструкцій може призвести до ураження електричним струмом, пожежі та/або серйозних травм. Зберігайте всі інструкції, загальні правила охорони праці та декларацію про відповідність для подальшого використання.

2. Конкретні положення про безпеку

- **Носіть засоби захисту органів слуху.** Вплив шуму може призвести до втрати слуху.
- **Завжди використовуйте допоміжні ручки, якщо вони є в комплекті.** Втрата контролю може призвести до травмування оператора.
- **Тримайте електроінструмент за ізольовані поверхні під час виконання робіт, де приладдя може контактувати з прихованими проводами або власним кабелем.** Контакт приладдя з дротом під напругою може призвести до того, що відкриті металеві частини електроінструменту опиняться під напругою, що може спричинити ураження електричним струмом.
- **Ніколи не кладіть електроінструмент до повної зупинки робочого інструмента.** Інструмент, що обертається, може контактувати з поверхнею, на яку він покладений, тому ви можете втратити контроль над електроінструментом.
- **Якщо кабель живлення або вилка пошкоджені, не підключайте і не використовуйте прилад.** Віддайте пристрій в ремонт і замініть шнур живлення на новий.

3. Опис пристрою

Рис. A: 1. свердлильна головка, 2. обмежувач глибини свердління, 3. допоміжна рукоятка, 4. перемикач режимів роботи, 5. кришка системи змащення, 6. вимикач, 7. основна рукоятка, 8. сигнал підключення до електромережі

4. Призначення пристрою

Перфоратор - це машина, призначена для ударного свердління в камені, бетоні, цеглі та для більш легких довбальних робіт у будівельних матеріалах. Агрегат оснащений молотком, який може використовуватися для довбання. Завдяки можливості змінювати кут нахилу зубила, можна виконувати довбання в різних положеннях.
Допускається використання пристрою в ремонтно-будівельних роботах, ремонтних майстернях, аматорських роботах, при дотриманні умов використання і допустимих умов праці, викладених в інструкції з експлуатації.

5. Обмеження щодо використання

Прилад можна використовувати тільки відповідно до "Дозволених умов експлуатації", наведених нижче.
Машину можна використовувати тільки з оригінальними деталями та приладдям, пристосованими до рукоятки SDS MAX.
Несанкціоновані зміни механічної та електричної конструкції, будь-які модифікації, операції з технічного обслуговування, не описані в інструкції з експлуатації, вважаються незаконними і призводять до негайної втрати гарантійних прав, а декларація про відповідність стає недійсною.
Неправильне використання або використання не відповідно до інструкції з експлуатації призведе до негайної втрати гарантійних прав.

Допустимі умови праці
S2 15 (15-хвилинна) випадкова робота.
Прилад можна використовувати тільки в закритих приміщеннях з ефективною вентиляцією. Уникайте підвищеної вологості.

6. Технічні дані

Модель	**DED7837**
Тип двигуна	комутатор
Напруга живлення [В]	230~
Частота живлення [Гц]	50
Клас захисту	II
Номінальна потужність [Вт]	1500
Швидкість [хв]$^{-1}$	520
Частота ударів [хв]$^{-1}$	3790
Енергія удару [Дж]	12
Система кріплення заготовки	SDS MAX
Викиди шуму:	
Рівень звукової потужності L_{WA} [дБ(А)]	106,7
Невизначеність вимірювання k_{LWA} [дБ(А)].	3
Рівень звукового тиску L_{PA} [дБ(А)]	95,7
Невизначеність вимірювання k_{LPA} [дБ(А)].	3
Загальне значення вібрації	
- $a_{h,ID}$ [м/с^2] з ударом	16,450
- невизначеність вимірювання k_{ID} [м/с2]	1,5
- $a_{h,D}$ [м/с^2] без впливу	12,983

- невизначеність вимірювання k_D [м/с]^2	1,5
Вага одиниці [кг].	6,8

Інформація про вібрації та шум

Комбіноване значення вібрації a_h і невизначеність вимірювання були визначені відповідно до EN 60745-1 і наведені в таблиці. Рівень шуму був визначений відповідно до EN 60745-2-6, значення наведені вище в таблиці.

ПРИМІТКА **Шум може призвести до пошкодження слуху, завжди використовуйте засоби захисту органів слуху під час роботи!**

Заявлене значення загальної вібрації було виміряно відповідно до стандартного методу випробувань і може використовуватися для порівняння одного обладнання з іншим. Заявлений рівень вібрації також може бути використаний для попередньої оцінки впливу вібрації.

Рівень вібрації під час фактичного використання обладнання може відрізнятися від заявлених значень, залежно від використання робочих інструментів, зокрема типу заготовки та необхідності визначення заходів для захисту оператора. Для точної оцінки впливу в реальних умовах експлуатації необхідно враховувати всі частини робочого циклу, включаючи періоди, коли верстат вимкнений або коли він увімкнений, але не використовується для роботи.

7. Підготовка до роботи

ПРИМІТКА **Виконуйте всі підготовчі роботи з вилкою, витягнутою з розетки.**

Вставте допоміжну ручку. Встановіть необхідний обмежувач глибини свердління. Закріпіть свердло. Переконайтеся, що робоча коронка вставлена правильно. Виберіть режим роботи.

Збірка допоміжної ручки (рис. A, поз. 3)

ПРИМІТКА **Завжди використовуйте допоміжну ручку, що постачається з пристроєм**.

Встановіть петлю рукоятки на корпус молотка, затягніть гвинт за допомогою частини рукоятки. Щоб відрегулювати і пристосувати до індивідуальних переваг оператора, ослабте ручку рукоятки, перемістіть рукоятку в потрібне положення, а потім міцно затягніть її. Під час роботи завжди тримайте інструмент обома руками! Перед запуском електроінструменту переконайтеся, що допоміжна рукоятка затягнута досить міцно, щоб вона не рухалася в результаті вібрації молотка.

Фіксація обмежувача глибини свердління

Послабте ручку, відкрутивши ручку. Вставте упор (рис. A, поз. 2) на потрібну глибину і зафіксуйте, затягнувши рукоятку.

Монтаж робочого інструменту (зубило, свердло)

ПРИМІТКА **Пристрій можна використовувати тільки з робочими коронками, оснащеними рукояткою SDS MAX.**

Перед початком роботи або при заміні робочого наконечника перевірте і при необхідності поповніть кількість мастила в тримачі робочого наконечника. Занадто мало мастила може призвести до блокування робочого наконечника в головці машини.

Щоб закріпити робочий наконечник (мал. B, поз. 1), перемістіть захисний кожух рукоятки до задньої частини пристрою (мал. B, поз. 2), потім вставте робочий наконечник і поверніть його до тих пір, поки він не увійде глибше (якщо робочий наконечник не висувається, це може означати, що він вже увійшов на потрібну глибину). Відпустіть захисний кожух рукоятки і дайте йому повернутися у вихідне положення. Переконайтеся, що робочий наконечник був правильно зафіксований: покладіть пристрій горизонтально і спробуйте витягнути робочий наконечник, злегка потягнувши його вперед. Якщо він не висувається, це означає, що він зафіксований правильно.

Якщо необхідно зняти робочий кінець, дійте у зворотному порядку (див. рис. C).

Функціональний вибір

Ударний дриль має три режими роботи (рис. D) - свердління з ударом (рис. D, поз. 2), довбання (рис. D, поз. 4) і довбання з установкою кута (рис. D, поз. 3). Перемикач знаходиться в позиції, позначеній на малюнку A, поз. 4

Для зміни режиму роботи натисніть червону кнопку на вимикачі (рис. Г, поз. 1) при вимкненому приладі, поверніть ручку перемикання режимів і встановіть її в потрібне положення (рис. Г, поз. 5). На ручці розташовані символи режимів (рис. Г, поз. 2, 3, 4), а на корпусі - стрілка, що вказує на вибір потрібного режиму роботи (рис. Г, поз. 5).

Молоток слід використовувати в добре освітленому місці. Вимикач знаходиться на ручці машини. Приводний двигун працює до тих пір, поки вимикач натиснутий. Під час роботи з електроінструментом прийміть таке положення, щоб не впасти під час роботи.

8. Підключення до мережі

Перед підключенням приладу до електромережі переконайтеся, що напруга живлення відповідає значенню, зазначеному на табличці з технічними даними.

Підключення до електромережі повинно бути виконано відповідно до основних вимог до електроустановок і відповідати вимогам безпеки при використанні. Параметри мінімального перерізу кабелю живлення та номінального значення запобіжника залежно від потужності приладу наведені в таблиці нижче:

Потужність пристрою [Вт].	Мінімальний переріз провідника [мм]^2	Мінімальний запобіжник типу C [A].
1400÷2300	1,5	16

Установку повинен виконувати кваліфікований електрик. Використовуючи подовжувачі, переконайтеся, що переріз жил кабелю не менший за необхідний (див. таблицю). Прокладіть електричний кабель таким чином, щоб виключити ризик його перерізання під час роботи. Не використовуйте пошкоджені подовжувачі.

Періодично перевіряйте стан шнура живлення. Не тягніть за шнур живлення.

9. Увімкнення пристрою

ПРИМІТКА **Перед запуском пристрою необхідно виконати дії, описані в розділі "Підготовка до роботи".**

Вставте вилку в розетку. Покладіть робочий наконечник на поверхню. Почніть роботу.

10. Використання пристрою

ПРИМІТКА **Під час роботи перфоратора допускається невеликий обертовий рух робочого наконечника.**

Горизонтальне ударне свердління

Переконайтеся, що в зоні свердління немає електричних кабелів, труб або інших кабелів інфраструктури житлового будинку, що знаходяться під напругою. Якщо це підозрюється, або дроти розташовані близько до зони свердління, повністю відключіть ланцюги від електромережі.

Свердління отворів малого діаметру починається з того, що кінчик свердла вставляється в стіну і злегка притискається до неї. При свердлінні глибоких отворів довгими свердлами необхідне поступове зенкування, тобто свердління кількома свердлами все більшої довжини. Довжину свердел слід підбирати таким чином, щоб кожне свердло було наполовину занурене в отвір. Починати свердління з подовженими свердлами не дозволяється і є дуже небезпечним. Тиск притискання підбирайте таким чином, щоб ударний механізм під час свердління видавав металевий звук. Занизький контактний тиск або надмірний контактний тиск погіршує результат свердління. Коли бажана глибина свердління досягнута, зменшіть тиск, щоб дозволити видалити вийнятий матеріал з отвору. Ефективність виїмки погіршується зі збільшенням глибини свердління.

Вертикальне (стельове) ударне свердління

Необхідно використовувати гумову кришку від пилу. Не застосовуйте надмірний тиск.

ПРИМІТКА **Свердління стелі без гумового пилозахисного кожуха або з пошкодженим кожухом може призвести до пошкодження пристрою**.

Не виконуйте роботи з робочим органом, спрямованим догори, якщо пиловий щиток не встановлений або пошкоджений.

Вертикальне перфораторне свердління (в підлозі)

За необхідності перемістіть допоміжну ручку в зручне положення для процесу свердління. Процес свердління слід виконувати аналогічно до горизонтального положення. Однак слід враховувати, що у вертикальному положенні свердло має найменшу здатність виводити вийнятий матеріал, особливо при глибокому свердлінні та свердлінні великих діаметрів. Тому рекомендується якомога частіше очищати або промивати отвір. Накопичений у свердловині матеріал погіршує якість процесу свердління, підвищує температуру свердла і, як наслідок, може призвести до падіння пластини свердла або пошкодження головки перфоратора.

Взуттєва обробка (довбання)

Перфоратор і відбійний молоток можна використовувати з зубилом або долотом SDS MAX (долото не входить до комплекту). Для того, щоб почати роботу з зубилом, необхідно встановити (відповідно до пункту 7 інструкції) робочий наконечник, а потім перевести перемикач у положення функції підрізання.

Налаштування кута нанесення

Коли ручка вибрана для функції підбивання з налаштуванням кута нахилу, положення робочого наконечника, розміщеного в рукоятці молотка, можна змінювати. Перемістіть робоче долото в потрібне положення. Встановіть перемикач режимів роботи в потрібне положення.

11. Поточне обслуговування

ПРИМІТКА **Будь-яке технічне обслуговування повинно проводитися з вилкою, витягнутою з розетки.**

Щоразу після завершення роботи:

- перевірте, чи не пошкоджений кабель живлення
- перевірити технічний стан молотка
- Очищайте весь електроінструмент вологою ганчіркою. Не використовуйте миючі засоби або хімікати!
- Переконайтеся, що вентиляційні отвори двигуна вільні. Якщо вони забруднені, очистіть їх (наприклад, стисненим повітрям).

Приблизно через 30 годин роботи поповніть мастило в камері. Для цього відкрутіть кришку за допомогою ключа, що входить до комплекту (див. мал. E), і додайте приблизно 5 г мастила з резервуара, що входить до комплекту, або, якщо воно вичерпалося, мастило для механізмів, що працюють при температурі до 130°C (наприклад, літієве мастило ŁT43).

Зберігайте пристрій, якщо це можливо, в оригінальній упаковці, в недоступному для дітей місці, в захищеному від світла місці, при кімнатній температурі.

12. Запасні частини та аксесуари

Для придбання запасних частин та аксесуарів, будь ласка, зв'яжіться з компанією Dedra Exim Service. Контактні дані можна знайти на сторінці 1 цього посібника.

При замовленні запасних частин, будь ласка, вказуйте номер партії на заводській табличці та номер деталі зі складального креслення.

Протягом гарантійного терміну ремонт здійснюється відповідно до умов, зазначених у гарантійному талоні. Будь ласка, передайте несправний виріб для ремонту за місцем придбання (продавець зобов'язаний прийняти

несправний виріб), надішліть його до центрального сервісного центру Dedra Exim або до найближчого сервісного центру за місцем проживання (список сервісних центрів на сайті www.dedra.pl). Будь ласка, додайте заповнений гарантійний талон. Після закінчення гарантійного терміну ремонт здійснюється центральним сервісним центром. Надішліть несправний виріб до сервісного центру (витрати на пересилку оплачує користувач).

13. Самостійне усунення несправностей

ПРИМІТКА **Перед самостійним усуненням несправностей від'єднайте пристрій від джерела живлення.**

ПРОБЛЕМА	ПРИЧИНА	РІШЕННЯ
Пристрій не працює	Кабель живлення неправильно підключений або пошкоджений	Вставте вилку в розетку, перевірте шнур живлення
	У розетці відсутня мережева напруга	Перевірте напругу в розетці, перевірте, чи не спрацював запобіжник
	Зношені щітки двигуна	Віднесіть пристрій до сервісного центру для заміни щіток.
	Несправний вимикач	Для заміни перемикача зверніться до сервісного центру.
Молоток рухається з труднощами	Заклинило підшипники двигуна	Проведіть технічне обслуговування пристрою
Двигун перегрівається	Забиті вентиляційні отвори	Очистіть отвори, наприклад, за допомогою стисненого повітря
	Перевищення робочих параметрів	Вимкніть прилад, відкладіть роботу до повного охолодження.
	Занадто високий тиск на інструмент	Зменшити тиск

14. Доукомплектування обладнання

1. перфоратор DED7837, 2. пилозахисний кожух, 3. резервуар для мастила, 4. гайковий ключ для відкручування мастильної кришки, 5. свердло по бетону SDS MAX, 6. загострений наконечник SDS MAX

15. Інформація для користувачів щодо утилізації електричного та електронного обладнання

(стосується домогосподарств)



Символ, зображений на виробах або супровідній документації, вказує на те, що несправне електричне або електронне обладнання не можна утилізувати разом з побутовими відходами. Якщо вам потрібно утилізувати, повторно використати або відновити компоненти, найкраще віднести їх до спеціалізованого пункту збору, де вони будуть прийняті безкоштовно. Інформацію про місцезнаходження пунктів збору відпрацьованого обладнання надають місцеві органи влади, наприклад, на їхніх веб-сайтах. Правильна утилізація пристрою, допомагає зберегти цінні ресурси та уникнути негативного впливу на здоров'я та навколишнє середовище внаслідок можливої присутності в обладнаннінебезпечних речовин: речовини, суміші та компоненти.

Неправильна утилізація відходів загрожує штрафними санкціями згідно з відповідними місцевими нормами.

Користувачі в країнах ЄС: Якщо вам потрібно утилізувати електричне або електронне обладнання, зверніться до найближчої точки продажу або до вашого постачальника, який надасть вам додаткову інформацію.

Утилізація в країнах за межами Європейського Союзу: Цей символ стосується лише країн Європейського Союзу. Якщо ви хочете утилізувати цей виріб, зверніться до місцевих органів влади або дилера для отримання інформації про правильний спосіб утилізації.

Гарантійний талон

на

Перфоратор

Номер замовлення: DED7837 Номер лоту: .....

(далі - Продукт)

Дата придбання продукту: .....

Печатка дилера

Дата та підпис продавця: .....

Заява користувача:

Я підтверджую, що ознайомлений з умовами гарантії та наслідками недотримання вказівок, викладених в інструкції з експлуатації та гарантійному талоні. Я ознайомлений з умовами цієї гарантії, що підтверджую власним підписом:

....

Дата і місце Підпис користувача

I. Відповідальність за Продукт

1. Поручитель - Dedra Exim Sp. z o.o. з місцезнаходженням у м. Прушкув, адреса: вул. 3 Мая 8, 05-800 Прушкув, KRS 0000062517, Окружний суд міста Варшави у Варшаві, XIV Економічний відділ Національного судового реєстру, NIP 527-020-49-33, статутний капітал: 100 980,00 ЗЛОТИХ.

2. Відповідно до умов, викладених у цьому гарантійному талоні, Гарант надає гарантію на Виріб, що походить з дистриб'юторської мережі Гаранта.

3. Відповідальність за гарантією поширюється лише на дефекти, що виникли з причин, притаманних Продукту на момент його передачі Користувачеві.

4. Користувач, на підставі гарантії, має право на безкоштовний ремонт Продукту за умови, що дефект став очевидним протягом гарантійного терміну. Спосіб ремонту Продукту (метод ремонту) визначається на розсуд Гаранта. Якщо Гарант визнає ремонт неможливим, він залишає за собою право замінити дефектний елемент або весь Виріб на бездефектний, знизити ціну Виробу або відмовитися від виконання договору.

По відношенню до Користувача, який не є споживачем у розумінні Закону від 23 квітня 1964р. Цивільного кодексу, відповідальність Гаранта за збитки, що виникли внаслідок цієї гарантії та/або у зв'язку з її укладенням та виконанням, незалежно від правового титулу, обмежується максимальною вартістю дефектного Продукту.

II. Гарантійний термін

Компоненти продукту	Тривалість гарантійного захисту
Перфоратор **DED7837**	36 місяці з дати придбання Продукту, як зазначено в цьому гарантійному талоні

III. Умови для отримання гарантії

Користувач повинен пред'явити заповнений гарантійний талон Виробу та підтвердити обставини придбання Виробу Користувачем, наприклад, пред'явивши чек, рахунок-фактуру тощо. Для того, щоб рекламація була розглянута ефективно, рекомендується, щоб Користувач надав разом з Виробом всі компоненти, зазначені в розділі "Комплектація пристрою", включеному в Посібник користувача.

2. що Користувач дотримується рекомендацій, викладених в інструкції з експлуатації та гарантійному талоні.

3.Гарантія поширюється лише на територію Республіки Польща та ЄС.

4.Гарантія не поширюється на дефекти Продукту, що виникають, зокрема, внаслідок:

a. Недотримання Користувачем умов, викладених в Інструкції з експлуатації, зокрема щодо правильної експлуатації, технічного обслуговування та чищення;

b. Використання Користувачем засобів для чищення або технічного обслуговування, які не відповідають вимогам Інструкції з експлуатації;

c. Неналежне зберігання та транспортування Продукту Користувачем;

d. Несанкціоновані зміни та/або модифікації Продукту Користувачем, які не були узгоджені з Гарантом;

e. Використання Користувачем у Виробі витратних матеріалів, що не відповідають вимогам Інструкції з експлуатації.

5. Користувач, який не є споживачем у розумінні Закону від 23 квітня 1964р. Цивільного кодексу, втрачає гарантію на Продукт, в якому:

- серійні номери, позначення дати та паспортні таблички були видалені, змінені або пошкоджені користувачем;
- пломби були пошкоджені користувачем або мають ознаки втручання користувача.

Увага: Користувач зобов'язаний самостійно і за власний рахунок виконувати дії, пов'язані з повсякденною експлуатацією Виробу, що випливають, зокрема, з Інструкції з експлуатації, самостійно і за власний рахунок.

IV. Процедура розгляду скарг

1. Якщо Ви виявите, що Продукт працює неправильно, будь ласка, переконайтеся, що всі кроки, зазначені в Посібнику користувача, були виконані правильно, перш ніж пред'являти претензію.

2. Рекомендується подавати рекламацію негайно, бажано протягом 7 днів з моменту виявлення дефекту Продукту. Користувач, який не є споживачем у розумінні Закону від 23 квітня 1964р. Цивільного кодексу, втрачає права, що випливають з цієї гарантії, якщо рекламація не буде подана протягом 7 днів.

3. Повідомлення про рекламацію можна подати, зокрема, в місці придбання Продукту, в гарантійному сервісі або в письмовій формі на вказану адресу: Dedra Exim Sp. z o.o., ul. 3 Maja 8, 05-800 Pruszków.

4. Користувач може подати рекламацію, використовуючи форму, доступну на веб-сайті www.dedra.pl. ("Бланк рекламації").

5. Адреси гарантійного обслуговування для окремих країн можна знайти на сайті www.dedra.pl. Якщо для певної країни немає гарантійного сервісу, рекомендується звертатися з гарантійними претензіями за адресою: Dedra Exim Sp. z o.o. ul. 3 Maja 8, 05-800 Pruszków (Польща).

6. З метою безпеки Користувача використання дефектного Продукту заборонено.

7. Попередження: Використання несправного виробу є небезпечним для здоров'я та життя Користувача.

8. Виконання зобов'язань за гарантією відбудеться протягом 14 робочих днів, рахуючи від дати доставки Користувачем заявленого Продукту.

9. Перед тим, як відправити дефектний Виріб для рекламації, рекомендується його почистити. Виріб, що підлягає рекламації, рекомендується ретельно захищати від пошкоджень під час транспортування (рекомендується доставляти Виріб, що підлягає рекламації, в оригінальній упаковці).

10. Гарантійний термін продовжується на період часу, протягом якого Користувач не міг використовувати Продукт, на який поширюється гарантія, через дефект.
Гарантія не виключає, не обмежує і не призупиняє права Користувача, передбачені положеннями про гарантійні зобов'язання щодо дефектів проданих товарів.
Відповідно до статті 13(1) та (2) Регламенту (ЄС) 2016/679 Європейського Парламенту та Ради від 27 квітня 2016 року про захист фізичних осіб у зв'язку з обробкою персональних даних і про вільний рух таких даних та про скасування Директиви 95/46/ЄС (далі: "RODO"), повідомляємо Вам наступне

1. Контролером ваших персональних даних, вказаних у формі, є компанія DEDRA-EXIM sp. z o.o., зареєстрована за адресою: вул. 3 Мая, 8, 05-800, Прушкув (далі: «Контролер»).
2. Ваші дані будуть оброблятися виключно з метою виконання гарантійної процедури для пристрою згідно з літ. b п. 1. ст. 6 Загального регламенту захисту даних (далі: «ЗРЗД») Надання даних є добровільним, але необхідним для виконання гарантійної процедури.
3. Ваші дані будуть оброблятися протягом періоду виконання гарантійної процедури та з метою архівування на випадок необхідності захисту від можливих претензій до Контролера, але не довше закінчення терміну позовної давності.
4. Ваші дані можуть бути розкриті тільки суб'єктам, які обробляють дані від імені Контролера, на підставі письмового договору про доручення на обробку персональних даних, що передбачає, зокрема, технічне обслуговування, хостинг або обслуговування веб-сайту, IT-сервіс, кур'єрську компанію. Постачальники Контролера зобов'язані забезпечувати безпеку даних і дотримуватися вимог чинного законодавства щодо захисту персональних даних і не можуть використовувати довірені їм персональні дані в цілях, відмінних від зазначених у договорі з Контролером.
5. Ваші персональні дані не будуть оброблятися автоматизовано, зокрема, не будуть профілюватися, а також не будуть передаватися у треті країни/міжнародні організації.
6. Ви маєте право на доступ до своїх персональних даних та право на їхнє виправлення, видалення, обмеження обробки, право на передачу даних, право на відмову від обробки, у будь-який момент;
7. З усіх питань, пов'язаних з обробкою Контролером ваших персональних даних, ви можете звернутися до Контролера за адресою e-mail: daneosobowe@dedra.pl.;
8. Ви маєте право подати скаргу до відповідного наглядового органу із захисту персональних даних;

HR Sadržaj

1. Slike i crteži
2. Detaljna sigurnosna pravila
3. Opis uređaja
4. Namjena uređaja
5. Ograničena uporaba
6. Tehnički podaci
7. Priprema za rad
8. Priključak u struju
9. Uključivanja uređaja
10. Korištenje uređaja
11. Tekuće aktivnosti opsluživanja
12. Zamjenski dijelovi i pribor
13. Samostalno uklanjanje kvarova
14. Sastavni dijelovi uređaja
15. Informacija za korisnike o zbrinjavanju električnih i elektronskih alata
16. Jamstveni list

Prijevod originalnih uputa

Izjava o sukladnosti je priložena uputama kao zaseban dokument. U slučaju nedostatka Izjave o sukladnosti, obratite se servisu Dedra Exim Sp. z o.o.
Opći propisi o sigurnosti su priloženi uputama kao posebna knjižica.

NAPOMENA **Tijekom rada s uređajem uvijek se pridržavajte osnovnih sigurnosnih pravila za zaštitu na radu kako biste spriječili izbijanje požara, strujni udar ili mehaničke povrede.**

Prije početka eksploatacije uređaja upoznajte sadržaj Uputa za uporabu. Spremite ove Upute za uporabu, upute za sigurnost na radu i izjavu o sukladnosti. Rigorozno poštivanje napomena i uputstava iz Uputa za uporabu će pozitivno utjecati na produženje životnog vijeka Vašeg uređaja.

NAPOMENA **Tijekom rada obavezno se pridržavajte napomena iz uputa za sigurnost na radu.**

Ako uređaj posudite drugoj osobi, zajedno s njim posudite i upute za uporabu, upute za sigurnost na radu i izjavu o sukladnosti . Tvrtka Dedra Exim ne odgovara za nezgode do kojih bi došlo zbog nepoštivanja napomena za sigurnost na radu. Pažljivo pročitajte sve opće sigurnosne propise i upute za uporabu. Zbog nepoštivanja upozorenja i uputa može doći do strujnog udara, izbijanja požara ili ozbiljnih ozljeda korisnika. Sve upute, sigurnosne napomene i izjavu o sukladnosti spremite za naknadnu uporabu.

2. Detaljna sigurnosna pravila

- **Koristite zaštitu za sluh.** Izloženost buci može dovesti do gubitka sluha.
- **Uvijek koristite pomoćne ručke, ako su isporučene.** Gubitak kontrole može dovesti do ozljeda operatera.
- **Prilikom izvođenja radova prilikom kojih radni alat može doći u kontakt sa skrivenim električnim vodovima ili vlastitim kabelom za napajanje, alat držite za izolirane površine ručke.** Kontakt s mrežnim kabelom za napajanje može staviti pod napon metalne dijelove električnog alata, što može dovesti do strujnog udara.
- **Nikada ne odlažite električni uređaj dok se radni alat potpuno ne zaustavi.** Rotirajući alat može doći u dodir s površinom na koju je postavljen i možete izgubiti kontrolu nad električnim uređajem.
- **Ako ustanovite da su priključni kabel ili utikač oštećeni, nemojte ih priključivati niti koristiti uređaj.** Uređaj odnesite serviserima radi zamjene kabela.

3. Opis uređaja

Crtež A: 1. Glava bušilice, 2. Graničnik dubine bušenja, 3. Pomoćni rukohvat, 4. Gumb za promjenu načina rada, 5. Zaštita sustava podmazivanja, 6. Prekidač, 7. Glavni rukohvat, 8. Indikator priključivanja na mrežu

4. Namjena uređaja

Rotacijski čekić je uređaj namijenjen za udarno bušenje u kamenu, betonu, cigli i za jednostavno klesanje građevinskih materijala. Uređaj je opremljen udarom koji se može koristiti pri klesanju. Zahvaljujući mogućnosti promjene kuta dlijeta, moguće je klesanje u različitim položajima.
Dozvoljeno je koristiti uređaj prilikom obavljanja renovacijskih i građevinskih radova, u servisnim radionicama, pri amaterskim radovima uz poštivanje uvjeta korištenja i dopuštenih radnih uvjeta naznačenih u uputama za uporabu.

5. Ograničena uporaba

Uređaj se može koristiti samo u skaldu s niže navedenim „Dopuštenim uvjetima rada".
Uređaj se može koristiti samo s originalnim dijelovima i priborom prilagođenim držaču SDS MAX.
Samoinicijativne promjene u mehaničkoj i električkoj konstrukciji, sve ingerencije u uređaj, a isto tako korištenje uređaja na način koji nije opisan u uputama, smatraju se neovlaštenim djelovanjem i uzrokuju trenutačni gubitak jamstvenih prava, a izjava o usklađenosti u tom slučaju postaje nevažeća.
Zbog nenamjenske uporabe ili korištenja uređaja na način koji nije usklađen s uputama za uporabu dolazi do trenutačnog gubitka jamstvenih prava.

Dopušteni radni uvjeti
Kratkotrajni rad S2 (15 min).
Uređaj koristite samo u zatvorenim prostorijama koje imaju učinkovitu ventilaciju. Izbjegavajte vlagu.

6. Tehnički podaci

Model	DED7837
Tip motora	komutatorski
Napon napajanja [V]	230~
Frekvencija [Hz]	50
Klasa zaštite od udara	II
Nazivna snaga [W]	1500
Brzina rotacije [min^{-1}]	520
Frekvencija udara [min^{-1}]	3790
Energija udara [J]	12
Sustav ugradnje radnog nastavka	SDS MAX
Emisije buke:	
Razina zvučne snage L_{WA} [dB(A)]	106,7
Mjerna nesigurnost k_{LwA} [dB(A)]	3
Razina zvučnog pritiska L_{pA} [dB(A)]	95,7
Niepewność pomiaru k_{LPA} [dB(A)]	3
Ukupna vrijednost vibracije	
- $a_{h,ID}$ [m/s2] sa udarom	16,450
- mjerna nesigurnost k_{ID} [m/s2]	1,5
- $a_{h,D}$ [m/s2] bez udara	12,983
- mjerna nesigurnost kd [m/s^2]	1,5
Težina uređaja [kg]	6,8

Informacija o vibracijama i buci

Uključna vrijednost vibracija a_h i mjerna nesigurnost su određene u skladu s normom EN 60745-1 i navedene u tablici. Emisija buke je određena u skladu s EN 60745-2-6, vrijednosti su navedene u tablici.

NAPOMENA **Zbog buke može doći do oštećivanje sluha i zato tijekom rada uvijek nosite sredstva za zaštitu sluha!**

Deklarirana ukupna vrijednost vibracija izmjerena je u skladu sa standardnom metodom ispitivanja i može se koristiti za međusobno uspoređivanje uređaja. Navedena razina vibracija može se koristiti za prvu procjenu izlaganja na vibracije.
Razina vibracija tijekom stvarnog korištenja uređaja može se razlikovati od deklariranih vrijednosti, ovisno o načinu korištenja radnih alata, posebice o vrsti obrađivanog materijala i potrebi održavanja sredstava za zaštitu operatera. Kako biste precizno procijenili izlaganje opasnostima u stvarnim uvjetima rada, treba uzeti u obzir sve dijelove operativnog djelovanja, također i razdoblje kad je uređaj isključen i kad je uključen ali se ne koristi za rad.

7. Priprema za rad

NAPOMENA **Sve pripremne aktivnosti izvodite ako je s utikač izvučen iz utičnice.**

Postavite pomoćnu ručku. Po potrebi umetnite graničnik dubine bušenja Pričvrstite radni nastavak. Provjerite je li radni nastavak pravilno pričvršćen. Odaberite način rada.

Montaža pomoćne ručke (Crtež A, poz. 3).

NAPOMENA **Uvijek koristite pomoćnu ručku isporučenu s uređajem.**

Uzice ručke stavite na kućište čekića, vijak pritegnite prihvatnim dijelom ručke. Kako biste pomoćnu ručku podesili i prilagodili individualnim željama operatera,

popustite gumb na ručki, ručku postavite u željeni položaj, a zatim je čvrsto zategnite. Tijekom rada uređaj uvijek držite s obje ruke! Prije pokretanja električnog alata provjerite je li pomoćna ručka pričvršćena dovoljno čvrsto da se ne pomiče zbog vibracija čekića.

Pričvršćivanje graničnika dubine bušenja

Popustite prihvat odvrtanjem ručke. Graničnik (crtež A, stavka 2) gurnite na željenu dubinu i pričvrstite stežući držač ručke.

Montaža radnog nastavka (dlijeto, svrdlo)

NAPOMENA **Alat se može koristiti isključivo s radnim nastavcima opremljenim SDS MAX prihvatom.**

Prije početka rada ili prilikom zamjene radnog nastavka provjerite i po potrebi nadopunite količinu masti na usadniku radnog alata. Zbog nedovoljno masti radni se nastavak može zaglaviti u glavi uređaja.
Kako biste pričvrstili radni nastavak (crtež B, stavka 1), štitnik ručke pomaknite prema stražnjem dijelu alata (crtež B, stavka 2), a zatim gurnite radni nastavak i okrećite ga dok ne uđe dublje (ako se radni nastavak ne može izvući, možda se već pomaknuo na ciljanu dubinu). Pustite štitnik ručke i dozvolite da se vrati u početni položaj. Provjerite je li radni nastavak pravilno pričvršćen: postavite alat vodoravno i pokušajte izvući radni nastavak laganim guranjem prema naprijed. Ako se ne može izvući, pravilno je postavljen.
Ako radni nastavak želite rastaviti, postupajte obrnutim redoslijedom. (vidi crt. C).

Odabir funkcije

Udarna bušilica ima tri načina rada (crtež D) – udarno bušenje (crtež D, poz. 2), klesanje (crtež D, poz. 4) i klesanje s podešavanjem radnog nagiba (Crtež D, poz. 3). Preklopnik se nalazi na mjestu označenom na slici A, stavka 4
Kako biste promijenili način rada, dok je uređaj isključen pritisnite crveni gumb na prekidaču (crtež D, stavak 1), okrenite gumb za promjenu načina i postavite ga u odgovarajući položaj (Crtež D, poz. 5). Na gumbu se nalaze simboli načina rada (crtež D, stavke 2, 3, 4), dok se na kućištu nalazi strelica koja označava odabir željenog načina rada (Crtež D, poz. 5).
Čekić treba koristiti na dobro osvijetljenom mjestu. Prekidač se nalazi na ručki uređaja. Pogonski motor radi sve dok pritišćete prekidač. Kada koristite električni alat, zauzmite položaj koji sprječava njegovo prevrtanje tijekom rada.

8. Priključak u struju

Prije nego uređaj priključite na struju, provjerite da li se napon napajanja podudara s vrijednostima iz tipske pločice.
Instalacija napajanja treba biti napravljena u skladu s osnovnim zahtjevima za električne instalacije i ispunjavati zahtjeve za sigurno korištenje. Parametri minimalnog presjeka mrežnog kabela i nominalne vrijednosti osigurača ovisni o snazi uređaja su navedeni u sljedećoj tablici:

Snaga uređaja [W]	Minimalni presjek kabela [mm^2]	Minimalna vrijednost osigurača C tipa [A]
1400÷2300	1,5	16

Instalaciju treba obaviti ovlašten električar. Ako upotrebljavate produžni kabel, obratite pozornost da presjek žile ne bude manji od potrebnog (vidite tabelicu). Električni kabel posložite tako da tijekom rada ne bude izložen rezanju. Ne upotrebljavajte oštećene produžne kablove.
Povremeno provjerite tehničko stanje priključnog kabela. Nemojte povlačiti za priključni kabel.

9. Uključivanja uređaja

NAPOMENA **Prije pokretanja uređaja obavezno obavite aktivnosti opisane u poglavlju „Priprema za rad".**

Uključite utikač u utičnicu. Radni nastavak naslonite na površinu. Pokrenite rad.

10. Korištenje uređaja

NAPOMENA **Pri radu s čekićem-bušilicom dopušteno je lagano okretanje radnog nastavka.**

Vodoravno udarno bušenje

Provjerite da li na području bušenja nema električnih žica, cijevi, drugih vodova za infrastrukturu stambenih zgrada. Ako su vodovi blizu područja bušenja ili sumnjate da bi tamo mogli biti, krugove obavezno isključite iz mreže za napajanje.
Bušenje manjih rupa počinjemo od postavljanja nastavka svrdla na zid, a zatim bušilicu lagano pritišćemo. Bušenje dubokih rupa dugim svrdlima zahtijeva postupno uranjanje u zid, odnosno bušenje s nekoliko sve dužih svrdla. Duljinu svrdla treba odabrati tako da svako sljedeće svrdlo napola prodire u rupu. Zabranjeno je i vrlo opasno počinjati bušenje s produžnim svrdlima. Silu s kojom alat pritišćete na zid odaberite tako da tijekom rada udarni mehanizam proizvodi metalne zvukove. Zbog premalog ili prekomjernog pritiska rezultati bušenja su gori. Nakon postizanja željene dubine bušenja, smanjite pritisak, što će omogućiti odvod iskopanog materijala iz izbušene rupe. Čim dublje bušite, tim je teži odvod iskopanog materijala.

Okomito udarno bušenje (u strop)

Potrebno je koristiti gumenu kapu za skupljanje prašine. Nemojte primjenjivati prekomjerni pritisak.

NAPOMENA **Bušenje u strop bez gumene kape za skupljanje prašine ili s oštećenom kapom može oštetiti uređaj.**

Ako nemate gumenu kapu za skupljanje prašine ili je ta kapa oštećena, nemojte obavljati radove s dodatnim alatom okrenutim prema gore.

Okomito udarno bušenje (u pod)

Ako je potrebno, podesite pomoćnu ručku u položaj prikladan za postupak bušenja. Postupak bušenja provodite slično kao i u vodoravnom bušenju. Međutim, treba imati na umu da u okomitom položaju svrdlo ima najnižu učinkovitost uklanjanja iskopanog materijala, posebno u dubokom bušenju otvora većih promjera. Stoga je potrebno što češće otvore propuhati zrakom ili ispirati. Iskopani materijal nakupljen u otvoru smanjuje kvalitetu bušenja, povećava temperaturu bušilice zbog čega može doći do ispadanja pločice svrdla ili oštećenja glave čekića.

Klesanje (rad dlijetom)

Ovisno o potrebama, rotacijski čekić može se koristiti s priloženim šiljastim nastavkom ili dlijetom s SDS MAX prihvatom (dlijeto nije uključeno u set). Da biste započeli rad s dlijetom, ugradite (prema točki 7 uputa) radni nastavak, a zatim preklopnik postavite na funkciju klesanja

Postavljanje kuta radnog nagiba

Odabir funkcije klesanja s postavljanjem kuta radnog nagiba omogućuje promjenu položaja radnog nastavka u prihvatu čekića. Radni nastavak postavite u željeni položaj. Preklopnik načina rada postavite na željenu funkciju.

11. Tekuće aktivnosti opsluživanja

NAPOMENA **Sve aktivnosti izvodite samo ako je s utikač izvučen iz utičnice.**

Svaki put nakon završetka posla napravite sljedeće:
- Provjerite nije li oštećen priključni kabel
- provjerite tehničko stanje čekića
- kompletan električni alat očistite vlažnom krpicom. Nemojte koristiti deterdžente ili kemikalije.
- Imajte na umu da otvori za ventilaciju motora moraju biti prohodni. Ako pronađete prljavštinu, očistite ju (npr. komprimiranim zrakom).

Nakon otprilike 30 sati rada, nadopunite količinu masti u komori. Kako biste to učinili, priloženim ključem odvrnite poklopac (vidi crt. E) i iz spremnika isporučenog s uređajem dodajte oko 5 g masti, a kada se potroši, upotrijebite mast za mehanizme koji rade na temperaturama do 130 °C (npr. litijeva mast ŁT43).
Uređaj čuvajte - ako je to moguće - u originalnom pakiranju, van dohvata djece, na tamnom mjestu, na sobnoj temperaturi.

12. Zamjenski dijelovi i pribor

Kako biste nabavili zamjenske dijelove i pribor, kontaktirajte Dedra Exim Servis. Podaci za kontakt se nalaze na 1. stranici uputa.
Prilikom naručivanja zamjenskih dijelova navedite broj partije označen na tipskoj ploči i broj dijela iz montažni crtež.
U jamstvenom roku popravci se obavljaju prema pravilima iž jamstvenog lista. Reklamirani proizvod odnesite na popravak na mjesto nabave istog (prodavatelj je dužan primiti reklamirani proizvod), poslati ga centralnoj službi Dedra Exim ili poslati u servisni centar najbliži vašem mjestu prebivališta (popis servisera je objavljen na web stranici www.dedra.pl). Molimo, priložite popunjen jamstveni list. Nakon isteka jamstvenog roka popravke obavlja centralni servis. Oštećen proizvod pošaljite serviserima (troškove poštarine snosi korisnik).

13. Samostalno uklanjanje kvarova

NAPOMENA **Prije nego počnete samostalno uklanjati greške, uređaj isključite iz napajanja.**

PROBLEM	UZROK	RJEŠENJE
Uređaj se ne pokreće	Priključni kabel nije dobro priključen ili je oštećen	Utikač ugurajte dublje u utičnicu, provjerite priključni kabel.
	U utičnici nema mrežnog napona	Provjerite napon u utičnici, provjerite nije li se aktivirao osigurač
	Istrošene motorne četkice	Uređaj odnesite u servisnu radionicu radi zamjene četkica.
	Oštećen prekidač	Uređaj odnesite na servis radi zamjene prekidača.
Čekić se jedva kreće	Oštećeni ležajevi na motoru	Uređaj odnesite serviserima
Motor se pregrijava	Začepljeni otvori za ventilaciju	Otvore očistite, npr. komprimiranim zrakom
	Prekoračeni dopušteni radni parametri	Isključite uređaj, odgodite rad dok se uređaj potpuno ne ohladi
	Prejaki pritisak na alat	Smanjite pritisak

14. Sastavni dijelovi uređaja

1. Rotacijski čekić DED7837, 2. Zaštita protiv prašine, 3. Spremnik s mazivom, 4. Ključ za odvrtanje poklopca sustava za podmazivanje, 5. Svrdlo za beton SDS MAX, 6. Špic SDS MAX

15. Informacija za korisnike o zbrinjavanju električnih i elektroničkih uređaja (odnosi se na kućanstva)

Ovaj simbol postavljen na proizvode ili popratnu dokumentaciju obavještava da se neispravni električni ili elektronički uređaji ne smiju odlagati s kućnim otpadom. Ispravan postupak u slučaju potrebe za zbrinjavanjem, ponovnom uporabom ili oporabom komponenti sastoji se od prijenosa uređaja na specijalizirano sabirno mjesto, gdje će biti besplatno prihvaćen. Informacije o lokacijama sabirnih točaka otpadne opreme pružaju lokalne vlasti, npr. na svojim web stranicama.
Pravilno zbrinjavanje uređaja omogućuje očuvanje dragocjenih resursa i izbjegavanje negativnog utjecaja na zdravlje i okoliš, do kojeg dolazi zbog mogućnosti da uređaji sadrže opasne tvari, smjese i sastavne dijelove.

Nepravilno odlaganje otpada podliježe kaznama predviđenim relevantnim lokalnim propisima.
Korisnici u zemljama Europske unije: Ako trebate odložiti električnu ili elektroničku opremu, obratite se najbližem prodavaču ili dobavljaču za dodatne informacije.

Odlaganje u zemljama izvan Europske unije: Ovaj simbol vrijedi samo za zemlje Europske unije. Ako trebate zbrinuti ovaj proizvod, obratite se lokalnim vlastima ili trgovcu radi pravilnog zbrinjavanja.

Jamstveni list

na

Udarna bušilica

Kataloški broj: DED7837 br. partije:.....

(u daljnjem tekstu Proizvod)

Datum nabavke Proizvoda: .....

Pečat prodavača

Datum i potpis prodavača: .....

Izjava Korisnika:

Potvrđujem da sam upoznat s uvjetima jamstva i posljedicama nepoštivanja smjernica sadržanih u Uputama za upotrebu i jamstvenom listu. Upoznat sam s uvjetima ovog jamstva, što potvrđujem svojim potpisom:

....

Datum i mjesto Potpis Korisnika

I. Odgovornost za Proizvod

1. Jamac - Dedra Exim Sp. z o.o. sa sjedištem u Pruszkówu, adresa: ul. 3 Maja 8, 05-800 Pruszków, KRS 0000062517, Općinski sud za glavni grad Varšavu u Varšavi, XIV Gospodarski odjel Državnog sudskog registra, PIB 527-020-49-33, osnovni kapital: 100 980.00 PLN.
2. Pod uvjetima navedenim u ovom jamstvenom listu, Jamac daje jamstvo za Proizvod koji dolazi iz Jamčeve distribucije.
3. Odgovornost iz jamstva pokriva samo nedostatke koji proizlaze iz razloga koji su u Proizvodu u trenutku njegove predaje Korisniku.
4. Pod jamstvom, Korisnik stječe pravo na besplatan popravak Proizvoda, ako se kvar otkrije tijekom jamstvenog roka. Način popravka Proizvoda (metoda popravka) ovisi o odluci Jamca. Ako Jamac utvrdi da ga je nemoguće popraviti, Jamac zadržava pravo zamijeniti neispravan element ili cijeli Proizvod ispravnim, smanjiti cijenu Proizvoda ili odstupiti od ugovora.
5. U odnosu na Korisnika koji nije potrošač u smislu Zakona od 23. travnja 1964. Građanski zakonik, odgovornost Jamca za štetu koja proizlazi iz ovog jamstva i/ili u vezi s njegovim sklapanjem i izvršenjem, bez obzira na pravni naslov, ograničena je na maksimalnu vrijednost neispravnog Proizvoda.

II. Jamstveni rok

Elementi Proizvoda	Jamstveni rok
Udarna bušilica	36 mjeseca od datuma kupnje Proizvoda prikazanog u ovom jamstvenom listu

III. Uvjeti korištenja jamstva

1. Predočenje od strane korisnika popunjenog jamstvenog lista Proizvoda i potvrđivanje od strane Korisnika okolnosti kupnje Proizvoda, npr. predočenjem računa, fakture itd. Kako bi učinkovito riješili reklamaciju preporuča se da Korisnik dostavi sve elemente navedene u "Kompletu uređaja" zajedno s Proizvodom za reklamaciju koja se nalazi u Uputama za upotrebu.
2. Poštovanje od strane korisnika preporuka sadržanih u Uputama za uporabu i jamstvenom listu.
3. Jamstvo vrijedi isključivo na području Republike Poljske i EU.
4. Jamstvo ne obuhvaća kvarove Proizvoda nastale posebno kao rezultat:
a. Nepoštivanja od strane Korisnika uvjeta navedenih u Uputama za uporabu, posebno u pogledu pravilnog korištenja, održavanja i čišćenja;
b. Korištenja od strane Korisnika sredstava za čišćenje ili održavanje koja nisu u skladu s Uputama za uporabu;
c. Nepravilnog skladištenja i transporta Proizvoda od strane Korisnika;
d. Neovlaštene izmjene i/ili modifikacije Proizvoda od strane Korisnika koje nisu dogovorene s Jamcem;
e. Korištenja od strane Korisnika potrošnog materijala u Proizvodu koji nije u skladu s Uputama za uporabu.
5. Korisnik koji nije potrošač u smislu zakona od 23. travnja 1964. Građanski zakonik gubi jamstvo na Proizvod u kojem:
- je Korisnik je uklonio, promijenio ili oštetio serijske brojeve, oznake datuma i natpisne pločice;
- pečati su oštećeni od strane Korisnika ili pokazuju znakove manipulacije od strane Korisnika.
6. Pozor! Radnje povezane sa svakodnevnim radom Proizvoda, koje proizlaze, između ostalog iz Upute za uporabu Korisnik je dužan provoditi samostalno i o svom trošku.

IV. Procedura reklamacije

1. U slučaju utvrđivanja neispravnog rada Proizvoda, prije podnošenja reklamacije, provjerite jesu li sve radnje navedene posebno u Uputama za uporabu, izvršene ispravno.
2. Preporučujemo podnošenje reklamacije odmah, najbolje u roku od 7 dana od dana uočavanja kvara Proizvoda. Korisnik koji nije potrošač u smislu zakona od 23. travnja 1964. Građanski zakonik gubi prava koja proizlaze iz ovog jamstva ako se reklamacija ne podnese u roku od 7 dana.
3. Reklamacija se može podnijeti, između ostalog, na mjestu kupnje Proizvoda, u jamstvenom servisu ili pismeno na sljedeću adresu: Dedra Exim Sp. z o.o., ul. 3 Maja 8, 05-800 Pruszków.
4. Korisnik može podnijeti reklamaciju putem obrasca dostupnog na web stranici www.dedra.pl. ("Obrazac za reklamaciju").
5. Adrese jamstvenih servisa za pojedine zemlje dostupne su na web stranici www.dedra.pl. U slučaju nedostatka jamstvenog servisa za određenu zemlju, preporuča se slanje reklamacija na sljedeću adresu: Dedra Exim Sp. z o.o. ul. 3 Maja 8, 05-800 Pruszków (Poljska).
6. S obzirom na sigurnost Korisnika, zabranjeno je koristiti neispravan proizvod.
7. Pozor! Korištenje neispravnog Proizvoda opasno je za zdravlje i život Korisnika.
8. Izvršenje obveza koje proizlaze iz jamstva održat će se u roku od 14 radnih dana od dana isporuke Proizvoda koji korisnik reklamira.
9. Prije dostave neispravnog Proizvoda na reklamaciju, preporuča se čišćenje. Preporuča se da se reklamirani Proizvod pažljivo zaštiti od oštećenja tijekom transporta (preporuča se isporuka reklamiranog Proizvoda u originalnom pakiranju).
10. Jamstveni rok se produljuje za vrijeme tijekom kojeg ga Korisnik nije mogao koristiti zbog kvara na Proizvodu obuhvaćenom jamstvom.
Jamstvo ne isključuje, ograničava ili suspendira prava Korisnika koja proizlaze iz odredbi o jamstvu za nedostatke na prodanom artiklu.
Prema čl. 13 sek. 1 i sljed. 2. Uredbe (EU) 2016/679 Europskog parlamenta i Vijeća od 27. travnja 2016. o zaštiti fizičkih osoba u vezi s obradom osobnih podataka i slobodnom kretanju takvih podataka te stavljanju izvan snage Direktive 95/46. /EC, obavještavamo vas

1. Administrator Vaših osobnih podataka navedenih u formularu je DEDRA-EXIM sp. z o. o. sa sjedištem u Pruszkówu, ul. 3 Maja 8, 05-800 Pruszków (u daljnjem tekstu: "Administrator").
2. Vaši podaci će se obrađivati isključivo u svrhu provedbe jamstvenog postupka uređaja sukladno čl. 6 st. 1 slovo. b opće uredbe o zaštiti podataka (u daljnjem tekstu: "GDPR") Davanje podataka je dobrovoljno, ali nužno za provedbu jamstvenog postupka.
3. Vaši podaci će se obrađivati za vrijeme trajanja jamstvenog postupka te za potrebe arhiviranja u slučaju potrebe obrane od bilo kakvih potraživanja prema Administratoru, najduže do isteka istih.
4. Vaši podaci mogu se priopćiti samo subjektima koji obrađuju podatke za administratora na temelju pisanog ugovora o povjeravanju obrade osobnih podataka koji između ostalog daje: tehnička služba, održavanje hostinga ili web stranica, IT služba, kurirska tvrtka. Dobavljači Administratora dužni su osigurati sigurnost podataka i ispunjavati uvjete važećih zakona vezanih uz zaštitu osobnih podataka te ne smiju koristiti povjerene osobne podatke u druge svrhe osim onih navedenih u ugovoru s Administratorom.
5. Vaši podaci neće se obrađivati na automatizirani način, uključujući u obliku profiliranja, i neće se prenositi u treću zemlju/međunarodnu organizaciju.
6. Imate pravo pristupa svojim podacima te pravo na ispravak, brisanje, ograničenje obrade, pravo na prijenos podataka, pravo na prigovor u bilo kojem trenutku.
7. Za sva pitanja vezana uz obradu Vaših osobnih podataka od strane Administratora, možete nas kontaktirati na sljedeću e-mail adresu: daneosobowe@dedra.pl.;
8. Imate pravo podnijeti pritužbu tijelu nadležnom za zaštitu osobnih podataka

FR Sommaire

1. Photos et schèmas
2. Règles de sécurité détaillées
3. Description de l'appareil
4. Utilisation prévue de l'appareil
5. Restrictions d'utilisation
6. Caractéristiques techniques
7. Préparation au travail
8. Raccordement au secteur
9. Mise en marche de l'appareil
10. Utilisation de l'appareil
11. Opérations d'entretien courant
12. Pièces de rechange et accessoires
13. Dépannage autonome
14. Composition de l'appareil
15. Information pour les utilisateurs concernant l'élimination des équipements électriques et électroniques
16. Carte de garantie

Traduction du mode d'emploi original

La déclaration de conformité a été jointe au manuel en tant que document séparé. En cas d'absence de la déclaration de conformité, veuillez contacter Dedra Exim Sp. z o.o.
Les règles générales de sécurité ont été jointes au manuel sous forme de brochure séparée.

ATTENTION Lors de l'utilisation de l'appareil, il est toujours recommandé de respecter les règles de sécurité de base afin d'éviter un incendie, un choc électrique ou des blessures mécaniques.

Avant de commencer à utiliser l'appareil, veuillez prendre connaissance du contenu du manuel d'utilisation. Veuillez conserver le manuel d'utilisation, les règles générales de sécurité au travail et la déclaration de conformité. Le respect rigoureux des instructions et recommandations contenues dans le manuel d'utilisation prolongera la durée de vie de votre appareil.

ATTENTION Pendant le travail, respectez impérativement les consignes contenues dans les règles générales de sécurité au travail.

En cas de remise de l'appareil à une autre personne, veuillez également lui remettre le manuel d'utilisation, les règles générales de sécurité au travail et la déclaration de conformité. La société Dedra Exim n'est pas responsable des

accidents résultant du non-respect des consignes de sécurité au travail. Lisez attentivement toutes les règles générales de sécurité au travail et les manuels d'utilisation. Le non-respect des avertissements et des instructions peut entraîner un choc électrique, un incendie et/ou des blessures graves.
Conservez toutes les instructions, les règles générales de sécurité au travail et la déclaration de conformité pour référence future.

2. Règles de sécurité détaillées

- **Utilisez une protection auditive.** L'exposition au bruit peut entraîner une perte auditive.
- **Utilisez toujours les poignées supplémentaires si elles sont fournies.** Une perte de contrôle peut entraîner des blessures pour l'opérateur.
- **Lors d'opérations où l'accessoire peut entrer en contact avec des câbles cachés ou son propre câble, tenez l'outil électroportatif par les surfaces isolées.** Les accessoires entrant en contact avec un fil sous tension peuvent rendre les parties métalliques exposées de l'outil électroportatif sous tension et provoquer un choc électrique.
- **Ne jamais poser l'outil électroportatif avant que l'outil de travail ne soit complètement arrêté.** L'outil rotatif peut entrer en contact avec la surface sur laquelle il est posé, ce qui peut entraîner une perte de contrôle de cet outil électroportatif.
- **Si vous constatez des dommages au câble d'alimentation ou à la fiche, ne branchez pas l'appareil et ne l'utilisez pas.** Confiez l'appareil au service après-vente pour le remplacement du câble d'alimentation par un neuf.

3. Description de l'appareil

Fig. A : 1. Tête de perçage, 2. Butée de profondeur de perçage, 3. Poignée auxiliaire, 4. Bouton de changement de mode de fonctionnement, 5. Couvercle du système de lubrification, 6. Interrupteur, 7. Poignée principale, 8. Indicateur de connexion au réseau d'alimentation.

4. Utilisation prévue de l'appareil

Le marteau perforateur-burineur est un appareil conçu pour le perçage à percussion dans la pierre, le béton, la brique, ainsi que pour les travaux plus légers de burinage dans les matériaux de construction. L'appareil est équipé d'une fonction burinage qui peut être utilisée pour le ciselage. Grâce à la possibilité de modifier l'angle du burin, le burinage est possible dans différentes positions.
L'utilisation de l'appareil est autorisée pour les travaux de rénovation et de construction, dans les ateliers de réparation, et pour les travaux de bricolage, à condition de respecter simultanément les conditions d'utilisation et les conditions de travail admissibles contenues dans le manuel d'utilisation.

5. Restrictions d'utilisation

L'appareil ne peut être utilisé que conformément aux "Conditions de travail autorisées" indiquées ci-dessous.
L'appareil ne peut être utilisé qu'avec des pièces et accessoires d'origine adaptés à l'emmanchement SDS MAX.
Toute modification arbitraire de la construction mécanique et électrique, toute modification, toute opération d'entretien non décrite dans le manuel d'utilisation sera considérée comme illégale et entraînera la perte immédiate des droits de garantie, et la déclaration de conformité perdra sa validité.
Une utilisation non conforme à la destination, ou non conforme au manuel d'utilisation, entraînera la perte immédiate des droits de garantie.

Conditions de travail autorisées
Fonctionnement intermittent S2 15 (15 minutes)
L'appareil ne peut être utilisé que dans des locaux fermés, dotés d'une ventilation efficace. Éviter l'humidité

6. Caractéristiques techniques

Modèle	**DED7837**
Type de moteur	À balais
Tension d'alimentation [V]	230~
Fréquence d'alimentation [Hz]	50
Classe de protection contre les chocs électriques	II
Puissance nominale [W]	1500
Vitesse de rotation [min^{-1}]	520
Fréquence de frappe [min^{-1}]	3790
Énergie de frappe [J]	12
Système de fixation de l'outil de travail	SDS MAX
Émission sonore :	
Niveau de puissance acoustique L_{WA} [dB(A)]	106,7
Incertitude de mesure k_{LWA} [dB(A)]	3
Niveau de pression acoustique L_{PA} [dB(A)]	95,7
Incertitude de mesure k_{LPA} [dB(A)]	3
Valeur totale des vibrations	
- $a_{h,ID}$ [m/s^2] avec percussion	16,450
- incertitude de mesure k_{ID} [m/s2]	1,5
- $a_{h,D}$ [m/s^2] sans percussion	12,983
- incertitude de mesure k_D [m/s^2]	1,5
Masse de l'appareil [kg]	6,8

Informations sur les vibrations et le bruit

La valeur combinée des vibrations ah et l'incertitude de mesure ont été déterminées conformément à la norme EN 60745-1 et sont indiquées dans le tableau. L'émission sonore a été déterminée conformément à la norme EN 60745-2-6, les valeurs sont indiquées dans le tableau ci-dessus.

ATTENTION **Le bruit peut provoquer des lésions auditives, il est impératif de toujours porter des protections auditives pendant le travail !**

La valeur totale des vibrations déclarée a été mesurée conformément à une méthode d'essai standard et peut être utilisée pour comparer un appareil à un autre. Le niveau de vibration indiqué peut également être utilisé pour une évaluation préliminaire de l'exposition aux vibrations.
Le niveau de vibration pendant l'utilisation réelle de l'appareil peut différer des valeurs déclarées, en fonction de la manière dont les outils de travail sont utilisés, en particulier du type de pièce à usiner et de la nécessité de déterminer des mesures visant à protéger l'opérateur. Pour estimer précisément l'exposition dans des conditions d'utilisation réelles, il convient de prendre en compte toutes les parties du cycle de fonctionnement, y compris les périodes où l'appareil est éteint ou lorsqu'il est allumé mais n'est pas utilisé pour le travail.

7. Préparation au travail

ATTENTION **Toutes les opérations de préparation doivent être effectuées avec la fiche débranchée de la prise.**

Installez la poignée auxiliaire. Si nécessaire, insérez la butée de profondeur de perçage. Fixez l'outil de travail. Assurez-vous que l'outil de travail est correctement installé. Choisissez le mode de fonctionnement.

Montage de la poignée auxiliaire (fig. A, pos. 3)

ATTENTION **Utilisez toujours la poignée auxiliaire fournie avec l'appareil.**

Passez la boucle de la poignée sur le corps du marteau, serrez la vis à l'aide de la partie préhensible de la poignée. Pour régler et adapter à vos préférences individuelles, desserrez le bouton de la poignée, positionnez la poignée à la position souhaitée, puis serrez fermement. Pendant le travail, tenez toujours l'appareil à deux mains ! Avant de démarrer l'outil électroportatif, assurez-vous que la poignée auxiliaire est suffisamment serrée pour ne pas bouger sous l'effet des vibrations du marteau.

Fixation de la butée de profondeur de perçage

Desserrez la poignée en la dévissant. Insérez la butée (fig. A, pos. 2) à la profondeur appropriée et fixez-la en serrant la poignée.

Montage de l'outil de travail (burin, foret)

ATTENTION **L'appareil ne peut être utilisé qu'avec des outils de travail équipés d'un emmanchement SDS MAX.**

Avant de commencer le travail ou de changer l'outil de travail, vérifiez et, si nécessaire, complétez la quantité de graisse sur le porte-outil. Une quantité insuffisante de graisse peut entraîner le blocage de l'outil de travail dans la tête de l'appareil.
Pour fixer l'outil de travail (fig. B, pos. 1), faites glisser le capuchon du porte-outil vers l'arrière de l'appareil (fig. B, pos. 2), puis insérez l'outil de travail et faites-le pivoter jusqu'à ce qu'il s'enfonce plus profondément (si l'outil de travail ne peut pas être inséré, cela peut signifier qu'il est déjà enfoncé à la profondeur souhaitée). Relâchez le capuchon du porte-outil et laissez-le revenir à sa position initiale. Assurez-vous que l'outil de travail est correctement fixé : posez l'appareil à l'horizontale et essayez de faire glisser l'outil de travail en le tirant légèrement vers l'avant. S'il ne peut pas être retiré, cela signifie qu'il est correctement fixé.
En cas de nécessité de démontage de l'outil de travail, procéder dans l'ordre inverse (voir fig. C).

Sélection de fonction

Le marteau perforateur dispose de trois modes de fonctionnement (fig. D) – perçage avec percussion (fig. D, pos. 2), burinage (fig. D, pos. 4) et burinage avec réglage de l'angle d'application (fig. D, pos. 3). Le commutateur se trouve à l'endroit indiqué sur la figure A, pos. 4.
Pour changer de mode de fonctionnement – avec l'appareil éteint – appuyez sur le bouton rouge du commutateur (fig. D, pos. 1), tournez le bouton de changement de mode de fonctionnement et placez-le dans la position appropriée (fig. D, pos. 5). Le bouton présente des symboles de mode de fonctionnement (fig. D, pos. 2, 3, 4), tandis que le corps présente une flèche indiquant la sélection du mode de fonctionnement souhaité (fig. D, pos. 5).
Le marteau doit être utilisé dans un endroit bien éclairé. L'interrupteur se trouve dans la poignée de l'appareil. Le moteur d'entraînement fonctionne tant que l'interrupteur est maintenu enfoncé. Lors de l'utilisation de l'outil électroportatif, il convient d'adopter une position stable afin de ne pas tomber pendant le travail.

8. Raccordement au secteur

Avant de brancher l'appareil à une source d'alimentation, assurez-vous que la tension d'alimentation correspond bien à la valeur indiquée sur sa plaque signalétique.
L'installation électrique doit être conforme aux exigences fondamentales des installations électriques et respecter les normes de sécurité d'utilisation. Les paramètres concernant la section minimale du câble d'alimentation et la valeur nominale du fusible, en fonction de la puissance de l'appareil, sont fournis dans le tableau ci-dessous :

Puissance de l'appareil [W]	Section minimale du câble [mm²]	Valeur minimale du fusible type C [A]
1400÷2300	1,5	16

L'installation doit être réalisée par un électricien qualifié. Si vous utilisez des rallonges, assurez-vous que la section du conducteur n'est pas inférieure à celle requise (voir tableau). Le câble électrique doit être disposé de manière à ne pas être exposé à une coupure pendant le fonctionnement.
N'utilisez pas de rallonges endommagées. Vérifiez périodiquement l'état technique du câble d'alimentation. Ne tirez pas sur le câble d'alimentation.

9. Mise en marche de l'appareil

ATTENTION **Avant de démarrer l'appareil, il est impératif d'effectuer les opérations décrites dans le chapitre "Préparation au travail".**

Branchez la fiche à la prise de courant. Appuyez l'outil de travail contre la surface. Commencez à travailler.

10. Utilisation de l'appareil

ATTENTION **Pendant l'utilisation du marteau perforateur, un léger mouvement de rotation de l'outil de travail est autorisé.**

Perçage à percussion horizontal

Assurez-vous qu'il n'y a pas de câbles électriques sous tension, de tuyaux ou d'autres conduites d'infrastructure du bâtiment résidentiel dans la zone de perçage. En cas de suspicion, ou si des câbles sont localisés à proximité de la zone de perçage, débranchez impérativement les circuits du réseau électrique. Le perçage de trous de petit diamètre commence par l'application de la pointe du foret et une légère pression de la perceuse contre le mur. Les perçages profonds avec de longs forets nécessitent une progression graduelle, c'est-à-dire un perçage avec plusieurs forets de plus en plus longs. Les longueurs des forets doivent être choisies de manière à ce que chaque foret suivant s'enfonce de moitié dans le trou. Il est interdit et très dangereux de commencer le perçage avec des forets rallongés. Ajustez la force de pression de manière à ce que le mécanisme de percussion produise des bruits métalliques pendant le travail. Une faible pression ou une pression excessive réduit l'efficacité du perçage. Une fois la profondeur de perçage souhaitée atteinte, réduisez la pression pour permettre l'évacuation des débris du trou. L'efficacité de l'évacuation des débris diminue avec l'augmentation de la profondeur de perçage.

Perçage à percussion vertical (au plafond)

L'utilisation d'un capuchon anti-poussière en caoutchouc est requise. N'exercez pas de pression excessive.

ATTENTION **Le perçage au plafond sans capuchon anti-poussière en caoutchouc ou si celui-ci est endommagé peut endommager l'appareil.**

Il est interdit d'effectuer des travaux où l'outil de travail est dirigé vers le haut si le capuchon anti-poussière n'est pas installé ou est endommagé.

Perçage à percussion vertical (au sol)

Si nécessaire, positionnez la poignée auxiliaire dans une position confortable pour le processus de perçage. Le processus de perçage doit être effectué de manière similaire au perçage horizontal. Cependant, il convient de noter qu'en position verticale, le foret a la plus faible efficacité d'évacuation des débris, en particulier pour les perçages profonds et de grand diamètre. Il est donc recommandé de souffler ou de rincer fréquemment le trou. Les débris non évacués et accumulés dans le trou détériorent la qualité du processus de perçage, augmentent la température du foret et peuvent, par conséquent, entraîner la chute de la plaquette de perçage ou l'endommagement de la tête du marteau.

Burinage

Le marteau perforateur-burineur, selon les besoins, peut être utilisé avec le pic ou le burin fourni avec un emmanchement SDS MAX (le burin n'est pas inclus dans l'équipement standard). Pour commencer à travailler avec le pic, installez l'outil de travail (conformément au point 7 du manuel), puis réglez le commutateur sur la fonction burinage.

Réglage de l'angle d'application

La sélection de la fonction burinage avec réglage de l'angle d'application à l'aide du bouton permet de modifier la position de l'outil de travail inséré dans le porte-outil du marteau. Positionnez l'outil de travail à la position souhaitée. Réglez le sélecteur de mode de fonctionnement sur la fonction désirée.

11. Opérations d'entretien courant

ATTENTION **Toutes les opérations d'entretien doivent être effectuées avec la fiche débranchée de la prise de courant.**

près chaque utilisation, il convient de:

- vérifier l'absence de dommages sur le câble d'alimentation
- vérifier l'état technique du marteau
- nettoyer l'ensemble de l'outil électroportatif avec un chiffon humide. N'utilisez pas de détergents ou de produits chimiques !
- veiller à ce que les orifices de ventilation du moteur soient dégagés. S'ils sont sales, nettoyez-les (par exemple, avec de l'air comprimé)

Après environ 30 heures de fonctionnement, complétez la quantité de graisse dans le compartiment. Pour ce faire, dévissez le couvercle avec la clé fournie (voir fig. E) et ajoutez environ 5 g de graisse provenant du réservoir fourni avec l'appareil, ou, après épuisement de celui-ci, de la graisse pour mécanismes fonctionnant à des températures allant jusqu'à 130°C (par exemple, de la graisse au lithium ŁT43).
Rangez l'appareil – si possible – dans son emballage d'origine, hors de portée des enfants, dans un endroit sombre, à température ambiante.

12. Pièces de rechange et accessoires

Pour l'achat de pièces de rechange et d'accessoires, veuillez contacter le service après-vente de Dedra Exim. Les coordonnées se trouvent à la page 1 du mode d'emploi.
Lors de la commande de pièces de rechange, veuillez indiquer le numéro de lot figurant sur la plaque signalétique ainsi que le numéro de la pièce du schéma d'assemblage.
Pendant la période de garantie, les réparations sont effectuées selon les conditions stipulées dans la carte de garantie. Le produit sous garantie doit être remis pour réparation au lieu d'achat (le vendeur est tenu d'accepter le produit sous garantie), envoyé au service central de Dedra Exim ou envoyé au service le plus proche du lieu de résidence (liste des services sur www.dedra.pl). Veuillez joindre la carte de garantie dûment remplie. Après la période de garantie, les réparations sont effectuées par le service central. Le produit endommagé doit être envoyé au service après-vente (les frais d'expédition sont à la charge de l'utilisateur).

13. Dépannage autonome

ATTENTION **Avant de procéder au dépannage, débrancher l'appareil de l'alimentation**

PROBLÈME	CAUSE	SOLUTION
L'appareil ne fonctionne pas	Le câble d'alimentation est mal branché ou endommagé	Enfoncer plus profondément la fiche dans la prise, vérifier le câble d'alimentation
	Il n'y a pas de tension secteur dans la prise	Vérifier la tension dans la prise, vérifier si le fusible n'a pas sauté
	Balais moteur usés	Confier l'appareil au service après-vente pour le remplacement des balais.
	Interrupteur endommagé	Confier l'appareil au service après-vente pour le remplacement de l'interrupteur.
Le marteau démarre difficilement	Roulements moteur grippés	Confier l'appareil au service après-vente
Le moteur surchauffe	Orifices de ventilation bouchés	Nettoyer les orifices, par exemple avec de l'air comprimé
	Paramètres de fonctionnement admissibles dépassés	Éteindre l'appareil, interrompre le travail jusqu'à refroidissement complet.
	Pression excessive de l'outil	Réduire la pression

14. Composition de l'appareil

1. Marteau perforateur-burineur DED7837, 2. Capuchon anti-poussière, 3. Réservoir de graisse, 4. Clé pour dévisser le couvercle du système de lubrification, 5. Foret à béton SDS MAX, 6. Burin pointu SDS MAX

15. Information pour les utilisateurs concernant l'élimination des appareils électriques et électroniques (concerne les ménages)



Le symbole représenté sur les produits ou leur documentation jointe indique que les appareils électriques ou électroniques hors d'usage ne doivent pas être jetés avec les ordures ménagères. La procédure correcte en cas de nécessité d'élimination, de réutilisation ou de récupération des composants consiste à remettre l'appareil à un point de collecte spécialisé, où il sera accepté gratuitement. Les informations sur l'emplacement des points de collecte des équipements usagés sont fournies par les autorités locales, par exemple sur leurs sites web.
Une élimination correcte de l'appareil permet de préserver des ressources précieuses et d'éviter les effets négatifs sur la santé et l'environnement résultant de la possible présence dans l'équipement de substances, de mélanges et de composants dangereux.
Une élimination incorrecte des déchets est passible de sanctions prévues par les réglementations locales en vigueur.
Utilisateurs dans les pays de l'Union européenne : En cas de nécessité de se débarrasser d'appareils électriques ou électroniques, veuillez contacter le point de vente ou le fournisseur le plus proche, qui vous fourniront des informations supplémentaires.
Élimination des déchets dans les pays hors de l'Union européenne : Ce symbole ne concerne que les pays de l'Union européenne. En cas de besoin de se débarrasser de ce produit, veuillez contacter les autorités locales ou votre revendeur pour obtenir des informations sur la procédure correcte à suivre.

Carte de garantie

……
(nom du produit)

Numéro de catalogue : DED7837 Numéro de lot : .....

(ci-après dénommé le Produit)

Date d'achat du Produit : .....

Cachet du vendeur

Date et signature du vendeur : .....

Déclaration de l'Utilisateur :

Je confirme avoir été informé des conditions de garantie ainsi que des conséquences du non-respect des directives contenues dans le mode d'emploi et la carte de garantie. Les conditions de la présente garantie me sont connues, ce que je confirme par ma signature :

....
Date et lieu Signature de l'Utilisateur

I. Responsabilité pour le Produit

1. Le garant est Dedra Exim Sp. z o.o., dont le siège social est à Pruszków, adresse : ul. 3 Maja 8, 05-800 Pruszków, Pologne, KRS 0000062517, Tribunal de district de la ville de Varsovie à Varsovie, XIVe division commerciale du

Registre national des tribunaux, NIP 527-020-49-33, capital social : 100 980,00 PLN.
2. Conformément aux conditions spécifiées dans la présente carte de garantie, le Garant accorde une garantie sur le Produit provenant de la distribution du Garant.
3. La responsabilité au titre de la garantie ne couvre que les défauts résultant de causes inhérentes au Produit au moment de sa livraison à l'Utilisateur.
4. Au titre de la garantie, l'Utilisateur a droit à la réparation gratuite du Produit, à condition que le défaut soit apparu pendant la période de garantie. Le mode de réparation du Produit (méthode d'exécution de la réparation) dépend de la décision du Garant. Si le Garant constate l'impossibilité de réparer, il se réserve le droit de remplacer l'élément défectueux ou l'ensemble du Produit par un produit exempt de défaut, de réduire le prix du Produit ou de résilier le contrat.
5. En ce qui concerne l'Utilisateur qui n'est pas un consommateur au sens de la loi du 23 avril 1964, Code civil, la responsabilité du Garant en matière de dommages résultant de la présente garantie et/ou en relation avec sa conclusion et son exécution, quel que soit le fondement juridique, est limitée au maximum à la valeur du Produit défectueux.

II. Période de garantie

Éléments du Produit	Durée de la protection de garantie
Marteau rotatif	36 mois à compter de la date d'achat du produit indiquée sur la présente carte de garantie.

III. Conditions d'application de la garantie

1. Présentation par l'Utilisateur de la carte de garantie du Produit dûment remplie et justification par l'Utilisateur des circonstances d'achat du Produit, par exemple en présentant un ticket de caisse, une facture, etc. Afin de faciliter le traitement de la réclamation, il est recommandé à l'Utilisateur de joindre au Produit réclamé tous les éléments spécifiés dans la rubrique « Composition de l'appareil » contenue dans le mode d'emploi.
2. Respect par l'Utilisateur des recommandations contenues dans le mode d'emploi et la carte de garantie.
3. La garantie ne couvre que le territoire de la République de Pologne et de l'UE.
4. La garantie ne couvre pas les défauts du Produit résultant notamment de :
a. Non-respect par l'Utilisateur des conditions spécifiées dans le mode d'emploi, notamment en matière d'utilisation, d'entretien et de nettoyage corrects ;
b. Utilisation par l'Utilisateur de produits de nettoyage ou d'entretien non conformes au mode d'emploi ;
c. Stockage et transport inappropriés du Produit par l'Utilisateur ;
d. Modifications et/ou transformations non autorisées du Produit par l'Utilisateur, qui n'ont pas été convenues avec le Garant ;
e. Utilisation par l'Utilisateur dans le Produit de consommables non conformes au mode d'emploi.
5. L'Utilisateur qui n'est pas un consommateur au sens de la loi du 23 avril 1964, Code civil, perd la garantie sur le Produit dans lequel :
- les numéros de série, les indications de date et les plaques signalétiques ont été supprimés, modifiés ou endommagés par l'Utilisateur ;
- les scellés ont été endommagés par l'Utilisateur ou portent des traces de manipulation de l'Utilisateur.
6. Attention ! Les opérations liées à l'entretien quotidien du Produit, résultant notamment du mode d'emploi, sont effectuées par l'Utilisateur à ses propres frais.

IV. Procédure de réclamation

1. En cas de constatation d'un fonctionnement incorrect du Produit, avant de soumettre une réclamation, il convient de s'assurer que toutes les opérations spécifiées notamment dans le mode d'emploi ont été effectuées correctement.
2. Il est recommandé de soumettre la réclamation immédiatement, de préférence dans les 7 jours suivant la date de constatation du défaut du Produit. L'Utilisateur qui n'est pas un consommateur au sens de la loi du 23 avril 1964, Code civil, perd ses droits découlant de la présente garantie en cas de non-soumission de la réclamation dans un délai de 7 jours.
3. La réclamation peut être soumise notamment au point d'achat du Produit, au service de garantie ou par écrit à l'adresse suivante : Dedra Exim Sp. z o.o., ul. 3 Maja 8, 05-800 Pruszków, Pologne.
4. L'Utilisateur peut soumettre une réclamation en utilisant le formulaire disponible sur le site web www.dedra.pl (« Formulaire de réclamation au titre de la garantie »).
5. Les adresses des services de garantie pour les différents pays sont disponibles sur le site www.dedra.pl. En l'absence de service de garantie pour un pays donné, il est recommandé d'adresser les réclamations au titre de la garantie à l'adresse suivante : Dedra Exim Sp. z o.o. ul. 3 Maja 8, 05-800 Pruszków (Pologne).
6. A l'égard de la sécurité de l'Utilisateur, l'utilisation d'un Produit défectueux est interdite.
7. Attention ! L'utilisation d'un Produit défectueux est dangereuse pour la santé et la vie de l'Utilisateur.
8. L'exécution des obligations découlant de la garantie aura lieu dans un délai de 14 jours ouvrables à compter de la date de livraison du Produit réclamé par l'Utilisateur.
9. Avant de livrer le Produit défectueux pour réclamation, il est recommandé de le nettoyer. Il est recommandé de protéger soigneusement le Produit réclamé contre les dommages pendant le transport (il est recommandé de livrer le Produit réclamé dans son emballage d'origine).
10. La période de garantie est prolongée de la durée pendant laquelle l'Utilisateur n'a pas pu utiliser le Produit en raison d'un défaut couvert par la garantie.
La garantie n'exclut, ne limite ni ne suspend les droits de l'Utilisateur découlant des dispositions relatives à la garantie légale contre les défauts de la chose vendue.

Conformément à l'article 13, paragraphes 1 et 2, du règlement (UE) 2016/679 du Parlement européen et du Conseil du 27 avril 2016 relatif à la protection des personnes physiques à l'égard du traitement des données à caractère personnel et à la libre circulation de ces données, et abrogeant la directive 95/46/CE (ci-après « RGPD »), nous vous informons de ce qui suit :
1. Le responsable du traitement de vos données personnelles fournies dans le formulaire est DEDRA-EXIM sp. z o.o., dont le siège social est situé à Pruszków, ul. 3 Maja 8, 05-800 Pruszków, Pologne (ci-après le « Responsable du traitement »).
2. Vos données seront traitées exclusivement aux fins de la procédure de garantie de l'appareil conformément à l'article 6, paragraphe 1, point b), du règlement général sur la protection des données (ci-après « RGPD »). La fourniture des données est volontaire, mais nécessaire au déroulement de la procédure de garantie.
3. Vos données seront traitées pendant la durée d'examen et de traitement de la procédure de garantie, ainsi qu'à des fins d'archivage en cas de nécessité de défense contre d'éventuelles réclamations à l'encontre du Responsable du traitement, et ce, pas plus longtemps que le délai de prescription de ces réclamations.
4. Vos données pourront être divulguées exclusivement aux sous-traitants traitant les données pour le compte du responsable du traitement sur la base d'un contrat écrit de sous-traitance de données à caractère personnel, fournissant notamment des services de maintenance technique, d'hébergement ou de gestion de site web, de support informatique ou de transport. Les fournisseurs du Responsable du traitement sont tenus d'assurer la sécurité des données et de respecter les exigences de la législation applicable en matière de protection des données à caractère personnel, et ne peuvent pas utiliser les données à caractère personnel qui leur sont confiées à d'autres fins que celles spécifiées dans le contrat conclu avec le Responsable du traitement.
5. Vos données ne feront pas l'objet d'une prise de décision automatisée, y compris le profilage, et ne seront pas transférées vers un pays tiers ou une organisation internationale.
6. Vous disposez d'un droit d'accès à vos données, ainsi que d'un droit de rectification, d'effacement, de limitation du traitement, d'un droit à la portabilité des données et d'un droit d'opposition, à tout moment.
7. Pour toute question relative au traitement de vos données personnelles par le Responsable du traitement, vous pouvez le contacter à l'adresse e-mail suivante : daneosobowe@dedra.pl ;
8. Vous avez le droit d'introduire une réclamation auprès de l'autorité de contrôle compétente en matière de protection des données à caractère personnel;

Dedra Exim Sp. z o.o.
ul. 3 Maja 8, 05-800 Pruszków
Tel. +48 22 73 83 777, fax +48 22 73 83 779
www.dedra.pl, info@dedra.pl

Adnotacje o dokonanych naprawach / Information about repairs carried out / Informace o provedených opravách / Informácie o vykonaných opravách / Informacija apie atliktus remontus / Informācija par veiktajiem remontdarbiem / A végzett javításokról szóló információk / Informații despre reparațiile efectuate / Informacije o opravljenih popravilih / Podaci o izvršenim popravcima / Информация за извършените ремонти / Інформація про виконані ремонти / Informationen zu durchgeführten Reparaturen / Informations sur les réparations effectuées

Data zgłoszenia do naprawy / Date of repair request / Datum přihlášení k opravě / Dátum žiadosti o opravu / Remonto užsakymo data / Datums, kad pieteikts remonts / Javítási kérelem dátuma / Data solicitării de reparație / Datum zahtevka za popravilo / Datum prijave za popravak / Дата на заявката за ремонт / Дата подання заявки на ремонт / Datum der Reparaturmeldung / Date de la demande de réparation	Data wykonania naprawy / Date of repair / Datum provedení opravy / Dátum opravy / Remonto data / Remonts veikšanas datums / Javítás dátuma / Data reparației / Datum popravila / Datum popravka / Дата на ремонта / Дата виконання ремонту / Datum der Reparatur / Date de réparation	Zakres naprawy, opis czynności naprawczych / Scope of repair, description of repair activities / Rozsah oprav, popis opravárenských činností / Rozsah opráv, popis opravárenských činností / Remonto apimtis, remonto darbų aprašymas / Remontu apjoms, remonta darbu apraksts / A javítás hatálya, a javítási tevékenységek leírása / Domeniul de aplicare al reparației, descrierea activităților de reparație / Obseg popravila, opis popravljalnih dejavnosti / Opseg popravka, opis aktivnosti popravka / Обхват на ремонта, описание на ремонтните дейности / Обсяг ремонту, опис ремонтних робіт / Umfang der Reparatur, Beschreibung der Reparaturmaßnahmen / Étendue de la réparation, description des opérations de réparation	Podpis wykonującego naprawę / Signature of the repairer / Podpis osoby provádějící opravu / Podpis opravára / Remonto meistro parašas / Remontu veikušā paraksts / A javító aláírása / Semnătura reparatorului / Podpis serviserja / Potpis osobe koja vrši popravak / Подпис на ремонтника / Підпис особи, яка виконує ремонт / Unterschrift des Reparaturdurchführenden / Signature de la personne effectuant la réparation