DED7769

Instrukcja ważna dla urządzeń wyprodukowanych po: / Instructions applicable to devices manufactured after: / Návod pro zařízení vyrobená po: / Návod pre obsluhu zariadení vyrobených po: / Instrukcija – įrenginiai, kurie buvo pagaminti nuo: / Lietošanas instrukcija ierīcēm izgatavotiem pēc: / Útmutató a után gyártott készülékekhez: / Manualul de utilizare pentru aparate fabricate după: / Navodila veljajo za naprave, proizvedene po: / Upute vrijede za uređaje proizvedene nakon:/ Ръководството е валидно за устройства, произведени след: / Kasutusjuhend kehtib seadmetele, mis on toodetud pärast: / Anleitung gültig für Geräte, die nach dem folgenden Datum hergestellt wurden: / Instructions valables pour les appareils fabriqués après: **01.06.2024**

PL **Zacieraczka do tynków 750 W**
Instrukcja obsługi z kartą gwarancyjną

EN **Cement sander 750 W**
Instruction manual with guarantee card

CZ **Stroj na leštění omítek 750 W**
Návod k obsluze se záručním listem

SK **Stroj na leštenie omietky 750 W**
Užívateľská príručka so záručným listom

LT **Tinko trintuvė 750 W**
Naudojimo instrukcija su Garantiniu lapu

LV **Apmetumu rīve 750 W**
Lietošanas instrukcija ar garantijas talonu

HU **Vakolatsimító gép 750 W**
Használati Utasítás Garanciajeggyel

RO **Șlefuitor pentru tencuială 750 W**
Instrucțiuni de utilizare și certificat de garanție

HR **Gladilica za žbuku 750 W**
Upute za uporabu s jamstvenim listom

SI **Mavčna gladilka 750 W**
Navodila za uporabo z garancijskim listom

BG **Машина за полиране на мазилка 750 W**
Инструкции за експлоатация с гаранционна карта

UA **Машина для полірування штукатурки 750 Вт**
Інструкція з експлуатації з гарантійним талоном

EE **Krohvisilur 750 W**
Kasutusjuhend koos garantiikaardiga

DE **Drehkelle für Putz 750 W**
Bedienungsanleitung mit Garantiekarte

FR **Ponceuse pour lisser le plâtre 750 W**
Mode d'emploi avec carte de garantie



PL Wszelkie prawa zastrzeżone. Niniejsze opracowanie jest chronione prawem autorskim. Kopiowanie lub rozpowszechnianie Instrukji Obsługi we fragmentach albo w całości bez zgody Dedra Exim zabronione Dedra Exim zastrzega sobie prawo do wprowadzania zmian konstrukcyjno-technicznych oraz kompletacyjnych bez uprzedniego powiadamiania. Zmiany te nie mogą stanowić podstawy do reklamowania produktu. Instrukcja obsługi dostępna na stronie www.dedra.pl

EN All rights reserved. This work is protected by copyright. Copying or distribution of the User Manual in parts or in full without Dedra Exim's permission is prohibited Dedra Exim reserves the right to make design, technical and completion changes without prior notice. These changes may not constitute grounds for advertising the product. User manual available at www.dedra.pl

CZ Všechna práva vyhrazena. Toto zpracování je chráněno autorským právem. Kopírování nebo šíření Návodu k obsluze v částech nebo vcelku bez souhlasu společnosti Dedra Exim je zakázáno. Dedra Exim si vyhrazuje právo zavádět konstrukční a technické a komplementační změny bez dřívějšího oznámení. Tyto změny nemohou být základem pro reklamování výrobku. Návod k obsluze dostupný na stránkách www.dedra.pl

SK Všetky práva vyhradené. Tieto materiály sú chránené autorskými právami. Kopírovanie prípadne šírenie častí, prípadne celého návodu na obsluhu je bez súhlasu spoločnosti Dedra Exim zakázané. Dedra Exim si vyhradzuje právo na vykonávanie konštrukčno-technických zmien, a zmien doplnkového príslušenstva, bez predchádzajúceho upozornenia. Tieto zmeny nemôžu byť dôvodom na reklamáciu výrobku. Užívateľská príručka je dostupná na webovej stránke www.dedra.pl

LT Visos teisės saugomos. Šis kūrinys yra saugomas autorinių teisių įstatymų. Eksploatavimo instrukcijos arba jos fragmentų kopijavimas ir platinimas be „Dedra Exim“ sutikimo draudžiamas. „Dedra Exim“ pasilieka sau teisę įvesti konstrukcijos, techninius arba komplektacijos pokyčius be išankstinio įspėjimo. Šie pokyčiai negali būti skundo dėl produkto pagrindu. Naudojimo instrukcija yra prieinama svetainėje: www.dedra.pl

LV Visas tiesības pasargātas. Šis izdevums ir sargāts ar autortiesību. Lietošanas Instrukcijas kopēšana vai izplatīšana pilnīgi vai fragmentos bez Dedra Exim firmas piekrišanas ir aizliegta. Firma Dedra Exim atstāj sev tiesību veikt konstrukcijas-tehnikas izmaiņu, kā arī komplektācijas izmaiņu bez iepriekšēja paziņojuma. Šīs izmaiņas nevar būt par pamatu produkta reklamēšanai. Lietošanas instrukcija pieejama mājaslapā www.dedra.pl

HU Minden jog fenntartva. A jelen kiadvány szerzői jogokkal védve. A Használati Utasítás másolása vagy terjesztése egészében vagy részleteiben a Dedra Exim írásos engedélye nélkül tilos A Dedra Exim fenntartja magának a szerkezeti-műszaki, valamint komplettálási változtatások előzetes bejelentés nélküli bevezetésének jogát. Ezek a változások nem szolgálhatnak alapjául a termék reklamációjának. A használati utasítás a weboldalon elérhető www.dedra.pl.

RO Toate drepturile rezervate. Această redactare este protejată prin legea dreptului de autor. Este interzisă copierea, reproducerea în orice fel sau multiplicarea și distribuirea parțială sau în totalitate a Manualului de utilizare fără permisiunea firmei Dedra Exim Firma Dedra Exim își rezervă dreptul de a face modificări tehnice și constructive sau de completare a dispozitivului fără o notificare prealabilă. Aceste modificări nu pot constitui temei pentru reclamarea produsului. Instrucţiunea de deservire accesibilă pe pagina www.dedra.pl

HR Sva prava su rezervirana. Ovo djelo je zaštićeno autorskim pravom. Zabranjeno je kopiranje ili distribucija Uputa za uporabu u dijelovima ili u cijelosti bez pristanka Dedra Exima Dedra Exim zadržava pravo uvođenja promjena konstrukcijskih, tehničkih i završnih bez prethodne obavijesti. Ove promjene ne mogu predstavljati osnovu za reklamiranje proizvoda. Upute za uporabu dostupne su na web stranici www.dedra.pl.

SI Vse pravice pridržane. Ta navodila so zaščitena na podlagi predpisov o avtorskih pravicah. Prepovedano je kopiranje ali razširjanje teh navodil za uporabo po delih ali v celoti brez soglasja Dedra Exim. Dedra Exim si pridržuje pravico do uvajanja konstrukcijsko-tehničnih in kompletacijskih sprememb brez predhodnega obvestila. Te spremembe ne morejo biti podlaga za prijavo reklamacije. Navodila za uporabo so na voljo na strani www.dedra.pl

BG Всички права запазени. Това произведение е защитено с авторски права. Забранено е копирането или разпространението на ръководството за потребителя на части или изцяло без разрешението на Dedra Exim Dedra Exim си запазва правото да прави промени в дизайна, техниката и окомплектовката без предварително уведомление. Тези промени не могат да бъдат основание за рекламиране на продукта. Ръководството за потребителя е на разположение на адрес www.dedra.pl

UA Всі права захищені. Ця робота захищена авторським правом. Копіювання або розповсюдження Посібника користувача повністю або частково без дозволу Dedra Exim заборонено Dedra Exim залишає за собою право вносити зміни в конструкцію, технічні характеристики та комплектацію без попереднього повідомлення. Ці зміни не можуть бути підставою для реклами продукту. Посібник користувача доступний на сайті www.dedra.pl

EE Kõik õigused kaitstud. See dokument on kaitstud autoriõigusega. Kasutusjuhendi osaline või täielik kopeerimine või levitamine ilma Dedra Eximi loata on keelatud. Dedra Exim jätab endale õiguse teha ilma ette teatamata konstruktsioonilisi, tehnilisi ja koostemuudatusi. Need muudatused ei saa olla toote kohta kaebuse esitamise aluseks. Kasutusjuhend on saadaval aadressil www.dedra.pl.

DE Alle Rechte vorbehalten. Dieses Dokument ist urheberrechtlich geschützt. Die Vervielfältigung oder Weitergabe der Betriebsanleitung, auch auszugsweise, ist ohne Zustimmung von Dedra Exim nicht gestattet. Dedra Exim behält sich das Recht vor, ohne vorherige Ankündigung Änderungen am Design, an der Technik und an der Ausstattung vorzunehmen. Solche Änderungen können nicht als Grundlage für Beschwerden herangezogen werden. Die Betriebsanleitung finden Sie unter www.dedra.pl

FR Tous droits réservés. Le présent document est protégé par le droit d'auteur. La copie ou la diffusion de l'instructions d'utilisation, en partie ou en totalité, sans l'accord de Dedra Exim est interdite. Dedra Exim se réserve le droit d'apporter des modifications techniques et de conception sans préavis. Ces modifications ne peuvent constituer un motif de réclamation concernant le produit. Les instructions d'utilisation sont disponibles sur le site www.dedra.pl

Kontakt
Contact / Kontakt / Kontakt / Kontaktai / Kontakts / Elérhetőség / Contact / Kontakt / Pišite na / Свържете се с / Контакти / Kontaktandmed / Kontakt / Contact
Dedra Exim Sp. z o.o., ul. 3 Maja 8, 05-800 Pruszków
Tel. +48 22 73 83 777 wew. 129, 165, fax +48 22 73 83 779
serwis@dedra.pl www.dedra.pl

1. Zdjęcia i rysunki

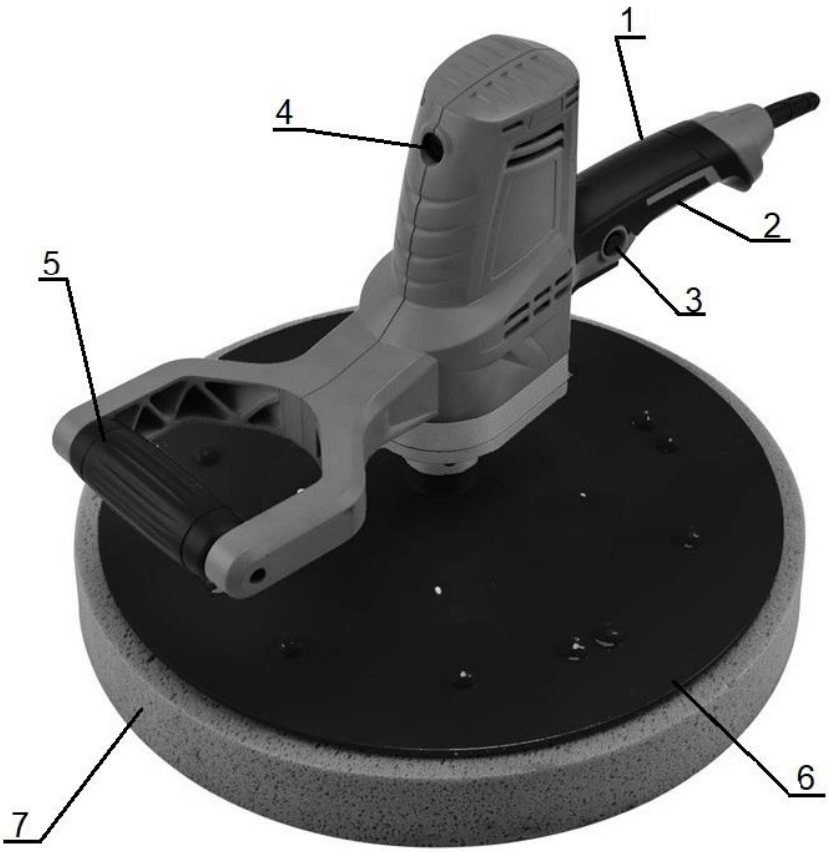

A

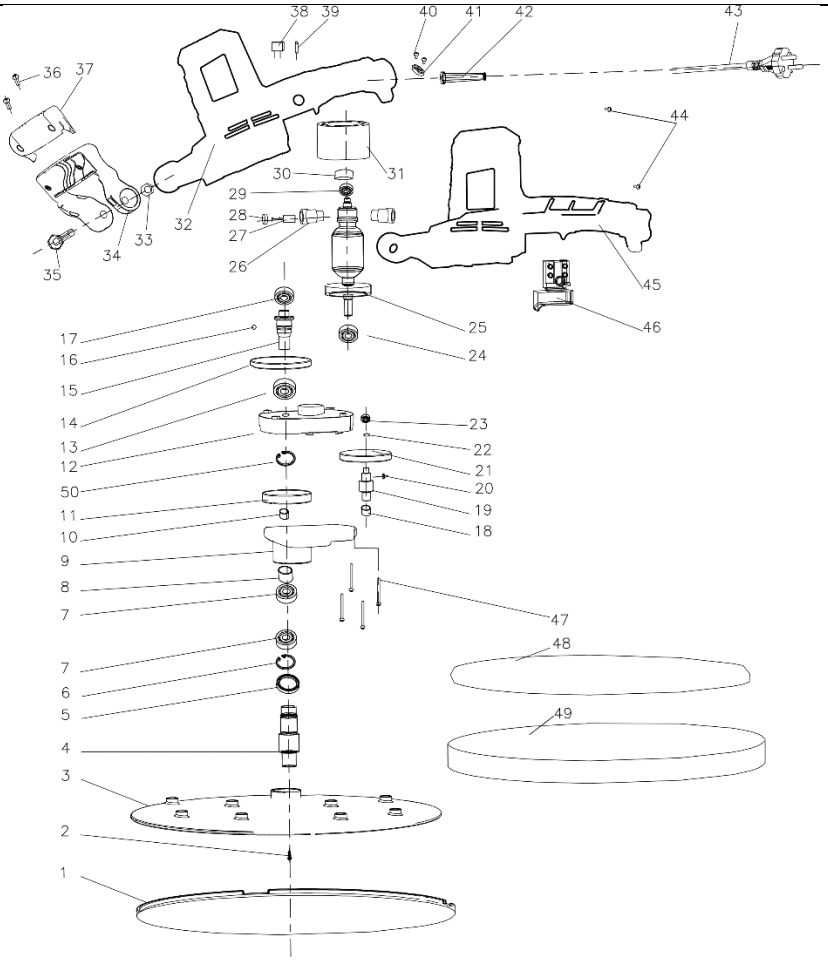

B

Opis piktogramów / Description of pictograms / Popis použitých piktogramů / Opis používaných piktogramov / Panaudotų piktogramų aprašymas / Lietoto piktogrammu apraksts / Az alkalmazott piktogramok magyarázata / Descrierea pictogramelor / Opis piktogramov / Opis piktograma/ Описание на пиктограмите / Piktogrammide kirjeldus / Beschreibung der Piktogramme / Description des pictogrammes



Nakaz: przeczytaj instrukcję obsługi / Mandatory: read the user manual **/** Příkaz: přečtěte návod k obsluze / Príkaz: oboznámte sa s užívateľskou príručkou / Privaloma: perskaitykite aptarnavimo instrukciją / Norādījums: rūpīgi iepazīstieties ar lietotāja rokasgrāmatā sniegto informāciju / Utasítás: olvassa el az útmutatót / Obilgatoriu: citiți manualul de utilizare / Ukaz: preberi navodila za uporabo / Nalog: pročitajte upute za uporabu/ Заповедта: прочетете ръководството за употреба / Nõue: lugeda kasutusjuhendit. / Pflicht: Bedienungsanleitung lesen / Obligatoire : lire le mode d'emploi



Nakaz: stosować okulary ochronne/ Mandatory: wear safety goggles / Příkaz: používejte ochranné brýle/ Príkaz: používajte ochranné okuliare/ Privaloma: naudoti apsauginius akinius/ Norādījums: nēsājiet aizsargacenes/ Utasítás: viseljen védőszemüveget/ / Obligatoriu: folosiți ochelari de protecție/ Zahteva: uporabljajte zaščitna očala / Naredba: koristite zaštitne naočale/ Предписание: използвайте предпазни очила/ Рекомендація: користуватися захисними окулярами / Nõue: kanda kaitseprille. / Pflicht: Schutzbrille tragen / Obligatoire : porter des lunettes de protection



Nakaz: stosować środki ochrony dróg oddechowych/ Mandatory: use respiratory protection / Příkaz: používejte prostředky pro ochranu dýchacích cest/ Príkaz: používajte ochranné prostriedky na ochranu dýchacích ciest/ Privaloma: naudoti kvėpavimo takų apsaugos priemones/ Pieprasījums: izmantot elpceļu attiecīgu aizsardzību/ Utasítás: használjon légúti védelmi felszerelést/ Obligatoriu: utilizați echipament de protecție a căilor respiratorii/ Brezpogojna obveznost: uporabljati sredstva za zaščito dihal/ Naredba: koristite zaštitu dišnih puteva/ Задължително: Използвайте дихателна защита/ Обов'язково: використовувати засоби захисту органів дихання / Nõue: kasutada hingamisteede kaitsevahendit. / Pflicht: Atemschutz tragen / Obligatoire : utiliser des équipements de protection respiratoire



Używać ochronników słuchu / Use hearing protection **/** Používejte ochranu sluchu/ Používajte chrániče sluchu/ Privaloma: naudoti apsauginius akinius/ Lietojiet dzirdes aizsardzības līdzekļus/ Utasítás: használjon fülvédőt/ Trebuie să folosi-ți aparate pentru protecția auzului/ Zahteva: uporabljajte zaščito za sluh/ Naredba: koristite zaštitu za sluh / Nosite zaščito za ušesa / Носете защита на ушите / Носіть засоби захисту органів слуху / Kanda kuulmekaitsmeid. / Verwenden Sie Gehörschutz / Utiliser des protections auditives



Zawsze pracuj dwoma rękami / Always work with both hands / Vždy pracujte oběma rukama/ Vždy pracujte dvoma rukami/ Visada dirbkite dviem rankomis/ Vienmēr strādājiet ar abām rokām/ Mindig két kézzel dolgozzunk/ Lucrați întotdeauna cu două mâini / Vedno delajte z obema rokama/ Uvijek radite s dvije ruke / Винаги работете с две ръце / Завжди працюйте двома руками / Töötage alati mõlema käega / Arbeiten Sie immer mit beiden Händen / Toujours travailler avec les deux mains



Informacja: urządzenie w drugiej klasie ochronności / Information: device in the second protection class / Informace: zařízení v druhé třídě ochrany / informácia: zariadenie v druhej triede ochrany / informacija: įrankio saugumo nuo elektros smūgio klasės / informācija: ierīce atbilst otrajai aizsardzības klasei / információ: a termék második osztályú besorolással rendelkezik / informație: dispozitiv din clasa a doua de protecție împotriva / Informacija: naprava zaščitnega razreda 2/ Informacije: uređaj s drugim razredom zaštite / Informacije: naprava v zaščitnem razredu II / Информация: устройство в клас на защита II / Інформація: пристрій з класом захисту II / Teave: seade kuulub II kaitseklassi./ Information: Gerät der zweiten Schutzklasse / Information : appareil de classe de protection II



Ostrzeżenie: Zagrożenia mechaniczne/ Warning: Mechanical hazards **/** Varování: Mechanické nebezpečí / Varovanie: Mechanické ohrozenia / Įspėjimas: Mechaninis pavojus / Brīdinājums: mehāniskie riski / Figyelmeztetés: Mechanikai veszélyek / Atenție: Pericol mecanic / Opozorilo: Mehanske nevarnosti/ Предупреждение: Механични опасности/ Попередження: Механічні небезпеки / Hoiatus: mehaanilised ohud. / Warnung: Mechanische Gefahren / Avertissement : Risques mécaniques



Informacja: średnica tarczy/ Information: disc diameter / Informace: průměr kotouče/ informácia: priemer kotúča / informacija: disko skersmuo / informācija: diska diametrs / információ: korong átmérője / informație: diametrul discului / Informacija: premer diska/ Informacija: promjer diska / Informacije: premer diska / Информация: диаметър на диска / Інформація: діаметр диска / Teave: ketta läbimõõt. / Information: Durchmesser der Scheibe / Information : diamètre du disque

PL Spis treści

1. Zdjęcia i rysunki
2. Opis urządzenia
3. Przeznaczenie urządzenia
4. Ograniczenie użycia
5. Dane techniczne
6. Przygotowanie do pracy
7. Podłączenie do sieci
8. Włączanie urządzenia
9. Użytkowanie urządzenia
10. Bieżące czynności obsługowe
11. Części zamienne i akcesoria
12. Samodzielne usuwanie usterek
13. Kompletacja urządzenia
14. Informacja dla użytkowników o pozbywaniu się urządzeń elektrycznych i elektronicznych
15. Wykaz części do rysunku złożeniowego
16. Karta gwarancyjna

Deklaracja zgodności została dołączona do instrukcji jako oddzielny dokument. W przypadku braku deklaracji zgodności należy się skontaktować z Dedra Exim Sp. z o.o.
Ogólne przepisy bezpieczeństwa zostały dołączone do instrukcji jako oddzielna broszura.

OSTRZEŻENIE. Przeczytać wszystkie ostrzeżenia oznaczone symbolem i wszystkie instrukcje.

Nieprzestrzeganie podanych niżej ostrzeżeń i wskazówek dotyczących bezpieczeństwa może być przyczyną porażenia prądem elektrycznym, pożaru lub poważnych obrażeń.

Zachować wszystkie ostrzeżenia i instrukcje do przyszłego użytku.

2. Opis urządzenia

1. Rękojeść główna, 2. Włącznik, 3. Zabezpieczenie przed przypadkowym uruchomieniem, 4. Zaślepki szczotktrzymaczy, 5. Uchwyt pomocniczy, 6. Tarcza zacieraczki, 7. Końcówka robocza

3. Przeznaczenie urządzenia

Zacieraczka do tynków DED7769, w zależności od użytej tarczy, służy do zacierania i wygładzania tynków wapienno-gipsowych bądź do usuwania nierówności powierzchni dotychczasowych tynków, zdzierania tapet, usuwania wypływek zaprawy spomiędzy cegieł, usuwania przyschniętego tynku z betonowych posadzek itp. Za pomocą tarcz gąbkowych o różnych stopniach twardości można zacierać i wyrównywać tynki wapienno-cementowe i gipsowe, zarówno wewnętrzne jak i zewnętrzne. Zastosowanie tarcz zdzierających pozwala na usuwanie z powierzchni ścian i podłóg nierówności i „starych" warstw.

Dopuszcza się wykorzystanie urządzenia w pracach remontowo-budowlanych, warsztatach naprawczych, w pracach amatorskich przy równoczesnym przestrzeganiu warunków użytkowania i dopuszczalnych warunków pracy, zawartych w instrukcji obsługi.

4. Ograniczenia użycia

Urządzenie może być użytkowane tylko zgodnie zamieszczonymi poniżej „Dopuszczalnymi warunkami pracy".
Samowolne zmiany w budowie mechanicznej i elektrycznej, wszelkie modyfikacje, czynności obsługowe nieopisane w instrukcji obsługi będą traktowane jako bezprawne i powodują natychmiastową utratę praw gwarancyjnych, a deklaracja zgodności traci ważność.
Użytkowanie niezgodne z przeznaczeniem, bądź niezgodnie z instrukcją obsługi spowoduje natychmiastową utratę praw gwarancyjnych.

Dopuszczalne warunki pracy
S1
Unikać wilgoci. Nie pozostawiać włączonego urządzenia bez nadzoru.

5. Dane techniczne

Model	**DED7769**
Napięcie znamionowe [V]	230V
Częstotliwość [Hz]	50
Moc nominalna [W]	750
Klasa ochronności	II
Stopień ochrony przed dostępem bezpośrednim	IPX0
Prędkość obrotowa [min^{-1}]	110
Średnica tarczy [mm]	375
Poziom ciśnienia akustycznego L_{PA} [dB(A)]	88,6
Niepewność pomiaru k_{LPA}[dB(A)]	3
Poziom mocy akustycznej L_{WA} [dB(A)]	96,6
Niepewność pomiaru k_{LWA} [dB(A)]	3
Całkowita wartość drań na rękojeści $a_{h, DS.}$ [m/s^2]	<2,5
Niepewność pomiaru $k_{ah, DS.}$ [m/s^2]	1,5

Informacja na temat drgań i hałasu

Wartość łączona drgań a_h oraz niepewność pomiaru określono zgodnie z normą EN 62841-2-3i podano w tabeli.
Emisja hałasu została określona zgodnie z EN 62841-1, wartości podano powyżej w tabeli.

UWAGA **Hałas może spowodować uszkodzenie słuchu, podczas pracy zawsze należy używać środków ochrony słuchu!**

Deklarowana łączna wartość drgań została zmierzona zgodnie ze standardową metodą badania i może być wykorzystana do porównania jednego urządzenia z drugim. Podany poziom drgań może być również wykorzystywany do wstępnej oceny narażenia na drgania.

Poziom drga podczas rzeczywistego użytkowania urządzenia może się różnić od zadeklarowanych wartości, w zależności od sposobu użycia narzędzi roboczych, w szczególności od rodzaju obrabianego przedmiotu oraz od konieczności określenia środków mających na celu ochronę operatora. Aby dokładnie oszacować narażenia w rzeczywistych warunkach użytkowania, należy wziąć pod uwagę wszystkie części cyklu operacyjnego, obejmujące także okresy, gdy urządzenie jest wyłączone lub gdy jest ono włączone, ale nie jest używane do pracy.

6. Przygotowanie do pracy

⚠ UWAGA Wszystkie czynności przygotowawcze przeprowadzać przy urządzeniu odłączonym od źródła zasilania.

Przed rozpoczęciem pracy urządzenie wymaga zmontowania. Na trzpień wrzeciona (patrz rysunek złożeniowy B poz. 4) należy założyć tarczę zacieraczki (poz. 3), dopasowując otwór do kształtu trzpienia. Następnie, za pomocą wkrętu (poz. 2) dokręcić tarczę. Odpowiednie końcówki robocze (tarcza gąbkowa, tarcza plastikowa, tarcza do zdzierania) są montowane do tarczy zacieraczki za pomocą rzepów. Tak przygotowane urządzenie jest gotowe do pracy.

7. Podłączenie do sieci

Przed podłączeniem urządzenia do źródła prądu należy upewnić się, czy napięcie zasilania odpowiada wartości podanej na tabliczce znamionowej.
Instalacja zasilająca powinna być wykonana zgodnie z zasadniczymi wymaganiami dotyczącymi instalacji elektrycznych i spełniać wymogi bezpieczeństwa użytkowania. Parametry minimalnego przekroju przewodu zasilającego oraz nominalnej wartości bezpiecznika w zależności od mocy urządzenia podano w poniższej tabeli:

Moc urządzenia [W]	Minimalny przekrój przewodu [mm^2]	Minimalna wartość bezpiecznika typu C [A]
700÷1400	1	10

Instalacja winna być wykonana przez uprawnionego elektryka. W przypadku korzystania z przedłużaczy należy zwrócić uwagę by przekrój żyły nie był mniejszy od wymaganego (patrz tabela). Przewód elektryczny ułożyć tak, aby w czasie pracy nie był narażony na przecięcie. Nie używać uszkodzonych przedłużaczy. Okresowo sprawdzać stan techniczny przewodu zasilającego. Nie ciągnąć za przewód zasilający.

8. Włączanie urządzenia

⚠ UWAGA Przed uruchomieniem urządzenia bezwzględnie wykonać czynności opisane w rozdziale „Przygotowanie do pracy".

Urządzenie uruchamiać w pozycji poziomej bez obciążenia (bez styku z obrabianą powierzchnią ściany, sufitu). Wyłącznik urządzenia znajduje się na obudowie zespołu napędowego (rys. A, poz. 2). W celu włączenia urządzenia wcisnąć i przytrzymać okrągły przycisk, znajdujący się po lewej stronie rękojeści głównej (rys. A poz. 3) następnie wcisnąć przycisk włącznika.

9. Użytkowanie urządzenia

⚠ UWAGA Po włączeniu zacieraczki nie wolno od razu zaczynać pracy. Urządzenie musi osiągnąć prędkość maksymalną, dopiero wtedy można rozpocząć zacieranie.

Należy przyjąć stabilną pozycję ciała, stać na lekko rozchylonych nogach i lekko pochylić tułów podczas pracy. Dopasować siłę docisku do wykonywanej pracy. Urządzenie prowadzić półkolistymi ruchami, podczas pracy kontrolować stan obrabianej powierzchni aż do uzyskania pożądanej gładkości. W miarę potrzeby można zwilżać obrabiany tynk.
Dbać o to, aby urządzenie nie było zabrudzone. Zwracać szczególną uwagę na stan otworów wentylacyjnych i włącznika, usuwać wszelkie zanieczyszczenia i nacieki na korpusie urządzenia, otworach wentylacyjnych i włączniku.
Nie pozostawiać urządzenia na biegu jałowym. Nie pozostawiać urządzenia podłączonej do sieci bez dozoru. Po zakończeniu pracy obowiązkowo wyjąć wtyczkę z gniazdka. Nie przeciążać maszyny.
Zwrócić uwagę, aby dostosowywać tarcze wygładzające do charakteru pracy:
- tarcza plastikowa z siatką – do zacierania większych nierówności bądź do tynku, który zbyt mocno wysechł;
- tarcza zdzierająca (DED77675 - brak w kompletacji, do dokupienia) – do usuwania wypływek spomiędzy cegieł surowego muru, do usuwania starych powłok tynkarskich, farb; do zacierania tynku cementowo-wapiennego przed położeniem płytek ceramicznych
- tarcza styropianowa (DED77674 – brak w kompletacji, do dokupienia) – do docierania na gładko wstępnie obrobionych powierzchni, przygotowując je do położenia np. tapet
- tarcza gąbkowa – do docierania wykańczającego powierzchni ścian.

10. Bieżące czynności obsługowe

⚠ UWAGA Wszystkie czynności obsługowe przeprowadzać przy urządzeniu odłączonym od źródła zasilania.

Okresowo weryfikować stan techniczny urzązenia. Sprawdzać przed każdym rozpoczęciem pracy, czy krążek ścierny nie jest wyeksploatowany. Zawsze pracować sprawnymi końcówkami roboczymi. Dbać o czystość urządzenia, szczególną uwagę poświęcając na oczyszczenie otworów wlotowych powietrza do silnika (bardzo ważne). Czynność tą najlepiej wykonać przedmuchując szlifierkę sprężonym powietrzem.
Kontrolować stan szczotek elektrografitowych. W przypadku stwierdzenia, że są krótsze niż 5 mm należy je bezwzględnie wymienić na nowe. Szczotki umieszczone są po bokach silnika (rys. A poz. 4) i ich wymiana polega na:
1. Odkręceniu zaślepek zabezpieczających,
2. Wyjęciu szczotki elektrografitowej za pomocą małego śrubokręta,
3. Wsunięciu w szczotkotrzymacz nowej szczotki,
4. Założeniu i dokręceniu zaślepki zabezpieczającej.
Szczotki nie są wyposażone w ogranicznik, dlatego należy kontrolować ich stan. Częstotliwość kontroli szczotek zależy od intensywności użytkowania narzędzia, nie powinno jednak być rzadsze niż co 20-30 godzin.
Każdorazowo po zakończeniu pracy oczyścić urządzenie z resztek urobku. Przechowywać urządzenie w miejscu niedostępnym dla dzieci.

11. Części zamienne i akcesoria

Akcesoria dostępne w sprzedaży:
DED776701 - tarcza mocująca z rzepem
DED77674 - tarcza styropianowa
DED77671 - tarcza gąbkowa
DED77670 - plastikowa tarcza siatkowa
DED7767G16 - tarcza ścierna #16
DED7767G24 - tarcza ścierna #24
DED77675 - tarcza zdzierająca
DED77691 - dysk metalowy
W celu zakupu części zamiennych i akcesoriów należy skontaktować się z Serwisem Dedra Exim. Dane kontaktowe znajdują się na 1. stronie instrukcji.
Przy zamawianiu części zamiennych prosimy podać numer partii umieszczony na tabliczce znamionowej oraz numer części z rysunku złożeniowego.
W okresie gwarancyjnym naprawy dokonywane są na zasadach podanych w karcie gwarancyjnej. Reklamowany produkt prosimy przekazać do naprawy w miejscu zakupu (sprzedawca zobowiązany jest przyjąć reklamowany produkt), przesłać do serwisu centralnego Dedra Exim lub przesłać do serwisu najbliższego względem miejsca zamieszkania (lista serwisów na stronie www.dedra.pl). Prosimy uprzejmie dołączyć wypełnioną kartę gwarancyjną. Po okresie gwarancyjnym naprawy wykonuje serwis centralny. Uszkodzony produkt należy przesłać do serwisu (koszty wysyłki pokrywa użytkownik).

12. Samodzielne usuwanie usterek

⚠ UWAGA Przed przystąpieniem do samodzielnego usuwania usterek odłączyć urządzenie od zasilania.

Problem	Przyczyna	Rozwiązanie
Urządzenie nie działa	Brak napięcia w gnieździe sieciowym	Sprawdzić napięcie w instalacji
	Uszkodzony włącznik	Przekazać urządzenie do naprawy
	Uszkodzony przewód zasilający	Przekazać urządzenie do naprawy
Urządzenie grzeje się	Zapchane otwory wentylacyjne	Wyczyścić otwory wentylacyjne
Silnik rusza z trudem	Zużyte szczotki elektrografitowe	Wymienić szczotki
Niska efektywność szlifowania	Zużyta tarcza ścierna	Wymienić tarczę ścierną

13. Kompletacja urządzenia

1. Zacieraczka do tynków DED7769, 2. Tarcza mocująca z rzepem, 3. Plastikowa tarcza siatkowa, 4. Tarcza gąbkowa, 5. Papier ścierny

14. Informacja dla użytkowników o pozbywaniu się urządzeń elektrycznych i elektronicznych (dotyczy gospodarstw domowych)



Przedstawiony symbol umieszczony na produktach lub dołączonej do nich dokumentacji informuje, że niesprawnych urządzeń elektrycznych lub elektronicznych nie można wyrzucać razem z odpadami bytowymi. Prawidłowe postępowanie w razie konieczności utylizacji, powtórnego użycia lub odzysku podzespołów polega na przekazaniu urządzenia do wyspecjalizowanego punktu zbiórki, gdzie będzie przyjęte bezpłatnie. Informacji o lokalizacji miejsc zbiórki zużytego sprzętu udzielają władze lokalne np. na swoich stronach internetowych.
Prawidłowa utylizacja urządzenia umożliwia zachowanie cennych zasobów i uniknięcie negatywnego wpływu na zdrowie i środowisko, wynikające z możliwości obecności w sprzęcie niebezpiecznych: substancji, mieszanin oraz części składowych.
Nieprawidłowa utylizacja odpadów zagrożona jest karami przewidzianymi w odpowiednich przepisach lokalnych.
Użytkownicy w krajach Unii Europejskiej: W razie konieczności pozbycia się urządzeń elektrycznych lub elektronicznych, prosimy skontaktować się z najbliższym punktem sprzedaży lub z dostawcą, którzy udzielą dodatkowych informacji.
Pozbywanie się odpadów w krajach poza Unią Europejską: Taki symbol dotyczy tylko krajów Unii Europejskiej. W razie potrzeby pozbycia się niniejszego produktu prosimy skontaktować się z lokalnymi władzami lub ze sprzedawcą celem uzyskania informacji o prawidłowym sposobie postępowania.

15. Wykaz części do rysunku złożeniowego

1	Tarcza plastikowa	27	Szczotki elektrografitowe kpl.
2	Śruba	28	Zaślepka szczotkotrzymacza
3	Tarcza mocująca z rzepem	29	Łożysko
4	Wrzeciono	30	Osłona gumowa łożyska
5	Pierścień uszczelniający	31	Stojan
6	Segger	32	Obudowa część prawa
7	Łożysko	33	Nakrętka
8	Tuleja ślizgowa	34	Rękojeść pomocnicza
9	Korpus przekładni	35	Śruba
10	Łożysko igiełkowe	36	Wkręt
11	Koło zębate 3	37	Osłona rękojeści dodatkowej
12	Przegroda wirnika	38	Kondensator
13	Łożysko	39	Cewka indukcyjna
14	Koło zębate 1	40	Wkręt
15	Wałek zębaty 1	41	Mocowanie przewodu
16	Kulka stalowa	42	Odgiętka przewodu
17	Łożysko	43	Przewód zasilający
18	Łożysko igiełkowe	44	Wkręt
19	Wałek zębaty 2	45	Obudowa część lewa
20	Klin	46	Włącznik
21	Koło zębate 2	47	Wkręt
22	Pierścień osadczy	48	Papier ścierny

23	Łożysko	49	Gąbka
24	Łożysko	50	Pierścień osadczy
25	Wirnik	51	Sprężyna
26	Szczotkotrzymacz		

Karta gwarancyjna

na

[Zacieraczka do tynków]

Nr katalogowy: DED7769 nr partii: .....

(zwane dalej Produktem)

Data zakupu Produktu: .....

Pieczęć sprzedawcy

Data i podpis sprzedawcy: .....

Oświadczenie Użytkownika:

Potwierdzam, że zostałem poinformowany o warunkach gwarancji oraz skutkach nieprzestrzegania wytycznych zawartych w Instrukcji obsługi i karcie gwarancyjnej. Warunki niniejszej gwarancji są mi znane, co potwierdzam własnoręcznym podpisem:

....

Data i miejsce Podpis Użytkownika

I. Odpowiedzialność za Produkt

1. Gwarant – Dedra Exim Sp. z o.o. z siedzibą w Pruszkowie, adres: ul. 3 Maja 8, 05-800 Pruszków, KRS 0000062517, Sąd Rejonowy dla m.st. Warszawy w Warszawie, XIV Wydział Gospodarczy Krajowego Rejestru Sądowego, NIP 527-020-49-33, kapitał zakładowy: 100 980.00 zł.
2. Na warunkach określonych w niniejszej karcie gwarancyjnej Gwarant udziela gwarancji na Produkt, pochodzący z dystrybucji Gwaranta.
3. Odpowiedzialność z tytułu gwarancji obejmuje tylko wady powstałe z przyczyn tkwiących w Produkcie w momencie jego wydania Użytkownikowi.
4. Z tytułu gwarancji Użytkownik, uzyskuje prawo do bezpłatnej naprawy Produktu, o ile wada ujawniła się w okresie gwarancji. Sposób naprawy Produktu (metoda wykonania naprawy) zależy od decyzji Gwaranta. W przypadku stwierdzenia przez Gwaranta braku możliwości naprawy Gwarant zastrzega sobie prawo wymiany wadliwego elementu albo całego Produktu na wolny od wad, obniżenia ceny Produktu lub odstąpienia od umowy.
5. W stosunku do Użytkownika, który nie jest konsumentem w rozumieniu ustawy z dnia 23 kwietnia 1964r. Kodeks cywilny, odpowiedzialność odszkodowawcza Gwaranta za szkody wynikające z niniejszej gwarancji i/lub w związku z jej zawarciem i wykonywaniem, bez względu na tytuł prawny, jest ograniczona maksymalnie do wysokości wartości wadliwego Produktu.

II. Okres gwarancji

Elementy Produktu	Czas trwania ochrony gwarancyjnej
Zacieraczka do tynków	36 miesięcy, licząc od daty zakupu Produktu uwidocznionej w niniejszej karcie gwarancyjnej

III. Warunki skorzystania z gwarancji

1. Przedstawienie przez Użytkownika wypełnionej karty gwarancyjnej Produktu oraz uprawdopodobnienie przez Użytkownika okoliczności zakupu Produktu, np. poprzez przedstawienie paragonu, faktury, itd. W celu sprawnego przeprowadzenia reklamacji zaleca się aby Użytkownik przekazał wraz z Produktem do reklamacji wszystkie elementy określone w „Kompletacji urządzenia" zawartej w Instrukcji obsługi.
2. Stosowanie się przez Użytkownika do zaleceń zawartych w Instrukcji obsługi i karcie gwarancyjnej.
3. Gwarancja obejmuje tylko obszar Rzeczypospolitej Polskiej i UE.
4. Gwarancja nie obejmuje wad Produktu powstałych w szczególności na skutek:
a. Nieprzestrzegania przez Użytkownika warunków określonych w Instrukcji obsługi, w szczególności w zakresie prawidłowej eksploatacji, konserwacji i czyszczenia;
b. Zastosowania przez Użytkownika środków czyszczących lub konserwujących niezgodnych z Instrukcją obsługi;
c. Nieodpowiedniego przechowywania i transportu Produktu przez Użytkownika;
d. Samowolnych zmian i/lub przeróbek Produktu przez Użytkownika, które nie były uzgadniane z Gwarantem;
e. Zastosowania przez Użytkownika w Produkcie materiałów eksploatacyjnych niezgodnych z Instrukcją obsługi.
5. Użytkownik, który nie jest konsumentem w rozumieniu ustawy z dnia 23 kwietnia 1964r. Kodeks cywilny, traci gwarancję na Produkt, w którym:
- numery seryjne, oznaczenia dat i tabliczki znamionowe zostały usunięte, zmienione lub uszkodzone przez Użytkownika;
- plomby zostały uszkodzone przez Użytkownika lub noszą ślady manipulacji Użytkownika.
6. Uwaga! Czynności związane z codzienną obsługą Produktu, wynikające m.in. z Instrukcji obsługi Użytkownik wykonuje we własnym zakresie i na swój koszt.

IV. Procedura reklamacyjna

1. W przypadku stwierdzenia nieprawidłowej pracy Produktu, przed dokonaniem zgłoszenia reklamacyjnego należy upewnić się czy wszystkie czynności określone w szczególności w Instrukcji obsługi zostały wykonane w sposób prawidłowy.
2. Zgłoszenie reklamacji zaleca się dokonać niezwłocznie, najlepiej w terminie 7 dni od daty zauważenia wady Produktu. Użytkownik, który nie jest konsumentem w rozumieniu ustawy z dnia 23 kwietnia 1964r. Kodeks cywilny traci uprawienia wynikające z niniejszej gwarancji w przypadku niezgłoszenia reklamacji w terminie 7 dni.
3. Zgłoszenie reklamacji można dokonać m.in. w punkcie zakupu Produktu, w serwisie gwarancyjnym lub pisemnie na adres: Dedra Exim Sp. z o.o., ul. 3 Maja 8, 05-800 Pruszków.
4. Użytkownik może złożyć reklamację przy wykorzystaniu formularza dostępnego na stronie internetowej www.dedra.pl. („Formularz zgłoszenia reklamacji z tytułu gwarancji").
5. Adresy serwisów gwarancyjnych dla poszczególnych krajów dostępne są na stronie www.dedra.pl. W przypadku braku serwisu gwarancyjnego dla danego kraju zgłoszenia reklamacyjne z tytułu gwarancji zaleca się kierować na adres: Dedra Exim Sp. z o.o. ul. 3 Maja 8, 05-800 Pruszków (Polska).
6. Mając na uwadze bezpieczeństwo Użytkownika zakazuje się korzystania z wadliwego Produktu.
7. Uwaga! Korzystanie z wadliwego Produktu jest niebezpieczne dla zdrowia i życia Użytkownika.
8. Wykonanie obowiązków wynikających z gwarancji nastąpi w terminie 14 dni roboczych, licząc od dnia dostarczenia reklamowanego Produktu przez Użytkownika.
9. Przed dostarczeniem wadliwego Produktu do reklamacji zaleca się jego oczyszczenie. Reklamowany Produkt zaleca się dokładnie zabezpieczyć przed uszkodzeniami w transporcie (zaleca się dostarczyć reklamowany Produkt w oryginalnym opakowaniu).
10. Okres gwarancji ulega przedłużeniu o czas, w ciągu którego wskutek wady Produktu objętego gwarancją Użytkownik nie mógł z niego korzystać.

Gwarancja nie wyłącza, nie ogranicza, ani nie zawiesza uprawnień Użytkownika wynikających z przepisów o rękojmi za wady rzeczy sprzedanej.

Zgodnie z art. 13 ust. 1 i ust. 2 rozporządzenia Parlamentu Europejskiego i Rady (UE) 2016/679 z dnia 27 kwietnia 2016 r. w sprawie ochrony osób fizycznych w związku z przetwarzaniem danych osobowych i w sprawie swobodnego przepływu takich danych oraz uchylenia dyrektywy 95/46/WE (dalej: „RODO") informujemy

1. Administratorem Twoich danych osobowych podanych w formularzu jest DEDRA-EXIM sp. z o.o. z siedzibą w Pruszkowie , ul. 3 Maja 8, 05-800 Pruszków (dalej: „Administrator").
2. Twoje dane będą przetwarzane wyłącznie w celu przeprowadzenia procedury gwarancyjnej urządzenia zgodnie art. 6 ust. 1 lit. b ogólnego rozporządzenie o ochronie danych (dalej: „RODO") Podanie danych jest dobrowolne, ale konieczne do przeprowadzenia procedury gwarancyjnej.
3. Twoje dane będą przetwarzane przez okres rozpatrywania przeprowadzenia procedury gwarancyjnej oraz w celach archiwizacyjnych w razie konieczności obrony przed ewentualnymi roszczeniami wobec Administratora nie dłużej niż do momentu ich przedawnienia.
4. Twoje dane mogą być ujawniane wyłącznie podmiotom przetwarzającym dane na rzecz administratora na podstawie pisemnej umowy powierzenia przetwarzania danych osobowych świadczącym m.in. usługi serwisu technicznego, hostingu lub obsługi strony internetowej, obsługi IT, firmie kurierskiej. Dostawcy Administratora zobowiązani są do zapewnienia zabezpieczenia danych i spełnienia wymogów obowiązującego prawa związanego z ochroną danych osobowych i nie mogą wykorzystywać powierzonych danych osobowych do innych celów niż te, które są określone w umowie z Administratorem.
5. Twoje dane nie będą przetwarzane w sposób zautomatyzowany w tym również w formie profilowania oraz nie będą przekazywane do państwa trzeciego/organizacji międzynarodowej.
6. Posiadasz prawo dostępu do treści swoich danych oraz prawo ich sprostowania, usunięcia, ograniczenia przetwarzania, prawo do przenoszenia danych, prawo wniesienia sprzeciwu, w dowolnym momencie.
7. We wszelkich sprawach związanych z przetwarzaniem Twoich danych osobowych przez Administratora możesz skontaktować się pod adresem e-mail: daneosobowe@dedra.pl;
8. Masz prawo wniesienia skargi do wniesienia skargi do organu właściwego do spraw ochrony danych osobowych.

EN Table of contents

1. Photographs and drawings
2. Description of the device
3. Intended use of the device
4. Restrictions on use
5. Technical data
6. Preparation for operation
7. Connection to the mains
8. Switching on the device
9. Using the device
10. Routine maintenance
11. Spare parts and accessories
12. Troubleshooting
13. Completing the device
14. Information for users on the disposal of electrical and electronic equipment
15. Warranty card

The declaration of conformity is included with the manual as a separate document. If the declaration of conformity is missing, please contact Dedra Exim Sp. z o.o. General safety regulations are included with the manual as a separate brochure.

WARNING. Read all warnings marked with the symbol and all instructions.

Failure to follow the warnings and safety instructions below may result in electric shock, fire or serious injury.

Keep all warnings and instructions for future reference.

2. Description of the device

1. Main handle, 2. Switch, 3. Accidental start protection, 4. Brush holder caps, 5. Auxiliary handle, 6. Trowel blade, 7. Working tip

3. Intended use

Depending on the disc used, the DED7769 plaster trowel is used for trowelling and smoothing lime-gypsum plasters or for removing unevenness from existing plaster surfaces, stripping wallpaper, removing mortar from between bricks, removing dried plaster from concrete floors, etc. Sponge discs of various degrees of hardness can be used to trowel and level lime-cement and gypsum plasters, both internal and external. The use of scraping discs allows for the removal of unevenness and "old" layers from the surface of walls and floors.
The device may be used in renovation and construction works, repair workshops, and amateur works, provided that the conditions of use and permissible working conditions specified in the operating instructions are observed.

4. Restrictions on use

The device may only be used in accordance with the "Permissible working conditions" listed below.
Unauthorised changes to the mechanical and electrical design, any modifications, and maintenance activities not described in the operating instructions will be considered unlawful and will result in the immediate loss of warranty rights, and the declaration of conformity will become invalid.
Use contrary to the intended purpose or contrary to the operating instructions will result in the immediate loss of warranty rights.

Permissible operating conditions
S1
Avoid moisture. Do not leave the device switched on unattended.

5. Technical data

Model	**DED7769**
Rated voltage [V]	230
Frequency [Hz]	50
Nominal power [W]	750
Protection class	II
Degree of protection against direct access	IPX0
Rotational speed [min^{-1}]	110
Disc diameter [mm]	375
Sound pressure level L_{PA} [dB(A)]	88.6
Measurement uncertainty k_{LPA}[dB(A)]	3
Sound power level L_{WA} [dB(A)]	96.6
Measurement uncertainty k_{LWA} [dB(A)]	3
Total drain value on the handle $a_{h, DS.}$ [m/s^2]	<2.5
Measurement uncertainty $k_{ah, DS.}$ [m/s^2]	1.5

Information on vibration and noise

The combined vibration value a_h and measurement uncertainty were determined in accordance with EN 62841-2-3 and are given in the table.
Noise emissions were determined in accordance with EN 62841-1; the values are given in the table above.

WARNING **Noise can cause hearing damage, always use hearing protection when working!**

The declared total vibration value was measured in accordance with the standard test method and can be used to compare one device with another. The specified vibration level can also be used for a preliminary assessment of vibration exposure. The vibration level during actual use of the device may differ from the declared values, depending on how the working tools are used, in particular the type of workpiece and the need to determine measures to protect the operator. In order to accurately estimate exposure under actual conditions of use, all parts of the operating cycle must be taken into account, including periods when the equipment is switched off or when it is switched on but not used for work.

6. Preparation for work

WARNING **All preparatory activities must be carried out with the device disconnected from the power supply.**

The device must be assembled before starting work. Place the lapping disc (item 3) on the spindle shaft (see assembly drawing B, item 4), matching the hole to the shape of the shaft. Then tighten the disc with the screw (item 2). The appropriate working attachments (sponge disc, plastic disc, stripping disc) are attached to the smoothing disc with Velcro fasteners. The device is now ready for operation.

7. Connecting to the mains

Before connecting the device to the power supply, ensure that the supply voltage corresponds to the value indicated on the rating plate.
The power supply installation should be carried out in accordance with the basic requirements for electrical installations and meet the safety requirements for use. The parameters of the minimum cross-section of the power cable and the nominal value of the fuse depending on the power of the device are given in the table below:

Device power [W]	Minimum cable cross-section [mm^2]	Minimum value of type C fuse [A]
700÷1400	1	10

The installation should be carried out by a qualified electrician. When using extension cables, ensure that the cross-section of the conductor is not less than the required value (see table). Lay the electrical cable so that it is not exposed to cutting during operation. Do not use damaged extension cables. Periodically check the technical condition of the power cord. Do not pull on the power cord.

8. Switching on the device

WARNING **Before starting the device, it is essential to perform the steps described in the "Preparation for operation" section.**

Start the device in a horizontal position without load (without contact with the surface of the wall or ceiling being worked on). The device switch is located on the drive unit housing (Fig. A, item 2). To switch on the device, press and hold the round button on the left side of the main handle (Fig. A, item 3), then press the switch button.

9. Using the device

WARNING **Do not start working immediately after switching on the trowel. The device must reach its maximum speed before you can start trowelling.**

Adopt a stable body position, stand with your legs slightly apart and lean your torso slightly forward while working. Adjust the pressure to the work being performed. Guide the device in a semicircular motion and check the condition of the surface being treated until the desired smoothness is achieved. If necessary, you can moisten the plaster being treated.
Ensure that the device is not dirty. Pay particular attention to the condition of the ventilation openings and the switch, remove any dirt and deposits from the body of the device, ventilation openings and switch.
Do not leave the device idling. Do not leave the device connected to the mains unattended. After finishing work, be sure to remove the plug from the socket. Do not overload the machine.
Make sure to adjust the smoothing discs to the nature of the work:
- plastic disc with mesh – for smoothing out larger irregularities or for plaster that has dried too much;
- scraping disc (DED77675 - not included, must be purchased separately) – for removing excess mortar from between bricks in raw masonry, for removing old plaster coatings and paint; for smoothing cement-lime plaster before laying ceramic tiles
- polystyrene disc (DED77674 - not included in the set, must be purchased separately) - for smoothing pre-treated surfaces, preparing them for laying wallpaper, for example
- sponge disc – for finishing wall surfaces.

10. Routine maintenance

WARNING **All maintenance activities must be carried out with the device disconnected from the power supply.**

Periodically check the technical condition of the device. Before each use, check that the abrasive disc is not worn out. Always work with functional working ends. Keep the device clean, paying particular attention to cleaning the air intake openings to the motor (very important). This is best done by blowing the sander with compressed air.
Check the condition of the electrographite brushes. If they are shorter than 5 mm, they must be replaced with new ones. The brushes are located on the sides of the motor (Fig. A, item 4) and their replacement consists of:
1. Unscrewing the protective caps,
2. Remove the electrographite brush using a small screwdriver.
3. Inserting a new brush into the brush holder,
4. Replacing and tightening the protective cap.

The brushes are not equipped with a limiter, so their condition must be checked. The frequency of brush checks depends on the intensity of use of the tool, but should not be less than every 20-30 hours.
Clean the device of any debris after each use. Store the device out of the reach of children.

11. Spare parts and accessories

Accessories available for purchase:

DED776701 - mounting disc with Velcro
DED77674 - polystyrene disc
DED77671 - sponge disc
DED77670 - plastic mesh disc
DED7767G16 - #16 abrasive disc
DED7767G24 - #24 abrasive disc
DED77675 - stripping disc
DED77691 - metal disc

To purchase spare parts and accessories, please contact Dedra Exim Service. Contact details can be found on page 1 of the manual.
When ordering spare parts, please provide the batch number located on the nameplate and the part number from the assembly drawing.
During the warranty period, repairs are carried out in accordance with the terms and conditions specified in the warranty card. Please return the product subject to complaint for repair to the place of purchase (the seller is obliged to accept the product subject to complaint), send it to the Dedra Exim central service centre or send it to the service centre closest to your place of residence (list of service centres at www.dedra.pl). Please enclose the completed warranty card. After the warranty period, repairs are carried out by the central service centre. The damaged product should be sent to the service centre (shipping costs are covered by the user).

12. Independent troubleshooting

WARNING **Before attempting to repair faults yourself, disconnect the device from the power supply.**

Problem	**Cause**	**Solution**
The device does not work	No voltage in the mains socket	Check the voltage in the installation
	Damaged switch	Send the device for repair
	Damaged power cord	Send the device for repair
The device is overheating	Clogged ventilation openings	Clean the ventilation openings
Motor starts with difficulty	Worn electrographite brushes	Replace the brushes
Low grinding efficiency	Worn grinding disc	Replace the grinding disc

13. Device assembly

1. DED7769 plaster smoother, 2. Velcro mounting disc, 3. Plastic mesh disc, 4. Sponge disc, 5. Sandpaper

14. Information for users about the disposal of electrical and electronic equipment (applies to households)



The symbol shown on the products or accompanying documentation informs that faulty electrical or electronic equipment must not be disposed of with household waste. The correct course of action when disposal, reuse or recovery of components is to take the device to a specialized collection point, where it will be accepted free of charge. Information on the location of collection sites for waste equipment is provided by local authorities, e.g. on their websites.
Proper disposal of the device allows you to conserve valuable resources and avoid negative health and environmental impacts resulting from the possibility of hazardous: substances, mixtures and components in the equipment.
Improper disposal of waste is subject to penalties under relevant local regulations.
Users in European Union countries: If you need to dispose of electrical or electronic equipment, please contact your nearest retailer or supplier, who will provide more information.
Disposal of waste in countries outside the European Union: This symbol applies only to countries within the European Union. If you need to dispose of this product, please contact your local authorities or your dealer for proper disposal.

Warranty card

at

Cement sander

Part No.: …….. Lot No.: .....

(hereinafter referred to as the Product)

Product Purchase Date: .....

Dealer stamp

Date and signature of vendor: .....

User Statement:

I acknowledge that I have been informed of the warranty terms and conditions and the consequences of not following the guidelines in the User's Manual and Warranty Card. The terms of this warranty are known to me, which I confirm with my signature:

....

Date and place Signature of the User

I. Product Liability:

1. Guarantor - Dedra Exim Sp. z o.o. with its registered office in Pruszkow, address: ul. 3 Maja 8, 05-800 Pruszków, KRS 0000062517, District Court for the City of Warsaw in Warsaw, XIV Economic Department of the National Court Register, NIP 527-020-49-33, share capital: PLN 100,980.00.
2. Under the terms of this warranty card, the Guarantor guarantees the Product, originating from the Guarantor's distribution.
3. Liability under the warranty shall cover only defects arising from causes inherent in the Product at the time of its release to the User.
4. By virtue of the warranty, the User, obtains the right to repair the Product free of charge, if the defect became apparent during the warranty period. The method of repairing the Product (the method of performing the repair) is at the discretion of the Guarantor. If the Guarantor finds that repair is not possible, the Guarantor reserves the right to replace the defective element or the entire Product with a defect-free one, reduce the price of the Product or withdraw from the contract.
5. In relation to the User who is not a consumer within the meaning of the Act of April 23, 1964. Civil Code, the Guarantor's liability for damages resulting from this guarantee and/or in connection with its conclusion and execution, regardless of the legal title, is limited to a maximum of the value of the defective Product.

II. Warranty Period:

Product Elements	Duration of warranty protection
Cement sander	36 months, starting from the date of purchase of the Product shown on this warranty card

III. Conditions for taking advantage of the warranty:

The User must present the completed warranty card for the Product and the User must substantiate the circumstances of the purchase of the Product, e.g. by presenting a receipt, invoice, etc. In order to carry out the claim efficiently, the User is advised to submit with the Product for claim all the elements specified in the "Completion of the device" included in the User's Manual.
2. compliance by the User with the recommendations contained in the User's Manual and the warranty card.
3. The warranty covers only the territory of the Republic of Poland and the EU.
4. The warranty does not cover Product defects arising in particular from:
a. Failure by the User to comply with the conditions set forth in the User's Manual, particularly with regard to proper operation, maintenance and cleaning;
b. Use of cleaning or maintenance products by the User that do not comply with the User's Manual;
c. Inadequate storage and transportation of the Product by the User;
d. Unauthorized changes and/or alterations to the Product by the User, which were not agreed upon with the Guarantor;
e. User's use of consumables in the Product that do not comply with the User's Manual.
f. A user who is not a consumer within the meaning of the Act of April 23, 1964. Civil Code, forfeits the warranty on the Product in which:
g. serial numbers, date markings and nameplates have been removed, altered or damaged by the User;
h. the seals have been damaged by the User or bear signs of tampering by the User.
5. Note: Activities related to the daily operation of the Product, resulting, among other things, from the User's Manual, shall be performed by the User on his/her own and at his/her own expense.

IV. Complaint Procedure:

1. In the event that the Product is found not to be working properly, make sure that all the operations specified in particular in the User's Manual have been performed correctly before making a claim.
2. It is recommended to make a complaint immediately, preferably within 7 days from the date of noticing a defect in the Product. The User, who is not a consumer within the meaning of the Act of April 23, 1964. Civil Code, loses his/her rights under this warranty if he/she fails to report a complaint within 7 days.
3. Claims may be filed, among others, at the point of purchase of the Product, at the warranty service or in writing to the address: Dedra Exim Sp. z o.o., ul. 3 Maja 8, 05-800 Pruszków.
4. The user may file a complaint using the form available on the website www.dedra.pl. ("Warranty Claim Form").
5. Addresses of warranty services for specific countries are available at www.dedra.pl. In the absence of a warranty service for a particular country, warranty claims are recommended to be addressed to: Dedra Exim Sp. z o.o. ul. 3 Maja 8, 05-800 Pruszków (Poland).
6. With a view to the safety of the User, it is prohibited to use a defective Product.
7. Caution: using a defective Product is dangerous to the health and life of the User.
8. The fulfillment of obligations under the warranty will be carried out within 14 working days from the date of delivery of the claimed Product by the User.
9. Before delivering the defective Product for complaint, it is recommended to clean it. The Product under complaint is recommended to be carefully protected against damage in transit (it is recommended to deliver the Product under complaint in its original packaging).
10. The warranty period shall be extended by the time during which, due to a defect in the Product covered by the warranty, the User could not use it.
The warranty does not exclude, limit or suspend the User's rights under the warranty provisions for defects of the sold thing.
Pursuant to Article 13 (1) and (2) of Regulation (EU) 2016/679 of the European Parliament and of the Council of April 27, 2016 on the protection of natural persons with regard to the processing of personal data and on the free movement of such data and repealing Directive 95/46/EC (hereinafter: "RODO"), we inform you of the following
1. The administrator of your personal data provided in the form is DEDRA-EXIM sp. z o.o. with its registered office in Pruszkow , 3 Maja Street 8, 05-800 Pruszkow (hereinafter: "Administrator").
2. Your data will be processed solely for the purpose of carrying out the warranty procedure for the device in accordance with Article 6(1)(b) of the General Data Protection Regulation (hereinafter: "GDPR") Provision of data is voluntary, but necessary to carry out the warranty procedure.
3. Your data will be processed for the period of consideration of the execution of the warranty procedure and for archiving purposes in case of the need to defend against possible claims against the Administrator no longer than until their statute of limitations.
4. Your data may be disclosed only to entities processing data on behalf of the Administrator on the basis of a written contract of entrustment of personal data processing providing, among others, technical service, hosting or website maintenance, IT support, courier company. The Administrator's suppliers are obliged to ensure data security and meet the requirements of the applicable law related to personal data protection and may not use the entrusted personal data for purposes other than those specified in the contract with the Administrator.
5. your data will not be processed by automated means including profiling and will not be transferred to a third country/international organization.
6. You have the right to access the content of your data and the right to rectify, erase, restrict processing, the right to data portability, the right to object, at any time.
7. For all matters related to the Administrator's processing of your personal data, you may contact at e-mail: daneosobowe@dedra.pl;
8. You have the right to lodge a complaint with the data protection authority;

CZ Obsah

1. Snímky a obrázky
2. Popis zařízení
3. Účel zařízení
4. Omezení použití
5. Technické údaje
6.. Příprava na práci
7. Připojení k síti
8. Zapnutí zařízení
9. Použití zařízení
10. Průběžná údržba
11. Náhradní díly a příslušenství
12. Závady odstraněné samostatně
13. Dokončení vybavení
14. Informace pro uživatele o likvidaci elektrických a elektronických zařízení
15. Záruční list

Prohlášení o shodě je přiloženo k příručce jako samostatný dokument. V případě, že prohlášení o shodě není k dispozici, obraťte se na společnost Dedra Exim Sp. z o.o.
Obecné bezpečnostní předpisy jsou součástí příručky jako samostatná brožura.

VAROVÁNÍ. Přečtěte si všechna varování označená symbolem a všechny pokyny.

Nedodržení následujících varování a bezpečnostních pokynů může mít za následek úraz elektrickým proudem, požár nebo vážné zranění.

Všechna varování a pokyny si uschovejte pro budoucí použití.

2. Popis zařízení

1. Hlavní rukojeť, 2. Vypínač, 3. Ochrana proti náhodnému spuštění, 4. Krytky kartáčů, 5. Pomocná rukojeť, 6. Kotouč hladítka, 7. Pracovní hrot.

3. Účel zařízení

Omítací hladítko DED7769 se v závislosti na použitém kotouči používá k stěrkování a hlazení vápna a omítek nebo k odstraňování nerovností povrchu stávajících omítek, odstraňování tapet, odstraňování netěsností malty mezi cihlami, odstraňování zaschlé omítky z betonových podlah atd. Vápenocementové a sádrové omítky v interiéru i exteriéru lze stěrkovat a vyrovnávat pomocí houbových kotoučů různých stupňů tvrdosti. Použití brusných kotoučů umožňuje odstranit nerovnosti a "staré" vrstvy z povrchu stěn a podlah.
Přístroj je přípustné používat při renovačních a stavebních pracích, v opravárenských dílnách, při amatérské práci, při dodržení podmínek použití a přípustných pracovních podmínek uvedených v návodu k obsluze.

4. Omezení použití

Spotřebič smí být používán pouze v souladu s níže uvedenými "Povolenými provozními podmínkami".
Neoprávněné změny mechanické a elektrické konstrukce, jakékoli úpravy, údržba, které nejsou popsány v návodu k obsluze, budou považovány za nezákonné a budou mít za následek okamžitou ztrátu záručních práv a prohlášení o shodě se stane neplatným.
Nesprávné použití nebo použití v rozporu s návodem k obsluze má za následek okamžitou ztrátu záručních práv.

Přípustné pracovní podmínky
S1
Vyhněte se vlhkosti. Nenechávejte spotřebič zapnutý bez dozoru.

5. Technické údaje

Model	**DED7769**
Jmenovité napětí [V]	230V
Frekvence [Hz]	50
Jmenovitý výkon [W]	750
Třída ochrany	II
Stupeň ochrany proti přímému přístupu	IPX0
Rychlost [min]$^{-1}$	110
Průměr disku [mm]	375
Hladina akustického tlaku L_{PA} [dB(A)]	88,6
Nejistota měření k_{LPA} [dB(A)]	3
Hladina akustického výkonu L_{WA} [dB(A)]	96,6
Nejistota měření k_{LWA} [dB(A)]	3
Celková rukojeť drake $a_{h, DS.}$ [m/s]^2	<2,5
Nejistota měření $k_{ah, DS.}$ [m/s]^2	1,5

Informace o vibracích a hluku

Kombinovaná hodnota vibrací a_h a nejistota měření byly stanoveny podle normy EN 62841-2-3a jsou uvedeny v tabulce.
Emise hluku byly stanoveny podle normy EN 62841-1, hodnoty jsou uvedeny výše v tabulce.

POZOR **Hluk může způsobit poškození sluchu, při práci vždy používejte ochranu sluchu!**

Deklarovaná celková hodnota vibrací byla změřena podle standardní zkušební metody a lze ji použít k porovnání jednoho zařízení s jiným. Uvedenou hodnotu vibrací lze také použít pro předběžné posouzení expozice vibracím.
Úroveň vibrací při skutečném používání stroje se může lišit od deklarovaných hodnot v závislosti na použití pracovních nástrojů, zejména na typu obrobku, a na potřebě určit opatření na ochranu obsluhy. Aby bylo možné přesně odhadnout expozice za skutečných podmínek používání, je třeba vzít v úvahu všechny části pracovního cyklu, včetně období, kdy je stroj vypnutý nebo kdy je zapnutý, ale nepoužívá se k práci.

6. Příprava na práci

POZOR **Veškeré přípravné práce provádějte s přístrojem odpojeným od napájení.**

Před zahájením práce je třeba zařízení sestavit. Nasaďte kotouč hladítka (položka 3) na vřeteno (viz montážní výkres B položka 4) a přizpůsobte otvor tvaru vřetena. Poté pomocí šroubu (poz. 2) kotouč utáhněte. Příslušné obrobky (houbový kotouč, plastový kotouč, odlupovací kotouč) se na stěrkový kotouč připevní pomocí suchého zipu. Takto připravené zařízení je připraveno k použití.

7. Připojení k síti

Před připojením spotřebiče ke zdroji napájení se ujistěte, že napájecí napětí odpovídá hodnotě uvedené na typovém štítku.
Napájecí instalace by měla být provedena v souladu se základními požadavky na elektrické instalace a měla by splňovat bezpečnostní požadavky na používání. Parametry pro minimální průřez přívodního kabelu a jmenovitou hodnotu pojistky v závislosti na výkonu spotřebiče jsou uvedeny v následující tabulce:

Výkon zařízení [W].	Minimální průřez vodiče [mm]^2	Minimální pojistka typu C [A].
700÷1400	1	10

Instalaci by měl provádět kvalifikovaný elektrikář. Při použití prodlužovacích kabelů dbejte na to, aby průřez vodičů nebyl menší, než je požadováno (viz tabulka). Uspořádejte elektrický kabel tak, aby nehrozilo jeho přeseknutí během provozu. Nepoužívejte poškozené prodlužovací kabely. Pravidelně kontrolujte stav napájecího kabelu. Netahejte za napájecí kabel.

8 Zapnutí zařízení

POZOR **Před uvedením přístroje do provozu je nutné provést kroky popsané v části "Příprava na provoz".**

Spotřebič spusťte ve vodorovné poloze bez zátěže (bez kontaktu s pracovní plochou stěny, stropu). Spínač zařízení je umístěn na krytu pohonné jednotky (obr. A, poz. 2). Pro zapnutí spotřebiče stiskněte a podržte kulaté tlačítko umístěné na levé straně hlavní rukojeti (obr. A, poz. 3) a poté stiskněte tlačítko spínače.

9 Použití zařízení

POZOR **Po zapnutí hladítka nesmí být práce zahájena okamžitě. Přístroj musí dosáhnout maximálních otáček, teprve potom lze začít stěrkovat.**

Zaujměte stabilní polohu těla, postavte se s nohama mírně od sebe a během práce mírně nakloňte trup. Přizpůsobte tlak prováděné práci. Veďte stroj půlkruhovým pohybem a během práce sledujte stav opracovávaného povrchu, dokud nedosáhnete požadované hladkosti. V případě potřeby můžete opracovávanou omítku navlhčit.
Dbejte na to, aby spotřebič nebyl znečištěný. Zvláštní pozornost věnujte stavu větracích otvorů a spínače, odstraňte všechny nečistoty a špínu na těle spotřebiče, větracích otvorech a spínači.
Nenechávejte spotřebič běžet naprázdno. Nenechávejte spotřebič připojený k elektrické síti bez dozoru. Po ukončení práce povinně vytáhněte zástrčku ze zásuvky. Přístroj nepřetěžujte.
Dbejte na to, abyste hladicí kotouče přizpůsobili povaze práce:
- plastový kotouč se síťkou - pro stěrkování větších nerovností nebo příliš vyschlé omítky;
- škrabací kolečko (DED77675 - není součástí dodávky, nutno dokoupit) - k odstraňování otřepů mezi cihlami surového zdiva, k odstraňování starých nátěrů omítek, barev; k stěrkování vápenocementových omítek před pokládkou keramických obkladů a dlažeb
- polystyrénový kotouč (DED77674 - není součástí dodávky, lze zakoupit) - k vyhlazení předem upravených povrchů, například při přípravě na instalaci tapet.
- houbový kotouč - pro jemné lavírování povrchů stěn

10. Průběžná údržba

POZOR **Veškeré údržbářské práce provádějte s přístrojem odpojeným od napájení.**

Pravidelně kontrolujte technický stav stroje. Před každým použitím zkontrolujte, zda není brusný kotouč opotřebovaný. Vždy pracujte s účinným nástrojem. Udržujte stroj v čistotě, zvláštní pozornost věnujte čištění přívodů vzduchu k motoru (velmi důležité). To nejlépe provedete profouknutím brusky stlačeným vzduchem.
Zkontrolujte stav elektrografitových kartáčů. Pokud zjistíte, že jsou kratší než 5 mm, je nutné je vyměnit za nové. Kartáče jsou umístěny na bocích motoru (obr. A poz. 4) a jejich výměna spočívá v:
1. odšroubujte bezpečnostní krytky,
2. vyjmutí elektrografitového kartáčku malým šroubovákem,
3. vložení nového kartáče do držáku kartáče,
4. Nasaďte a utáhněte ochranný kryt.

Kartáče nejsou vybaveny dorazem, proto je třeba zkontrolovat jejich stav. Četnost kontroly kartáčů závisí na intenzitě používání nářadí, neměla by však být kratší než každých 20-30 hodin.
Po každém použití vyčistěte spotřebič od veškerého vytěženého materiálu. Přístroj uchovávejte mimo dosah dětí.

11. Náhradní díly a příslušenství

Příslušenství lze zakoupit:

DED776701 - upevňovací disk se suchým zipem
DED77674 - polystyrenový disk
DED77671 - houbový disk
DED77670 - kotouč z plastové síťoviny
DED7767G16 - brusný kotouč #16
DED7767G24 - brusný kotouč #24
DED77675 - brusný kotouč
DED77691 - kovový kotoučPro nákup náhradních dílů a příslušenství se obraťte na servis společnosti Dedra Exim. Kontaktní údaje naleznete na straně 1 příručky.
Při objednávání náhradních dílů uvádějte číslo šarže na výrobním štítku a číslo dílu z montážního výkresu.
Během záruční doby se opravy provádějí podle podmínek uvedených v záručním listu. Vadný výrobek předejte k opravě v místě nákupu (prodejce je povinen vadný výrobek převzít), zašlete jej do centrálního servisního střediska společnosti Dedra Exim nebo jej zašlete do servisního střediska, které je nejblíže vašemu bydlišti (seznam servisních středisek na www.dedra.pl). Přiložte laskavě vyplněný záruční list. Po uplynutí záruční doby provádí opravy centrální servis. Poškozený výrobek zašlete do servisního střediska (náklady na dopravu hradí uživatel).

12. Závady odstraněné samostatně

POZOR **Před vlastním odstraňováním problémů odpojte přístroj od napájení.**

Problém	**Příčina**	**Řešení**
Zařízení nefunguje	Žádné napětí v síťové zásuvce	Kontrola instalačního napětí
	Vadný spínač	Nechat jednotku opravit
	Poškozený přívodní kabel	Nechat jednotku opravit
Zařízení se zahřívá	Ucpané větrací otvory	Vyčistěte větrací otvory
Motor startuje s obtížemi	Použité elektrografitové kartáče	Výměna kartáčů
Nízká účinnost mletí	Opotřebovaný brusný kotouč	Vyměňte brusný kotouč

13 Dokončení zařízení

1. omítkové hladítko DED7769, 2. upevňovací kotouč se suchým zipem, 3. kotouč s plastovou síťkou, 4. houbový kotouč, 5. brusný papír.

14. Informace pro uživatele o likvidaci elektrických a elektronických zařízení (platí pro domácnosti)



Symbol uvedený na výrobcích nebo v průvodní dokumentaci označuje, že vadné elektrické nebo elektronické zařízení nesmí být likvidováno společně s domovním odpadem. Pokud potřebujete zlikvidovat, znovu použít nebo využít součástky, je správné je odnést na specializované sběrné místo, kde je přijmou zdarma. Informace o umístění sběrných míst pro použitá zařízení poskytují místní orgány, např. na svých internetových stránkách.
Správnou likvidáciou zariadenia je možné šetriť cenné zdroje a zabrániť negatívnym vplyvom na zdravie a životné prostredie v dôsledku možnej prítomnosti nebezpečných látok, zmesí a komponentov v zariadení.
Za nesprávnou likvidaci odpadu hrozí sankce podle příslušných místních předpisů.
Uživatelé v zemích EU: Pokud potřebujete zlikvidovat elektrické nebo elektronické zařízení, obraťte se na nejbližší prodejní místo nebo na svého dodavatele, který vám poskytne další informace.
Likvidace v zemích mimo Evropskou unii: Tento symbol se vztahuje pouze na země Evropské unie. Pokud si přejete tento výrobek zlikvidovat, obraťte se na místní úřady nebo prodejce, aby vám sdělil správný způsob likvidace.

Záruční list

na adrese

[Stroj na leštění omítek]

Objednací číslo: DED7769 Číslo šarže: .....

(dále jen "výrobek")

Datum nákupu produktu: .....

Razítko prodejce

Datum a podpis prodávajícího: .....

Prohlášení uživatele:

Potvrzuji, že jsem byl/a seznámen/a se záručními podmínkami a důsledky nedodržení pokynů uvedených v návodu k obsluze a v záručním listu. Jsem seznámen s podmínkami této záruky, což stvrzuji svým vlastnoručním podpisem:

....

Datum a místo Podpis uživatele

I. Odpovědnost za výrobek

(1) Ručitel - Dedra Exim Sp. z o.o. se sídlem v Pruszkówě, adresa: 3 Maja 8, 05-800 Pruszków, KRS 0000062517, Obvodní soud pro město Varšavu ve Varšavě, XIV hospodářské oddělení Národního soudního rejstříku, NIP 527-020-49-33, základní kapitál: PLN 100 980,00.
2 Za podmínek uvedených v tomto záručním listu ručitel ručí za výrobek pocházející z distribuce ručitele.
(3) Odpovědnost v rámci záruky se vztahuje pouze na vady vzniklé z příčin, které jsou vlastní výrobku v době jeho dodání uživateli.
(4) Uživatel má na základě záruky nárok na bezplatnou opravu výrobku, pokud se vada projevila v záruční době. Způsob opravy Výrobku (způsob opravy) je na rozhodnutí Garanta. Pokud Garant zjistí, že oprava není možná, vyhrazuje si právo vyměnit vadný prvek nebo celý Výrobek za bezvadný, snížit cenu Výrobku nebo odstoupit od smlouvy.
Ve vztahu k uživateli, který není spotřebitelem ve smyslu zákona ze dne 23. dubna 1964. občanský zákoník, je odpovědnost Ručitele za škodu vyplývající z této záruky a/nebo v souvislosti s jejím uzavřením a plněním, bez ohledu na právní titul, omezena maximálně na hodnotu vadného Výrobku.

II. Záruční doba

Součásti výrobku	Doba trvání záruční ochrany
Stroj na leštění omítek	36 měsíců od data zakoupení výrobku, jak je uvedeno na tomto záručním listu.

III. Podmínky pro čerpání záruky

Uživatel by měl předložit vyplněný záruční list výrobku a doložit okolnosti nákupu výrobku uživatelem, např. předložením účtenky, faktury apod. Pro účely efektivního vyřízení reklamace se doporučuje, aby Uživatel spolu s Výrobkem předložil všechny součásti uvedené v části "Kompletace zařízení" obsažené v Uživatelské příručce.
2. že uživatel dodržuje pokyny uvedené v návodu k obsluze a v záručním listu.
Záruka se vztahuje pouze na území Polské republiky a EU.
Záruka se nevztahuje na vady výrobku vzniklé zejména v důsledku:
a. Nedodržení podmínek uvedených v návodu k obsluze, zejména pokud jde o správnou obsluhu, údržbu a čištění, ze strany uživatele;
b. Použití čisticích nebo údržbových prostředků uživatelem, které nejsou v souladu s návodem k obsluze;
c. nevhodné skladování a přeprava výrobku uživatelem;
d. Neoprávněné změny a/nebo úpravy Produktu provedené Uživatelem, které nebyly dohodnuty s Ručitelem;
e. Použití spotřebního materiálu, který není v souladu s návodem k obsluze, uživatelem ve výrobku.
(5) Uživatel, který není spotřebitelem ve smyslu zákona ze dne 23. dubna 1964. Občanský zákoník, ztrácí záruku na Výrobek, u kterého:
- sériová čísla, údaje o datu a výrobní štítky byly odstraněny, pozměněny nebo poškozeny uživatelem;
- plomby byly poškozeny uživatelem nebo vykazují známky manipulace ze strany uživatele.

Upozornění: Činnosti spojené s každodenním provozem výrobku, které vyplývají mimo jiné z návodu k použití, provádí uživatel sám a na vlastní náklady.

IV. Postup podávání stížností

(1) V případě, že se zjistí, že výrobek funguje nesprávně, musíte se před uplatněním reklamace ujistit, že byly správně provedeny zejména všechny kroky uvedené v návodu k obsluze.
(2) Reklamaci doporučujeme uplatnit neprodleně, nejlépe do 7 dnů od zjištění vady výrobku. Uživatel, který není spotřebitelem ve smyslu zákona ze dne 23. dubna 1964. Občanský zákoník, ztrácí práva vyplývající z této záruky, pokud reklamaci neuplatní do 7 dnů.
(3) Reklamace lze uplatnit mimo jiné v místě zakoupení výrobku, v záručním servisu nebo písemně na adrese: Dedra Exim Sp. z o.o., ul. 3 Maja 8, 05-800 Pruszków.
(4) Uživatel může podat stížnost prostřednictvím formuláře dostupného na internetových stránkách www.dedra.pl. ("formulář pro reklamaci záruky").
5. adresy záručního servisu pro jednotlivé země jsou k dispozici na adrese www.dedra.pl. Pokud pro danou zemi není záruční servis k dispozici, doporučujeme se obracet se záručními nároky na adresu: Dedra Exim Sp. z o.o. ul. 3 Maja 8, 05-800 Pruszków (Polsko).
6 S ohledem na bezpečnost uživatele je používání vadného výrobku zakázáno.
7 Upozornění: Používání vadného výrobku je nebezpečné pro zdraví a život uživatele.
8 Plnění povinností ze záruky se uskuteční do 14 pracovních dnů, počítáno od data doručení reklamovaného výrobku uživateli.
9. doporučujeme vadný výrobek před předáním k reklamaci vyčistit. 10. Reklamovaný Výrobek se doporučuje pečlivě chránit před poškozením během přepravy (doporučuje se reklamovaný Výrobek dodat v původním obalu).
(10) Záruční doba se prodlužuje o dobu, po kterou uživatel nemohl používat výrobek, na který se vztahuje záruka, z důvodu závady.
Záruka nevylučuje, neomezuje ani nepozastavuje práva uživatele vyplývající z předpisů o záruce za vady prodaného zboží.
V souladu s čl. 13 odst. 1 a 2 nařízení Evropského parlamentu a Rady (EU) 2016/679 ze dne 27. dubna 2016 o ochraně fyzických osob v souvislosti se zpracováním osobních údajů a o volném pohybu těchto údajů a o zrušení směrnice 95/46/ES Vás informujeme, že:

1. Správcem vašich osobních údajů uvedených ve formuláři je DEDRA-EXIM sp. z o.o. se sídlem v Pruszkowie, ul. 3 Maja 8, 05-800 Pruszków (dále jen: „Správce“).
2. Vaše údaje budou zpracovávány pouze pro účely provedení reklamačního řízení zařízení podle čl. 6 odst. 1 písm. b) obecného nařízení o ochraně osobních údajů (dále jen: „GDPR“) Poskytnutí údajů je dobrovolné, ale nezbytné k provedení reklamačního řízení.
3. Vaše údaje budou zpracovávány po dobu posouzení provedení reklamačního řízení a pro účely archivace v případě potřeby obrany proti eventuálním nárokům vůči Správci, nejdéle však do okamžiku jejich promlčení.
4. Vaše údaje mohou být zpřístupněny pouze subjektům, které zpracovávají údaje pro Správce na základě písemné smlouvy o pověření zpracováním osobních údajů, poskytujícím mj. technický servis, hosting nebo údržbu webových stránek, IT servis, kurýrní služby. Dodavatelé Správce jsou povinni zajistit ochranu údajů a splnit požadavky platného zákona souvisejícího s ochranou osobních údajů a nesmí využívat svěřené osobní údaje pro jiné účely než ty, které jsou uvedeny ve smlouvě se Správcem.
5. Vaše údaje nebudou zpracovávány automatizovaným způsobem, včetně profilování, a nebudou předávány do třetí země / mezinárodní organizaci.
6. Máte právo na přístup ke svým údajům a právo na jejich opravu, výmaz, omezení zpracování, právo na přenositelnost údajů, právo kdykoli vznést námitku.
7. Ve všech záležitostech souvisejících se zpracováním vašich osobních údajů Správcem nás můžete kontaktovat na e-mailové adrese: daneosobowe@dedra.pl.
8. Máte právo podat stížnost u úřadu příslušného pro ochranu osobních údajů.

SK Obsah

1. Fotografie a obrázky
2. Popis zariadenia
3. Účel zariadenia
4. Obmedzenie používania
5. Technické údaje
6. Príprava na prácu
7. Pripojenie k sieti
8. Zapnutie zariadenia
9. Používanie zariadenia
10. Priebežná údržba
11. Náhradné diely a príslušenstvo
12. Závady odstránené samostatne
13. Dokončenie zariadenia
14. Informácie pre používateľov o likvidácii elektrických a elektronických zariadení
15. Záručný list

Vyhlásenie o zhode je priložené k príručke ako samostatný dokument. V prípade, že vyhlásenie o zhode nie je k dispozícii, obráťte sa na spoločnosť Dedra Exim Sp. z o.o.
Všeobecné bezpečnostné predpisy sú súčasťou príručky ako samostatná brožúra.

VAROVANIE. Prečítajte si všetky upozornenia označené symbolom a všetky pokyny.

Nedodržanie nasledujúcich upozornení a bezpečnostných pokynov môže mať za následok úraz elektrickým prúdom, požiar alebo vážne zranenie.

Všetky upozornenia a pokyny si uschovajte pre budúce použitie.

2. Popis zariadenia

1. Hlavná rukoväť, 2. Vypínač, 3. Ochrana proti náhodnému spusteniu, 4. Krytky kefiek, 5. Pomocná rukoväť, 6. Kotúč hladidla, 7. Pracovný hrot

3. Účel zariadenia

Stierka na omietky DED7769 sa v závislosti od použitého kotúča používa na stierkovanie a vyhladzovanie vápna a omietok alebo na odstraňovanie nerovností povrchu existujúcich omietok, odstraňovanie tapiet, odstraňovanie netesností malty medzi tehlami, odstraňovanie zaschnutej omietky z betónových podláh atď. Vápennocementové a sadrové omietky v interiéri aj exteriéri možno stierkovať a vyrovnávať pomocou špongiových kotúčov s rôznym stupňom tvrdosti. Použitie brúsnych kotúčov umožňuje odstrániť nerovnosti a "staré" vrstvy z povrchov stien a podláh.
Prístroj je prípustné používať pri renovačných a stavebných prácach, v opravárenských dielňach, pri amatérskych prácach, pri dodržaní podmienok používania a prípustných pracovných podmienok uvedených v návode na obsluhu.

4. Obmedzenia používania

Spotrebič sa môže používať len v súlade s nižšie uvedenými "Povolenými prevádzkovými podmienkami".
Nepovolené zmeny mechanickej a elektrickej konštrukcie, akékoľvek úpravy, údržbové práce, ktoré nie sú opísané v návode na obsluhu, sa budú považovať za nezákonné a budú mať za následok okamžitú stratu záručných práv a vyhlásenie o zhode sa stane neplatným.
Nesprávne používanie alebo používanie v rozpore s návodom na obsluhu bude mať za následok okamžitú stratu záručných práv.

Prípustné pracovné podmienky
S1
Vyhnite sa vlhkosti. Nenechávajte spotrebič zapnutý bez dozoru.

5. Technické údaje

Model	**DED7769**
Menovité napätie [V]	230V
Frekvencia [Hz]	50
Menovitý výkon [W]	750
Trieda ochrany	II
Stupeň ochrany pred priamym prístupom	IPX0
Rýchlosť [min]$^{-1}$	110
Priemer disku [mm]	375
Hladina akustického tlaku L_{PA} [dB(A)]	88,6
Neistota merania k_{LPA} [dB(A)]	3
Hladina akustického výkonu L_{WA} [dB(A)]	96,6
Neistota merania k_{LWA} [dB(A)]	3
Celková rukoväť drake $a_{h, DS.}$ [m/s]^2	<2,5
Neistota merania $k_{ah, DS.}$ [m/s]^2	1,5

Informácie o vibráciách a hluku
Kombinovaná hodnota vibrácií a_h a neistota merania boli stanovené v súlade s normou EN 62841-2-3a sú uvedené v tabuľke.
Emisie hluku boli stanovené v súlade s normou EN 62841-1, hodnoty sú uvedené vyššie v tabuľke.

POZOR **Hluk môže spôsobiť poškodenie sluchu, pri práci vždy používajte ochranu sluchu!**

Deklarovaná celková hodnota vibrácií bola nameraná podľa štandardnej skúšobnej metódy a môže sa použiť na porovnanie jedného zariadenia s iným. Uvedená úroveň vibrácií sa môže použiť aj na predbežné posúdenie vystavenia vibráciám.
Úroveň vibrácií počas skutočného používania stroja sa môže líšiť od deklarovaných hodnôt v závislosti od používania pracovných nástrojov, najmä od typu obrobku, a od potreby určiť opatrenia na ochranu obsluhy. Na presný odhad expozícií v podmienkach skutočného používania sa musia zohľadniť všetky časti pracovného cyklu vrátane období, keď je stroj vypnutý alebo keď je zapnutý, ale nepoužíva sa na prácu.

6. Príprava na prácu

POZOR **Všetky prípravné práce vykonávajte s prístrojom odpojeným od elektrickej siete.**

Pred začatím práce je potrebné zariadenie zmontovať. Nasaďte hladiaci kotúč (poz. 3) na vreteno (pozri montážny výkres B poz. 4), pričom prispôsobte otvor tvaru vretena. Potom pomocou skrutky (poz. 2) kotúč utiahnite. Príslušné obrobky (hubicový kotúč, plastový kotúč, odlupovací kotúč) sa pripevnia na stierkový kotúč pomocou suchého zipsu. Takto pripravené zariadenie je pripravené na použitie.

7. Pripojenie k sieti

Pred pripojením spotrebiča k zdroju napájania sa uistite, že napájacie napätie zodpovedá hodnote uvedenej na typovom štítku.
Napájacia inštalácia by mala byť vyhotovená v súlade so základnými požiadavkami na elektrické inštalácie a spĺňať bezpečnostné požiadavky na používanie. Parametre minimálneho prierezu prívodného kábla a menovitej hodnoty poistky v závislosti od výkonu spotrebiča sú uvedené v nasledujúcej tabuľke:

Výkon zariadenia [W].	Minimálny prierez vodiča [mm]^2	Minimálna poistka typu C [A].
700÷1400	1	10

Inštaláciu by mal vykonať kvalifikovaný elektrikár. Pri použití predlžovacích káblov dbajte na to, aby prierez vodičov nebol menší, ako je požadované (pozri tabuľku). Elektrický kábel usporiadajte tak, aby počas prevádzky nehrozilo jeho prerezanie. Nepoužívajte poškodené predlžovacie káble. Pravidelne kontrolujte stav napájacieho kábla. Za napájací kábel neťahajte.

8. Zapnutie zariadenia

POZOR **Pred spustením jednotky je nevyhnutné vykonať kroky opísané v časti "Príprava na prevádzku".**

Spotrebič spustite v horizontálnej polohe bez zaťaženia (bez kontaktu s pracovnou plochou steny, stropu). Spínač zariadenia sa nachádza na kryte pohonnej jednotky (obr. A, poz. 2). Na zapnutie spotrebiča stlačte a podržte okrúhle tlačidlo, ktoré sa nachádza na ľavej strane hlavnej rukoväte (obr. A, poz. 3), potom stlačte tlačidlo spínača.

9. Používanie zariadenia

POZOR **Po zapnutí stierky sa práca nesmie začať okamžite. Zariadenie musí dosiahnuť maximálne otáčky, až potom sa môže začať stierkovanie.**

Zaujmite stabilnú polohu tela, postavte sa s nohami mierne od seba a počas práce mierne nakloňte trup. Prispôsobte tlak vykonávanej práci. Stroj veďte polkruhovým pohybom a počas práce sledujte stav opracovávaného povrchu, kým nedosiahnete požadovanú hladkosť. V prípade potreby môžete omietku, ktorá sa má opracovať, navlhčiť.
Dbajte na to, aby spotrebič nebol znečistený. Venujte osobitnú pozornosť stavu vetracích otvorov a spínača, odstráňte všetky nečistoty a špinu na tele spotrebiča, vetracích otvoroch a spínači.
Nenechávajte spotrebič bežať na voľnobeh. Nenechávajte spotrebič pripojený k elektrickej sieti bez dozoru. Po skončení práce povinne vytiahnite zástrčku zo zásuvky. Prístroj nepreťažujte.
Dbajte na prispôsobenie vyhladzovacích kotúčov charakteru práce:
- plastový kotúč so sieťkou - na stierkovanie väčších nerovností alebo na omietky, ktoré príliš vyschli;
- škrabací kotúč (DED77675 - nedodáva sa, je potrebné ho dokúpiť) - na odstraňovanie otvorov medzi tehlami surového muriva, na odstraňovanie starých náterov omietok, farieb; na stierkovanie vápennocementových omietok pred kladením keramických obkladov a dlažieb
- polystyrénový kotúč (DED77674 - nie je súčasťou dodávky, je možné ho dokúpiť) - na vyhladenie vopred upravených povrchov, napríklad na prípravu inštalácie tapiet
- špongiový kotúč - na jemné lapovanie povrchov stien

10. Priebežná údržba

POZOR **Všetky úkony údržby vykonávajte s prístrojom odpojeným od elektrickej siete.**

Pravidelne kontrolujte technický stav stroja. Pred každým použitím skontrolujte, či nie je brúsny kotúč opotrebovaný. Vždy pracujte s účinným nástrojom. Stroj udržiavajte v čistote, osobitnú pozornosť venujte čisteniu prívodov vzduchu k motoru (veľmi dôležité). Najlepšie to urobíte prečistením brúsky stlačeným vzduchom.
Skontrolujte stav elektrografitových kefiek. Ak zistíte, že sú kratšie ako 5 mm, je nevyhnutné vymeniť ich za nové. Kefy sú umiestnené na bočných stranách motora (obr. A bod 4) a ich výmena spočíva v:
1. odskrutkujte bezpečnostné uzávery,
2. Malým skrutkovačom odstráňte elektrografickú kefku,
3. vloženie novej kefky do držiaka kefky,
4. Nasaďte a utiahnite ochranný kryt.
Kefy nie sú vybavené dorazom, preto je potrebné skontrolovať ich stav. Frekvencia kontrol kief závisí od intenzity používania náradia, ale nemala by byť kratšia ako každých 20-30 hodín.
Po každom použití vyčistite spotrebič od všetkého vykopaného materiálu. Prístroj uchovávajte mimo dosahu detí.

11. Náhradné diely a príslušenstvo

Príslušenstvo je k dispozícii na zakúpenie:
DED776701 - upevňovací disk so suchým zipsom
DED77674 - polystyrénový disk
DED77671 - špongiový disk
DED77670 - disk z plastovej sieťoviny
DED7767G16 - brúsny kotúč #16
DED7767G24 - brúsny kotúč #24
DED77675 - brúsny kotúč
DED77691 - kovový kotúč
Ak si chcete zakúpiť náhradné diely a príslušenstvo, obráťte sa na servis spoločnosti Dedra Exim. Kontaktné údaje nájdete na strane 1 príručky.
Pri objednávaní náhradných dielov uveďte číslo šarže na výrobnom štítku a číslo dielu z montážneho výkresu.
Počas záručnej doby sa opravy vykonávajú podľa podmienok uvedených v záručnom liste. Chybný výrobok odovzdajte na opravu v mieste nákupu (predajca je povinný chybný výrobok prevziať), zašlite ho do centrálneho servisného strediska spoločnosti Dedra Exim alebo ho zašlite do servisného strediska, ktoré je najbližšie k vášmu bydlisku (zoznam servisných stredísk na www.dedra.pl). Priložte prosím vyplnený záručný list. Po uplynutí záručnej doby vykonáva opravy centrálny servis. Poškodený výrobok zašlite do servisného strediska (náklady na dopravu hradí používateľ).

12. Závady odstránené samostatne

POZOR **Pred samotným odstraňovaním problémov odpojte zariadenie od elektrickej siete.**

Problém	**Príčina**	**Riešenie**
Zariadenie nefunguje	Žiadne napätie v sieťovej zásuvke	Kontrola inštalačného napätia
	Chybný spínač	Nechajte jednotku opraviť
	Poškodený prívodný kábel	Nechajte jednotku opraviť
Zariadenie sa zahrieva	Upchaté vetracie otvory	Vyčistite vetracie otvory
Motor sa štartuje s ťažkosťami	Použité elektrografitové kefky	Výmena kefiek
Nízka účinnosť mletia	Opotrebovaný brúsny kotúč	Vymeňte brúsny kotúč

13. Dokončenie zariadenia

1. omietkové hladidlo DED7769, 2. upevňovací kotúč so suchým zipsom, 3. plastový sieťový kotúč, 4. hubkový kotúč, 5. brúsny papier

14. Informácie pre používateľov o likvidácii elektrických a elektronických zariadení (platí pre domácnosti)



Symbol uvedený na výrobkoch alebo v sprievodnej dokumentácii označuje, že chybné elektrické alebo elektronické zariadenia sa nesmú likvidovať spolu s domovým odpadom. Ak potrebujete zlikvidovať, opätovne použiť alebo zhodnotiť komponenty, správne je odovzdať ich na špecializovanom zbernom mieste, kde ich prijmú bezplatne. Informácie o umiestnení zberných miest pre použité zariadenia poskytujú miestne orgány, napr. na svojich webových stránkach.
Správnou likvidáciou zariadenia je možné šetriť cenné zdroje a zabrániť negatívnym vplyvom na zdravie a životné prostredie v dôsledku možnej prítomnosti nebezpečných látok, zmesí a komponentov v zariadení.
Za nesprávnu likvidáciu odpadu hrozia sankcie podľa príslušných miestnych predpisov.
Používatelia v krajinách EÚ: Ak potrebujete zlikvidovať elektrické alebo elektronické zariadenie, obráťte sa na najbližšie predajné miesto alebo na svojho dodávateľa, ktorý vám poskytne ďalšie informácie.
Likvidácia v krajinách mimo Európskej únie: Tento symbol sa vzťahuje len na krajiny Európskej únie. Ak chcete tento výrobok zlikvidovať, obráťte sa na miestne úrady alebo predajcu, ktorý vám poskytne informácie o správnom spôsobe likvidácie.

Záručný list

na stránke .

[Stroj na leštenie omietky]

Objednávacie číslo: DED7769 Číslo šarže: .....

(ďalej len "výrobok")

Dátum nákupu výrobku: .....

Pečiatka predajcu

Dátum a podpis predávajúceho: .....

Vyhlásenie používateľa:

Potvrdzujem, že som bol informovaný o záručných podmienkach a dôsledkoch nedodržania pokynov uvedených v návode na obsluhu a v záručnom liste. Som oboznámený s podmienkami tejto záruky, čo potvrdzujem vlastnoručným podpisom:

....

Dátum a miesto Podpis používateľa

I. Zodpovednosť za výrobok

(1) Ručiteľ - Dedra Exim Sp. z o.o. so sídlom v Pruszkówe, adresa: 3 Maja 8, 05-800 Pruszków, KRS 0000062517, Okresný súd pre mesto Varšava vo Varšave, XIV hospodársky odbor Národného súdneho registra, NIP 527-020-49-33, základné imanie: PLN 100 980,00.
2 Za podmienok uvedených v tomto záručnom liste ručiteľ ručí za výrobok, ktorý pochádza z distribúcie ručiteľa.
(3) Zodpovednosť v rámci záruky sa vzťahuje len na vady, ktoré vznikli z príčin, ktoré sú vlastné výrobku v čase jeho odovzdania používateľovi.
(4) Používateľ má na základe záruky nárok na bezplatnú opravu výrobku, ak sa chyba prejavila počas záručnej doby. Spôsob opravy Výrobku (spôsob opravy) je na rozhodnutí Garanta. Ak Garant zistí, že oprava nie je možná, vyhradzuje si právo vymeniť chybný prvok alebo celý Výrobok za bezchybný, znížiť cenu Výrobku alebo odstúpiť od zmluvy.
Vo vzťahu k užívateľovi, ktorý nie je spotrebiteľom v zmysle zákona z 23. apríla 1964. Občiansky zákonník, je zodpovednosť Ručiteľa za škodu vyplývajúcu z tejto záruky a/alebo v súvislosti s jej uzatvorením a plnením, bez ohľadu na právny titul, obmedzená maximálne na hodnotu chybného Výrobku.

II. Záručné obdobie

Komponenty výrobku	Trvanie záručnej ochrany
Stroj na leštenie omietky	36 mesiacov od dátumu zakúpenia Výrobku, ako je uvedené na tomto záručnom liste

III. Podmienky na čerpanie záruky

Používateľ by mal predložiť vyplnený záručný list výrobku a preukázať okolnosti nákupu výrobku používateľom, napr. predložením účtenky, faktúry atď. Na účely efektívneho vybavenia reklamácie sa odporúča, aby Používateľ spolu s Výrobkom predložil všetky komponenty uvedené v časti "Kompletizácia zariadenia" obsiahnutej v Návode na použitie.
2. aby používateľ dodržiaval pokyny uvedené v návode na obsluhu a v záručnom liste.
Záruka sa vzťahuje len na územie Poľskej republiky a EÚ.
Záruka sa nevzťahuje na vady výrobku, ktoré vznikli najmä v dôsledku:
a. Nedodržanie podmienok uvedených v návode na obsluhu zo strany používateľa, najmä pokiaľ ide o správnu obsluhu, údržbu a čistenie;
b. Používanie čistiacich alebo údržbových prostriedkov používateľom, ktoré nie sú v súlade s návodom na obsluhu;
c. Nevhodné skladovanie a preprava Výrobku Používateľom;
d. Neoprávnené zmeny a/alebo úpravy výrobku vykonané používateľom, ktoré neboli dohodnuté s ručiteľom;
e. Používateľ použije vo výrobku spotrebný materiál, ktorý nie je v súlade s návodom na obsluhu.
(5) Používateľ, ktorý nie je spotrebiteľom v zmysle zákona z 23. apríla 1964. Občianskeho zákonníka, stráca záruku na Výrobok, v ktorom:
- sériové čísla, dátumové údaje a výrobné štítky boli odstránené, zmenené alebo poškodené používateľom;
- plomby boli poškodené používateľom alebo vykazujú známky zásahu zo strany používateľa.
Upozornenie: Činnosti spojené s každodennou prevádzkou výrobku, ktoré okrem iného vyplývajú z návodu na použitie, vykonáva používateľ sám a na vlastné náklady.

IV. Postup podávania sťažností

(1) V prípade, že sa zistí, že výrobok funguje nesprávne, musíte sa pred uplatnením reklamácie uistiť, že boli správne vykonané najmä všetky kroky uvedené v návode na obsluhu.
(2) Reklamáciu sa odporúča uplatniť bezodkladne, najlepšie do 7 dní od zistenia vady výrobku. Používateľ, ktorý nie je spotrebiteľom v zmysle zákona z 23. apríla 1964. Občiansky zákonník, stráca práva vyplývajúce z tejto záruky, ak reklamáciu neuplatní do 7 dní.
(3) Oznámenie o reklamácii je možné podať okrem iného v mieste nákupu Výrobku, v záručnom servise alebo písomne na adresu: Dedra Exim Sp. z o.o., ul. 3 Maja 8, 05-800 Pruszków.
(4) Používateľ môže podať sťažnosť prostredníctvom formulára dostupného na webovej stránke www.dedra.pl. (ďalej len "formulár na reklamáciu záruky").
5. adresy záručného servisu pre jednotlivé krajiny sú k dispozícii na www.dedra.pl. Ak pre danú krajinu neexistuje záručný servis, odporúčame adresovať záručné nároky na: 3 Maja 8, 05-800 Pruszków (Poľsko).
6 S ohľadom na bezpečnosť používateľa je používanie chybného výrobku zakázané.
7 Upozornenie: Používanie chybného výrobku je nebezpečné pre zdravie a život používateľa.
8 Plnenie povinností vyplývajúcich zo záruky sa uskutoční do 14 pracovných dní, počítaných odo dňa doručenia reklamovaného výrobku používateľovi.
9. pred odovzdaním chybného výrobku na reklamáciu sa odporúča vyčistiť ho. 10. Reklamovaný Výrobok sa odporúča starostlivo chrániť pred poškodením počas prepravy (reklamovaný Výrobok sa odporúča dodať v pôvodnom obale).
(10) Záručná doba sa predlžuje o dobu, počas ktorej Používateľ nemohol používať Výrobok, na ktorý sa vzťahuje záruka, z dôvodu závady.
Záruka nevylučuje, neobmedzuje ani nepozastavuje práva používateľa vyplývajúce z predpisov o záruke za vady predaného tovaru.
Záruka nevylučuje, neobmedzuje a ani nepozastavuje právo Užívateľa (kupujúceho) na základe príslušných predpisov o ručení za chyby predanej veci.
V súlade s článkom 13 ods. 1 a 2 nariadenia Európskeho parlamentu a Rady (EÚ) 2016/679 z 27. apríla 2016 o ochrane fyzických osôb pri spracúvaní osobných údajov a o voľnom pohybe takýchto údajov, ktorým sa zrušuje smernica 95/46/ES, vás informujeme

1. Správcom vašich osobných údajov, ktoré ste uviedli vo formulári, je spoločnosť „DEDRA-EXIM Sp. z o.o.“ so sídlom v meste Pruszków na adrese: ul. 3 Maja 8, 05-800 Pruszków, Poľsko (ďalej len: „Správca”).
2. Vaše osobné údaje budú spracúvané výhradne s cieľom realizácie záručnej procedúry zariadenia, a to v súlade s článkom 6 ods. 1 písmeno b) všeobecného nariadenia o ochrane údajov (ďalej len: „GDPR“). Uvedenie osobných údajov je dobrovoľné, avšak nevyhnutné na realizáciu záručnej procedúry.
3. Vaše osobné údaje budú spracúvané počas posudzovania a realizácie záručnej procedúry, ako aj na archívne účely v prípade potreby obhajoby pred prípadnými nárokmi a požiadavkami voči Správcovi, avšak nie dlhšie až do momentu premlčania týchto nárokov a požiadaviek.
4. Vaše údaje môžu byť zverejnené výhradne len tým subjektom, ktoré spracúvajú tieto údaje v mene a pre Správcu, a to na základe písomnej dohody o zverení spracúvania osobných údajov, tzn. firmy, ktoré okrem iného poskytujú technický servis, hostingové služby alebo služby obsluhy webových stránok, IT obsluhy, ako aj kuriérskym firmám. Dodávatelia Správcu sú povinní zaručiť zabezpečenie údajov a splniť požiadavky platnej legislatívy ohľadne ochrany osobných údajov, a zverené osobnú údaje nesmú byť používané na iné účely než tie, ktoré stanovuje dohoda uzatvorená so Správcom.
5. Vaše údaje nebudú spracúvané automatickým spôsobom, vrátane rôznych foriem profilovania, ani nebudú odovzdané do tretieho štátu/medzinárodnej organizácii.
6. Máte právo na prístup k vašim osobným údajom, ako aj právo na ich opravenie, doplnenie, odstránenie, obmedzenie spracúvania, prenesenie údajov, podanie námietky, a to v ľubovoľnej chvíli.
7. Vo všetkých záležitostiach, ktoré súvisia so spracúvaním vašich osobných údajov Správcom, môžete sa na Správcu obrátiť písomne na e-mailovú adresu: daneosobowe@dedra.pl.
8. Máte právo podať sťažnosť príslušnému dozornému orgánu, ktorý zodpovedá za dohľad nad ochranou osobných údajov.

LT Turinys

1. Nuotraukos ir piešiniai
2. Įrenginio aprašymas
3. Prietaiso paskirtis
4. Naudojimo apribojimai
5. Techniniai duomenys
6. Pasiruošimas darbui
7. Prisijungimas prie tinklo
8. Įrenginio įjungimas
9. Įrenginio naudojimas
10. Nuolatinė priežiūra
11. Atsarginės dalys ir priedai
12. Defektai šalinami savarankiškai
13. Padalinio užbaigimas
14. Informacija naudotojams apie elektros ir elektroninės įrangos šalinimą
15. Garantijos kortelė

Atitikties deklaracija pridedama prie vadovo kaip atskiras dokumentas. Jei atitikties deklaracijos nėra, kreipkitės į "Dedra Exim" Sp. z o.o.
Bendrosios saugos taisyklės pateiktos vadove kaip atskira knygelė.

ĮSPĖJIMAS. Perskaitykite visus simboliu pažymėtus įspėjimus ir visas instrukcijas.

Jei nesilaikysite toliau pateiktų įspėjimų ir saugos instrukcijų, galite patirti elektros smūgį, užsidegti arba sunkiai susižeisti.

Išsaugokite visus įspėjimus ir instrukcijas, kad galėtumėte naudoti ateityje.

2. Prietaiso aprašymas

1. Pagrindinė rankena, 2. Įjungimo / išjungimo jungiklis, 3. Apsauga nuo atsitiktinio paleidimo, 4. Šepetėlių dangteliai, 5. Pagalbinė rankena, 6. Mentelių diskas, 7. Darbinis antgalis.

3. Prietaiso paskirtis

DED7769 gipso glaistyklė, priklausomai nuo naudojamo disko, naudojama kalkėms ir tinkui glaistyti ir lyginti arba esamo tinko paviršiaus nelygumams šalinti, tapetams nuimti, skiediniui tarp plytų nutekėti, išdžiūvusiam tinkui nuo betoninių grindų šalinti ir t. t. Kalkių-cemento ir gipso tinką, tiek vidaus, tiek išorės, galima glaistyti ir lyginti naudojant įvairaus kietumo kempinių diskus. Naudojant abrazyvinius diskus nuo sienų ir grindų paviršių galima pašalinti nelygumus ir "senus" sluoksnius.
Prietaisą leidžiama naudoti renovacijos ir statybos darbuose, remonto dirbtuvėse, mėgėjiškoje veikloje, laikantis naudojimo instrukcijoje nurodytų naudojimo sąlygų ir leistinų darbo sąlygų.

4. Naudojimo apribojimai

Prietaisą galima naudoti tik laikantis toliau išvardytų "Leidžiamų naudojimo sąlygų". Neteisėti mechaninės ir elektrinės konstrukcijos pakeitimai, bet kokie pakeitimai, techninės priežiūros darbai, neaprašyti naudojimo instrukcijose, bus laikomi neteisėtais ir dėl to bus nedelsiant prarastos garantinės teisės, o atitikties deklaracija taps negaliojančia.
Dėl netinkamo naudojimo arba naudojimo ne pagal naudojimo instrukcijas iš karto prarandamos garantinės teisės.

Leistinos darbo sąlygos
S2 15 minučių
Venkite drėgmės. Nepalikite įjungto prietaiso be priežiūros.

5. Techniniai duomenys

Modelis	**DED7769**
Vardinė įtampa [V]	230V
Dažnis [Hz]	50
Vardinė galia [W]	750
Apsaugos klasė	II
Apsaugos nuo tiesioginės prieigos laipsnis	IPX0
Greitis [min]$^{-1}$	110
Disko skersmuo [mm]	375
Garso slėgio lygis L_{PA} [dB(A)]	88,6
Matavimo neapibrėžtis k_{LPA} [dB(A)]	3
Garso galios lygis L_{WA} [dB(A)]	96,6
Matavimo neapibrėžtis k_{LWA} [dB(A)]	3
Iš viso rankena Drake $a_{h, DS.}$ [m/s]^2	<2,5
Matavimo neapibrėžtis $k_{ah, DS.}$ [m/s]^2	1,5

Informacija apie vibraciją ir triukšmą

Bendra vibracijų vertė a_h ir matavimo neapibrėžtis buvo nustatyta pagal standartą EN 62841-2-3ir pateikta lentelėje.
Triukšmo emisija buvo nustatyta pagal standartą EN 62841-1, vertės pateiktos pirmiau esančioje lentelėje.

DĖMESIO **Triukšmas gali pakenkti klausai, todėl dirbdami visada dėvėkite klausos apsaugos priemones!**

Deklaruota bendroji vibracijos vertė buvo išmatuota pagal standartinį bandymo metodą ir gali būti naudojama vienai įrangai palyginti su kita. Nurodytą vibracijos lygį taip pat galima naudoti preliminariam vibracijos poveikio įvertinimui.
Vibracijos lygis faktiškai naudojant mašiną gali skirtis nuo deklaruojamų verčių, priklausomai nuo darbo įrankių naudojimo, ypač nuo apdirbamo ruošinio tipo, ir nuo būtinybės nustatyti operatoriaus apsaugos priemones. Siekiant tiksliai įvertinti poveikį faktinio naudojimo sąlygomis, reikia atsižvelgti į visas darbo ciklo dalis, įskaitant laikotarpius, kai mašina išjungta arba kai ji įjungta, bet nenaudojama darbui.

6. Pasiruošimas darbui

DĖMESIO **Visus parengiamuosius darbus atlikite atjungę įrenginį nuo maitinimo šaltinio.**

Prieš pradedant darbą, prietaisą reikia surinkti. Uždėkite mentelių diską (3 elementas) ant verpstės (žr. surinkimo brėžinį B, 4 elementas), suderindami skylę su verpstės forma. Tada varžtu (2 elementas) priveržkite diską. Atitinkami ruošiniai (kempininis diskas, plastikinis diskas, nulupamas diskas) prie mentelių disko tvirtinami naudojant "Velcro". Taip paruoštas prietaisas paruoštas naudoti.

7. Prisijungimas prie tinklo

Prieš prijungdami prietaisą prie maitinimo šaltinio, įsitikinkite, kad maitinimo įtampa atitinka vardinėje plokštelėje nurodytą vertę.
Maitinimo įrenginys turi būti įrengtas pagal esminius elektros instaliacijos reikalavimus ir atitikti naudojimo saugos reikalavimus. Mažiausio maitinimo kabelio skerspjūvio parametrai ir vardinė saugiklio vertė, priklausomai nuo prietaiso galios, pateikti toliau esančioje lentelėje:

Įrenginio galia [W].	Minimalus laidininko skerspjūvis [mm]^2	Mažiausias C [A] tipo saugiklis.
700÷1400	1	10

Įrengimą turi atlikti kvalifikuotas elektrikas. Naudodami ilginamuosius kabelius, įsitikinkite, kad laidininkų skerspjūvis yra ne mažesnis nei reikalaujama (žr. lentelę). Elektros kabelį nutieskite taip, kad eksploatacijos metu nekiltų pavojus jį nutraukti. Nenaudokite pažeistų ilgintuvų. Periodiškai tikrinkite maitinimo kabelio būklę. Netraukite už maitinimo kabelio.

8. Įrenginio įjungimas

DĖMESIO **Prieš įjungiant įrenginį, būtina atlikti veiksmus, aprašytus skyriuje "Pasirengimas darbui".**

Įjunkite prietaisą horizontalioje padėtyje be apkrovos (be sąlyčio su sienos, lubų paviršiumi). Įrenginio jungiklis yra ant pavaros bloko korpuso (A pav., 2 punktas). Norėdami įjungti prietaisą, paspauskite ir palaikykite apvalų mygtuką, esantį kairėje pagrindinės rankenos pusėje (A pav., 3 poz.), tada paspauskite jungiklio mygtuką.

9. Įrenginio naudojimas

DĖMESIO **Įjungus glaistyklę, negalima iš karto pradėti darbo. Prietaisas turi pasiekti didžiausią greitį, tik tada galima pradėti glaistyti.**

Užimkite stabilią kūno padėtį, stovėkite šiek tiek atkišę kojas ir dirbdami šiek tiek palenkite liemenį. Pritaikykite spaudimą pagal atliekamą darbą. Mašiną nukreipkite puslankiu ir dirbdami stebėkite apdirbamo paviršiaus būklę, kol pasieksite norimą lygumą. Jei reikia, apdirbamą tinką galima sudrėkinti.
Pasirūpinkite, kad prietaisas nebūtų suteptas. Ypač atkreipkite dėmesį į ventiliacijos angų ir jungiklio būklę, pašalinkite visus nešvarumus ir purvą nuo prietaiso korpuso, ventiliacijos angų ir jungiklio.
Nepalikite prietaiso veikti tuščiaja eiga. Nepalikite prietaiso, prijungto prie elektros tinklo, be priežiūros. Baigę darbą, privalomai ištraukite kištuką iš elektros lizdo. Neperkraukite įrenginio.
Pasirūpinkite, kad lyginimo diskai atitiktų darbo pobūdį:
- plastikinis diskas su tinkleliu - didesnių nelygumų glaistymui arba per daug išdžiūvusio tinko glaistymui;
- gremžtukas (DED77675 - nepateikiamas, reikia įsigyti) - skirtas nuvalyti apvadams tarp neapdorotų mūro plytų, pašalinti senoms tinko, dažų dangoms; cemento-kalkių tinkui glaistyti prieš klojant keramines plyteles
- polistireninis diskas (DED77674 - neįtrauktas į komplektą, galima įsigyti) - skirtas iš anksto apdorotiems paviršiams lyginti, pavyzdžiui, ruošiantis klijuoti tapetus.
- kempininis diskas - smulkiam sienų paviršių šlifavimui

10. Nuolatinė priežiūra

DĖMESIO **Visas techninės priežiūros operacijas atlikite atjungę įrenginį nuo maitinimo šaltinio.**

Periodiškai tikrinkite mašinos techninę būklę. Prieš kiekvieną naudojimą patikrinkite, ar šlifavimo diskas nėra susidėvėjęs. Visada dirbkite naudodami efektyvų įrankį. Palaikykite mašiną švarią, ypač daug dėmesio skirkite oro įleidimo į variklį angoms valyti (labai svarbu). Geriausia tai padaryti šlifuoklį prapučiant suslėgtu oru.
Patikrinkite elektrografito šepetėlių būklę. Jei nustatoma, kad jie trumpesni nei 5 mm, būtina juos pakeisti naujais. Šepetėliai yra variklio šonuose (A pav., 4 punktas) ir juos reikia pakeisti:
1. atsukite apsauginius dangtelius,
2. mažyčiu atsuktuvu nuimkite elektrografito šepetėlį,
3. į šepetėlio laikiklį įdėkite naują šepetėlį,
4. Uždėkite ir priveržkite apsauginį dangtelį.

Šepečiai neturi ribotuvo, todėl reikėtų patikrinti jų būklę. Šepečių tikrinimo dažnumas priklauso nuo įrankio naudojimo intensyvumo, tačiau turėtų būti atliekamas ne rečiau kaip kas 20-30 valandų.
Po kiekvieno naudojimo išvalykite prietaisą nuo visų iškastų medžiagų. Laikykite prietaisą vaikams nepasiekiamoje vietoje.

11. Atsarginės dalys ir priedai

Galima įsigyti priedų:

DED776701 - tvirtinimo diskas su "Velcro
DED77674 - polistireno diskas
DED77671 - kempininis diskas
DED77670 - plastikinis tinklinis diskas
DED7767G16 - šlifavimo diskas #16
DED7767G24 - šlifavimo diskas #24
DED77675 - šlifavimo diskas
DED77691 - metalinis diskas
Norėdami įsigyti atsarginių dalių ir priedų, kreipkitės į "Dedra Exim Service". Kontaktinę informaciją rasite vadovo 1 puslapyje.
Užsakydami atsargines dalis, nurodykite partijos numerį vardinėje plokštelėje ir dalies numerį iš surinkimo brėžinio.
Garantiniu laikotarpiu remontas atliekamas pagal garantiniame lapelyje nurodytas sąlygas. Sugedusį gaminį remontui perduokite pirkimo vietoje (pardavėjas privalo priimti sugedusį gaminį), atsiųskite į centrinį "Dedra Exim" aptarnavimo centrą arba atsiųskite į artimiausią jūsų gyvenamajai vietai aptarnavimo centrą (aptarnavimo centrų sąrašas pateiktas www.dedra.pl). Maloniai prašome pridėti užpildytą garantijos kortelę. Pasibaigus garantiniam laikotarpiui, remontą atlieka centrinis servisas. Siųskite sugedusį gaminį į serviso centrą (siuntimo išlaidas apmoka naudotojas).

12. Defektai šalinami savarankiškai

DĖMESIO **Prieš atlikdami bet kokius trikčių šalinimo darbus, atjunkite įrenginį nuo maitinimo šaltinio.**

Problema	**Priežastis**	**Sprendimas**
Įrenginys neveikia	Tinklo lizde nėra įtampos	Patikrinkite įrengimo įtampą
	Sugedęs jungiklis	Suremontuokite įrenginį
	Pažeistas maitinimo kabelis	Remontuoti įrenginį
Įrenginys įkaista	Užsikimšusios oro angos	Išvalykite vėdinimo angas
Variklis užvedamas sunkiai	Naudoti elektrografito šepečiai	Pakeiskite šepetėlius
Mažas malimo efektyvumas	Susidėvėjęs abrazyvinis diskas	Pakeiskite abrazyvinį diską

13. Įrangos komplektavimas

1. gipso mentele DED7769, 2. tvirtinimo diskas su velcro, 3. plastikinio tinklelio diskas, 4. kempinės diskas, 5. švitrinis popierius

14. Informacija naudotojams apie elektros ir elektroninės įrangos šalinimą (taikoma namų ūkiams)



Ant gaminių arba pridedamuose dokumentuose nurodytas simbolis rodo, kad sugedusios elektros ar elektroninės įrangos negalima išmesti kartu su buitinėmis atliekomis. Jei norite atsikratyti, pakartotinai panaudoti ar utilizuoti komponentus, teisinga juos nuvežti į specializuotą surinkimo punktą, kur jie bus priimti nemokamai. Informaciją apie naudotos įrangos surinkimo vietas teikia vietos valdžios institucijos, pvz., savo interneto svetainėse.
Teisingas produkto utilizavimas padeda išsaugoti gamtos išteklius ir išvengti neigiamų padarinių žmonių sveikatai ir aplinkai, galinčių atsirasti dėl produkte esančių potencialiai pavojingų medžiagų, mišinių ir sudedamųjų dalių.
Už netinkamą atliekų šalinimą gresia baudos pagal atitinkamus vietos teisės aktus.
ES šalių naudotojai: Jei norite išmesti elektros ar elektroninę įrangą, kreipkitės į artimiausią prekybos vietą arba tiekėją, kuris jums suteiks daugiau informacijos.
šalinimas ne Europos Sąjungos šalyse: Šis simbolis taikomas tik Europos Sąjungos šalims. Jei norite išmesti šį gaminį, kreipkitės į vietos valdžios institucijas arba pardavėją dėl tinkamo šalinimo būdo.

Garantijos kortelė

svetainėje

[Tinko trintuvė]

Užsakymo numeris: DED7769 Partijos numeris: .....

(toliau - Produktas)

Produkto įsigijimo data: .....

Pardavėjo antspaudas

Pardavėjo parašas ir data: .....

Naudotojo pareiškimas:

Patvirtinu, kad buvau informuotas apie garantijos sąlygas ir pasekmes, jei nesilaikysiu naudojimo instrukcijoje ir garantijos kortelėje pateiktų nurodymų. Esu susipažinęs su šios garantijos sąlygomis, kurias patvirtinu savo ranka rašytu parašu:

....

Data ir vieta Vartotojo parašas

I. Atsakomybė už gaminį

(1) Garantas - Dedra Exim Sp. z o.o., kurios registruota buveinė yra Pruškove, adresas: 3 Maja 8, 05-800 Pruszków, KRS 0000062517, Varšuvos miesto apylinkės teismas Varšuvoje, Nacionalinio teismų registro XIV ekonomikos skyrius, NIP 527-020-49-33, įstatinis kapitalas: PLN 100 980,00 PLN.
2 Pagal šios garantijos kortelės sąlygas Garantas garantuoja gaminį, gautą iš Garanto platinimo vietos.
(3) Atsakomybė pagal garantiją taikoma tik defektams, atsiradusiems dėl priežasčių, būdingų Produktui pristatymo Vartotojui metu.
(4) Vartotojas, remdamasis garantija, turi teisę reikalauti, kad gaminys būtų nemokamai suremontuotas, jei defektas paaiškėjo per garantijos laikotarpį. Gaminio remontas (remonto būdas) atliekamas Garanto nuožiūra. Jei Garantas nustato, kad remontas neįmanomas, jis pasilieka teisę pakeisti sugedusią detalę ar visą Gaminį į neturintį defektų, sumažinti Gaminio kainą arba atsisakyti sutarties.
Vartotojo, kuris nėra vartotojas, kaip apibrėžta 1964 m. balandžio 23 d. Įstatyme, atžvilgiu. Civilinio kodekso, Garanto atsakomybė už nuostolius, atsirandančius dėl šios garantijos ir (arba) susijusius su jos sudarymu ir vykdymu, neatsižvelgiant į teisinį titulą, yra apribota iki maksimalios nekokybiško Produkto vertės.

II. Garantijos laikotarpis

Produkto sudedamosios dalys	Garantinės apsaugos trukmė
Tinko trintuvė	36 mėnesiai nuo gaminio įsigijimo datos, nurodytos šioje garantijos kortelėje.

III. Naudojimosi garantija sąlygos

Vartotojas turi pateikti užpildytą gaminio garantinį lapą ir pagrįsti gaminio įsigijimo aplinkybes, pvz., pateikti kvitą, sąskaitą faktūrą ir pan. Siekiant efektyvaus skundų nagrinėjimo, rekomenduojama, kad Vartotojas kartu su Gaminiu pateiktų visas sudedamąsias dalis, nurodytas Vartotojo vadove esančiame skyriuje "Įrenginio komplektacija".
2. kad naudotojas laikytųsi naudojimo vadove ir garantijos kortelėje pateiktų nurodymų.
Garantija galioja tik Lenkijos Respublikos ir ES teritorijoje.
Garantija netaikoma Produkto defektams, atsirandantiems dėl:
a. Naudotojas nesilaiko naudojimo instrukcijoje nustatytų sąlygų, ypač dėl tinkamo naudojimo, techninės priežiūros ir valymo;
b. Naudotojas naudoja valymo ar priežiūros priemones, kurios neatitinka naudojimo instrukcijų;
c. Vartotojas netinkamai saugo ir transportuoja gaminį;
d. Vartotojo atlikti neleistini gaminio pakeitimai ir (arba) modifikacijos, nesuderintos su garantu;
e. Naudotojas gaminyje naudoja eksploatacines medžiagas, kurios neatitinka naudojimo instrukcijos.
(5) Vartotojas, kuris nėra vartotojas, kaip apibrėžta 1964 m. balandžio 23 d. Įstatyme. Civilinis kodeksas, netenka garantijos Produktui, kuriame:
- naudotojas pašalino, pakeitė arba sugadino serijos numerius, datos nuorodas ir vardines lenteles;
- plombos buvo pažeistos naudotojo arba yra naudotojo pažeidimo požymių.
Dėmesio: Naudotojas pats ir savo sąskaita atlieka veiksmus, susijusius su kasdiene gaminio eksploatacija, kurie, be kita ko, numatyti naudojimo instrukcijoje.

IV. Skundų teikimo procedūra

(1) Jei nustatoma, kad gaminys veikia netinkamai, prieš pateikdami pretenziją įsitikinkite, kad visi naudojimo instrukcijoje nurodyti veiksmai buvo atlikti teisingai.
(2) Skundą rekomenduojama pateikti nedelsiant, pageidautina per 7 dienas nuo gaminio defekto pastebėjimo. Vartotojui, kuris nėra vartotojas, kaip apibrėžta 1964 m. balandžio 23 d. įstatyme. Civilinis kodeksas, netenka iš šios garantijos kylančių teisių, jei skundas nepateikiamas per 7 dienas.
(3) Pretenzijas galima pareikšti, inter alia, gaminio įsigijimo vietoje, garantiniame aptarnavime arba raštu nurodytu adresu: Dedra Exim Sp. z o.o., ul. 3 Maja 8, 05-800 Pruszków.
(4) Naudotojas gali pateikti skundą naudodamasis interneto svetainėje www.dedra.pl esančia forma. ("Garantinio skundo forma").
5. Garantinio aptarnavimo tarnybos adresus atskirose šalyse galima rasti adresu www.dedra.pl. Jei konkrečioje šalyje nėra garantinio aptarnavimo tarnybos, garantinius reikalavimus rekomenduojama adresuoti: Dedra Exim Sp. z o.o. ul. 3 Maja 8, 05-800 Pruszków (Lenkija).
6 Siekiant užtikrinti Vartotojo saugumą, draudžiama naudoti sugedusį gaminį.
7 Įspėjimas: Naudojant sugedusį gaminį kyla pavojus naudotojo sveikatai ir gyvybei.
8 Įsipareigojimai pagal garantiją įvykdomi per 14 darbo dienų, skaičiuojant nuo tos dienos, kai Vartotojas pristato pretenduojamą Produktą.
9. rekomenduojama išvalyti sugedusį gaminį prieš pateikiant jį skundo nagrinėjimui.
10. Rekomenduojama kruopščiai apsaugoti reklamuojamą Gaminį nuo pažeidimų transportavimo metu (reklamuojamą Gaminį rekomenduojama pristatyti originalioje pakuotėje).
(10) Garantinis laikotarpis pratęsiamas laikotarpiu, per kurį Vartotojas dėl defekto negalėjo naudotis gaminiu, kuriam taikoma garantija.
Garantija nepanaikina, neapriboja ir nesustabdo Vartotojo teisių, numatytų garantiniuose nuostatuose dėl parduotų prekių defektų.
Vadovaudamiesi 2016 m. balandžio 27 d. Europos Parlamento ir Tarybos reglamento (ES) 2016/679 dėl fizinių asmenų apsaugos tvarkant asmens duomenis ir dėl laisvo tokių duomenų judėjimo ir kuriuo panaikinama Direktyva 95/46/EB 13 straipsnio 1 ir 2 dalimis, informuojame, kad

1. Formoje pateiktų jūsų asmens duomenų valdytojas yra DEDRA-EXIM sp. z o.o., kurios registruota buveinė yra Pruszkowe, 3 Maja g. 8, 05-800 Pruszkow (toliau: "Administratorius").
2. Jūsų duomenys bus tvarkomi tik siekiant atlikti prietaiso garantijos procedūrą pagal Bendrojo duomenų apsaugos reglamento 6 straipsnio 1 dalies b punktą (toliau: „BDAR“) Duomenys teikiami savanoriškai, tačiau jie būtini garantijos procedūrai
3. Jūsų duomenys bus tvarkomi garantijos procedūros vykdymo nagrinėjimo laikotarpiu ir archyvavimo tikslais, jei prireiktų apsiginti nuo galimų pretenzijų Administratoriui, bet ne ilgiau nei iki tol, kol joms įvyks senaties terminas.
4. Jūsų duomenys gali būti atskleisti tik tiems subjektams, kurie tvarko duomenis duomenų administratoriaus vardu pagal rašytinę asmens duomenų tvarkymo pavedimo sutartį, teikiančią: technines paslaugas, hosting'o ar interneto svetainės priežiūros paslaugas, IT paslaugas, kurjerių paslaugas. Administratoriaus tiekėjai privalo užtikrinti duomenų saugumą ir laikytis galiojančių teisės aktų reikalavimų, susijusių su asmens duomenų apsauga, ir negali naudoti patikėtų asmens duomenų kitais nei sutartyje su Administratoriumi nurodytais tikslais.
5. Jūsų duomenys nebus tvarkomi automatizuotomis priemonėmis, įskaitant profiliavimą, ir nebus perduodami trečiajai šaliai / tarptautinei organizacijai.
6. Bet kuriuo metu turite teisę susipažinti su savo duomenų turiniu ir teisę ištaisyti, ištrinti, apriboti duomenų tvarkymą, teisę į duomenų perkeliamumą, teisę prieštarauti bet kuriuo metu.
7. Visais klausimais, susijusiais su administratoriaus atliekamu jūsų asmens duomenų tvarkymu, galite kreiptis šiuo el. pašto adresu:daneosobowe@dedra.pl.
8. Turite teisę pateikti skundą tinkamai duomenų apsaugos institucijai.

LV Satura rādītājs

1. Attēli un zīmējumi
2. Ierīces apraksts
3. Ierīces mērķis
4. Lietošanas ierobežojumi
5. Tehniskie dati
6. Sagatavošanās darbam
7. Savienojums ar tīklu
8. Ierīces ieslēgšana
9. Ierīces lietošana
10. Pastāvīga apkope
11. Rezerves daļas un piederumi
12. Neatkarīgi novērsti defekti
13. Aprīkojuma komplektācija
14. Informācija lietotājiem par elektrisko un elektronisko iekārtu iznīcināšanu
15. Garantijas karte

Atbilstības deklarācija ir pievienota rokasgrāmatai kā atsevišķs dokuments. Ja nav atbilstības deklarācijas, lūdzu, sazinieties ar Dedra Exim Sp. z o.o.
Vispārīgie drošības noteikumi ir iekļauti rokasgrāmatā kā atsevišķa brošūra.



BRĪDINĀJUMS. Izlasiet visus brīdinājumus, kas apzīmēti ar šo simbolu, un visas instrukcijas.

Šo brīdinājumu un drošības norādījumu neievērošana var izraisīt elektrošoku, ugunsgrēku vai nopietnus ievainojumus.

Saglabājiet visus brīdinājumus un norādījumus turpmākai lietošanai.

2. Ierīces apraksts

1. galvenais rokturis, 2. ieslēgšanas/izslēgšanas slēdzis, 3. aizsardzība pret nejaušu iedarbināšanu, 4. birstes vāciņi, 5. palīgrokturis, 6. špakteļlāpstiņas disks, 7. darba uzgalis.

3. Ierīces mērķis

DED7769 ģipša lāpstiņu atkarībā no izmantotā diska izmanto kaļķu un ģipša kaļķēšanai un izlīdzināšanai vai esošā apmetuma virsmas nelīdzenumu noņemšanai, tapešu noņemšanai, javas noplūžu likvidēšanai starp ķieģeļiem, izžuvuša apmetuma noņemšanai no betona grīdām utt. Gan iekšējos, gan ārējos kaļķcementa un ģipša apmetumus var kaļķot un izlīdzināt, izmantojot dažādas cietības pakāpes sūkļu diskus. Izmantojot abrazīvos diskus, no sienu un grīdu virsmām var noņemt nelīdzenumus un "vecos" slāņus.
Ierīci ir atļauts izmantot renovācijas un celtniecības darbos, remontdarbnīcās, amatieru darbos, ievērojot lietošanas instrukcijā ietvertos lietošanas nosacījumus un pieļaujamos darba apstākļus.

4. Lietošanas ierobežojumi

Ierīci drīkst lietot tikai saskaņā ar turpmāk norādītajiem "Pieļaujamajiem ekspluatācijas apstākļiem".
Neatļautas izmaiņas mehāniskajā un elektriskajā konstrukcijā, jebkādas modifikācijas, apkopes darbības, kas nav aprakstītas lietošanas instrukcijā, tiks uzskatītas par nelikumīgām, kā rezultātā nekavējoties tiks zaudētas garantijas tiesības un atbilstības deklarācija zaudēs spēku.
Ja ierīce tiek izmantota nepareizi vai neatbilstoši lietošanas instrukcijai, garantijas tiesības tiek nekavējoties zaudētas.

Pieļaujamie darba apstākļi
S1
Izvairieties no mitruma. Neatstājiet ierīci ieslēgtu bez uzraudzības.

5. Tehniskie dati

Modelis	**DED7769**
Nominālais spriegums [V]	230V
Frekvence [Hz]	50
Nominālā jauda [W]	750
Aizsardzības klase	II
Aizsardzības pakāpe pret tiešu piekļuvi	IPX0
Ātrums [min]$^{-1}$	110
Disku diametrs [mm]	375
Skaņas spiediena līmenis L_{PA} [dB(A)]	88,6
Mērījumu nenoteiktība k_{LPA} [dB(A)]	3
Skaņas jaudas līmenis L_{WA} [dB(A)]	96,6
Mērījumu nenoteiktība k_{LWA} [dB(A)]	3
Kopējais rokturis drake $a_{h, DS.}$ [m/s]^2	<2,5
Mērījumu nenoteiktība $k_{ah, DS.}$ [m/s]^2	1,5

Informācija par vibrāciju un troksni
Kombinētā vibrāciju vērtība a_h un mērījumu nenoteiktība tika noteikta saskaņā ar EN 62841-2-3un ir norādīta tabulā.
Trokšņa emisijas tika noteiktas saskaņā ar EN 62841-1, vērtības ir norādītas tabulā.

UZMANĪBU **Troksnis var izraisīt dzirdes bojājumus, darba laikā vienmēr lietojiet dzirdes aizsardzības līdzekļus!**

Deklarētā kopējā vibrācijas vērtība ir izmērīta saskaņā ar standarta testa metodi, un to var izmantot, lai salīdzinātu vienu iekārtu ar citu. Norādīto vibrācijas līmeni var izmantot arī vibrācijas iedarbības sākotnējam novērtējumam.
Vibrācijas līmenis mašīnas faktiskās lietošanas laikā var atšķirties no deklarētajām vērtībām atkarībā no darba rīku lietošanas, jo īpaši no apstrādājamā materiāla veida, un nepieciešamības noteikt pasākumus operatora aizsardzībai. Lai precīzi novērtētu iedarbību faktiskās lietošanas apstākļos, jāņem vērā visas darba cikla daļas, tostarp periodi, kad mašīna ir izslēgta vai kad tā ir ieslēgta, bet netiek izmantota darbam.

6. Sagatavošanās darbam

UZMANĪBU **Veiciet visus sagatavošanās darbus, atvienojot ierīci no strāvas padeves.**

Pirms darba uzsākšanas ierīce ir jāsamontē. Uzlieciet špakteļlāpstiņas disku (3. punkts) uz vārpstas (skatīt montāžas rasējumu B, 4. punkts), pielāgojot caurumu vārpstas formai. Pēc tam, izmantojot skrūvi (2. punkts), pievelciet disku. Atbilstošie darba elementi (sūkļa disks, plastmasas disks, atliecamais disks) tiek piestiprināti pie špakteļlāpstiņas diska, izmantojot Velcro. Šādi sagatavota ierīce ir gatava lietošanai.

7. Savienojums ar tīklu

Pirms ierīces pieslēgšanas strāvas avotam pārliecinieties, vai barošanas spriegums atbilst uz nominālplāksnītes norādītajai vērtībai.
Elektroapgādes instalācijai jāatbilst elektroinstalāciju pamatprasībām un lietošanas drošības prasībām. Piegādes kabeļa minimālā šķērsgriezuma parametri un drošinātāja nominālvērtība atkarībā no ierīces jaudas ir norādīti turpmāk tabulā:

Ierīces jauda [W].	Minimālais vadītāja šķērsgriezums [mm]^2	Minimālais drošinātāja tips C [A].
700÷1400	1	10

Uzstādīšana jāveic kvalificētam elektriķim. Ja izmantojat pagarinātājus, pārliecinieties, ka vadu šķērsgriezums nav mazāks par nepieciešamo (sk. tabulu). Izvietojiet elektrības kabeli tā, lai ekspluatācijas laikā to nevarētu pārgriezt. Neizmantojiet bojātus pagarinātājus. Periodiski pārbaudiet barošanas kabeļa stāvokli. Nevelciet strāvas padeves kabeli.

8. Ierīces ieslēgšana

UZMANĪBU **Pirms ierīces iedarbināšanas ir jāveic darbības, kas aprakstītas sadaļā "Ekspluatācijas sagatavošana".**

Ierīci ieslēdziet horizontālā stāvoklī bez slodzes (bez saskares ar sienas darba virsmu, griestiem). Ierīces slēdzis atrodas uz piedziņas bloka korpusa (A attēls, 2. punkts). Lai ieslēgtu ierīci, nospiediet un turiet apaļo pogu, kas atrodas galvenā roktura kreisajā pusē (A attēls, 3. punkts), pēc tam nospiediet slēdža pogu.

9. Ierīces lietošana

UZMANĪBU **Kad špakteļlāpstiņa ir ieslēgta, darbu nedrīkst sākt nekavējoties. Ierīcei jāsasniedz maksimālais ātrums, tikai tad var sākt lāpīšanas darbus.**

Ieņemiet stabilu ķermeņa stāvokli, nostājieties ar nedaudz izstieptām kājām un darba laikā nedaudz nolieciet torsu. Pielāgojiet spiedienu veicamajam darbam. Vadiet mašīnu puslokveida kustībā un darba laikā uzraugiet apstrādājamās virsmas stāvokli, līdz tiek panākts vēlamais gludums. Ja nepieciešams, apstrādājamo apmetumu var samitrināt.
Uzmanieties, lai ierīce nebūtu netīra. Īpašu uzmanību pievērsiet ventilācijas atveru un slēdža stāvoklim, noņemiet visus netīrumus un netīrumus no ierīces korpusa, ventilācijas atverēm un slēdža.
Neatstājiet ierīci tukšgaitā. Neatstājiet ierīci, kas pieslēgta elektrotīklam, bez uzraudzības. Pēc darba pabeigšanas obligāti izņemiet kontaktdakšu no kontaktligzdas. Nepārslogojiet ierīci.
Rūpīgi pielāgojiet izlīdzināšanas diskus darba raksturam:
- plastmasas disks ar sietu - lielāku nelīdzenumu lāpīšanai vai pārāk izžuvušam apmetumam;
- skrāpēšanas ritenis (DED77675 - nav komplektā, jāpērk) - starp neapstrādāta mūra ķieģeļiem esošo apšuvumu noņemšanai, veco apmetuma, krāsas pārklājumu noņemšanai; cementa-kaļķa apmetuma lāpīšanai pirms keramisko flīžu ieklāšanas.
- polistirola disks (DED77674 - nav iekļauts komplektā, var iegādāties) - iepriekš apstrādātu virsmu izlīdzināšanai, piemēram, gatavojoties tapešu montāžai.
- sūkļa disks - smalkai sienu virsmu lapēšanai

10. Pastāvīga apkope

UZMANĪBU **Veiciet visas apkopes darbības, atvienojot ierīci no strāvas padeves.**

Periodiski pārbaudiet mašīnas tehnisko stāvokli. Pirms katras lietošanas reizes pārbaudiet, vai abrazīvais disks nav nolietojies. Vienmēr strādājiet ar efektīvu instrumentu. Uzturiet mašīnu tīru, īpašu uzmanību pievēršot motora gaisa ieplūdes atveru tīrīšanai (ļoti svarīgi). Vislabāk to izdarīt, attīrot slīpmašīnu ar saspiestu gaisu.
Pārbaudiet elektrografīta suku stāvokli. Ja tās ir īsākas par 5 mm, tās ir jānomaina pret jaunām. Sukas atrodas motora sānos (A attēla 4. punkts), un to nomaiņa sastāv no:
1. atskrūvējiet drošības vāciņus,
2. ar nelielu skrūvgriezi noņemiet elektrografīta birsti,
3. jaunas birstes ievietošana birstes turētājā,
4. Ievietojiet un pievelciet aizsargvāciņu.
Birstes nav aprīkotas ar aizbīdni, tāpēc jāpārbauda to stāvoklis. Birstīšu pārbaudes biežums ir atkarīgs no darbarīka lietošanas intensitātes, taču to nedrīkst veikt retāk kā reizi 20-30 stundās.
Pēc katras lietošanas reizes iztīriet ierīci no visiem izraktajiem materiāliem. Uzglabājiet ierīci bērniem nepieejamā vietā.

11. Rezerves daļas un piederumi

Iespējams iegādāties piederumus:
DED776701 - stiprinājuma disks ar Velcro
DED77674 - polistirola disks
DED77671 - sūklis
DED77670 - plastmasas sieta disks
DED7767G16 - abrazīvais disks #16
DED7767G24 - abrazīvais disks #24
DED77675 - abrazīvais disks
DED77691 - metāla disks
Lai iegādātos rezerves daļas un piederumus, sazinieties ar Dedra Exim Service. Kontaktinformācija atrodama rokasgrāmatas 1. lappusē.
Pasūtot rezerves daļas, lūdzu, norādiet sērijas numuru uz plāksnītes un detaļas numuru no montāžas rasējuma.
Garantijas laikā remonts tiek veikts saskaņā ar garantijas kartē norādītajiem noteikumiem un nosacījumiem. Lūdzu, nododiet bojāto izstrādājumu remontam tā iegādes vietā (pārdevējam ir pienākums pieņemt bojāto izstrādājumu), nosūtiet to uz Dedra Exim centrālo servisa centru vai nosūtiet to uz jūsu dzīvesvietai tuvāko servisa centru (servisa centru saraksts atrodams www.dedra.pl). Lūdzu, pievienojiet aizpildītu garantijas karti. Pēc garantijas termiņa beigām remontu veic centrālais servisa centrs. Nosūtiet bojāto izstrādājumu uz servisa centru (transportēšanas izdevumus sedz lietotājs).

12. Neatkarīgi novērsti defekti

UZMANĪBU **Pirms traucējumu novēršanas atvienojiet ierīci no strāvas padeves.**

Problēma	**Cēlonis**	**Risinājums**
Ierīce nedarbojas	Nav sprieguma elektrotīkla kontaktligzdā	Pārbaudiet uzstādīšanas spriegumu
	Bojāts slēdzis	Ierīces remonts
	Bojāts barošanas kabelis	Ierīces remonts
Ierīce sakarst	Aizsprostotas gaisa atveres	Ventilācijas atveru tīrīšana
Dzinējs ieslēdzas ar grūtībām	Lietotas elektrografīta birstes	Suku nomaiņa
Zema slīpēšanas efektivitāte	Nolietots abrazīvais disks	Abrazīvā diska nomaiņa

13. Ierīces pabeigšana

1. ģipša lāpstiņa DED7769, 2. stiprinājuma disks ar velcro, 3. plastmasas sieta disks, 4. sūkļa disks, 5. smilšpapīrs.

14. Informācija lietotājiem par elektrisko un elektronisko iekārtu iznīcināšanu (attiecas uz mājsaimniecībām)



Simbols, kas redzams uz izstrādājumiem vai pievienotajā dokumentācijā, norāda, ka bojātas elektriskās vai elektroniskās iekārtas nedrīkst izmest kopā ar sadzīves atkritumiem. Ja vēlaties atbrīvoties no sastāvdaļām, atkārtoti izmantot vai reģenerēt, pareizi ir nogādāt tās specializētā savākšanas punktā, kur tās tiks pieņemtas bez maksas. Informāciju par lietotu iekārtu savākšanas punktu atrašanās vietu sniedz vietējās iestādes, piemēram, savās tīmekļa vietnēs.
Pareiza produkta utilizācija palīdz saglabāt dabas resursus un izvairīties no negatīvas ietekmes uz cilvēku veselību un vidi, kas var rasties produkta sastāvā esošo potenciāli bīstamo vielu, maisījumu un sastāvdaļu dēļ.
Par nepareizu atkritumu apglabāšanu draud sodi saskaņā ar attiecīgajiem vietējiem noteikumiem.
Lietotāji ES valstīs: Ja nepieciešams atbrīvoties no elektriskām vai elektroniskām iekārtām, sazinieties ar tuvāko tirdzniecības vietu vai savu piegādātāju, kas jums sniegs papildu informāciju.
apglabāšana valstīs ārpus Eiropas Savienības: Šis simbols attiecas tikai uz Eiropas Savienības valstīm. Ja vēlaties šo izstrādājumu izmest, sazinieties ar vietējām iestādēm vai izplatītāju, lai noskaidrotu pareizo utilizācijas metodi..

Garantijas karte

vietnē

[Apmetumu rīve]

Pasūtījuma numurs: DED7769 Partijas numurs: .....

(turpmāk tekstā - "Produkts")

Produkta iegādes datums: .....

Tirgotāja zīmogs

Pārdevēja datums un paraksts: .....

Lietotāja paziņojums:

Es apstiprinu, ka esmu informēts par garantijas nosacījumiem un sekām, kas var rasties, ja neievēros lietošanas instrukcijā un garantijas kartē norādītās vadlīnijas. Esmu iepazinies ar šīs garantijas nosacījumiem, ko apliecinu ar savu parakstu:

.....

Datums un vieta Lietotāja paraksts

I. Atbildība par produktu

(1) Garants - Dedra Exim Sp. z o.o. ar juridisko adresi Pruškovā, adrese: 3 Maja 8, 05-800 Pruszków, KRS 0000062517, Varšavas pilsētas apgabaltiesa Varšavā, Valsts tiesu reģistra XIV Ekonomikas nodaļa, NIP 527-020-49-33, pamatkapitāls: 2.1: PLN 100 980,00.
2 Saskaņā ar šajā garantijas kartē izklāstītajiem noteikumiem un nosacījumiem Garantijas devējs garantē produktu, kura izcelsme ir Garantijas devēja izplatīšanas vietā.
(3) Atbildība saskaņā ar garantiju attiecas tikai uz defektiem, kas radušies tādu iemeslu dēļ, kuri ir raksturīgi Produktam brīdī, kad tas nodots Lietotājam.
(4) Lietotājam, pamatojoties uz garantiju, ir tiesības uz Preces bezmaksas remontu, ja defekts ir atklājies garantijas laikā. Produkta remonta veids (remonta metode) ir Garantijas devēja ziņā. Ja Garantētājs konstatē, ka remonts nav iespējams, Garantētājs patur tiesības aizstāt bojāto elementu vai visu Produktu ar tādu, kas ir bez defektiem, samazināt Produkta cenu vai atteikties no līguma.
Attiecībā uz Lietotāju, kas nav patērētājs 1964. gada 23. aprīļa likuma izpratnē. Civilkodeksa, Garantijas devēja atbildība par zaudējumiem, kas izriet no šīs garantijas un/vai saistībā ar tās noslēgšanu un izpildi, neatkarīgi no juridiskā nosaukuma, ir ierobežota maksimāli līdz bojātā Produkta vērtībai.

II. Garantijas termiņš

Produkta sastāvdaļas	Garantijas aizsardzības ilgums
Apmetumu rīve	36 mēnešus no Produkta iegādes datuma, kā norādīts šajā garantijas kartē.

III. Garantijas izmantošanas nosacījumi

Lietotājam jāuzrāda aizpildīta Preces garantijas karte un jāpamato Preces iegādes apstākļi, piemēram, uzrādot čeku, rēķinu utt. Efektīvai sūdzību izskatīšanai ieteicams, lai Lietotājs kopā ar Ražojumu iesniegtu visas sastāvdaļas, kas norādītas Lietotāja rokasgrāmatā "Ierīces komplektācija".
2. lietotājs ievēro lietošanas rokasgrāmatā un garantijas kartē sniegtos norādījumus.
Garantija attiecas tikai uz Polijas Republikas un ES teritoriju.
Garantija neattiecas uz Preces defektiem, kas radušies, jo īpaši, ja:
a. Lietotājs neievēro lietošanas instrukcijā izklāstītos nosacījumus, jo īpaši attiecībā uz pareizu ekspluatāciju, apkopi un tīrīšanu;
b. Lietotājs izmanto tīrīšanas vai apkopes līdzekļus, kas neatbilst lietošanas instrukcijai;
c. Neatbilstoša Produkta uzglabāšana un transportēšana, ko veic Lietotājs;
d. Lietotāja veiktas neatļautas izmaiņas un/vai pārveidojumi Produktā, kas nav saskaņoti ar Garantijas devēju;
e. ja Lietotājs izstrādājumā izmanto palīgmateriālus, kas neatbilst lietošanas instrukcijai.
(5) Lietotājs, kas nav patērētājs 1964. gada 23. aprīļa likuma izpratnē. Civilkodeksa, zaudē garantiju Produktam, kurā:
- lietotājs ir noņēmis, mainījis vai sabojājis sērijas numurus, datuma norādes un nominālvērtības plāksnītes;
- lietotājs ir sabojājis plombas vai ir redzamas lietotāja manipulācijas pazīmes.
Uzmanību: Lietotājs pats un uz sava rēķina veic darbības, kas saistītas ar izstrādājuma ikdienas ekspluatāciju un cita starpā izriet no lietošanas instrukcijas.

IV. Sūdzības procedūra

(1) Gadījumā, ja tiek konstatēts, ka Produkts darbojas nepareizi, pirms pretenzijas iesniegšanas jums ir jāpārliecinās, ka visas darbības, kas īpaši norādītas lietošanas instrukcijā, ir veiktas pareizi.
(2) Sūdzību ieteicams iesniegt nekavējoties, vēlams 7 dienu laikā pēc tam, kad pamanīts Preces defekts. Lietotājam, kurš nav patērētājs 1964. gada 23. aprīļa likuma izpratnē. Civilkodeksa, zaudē no šīs garantijas izrietošās tiesības, ja 7 dienu laikā nav iesniegta sūdzība.
(3) Pretenzijas var iesniegt, cita starpā, Preces iegādes vietā, garantijas servisā vai rakstiski uz adresi: Dedra Exim Sp. z o.o., ul. 3 Maja 8, 05-800 Pruszków.
(4) Lietotājs var iesniegt sūdzību, izmantojot tīmekļa vietnē www.dedra.pl pieejamo veidlapu. ("Garantijas pretenzijas veidlapa").
5. garantijas dienesta adreses atsevišķās valstīs ir pieejamas vietnē www.dedra.pl. Ja konkrētā valstī nav garantijas dienesta, garantijas pretenzijas ieteicams adresēt: Dedra Exim Sp. z o.o. ul. 3 Maja 8, 05-800 Pruszków (Polija).
6 Lietotāja drošības apsvērumu dēļ bojāta Produkta lietošana ir aizliegta.
7 Brīdinājums: Bojāta izstrādājuma lietošana ir bīstama lietotāja veselībai un dzīvībai.
8 Garantijas saistību izpilde notiks 14 darba dienu laikā, skaitot no dienas, kad Lietotājs ir piegādājis pretenzijā norādīto preci.
9. pirms defektētā Produkta nodošanas pretenzijai, to ieteicams iztīrīt. 10. Reklamējamo Preci ieteicams rūpīgi aizsargāt pret bojājumiem transportēšanas laikā (reklamējamo Preci ieteicams piegādāt oriģinālajā iepakojumā).
(10) Garantijas termiņš tiek pagarināts par laiku, kurā Lietotājs nav varējis lietot Produktu, uz kuru attiecas garantija, defekta dēļ.
Garantija neizslēdz, neierobežo vai neaptur Lietotāja tiesības saskaņā ar garantijas noteikumiem attiecībā uz pārdoto preču defektiem.
Saskaņā ar Eiropas Parlamenta un Padomes 2016. gada 27. aprīļa Regulas (ES) 2016/679 par fizisku personu aizsardzību attiecībā uz personas datu apstrādi un šādu datu brīvu apriti un ar ko atceļ Direktīvu 95/46/EK 13. panta 1. un 2. punktu, informējam jūs, ka.

1. Jūsu veidlapā norādītu personas datu pārzinis ir DEDRA-EXIM sp. z o.o., ar juridisko adresi Pruškovā, ul. 3 Maja 8, 05-800 Pruszków (tālāk: "Pārzinis").
2. Jūsu dati tiks apstrādāti tikai, lai veiktu ierīces garantijas procedūru saskaņā ar Vispārīgo datu aizsardzības noteikumu (turpmāk tekstā: "VDAR") 6. panta 1. daļas b. burtu. Datu sniegšana ir brīvprātīga, bet nepieciešama garantijas procedūras veikšanai.
3. Jūsu dati tiks apstrādāti garantijas procedūras izskatīšanas laikā un arhivēšanas nolūkos gadījumā, ja būs nepieciešams aizstāvēties pret jebkādām pretenzijām pret Pārzini, ne ilgāk kā līdz to termiņa beigām.
4. Jūsu datus drīkst izpaust tikai personām, kuras apstrādā datus pārzinim, pamatojoties uz rakstisku līgumu par personas datu apstrādes uzticēšanu, cita starpā subjektiem, kas nodrošina: tehniskā dienesta pakalpojumus, hostingu vai vietnes apkopi, IT pakalpojumus, kurjeru pakalpojumus. Pārziņa piegādātājiem ir pienākums nodrošināt datu drošību un ievērot piemērojamo likumu prasības, kas saistītas ar personas datu aizsardzību, un viņi nedrīkst izmantot uzticētos personas datus citiem mērķiem, nevis tiem, kas noteikti līgumā ar Pārzini.
5. Jūsu dati netiks apstrādāti automatizēti, tostarp profilēšanas veidā, un tie netiks pārsūtīti uz trešo valsti / starptautisku organizāciju.
6. Jums ir tiesības jebkurā laikā piekļūt saviem datiem un labot, dzēst, ierobežot apstrādi, tiesības pārsūtīt datus, tiesības iesniegt iebildumus, jebkurā brīdī.
7. Visos jautājumos, kas saistīti ar jūsu personas datu apstrādi, ko veic Pārzinis, varat sazināties ar šo e-pasta adresi: daneosobowe@dedra.pl.
8. Jums ir tiesības iesniegt sūdzību iestādei, kas ir atbildīga par personas datu aizsardzību.

HU Tartalomjegyzék

1. Képek és ábrák
2. A készülék leírása
3. A készülék célja
4. A használat korlátozása
5. Műszaki adatok
6. Felkészülés a munkára
7. Csatlakozás a hálózathoz
8. A készülék bekapcsolása
9. A készülék használata
10. Folyamatos karbantartás
11. Pótalkatrészek és tartozékok
12. Önállóan kijavított hibák
13. A berendezések befejezése
14. Tájékoztatás a felhasználók számára az elektromos és elektronikus berendezések ártalmatlanításáról
15. Garanciakártya

A megfelelőségi nyilatkozatot külön dokumentumként csatolták a kézikönyvhöz. Megfelelőségi nyilatkozat hiányában kérjük, forduljon a Dedra Exim Sp. z o.o.-hoz. Az általános biztonsági előírásokat a kézikönyv külön füzetben tartalmazza.

FIGYELEM. Olvassa el a szimbólummal jelölt összes figyelmeztetést és az összes utasítást.

Az alábbi figyelmeztetések és biztonsági utasítások figyelmen kívül hagyása áramütést, tüzet vagy súlyos sérülést okozhat.

Őrizze meg az összes figyelmeztetést és utasítást a későbbi használatra.

2 A készülék leírása

1. fő fogantyú, 2. be-/kikapcsoló, 3. véletlen indítás elleni védelem, 4. kefekupakok, 5. segédfogantyú, 6. simítókorong, 7. munkahegy.

3. A készülék célja

A DED7769 vakolatsimító a használt tárcsától függően a mész és a vakolat simítására és elsimítására, vagy a meglévő vakolat felületi egyenetlenségeinek eltávolítására, tapéta eltávolítására, a téglák közötti habarcsszivárgás eltávolítására, a betonpadlóra száradt vakolat eltávolítására stb. használható. A mészcement- és gipszvakolat, mind a belső, mind a külső vakolat, különböző keménységű szivacskorongokkal simítható és egyengethető. A csiszolókorongok használata lehetővé teszi az egyenetlenségek és a "régi" rétegek eltávolítását a fal- és padlófelületekről.
A készülék használata felújítási és építési munkáknál, javítóműhelyekben, amatőr munkáknál megengedett, a használati utasításban szereplő használati feltételek és megengedett munkakörülmények betartása mellett.

4. A használat korlátai

A készüléket csak az alábbi "Megengedett üzemeltetési feltételek" szerint szabad használni.
A mechanikai és elektromos szerkezeten végzett, nem engedélyezett változtatások, bármilyen módosítás, a kezelési útmutatóban nem leírt karbantartási műveletek jogellenesnek minősülnek, és a garanciális jogok azonnali elvesztését eredményezik, a megfelelőségi nyilatkozat pedig érvényét veszti.
A nem rendeltetésszerű használat vagy a használati utasításban foglaltaktól eltérő használat a garanciális jogok azonnali elvesztését vonja maga után.

Megengedett munkakörülmények
S1
Kerülje a nedvességet. Ne hagyja a készüléket bekapcsolva felügyelet nélkül.

5. Műszaki adatok

Modell	**DED7769**
Névleges feszültség [V]	230V
Frekvencia [Hz]	50
Névleges teljesítmény [W]	750
Védelmi osztály	II
A közvetlen hozzáférés elleni védelem mértéke	IPX0
Sebesség [min]$^{-1}$	110
Tárcsa átmérője [mm]	375
Hangnyomásszint L_{PA} [dB(A)]	88,6
Mérési bizonytalanság k_{LPA} [dB(A)]	3
Hangteljesítményszint L_{WA} [dB(A)]	96,6
Mérési bizonytalanság k_{LWA} [dB(A)]	3
Teljes fogantyú drake $a_{h, DS.}$ [m/s]^2	<2,5
Mérési bizonytalanság $k_{ah, DS.}$ [m/s]^2	1,5

A rezgésekkel és zajjal kapcsolatos információk
A rezgések a_h kombinált értékét és a mérési bizonytalanságot az EN 62841-2-3szabvány szerint határozták meg, és a táblázatban szerepelnek.
A zajkibocsátást az EN 62841-1 szabvány szerint határozták meg, az értékeket a fenti táblázat tartalmazza.

⚠ FIGYELEM A zaj halláskárosodást okozhat, munka közben mindig viseljen hallásvédőt!

A bejelentett teljes rezgésértéket szabványos vizsgálati módszerrel mérték, és felhasználható egy berendezés egy másik berendezéssel való összehasonlítására.
A megadott rezgésszint a rezgésexpozíció előzetes értékelésére is használható.
A gép tényleges használata során a rezgésszint eltérhet a megadott értékektől, a munkaeszközök használatától, különösen a munkadarab típusától függően, és a kezelő védelmét szolgáló intézkedések meghatározásának szükségességétől függően. A tényleges használati körülmények közötti expozíció pontos becsléséhez a működési ciklus minden részét figyelembe kell venni, beleértve azokat az időszakokat is, amikor a gép ki van kapcsolva, vagy amikor be van kapcsolva, de nem használják munkára.

6. Felkészülés a munkára

⚠ FIGYELEM Minden előkészítő munkát úgy végezzen el, hogy a készüléket lekapcsolja az áramellátásról.

A munka megkezdése előtt a készüléket össze kell szerelni. Illessze a simítókorongot (3. tétel) a tengelyre (lásd a B összeszerelési rajz 4. tételét), a furatot a tengely alakjához igazítva. Ezután a csavarral (2. tétel) húzza meg a tárcsát. A megfelelő munkadarabokat (szivacsos tárcsa, műanyag tárcsa, lehúzható tárcsa) tépőzárral rögzítse a simítókoronghoz. Így előkészítve a készülék használatra kész.

7. Csatlakozás a hálózathoz

A készülék áramforráshoz való csatlakoztatása előtt győződjön meg arról, hogy a tápfeszültség megfelel a teljesítménytáblán feltüntetett értéknek.
A tápellátó berendezésnek meg kell felelnie az elektromos berendezésekre vonatkozó alapvető követelményeknek, és meg kell felelnie a használatra vonatkozó biztonsági követelményeknek. A tápkábel minimális keresztmetszetére és a biztosíték névleges értékére vonatkozó paramétereket a készülék teljesítményétől függően az alábbi táblázat tartalmazza:

A készülék teljesítménye [W].	Minimális vezető keresztmetszet [mm^2]	C [A] típusú minimális biztosíték.
700÷1400	1	10

A beszerelést szakképzett villanyszerelőnek kell elvégeznie. Hosszabbító kábelek használata esetén ügyeljen arra, hogy a vezeték keresztmetszete ne legyen kisebb a szükségesnél (lásd a táblázatot). Az elektromos kábelt úgy helyezze el, hogy működés közben ne álljon fenn az elvágás veszélye. Ne használjon sérült hosszabbító kábeleket. Rendszeresen ellenőrizze a tápkábel állapotát. Ne húzza meg a tápkábelt.

8. A készülék bekapcsolása

⚠ FIGYELEM A készülék üzembe helyezése előtt feltétlenül el kell végezni a "Működésre való felkészülés" című fejezetben leírt lépéseket.

Indítsa el a készüléket vízszintes helyzetben, terhelés nélkül (nem érintkezik a fal, mennyezet munkafelületével). A készülék kapcsolója a meghajtóegység házán található (A ábra, 2. tétel). A készülék bekapcsolásához nyomja meg és tartsa lenyomva a főfogantyú bal oldalán található kerek gombot (A ábra, 3. tétel), majd nyomja meg a kapcsológombot.

9. A készülék használata

⚠ FIGYELEM Amikor a simítót bekapcsolják, a munkát nem szabad azonnal elkezdeni. A készüléknek el kell érnie a maximális sebességet, csak ezután kezdődhet a simítás.

Vegyen fel stabil testhelyzetet, álljon kissé széttárt lábakkal, és munka közben döntse meg kissé a törzsét. A nyomást igazítsa az elvégzendő munkához. Vezesse a gépet félköríves mozgással, és munka közben figyelje a megmunkálandó felület állapotát a kívánt simaság eléréséig. Szükség esetén a megmunkálandó vakolat megnedvesíthető.
Vigyázzon, hogy a készülék ne legyen szennyezett. Fordítson különös figyelmet a szellőzőnyílások és a kapcsoló állapotára, távolítson el minden szennyeződést és koszt a készülék testéről, a szellőzőnyílásokról és a kapcsolóról.
Ne hagyja a készüléket üresjáratban. Ne hagyja a készüléket felügyelet nélkül a hálózatra csatlakoztatva. Kötelezően húzza ki a dugót a konnektorból a munka befejezése után. Ne terhelje túl a készüléket.
Ügyeljen arra, hogy a simítókorongokat a munka jellegéhez igazítsa:
- műanyag tárcsa hálóval - nagyobb egyenetlenségek simításához vagy túlságosan kiszáradt vakolathoz;
- kaparókorong (DED77675 - nem tartozék, megvásárolandó) - a nyers falazat téglái közötti vakolatok eltávolításához, a régi vakolat- és festékrétegek eltávolításához; a kerámialapok lerakása előtt a cementmészvakolat simításához.
- polisztirol korong (DED77674 - nem tartozék, megvásárolható) - az előkezelt felületek simításához, például a tapéta felhelyezésének előkészítéséhez
- szivacsos tárcsa - a falfelületek finom simításához

10. Folyamatos karbantartás

⚠ FIGYELEM Minden karbantartási műveletet úgy végezzen el, hogy a készüléket leválasztja az áramellátásról.

Rendszeresen ellenőrizze a gép műszaki állapotát. Minden használat előtt ellenőrizze, hogy a csiszolókorong nem kopott-e el. Mindig hatékony szerszámmal dolgozzon. Tartsa tisztán a gépet, különös figyelmet fordítva a motor légbeömlőnyílásainak tisztítására (nagyon fontos). Ezt a csiszológép sűrített levegővel történő tisztításával lehet a legjobban elvégezni.
Ellenőrizze az elektrografitkefék állapotát. Ha úgy találja, hogy 5 mm-nél rövidebbek, feltétlenül ki kell cserélni őket újakra. A kefék a motor oldalán találhatók (A. ábra 4. pont), és cseréjük a következőkből áll:
1. Csavarja le a biztonsági kupakokat,
2. Az elektrografitkefe eltávolítása egy kis csavarhúzóval,
3. Új kefe behelyezése a kefetartóba,
4. Helyezze be és húzza meg a védősapkát.
A kefék nem rendelkeznek ütközővel, ezért ellenőrizni kell az állapotukat. A kefék ellenőrzésének gyakorisága a szerszám használatának intenzitásától függ, de nem lehet ritkább, mint 20-30 óránként.
Minden használat után tisztítsa meg a készüléket az összes kiásott anyagtól. Tartsa a készüléket gyermekek számára elérhetetlen helyen.

11. Pótalkatrészek és tartozékok

Megvásárolható tartozékok:
DED776701 - tépőzáras rögzítő tárcsa
DED77674 - polisztirol tárcsa
DED77671 - szivacsos tárcsa
DED77670 - műanyag hálós tárcsa
DED7767G16 - csiszolókorong #16
DED7767G24 - csiszolókorong #24
DED77675 - csiszolótárcsa
DED77691 - fémtárcsa
Pótalkatrészek és tartozékok beszerzéséhez forduljon a Dedra Exim szervizhez. Az elérhetőségek a kézikönyv 1. oldalán találhatók.
Pótalkatrészek rendelésekor kérjük, adja meg a típustáblán szereplő tételszámot és az alkatrészszámot a szerelési rajzról.
A jótállási időszak alatt a javításokat a jótállási jegyen feltüntetett feltételek szerint végzik el. Kérjük, hogy a hibás terméket javításra adja át a vásárlás helyén (az eladó köteles a hibás terméket átvenni), küldje el a Dedra Exim központi szervizközpontjába, vagy küldje el a lakóhelyéhez legközelebbi szervizközpontba (a szervizközpontok listája a www.dedra.pl oldalon található). Kérjük, csatolja a kitöltött jótállási jegyet. A garanciaidő lejárta után a javításokat a központi szerviz végzi. A meghibásodott terméket küldje el a szervizközpontba (a szállítási költséget a felhasználó fizeti).

12. Önállóan kijavított hibák

⚠ FIGYELEM Húzza ki a készüléket a tápegységből, mielőtt bármilyen hibaelhárítást elvégezne.

Probléma	**Ok**	**Megoldás**
A készülék nem működik	Nincs feszültség a hálózati aljzaton	Ellenőrizze a telepítési feszültséget
	Hibás kapcsoló	Javíttassa meg a készüléket
	Sérült tápkábel	Javíttassa meg a készüléket

A készülék felmelegszik	Eltömődött szellőzőnyílások	Tisztítsa meg a szellőzőnyílásokat
A motor nehezen indul	Használt elektrografit kefék	Cserélje ki a keféket
Alacsony őrlési hatékonyság	Kopott csiszolókorong	Cserélje ki a csiszolókorongot

13. A berendezések befejezése

1. vakolókanál DED7769, 2. rögzítőkorong tépőzárral, 3. műanyag hálós korong, 4. szivacsos korong, 5. csiszolópapír.

14. Tájékoztatás a felhasználók számára az elektromos és elektronikus berendezések ártalmatlanításáról (háztartásokra alkalmazandó)



A termékeken vagy a kísérő dokumentáción feltüntetett szimbólum azt jelzi, hogy a hibás elektromos vagy elektronikus berendezéseket nem szabad a háztartási hulladékkal együtt ártalmatlanítani. Ha az alkatrészeket meg kell semmisíteni, újra kell használni vagy hasznosítani kell, a helyes megoldás az, ha elviszi őket egy erre szakosodott gyűjtőhelyre, ahol ingyenesen átveszik őket. A használt berendezések gyűjtőhelyeiről a helyi hatóságok adnak tájékoztatást, például a honlapjukon.
A berendezés megfelelő ártalmatlanítása lehetővé teszi az értékes erőforrások megőrzését és az egészségre és környezetre gyakorolt azon negatív hatások elkerülését, amelyek a készülékben lévő veszélyes anyagok, keverékek és összetevők esetleges jelenlétéből adódnak.
A helytelen hulladékártalmatlanítás a vonatkozó helyi előírások szerint büntetés veszélyével jár.
Az uniós országok felhasználói: Ha elektromos vagy elektronikus berendezéseket kell ártalmatlanítania, kérjük, forduljon a legközelebbi értékesítési ponthoz vagy a szállítójához, akik további tájékoztatást tudnak adni.
Az Európai Unión kívüli országokban történő ártalmatlanítás: Ez a szimbólum csak az Európai Unió országaira vonatkozik. Ha a terméket el kívánja dobni, kérjük, forduljon a helyi hatóságokhoz vagy a kereskedőhöz a helyes ártalmatlanítási módszerrel kapcsolatban.

Garanciakártya

a oldalon

[Vakolatsimító gép]

Rendelési szám: DED7769 Tételszám: .....

(a továbbiakban: a termék)

A termék vásárlásának dátuma: .....

Kereskedő bélyegzője

Az eladó dátuma és aláírása: .....

Felhasználói nyilatkozat:

Megerősítem, hogy tájékoztattak a jótállási feltételekről, valamint a kezelési útmutatóban és a jótállási jegyben foglalt irányelvek be nem tartásának következményeiről. A jótállási feltételeket megismertem, amit kézzel írott aláírásommal igazolok:

....

Dátum és hely A felhasználó aláírása

I. A termékért való felelősség

(1) Kezes - Dedra Exim Sp. z o.o., székhelye Pruszków, címe: ul. 3 Maja 8, 05-800 Pruszków, KRS 0000062517, Varsó város kerületi bírósága Varsóban, az országos bírósági nyilvántartás XIV. gazdasági osztálya, NIP 527-020-49-33, alaptőke: 100 980,00 PLN.
2 A jelen jótállási jegyben meghatározott feltételek szerint a Garanciavállaló garanciát vállal a Garanciavállaló forgalmazásából származó Termékre.
(3) A garancia szerinti felelősség csak a termékben a Felhasználónak történő átadás időpontjában rejlő okokból eredő hibákra terjed ki.
(4) A Felhasználó a jótállás alapján jogosult a Termék ingyenes javíttatására, feltéve, hogy a hiba a jótállási idő alatt vált nyilvánvalóvá. A Termék javításának módja (javítás módja) a Garanciavállaló belátása szerint történik. Ha a Garanciavállaló úgy ítéli meg, hogy a javítás nem lehetséges, a Garanciavállaló fenntartja a jogot, hogy a hibás elemet vagy a teljes Terméket hibátlanra cserélje, csökkentse a Termék árát vagy elálljon a szerződéstől.
Az 1964. április 23-i törvény értelmében fogyasztónak nem minősülő Felhasználó vonatkozásában. Polgári Törvénykönyv, a Garanciavállaló felelőssége a jelen garanciából és/vagy annak megkötésével és teljesítésével kapcsolatban keletkezett károkért, függetlenül a jogcímtől, legfeljebb a hibás Termék értékének erejéig terjed.

II. Garanciaidőszak

Termékösszetevők	A jótállási védelem időtartama
Vakolatsimító gép	36 hónap a Termék vásárlásának a jelen jótállási jegyen feltüntetett dátumától számítva.

III. A garancia igénybevételének feltételei

A Felhasználónak be kell mutatnia a Termék kitöltött jótállási jegyét, és igazolnia kell a Termék Felhasználó általi megvásárlásának körülményeit, pl. a blokk, számla stb. bemutatásával. A hatékony reklamációkezelés érdekében ajánlott, hogy a Felhasználó a Termékkel együtt a Felhasználói kézikönyvben található "A készülék kiegészítése" című fejezetben meghatározott összes alkatrészt is benyújtsa.
2. hogy a felhasználó betartja a kezelési útmutatóban és a jótállási jegyben foglalt utasításokat.
A garancia csak a Lengyel Köztársaság és az EU területére vonatkozik.
A garancia nem terjed ki a termék olyan hibáira, amelyek különösen a következőkből erednek:
a. A Felhasználó nem tartja be a használati utasításban meghatározott feltételeket, különösen a helyes működés, karbantartás és tisztítás tekintetében;
b. Olyan tisztító- vagy karbantartószerek használata a Felhasználó által, amelyek nem felelnek meg a használati utasításnak;
c. A Termék nem megfelelő tárolása és szállítása a Felhasználó által;
d. A Felhasználó által a Terméken végrehajtott, a Garanciavállalóval nem egyeztetett, jogosulatlan módosítások és/vagy változtatások;
e. Ha a Felhasználó a Termékben olyan fogyóeszközöket használ, amelyek nem felelnek meg a használati utasításnak.
(5) Az a Felhasználó, aki az 1964. április 23-i törvény értelmében nem fogyasztó. Polgári Törvénykönyv, elveszíti a termékre vonatkozó garanciát, amelyben:
- a sorozatszámokat, a dátumjelzéseket és a teljesítménytáblákat a felhasználó eltávolította, megváltoztatta vagy megrongálta;
- a plombák a felhasználó által megsérültek, vagy a felhasználó által történő manipulációra utaló jeleket mutatnak.
Figyelem: A Felhasználó a Termék napi üzemeltetésével kapcsolatos, többek között a használati utasításból eredő tevékenységeket saját maga és saját költségén végzi.

IV. Panaszolási eljárás

(1) Abban az esetben, ha a termék hibásan működik, a reklamáció benyújtása előtt meg kell győződnie arról, hogy különösen a használati utasításban meghatározott összes lépést helyesen hajtotta végre.
(2) Ajánlott a reklamációt azonnal, lehetőleg a termék hibájának észlelésétől számított 7 napon belül megtenni. Az a Felhasználó, aki nem fogyasztó az 1964. április 23-i törvény értelmében. Polgári Törvénykönyv, elveszíti a jelen jótállásból eredő jogait, ha a reklamációra nem kerül sor 7 napon belül.
(3) A reklamáció bejelentése többek között a Termék vásárlásakor, a jótállási szervizben vagy írásban a megadott címen történhet: Dedra Exim Sp. z o.o., ul. 3 Maja 8, 05-800 Pruszków.
(4) A felhasználó a www.dedra.pl weboldalon elérhető űrlapon nyújthat be panaszt. ("Jótállási igénylőlap").
5. Az egyes országok garanciaszervizének címei a www.dedra.pl oldalon találhatók. Ha egy adott országban nincs garanciális szerviz, akkor ajánlott a garanciális igényeket a következő címre címezni: Dedra Exim Sp. z o.o. ul. 3 Maja 8, 05-800 Pruszków (Lengyelország).
6 A Felhasználó biztonsága érdekében a hibás Termék használata tilos.
7 Vigyázat: A hibás Termék használata veszélyes a Felhasználó egészségére és életére.
8 A garanciális kötelezettségek teljesítése a reklamált termék Felhasználó általi átvételétől számított 14 munkanapon belül történik.
9. Mielőtt a hibás Terméket reklamációra átadná, ajánlott megtisztítani azt. A reklamált Terméket ajánlott gondosan védeni a szállítás során keletkező sérülések ellen (ajánlott a reklamált Terméket az eredeti csomagolásban szállítani).
(10) A jótállási idő meghosszabbodik azzal az idővel, amely alatt a Felhasználó a jótállás alá tartozó terméket a hiba miatt nem tudta használni.
A garancia nem zárja ki, nem korlátozza és nem függeszti fel a Felhasználónak az eladott áruk hibáira vonatkozó jótállási szabályok szerinti jogait.
A természetes személyeknek a személyes adatok kezelése tekintetében történő védelméről és az ilyen adatok szabad áramlásáról, valamint a 95/46/EK irányelv hatályon kívül helyezéséről szóló, 2016. április 27-i (EU) 2016/679 európai parlamenti és tanácsi rendelet 13. cikkének (1) és (2) bekezdésével összhangban tájékoztatjuk Önt, hogy

1. Az űrlapon megadott személyes adatainak Adminisztrátora a Pruszków-i székhelyű DEDRA-EXIM sp. z o.o. ul. 3 Maja 8, 05-800 Pruszków (továbbiakban: „Adminisztrátor").
2. Az Ön adatait kizárólag a készülékre vonatkozó garanciális eljárás lefolytatása céljából dolgozzuk fel az általános adatvédelmi rendelet (a továbbiakban: "GDPR") 6. cikke (1) bekezdésének b) pontjával összhangban Az adatszolgáltatás önkéntes, de a garanciális eljárás lefolytatásához szükséges.
3. Az Ön adatait a garanciális eljárás lefolytatásának megfontolásának időtartama alatt, valamint archiválási céllal kezeljük, amennyiben az Adminisztrátorral szembeni esetleges követelésekkel szemben szükséges védekezni, de legfeljebb azok elévüléséig.
4. Az Ön adatai csak olyan szervezetek számára adható ki, amelyek az Adminisztrátor nevében, a személyes adatok feldolgozására vonatkozó írásbeli megbízási szerződés alapján adatokat kezelnek, és többek között technikai szolgáltatást, tárhelyszolgáltatást vagy weboldal-karbantartást, informatikai-, futárszolgáltatást nyújtanak. Az Adatkezelő beszállítói kötelesek gondoskodni az adatbiztonságról és megfelelni a személyes adatok védelmére vonatkozó hatályos jogszabályok követelményeinek, és nem használhatják fel a rájuk bízott személyes adatokat az Adatkezelővel kötött szerződésben meghatározott céloktól eltérő célokra.
5. Az Ön adatait nem dolgozzuk fel automatizált módon, beleértve a profilalkotást, és nem továbbítjuk harmadik országba/nemzetközi szervezetnek.
6. Ön bármikor jogosult az adatai tartalmához történő hozzáféréshez, valamint annak helyesbítéshez, törléshez, az adatkezelés korlátozásához, az adathordozhatósághoz és a kifogásoláshoz való joghoz.
7. Az Ön személyes adatainak az Adatkezelő általi feldolgozásával kapcsolatos minden kérdésben az alábbi e-mail címen veheti fel a kapcsolatot: daneosobowe@dedra.pl;
8. Önnek jogában áll van panaszt benyújtani az illetékes adatvédelmi hatóságnál

RO Cuprinsul

1. Fotografii și figuri
2. Descrierea dispozitivului
3. Scopul dispozitivului
4. Limitarea utilizării
5. Date tehnice
6. Pregătirea pentru muncă
7. Conectarea la rețea
8. Pornirea aparatului
9. Utilizarea dispozitivului
10. Întreținere permanentă
11. Piese de schimb și accesorii
12. Defecte remediate în mod independent
13 Finalizarea dispozitivului
14. Informații pentru utilizatori cu privire la eliminarea echipamentelor electrice și electronice
15. Carte de garanție

Declarația de conformitate este atașată manualului ca document separat. În absența unei declarații de conformitate, vă rugăm să contactați Dedra Exim Sp. z o.o.
Reglementările generale de siguranță sunt incluse în manual ca o broșură separată.

AVERTISMENT. Citiți toate avertismentele marcate cu acest simbol și toate instrucțiunile.

Nerespectarea următoarelor avertismente și instrucțiuni de siguranță poate duce la șocuri electrice, incendii sau răniri grave.

Păstrați toate avertismentele și instrucțiunile pentru utilizare ulterioară.

2. Descrierea dispozitivului

1. mâner principal, 2. întrerupător pornit/oprit, 3. protecție la pornire accidentală, 4. capace de perie, 5. mâner auxiliar, 6. disc de mistrie, 7. vârf de lucru

3. Scopul dispozitivului

Spatula pentru tencuială DED7769, în funcție de discul utilizat, este folosită pentru a întinde și netezi varul și tencuiala sau pentru a îndepărta neregularitățile de suprafață din tencuiala existentă, pentru a îndepărta tapetul, pentru a îndepărta scurgerile de mortar dintre cărămizi, pentru a îndepărta tencuiala uscată de pe podelele din beton etc. Tencuiala din var-ciment și ghips, atât la interior cât și la exterior, poate fi spălată și nivelată cu ajutorul discurilor de burete de diferite grade de duritate. Folosirea discurilor abrazive permite îndepărtarea denivelărilor și a straturilor "vechi" de pe suprafețele pereților și podelelor.
Este permisă utilizarea aparatului în lucrări de renovare și de construcție, ateliere de reparații, lucrări de amatori, cu respectarea condițiilor de utilizare și a condițiilor de lucru admise cuprinse în instrucțiunile de utilizare.

4. Limitări de utilizare

Aparatul poate fi utilizat numai în conformitate cu "Condițiile de funcționare permise" enumerate mai jos.
Schimbările neautorizate ale construcției mecanice și electrice, orice modificări, operațiuni de întreținere care nu sunt descrise în instrucțiunile de utilizare vor fi considerate ilegale și vor duce la pierderea imediată a drepturilor de garanție, iar declarația de conformitate va deveni nulă și neavenită.
O utilizare necorespunzătoare sau neconformă cu instrucțiunile de utilizare va duce la pierderea imediată a drepturilor de garanție.

Condiții de lucru permise
S1
Evitați umezeala. Nu lăsați aparatul pornit nesupravegheat.

5. Date tehnice

Model	**DED7769**
Tensiunea nominală [V]	230V
Frecvența [Hz]	50
Putere nominală [W]	750
Clasa de protecție	II
Gradul de protecție împotriva accesului direct	IPX0
Viteză [min]$^{-1}$	110
Diametrul discului [mm]	375
Nivelul de presiune acustică L_{PA} [dB(A)]	88,6
Incertitudinea de măsurare k_{LPA} [dB(A)]	3
Nivelul de putere acustică L_{WA} [dB(A)]	96,6
Incertitudinea de măsurare k_{LWA} [dB(A)]	3
Mâner total drake $a_{h, DS.}$ [m/s]^2	<2,5
Incertitudinea de măsurare $k_{ah, DS.}$ [m/s]^2	1,5

Informații privind vibrațiile și zgomotul

Valoarea combinată a vibrațiilor a_h și incertitudinea de măsurare au fost determinate în conformitate cu EN 62841-2-3și sunt prezentate în tabel.
Emisiile de zgomot au fost determinate în conformitate cu EN 62841-1, iar valorile sunt prezentate mai sus în tabel.

ATENȚIE **Zgomotul poate provoca deteriorarea auzului, purtați întotdeauna protecție auditivă atunci când lucrați!**

Valoarea totală declarată a vibrațiilor a fost măsurată în conformitate cu o metodă de testare standard și poate fi utilizată pentru a compara un echipament cu altul. Nivelul de vibrații declarat poate fi utilizat, de asemenea, pentru o evaluare preliminară a expunerii la vibrații.
Nivelul de vibrații în timpul utilizării efective a mașinii poate fi diferit de valorile declarate, în funcție de utilizarea uneltelor de lucru, în special de tipul de piesă de prelucrat, și de necesitatea de a identifica măsuri de protecție a operatorului. Pentru a estima cu exactitate expunerile în condiții reale de utilizare, trebuie luate în considerare toate părțile ciclului de funcționare, inclusiv perioadele în care mașina este oprită sau când este pornită, dar nu este utilizată pentru lucru.

6. Pregătirea pentru muncă

ATENȚIE **Efectuați toate lucrările pregătitoare cu aparatul deconectat de la sursa de alimentare.**

Înainte de a începe lucrul, dispozitivul trebuie asamblat. Montați discul de mistrie (poz. 3) pe ax (a se vedea desenul de asamblare B poz. 4), adaptând gaura la forma axului. Apoi, cu ajutorul șurubului (poz. 2), strângeți discul. Piesele de lucru corespunzătoare (disc de burete, disc de plastic, disc de dezlipire) se montează pe discul de mistrie cu ajutorul Velcro-ului. Astfel pregătit, dispozitivul este gata de utilizare.

7. Conectarea la rețea

Înainte de a conecta aparatul la o sursă de alimentare, asigurați-vă că tensiunea de alimentare corespunde cu valoarea indicată pe plăcuța de identificare.
Instalația de alimentare trebuie să fie realizată în conformitate cu cerințele esențiale pentru instalațiile electrice și să îndeplinească cerințele de siguranță pentru utilizare. Parametrii pentru secțiunea transversală minimă a cablului de alimentare și valoarea nominală a siguranței în funcție de puterea aparatului sunt indicați în tabelul de mai jos:

Puterea dispozitivului [W].	Secțiunea transversală minimă a conductorului [mm]^2	Siguranță minimă de tip C [A].
700÷1400	1	10

Instalarea trebuie efectuată de un electrician calificat. Atunci când utilizați cabluri prelungitoare, asigurați-vă că secțiunea transversală a conductorului nu este mai mică decât cea necesară (a se vedea tabelul). Aranjați cablul electric astfel încât să nu existe riscul de a fi tăiat în timpul funcționării. Nu utilizați cabluri prelungitoare deteriorate. Verificați periodic starea cablului de alimentare cu energie electrică. Nu trageți de cablul de alimentare.

8. Pornirea aparatului

ATENȚIE **Înainte de a pune în funcțiune unitatea, este esențial să efectuați pașii descriși în secțiunea "Pregătirea pentru funcționare".**

Porniți aparatul în poziție orizontală, fără sarcină (fără contact cu suprafața de lucru a peretelui, tavanului). Întrerupătorul aparatului se află pe carcasa unității de acționare (fig. A, poz. 2). Pentru a porni aparatul apăsați și mențineți apăsat butonul rotund, situat în partea stângă a mânerului principal (fig. A, poz. 3), apoi apăsați butonul de comutare.

9. Utilizarea dispozitivului

ATENȚIE **Atunci când mistria este pornită, munca nu trebuie să înceapă imediat. Dispozitivul trebuie să atingă viteza maximă, abia apoi poate începe mistria.**

Adoptați o poziție stabilă a corpului, stați cu picioarele ușor depărtate și înclinați ușor trunchiul în timp ce lucrați. Adaptați presiunea la munca ce urmează a fi efectuată. Ghidați aparatul într-o mișcare semicirculară și, în timpul lucrului, monitorizați starea suprafeței de prelucrat până când se obține netezimea dorită. Dacă este necesar, tencuiala care urmează să fie lucrată poate fi umezită.
Aveți grijă ca aparatul să nu fie murdărit. Acordați o atenție deosebită stării orificiilor de aerisire și a întrerupătorului, îndepărtați toată murdăria și murdăria de pe corpul aparatului, de pe orificiile de aerisire și de pe întrerupător.
Nu lăsați aparatul la ralanti. Nu lăsați aparatul conectat la rețeaua electrică nesupravegheat. Scoateți obligatoriu ștecherul din priză după terminarea lucrului. Nu supraîncărcați aparatul.
Aveți grijă să adaptați discurile de netezire la natura lucrării:
- disc de plastic cu ochiuri de plasă - pentru aplicarea la mistrie a unor neregularități mai mari sau pentru tencuiala care s-a uscat prea mult;
- roată de răzuit (DED77675 - nu se livrează, se achiziționează) - pentru îndepărtarea rosturilor dintre cărămizile din zidăria brută, pentru îndepărtarea straturilor vechi de tencuială, vopsea; pentru aplicarea tencuielii de ciment-cală înainte de montarea plăcilor ceramice
- disc de polistiren (DED77674 - nu este inclus, poate fi achiziționat) - pentru netezirea suprafețelor pretratate în vederea pregătirii pentru instalarea tapetului, de exemplu
- disc de burete - pentru șlefuirea fină a suprafețelor pereților

10. Întreținere permanentă

ATENȚIE **Efectuați toate operațiunile de întreținere cu unitatea deconectată de la sursa de alimentare.**

Verificați periodic starea tehnică a mașinii. Înainte de fiecare utilizare, verificați dacă discul abraziv nu este uzat. Lucrați întotdeauna cu o unealtă eficientă. Păstrați mașina curată, acordând o atenție deosebită curățării intrărilor de aer către motor (foarte important). Cel mai bine se face acest lucru prin purjarea șlefuitorului cu aer comprimat.
Verificați starea periilor electrografice. Dacă se constată că acestea sunt mai scurte de 5 mm, este esențial să le înlocuiți cu altele noi. Periile sunt situate pe părțile laterale ale motorului (fig. A poz. 4) și înlocuirea lor constă în:
1. deșurubați capacele de siguranță,
2. îndepărtarea periei de electrografit cu o șurubelniță mică,
3. Introducerea unei perii noi în suportul pentru perii,
4. Introduceți și strângeți capacul de protecție.
Periile nu sunt echipate cu un opritor, astfel încât starea lor trebuie verificată. Frecvența inspecției periilor depinde de intensitatea de utilizare a sculei, dar nu trebuie să fie mai puțin frecventă decât la fiecare 20-30 de ore.
Curățați aparatul de toate materialele excavate după fiecare utilizare. Țineți aparatul departe de îndemâna copiilor.

11. Piese de schimb și accesorii

Accesorii disponibile pentru cumpărare:
DED77691701 - disc de fixare cu Velcro
DED77674 - disc de polistiren
DED77671 - disc de burete
DED77670 - disc cu plasă de plastic
DED7767G16 - disc abraziv #16
DED776917G24 - disc abraziv #24
DED77675 - disc abraziv
DED77691 - disc metalic
Pentru a achiziționa piese de schimb și accesorii, vă rugăm să contactați Dedra Exim Service. Datele de contact se găsesc la pagina 1 a manualului.
Atunci când comandați piese de schimb, vă rugăm să menționați numărul de lot de pe plăcuța de identificare și numărul piesei din desenul de asamblare.
În timpul perioadei de garanție, reparațiile sunt efectuate în conformitate cu termenii și condițiile menționate în cardul de garanție. Vă rugăm să predați produsul defect pentru reparații la locul de achiziție (vânzătorul este obligat să accepte produsul defect), să îl trimiteți la centrul de service central al Dedra Exim sau să îl trimiteți la centrul de service cel mai apropiat de locul de reședință (lista centrelor de service la www.dedra.pl). Vă rugăm să atașați cardul de garanție completat. După perioada de garanție, reparațiile sunt efectuate de către serviciul central. Trimiteți produsul defect la centrul de service (costurile de transport sunt suportate de utilizator).

12. Defecte remediate în mod independent

ATENȚIE **Deconectați unitatea de la sursa de alimentare înainte de a efectua singuri orice operațiune de depanare.**

Problema	Cauza	Soluție
Dispozitivul nu funcționează	Nu există tensiune la priza de rețea	Verificați tensiunea de instalare
	Întrerupător defect	Reparați unitatea
	Cablu de alimentare deteriorat	Reparați unitatea
Dispozitivul se încălzește	Gurile de aerisire înfundate	Curățați orificiile de ventilație
Motorul pornește cu dificultate	Perii de electrografit folosite	Înlocuiți periile
Eficiență scăzută de măcinare	Disc abraziv uzat	Înlocuiți discul abraziv

13 Finalizarea dispozitivului

1. mistrie pentru tencuială DED7769, 2. disc de fixare cu velcro, 3. disc din plasă de plastic, 4. disc burete, 5. șmirghel

14. Informații pentru utilizatori cu privire la eliminarea echipamentelor electrice și electronice (se aplică gospodăriilor)

Simbolul afișat pe produse sau pe documentația care le însoțește indică faptul că echipamentele electrice sau electronice defecte nu trebuie eliminate împreună cu deșeurile menajere. În cazul în care trebuie să eliminați, să reutilizați sau să recuperați componente, trebuie să le duceți la un punct de colectare specializat, unde vor fi acceptate gratuit. Autoritățile locale furnizează informații privind locația punctelor de colectare a echipamentelor uzate, de exemplu pe site-urile lor web.
Eliminarea corespunzătoare a dispozitivului permite conservarea resurselor valoroase și evitarea impactului negativ asupra sănătății și mediului, care rezultă din posibilitatea prezenței substanțelor, amestecurilor și componentelor periculoase în echipament.
Eliminarea incorectă a deșeurilor riscă sancțiuni în conformitate cu reglementările locale relevante.
Utilizatorii din țările UE: Dacă trebuie să vă debarasați de echipamente electrice sau electronice, vă rugăm să contactați cel mai apropiat punct de vânzare sau furnizorul dumneavoastră, care vă va putea oferi informații suplimentare.
Eliminarea în țări din afara Uniunii Europene: Acest simbol se aplică numai în țările din Uniunea Europeană. În cazul în care doriți să aruncați acest produs, vă rugăm să contactați autoritățile locale sau dealerul pentru a afla metoda corectă de eliminare.

Card de garanție

pe

[Șlefuitor pentru tencuială]

Număr de comandă: DED7769 Număr de lot: .....

(denumit în continuare "produsul")

Data achiziționării produsului: .....

Ștampila comerciantului

Data și semnătura vânzătorului: .....

Declarația utilizatorului:

Confirm că am fost informat cu privire la condițiile de garanție și la consecințele nerespectării indicațiilor din instrucțiunile de utilizare și din cardul de garanție. Sunt conștient de condițiile acestei garanții, pe care le confirm prin semnătura mea de mână:

....

Data și locul Semnătura utilizatorului

Garanția este acordată în conformitate cu prevederile OG 21/1992 și OG 140/2021, cu modificările ulterioare, pe baza cardului de garanție și a dovezii originale de cumpărare. Perioada de reparație nu poate depăși 15 zile calendaristice de la data la care consumatorul a predat reclamația vânzătorului.

I. Răspunderea pentru produs

(1) Garant - Dedra Exim Sp. z o.o. cu sediul social în Pruszków, adresa: ul. 3 Maja 8, 05-800 Pruszków, KRS 0000062517, Tribunalul Districtual pentru orașul Varșovia din Varșovia, Divizia XIV Economică a Registrului Național al Instanțelor, NIP 527-020-49-33, capital social: PLN 100 980,00.
2 În conformitate cu termenii acestui card de garanție, Garantul garantează Produsul, provenit din distribuția Garantului.
(3) Răspunderea în cadrul garanției acoperă numai defectele care decurg din cauze inerente produsului la momentul livrării către utilizator.
(4) Utilizatorul, în virtutea garanției, are dreptul la repararea gratuită a produsului, cu condiția ca defectul să fi devenit evident în timpul perioadei de garanție. Metoda de reparare a Produsului (metoda de reparare) este la discreția Garantului. În cazul în care Garantul constată că repararea nu este posibilă, Garantul își rezervă dreptul de a înlocui elementul defect sau întregul Produs cu unul fără defecte, de a reduce prețul Produsului sau de a se retrage din contract.
În ceea ce privește utilizatorul care nu este un consumator în sensul Legii din 23 aprilie 1964. Codul civil, răspunderea Garantului pentru daunele rezultate din prezenta garanție și/sau în legătură cu încheierea și executarea acesteia, indiferent de titlul legal, este limitată la maximum valoarea produsului defect.

II. Perioada de garanție

Componentele produsului	Durata de protecție a garanției
Șlefuitor pentru tencuială	36 de luni de la data achiziționării produsului, așa cum se arată pe acest card de garanție

III. Condiții pentru a beneficia de garanție

Utilizatorul trebuie să prezinte cardul de garanție completat pentru Produs și să dovedească circumstanțele achiziționării Produsului, de exemplu, prin prezentarea chitanței, a facturii etc. În scopul unei procesări eficiente a reclamațiilor, se recomandă ca Utilizatorul să prezinte, împreună cu Produsul, toate componentele specificate la "Completarea dispozitivului" cuprinse în Manualul de utilizare.
2. că utilizatorul respectă instrucțiunile din manualul de utilizare și din cardul de garanție.
Garanția acoperă numai teritoriul Republicii Polone și al UE.
Garanția nu acoperă defectele Produsului care rezultă în special din:
a. Nerespectarea de către utilizator a condițiilor stabilite în instrucțiunile de utilizare, în special în ceea ce privește funcționarea, întreținerea și curățarea corecte;
b. Utilizarea de către utilizator a unor produse de curățare sau de întreținere care nu sunt conforme cu instrucțiunile de utilizare;
c. Depozitarea și transportul necorespunzător al produsului de către utilizator;
d. Modificări neautorizate și/sau modificări neautorizate ale produsului de către utilizator, care nu au fost convenite cu Garantul;
e. Utilizarea de către utilizator în produs a unor consumabile care nu sunt conforme cu instrucțiunile de utilizare.
(5) Utilizatorul care nu este un consumator în sensul Legii din 23 aprilie 1964. Codul civil, pierde garanția pentru Produsul în care:
- numerele de serie, indicațiile de dată și plăcuțele de identificare au fost îndepărtate, modificate sau deteriorate de către utilizator;
- sigiliile au fost deteriorate de către utilizator sau prezintă semne de manipulare de către utilizator.
Atenție: Utilizatorul va efectua activitățile legate de funcționarea zilnică a produsului, care rezultă, printre altele, din instrucțiunile de utilizare, de unul singur și pe propria cheltuială.

IV. Procedura de depunere a plângerilor

(1) În cazul în care se constată că produsul funcționează incorect, trebuie să vă asigurați că toți pașii specificați în special în instrucțiunile de utilizare au fost parcurși corect înainte de a face o reclamație.
(2) Se recomandă să faceți o reclamație imediat, de preferință în termen de 7 zile de la constatarea unui defect al produsului. Utilizatorul care nu este un consumator în sensul Legii din 23 aprilie 1964. Codul civil, pierde drepturile care decurg din această garanție dacă nu se face o reclamație în termen de 7 zile.
(3) Notificarea unei reclamații poate fi făcută, printre altele, la punctul de achiziție a produsului, la serviciul de garanție sau în scris la adresa: Dedra Exim Sp. z o.o., ul. 3 Maja 8, 05-800 Pruszków.
(4) Utilizatorul poate depune o reclamație utilizând formularul disponibil pe site-ul www.dedra.pl. ("Formular de reclamație în garanție").
5. Adresele serviciului de garanție pentru fiecare țară în parte sunt disponibile la www.dedra.pl. În cazul în care nu există un serviciu de garanție pentru o anumită țară, se recomandă să adresați cererile de garanție la: Dedra Exim Sp. z o.o. ul. 3 Maja 8, 05-800 Pruszków (Polonia).
6 În vederea siguranței utilizatorului, este interzisă utilizarea unui produs defect.
7 Atenție: Utilizarea unui produs defect este periculoasă pentru sănătatea și viața utilizatorului.
8 Îndeplinirea obligațiilor în cadrul garanției va avea loc în termen de 14 zile lucrătoare, de la data livrării produsului revendicat de către utilizator.
9. înainte de a preda Produsul defect pentru reclamație, se recomandă să îl curățați.
10. se recomandă ca Produsul care face obiectul reclamației să fie protejat cu grijă împotriva deteriorării în timpul transportului (se recomandă livrarea Produsului care face obiectul reclamației în ambalajul său original).
Perioada de garanție se prelungește cu perioada în care utilizatorul nu a putut utiliza produsul acoperit de garanție din cauza unui defect.
Garanția nu exclude, limitează sau suspendă drepturile utilizatorului în temeiul reglementărilor privind garanția pentru defectele bunurilor vândute.
În conformitate cu articolul 13 alineatele (1) și (2) din Regulamentul (UE) 2016/679 al Parlamentului European și al Consiliului din 27 aprilie 2016 privind protecția persoanelor fizice în ceea ce privește prelucrarea datelor cu caracter personal și libera circulație a acestor date și de abrogare a Directivei 95/46/CE (denumit în continuare „GDPR") vă informăm prin prezenta

1. Operatorul datelor dvs. cu caracter personal furnizate în formular este DEDRA-EXIM sp. z o.o. cu sediul social în Pruszków, ul. 3 Maja 8, 05-800 Pruszków (denumit în continuare „Operator”).
2. Datele dumneavoastră vor fi prelucrate exclusiv în scopul efectuării procedurii de garanție pentru dispozitiv, în conformitate cu articolul 6 alineatul (1) litera (b) din Regulamentul general privind protecția datelor (denumit în continuare „GDPR”). Furnizarea datelor dumneavoastră este voluntară, dar necesară pentru efectuarea procedurii de garanție.
3. Datele dumneavoastră vor fi prelucrate pe durata procedurii de garanție și în scopuri de arhivare, în cazul în care este necesar să se apere împotriva eventualelor reclamații împotriva administratorului, nu mai mult decât până la expirarea termenului de prescripție.
4. Datele dumneavoastră pot fi divulgate numai entităților care prelucrează date în numele operatorului pe baza unui acord scris de prelucrare a datelor cu caracter personal, care prevede, printre altele, asistență tehnică, găzduire sau întreținere a site-ului web, asistență IT și servicii de curierat. Furnizorii administratorului sunt obligați să asigure securitatea datelor și să respecte cerințele legislației aplicabile în materie de protecție a datelor cu caracter personal și nu pot utiliza datele cu caracter personal care le sunt încredințate în alte scopuri decât cele specificate în acordul cu administratorul.
5. Datele dvs. nu vor fi prelucrate în mod automat, inclusiv sub formă de profilare, și nu vor fi transferate către o țară terță/organizație internațională.
6. Aveți dreptul de a accesa datele dvs. și dreptul de a rectifica, șterge, restricționa prelucrarea, transfera date și de a vă opune în orice moment.
7. Pentru toate aspectele legate de prelucrarea datelor dvs. cu caracter personal de către Administrator, ne puteți contacta la următoarea adresă de e-mail: daneosobowe@dedra.pl;
8. Aveți dreptul de a depune o plângere la autoritatea competentă pentru protecția datelor.

SI Kazalo

1. Fotografije in risbe
2. Opis naprave
3. Namen naprave
4. Omejitev uporabe
5. Tehnični podatki
6. Priprava na delo
7. Povezava z omrežjem
8. Vklop naprave
9. Uporaba naprave
10. Tekoče vzdrževanje
11. Rezervni deli in dodatki
12. Pomanjkljivosti, odpravljene samostojno
13. Dokončanje opreme
14. Informacije za uporabnike o odstranjevanju električne in elektronske opreme
15. Garancijska kartica

Izjava o skladnosti je priložena priročniku kot ločen dokument. Če izjave o skladnosti ni, se obrnite na družbo Dedra Exim Sp. z o.o.
Splošni varnostni predpisi so vključeni v priročnik kot posebna knjižica.

OPOZORILO. Preberite vsa opozorila, označena s simbolom, in vsa navodila.

Neupoštevanje naslednjih opozoril in varnostnih navodil lahko povzroči električni udar, požar ali hude telesne poškodbe.

Vsa opozorila in navodila shranite za nadaljnjo uporabo.

2. Opis naprave

1. glavni ročaj, 2. stikalo za vklop/izklop, 3. zaščita pred nenamernim zagonom, 4. pokrovčki za krtače, 5. pomožni ročaj, 6. lopatni disk, 7. delovna konica

3. Namen naprave

DED7769, odvisno od uporabljenega diska, se uporablja za krpanje in glajenje apna in ometa ali za odstranjevanje površinskih nepravilnosti na obstoječem ometu, odstranjevanje tapet, odstranjevanje puščanja malte med opekami, odstranjevanje posušenega ometa z betonskih tal itd. Apnenocementne in mavčne omete, tako notranje kot zunanje, je mogoče gladiti in izravnavati z gobastimi diski različnih stopenj trdote. Z uporabo brusnih diskov lahko s stenskih in talnih površin odstranite neravnine in "stare" plasti.
Napravo je dovoljeno uporabljati pri obnovitvenih in gradbenih delih, v delavnicah za popravila, pri ljubiteljskih delih, pri čemer je treba upoštevati pogoje uporabe in dovoljene delovne pogoje iz navodil za uporabo.

4. Omejitve uporabe

Napravo lahko uporabljate le v skladu s spodaj navedenimi "Dovoljenimi pogoji delovanja".
Nedovoljene spremembe mehanske in električne konstrukcije, kakršne koli spremembe, vzdrževalna dela, ki niso opisana v navodilih za uporabo, bodo obravnavani kot nezakoniti in bodo povzročili takojšnjo izgubo garancijskih pravic, izjava o skladnosti pa bo postala neveljavna.
Zaradi napačne uporabe ali uporabe, ki ni v skladu z navodili za uporabo, boste takoj izgubili garancijske pravice.

Dovoljeni delovni pogoji
S1
Izogibajte se vlagi. Naprave ne puščajte vklopljene brez nadzora.

5. Tehnični podatki

Model	**DED7769**
Nazivna napetost [V]	230V
Frekvenca [Hz]	50
Nazivna moč [W]	750
Zaščitni razred	II
Stopnja zaščite pred neposrednim dostopom	IPX0
Hitrost [min]$^{-1}$	110
Premer diska [mm]	375
Raven zvočnega tlaka L_{PA} [dB(A)]	88,6
Merilna negotovost k_{LPA} [dB(A)]	3
Raven zvočne moči L_{WA} [dB(A)]	96,6
Merilna negotovost k_{LWA} [dB(A)]	3
Skupaj ročaj drake $a_{h, DS.}$ [m/s]^2	<2,5
Merilna negotovost $k_{ah, DS.}$ [m/s]^2	1,5

Informacije o vibracijah in hrupu
Skupna vrednost vibracij a_h in merilna negotovost sta bili določeni v skladu s standardom EN 62841-2-3 in sta navedeni v preglednici.
Emisije hrupa so bile določene v skladu s standardom EN 62841-1, vrednosti so navedene zgoraj v tabeli.

POZOR **Hrup lahko povzroči poškodbe sluha, zato pri delu vedno uporabljajte zaščito sluha!**

Deklarirana skupna vrednost vibracij je bila izmerjena v skladu s standardno preskusno metodo in se lahko uporablja za primerjavo enega kosa opreme z drugim. Navedena vrednost vibracij se lahko uporabi tudi za predhodno oceno izpostavljenosti vibracijam.
Raven vibracij med dejansko uporabo stroja se lahko razlikuje od deklariranih vrednosti, odvisno od uporabe delovnih orodij, zlasti vrste obdelovanca, in potrebe po določitvi ukrepov za zaščito upravljavca. Za natančno oceno izpostavljenosti v dejanskih pogojih uporabe je treba upoštevati vse dele delovnega cikla, vključno z obdobji, ko je stroj izklopljen ali ko je vklopljen, vendar se ne uporablja za delo.

6. Priprava na delo

POZOR **Vsa pripravljalna dela izvajajte, ko je enota izključena iz električnega omrežja.**

Pred začetkom dela je treba napravo sestaviti. Na vreteno namestite disk z gladilko (element 3) (glej montažno risbo B, element 4) in prilagodite luknjo obliki vretena. Nato z vijakom (element 2) zategnite disk. Ustrezni obdelovanci (gobast disk, plastični disk, disk za luščenje) se namestijo na lopatico s pomočjo velcro zaponke. Tako pripravljena naprava je pripravljena za uporabo.

7. Povezava z omrežjem

Pred priključitvijo naprave na vir napajanja se prepričajte, da napajalna napetost ustreza vrednosti, navedeni na tipski ploščici.
Napajalna napeljava mora biti izvedena v skladu z bistvenimi zahtevami za električne inštalacije in mora izpolnjevati varnostne zahteve za uporabo. Parametri za najmanjši presek napajalnega kabla in nazivna vrednost varovalke glede na moč naprave so navedeni v spodnji preglednici:

Moč naprave [W].	Najmanjši prerez vodnika [mm]^2	Najmanjša varovalka tipa C [A].
700÷1400	1	10

Namestitev naj opravi usposobljen električar. Pri uporabi podaljševalnih kablov poskrbite, da presek vodnika ni manjši od zahtevanega (glejte tabelo). Električni kabel namestite tako, da med delovanjem ni nevarnosti, da bi se prerezal. Ne uporabljajte poškodovanih podaljškov. Redno preverjajte stanje napajalnega kabla. Ne vleci za napajalni kabel.

8. Vklop naprave

POZOR **Pred zagonom enote je treba opraviti korake, opisane v poglavju "Priprava na delovanje".**

Napravo zaženite v vodoravnem položaju brez obremenitve (brez stika z delovno površino stene, stropa). Stikalo naprave se nahaja na ohišju pogonske enote (slika A, točka 2). Za vklop naprave pritisnite in držite okrogli gumb, ki se nahaja na levi strani glavnega ročaja (slika A, poz. 3), nato pritisnite gumb za vklop naprave.

9. Uporaba naprave

POZOR **Ko je lopata vklopljena, se delo ne sme začeti takoj. Naprava mora doseči največjo hitrost, šele nato se lahko začne z glajenjem.**

Zavzemite stabilen telesni položaj, stojte z rahlo razkoračenimi nogami in med delom rahlo nagibajte trup. Pritisk prilagodite opravljenemu delu. Stroj vodite s polkrožnim gibanjem in med delom spremljajte stanje obdelovane površine, dokler ne dosežete želene gladkosti. Po potrebi lahko obdelovani omet navlažite.
Pazite, da naprava ni umazana. Posebno pozornost namenite stanju zračnikov in stikala, odstranite vso umazanijo in umazanijo na ohišju aparata, zračnikih in stikalu.
Naprave ne puščajte v prostem teku. Naprave, priključene na električno omrežje, ne puščajte brez nadzora. Po končanem delu obvezno izvlecite vtič iz vtičnice. Naprave ne preobremenjujte.
Gladilne diske prilagodite vrsti dela:
- plastični disk z mrežico - za glajenje večjih neravnin ali preveč posušenega ometa;
- strgalo (DED77675 - ni priloženo, treba ga je dokupiti) - za odstranjevanje oblog med opekami surovega zidu, za odstranjevanje starih premazov ometa, barve; za glajenje cementno-apnenega ometa pred polaganjem keramičnih ploščic
- polistirenski disk (DED77674 - ni priložen, na voljo za nakup) - za glajenje predhodno obdelanih površin, na primer za pripravo na namestitev tapet
- gobast disk - za fino brušenje stenskih površin

10. Tekoče vzdrževanje

POZOR **Vsa vzdrževalna dela izvajajte, ko je enota izključena iz električnega omrežja.**

Redno preverjajte tehnično stanje stroja. Pred vsako uporabo preverite, ali je brusilni disk obrabljen. Vedno delajte z učinkovitim orodjem. Stroj vzdržujte čist, pri

čemer bodite še posebej pozorni na čiščenje dovodov zraka do motorja (zelo pomembno). To najbolje storite tako, da brusilnik očistite s stisnjenim zrakom.
Preverite stanje elektrografitnih ščetk. Če so krajše od 5 mm, jih morate nujno zamenjati z novimi. Ščetke se nahajajo na straneh motorja (slika A, točka 4), njihova zamenjava pa je naslednja:
1. odvijte varnostne pokrovčke,
2. z majhnim izvijačem odstranite elektrografitno ščetko,
3. vstavite novo krtačo v držalo krtače,
4. Namestite in zategnite zaščitni pokrovček.
Ščetke niso opremljene z omejevalnikom, zato je treba preveriti njihovo stanje. Pogostost pregledovanja krtač je odvisna od intenzivnosti uporabe orodja, vendar ne sme biti redkejša kot vsakih 20-30 ur.
Po vsaki uporabi napravo očistite vsega izkopanega materiala. Napravo hranite na mestu, ki je nedosegljivo otrokom.

11. Rezervni deli in dodatki

Dodatna oprema je na voljo za nakup:

DED776701 - pritrdilni disk z Velcro
DED77674 - disk iz polistirena
DED77671 - disk iz gobice
DED77670 - disk iz plastične mreže
DED7767G16 - brusilni disk #16
DED7767G24 - brusilni disk #24
DED77675 - brusilni disk
DED77691 - kovinski disk
Za nakup rezervnih delov in dodatne opreme se obrnite na Dedra Exim Service. Kontaktne podatke najdete na strani 1 priročnika.
Pri naročanju rezervnih delov navedite številko serije na ploščici in številko dela iz montažne risbe.
V garancijskem obdobju se popravila izvajajo v skladu s pogoji, navedenimi v garancijskem listu. Okvarjeni izdelek oddajte v popravilo na mestu nakupa (prodajalec je dolžan sprejeti okvarjeni izdelek), pošljite ga v osrednji servisni center podjetja Dedra Exim ali ga pošljite v servisni center, ki je najbližje vašemu kraju bivanja (seznam servisnih centrov na www.dedra.pl). Priložite izpolnjen garancijski list. Po poteku garancijskega roka popravila izvaja osrednji servis. Okvarjeni izdelek pošljite servisnemu centru (stroške pošiljanja plača uporabnik).

12. Pomanjkljivosti, odpravljene samostojno

⚠ POZOR **Preden začnete sami odpravljati težave, enoto izključite iz električnega omrežja.**

Problem	Vzrok	Rešitev
Naprava ne deluje	V omrežni vtičnici ni napetosti	Preverite napetost vgradnje
	Pomanjkljivo stikalo	Napravite enoto.
	Poškodovan napajalni kabel	Napravite enoto.
Naprava se segreva	Zamašeni zračniki	Očistite prezračevalne odprtine
Motor se težko zažene	Uporabljene elektrografitne ščetke	Zamenjajte ščetke
Nizka učinkovitost mletja	Obrabljen abrazivni disk	Zamenjajte brusni disk

13. Dokončanje naprave

1. gladilka za omet DED7769, 2. pritrdilni disk z velcro, 3. disk s plastično mrežico, 4. disk z gobo, 5. brusni papir

14. Informacije za uporabnike o odstranjevanju električne in elektronske opreme (velja za gospodinjstva)



Simbol, ki je prikazan na izdelkih ali spremljajoči dokumentaciji, označuje, da se okvarjene električne ali elektronske opreme ne sme odlagati med gospodinjske odpadke. Če želite sestavne dele zavreči, ponovno uporabiti ali predelati, jih je treba odpeljati na specializirano zbirno mesto, kjer jih bodo sprejeli brezplačno. Informacije o lokacijah zbirnih mest za rabljeno opremo zagotavljajo lokalni organi, npr. na svojih spletnih straneh.
S pravilnim odstranjevanjem naprave lahko ohranimo dragocene vire ter se izognemo negativnim vplivom na zdravje in okolje zaradi morebitne prisotnosti nevarnih: snovi, zmesi in sestavnih delov v opremi.
Zaradi nepravilnega odlaganja odpadkov vam grozijo kazni v skladu z ustreznimi lokalnimi predpisi.
Uporabniki v državah EU: Če želite odstraniti električno ali elektronsko opremo, se obrnite na najbližje prodajno mesto ali na dobavitelja, ki vam bo zagotovil dodatne informacije.
Odstranjevanje v državah zunaj Evropske unije: Ta simbol velja samo za države Evropske unije. Če želite ta izdelek zavreči, se obrnite na lokalne organe ali prodajalca, da vam pojasnijo pravilen način odstranjevanja.

Garancijski list

na spletni strani .

[Mavčna gladilka]

Številka naročila: DED7769 Številka serije: .....

(v nadaljnjem besedilu: izdelek)

Datum nakupa izdelka: .....

Žig prodajalca

Datum in podpis prodajalca: .....

Izjava uporabnika:

Potrjujem, da sem bil seznanjen z garancijskimi pogoji in posledicami neupoštevanja navodil iz navodil za uporabo in garancijskega lista. Seznanjen sem s pogoji te garancije, kar potrjujem z lastnoročnim podpisom:

....

Datum in kraj Podpis uporabnika

I. Odgovornost za izdelek

(1) Garant - Dedra Exim Sp. z o.o. s sedežem v Pruszkowu, naslov: 3 Maja 8, 05-800 Pruszków, KRS 0000062517, Okrožno sodišče za mesto Varšava v Varšavi, XIV gospodarski oddelek Državnega sodnega registra, NIP 527-020-49-33, osnovni kapital: PLN 100.980,00.
2 Garant pod pogoji tega garancijskega lista jamči za izdelek, ki izvira iz Garantove distribucije.
(3) Odgovornost v okviru garancije zajema le napake, ki izhajajo iz vzrokov, ki so bili značilni za izdelek v času, ko je bil izročen uporabniku.
(4) Uporabnik je na podlagi garancije upravičen do brezplačnega popravila izdelka, če se je napaka pokazala v garancijskem roku. Način popravila Izdelka (način popravila) je v pristojnosti Garanta. Če garant ugotovi, da popravilo ni mogoče, si pridržuje pravico do zamenjave okvarjenega elementa ali celotnega izdelka z brezhibnim, znižanja cene izdelka ali odstopa od pogodbe.
V zvezi z uporabnikom, ki ni potrošnik v smislu zakona z dne 23. aprila 1964. Civilnega zakonika, je odgovornost Garanta za škodo, ki izhaja iz te garancije in/ali v zvezi z njeno sklenitvijo in izvajanjem, ne glede na pravni naslov, omejena na največ vrednost izdelka z napako.

II. Jamstveno obdobje

Sestavni deli izdelka	Trajanje garancijske zaščite
Mavčna gladilka	36 mesecev od datuma nakupa izdelka, kot je navedeno na tej garancijski kartici.

III. Pogoji za uporabo zavarovanja

Uporabnik mora predložiti izpolnjen garancijski list za izdelek in dokazati okoliščine nakupa izdelka, npr. s predložitvijo računa, računa itd. Zaradi učinkovite obravnave reklamacij je priporočljivo, da uporabnik skupaj z izdelkom predloži vse sestavne dele, navedene v poglavju "Kompletiranje naprave" v uporabniškem priročniku.
2. da uporabnik upošteva priporočila iz navodil za uporabo in garancijskega lista.
Jamstvo velja samo za ozemlje Republike Poljske in EU.
Garancija ne krije napak na izdelku, ki nastanejo zlasti zaradi:
a. Če uporabnik ne upošteva pogojev iz navodil za uporabo, zlasti glede pravilnega delovanja, vzdrževanja in čiščenja;
b. Uporabnik uporablja čistila ali sredstva za vzdrževanje, ki niso v skladu z navodili za uporabo;
c. neustrezno skladiščenje in prevoz izdelka s strani uporabnika;
d. Uporabnikove nepooblaščene spremembe in/ali modifikacije izdelka, ki niso bile dogovorjene s garantom;
e. če uporabnik v izdelku uporablja potrošni material, ki ni v skladu z navodili za uporabo.
(5) Uporabnik, ki ni potrošnik v smislu zakona z dne 23. aprila 1964. civilnega zakonika, izgubi garancijo za izdelek, v katerem:
- je uporabnik odstranil, spremenil ali poškodoval serijske številke, oznake datuma in merilne tablice;
- če je uporabnik poškodoval plombe ali če so na njih vidni znaki nedovoljenega poseganja.
Opozorilo: Uporabnik mora dejavnosti, povezane z vsakodnevnim delovanjem izdelka, ki med drugim izhajajo iz navodil za uporabo, izvajati sam in na lastne stroške.

IV. Pritožbeni postopek

(1) Če se ugotovi, da izdelek deluje nepravilno, se morate pred vložitvijo zahtevka prepričati, da so bili pravilno izvedeni vsi ukrepi, navedeni zlasti v navodilih za uporabo.
(2) Priporočljivo je, da pritožbo vložite takoj, po možnosti v 7 dneh po tem, ko opazite napako na izdelku. Uporabnik, ki ni potrošnik v smislu zakona z dne 23. aprila 1964. Civilnega zakonika, izgubi pravice, ki izhajajo iz te garancije, če reklamacije ne vloži v 7 dneh.
(3) Reklamacijo je mogoče med drugim sporočiti na mestu nakupa izdelka, pri garancijskem servisu ali pisno na naslov: Dedra Exim Sp. z o.o., ul. 3 Maja 8, 05-800 Pruszków.
(4) Uporabnik lahko vloži pritožbo prek obrazca, ki je na voljo na spletni strani www.dedra.pl. ("Obrazec za reklamacijo zaradi garancije").
5. naslovi garancijskega servisa za posamezne države so na voljo na spletni strani www.dedra.pl. Če za posamezno državo ni garancijskega servisa, je priporočljivo, da garancijske zahtevke naslovite na: 3 Maja 8, 05-800 Pruszków (Poljska).
6 Zaradi varnosti uporabnika je uporaba izdelka z napako prepovedana.
7 Opozorilo: Uporaba okvarjenega izdelka je nevarna za zdravje in življenje uporabnika.
8 Obveznosti iz garancije bodo izpolnjene v 14 delovnih dneh, šteto od datuma, ko uporabnik dostavi reklamirani izdelek.
9. pred oddajo izdelka z napako v reklamacijo ga je priporočljivo očistiti. 10. Priporočljivo je, da se izdelek za reklamacijo skrbno zaščiti pred poškodbami med prevozom (priporočljivo je, da se izdelek za reklamacijo dostavi v originalni embalaži).
(10) Garancijski rok se podaljša za čas, ko uporabnik zaradi napake ni mogel uporabljati izdelka, za katerega velja garancija.
Garancija ne izključuje, omejuje ali zadržuje pravic uporabnika, ki izhajajo iz predpisov o garanciji za napake prodanega blaga.
V skladu s členom 13(1) in (2) Uredbe (EU) 2016/679 Evropskega parlamenta in Sveta z dne 27. aprila 2016 o varstvu posameznikov pri obdelavi osebnih podatkov in o prostem pretoku takih podatkov ter o razveljavitvi Direktive 95/46/ES (v nadaljnjem besedilu: RODO) vas obveščamo

1. Skrbnik vaših osebnih podatkov, podanih v obrazcu, je DEDRA-EXIM sp z o.o. s sedežem v Pruškovu [Pruszków], ul. 3 Maja 8, 05-800 Pruszków, Poljska (v nadaljevanju: "Skrbnik").
2. Vaši podatki bodo obdelovani le za namene izvedbe garancijskega postopka zanapravo v skladu s črko b prvega odst. 6. člena Splošne uredbe o varstvu

podatkov EU (v nadaljevanju: »SUVP«). Dajanje podatkov je prostovoljno, a nujno potrebno za izvedbo garancijskega postopka.
3. Vaše podatke bomo obdelovali skozi čas potekanja garancijskega postopka in za namene arhiviranja za primer morebitne potrebe obrambe pred zahtevki do Skrbnika, vendar najdlje do izteka roka njihovega zastaranja.
4. Vaše podatke se sme razkriti samo subjektom, ki obdelujejo podatke za Skrbnika na podlagi pisne pogodbe o zaupanju osebnih podatkov v obdelavo in sicer, med drugim, subjektom, ki izvajajo storitve tehničnega servisa, storitve gostovanja ter vzdrževanja spletnega mesta, IT storitve, izvajalcem kurirskih storitev ipd.. Skrbnikovi dobavitelji so dolžni zagotavljati varnost podatkov ter izpolnjevati zahteve obvezujočih predpisov prava v zvezi z varstvom osebnih podatkov ter ne smejo uporabljati zaupanih jim osebnih podatkov za namene, ki niso določeni v pogodbi s Skrbnikom.
5. Vaši podatki ne bodo obdelovani na avtomatiziran način, v tem na način profiliranja, in ne bodo posredovani v tretjo državo/mednarodni organizaciji.
6. Imate v vsakem trenutku pravico dostopa do svojih podatkov ter pravico do popravka, izbrisa, omejitve obdelave le-teh, pravico do prenosa podatkov na drug subjekt, pravico do ugovora zoper njihovo obdelavo.
7. V vseh zadevah v zvezi z obdelavo vaših osebnih podatkov s strani Skrbnika nas lahko kontaktirate s sporočilom na ta e-poštni naslov: daneosobowe@dedra.pl ;
8. Imate pravico vložiti pritožbo pri organu, ki je v dani državi pristojen za varstvo osebnih podatkov.

HR Sadržaj

1. Fotografije i crteži
2. Opis uređaja
3. Namjena uređaja
4. Ograničenje uporabe
5. Tehnički podaci
6. Priprema za rad
7. Mrežna veza
8. Uključivanje uređaja
9. Korištenje uređaja
10. Aktivnosti tekućeg održavanja
11. Rezervni dijelovi i pribor
12. Samostalno rješavanje problema
13. Završetak uređaja
14. Obavijesti za korisnike o zbrinjavanju električnih i elektroničkih uređaja
15. Jamstveni list

Izjava o sukladnosti priložena je priručniku kao zaseban dokument. U nedostatku izjave o sukladnosti, obratite se tvrtki Dedra Exim Sp. z o. o.
Opći sigurnosni propisi uključeni su u priručnik kao zasebna knjižica.

UPOZORENJE. Pročitajte sva upozorenja označena simbolom i sve upute.

Nepoštivanje dolje navedenih upozorenja i sigurnosnih uputa može dovesti do strujnog udara, požara ili ozbiljne ozljede.

Sačuvajte sva upozorenja i upute za buduću uporabu.

2. Opis uređaja

1. Glavna ručka, 2. Prekidač za uključivanje/isključivanje, 3. Zaštita od slučajnog pokretanja, 4. Kapice držača četke, 5. Pomoćna ručka, 6. Disk lopatice, 7. Radni vrh

3. Namjena uređaja

Lopatica za žbuku DED7769, ovisno o korištenoj ploči, koristi se za izravnavanje i izravnavanje vapneno-gipsanih žbuka ili za uklanjanje površinskih neravnina na postojećim žbukama, skidanje tapeta, skidanje mrlja između cigli, skidanje osušenih žbuka s betonskih podova itd. Sa spužvastim diskovima različitih debljina, možete zagladiti i izravnati vapnene, cementne i gipsane žbuke, unutarnje i vanjske. Korištenje adstrigentnih diskova omogućuje vam uklanjanje neravnina i "starih" slojeva s površina zidova i podova.
Dopušteno je koristiti uređaj u renovacijskim i građevinskim radovima, radionicama za popravke, u amaterskim radovima, uz poštivanje uvjeta uporabe i dopuštenih radnih uvjeta sadržanih u uputama za uporabu.

4. Ograničenje uporabe

Uređaj se smije koristiti samo u skladu s dolje navedenim "Dopuštenim uvjetima rada".
Također je zabranjena obrada materijala koji nisu opisani u točki „3. Namjena uređaja". Neovlaštene promjene u mehaničkoj i električnoj strukturi, bilo kakve izmjene, aktivnosti održavanja koje nisu opisane u priručniku smatrat će se nezakonitim i rezultirati trenutnim gubitkom prava na jamstvo, a izjava o sukladnosti postaje nevažeća.
Uporaba koja nije u skladu s namjeravanom uporabom ili nije u skladu s uputama za uporabu rezultirat će trenutnim gubitkom prava na jamstvo.

Prihvatljivi radni uvjeti
S1. Ne ostavljajte uređaj uključen bez nadzora.

5. Tehnički podaci

Model	**DED7769**
Napon mreže [V]	230V
Mrežna frekvencija [Hz]	50
Nazivna snaga [W]	750
Klasa zaštite	II
IP stupanj	IPX0
Brzina vrtnje max n0 [min-1]	110
Okrugli brusni papier [mm]	375
Razina tlaka LpA [dB(A)]	88,6
Nesigurnost mjerenja (KpA) [dB(A)]	3
Razina snage LWA [dB(A)]	96,6
Nesigurnost mjerenja (KWA) [dB(A)]	3
Razina vibracija izmjerena na ručki ah,w [m/s2]	<2,5
Nesigurnost mjerenja Ka [m/s2]	1,5

Informacije o vibracijama i buci
Kombinirana vrijednost vibracija, Ah, i mjerna nesigurnost određene su u skladu s 62841-2-3 i dane su u tablici.
Emisija buke određena je u skladu s 62841-1, vrijednosti su dane u gornjoj tablici.

NAPOMENA **Buka može oštetiti vaš sluh, uvijek koristite zaštitu za sluh tijekom rada!**

Deklarirana ukupna vrijednost vibracija izmjerena je u skladu sa standardnom ispitivanja i može se koristiti za usporedbu jednog uređaja s drugim. Navedena razina vibracija također se može koristiti za preliminarnu procjenu izloženosti vibracijama.
Razina vibracija tijekom stvarne uporabe stroja može se razlikovati od deklariranih vrijednosti, ovisno o tome kako se koriste radni alati, posebno o vrsti obratka koji se obrađuje i o potrebi specificiranja mjera za zaštitu operatera. Za točnu procjenu izloženosti u stvarnim uvjetima uporabe moraju se uzeti u obzir svi dijelovi radnog ciklusa, uključujući razdoblja kada je oprema isključena ili kada je uključena, ali se ne koristi za rad.

6. Priprema za rad

NAPOMENA **Provedite sve pripremne radnje s uređajem isključenim iz izvora napajanja.**

Prije početka rada uređaj je potrebno sastaviti. Postavite disk lopatice (stavka 3) na zatik vretena (pogledajte crtež B, stavku 4), prilagođavajući rupu obliku zatika. Zatim pomoću vijka (poz. 2) zategnite disk. Odgovarajući radni vrhovi (spužvasti disk, plastični disk, disk za skidanje) montiraju se na disk lopatice pomoću čičak trake. Ovako pripremljen uređaj spreman je za rad.

7. Mrežna veza

Prije spajanja uređaja na izvor napajanja provjerite odgovara li napon napajanja vrijednosti navedenoj na natpisnoj pločici.
Instalacija napajanja mora biti izvedena u skladu s osnovnim zahtjevima za električne instalacije i ispunjavati sigurnosne zahtjeve. Parametri minimalnog presjeka kabela za napajanje i nazivne vrijednosti osigurača ovisno o snazi uređaja navedeni su u donjoj tablici:

Snaga uređaja [W]	Minimalni presjek vodiča [mm^2]	Minimalna vrijednost osigurača tipa C [A]
700÷1400	1	10

Montažu treba izvršiti ovlašteni električar. Pri uporabi produžnih kabela pazite da poprečni presjek žile nije manji od potrebnog (vidi tablicu). Položite električni kabel tako da se tijekom rada ne prereže. Nemojte koristiti oštećene produžne kabele. Povremeno provjerite stanje kabela za napajanje. Nemojte povlačiti kabel za napajanje.

8. Uključivanje uređaja

NAPOMENA **Prije pokretanja uređaja nužno je izvršiti radnje opisane u poglavlju "Priprema za rad".**

Pokrenite uređaj u vodoravnom položaju bez opterećenja (bez dodirivanja obrađene površine zida ili stropa). Prekidač uređaja nalazi se na kućištu pogonske jedinice (slika A, stavka 2). Za uključivanje uređaja pritisnite i držite okruglu tipku koja se nalazi na lijevoj strani glavne ručke (slika A, stavka 3), a zatim pritisnite tipku prekidača.

9. Korištenje uređaja

NAPOMENA **Nakon što uključite lopaticu, nemojte odmah početi raditi. Prije početka gnječenja uređaj mora postići najveću brzinu.**

Tijekom rada trebate zauzeti stabilan položaj tijela, stajati s blago raširenim nogama i lagano nagnuti trup. Prilagodite silu pritiska radu koji se izvodi. Vodite uređaj polukružnim pokretima i tijekom rada provjeravajte stanje obrađene površine dok ne postignete željenu glatkoću. Po potrebi se obrađena žbuka može navlažiti.
Uvjerite se da uređaj nije prljav. Obratite posebnu pozornost na stanje ventilacijskih otvora i prekidača, uklonite svu prljavštinu i mrlje s tijela uređaja, ventilacijskih otvora i prekidača.
Ne ostavljajte uređaj u stanju mirovanja. Ne ostavljajte uređaj spojen na mrežu bez nadzora. Nakon završetka rada potrebno je izvući utikač iz utičnice. Nemojte preopteretiti stroj.
Pazite da diskove za glačanje prilagodite prirodi posla:
- plastični disk s mrežicom - za pokrivanje većih neravnina ili za previše osušenu žbuku;
- disk za skidanje izolacije (DED77675 - nije uključen, kupuje se zasebno) - za uklanjanje bljeskova između cigli sirovih zidova, za uklanjanje starih premaza žbuke i boja; za gletovanje vapneno-cementne žbuke prije polaganja keramičkih pločica
- Disk od stiropora (DED77674 - nije uključen, dostupan za kupovinu) - za postizanje glatkih, prethodno obrađenih površina, njihovu pripremu za postavljanje tapeta, npr
- spužvasti disk – za završnu obradu zidnih površina.

10. Aktivnosti tekućeg održavanja

NAPOMENA **Sve servisne aktivnosti obavljajte s uređajem isključenim iz izvora napajanja.**

Povremeno provjeravajte tehničko stanje uređaja. Prije svakog početka rada provjerite da li brusni disk nije istrošen. Uvijek radite s funkcionalnim radnim vrhovima. Održavajte uređaj čistim, obraćajući posebnu pozornost na čišćenje otvora za dovod zraka u motor (vrlo važno). Ovu operaciju najbolje je izvesti upuhivanjem komprimiranog zraka kroz mlin.

Provjerite stanje elektrografitnih četkica. Ako se utvrdi da su kraći od 5 mm, moraju se zamijeniti novima. Četke se nalaze sa strane motora (slika A, stavka 4) i njihova zamjena sastoji se od:
1. Odvijte zaštitne kapice,
2. Uklonite elektrografitnu četkicu pomoću malog odvijača,
3. Umetnite novu četku u držač četke,
4. Postavljanje i pritezanje zaštitne kapice.
Četke nisu opremljene limiterom, pa je potrebno provjeriti njihovo stanje. Učestalost pregleda četke ovisi o intenzitetu korištenja alata, ali ne smije biti rjeđa od svakih 20-30 sati.
Svaki put nakon završetka rada očistite uređaj od zaostalog otpada. Držite uređaj izvan dohvata djece.

11. Rezervni dijelovi i pribor

DED776701 - montažni disk s čičkom
DED77674 - Štit od stiropora
DED77671 - spužvasti disk
DED77670 - plastični mrežasti disk
DED7767G16 - abrazivni disk #16
DED7767G24 - abrazivni disk #24
DED77675 - disk za skidanje izolacije
DED77691 - metalni disk
Za kupnju rezervnih dijelova i pribora obratite se Dedra Exim Service. Podaci za kontakt nalaze se na 1. stranici priručnika.
Prilikom naručivanja rezervnih dijelova, molimo navedite broj serije na pločici s tehničkim podacima i broj dijela iz crteža sklopa.
Tijekom jamstvenog roka popravci se obavljaju prema uvjetima navedenim u jamstvenom listu. Proizvod vratite na popravak na mjestu kupnje (prodavatelj je dužan prihvatiti reklamirani proizvod), pošaljite ga u centralni servis Dedra Exim ili ga pošaljite u servis najbliži vašem mjestu stanovanja (popis usluga na www.dedra.pl). Molimo priložite ispunjeni jamstveni list. Nakon isteka jamstvenog roka popravke obavlja centralni servis. Oštećeni proizvod potrebno je poslati u servis (troškove dostave snosi korisnik).

12. Samostalno rješavanje problema

NAPOMENA **Isključite uređaj iz napajanja prije nego pokušate sami otkloniti kvar.**

Problem	Uzrok	Riješenje
Uređaj ne radi	Nema napona u utičnici	Provjerite napon u instalaciji
	Pokvaren prekidač	Odnesite uređaj na popravak
	Oštećen kabel za napajanje	Odnesite uređaj na popravak
Uređaj se zagrijava	Začepljeni ventilacijski otvori	Očistite ventilacijske otvore
Motor se teško pali	Istrošene elektrografitne četke	Zamijenite četke
Niska učinkovitost mljevenja	Istrošen abrazivni disk	Zamijenite brusnu ploču

13. Završetak uređaja

1. DED7769 lopatica za žbuku, 2. Montažni disk na čičak, 3. Plastični mrežasti disk, 4. Spužvasti disk, 5. Brusni papir

14. Obavijesti za korisnike o zbrinjavanju električnih i elektroničkih uređaja (odnosi se na kućanstva)



Ovaj simbol postavljen na proizvode ili popratnu dokumentaciju obavještava da se neispravni električni ili elektronički uređaji ne smiju odlagati s kućnim otpadom. Ispravan postupak u slučaju potrebe za zbrinjavanjem, ponovnom uporabom ili oporabom komponenti sastoji se od prijenosa uređaja na specijalizirano sabirno mjesto, gdje će biti besplatno prihvaćen. Informacije o lokacijama sabirnih točaka otpadne opreme pružaju lokalne vlasti, npr. na svojim web stranicama.
Pravilno zbrinjavanje uređaja omogućuje očuvanje dragocjenih resursa i izbjegavanje negativnog utjecaja na zdravlje i okoliš, do kojeg dolazi zbog mogućnosti da uređaji sadrže opasne tvari, smjese i sastavne dijelove.
Nepravilno odlaganje otpada podliježe kaznama predviđenim relevantnim lokalnim propisima.
Korisnici u zemljama Europske unije: Ako trebate odložiti električnu ili elektroničku opremu, obratite se najbližem prodavaču ili dobavljaču za dodatne informacije.
Odlaganje u zemljama izvan Europske unije: Ovaj simbol vrijedi samo za zemlje Europske unije. Ako trebate zbrinuti ovaj proizvod, obratite se lokalnim vlastima ili trgovcu radi pravilnog zbrinjavanja.

Jamstveni list

na

Gladilica za žbuku

Kataloški broj: DED7769 br. partije:.....

(u daljnjem tekstu Proizvod)

Datum nabavke Proizvoda: .....

Pečat prodavača

Datum i potpis prodavača: .....

Izjava Korisnika:

Potvrđujem da sam upoznat s uvjetima jamstva i posljedicama nepoštivanja smjernica sadržanih u Uputama za upotrebu i jamstvenom listu. Upoznat sam s uvjetima ovog jamstva, što potvrđujem svojim potpisom:

....

Datum i mjesto Potpis Korisnika

I. Odgovornost za Proizvod

1. Jamac - Dedra Exim Sp. z o.o. sa sjedištem u Pruszkówu, adresa: ul. 3 Maja 8, 05-800 Pruszków, KRS 0000062517, Općinski sud za glavni grad Varšavu u Varšavi, XIV Gospodarski odjel Državnog sudskog registra, PIB 527-020-49-33, osnovni kapital: 100 980.00 PLN.
2. Pod uvjetima navedenim u ovom jamstvenom listu, Jamac daje jamstvo za Proizvod koji dolazi iz Jamčeve distribucije.
3. Odgovornost iz jamstva pokriva samo nedostatke koji proizlaze iz razloga koji su u Proizvodu u trenutku njegove predaje Korisniku.
4. Pod jamstvom, Korisnik stječe pravo na besplatan popravak Proizvoda, ako se kvar otkrije tijekom jamstvenog roka. Način popravka Proizvoda (metoda popravka) ovisi o odluci Jamca. Ako Jamac utvrdi da ga je nemoguće popraviti, Jamac zadržava pravo zamijeniti neispravan element ili cijeli Proizvod ispravnim, smanjiti cijenu Proizvoda ili odstupiti od ugovora.
5. U odnosu na Korisnika koji nije potrošač u smislu Zakona od 23. travnja 1964. Građanski zakonik, odgovornost Jamca za štetu koja proizlazi iz ovog jamstva i/ili u vezi s njegovim sklapanjem i izvršenjem, bez obzira na pravni naslov, ograničena je na maksimalnu vrijednost neispravnog Proizvoda.

II. Jamstveni rok

Elementi Proizvoda	Jamstveni rok
DED7769	36 mjeseca od datuma kupnje Proizvoda prikazanog u ovom jamstvenom listu

III. Uvjeti korištenja jamstva

1. Predočenje od strane korisnika popunjenog jamstvenog lista Proizvoda i potvrđivanje od strane Korisnika okolnosti kupnje Proizvoda, npr. predočenjem računa, fakture itd. Kako bi učinkovito riješili reklamaciju preporuča se da Korisnik dostavi sve elemente navedene u "Kompletu uređaja" zajedno s Proizvodom za reklamaciju koja se nalazi u Uputama za upotrebu.
2. Poštovanje od strane korisnika preporuka sadržanih u Uputama za uporabu i jamstvenom listu.
3. Jamstvo vrijedi isključivo na području Republike Poljske i EU.
4. Jamstvo ne obuhvaća kvarove Proizvoda nastale posebno kao rezultat:
a. Nepoštivanja od strane Korisnika uvjeta navedenih u Uputama za uporabu, posebno u pogledu pravilnog korištenja, održavanja i čišćenja;
b. Korištenja od strane Korisnika sredstava za čišćenje ili održavanje koja nisu u skladu s Uputama za uporabu;
c. Nepravilnog skladištenja i transporta Proizvoda od strane Korisnika;
d. Neovlaštene izmjene i/ili modifikacije Proizvoda od strane Korisnika koje nisu dogovorene s Jamcem;
e. Korištenja od strane Korisnika potrošnog materijala u Proizvodu koji nije u skladu s Uputama za uporabu.
5. Korisnik koji nije potrošač u smislu zakona od 23. travnja 1964. Građanski zakonik gubi jamstvo na Proizvod u kojem:
- je Korisnik je uklonio, promijenio ili oštetio serijske brojeve, oznake datuma i natpisne pločice;
- pečati su oštećeni od strane Korisnika ili pokazuju znakove manipulacije od strane Korisnika.
6. Pozor! Radnje povezane sa svakodnevnim radom Proizvoda, koje proizlaze, između ostalog iz Upute za uporabu Korisnik je dužan provoditi samostalno i o svom trošku.

IV. Procedura reklamacije

1. U slučaju utvrđivanja neispravnog rada Proizvoda, prije podnošenja reklamacije, provjerite jesu li sve radnje navedene posebno u Uputama za uporabu, izvršene ispravno.
2. Preporučujemo podnošenje reklamacije odmah, najbolje u roku od 7 dana od dana uočavanja kvara Proizvoda. Korisnik koji nije potrošač u smislu zakona od 23. travnja 1964. Građanski zakonik gubi prava koja proizlaze iz ovog jamstva ako se reklamacija ne podnese u roku od 7 dana.
3. Reklamacija se može podnijeti, između ostalog, na mjestu kupnje Proizvoda, u jamstvenom servisu ili pismeno na sljedeću adresu: Dedra Exim Sp. z o.o., ul. 3 Maja 8, 05-800 Pruszków.
4. Korisnik može podnijeti reklamaciju putem obrasca dostupnog na web stranici www.dedra.pl. ("Obrazac za reklamaciju").
5. Adrese jamstvenih servisa za pojedine zemlje dostupne su na web stranici www.dedra.pl. U slučaju nedostatka jamstvenog servisa za određenu zemlju, preporuča se slanje reklamacija na sljedeću adresu: Dedra Exim Sp. z o.o. ul. 3 Maja 8, 05-800 Pruszków (Poljska).
6. S obzirom na sigurnost Korisnika, zabranjeno je koristiti neispravan proizvod.
7. Pozor! Korištenje neispravnog Proizvoda opasno je za zdravlje i život Korisnika.
8. Izvršenje obveza koje proizlaze iz jamstva održat će se u roku od 14 radnih dana od dana isporuke Proizvoda koji korisnik reklamira.
9. Prije dostave neispravnog Proizvoda na reklamaciju, preporuča se čišćenje. Preporuča se da se reklamirani Proizvod pažljivo zaštiti od oštećenja tijekom transporta (preporuča se isporuka reklamiranog Proizvoda u originalnom pakiranju).
10. Jamstveni rok se produljuje za vrijeme tijekom kojeg ga Korisnik nije mogao koristiti zbog kvara na Proizvodu obuhvaćenom jamstvom.
Jamstvo ne isključuje, ograničava ili suspendira prava Korisnika koja proizlaze iz odredbi o jamstvu za nedostatke na prodanom artiklu.
Prema čl. 13 sek. 1 i sljed. 2. Uredbe (EU) 2016/679 Europskog parlamenta i Vijeća od 27. travnja 2016. o zaštiti fizičkih osoba u vezi s obradom osobnih podataka i slobodnom kretanju takvih podataka te stavljanju izvan snage Direktive 95/46. /EC, obavještavamo vas

1. Administrator Vaših osobnih podataka navedenih u formularu je DEDRA-EXIM sp. z o. o. sa sjedištem u Pruszkówu, ul. 3 Maja 8, 05-800 Pruszków (u daljnjem tekstu: "Administrator").
2. Vaši podaci će se obrađivati isključivo u svrhu provedbe jamstvenog postupka uređaja sukladno čl. 6 st. 1 slovo. b opće uredbe o zaštiti podataka (u daljnjem tekstu: "GDPR") Davanje podataka je dobrovoljno, ali nužno za provedbu jamstvenog postupka.

3. Vaši podaci će se obrađivati za vrijeme trajanja jamstvenog postupka te za potrebe arhiviranja u slučaju potrebe obrane od bilo kakvih potraživanja prema Administratoru, najduže do isteka istih.
4. Vaši podaci mogu se priopćiti samo subjektima koji obrađuju podatke za administratora na temelju pisanog ugovora o povjeravanju obrade osobnih podataka koji između ostalog daje: tehnička služba, održavanje hostinga ili web stranica, IT služba, kurirska tvrtka. Dobavljači Administratora dužni su osigurati sigurnost podataka i ispunjavati uvjete važećih zakona vezanih uz zaštitu osobnih podataka te ne smiju koristiti povjerene osobne podatke u druge svrhe osim onih navedenih u ugovoru s Administratorom.
5. Vaši podaci neće se obrađivati na automatizirani način, uključujući u obliku profiliranja, i neće se prenositi u treću zemlju/međunarodnu organizaciju.
6. Imate pravo pristupa svojim podacima te pravo na ispravak, brisanje, ograničenje obrade, pravo na prijenos podataka, pravo na prigovor u bilo kojem trenutku.
7. Za sva pitanja vezana uz obradu Vaših osobnih podataka od strane Administratora, možete nas kontaktirati na sljedeću e-mail adresu: daneosobowe@dedra.pl.;
8. Imate pravo podnijeti pritužbu tijelu nadležnom za zaštitu osobnih podataka.

BG Съдържание

1. Снимки и чертежи
2. Описание на устройството
3. Предназначение на устройството
4. Ограничение на използването
5. Технически данни
6. Подготовка за работа
7. Връзка с мрежата
8. Включване на устройството
9. Използване на устройството
10. Текуща поддръжка
11. Резервни части и принадлежности
12. Дефекти, отстранени самостоятелно
13. Завършване на оборудването
14. Информация за потребителите относно изхвърлянето на електрическо и електронно оборудване
15. Гаранционна карта

Декларацията за съответствие е приложена към ръководството като отделен документ. При липса на декларация за съответствие, моля, свържете се с Dedra Exim Sp. z o.o.
Общите правила за безопасност са включени в ръководството като отделна книжка.

ПРЕДУПРЕЖДЕНИЕ. Прочетете всички предупреждения, обозначени със символа, и всички инструкции.

Неспазването на следните предупреждения и инструкции за безопасност може да доведе до токов удар, пожар или сериозно нараняване.

Запазете всички предупреждения и инструкции за бъдеща употреба.

2. Описание на устройството

1. основна дръжка, 2. превключвател за включване/изключване, 3. защита от случайно стартиране, 4. капачки за четки, 5. помощна дръжка, 6. диск за мистрия, 7. работен накрайник

3. Предназначение на устройството

В зависимост от използвания диск мистрията за мазилка DED7769 се използва за заглаждане и изравняване на вар и мазилка или за отстраняване на неравности по повърхността на съществуваща мазилка, сваляне на тапети, отстраняване на течове от хоросан между тухли, отстраняване на изсъхнала мазилка от бетонни подове и др. Варо-циментовите и гипсовите мазилки, както вътрешни, така и външни, могат да се заглаждат и изравняват с помощта на гъбени дискове с различна степен на твърдост. Използването на абразивни дискове позволява да се отстранят неравностите и "старите" слоеве от повърхностите на стените и подовете.
Допустимо е устройството да се използва при ремонтни и строителни дейности, ремонтни работилници, любителска работа, като се спазват условията за използване и допустимите условия на работа, съдържащи се в инструкциите за експлоатация.

4. Ограничения на използването

Уредът може да се използва само в съответствие с "Разрешените условия на работа" по-долу.
Неразрешените промени в механичната и електрическата конструкция, всякакви модификации, операции по поддръжката, които не са описани в инструкциите за експлоатация, ще се считат за незаконни и ще доведат до незабавна загуба на гаранционни права, а декларацията за съответствие ще стане невалидна.
Неправилното използване или използването в противоречие с инструкциите за експлоатация ще доведе до незабавна загуба на гаранционните права.

Допустими условия на труд
S2 15 минути
Избягвайте влага. Не оставяйте уреда включен без надзор.

5. Технически данни

Модел	**DED7769**
Номинално напрежение [V]	230V
Честота [Hz]	50
Номинална мощност [W]	750
Клас на защита	II
Степен на защита срещу директен достъп	IPX0
Скорост [min]$^{-1}$	110
Диаметър на диска [mm]	375
Ниво на звуково налягане L_{PA} [dB(A)]	88,6
Неопределеност на измерването k_{LPA} [dB(A)]	3
Ниво на звукова мощност L_{WA} [dB(A)]	96,6
Неопределеност на измерването k_{LWA} [dB(A)]	3
Обща дръжка Drake $a_{h, DS.}$ [m/s]^2	<2,5
Неопределеност на измерването $k_{ah, DS.}$ [m/s]^2	1,5

Информация за вибрациите и шума
Комбинираната стойност на вибрациите a_h и неопределеността на измерването са определени в съответствие с EN 62841-2-3и са дадени в таблицата.
Емисиите на шум са определени в съответствие с EN 62841-1, като стойностите са дадени по-горе в таблицата.

ВНИМАНИЕ **Шумът може да причини увреждане на слуха, винаги носете защита на слуха, когато работите!**

Декларираната обща стойност на вибрациите е измерена съгласно стандартен метод за изпитване и може да се използва за сравняване на едно оборудване с друго. Обявеното ниво на вибрациите може да се използва и за предварителна оценка на експозицията на вибрации.
Нивото на вибрациите по време на действителното използване на машината може да се различава от обявените стойности в зависимост от използването на работните инструменти, по-специално от вида на обработвания детайл, и от необходимостта да се определят мерки за защита на оператора. За да се направи точна оценка на експозицията при действителните условия на използване, трябва да се вземат предвид всички части на работния цикъл, включително периодите, когато машината е изключена или когато е включена, но не се използва за работа.

6. Подготовка за работа

ВНИМАНИЕ **Извършвайте всички подготвителни работи при изключен от електрическата мрежа модул.**

Преди да започнете работа, устройството трябва да бъде сглобено. Монтирайте диска за миене (позиция 3) върху шпиндела (вж. чертежа за сглобяване B, позиция 4), като съобразите отвора с формата на шпиндела. След това затегнете диска с помощта на винта (позиция 2). Подходящите работни елементи (диск с гъба, пластмасов диск, диск за отлепване) се монтират към диска за шпакловане с помощта на велкро. Така подготвено, устройството е готово за употреба.

7. връзка с мрежата

Преди да свържете уреда към източник на захранване, се уверете, че захранващото напрежение отговаря на стойността, посочена на табелката с номиналните стойности.
Захранващата инсталация трябва да бъде направена в съответствие със съществените изисквания за електрически инсталации и да отговаря на изискванията за безопасност при употреба. Параметрите за минималното сечение на захранващия кабел и номиналната стойност на предпазителя в зависимост от мощността на уреда са дадени в таблицата по-долу:

Мощност на устройството [W].	Минимално напречно сечение на проводника [mm]^2	Минимален предпазител тип C [A].
700÷1400	1	10

Монтажът трябва да се извърши от квалифициран електротехник. Когато използвате удължителни кабели, уверете се, че сечението на проводниците не е по-малко от необходимото (вж. таблицата). Разположете електрическия кабел така, че да няма опасност от прерязване по време на работа. Не използвайте повредени удължителни кабели. Периодично проверявайте състоянието на захранващия кабел. Не дърпайте захранващия кабел.

8. Включване на устройството

ВНИМАНИЕ **Преди да стартирате устройството, е необходимо да извършите стъпките, описани в раздела "Подготовка за работа".**

Стартирайте уреда в хоризонтално положение без товар (без контакт с работната повърхност на стената, тавана). Превключвателят на устройството се намира на корпуса на задвижващия блок (фиг. A, позиция 2). За да включите уреда, натиснете и задръжте кръглия бутон, разположен от лявата страна на основната ръкохватка (фиг. A, поз. 3), след което натиснете бутона за включване.

9. Използване на устройството

ВНИМАНИЕ **Когато мистрията се включи, работата не трябва да започва веднага. Устройството трябва да достигне максимална скорост, едва тогава може да започне заглаждането.**

Заемете стабилна позиция на тялото, застанете с леко разтворени крака и леко наклонете торса, докато работите. Регулирайте натиска в зависимост от извършваната работа. Насочвайте машината с полукръгови движения и по време на работа следете състоянието на обработваната повърхност, докато постигнете желаната гладкост. Ако е необходимо, обработваната мазилка може да се навлажни.
Внимавайте уредът да не се замърсява. Обърнете специално внимание на състоянието на вентилационните отвори и превключвателя, отстранете всички замърсявания и мръсотия по корпуса на уреда, вентилационните отвори и превключвателя.
Не оставяйте уреда да работи на празен ход. Не оставяйте уреда, включен към електрическата мрежа, без надзор. След приключване на работа задължително изваждайте щепсела от контакта. Не претоварвайте машината.

Внимавайте изглаждащите дискове да бъдат съобразени с естеството на работата:
- пластмасов диск с мрежа - за заглаждане на по-големи неравности или за мазилка, която е изсъхнала твърде много;
- колело за остъргване (DED77675 - не се доставя, трябва да се закупи) - за отстраняване на облицовки между тухли от необработена зидария, за отстраняване на стари покрития от мазилка, боя; за заглаждане на циментово-варова мазилка преди полагане на керамични плочки
- диск от полистирол (DED77674 - не е включен в комплекта, може да се закупи) - за изглаждане на предварително обработени повърхности при подготовка за поставяне на тапети, например
- диск с гъба - за фино притриване на стенни повърхности

10. Текуща поддръжка

ВНИМАНИЕ **Извършвайте всички операции по поддръжката, когато устройството е изключено от електрическото захранване.**

Периодично проверявайте техническото състояние на машината. Преди всяка употреба проверявайте дали абразивният диск не е износен. Винаги работете с ефективен инструмент. Поддържайте машината чиста, като обръщате особено внимание на почистването на въздухозаборниците към двигателя (много важно). Най-добре е това да стане чрез продухване на шлайфащата машина със сгъстен въздух.
Проверете състоянието на електрографитните четки. Ако се установи, че те са по-къси от 5 мм, е необходимо да ги замените с нови. Четките са разположени отстрани на двигателя (фиг. A, позиция 4) и подмяната им се състои в:
1. отвийте предпазните капачки,
2. отстраняване на електрографитната четка с малка отвертка,
3. поставяне на нова четка в държача за четки,
4. Поставете и затегнете защитната капачка.
Четките не са снабдени с ограничител, затова трябва да се проверява състоянието им. Честотата на проверката на четките зависи от интензивността на използване на инструмента, но не трябва да е по-рядко от всеки 20-30 часа.
Почиствайте уреда от всички изкопани материали след всяка употреба. Съхранявайте уреда на място, недостъпно за деца.

11. Резервни части и принадлежности

Предлагат се за закупуване аксесоари:
DED776701 - диск за закрепване с велкро
DED77674 - диск от полистирол
DED77671 - диск от гъба
DED77670 - диск от пластмасова мрежа
DED7767G16 - абразивен диск #16
DED7767G24 - абразивен диск #24
DED77675 - абразивен диск
DED77691 - метален диск
За закупуване на резервни части и аксесоари се свържете с Dedra Exim Service. Данните за контакт можете да намерите на страница 1 от ръководството.
Когато поръчвате резервни части, посочете номера на партидата върху табелката с имената и номера на частта от монтажния чертеж.
По време на гаранционния период ремонтите се извършват в съответствие с условията, посочени в гаранционната карта. Моля, предайте дефектния продукт за ремонт на мястото на покупката (продавачът е длъжен да приеме дефектния продукт), изпратете го в централния сервизен център на Dedra Exim или го изпратете в сервизния център, който е най-близо до вашето местоживеене (списък на сервизните центрове на www.dedra.pl). Моля, приложете попълнената гаранционна карта. След изтичане на гаранционния срок ремонтите се извършват от централния сервиз. Изпратете дефектния продукт до сервизния център (транспортните разходи се заплащат от потребителя).

12. Дефекти, отстранени самостоятелно

ВНИМАНИЕ **Изключете устройството от електрическата мрежа, преди да започнете самостоятелно да отстранявате неизправности.**

Проблем	Причина	Решение
Устройството не работи	Липса на напрежение в мрежовия контакт	Проверка на напрежението на инсталацията
	Дефектен превключвател	Да се ремонтира устройството
	Повреден захранващ кабел	Да се ремонтира устройството
Устройството се нагрява	Запушени въздушни отвори	Почистете вентилационните отвори
Двигателят се стартира трудно	Използвани електрографитни четки	Смяна на четките
Ниска ефективност на смилане	Износен абразивен диск	Заменете абразивния диск

13. Завършване на оборудването

1. мистрия за мазилка DED7769, 2. диск за закрепване с велкро, 3. диск с пластмасова мрежа, 4. диск с гъба, 5. шкурка

14. Информация за потребителите относно изхвърлянето на електрическо и електронно оборудване (приложимо за домакинства)

Символът, изобразен върху продуктите или придружаващата ги документация, указва, че дефектното електрическо или електронно оборудване не трябва да се изхвърля заедно с битовите отпадъци. Ако трябва да изхвърлите, да използвате повторно или да възстановите компоненти, е правилно да ги занесете в специализиран пункт за събиране, където ще бъдат приети безплатно. Информация за местоположението на пунктовете за събиране на употребявано оборудване се предоставя от местните власти, например на техните уебсайтове.
Правилното рециклиране на устройствата ви позволи да спестите ценни ресурси и да избегнете отрицателни въздействия върху здравето и околната среда в резултат на възможното наличие на: опасни вещества, смеси и компоненти в оборудването.
Неправилното изхвърляне на отпадъци е свързано с риск от санкции съгласно съответните местни разпоредби.
Потребители в страни от ЕС: Ако трябва да изхвърлите електрическо или електронно оборудване, моля, свържете се с най-близкия пункт за продажба или с вашия доставчик, който ще ви предостави допълнителна информация.
Изхвърляне в страни извън Европейския съюз: Този символ се отнася само за страните от Европейския съюз. Ако желаете да изхвърлите този продукт, моля, свържете се с местните власти или с търговеца за правилния начин на изхвърляне.

Гаранционна карта

на

[Машина за изглаждане на мазилка]

Номер на поръчката: DED7769 Номер на партидата: .....

(наричан по-долу "Продуктът")

Дата на закупуване на продукта: .....

Печат на дилъра

Дата и подпис на продавача: .....

Изявление на потребителя:

Потвърждавам, че съм информиран за условията на гаранцията и последствията от неспазването на указанията в инструкцията за експлоатация и гаранционната карта. Запознат съм с условията на тази гаранция, което потвърждавам със саморъчния си подпис:

....

Дата и място Подпис на потребителя

I. Отговорност за продукта

(1) Гарант - Dedra Exim Sp. z o.o. със седалище в Прушков, адрес: гр: 3 Maja 8, 05-800 Pruszków, KRS 0000062517, Окръжен съд на град Варшава във Варшава, XIV Икономическо отделение на Националния съдебен регистър, NIP 527-020-49-33, акционерен капитал: 100 980,00 PLN.
2 Съгласно условията, посочени в тази гаранционна карта, Гарантът гарантира Продукта, произхождащ от дистрибуцията на Гаранта.
(3) Отговорността по гаранцията покрива само дефекти, възникнали по причини, присъщи на Продукта в момента на предоставянето му на Потребителя.
(4) По силата на гаранцията Потребителят има право на безплатен ремонт на Продукта, при условие че дефектът се е проявил по време на гаранционния период. Методът на ремонт на Продукта (методът на ремонт) е по преценка на Гаранта. Ако Гарантът установи, че ремонтът не е възможен, той си запазва правото да замени дефектния елемент или целия Продукт с бездефектен, да намали цената на Продукта или да се откаже от договора.
По отношение на потребител, който не е потребител по смисъла на Закона от 23 април 1964 г. Граждански кодекс, отговорността на Гаранта за вреди, произтичащи от тази гаранция и/или във връзка с нейното сключване и изпълнение, независимо от правния титул, е ограничена до максималната стойност на дефектния Продукт.

II. Гаранционен период

Компоненти на продукта	Продължителност на гаранционната защита
Машина за изглаждане на мазилка	36 месеца от датата на закупуване на Продукта, както е посочено в тази гаранционна карта

III. Условия за ползване на гаранцията

Потребителят трябва да представи попълнената гаранционна карта на Продукта и да докаже обстоятелствата на закупуване на Продукта от Потребителя, напр. чрез представяне на касова бележка, фактура и др. За целите на ефективното разглеждане на жалби се препоръчва Потребителят да представи заедно с Продукта всички компоненти, посочени в "Комплектоване на устройството", съдържащо се в Ръководството за потребителя.
2. потребителят да спазва препоръките, съдържащи се в инструкциите за експлоатация и гаранционната карта.
Гаранцията обхваща само територията на Република Полша и ЕС.
Гаранцията не покрива дефекти на Продукта, произтичащи по-специално от:
a. Неспазване от страна на потребителя на условията, посочени в инструкциите за експлоатация, по-специално по отношение на правилната експлоатация, поддръжка и почистване;
b. Използване на продукти за почистване или поддръжка от страна на потребителя, които не съответстват на инструкциите за експлоатация;
c. Неподходящо съхранение и транспортиране на Продукта от страна на Потребителя;
d. Неразрешени промени и/или изменения на Продукта от страна на Потребителя, които не са били съгласувани с Гаранта;
e. Използването от страна на Потребителя в Продукта на консумативи, които не съответстват на Инструкцията за експлоатация.

(5) Потребител, който не е потребител по смисъла на Закона от 23 април 1964 г. Граждански кодекс, губи гаранцията за Продукта, в който:
- серийните номера, обозначенията за дата и табелките с номинални стойности са били отстранени, променени или повредени от потребителя;
- пломбите са били повредени от потребителя или имат следи от манипулация от страна на потребителя.
Внимание: Потребителят трябва да извършва дейностите, свързани с ежедневната експлоатация на Продукта, произтичащи, наред с другото, от Инструкциите за употреба, сам и за своя сметка.

IV. Процедура за подаване на жалби

(1) В случай, че се установи, че Продуктът работи неправилно, трябва да се уверите, че всички стъпки, посочени в инструкциите за експлоатация, са извършени правилно, преди да предявите рекламация.
(2) Препоръчително е да подадете жалба незабавно, за предпочитане в рамките на 7 дни от забелязването на дефект в Продукта. Потребител, който не е потребител по смисъла на Закона от 23 април 1964 г. Граждански кодекс, губи правата, произтичащи от тази гаранция, ако рекламацията не бъде направена в рамките на 7 дни.
(3) Рекламации могат да бъдат предявени, inter alia, в мястото на закупуване на Продукта, в гаранционното обслужване или писмено на адреса: Dedra Exim Sp. z o.o., ul. 3 Maja 8, 05-800 Pruszków.
(4) Потребителят може да подаде жалба, като използва формуляра, достъпен на уебсайта www.dedra.pl. ("Формуляр за гаранционна рекламация").
5. адресите на гаранционното обслужване за отделните страни са достъпни на www.dedra.pl. Ако няма гаранционно обслужване за дадена страна, препоръчваме да отправяте гаранционни претенции на адрес: Dedra Exim Sp. z o.o. ul. 3 Maja 8, 05-800 Pruszków (Полша).
6 С оглед на безопасността на Потребителя е забранено използването на дефектен Продукт.
7 Внимание: Използването на дефектен Продукт е опасно за здравето и живота на Потребителя.
8 Изпълнението на задълженията по гаранцията ще се осъществи в рамките на 14 работни дни, считано от датата на доставка на заявения Продукт от Потребителя.
9. преди да предадете дефектния Продукт за рекламация, се препоръчва да го почистите. Препоръчва се Продуктът за рекламация да бъде внимателно защитен от повреди по време на транспортиране (препоръчва се Продуктът за рекламация да се достави в оригиналната му опаковка).
(10) Гаранционният срок се удължава с времето, през което Потребителят не е могъл да използва Продукта, обхванат от гаранцията, поради дефект.
Гаранцията не изключва, не ограничава и не спира правата на Потребителя, произтичащи от гаранционните разпоредби, за дефекти на продадените стоки.
В съответствие с член 13, параграфи 1 и 2 от Регламент (ЕС) 2016/679 на Европейския парламент и на Съвета от 27 април 2016 г. относно защитата на физическите лица във връзка с обработването на лични данни и относно свободното движение на такива данни и за отмяна на Директива 95/46/ЕО ("ОРЗД"), с настоящото Ви информираме, че:

1. Администраторът на Вашите лични данни, посочени във формуляра е DEDRA-EXIM sp. z o.o. със седалище в Прушков, на ул. 3 Maja 8, 05-800 Прушков (по-нататък: „Администратор”).
2. Вашите лични данни ще се обработват изключително с цел провеждане на гаранционната процедура на устройството съгласно ст. 6 ал. 1 буква “б” от Общия регламент за защита на личните данни (по-нататък: „ОРЗД”) Посочване на данните е доброволно, но е необходимо за провеждане на гаранционната процедура.
3. Вашите лични данни ще се обработват през срока на разглеждането на провеждане на гаранционната процедура и за архивни цели при необходимост от защита от евентуалните претенции към Администратора не по-дълго отколкото до датата на давността им.
4. Вашите лични данни могат да се обявяват изключително на операторите, обработващи данните в полза на Администратора въз основа на писмен договор за възлагане на обработването на личните данни, предоставящи, м.др. услуги по технически сервиз, хостинг или обслужване на уеб-сайта, по IT обслужване, на куриерска служба. Доставчиците на Администратора са задължени да осигурят защита на личните данни и да отговарят на изискванията на действащото законодателство, свързано със защита на личните данни и не могат да използват доверените им лични данни за целите, различни от определените в договор с Администратора.
5. Вашите данни няма да бъдат обработвани по автоматизиран начин, в това число във формата на профилиране, и няма да се предоставят в трета страна/международна организация.
6. Имате право на достъп до съдържанието на личните си данни и право всеки момент да ги коригирате, изтриете, ограничите обработването им, право да прехвърляте данните, право да подадете възражение.
7. По всякакви въпроси, свързани с обработването на Вашите лични данни от Администратора можете да се свържете на електронен адрес: daneosobowe@dedra.pl.;
8. Имате право да подадете жалба до органа, компетентен относно въпросите за защита на личните данни.

UA Зміст

1. Фотографії та малюнки
2. Опис пристрою
3. Призначення пристрою
4. Обмеження використання
5. Технічні дані
6. Підготовка до роботи
7. Підключення до мережі
8. Увімкнення пристрою
9. Використання пристрою
10. Поточне обслуговування
11. Запасні частини та аксесуари
12. Дефекти виправлені самостійно
13. Завершення роботи пристрою
14. Інформація для користувачів щодо утилізації електричного та електронного обладнання
15. Гарантійний талон

Декларація відповідності додається до інструкції окремим документом. У разі відсутності декларації відповідності, будь ласка, зверніться до компанії Dedra Exim Sp. z o.o.
Загальні правила безпеки включені в посібник окремим буклетом.

ПОПЕРЕДЖЕННЯ. Прочитайте всі попередження, позначені цим символом, та всі інструкції.

Недотримання наведених нижче попереджень та інструкцій з техніки безпеки може призвести до ураження електричним струмом, пожежі або серйозних травм.

Зберігайте всі попередження та інструкції для подальшого використання.

2 Опис пристрою

1. основна ручка, 2. вимикач, 3. захист від випадкового запуску, 4. кришки щіток, 5. допоміжна ручка, 6. загладжувальний диск, 7. робочий наконечник

3. Призначення пристрою

Шпатель для штукатурки DED7769, залежно від використовуваного диска, застосовується для затирання і розрівнювання вапна і штукатурки або для усунення нерівностей поверхні існуючої штукатурки, зняття шпалер, усунення протікання розчину між цеглинами, видалення засохлої штукатурки з бетонних підлог і т.д. Вапняно-цементну та гіпсову штукатурку, як всередині, так і зовні, можна затирати та вирівнювати за допомогою губчастих дисків різного ступеня твердості. Використання абразивних дисків дозволяє видалити нерівності і "старі" шари з поверхонь стін і підлоги.
Допускається використання пристрою в ремонтно-будівельних роботах, ремонтних майстернях, аматорських роботах, при дотриманні умов використання і допустимих умов праці, викладених в інструкції з експлуатації.

4. Обмеження використання

Прилад можна використовувати тільки відповідно до "Допустимих умов експлуатації", наведених нижче.
Несанкціоновані зміни механічної та електричної конструкції, будь-які модифікації, операції з технічного обслуговування, не описані в інструкції з експлуатації, вважаються незаконними і призводять до негайної втрати гарантійних прав, а декларація про відповідність стає недійсною.
Неправильне використання або використання не відповідно до інструкції з експлуатації призведе до негайної втрати гарантійних прав.

Допустимі умови праці
S1
Уникайте потрапляння вологи. Не залишайте прилад увімкненим без нагляду.

5 Технічні дані

Модель	**DED7769**
Номінальна напруга [В]	230V
Частота [Гц]	50
Номінальна потужність [Вт]	750
Клас захисту	II
Ступінь захисту від прямого доступу	IPX0
Швидкість [хв]$^{-1}$	110
Діаметр диска [мм]	375
Рівень звукового тиску L_{PA} [дБ(А)]	88,6
Невизначеність вимірювання k_{LPA} [дБ(А)].	3
Рівень звукової потужності L_{WA} [дБ(А)]	96,6
Невизначеність вимірювання k_{LWA} [дБ(А)].	3
Загальний дрейф рукоятки $a_{h, DS.}$ [м/с]^2	<2,5
Невизначеність вимірювання $k_{ah, DS.}$ [м/с]^2	1,5

Інформація про вібрації та шум

Комбіноване значення вібрацій a_h і невизначеність вимірювання були визначені відповідно до EN 62841-2-3і наведені в таблиці.
Рівень шуму визначався відповідно до EN 62841-1, значення наведені вище в таблиці.

ПРИМІТКА **Шум може призвести до пошкодження слуху, завжди використовуйте засоби захисту органів слуху під час роботи!**

Заявлене значення загальної вібрації було виміряно відповідно до стандартного методу випробувань і може використовуватися для порівняння

одного обладнання з іншим. Заявлений рівень вібрації також може бути використаний для попередньої оцінки впливу вібрації.
Рівень вібрації під час фактичного використання верстата може відрізнятися від заявлених значень, залежно від використання робочих інструментів, зокрема типу заготовки, і необхідності визначення заходів для захисту оператора. Для точної оцінки впливу в умовах фактичного використання необхідно враховувати всі частини робочого циклу, включаючи періоди, коли верстат вимкнений або коли він увімкнений, але не використовується для роботи.

6. Підготовка до роботи

ПРИМІТКА **Всі підготовчі роботи виконуйте, відключивши пристрій від мережі електроживлення.**

Перед початком роботи пристрій необхідно зібрати. Встановіть загладжувальний диск (поз. 3) на шпиндель (див. складальне креслення B поз. 4), узгодивши отвір з формою шпинделя. Потім за допомогою гвинта (поз. 2) затягніть диск. Відповідні заготовки (губчастий диск, пластиковий диск, диск для зняття шкірки) кріпляться на диск шпателя за допомогою липучок. Підготовлений таким чином пристрій готовий до використання.

7. Підключення до мережі

Перед підключенням приладу до електромережі переконайтеся, що напруга живлення відповідає значенню, зазначеному на табличці з технічними даними. Підключення до електромережі повинно бути виконано відповідно до основних вимог до електроустановок і відповідати вимогам безпеки при використанні. Параметри мінімального перерізу кабелю живлення та номінального значення запобіжника залежно від потужності приладу наведені в таблиці нижче:

Потужність пристрою [Вт].	Мінімальний переріз провідника [мм]^2	Мінімальний запобіжник типу C [A].
700÷1400	1	10

Установку повинен виконувати кваліфікований електрик. Використовуючи подовжувачі, переконайтеся, що переріз провідників не менший за необхідний (див. таблицю). Прокладіть електричний кабель таким чином, щоб виключити ризик його перерізання під час роботи. Не використовуйте пошкоджені подовжувачі. Періодично перевіряйте стан кабелю живлення. Не тягніть за кабель живлення.

8. Увімкнення пристрою

ПРИМІТКА **Перед запуском пристрою необхідно виконати дії, описані в розділі "Підготовка до роботи".**

Запускайте прилад у горизонтальному положенні без навантаження (без контакту з робочою поверхнею стіни, стелі). Вимикач приладу розташований на корпусі приводного блоку (рис. A, поз. 2). Щоб увімкнути прилад, натисніть і утримуйте круглу кнопку, розташовану з лівого боку основної рукоятки (рис. A, поз. 3), потім натисніть кнопку вимикача.

9. Використання пристрою

ПРИМІТКА **Після увімкнення загладжувальної машини не можна починати роботу відразу. Пристрій повинен досягти максимальної швидкості, тільки після цього можна починати загладжування.**

Прийміть стійке положення тіла, встаньте, злегка розставивши ноги, і злегка нахиліть тулуб під час роботи. Відрегулюйте силу натискання відповідно до виконуваної роботи. Ведіть машину напівкружними рухами і під час роботи стежте за станом оброблюваної поверхні, поки не буде досягнута бажана гладкість. При необхідності оброблювану штукатурку можна зволожити.
Слідкуйте за тим, щоб прилад не був забруднений. Зверніть особливу увагу на стан вентиляційних отворів і вимикача, видаліть весь бруд і жир на корпусі приладу, вентиляційних отворах і вимикачі.
Не залишайте прилад на холостому ходу. Не залишайте прилад, підключений до електромережі, без нагляду. Після закінчення роботи обов'язково виймайте вилку з розетки. Не перевантажуйте машину.
Подбайте про те, щоб пристосувати вирівнювальні круги до характеру роботи:
- пластиковий диск з сіткою - для загладжування великих нерівностей або для штукатурки, що занадто висохла;
- зачисний круг (DED77675 - не входить до комплекту, необхідно придбати) - для видалення розшивних швів між цеглинами сирої кладки, для видалення старих покриттів штукатурки, фарби; для загладжування цементно-вапняної штукатурки перед укладанням керамічної плитки
- полістирольний диск (DED77674 - не входить до комплекту, можна придбати додатково) - для вирівнювання попередньо оброблених поверхонь при підготовці до наклеювання шпалер, наприклад
- губчастий диск - для тонкого притирання поверхонь стін

10. Поточне обслуговування

ПРИМІТКА **Виконуйте всі операції з технічного обслуговування, відключивши пристрій від електромережі.**

Періодично перевіряйте технічний стан машини. Перед кожним використанням перевіряйте, чи не зношений шліфувальний круг. Завжди працюйте зі справним наконечником. Підтримуйте машину в чистоті, приділяючи особливу увагу очищенню повітрозабірників двигуна (дуже важливо). Найкраще це робити шляхом продування шліфувальної машини стисненим повітрям.
Перевірте стан електрографітових щіток. Якщо вони коротші за 5 мм, необхідно замінити їх на нові. Щітки розташовані з боків двигуна (рис. A поз. 4) і їх заміна полягає в наступному:
1. відкрутіть запобіжні ковпачки,
2. знімаємо електрографітну щітку за допомогою маленької викрутки,
3. вставити нову щітку в тримач,
4. вставте і затягніть захисний ковпачок.

Щітки не обладнані обмежувачем, тому їх стан необхідно перевіряти. Частота перевірки щіток залежить від інтенсивності використання інструменту, але не повинна бути рідше, ніж кожні 20-30 годин.
Очищайте прилад від усього викопаного матеріалу після кожного використання. Зберігайте пристрій в недоступному для дітей місці.

11. Запасні частини та аксесуари

Аксесуари можна придбати:
DED776701 - кріпильний диск на липучці
DED77674 - диск з полістиролу
DED77671 - губчастий диск
DED77670 - пелюстковий круг з пластикової сітки
DED7767G16 - шліфувальний круг #16
DED7767G24 - шліфувальний круг #24
DED77675 - шліфувальний круг
DED77691 - металевий круг
Для придбання запасних частин та аксесуарів, будь ласка, зв'яжіться з компанією Dedra Exim Service. Контактні дані можна знайти на сторінці 1 цього посібника.
При замовленні запасних частин, будь ласка, вказуйте номер партії на заводській табличці та номер деталі зі складального креслення.
Протягом гарантійного терміну ремонт здійснюється відповідно до умов, зазначених у гарантійному талоні. Будь ласка, передайте несправний виріб для ремонту за місцем придбання (продавець зобов'язаний прийняти несправний виріб), надішліть його до центрального сервісного центру Dedra Exim або до найближчого сервісного центру за місцем проживання (список сервісних центрів на сайті www.dedra.pl). Будь ласка, додайте заповнений гарантійний талон. Після закінчення гарантійного терміну ремонт здійснюється центральним сервісним центром. Надішліть несправний виріб до сервісного центру (витрати на пересилку оплачує користувач).

12. Дефекти виправлені самостійно

ПРИМІТКА **Перед самостійним усуненням несправностей від'єднайте пристрій від джерела живлення.**

Проблема	Тому що	Рішення
Пристрій не працює	Відсутня напруга в розетці	Перевірте напругу установки
	Несправний вимикач	Відремонтуйте пристрій
	Пошкоджений кабель живлення	Відремонтуйте пристрій
Пристрій нагрівається	Забиті вентиляційні отвори	Очистіть вентиляційні отвори
Двигун запускається з труднощами	Використані електрографітові щітки	Замініть щітки
Низька ефективність шліфування	Зношений шліфувальний круг	Замініть шліфувальний круг

13. Комплектація обладнання

1. штукатурний шпатель DED7769, 2. кріпильний диск на липучці, 3. пластиковий сітчастий диск, 4. губчастий диск, 5. наждачний папір

14. Інформація для користувачів щодо утилізації електричного та електронного обладнання (стосується домогосподарств)



Інформація для користувачів щодо утилізації електричного та електронного обладнання (стосується домогосподарств)
Символ, зображений на виробах або супровідній документації, вказує на те, що несправне електричне або електронне обладнання не можна утилізувати разом з побутовими відходами. Якщо вам потрібно утилізувати, повторно використати або відновити компоненти, найкраще віднести їх до спеціалізованого пункту збору, де вони будуть прийняті безкоштовно. Інформацію про місцезнаходження пунктів збору відпрацьованого обладнання надають місцеві органи влади, наприклад, на їхніх веб-сайтах.
Правильна утилізація пристрою, допомагає зберегти цінні ресурси та уникнути негативного впливу на здоров'я та навколишнє середовище внаслідок можливої присутності в обладнаннінебезпечних речовин: речовини, суміші та компоненти.
Неправильна утилізація відходів загрожує штрафними санкціями згідно з відповідними місцевими нормами.
Користувачі в країнах ЄС: Якщо вам потрібно утилізувати електричне або електронне обладнання, зверніться до найближчої точки продажу або до вашого постачальника, який надасть вам додаткову інформацію.
Утилізація в країнах за межами Європейського Союзу: Цей символ стосується лише країн Європейського Союзу. Якщо ви хочете утилізувати цей виріб, зверніться до місцевих органів влади або дилера для отримання інформації про правильний спосіб утилізації.

Гарантійний талон

на

[Машина для полірування штукатурки]

Номер замовлення: DED7769 Номер лоту: .....

(далі - Продукт)

Дата придбання продукту: .....

Печатка дилера

Дата та підпис продавця: .....

Заява користувача:

Я підтверджую, що ознайомлений з умовами гарантії та наслідками недотримання вказівок, викладених в інструкції з експлуатації та гарантійному талоні. Я ознайомлений з умовами цієї гарантії, що підтверджую власним підписом:

....

Дата і місце Підпис користувача

I. Відповідальність за Продукт

(1) Поручитель - Dedra Exim Sp. z o.o. з місцезнаходженням у м. Прушкув, адреса: вул. 3 Мая 8, 05-800 Прушкув, KRS 0000062517, Окружний суд міста Варшави у Варшаві, XIV Економічний відділ Національного судового реєстру, NIP 527-020-49-33, статутний капітал: 100 980,00 ЗЛОТИХ.

2 Відповідно до умов цього гарантійного талона, Гарант гарантує Товар, що походить з дистриб'юторської мережі Гаранта.

(3) Відповідальність за гарантією поширюється лише на дефекти, що виникли з причин, притаманних Продукту на момент його доставки Користувачеві.

(4) Користувач, на підставі гарантії, має право на безкоштовний ремонт Продукту за умови, що дефект став очевидним протягом гарантійного терміну. Спосіб ремонту Продукту (метод ремонту) визначається на розсуд Гаранта. Якщо Гарант визнає ремонт неможливим, він залишає за собою право замінити дефектний елемент або весь Виріб на бездефектний, знизити ціну на Виріб або відмовитися від виконання договору.

По відношенню до Користувача, який не є споживачем у розумінні Закону від 23 квітня 1964р. Цивільного кодексу, відповідальність Гаранта за збитки, що виникли внаслідок цієї гарантії та/або у зв'язку з її укладенням та виконанням, незалежно від правового титулу, обмежується максимальною вартістю дефектного Продукту.

II. Гарантійний термін

Компоненти продукту	Тривалість гарантійного захисту
Машина для полірування штукатурки	36 місяців з дати придбання Продукту, як зазначено в цьому гарантійному талоні

III. Умови для отримання гарантії

Користувач повинен пред'явити заповнений гарантійний талон на Виріб і підтвердити обставини придбання Виробу, наприклад, пред'явивши чек, рахунок-фактуру тощо. З метою ефективного розгляду рекламації рекомендується, щоб Користувач надав разом з Виробом всі компоненти, зазначені в розділі "Комплектація пристрою", що міститься в Посібнику користувача.

2. що користувач дотримується інструкцій, наведених в інструкції з експлуатації та гарантійному талоні.

Гарантія поширюється лише на територію Республіки Польща та ЄС.

Гарантія не поширюється на дефекти Продукту, що виникають, зокрема, внаслідок:

a. Недотримання Користувачем умов, викладених в Інструкції з експлуатації, зокрема щодо правильної експлуатації, технічного обслуговування та чищення;

b. Використання Користувачем засобів для чищення або технічного обслуговування, які не відповідають вимогам Інструкції з експлуатації;

c. Неналежне зберігання та транспортування Продукту Користувачем;

d. Несанкціоновані зміни та/або модифікації Продукту Користувачем, які не були узгоджені з Гарантом;

e. Використання Користувачем у Виробі витратних матеріалів, що не відповідають вимогам Інструкції з експлуатації.

(5) Користувач, який не є споживачем у розумінні Закону від 23 квітня 1964р. Цивільного кодексу, втрачає гарантію на Продукт, в якому:

- серійні номери, позначення дати та паспортні таблички були видалені, змінені або пошкоджені користувачем;
- пломби були пошкоджені користувачем або мають ознаки втручання користувача.

Увага: Користувач зобов'язаний самостійно і за власний рахунок виконувати дії, пов'язані з повсякденною експлуатацією Виробу, що випливають, зокрема, з Інструкції з експлуатації, самостійно і за власний рахунок.

IV. Процедура розгляду скарг

(1) Якщо Ви виявите, що Виріб працює неправильно, перед тим, як пред'явити претензію, Ви повинні переконатися, що всі кроки, зазначені в Інструкції з експлуатації, були виконані правильно, перш ніж пред'являти претензію.

(2) Рекомендується подавати рекламацію негайно, бажано протягом 7 днів з моменту виявлення дефекту Продукту. Користувач, який не є споживачем у розумінні Закону від 23 квітня 1964р. Цивільного кодексу, втрачає права, що випливають з цієї гарантії, якщо рекламація не буде подана протягом 7 днів.

(3) Повідомлення про рекламацію можна подати, зокрема, в місці придбання Продукту, в гарантійному сервісі або в письмовій формі на вказану адресу: Dedra Exim Sp. z o.o., ul. 3 Maja 8, 05-800 Pruszków.

(4) Користувач може подати рекламацію, використовуючи форму, доступну на веб-сайті www.dedra.pl. ("Бланк рекламації").

5. адреси гарантійного обслуговування для окремих країн можна знайти на сайті www.dedra.pl. Якщо для певної країни немає гарантійного сервісу, рекомендується звертатися з гарантійними претензіями за адресою: Dedra Exim Sp. z o.o. ul. 3 Maja 8, 05-800 Pruszków (Польща).

6 З метою безпеки Користувача використання дефектного Продукту заборонено.

7 Попередження: Використання несправного Виробу є небезпечним для здоров'я та життя Користувача.

8 Виконання зобов'язань за гарантією відбудеться протягом 14 робочих днів, рахуючи від дати доставки Користувачем заявленого Продукту.

9. рекомендується очистити дефектний Виріб перед тим, як доставити його для рекламації. Виріб, що підлягає рекламації, рекомендується ретельно захищати від пошкоджень під час транспортування (рекомендується доставляти Виріб, що підлягає рекламації, в оригінальній упаковці).

(10) Гарантійний термін продовжується на час, протягом якого Користувач не міг використовувати Продукт, на який поширюється гарантія, через дефект.

Гарантія не виключає, не обмежує і не призупиняє права Користувача, передбачені положеннями про гарантійні зобов'язання щодо дефектів проданих товарів.

Відповідно до статті 13(1) та (2) Регламенту (ЄС) 2016/679 Європейського Парламенту та Ради від 27 квітня 2016 року про захист фізичних осіб у зв'язку з обробкою персональних даних і про вільний рух таких даних та про скасування Директиви 95/46/ЄС (далі: "RODO"), повідомляємо Вам наступне

1. Контролером ваших персональних даних, вказаних у формі, є компанія DEDRA-EXIM sp. z o.o., зареєстрована за адресою: вул. 3 Мая, 8, 05- 800, Прушкув (далі: «Контролер»).
2. Ваші дані будуть оброблятися виключно з метою виконання гарантійної процедури для пристрою згідно з літ. b п. 1. ст. 6 Загального регламенту захисту даних (далі: «ЗРЗД») Надання даних є добровільним, але необхідним для виконання гарантійної процедури.
3. Ваші дані будуть оброблятися протягом періоду виконання гарантійної процедури та з метою архівування на випадок необхідності захисту від можливих претензій до Контролера, але не довше закінчення терміну позовної давності.
4. Ваші дані можуть бути розкриті тільки суб'єктам, які обробляють дані від імені Контролера, на підставі письмового договору про доручення на обробку персональних даних, що передбачає, зокрема, технічне обслуговування, хостинг або обслуговування веб-сайту, IT-сервіс, кур'єрську компанію. Постачальники Контролера зобов'язані забезпечувати безпеку даних і дотримуватися вимог чинного законодавства щодо захисту персональних даних і не можуть використовувати довірені їм персональні дані в цілях, відмінних від зазначених у договорі з Контролером.
5. Ваші персональні дані не будуть оброблятися автоматизовано, зокрема, не будуть профілюватися, а також не будуть передаватися у треті країни/міжнародні організації.
6. Ви маєте право на доступ до своїх персональних даних та право на їхнє виправлення, видалення, обмеження обробки, право на передачу даних, право на відмову від обробки, у будь-який момент;
7. З усіх питань, пов'язаних з обробкою Контролером ваших персональних даних, ви можете звернутися до Контролера за адресою e-mail: daneosobowe@dedra.pl.;
8. Ви маєте право подати скаргу до відповідного наглядового органу із захисту персональних даних.

EE Sisukord

1. Joonised ja pildid
2. Seadme kirjeldus
3. Seadme otstarve
4. Kasutuspiirangud
5. Tehnilised andmed
6. Kasutamiseks ettevalmistamine
7. Elektritoitega ühendamine
8. Seadme sisselülitamine
9. Seadme kasutamine
10. Pidev hooldus
11. Varuosad ja tarvikud
12. Iseseisev tõrgete kõrvaldamine
13. Seadmekomplekt
14. Teave kasutajatele elektri- ja elektroonikaseadmete kõrvaldamise kohta
15. Garantiikaart

Vastavusdeklaratsioon on lisatud kasutusjuhendile eraldi dokumendina. Kui vastavusdeklaratsioon ei ole saadaval, võtke ühendust ettevõttega Dedra Exim Sp. z o.o.

Üldised ohutusnõuded on lisatud kasutusjuhendile eraldi brošüürina.

HOIATUS! Lugege läbi kõik selle sümboliga tähistatud hoiatused ja kõik juhised.

Järgmiste hoiatuste ja ohutusjuhiste eiramise tagajärg võib olla elektrilöök, tulekahju või raske vigastus.

Hoidke kõik hoiatused ja juhised edaspidiseks kasutamiseks alles.

2. Seadme kirjeldus

1. Põhikäepide, 2. Lüliti, 3. Kaitse juhusliku käivitumise eest, 4. Harjahoidikute korgid, 5. Abikäepide, 6. Siluriketas, 7. Tööotsak

3. Seadme otstarve

Krohvisilur DED7769 on olenevalt kasutatavast kettast ette nähtud lubi- ja kipskrohvide silumiseks ja tasandamiseks või olemasoleva krohvipinna ebatasasuste kõrvaldamiseks, tapeedi eemaldamiseks, väljavoolanud segu eemaldamiseks telliste vahelt, kuivanud krohvi eemaldamiseks betoonpõrandatelt jms. Erineva kõvadusastmega käsnketaste abil saab siluda ja tasandada lubitsement- ja kipskrohvi nii sise- kui ka välispindadel. Hõõrumisketaste kasutamine võimaldab eemaldada seina- ja põrandapindadelt ebatasasusi ja „vanu“ kihte.

Seadet võib kasutada renoveerimis- ja ehitustöödel, remonditöökodades ja kodus, eeldusel et järgitakse kasutusjuhendis esitatud juhiseid ja lubatud töötingimusi.

4. Kasutuspiirangud

Seadet võib kasutada ainult allpool esitatud lubatud töötingimuste kohaselt.

Mehaanilise konstruktsiooni ja elektrisüsteemi omavolilisi muudatusi, modifikatsioone ja kasutusjuhendis kirjeldamata hooldustöid käsitletakse ebaseaduslikuna. Sellise tegevuse korral kaovad kohe garantiiõigused ja vastavusdeklaratsioon kaotab kehtivuse.

Väärkasutus või kasutusjuhendile mittevastav kasutamine toob kaasa garantiiõiguste viivitamatu kaotamise.

Lubatud töötingimused
S1
Vältige niiskust. Ärge jätke sisselülitatud seadet järelevalveta.

5. Tehnilised andmed

Mudel	**DED7769**
Nimipinge [V]	230 V
Sagedus [Hz]	50
Nimivõimsus [W]	750
Kaitseklass	II
Kaitseaste	IPX0
Pöörlemissagedus [min^{-1}]	110
Ketta läbimõõt [mm]	375
Helirõhu tase L_{PA} [dB(A)]	88,6
Mõõtemääramatus k_{LPA} [dB(A)]	3
Helivõimsuse tase L_{WA} [dB(A)]	96,6
Mõõtemääramatus k_{LWA} [dB(A)]	3
Käepideme vibratsioonitase $a_{h, DS.}$ [m/s^2]	< 2,5
Mõõtemääramatus $k_{ah, DS.}$ [m/s^2]	1,5

Vibratsiooni ja müra teave
Vibratsiooni a_h kombineeritud väärtus ja mõõtemääramatus määrati kooskõlas standardiga EN 62841-2-3 ja on antud tabelis.
Müraemissioon määrati kooskõlas standardiga EN 62841-1 ja selle väärtused on antud ülalolevas tabelis.

TÄHELEPANU **Müra võib kahjustada kuulmist. Kandke töötamise ajal alati kuulmiskaitsmeid!**

Vibratsiooni deklareeritud koguväärtus on mõõdetud kooskõlas standardse katsemeetodiga ja seda võib kasutada seadmete omavaheliseks võrdlemiseks. Deklareeritud vibratsioonitaset saab kasutada ka vibratsiooniga kokkupuute esialgseks hindamiseks.
Seadme tegeliku kasutamise ajal võib vibratsioonitase deklareeritud väärtustest erineda. See oleneb tööriistade kasutamisest, eelkõige töödeldava detaili tüübist ja kasutaja kaitsemeetmete kindlaksmääramise vajadusest. Kokkupuute täpseks hindamiseks tegelikes kasutustingimustes tuleb arvesse võtta kõiki töötsükli osi, sealhulgas ajavahemikke, mil seade on välja lülitatud või kui see on sisse lülitatud, aga seda ei kasutata tööks.

6. Kasutamiseks ettevalmistamine

TÄHELEPANU **Kõik ettevalmistavad toimingud tuleb teha vooluvõrgust lahtiühendatud seadmega.**

Enne töö alustamist tuleb seade kokku panna. Asetage siluriketas (3) spindlile (vt koostejoonist B, 4), reguleerides ava spindli kuju järgi. Seejärel kinnitage ketas kruviga (p 2). Sobivad tööotsakud (käsnketas, plastketas, hõõrumisketas) kinnitatakse siluriketta külge takjapaela abil. Selliselt ettevalmistatud seade on tööks valmis.

7. Elektritoitega ühendamine

Enne seadme toiteallikaga ühendamist veenduge, et toitepinge vastab andmesildil olevale väärtusele.
Toiteallikas peab olema paigaldatud kooskõlas elektripaigaldiste põhinõuetega ja vastama kasutamise suhtes kehtivatele ohutusnõuetele Allolevas tabelis on esitatud toitekaabli minimaalne ristlõige ja sulavkaitsme nimiväärtus olenevalt seadme võimsusest.

Seadme võimsus [W]	Kaabli minimaalne ristlõige [mm^2]	C-tüüpi sulavkaitsme minimaalne väärtus [A]
700–1400	1	10

Paigaldustööd peab tegema pädev elektrik. Pikendusjuhtmete kasutamisel veenduge, et kaabli ristlõige ei ole nõutavast väiksem (vt tabelit). Paigutage elektrikaabel nii, et seda ei saaks töö ajal läbi lõigata. Ärge kasutage kahjustatud pikendusjuhtmeid. Kontrollige korrapäraselt toitekaabli seisundit. Ärge tõmmake toitekaablist.

8. Seadme sisselülitamine

TÄHELEPANU **Enne seadme sisselülitamist tuleb teha punktis „Kasutamiseks ettevalmistamine“ kirjeldatud toimingud.**

Seade tuleb käivitada horisontaalasendis ilma koormuseta (ilma kokkupuuteta töödeldava seina- või laepinnaga). Seadme lüliti asub ajamikoostu korpuses (joonis A, 2). Seadme sisselülitamiseks vajutage ja hoidke all ümmargust nuppu, mis asub põhikäepideme vasakul küljel (joonis A, 3). Seejärel vajutage lüliti nuppu.

9. Seadme kasutamine

TÄHELEPANU **Pärast siluri sisselülitamist ei tohi kohe tööd alustada. Seade peab saavutama suurima kiiruse, alles siis võib silumist alustada.**

Võtke sisse stabiilne kehaasend, seiske kergelt harkis jalgadel ja kallutage ülakeha pisut töö ajal. Kohandage surumisjõudu tehtava tööga. Liigutage seadet poolringikujuliste liigutustega. Jälgige töötamise ajal töödeldava pinna seisundit, kuni on saavutatud soovitud siledus. Vajaduse korral võib töödeldavat krohvi niisutada.
Veenduge, et seade ei oleks määrdunud. Pöörake erilist tähelepanu ventilatsiooniavade ja lüliti seisukorrale. Eemaldage seadme korpuselt, ventilatsiooniavadelt ja lülitilt kogu mustus ja tahkunud jäägid.
Ärge jätke seadet tühikäigule. Ärge jätke võrku ühendatud seadet järelevalveta. Pärast töö lõpetamist tuleb pistik kindlasti pistikupesast välja tõmmata. Ärge koormake seadet üle.

Pöörake tähelepanu silumisketaste kohandamisele töö laadiga:
- plastist võrkketas – suuremate ebatasasuste silumiseks või liigselt kuivanud krohvi jaoks;
- hõõrumisketas (DED77675, ei kuulu tarnekomplekti) – väljavoolanud segu eemaldamiseks hiljuti laotud müüri telliste vahelt, vanade krohvikihtide, värvide eemaldamiseks; lubitsementkrohvi silumiseks enne keraamiliste plaatide paigaldamist;
- vahtpolüstüreenketas (DED77674, ei kuulu tarnekomplekti) – eeltöödeldud pindade siledaks hõõrumiseks, valmistades need ette näiteks tapeedi paigaldamiseks;
- käsnketas – seinapindade viimistlemiseks.

10. Pidev hooldus

TÄHELEPANU **Hooldustööde tegemiseks tuleb seade vooluvõrgust lahti ühendada.**

Kontrollige aeg-ajalt seadme tehnilist seisukorda. Kontrollige enne iga töö alustamist, kas lihvketas on kulunud. Töötage alati töökorras tööotsakutega. Veenduge, et seade on puhas, pöörates erilist tähelepanu mootori õhu sisselaskeavade puhastamisele (väga oluline). Seda toimingut on kõige parem teha suruõhuga läbipuhumisega.
Kontrollige elektrografiitharjade seisukorda. Kui harjad on lühemad kui 5 mm, tuleb need kindlasti välja vahetada. Harjad paiknevad mootori külgedel (joonis A, 4) ja nende väljavahetamiseks tuleb teha järgmist.
1. Keerake lahti kaitsekorgid.
2. Eemaldage elektrografiithari väikese kruvikeerajaga.
3. Sisestage uus hari harjahoidikusse.
4. Paigaldage kaitsekork tagasi ja keerake kinni.

Kuna harjadel ei ole piirikut, tuleb nende seisukorda kontrollida. Harjade kontrollimise sagedus oleneb tööriista kasutamise intensiivsusest, kuid seda tuleb teha hiljemalt 20–30 tunni järel.
Iga kord pärast töö lõpetamist puhastage seade jääkidest. Hoidke seadet lastele kättesaamatus kohas.

11. Varuosad ja tarvikud

Müügil olevad tarvikud:
DED776701 – takjapaelaga kinnitusketas
DED77674 – vahtpolüstüreenketas
DED77671 – käsnketas
DED77670 – plastist võrkketas
DED7767G16 – lihvketas #16
DED7767G24 – lihvketas #24
DED77675 – hõõrumisketas
DED77691 – metallketas
Varuosade ja tarvikute ostmiseks tuleb ühendust võtta Dedra Eximi teenindusega. Kontaktandmed leiate juhendi leheküljelt 1.
Varuosade tellimisel teatage andmesildile märgitud partii number ja koostejoonisel oleva osa number.
Garantiiaja jooksul tehakse remonditöid garantiikaardi tingimuste kohaselt. Tagastage defektne toode remondiks ostukohta (edasimüüja on kohustatud defektse toote vastu võtma), saatke see Dedra Eximi hoolduskeskusesse või lähimasse hoolduskeskusesse (hoolduskeskuste nimekirja leiate veebisaidilt www.dedra.pl). Pange kaasa täidetud garantiikaart. Pärast garantiiaja lõppu teeb remonditöid keskne hooldusosakond. Saatke defektne toode hoolduskeskusesse (saatekulud kannab kasutaja).

12. Iseseisev tõrgete kõrvaldamine

TÄHELEPANU **Enne kui proovite tõrkeid ise kõrvaldada, lahutage seade kõigepealt toiteallikast.**

Tõrge	**Põhjus**	**Lahendus**
Seade ei tööta	Pistikupesas puudub pinge	Kontrollige paigaldise pinget
	Rikkis lüliti	Viige seade remonti
	Kahjustatud toitekaabel	Viige seade remonti
Seade kuumeneb	Ummistunud ventilatsiooniavad	Puhastage ventilatsiooniavad
Mootor käivitub raskustega	Kulunud elektrografiitharjad	Vahetage harjad välja
Väike lihvimistõhusus	Kulunud lihvketas	Vahetage lihvketas välja

13. Seadmekomplekt

1. Krohvisilur DED7769, 2. Takjapaelaga kinnitusplaat, 3. Plastist võrkketas, 4. Käsnketas, 5. Liivapaber

14. Teave kasutajatele elektri- ja elektroonikaseadmete kõrvaldamise kohta (kehtib kodumajapidamistele)



See sümbol tootel või kaasasoleval dokumendil näitab, et defektset elektri- või elektroonikaseadet ei tohi visata muude olmejäätmete hulka. Kui tekib vajadus mõne osa kasutuselt kõrvaldamiseks, taaskasutamiseks või taastamiseks, viige see spetsiaalsesse kogumispunkti, kus osa võetakse vastu tasuta. Teavet kasutatud seadmete kogumispunktide asukoha kohta annab kohalik omavalitsus näiteks oma veebisaidil.
Seadme õige jäätmekäitlusega aitate säästa väärtuslikke ressursse ning hoida ära negatiivset mõju inimtervisele ja keskkonnale, mida võivad põhjustada seadmes sisalduvad ohtlikud ained, segud ja komponendid.
Vale jäätmekäitluse korral kohaldatakse asjakohastes kohalikes eeskirjades sätestatud karistusi.
Kasutajad ELi riikides: kui peate elektri- või elektroonikaseadme kasutuselt kõrvaldama, võtke lisateabe saamiseks ühendust lähima edasimüüja või tarnijaga.
Kasutuselt kõrvaldamine ELi mittekuuluvates riikides: see sümbol kehtib ainult Euroopa Liidu riikides. Kui soovite selle toote ära visata, võtke ühendust kohalike ametiasutuste või edasimüüjaga ja küsige, kuidas jäätmeid õigesti käidelda.

Garantiikaart

tootele

[Krohvisilur]

Kataloginumber: DED7769, partii number: .....

(edaspidi: toode)

Toote ostukuupäev: .....

Müüja pitser

Kuupäev ja müüja allkiri: .....

KASUTAJA AVALDUS

Kinnitan, et mind on teavitatud garantiitingimustest ning kasutusjuhendi ja garantiis esitatud juhiste järgimata jätmise tagajärgedest. Olen teadlik selle garantii tingimustest, mida kinnitan oma allkirjaga:

....

Kuupäev ja asukoht Kasutaja allkiri

I. Tootevastutus

1. Garantiiandja – Dedra Exim Sp. z o.o., registrijärgne asukoht Pruszków, aadress: ul. 3 Maja 8, 05-800 Pruszków, KRS 0000062517, Varssavi linna ringkonnakohus asukohaga Varssavis, riikliku kohturegistri 14. kaubandusosakond, TIN 527-020-49-33, osakapital: 100 980,00 Poola zlotti.
2. Garantiiandja annab oma edasimüüjate kaudu turustatud tootele garantii siin sätestatud tingimustel.
3. Garantiist tulenev vastutus hõlmab ainult defekte, mis on tootel tekkinud selle kasutajale üleandmise ajal.
4. Garantii alusel saab kasutaja õiguse lasta toodet tasuta remontida, tingimusel et defekt ilmnes garantiiaja jooksul. Toote remontimise viisi valib garantiiandja omal äranägemisel. Kui garantiiandja leiab, et remont on võimatu, jätab ta endale õiguse asendada defektne osa või kogu toode defektivabaga, alandada toote hinda või lepingust taganeda.
5. Kasutaja suhtes, kes ei ole tarbija 23. aprilli 1964. aasta tsiviilseadustiku tähenduses, piirdub garantiiandja vastutus siinsest garantiist ja/või selle sõlmimisest ja täitmisest tulenevate kahjude eest (olenemata omandiõigusest) defektse toote maksimaalse väärtusega.

II. Garantiiaeg

Seadme osad	Garantiikaitse kestus
Krohvisilur	36 kuud alates toote ostukuupäevast, nagu on näidatud sellel garantiikaardil

III. Garantiitingimused

1. Kasutaja peab esitama täidetud garantiikaardi toote kohta ja tõendama toote ostmise asjaolusid, nt kviitungi, arve jms esitamisega. Kaebuse tõhusaks menetlemiseks on soovitatav, et kasutaja esitaks koos tootega kõik osad, mis on nimetatud kasutusjuhendi punktis „Seadmekomplekt“.
2. Kasutaja peab järgima kasutusjuhendis ja garantiis esitatud juhiseid.
3. Garantii hõlmab ainult Poola Vabariigi ja ELi territooriumi.
4. Garantii ei hõlma toote defekte, mille põhjused on eelkõige järgmised.
a. Kasutaja ei ole täitnud kasutusjuhendis nõutud tingimusi, eelkõige õige kasutamise, hooldamise ja puhastamise suhtes.
b. Kasutaja on kasutanud puhastus- või hooldustooteid, mis ei vasta kasutusjuhendi nõuetele.
c. Kasutaja on toodet valesti hoiustanud ja transportinud.
d. Kasutaja on teinud toote juures lubamatuid muudatusi ja/või modifikatsioone, milles ei ole garantiiandjaga kokku lepitud.
e. Kasutaja on kasutanud koos tootega kulutarvikuid, mis ei vasta kasutusjuhendi nõuetele.
5. Kasutaja jaoks, kes ei ole tarbija 23. aprilli 1964. aasta tsiviilseadustiku tähenduses, kaotab garantii kehtivuse, kui:
- kasutaja on toote seerianumbrid, kuupäeva- ja andmesildid eemaldanud, neid muutnud või kahjustanud;
- kasutaja on plomme kahjustanud või rikkunud.
6. Tähelepanu! Kasutaja peab tegema ise ja omal kulul toote igapäevase kasutamisega seotud tegevusi, mis tulenevad muu hulgas kasutusjuhendist.

IV. Kaebuste esitamise kord

1. Kui leiate, et toode ei toimi nõuetekohaselt, veenduge enne nõude esitamist, et kõik kasutusjuhendis nimetatud sammud on õigesti läbi tehtud.
2. Soovitatav on esitada kaebus kohe, eelistatavalt 7 päeva jooksul pärast tootedefekti märkamist. Kasutaja, kes ei ole tarbija 23. aprilli 1964. aasta tsiviilseadustiku tähenduses, kaotab sellest garantiist tulenevad õigused, kui ta ei esita kaebust 7 päeva jooksul.
3. Kaebusi saab esitada muu hulgas toote ostukohas, garantiihoolduspunktis või kirjalikult järgmisel aadressil: Dedra Exim Sp. z o.o., ul. 3 Maja 8, 05-800 Pruszków.
4. Kasutaja saab esitada kaebuse veebilehel www.dedra.pl oleva vormi kaudu („Garantiinõude vorm“).
5. Riigipõhised garantiihoolduse aadressid on kättesaadavad veebisaidil www.dedra.pl. Kui riigipõhist garantiihooldust ei ole saadaval, soovitame esitada garantiinõuded aadressil: Dedra Exim Sp. z o.o., ul. 3 Maja 8, 05-800 Pruszków (Poola).
6. Kasutaja ohutuse tagamiseks on defektse toote kasutamine keelatud.
7. Tähelepanu! Defektse toote kasutamine on ohtlik kasutaja tervisele ja elule.
8. Garantiikohustused täidetakse 14 tööpäeva jooksul alates päevast, mil kasutaja on defektse toote üle andnud.
9. Enne defektse toote tagastamist soovitatakse see puhastada. Soovitame kaitsta toodet, mille kohta kaebus esitatakse, hoolikalt transpordikahjustuste eest (soovitatav on anda toode üle originaalpakendis).
10. Garantiiaega pikendatakse selle aja võrra, mille jooksul kasutaja ei saanud garantiiga hõlmatud toodet defekti tõttu kasutada.
Garantii ei välista, piira ega peata kasutaja garantiieeskirjadest tulenevaid õigusi seoses müüdava kauba defektidega.
Kooskõlas Euroopa Parlamendi ja nõukogu 27. aprilli 2016. aasta määruse (EL) 2016/679 (füüsiliste isikute kaitse kohta isikuandmete töötlemisel ja selliste andmete vaba liikumise ning direktiivi 95/46/EÜ kehtetuks tunnistamise kohta) (edaspidi: isikuandmete kaitse üldmäärus) artikli 13 lõikega 1 ja 2 anname teada järgmist.
1. Teie vormi kaudu esitatud isikuandmete vastutav töötleja on DEDRA-EXIM sp. z o.o. registrijärgse asukohaga Pruszków, ul. 3 Maja 8, 05-800 Pruszków (edaspidi: vastutav töötleja).
2. Teie andmeid töödeldakse üksnes seadme garantiimenetluse läbiviimiseks isikuandmete kaitse üldmääruse artikli 6 lõike 1 punkti b alusel. Andmete esitamine on vabatahtlik, kuid vajalik garantiimenetluse rakendamiseks.
3. Teie andmeid töödeldakse garantiimenetluse läbiviimise käigus otsustamise perioodil ja arhiveerimise eesmärgil juhuks, kui tekib vajadus kaitsta end vastutava töötleja vastu esitatud võimalike nõuete eest, kuid mitte kauem kui nende aegumiseni.
4. Teie andmeid võib avaldada üksnes vastutava töötleja nimel andmeid töötlevatele üksustele isikuandmete töötlemise kirjaliku volitamislepingu alusel, muu hulgas tehnilise toe, veebisaidi majutamise, hoolduse või IT-toe eesmärgil, või kullerfirmale. Vastutava töötleja teenusepakkujad on kohustatud tagama andmeturbe ja täitma kohaldatavate õigusaktidega sätestatud isikuandmete kaitsega seotud nõudeid ega tohi kasutada volituse alusel saadud isikuandmeid muudel kui vastutava töötlejaga sõlmitud lepingus sätestatud eesmärkidel.
5. Teie andmeid ei töödelda automatiseeritult, sealhulgas profiilianalüüsiks, ega edastata kolmandasse riiki / rahvusvahelisele organisatsioonile.
6. Teil on õigus tutvuda oma andmetega, õigus andmete parandamisele, kustutamisele, töötlemise piiramisele, andmete ülekandmisele ja õigus esitada vastuväiteid.
7. Kõigis küsimustes, mis on seotud teie isikuandmete töötlemisega vastutava töötleja poolt, võite kirjutada aadressil daneosobowe@dedra.pl.
8. Teil on õigus esitada kaebus isikuandmete kaitsega tegelevale järelevalveasutusele.

DE Inhalt

1. Fotos und Abbildungen
2. Beschreibung des Geräts
3. Verwendungszweck des Geräts
4. Nutzungsbeschränkung
5. Technische daten
6. Vorbereitung auf die Arbeit
7. Verbindung zum Netzwerk
8. Einschalten des Geräts
9. Verwendung des Geräts
10. Laufende Wartung
11. Ersatzteile und Zubehör
12. Eigenständige Fehlerbehebung
13. Komplettgerät
14. Informationen für Nutzer über die Entsorgung von Elektro- und Elektronikgeräten
15. Garantiekarte

Die Konformitätserklärung ist der Anleitung als separates Dokument beigefügt. Sofern keine Konformitätserklärung vorliegt, wenden Sie sich bitte an Dedra Exim Sp. z o.o.
Die allgemeinen Sicherheitsvorschriften sind der Anleitung als separates Heft beigefügt.

WARNUNG. Alle mit einem Ausrufezeichen markierten Warnhinweise und Anweisungen lesen.

Die Nichtbeachtung der nachstehend aufgeführten Warn- und Sicherheitshinweise kann zu Stromschlägen, Bränden oder schweren Verletzungen führen.

Alle Warnhinweise und Anweisungen zum späteren Nachschlagen aufbewahren.

2. Beschreibung des Geräts

1. Haupthandgriff, 2. Schalter, 3. Schutz gegen unbeabsichtigtes Einschalten, 4. Bürstenhalterkappen, 5. Zusatzhandgriff, 6. Grundteller Putzbearbeitungsmaschine, 7. Arbeitsaufsatz

3. Verwendungszweck des Geräts

Die Putzbearbeitungsmaschine DED7769 dient je nach verwendeter Scheibe zum Filzen und Glätten von Kalk-Gipsputz oder zum Entfernen von Unebenheiten auf vorhandenem Putz, zum Entfernen von Tapeten, zum Entfernen von Mörtel zwischen Ziegeln, zum Entfernen von angetrocknetem Putz von Betonböden usw. Mithilfe von Schwammscheiben unterschiedlicher Härtegrade können Kalk-Zement- und Gipsputze im Innen- und Außenbereich gefilzt und geglättet werden. Der Einsatz von Rabottierscheiben ermöglicht das Entfernen von Unebenheiten und „alten“ Schichten von der Oberfläche von Wänden und Böden.
Der Einsatz des Geräts ist bei Renovierungs- und Bauarbeiten, in Reparaturwerkstätten und bei Hobbyarbeiten möglich, sofern die in der Bedienungsanleitung angegebenen Einsatzbedingungen und zulässigen Betriebsbedingungen eingehalten werden.

4. Nutzungsbeschränkung

Das Gerät darf nur unter den nachstehend aufgeführten „Zulässigen Betriebsbedingungen“ verwendet werden.

Unbefugte Änderungen an der mechanischen und elektrischen Konstruktion, jegliche Modifikationen, Wartungsarbeiten, die nicht in der Betriebsanleitung beschrieben sind, werden als rechtswidrig behandelt und führen zum sofortigen Verlust der Garantieansprüche, und die Konformitätserklärung verliert ihre Gültigkeit.
Bei nicht bestimmungsgemäßer Verwendung oder Verwendung entgegen der Betriebsanleitung erlöschen die Garantieansprüche unmittelbar.

Zulässige Arbeitsbedingungen
S1
Feuchtigkeit vermeiden. Das Gerät nicht unbeaufsichtigt angeschlossen lassen.

5. Technische daten

Modell	**DED7769**
Nennspannung [V]	230V
Frequenz [Hz]	50
Nennleistung [W]	750
Schutzklasse	II
Schutz vor direktem Zugriff	IPX0
Drehen Drehzahl [min^{-1}]	110
Scheibendurchmesser [mm]	375
Schalldruckpegel L_{pA} [dB(A)]	88,6
Messunsicherheit k_{LPA}[dB(A)]	3
- Schallleistungspegel L_{WA} [dB(A)]	96,6
Messunsicherheit k_{LWA} [dB(A)]	3
Schwingungsgesamtwert am Handgriff $a_{h, DS.}$ [m/s^2]	<2,5
Messunsicherheit $k_{ah, DS.}$ [m/s^2]	1,5

Informationen über Vibrationen und Lärm
Schwingungsgesamtwert a_h und Messunsicherheit wurden gemäß EN 62841-2-3i ermittelt und sind in der Tabelle angegeben.
Die Geräuschemission wurde gemäß EN 62841-1 ermittelt und ist vorstehend in der Tabelle aufgeführt.

ACHTUNG **Lärm kann zu Gehörschäden führen. Tragen Sie bei der Arbeit immer einen Gehörschutz!**

Der angegebene Schwingungsgesamtwert wurde gemäß einer standardisierten Prüfmethode gemessen und kann zum Vergleich eines Geräts mit einem anderen verwendet werden. Der angegebene Schwingungspegel kann auch für eine vorläufige Bewertung der Schwingungsbelastung verwendet werden.
Der Schwingungspegel während der tatsächlichen Verwendung des Geräts kann von den angegebenen Werten abweichen, je nach Art des Einsatzes der Arbeitswerkzeuge, insbesondere je nach Art des zu bearbeitenden Werkstücks und der Notwendigkeit, Vorkehrungen zum Schutz des Bedieners zu treffen. Um die Belastung unter tatsächlichen Einsatzbedingungen genau zu beurteilen, müssen alle Teile des Betriebszyklus berücksichtigt werden, einschließlich der Zeiträume, in denen das Gerät ausgeschaltet oder eingeschaltet, aber nicht für die Arbeit verwendet wird.

6. Vorbereitung auf die Arbeit

ACHTUNG **Bei der Durchführung aller vorbereitenden Tätigkeiten ist das Gerät von der Stromquelle zu trennen.**

Das Gerät muss vor Arbeitsbeginn zusammengebaut werden. Setzen Sie hierzu den Grundteller (Pos. 3) auf die Spindel (siehe Explosionszeichnung B, Pos. 4), wobei die Öffnung auf die Form der Spindel auszurichten ist. Anschließend ist der Grundteller mithilfe der Schraube (Pos. 2) festzuziehen. Die entsprechenden Arbeitsaufsätze (Schwammscheibe, Glättscheibe, Rabottierscheibe) werden an den Grundteller der Putzbearbeitungsmaschine mithilfe der Klettverschlüsse befestigt. Das auf diese Art und Weise vorbereitete Gerät ist einsatzbereit.

7. Verbindung zum Netzwerk

Vergewissern Sie sich vor dem Anschließen des Geräts an die Stromversorgung, dass die Versorgungsspannung dem auf dem Typenschild angegebenen Wert entspricht.
Die Installation der Stromversorgung sollte gemäß den grundlegenden Anforderungen für elektrische Installationen erfolgen und die Anforderungen für eine sichere Verwendung erfüllen. Die Parameter des Mindestquerschnitts des Netzkabels und des Nennwerts der Sicherung in Abhängigkeit von der Leistung des Geräts sind in der nachstehenden Tabelle aufgeführt:

Leistung des Geräts [W]	Mindest Drahtquerschnitt [mm^2]	Mindestwert der Sicherung Typ C [A]
700÷1400	1	10

Die Installation muss von einem qualifizierten Elektriker durchgeführt werden. Beachten Sie bei der Verwendung von Verlängerungskabeln, dass der Leiterquerschnitt nicht kleiner als erforderlich ist (siehe Tabelle). Das Netzkabel so verlegen, dass es während des Betriebs nicht durchtrennt werden kann. Beschädigte Verlängerungskabel nicht verwenden. Den technischen Zustand des Netzkabels regelmäßig überprüfen. Nicht am Netzkabel ziehen.

8. Einschalten des Geräts

ACHTUNG **Vor der Inbetriebnahme des Geräts unbedingt die im Kapitel „Arbeitsvorbereitung“ beschriebenen Schritte ausführen.**

Das Gerät in horizontaler Position ohne Belastung (ohne Kontakt mit der Oberfläche der zu bearbeitenden Wand bzw. Decke) starten. Der Geräteschalter befindet sich am Gehäuse der Antriebseinheit (Zeichnung A, Pos. 2). Zum Einschalten des Geräts die runde Taste auf der linken Seite des Haupthandgriffs (Zeichnung A, Pos. 3) gedrückt halten und anschließend die Einschalttaste drücken.

9. Verwendung des Geräts

ACHTUNG **Nach dem Einschalten der Putzbearbeitungsmaschine darf nicht sofort mit der Arbeit begonnen werden. Das Gerät muss die maximale Geschwindigkeit erreichen, bevor mit dem Filzen begonnen werden kann.**

Nehmen Sie eine stabile Körperhaltung ein, stehen Sie mit leicht gespreizten Beinen und beugen Sie den Oberkörper während der Arbeit leicht nach vorn. Den Druck an die auszuführende Arbeit anpassen. Das Gerät in einer halbkreisförmigen Bewegung führen und während der Arbeit den Zustand der zu bearbeitenden Oberfläche im Auge behalten, bis die gewünschte Glätte erreicht ist. Je nach Bedarf kann der Putz angefeuchtet werden.
Darauf achten, dass das Gerät nicht verschmutzt ist. Insbesondere auf den Zustand der Lüftungsschlitze und des Schalters achten. Schmutz und Feuchtigkeit vom Gehäuse, den Lüftungsschlitzen und dem Schalter entfernen.
Das Gerät nicht im Leerlauf laufen lassen. Das Gerät nicht unbeaufsichtigt am Stromnetz angeschlossen lassen. Nach Beendigung der Arbeit muss das Gerät unbedingt vom Stromnetz getrennt werden. Maschine nicht überlasten.
Darauf achten, dass die Glättungsscheiben an die Art der Arbeit angepasst werden:
- Glättscheibe mit Netz – zum Filzen größerer Unebenheiten oder für zu stark angetrockneten Putz;
- Rabottierscheibe (DED77675 – nicht im Lieferumfang enthalten, muss separat erworben werden) – zum Entfernen von austretendem Mörtel aus rohem Mauerwerk, zum Entfernen von altem Putz und Farbe, zum Filzen von Kalk-Zement-Putz vor dem Verlegen von Keramikfliesen
- Polystyrol-Glättscheibe (DED77674 – nicht im Lieferumfang enthalten, muss separat erworben werden) – zum Glätten vorbehandelter Oberflächen, zur Vorbereitung auf das Anbringen von z. B. Tapeten
- Schwammscheibe – zum abschließenden Glätten von Wandoberflächen.

10. Laufende Wartung

ACHTUNG **Bei der Durchführung aller Wartungsarbeiten ist das Gerät von der Stromquelle zu trennen.**

Den technischen Zustand des Geräts regelmäßig überprüfen. Vor Arbeitsbeginn überprüfen, dass die Schleifscheibe nicht abgenutzt ist. Immer mit funktionsfähigen Arbeitsaufsätzen arbeiten. Das Gerät sauber halten und besonders auf die Reinigung der Lufteinlassöffnungen am Motor achten (sehr wichtig). Hierzu den Schleifer am besten mit Druckluft ausblasen.
Den Zustand der Elektrographitbürsten überprüfen. Sofern sie kürzer als 5 mm sind, müssen Sie sie unbedingt durch neue ersetzen. Die Bürsten befinden sich an den Seiten des Motors (Zeichnung A, Pos. 4) und können folgendermaßen ausgetauscht werden:
1. Abschrauben der Halterkappen,
2. Entfernen der Elektrographitbürste mithilfe eines kleinen Schraubenziehers,
3. Einsetzen einer neuen Bürste in den Bürstenhalter,
4. Einsetzen und Festziehen der Halterkappen.

Die Bürsten sind nicht mit einem Anschlag ausgestattet, daher müssen Sie ihren Zustand überprüfen. Die Häufigkeit der Überprüfung der Bürsten hängt von der Intensität der Nutzung des Werkzeugs ab, sollte jedoch nicht seltener als alle 20-30 Stunden erfolgen.
Das Gerät nach jedem Gebrauch von Rückständen reinigen. Das Gerät außerhalb der Reichweite von Kindern aufbewahren.

11. Ersatzteile und Zubehör

Zubehör zum Kauf erhältlich:
DED776701 - Grundteller mit Klettverschluss
DED77674 - Polystyrol-Scheibe
DED77671 - Schwammscheibe
DED77670 - Glättscheibe mit Netz
DED7767G16 - Schleifscheibe #16
DED7767G24 - Schleifscheibe #24
DED77675 - Rabottierscheibe
DED77691 - Metallscheibe
Um Ersatzteile und Zubehör zu kaufen, wenden Sie sich an den Dedra Exim-Service. Kontaktinformationen auf Seite 1 des Handbuchs.
Bei der Bestellung von Ersatzteilen bitte die Chargennummer auf dem Typenschild und die Teilenummer aus der Explosionszeichnung angeben.
Während der Garantiezeit werden Reparaturen gemäß den in der Garantiekarte angegebenen Bedingungen durchgeführt. Das beanstandete Produkt bitte zur Reparatur bei der Verkaufsstelle abgeben (der Verkäufer ist verpflichtet, das Produkt anzunehmen), an das zentrale Servicezentrum von Dedra Exim oder an das nächstgelegene Servicezentrum senden (eine Liste der Servicezentren finden Sie unter www.dedra.pl). Die ausgefüllte Garantiekarte bitte beilegen. Nach Ablauf der Garantiezeit werden Reparaturen vom zentralen Servicezentrum durchgeführt. Senden Sie hierzu das defekte Produkt an das Servicezentrum (die Versandkosten trägt der Verbraucher).

12. Eigenständige Fehlerbehebung

ACHTUNG **Vor Aufnahme der eigenständigen Fehlerbehebung ist das Gerät von der Stromversorgung zu trennen.**

Problem	**Ursache**	**Lösung**
Gerät funktioniert nicht	Keine Spannung in der Steckdose	Spannung der Installation überprüfen
	Defekter Schalter	Gerät zur Reparatur bringen
	Beschädigtes Netzkabel	Gerät zur Reparatur bringen
Gerät wird heiß	Lüftungsöffnungen verstopft.	Lüftungsöffnungen reinigen
Motor lässt sich nur schwer starten	Abgenutzte Elektrographitbürsten	Bürsten ersetzen
Geringe Schleifleistung	Abgenutzte Schleifscheibe	Schleifscheibe ersetzen

13. Komplettgerät

1. Putzbearbeitungsmaschine DED7769, 2. Grundteller mit Klettverschluss, 3. Glättscheibe mit Netz, 4. Schwammscheibe, 5. Schleifpapier

14. Informationen für Benutzer über die Entsorgung

von Elektro- und Elektronikgeräten

(gilt für Haushalte)



Das auf den Produkten oder in den Begleitunterlagen abgebildete Symbol weist darauf hin, dass defekte elektrische oder elektronische Geräte nicht mit dem Hausmüll entsorgt werden dürfen. Wenn Sie Bauteile entsorgen, wiederverwenden oder verwerten möchten, bringen Sie diese bitte zu einer speziellen Sammelstelle, wo sie kostenlos angenommen werden. Informationen über die Standorte von Sammelstellen für Altgeräte finden Sie bei den örtlichen Behörden, z. B. auf deren Websites.
Durch die korrekte Entsorgung des Geräts schonen Sie wertvolle Ressourcen und vermeiden negative Auswirkungen auf die Gesundheit und die Umwelt, die sich aus dem möglichen Vorhandensein von gefährlichen Stoffen, Gemischen und Bestandteilen in dem Gerät ergeben.
Bei unsachgemäßer Entsorgung drohen Strafen nach den jeweiligen örtlichen Vorschriften.
Benutzer in EU-Ländern: Wenn Sie elektrische oder elektronische Geräte entsorgen müssen, wenden Sie sich bitte an die nächstgelegene Verkaufsstelle oder Ihren Lieferanten, der Ihnen weitere Informationen geben kann.
Entsorgung in Ländern außerhalb der Europäischen Union: Dieses Symbol gilt nur für Länder innerhalb der Europäischen Union. Sollten Sie dieses Produkt entsorgen wollen, wenden Sie sich bitte an Ihre örtlichen Behörden oder Ihren Händler, um die richtige Entsorgungsmethode zu erfahren.

Garantieschein

auf

[Drehkelle für Putz]

Bestellnummer: DED7769 Losnummer: .....

(nachstehend "das Produkt" genannt)

Kaufdatum des Produkts: .....

Stempel des Händlers

Datum und Unterschrift des Verkäufers: .....

Erklärung des Benutzers:

Ich bestätige, dass ich über die Garantiebedingungen und die Folgen bei Nichteinhaltung der Richtlinien in der Bedienungsanleitung und der Garantiekarte informiert wurde. Die Garantiebedingungen sind mir bekannt und ich bestätige diese mit meiner handschriftlichen Unterschrift:

..... …….....

Datum und Ort Unterschrift des Benutzers

I. Haftung für das Produkt

1. Bürge - Dedra Exim Sp. z o.o. mit Sitz in Pruszków, Adresse: ul. 3 Maja 8, 05-800 Pruszków, KRS 0000062517, Bezirksgericht für die Stadt Warschau in Warschau, XIV. Wirtschaftsabteilung des Landesgerichtsregisters, NIP 527-020-49-33, Stammkapital: PLN 100.980,00.
2. Gemäß den Bestimmungen dieser Garantiekarte garantiert der Garantiegeber das Produkt, das aus dem Vertrieb des Garantiegebers stammt.
3. Die Haftung im Rahmen der Garantie erstreckt sich nur auf Mängel, die auf Ursachen zurückzuführen sind, die dem Produkt zum Zeitpunkt der Lieferung an den Nutzer innewohnen.
4. Der Nutzer hat im Rahmen der Garantie das Recht, das Produkt kostenlos reparieren zu lassen, sofern der Mangel während der Garantiezeit aufgetreten ist. Die Art und Weise der Reparatur des Produkts (Reparaturmethode) liegt im 5.Ermessen des Garantiegebers. Stellt die Garantiegeberin fest, dass eine Reparatur nicht möglich ist, behält sie sich das Recht vor, das fehlerhafte Element oder das gesamte Produkt durch ein fehlerfreies zu ersetzen, den Preis des Produkts zu mindern oder vom Vertrag zurückzutreten.
6.Gegenüber dem Benutzer, der kein Verbraucher im Sinne des Gesetzes vom 23. April 1964 ist. Die Haftung des Garantiegebers für Schäden, die sich aus dieser Garantie und/oder im Zusammenhang mit ihrem Abschluss und ihrer Erfüllung ergeben, ist unabhängig vom Rechtstitel auf maximal den Wert des mangelhaften Produkts beschränkt.

II. Garantiezeit

Produktkomponenten	Dauer des Garantieschutzes
Drehkelle für Putz	36 Monate ab dem Kaufdatum des Produkts, wie auf dieser Garantiekarte angegeben

III. Bedingungen für die Inanspruchnahme der Garantie

Der Benutzer sollte den ausgefüllten Garantieschein des Produkts vorlegen und die Umstände des Kaufs des Produkts durch den Benutzer belegen, z. B. durch Vorlage der Quittung, Rechnung usw. Im Interesse einer effizienten Reklamationsbearbeitung wird empfohlen, dass der Benutzer zusammen mit dem Produkt alle in der Bedienungsanleitung unter "Vervollständigung des Geräts" aufgeführten Komponenten einreicht.
2. dass der Benutzer die Anweisungen in der Bedienungsanleitung und im Garantieschein beachtet.
3.Die Garantie gilt nur für das Gebiet der Republik Polen und der EU.
4.Die Garantie erstreckt sich nicht auf Produktmängel, die sich insbesondere aus folgenden Gründen ergeben:
a. Nichteinhaltung der in der Gebrauchsanweisung festgelegten Bedingungen durch den Benutzer, insbesondere hinsichtlich der korrekten Bedienung, Wartung und Reinigung;
b. Verwendung von Reinigungs- oder Pflegemitteln durch den Benutzer, die nicht der Gebrauchsanweisung entsprechen;
c. Unzureichende Lagerung und Transport des Produkts durch den Benutzer;
d. Unerlaubte Änderungen und/oder Umbauten am Produkt durch den Nutzer, die nicht mit dem Garantiegeber vereinbart wurden;
e. Die Verwendung von Verbrauchsmaterialien, die nicht mit der Bedienungsanleitung übereinstimmen, durch den Benutzer in dem Produkt.
5. Der Benutzer, der kein Verbraucher im Sinne des Gesetzes vom 23. April 1964 ist. Zivilgesetzbuches ist, verliert die Garantie für das Produkt, in dem:
- Seriennummern, Datumsangaben und Typenschilder vom Benutzer entfernt, verändert oder beschädigt worden sind;
- die Plomben vom Benutzer beschädigt wurden oder Anzeichen von Manipulationen durch den Benutzer aufweisen.
Achtung: Der Benutzer muss die mit dem täglichen Betrieb des Produkts verbundenen Tätigkeiten, die sich u.a. aus der Gebrauchsanweisung ergeben, selbst und auf eigene Kosten durchführen.

IV. Beschwerdeverfahren

1. Sollte sich herausstellen, dass das Produkt nicht ordnungsgemäß funktioniert, vergewissern Sie sich bitte, dass alle Schritte, die insbesondere in der Bedienungsanleitung angegeben sind, korrekt ausgeführt wurden, bevor Sie eine Reklamation einreichen.
2. Es wird empfohlen, eine Reklamation unverzüglich, vorzugsweise innerhalb von 7 Tagen nach Feststellung eines Mangels am Produkt, vorzubringen. Der Benutzer, der kein Verbraucher im Sinne des Gesetzes vom 23. April 1964 ist. Zivilgesetzbuches ist, verliert die Rechte aus dieser Garantie, wenn eine Reklamation nicht innerhalb von 7 Tagen erfolgt.
3. Eine Reklamation kann u.a. beim Kauf des Produkts, beim Garantieservice oder schriftlich an die folgende Adresse erfolgen: Dedra Exim Sp. z o.o., ul. 3 Maja 8, 05-800 Pruszków.
4. Der Nutzer kann eine Beschwerde mit dem auf der Website www.dedra.pl verfügbaren Formular einreichen. ("Formular für Gewährleistungsansprüche").
5. Die Adressen des Garantieservices für die einzelnen Länder finden Sie unter www.dedra.pl. Wenn es für ein bestimmtes Land keinen Garantieservice gibt, wird empfohlen, Garantieansprüche an folgende Adresse zu richten: Dedra Exim Sp. z o.o. ul. 3 Maja 8, 05-800 Pruszków (Polen).
6. Im Hinblick auf die Sicherheit des Benutzers ist die Verwendung eines mangelhaften Produkts verboten.
7. Achtung: Die Verwendung eines defekten Produkts ist gefährlich für die Gesundheit und das Leben des Benutzers.
8. Die Erfüllung der Garantieverpflichtungen erfolgt innerhalb von 14 Werktagen, gerechnet ab dem Datum der Lieferung des reklamierten Produkts durch den Nutzer.
9. Es wird empfohlen, das mangelhafte Produkt zu reinigen, bevor es zur Reklamation eingereicht wird. Es wird empfohlen, das zu reklamierende Produkt sorgfältig vor Transportschäden zu schützen (es wird empfohlen, das zu reklamierende Produkt in der Originalverpackung zu liefern).
10. Die Gewährleistungsfrist verlängert sich um die Zeit, in der der Nutzer das von der Gewährleistung erfasste Produkt aufgrund eines Mangels nicht nutzen konnte. Durch die Garantie werden die Rechte des Nutzers im Rahmen der Gewährleistungsvorschriften für Mängel an den verkauften Waren nicht ausgeschlossen, eingeschränkt oder ausgesetzt.

Gemäß Artikel 13 Absatz 1 und 2 der Verordnung (EU) 2016/679 des Europäischen Parlaments und des Rates vom 27. April 2016 zum Schutz natürlicher Personen bei der Verarbeitung personenbezogener Daten, zum freien Datenverkehr und zur Aufhebung der Richtlinie 95/46/EG (im Folgenden: „RODO“) informieren wir Sie
1. Der Verwalter Ihrer im Formular angegebenen personenbezogenen Daten ist DEDRA-EXIM sp. z o.o. mit Sitz in Pruszków , ul. 3 Maja 8, 05-800 Pruszków (im Folgenden: „Verwalter“).
2. Ihre Daten werden ausschließlich zum Zweck der Durchführung des Garantieverfahrens für das Gerät gemäß Artikel 6 Absatz 1 Buchstabe b der Allgemeinen Datenschutzverordnung (im Folgenden: GDPR") verarbeitet. Die Bereitstellung der Daten ist freiwillig, aber für die Durchführung des Garantieverfahrens erforderlich.
3. Ihre Daten werden für die Dauer der Prüfung der Durchführung des Garantieverfahrens und für Archivierungszwecke im Falle der Notwendigkeit der Abwehr möglicher Ansprüche gegen den Verwalter nicht länger als bis zu deren Verjährung verarbeitet.
4. Ihre Daten dürfen nur an Stellen weitergegeben werden, die Daten im Auftrag des Verwalters auf der Grundlage einer schriftlichen Vereinbarung über die Beauftragung mit der Verarbeitung personenbezogener Daten verarbeiten und die u.a. technische Dienstleistungen, Hosting oder Website-Wartung, IT-Dienstleistungen und Kurierdienste anbieten. Die Dienstleister des Verwalters sind verpflichtet, die Datensicherheit zu gewährleisten und die Anforderungen des geltenden Rechts in Bezug auf den Schutz personenbezogener Daten zu erfüllen, und dürfen die anvertrauten personenbezogenen Daten nicht für andere als die im Vertrag mit dem Verwalter genannten Zwecke verwenden.
5. Ihre Daten werden nicht automatisiert verarbeitet, einschließlich Profiling, und werden nicht an ein Drittland/eine internationale Organisation übermittelt.
6. Sie haben jederzeit das Recht auf Auskunft über den Inhalt Ihrer Daten sowie das Recht auf Berichtigung, Löschung, Einschränkung der Verarbeitung, das Recht auf Datenübertragbarkeit und das Recht auf Widerspruch.
7. Für alle Fragen im Zusammenhang mit der Verarbeitung Ihrer personenbezogenen Daten durch den für die Verarbeitung Verantwortlichen können Sie sich an die folgende E-Mail-Adresse wenden: daneosobowe@dedra.pl;
8. Sie haben das Recht, eine Beschwerde bei der Datenschutzbehörde einzureichen;

FR Table des matières

1. Photos et schémas
2. Description de l'appareil
3. Utilisation prévue de l'appareil
4. Restrictions d'utilisation
5. Caractéristiques techniques
6. Préparation au travail
7. Raccordement au secteur
8. Mise en marche de l'appareil
9. Utilisation de l'appareil
10. Entretien courant
11. Pièces de rechange et accessoires
12. Dépannage autonome
13. Composition de l'appareil
14. Informations pour les utilisateurs concernant l'élimination des équipements électriques et électroniques
15. Carte de garantie

La déclaration de conformité a été jointe au mode d'emploi en tant que document séparé. En cas d'absence de la déclaration de conformité, veuillez contacter Dedra Exim Sp. z o.o.
Les conditions générales de sécurité ont été jointes en tant que brochure séparée.

AVERTISSEMENT. Lisez tous les avertissements marqués de ce symbole ⚠ et toutes les instructions.

Le non-respect des avertissements et des consignes de sécurité suivants peut entraîner un risque d'électrocution, d'incendie ou de blessures graves.

Conservez tous les avertissements et instructions pour une utilisation future.

2. Description de l'appareil

1. Poignée principale, 2. Interrupteur, 3. Protection contre le démarrage accidentel, 4. Bouchons de porte-balais, 5. Poignée auxiliaire, 6. Disque de talocheuse, 7. Embout de travail.

3. Utilisation prévue de l'appareil

La talocheuse électrique pour enduits DED7769, selon le disque utilisé, sert à lisser et à égaliser les enduits à base de chaux et de plâtre, ou à éliminer les irrégularités de surface des enduits existants, à décoller les papiers peints, à enlever les coulures de mortier entre les briques, à retirer l'enduit sec des sols en béton, etc. À l'aide de disques éponge de différentes duretés, il est possible de talocher et d'égaliser les enduits à base de chaux-ciment et de plâtre, aussi bien à l'intérieur qu'à l'extérieur. L'utilisation de disques abrasifs permet d'éliminer les irrégularités et les anciennes couches des surfaces murales et des sols.
L'utilisation de l'appareil pour les travaux de rénovation et de construction, dans les ateliers de réparation ainsi que pour les travaux amateurs est autorisée, à condition de respecter les conditions d'utilisation et les conditions de travail admissibles indiquées dans le mode d'emploi.

4. Restrictions d'utilisation

L'appareil ne peut être utilisé que conformément aux « Conditions de travail admissibles » indiquées ci-dessous.
Toute modification non autorisée de la structure mécanique ou électrique, toute altération, ainsi que toute opération de maintenance non décrite dans le mode d'emploi seront considérées comme illégales et entraîneront la perte immédiate des droits de garantie, la déclaration de conformité perdra sa validité.
L'utilisation de l'appareil en dehors de sa destination ou du mode d'emploi entraînera la perte immédiate des droits de garantie.

Conditions de travail admissibles
S1
Éviter l'humidité. Ne pas laisser l'appareil allumé sans surveillance.

5. Caractéristiques techniques

Modèle	**DED7769**
Tension nominale [V]	230V
Fréquence [Hz]	50
Puissance nominale [W]	750
Classe de protection	II
Degré de protection contre l'accès direct	IPX0
Vitesse de rotation [min^{-1}]	110
Diamètre du disque [mm]	375
Niveau de pression acoustique L_{PA} [dB(A)]	88,6
Incertitude de mesure k_{LPA} [dB(A)]	3
Niveau de puissance acoustique L_{WA} [dB(A)]	96,6
Incertitude de mesure k_{LWA} [dB(A)]	3
Valeur totale des vibrations sur la poignée $a_{h, DS.}$ [m/s^2]	<2,5
Incertitude de mesure $k_{ah, DS.}$ [m/s^2]	1,5

Informations concernant le bruit et les vibrations

La valeur totale des vibrations a_h ainsi que l'incertitude de mesure ont été déterminées conformément à la norme EN 62841-2-3 et sont indiquées dans le tableau.
L'émission sonore a été déterminée conformément à la norme EN 62841-1, les valeurs sont indiquées dans le tableau ci-dessus.

ATTENTION **Le bruit peut causer des dommages auditifs, il est donc impératif de toujours porter une protection auditive lors de l'utilisation!**

La valeur déclarée des vibrations totales a été mesurée conformément à une méthode d'essai normalisée et peut être utilisée pour comparer un appareil à un autre. Le niveau de vibrations indiqué peut également être utilisé pour une évaluation initiale de l'exposition aux vibrations.
Le niveau de vibrations lors de l'utilisation réelle de l'outil peut différer des valeurs déclarées en fonction de la manière d'utilisation des outils, en particulier du type de matériau travaillé, ainsi que de la nécessité de déterminer les mesures visant à protéger l'opérateur. Pour estimer précisément l'exposition dans des conditions réelles d'utilisation, il faut prendre en compte toutes les phases du cycle opérationnel, y compris les périodes pendant lesquelles l'appareil est éteint ou lorsqu'il est allumé mais non utilisé pour le travail.

6. Préparation au travail

ATTENTION **Toutes les préparations doivent être effectuées avec l'appareil déconnecté de la source d'alimentation.**

Avant de commencer le travail, l'appareil doit être assemblé. Montez le disque de lissage (3) sur l'arbre de la broche (voir schéma d'assemblage B, 4) en ajustant l'orifice à la forme de l'arbre. Ensuite, fixez le disque à l'aide de la vis (2). Les accessoires de travail appropriés (disque éponge, disque en plastique, disque à décaper) se montent sur le disque de lissage à l'aide de bandes velcro. L'appareil ainsi préparé est prêt à fonctionner.

7. Raccordement au secteur

Avant de brancher l'appareil à la source d'alimentation, il faut s'assurer que la tension du réseau correspond à la valeur indiquée sur la plaque signalétique.
L'installation électrique doit être réalisée conformément aux exigences fondamentales relatives aux installations électriques et garantir la sécurité d'utilisation. Les paramètres concernant la section minimale du câble d'alimentation ainsi que la valeur nominale du fusible, en fonction de la puissance de l'appareil, sont indiqués dans le tableau suivant:

Puissance de l´appareil [W]	Section minimale du câble [mm^2]	Valeur minimale du fusible type C [A]
700÷1400	1	10

L'installation doit être effectuée par un électricien qualifié. En cas d'utilisation de rallonges, il convient de veiller à ce que la section des conducteurs ne soit pas inférieure à celle requise (voir tableau). Le câble d'alimentation doit être disposé de manière à ne pas risquer d'être endommagé ou coupé pendant le fonctionnement. N'utilisez pas de rallonges endommagées. Vérifiez régulièrement l'état technique du câble d'alimentation. Ne tirez pas sur le câble pour déplacer l'appareil.

8. Mise en marche de l'appareil

ATTENTION **Avant de mettre l'appareil en marche, il est impératif d'effectuer les opérations décrites dans le chapitre « Préparation au travail ».**

Mettez l'appareil en marche en position horizontale, sans charge (c'est-à-dire sans contact avec la surface du mur ou du plafond à traiter). L'interrupteur se trouve sur le boîtier du bloc moteur (fig. A, 2). Pour démarrer l'appareil, appuyez sur le bouton rond situé à gauche de la poignée principale (fig. A, 3) et maintenez-le enfoncé, puis appuyez sur le bouton de mise en marche.

9. Utilisation de l'appareil

ATTENTION **Après avoir mis la talocheuse en marche, il ne faut pas commencer immédiatement le travail. L'appareil doit atteindre sa vitesse maximale avant de pouvoir commencer le lissage.**

Adoptez une position stable, tenez-vous les jambes légèrement écartées et penchez légèrement le torse pendant le travail. Adaptez la force de pression en fonction de la tâche à effectuer. Déplacez l'appareil par des mouvements semi-circulaires, en surveillant en permanence l'état de la surface jusqu'à obtention de la finition souhaitée. Humidifiez l'enduit si nécessaire.
Veillez à ce que l'appareil reste propre. Accordez une attention particulière à l'état des orifices de ventilation et de l'interrupteur, et retirez toute saleté ou dépôt présents sur le carter de l'appareil, les orifices de ventilation et l'interrupteur.
Ne laissez pas la machine tourner au ralenti. Ne laissez pas la machine branchée sans surveillance. Une fois le travail terminé, débranchez impérativement la fiche de la prise de courant. Ne surchargez pas la machine.
Veillez à adapter les disques de lissage au type de travail à effectuer:
- d**isque plastique maillé** – pour lisser les irrégularités plus importantes ou pour travailler sur un enduit qui a trop séché;
- disque à décaper (DED77675 – non inclus, à acheter séparément) – pour enlever les coulures de mortier entre les briques d'un mur brut, pour retirer les anciennes couches d'enduit ou de peinture; pour lisser un enduit ciment-chaux avant la pose de carreaux en céramique;
- **disque en polystyrène** (DED77674 – non inclus, à acheter séparément) – pour lisser les surfaces préalablement travaillées, en les préparant, par exemple, à la pose de papiers peints;
- d**isque éponge** – pour la finition lisse des surfaces murales.

10. Entretien courant

ATTENTION **Toutes les opérations de maintenance doivent être effectuées avec l'appareil débranché de la source d'alimentation.**

Vérifiez régulièrement l'état technique de la machine. Avant chaque utilisation, assurez-vous que le disque abrasif n'est pas usé. Toujours travaillez avec un équipement en bon état de fonctionnement. Veillez à garder la machine propre, en portant une attention particulière aux ouvertures d'admission d'air du moteur (très important). Cette opération doit de préférence être effectuée en soufflant la ponceuse à l'air comprimé.
Contrôlez l'état des balais électrographite. S'ils mesurent moins de 5 mm, ils doivent impérativement être remplacés par des neufs. Les balais sont situés sur les côtés du moteur (fig. A, 4) et leur remplacement s'effectue comme suit:
1. Dévissez les capuchons de protection.
2. Retirez le balai électrographite à l'aide d'un petit tournevis.
3. Insérez le nouveau balai dans le porte-balais.

4. Remettez en place et revissez le capuchon de protection.
Les balais ne sont pas équipés d'un limiteur, il est donc nécessaire de contrôler leur état. La fréquence de contrôle dépend de l'intensité d'utilisation de l'outil, mais ne doit pas être inférieure à tous les 20 à 30 heures.
Après chaque utilisation, nettoyez l'appareil pour éliminer les résidus de déblais. Conservez l'appareil hors de portée des enfants.

11. Pièces de rechange et accessoires

Accessoires disponibles à la vente:
DED776701 - plateau de fixation avec velcro,
DED77674 - disque en polystyrène,
DED77671 - disque éponge,
DED77670 - disque en plastique maillé,
DED7767G16 - disque abrasif #16,
DED7767G24 - disque abrasif #24,
DED77675 - disque à décaper,
DED77691 - disque métallique.
Pour acheter des pièces détachées et des accessoires, veuillez contacter le service Dedra Exim. Les coordonnées se trouvent à la première page du mode d'emploi.
Lors de la commande de pièces de rechange, veuillez indiquer le numéro de lot figurant sur la plaque signalétique ainsi que le numéro de la pièce correspondant au schéma d'assemblage.
Pendant la période de garantie, les réparations sont effectuées selon les conditions indiquées dans la carte de garantie. Veuillez remettre le produit faisant l'objet de la réclamation pour réparation au lieu d'achat (le vendeur est tenu d'accepter ce produit), l'envoyer au service central Dedra Exim ou au service le plus proche de votre lieu de résidence (liste des services disponible sur le site www.dedra.pl). Veuillez joindre la carte de garantie dûment remplie. Après la période de garantie, les réparations sont effectuées par le service central. Le produit endommagé doit être envoyé au service (les frais d'expédition sont à la charge de l'utilisateur).

12. Dépannage autonome

⚠ ATTENTION **Avant de procéder à toute réparation par soi-même, débranchez l'appareil de la source d'alimentation.**

Problème	Cause	Solution
L'appareil ne fonctionne pas	Absence de tension dans la prise de courant	Vérifiez la tension dans l'installation
	Interrupteur endommagée	Confiez l'appareil à la réparation
	Câble d'alimentation endommagé	Confiez l'appareil à la réparation
L'appareil chauffe	Les orifices de ventilation obstrués	Nettoyez les orifices de ventilation
Le moteur démarre difficilement	Balais électrographiques usés	Remplacez les balais
Faible efficacité de ponçage	Disque abrasif usé	Remplacez le disque abrasif

13. Composition de l'appareil

1. Talocheuse pour enduits DED7769, 2. Plateau de fixation avec velcro, 3. Disque en plastique maillé, 4. Disque éponge, 5. Papier abrasif

14. Information pour les utilisateurs concernant l'élimination des appareils électriques et électroniques (concerne les ménages)



Le symbole représenté sur les produits ou leur documentation jointe indique que les appareils électriques ou électroniques hors d'usage ne doivent pas être jetés avec les ordures ménagères. La procédure correcte en cas de nécessité d'élimination, de réutilisation ou de récupération des composants consiste à remettre l'appareil à un point de collecte spécialisé, où il sera accepté gratuitement. Les informations sur l'emplacement des points de collecte des équipements usagés sont fournies par les autorités locales, par exemple sur leurs sites web.
Une élimination correcte de l'appareil permet de préserver des ressources précieuses et d'éviter les effets négatifs sur la santé et l'environnement résultant de la possible présence dans l'équipement de substances, de mélanges et de composants dangereux.
Une élimination incorrecte des déchets est passible de sanctions prévues par les réglementations locales en vigueur.
Utilisateurs dans les pays de l'Union européenne : En cas de nécessité de se débarrasser d'appareils électriques ou électroniques, veuillez contacter le point de vente ou le fournisseur le plus proche, qui vous fourniront des informations supplémentaires.
Élimination des déchets dans les pays hors de l'Union européenne : Ce symbole ne concerne que les pays de l'Union européenne. En cas de besoin de se débarrasser de ce produit, veuillez contacter les autorités locales ou votre revendeur pour obtenir des informations sur la procédure correcte à suivre.

Carte de garantie

Ponceuse pour lisser le plâtre
(nom du produit)

Numéro de catalogue : DED7769 Numéro de lot : .....

(ci-après dénommé le Produit)

Date d'achat du Produit : .....

Cachet du vendeur

Date et signature du vendeur : .....

Déclaration de l'Utilisateur :

Je confirme avoir été informé des conditions de garantie ainsi que des conséquences du non-respect des directives contenues dans le mode d'emploi et la carte de garantie. Les conditions de la présente garantie me sont connues, ce que je confirme par ma signature :

....

Date et lieu Signature de l'Utilisateur

I. Responsabilité pour le Produit

1. Le garant est Dedra Exim Sp. z o.o., dont le siège social est à Pruszków, adresse : ul. 3 Maja 8, 05-800 Pruszków, Pologne, KRS 0000062517, Tribunal de district de la ville de Varsovie à Varsovie, XIVe division commerciale du Registre national des tribunaux, NIP 527-020-49-33, capital social : 100 980,00 PLN.
2. Conformément aux conditions spécifiées dans la présente carte de garantie, le Garant accorde une garantie sur le Produit provenant de la distribution du Garant.
3. La responsabilité au titre de la garantie ne couvre que les défauts résultant de causes inhérentes au Produit au moment de sa livraison à l'Utilisateur.
4. Au titre de la garantie, l'Utilisateur a droit à la réparation gratuite du Produit, à condition que le défaut soit apparu pendant la période de garantie. Le mode de réparation du Produit (méthode d'exécution de la réparation) dépend de la décision du Garant. Si le Garant constate l'impossibilité de réparer, il se réserve le droit de remplacer l'élément défectueux ou l'ensemble du Produit par un produit exempt de défaut, de réduire le prix du Produit ou de résilier le contrat.
5. En ce qui concerne l'Utilisateur qui n'est pas un consommateur au sens de la loi du 23 avril 1964, Code civil, la responsabilité du Garant en matière de dommages résultant de la présente garantie et/ou en relation avec sa conclusion et son exécution, quel que soit le fondement juridique, est limitée au maximum à la valeur du Produit défectueux.

II. Période de garantie

Éléments du Produit	Durée de la protection de garantie
Ponceuse pour lisser le plâtre	36 mois à compter de la date d'achat du produit indiquée sur la présente carte de garantie.

III. Conditions d'application de la garantie

1. Présentation par l'Utilisateur de la carte de garantie du Produit dûment remplie et justification par l'Utilisateur des circonstances d'achat du Produit, par exemple en présentant un ticket de caisse, une facture, etc. Afin de faciliter le traitement de la réclamation, il est recommandé à l'Utilisateur de joindre au Produit réclamé tous les éléments spécifiés dans la rubrique « Composition de l'appareil » contenue dans le mode d'emploi.
2. Respect par l'Utilisateur des recommandations contenues dans le mode d'emploi et la carte de garantie.
3. La garantie ne couvre que le territoire de la République de Pologne et de l'UE.
4. La garantie ne couvre pas les défauts du Produit résultant notamment de :
a. Non-respect par l'Utilisateur des conditions spécifiées dans le mode d'emploi, notamment en matière d'utilisation, d'entretien et de nettoyage corrects ;
b. Utilisation par l'Utilisateur de produits de nettoyage ou d'entretien non conformes au mode d'emploi ;
c. Stockage et transport inappropriés du Produit par l'Utilisateur ;
d. Modifications et/ou transformations non autorisées du Produit par l'Utilisateur, qui n'ont pas été convenues avec le Garant ;
e. Utilisation par l'Utilisateur dans le Produit de consommables non conformes au mode d'emploi.
5. L'Utilisateur qui n'est pas un consommateur au sens de la loi du 23 avril 1964, Code civil, perd la garantie sur le Produit dans lequel :
- les numéros de série, les indications de date et les plaques signalétiques ont été supprimés, modifiés ou endommagés par l'Utilisateur ;
- les scellés ont été endommagés par l'Utilisateur ou portent des traces de manipulation de l'Utilisateur.
6. Attention ! Les opérations liées à l'entretien quotidien du Produit, résultant notamment du mode d'emploi, sont effectuées par l'Utilisateur à ses propres frais.

IV. Procédure de réclamation

1. En cas de constatation d'un fonctionnement incorrect du Produit, avant de soumettre une réclamation, il convient de s'assurer que toutes les opérations spécifiées notamment dans le mode d'emploi ont été effectuées correctement.
2. Il est recommandé de soumettre la réclamation immédiatement, de préférence dans les 7 jours suivant la date de constatation du défaut du Produit. L'Utilisateur qui n'est pas un consommateur au sens de la loi du 23 avril 1964, Code civil, perd ses droits découlant de la présente garantie en cas de non-soumission de la réclamation dans un délai de 7 jours.
3. La réclamation peut être soumise notamment au point d'achat du Produit, au service de garantie ou par écrit à l'adresse suivante : Dedra Exim Sp. z o.o., ul. 3 Maja 8, 05-800 Pruszków, Pologne.
4. L'Utilisateur peut soumettre une réclamation en utilisant le formulaire disponible sur le site web www.dedra.pl (« Formulaire de réclamation au titre de la garantie »).
5. Les adresses des services de garantie pour les différents pays sont disponibles sur le site www.dedra.pl. En l'absence de service de garantie pour un pays donné, il est recommandé d'adresser les réclamations au titre de la garantie à l'adresse suivante : Dedra Exim Sp. z o.o. ul. 3 Maja 8, 05-800 Pruszków (Pologne).
6. A l'égard de la sécurité de l'Utilisateur, l'utilisation d'un Produit défectueux est interdite.
7. Attention ! L'utilisation d'un Produit défectueux est dangereuse pour la santé et la vie de l'Utilisateur.
8. L'exécution des obligations découlant de la garantie aura lieu dans un délai de 14 jours ouvrables à compter de la date de livraison du Produit réclamé par l'Utilisateur.
9. Avant de livrer le Produit défectueux pour réclamation, il est recommandé de le nettoyer. Il est recommandé de protéger soigneusement le Produit réclamé contre les dommages pendant le transport (il est recommandé de livrer le Produit réclamé dans son emballage d'origine).
10. La période de garantie est prolongée de la durée pendant laquelle l'Utilisateur n'a pas pu utiliser le Produit en raison d'un défaut couvert par la garantie.

La garantie n'exclut, ne limite ni ne suspend les droits de l'Utilisateur découlant des dispositions relatives à la garantie légale contre les défauts de la chose vendue.
Conformément à l'article 13, paragraphes 1 et 2, du règlement (UE) 2016/679 du Parlement européen et du Conseil du 27 avril 2016 relatif à la protection des personnes physiques à l'égard du traitement des données à caractère personnel et à la libre circulation de ces données, et abrogeant la directive 95/46/CE (ci-après « RGPD »), nous vous informons de ce qui suit :

1. Le responsable du traitement de vos données personnelles fournies dans le formulaire est DEDRA-EXIM sp. z o.o., dont le siège social est situé à Pruszków, ul. 3 Maja 8, 05-800 Pruszków, Pologne (ci-après le « Responsable du traitement »).

2. Vos données seront traitées exclusivement aux fins de la procédure de garantie de l'appareil conformément à l'article 6, paragraphe 1, point b), du règlement général sur la protection des données (ci-après « RGPD »). La fourniture des données est volontaire, mais nécessaire au déroulement de la procédure de garantie.

3. Vos données seront traitées pendant la durée d'examen et de traitement de la procédure de garantie, ainsi qu'à des fins d'archivage en cas de nécessité de défense contre d'éventuelles réclamations à l'encontre du Responsable du traitement, et ce, pas plus longtemps que le délai de prescription de ces réclamations.

4. Vos données pourront être divulguées exclusivement aux sous-traitants traitant les données pour le compte du responsable du traitement sur la base d'un contrat écrit de sous-traitance de données à caractère personnel, fournissant notamment des services de maintenance technique, d'hébergement ou de gestion de site web, de support informatique ou de transport. Les fournisseurs du Responsable du traitement sont tenus d'assurer la sécurité des données et de respecter les exigences de la législation applicable en matière de protection des données à caractère personnel, et ne peuvent pas utiliser les données à caractère personnel qui leur sont confiées à d'autres fins que celles spécifiées dans le contrat conclu avec le Responsable du traitement.

5. Vos données ne feront pas l'objet d'une prise de décision automatisée, y compris le profilage, et ne seront pas transférées vers un pays tiers ou une organisation internationale.

6. Vous disposez d'un droit d'accès à vos données, ainsi que d'un droit de rectification, d'effacement, de limitation du traitement, d'un droit à la portabilité des données et d'un droit d'opposition, à tout moment.

7. Pour toute question relative au traitement de vos données personnelles par le Responsable du traitement, vous pouvez le contacter à l'adresse e-mail suivante : daneosobowe@dedra.pl ;

8. Vous avez le droit d'introduire une réclamation auprès de l'autorité de contrôle compétente en matière de protection des données à caractère personnel;

Dedra Exim Sp. z o.o.
ul. 3 Maja 8, 05-800 Pruszków
Tel. +48 22 73 83 777, fax +48 22 73 83 779
www.dedra.pl, serwis@dedra.pl

Adnotacje o dokonanych naprawach / Information about repairs carried out / Záznamy o provedených opravách / Záznamy o vykonaných opravách / Pastabos apie atliktą remontą / Piezīmes par veikto remontu / Feljegyzések az elvégzett javításokról / Menţiuni cu privire la reparaţiile efectuate / Vermerke über ausgeführte reparaturen / Opombe o opravljenih popravilih / Bilješke o izvršenim popravcima / Отбелязване на извършените ремонти / Відмітка про проведені ремонти / Märkused tehtud remondi kohta / Vermerk über durchgeführte Reparaturen / Informations sur les réparations effectuées

Data zgłoszenia do naprawy / Date of repair request / Datum nahlášení k opravě / Dátum odovzdania do opravy / Atidavimo remontui data / Produkta nodošanas remontā datums / A javításra történő bejelentés dátuma / Data predării la reparaţie / Datum der Anmeldung zur Reparatur / Datum prijave za popravilo / Datum zahtjeva za popravak / Дата на заявката за ремонт / Дата подання заявки на ремонт / Remonti andmise kuupäev / Datum des Antrags auf Reparatur / Date de la demande de réparation	Data wykonania naprawy / Date of repair / Datum provedení opravy / Dátum vykonania opravy / Remonto data / Remonta datums / A javítás dátuma / Data efectuării reparaţiei / Datum der Ausführung der Reparatur / Datum izvršitve popravila / Datum popravka / Дата на ремонта / Дата ремонту / Remondi tegemise kuupäev / Datum der Reparatur / Date de réparation	Zakres naprawy, opis czynności naprawczych / Scope of repair, description of repair work / Rozsah opravy, popis úkonů / Rozsah opravy, opis vykonaných opravných činností / Remonto apimtis, remonto darbų aprašymas / Remonta apjoms, remontdarbu apraksts / A javítás tartalma, a javítási műveletek leírása / Domeniul de reparaţie, descrierea operaţiilor de reparaţie / Umfang der Reparatur , Beschreibung der Tätigkeiten / Obseg popravila, opis izvršenih opravil v okviru popravila / Opseg popravka, opis popravka / Обхват на ремонта, описание на ремонтните дейности / Обсяг ремонту, опис ремонтних робіт / Remondi ulatus, remonditööde kirjeldus / Umfang der Reparatur, Beschreibung der Reparaturarbeiten / Étendue de la réparation, description des opérations de réparation	Podpis wykonującego naprawę / Signature of the person performing the repair / Podpis opraváře / Podpis osoby vykonávajúcej opravu / Remontą atliekančio asmens parašas / Remonta veicēja paraksts / A javítást végző aláírása / Semnătura persoanei care a efectuat reparaţia / Unterschrift der die Reparatur ausführenden Person / Podpis osebe, ki je izvršila popravilo / Potpis osobe koja izvodi popravak / Подпис на ремонтиращия / Підпис ремонтника / Remontija allkiri / Unterschrift der Reparaturwerkstatt / Signature de la personne ayant effectué la réparation