○DED7763

Instrukcja ważna dla urządzeń wyprodukowanych po: / Manual valid for devices manufactured after: / Návod pro zařízení vyrobená po: / Návod pre obsluhu zariadení vyrobených po: / Instrukcija – įrenginiai, kurie buvo pagaminti nuo: / Lietošanas instrukcija ierīcēm izgatavotiem pēc: / Útmutató a után gyártott készülékekhez: / Manualul de utilizare pentru aparate fabricate după: / Navodila veljajo za naprave, proizvedene po:/ Ръководството е валидно за устройства, произведени след:/ Інструкція дійсна для пристроїв, виготовлених після / Ovaj priručnik vrijedi za uređaje proizvedene nakon: **01.01.2024**

PL **Szlifierka do powierzchni gipsowych z systemem odpylającym**
Instrukcja obsługi z kartą gwarancyjną

EN **Gypsum surface grinder with dust collection system**
Instruction manual with guarantee card

CZ **Bruska na sádrové povrchy s odsavačem prachu**
Návod k obsluze se záručním listem

SK **Brúska na sadrové povrchy s odsávacím systémom**
Užívateľská príručka so záručným listom

LT **Gipso paviršių šlifuoklis su dulkių nusiurbimo sistema**
Naudojimo instrukcija su Garantiniu lapu

LV **Slīpmašīna ģipša virsmām ar putekļu savākšanas sistēm**
Lietošanas instrukcija ar garantijas talonu

HU **Gipszkarton csiszoló porelszívó rendszerrel**
Használati Utasítás Garanciajeggyel

RO **Maşină de şlefuit pentru suprafeţe de ghips cu sistemul de eliminare a prafului**
Instrucțiuni de utilizare și certificat de garanție

SI **Brusilnik za mavčne površine s sistemom za odsesavanje prahu**
Navodila za uporabo z garancijskim listom

BG **Шлайфане на гипсови повърхности със система за прахоулавяне**
Инструкции за експлоатация с гаранционна карта

UA **Шліфувальна машина для гіпсу з системою пиловідведення**
Інструкція з експлуатації з гарантійним талоном

HR **Brusilica za gipsane površine sa sustavom za usisavanje prašine**
Korisnički priručnik s jamstvenim listom



PL Wszelkie prawa zastrzeżone. Niniejsze opracowanie jest chronione prawem autorskim. Kopiowanie lub rozpowszechnianie Instrukji Obsługi we fragmentach albo w całości bez zgody Dedra Exim zabronione Dedra Exim zastrzega sobie prawo do wprowadzania zmian konstrukcyjno-technicznych oraz kompletacyjnych bez uprzedniego powiadamiania. Zmiany te nie mogą stanowić podstawy do reklamowania produktu. Instrukcja obsługi dostępna na stronie www.dedra.pl

EN All rights reserved. This publication is protected by copyright. Copying or distribution of the User Manual in parts or in full without Dedra Exim's permission is prohibited Dedra Exim reserves the right to make design, technical and completion changes without prior notice. These changes may not constitute grounds for advertising the product. User manual available at www.dedra.pl

CZ Všechna práva vyhrazena. Toto zpracování je chráněno autorským právem. Kopírování nebo šíření Návodu k obsluze v částech nebo vcelku bez souhlasu společnosti Dedra Exim je zakázáno. Dedra Exim si vyhrazuje právo zavádět konstrukční a technické a komplementační změny bez dřívějšího oznámení. Tyto změny nemohou být základem pro reklamování výrobku. Návod k obsluze dostupný na stránkách www.dedra.pl

SK Všetky práva vyhradené. Tieto materiály sú chránené autorskými právami. Kopírovanie prípadne šírenie častí, prípadne celého návodu na obsluhu je bez súhlasu spoločnosti Dedra Exim zakázané. Dedra Exim si vyhradzuje právo na vykonávanie konštrukčno-technických zmien, a zmien doplnkového príslušenstva, bez predchádzajúceho upozornenia. Tieto zmeny nemôžu byť dôvodom na reklamáciu výrobku. Užívateľská príručka je dostupná na webovej stránke www.dedra.pl

LT Visos teisės saugomos. Šis kūrinys yra saugomas autorinių teisių įstatymų. Eksploatavimo instrukcijos arba jos fragmentų kopijavimas ir platinimas be „Dedra Exim“ sutikimo draudžiamas. „Dedra Exim“ pasilieka sau teisę įvesti konstrukcijos, techninius arba komplektacijos pokyčius be išankstinio įspėjimo. Šie pokyčiai negali būti skundo dėl produkto pagrindu. Naudojimo instrukcija yra prieinama svetainėje: www.dedra.pl

LV Visas tiesības pasargātas. Šis izdevums ir sargāts ar autortiesību. Lietošanas Instrukcijas kopēšana vai izplatīšana pilnīgi vai fragmentos bez Dedra Exim firmas piekrišanas ir aizliegta. Firma Dedra Exim atstāj sev tiesību veikt konstrukcijas-tehnikas izmaiņu, kā arī komplektācijas izmaiņu bez iepriekšēja paziņojuma. Šīs izmaiņas nevar būt par pamatu produkta reklamēšanai. Lietošanas instrukcija pieejama mājaslapā www.dedra.pl

HU Minden jog fenntartva. A jelen kiadvány szerzői jogokkal védve. A Használati Utasítás másolása vagy terjesztése egészében vagy részleteiben a Dedra Exim írásos engedélye nélkül tilos A Dedra Exim fenntartja magának a szerkezeti-műszaki, valamint komplettálási változtatások előzetes bejelentés nélküli bevezetésének jogát. Ezek a változások nem szolgálhatnak alapjául a termék reklamációjának. A használati utasítás a weboldalon elérhető www.dedra.pl.

RO Toate drepturile rezervate. Această redactare este protejată prin legea dreptului de autor. Este interzisă copierea, reproducerea în orice fel sau multiplicarea și distribuirea parțială sau în totalitate a Manualului de utilizare fără permisiunea firmei Dedra Exim Firma Dedra Exim își rezervă dreptul de a face modificări tehnice și constructive sau de completare a dispozitivului fără o notificare prealabilă. Aceste modificări nu pot constitui temei pentru reclamarea produsului. Instrucţiunea de deservire accesibilă pe pagina www.dedra.pl

SI Vse pravice pridržane. Ta navodila so zaščitena na podlagi predpisov o avtorskih pravicah. Prepovedano je kopiranje ali razširjanje teh navodil za uporabo po delih ali v celoti brez soglasja Dedra Exim. Dedra Exim si pridržuje pravico do uvajanja konstrukcijsko-tehničnih in kompletacijskih sprememb brez predhodnega obvestila. Te spremembe ne morejo biti podlaga za prijavo reklamacije. Navodila za uporabo so na voljo na strani www.dedra.pl

BG Всички права запазени. Това произведение е защитено с авторски права. Забранено е копирането или разпространението на ръководството за потребителя на части или изцяло без разрешението на Dedra Exim Dedra Exim си запазва правото да прави промени в дизайна, техниката и окомплектовката без предварително уведомление. Тези промени не могат да бъдат основание за рекламиране на продукта. Ръководството за потребителя е на разположение на адрес www.dedra.pl

UA Всі права захищені. Ця робота захищена авторським правом. Копіювання або розповсюдження Посібника користувача повністю або частково без дозволу Dedra Exim заборонено Dedra Exim залишає за собою право вносити зміни в конструкцію, технічні характеристики та комплектацію без попереднього повідомлення. Ці зміни не можуть бути підставою для реклами продукту. Посібник користувача доступний на сайті www.dedra.pl

HR Sva prava pridržana. Ovo djelo je zaštićeno autorskim pravima. Kopiranje ili distribucija ovog korisničkog priručnika, djelomično ili u cijelosti, bez suglasnosti tvrtke Dedra Exim je zabranjeno. Dedra Exim zadržava pravo na promjene u dizajnu, tehničkim detaljima i montaži bez prethodne najave. Ove promjene ne mogu biti osnova za reklamacije proizvoda. Korisnički priručnik dostupan je na www.dedra.pl

Kontakt
Contact/ Kontaktai/ Kontakts/ Elérhetőség/ Contact/ Pišite na/ Свържете се с/ Контакти/ Kontakt
Dedra Exim Sp. z o.o., ul. 3 Maja 8, 05-800 Pruszków
Tel. +48 22 73 83 777 wew. 129, 165, fax +48 22 73 83 779
serwis@dedra.com.pl www.dedra.pl



1. Zdjęcia i rysunki

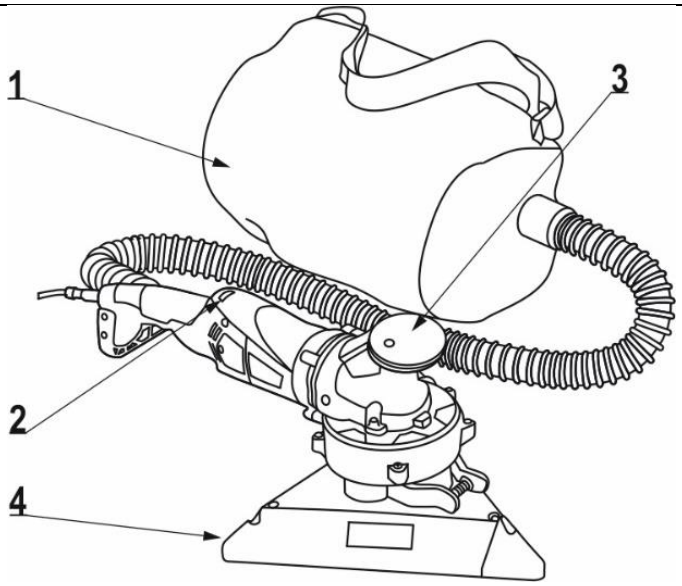

A

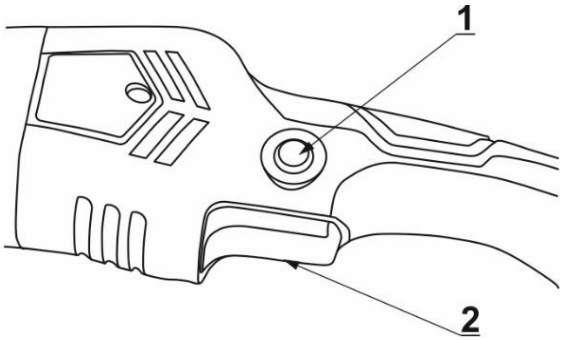

B

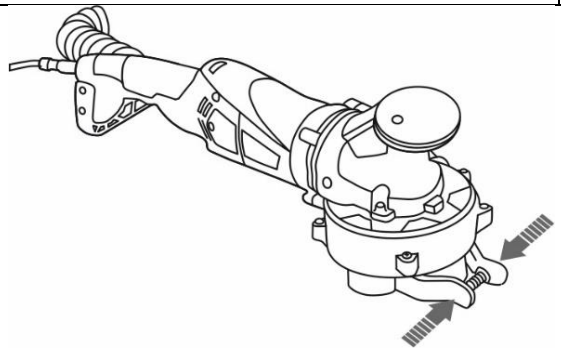

C

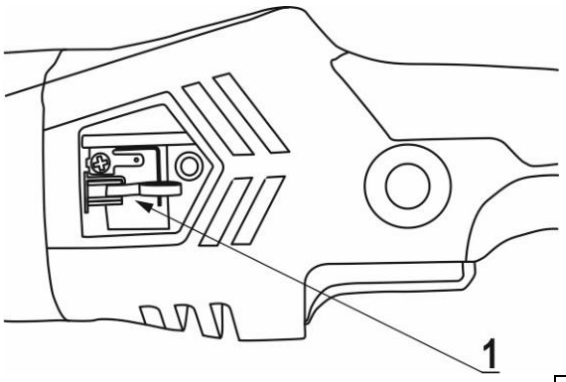

D

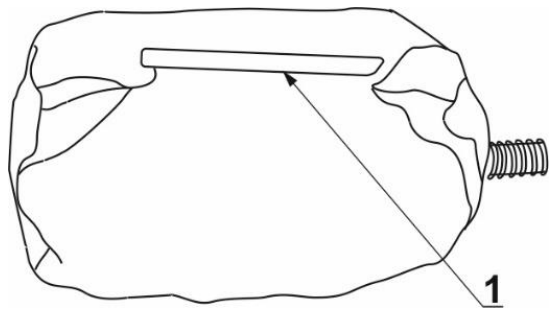

E

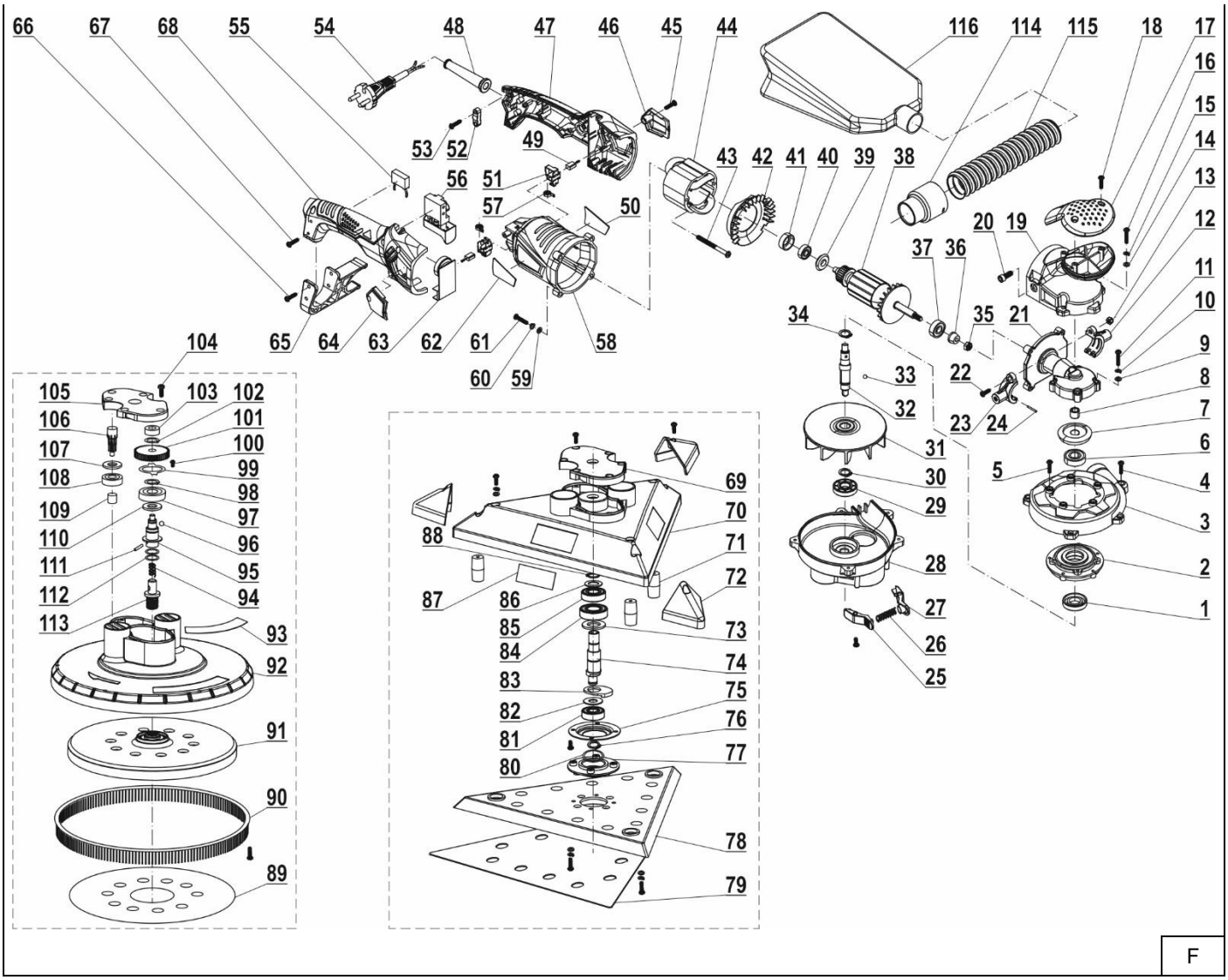

Opis piktogramów / Description of pictograms / Popis použitých piktogramů / Opis používaných piktogramov / Panaudotų piktogramų aprašymas / Lietoto piktogrammu apraksts / Az alkalmazott piktogramok magyarázata / Descrierea pictogramelor / Opis piktogramov / Описание на пиктограмите / Опис піктограм / Opis piktograma

Nakaz: przeczytaj instrukcję obsługi / Warrant: read the instruction manual / Příkaz: přečtěte návod k obsluze / Príkaz: oboznámte sa s užívateľskou príručkou / Privaloma: perskaitykite aptarnavimo instrukciją / Norādījums: rūpīgi iepazīstieties ar lietotāja rokasgrāmatā sniegto informāciju / Utasítás: olvassa el az útmutatót / Obilgatoriu: citiți manualul de utilizare / Ukaz: preberi navodila za uporabo / Заповедта: прочетете ръководството за употреба / Заборона: прочитайте інструкцію з експлуатації / Obavezno: pročitajte upute za uporabu

Nakaz: stosować okulary ochronne / Order: use safety goggles / Příkaz: používejte ochranné brýle / Príkaz: používajte ochranné okuliare / Privaloma: naudoti apsauginius akinius / Norādījums: nēsājiet aizsargacenes / Utasítás: viseljen védőszemüveget / Obligatoriu: folosiți ochelari de protecție / Predpis: uporabljajte zaščitna očala / Предписание: използвайте предпазни очила / Рецепт: користуватися захисними окулярами / Obavezno: nositi zaštitne naočale

Nakaz: stosować środki ochrony dróg oddechowych / Warrant: use respiratory protection / Příkaz: používejte prostředky pro ochranu dýchacích cest / Príkaz: používajte ochranné prostriedky na ochranu dýchacích ciest / Privaloma: naudoti kvėpavimo takų apsaugos priemones / Pieprasījums: izmantot elpceļu attiecīgu aizsardzību / Utasítás: használjon légúti védelmi felszerelést / Obligatoriu: utilizați echipament de protecție a căilor respiratorii / Obvezno: uporabljajte zaščito dihal / Задължително: Използвайте дихателна защита / Обов'язково: використовувати засоби захисту органів дихання / Naredba: koristite zaštitu za disanje

Używać ochronników słuchu / Use hearing protectors / Používejte ochranu sluchu / Používajte chrániče sluchu / Privaloma: naudoti apsauginius akinius / Lietojiet dzirdes aizsardzības līdzekļus / Utasítás: használjon fülvédőt / Trebuie să folosi-ți aparate pentru protecția auzului / Nosite zaščito za ušesa / Носете защита на ушите / Носіть засоби захисту органів слуху / Koristite zaštitu za sluh

Informacja: urządzenie w drugiej klasie ochronności / Information: device in the second class of protection / Informace: zařízení v druhé třídě ochrany / Informácia: zariadenie v druhej triede ochrany / Informacija: įrankio saugumo nuo elektros smūgio klasės / Informācija: ierīce atbilst otrajai aizsardzības klasei / Információ: a termék második osztályú besorolással rendelkezik / Informație: dispozitiv din clasa a doua de protecție împotriva / Informacije: naprava v zaščitnem razredu II / Информация: устройство в клас на защита II / Інформація: пристрій у класі захисту II / Informacije: uređaj je u drugoj klasi zaštite

PL Spis treści

1. Zdjęcia i rysunki
2. Opis urządzenia
3. Przeznaczenie urządzenia
4. Ograniczenie użycia
5. Dane techniczne
6. Przygotowanie do pracy
7. Podłączenie do sieci
8. Włączanie urządzenia
9. Użytkowanie urządzenia
10. Bieżące czynności obsługowe
11. Części zamienne i akcesoria
12. Samodzielne usuwanie usterek
13. Kompletacja urządzenia
14. Informacja dla użytkowników o pozbywaniu się urządzeń elektrycznych i elektronicznych
15. Wykaz części do rysunku złożeniowego
16. Karta gwarancyjna

Deklaracja zgodności została dołączona do instrukcji jako oddzielny dokument. W przypadku braku deklaracji zgodności należy się skontaktować z Dedra Exim Sp. z o.o.
Ogólne przepisy bezpieczeństwa zostały dołączone do instrukcji jako oddzielna broszura.

OSTRZEŻENIE. **Przeczytać wszystkie ostrzeżenia oznaczone symbolem ⚠ i wszystkie instrukcje.** Nieprzestrzeganie podanych niżej ostrzeżeń i wskazówek dotyczących bezpieczeństwa może być przyczyną porażenia prądem elektrycznym, pożaru lub poważnych obrażeń.

Zachować wszystkie ostrzeżenia i instrukcje do przyszłego użytku.

2. Opis urządzenia

Rys. A: 1.Worek na urobek, 2. Pokretło regulacji, 3.Uchwyt pomocniczy, 4.Głowica trójkątna

3. Przeznaczenie urządzenia

Szlifierka do powierzchni gipsowych jest urządzeniem przeznaczonym do szlifowania na sucho powierzchni z płyt gipsowo kartonowych pokrytych gładzią gipsową. W konstrukcji szlifierki zastosowano system odpylający z workiem na pył. Szlifierka wyposażona jest w dwie głowice: okrągłą i trójkątną. Okrągła głowica obrotowa służy do szlifowania dużych powierzchni, trójkątna głowica oscylacyjna przeznaczona jest do szlifowania przy krawędziach i narożach.
Dopuszcza się wykorzystanie urządzenia w pracach remontowo-budowlanych, warsztatach naprawczych, w pracach amatorskich przy równoczesnym przestrzeganiu warunków użytkowania i dopuszczalnych warunków pracy, zawartych w instrukcji obsługi.

4. Ograniczenia użycia

Urządzenie może być użytkowane tylko zgodnie zamieszczonymi poniżej „Dopuszczalnymi warunkami pracy". Nie pracować urządzeniem bez podłączonego systemu odprowadzania urobku. Nie stosować odkurzaczy domowych ze względu na możliwość ich zniszczenia pyłem gipsowym.Obrabiane powierzchnie gipsowe powinny być suche, bez wystających elementów (gwoździe, śruby, elementy ramek montażowych lub innych obce detale zabudowy), które mogą uszkodzić element ścierny i tarczę szlifierki.Szlifierka może być użytkowana tylko w pomieszczeniach zamkniętych przy sprawnie działającej wentylacji. Nie używać szlifierki w warunkach wysokiej wilgotności. Samowolne zmiany w budowie mechanicznej i elektrycznej, wszelkie modyfikacje, czynności obsługowe nieopisane w instrukcji obsługi będą traktowane jako bezprawne i powodują natychmiastową utratę praw gwarancyjnych, a deklaracja zgodności traci ważność.
Użytkowanie niezgodne z przeznaczeniem, bądź niezgodnie z instrukcją obsługi spowoduje natychmiastową utratę praw gwarancyjnych.

Dopuszczalne warunki pracy
Tryb pracy S2 20 minut
Maszyna może być użytkowana tylko w pomieszczeniach zamkniętych, o sprawnie działającej wentylacji.

5. Dane techniczne

Model	**DED7763**
Silnik elektryczny	jednofazowy komutatorowy
Napięcie sieci [V]	230 ~
Częstotliwość sieci [Hz]	50
Moc znamionowa silnika [W]	1010
Klasa ochronny	II
Stopień ochrony przed dostępem bezpośrednim	IP X0
Prędkość obrotowa głowicy [obr/min]	1000-1950
Średnica krążka ściernego [mm]	225
Emisja hałasu	
Poziom ciśnienia dźwięku L_{pA} [dB(A)]	92,6
Niepewność pomiaru (K_{pA}) [dB(A)]	3
Poziom mocy dźwięku L_{WA} [dB(A)]	103,6
Niepewność pomiaru (K_{WA}) [dB(A)]	3
Maksymalny poziom drgań na rekojeści	
Głowica okrągła:	
Główna [m/s^2]	4,79
Pomocnicza [m/s^2]	3,17
Głowica trójkątna	
Główna [m/s^2]	7,91
Pomocnicza [m/s^2]	8,87
Niepewność pomiaru drgań K	1,5

Informacja na temat drgań i hałasu

Wartość łączona drgań a_h oraz niepewność pomiaru określono zgodnie z normą EN 60745-1 i podano w tabeli.
Emisja hałasu została określona zgodnie z EN 60745-1 , wartości podano powyżej w tabeli.

⚠ UWAGA **Hałas może spowodować uszkodzenie słuchu, podczas pracy zawsze należy używać środków ochrony słuchu!**

Deklarowana łączna wartość drgań została zmierzona zgodnie ze standardową metodą badania i może być wykorzystana do porównania jednego urządzenia z drugim. Podany poziom drgań może być również wykorzystywany do wstępnej oceny narażenia na drgania.
Poziom drgań podczas rzeczywistego użytkowania urządzenia może się różnić od zadeklarowanych wartości, w zależności od sposobu użycia narzędzi roboczych, w szczególności od rodzaju obrabianego przedmiotu oraz od konieczności określenia środków mających na celu ochronę operatora. Aby dokładnie oszacować narażenia w rzeczywistych warunkach użytkowania, należy wziąć pod uwagę wszystkie części cyklu operacyjnego, obejmujące także okresy, gdy urządzenie jest wyłączone lub gdy jest ono włączone, ale nie jest używane do pracy.

6. Przygotowanie do pracy

⚠ UWAGA **Wszystkie czynności przygotowawcze przeprowadzać przy urządzeniu odłączonym od źródła zasilania.**

W celu założenia głowicy ścisnąć zaciski uchwytu (Rys. C, zgodnie z kierunkiem strzałek) i nałożyć głowicę aż do usłyszenia dźwięku zapadek „klik". Puścić zaciski. Demontaż/wymiana głowicy odbywa się w analogiczny sposób. Na głowicę założyć wymaganej ziarnistości papier ścierny. Uwaga: otwory w papierze ściernym muszą pokrywać się z otworami w głowicy. Nie zasłaniać otworów, gdyż służą one do odprowadzania pyłu poprzez zintegrowany system odpylający! Papier ścierny mocowany jest do głowicy na rzep. Upewnić się, że worek na urobek (Rys. A, 1) jest podłączony prawidłowo a opaska zaciskowa jest dokręcona odpowiednio mocno. Urządzenie jest gotowe do pracy.

7. Podłączenie do sieci

Przed podłączeniem urządzenia do źródła prądu należy upewnić się, czy napięcie zasilania odpowiada wartości podanej na tabliczce znamionowej.
Instalacja zasilająca powinna być wykonana zgodnie z zasadniczymi wymaganiami dotyczącymi instalacji elektrycznych i spełniać wymogi bezpieczeństwa użytkowania. Parametry minimalnego przekroju przewodu zasilającego oraz nominalnej wartości bezpiecznika w zależności od mocy urządzenia podano w poniższej tabeli:

Moc urządzenia [W]	Minimalny przekrój przewodu [mm^2]	Minimalna wartość bezpiecznika typu C [A]
700÷1400	1	10

Instalacja winna być wykonana przez uprawnionego elektryka. W przypadku korzystania z przedłużaczy należy zwrócić uwagę by przekrój żyły nie był mniejszy od wymaganego (patrz tabela). Przewód elektryczny ułożyć tak, aby w czasie pracy nie był narażony na przecięcie. Nie używać uszkodzonych przedłużaczy. Okresowo sprawdzać stan techniczny przewodu zasilającego. Nie ciągnąć za przewód zasilający.

8. Włączanie urządzenia

⚠ UWAGA **Przed uruchomieniem urządzenia bezwzględnie wykonać czynności opisane w rozdziale „Przygotowanie do pracy".**

⚠ UWAGA **Nigdy nie uruchamiać maszyny w momencie kontaktu tarczy ściernej z obrabianą powierzchnią!**

Przed włączeniem urządzenia, każdorazowo należy sprawdzać czy wszelkie elementy odpowiedzialne za bezpieczeństwo pracy są sprawne. Każdorazowo należy sprawdzić stan zużycia papieru ściernego. Nie pracować zużytymi papierami ściernymi. Maszynę należy uruchamiać w pozycji poziomej bez obciążenia (bez styku z obrabianą powierzchnią ściany, sufitu).
W celu włączenia urządzenia należy wcisnąć przycisk blokady (Rys. B, 1), a następnie wcisnąć włącznik (Rys. B, 2). Urządzenie wyposażone jest w pokrętło regulacji prędkości obrotowej (Rys. A, 2). Pozwala ono operatorowi płynnie regulować prędkość obrotową wrzeciona maszyny od 1000 do 1950 obr/min. Na pokrętle znajdują się oznakowania od MIN poprzez 2÷5 do MAX. Pozycje 2÷5 są wartościami pośrednimi. W czasie pracy trzymać szlifierkę oburącz, jedną rękę trzymać na uchwycie z włącznikiem (Rys. B), drugą ręką trzymając uchwyt pomocniczy (Rys. A, 3). Nie pozostawiać maszyny na biegu jałowym. Nie pozostawiać maszyny podłączonej do sieci bez dozoru. Po zakończeniu pracy obowiązkowo wyjąć wtyczkę z gniazdka. Nie przeciążać maszyny, nie pracować dłużej ciągle niż 20 min.

9. Użytkowanie urządzenia

Włączyć szlifierkę naciskając przycisk blokady i włącznika (Rys. B, 1 i 2). Pozwolić by maszyna osiągnęła pełne zadane obroty.Najlepsze efekty szlifowania suchych powierzchni gipsowo-kartonowych uzyskuje się stosując tarcze ścierne o ziarnistości 120 - 240. Dla ułatwienia podajemy orientacyjny dobór ziarnistości papieru do rodzaju wykonywanej operacji szlifierskiej:

Ziarnistość	Przeznaczenie
40	Do usuwania znacznych nierówności powierzchni
60	Do usuwania drobniejszych nierówności powierzchni
80	Do usuwania farb i kleju
100	Do wygładzania
120	Do wstępnego szlifowania
150-180	Do szlifowania
240	Do szlifowania szybkoschnących powierzchni

Wymieniać papiery ścierne kiedy są zużyte. Zaczynać pracę tarczami o mniejszej ziarnistości, a kończyć z drobnym nasypem. Każda wymiana papieru ściernego musi być dokonana przy odłączonej wtyczce szlifierki od gniazdka zasilającego! W czasie pracy należy stosować okulary ochronne i ochronę górnych dróg oddechowych (maskę przeciwpyłową). Kończąc szlifowanie zawsze najpierw wyłączyć szlifierkę, a dopiero po jej wyłączeniu odłączyć worek z urobkiem. Worek z urobkiem należy opróżniać regularnie.

10. Bieżące czynności obsługowe

⚠ UWAGA **Wszystkie czynności obsługowe przeprowadzać przy urządzeniu odłączonym od źródła zasilania.**

Przed kolejnym użyciem:

Przed rozpoczęciem pracy sprawdzić stan urządzenia pod kątem uszkodzeń mechanicznych i zanieczyszczeń (zabrudzenie otworów wentylacyjnych, narzędzi roboczych, wtyczki sieciowej lub innych, mogących wpływać na pogorszenie chwytu i/lub jakość wykonywanej pracy). W razie wykrycia

uszkodzonego elementu należy wymienić go na nowy. W razie wykrycia zanieczyszczeń należy usunąć je sprężonym powietrzem lub czystą, suchą ścierką.
Okresowo weryfikować stan techniczny urządzenia. Sprawdzać przed każdym rozpoczęciem pracy, czy papier ścierny nie jest zużyty. Zawsze pracować sprawnymi papierami ściernymi. Dbać o czystość maszyny, szczególną uwagę poświęcając na oczyszczenie otworów wlotowych powietrza do silnika (bardzo ważne). Czynność tą najlepiej wykonać przedmuchując szlifierkę sprężonym powietrzem.
Kontrolować stan szczotek elektrografitowych. W przypadku stwierdzenia, że są krótsze niż 5 mm należy je bezwzględnie wymienić na nowe. Szczotki umieszczone są po bokach silnika (Rys. D) i ich wymiana polega na:
1. Odkręceniu i zdjęciu zaślepek zabezpieczających (Rys. D),
2. Odgięciu i odsunięciu na bok sprężyny dociskającej szczotkę (Rys. D, 1),
3. Przechyleniu szlifierki, aby szczotka się wysunęła ze szczotkotrzymacza,
4. Włożeniu nowej szczotki, przełożeniu sprężyny na szczotkę i założeniu zaślepek zabezpieczających.Szczotki nie są wyposażone w ogranicznik, dlatego należy okresowo kontrolować ich stan. Częstotliwość kontroli szczotek zależy od intensywności użytkowania narzędzia, nie powinno jednak być rzadsze niż co 20-30 godzin pracy szlifierką.

Wymiana tarczy szlifierki

1. Za pomocą klucza imbusowego odkręcić śrubę, znajdującą się w środku tarczy. W przypadku głowicy okrągłej odkręcić 3 wkręty znajdujące się na narożnikach oraz kolejne 4 znajdujące się na środku tarczy.
2. Zdjąć tarczę, pociągając ją do siebie.
3. Założyć nową tarczę.
4. Dokręcić śrubę (wkręty) tak, aby tarcza nie miała luzów.

Wymiana włosia głowicy okrągłej

1. Odkręcić wkrętakiem krzyżakowym wkręty (6 sztuk), znajdujące się na obwodzie tarczy.
2. Wyjąć pierścień z włosiem.
3. Wsunąć nowy pierścień z włosiem, zwracając uwagę na dobre przyleganie pierścienia do obudowy tarczy.
4. Dokręcić wszystkie wkręty.

Opróżnianie worka na urobek (Rys. F)

1. Zsunąć na bok listwę zabezpieczającą worek,
2. Opróżnić worek, wsunąć listwę zabezpieczającą na miejsce.

11. Części zamienne i akcesoria

Zalecany papier ścierny:

DED7763
Do głowicy okrągłej: DED7749B0, DED7749B1, DED7749B2, DED7749B3, DED7749B4, DED7749B5, DED7749B6
Do głowicy trójkątnej: DED7749T0, DED7749T1, DED7749T2, DED7749T3, DED7749T4, DED7749T5, DED7749T6

W celu zakupu części zamiennych i akcesoriów należy skontaktować się z Serwisem Dedra Exim. Dane kontaktowe znajdują się na 1. stronie instrukcji.
Przy zamawianiu części zamiennych prosimy podać numer partii umieszczony na tabliczce znamionowej oraz numer części z rysunku złożeniowego.
W okresie gwarancyjnym naprawy dokonywane są na zasadach podanych w karcie gwarancyjnej. Reklamowany produkt prosimy przekazać do naprawy w miejscu zakupu (sprzedawca zobowiązany jest przyjąć reklamowany produkt), przesłać do serwisu centralnego Dedra Exim lub przesłać do serwisu najbliższego względem miejsca zamieszkania (lista serwisów na stronie www.dedra.pl). Prosimy uprzejmie dołączyć wypełnioną kartę gwarancyjną. Po okresie gwarancyjnym naprawy wykonuje serwis centralny. Uszkodzony produkt należy przesłać do serwisu (koszty wysyłki pokrywa użytkownik).

12. Samodzielne usuwanie usterek

⚠ UWAGA **Przed przystąpieniem do samodzielnego usuwania usterek odłączyć urządzenie od zasilania.**

Problem	Przyczyna	Rozwiązanie
Urządzenie nie działa	Przewód zasilający jest źle podłączony	Wcisnąć głębiej wtyczkę do gniazda
	Kabel zasilający jest uszkodzony	Przekazać urządzenie do serwisu
	W gnieździe nie ma napięcia	Sprawdzić napięcie w gnieździe Sprawdzić czy nie zadziałał bezpiecznik.
	Uszkodzony włącznik	Przekazać urządzenie do serwisu
	Silnik nie ma mocy, rusza z trudem.	Zużyte szczotki. Wymienić na nowe
	Czuć zapach spalonej izolacji.	Przekazać urządzenie do serwisu
Silnik przegrzewa się	Zapchane otwory wentylacyjne	Przedmuchać sprężonym powietrzem
Efektywność szlifowania bardzo mała.	Zużyty papier ścierny	Wymienić na nową

13. Kompletacja urządzenia

1. Szlifierka 1-szt,, 2. Komplet papierów ściernych - 12 szt., 3. Głowica okrągła - 1 szt., 4. Głowica trójkątna – 1 szt., 5. Worek na urobek -1 szt.,
6. Przewód elastyczny -1 szt., 7. Klucz ampulowy - 1 szt., 8. Wkrętak – 1 szt., 9. Szczotki elektrografitowe kpl. – 1 szt., 10. Walizka transportowa – 1 szt.

14. Informacja dla użytkowników o pozbywaniu się urządzeń elektrycznych i elektronicznych

(dotyczy gospodarstw domowych)



Przedstawiony symbol umieszczony na produktach lub dołączonej do nich dokumentacji informuje, że niesprawnych urządzeń elektrycznych lub elektronicznych nie można wyrzucać razem z odpadami bytowymi. Prawidłowe postępowanie w razie konieczności utylizacji, powtórnego użycia lub odzysku podzespołów polega na przekazaniu urządzenia do wyspecjalizowanego punktu zbiórki, gdzie będzie przyjęte bezpłatnie. Informacji o lokalizacji miejsc zbiórki zużytego sprzętu udzielają władze lokalne np. na swoich stronach internetowych.
Prawidłowa utylizacja urządzenia umożliwia zachowanie cennych zasobów i uniknięcie negatywnego wpływu na zdrowie i środowisko, wynikające z możliwości obecności w sprzęcie niebezpiecznych: substancji, mieszanin oraz części składowych.
Nieprawidłowa utylizacja odpadów zagrożona jest karami przewidzianymi w odpowiednich przepisach lokalnych.
Użytkownicy w krajach Unii Europejskiej: W razie konieczności pozbycia się urządzeń elektrycznych lub elektronicznych, prosimy skontaktować się z najbliższym punktem sprzedaży lub z dostawcą, którzy udzielą dodatkowych informacji.
Pozbywanie się odpadów w krajach poza Unią Europejską: Taki symbol dotyczy tylko krajów Unii Europejskiej. W razie potrzeby pozbycia się niniejszego produktu prosimy skontaktować się z lokalnymi władzami lub ze sprzedawcą celem uzyskania informacji o prawidłowym sposobie postępowania.

15. Wykaz części do rysunku złożeniowego

DED7763 (Rys. F)

Numer	Nazwa części	Numer	Nazwa części
1	Uszczelniacz	59	Podkładka
2	Osłona przednia	60	Podkładka sprężynowa
3	Obudowa górna turbiny	61	Śruba
4	Śruba	62	Tabliczka
5	Śruba	63	Regulator obrotów
6	Łożysko 6001	64	Osłona szczotkotrzymaczy
7	Koło zębate odbiorcze	65	Uchwyt
8	Tuleja	66	Śruba
9	Podkładka	67	Śruba
10	Podkładka sprężynowa	68	Obudowa
11	Śruba	69	Obudowa
12	Uchwyt mocujący	70	Osłona plastikowa tarczy
13	Nakrętka	71	Amortyzator gumowy
14	Podkładka	72	Narożnik
15	Podkładka sprężynowa	73	Podkładka
16	Śruba	74	Wrzeciono
17	Osłona	75	Osłona łożyska
18	Śruba	76	Seger
19	Osłona górna	77	Osłona łożyska
20	Śruba	78	Tarcza delta
21	Obudowa przekładni	79	Tarcza ścierna
22	Śruba	80	Pierścień
23	Uchwyt mocujący	81	Łożysko 6000
24	Trzpień	82	Podkładka
25	Dźwignia mocowania głowicy	83	Mimośród
26	Sprężyna	84	Łożysko
27	Dźwignia mocowania głowicy	85	Łożysko 6002
28	Obudowa dolna turbiny	86	Łożysko 6001
29	Uszczelniacz	87	Tabliczka
30	Seger / uszczelniacz	88	Seger
31	Turbina	89	Tarcza ścierna
32	Wrzeciono	90	Osłona przeciwpyłowa
33	Klin	91	Tarcza z rzepem
34	Seger	92	Osłona tarczy
35	Nakrętka	93	Tabliczka
36	Koło zębate atakujące	94	Sprężyna
37	Łożysko 629	95	Wrzeciono
38	Wirnik	96	Kulka stalowa
39	Podkładka	97	Łożysko 6002
40	Łożysko 607	98	Seger
41	Gumowa osłona łożyska	99	Opór łożyska
42	Osłona pyłowa	100	Śruba
43	Śruba	101	Koło zębate duże
44	Stojan	102	Seger
45	Śruba	103	Łożysko 606
46	Osłona szczotkotrzymaczy	104	Śruba
47	Obudowa	105	Obudowa
48	Odgiętka	106	Wałek napędowy
49	Szczotka elektrografitowa	107	Podkładka
50	Tabliczka	108	Łożysko 6000
51	Szczotkotrzymacz	109	Trzpień łożyska
52	Uchwyt mocujący przewodu	110	Podkładka
53	Śruba	111	Klin

54	Przewód zasilający	112	Pierścień
55	Kondensator	113	Wrzeciono
56	Włącznik JIABEN FA1-6C	114	Króciec przyłączeniowy
57	Sprężynka	115	Wąż
58	Obudowa silnika	116	Worek

Karta gwarancyjna

na

Szlifierka do powierzchni gipsowych z systemem odpylającym

Nr katalogowy: DED7763 nr partii: .....

(zwane dalej Produktem)

Data zakupu Produktu: .....

Pieczęć sprzedawcy

Data i podpis sprzedawcy: .....

Oświadczenie Użytkownika:

Potwierdzam, że zostałem poinformowany o warunkach gwarancji oraz skutkach nieprzestrzegania wytycznych zawartych w Instrukcji obsługi i karcie gwarancyjnej. Warunki niniejszej gwarancji są mi znane, co potwierdzam własnoręcznym podpisem:

....

Data i miejsce Podpis Użytkownika

I. Odpowiedzialność za Produkt

1. Gwarant – Dedra Exim Sp. z o.o. z siedzibą w Pruszkowie, adres: ul. 3 Maja 8, 05-800 Pruszków, KRS 0000062517, Sąd Rejonowy dla m.st. Warszawy w Warszawie, XIV Wydział Gospodarczy Krajowego Rejestru Sądowego, NIP 527-020-49-33, kapitał zakładowy: 100 980.00 zł.
2. Na warunkach określonych w niniejszej karcie gwarancyjnej Gwarant udziela gwarancji na Produkt, pochodzący z dystrybucji Gwaranta.
3. Odpowiedzialność z tytułu gwarancji obejmuje tylko wady powstałe z przyczyn tkwiących w Produkcie w momencie jego wydania Użytkownikowi.
4. Z tytułu gwarancji Użytkownik, uzyskuje prawo do bezpłatnej naprawy Produktu, o ile wada ujawniła się w okresie gwarancji. Sposób naprawy Produktu (metoda wykonania naprawy) zależy od decyzji Gwaranta. W przypadku stwierdzenia przez Gwaranta braku możliwości naprawy Gwarant zastrzega sobie prawo wymiany wadliwego elementu albo całego Produktu na wolny od wad, obniżenia ceny Produktu lub odstąpienia od umowy.
5. W stosunku do Użytkownika, który nie jest konsumentem w rozumieniu ustawy z dnia 23 kwietnia 1964r. Kodeks cywilny, odpowiedzialność odszkodowawcza Gwaranta za szkody wynikające z niniejszej gwarancji i/lub w związku z jej zawarciem i wykonywaniem, bez względu na tytuł prawny, jest ograniczona maksymalnie do wysokości wartości wadliwego Produktu.

II. Okres gwarancji

Elementy Produktu	Czas trwania ochrony gwarancyjnej
Szlifierka do powierzchni gipsowych z systemem odpylającym	36- miesięcy, licząc od daty zakupu Produktu uwidocznionej w niniejszej karcie gwarancyjnej
Papiery ścierne, szczotki elektrografitowe, worek na urobek	Elementy nieobjęte gwarancją

III. Warunki skorzystania z gwarancji

1. Przedstawienie przez Użytkownika wypełnionej karty gwarancyjnej Produktu oraz uprawdopodobnienie przez Użytkownika okoliczności zakupu Produktu, np. poprzez przedstawienie paragonu, faktury, itd. W celu sprawnego przeprowadzenia reklamacji zaleca się aby Użytkownik przekazał wraz z Produktem do reklamacji wszystkie elementy określone w „Kompletacji urządzenia" zawartej w Instrukcji obsługi.
2. Stosowanie się przez Użytkownika do zaleceń zawartych w Instrukcji obsługi i karcie gwarancyjnej.
3. Gwarancja obejmuje tylko obszar Rzeczypospolitej Polskiej i UE.
4. Gwarancja nie obejmuje wad Produktu powstałych w szczególności na skutek:

a. Nieprzestrzegania przez Użytkownika warunków określonych w Instrukcji obsługi, w szczególności w zakresie prawidłowej eksploatacji, konserwacji i czyszczenia;
b. Zastosowania przez Użytkownika środków czyszczących lub konserwujących niezgodnych z Instrukcją obsługi;
c. Nieodpowiedniego przechowywania i transportu Produktu przez Użytkownika;
d. Samowolnych zmian i/lub przeróbek Produktu przez Użytkownika, które nie były uzgadniane z Gwarantem;
e. Zastosowania przez Użytkownika w Produkcie materiałów eksploatacyjnych niezgodnych z Instrukcją obsługi.

5. Użytkownik, który nie jest konsumentem w rozumieniu ustawy z dnia 23 kwietnia 1964r. Kodeks cywilny, traci gwarancję na Produkt, w którym:
- numery seryjne, oznaczenia dat i tabliczki znamionowe zostały usunięte, zmienione lub uszkodzone przez Użytkownika;
- plomby zostały uszkodzone przez Użytkownika lub noszą ślady manipulacji Użytkownika.

6. Uwaga! Czynności związane z codzienną obsługą Produktu, wynikające m.in. z Instrukcji obsługi Użytkownik wykonuje we własnym zakresie i na swój koszt.

IV. Procedura reklamacyjna

1. W przypadku stwierdzenia nieprawidłowej pracy Produktu, przed dokonaniem zgłoszenia reklamacyjnego należy upewnić się czy wszystkie czynności określone w szczególności w Instrukcji obsługi zostały wykonane w sposób prawidłowy.
2. Zgłoszenie reklamacji zaleca się dokonać niezwłocznie, najlepiej w terminie 7 dni od daty zauważenia wady Produktu. Użytkownik, który nie jest konsumentem w rozumieniu ustawy z dnia 23 kwietnia 1964r. Kodeks cywilny traci uprawienia wynikające z niniejszej gwarancji w przypadku niezgłoszenia reklamacji w terminie 7 dni.
3. Zgłoszenie reklamacji można dokonać m.in. w punkcie zakupu Produktu, w serwisie gwarancyjnym lub pisemnie na adres: Dedra Exim Sp. z o.o., ul. 3 Maja 8, 05-800 Pruszków.
4. Użytkownik może złożyć reklamację przy wykorzystaniu formularza dostępnego na stronie internetowej www.dedra.pl. („Formularz zgłoszenia reklamacji z tytułu gwarancji").
5. Adresy serwisów gwarancyjnych dla poszczególnych krajów dostępne są na stronie www.dedra.pl. W przypadku braku serwisu gwarancyjnego dla danego kraju zgłoszenia reklamacyjne z tytułu gwarancji zaleca się kierować na adres: Dedra Exim Sp. z o.o. ul. 3 Maja 8, 05-800 Pruszków (Polska).
6. Mając na uwadze bezpieczeństwo Użytkownika zakazuje się korzystania z wadliwego Produktu.
7. Uwaga! Korzystanie z wadliwego Produktu jest niebezpieczne dla zdrowia i życia Użytkownika.
8. Wykonanie obowiązków wynikających z gwarancji nastąpi w terminie 14 dni roboczych, licząc od dnia dostarczenia reklamowanego Produktu przez Użytkownika.
9. Przed dostarczeniem wadliwego Produktu do reklamacji zaleca się jego oczyszczenie. Reklamowany Produkt zaleca się dokładnie zabezpieczyć przed uszkodzeniami w transporcie (zaleca się dostarczyć reklamowany Produkt w oryginalnym opakowaniu).
10. Okres gwarancji ulega przedłużeniu o czas, w ciągu którego wskutek wady Produktu objętego gwarancją Użytkownik nie mógł z niego korzystać.

Gwarancja nie wyłącza, nie ogranicza, ani nie zawiesza uprawnień Użytkownika wynikających z przepisów o rękojmi za wady rzeczy sprzedanej.

Zgodnie z art. 13 ust. 1 i ust. 2 rozporządzenia Parlamentu Europejskiego i Rady (UE) 2016/679 z dnia 27 kwietnia 2016 r. w sprawie ochrony osób fizycznych w związku z przetwarzaniem danych osobowych i w sprawie swobodnego przepływu takich danych oraz uchylenia dyrektywy 95/46/WE (dalej: „RODO") informujemy

1. Administratorem Twoich danych osobowych podanych w formularzu jest DEDRA-EXIM sp. z o.o. z siedzibą w Pruszkowie , ul. 3 Maja 8, 05-800 Pruszków (dalej: „Administrator").
2. Twoje dane będą przetwarzane wyłącznie w celu przeprowadzenia procedury gwarancyjnej urządzenia zgodnie art. 6 ust. 1 lit. b ogólnego rozporządzenie o ochronie danych (dalej: „RODO") Podanie danych jest dobrowolne, ale konieczne do przeprowadzenia procedury gwarancyjnej.
3. Twoje dane będą przetwarzane przez okres rozpatrywania przeprowadzenia procedury gwarancyjnej oraz w celach archiwizacyjnych w razie konieczności obrony przed ewentualnymi roszczeniami wobec Administratora nie dłużej niż do momentu ich przedawnienia.
4. Twoje dane mogą być ujawniane wyłącznie podmiotom przetwarzającym dane na rzecz administratora na podstawie pisemnej umowy powierzenia przetwarzania danych osobowych świadczącym m.in. usługi serwisu technicznego, hostingu lub obsługi strony internetowej, obsługi IT, firmie kurierskiej. Dostawcy Administratora zobowiązani są do zapewnienia zabezpieczenia danych i spełnienia wymogów obowiązującego prawa związanego z ochroną danych osobowych i nie mogą wykorzystywać powierzonych danych osobowych do innych celów niż te, które są określone w umowie z Administratorem.
5. Twoje dane nie będą przetwarzane w sposób zautomatyzowany w tym również w formie profilowania oraz nie będą przekazywane do państwa trzeciego/organizacji międzynarodowej.
6. Posiadasz prawo dostępu do treści swoich danych oraz prawo ich sprostowania, usunięcia, ograniczenia przetwarzania, prawo do przenoszenia danych, prawo wniesienia sprzeciwu, w dowolnym momencie.
7. We wszelkich sprawach związanych z przetwarzaniem Twoich danych osobowych przez Administratora możesz skontaktować się pod adresem e-mail: daneosobowe@dedra.pl;
8. Masz prawo wniesienia skargi do wniesienia skargi do organu właściwego do spraw ochrony danych osobowych;

EN Table of contents

1. Photos and drawings
2. Description of the device
3. Purpose of the device
4. Restriction of use
5 technical data
6. Preparation for work
7. Connecting to the network
8. Turning on the device
9. Use of the device
10. Ongoing maintenance
11. Spare parts and accessories
12. Troubleshooting on its own
13. Completion of the device
14. Information for users on disposal of electrical and electronic equipment
15. Warranty card

Translation of original instructions

The Declaration of Conformity is attached to the manual as a separate document. In the absence of a declaration of conformity, please contact Dedra Exim Ltd.
General safety regulations are included in the manual as a separate booklet.

WARNING. Read all warnings marked with the symbol and all instructions. Failure to observe the following warnings and safety instructions could result in electric shock, fire or serious injury.

Retain all warnings and instructions for future use.

2. Description of the device

Fig. A: 1.Excavated bag, 2.Adjustment knob, 3.Auxiliary handle, 4.Triangular head

3. Purpose of the device

Gypsum surface grinder is a device designed for dry grinding of plasterboard surfaces covered with gypsum plasterboard. The construction of the grinder uses a dust collection system with a dust bag. The sander is equipped with two heads: round and triangular. The round rotary head is used for sanding large areas, while the triangular oscillating head is designed for sanding at edges and corners.
It is permissible to use the device in repair and construction work, repair workshops, in amateur work, while observing the conditions of use and permissible working conditions contained in the instruction manual.

4. Restrictions on use

The device may only be operated in accordance with the "Permissible operating conditions" below. Do not work with the device without a connected spoil removal system. Do not use household vacuum cleaners due to the possibility of their destruction by gypsum dust.Worked gypsum surfaces should be dry, without protruding elements (nails, screws, elements of mounting frames or other foreign construction details), which can damage the abrasive element and the grinding wheel.The grinder can be used only in closed rooms with efficient ventilation. Do not use the grinder in high humidity conditions. Unauthorized changes to the mechanical and electrical structure, any modifications, maintenance activities not described in the instruction manual will be treated as illegal and cause immediate loss of warranty rights, and the declaration of conformity becomes invalid.
Use not in accordance with the intended use, or not in accordance with the operating instructions will result in immediate loss of warranty rights.

Acceptable working conditions
S2 operating mode 20 minutes
The machine can only be used indoors, with efficient ventilation.

5. Technical data

Model	**DED7763**
Electric motor	single-phase commutator
Line voltage [V].	230 ~
Network frequency [Hz].	50
Motor rated power [W].	1010
Protection class	II
Degree of protection against direct access	IP X0
Head speed [rpm].	1000-1950
Diameter of abrasive disc [mm].	225
Noise emissions	
Sound pressure level L_{pA} [dB(A)].	92,6
Measurement uncertainty (K_{pA}) [dB(A)]	3
Sound power level L_{WA} [dB(A)].	103,6
Measurement uncertainty (K_{WA}) [dB(A)]	3
Maximum vibration level on the handle	
Round head:	
Principal [m/s^2]	4,79
Auxiliary [m/s^2]	3,17
Triangular head	
Principal [m/s^2]	7,91
Auxiliary [m/s^2]	8,87
Uncertainty of vibration measurement K	1,5

Information on vibration and noise

The combined value of vibration a_h and the measurement uncertainty were determined in accordance with EN 60745-1 and are given in the table.
Noise emissions were determined in accordance with EN 60745-1 , the values are given above in the table.

WARNING **Noise can cause hearing damage, always use hearing protection when working!**

The declared total vibration value has been measured according to a standard test method and can be used to compare one device with another. The stated vibration level can also be used for preliminary assessment of vibration exposure.
The level of vibration during actual use of the device may differ from the declared values, depending on how the working tools are used, especially the type of workpiece, and the need to determine measures to protect the operator. To accurately estimate exposures under actual operating conditions, all parts of the operating cycle must be taken into account, including periods when the device is off or when it is on but not being used for work.

6. Preparation for work

WARNING **Carry out all preparatory activities with the device disconnected from the power source.**

To put the head on, squeeze the clamps of the holder (Fig. C, according to the direction of the arrows) and put the head on until you hear the "click" sound of the latches. Release the clamps. Removal/replacement of the head is carried out in the same way. Put the required grit sandpaper on the head. Note: the holes in the sandpaper must coincide with the holes in the head. Do not cover the holes, as they are used for dust removal through the integrated dust collection system! The sandpaper is attached to the head with Velcro. Make sure that the spoil bag (Fig. A, 1) is connected correctly and the clamp is tightened properly. The device is ready for use.

7. Connecting to the network

Before connecting the device to a power source, make sure that the supply voltage corresponds to the value indicated on the nameplate.
The power supply installation should be carried out in accordance with the essential requirements for electrical installations and meet the requirements for safety of use. The parameters of the minimum cross-section of the supply cable and the nominal value of the fuse, depending on the power of the device, are given in the following table:

Device power [W].	Minimum cable cross-section [mm^2].	Minimum value of type C fuse [A].
700÷ 1400	1	10

The installation should be carried out by an authorized electrician. When using extension cords, make sure that the conductor cross-section is not smaller than required (see table). Arrange the electrical cable so that it is not exposed to cutting during operation. Do not use damaged extension cords. Periodically check the technical condition of the power cord. Do not pull on the power cord.

8. Turning on the device

WARNING **Before starting the device, absolutely follow the steps described in the section "Preparing for operation".**

WARNING **Never run the machine when the abrasive wheel is in contact with the surface to be machined!**

Before turning on the machine, each time check that all components responsible for safe operation are in working order. Each time, check the wear condition of the sandpaper. Do not work with worn sandpaper. Start the machine in a horizontal position without a load (without contact with the treated surface of the wall, ceiling).
To turn on the device, press the lock button (Fig. B, 1), and then press the switch (Fig. B, 2). The device is equipped with a speed control knob (Fig. A, 2). It allows the operator to smoothly adjust the speed of the machine spindle from 1000 to 1950 rpm. On the knob there are markings from MIN through 2÷5 to MAX. Positions 2÷5 are intermediate values. During operation, hold the grinder with both hands, one hand on the handle with the switch (Fig. B), with the other hand holding the auxiliary handle (Fig. A, 3). Do not leave the machine idling. Do not leave the machine connected to the mains unattended. After finishing work, it is mandatory to remove the plug from the socket. Do not overload the machine, do not work for more than 20 minutes continuously.

9. Use of the device

Turn on the sander by pressing the lock and switch button (Fig. B, 1 and 2). Allow the machine to reach the full preset speed.The best sanding results on dry drywall surfaces are obtained by using abrasive discs with a grain size of 120 - 240.For your convenience, we provide an approximate selection of paper grain size for the type of sanding operation to be performed:

Granularity	Destination
40	For removing significant surface irregularities
60	For removing finer surface irregularities
80	For removing paint and glue
100	For smoothing
120	For preliminary grinding
150-180	For grinding
240	For sanding fast-drying surfaces

Replace sandpaper when it is worn out. Begin work with discs of smaller grit, and finish with fine grit. Any replacement of sandpaper must be done with the sander plug disconnected from the power outlet! While working, wear safety glasses and upper respiratory protection (dust mask). When finishing grinding, always switch off the grinder first, and only after switching off the grinder, disconnect the bag with the excavated material. The spoil bag should be emptied regularly.

10. Ongoing maintenance

WARNING **Perform all maintenance operations with the device disconnected from the power source.**

Before the next use:

Before starting work, check the condition of the device for mechanical damage and contamination (dirt on the vents, working tools, power plug or other, which may affect the deterioration of the grip and/or the quality of the work performed). If a damaged component is detected, replace it with a new one. If dirt is detected, remove it with compressed air or a clean, dry cloth.
Periodically verify the technical condition of the machine. Check the sandpaper for wear and tear before each use. Always work with efficient sandpaper. Take care of the cleanliness of the machine, paying special attention to cleaning the air inlets to the engine (very important). This activity is best done by blowing the grinder with compressed air.

Check the condition of electrographite brushes. If you find that they are shorter than 5 mm, it is imperative to replace them with new ones. The brushes are located on the sides of the motor (Fig. D) and their replacement consists in:
1. unscrew and remove the safety caps (Fig. D),
2. bend and move aside the brush pressure spring (Fig. D, 1),
3. tilt the grinder so that the brush slides out of the brush holder,
4.Insert a new brush, put the spring on the brush and put on the safety caps.Brushes are not equipped with a stop, so it is necessary to periodically check their condition. The frequency of inspection of brushes depends on the intensity of use of the tool, but it should not be less frequent than every 20-30 hours of operation of the grinder.

Replacing the grinding wheel

1 Using an allen wrench, unscrew the screw, located in the center of the disc. For a round head, unscrew the 3 screws located on the corners and another 4 located in the center of the disc.
2 Remove the shield by pulling it towards you.
3 Put on a new disc.
4. tighten the screw(s) so that the disc has no play.

Replacement of round head bristles

1. unscrew the screws (6 pieces), located on the perimeter of the disc, with a Phillips screwdriver.
2 Remove the bristle ring.
3. insert the new bristle ring, paying attention to the good adhesion of the ring to the disc housing.
4. tighten all screws.

Emptying the spoil bag (Fig. F)

1 Slide aside the bag's protective strip,
2. empty the bag, slide the safety strip into place.

11. Spare parts and accessories

Recommended sandpaper:

DED7763
For the round head: DED7749B0, DED7749B1, DED7749B2, DED7749B3, DED7749B4, DED7749B5, DED7749B6
For the triangular head: DED7749T0, DED7749T1, DED7749T2, DED7749T3, DED7749T4, DED7749T5, DED7749T6

To purchase spare parts and accessories, contact Dedra Exim Service. Contact information is on the 1st page of the manual.
When ordering spare parts, please quote the lot number on the nameplate and the part number from the assembly drawing.
During the warranty period, repairs are carried out under the terms of the warranty card. Please hand over the claimed product for repair at the place of purchase (the seller is obliged to accept the claimed product), send it to the Dedra Exim central service center or send it to the service center closest to your place of residence (list of service centers at www.dedra.pl). Kindly include the completed warranty card. After the warranty period, repairs are performed by the central service. Send the defective product to the service center (shipping costs are paid by the user).

12. Troubleshooting on your own

WARNING **Unplug the device from the power supply before troubleshooting it yourself.**

Problem	Cause	Solution
The device is not working	The power cable is incorrectly connected	Push the plug deeper into the socket
	The power cable is damaged	Take the device to a service center
	There is no voltage in the socket	Check the voltage at the socket Check for tripped fuse.
	Defective switch	Take the device to a service center
	The engine has no power, starts with difficulty.	Worn brushes. Replace with new
	You can smell burnt insulation.	Take the device to a service center
The engine is overheating	Clogged vents	Blow out with compressed air
Grinding efficiency very low.	Used sandpaper	Replace with a new one

13. Completion of the device

1) Grinder 1-piece,, 2) Sanding paper set - 12 pieces, 3) Round head - 1 piece, 4) Triangular head - 1 piece, 5) Sack for spoil -1 piece,
6. flexible cable -1 piece, 7. ampoule wrench - 1 piece, 8. screwdriver - 1 piece, 9. electrographite brushes cpl. - 1 piece, 10. Carrying case - 1 piece.

14. Information for users on disposal of electrical and electronic equipment

(applies to households)



The symbol shown on the products or accompanying documentation informs that faulty electrical or electronic equipment must not be disposed of with household waste. The correct course of action when disposal, reuse or recovery of components is to take the device to a specialized collection point, where it will be accepted free of charge. Information on the location of collection sites for waste equipment is provided by local authorities, e.g. on their websites.
Proper disposal of the device allows you to conserve valuable resources and avoid negative health and environmental impacts resulting from the possibility of hazardous: substances, mixtures and components in the equipment.
Improper disposal of waste is subject to penalties under relevant local regulations.
Users in European Union countries: If you need to dispose of electrical or electronic equipment, please contact your nearest retailer or supplier, who will provide additional information.
Disposal of waste in countries outside the European Union: This symbol applies only to countries within the European Union. If you need to dispose of this product, please contact your local authorities or your dealer for proper disposal.

Warranty card
at
Gypsum surface grinder with dust collection system
Part No.: DED7763 Lot No.: .....
(hereinafter referred to as the Product)
Product Purchase Date: .....

Dealer stamp

Date and signature of vendor: .....

User Statement:
I acknowledge that I have been informed of the warranty terms and conditions and the consequences of not following the guidelines in the User's Manual and Warranty Card. The terms of this warranty are known to me, which I confirm with my signature:

....
Date and place Signature of the User

I. Product Liability

1. Guarantor - Dedra Exim Sp. z o.o. with its seat in Pruszkow, address: ul. 3 Maja 8, 05-800 Pruszków, KRS 0000062517, District Court for the City of Warsaw in Warsaw, XIV Economic Department of the National Court Register, NIP 527-020-49-33, share capital: PLN 100,980.00.
2. Under the terms of this warranty card, the Guarantor guarantees the Product, originating from the Guarantor's distribution.
3. Liability under the warranty shall cover only defects arising from causes inherent in the Product at the time of its release to the User.
4. By virtue of the warranty, the User, obtains the right to repair the Product free of charge, if the defect became apparent during the warranty period. The method of repairing the Product (the method of performing the repair) is at the discretion of the Guarantor. If the Guarantor finds that repair is not possible, the Guarantor reserves the right to replace the defective element or the entire Product with a defect-free one, reduce the price of the Product or withdraw from the contract.
5. In relation to the User who is not a consumer within the meaning of the Act of April 23, 1964. Civil Code, the Guarantor's liability for damages resulting from this guarantee and/or in connection with its conclusion and execution, regardless of the legal title, is limited to a maximum of the value of the defective Product.

II. Warranty period

Product Elements	Duration of warranty protection
Gypsum surface grinder with dust collection system	36-Months, starting from the date of purchase of the Product highlighted in this warranty card
Sandpaper, electrographite brushes, spoil bag	Items not covered by the warranty

III. Conditions for taking advantage of the guarantee

The User should present the completed warranty card for the Product and the User should make the circumstances of the purchase of the Product plausible, e.g. by presenting the receipt, invoice, etc. In order to carry out the claim efficiently, the User is advised to submit with the Product for claim all the elements specified in "Completion of the device" included in the User's Manual.
2. compliance by the User with the recommendations contained in the User's Manual and the warranty card.
3. The warranty covers only the territory of the Republic of Poland and the EU.
4. The warranty does not cover Product defects arising in particular from:
a. Failure by the User to comply with the conditions set forth in the User's Manual, particularly with regard to proper operation, maintenance and cleaning;
b. Use of cleaning or maintenance products by the User that do not comply with the User's Manual;
c. Inadequate storage and transportation of the Product by the User;
d. Unauthorized changes and/or alterations to the Product by the User, which were not agreed upon with the Guarantor;
e. User's use of consumables in the Product that do not comply with the User's Manual.
5. A user who is not a consumer within the meaning of the Act of April 23, 1964. Civil Code, loses the warranty on the Product in which:
- serial numbers, date markings and nameplates have been removed, altered or damaged by the User;
- seals have been damaged by the User or bear signs of tampering by the User.

6. Note: Activities related to the daily operation of the Product, resulting, among other things, from the User's Manual, shall be performed by the User on his/her own and at his/her own expense.

IV. Complaint procedure

1. In the event that the Product is found not to be working properly, make sure that all the operations specified in particular in the User's Manual have been performed correctly before making a claim.
2. It is recommended to make a complaint immediately, preferably within 7 days from the date of noticing a defect in the Product. The User, who is not a consumer within the meaning of the Act of April 23, 1964. Civil Code, loses his/her rights under this warranty if he/she fails to report a complaint within 7 days.
3. Claims may be filed, among others, at the point of purchase of the Product, at the warranty service or in writing to the address: Dedra Exim Sp. z o.o., ul. 3 Maja 8, 05-800 Pruszków.
4. The user may file a complaint using the form available on the website www.dedra.pl. ("Warranty Claim Form").
5. Addresses of warranty services for specific countries are available at www.dedra.pl. In the absence of a warranty service for a particular country, warranty claims are recommended to be addressed to: Dedra Exim Sp. z o.o. ul. 3 Maja 8, 05-800 Pruszków (Poland).
6. With a view to the safety of the User, it is prohibited to use a defective Product.
7. Caution: using a defective Product is dangerous to the health and life of the User.
8. The fulfillment of obligations under the warranty will be carried out within 14 working days from the date of delivery of the claimed Product by the User.
9. Before delivering the defective Product for complaint, it is recommended to clean it. The Product under complaint is recommended to be carefully protected against damage in transit (it is recommended to deliver the Product under complaint in its original packaging).
10. The warranty period shall be extended by the time during which, due to a defect in the Product covered by the warranty, the User could not use it.

The warranty does not exclude, limit or suspend the User's rights under the warranty provisions for defects of the sold thing.

Pursuant to Article 13 (1) and (2) of Regulation (EU) 2016/679 of the European Parliament and of the Council of April 27, 2016 on the protection of natural persons with regard to the processing of personal data and on the free movement of such data and repealing Directive 95/46/EC (hereinafter: "RODO"), we inform you of the following

1. The administrator of your personal data provided in the form is DEDRA-EXIM sp. z o.o. with its registered office in Pruszkow , 3 Maja Street 8, 05-800 Pruszkow (hereinafter: "Administrator").
2. Your data will be processed solely for the purpose of carrying out the warranty procedure for the device in accordance with Article 6(1)(b) of the General Data Protection Regulation (hereinafter: "GDPR") Provision of data is voluntary, but necessary to carry out the warranty procedure.
3. Your data will be processed for the period of consideration of the execution of the warranty procedure and for archiving purposes in case of the need to defend against possible claims against the Administrator no longer than until their statute of limitations.
4. Your data may be disclosed only to entities processing data for the Administrator on the basis of a written contract of entrustment of personal data processing providing, among others, technical service, hosting or website maintenance, IT service, courier company. The Administrator's suppliers are obliged to ensure data security and meet the requirements of the applicable law related to personal data protection and may not use the entrusted personal data for purposes other than those specified in the contract with the Administrator.
5. Your data will not be processed by automated means including profiling and will not be transferred to a third country/international organization.
6. You have the right to access the content of your data and the right to rectify, erase, restrict processing, the right to data portability, the right to object, at any time.
7. For all matters related to the processing of your personal data by the Administrator, you can contact at the following email address: daneosobowe@dedra.pl;
8. You have the right to lodge a complaint with the data protection authority;

CZ Obsah

1. Snímky a obrázky
2. Popis zařízení
3. Určení nástroje
4. Omezení použití
5. Technické údaje
6. Příprava k práci
7. Připojení k síti
8. Zapínání nástroje
9. Použití nástroje
10. Aktuální provozní práce
11. Náhradní díly a příslušenství
12. Samostatné odstranění závad
13. Výbava nástroje
14. Informace pro uživatele o zbavování se elektrických a elektronických zařízení
15. Záruční list

Překlad originálního návodu

Prohlášení o shodě bylo připojeno k návodu jako jednotlivý dokument. V případě chybějícího prohlášení o shodě kontaktujte Dedra Exim Sp. z o.o.
Všeobecné bezpečnostní podmínky byly připojeny k návodu jako jednotlivá brožura.

VAROVÁNÍ. Přečtěte si všechna upozornění označená symbolem a všechny pokyny. Nedodržení níže uvedených upozornění a bezpečnostních pokynů může vést k úrazu elektrickým proudem, požáru nebo vážným zraněním.
Uložte všechna upozornění a pokyny pro pozdější použití.

2. Popis zařízení

Obr. A: 1. Pytel na prach, 2. Spínač, 3. Tělo, 4. Trojúhelníková hlava

3. Určení nástroje

Bruska na sádrové povrchy je zařízení určené k broušení povrchů ze sádrokartonových desek pokrytých sádrovou omítkou. V konstrukci brusky je zapracován odsavač s pytlem na prach.
Bruska je vybavena dvěma hlavami: kulatou a trojúhelníkovou. Kulatá otočná hlava je určena k broušení velkých ploch, trojúhelníková oscilační hlava je určena k broušení hran a rohů. Odsavač je určen k práci s pytlem na prach, v konstrukci zařízení nelze použít externí vysavač.

Zařízení se může používat pro stavební a opravné práce, v opravárenských dílnách, pro hobby použití se současným dodržováním podmínek používání a přípustných pracovních podmínek , uvedených v návodu k obsluze.

4. Omezení použití

Zařízení může být používáno pouze v souladu s níže uvedenými "Přípustnými provozními podmínkami". Nepracujte se zařízením bez připojeného odsavače prachu. Nepoužívejte domácí vysavače vzhledem k možnosti zničení sádrovým prachem. Obráběné sádrové povrchy musí být suché, bez vyčnívajících předmětů (hřebíky, šrouby, části montážních rámečků nebo jiné cizí zabudované prvky), které by mohly poškodit brusnou část a kotouč brusky.
Brusku používejte pouze v uzavřených prostorech s účinně fungující ventilací.
Brusku nepoužívejte v podmínkách vysoké vlhkosti.
Samovolné změny v mechanické a elektrické stavbě, veškeré úpravy, obslužné činnosti nepopsané v návodu k obsluze budou vnímány jako právně neopodstatněné a způsobí okamžitou ztrátu záručních práv a prohlášení o shodě ztratí platnost. Používání, které budou v rozporu s určením nebo v rozporu s návodem k obsluze způsobí okamžitou ztrátu záručních práv.

Přípustné pracovní podmínky
Režim provozu S2 20 minut
Stroj lze používat pouze v uzavřených místnostech, se správně fungující ventilací.

5. Technické údaje

Model	**DED7763**
Elektromotor	Komutátorový jednofázový
Síťové napětí [V]	230 ~
Kmitočet sítě [Hz]	50
Jmenovitý výkon motoru [W]	1010
Třída ochrany	II
Stupeň ochrany	IP X0
Rychlost otáčení hlavy [obr/min]	1000-1950
Průměr brusného kotouče [mm]	225
Emise hluku	
Úroveň tlaku zvuku L_{pA} [dB(A)]	92,6
Nejistota měření (K_{pA}) [dB(A)]	3
Úroveň příkonu zvuku L_{WA} [dB(A)]	103,6
Nejistota měření (K_{WA}) [dB(A)]	3
Maximální hladina vibrací na rukojeti	
Kulatá hlava:	
index [m/s^2]	4,79
sekundární [m/s^2]	3,17
Trojúhelníková hlava	
index [m/s^2]	7,91
sekundární [m/s^2]	8,87
Nejistota měření [m/s^2]	1,5

Informace o vibracích a hluku

Kombinovaná hodnota vibrací ah a nejistota měření určená v souladu s normou EN 60745-1 i je uvedena v tabulce.
Hladina hluku je uvedena v souladu s EN 60745-1, hodnoty byly uvedeny výše v tabulce.

POZOR **Hluk může způsobit poškození sluchu, při práci vždy používejte chrániče sluchu!**

Uvedená celková hodnota vibrací je měřena podle standardní metody studie a může být použita k porovnání jednoho zařízení s druhým. Zadaná úroveň vibrací může být použita také pro předběžné posouzení dopadu vibrací.
Hladina vibrací při skutečném používání přístroje se může lišit od deklarované hodnoty v závislosti na způsobu používání pracovních nástrojů, zejména na typu obráběného materiálu a je třeba k určení opatření na ochranu operátora. Přesně ohodnoťte expozici v reálných podmínkách provozu, je nutné vzít v úvahu všechny části pracovního cyklu, včetně období, když zařízení je vypnuto nebo když je zapnuté, ale není právě používáno.
wyłączone lub gdy jest ono włączone, ale nie jest używane do pracy.

6. Příprava k práci

POZOR **Všechny činnosti je nutné provádět0 při zástrčce vysunuté ze zásuvky.**

Abyste nasadili hlavu, stiskněte čelisti úchytu (Obr. C, ve směru šipek) a nasaďte hlavu, až uslyšíte zvuk západek „klik“. Pusťte čelisti. Demontáž/výměnu

hlavy provádějte stejným způsobem. Na hlavu nasaďte brusný kotouč s vyžadovanou zrnitostí. Pozor: otvory brusného kotouče se musí překrývat s otvory hlavy. Nezakrývejte otvory, protože slouží k odvádění prachu přes integrovaný odsávací systém! Brusný kotouč připevněte k hlavě pomocí suchého zipu. Ujistěte se, že pytel na prach (Obr. A pol. 1) je správně připojen a upínací páska je dostatečně utažená. Zařízení je připraveno k práci.

7. Připojení k síti

Před připojením zařízení ke zdroji napájení je nutné se ujistit, že napětí napájení odpovídá hodnotě uvedené v údajovém štítku. Napájecí instalace by měla být vyhotovena v souladu s přísnými požadavky týkajícími se elektrických instalací a splňovat bezpečnostní podmínky používání. Parametry minimálního průřezu napájecího kabelu a jmenovité hodnoty jističe v závislosti na výkonu zařízení byly uvedeny v níže uvedené tabulce:

Výkon přístroje [W]	Minimální průřez vodiče [mm2]	Minimální hodnota pojistky typu C [A]
700÷1400	1	10

Instalace by měla být vyhotovena oprávněným elektrikářem. V případě využívání prodlužovače věnujte pozornost tomu, aby průřez žíly nebyl nižší, než požadovaný (viz tabulka). Elektrický kabel položte tak, aby v průběhu provozu nebyl vystaven možnému přerušení. Nepoužívejte poškozené prodlužovače.
Pravidelně kontrolujte technický stav napájecího kabelu. Netahejte napájecí kabel.

8. Zapínání nástroje

⚠ POZOR **Před spuštěním zařízení proveďte kroky popsané v části "Příprava k práci".**

⚠ POZOR **Stroj nikdy nezapínejte, když se brusný kotouč dotýká obráběného povrchu!**

Před zapnutím stroje vždy zkontrolujte, zda všechny prvky odpovídající za bezpečnost při práci jsou funkční. Vždy kontrolujte stav opotřebení brusných kotoučů. Nepracujte s opotřebenými nebo nefunkčními brusnými kotouči. Stroj zapínejte ve vodorovné poloze bez zatížení (beze styku s obráběným povrchem stěny, stropu).
Pokud chcete zapnout stroj, stiskněte blokovací tlačítko (Obr. B pol. 1) a pak stiskněte spínač (Obr. B pol. 2). Zařízení je vybaveno otočným regulátorem otáček (Obr. A pol. 2). Otočný regulátor umožňuje operátorovi plynule nastavovat rychlost otáčení vřetena stroje v rozsahu od 1000 do 1950 ot./min. Na regulátoru se nachází označení od MIN přes 2÷5 po MAX. Pozice 2÷5 jsou střední hodnoty.
Při práci držte brusku oběma rukama, jednu ruku mějte na úchytu se spínačem (Obr. B), druhou rukou držte pomocný úchyt (Obr. A pol. 3).
Stroj nenechávejte běžet nasucho. Stroj nenechávejte připojený k síti bez dozoru. Po ukončení práce bezpodmínečně vytáhněte zástrčku ze zásuvky. Stroj nepřetěžujte, nesmí pracovat déle než 20 min.

9. Použití nástroje

Rychlost otáčení vřetena brusky vyberte tak, že otočným regulátorem nastavíte vhodnou rychlost. Brusku zapněte stisknutím blokovacího tlačítka a spínače (Obr. B, pol. 1 a 2). Počkejte, až stroj dosáhne zadaných otáček. Nejlepších výsledků broušení suchých sádrokartonových povrchů dosáhnete použitím brusných kotoučů se zrnitostí 120–240. Pro usnadnění uvádíme orientační výběr zrnitostí kotoučů pro druh prováděné brusné operace:

Zrnitost	Určení
40	K odstraňování značných nerovností povrchu
60	K odstraňování drobnějších nerovností povrchu
80	K odstraňování barev a lepidel
100	K vyhlazování
120	K hrubému broušení
150-180	K broušení
240	K broušení rychleschnoucích povrchů

Brusné kotouče měňte, když jsou opotřebené. Měňte zrnitost používaných kotoučů. Práci začněte s kotouči s jemnější zrnitostí a končete s drobným posypem. Každou výměnu brusného kotouče provádějte při odpojené zástrčce brusky od napájecí zásuvky! Při práci používejte ochranu očí a ochranu horních cest dýchacích (protiprachovou masku).
Po ukončení broušení vždy nejprve vypněte brusku a teprve po jejím vypnutí odpojte pytel s prachem. Pytel s prachem pravidelně vyprazdňujte.

10. Aktuální provozní práce

⚠ POZOR **Všechny obslužené činnosti je nutné provádět při zástrčce vysunuté ze zásuvky.**

Před další použitím:

Před zahájením práce zkontrolujte stav zařízení, zda není poškozeno a znečištěno (znečištění větracích otvorů, pracovních nástrojů, síťové zástrčky nebo jiných částí, které mohou mít vliv na horší uchopení a/nebo kvalitu prováděné práce). Pokud zjistíte poškozený prvek, vyměňte jej za nový. Pokud zjistíte nečistoty, odstraňte je stlačeným vzduchem nebo čistým, suchým hadříkem.

Pravidelně kontrolujte technický stav stroje. Před každým zahájením práce kontrolujte, zda není brusný kotouč opotřeben. Vždy pracujte s funkčními brusnými kotouči. Dbejte na čistotu stroje, zvláštní pozornost věnujte čištění přívodních otvorů vzduchu do motoru (velmi důležité). Tuto činnost nejlépe provádějte profouknutím brusky stlačeným vzduchem.

Kontrolujte stav elektrografitových kartáčů. Pokud zjistíte, že jsou kratší než 5 mm, bezpodmínečně je vyměňte za nové. Kartáče jsou umístěny na bočních stranách motoru (Obr. D) a jejich výměna spočívá v:
1. Odšroubování a sejmutí zabezpečovacích záslepek (Obr. D),
2. Ohnutí a odsunutí na bok pružiny přitlačující kartáč (Obr. D pol. 1),
3. Překlopení brusky, aby se kartáč vysunul z držáku kartáče,
4. Vložení nového kartáče, přesunutí pružiny na kartáč a nasazení zabezpečovacích záslepek.
Kartáče nejsou vybaveny omezovačem, proto kontrolujte jejich stav. Četnost kontrol kartáčů závisí na četnosti používání stroje, nesmí však být méně než každých 20–30 hodin práce s bruskou.

Výměna kotouče brusky

1. Pomocí imbusového klíče vyšroubujte šroub, nacházející se uprostřed kotouče v případě kulaté hlavy, nebo pomocí křížového šroubováku vyšroubujte 3 rohové šrouby v případě trojúhelníkové hlavy.
2. Sejměte kotouč tak, že jej potáhnete k sobě.
3. Nasaďte nový kotouč.
4. Utáhněte šroub (šrouby) tak, aby kotouč neměl vůli.

Výměna vlasce kulaté hlavy

1. Křížovým šroubovákem vyšroubujte šrouby (6 kusů), umístěné po obvodu kotouče.
2. Vyjměte kroužek s vlascem.
3. Zasuňte nový kroužek s vlascem, všímejte si přitom dobré přídržnosti kroužku ke krytu kotouče.
4. Utáhněte všechny šrouby.

Vyprázdnění pytel na prach (Obr. F)

1. Odsuňte na bok lištu zajišťující pytel,
2. Vyprázdněte pytel, zasuňte zpět zajišťovací lištu.

11. Náhradní díly a příslušenství

Doporučený brusný papír:

DED7763
pro kulatou hlavu DED7749B0, DED7749B1, DED7749B2, DED7749B3, DED7749B4, DED7749B5, DED7749B6
pro trojúhelníkovou hlavu DED7749T0, DED7749T1, DED7749T2, DED7749T3, DED7749T4, DED7749T5, DED7749T6

Pro nákup náhradních dílů a příslušenství kontaktujte servis Dedra Exim. Kontaktní údaje jsou uvedeny na 1. straně návodu.
Při objednávání náhradních dílů uveďte číslo šarže na typovém štítku, stejně jako číslo dílu z montážního výkresu.
Během záruční doby se opravy provádějí za podmínek uvedených v záruční listině. Reklamovaný produkt, prosím, předejte k opravě na místě pořízení (prodávající povinen přijmout reklamované zboží), pošlete na servisní středisko nejblíže k místu bydliště (seznam služeb na internetových stránkách www.dedra.pl), nebo zašlete do centrálního servisu Dedra Exim. Přiložte prosím vyplněnou záruční listinu. Po záruční době opravy provádí centrální servis. Poškozené zboží musí být odesláno do servisního střediska (náklady na dopravu platí uživatel).

12. Samostatné odstranění závad

⚠ POZOR **Před zahájením odstraňování závad odpojte nástroj od napájení.**

Problém	Příčina	Řešení
Stroj nefunguje.	Napájecí kabel je špatně připojený nebo poškozený.	Press hlouběji zasunout do zásuvky, zkontrolujte, zda napájecí kabel
	V zásuvce není proud	Zkontrolujte napětí v zásuvce. Zkontrolujte, zda je spálená pojistka
	Poškozený spínač	Předejte přístroj do servisu.
	Motor nemá výkon, těžko se rozbíhá	Opotřebované kartáče.Vyměňte
	Je cítit zápach spálené izolace	Předejte přístroj do servisu.
Motor se přehřívá.	Ucpané větrací otvory	Vyfoukejte stlačeným vzduchem.
Efektivita broušení je velmi nízká	Opotřebený brusný kotouč	Vyměňte

13. Výbava nástroje

1) Bruska 1 ks, 2) Sada kotoučů s brusným papírem 12 ks, 3) Kulatá hlava 1 ks, 4) Trojúhelníková hlava 1 ks, 5) Pytel na prach 1 ks, 6) Pružná hadice 1 ks, 7) Imbusový klíč 1 ks, 8) Šroubovák 1 ks, 9) Elektrografitové kartáče 1 sada, 10) Přepravní kufr 1 ks

14. Informace pro uživatele o likvidaci elektrických a elektronických zařízení

(platí pro domácnosti)



Symbol uvedený na výrobcích nebo v průvodní dokumentaci označuje, že vadné elektrické nebo elektronické zařízení nesmí být likvidováno společně s domovním odpadem. Pokud potřebujete zlikvidovat, znovu použít nebo využít součástky, je správné je odnést na specializované sběrné místo, kde je přijmou zdarma. Informace o umístění sběrných míst pro použitá zařízení poskytují místní orgány, např. na svých internetových stránkách.
Správnou likvidáciou zariadenia je možné šetriť cenné zdroje a zabrániť negatívnym vplyvom na zdravie a životné prostredie v dôsledku možnej prítomnosti nebezpečných látok, zmesí a komponentov v zariadení

Za nesprávnou likvidaci odpadu hrozí sankce podle příslušných místních předpisů.
Uživatelé v zemích EU: Pokud potřebujete zlikvidovat elektrické nebo elektronické zařízení, obraťte se na nejbližší prodejní místo nebo na svého dodavatele, který vám poskytne další informace.
Likvidace v zemích mimo Evropskou unii: Tento symbol se vztahuje pouze na země Evropské unie. Pokud si přejete tento výrobek zlikvidovat, obraťte se na místní úřady nebo prodejce, aby vám sdělil správný způsob likvidace.

Záruční list

pro

Bruska na sádrové povrchy s odsavačem prachu

Katalogové číslo: DED7763 Sériové číslo:.....

(dále jen v**ýrobek**)

Datum zakoupení výrobku: .....

Razítko prodávajícího……

Datum a podpis prodávajícího: .....

Prohlášení uživatele:

PotwiPotvrzuji, že jsem byl seznámen se záručními podmínkami a důsledky nedodržování pokynů uvedených v návodu k obsluze a záručním listu. Se záručními podmínkami souhlasím, což potvrzuji vlastnoručním podpisem:

....

datum a místo podpis uživatele

I. Odpovědnost za výrobek

1. Ručitel – DEDRA EXIM Sp. z o.o. se sídlem v Pruszkowie, adresa: ul. 3 Maja 8, 05-800 Pruszków, KRS 0000062517, Obvodní soud pro hl. město Varšavu ve Varšavě, XIV. Hospodářský odbor Celostátního soudního rejstříku, DIČ 527-020-49-33, Základní kapitál: 100 980.00 zl.
2. Podle podmínek stanovených v tomto záručním listu ručitel poskytuje záruku na výrobek, pocházející z distribuce ručitele.
3. Záruční odpovědnost za vady se týká pouze vad vzniklých z příčin tkvících ve výrobku v okamžiku jeho vydání uživateli.
4. Uživatel má nárok na bezplatnou záruční opravu výrobku, pokud vada byla zjištěná v záruční době. Provedení opravy výrobku (způsob opravy) závisí na rozhodnutí ručitele. Pokud ručitel nemůže provést opravu, vyhrazuje si právo na výměnu vadné součásti nebo celého výrobku za bezvadný, snížení ceny výrobku nebo odstoupení od smlouvy.
5. Vůči uživateli, který není spotřebitelem ve smyslu zákona ze dne 23. dubna 1964 občanský zákoník, je odpovědnost Ručitele za škody vyplývající z této záruky a/nebo v souvislosti s jejím uzavřením a plněním, bez ohledu na právní titul, omezena maximálně do výše hodnoty vadného výrobku.

II. Záruční doba

Součásti výrobku, na které se vztahuje záruka	Doba trvání záruční ochrany
Bruska na sádrové povrchy s odsavačem prachu	36 měsíců, počítáno od data nákupu výrobku uvedeného v tomto záručním listu
Brusné papíry, elektrografitové kartáče, sáčky na trosky	Součásti, na které se nevztahuje záruka

III. Podmínky uplatňování záruky

1. Przedstawienie przez Użytkownika wypełnionej karty gwarancyjnej Produktu
1. Předložení vyplněného záručního listu pro výrobek a doložení okolností nákupu výrobku, např. předložením paragonu, faktury atd. Pro správné vyřízení reklamace se doporučuje, abyste společně s výrobkem předali všechny součásti stanovené v kapitole „Kompletace“ výrobku uvedené v návodu k obsluze.
2. Dodržování pokynů uvedených v návodu k obsluze a záručním listu.
3. Záruka platí pouze na území Polska a EU.
4. Záruka se nevztahuje na vady výrobku vzniklé zejména v následku:
a. Nedodržování podmínek stanovených v návodu k obsluze, zejména v rozsahu správného provozování, údržby a čištění;
b. Používání čisticích nebo ošetřovacích prostředků v rozporu s návodem k obsluze;
c. Nevhodného skladování a přepravování výrobku;
d. Svépomocných změn a/nebo úpravy výrobku, které nebyly dohodnuty s ručitelem;
e. Používání ve výrobku provozních materiálů v rozporu s návodem k obsluze.
5. Uživatel, který není spotřebitelem ve smyslu zákona ze dne 23. dubna 1964 občanský zákoník, ztratí záruku na výrobek, na kterém:
- odstranil, změnil nebo poškodil sériová čísla, označení údajů a výkonové štítky;
- ucpávky byly poškozeny uživatelem nebo nesly stopy manipulace uživatele.
6. Upozornění! Činnosti spojené s každodenní obsluhou výrobku, vyplývající mj. z návodu k obsluze, provádí uživatel ve vlastní režii a na své náklady.

IV. Postup při reklamaci

1. V případě zjištění nesprávného provozu výrobku se před nahlášením reklamace ujistěte, že jste provedli správně všechny činnosti podrobně popsané v návodu k obsluze.
2. Reklamaci nahlaste ihned, nejlépe do 7 dnů od data zjištění vady výrobku. Uživatel, který není spotřebitelem ve smyslu zákona ze dne 23. dubna 1964 občanský zákoník, ztratí nárok na uplatnění záruky v případě nenahlášení reklamace do 7 dnů.
3. Reklamaci můžete nahlásit mj. v místě zakoupení výrobku, v záručním servisu nebo písemně na adresu: DEDRA EXIM Sp. z o.o., ul. 3 Maja 8, 05-800 Pruszków.
4. Reklamaci můžete nahlásit prostřednictvím formuláře dostupného na stránkách www.dedra.pl. („Formulář pro nahlášení reklamace“).
5. Adresy záručních servisů v jednotlivých státech jsou dostupné na stránkách www.dedra.pl. Pokud v daném státě není uveden servis, reklamační formulář zašlete na adresu: DEDRA EXIM Sp. z o.o., ul. 3 Maja 8, 05-800 Pruszków (Polska).
6. Z bezpečnostních důvodů je zakázáno používat vadný výrobek.
7. Upozornění!!! Používání vadného výrobku ohrožuje zdraví a život uživatele.
8. Povinnosti vyplývající ze záruky budou splněny do 14 pracovních dnů, počítáno ode dne doručení reklamovaného výrobku.
9. Vadný výrobek před odevzdáním do servisu vyčistěte. Reklamovaný výrobek důkladně zabezpečte proti poškození při přepravě (doporučuje se předat reklamovaný výrobek v originálním obalu).
10. Záruční doba se prodlužuje o dobu, během níž uživatel z důvodu vady výrobku, na kterou se vztahuje záruka, nemohl výrobek používat.
Záruka nevylučuje, neomezuje ani nepozastavuje nároky uživatele vyplývající z ručení za vady prodané věci.

V souladu s čl. 13 odst. 1 a 2 nařízení Evropského parlamentu a Rady (EU) 2016/679 ze dne 27. dubna 2016 o ochraně fyzických osob v souvislosti se zpracováním osobních údajů a o volném pohybu těchto údajů a o zrušení směrnice 95/46/ES Vás informujeme, že:

1. Správcem vašich osobních údajů uvedených ve formuláři je DEDRA-EXIM sp. z o.o. se sídlem v Pruszkowie, ul. 3 Maja 8, 05-800 Pruszków (dále jen: „Správce“).
2. Vaše údaje budou zpracovávány pouze pro účely provedení reklamačního řízení zařízení podle čl. 6 odst. 1 písm. b) obecného nařízení o ochraně osobních údajů (dále jen: „GDPR“) Poskytnutí údajů je dobrovolné, ale nezbytné k provedení reklamačního řízení.
3. Vaše údaje budou zpracovávány po dobu posouzení provedení reklamačního řízení a pro účely archivace v případě potřeby obrany proti eventuálním nárokům vůči Správci, nejdéle však do okamžiku jejich promlčení.
4. Vaše údaje mohou být zpřístupněny pouze subjektům, které zpracovávají údaje pro Správce na základě písemné smlouvy o pověření zpracováním osobních údajů, poskytujícím mj. technický servis, hosting nebo údržbu webových stránek, IT servis, kurýrní služby. Dodavatelé Správce jsou povinni zajistit ochranu údajů a splnit požadavky platného zákona souvisejícího s ochranou osobních údajů a nesmí využívat svěřené osobní údaje pro jiné účely než ty, které jsou uvedeny ve smlouvě se Správcem.
5. Vaše údaje nebudou zpracovávány automatizovaným způsobem, včetně profilování, a nebudou předávány do třetí země / mezinárodní organizaci.
6. Máte právo na přístup ke svým údajům a právo na jejich opravu, výmaz, omezení zpracování, právo na přenositelnost údajů, právo kdykoli vznést námitku.
7. Ve všech záležitostech souvisejících se zpracováním vašich osobních údajů Správcem nás můžete kontaktovat na e-mailové adrese: daneosobowe@dedra.pl.
8. Máte právo podat stížnost u úřadu příslušného pro ochranu osobních údajů.

SK Obsah

1. Fotografie a obrázky
2. Popis zariadenia
3. Určenie zariadenia
4. Obmedzenia používania
5. Technické údaje
6. Príprava na prácu
7. Pripojenie k sieti
8. Zapnutie zariadenia
9. Používanie zariadenia
10. Priebežná údržba
11. Náhradné diely a príslušenstvo
12. Samostatné odstraňovanie porúch
13. Kompletizácia zariadenia
14. Informácie pre užívateľov týkajúca sa likvidácii elektrických a elektronických zariadení
15. Záručný list

Preklad originálneho návodu

Vyhlásenie o zhode bolo pripojené k návodu ako samostatný dokument. Ak dané vyhlásenie o zhode chýba, je potrebné kontaktovať spoločnosť Dedra Exim Sp. z o.o.
Všeobecné pokyny pre bezpečnosť boli pripojené k návodu ako samostatná brožúra.

UPOZORNENIE. Prečítajte si všetky upozornenia označené symbolom a všetky pokyny.
Nedodržanie nasledujúcich bezpečnostných upozornení a bezpečnostných pokynov môže spôsobiť zásah elektrickým prúdom, požiar, alebo vážne poranenie.
Zachovajte všetky upozornenia a návod pre budúce použitie.

2. Popis zariadenia

Obr. A: 1. Vrece na stružliny, 2. Vypínač, 3. Korpus, 4. Trojuholníková hlava

3. Určenie zariadenia

Brúska na sadrové povrchy je zariadenie určené na brúsenie povrchov sadrokartónových dosiek pokrytých sadrovou stierkou. V konštrukcii brúsky je použitý odsávací systém s vrecom na prach.
Brúska je vybavená dvoma hlavami: okrúhlou a trojuholníkovou. Okrúhla rotujúca hlava je určená na brúsenie veľkých povrchov, trojuholníková oscilačná hlava je určená na brúsenie miest pri hranách a v rohoch. Odsávací systém je určený na používanie iba s vrecom na prach, konštrukcia zariadenia neumožňuje pripojiť zariadenie k externému odstávaniu (napr. vysávaču).

Zariadenie je určené na používanie pri rekonštrukčno-stavebných prácach, v dielňach a v servisoch, pri amatérskych prácach, pričom musia byť dodržiavané podmienky používania a prípustné prevádzkové podmienky, ktoré sú uvedené v užívateľskej príručke.

4. Obmedzenia používania

Zariadenie sa môže používať iba v súlade s nižšie umiestnenými „Prípustnými pracovnými podmienkami" uvedenými nižšie".
Zariadenie nepoužívajte, keď nie je pripojený systém na odvádzanie prachu. Nepoužívajte domáce vysávača, pretože sadrový prach ich môže poškodiť alebo úplne zničiť. Opracovávané sadrové povrchy musia byť suché, bez vystávajúcich predmetov (klince, skrutky, prvky montážnych rámov alebo iné cudzie časti konštrukcie), ktoré môžu poškodiť brúsny prvok a kotúč brúsky.
Brúska sa môže používať iba v uzavretých miestnostiach s náležite fungujúcim vetraním. Brúsku nepoužívajte na príliš vlhkých miestach.
Neoprávnené a samostatné zmeny v mechanickej a elektrickej konštrukcii, všetky úpravy, činnosti údržby, ktoré nie sú opísané v návode na obsluhu, budú považované za nezákonné a spôsobia okamžitú stratu záručných práv a vyhlásenie o zhode už nebude platné.
Použitie v rozpore s účelom, alebo v nezhodne s návodom na použitie, bude mať za následok okamžitú stratu záručných práv.

Prípustné pracovné podmienky
Režim práce S2 20 minút
Stroj môže byť používaný výlučne v uzavretých miestnostiach s príslušne fungujúcim vetraním.

5. Technické údaje

Model	**DED7763**
Elektrický motor	Jednofázový komutátorový
Sieťové napätie [V]	230 ~
Sieťová frekvencia [Hz]	50
Menovitý výkon motora [W]	1010
Trieda ochrany	II
Stupeň ochrany	IP X0
Rýchlosť otáčania hlavy [obr/min]	1000-1950
Priemer brúsneho kotúča [mm]	225
Hlučnosť	
Úroveň akustického tlaku L_{pA} [dB(A)]	92,6
Neistota merania (K_{pA}) [dB(A)]	3
Úroveň akustického výkonu L_{WA} [dB(A)]	103,6
Neistota merania (K_{WA}) [dB(A)]	3
Maximálna úroveň vibrácií na rukoväti	
Okrúhla hlava:	
Index [m/s^2]	4,79
sekundárne [m/s^2]	3,17
Trojuholníková hlava	
Index [m/s^2]	7,91
sekundárne [m/s^2]	8,87
neistota merania K [m/s^2]	1,5

Informácie o vibráciách a hlučnosti
Celková hodnota vibrácií a_h a neistota merania sú stanovené v súlade s normou EN 60745-1 a sú uvedené v tabuľke.
Emisia hluku bola stanovená v súlade s EN 60745-1, hodnoty sú uvedené v tabuľke vyššie.

POZOR **Hluk môže spôsobiť poškodenie sluchu, a preto počas práce vždy používajte ochranné prostriedky na uši!**

Deklarovaná celková hodnota vibrácií bola meraná v súlade so štandardnou skúšobnou metódou a môže byť použitá na porovnanie jedného zariadenia z druhým. Uvedená úroveň vibrácií môže byť tiež použitá na predbežné posúdenie vystavenia na vibrácie.
Úroveň vibrácií sa počas skutočného používania zariadenia môže líšiť od deklarovaných hodnôt, v závislosti na spôsobe používania pracovných nástrojov, najmä od typu spracovaného výrobku a od potreby určenia opatrení zameraných na ochranu operátora. Pre presné posúdenie vystavenia v reálnych podmienkach používania, je potrebné pamätať o všetkých častiach prevádzkového cyklu, vrátane času, keď je zariadenie celkom vypnutý, alebo ak je zapnuté, ale nie je používané.

6. Príprava na prácu

POZOR **Všetky činnosti musia byť vykonávané len vtedy, keď je zástrčka vytiahnutá zo zásuvky.**

Keď chcete založiť hlavu, stlačte svorky držiaka (obr. C, v smere šípok) a založte hlavu a zasuňte, kým západky nezapadnú (počuť charakteristické „kliknutie"). Pustite svorky Demontáž/výmena hlavy sa vykonáva analogickým spôsobom. Na hlavu upevnite brúsny kotúč s požadovanou zrnitosťou. Pozor: otvory v brúsnom kotúči sa musia prekrývať s otvormi v hlave. Otvory v žiadnom prípade nezakrývajte, pretože otvory slúžia na odvádzanie prachu integrovaným odsávacím systémom! Brúsny kotúč sa k hlave upevňuje suchým zipsom.Uistite sa, že vrece na prach (obr. A pol. 1) je správne pripojený, a že viazacia páska je dostatočne silno dotiahnutá. Zariadenie je pripravené na prácu.

7. Pripojenie k sieti

Pred pripojením zariadenia k zdroju napájania sa uistite, že napájacie napätie zodpovedá hodnote uvedenej na typovom štítku. Inštalácia elektrického napájania by mala byť vykonaná v súlade so základnými požiadavkami na elektrické inštalácie a mala by spĺňať požiadavky bezpečného používania. Parametre minimálneho prierezu napájacieho kábla a menovitej hodnoty poistky v závislosti od výkonu zariadenia sú uvedené v nasledujúcej tabuľke:

Výkon zariadenia [W]	Minimálny prierez vodiča [mm2]	Minimálna hodnota ističa typu C [A]
700÷1400	1	10

Inštaláciu by mal vykonať kvalifikovaný elektrikár. Pri použití predlžovacích káblov skontrolujte, či nie je prierez vodiča menší ako je požadované (pozri tabuľku). Elektrický kábel umiestnite tak, aby počas prevádzky nebol vystavený prípadnému poškodeniu. Nepoužívajte poškodené predlžovacie káble. Pravidelne kontrolujte technický stav napájacieho kábla. Neťahajte za sieťový kábel.

8. Zapnutie zariadenia

POZOR **Skôr, než zapnete zariadenie, tak určite musíte vykonať činnosti popísané v kapitole „Príprava na prácu".**

POZOR **Stroj v žiadnom prípade nespúšťajte, ak sa brúsny kotúč dotýka opracovávaného povrchu!**

Vždy pred zapnutím stroja skontrolujte, či všetky ochranné prvky a časti zariadenia sú funkčné. Vždy pred každým použitím skontrolujte úroveň opotrebovania brúsnych kotúčov. Nepoužívajte opotrebované alebo nefunkčné brúsne kotúče. Stroj spúšťajte v horizontálnej polohe bez záťaže (tzn. nesmie sa dotýkať opracovávaného povrchu steny, stropu). Keď chcete stroj spustiť, najprv stlačte tlačidlo blokády (obr. B pol. 1), a následne stlačte vypínač (obr. B pol. 2). Zariadenie má regulačný gombík nastavenia uhlovej rýchlosti (obr. A pol. 2). Operátor môže plynulo nastavovať uhlovú rýchlosť vretena stroja v rozpätí od 1000 do 1950 ot/min. Na reg. gombíku sú uvedené značenia, MIN, 2 až 5, a MAX. Hodnoty 2 až 5 sú prostrednými hodnotami. Počas vykonávania práce brúsku držte oboma rukami, jednou rukou držte rukoväť s vypínačom (obr. B), druhou rukou držte pomocnú rúčku (obr. A pol. 3).
Stroj nenechávajte spustený na voľnobehu. Stroj, ktorý je pripojený k el. napätiu, nikdy nenechávajte bez dozoru. Po skončení práce vždy vytiahnite zástrčku z el. zásuvky. Stroj nepreťažujte, nepracujte vkuse dlhšie ako 20 min.

9. Používanie zariadenia

Regulačným gombíkom nastavte požadovanú uhlovú rýchlosť brúsky. Keď chcete brúsku spustiť, stlačte tlačidlo blokády a vypínača (obr. B pol. 1 a 2). Nechajte, aby sa stroj rozbehol na požadované otáčky. Najlepšie výsledky sa pri suchom brúsení sadrových stierok dosahujú používajúc brúsne kotúče so zrnitosťou 120 – 240. Pre uľahčenie, uvádzame orientačné zrnitosti kotúčov na vykonávanie rôznych typov prác.

Zrnitosť	Určenie
40	Na odstraňovanie výrazných nerovností povrchu
60	Na odstraňovanie menších nerovností povrchu
80	Na odstraňovanie farieb a lepidiel
100	Na vyhladzovanie
120	Na vstupné brúsenie
150-180	Na brúsenie
240	Na brúsenie rýchloschnúcich povrchov

Vymieňajte brúsne kotúče, keď sa opotrebujú. Meňte zrnitosť používaných kotúčov. Prácu začnite s kotúčmi s menšou zrnitosťou, a končte s jemnými zrnkami. Pri výmene brúsneho kotúča brúsku vždy bezpodmienečne odpojte od el. zásuvky! Počas práce používajte ochranné okuliare a ochranu horných dýchacích ciest (vhodnú protiprachovú masku/polmasku).
Keď skončíte prácu, najprv vypnite brúsku, a až potom odpojte vrece na prach. Vrece na prach pravidelne vyprázdňujte.

10. Priebežná údržba

POZOR **Všetky údržbové činnosti musia byť vykonávané len vtedy, keď je zástrčka vytiahnutá zo zásuvky.**

Pred nasledujúcim použitím:
Pred tým, ako začnete zariadenie používať, skontrolujte stav zariadenia, tzn. či nie je mechanicky poškodené a či nie je špinavé (upchané ventilačné otvory, zašpinené pracovné nástroje, el. zástrčky alebo iné časti, ktoré môžu negatívne ovplyvniť držanie a/alebo kvalitu vykonávanej práce). V prípade, ak je nejaká časť/diel poškodený, vymeňte ho na nový. Ak sa objavia nečistoty, odstráňte ich prefúkaním stlačeným vzduchom alebo suchou utierkou.

Pravidelne kontrolujte technický stav stroja. Vždy pred začatím práce skontrolujte, či brúsny kotúč nie je opotrebovaný. Vždy pracujte iba s fungujúcimi brúsnymi kotúčmi. Dbajte o to, aby bol stroj náležite čistý, predovšetkým čistite vstupné prieduchy motora (je to veľmi dôležité). Túto činnosť najlepšie vykonajte prúdom stlačeného vzduchu prefukujúc brúsku.
Kontrolujte stav uhlíkových zberačov. Ak sa počas preukáže, že sú kratšie ako 5 mm, bezpodmienečne ich vymeňte na nové. Zberače sú umiestnené na bočnej strane motora (obr. D) a vymieňajú sa nasledovne:
1. Odskrutkujte a zložte zabezpečujúce záslepky (obr. D),
2. Vyhnite a odsuňte nabok prítlačné pružiny zberača (obr. D pol. 1),
3. Brúsku nakloňte tak, aby sa zberač vysunul z držiaka zberača.
4. Vložte nový zberač, preložte pružinu na zberač a založte zabezpečujúce záslepky.

Zberače ne sú vybavené obmedzovačom, preto pravidelne kontrolujte ich stav. Pravidelnosť kontroly zberačov závisí od intenzity používania náradia, ale musia byť vykonávané aspoň každých 20-30 hodín práce brúsky.

Výmena brúsneho kotúča
1. V prípade okrúhlej hlavy inbusovým kľúčom odskrutkujte skrutku, ktorá sa nachádza v strede kotúča; v prípade trojuholníkovej hlavy krížovým skrutkovačom odskrutkujte 3 skrutky nachádzajúce sa v rohoch kotúča.
2. Zložte kotúč potiahnutím k sebe (od zariadenia).
3. Založte nový kotúč.
4. Dotiahnite skrutku (skrutky) tak, aby bol kotúč pevne (bez vôle) upevnený.

Výmena štetín okrúhlej hlavy
1. Krížovým skrutkovačom odskrutkujte skrutky (6 ks), ktoré sa nachádzajú na obvode kotúča.
2. Vyberte krúžok so štetinami.
3. Vsuňte nový krúžok so štetinami, pričom dávajte pozor, aby krúžok dobre priliehal k plášťu kotúča.
4. Dotiahnuť všetky skrutky.

Vyprázdňovanie vreca na prach (obr. F)
1. Zosuňte nabok zabezpečujúcu lištu vreca,
2. Vyprázdnite vrese, vsuňte zabezpečujúcu lištu na svoje miesto.

11. Náhradné diely a príslušenstvo

Odporúčaný brúsny papier:

DED7763
na okrúhlu hlavu DED7749B0, DED7749B1, DED7749B2, DED7749B3, DED7749B4, DED7749B5, DED7749B6
na trojuholníkovú hlavu DED7749T0, DED7749T1, DED7749T2, DED7749T3, DED7749T4, DED7749T5, DED7749T6

Ak si chcete kúpiť náhradné diely a príslušenstvo, tak sa prosím obráťte na servis Dedra Exim. Kontaktné údaje nájdete na 1. strane tohto návodu.
Pri objednávaní náhradných dielov uveďte prosím sériové číslo nachádzajúce sa na typovom štítku spolu s číslom dielu z montážneho výkresu.
Počas trvania záruky sa oprava vykonáva na základe podmienok uvedených v záručnom liste. Reklamovaný produkt odovzdajte na opravu v mieste nákupu (predávajúci je povinný prijať reklamovaný produkt), odošlite do najbližšieho servisného strediska k miestu bydliska (zoznam servisov nájdete na stránkach www.dedra.pl), alebo odošlite do centrálneho servisu Dedra Exim. Prosím, aby ste priložili vyplnený záručný list. Po skončení záručnej doby opravy vykonáva centrálny servis. Poškodený produkt musí byť odoslaný do servisu (náklady na dodanie hradí používateľ).

12. Samostatné odstraňovanie porúch

⚠ POZOR **Pred začatím samostatného odstránenia porúch, odpojte zariadenie od zdroja napájania.**

Problém	Príčina	Riešenie
Stroj nefunguje	Napájací kábel je zle pripojený, alebo je poškodený	Press hlbšie zasunúť do zásuvky, skontrolujte, či napájací kábel
	V el. zásuvke nie je el. napätie.	Skontrolujte napätie v zásuvke. Skontrolujte, či je spálená poistka
	Poškodený vypínač	Zariadenie odovzdajte do servisu.
	Motor nemá výkon, hýbe sa veľmi ťažko	Opotrebované kefy. Vyměňte
	Cítiť zápach spálenej izolácie	Zariadenie odovzdajte do servisu.
Motor sa prehrieva	Upchané vetracie otvory (prieduchy)	Vyfúkajte stlačeným vzduchom.
Efektívnosť brúsenia je veľmi malá	Opotrebovaný brúsny kotúč	Vymeniť

13. Kompletizácia zariadenia

1) Brúska ks 1, 2) Súprava brúsnych (papierových) kotúčov ks 12, 3) Okrúhla hlava ks 1, 4) Trojuholníková hlava ks 1, 5) Vrece na prach 1, 6) Pružná trubica ks 1, 7) Inbusový kľúč ks 1, 8) Skrutkovač ks 1, 9) Uhlíkové zberače komplet 1, 10) Prepravný kufor ks 1

14. Informácie pre užívateľov k likvidácii elektrických alebo elektronických zariadení

(platí pre domácnosti)



Symbol uvedený na výrobkoch alebo v sprievodnej dokumentácii označuje, že chybné elektrické alebo elektronické zariadenia sa nesmú likvidovať spolu s domovým odpadom. Ak potrebujete zlikvidovať, opätovne použiť alebo zhodnotiť komponenty, správne je odovzdať ich na špecializovanom zbernom mieste, kde ich prijmú bezplatne. Informácie o umiestnení zberných miest pre použité zariadenia poskytujú miestne orgány, napr. na svojich webových stránkach.
Správnou likvidáciou zariadenia je možné šetriť cenné zdroje a zabrániť negatívnym vplyvom na zdravie a životné prostredie v dôsledku možnej prítomnosti nebezpečných látok, zmesí a komponentov v zariadení.
Za nesprávnu likvidáciu odpadu hrozia sankcie podľa príslušných miestnych predpisov.
Používatelia v krajinách EÚ: Ak potrebujete zlikvidovať elektrické alebo elektronické zariadenie, obráťte sa na najbližšie predajné miesto alebo na svojho dodávateľa, ktorý vám poskytne ďalšie informácie.
Likvidácia v krajinách mimo Európskej únie: Tento symbol sa vzťahuje len na krajiny Európskej únie. Ak chcete tento výrobok zlikvidovať, obráťte sa na miestne úrady alebo predajcu, ktorý vám poskytne informácie o správnom spôsobe likvidácie.

Záručný list

na

Brúska na sadrové povrchy s odsávacím systémom

Katalógové č : DED7763 Číslo šarže: .....

(ďalej len Výrobok)

Dátum nákupu výrobku: .....

Pečiatka predajcu

Dátum a podpis predajcu: .....

Vyhlásenie Užívateľa:

Potvrdzujem, že som bol oboznámený so záručnými podmienkami, ako aj s následkami nedodržiavania pokynov a odporúčaní, ktoré sú uvedené v užívateľskej príručke a v záručnom liste. Záručné podmienky sú mi známe, čo potvrdzujem vlastnoručným podpisom:

....

dátum a miesto podpis Užívateľa

I. Zodpovednosť za Výrobok
1. Ručiteľ - spoločnosť „DEDRA EXIM sp. z o.o.“ sídliaca v meste: Pruszków, na adrese: ul. 3 Maja 8, 05-800 Pruszków, Poľsko, zapísaná do obchodného registra pod číslom KRS 0000062517 vedenom oblastným súdom pre hlavné mesto Varšava vo Varšave, 14. ekonomické oddelenie Štátneho súdneho registra, IČ DPH: PL 5270204933, základné imanie: 100 980,00 PLN.
2. Podľa podmienok stanovených týmto záručným listom Ručiteľ udeľuje záruku na Výrobok, pochádzajúci z distribúcie Ručiteľa.
3. Zodpovednosť na základe záruky sa vzťahuje iba na chyby, ktoré vznikli následkom príčin nachádzajúcich sa vo Výrobku v momente jeho vydania Užívateľovi.
4. Na základe záruky Užívateľ získava právo na bezplatnú opravu výrobku, ak sa chyba objaví počas trvania záručnej lehoty. Spôsob opravy Výrobku (metóda vykonania opravy) závisí od rozhodnutia Ručiteľa. V prípade, ak Ručiteľ uzná, že Výrobok sa nedá opraviť, Ručiteľ si vyhradzuje právo vymeniť chybný prvok alebo celý Výrobok na výrobok bez chýb, právo na zníženie ceny Výrobku alebo právo na odstúpenie od dohody.
5. Voči Užívateľovi, ktorý nie je konzumentom v zmysle zákona z 23. apríla 1964 Občiansky zákonník, zodpovednosť Ručiteľa za škody vyplývajúce z tejto záruky a/alebo ktoré súvisia s jej uzatvorením a realizáciou, bez ohľadu na právny základ, je obmedzená maximálne do výšky hodnoty chybného Výrobku.

II. Záručná lehota

Prvky Výrobku na ktoré sa vzťahuje záruka	Trvanie záručnej ochrany
Brúska na sadrové povrchy s odsávacím systémom	36 mesiacov od dňa nákupu Výrobku, ktorý je uvedený v tomto záručnom liste
Brúsne papiere, elektrografitové kefy, vrece na odpad	Na tieto prvky sa záruka nevzťahuje.

III. Podmienky využitia záruky
1. Užívateľ je povinný predstaviť vyplnený Záručný list výrobku, ako aj náležitý doklad o nákupe Výrobku, napr. predstavením pokladničného bloku, faktúry ap. Aby reklamačný proces prebiehal efektívne odporúčame, aby Užívateľ spolu s reklamovaným výrobkom doručil všetky prvky vymenované v kapitole užívateľskej príručky výrobku „Diely a časti“.
2. Užívateľ je povinný dodržiavať pokyny a odporúčania uvedené v užívateľskej príručke a v záručnom liste.
3.Záruka platí iba na území Poľskej republiky a členských štátov EÚ.
4. Záruka sa nevzťahuje na chyby, ktoré vznikli (predovšetkým) následkom:
a. Nedodržania podmienok určených v užívateľskej príručke, predovšetkým podmienok správneho používania, prevádzky, údržby a čistenia
b. Použitia na čistenie alebo na údržbu nevhodných prípravkov, nezhodne s užívateľskou príručkou;
c. Nevhodného uchovávania a prepravy výrobku;
d. Vykonania neautorizovaných zmien a/alebo iných zásahov do výrobku, na ktoré výrobca nevyjadril súhlas;
e. Použitím vo výrobku/s výrobkom nevhodných prevádzkových materiálov, nezhodne s užívateľskou príručkou.
5. Užívateľ, ktorý nie je konzumentom v zmysle zákona z 23. apríla 1964 Občiansky zákonník, stráca záručné práva na výrobok, v ktorom:
- sériové čísla, označenia dátumov a výrobné štítky boli odstránené, zmenené alebo poškodené;
- boli poškodené plomby alebo sú na nich viditeľné stopy manipulácie.
6. Pozor! Činnosti súvisiace s každodennou obsluhou výrobku, vyplývajúce medzi iným z užívateľskej príručky, Užívateľ vykonáva vlastnými silami a na vlastné náklady.

IV. Reklamačná procedúra

1. V prípade, ak Užívateľ objaví, že Výrobok nefunguje správne, ešte pred zložením reklamácie je povinný uistiť sa, či boli náležite vykonané všetky stanovené činnosti, predovšetkým tie uvedené v užívateľskej príručke.
2. Reklamácia musí byť podaná bezodkladne, najlepšie v priebehu 7 dní od dňa, v ktorom sa prejavila (objavila) chyba Výrobku. Užívateľ, ktorý nie je konzumentom v zmysle zákona z 23. apríla 1964 Občiansky zákonník, stráca práva vyplývajúce z tejto záruky v prípade, ak reklamáciu nepodá v priebehu 7 dní od dňa, v ktorom sa prejavila (objavila) chyba Výrobku.
3. Reklamáciu môžete podať medzi inými na mieste, v ktorom ste výrobok kúpili, v záručnom servise alebo poštou na adresu: DEDRA EXIM sp. z o.o., ul. 3 Maja 8, 05-800 Pruszków, Poľsko.
4. Užívateľ môže podať reklamáciu prostredníctvom formulára, ktorý je dostupný na webovej stránke www.dedra.pl. („Formulár podania reklamácie na základe udelenej záruky").
5. Adresy záručných servisov v jednotlivých štátoch sú zverejnené na webovej stránke www.dedra.pl. V prípade, ak v danom štáte sa nenachádza záručný servis, odporúčame reklamovaný výrobok doručiť na adresu: DEDRA EXIM sp. z o.o. ul. 3 Maja 8, 05-800 Pruszków, Poľsko.
6. Vzhľadom na bezpečnosť Užívateľa, nefunkčný (chybný) výrobok sa v žiadnom prípade nesmie používať.
7. Pozor!!! Používanie nefunkčného (chybného) výrobku je nebezpečné pre zdravie a život Užívateľov.
8. Povinnosti vyplývajúce z udelenej záruke budú vyplnené v lehote 14 pracovných dní počítajúc od dňa doručenia reklamovaného Výrobku Užívateľom.
9. Pred zaslaním reklamácie odporúčame reklamovaný Výrobok náležite očistiť. Odporúčame reklamovaný Výrobok dôkladne zabezpečiť pre prípadným poškodeniami počas prepravy (reklamovaný Výrobok odporúčame doručiť v originálnom obale).
10. Záručná lehota sa predlžuje o čas, počas ktorého Užívateľ následkom chyby (nefunkčnosti) výrobku, na ktorú sa vzťahovala záruka, nemohol Výrobok používať.

Záruka nevylučuje, neobmedzuje a ani nepozastavuje právo Užívateľa (kupujúceho) na základe príslušných predpisov o ručení za chyby predanej veci.

V súlade s článkom 13 ods. 1 a 2 nariadenia Európskeho parlamentu a Rady (EÚ) 2016/679 z 27. apríla 2016 o ochrane fyzických osôb pri spracúvaní osobných údajov a o voľnom pohybe takýchto údajov, ktorým sa zrušuje smernica 95/46/ES, vás informujeme

1. Správcom vašich osobných údajov, ktoré ste uviedli vo formulári, je spoločnosť „DEDRA-EXIM Sp. z o.o." so sídlom v meste Pruszków na adrese: ul. 3 Maja 8, 05-800 Pruszków, Poľsko (ďalej len: „Správca").
2. Vaše osobné údaje budú spracúvané výhradne s cieľom realizácie záručnej procedúry zariadenia, a to v súlade s článkom 6 ods. 1 písmeno b) všeobecného nariadenia o ochrane údajov (ďalej len: „GDPR"). Uvedenie osobných údajov je dobrovoľné, avšak nevyhnutné na realizáciu záručnej procedúry.
3. Vaše osobné údaje budú spracúvané počas posudzovania a realizácie záručnej procedúry, ako aj na archívne účely v prípade potreby obhajoby pred prípadnými nárokmi a požiadavkami voči Správcovi, avšak nie dlhšie až do momentu premlčania týchto nárokov a požiadaviek.
4. Vaše údaje môžu byť zverejnené výhradne len tým subjektom, ktoré spracúvajú tieto údaje v mene a pre Správcu, a to na základe písomnej dohody o zverení spracúvania osobných údajov, tzn. firmy, ktoré okrem iného poskytujú technický servis, hostingové služby alebo služby obsluhy webových stránok, IT obsluhy, ako aj kuriérskym firmám. Dodávatelia Správcu sú povinní zaručiť zabezpečenie údajov a splniť požiadavky platnej legislatívy ohľadne ochrany osobných údajov, a zverené osobnú údaje nesmú byť používané na iné účely než tie, ktoré stanovuje dohoda uzatvorená so Správcom.
5. Vaše údaje nebudú spracúvané automatickým spôsobom, vrátane rôznych foriem profilovania, ani nebudú odovzdané do tretieho štátu/medzinárodnej organizácii.
6. Máte právo na prístup k vašim osobným údajom, ako aj právo na ich opravenie, doplnenie, odstránenie, obmedzenie spracúvania, prenesenie údajov, podanie námietky, a to v ľubovoľnej chvíli.
7. Vo všetkých záležitostiach, ktoré súvisia so spracúvaním vašich osobných údajov Správcom, môžete sa na Správcu obrátiť písomne na e-mailovú adresu: daneosobowe@dedra.pl.
8. Máte právo podať sťažnosť príslušnému dozornému orgánu, ktorý zodpovedá za dohľad nad ochranou osobných údajov

LT Turinys

1. Nuotraukos ir piešiniai
2. Prietaiso aprašas
3. Prietaiso paskirtis
4. Naudojimo apribojimai
5. Techniniai duomenys
6. Paruošimas darbui
7. Jungimas į tinklą
8. Prietaiso įjungimas
9. Prietaiso naudojimas
10. Einamieji naudojimo veiksmai
11. Atsarginės dalys ir reikmenys
12. Savarankiškas defektų pašalinimas
13. Prietaiso elementai
14. Informacija naudotojams apie elektros ir elektronikos prietaisų pašalinimą
15. Garantijos lapas

Originalios instrukcijos vertima

Atitikties deklaracija buvo pridėta prie instrukcijos kaip atskiras dokumentas. Atveju, kai nebus atitikties deklaracijos reikia susisiekti su Dedra Exim Sp. z o.o.

Bendrosios saugumo sąlygos buvo pridėtos prie instrukcijos kaip atskira brošiūra.

ĮSPĖJIMAS Perskaityti visus įspėjimus pažymėtus simboliu ir visas instrukcijas. Žemiau pateiktų įspėjimų ir saugos nurodymų nesilaikymas, gali būti elektros srovės smūgio, gaisro ar sunkių sužalojimų priežastimi.
Išsaugoti visus įspėjimus ir instrukcijas ateičiai.

2. Prietaiso aprašas

Pav. A: 1. Dulkių maišas, 2. Įjungiklis, 3. Korpusas, 4. Trikampė galva

3. Prietaiso paskirtis

Gipso paviršių šlifuoklis – tai įrenginys skirtas šlifuoti gipso glaistu padengtus gipso kartono paviršius. Šlifuoklio konstrukcijoje buvo panaudota dulkių nusiurbimo sistema su dulkių maišu. Šlifuoklis turi dvi galvas – apvalią ir trikampę. Apvali sukamoji galva yra skirta šlifuoti didelius paviršius, o trikampė osciliacinė galva skirta kraštų ir kampų šlifavimui. Dulkių nusiurbimo sistema yra skirta darbui su dulkių maišu, įrenginio konstrukcija nenumato išorinio dulkių siurblio naudojimo. Leidžiama naudoti įrenginį remonto ir statybos darbuose, remonto servisuose, mėgėjiškuose darbuose, jei yra laikomasi naudojimo sąlygų ir leistinų darbo sąlygų, nurodytų Naudojimo instrukcijoje.

4. Naudojimo apribojimai

Prietaisas gali būti naudojamas vien tik pagal pateiktas "Priimtinas darbo sąlygas". Draudžiama dirbti su įrenginiu nepajungus dulkių nusiurbimo sistemos. Draudžiama naudoti buitinius dulkių siurblius, kuriuos gipso dulkės gali sugadinti. Apdirbami gipso paviršiai turi būti sausi, be jokių kišančių elementų (vinys, varžtai, montažinių rėmelių elementai arba kitos detalės), kurie gali pažeisti abrazyvinį elementą ir šlifuoklio diską.
Šlifuoklis gali būti naudojamas tik uždarose patalpose su gerai veikiančia ventiliacija. Draudžiama naudoti šlifuoklį esant didelei oro drėgmei.
Savaiminiai pakeitimai mechaninei ir elektros statyboje, visi modifikavimai, naudojimo veiksmai, neaprašyti instrukcijoje bus traktuojami kaip neteisėti ir priveda prie staigaus garantijos teisės praradimo, o atitikties garantija praras galiojimą. Naudojimas ne pagal naudojimo instrukcijos nuorodas ir paskirtį prives prie staigaus garantijos teisės praradimo.

Priimtinos darbo sąlygos
Darbo režimas S2 20 minučių.
Prietaisą galima naudoti tiktai uždaromose patalpose su tinkamai veikiančia ventiliacija.

5. Techniniai duomenys

Modelis	**DED7763**
Elektros variklis	Vienos fazės komutatorius
Tinklo įtampa [V]	230 ~
Tinklo dažnis [Hz]	50
Variklio vardinė galia [W]	1010
Apsaugos klasė	II
Apsaugos laipsnis	IP X0
Galvos sukimosi greitis [obr/min]	1000-1950
Šlifavimo disko skersmuo [mm]	225
Skleidžiamas triukšmas	
Garso slėgio lygis L_{pA} [dB(A)]	92,6
Matavimo neapibrėžtis (K_{pA}) [dB(A)]	3
Garso galios lygis L_{WA} [dB(A)]	103,6
Matavimo neapibrėžtis (K_{WA}) [dB(A)]	3
Maksimalus vibracijų lygis ant rankenos	
Apvali galva:	
rodyklė [m/s^2]	4,79
antrinis [m/s^2]	3,17
Trikampė galva	
rodyklė [m/s^2]	7,91
antrinis [m/s^2]	8,87
Matavimo neapibrėžtis K [m/s^2]	1,5

Informacija apie virpesius ir triukšmą

Virpesių bendra vertė a_h o taip pat matavimo neapibrėžtis, nustatyta pagal normą EN 60745-1i pateikta lentelėje.
Triukšmo sklidimas buvo nustatytas pagal EN 60745-1, vertės pateikiamos aukščiau lentelėje.

DĖMESIO Triukšmas gali privesti prie klausos pažeidimo, darbo metu visada reikia naudoti klausos apsaugos priemones!

Triukšmas gali privesti prie klausos pažeidimo, darbo metu visada reikia naudoti klausos apsaugos priemones!
Deklaruojama bendra vertė: virpesių buvo sumatuota pagal standartinę matavimo metodą ir gali būti panaudojama vieno su kitu įtaisu palyginimui. Pateiktas virpesių palyginimas gali būti panaudojimas pirminei /virpesių grėsmės vertinimui. Virpesių virpesių lygis realaus įtaiso naudojimo metu, gali skirtis nuo deklaruojamų verčių, priklausomai nuo darbinių įrankių panaudojimo būdo, ypatingai nuo naudojamo įrankio rūšies, o taip pat nuo priemonių, saugančių operatorių nustatymo būtinumo. Kad tiksliai nustatyti grėsmę realiose naudojimo sąlygose, reikia atsižvelgti į visas operacinio ciklo dalis, į kurias taip pat įeina laikotarpiai, kuomet įtaisas yra išjungtas arba įjungtas, bet nėra naudojamas darbui.

6. Paruošimas darbui

⚠ DEMESIO Aprašyti žemiau nurodyti veiksmus reikia atlikti išėmus iš lizdo kištuką.

Norint uždėti galvutę, suspausti laikiklio spaustukus (Pav. C, pagal strėlyčių kryptį) ir uždėti galvą, kol pasigirs spragtelėjimas. Paleisti laikiklį. Galvos nuėmimas / keitimas atliekamas analogiškai. Ant galvos uždėti norimo stambumo abrazyvinį diską. Dėmesio: šlifavimo diske esančios skylutės turi atitikti galvutėje esančias skylutes. Neuždengti angų, nes jos yra skirtos dulkių nusiurbimui! Šlifavimo diskas yra privirtinamas prie galvos lipuko.
Įsitikinti, kad dulkių maišas (Pav. A poz. 1) yra teisingai pajungtas, o tvirtinimo elementas užsuktas pakankamai stipriai. Įrenginys paruoštas tolesniam darbui.

7. Jungimas į tinklą

Prieš prietaiso prie elektros srovės prijungimo reikia įsitikinti, ar maitinimo įtampa atitinka vertėms pateiktoms prietaiso vardinėje lentelėje.
Maitinimo instaliacija turėtų būti atlikta pagal esminius reikalavimus, susijusius su elektros instaliacija ir pildyti saugaus naudojimo reikalavimus. Maitinimo laido minimalaus skersmens, o taip pat nominalios saugiklio vertės priklausomai nuo prietaiso galios yra pateikti žemiau nurodytoje lentelėje:

Prietaiso galia [W]	Minimalus laido skersmuo [mm2]	Minimali C tipo saugiklio vertė [A]
700÷1400	1	10

Visas elektros instaliacijos jungtis gali įrengti tik reikiamą kvalifikaciją turintis elektrikas. Atveju, kai naudosite prailgintuvus, reikia atkreipti dėmesį, kad gyslos skersmuo nebūtų mažesnis negu reikalaujama (žr. lentelė
). Elektros laidą reikia išdėstyti tokiu būdu, kad darbo metu negrėstų perpjovimas. Negalima naudoti pažeistų prailgintuvų. Periodiškai patikrinti maitinimo laido techninį stovį. Netraukti už maitinimo laido.

8. Prietaiso įjungimas

⚠ DEMESIO Prieš prietaiso įjungimą reikia būtinai atlikti veiksmus, aprašytus „Paruošimas darbui“ skyriuje

⚠ DEMESIO Draudžiama įjungti įrenginį, jei abrazyvinis diskas liečia apdirbamą paviršių.

Kiekvieną kartą, prieš įjungiant įrenginį, būtina patikrinti, ar visi saugumo elementai veikia teisingai. Kiekvieną kartą reikia patikrinti abrazyvinių diskų susidėvėjimo laipsnį. Draudžiama dirbti su susidėvėjusiais arba sugadintais abrazyviniais diskais. Įrenginys turi būti įjungiamas horizontalioje padėtyje be apkrovos (jis negali liesti šlifuojamo sienos, lubų paviršiaus).
Norint įjungti įrenginį, reikia paspausti blokavimo mygtuką (Pav. B poz. 1) ir po to paspausti įjungiklį (Pav. B poz. 2). Įrenginys turi greičių reguliatorių (Pav. A poz. 2). Jis leidžia operatoriui tolygiai reguliuoti sukimosi greitį nuo 1000 iki 1950 sūk./min. Ant reguliatoriaus yra žymos „MIN“, „2÷5“ ir „MAX“. Pozicijos „2÷5“ yra vidutinės vertės. Darbo metu laikyti šlifuoklį abejomis rankomis – vieną ranką laikyti ant rankenos su įjungikliu (Pav. B), kitą ranką – ant pagalbinės rankenos (Pav. A poz. 3).
Nepalikti įrankio tuščiosios eigos padėtyje. Draudžiama palikti be priežiūros įrankį įjungtą į elektros tinklą. Baigus darbą, būtinai reikia išimti kištuką iš rozetės. Neperkrauti įrenginio, nedirbti be pertraukos ilgiau nei 20 min.

9. Prietaiso naudojimas

Greičio reguliatoriaus pagalba nustatyti norimą šlifuoklio sukimosi greitį. Įjungti šlifuoklį paspaudžiant blokavimo ir įjungiklio mygtukus (Pav. B, poz. 1 i 2). Leisti, kad įrenginys pasiektų nustatytą greitį. Šlifuojant gipso kartono paviršius, geriausi rezultatai yra pasiekiami naudojant 120-240 grūdėtumo abrazyvinius diskus. Norint palengvinti parinkimą, nurodome diskų tipus, geriausiai tinkančius skirtingoms šlifavimo operacijoms:

Grūdėtumas	Paskirtis
40	Šalinti didelius paviršiaus nelygumus
60	Šalinti nedidelius paviršiaus nelygumus
80	Šalinti dažus ir klijus
100	Lyginimas
120	Pradinis šlifavimas
150-180	Šlifavimas
240	Greitai džiūstančių paviršių šlifavimas

Keisti abrazyvinius diskus, jiems susidėvėjus. Keisti naudojamų diskų grūdėtumą. Darbą pradėti su mažesnio grūdėtumo diskais, o baigti su labai smulkiais. Kiekvieną kartą keičiant abrazyvinį diską, šlifuoklio laido kištukas turi būti išimtas iš rozetės! Darbo metu būtina naudoti apsauginius akinius ir kvėpavimo takų apsaugą (respiratorių).
Baigiant šlifavimą, visuomet pirmiausia reikia išjungti šlifuoklį, o tik po to atjungti dulkių maišą. Dulkių maišą reikia reguliariai tuštinti.

10. Einamieji naudojimo veiksmai

⚠ DEMESIO Visus naudojimo veiksmus reikia atlikti išėmus iš lizdo kištuką.

Prieš kitą naudojimą:

Prieš pradedant darbą, būtina patikrinti įrenginio būklę, ar nėra mechaninių pažeidimų ir nešvarumų (ar švarios ventiliacinės angos, darbiniai įrankiai, kištukas arba kiti elementai, galintys daryti įtaką laikymo tvirtumui ir / arba atliekamo darbo kokybei). Pastebėjus, jog yra pažeistas bet koks elementas, būtina pakeisti jį kitu. Atsiradus nešvarumams, būtina juos pašalinti suspaustu oru arba švaria, sausa šluoste.

Periodiškai patikrinti įrenginio techninę būklę. Kiekvieną kartą pradedant darbą, patikrinti, ar abrazyvinis diskas nesusidėvėjo. Visuomet dirbti tik su tvarkingais abrazyviniais diskais. Rūpintis įrenginio švarumu, ypatingą dėmesį reikia skirti variklio oro angų valymui (tai labai svarbu!). Tai geriausia atlikti prapučiant šlifuoklį suspaustu oru.

Kontroliuoti Elektrografitinių šepečių būklę. Pastebėjus, jog jie yra trumpesni nei 5 mm, besąlygiškai juos reikia pakeisti naujais. Šepečiai yra variklio šonuose (Pav. D), norint juos pakeisti, reikia:
1. Atsukti ir nuimti apsaugines akles (Pav. D),
2. Atlenkti ir atstumti į šoną šepetį laikančią spyruoklę (Pav. D poz. 1),
3. Pasukti šlifuoklį, kad šepetys išslystų iš laikiklio,
4. Įdėti naują šepetį, uždėti spyruoklę ant šepečio ir užmontuoti apsaugines akles.

Šepečiai neturi ribotuvo, todėl būtina kontroliuoti jų būklę. Šepečių kontroliavimo dažnumas priklauso nuo įrenginio naudojimo intensyvumo, bet negali būti atliekamas rečiau nei kas 20-30 val. šlifuoklio darbo.

Šlifuoklio disko keitimas

1. Su šešiabriauniu raktu atsukti varžtą, esantį apvalaus disko centre, arba su atsuktuvu atsukti 3 varžtus, esančius ant trikampio galvos kampų.
2. Nuimti diską, patraukiant jį į save.
3. Uždėti naują diską.
4. Užsukti varžtą (-us) taip, kad diskas būtų tvirtai pritvirtintas.

Apvalaus disko šerelių keitimas

1. Kryžminiu atsuktuvu atsukti varžtus (6 vnt.), esančius ant disko pakraščio.
2. Išimti žiedą su šereliais.
3. Įdėti naują žiedą su šereliais atkreipiant dėmesį, ar žiedas yra gerai prigludęs prie disko korpuso.
4. Užsukti visus varžtus.

Dulkių maišo tuštinimas (Pav. F)

1. Patraukti į šoną maišo laikiklį.
2. Ištuštinti maišą, uždėti maišo laikiklį.

11. Pakeičiamos dalys ir priedai

Rekomenduojamas švitrinis popierius:

DED7763
apvaliai galvai: DED7749B0, DED7749B1, DED7749B2, DED7749B3, DED7749B4, DED7749B5, DED7749B6
trikampei galvai: DED7749T0, DED7749T1, DED7749T2, DED7749T3, DED7749T4, DED7749T5, DED7749T6

Kad pirkti atsargines dalis ir aksesuarus reikia susisiekti su Dedra Exim servisu. Kontaktiniai duomenys yra 1 instrukcijos puslapyje.
Atsarginių dalių užsakymo metu prašome pateikti serijos numerį, patalpintą vardinėje lentelėje, o taip pat dalies išmontavimo piešinio numerį.
Garantinio laikotarpio galiojimo metu taisymai yra atliekami pagal taisykles pateikiamas garantijos lape. Reklamuojamą produktą prašome pateikti taisymui pirkimo vietoje (pardavėjas įsipareigoja priimti reklamuojamą produktą), nusiųsti į servisą esantį arčiausią gyvenamosios vietos (servisų skaičius www.dedra.pl) arba siųsti į Dedra Exim centrinį servisą. Maloniai prašome pridėti garantinę kortelę. Pasibaigus garantijos laikotarpiui taisymus atlieka centrinis servisas. Pažeistą produktą reikia siųsti į servisą (siuntimo išlaidas padengia vartotojas).

12. Savarankiškas defektų pašalinimas

⚠ DEMESIO Prieš pradedant savarankišką defektų pašalinimą, reikia išjungti prietaisą iš elektros maitinimo.

Problema	Priežastis	Sprendimai
Prietaisas neveikia	Maitinimo kabelis yra blogai prijungtas ar pažeistas	Paspauskite giliau įkiškite į lizdą, patikrinkite maitinimo laidą
	Lizde nėra įtampos	Patikrinkite į lizdą įtampą. Patikrinkite, ar saugiklis prapūsti
	Sugedo įjungiklis	Perduoti mašiną prie puslapio
	Variklis neturi galios, sunkiai veikia	Dėvėti šepečiai. Pakeisti
	Jaučiamas degančios izoliacijos kvapas	Perduoti mašiną prie puslapio
Variklis perkaista	Užsikimšo ventiliacinės angos	Užpūsti su suspaustu oru.
Labai mažas šlifavimo efektyvumas	Susidėvėjo abrazyvinis diskas	Pakeista.

13. Prietaiso elementai

1) Šlifuoklis 1 vnt., 2) Švitrinio popieriaus diskų komplektas 12 vnt., 3) Apvali galva 1 vnt., 4) Trikampė galva 1 vnt., 5) Dulkių maišas 1 vnt., 6) Lanksti žarna 1 vnt., 7) Šešiabriaunis raktas 1 vnt.; 8) Atsuktuvas 1 vnt., 9) Elektrografitiniai šepečiai 1 kmpl., 10) Lagaminas 1 vnt.

14. Informacija naudotojams apie sunaudotos įrangos utilizavimą

(taikoma namų ūkiams)



Ant gaminių arba pridedamuose dokumentuose nurodytas simbolis rodo, kad sugedusios elektros ar elektroninės įrangos negalima išmesti kartu su buitinėmis atliekomis. Jei norite atsikratyti, pakartotinai panaudoti ar utilizuoti komponentus, teisinga juos nuvežti į specializuotą surinkimo punktą, kur jie bus priimti nemokamai. Informaciją apie naudotos įrangos surinkimo vietas teikia vietos valdžios institucijos, pvz., savo interneto svetainėse.

Teisingas produkto utilizavimas padeda išsaugoti gamtos išteklius ir išvengti neigiamų padarinių žmonių sveikatai ir aplinkai, galinčių atsirasti dėl produkte esančių potencialiai pavojingų medžiagų, mišinių ir sudedamųjų dalių.
Už netinkamą atliekų šalinimą gresia baudos pagal atitinkamus vietos teisės aktus.
ES šalių naudotojai: Jei norite išmesti elektros ar elektroninę įrangą, kreipkitės į artimiausią prekybos vietą arba tiekėją, kuris jums suteiks daugiau informacijos. šalinimas ne Europos Sąjungos šalyse: Šis simbolis taikomas tik Europos Sąjungos šalims. Jei norite išmesti šį gaminį, kreipkitės į vietos valdžios institucijas arba pardavėją dėl tinkamo šalinimo būdo.

Garantinis lapas

na

Gipso paviršių šlifuoklis su dulkių nusiurbimo sistema

Katalogo Nr: DED7763 Partijos numeris: .....

(toliau – Produktas)

Produkto pirkimo data: .....

Pardavėjo antspaudas

Pardavėjo parašas ir data: .....

Vartotojo pareiškimas:

Patvirtinu, kad buvau informuotas apie garantijos sąlygas ir taisyklių, išvardytų Naudojimo instrukcijoje ir Garantiniame lape, nepaisymo pasekmes. Šios garantijos sąlygos yra man žinomos, ką patvirtinu savo parašu:

....

data ir vieta vartotojo parašas

I. Atsakomybė už Produktą:

1. Garantijos suteikėjas – „DEDRA EXIM“ Sp. z o.o. su būstine adresu: ul. 3 Maja 8, 05-800 Pruškuvas, KRS 0000062517, Varšuvos apylinkės teismas, Valstybinio teismo registro XIV ūkinis skyrius, Mokesčių mokėtojo kodas 527-020-49-33, Įstatinis kapitalas: 100 980,00 PLN.
2. Šiame garantiniame lape nurodytomis sąlygomis Garantijos suteikėjas suteikia garantiją Produktui iš Garantijos suteikėjo asortimento.
3. Garantijos pagrindu atsakomybė yra priimama tik už defektus, esančius Produkte jo išdavimo Vartotojui metu.
4. Garantijos pagrindu Vartotojas gauna teisę nemokamai suremontuoti Produktą, jei defektas buvo aptiktas garantijos galiojimo metu. Apie Produkto remonto būdą (remonto atlikimo metodą) sprendžia Garantijos suteikėjas. Jei Garantijos suteikėjas nuspręstų, kad remontas yra neįmanomas, Garantijos suteikėjas pasilieka sau teisę pakeisti elementą su defektu arba visą Produktą kitu, veikiančiu teisingai, sumažinti Produkto kainą arba anuliuotu sutartį.
5. Vartotojo, kuris pagal 1964 m. balandžio 23 d. Civilinį kodeksą nėra laikomas vartotoju, atveju Garantijos suteikėjo atsakomybė dėl kompensacijos, susijusi su šia garantija ir (arba) jos sudarymu ir vykdymu, nepriklausomai nuo formos, yra apribota iki maksimaliai Produkto su defektu vertės.

II. Garantijos laikotarpis

Produkto elementai, kuriems veikia garantija	Garantinės apsaugos trukmė
Gipso paviršių šlifuoklis su dulkių nusiurbimo sistema	36 mėnesiai, skaičiuojant nuo Produkto pirkimo datos, nurodytos šiame Garantiniame lape
Šlifavimo popierius, elektrografiniai šepetėliai, šiukšlių maišas	Elementai, kuriems garantija negalioja

III. Naudojimosi garantija sąlygos

1. Vartotojas privalo patiekti užpildytą Produkto Garantinį lapą ir Produkto pirkimą patvirtinantį dokumentą (pvz. kasos čekis, sąskaita-faktūra ir pan.). Tam, kad pretenzijos nagrinėjimo procesas vyktų sklandžiai, rekomenduojama, kad Vartotojas kartu su Produktu perduotų visus elementus, nurodytus „Komplektacijos sąraše“, esančiame Naudojimo instrukcijoje.
2. Vartotojas privalo laikytis Naudojimo instrukcijoje ir Garantiniame lape nurodytų rekomendacijų..
3. Garantija galioja tik Lenkijos Respublikos ir ES teritorijoje.
4. Garantija neapima Produkto defektų, atsiradusių dėl to, kad:
a. Vartotojas nesilaikė sąlygų, nurodytų Naudojimo instrukcijoje, ypač susijusių su teisingu naudojimu, priežiūra ir valymu;
b. Vartotojas naudojo priežiūros ar valymo priemones, neatitinkančias sąlygas nurodytas Naudojimo instrukcijoje;
c. Vartotojas netinkamai sandėliavo ir transportavo Produktą;
d. Vartotojas savarankiškai keitė ir (arba) modifikavo Produktą, negavęs Garantijos suteikėjo sutikimo;
e. Vartotojas naudojo Produkte eksploatacines medžiagas, neatitinkančias Naudojimo instrukcijos sąlygų
5. Vartotojas, kuris pagal 1964 m. balandžio 23 d. Civilinį kodeksą nėra laikomas vartotoju, praranda garantiją Produktui, jei:
- Vartotojas pašalino, pakeitė arba sugadino serijos numerius, datas ir informacines lenteles;
- Vartotojas pažeidė plombas arba ant jų matosi Vartotojo veiksmų pėdsakai.
6. Dėmesio! Veiksmus, susijusius su kasdieniu Produkto aptarnavimu, nurodytu pvz. Naudojimo instrukcijoje, Vartotojas atlieka pats ir savo sąskaita.

IV. Pretenzijos pateikimo procedūra:

1.Pastebėjus, kad Produktas veikia neteisingai, prieš pateikiant pretenziją, reikia įsitikinti, kad visi veiksmai, aprašyti Naudojimo instrukcijoje, buvo atlikti teisingai.
2. Pretenziją rekomenduojama pateikti nedelsiant, geriausiai per 7 dienas nuo Produkto defekto aptikimo. Vartotojas, kuris pagal 1964 m. balandžio 23 d. Civilinį kodeksą nėra laikomas vartotoju, praranda garantiją Produktui, jei nepateikia pretenzijos per 7 dienas.
3. Pretenziją galima pateikti pvz. Produkto pirkimo punkte, garantiniame servise arba raštu adresu: „DEDRA EXIM“ Sp. z o. o., ul. 3 Maja 8, 05-800 Pruškuvas.
4. Vartotojas gali pateikti pretenziją, pasinaudodamas blanku, kuris yra internetinėje svetainėje: www.dedra.pl (Pretenzijos garantiniame laikotarpyje pateikimo forma).
5. Garantinių servisų atskirose šalyse adresai yra nurodyti svetainėje: www.dedra.pl. Jei konkrečioje šalyje nebūtų garantinio serviso, pretenzijas dėl garantijos rekomenduojama siųsti adresu: „DEDRA EXIM“ Sp. z o. o., ul. 3 Maja 8, 05-800 Pruškuvas, Lenkija.
6. Mąjąc Dėl Vartotojo saugumo draudžiama naudoti Produktą su defektais.
7. Dėmesio!!! Produkto su defektais naudojimas kelia pavojų Vartotojo sveikatai ir gyvybei.
8. Veiksmai, susiję su garantija, bus atlikti per 14 darbo dienų skaičiuojant nuo Produkto, dėl kurio yra pateikiama pretenzija, pristatymo dienos.
9. Prieš pristatant Produktą, dėl kurio yra pateikiama pretenzija, rekomenduojama jį nuvalyti. Produktą, dėl kurio yra pateikiama pretenzija, reikia kruopščiai supakuoti, kad jis būtų apsaugotas nuo pažeidimų transporto metu – rekomenduojama pristatyti produktą originalioje pakuotėje.
10. Garantijos laikotarpis yra pratęsiamas tiek, kiek Vartotojas negalėjo juo naudotis dėl garantijos apimto defekto.
Gwarancja Ši garantija neriboja, neišskiria bei nesustabdo Vartotojo teisių dėl parduotos prekės neatitikimo arba prekės defekto.

Vadovaudamiesi 2016 m. balandžio 27 d. Europos Parlamento ir Tarybos reglamento (ES) 2016/679 dėl fizinių asmenų apsaugos tvarkant asmens duomenis ir dėl laisvo tokių duomenų judėjimo ir kuriuo panaikinama Direktyva 95/46/EB 13 straipsnio 1 ir 2 dalimis, informuojame, kad

1. Formoje pateiktų jūsų asmens duomenų valdytojas yra DEDRA-EXIM sp. z o.o., kurios registruota buveinė yra Pruszkowe, 3 Maja g. 8, 05-800 Pruszkow (toliau: "Administratorius").
2. Jūsų duomenys bus tvarkomi tik siekiant atlikti prietaiso garantijos procedūrą pagal Bendrojo duomenų apsaugos reglamento 6 straipsnio 1 dalies b punktą (toliau: „BDAR“) Duomenys teikiami savanoriškai, tačiau jie būtini garantijos procedūrai
3. Jūsų duomenys bus tvarkomi garantijos procedūros vykdymo nagrinėjimo laikotarpiu ir archyvavimo tikslais, jei prireiktų apsiginti nuo galimų pretenzijų Administratoriui, bet ne ilgiau nei iki tol, kol joms įvyks senaties terminas.
4. Jūsų duomenys gali būti atskleisti tik tiems subjektams, kurie tvarko duomenis duomenų administratoriaus vardu pagal rašytinę asmens duomenų tvarkymo pavedimo sutartį, teikiančią: technines paslaugas, hosting'o ar interneto svetainės priežiūros paslaugas, IT paslaugas, kurjerių paslaugas. Administratoriaus tiekėjai privalo užtikrinti duomenų saugumą ir laikytis galiojančių teisės aktų reikalavimų, susijusių su asmens duomenų apsauga, ir negali naudoti patikėtų asmens duomenų kitais nei sutartyje su Administratoriumi nurodytais tikslais.
5. Jūsų duomenys nebus tvarkomi automatizuotomis priemonėmis, įskaitant profiliavimą, ir nebus perduodami trečiajai šaliai / tarptautinei organizacijai.
6. Bet kuriuo metu turite teisę susipažinti su savo duomenų turiniu ir teisę ištaisyti, ištrinti, apriboti duomenų tvarkymą, teisę į duomenų perkeliamumą, teisę prieštarauti bet kuriuo metu.
7. Visais klausimais, susijusiais su administratoriaus atliekamu jūsų asmens duomenų tvarkymu, galite kreiptis šiuo el. pašto adresu: daneosobowe@dedra.pl.;
8. Turite teisę pateikti skundą tinkamai duomenų apsaugos institucijai;

LV Satura rādītājs

1. Attēli un zīmējumi
2. Ierīces apraksts
3. Ierīces pielietojums
4. Lietošanas ierobežojumi
5. Tehniskie dati
6. Sagatavošana darbībai
7. Pieslēgšana tīklam
8. Ierīces ieslēgšana
9. Ierīces lietošana
10. Tekošas tehniskas apkopes darbības
11. Rezerves daļas un piederumi
12. Patstāvīga avāriju novēršana
13. Ierīces komplektācija
14. Informācija lietotājiem par elektrisku un elektronisku iekārtu likvidēšanu
15. Garantijas karte

Oriģinālās instrukcijas tulkojum

Atbilstības deklarācija ir pievienota instrukcijai kā atsevišķs dokuments. Atbilstības deklarācijas neesamības gadījumā sazinieties ar uzņēmumu Dedra Exim Sp. z o.o.
Vispārīgie drošības noteikumi ir pievienoti instrukcijai kā atsevišķa brošūra.

BRĪDINĀJUMS. **Izlasiet visus brīdinājumus, kas apzīmēti ar simbolu, un visas instrukcijas.** Zemāk norādīto brīdinājumu un drošības norādījumu neievērošana var kļūt par elektrošoka, ugunsgrēka vai smagu traumu iemeslu.
Saglabājiet visus brīdinājumus un instrukcijas turpmākajai lietošanai.

2. Ierīces apraksts

A. zīm.: 1.Atkritumu maiss, 2.Slēdzis, 3.Korpuss, 4.Trijstūrveida galviņa

3. Ierīces pielietojums

Slīpmašīna ģipša virsmu apstrādei ir ierīce, kas paredzēta ģipškartona plākšņu virsmas, kas noklāta ar ģipša apmetumu, slīpēšanai. Slīpmašīnas konstrukcijā iebūvēta atputekļošanas sistēma ar putekļu maisu.
Slīpmašīna ir aprīkota ar divām galviņām – apaļu un trīstūrveida. Apaļā, rotējošā galviņa ir paredzēta lielu virsmu slīpēšanai, trīstūrveida rotējošā galviņa – malu un stūru slīpēšanai. Putekļu savākšanas sistēma ir domāta darbam ar putekļu maisiņu, ierīces konstrucija neparedz izmantot ārēju putekļsūcēju.
Pieļaujam iekārtas izmantošanu remonta-būvniecības darbos, remonta rūpnīcās, amatieru darbos, ja vienlaikus būs ievēroti lietošanas nosacījumi un pieļaujami darba apstākļi, noteikti lietošanas instrukcijā.

4. Lietošanas ierobežojumi

Ierīci var lietot tikai atbilstoši tālāk sniegtajiem „Pieļaujamajiem darba apstākļiem". Nestrādājiet ar ierīci bez tai pievienotas putekļu savākšanas sistēmas. Nelietojiet sadzīves putekļusūcēju, tā kā ģipša putekļi var to sabojāt. Apstrādājamajām ģipša virsmām jābūt sausām, bez izvirzītām detaļām (naglas, skrūves, montāžas rāmīšu detaļas vai citi būvniecības svešķermeņi), kas var sabojāt abrazīvo elementu un slīpmašīnas disku. Slīpmašīnu var izmantot tikai slēgtās telpās, kuras tiek labi vēdinātas. Nelietojiet slīpmašīnu augstas mitrības apstākļos. Patvaļīgas izmaiņas mehāniskajā un elektriskajā uzbūvē, visādas modifikācijas, apkalpošanas darbības, kas nav aprakstītas instrukcijā, tiek uzskatītas par nelikumīgām un noved pie tūlītējās garantijas tiesību zaudēšanas un atbilstības deklarācijas spēka zaudēšanas.
Ierīces lietošana, kas neatbilst pielietojumam vai lietošanas instrukcijai, noved pie tūlītējās garantijas tiesību zaudēšanas.

Pieļaujamie darba apstākļi
Darba ar ierīci intervāls 20 minūtes
Ierīci var lietot tikai slēgtās telpās, ar pareizi funkcionējošo ventilāciju.

5. Tehniskie dati

Modelis	**DED7763**
Elektriskais dzinējs	Kolektora vienfāzes
Tīkla spriegums [V]	230 ~
Tīkla frekvence [Hz]	50
Dzinēja nominālā jauda [W]	1010
Aizsardzības klase	II
Aizsardzības pakāpe	IP X0
Galvas rotācijas ātrums [obr/min]	1000-1950
Abrazīva diska diametrs [mm]	225
Trokšņa emisija	
Skaņas spiediena vērtība L_{pA} [dB(A)]	92,6
Mērījuma neprecizitāte (K_{pA}) [dB(A)]	3
Skaņas jaudas līmenis L_{WA} [dB(A)]	103,6
Mērījuma neprecizitāte (K_{WA}) [dB(A)]	3
Maksimālais vibrācijas līmenis uz roktura	
Apaļa galva:	
indekss [m/s^2]	4,79
sekundārs [m/s^2]	3,17
Trīsstūrveida galva	
indekss [m/s^2]	7,91
sekundārs [m/s^2]	8,87
Mērījuma neprecizitāte K [m/s^2]	1,5

Informācijas par vibrācijām un troksni
Kopējā vibrāciju vērtība ah un mērījuma neprecizitāte ir noteikta atbilstoši standartam EN 60745-1 un norādīta tabulā.
Trokšņa emisija ir noteikta atbilstoši EN 60745-1, vērtības ir norādītas iepriekš tabulā.

UZMANĪBU **Troksnis bar novest pie dzirdes bojāšanas. Darba laikā vienmēr lietojiet dzirdes aizsardzības līdzekļus!**

Deklarētā kopējā vibrāciju emisijas vērtība ir izmērīta, izmantojot standarta testa metodi, un var tikt izmantota, lai salīdzinātu vienu ierīci ar otru. Norādītais vibrāciju līmenis var tikt izmantots arī pakļautības vibrāciju iedarbībai iepriekšējai novērtēšanai. Vibrāciju līmenis faktiskās ierīces lietošanas laikā var atšķirties no deklarētajām vērtībām atkarībā no darba instrumentu izmantošanas veida, jo īpaši no apstrādājama priekšmeta veida un nepieciešamības noteikt līdzekļus, kuru mērķis ir nodrošināt lietotāja aizsardzību. Lai precīzi novērtētu iedarbību faktiskajos lietošanas apstākļos, ir jāņem vērā visas darbības cikla daļas, kas aptver arī periodus, kad ierīce ir izslēgta vai ir ieslēgta, bet netiek izmantota darbam.

6. Sagatavošana darbībai

UZMANĪBU **Veicot visas darbības, kontaktdakšai ir jābūt atslēgtai no kontaktligzdas.**

Lai ievietotu galviņu, saspiediet roktura skavas (C.zīm. saskaņā ar bultiņu virzienu) un velciet virsū galviņu līdz pat brīdim, kad sadzirdēsiet to iekrītot ar skaņu „klik". Atlaidiet skavas. Galviņas demontāža/noņemšana notiek analoģiskā veidā. Uz galviņas jāuzliek atbilstošas graudainības smilšpapīra disks. Uzmanību: atverēm smilšpapīrā jāsakrīt ar atverēm galviņā. Nenobloķējiet atveres, jo tās tiek izmantotas putekļu izvadīšanai ar integrētās atputekļošanas sistēmas palīdzību! Smilšpapīra disku piestiprina pie galviņas ar līplentas aizdari. Pārliecinieties, ka atkritumu maiss (A zīm., 1.poz.) ir pareizi pievienots, bet iespīlējošā josla ir pieskrūvēta atbilstoši stipri. Ierīce ir gatava darbam.

7. Pieslēgšana tīklam

Pirms ierīces pieslēgšanas elektrības avotam pārliecinieties, ka barošanas spriegums atbilst nominālajai vērtībai, kas norādīta datu plāksnītē.
Barošanas sistēmai ir jābūt izpildītai atbilstoši pamatprasībām attiecībā uz elektriskajām sistēmām un jāatbilst lietošanas drošības prasībām. Barošanas kabeļa minimālā šķērsgriezuma un nominālās drošinātāja vērtības parametri atkarībā no ierīces jaudas ir norādīti tālāk sniegtajā tabulā:

Ierīces jauda [W]	Vada minimālais šķērsgriezums [mm2]	C tipa drošinātāja minimālā vērtība [A]
700÷1400	1	10

Sistēma ir jāizpilda elektriķim ar atbilstošu kvalifikāciju. Izmantojot pagarinātājus pievērsiet uzmanību tam, lai dzīslas šķērsgriezums nebūtu mazāks par tabulā norādīto. Novietojiet elektrisko kabeli tā, lai darbības laikā tas nebūtu pakļauts pārgriešanas riskam. Neizmantojiet bojātus pagarinātājus.
Periodiski pārbaudiet barošanas kabeļa tehnisko stāvokli. Nevelciet aiz barošanas kabeļa.

8. Ierīces ieslēgšana

UZMANĪBU **Pirms ierīces iedarbināšanas ir obligāti jāveic darbības, kas aprakstītas nodaļā "Sagatavošana darbībai".**

UZMANĪBU **Nekādā gadījumā nedrīkst darbināt iekārtu brīdī, kad slīpripa ir saķerē ar apstrādājamo virsmu!**

Pirms iekārtas ieslēgšanas, katru reizi jāpārbauda, vai visi elementi, kas atbild par darba drošību ir kārtībā. Katru reizi ir jāpārbauda slīpripas nolietojuma stāvoklis. Nestrādājiet ar nolietotu vai sabojātu slīpripu. Iekārta ir jādarbina horizontālā stāvoklī bez slodzes (bez kontakta ar sienas, griestu apstrādājamo virsmu).
Lai ieslēgtu iekārtu, jānospiež blokādes pogu (B.zīm., 1.poz.), bet pēc tam jānospiež slēdzis (B.zīm.,2.poz.). Ierīce ir aprīkota ar rotācijas ātruma kontroles kloķi (A.zīm., 2.poz.). Tā ļauj operatoram nepārtraukti pielāgot iekārtas vārpstas rotācijas ātrumu no 1000 līdz 1950 apgr./min. Uz kontroles atrodami apzīmējumi no MIN caur 2÷5 līdz MAX. Pozīcijas 2÷5 ir vidējās vērtības.
Darba laikā turiet slīpmašīnu ar abām rokām, vienu roku turot uz roktura ar slēdzi (B.zīm.), ar otru roku turot palīgrokturi (A.zīm., 3.poz.).
Neatstājiet iekārtu strādāt tukšgaitā. Neatstājiet ierīci pieslēgtu barošanas avotam bez uzraudzības. Pēc darbu pabeigšanas obligāti izņemiet kontaktdakšu no kontaktligzdas. Nepārslogojiet iekārtu, nestrādājiet ar to ilgāk kā 20 min. bez pārtraukuma.

9. Ierīces lietošana

Izvēlieties slīpmašīnas vārpstas rotācijas ātrumu, uzstādot ar regulēšanas kloķi attiecīgo ātrumu. Ieslēdziet slīpmašīnu, nospiežot bloķēšanas pogu un slēdzi (B.zīm., 1. un 2.poz.). Ļaujiet, lai mašīna uzņem pilnus uzdotos apgriezienus. Labāko sausu ģipškartona virsmu slīpēšanas efektu panāksiet, ja lietosiet abrazīvo disku ar 120 – 240 graudainību. Lai atvieglotu izvēli, norādam orientējošu disku graudainības pakāpi atkarībā no veiktās slīpēšanas darbības veida:

Graudainība	Paredzēts lietošanai
40	Lai likvidētu būtiskus virsmas nelīdzenumus
60	Lai likvidētu nelielus virsmas nelīdzenumus
80	Lai likvidētu krāsu un līmi
100	Lai izgludinātu
120	Pirmreizējai slīpēšanai
150-180	Slīpēšanai
240	Ātri žūstošu virsmu slīpēšanai

Nomainiet abrazīvos diskus, kad tie ir nolietoti. Nomainiet pielietoto disku graudainības pakāpi. Uzsākiet darbu ar diskiem, kuru graudainība ir mazāka, bet beidziet ar smalku. Katra abrazīvā diska nomaiņa jāveic iepriekš atslēdzot slīpmašīnu no barības avota! Darba laikā jālieto aizsargbrilles un augšējo elpošanas ceļu aizsargus (pretputekļu masku).
Beidzot slīpēšanas darbus, vienmēr vispirms izslēdziet slīpmašīnu un tikai pēc tās izslēgšanas atvienojiet atkritumu maisu. Atkritumu maisu nepieciešams iztīrīt regulāri.

10. Tekošas tehniskas apkopes darbības

UZMANĪBU **Veicot visas apkalpošanas darbības, kontaktdakšai ir jābūt atslēgtai no kontaktligzdas**

Pirms katras lietošanas:
Pirms darba uzsākšanas ir jāpārbauda ierīces stāvoklis attiecībā uz mehāniskiem bojājumiem vai piesārņojuma esamību (ventilācijas atveru, darba rīku, tīkla kontaktdakšas vai citu elementu piesārņojumi, kas varētu ietekmēt saķeres un/vai pastrādātā darba kvalitāti). Gadījumā, ja tiek atklāts bojāts elements, tas ir jāapmaina uz jaunu. Gadījumā, ja tikuši konstatēti piesārņojumi, no tiem jāatbrīvojās ar saspiesta gaisa strūklu vai ar tīra, sausa auduma gabaliņa palīdzību.

Periodiski pārbaudiet ierīces tehnisko stāvokli. Pirms katra darba uzsākšanas pārbaudiet, vai slīpripa nav nolietojusies. Vienmēr izmantojiet tikai nebojātus abrazīvos diskus. Rūpējieties par ierīces tīrību, sevišķu uzmanību veltot dzinēja gaisa ievades atveru tīrīšanai (ļoti svarīgi). Šo darbību vislabāk iespējams paveikt, izpūšot slīpmašīnu ar saspiesta gaisa strūklu.

Pārbaudiet elektrografīta suku stāvokli. Gadījumā, ja konstatējiet, ka tās ir īsākas par 5 mm, ir nepieciešams tās nekavējoties nomainīt uz jaunām. Sukas ir novietotas dzinēja sānos (D.zīm.) un lai tās nomainītu nepieciešams:
1. Atskrūvējiet un noņemiet aizsargvāciņus (D.zīm.),
2. Nolieciet un nostumiet sāņus atsperi, kas piespiež suku (D.zīm., 1.poz.),
3. Nolieciet uz leju slīpmašīnu, lai suka izbīdītos no suku turētāja,
4. Ievietojiet jaunu suku, pielieciet atsperi un piestipriniet aizsargvāciņus.

Sukas nav aprīkotas ar ierobežotāju, tāpēc nepieciešams kontrolēt to stāvokli. Suku kontroles biežums ir atkarīgs no ierīces lietošanas intensivitātes, taču tā nedrīkst notikt retāk kā slīpmašīnas katras 20-30 darba stundas.

Slīpmašīnas diska nomaiņa

1. Ar Allen uzgriežņu atslēgas palīdzību atskrūvējiet skrūvi, kas atrodās diska vidū, apaļās galviņas gadījumā vai ar krusta skrūvgriezi atskrūvējiet 3 skrūves uz stūriem trijstūrveida galviņas gadījumā.
2. Noņemiet disku, pavelkot to uz sevi.
3. Uzlieciet jaunu disku.
4. Pievelciet skrūvi (skrūves) tā, lai disks nestaigātu.

Apaļās galviņas saru nomaiņa

1. Atskrūvējiet ar krusta skrūvgriezi skrūves (6 gab.), kas atrodamas diska perifērijā.
2. Izņemiet gredzenu ar sariem.
3. Ievietojiet jaunu gredzenu ar sariem, pievēršot uzmanību tam, lai gredzens labi piegulētu diska korpusam.
4. Pievelciet visas skrūves.

Atkritumu maisiņa izbēršana (F zīm.)

1. Pastumiet malā maisiņu turošo joslu,
2. Izberiet maisiņu, ievietojiet turošo joslu atpakaļ.

11. Rezerves daļas un piederumi

Ieteicamais smilšpapīrs:

DED7763
apaļai galviņai DED7749B0, DED7749B1, DED7749B2, DED7749B3, DED7749B4, DED7749B5, DED7749B6
trijstūrveida galviņai DED7749T0, DED7749T1, DED7749T2, DED7749T3, DED7749T4, DED7749T5, DED7749T6

Lai iegādātos rezerves daļas un piederumus, sazinieties ar uzņēmuma Dedra Exim servisa centru. Kontaktinformācija ir atrodama instrukcijas 1. lapā. Pasūtot rezerves daļas, norādiet datu plāksnītē norādīto partijas numuru un daļas numuru no kopsalikuma rasējuma. Garantijas periodā remonti tiek veikti saskaņā ar noteikumiem, kas norādīti garantijas kartē. Ierīce, uz kuru attiecas reklamācija, ir jānodod remontam iegādes vietā (pārdevējam tā ir jāpieņem), jānodod servisa centrā, kas atrodas vistuvāk dzīvesvietai (servisa centru saraksts ir pieejams tīmekļa vietnē www.dedra.pl), vai jānosūta uzņēmuma *Dedra Exim* galvenajā servisa centrā. Pievienojiet ierīcei aizpildīto garantijas karti. Pēc garantijas perioda remontus veic galvenais servisa centrs. Nosūtiet ierīci servisa centrā (sūtījuma izmaksas sedz lietotājs).

12. Patstāvīga avāriju novēršana

⚠ UZMANĪBU Pirms patstāvīgas avāriju novēršanas sākšanas, atslēdziet ierīci no barošanas avota.

Problēma	Iemesls	Risinājums
Mašīna nefunkcionē.	Elektrības vads nav pareizi pieslēgts vai ir bojāts.	Nospiediet dziļāk plug ligzdā, pārbaudiet strāvas vadu
	Kontaktligzdā nav sprieguma	Pārbaudiet spriegumu ligzdā. Pārbaudiet, vai drošinātājs izplaucis
	Bojāts slēdzis	Pass mašīnu vietā
	Dzinējam nav jaudas, strādā ar grūtībām	Valkātas slotiņas. Aizstāt
	Jūtama degošas izolācijas smaka	Pass mašīnu vietā
Dzinējs pārkarsēs	Ventilācijas atveres nobloķētas	Blow veic ar saspiestu gaisu.
Ļoti mazefektīva slīpēšana.	Nolietota slīpripa	Aizstāts.

13. Ierīces komplektācija

1) slīpmašīna 1 gab., 2) Smilšpapīra disku komplekts 12 gab., 3) Apaļa galviņa 1 gab., 4) Trijstūrveida galviņa 1 gab., 5) Atkritumu maisiņš 1 gab., 6) Elastīgs cauruļvads 1 gab., 7) Allen atslēga 1 gab. 1, 8) Skrūvgriezis 1 gab., 9) Elektrografīta sukas 1 kompl., 10) Transportēšanas soma 1 gab.

14. Informācija lietotājiem par nolietotas elektroierīces utilizāciju

(attiecas uz mājsaimniecībām)



Simbols, kas redzams uz izstrādājumiem vai pievienotajā dokumentācijā, norāda, ka bojātas elektriskās vai elektroniskās iekārtas nedrīkst izmest kopā ar sadzīves atkritumiem. Ja vēlaties atbrīvoties no sastāvdaļām, atkārtoti izmantot vai reģenerēt, pareizi ir nogādāt tās specializētā savākšanas punktā, kur tās tiks pieņemtas bez maksas. Informāciju par lietotu iekārtu savākšanas punktu atrašanās vietu sniedz vietējās iestādes, piemēram, savās tīmekļa vietnēs.
Pareiza produkta utilizācija palīdz saglabāt dabas resursus un izvairīties no negatīvas ietekmes uz cilvēku veselību un vidi, kas var rasties produkta sastāvā esošo potenciāli bīstamo vielu, maisījumu un sastāvdaļu dēļ.
Par nepareizu atkritumu apglabāšanu draud sodi saskaņā ar attiecīgajiem vietējiem noteikumiem.
Lietotāji ES valstīs: Ja nepieciešams atbrīvoties no elektriskām vai elektroniskām iekārtām, sazinieties ar tuvāko tirdzniecības vietu vai savu piegādātāju, kas jums sniegs papildu informāciju.
apglabāšana valstīs ārpus Eiropas Savienības: Šis simbols attiecas tikai uz Eiropas Savienības valstīm. Ja vēlaties šo izstrādājumu izmest, sazinieties ar vietējām iestādēm vai izplatītāju, lai noskaidrotu pareizo utilizācijas metodi.

Garantijas talons
uz
Slīpmašīna ģipša virsmām ar putekļu savākšanas sistēm

Kataloga Nr: DED7763, DED7764 Partijas numurs:.....

(turpmāk saukts **Produkts**)

Produkta iegādes datums: .....

Pārdevēja zīmogs

Datums un pārdevēja paraksts: .....

Lietotāja apliecinājums:

Ar šo apliecinu, ka saņēmu informāciju par garantijas nosacījumiem, kā arī par Lietošanas instrukcijas un Garantijas talona norādījumu neievērošanas sekām. Garantijas nosacījumi ir man zināmi, ko apliecinu ar savu rokraksta parakstu:

....

datums un vieta Lietotāja paraksts

I. Atbildība par Produktu

1. 3 Maja 8, 05-800 Pruszków, Polija, reģistrācijas numurs KRS 0000062517, Varšavas Rajona Tiesa Varšavā, Valsts tiesas reģistra XIV. Saimnieciskā nodaļa, NMR kods (NIP) 527-020-49-33, Pamatkapitāls: 100 980,00 PLN.
2. Saskaņā ar noteikumiem, minētiem šajā Garantijas talonā, Garants piešķir garantiju Produktam, kuru izplata Garants.
3. Garantijas atbildība apņem tikai defektus, izraisītu pēc iemesliem, esošiem Produkta Lietotājam nodošanas laikā.
4. Sakarā ar garantiju Lietotājam ir tiesības prasīt bezmaksas uzlabot Produktu, ja defekts tiks konstatēts garantijas laikā. Produkta uzlabošanas veids (remonta izdarīšanas metode) ir atkarīgs no Garanta uzskata. Gadījumā, kad Garants konstatēs, ka remonts nav iespējams, Garantam ir tiesības mainīt bojātu elementu vai visu Produktu uz brīvu no defektiem, samazināt Produkta cenu vai atteikties no līguma.
5. Attiecībā uz Lietotājam, kas nav patērētājs 1964. gada 23. aprīļa Likuma "Civillikums" izpratnē, Garanta kompensācijas atbildība par zaudējumiem, savienotiem ar garantiju un/vai sakarā ar noslēgšanu un izpildīšanu, neatkarīgi no tiesiskām attiecībām, ir ierobežota tikai līdz nekvalitatīva Produkta vērtībai.

II. Garantijas laiks

Produkta elementi, apņemti ar garantiju	Garantijas aizsardzības laiks
Slīpmašīna ģipša virsmām ar putekļu savākšanas sistēm	36 mēneši, skaitot no Produkta iegādes datuma norādīta Garantijas talonā
Abrazīvie papīri, elektrogrāfijas sukas, atkritumu maiss	Elementi neapņemti ar garantiju.

III. Garantijas lietošanas nosacījumi

1. Aizpildīts Lietotāja Produkta Garantijas talons ar Lietotāja dokumentu, apliecinošu Produkta iegādi, piem. kases kvīts, faktūrrēķins utt. Efektīvas reklamācijas realizācijai ieteicams, lai Lietotājs nodotu kopā ar reklamētu Produktu visus elementus, minētus Produkta "Komplektācija" Lietošanas instrukcijas daļā.
2. Lietošanas Instrukcijas un Garantijas talona norādījumu ievērošana.
3. Garantija ir derīga tikai Polijas Republikas un ES teritorijā.
4. Garantija neapņem Produkta defektus, ierosinātus, starp citiem, sekojošos gadījumos:
a. Lietotājs neievēro Lietošanas instrukcijas noteikumus, sevišķi pareizas ekspluatācijas, konservācijas un tīrīšanas jomā;
b. Lietotājs lieto tīrīšanas vai konservācijas līdzekļus, kas neatbilst Lietošanas Instrukcijas norādījumiem;
c. Lietotājs neattiecīgi glabā un transportē Produktu;
d. Lietotājs patstāvīgi izdara Produkta izmaiņas un/var pārveidojumus, bez saskaņošanas ar Garantu;
e. Lietotājs lieto Produktā ekspluatācijas materiālus, kas neatbilst Lietošanas Instrukcijas norādījumiem.
5. Lietotājs, kas nav patērētājs 1964. gada 23. aprīļa Likuma "Civillikums" izpratnē, zaudē garantijas tiesības attiecībā uz Produktam, kurā, Lietotāja darbības rezultātā:
- tika likvidēti, mainīti vai bojāti sērijas numuri, datu apzīmējumi vai nominālas tabuliņas;
- tika bojātas vai mainītas plombas.
6. Uzmanību! Darbību, savienotu ar Produkta ikdienas apkalpošanu, ja izriet no Lietošanas instrukcijas, Lietotājs veic patstāvīgi un pēc savām izmaksām.

IV. Reklamācijas procedūra

1. Produkta nepareizas darbības konstatēšanas gadījumā, pirms reklamācijas paziņošanas, Lietotājam ir pienākums pārbaudīt, vai visa darbība, tostarp aprakstīta Lietošanas instrukcija, tika pareizi veikta.
2. Reklamācijas paziņojumu ieteicams sniegt nekavējoties, vislabāk 7 dienu laikā no Produkta defekta konstatēšanas dienas. Lietotājs, kas nav patērētājs

1964. gada 23. aprīļa Likuma "Civillikums" izpratnē, zaudē garantijas tiesības attiecībā uz Produktam, ja nesniegs reklamācijas paziņojumu 7 dienu laikā.
3. Reklamācijas paziņojums var būt sniegts, starp citiem, Produkta iegādes vietā, garantijas servisā vai rakstiski uz adresi: DEDRA EXIM sp. z o.o., ul. 3 Maja 8, 05-800 Pruszków, Polija.
4. Lietotājs var arī sniegt reklamācijas paziņojumu, izmantojot formulāru, pieejamu mājaslapā www.dedra.pl. („Reklamācijas paziņošanas formulārs garantijas ietvaros").
5. Servisu adreses atsevišķām valstīm atrodas mājaslapā www.dedra.pl. Gadījumā, kad attiecīgajā valstī nav garantijas servisa, reklamācijas paziņojumi jābūt sniegti uz adresi: DEDRA EXIM sp. z o.o., ul. 3 Maja 8, 05-800 Pruszków (Polija).
6. Ņemot vērā Lietotāja drošību, bojāta Produkta lietošana ir aizliegta.
7. Uzmanību!!! Bojāta Produkta lietošana ir bīstama Lietotāja veselībai un dzīvei.
8. Garantijas pienākums tiks izpildīts 14 darba dienu laikā, skaitot no dienas, kad Lietotājs piegādās bojātu Produktu
9. Pirms bojāta Produkta nodošanas reklamācijai ieteicam to notīrīt. Rekomendējam rūpīgi pasargāt reklamētu Produktu no bojājumiem transportēšanas laikā (ieteicama Produkta piegāde oriģinālā iepakojumā).
10. Garantijas laiks tiek pagarināts uz laiku, kurā, sakarā ar Produkta defektu,, apņemtu ar garantiju, Lietotājs nevarēja to lietot. Garantija neizslēdz, neierobežo un neaptur Lietotāja tiesību, kas izriet no atbildības par pārdota produkta neatbilstību likumam.

Saskaņā ar Eiropas Parlamenta un Padomes 2016. gada 27. aprīļa Regulas (ES) 2016/679 par fizisku personu aizsardzību attiecībā uz personas datu apstrādi un šādu datu brīvu apriti un ar ko atceļ Direktīvu 95/46/EK 13. panta 1. un 2. punktu, informējam jūs, ka.

1. Jūsu veidlapā norādītu personas datu pārzinis ir DEDRA-EXIM sp. z o.o., ar juridisko adresi Pruškovā, ul. 3 Maja 8, 05-800 Pruszków (tālāk: "Pārzinis").
2. Jūsu dati tiks apstrādāti tikai, lai veiktu ierīces garantijas procedūru saskaņā ar Vispārīgo datu aizsardzības noteikumu (turpmāk tekstā: "VDAR") 6. panta 1. daļas b. burtu. Datu sniegšana ir brīvprātīga, bet nepieciešama garantijas procedūras veikšanai.
3. Jūsu dati tiks apstrādāti garantijas procedūras izskatīšanas laikā un arhivēšanas nolūkos gadījumā, ja būs nepieciešams aizstāvēties pret jebkādām pretenzijām pret Pārzini, ne ilgāk kā līdz to termiņa beigām.
4. Jūsu datus drīkst izpaust tikai personām, kuras apstrādā datus pārzinim, pamatojoties uz rakstisku līgumu par personas datu apstrādes uzticēšanu, cita starpā subjektiem, kas nodrošina: tehniskā dienesta pakalpojumus, hostingu vai vietnes apkopi, IT pakalpojumus, kurjeru pakalpojumus. Pārziņa piegādātājiem ir pienākums nodrošināt datu drošību un ievērot piemērojamo likumu prasības, kas saistītas ar personas datu aizsardzību, un viņi nedrīkst izmantot uzticētos personas datus citiem mērķiem, nevis tiem, kas noteikti līgumā ar Pārzini.
5. Jūsu dati netiks apstrādāti automatizēti, tostarp profilēšanas veidā, un tie netiks pārsūtīti uz trešo valsti / starptautisku organizāciju.
6. Jums ir tiesības jebkurā laikā piekļūt saviem datiem un labot, dzēst, ierobežot apstrādi, tiesības pārsūtīt datus, tiesības iesniegt iebildumus, jebkurā brīdī.
7. Visos jautājumos, kas saistīti ar jūsu personas datu apstrādi, ko veic Pārzinis, varat sazināties ar šo e-pasta adresi: daneosobowe@dedra.pl.
8. Jums ir tiesības iesniegt sūdzību iestādei, kas ir atbildīga par personas datu aizsardzību.

HU Tartalomjegyzék

1. Képek és ábrák
2. A készülék leírása
3. A készülék rendeltetésszerű használata
4. A használat korlátozása
5. Műszaki adatok
6. Felkészülés a munkára
7. Csatlakozás a hálózathoz
8. A készülék bekapcsolása
9. A készülék használata
10. Folyamatos karbantartás
11. Alkatrészek és tartozékok
12. Önhibaelhárítás
13. A készülék kompletizálása
14. Információ a felhasználóknak az elektromos és elektronikus eszközök ártalmatlanításáról
15. Jótállási kártya

Traducerea instrucțiunii originale

A megfelelőségi nyilatkozatot külön dokumentumként csatolták az utasításhoz. A megfelelőségi nyilatkozat hiányában lépjen kapcsolatba a Dedra Exim Kft. Céggel.
Az általános biztonsági feltételeket külön útmutatásként csatolták az utasításokhoz. Az általános biztonsági feltételeket külön útmutatásként csatolták az utasításokhoz.

Szimbólummal jelölt összes FIGYELMEZTETÉST és az utasításokkal . Az alábbi figyelmeztetések és biztonsági utasítások be nem tartása áramütést, tüzet vagy súlyos sérülést okozhat. **Tartsa a figyelmeztetéseket és utasításokat jövői használatára.**

2. A készülék leírása

A ábra: 1.Porzsák, 2.Kapcsoló, 3.Test, 4.Delta fej

3. A készülék rendeltetésszerű használata

A gipszkarton csiszoló technológiailag fejlett termék, melyet glettelőgipsszel bevont gipszkarton felületek csiszolásához terveztek. A csiszológép porzsákos porelszívó rendszerrel került megtervezésre.
A csiszoló kétféle: kerek és delta fejjel rendelkezik. A kerek fej nagy felületek csiszolását szolgálja, míg az oszcillációs deltafej a szélek és a sarkok csiszolásához rendeltetett. A porelszívó rendszer porzsákkal működik, a szerkezete nem alkalmaz külső porszívó alkalmazására.
Megengedett a berendezés használata felújítási-építési munkákhoz, javítóműhelyekben, amatőr munkákhoz, a használati útmutatóban leírt használati feltételek és megengedett munka körülmények betartásával.

4. A használat korlátozása

A készülék csak az alábbi „megengedett munkaviszonyoknak" megfelelően használható. Nem szabad a berendezést a porelszívó rendszer csatlakoztatása nélkül használni. Ne használjon háztartási porszívót, mert az apró szemű gipszportól tönkre mehet. A megmunkált gipszkarton felületnek száraznak, kiálló részektől mentesnek kell lennie (a szögek, csavarok és egyéb beépített idegen anyagok) megsérthetik a csiszolókorongot vagy a csiszoló tárcsát. A csiszológép kizárólagosan jól működő szellőztetéssel rendelkező zárt térben használható. Ne használja a csiszolót magas nedvességtartalmú helyiségekben. A mechanikai és elektromos szerkezetek jogosulatlan megváltoztatása, minden olyan módosítás, karbantartási tevékenység, amelyet a felhasználói kézikönyv nem írja le, jogellenesnek minősül, és a garanciajogokat azonnal érvényteleníthet, a megfelelőségi nyilatkozat pedig válik érvénytelenné. A helytelen, vagy az üzemeltetési utasításnak nem megfelelő használat okoz azonnali garancia elvesztését.

Megengedett munkaviszonyok
Üzemmód S2 20 perc
A gép kizárólagosan jól működő szellőztetéssel rendelkező zárt térben használható.

5. Műszaki adatok

Modell	**DED7763**
Elektromos motor	Egyfázisú kommutátoros
Hálózati feszültség [V]	230 ~
Hálózati frekvencia [Hz]	50
Motor névleges teljesítménye [W]	1010
Védelmi osztály	II
A védelem foka	IP X0
A fej fordulatszáma [obr/min]	1000-1950
A csiszolókorong átmérője [mm]	225
Zajkibocsátás	
Hangnyomás szint L_{pA} [dB(A)]	92,6
Mérési bizonytalanság (K_{pA}) [dB(A)]	3
Hangteljesítmény szint L_{WA} [dB(A)]	103,6
Mérési bizonytalanság (K_{WA}) [dB(A)]	3
Maximális rezgésszint a markolaton	
Kerek fej:	
index [m/s^2]	4,79
másodlagos [m/s^2]	3,17
Háromszög alakú fej	
index [m/s^2]	7,91
másodlagos [m/s^2]	8,87
mérési bizonytalanság K [m/s^2]	1,5

Információ a rezgésről és a zajról
A rezgések ah értékét és a mérés bizonytalanságát a EN 60745-1 szabvány szerint határoztak meg és a táblázatban adtak meg.
A zajkibocsátást a EN 60745-1, szerint határozták meg, az értékeket a fenti táblázatban adják meg.

FIGYELEM A zaj károsíthatja a hallást, munka közben mindig használjon hallásvédőt!

A bejelentett teljes rezgés értéket egy szabványos vizsgálati módszerrel mérik, és egy eszköz egy másik eszközzel összehasonlítására használható. A rezgés is használható a rezgés expozíció előzetes értékelésére.
A rezgés szintje a készülék tényleges használata során eltérhet a bejelentett értékektől, attól függően, hogy milyen módon használják a munkaeszközöket, különösen a munkadarab típusáról és a kezelő védelme érdekében szükséges intézkedések meghatározásáról. Ahhoz, hogy az expozíciót a valós használati körülmények között pontosan meg lehessen becsülni, figyelembe kell venni a működési ciklus minden részét, ideértve azokat az időszakokat is, amikor a készülék ki van kapcsolva, vagy be van kapcsolva, de pont nem használják a munkához.

6. Felkészülés a munkára

FIGYELEM Minden műveletet csak akkor végezze el, ha a dugó ki van húzva a konnektorból.

A fej felhelyezéséhez szorítsa meg a szerszámtartó befogóit (C ábra, a nyilat szerint) és tegye fel a fejet, míg kattant nem hallani. Engedje fel a befogót. A fej leszerelése/lecserélése azonos módon történik. Tegye fel a fejre a megkívánt szemcseméretű csiszolótárcsát. Figyelem: a csiszolótárcsa furatainak egybe kell esniük a fej furataival. Ne takarja le a furatokat, mert azok az integrált porelszívó rendszerbe vezetik el a port! A csiszolótárcsa tépőzárral rögzül a fejen. Ellenőrizze, hogy a porzsák (A ábra, 1.poz.) megfelelően csatlakoztatásra került és a szorítógyűrű megfelelően erősen meghúzásra került. A berendezés a használatra készen áll.

7. Csatlakozás a hálózathoz

Mielőtt csatlakoztatná a készüléket egy áramforráshoz, győződjön meg arról, hogy a tápfeszültség megegyezik az adattáblán feltüntetett értékkel.
Az áramellátó berendezés az elektromos berendezésekre vonatkozó alapvető követelményeknek megfelelően kell hogy legyen végezve, és meg kell felelnie a használatbiztonság követelményeinek. A tápkábel minimális keresztmetszetének paraméterei és a biztosíték névleges értéke az eszköz teljesítményétől függően az alábbi táblázatban található:

A berendezés teljesítménye [W]	Minimális vezeték-átmérő méret [mm2]	Minimális C típusú biztosíték [A]
700÷1400	1	10

A telepítést szakképzett villanyszerelőnek kell elvégeznie. Hosszabbító kábelek használata esetén győződjön meg arról, hogy a vezeték keresztmetszete nem kisebb, mint a szükséges (lásd a táblázatot). Helyezze el az elektromos kábelt úgy, hogy az ne érje a vágás munka során. Ne használjon sérült hosszabbító kábeleket. Rendszeresen ellenőrizze a tápkábel műszaki állapotát. Ne húzza ki a tápkábelt..

8. A készülék bekapcsolása

FIGYELEM **A készülék üzembe helyezése előtt feltétlenül a "Felkészülés a munkára" fejezetben leírt műveleteket végezze el.**

FIGYELEM **Soha sem szabad a gépet a csiszoló tárcsa megmunkált felülettel való érintkezésekor elindítani!**

A gép bekapcsolása előtt mindenkor ellenőrizze, hogy az üzembiztonságért felelős elemek működnek. Minden alkalommal ellenőrizze a csiszoló tárcsák elhasználódását. Ne dolgozzon elhasználódott vagy hibás csiszoló tárcsával. A gépet függőleges helyzetben, terhelés nélkül kell elindítani (a megmunkált fal, mennyezett megérintése nélkül).
A gép bekapcsolásához nyomja meg a retesz gombját (B ábra, 1.poz.), majd nyomja le a kapcsolót (B ábra, 2.poz). A berendezés fordulatszám szabályozó gombbal rendelkezik (B ábra, 2.poz.). Ezáltal a felhasználó fokozatmentesen tudja a gép orsójának fordulatszámát szabályozni 1000 - 1950 ford/perc tartományban. A gombon jelölés látható MIN, majd 2÷5 és MAX értékkel. A 2÷5 közbenső értékek.
Munka közben a csiszolót fogja két kézzel, az egyik kezét tartsa a kapcsolós markolaton (B ábra), míg a másik kezét a segédmarkolaton (A ábra, 3. poz.).
Ne hagyja a gépet üres járatban. Ne hagyja a csatlakoztatott gépet felügyelet nélkül. A munka befejeztével csatlakoztassa le a dugót a hálózatról. Ne terhelje túl a gépet, ne üzemeltesse folyamatosan 20 percnél tovább.

9. A készülék használata

Válassza meg a csiszológép tengelye fordulatszámát a szabályozó gomb megfelelő helyzetbe állításával. Kapcsolja be a csiszolót a retesz és a bekapcsoló gomb lenyomásával (B ábra, 1 és 2 poz.) Várja meg, míg a gép eléri a megadott fordulatszámot. A száraz gipszkarton felületeken a legjobb eredményt a 120240 szemcseméretű csiszolókoronggal lehet elérni. A megkönnyítés érdekében az alábbiakban megadjuk, milyen szemcseméretű csiszolókorong illik az adott csiszoló munkához.

Szemcseméret	Rendeltetése
40	Rendeltetése
60	Apróbb felületi egyenetlenségek eltűntetése
80	Festék és ragasztó eltűntetése
100	Simítás
120	Előcsiszolás
150-180	Csiszolás
240	Gyorsan száradó felületek csiszolása

Cserélje ki az elhasználódott csiszolókorongot. Cserélje a csiszolókorong szemcseméretét. A munkát kisebb szemcseméretttel kezdje, majd finomszemcséssel fejezze be. Minden egyes csiszolókorong cserét a csiszológép dugójának a csatlakozóaljzatból történő kihúzása után kell elvégezni. A munkavégzés során használjon védőszemüveget és (felső légúti védőfelszerelést) arcmaszkot.
A csiszolás befejezésekor először a csiszológépet kapcsolja ki és csak utána vegye le a porzsákot. A porzsákot rendszeresen ki kell üríteni.

10. Folyamatos karbantartás

FIGYELEM **Minden műveletet csak akkor végezze el, ha a dugó ki van húzva a konnektorból.**

A következő használat előtt

A munka elkezdése előtt ellenőrizze a berendezést a mechanikus sérülések és szennyeződés (szellőzőnyílások, munkaszerszám. hálózati dugó vagy egyéb, a fogás és/vagy a végzett munka minőségét rontó hatással levő részek elpiszkolódása) szempontjából. Sérül elem észlelése esetén azt ki kell cserélni. Szennyeződés észlelése esetén távolítsa el sűrített levegővel vagy tiszta, száraz ruhával.

Időszakosan ellenőrizze a gép műszaki állapotát. A munka elkezdése előtt mindenkor ellenőrizze, hogy a csiszolótárcsa nincs elhasználódva. Kizárólagosan jó tárcsával dolgozzon. Ügyeljen a gép tisztaságára, különösen figyelmet szentelve a motor bemenő nyílásainak (nagyon fontos) Ez a művelet a legjobb a csiszológép sűrített levegővel való átfújásával elvégezni.

Ellenőrizze a szénkefék állapotát. Amennyiben a felmérés szerint 5 milliméternél rövidebbek, feltétlenül ki kell cserélni újra. A motor két oldal levő kefék (D ábra) cseréje a következőképpen történik:
1. Csavarozza ki és vegye ki a rögzítő védősapkákat (D ábra),
2. Hajlítja ki és tolja félre a kefe leszorító rugót (D ábra, poz.1),
3. Döntse be a csiszolót, hogy a kefe kicsússzon a kefetartóból,
4. Tegye be az új keféket, tegye fel a rugót és csavarozza be a rögzítő védősapkákat.

A kefék nem rendelkeznek mélységhatárolóval, ezért rendszeresen ellenőrizni kell azok állapotát. A kefék ellenőrzésének gyakorisága a szerszám használatának intenzitásától függ, de nem lehet ritkább, mint 20-30 csiszoló üzemóra.

A csiszoló tárcsa cseréje

1. Imbuszkulcs segítségével lazítsa fel a tárcsa közepén levő csavart a kerek fej esetében, vagy kereszt csavarhúzóval csavarozza ki a deltafej sarkaiban levő csavarokat.
2. Vegye le a tárcsát maga felé húzva.
3. Tegye fel az új tárcsát.
4. Húzza meg a csavar(oka)t úgy, hogy a tárcsa ne legyen laza.

A kerek fej szálas csiszolóhengere lecserélése(Kat. sz. XDED7763.90)

1. Kereszt csavarhúzóval csavarozza ki a tárcsa kerületén levő csavarokat (6 db).
2. Vegye ki a szálas csiszolóhengert.
3. Tegye fel az új szálas csiszolóhengert, ügyeljen rá, hogy a henger felfeküdjön a tárcsa burkolatára.
4. Húzza meg az összes csavart

A porzsák kiürítése (F ábra)

1. Tolja félre a zsákot rögzítő lécet,
2. Ürítse ki a zsákot, tolja be a rögzítő lécet a helyére.

11. Alkatrészek és kiegészítők

Ajánlott csiszolópapír:

DED7763
a kerek fejhez DED7749B0, DED7749B1, DED7749B2, DED7749B3, DED7749B4, DED7749B5, DED7749B6
a delta fejhez DED7749T0, DED7749T1, DED7749T2, DED7749T3, DED7749T4, DED7749T5, DED7749T6

A pótalkatrészek és tartozékok beszerzése érdekében forduljon a Dedra Exim szervizhez. Az elérhetőségek megtalálhatók a kézikönyv első oldalán.
Pótalkatrészek rendelésekor, kérjük, jelezze az adattáblán található a rész tételszámát és alkatrészszámát a szerelési rajzból.
A jótállási időszak alatt a javításokat a jótállási kártyában meghatározott feltételek szerint végzik. Kérjük, küldje el a hirdetett terméket javításra a vásárlás helyén (az eladó köteles elfogadni a bejelentett terméket), küldje el a legközelebbi lakóhelyre (weboldalak listája a www.dedra.pl címen), vagy küldje el a Dedra Exim központi szolgálatának. Kérjük, csatolja a kitöltött garanciális kártyát. A jótállási idő után a javítást a központi szolgálat végzi. A sérült terméket a szervizhez kell küldeni (a szállítási költségeket a felhasználó fedezi).

12. Önhibaelhárítás

FIGYELEM **Az önjavítás megkísérlése előtt húzza ki a készüléket az áramforrásról.**

Probléma	Ok	Megoldás
A gép nem működik.	A tápvezeték rosszul csatlakoztatva vagy sérült	Nyomda mélyebb dugót az aljzatba, ellenőrizze a hálózati kábel
	A csatlakozó aljzatban nincs hálózati feszültség	Ellenőrizzük a feszültséget a foglalatba. Ellenőrizze, hogy a biztosíték kiégett
	Meghibásodott kapcsoló	Átadja a gépet a helyszínen
	A motornak nincs ereje, nehezen indul el	Az elhasznált keféket. Cserélje
	Égett szigetelés szagot érezni	Átadja a gépet a helyszínen
A motor túlmelegedik	Eltömődött szellőzőnyílások	Fújd ki sűrített levegővel.
A csiszolás határfoka igen alacsony	Elhasználódott csiszoló tárcsa	Cserélni.

13. A készülék kompletizálása

1) Csiszoló 1 db, 2) Csiszolópapír tárcsa készlet 12 db, 3) Kerek fej 1 db, 4) Delta fej 1 db, 5) Hulladékgyűjtő zsák 1 db, 6) Elasztikus tömlő 1 db, 7) Imbuszkulcs 1 db, 8) Csavarhúzó 1 db, 9) Elektrografit kefe készlet 10) Szállító láda 1 db,

14. Információ a felhasználóknak az elektromos éselektronikus berendezések hulladékkezeléséről

(a háztartásokat érinti)



A termékeken vagy a kísérő dokumentáción feltüntetett szimbólum azt jelzi, hogy a hibás elektromos vagy elektronikus berendezéseket nem szabad a háztartási hulladékkal együtt ártalmatlanítani. Ha az alkatrészeket meg kell semmisíteni, újra kell használni vagy hasznosítani kell, a helyes megoldás az, ha elviszi őket egy erre szakosodott gyűjtőhelyre, ahol ingyenesen átveszik őket. A használt berendezések gyűjtőhelyeiről a helyi hatóságok adnak tájékoztatást, például a honlapjukon.
A berendezés megfelelő ártalmatlanítása lehetővé teszi az értékes erőforrások megőrzését és az egészségre és környezetre gyakorolt azon negatív hatások

elkerülését, amelyek a készülékben lévő veszélyes anyagok, keverékek és összetevők esetleges jelenlétéből adódnak.
A helytelen hulladékártalmatlanítás a vonatkozó helyi előírások szerint büntetés veszélyével jár.
Az uniós országok felhasználói: Ha elektromos vagy elektronikus berendezéseket kell ártalmatlanítania, kérjük, forduljon a legközelebbi értékesítési ponthoz vagy a szállítójához, akik további tájékoztatást tudnak adni.
Az Európai Unión kívüli országokban történő ártalmatlanítás: Ez a szimbólum csak az Európai Unió országaira vonatkozik. Ha a terméket el kívánja dobni, kérjük, forduljon a helyi hatóságokhoz vagy a kereskedőhöz a helyes ártalmatlanítási módszerrel kapcsolatban.

Garanciajegy

Gipszkarton csiszoló porelszívó rendszerrel

Katalógusszám: DED7763 Gyártási tétel száma: .....

(a továbbiakban: **Termék**)

A termék vásárlásának dátuma: .....

Az eladó pecsétje

Dátum és az eladó aláírása: .....

A felhasználó nyilatkozata:

Igazolom, hogy tájékoztatásra kerültem a garanciális feltételekről, valamint a Kezelési útmutatóban és a Garanciajegyben leírt utasítások be nem tartásából eredő következményekről. A jelen garanciális feltételekkel megismerkedtem, amit aláírásommal igazolok:

....

kelt és helye a Felhasználó aláírása

I. A termékért felelős

1. **Kezes** - DEDRA EXIM sp. z o.o., székhelye Pruszków, címe: ul. 3 Maja 8, 05-800 Pruszków, KRS 0000062517, Varsó fővárosi Körzeti Bíróság Varsóban; az Országos Bírósági Nyilvántartás XIII Gazdasági Osztálya, adószáma: 527-020-49-33, törzstőke: 100 980.00 zł.
2. A jelen Garanciajegyben meghatározott feltételekkel a Kezes garanciát nyújt a Kezes forgalmazásából származó Termékre.
3. A garanciából eredő felelősség kizárólagosan a Termékben a Felhasználónak való átadás pillanatában rejlő hibákra vonatkozik.
4. A garancia címén a Felhasználó jogosult a Termék díjmentes megjavítására, amennyiben a hiba a garanciális időszak során kelentkezik. A Termék megjavításának módja (a javítás módszere) a Kezes döntésétől függ. Amennyiben a Kezes megállapítása szerint ni lehetőség a megjavításra, a Kezes fenntartja magának a jogot a hibás alkatrész vagy az egész Termék hibátlanra cseréléséhez, a Termék árának csökkentéséhez, vagy a szerződéstől történő elálláshoz.
5. Azzal a Felhasználóval szemben, amelyik nem számít fogyasztónak az 1964 április 23-i, a Polgári Törvénykönyvről szóló törvény szerint, a Kezes jelen garanciából eredő és/vagy a garancia megkötésével és teljesítésével kapcsolatos kártérítési felelőssége, a jogi címtől függetlenül, a hibás Termék értékének összegére korlátozódik.

II. Garanciális időszak:

A garanciával rendelkező alkatrészek	A garanciális védelem időtartama
Gipszkarton csiszoló porelszívó rendszerrel	36 hónap, a Termék vásárlásának napjától számítva a jelen Garanciajegyen megjelölve
Csiszolópapírok, elektrografit kefék, törmelékzsák	Garanciával nem rendelkező alkatrészek.

III. A garancia alkalmazásának feltételei

1. A Felhasználó felmutatja a Termék kitöltött Garanciajegyét és valószínűsíti a Termék vásárlásának körülményeit, pl. felmutatva a pénztár blokkot, számlát, stb. A reklamáció hatékony lebonyolításának érdekében ajánlott, hogy a Felhasználó a reklamált Termékkel együtt adja át a Kezelési útmutatóban leírt készlet tartalmát.
2. A Felhasználó betartja a Kezelési útmutatóban és a Garanciajegyen feltüntetett utasításokat.
3. A garancia csak a Magyar Köztársaság és az EU területén érvényes.
4. A garancia nem terjed ki a Termék következő okokból keletkező meghibásodásaira:
a A Felhasználó nem tartotta be a Kezelési útmutatóban meghatározott, különösen a megfelelő használatra, karbantartásra és tisztításra vonatkozó feltételeket; A Felhasználó a Kezelési útmutatónak nem megfelelő tisztító és karbantartó szereket alkalmazott;
b. A Felhasználó nem megfelelő módon tárolja és szállítja a Terméket;
c. A Felhasználó önállóan, a Kezessel való egyeztetés nélkül módosította és/vagy átalakította a Terméket;
d. A Felhasználó a Kezelési útmutatónak nem megfelelő üzemeltetési anyagokat használt a Termékhez.
5. Az a Felhasználó, amelyik nem számít fogyasztónak az 1964 április 23-i, a Polgári Törvénykönyvről szóló törvény szerint, elveszíti a jelen garanciából eredő jogait, ha a Terméken:
- a szériaszámok, dátum jelölések és a típuscímkék a Felhasználó által eltávolításra, kicserélésre vagy megrongálásra kerültek
- a plombák a Felhasználó által megrongálásra kerültek, vagy a Felhasználó beavatkozásának nyomait viselik.
6. Figyelem! A Termék mindennapos kezelésével kapcsolatos, többek között a Kezelési útmutatóból eredő műveleteket a Felhasználó saját hatáskörébe és saját költségére végzi el

IV. Reklamációs eljárás

1. A Termék helytelen működésének észrevételekor, a reklamáció bejelentése előtt ellenőrizze, hogy a Kezelési útmutatóban meghatározott valamennyi művelet a megfelelő módon került végrehajtásra.
2. Ajánlott a reklamációt haladéktalanul bejelenteni, a legjobb a Termék hibája észrevételétől számított 7 napon belül. Az a Felhasználó, amelyik nem számít fogyasztónak az 1964 április 23-i, a Polgári Törvénykönyvről szóló törvény szerint, elveszíti a jelen garanciából eredő jogait, ha nem jelenti be 7 napon belül a reklamációt.
3. A reklamációs bejelentés megtehető a Termék vásárlásának helyén, a garanciális szervizben, vagy írásban az alábbi címen: DEDRA EXIM sp. z o.o., ul. 3 Maja 8, 05-800 Pruszków.
4. A Felhasználó a reklamációt a www.dedra.pl weboldalon található űrlap segítségével jelentheti be. („Garanciális reklamáció bejelentési űrlap”).
5. Az egyes országok szerviz címei a www.dedra.pl weboldalon elérhetőek. Amennyiben az adott országban nincs garanciális szervíz, a reklamációs bejelentést ajánljuk a következő címre küldeni: DEDRA-EXIM Sp. z o.o., ul. 3 Maja 8, 05-800 Pruszków (Lengyelország).
6. A Felhasználó biztonságára való tekintettel a hibás Termék használata tilos.
7. Figyelem!!! A hibás Termék veszélyes a Felhasználó egészségére és életére.
8. A garanciából eredő kötelezettségek ellátására a reklamált Terméknek a Felhasználó általi leadásának napjától számított 14 munkanapon belül kerül sor.
9. A terméket reklamációra küldése előtt ajánlott megtisztítani. Ajánlott a reklamált terméket gondosan bebiztosítani a szállítási károk elkerülése érdekében (ajánlott a reklamált Terméket az eredeti csomagolásban elküldeni).
10. A garanciális időszak meghosszabbítására kerül azzal az idővel, mely alatt a Felhasználó a Termék meghibásodásából eredően nem tudta az használni.
A garancia nem zárja ki, nem korlátozza és nem függeszti fel a Felhasználó eladott termékek hibáira vonatkozó kezességi szabályokból eredő jogait.

A természetes személyeknek a személyes adatok kezelése tekintetében történő védelméről és az ilyen adatok szabad áramlásáról, valamint a 95/46/EK irányelv hatályon kívül helyezéséről szóló, 2016. április 27-i (EU) 2016/679 európai parlamenti és tanácsi rendelet 13. cikkének (1) és (2) bekezdésével összhangban tájékoztatjuk Önt, hogy

1. Az űrlapon megadott személyes adatainak Adminisztrátora a Pruszków-i székhelyű DEDRA-EXIM sp. z o.o. ul. 3 Maja 8, 05-800 Pruszków (továbbiakban: „Adminisztrátor”).
2. Az Ön adatait kizárólag a készülékre vonatkozó garanciális eljárás lefolytatása céljából dolgozzuk fel az általános adatvédelmi rendelet (a továbbiakban: "GDPR") 6. cikke (1) bekezdésének b) pontjával összhangban Az adatszolgáltatás önkéntes, de a garanciális eljárás lefolytatásához szükséges.
3. Az Ön adatait a garanciális eljárás lefolytatásának megfontolásának időtartama alatt, valamint archiválási céllal kezeljük, amennyiben az Adminisztrátorral szembeni esetleges követelésekkel szemben szükséges védekezni, de legfeljebb azok elévüléséig.
4. Az Ön adatai csak olyan szervezetek számára adható ki, amelyek az Adminisztrátor nevében, a személyes adatok feldolgozására vonatkozó írásbeli megbízási szerződés alapján adatokat kezelnek, és többek között technikai szolgáltatást, tárhelyszolgáltatást vagy weboldal-karbantartást, informatikai-, futárszolgáltatást nyújtanak. Az Adatkezelő beszállítói kötelesek gondoskodni az adatbiztonságról és megfelelni a személyes adatok védelmére vonatkozó hatályos jogszabályok követelményeinek, és nem használhatják fel a rájuk bízott személyes adatokat az Adatkezelővel kötött szerződésben meghatározott céloktól eltérő célokra.
5. Az Ön adatait nem dolgozzuk fel automatizált módon, beleértve a profilalkotást, és nem továbbítjuk harmadik országba/nemzetközi szervezetnek.
6. Ön bármikor jogosult az adatai tartalmához történő hozzáféréshez, valamint annak helyesbítéshez, törléshez, az adatkezelés korlátozásához, az adathordozhatósághoz és a kifogásoláshoz való joghoz.
7. Az Ön személyes adatainak az Adatkezelő általi feldolgozásával kapcsolatos minden kérdésben az alábbi e-mail címen veheti fel a kapcsolatot: daneosobowe@dedra.pl;
8. Önnek jogában áll van panaszt benyújtani az illetékes adatvédelmi hatóságnál;

RO Cuprinsul

1. Fotografii și figuri
2. Descrierea dispozitivului
3. Destinația dispozitivului
4. Restricții de utilizare
5. Date tehnice
6. Pregătirea pentru lucru
7. Conectare la rețea
8. Pornirea dispozitivului
9. Utilizarea dispozitivului
10. Operații curente de mentenanță
11. Piese de schimb și accesorii
12. Eliminarea individuală a defecțiunilor
13. Set de completare a dispozitivului
14. Informația pentru utilizatori cu privire la eliminarea echipamentelor electrice și electronice
15. Talon de garanție

Traducerea instrucțiunii originale

Declarația de conformitate este anexată la instrucțiuni ca un document separat. În cazul în care declarația de conformitate lipsește, contactați Dedra Exim Sp. z o.o.
Condiții generale de siguranță au fost atașate la instrucțiuni ca o broșură separată.

AVERTISMENT. **Citiți toate avertismentele marcate cu simbolul ⚠ și toate instrucțiunile.** Nerespectarea avertismentelor și instrucțiunilor de siguranță menționate mai jos poate cauza electrocutări, incendii sau leziuni grave.
Păstrați toate avertismentele și instrucțiunile pentru utilizare ulterioară.

2. Descrierea dispozitivului

Fig. A: 1. Sac pentru deşeuri, 2. Întrerupător, 3. Carcasă, 4. Capul triunghiular

3. Destinația dispozitivului

Maşină de şlefuit pentru suprafeţe de ghips este un aparat destinat pentru şlefuirea suprafeţelor din plăci din ghipscarton acoperite cu făţuiala din ipsos . În construcţia maşini de şlefuit s-a utilizat un sistem de evacuare a prafului cu sac pentru praf.
Maşina de şlefuit este echipată în două capuri: rotund şi triunghiular. Capul rotund rotativ serveşte pentru şlefuirea suprafeţelor mari, capul triunghiular oscilatoriu este destinat pentru şlefuirea marginilor şi colţurilor. Sistemul de evacuare a prafului este destinat pentru munca cu sacul pentru praf, în construcţia maşinii nu s-a prevăzut folosirea aspiratorului exterior.
Se permite utilizarea aparatului în lucrări de renovare-construcţii, ateliere de reparaţii în lucrări de amatori, respectând condiţiile de utilizare şi condiţiile de lucru permise, conţinute în manualul de utilizare.

4. Restricții de utilizare

Dispozitivul poate fi utilizat numai în conformitate cu "Condițiile admisibile de lucru", prezentate mai jos. Nu lucraţi cu maşina dacă nu aveţi conectat sistemul de evacuare a deşeurilor. Nu utilizaţi aspiratoare de casă deoarece puteţi să le stricaţi cu praful de ghips. Suprafeţele de ghips pentru prelucrat trebuie să fie uscate, fără elemente proeminente (şuruburi, cui, elemente ale cadrelor de montare sau alte detalii străine ale construcţiei), care pot deteriora elementul de şlefuire şi discul şlefuitoarei. Maşina de şlefuit poate fi utilizată numai în încăperi închise cu un sistem eficient de ventilaţie. Nu utilizaţi şlefuitoarea în condiţii de înaltă umezeală.
Modificările neautorizate ale construcției mecanice și electrice, orice modificări, operațiile de întreținere care nu sunt descrise în manualul de utilizare vor fi considerate ilegale și vor duce la pierderea imediată a drepturilor de garanție, iar declarația de conformitate își va pierde valabilitatea.
Utilizarea neconformă cu destinație sau cu manualul de utilizare va duce la pierderea imediată a drepturilor de garanție.

Condițiile admisibile de lucru
Modul de funcţionare S2 20 minute
Mașina poate fi utilizată numai în spații închise, unde este asigurată o ventilație corespunzătoare.

5. Date tehnice

Model	**DED7763**
Motor electric	Monofazat cu colector
Tensiune rețea [V]	230 ~
Frecvența rețea [Hz]	50
Putere nominală motor [W]	1010
Clasa de protecție	II
Grad de protecție	IP X0
Viteza de rotație a capului [obr/min]	1000-1950
Diametrul discului abraziv [mm]	225
Emisie zgomot	
Nivel de presiune acustică L_{pA} [dB(A)]	92,6
Nesiguranța măsurătorii (K_{pA}) [dB(A)]	3
Nivel de putere acustică L_{WA} [dB(A)]	103,6
Nesiguranța măsurătorii (K_{WA}) [dB(A)]	3
Nivelul maxim de vibrații pe mâner	
Cap rotund:	
index [m/s^2]	4,79
secundar [m/s^2]	3,17
Cap triunghiular	
index [m/s^2]	7,91
secundar [m/s^2]	8,87
Nesiguranța măsurătorii K [m/s^2]	1,5

Informația privind vibrații și zgomot
Valoarea totală a vibrațiilor ah și nesiguranța măsurătorii au fost definite conform standardului EN 60745-1 și specificate în tabel.
Emisia zgomotului a fost definită conform EN 60745-1, valorile au fost specificate în tabel de mai sus.

ATENȚIE **Zgomotul poate cauza deteriorarea auzului, utilizați întotdeauna protectoare de auz în timpul lucrului!**

Valoarea totală declarată a vibrațiilor a fost măsurată în conformitate cu metodă standard de testare și poate fi utilizată pentru a compara un dispozitiv cu altul. Nivelul de vibrație poate fi de asemenea utilizat pentru a efectua o estimare preliminară a expunerii la vibrații
Nivelul de vibrație în timpul utilizării efective a dispozitivului poate să difere de valorile declarate, în funcție de modul în care sunt utilizate uneltele de lucru, în special de tipul piesei prelucrate și de necesitatea de a specifica măsurile de protecție a operatorului. Pentru a estima cu exactitate expunerea în condiții reale de utilizare, trebuie luate în considerare toate etapele ciclului de operare, inclusiv perioadele când dispozitivul este oprit sau când este pornit, dar fără să fie utilizat pentru lucru.

6. Pregătirea pentru lucru

ATENȚIE **Toate operațiile trebuie efectuate cu ștecherul scos din priza de curent.**

Pentru a monta capul, strângeţi clemele mânerului (Fig. C), conform cu direţia săgeţilor) până când auziţi sunetul închizătorului"click". Eliberaţi clemele. Demontarea/înlocuirea capului se efectuază în mod analogic.Pe cap montaţi discul abraziv cu granulaţia cerută. Atenţie: găurile în discul abraziv trebuie să se acopere cu găurile capului. Nu acoperiţi orificiile deoarce servesc pentru evacuarea prafului printr-un sistem integrat de evacuare. Discul abraziv este montatpe cap cu ajutorul sistemului de prindere tip arici,
Asiguraţi-vă că sacul pentru deşeuri (Fig. A poz.1) este corect conect iar colierul de fixare este strâns tare. Maşina este gata pentru funcţionare.

7. Conectare la rețea

Înainte de a conecta dispozitivul la sursa de curent, asigurați-vă că tensiunea de alimentare corespunde cu valoarea specificată pe plăcuța de identificare.
Instalația de alimentare trebuie să fie realizată în conformitate cu cerințele principale privind instalațiile electrice și să respecte dispozițiile privind siguranța utilizării. Parametrii de secțiune minimă a firului de alimentare și valorile nominale ale siguranței de protecție în funcție de puterea dispozitivului sunt specificate în tabelul de mai jos:

Puterea maşinii [W]	Secţiunea minimă a cablului [mm2]	Valoarea minimă a siguranței tip C [A]
700÷1400	1	10

Instalația trebuie să fie executată de un electrician autorizat. În cazul când folosiți cablurile prelungitoare, aveți grijă ca secțiunea firului să nu fie mai mică decât cea cerută (vezi tabelul). În timpul lucrului cablul electric trebuie astfel poziționat, încât să nu fie expus la tăiere. Nu folosiți prelungitoare defecte.
Verificați periodic starea tehnică a cablului de alimentare. Nu trageți de cablu.

8. Pornirea dispozitivului

ATENȚIE **Înainte de a porni dispozitivul, efectuați obligatoriu operațiile descrise în capitolul "Pregătirea pentru lucru".**

ATENȚIE **Niciodată nu porniţi maşina când discul abraziv atinge suprafaţa prelucrată.**

Înainte de a porni maşina de fiecare dată trebuie să verificaţi dacă toate elementele responsabile de siguranţa muncii funcţionează bine. De fiecare dată trebuie să verificaţi starea de uzură a discurilor abrazive. Nu lucraţi cu discuri abrazive deteriorate sau defecte. Maşina trebuie pornită în poziţia orizontală fără sarcină (fără contact cu suprafaţa prelucrată a peretelui, plafonului). În scopul pornirii maşinii trebuie să apăsaţi butonu de blocare (Fig. B poz. 1), iar apoi să apăsaţi întrerupătorul (Fig. B poz. 2). Maşina este echipată în buton rotativ de reglare a vitezei de rotaţie (Fig. A poz.2). Asta permite operatorului de a regula treptat viteza de rotaţie a arborului maşini de la 1000 până la 1950 rot/min. Pe buton se află marcări de la MIN prin 2÷5 până la MAX. Poziţiile 2÷5 sunt valori intermediare.
În timpul muncii ţineţi şlefuitoarea cu ambele mâini, cu o mână ţineţi mânerul cu întrerupătorul (Fig. B) cu a doua mânerul suplimentar (Fig. A poz.3).". Nu lăsaţi maşina la turaţia de ralanţi. Nu lăsaţi maşina conectată la reţea fără supraveghere. După terminarea muncii obligatoriu scoateţi ştecherul din priză. Nu supraîncărcaţi maşina, nu lucraţi continuu mai mult de 20 min.

9. Utilizarea dispozitivului

Alegeţi viteza de rotaţie a arborelui şlefuitoarei setând cu butonul de reglare viteza adecvată. Porniţi şlefuitoarea apăsând butonu de blocare şi întrerupătorul (Fig. B, poz. 1 şi 2).Lăsaţi ca maşina să atingă complet rotaţile ajustată. Cele mai bune rezultate de şlefuire a suprafeţelor uscate de ghips carton se obţine când se utilizează discuri abrazive de granulometrie de 120 - 240. Pentru facilitare vă indicăm alegerea orientativă a granulometrii discurilor în funcţie de felul de operaţie de şlefuire executată.

Granulometria	Destinaţia
40	Pentru înlăturarea denivelărilor semnificative ale suprafaței.
60	Pentru înlăturarea denivelărilor mai mici ale suprafaței
80	Pentru înlăturarea vopselelor şi adezivelor
100	Pentru netezire
120	Pentru prealabilă şlefuire
150-180	Pentru şlefuire
240	Pentru şlefuirea suprafeţelor cu uscare rapidă

Înlocuiţi discurile abrazive când sunt uzate. Schimbaţi granulometria discurilor utilizate. Începeţi lucru cu discuri de granulometrie mai mică şi terminaţi cu fină umplutură. Fiecare înlocuire a discului abraziv trebuie făcută când ştecherul este scos din priza de alimentare. În timpul lucrului trebuie să folosiţi ochelari de protecţie şi să protezaţi căile respiratorii superioare (mască de protecţie împotriva prafului)

10. Operații curente de mentenanță

ATENȚIE **Toate operațiile de întreținere trebuie efectuate cu ștecherul scos din priza de curent.**

Înainte de următoarea utilizare:
Înainte de a începse munca trebuie să verificaţi starea maşini în ceea ce priveşte deteriorările mechanice şi poluăriile (murdărirea orificiilor de ventilaţie, uneltelor de muncă, ştecherelor de alimentare sau altor, care pot influenţa înrăurirea prinderii şi/sau calitatea muncii executată). În cazul descoperirii deteriorării ale

componentului trebuie să-l înlocuiţi cu nouă. În cazul decoperirii poluării trebuie s o îndepărtaţi cu aer comprimat sau cu o cârpă curată i uscată.

Verificaţi periodic starea tehnică a maşinii. Verificaţi înainte de fiecare începere a muncii dacă discul abraziv nu este exploatat prea tare. Întotdeauna lucraţi cu bune discuri abrazive. Aveţi grijă ca maşina să fie curată, acordând o atenţie specială la curăţarea orificiilor de intrare a aerului spre motor (foarte important). Această operaţiune executaţi suflând şlefuitoarea cu aer comprimat.
Verificaţi starea periilor electrografitice. În cazul dacă constataţi că sunt mai scurte de 5 mm trebuie categoric să le înlocuiţi cu unele nouă. Periile sunt fixate pe părţiile laterale ale motorului (Fig. D) iar înlocuirea lor se compune din:
1. Deşurubarea şi scoaterea obturatoarelor de asigurare (Fig. D),
2. Îndoirea şi îndepărtarea arcului de apăsare a perii (Fig. D poz. 1),
3. Înclinarea şlefuitoarei pentru ca peria să iasă din port-perii,
4. Introducerea periei nouă, fixarea arcul pe perie şi apoi montarea obturatorul de asigurare.
Periile nu sunt echipate în imitator, de aceea trebuie să verificaţi starea lor. Frecvenţa verificării uzurii periilor depinde de intensitatea utilizării uneltei, dar nu poate să fie mai rar decât la fiecare 20-30 de ore de funcţionare a şlefuitoarei.

Înlocuirea discului şlefuitoarei.

1 Cu ajutorul cheii imbus deşurubaţi în cazul capului rotund şurubul care este în interiorul discului sau cu ajutorul şurubelniţei cruce în cazul capului triunghiular deşurubaţi 3 şuruburi de pe colţuri.
2. Scoateţi discul, trăgând în direcţia Dvs.
3. Montaţi discul nou.
4. Strângeţi şurubul (şuruburile) aşa ca discul să nu aibă jocuri.

Înlocuire peri capului rotund

1. Deşurubaţi cu ajutorul şurubelniţei cruce şuruburile (6 bucăţi) care se află pe circumferinţa discului.
2. Scoateţi inelul cu părul.
3. Introduceţi un nou inel cu păr, acordând atenţie ca inelul să adere bine la carcasa discului.
4. Strângeţi toate şuruburile.

Golirea sacului pentru deşeuri (Fig. F)

1. Daţi de o parte banda de asigurare a sacului,
2. Goliţi sacul, fixaţi înapoi banda de asigurare

11. Piese de schimb si accesorii

Hârtie de şlefuit recomendată:

DED7763
se referă la cap rotund DED7749B0, DED7749B1, DED7749B2, DED7749B3, DED7749B4, DED7749B5, DED7749B6
se referă la cap triunghiular DED7749T0, DED7749T1, DED7749T2, DED7749T3, DED7749T4, DED7749T5, DED7749T6

Pentru a achiziționa piese de schimb și accesorii, contactați Service-ul Dedra Exim. Detaliile de contact pot fi găsite pe pagină 1 a manualului. Când comandați piese de schimb, vă rugăm să indicați numărul lotului aflat pe plăcuța de identificare și numărul piesei din schița de asamblare.
În perioada de garanție, reparațiile sunt efectuate conform regulilor menționate în talonul de garanție. Vă rugăm să predați produsul reclamat pentru reparație la locul de achiziție (vânzătorul este obligat să accepte produsul reclamat), trimiteți-l la centru de service aflat cel mai aproape de adresa de domiciliu (lista centrelor de service se află pe site-ul www.dedra.pl) sau expediați-l la service-ul central Dedra Exim. Vă rugăm amabil să anexați talonul de garanție completat. După perioada de garanție, reparațiile vor fi efectuate de service-ul central. Produsul deteriorat trebuie trimis la centrul de service (costul de expediție este suportat de utilizator).

12. Eliminarea individuală a defecțiunilor

⚠ ATENȚIE **Înainte de a trece la eliminarea individuală a defecțiunilor, deconectați dispozitivul de alimentare.**

Problemă	Cauză	Soluționare
Mașina nu funcționează	Cablul de alimentare nu este bine conectat sau este deteriorat	Apăsați mai adânc în priza, verificați cablul de alimentare
	În priză nu este tensiune	Verificați tensiunea în priză. Verificați dacă siguranța arsă
	Deteriorat întrerupătorul	Treceți aparatul la site-ul
	Motorul nu are putere, pornește greu	Perii uzate. Înlocui
	Se simnte mirosul izolației arse	Treceți aparatul la site-ul
Motorul se supraîncălzește	Astupate orificiile de ventilație	Suflați cu aer comprimat.
Eficacitatea de șlefuire foarte mică	Uzat discul abraziv	Înlocuit.

13. Set de completare a dispozitivului

1) Şlefuitoare buc. 1, 2) Set de discuri din hârtie de şlefuit buc.12, 3) Cap rotund buc. 1, 4) Cap triunghiular buc. 1, 5) Sac pentru deşeuri buc. 1, 6) Conductă flexibilă buc. 1, 7) Cheie imbus buc. 1, 8) Şurubelniţă buc. 1 9) Perii electrografitice set. 1, 10) Valiză de transport buc. 1

14. Informația pentru utilizatori privind eliminarea utilajelor uzate

(privește gospodăriile)

Simbolul afișat pe produse sau pe documentația care le însoțește indică faptul că echipamentele electrice sau electronice defecte nu trebuie eliminate împreună cu deșeurile menajere. În cazul în care trebuie să eliminați, să reutilizați sau să recuperați componente, trebuie să le duceți la un punct de colectare specializat, unde vor fi acceptate gratuit. Autoritățile locale furnizează informații privind locația punctelor de colectare a echipamentelor uzate, de exemplu pe site-urile lor web.
Eliminarea corespunzătoare a dispozitivului permite conservarea resurselor valoroase și evitarea impactului negativ asupra sănătății și mediului, care rezultă din posibilitatea prezenței substanțelor, amestecurilor și componentelor periculoase în echipament.
Eliminarea incorectă a deșeurilor riscă sancțiuni în conformitate cu reglementările locale relevante.
Utilizatorii din țările UE: Dacă trebuie să vă debarasați de echipamente electrice sau electronice, vă rugăm să contactați cel mai apropiat punct de vânzare sau furnizorul dumneavoastră, care vă va putea oferi informații suplimentare.
Eliminarea în țări din afara Uniunii Europene: Acest simbol se aplică numai în țările din Uniunea Europeană. În cazul în care doriți să aruncați acest produs, vă rugăm să contactați autoritățile locale sau dealerul pentru a afla metoda corectă de eliminare.

Certificat de garanţie

pentru

Maşină de şlefuit pentru suprafeţe de ghips cu sistemul de eliminare a prafului

Nr. de katalog: DED7763 Număr de lot: .....

(denumit în continuare Produs)

Data de cumpărare a produsului: .....

Ştampila vânzătorului

Data şi semnătura vânzătorului: .....

Declaraţia Utilizatorului:

Confirm, că am fost informat în ceea ce priveşte condiţiile de garanţie şi efectele nerespectării orientărilor cuprinse în manualul de utilizare şi în Certificatul de garanţie. Condiţiile prezentei garanţiei îmi sunt cunoscute ce afirm cu semnătura mea de mână:

....

Data şi locul semnătura Utilizatorului

Garanția este acordată în conformitate cu prevederile OG 21/1992 și OG 140/2021, cu modificările ulterioare, pe baza cardului de garanție și a dovezii originale de cumpărare. Perioada de reparație nu poate depăși 15 zile calendaristice de la data la care consumatorul a predat reclamația vânzătorului.

I. Responsabilitatea pentru produs

1. **Garant** - DEDRA EXIM sp. z o.o. cu sediul în Pruszkowie, adresa: ul. 3 Maja 8, 05-800 Pruszków, KRS 0000062517, Sąd Rejonowy dla m.st. Warszawy w Warszawie, XIV Wydział Gospodarczy Krajowego Rejestru Sądowego,[Judecătoria Raională pentru o.c. Varşovia în Varşovia, Departamentul al XIV–a Economic al Registrului Naţional Juridic] NIP [CIF] 527-020-49-33, Kapitał zakładowy [capital social]: 100 980.00 zł..
2. în condiţiile menţionate în prezentul Certificat de garanţie Garantul acordă garanţie la produsul derivat din distribuţia Garantului.
3. Responsabilitatea cu titlu de garanţie cuprinde numai defectele care sau ivit din cauze datorate Produsului în momentul livrării acestuia Utilizatorului.
4. Cu titlu de garanţie, Utilizatorul, obţine dreptul la repararea gratis a Produsului, dacă defecţiunea s-a ivit în perioada de garanţie. Modul de reparare a Produsului (metoda de executare a reparării) depinde de decizia Garantului. Dacă Garantul constată că Produsul nu poate fi reparat, Garantul îşi rezervă dreptul de a schimba piesa defectă sau total Produsul cu altul fără defecte sau de a micşora preţul Produsului ori de a se retrage de la Contract.
5. Faţă de Utilizatorul, care conform cu legea din data de 23 aprilie 1964 din Codul Civil, nu este un consumator, răspunderea Garantului pentru dauna rezultate din prezenta garanţie şi/ sau în legătură cu încheierea şi executarea acesteia, indiferent de dreptul legal, este limitată maxim până la valoarea Produsului defect.

II. Perioada de garanţie

Componentele Produsului acoperite de garanţie	Durata de protecţie a garanţiei
Maşină de şlefuit pentru suprafeţe de ghips cu sistemul de eliminare a prafului	36 luni, de la data cumpărării Produsului, înscrisă în prezentul Certificat de garanţie
Hârtii abrazive, perii electrografite, pungă cu resturi	Componente neacoperite de garanţie

III. Condiţiile de utilizare a garanţiei

1 Prezentarea de către Utilizator a Certificatul completat de garanţie a Produsului şi dovedirea împrejurărilor de cumpărare a Produsului de ex. prin prezentarea chitanţei, facturei, etc. Pentru a efectua în mod eficient reclamaţia,

se recomandă că Utilizatorul să trimite împreună cu Produsul reclamat, toate componetele menţionate la “Completarea” Produsului în manualul de utilizare.
2. Respectarea de către Utilizator a recomandările din Manualul de utilizare şi din Certficatul de garanţie.
3. Garanţia acoperă numai teritoriul Republicii Polonă şi UE.
4. Garanţia nu acoperă defecţiunile Produsului apărute în special din cauza:
a. Nerespectării de către Utilizator a condiţiilor indicate în Manualul de utilizare, în special în domeniul de utilizare, întreţinere şi curăţare corectă.
b. Utilizarea de către Utilizator a unor produse de curăţare sau substanţe de conservare care sunt neadecvate cu Manualul de utilizare;
c. Depozitare necorespunzătoare şi transportul necorespunzător al Produsului de către Utilizator;
d. Modificări şi/sau reconstrucţii arbitrare a Produsului de către Utilizator;
e. Utilizarea în Produs de către Utilizator a unor materiale consumabile neconforme cu manualul de utilizare
5. Utilizatorul care conform nu legea din data de 23 aprilie 1964 din Codul Civil nu este un consumator, pierde garanţia pentru Produsul, în care:
- numerele de serie, marcarea datelor şi plăcuţele cu datele technice au fost îndepărtate de către Utilizator;
- sigiliile existente au fost deteriorate de Utilizator sau au urme rămase din manipularea de către utilizator la acestea.
6. **Atenţie!** Operaţiile legate cu utilizarea de fiecare zii, descrise în manualul de utilizare, Utilizatorul execută singur pe costul său.

IV. Procedura de reclamaţie

1. Dacă se constată că Produsul nu funcţionează corect, Înainte de a depune reclamaţia trebuie să Vă asiguraţi dacă toate operaţiunile descrise în manualul de utilizare au fost executate corect.
2. Sesizaţi imediat reclamaţia, cel mai bine în termen de 7 zile de la data la care aţi observant defectul produsului. Utilizatorul care conform cu legea din data de 23 aprilie 1964 din Codul Civil nu este un consumator, pierde garanţia pentru Produs dacă reclamaţia nu depune în termen de până de 7 zile.
3. Sesizarea reclamaţiei se face de ex. la. la punctul de cumpărare a Produsului, la service-ul de garanţie sau se poate trimite în scris pe adresa: DEDRA EXIM sp. z o.o., ul. 3 Maja 8, 05-800 Pruszków.
4. Utilizatorul poate să depună reclamaţia prin formularul accesibil pe pagina de internet www.dedra.pl. (“Formular pentru sesizarea reclamaţiei cu titlu de garanţie”).
5. Adresele service-urilor de garanţie din fiecare stat sunt accesibile pe pagina www.dedra.pl. Dacă service-ul lipseşte în statul adecvat, trimiteţi sesizările de reclamaţie cu titlu de garanţie pe adresa: DEDRA EXIM sp. z o.o. ul. 3 Maja 8, 05-800 Pruszków (Polonia).
6. Luând în considerare siguranţa Utilizatorului se interzice utilizarea Produsului defect.
7. Atenţie!!! Utilizarea Produsului defect este periculos pentru sănătatea şi viaţa Utilizatorului.
8. Executarea obligaţiilor rezultate din garanţie va avea loc în termen de 14 zile lucrătoare, calculate de la data furnizării de către Utilizator a Produsului reclamat.
9 Înainte de furnizare a Produsului reclamat se recomandă curăţirea acestuia. Se recomandă de a se asigura bine Produsul împotriva distrugerii în timpul transportului (se recomandă să trimiteţi produsul reclamat în ambalajul original).
10. Perioada de garanţie va fi prelungită cu durata în care, din cauza defectului Produsului acoperit de garanţie Utilizatorul nu l-a putut să-l utilizeze,
Garanţia nu opreşte, nu limitează nu suspendează drepturile Utilizatorului rezultate din dispoziţiile privind garanţia pentru vicile produsului vândut..
În conformitate cu articolul 13 alineatele (1) și (2) din Regulamentul (UE) 2016/679 al Parlamentului European și al Consiliului din 27 aprilie 2016 privind protecția persoanelor fizice în ceea ce privește prelucrarea datelor cu caracter personal și privind libera circulație a acestor date și de abrogare a Directivei 95/46/CE, vă informăm.

1. Administratorul datelor Dumneavoastră cu caracter personal furnizate în formular este DEDRA-EXIM sp. z o. o. cu sediul social în Pruszków, ul. 3 Maja 8, 05-800 Pruszków (în continuare: „Administrator”).
2. Datele dumneavoastră vor fi prelucrate numai în scopul derulării procedurii de garanție a dispozitivului în conformitate cu art. 6 alin.1 lit. b din regulamentul general privind protecția datelor (în continuare: „GDPR”). Furnizarea datelor este voluntară, dar necesară pentru derularea procedurii de garanție.
3. Datele dumneavoastră vor fi prelucrate pe perioada de luare în considerare a procedurii de garanție și în scopuri de arhivare în cazul în care este nevoie de apărare împotriva oricăror pretenții împotriva Administratorului, nu mai mult decât până la expirarea acestora.
4. Datele dumneavoastră pot fi dezvăluite numai entităților care prelucrează date pentru administrator pe baza unui contract scris de încredințare a prelucrării datelor cu caracter personal care oferă, printre altele, service tehnic, hosting sau intreținere site, service IT, firmă de curierat. Furnizorii Administratorului sunt obligați să asigure securitatea datelor și să îndeplinească cerințele legii aplicabile referitoare la protecția datelor cu caracter personal și nu pot folosi datele cu caracter personal încredințate în alte scopuri decât cele specificate în contractul cu Administratorul.
5. Datele dumneavoastră nu vor fi prelucrate în mod automatizat, inclusiv sub formă de profilare, și nu vor fi transferate către o țară terță/organizație internațională.
6. Aveți dreptul de a accesa datele dumneavoastră și dreptul de a rectifica, șterge, limita prelucrarea, dreptul de a transfera date, dreptul de a vă opune în orice moment.
7. În toate aspectele legate de prelucrarea datelor dumneavoastră cu caracter personal de către Administrator, ne puteți contacta la următoarea adresă de e-mail: daneosobowe@dedra.pl.;
8. Aveți dreptul de a depune o plângere la autoritatea competentă pentru protecția datelor cu caracter personal;

SI Kazalo

1. Fotografije in risbe
2. Opis naprave
3. Namen naprave
4. Omejitev uporabe
5. Tehnični podatki
6. Priprava na delo
7. Povezava z omrežjem
8. Vklop naprave
9. Uporaba naprave
10. Tekoče vzdrževanje
11. Rezervni deli in dodatki
12. Pomanjkljivosti, odpravljene samostojno
13. Dokončanje opreme
14. Informacije za uporabnike o odstranjevanju električne in elektronske opreme
15. Garancijska kartica

Prevod originalnih navodil

Izjava o skladnosti je priložena priročniku kot ločen dokument. Če izjave o skladnosti ni, se obrnite na družbo Dedra Exim Sp. z o.o.
Splošni varnostni predpisi so vključeni v priročnik kot posebna knjižica.

OPOZORILO. **Preberite vsa opozorila, označena s simbolom, in vsa navodila.** Neupoštevanje naslednjih opozoril in varnostnih navodil lahko povzroči električni udar, požar ali hude telesne poškodbe.

Vsa opozorila in navodila shranite za nadaljnjo uporabo.

2. Opis naprave

Slika A: 1.Vrečka za drobir, 2.Nastavitveni gumb, 3.Pomožni ročaj, 4.Trikotna glava

3. Namen naprave

Brusilnik za mavčne površine je stroj, namenjen suhemu brušenju površin, prekritih z mavčnimi ploščami. V konstrukciji brusilnika je uporabljen sistem za zbiranje prahu z vrečko za prah. Brusilnik je opremljen z dvema glavama: okroglo in trikotno glavo. Okrogla rotacijska glava se uporablja za brušenje velikih površin, trikotna orbitalna glava pa je namenjena brušenju na robovih in vogalih.
Napravo je dovoljeno uporabljati pri obnovitvenih in gradbenih delih, v delavnicah za popravila, pri ljubiteljskih delih, pri čemer je treba upoštevati pogoje uporabe in dovoljene delovne pogoje iz navodil za uporabo.

4. Omejitve uporabe

Napravo lahko uporabljate le v skladu s spodnjimi "Dovoljenimi pogoji delovanja". Naprave ne uporabljajte brez priključenega odsesovalnega sistema. Obdelane mavčne površine morajo biti suhe in brez štrlečih delov (žeblji, vijaki, montažni okvirji ali drugi tuji gradbeni materiali), ki lahko poškodujejo brusni material in brusilni disk. Brusilnika ne uporabljajte v pogojih visoke vlažnosti. Nedovoljene spremembe mehanske in električne strukture, kakršne koli spremembe, vzdrževalni posegi, ki niso opisani v navodilih za uporabo, bodo obravnavani kot nezakoniti in bodo povzročili takojšnjo izgubo garancijskih pravic, izjava o skladnosti pa bo postala neveljavna.
Zaradi napačne uporabe ali uporabe, ki ni v skladu z navodili za uporabo, boste takoj izgubili garancijske pravice.

Dovoljeni delovni pogoji
Način delovanja S2 20 minut
Stroj se lahko uporablja le v zaprtih prostorih z učinkovitim prezračevanjem.

5. Tehnični podatki

Model	**DED7763**
Električni motor	enofazni komutator
Napajalna napetost [V]	230 ~
Omrežna frekvenca [Hz]	50
Nazivna moč motorja [W]	1010
Zaščitni razred	II
Stopnja zaščite pred neposrednim dostopom	IP X0
Hitrost glave [vrtljaji na minuto].	1000-1950
Premer brusnega krožnika [mm]	225
Emisije hrupa	
$_{pA}$Raven zvočnega tlaka L [dB(A)]	92,6
$_{pA}$Merilna negotovost (K) [dB(A)].	3
$_{WA}$Raven zvočne moči L [dB(A)]	103,6
$_{WA}$Merilna negotovost (K) [dB(A)].	3
Največja raven vibracij na ročaju	
Okrogla glava:	
^{2} Glavni [m/s]	4,79
^{2} Pomožni [m/s]	3,17
Trikotna glava	
^{2} Glavni [m/s]	7,91
^{2} Pomožni [m/s]	8,87
Negotovost merjenja vibracij K	1,5

Informacije o vibracijah in hrupu

$_{h}$Skupna vrednost vibracij a in merilna negotovost sta bili določeni v skladu s standardom EN 60745-1 in sta navedeni v preglednici.

Emisije hrupa so bile določene v skladu s standardom EN 60745-1 , vrednosti so navedene zgoraj v preglednici.

⚠ POZOR **Hrup lahko povzroči poškodbe sluha, zato pri delu vedno uporabljajte zaščito sluha!**

Deklarirana skupna vrednost vibracij je bila izmerjena v skladu s standardno preskusno metodo in se lahko uporablja za primerjavo enega kosa opreme z drugim. Navedena vrednost vibracij se lahko uporabi tudi za predhodno oceno izpostavljenosti vibracijam.
Raven vibracij med dejansko uporabo opreme se lahko razlikuje od deklariranih vrednosti, odvisno od uporabe delovnih orodij, zlasti vrste obdelovanca in potrebe po določitvi ukrepov za zaščito upravljavca. Za natančno oceno izpostavljenosti v dejanskih pogojih uporabe je treba upoštevati vse dele delovnega cikla, vključno z obdobji, ko je stroj izklopljen ali ko je vklopljen, vendar se ne uporablja za delo.

6. Priprava na delo

⚠ POZOR **Vsa pripravljalna dela izvajajte, ko je enota izključena iz električnega omrežja.**

Če želite vstaviti glavo, stisnite sponki ročaja (slika C, v smeri puščic) in vstavite glavo, dokler se iz zaskočnic ne zasliši "klik". Sprostite objemke. Odstranjevanje/nadomestitev glave poteka na enak način. Na glavo položite brusni papir z zahtevano zrnatostjo. Opomba: Odprtine na brusnem papirju morajo sovpadati z odprtinami v glavi. Odprtin ne zapirajte, saj se uporabljajo za odsesavanje prahu prek vgrajenega sistema za odsesavanje prahu! Brusni papir je na glavo pritrjen z Velcro. Prepričajte se, da je vrečka za odstranjevanje odpadkov (slika A, 1) pravilno priključena in da je pritrdilni trak dovolj zategnjen. Stroj je zdaj pripravljen za uporabo.

7. povezava z omrežjem

Pred priključitvijo naprave na vir napajanja se prepričajte, da napajalna napetost ustreza vrednosti, navedeni na tipski ploščici.
Napajalna napeljava mora biti izvedena v skladu z bistvenimi zahtevami za električne inštalacije in mora izpolnjevati varnostne zahteve za uporabo. Parametri za najmanjši presek napajalnega kabla in nazivno vrednost varovalke glede na moč naprave so navedeni v spodnji preglednici:

Moč naprave [W].	[2]Najmanjši prečni prerez vodnika [mm]	Najmanjša varovalka tipa C [A].
700÷1400	1	10

Namestitev naj opravi usposobljen električar. Pri uporabi podaljševalnih kablov poskrbite, da presek vodnika ni manjši od zahtevanega (glejte tabelo). Električni kabel namestite tako, da med delovanjem ne bo nevarnosti, da bi se prerezal. Ne uporabljajte poškodovanih podaljškov. Redno preverjajte stanje napajalnega kabla. Ne vleci za napajalni kabel.

8. Vklop naprave

⚠ POZOR **Pred zagonom enote je treba opraviti korake, opisane v poglavju "Priprava na delovanje".**

⚠ POZOR **Nikoli ne zaženite stroja, ko se brusilni disk dotakne delovne površine!**

Pred vklopom stroja vsakič preverite, ali vsi varnostni elementi delujejo brezhibno. Vsakič preverite stanje brusnega papirja. Ne delajte z rabljenim brusnim papirjem. Stroj zaženite v vodoravnem položaju brez obremenitve (brez stika z obdelano površino stene, stropa).
Za vklop enote pritisnite gumb za zaklepanje (slika B, 1) in nato pritisnite stikalo (slika B, 2). Naprava je opremljena z gumbom za uravnavanje hitrosti (slika A, 2). Z njim lahko upravljavec nemoteno nastavlja hitrost vretena stroja od 1000 do 1950 vrtljajev na minuto. Na gumbu so oznake od MIN prek 2÷5 do MAX. Položaji 2÷5 so vmesne vrednosti. Pri delu držite brusilnik z obema rokama, z eno roko za ročaj s stikalom (slika B), z drugo pa za pomožni ročaj (slika A, 3). Ne puščajte stroja v prostem teku. Ne puščajte stroja, priključenega na električno omrežje, brez nadzora. Po končanem delu obvezno izvlecite vtič iz vtičnice. Ne preobremenjujte stroja, ne delajte neprekinjeno več kot 20 minut.

9. Uporaba naprave

Brusilnik vklopite s pritiskom na gumb za zaklepanje in stikalo (sliki B, 1 in 2). Počakajte, da naprava doseže polno prednastavljeno hitrost. najboljše rezultate brušenja na suhih površinah mavčnih plošč dosežemo z uporabo brusilnih plošč z velikostjo zrn od 120 do 240. Za lažjo predstavo je tukaj navedena okvirna izbira velikosti zrn papirja za vrsto brušenja, ki jo je treba izvesti:

Granularnost	Namen
40	Za odstranjevanje velikih površinskih nepravilnosti
60	Za odstranjevanje manjših površinskih nepravilnosti
80	Za odstranjevanje barve in lepila
100	Za glajenje
120	Za predhodno brušenje
150-180	Za brušenje
240	Za brušenje hitro sušečih se površin

Brusilne papirje zamenjajte, ko so obrabljeni. Začnite z diski z manjšo zrnatostjo in končajte z drobnejšo zrnatostjo. Vsako zamenjavo brusnega papirja je treba opraviti, ko je vtič brusilnika izključen iz električne vtičnice! Pri delu nosite zaščitna očala in zaščito zgornjih dihal (maska proti prahu). Pri končnem brušenju vedno najprej izklopite brusilnik in šele po izklopu brusilnika odklopite vrečko za odpadke. Vrečko za prah je treba redno prazniti.

10. Tekoče vzdrževanje

⚠ POZOR **Vsa vzdrževalna dela izvajajte, ko je enota izključena iz električnega napajanja.**

Pred naslednjo uporabo:
Pred začetkom dela preverite stanje stroja glede mehanskih poškodb in onesnaženja (umazanija prezračevalnih odprtin, delovnih orodij, omrežnega vtiča ali česa drugega, kar bi lahko vplivalo na oprijem in/ali kakovost opravljenega dela). Če odkrijete poškodovano komponento, jo zamenjajte z novo. Če odkrijete onesnaženje, ga odstranite s stisnjenim zrakom ali čisto, suho krpo.
Redno preverjajte tehnično stanje stroja. Pred vsako uporabo preverite obrabo brusnega papirja. Vedno delajte z učinkovitimi brusnimi papirji. Stroj vzdržujte čistega, pri čemer bodite posebej pozorni na čiščenje dovodov zraka do motorja (zelo pomembno). To najbolje storite tako, da brusilnik izpihate s stisnjenim zrakom.
Preverite stanje elektrografitnih ščetk. Če so krajše od 5 mm, jih morate nujno zamenjati z novimi. Ščetke se nahajajo na straneh motorja (slika D), njihova zamenjava pa je naslednja:
1. Odvijte in odstranite pritrdilne pokrovčke (slika D),
2. Upognite in odmaknite tlačno vzmet krtače (slika D, 1),
3. nagnite brusilnik, da krtača zdrsne iz držala krtače,
4. vstavite novo krtačo, ponovno namestite vzmet na krtačo in namestite zaščitne pokrovčke.Krtače niso opremljene z omejevalnikom, zato je treba redno preverjati njihovo stanje. Pogostost preverjanja krtač je odvisna od intenzivnosti uporabe orodja, vendar ne sme biti redkejša kot vsakih 20-30 ur brušenja.

Zamenjava brusilnega krožnika
1. s ključem z imbusom izvijajte vijak na sredini diska. V primeru okrogle glave odvijajte 3 vijake, ki se nahajajo na vogalih, in še 4 vijake, ki se nahajajo na sredini diska.
2. Odstranite disk tako, da ga potegnete proti sebi.
3. Namestite nov disk.
4. zategnite vijak(-e), da disk ne bo imel zračnosti.

Zamenjava ščetin z okroglo glavo
1. S križnim izvijačem sprostite vijake (6 kosov), ki se nahajajo na obodu diska.
2. Odstranite ščetinski obroč.
3. Vstavite nov ščetinast obroč, pri čemer pazite, da se obroč dobro prilepi na ohišje diska.
4. Privijte vse vijake.

Praznjenje vreče za odpadke (slika F)
1. Odmaknite zaščitni trak za vrečko,
2. Izpraznite vrečko in potisnite zaščitni trak na svoje mesto.

11. Rezervni deli in dodatki

Priporočeni brusni papir:

DED7763
Za okroglo glavo: DED7749B0, DED7749B1, DED7749B2, DED7749B3, DED7749B4, DED7749B5, DED7749B6
Za trikotno glavo: DED7749T0, DED7749T1, DED7749T2, DED7749T3, DED7749T4, DED7749T5, DED7749T6

Za nakup rezervnih delov in dodatne opreme se obrnite na Dedra Exim Service. Kontaktne podatke najdete na strani 1 priročnika.
Pri naročanju rezervnih delov navedite številko serije na ploščici in številko dela iz montažne risbe.
V garancijskem obdobju se popravila izvajajo v skladu s pogoji, navedenimi v garancijskem listu. Okvarjeni izdelek oddajte v popravilo na mestu nakupa (prodajalec je dolžan sprejeti okvarjeni izdelek), pošljite ga v osrednji servisni center podjetja Dedra Exim ali ga pošljite v servisni center, ki je najbližje vašemu kraju bivanja (seznam servisnih centrov na www.dedra.pl). Priložite izpolnjen garancijski list. Po poteku garancijskega roka popravila izvaja osrednji servis. Okvarjeni izdelek pošljite servisnemu centru (stroške pošiljanja plača uporabnik).

12. Pomanjkljivosti, odpravljene samostojno

⚠ POZOR **Preden začnete sami odpravljati težave, enoto izključite iz električnega omrežja.**

Problem	Vzrok	Rešitev
Naprava ne deluje	Napajalni kabel je napačno priključen	Vtič potisnite še bolj v vtičnico
	Napajalni kabel je poškodovan	Napravo dajte servisirati
	V vtičnici ni napetosti	Preverite napetost v vtičnici Preverite, ali se varovalka ni sprožila.
	Pomanjkljivo stikalo	Napravo dajte na servis
	Motor nima moči, težko se zažene.	Obrabljene ščetke. Zamenjajte z novim
	Vonj po zažgani izolaciji.	Napravo dajte na servis
Motor se pregreva	Zamašeni zračniki	Izpihnite s stisnjenim zrakom
Učinkovitost mletja je zelo nizka.	Uporabljen brusni papir	Zamenjajte z novim

13. Dokončanje opreme

1. brusilnik - 1 kos, 2. komplet brusnega papirja - 12 kosov, 3. okrogla glava - 1 kos, 4. trikotna glava - 1 kos, 5. vreča za odpadke - 1 kos,
6. gibljiva cev - 1 kos, 7. ključ za ampule - 1 kos, 8. izvijač - 1 kos, 9. elektrografitne ščetke cpl. - 1 kos, 10. kovček za prenašanje - 1 kos.

14. Informacije za uporabnike o odstranjevanju električne in elektronske opreme

(zadeva gospodinjstva)



Simbol, ki je prikazan na izdelkih ali spremljajoči dokumentaciji, označuje, da se okvarjene električne ali elektronske opreme ne sme odlagati med gospodinjske odpadke. Če želite sestavne dele zavreči, ponovno uporabiti ali predelati, jih je treba odpeljati na specializirano zbirno mesto, kjer jih bodo sprejeli brezplačno. Informacije o lokacijah zbirnih mest za rabljeno opremo zagotavljajo lokalni organi, npr. na svojih spletnih straneh.
S pravilnim odstranjevanjem naprave lahko ohranimo dragocene vire ter se izognemo negativnim vplivom na zdravje in okolje zaradi morebitne prisotnosti nevarnih: snovi, zmesi in sestavnih delov v opremi.
Zaradi nepravilnega odlaganja odpadkov vam grozijo kazni v skladu z ustreznimi lokalnimi predpisi.
Uporabniki v državah EU: Če želite odstraniti električno ali elektronsko opremo, se obrnite na najbližje prodajno mesto ali na dobavitelja, ki vam bo zagotovil dodatne informacije.
Odstranjevanje v državah zunaj Evropske unije: Ta simbol velja samo za države Evropske unije. Če želite ta izdelek zavreči, se obrnite na lokalne organe ali prodajalca, da vam pojasnijo pravilen način odstranjevanja.

Garancijski list

na spletni strani .

Brusilnik za mavčne površine s sistemom za odsesavanje prahu

Številka naročila: DED7763 Številka serije: .....

(v nadaljnjem besedilu: izdelek)

Datum nakupa izdelka: .....

Žig prodajalca

Datum in podpis prodajalca: .....

Izjava uporabnika:

Potrjujem, da sem bil seznanjen z garancijskimi pogoji in posledicami neupoštevanja navodil iz navodil za uporabo in garancijskega lista. Seznanjen sem s pogoji te garancije, kar potrjujem z lastnoročnim podpisom:

....

Datum in kraj Podpis uporabnika

I. Odgovornost za izdelek

1. Garant - Dedra Exim Sp. z o.o. s sedežem v Pruszkowu, naslov: 3 Maja 8, 05-800 Pruszków, KRS 0000062517, Okrožno sodišče za glavno mesto Varšavo v Varšavi, XIV gospodarski oddelek Državnega sodnega registra, NIP 527-020-49-33, osnovni kapital: PLN 100.980,00.
2. Garant pod pogoji tega garancijskega lista jamči za izdelek, ki izvira iz Garantove distribucije.
3. Odgovornost v okviru garancije zajema le napake, ki izhajajo iz vzrokov, ki so bili značilni za izdelek v času, ko je bil izročen uporabniku.
4. Uporabnik je na podlagi garancije upravičen do brezplačnega popravila izdelka, če se je napaka pokazala v garancijskem roku. Način popravila Izdelka (način popravila) je v pristojnosti Garanta. Če garant ugotovi, da popravilo ni mogoče, si pridržuje pravico do zamenjave okvarjenega elementa ali celotnega izdelka z brezhibnim, znižanja cene izdelka ali odstopa od pogodbe.
V zvezi z uporabnikom, ki ni potrošnik v smislu zakona z dne 23. aprila 1964. Civilnega zakonika, je odgovornost Garanta za škodo, ki izhaja iz te garancije in/ali v zvezi z njeno sklenitvijo in izvajanjem, ne glede na pravni naslov, omejena na največ vrednost izdelka z napako.

II. Jamstveno obdobje

Sestavni deli izdelka	Trajanje garancijske zaščite
Brusilnik za mavčne površine s sistemom za odsesavanje prahu	36 mesecev od datuma nakupa izdelka, kot je navedeno na tej garancijski kartici.
Brusilni papir, elektrografitne ščetke, vreča za odpadke	Elementi, ki niso zajeti v garanciji

III. Pogoji za koriščenje zavarovanja

Uporabnik mora predložiti izpolnjen garancijski list izdelka in dokazati okoliščine nakupa izdelka s strani uporabnika, npr. s predložitvijo računa, računa itd. Zaradi učinkovite obravnave reklamacij je priporočljivo, da Uporabnik skupaj z Izdelkom predloži vse sestavne dele, navedene v poglavju "Kompletiranje naprave" v Navodilih za uporabo.
2. da uporabnik upošteva priporočila iz navodil za uporabo in garancijskega lista.
3.Jamstvo velja samo za ozemlje Republike Poljske in EU.
4.Garancija ne krije napak na izdelku, ki nastanejo zlasti zaradi:
a. Če uporabnik ne upošteva pogojev iz navodil za uporabo, zlasti glede pravilnega delovanja, vzdrževanja in čiščenja;
b. Uporabnik uporablja sredstva za čiščenje ali vzdrževanje, ki niso v skladu z navodili za uporabo;
c. neustrezno skladiščenje in prevoz izdelka s strani uporabnika;
d. Uporabnikove nepooblaščene spremembe in/ali modifikacije izdelka, ki niso bile dogovorjene s garantom;
e. če uporabnik v izdelku uporablja potrošni material, ki ni v skladu z navodili za uporabo.
5. Uporabnik, ki ni potrošnik v smislu zakona z dne 23. aprila 1964. civilnega zakonika, izgubi garancijo za izdelek, v katerem:
- je uporabnik odstranil, spremenil ali poškodoval serijske številke, oznake datuma in merilne tablice;
- če je uporabnik poškodoval plombe ali če so na njih vidni znaki nedovoljenega poseganja.
Opozorilo: Uporabnik mora dejavnosti, povezane z vsakodnevnim delovanjem izdelka, ki med drugim izhajajo iz navodil za uporabo, izvajati sam in na lastne stroške.

IV. Pritožbeni postopek

1. Če se ugotovi, da izdelek deluje nepravilno, se morate pred vložitvijo zahtevka prepričati, da so bili pravilno izvedeni vsi ukrepi, navedeni zlasti v navodilih za uporabo.
2. Priporočljivo je, da pritožbo vložite takoj, po možnosti v 7 dneh po tem, ko opazite napako na izdelku. Uporabnik, ki ni potrošnik v smislu zakona z dne 23. aprila 1964. Civilnega zakonika, izgubi pravice, ki izhajajo iz te garancije, če reklamacije ne vloži v 7 dneh.
3. Reklamacijo je mogoče med drugim sporočiti na mestu nakupa izdelka, pri garancijskem servisu ali pisno na naslov: Dedra Exim Sp. z o.o., ul. 3 Maja 8, 05-800 Pruszków.
4. Uporabnik lahko vloži pritožbo prek obrazca, ki je na voljo na spletni strani www.dedra.pl. ("Obrazec za reklamacijo zaradi garancije").
5. naslovi garancijskega servisa za posamezne države so na voljo na spletni strani www.dedra.pl. Če za posamezno državo ni garancijskega servisa, je priporočljivo, da garancijske zahtevke naslovite na: 3 Maja 8, 05-800 Pruszków (Poljska).
6. Zaradi varnosti uporabnika je uporaba izdelka z napako prepovedana.
7. Opozorilo: Uporaba okvarjenega izdelka je nevarna za zdravje in življenje uporabnika.
8. Obveznosti iz garancije bodo izpolnjene v 14 delovnih dneh, šteto od datuma, ko uporabnik dostavi reklamirani izdelek. Priporočamo, da okvarjeni izdelek očistite, preden ga dostavite v reklamacijo. 9. Priporoča se, da se izdelek, ki se reklamira, med prevozom skrbno zaščiti pred poškodbami (priporoča se, da se izdelek, ki se reklamira, dostavi v originalni embalaži).
10. Garancijski rok se podaljša za čas, ko uporabnik zaradi napake ni mogel uporabljati izdelka, za katerega velja garancija.
Garancija ne izključuje, omejuje ali zadržuje pravic uporabnika, ki izhajajo iz predpisov o garanciji za napake prodanega blaga.
V skladu s členom 13(1) in (2) Uredbe (EU) 2016/679 Evropskega parlamenta in Sveta z dne 27. aprila 2016 o varstvu posameznikov pri obdelavi osebnih podatkov in o prostem pretoku takih podatkov ter o razveljavitvi Direktive 95/46/ES (v nadaljnjem besedilu: RODO) vas obveščamo

1. Skrbnik vaših osebnih podatkov, podanih v obrazcu, je DEDRA-EXIM sp z o.o. s sedežem v Pruškovu [Pruszków], ul. 3 Maja 8, 05-800 Pruszków, Poljska (v nadaljevanju: "Skrbnik").
2. Vaši podatki bodo obdelovani le za namene izvedbe garancijskega postopka zanapravo v skladu s črko b prvega odst. 6. člena Splošne uredbe o varstvu podatkov EU (v nadaljevanju: »SUVP«). Dajanje podatkov je prostovoljno, a nujno potrebno za izvedbo garancijskega postopka.
3. Vaše podatke bomo obdelovali skozi čas potekanja garancijskega postopka in za namene arhiviranja za primer morebitne potrebe obrambe pred zahtevki do Skrbnika, vendar najdlje do izteka roka njihovega zastaranja.
4. Vaše podatke se sme razkriti samo subjektom, ki obdelujejo podatke za Skrbnika na podlagi pisne pogodbe o zaupanju osebnih podatkov v obdelavo in sicer, med drugim, subjektom, ki izvajajo storitve tehničnega servisa, storitve gostovanja ter vzdrževanja spletnega mesta, IT storitve, izvajalcem kurirskih storitev ipd.. Skrbnikovi dobavitelji so dolžni zagotavljati varnost podatkov ter izpolnjevati zahteve obvezujočih predpisov prava v zvezi z varstvom osebnih podatkov ter ne smejo uporabljati zaupanih jim osebnih podatkov za namene, ki niso določeni v pogodbi s Skrbnikom.
5. Vaši podatki ne bodo obdelovani na avtomatiziran način, v tem na način profiliranja, in ne bodo posredovani v tretjo državo/mednarodni organizaciji.
6. Imate v vsakem trenutku pravico dostopa do svojih podatkov ter pravico do popravka, izbrisa, omejitve obdelave le-teh, pravico do prenosa podatkov na drug subjekt, pravico do ugovora zoper njihovo obdelavo.
7. V vseh zadevah v zvezi z obdelavo vaših osebnih podatkov s strani Skrbnika nas lahko kontaktirate s sporočilom na ta e-poštni naslov: daneosobowe@dedra.pl ;
8. Imate pravico vložiti pritožbo pri organu, ki je v dani državi pristojen za varstvo osebnih podatkov;

BG Съдържание

1. Снимки и чертежи
2. Описание на устройството
3. Предназначение на устройството
4. Ограничение на използването
5. Технически данни
6. Подготовка за работа
7. Връзка с мрежата
8. Включване на устройството
9. Използване на устройството
10. Текуща поддръжка
11. Резервни части и принадлежности
12. Дефекти, отстранени самостоятелно
13. Завършване на оборудването
14. Информация за потребителите относно изхвърлянето на електрическо и електронно оборудване
15. Гаранционна карта

Превод на оригиналната инструкция

Декларацията за съответствие е приложена към ръководството като отделен документ. При липса на декларация за съответствие, моля, свържете се с Dedra Exim Sp. z o.o.
Общите правила за безопасност са включени в ръководството като отделна книжка.

ПРЕДУПРЕЖДЕНИЕ. Прочетете всички предупреждения, обозначени със символа, и всички инструкции. Неспазването на следните предупреждения и инструкции за безопасност може да доведе до токов удар, пожар или сериозно нараняване.

Запазете всички предупреждения и инструкции за бъдеща употреба.

2. Описание на устройството

Фиг. А: 1.Торба за стружки, 2.Регулиращо копче, 3.Помощна дръжка, 4.Триъгълна глава

3. Предназначение на устройството

Шлайфът за гипсови повърхности е машина, предназначена за сухо шлайфане на повърхности, покрити с гипсокартон. В конструкцията на шлифовъчната машина се използва система за улавяне на прах с торба за прах. Шлайфмашината е оборудвана с две глави: кръгла и триъгълна глава. Кръглата ротационна глава се използва за шлифоване на големи площи, а триъгълната орбитална глава е предназначена за шлифоване на ръбове и ъгли.
Допустимо е устройството да се използва при ремонтни и строителни дейности, ремонтни работилници, любителска работа, като се спазват условията за използване и допустимите условия на работа, съдържащи се в инструкциите за експлоатация.

4. Ограничения на използването

Уредът може да се използва само в съответствие с "Разрешените условия на работа" по-долу. Не използвайте уреда без свързана аспирационна система. Гипсовите повърхности, които ще се обработват, трябва да са сухи и без стърчащи части (пирони, винтове, части от рамки или други чужди строителни материали), които могат да повредят абразивния материал и шлайфащия диск. Не използвайте шлайфмашината в условия на висока влажност. Неразрешените промени в механичната и електрическата конструкция, всякакви модификации, операции по поддръжката, които не са описани в инструкциите за експлоатация, ще бъдат третирани като незаконни и ще доведат до незабавна загуба на гаранционни права, а декларацията за съответствие ще стане невалидна. Неправилното използване или използването в противоречие с инструкциите за експлоатация ще доведе до незабавна загуба на гаранционните права.

Допустими условия на труд
Режим на работа S2 20 минути
Машината може да се използва само в затворени помещения с ефективна вентилация.

5. Технически данни

Модел	**DED7763**
Електрически двигател	еднофазен комутатор
Захранващо напрежение [V]	230 ~
Мрежова честота [Hz]	50
Номинална мощност на двигателя [W]	1010
Клас на защита	II
Степен на защита срещу директен достъп	IP X0
Скорост на главата [об/мин].	1000-1950
Диаметър на абразивния диск [mm]	225
Емисии на шум	
$_{pA}$Ниво на звуково налягане L [dB(A)]	92,6
$_{pA}$Несигурност на измерването (K) [dB(A)].	3
$_{WA}$Ниво на звукова мощност L [dB(A)]	103,6
$_{WA}$Несигурност на измерването (K) [dB(A)].	3
Максимално ниво на вибрациите при дръжката	
Кръгла глава:	
^{2} Главна [m/s]	4,79
^{2} Спомагателни [m/s]	3,17
Триъгълна глава	
^{2} Главна [m/s]	7,91
^{2} Спомагателни [m/s]	8,87
Неопределеност на измерването на вибрациите K	1,5

Информация за вибрациите и шума
$_{h}$Комбинираната стойност на вибрациите a и неопределеността на измерването са определени в съответствие с EN 60745-1 и са дадени в таблицата.
Емисиите на шум са определени в съответствие с EN 60745-1 , като стойностите са дадени по-горе в таблицата.

ВНИМАНИЕ **Шумът може да причини увреждане на слуха, винаги носете защита на слуха, когато работите!**

Декларираната обща стойност на вибрациите е измерена съгласно стандартен метод за изпитване и може да се използва за сравняване на едно оборудване с друго. Обявеното ниво на вибрациите може да се използва и за предварителна оценка на експозицията на вибрации.
Нивото на вибрациите по време на действителното използване на оборудването може да се различава от обявените стойности в зависимост от използването на работните инструменти, по-специално от вида на обработвания детайл и необходимостта от определяне на мерки за защита на оператора. За да се направи точна оценка на експозицията при действителните условия на използване, трябва да се вземат предвид всички части на работния цикъл, включително периодите, когато машината е изключена или когато е включена, но не се използва за работа.

6. Подготовка за работа

ВНИМАНИЕ **Извършвайте всички подготвителни работи при изключен от електрическата мрежа модул.**

За да поставите главата, стиснете скобите на дръжката (фиг. В, по посока на стрелките) и поставете главата, докато се чуе звук "щрак" от ключалките. Освободете скобите. Изваждането/замяната на главата се извършва по същия начин. Поставете абразивна хартия с необходимата зърнометрия върху главата. Забележка: Отворите в шкурка трябва да съвпадат с отворите в главата. Не запушвайте отворите, тъй като те се използват за извличане на прах чрез вградената система за извличане на прах! Шкурката се закрепва към главата с помощта на велкро. Уверете се, че събирателната торба (фиг. А, 1) е свързана правилно и че скобата е затегната достатъчно. Машината вече е готова за употреба.

7. Връзка с мрежата

Преди да свържете уреда към източник на захранване, се уверете, че захранващото напрежение отговаря на стойността, посочена на табелката с номиналните стойности.
Захранващата инсталация трябва да бъде направена в съответствие със съществените изисквания за електрически инсталации и да отговаря на изискванията за безопасност при употреба. Параметрите за минималното сечение на захранващия кабел и номиналната стойност на предпазителя в зависимост от мощността на уреда са дадени в таблицата по-долу:

Мощност на устройството [W].	^{2}Минимално напречно сечение на проводника [mm]	Минимален предпазител тип C [A].
700÷1400	1	10

Монтажът трябва да се извърши от квалифициран електротехник. Когато използвате удължителни кабели, уверете се, че сечението на проводниците не е по-малко от необходимото (вж. таблицата). Разположете електрическия кабел така, че да няма опасност от прерязване по време на работа. Не използвайте повредени удължителни кабели. Периодично проверявайте състоянието на захранващия кабел. Не дърпайте захранващия кабел.

8. Включване на устройството

ВНИМАНИЕ **Преди да стартирате устройството, е необходимо да извършите стъпките, описани в раздела "Подготовка за работа".**

ВНИМАНИЕ **Никога не стартирайте машината, когато абразивният диск влиза в контакт с работната повърхност!**

Преди да включите машината, всеки път проверявайте дали всички компоненти за безопасност са в изправност. Всеки път проверявайте състоянието на абразивната хартия. Не работете с използвана абразивна хартия. Стартирайте машината в хоризонтално положение без натоварване (без контакт с обработената повърхност на стената, тавана). За да включите устройството, натиснете бутона за заключване (фиг. Б, 1) и след това натиснете превключвателя (фиг. Б, 2). Машината е оборудвана с копче за регулиране на скоростта (Фиг. А, 2). Той позволява на оператора да регулира плавно скоростта на въртене на шпиндела на машината от 1000 до 1950 об/мин. Върху копчето има обозначения от MIN през 2÷5 до MAX. Позициите 2÷5 са междинни стойности. Когато работите, дръжте шлайфмашината с двете си ръце, едната ръка за ръкохватката с превключвателя (фиг. В), а другата ръка държи спомагателната ръкохватка (фиг. А, 3). Не оставяйте машината да работи на празен ход. Не оставяйте машината, свързана към електрическата мрежа, без надзор. Задължително изваждайте щепсела от контакта след работа. Не претоварвайте машината, не работете повече от 20 минути без прекъсване.

9. Използване на устройството

Включете шлифовъчната машина, като натиснете бутона за заключване и превключване (фиг. Б, 1 и 2). Оставете машината да достигне пълната предварително зададена скорост. най-добри резултати при шлайфане на сухи повърхности от гипсокартон се получават при използване на шлайфащи дискове с размер на зърното 120 - 240. за улеснение, тук е даден примерен избор на размера на зърното на хартията за вида на шлайфането, което трябва да се извърши:

Граничност	Цел
40	За отстраняване на големи повърхностни неравности
60	За отстраняване на по-фини неравности по повърхността
80	За отстраняване на боя и лепило
100	За изглаждане
120	За предварително шлайфане

150-180	За шлайфане
240	За шлайфане на бързосъхнещи повърхности

Подменяйте шлайфащите хартии, когато се износят. Започнете с дисковете с по-малка зърнометрия и завършете с по-фина. Всяка подмяна на абразивна хартия трябва да се извършва при изключен щепсел на шлифовъчната машина от електрическия контакт! По време на работа носете предпазни очила и защита на горните дихателни пътища (противопрахова маска). При приключване на шлайфането винаги първо изключвайте шлайфмашината и едва след изключване на шлайфмашината изключвайте торбата за отпадъци. Торбата за прах трябва да се изпразва редовно.

10. Текуща поддръжка

ВНИМАНИЕ **Извършвайте всички операции по поддръжката, когато устройството е изключено от електрическото захранване.**

Преди следващата употреба:
Преди да започнете работа, проверете състоянието на машината за механични повреди и замърсяване (замърсяване на вентилационните отвори, работните инструменти, щепсела на електрическата мрежа или нещо друго, което може да повлияе на захвата и/или качеството на извършваната работа). Ако откриете повреден компонент, заменете го с нов. Ако откриете замърсяване, отстранете го със сгъстен въздух или чиста, суха кърпа.
Периодично проверявайте техническото състояние на машината. Проверявайте шкурка за износване преди всяка употреба. Винаги работете с ефикасни абразивни хартии. Поддържайте машината чиста, като обръщате особено внимание на почистването на въздухозаборниците към двигателя (много важно). Най-добре е това да стане чрез продухване на шлайфмашината със сгъстен въздух.

Проверете състоянието на електрографитните четки. Ако се установи, че те са по-къси от 5 мм, е необходимо да ги замените с нови. Четките са разположени отстрани на двигателя (фиг. D) и тяхната подмяна се състои в:
1. Отвийте и свалете фиксиращите капачки (фиг. D),
2. огънете и преместете настрани пружината за натиск на четката (фиг. Г, 1),
3. наклонете шлайфмашината, така че четката да се изхлузи от държача за четки,
4. поставяне на нова четка, наместване на пружината върху четката и поставяне на защитните капачки.Четките не са снабдени с ограничител, така че състоянието им трябва да се проверява периодично. Честотата на проверките на четките зависи от интензивността на използване на инструмента, но не трябва да е по-рядко от всеки 20-30 часа работа с шкурка.

Смяна на шлифовъчния диск
1. с помощта на гаечен ключ развийте винта в центъра на диска. В случай на кръгла глава, отвийте 3-те винта, разположени в ъглите, и още 4-те, разположени в центъра на диска.
2. Извадете диска, като го издърпате към себе си.
3. Поставете нов диск.
4. затегнете винта(ите), така че дискът да няма хлабина.

Подмяна на четините с кръгла глава
1. Разхлабете винтовете (6 броя), разположени по периферията на диска, с помощта на кръстата отвертка.
2. Отстранете пръстена с четина.
3. Поставете новия пръстен с четина, като внимавате пръстенът да прилепне добре към корпуса на диска.
4. Затегнете всички винтове.

Изпразване на торбата за отпадъци (фиг. Е)
1. Плъзнете настрани предпазната лента за чувала,
2. Изпразнете чантата, плъзнете защитната лента на мястото й.

11. Резервни части и принадлежности

Препоръчителна шкурка:

DED7763
За кръгла глава: DED7749B0, DED7749B1, DED7749B2, DED7749B3, DED7749B4, DED7749B5, DED7749B6
За триъгълната глава: DED7749T0, DED7749T1, DED7749T2, DED7749T3, DED7749T4, DED7749T5, DED7749T6

За закупуване на резервни части и аксесоари се свържете с Dedra Exim Service. Данните за контакт можете да намерите на страница 1 от ръководството.
Когато поръчвате резервни части, посочете номера на партидата върху табелката с имената и номера на частта от монтажния чертеж.
По време на гаранционния период ремонтите се извършват в съответствие с условията, посочени в гаранционната карта. Моля, предайте дефектния продукт за ремонт на мястото на покупката (продавачът е длъжен да приеме дефектния продукт), изпратете го в централния сервизен център на Dedra Exim или го изпратете в сервизния център, който е най-близо до вашето местоживеене (списък на сервизните центрове на www.dedra.pl). Моля, приложете попълнената гаранционна карта. След изтичане на гаранционния срок ремонтите се извършват от централния сервиз. Изпратете дефектния продукт до сервизния център (транспортните разходи се заплащат от потребителя).

12. Дефекти, отстранени самостоятелно

ВНИМАНИЕ **Изключете устройството от електрическата мрежа, преди да започнете самостоятелно да отстранявате неизправности.**

Проблем	Причина	Решение
Устройството не работи	Захранващият кабел е неправилно свързан	Вкарайте щепсела по-навътре в контакта
	Захранващият кабел е повреден	Поръчайте сервизно обслужване на устройството
	В контакта няма напрежение	Проверете напрежението в контакта Проверете дали предпазителят не се е задействал.
	Дефектен превключвател	Поръчайте сервизно обслужване на устройството
	Двигателят няма мощност, стартира трудно.	Износени четки. Замяна с нови
	Усещате миризма на изгоряла изолация.	Поръчайте сервизно обслужване на устройството
Двигателят прегрява	Запушени въздушни отвори	Издухайте със сгъстен въздух
Ефективността на смилане е много ниска.	Използвана шкурка	Замяна с нови

13. Завършване на оборудването

1. шлайфмашина - 1 брой, 2. комплект шкурка - 12 броя, 3. кръгла глава - 1 брой, 4. триъгълна глава - 1 брой, 5. торба за отпадъци - 1 брой,
6. гъвкав маркуч - 1 бр., 7. ключ за ампули - 1 бр., 8. отвертка - 1 бр., 9. електрографитни четки сп. - 1 бр., 10. калъф за пренасяне - 1 бр.

14. Информация за потребителите относно изхвърлянето на електрическо и електронно оборудване

(засяга домакинствата)



Символът, изобразен върху продуктите или придружаващата ги документация, указва, че дефектното електрическо или електронно оборудване не трябва да се изхвърля заедно с битовите отпадъци. Ако трябва да изхвърлите, да използвате повторно или да възстановите компоненти, е правилно да ги занесете в специализиран пункт за събиране, където ще бъдат приети безплатно. Информация за местоположението на пунктовете за събиране на употребявано оборудване се предоставя от местните власти, например на техните уебсайтове.
Правилното рециклиране на устройствата ви позволи да спестите ценни ресурси и да избегнете отрицателни въздействия върху здравето и околната среда в резултат на възможното наличие на: опасни вещества, смеси и компоненти в оборудването.
Неправилното изхвърляне на отпадъци е свързано с риск от санкции съгласно съответните местни разпоредби.
Потребители в страни от ЕС: Ако трябва да изхвърлите електрическо или електронно оборудване, моля, свържете се с най-близкия пункт за продажба или с вашия доставчик, който ще ви предостави допълнителна информация.
Изхвърляне в страни извън Европейския съюз: Този символ се отнася само за страните от Европейския съюз. Ако желаете да изхвърлите този продукт, моля, свържете се с местните власти или с търговеца за правилния начин на изхвърляне.

Гаранционна карта
на
Шлайфане на гипсови повърхности със система за прахоулавяне

Номер на поръчката: DED7763 Номер на партидата: .....

(наричан по-долу "Продуктът")

Дата на закупуване на продукта: .....

Печат на дилъра

Дата и подпис на продавача: .....

Изявление на потребителя:
Потвърждавам, че съм информиран за условията на гаранцията и последствията от неспазването на указанията в инструкцията за експлоатация и гаранционната карта. Запознат съм с условията на тази гаранция, което потвърждавам със саморъчния си подпис:

....

Дата и място Подпис на потребителя

I. Отговорност за продукта

1. Гарант - Dedra Exim Sp. z o.o. със седалище в Прушков, адрес: гр: 3 Maja 8, 05-800 Pruszków, KRS 0000062517, Окръжен съд за столицата Варшава във Варшава, XIV икономическо отделение на Националния съдебен регистър, NIP 527-020-49-33, акционерен капитал: 100 980,00 PLN.
2. Съгласно условията на тази гаранционна карта Гарантът гарантира Продукта, произхождащ от дистрибуцията на Гаранта.
3. Отговорността по гаранцията обхваща само дефекти, възникнали по причини, присъщи на Продукта в момента на доставката му до Потребителя.
4. По силата на гаранцията Потребителят има право на безплатен ремонт на Продукта, при условие че дефектът се е проявил по време на гаранционния период. Методът на ремонт на Продукта (методът на ремонт) е по преценка на Гаранта. Ако Гарантът установи, че ремонтът не е възможен, той си запазва правото да замени дефектния елемент или целия Продукт с бездефектен, да намали цената на Продукта или да се откаже от договора.
По отношение на потребител, който не е потребител по смисъла на Закона от 23 април 1964 г. Граждански кодекс, отговорността на Гаранта за вреди, произтичащи от тази гаранция и/или във връзка с нейното сключване и изпълнение, независимо от правния титул, е ограничена до максималната стойност на дефектния Продукт.

II. Гаранционен период

Компоненти на продукта	Продължителност на гаранционната защита
Шлайфане на гипсови повърхности със система за прахоулавяне	36 месеца от датата на закупуване на Продукта, както е посочено в тази гаранционна карта
Абразивна хартия, електрографитни четки, торба за отпадъци	Елементи, които не се покриват от гаранцията

III. Условия за ползване на гаранцията

Потребителят трябва да представи попълнената гаранционна карта за Продукта и да докаже обстоятелствата на закупуване на Продукта, например чрез представяне на касова бележка, фактура и др. За целите на ефективното разглеждане на рекламации се препоръчва Потребителят да представи заедно с Продукта всички компоненти, посочени в "Комплектоване на устройството", съдържащо се в Ръководството за потребителя.
2. че потребителят спазва инструкциите в ръководството за експлоатация и гаранционната карта.
3.Гаранцията обхваща само територията на Република Полша и ЕС.
4.Гаранцията не покрива дефекти на Продукта, произтичащи по-специално от:
a. Неспазване от страна на потребителя на условията, посочени в инструкциите за експлоатация, по-специално по отношение на правилната експлоатация, поддръжка и почистване;
b. Използване на продукти за почистване или поддръжка от страна на потребителя, които не съответстват на инструкциите за експлоатация;
c. Неподходящо съхранение и транспортиране на Продукта от страна на Потребителя;
d. Неразрешени промени и/или модификации на Продукта от страна на Потребителя, които не са били съгласувани с Гаранта;
e. Използването от страна на Потребителя в Продукта на консумативи, които не съответстват на Инструкцията за експлоатация.
5. Потребител, който не е потребител по смисъла на Закона от 23 април 1964 г. Граждански кодекс, губи гаранцията за Продукта, в който:
- серийните номера, обозначенията за дата и табелките с номинални стойности са били отстранени, променени или повредени от потребителя;
- пломбите са били повредени от потребителя или имат следи от манипулация от страна на потребителя.
Внимание: Потребителят трябва да извършва дейностите, свързани с ежедневната експлоатация на Продукта, произтичащи, наред с другото, от Инструкциите за употреба, сам и за своя сметка.

IV. Процедура за подаване на жалби

1. В случай, че се установи, че Продуктът работи неправилно, моля, уверете се, че всички стъпки, посочени в инструкциите за експлоатация, са извършени правилно, преди да подадете рекламация.
2. Препоръчително е да подадете жалба незабавно, за предпочитане в рамките на 7 дни от забелязването на дефект в Продукта. Потребител, който не е потребител по смисъла на Закона от 23 април 1964 г. Граждански кодекс, губи правата, произтичащи от тази гаранция, ако рекламацията не бъде направена в рамките на 7 дни.
3. Уведомяването за жалба може да се извърши, inter alia, на мястото на закупуване на Продукта, в гаранционното обслужване или писмено на адреса: Dedra Exim Sp. z o.o., ul. 3 Maja 8, 05-800 Pruszków.
4. Потребителят може да подаде жалба, като използва формуляра, достъпен на уебсайта www.dedra.pl. ("Формуляр за гаранционна рекламация").
5. адресите на гаранционното обслужване за отделните страни са достъпни на адрес www.dedra.pl. Ако няма гаранционно обслужване за дадена страна, препоръчваме да отправяте гаранционни претенции на адрес: Dedra Exim Sp. z o.o. ul. 3 Maja 8, 05-800 Pruszków (Полша).
6. С оглед на безопасността на Потребителя е забранено използването на дефектен Продукт.
7. Внимание: Използването на дефектен Продукт е опасно за здравето и живота на Потребителя.
8. Изпълнението на задълженията по гаранцията ще се осъществи в рамките на 14 работни дни, считано от датата на доставка на заявения Продукт от Потребителя.
9. препоръчва се да почистите дефектния Продукт, преди да го предадете за рекламация. Препоръчва се Продуктът за рекламация да бъде внимателно защитен от повреди по време на транспортиране (препоръчва се Продуктът за рекламация да се достави в оригиналната му опаковка).
10. Гаранционният срок се удължава с времето, през което Потребителят не е могъл да използва Продукта, обхванат от гаранцията, поради дефект. Гаранцията не изключва, не ограничава и не спира правата на Потребителя, произтичащи от гаранционните разпоредби, за дефекти на продадените стоки.

В съответствие с член 13, параграфи 1 и 2 от Регламент (ЕС) 2016/679 на Европейския парламент и на Съвета от 27 април 2016 г. относно защитата на физическите лица във връзка с обработването на лични данни и относно свободното движение на такива данни и за отмяна на Директива 95/46/ЕО ("ОРЗД"), с настоящото Ви информираме, че

1. Администраторът на Вашите лични данни, посочени във формуляра е DEDRA-EXIM sp. z o.o. със седалище в Прушков, на ул. 3 Maja 8, 05-800 Прушков (по-нататък: „Администратор”).
2. Вашите лични данни ще се обработват изключително с цел провеждане на гаранционната процедура на устройството съгласно ст. 6 ал. 1 буква “б” от Общия регламент за защита на личните данни (по-нататък: „ОРЗД”) Посочване на данните е доброволно, но е необходимо за провеждане на гаранционната процедура.
3. Вашите лични данни ще се обработват през срока на разглеждането на провеждане на гаранционната процедура и за архивни цели при необходимост от защита от евентуалните претенции към Администратора не по-дълго отколкото до датата на давността им.
4. Вашите лични данни могат да се обявяват изключително на операторите, обработващи данните в полза на Администратора въз основа на писмен договор за възлагане на обработването на личните данни, предоставящи, м.др. услуги по технически сервиз, хостинг или обслужване на уеб-сайта, по IT обслужване, на куриерска служба. Доставчиците на Администратора са задължени да осигурят защита на личните данни и да отговарят на изискванията на действащото законодателство, свързано със защита на личните данни и не могат да използват доверените им лични данни за целите, различни от определените в договор с Администратора.
5. Вашите данни няма да бъдат обработвани по автоматизиран начин, в това число във формата на профилиране, и няма да се предоставят в трета страна/международна организация.
6. Имате право на достъп до съдържанието на личните си данни и право всеки момент да ги коригирате, изтриете, ограничите обработването им, право да прехвърляте данните, право да подадете възражение.
7. По всякакви въпроси, свързани с обработването на Вашите лични данни от Администратора можете да се свържете на електронен адрес: daneosobowe@dedra.pl.;
8. Имате право да подадете жалба до органа, компетентен относно въпросите за защита на личните данни;

UA Зміст

1. Фотографії та малюнки
2. Опис пристрою
3. Призначення пристрою
4. Обмеження використання
5. Технічні дані
6. Підготовка до роботи
7. Підключення до мережі
8. Увімкнення пристрою
9. Використання пристрою
10. Поточне обслуговування
11. Запасні частини та аксесуари
12. Дефекти виправлені самостійно
13. Комплектація обладнання
14. Інформація для користувачів щодо утилізації електричного та електронного обладнання
15. Гарантійний талон

Декларація відповідності додається до інструкції окремим документом. У разі відсутності декларації відповідності, будь ласка, зверніться до компанії Dedra Exim Sp. z o.o.
Загальні правила техніки безпеки включені в посібник окремим буклетом.

ПОПЕРЕДЖЕННЯ. **Прочитайте всі попередження, позначені цим символом, та всі інструкції.** Недотримання наведених нижче попереджень та інструкцій з техніки безпеки може призвести до ураження електричним струмом, пожежі або серйозних травм.

Зберігайте всі попередження та інструкції для подальшого використання.

2. Опис пристрою

Рис. A: 1.мішок для стружки, 2.ручка регулювання, 3.допоміжна ручка, 4.трикутна головка

3. Призначення пристрою

Шліфувальна машина для гіпсокартону - це машина, призначена для сухого шліфування гіпсокартонних поверхонь, покритих гіпсокартоном. У конструкції шліфувальної машини використовується система збору пилу з мішком для збору пилу. Шліфувальна машина оснащена двома головками: круглою і трикутною. Кругла обертальна головка використовується для шліфування великих площ, трикутна орбітальна головка призначена для шліфування країв і кутів.
Допускається використання пристрою в ремонтно-будівельних роботах, ремонтних майстернях, аматорських роботах, при дотриманні умов

використання і допустимих умов праці, викладених в інструкції з експлуатації.

4. Обмеження використання

Прилад можна використовувати тільки відповідно до "Дозволених умов експлуатації", наведених нижче. Забороняється експлуатувати прилад без підключеної системи збору відходів. Оброблювані гіпсові поверхні повинні бути сухими і не мати виступаючих частин (цвяхів, шурупів, монтажних рам або інших сторонніх будівельних матеріалів), які можуть пошкодити абразивний матеріал і шліфувальний круг. Не використовуйте шліфувальну машину в умовах підвищеної вологості. Несанкціоновані зміни механічної та електричної конструкції, будь-які модифікації, операції з технічного обслуговування, не описані в інструкції з експлуатації, вважаються незаконними і призводять до негайної втрати гарантійних прав, а декларація відповідності стає недійсною.
Неправильне використання або використання не відповідно до інструкції з експлуатації призведе до негайної втрати гарантійних прав.

Допустимі умови праці
Режим роботи S2 20 хвилин
Машину можна використовувати тільки в закритих приміщеннях з ефективною вентиляцією.

5. Технічні дані

Модель	**DED7763**
Електродвигун	однофазний комутатор
Напруга живлення [В]	230 ~
Частота мережі [Гц]	50
Номінальна потужність двигуна [Вт]	1010
Клас захисту	II
Ступінь захисту від прямого доступу	IP X0
Швидкість обертання головки [об/хв].	1000-1950
Діаметр шліфувального круга [мм]	225
Викиди шуму	
$_{pA}$Рівень звукового тиску L [дБ(А)]	92,6
$_{pA}$Невизначеність вимірювання (K) [дБ(А)].	3
$_{WA}$Рівень звукової потужності L [дБ(А)].	103,6
$_{WA}$Невизначеність вимірювання (K) [дБ(А)].	3
Максимальний рівень вібрації на ручці	
Кругла голова:	
^{2} Основна [м/с]	4,79
^{2} Допоміжна [м/с]	3,17
Трикутна головка	
^{2} Основна [м/с]	7,91
^{2} Допоміжна [м/с]	8,87
Невизначеність вимірювання вібрації K	1,5

Інформація про вібрації та шум

$_{h}$Комбіноване значення вібрацій a і невизначеність вимірювання були визначені відповідно до EN 60745-1 і наведені в таблиці.
Рівень шуму був визначений відповідно до EN 60745-1, значення наведені вище в таблиці.

ПРИМІТКА **Шум може призвести до пошкодження слуху, завжди використовуйте засоби захисту органів слуху під час роботи!**

Заявлене значення загальної вібрації було виміряно відповідно до стандартного методу випробувань і може використовуватися для порівняння одного обладнання з іншим. Заявлений рівень вібрації також може бути використаний для попередньої оцінки впливу вібрації.
Рівень вібрації під час фактичного використання обладнання може відрізнятися від заявлених значень, залежно від використання робочих інструментів, зокрема типу заготовки та необхідності визначення заходів для захисту оператора. Для точної оцінки впливу в реальних умовах експлуатації необхідно враховувати всі частини робочого циклу, включаючи періоди, коли верстат вимкнений або коли він увімкнений, але не використовується для роботи.

6. Підготовка до роботи

ПРИМІТКА **Всі підготовчі роботи виконуйте, відключивши пристрій від мережі електроживлення.**

Щоб вставити головку, стисніть затискачі рукоятки (рис. C, в напрямку стрілок) і вставляйте головку до тих пір, поки не почуєте звук "клацання" з боку засувок. Відпустіть затискачі. Зняття/заміна головки здійснюється аналогічно. Помістіть шліфувальний папір необхідної зернистості на головку. Примітка: Отвори в наждачному папері повинні збігатися з отворами в голівці. Не закривайте отвори, оскільки вони використовуються для видалення пилу через вбудовану систему пиловідведення! Шліфувальний папір кріпиться до головки за допомогою липучок. Переконайтеся, що мішок для відходів (мал. A, 1) підключений правильно, а затискний ремінь затягнутий достатньо міцно. Тепер машина готова до роботи.

7. Підключення до мережі

Перед підключенням приладу до електромережі переконайтеся, що напруга живлення відповідає значенню, зазначеному на табличці з технічними даними.

Підключення до електромережі повинно бути виконано відповідно до основних вимог до електроустановок і відповідати вимогам безпеки при використанні. Параметри мінімального перерізу кабелю живлення та номінального значення запобіжника залежно від потужності приладу наведені в таблиці нижче:

Потужність пристрою [Вт].	^{2}Мінімальний переріз провідника [мм].	Мінімальний запобіжник типу C [A].
700÷1400	1	10

Установку повинен виконувати кваліфікований електрик. Використовуючи подовжувачі, переконайтеся, що переріз провідників не менший за необхідний (див. таблицю). Прокладіть електричний кабель таким чином, щоб виключити ризик його перерізання під час роботи. Не використовуйте пошкоджені подовжувачі. Періодично перевіряйте стан кабелю живлення. Не тягніть за кабель живлення.

8. Увімкнення пристрою

ПРИМІТКА **ПРИМІТКА** **Перед запуском пристрою необхідно виконати дії, описані в розділі "Підготовка до роботи". Ніколи не вмикайте машину, коли шліфувальний круг контактує з робочою поверхнею!**

Перед увімкненням машини щоразу перевіряйте, чи всі компоненти безпеки знаходяться в робочому стані. Щоразу перевіряйте стан шліфувального паперу. Не працюйте з використаним шліфувальним папером. Запускайте машину в горизонтальному положенні без навантаження (без контакту з оброблюваною поверхнею стіни, стелі).
Щоб увімкнути пристрій, натисніть кнопку блокування (рис. Б, 1), а потім натисніть вимикач (рис. Б, 2). Верстат оснащений ручкою регулювання швидкості (рис. A, 2). Вона дозволяє оператору плавно регулювати частоту обертання шпинделя верстата в діапазоні від 1000 до 1950 об/хв. На ручці є маркування від MIN через 2÷5 до MAX. Позиції 2÷5 є проміжними значеннями. Під час роботи тримайте шліфувальну машину двома руками, одна рука на ручці з вимикачем (мал. B), інша - за допоміжну ручку (мал. A, 3). Не залишайте машину на холостому ходу. Не залишайте машину, підключену до електромережі, без нагляду. Після закінчення роботи обов'язково виймайте вилку з розетки. Не перевантажуйте машину, не працюйте більше 20 хвилин безперервно.

9. Використання пристрою

Увімкніть шліфувальну машину, натиснувши кнопку блокування і вимикача (рис. B, 1 і 2). Найкращі результати шліфування сухих гіпсокартонних поверхонь досягаються при використанні шліфувальних дисків із зернистістю 120 - 240. Для полегшення роботи нижче наведено орієнтовний вибір зернистості паперу відповідно до типу шліфувальної операції:

Гранульованість	Мета
40	Для усунення великих нерівностей поверхні
60	Для усунення дрібних нерівностей поверхні
80	Для видалення фарби та клею
100	Для розгладження
120	Для попереднього шліфування
150-180	Для шліфування
240	Для шліфування швидкосохнучих поверхонь

Замінюйте шліфувальний папір, коли він зношується. Починайте з дрібнозернистих дисків і закінчуйте більш дрібнозернистими шліфувальними паперами. Будь-яку заміну шліфувального паперу слід проводити при вимкненій штепсельній вилці шліфувальної машини з розетки! Під час роботи носіть захисні окуляри та засоби захисту верхніх дихальних шляхів (респіратор). Після закінчення шліфування завжди спочатку вимикайте шліфувальну машину і тільки після вимкнення шліфувальної машини від'єднуйте мішок для збору відходів. Мішок для збору пилу необхідно регулярно спорожняти.

10. Поточне обслуговування

ПРИМІТКА **Виконуйте всі операції з технічного обслуговування, відключивши пристрій від електромережі.**

Перед наступним використанням:

Перед початком роботи перевірте стан машини на наявність механічних пошкоджень і забруднень (забруднення вентиляційних отворів, робочих інструментів, штепсельної вилки або будь-чого іншого, що може вплинути на зчеплення з поверхнею і/або якість виконуваної роботи). Якщо виявлено пошкоджений компонент, замініть його на новий. У разі виявлення забруднення видаліть його стисненим повітрям або чистою сухою ганчіркою.
Періодично перевіряйте технічний стан машини. Перед кожним використанням перевіряйте зношеність шліфувального паперу. Завжди працюйте з ефективним шліфувальним папером. Підтримуйте машину в чистоті, приділяючи особливу увагу очищенню повітрозабірників двигуна (дуже важливо). Найкраще це робити, продуваючи шліфувальну машину стисненим повітрям.

Перевірте стан електрографітових щіток. Якщо вони коротші за 5 мм, необхідно замінити їх на нові. Щітки розташовані з боків двигуна (рис. D), і їх заміна полягає в наступному:
1. відкрутіть і зніміть фіксуючі ковпачки (рис. D),
2. зігніть і відведіть убік притискну пружину щітки (рис. D, 1),
3. нахиліть шліфувальну машину так, щоб щітка вийшла з тримача,
4. вставити нову щітку, переставити пружину на щітці та встановити захисні ковпачки. Щітки не оснащені обмежувачем, тому їх стан слід періодично перевіряти. Частота перевірок щіток залежить від інтенсивності

використання інструменту, але не повинна бути рідше, ніж кожні 20-30 годин шліфування.

Заміна зачисного круга

1. За допомогою шестигранного ключа відкрутіть гвинт у центрі диска. У разі круглої головки відкрутіть 3 гвинти, розташовані по кутах, і ще 4 гвинти, розташовані в центрі диска.
2. витягніть диск, потягнувши його на себе.
3. встановіть новий диск.
4. затягніть гвинти так, щоб диск не мав люфту.

Заміна щетинок з круглою головкою

1. за допомогою хрестоподібної викрутки відкрутіть гвинти (6 штук), розташовані по периметру диска.
2. зніміть щетинне кільце.
3. вставте нове щетинне кільце, переконавшись, що воно добре прилягає до корпусу диска.
4. Затягніть всі гвинти.

Випорожнення мішка для сміття (рис. F)

1. відсуньте вбік захисну стрічку мішка,
2. спорожніть пакет, вставте захисну смужку на місце.

11. Запасні частини та аксесуари

Рекомендується наждачний папір:

DED7763
Для круглої голови: DED7749B0, DED7749B1, DED7749B2, DED7749B3, DED7749B4, DED7749B5, DED7749B6
Для трикутної голови: DED7749T0, DED7749T1, DED7749T2, DED7749T3, DED7749T4, DED7749T5, DED7749T6

Для придбання запасних частин та аксесуарів, будь ласка, зв'яжіться з компанією Dedra Exim Service. Контактні дані можна знайти на сторінці 1 цього посібника.
При замовленні запасних частин, будь ласка, вказуйте номер партії на заводській табличці та номер деталі зі складального креслення.
Протягом гарантійного терміну ремонт здійснюється відповідно до умов, зазначених у гарантійному талоні. Будь ласка, передайте несправний виріб для ремонту за місцем придбання (продавець зобов'язаний прийняти несправний виріб), надішліть його до центрального сервісного центру Dedra Exim або до найближчого сервісного центру за місцем проживання (список сервісних центрів на сайті www.dedra.pl). Будь ласка, додайте заповнений гарантійний талон. Після закінчення гарантійного терміну ремонт здійснюється центральним сервісним центром. Надішліть несправний виріб до сервісного центру (витрати на пересилку оплачує користувач).

12. Дефекти виправлені самостійно

ПРИМІТКА **Перед самостійним усуненням несправностей від'єднайте пристрій від джерела живлення.**

Проблема	Тому що	Рішення
Пристрій не працює	Неправильно підключено кабель живлення	Вставте вилку в розетку далі
	Пошкоджено кабель живлення	Віддайте пристрій на технічне обслуговування
	У розетці відсутня напруга	Перевірте напругу в розетці Перевірте, чи не спрацював запобіжник.
	Несправний вимикач	Проведіть технічне обслуговування пристрою
	Двигун не має потужності, заводиться насилу.	Зношені щітки. Замінити на новий
	Відчувається запах горілого утеплювача.	Проведіть технічне обслуговування пристрою
Двигун перегрівається	Забиті вентиляційні отвори	Продути стисненим повітрям
Ефективність шліфування дуже низька.	Використаний наждачний папір	Замінити на новий

13. Комплектація обладнання

1. шліфувальна машина - 1 штука, 2. набір шліфувального паперу - 12 штук, 3. кругла головка - 1 штука, 4. трикутна головка - 1 штука, 5. мішок для сміття -1 штука,
6. гнучкий шланг - 1 шт, 7. ампульний ключ - 1 шт, 8. викрутка - 1 шт, 9. електрографітові щітки уп. - 1 шт, 10. чохол для перенесення - 1 шт.

14. Інформація для користувачів щодо утилізації електричного та електронного обладнання

(стосується домогосподарств)



Символ, зображений на виробах або супровідній документації, вказує на те, що несправне електричне або електронне обладнання не можна утилізувати разом з побутовими відходами. Якщо вам потрібно утилізувати, повторно використати або відновити компоненти, найкраще віднести їх до спеціалізованого пункту збору, де вони будуть прийняті безкоштовно. Інформацію про місцезнаходження пунктів збору відпрацьованого обладнання надають місцеві органи влади, наприклад, на їхніх веб-сайтах. Правильна утилізація пристрою, допомагає зберегти цінні ресурси та уникнути негативного впливу на здоров'я та навколишнє середовище внаслідок можливої присутності в обладнаннінебезпечних речовин: речовини, суміші та компоненти.
Неправильна утилізація відходів загрожує штрафними санкціями згідно з відповідними місцевими нормами.
Користувачі в країнах ЄС: Якщо вам потрібно утилізувати електричне або електронне обладнання, зверніться до найближчої точки продажу або до вашого постачальника, який надасть вам додаткову інформацію.
Утилізація в країнах за межами Європейського Союзу: Цей символ стосується лише країн Європейського Союзу. Якщо ви хочете утилізувати цей виріб, зверніться до місцевих органів влади або дилера для отримання інформації про правильний спосіб утилізації.

Гарантійний талон

на

Шліфувальна машина для гіпсу з системою пиловідведення

Номер замовлення: DED7763 Номер лоту: .....

(далі - Продукт)

Дата придбання продукту: .....

Печатка дилера

Дата та підпис продавця: .....

Заява користувача:

Я підтверджую, що ознайомлений з умовами гарантії та наслідками недотримання вказівок, викладених в інструкції з експлуатації та гарантійному талоні. Я ознайомлений з умовами цієї гарантії, що підтверджую власним підписом:

....

Дата і місце Підпис користувача

I. Відповідальність за Продукт

1. Поручитель - Dedra Exim Sp. z o.o. з місцезнаходженням в м. Прушкув, адреса: ul. 3 Maja 8, 05-800 Pruszków, KRS 0000062517, Окружний суд столичного міста Варшави у Варшаві, XIV Економічний відділ Національного судового реєстру, NIP 527-020-49-33, статутний капітал: 100 980,00 ЗЛОТИХ.
2. Відповідно до умов цього гарантійного талона, Гарант гарантує Товар, що походить з дистриб'юторської мережі Гаранта.
3. Відповідальність за гарантією поширюється лише на дефекти, що виникли з причин, притаманних Продукту на момент його передачі Користувачеві.
4. Користувач, на підставі гарантії, має право на безкоштовний ремонт Продукту за умови, що дефект став очевидним протягом гарантійного терміну. Спосіб ремонту Продукту (метод ремонту) визначається на розсуд Гаранта. Якщо Гарант визнає ремонт неможливим, він залишає за собою право замінити дефектний елемент або весь Виріб на бездефектний, знизити ціну Виробу або відмовитися від виконання договору.
По відношенню до Користувача, який не є споживачем у розумінні Закону від 23 квітня 1964р. Цивільного кодексу, відповідальність Гаранта за збитки, що виникли внаслідок цієї гарантії та/або у зв'язку з її укладенням та виконанням, незалежно від правового титулу, обмежується максимальною вартістю дефектного Продукту.

II. Гарантійний термін

Компоненти продукту	Тривалість гарантійного захисту
Шліфувальна машина для гіпсу з системою пиловідведення	36 місяці з дати придбання Продукту, як зазначено в цьому гарантійному талоні
Шліфувальний папір, електрографітові щітки, мішок для сміття	Елементи, на які не поширюється гарантія

III. Умови для отримання гарантії

Користувач повинен пред'явити заповнений гарантійний талон на Виріб та обґрунтувати обставини придбання Виробу, наприклад, пред'явивши чек, рахунок-фактуру тощо. З метою ефективного розгляду рекламації рекомендується, щоб Користувач надав разом з Виробом всі компоненти, зазначені в розділі "Комплектація пристрою", що міститься в Посібнику користувача.
2. що Користувач дотримується рекомендацій, викладених в інструкції з експлуатації та гарантійному талоні.
3.Гарантія поширюється лише на територію Республіки Польща та ЄС.
4.Гарантія не поширюється на дефекти Продукту, що виникають, зокрема, внаслідок:
a. Недотримання Користувачем умов, викладених в Інструкції з експлуатації, зокрема щодо правильної експлуатації, технічного обслуговування та чищення;
b. Використання Користувачем засобів для чищення або технічного обслуговування, які не відповідають вимогам Інструкції з експлуатації;

c. Неналежне зберігання та транспортування Продукту Користувачем;
d. Несанкціоновані зміни та/або модифікації Продукту Користувачем, які не були узгоджені з Гарантом;
e. Використання Користувачем у Виробі витратних матеріалів, які не відповідають вимогам Інструкції з експлуатації.
5. Користувач, який не є споживачем у розумінні Закону від 23 квітня 1964р. Цивільного кодексу, втрачає гарантію на Продукт, в якому:
- серійні номери, позначення дати та паспортні таблички були видалені, змінені або пошкоджені користувачем;
- пломби були пошкоджені користувачем або мають ознаки втручання користувача.
Увага: Користувач зобов'язаний самостійно і за власний рахунок виконувати дії, пов'язані з повсякденною експлуатацією Виробу, що випливають, зокрема, з Інструкції з експлуатації, самостійно і за власний рахунок.

IV. Процедура розгляду скарг

1. Якщо Ви виявите, що Виріб працює неправильно, перед тим, як пред'явити претензію, Ви повинні переконатися, що всі кроки, зазначені в Інструкції з експлуатації, були виконані правильно, перш ніж пред'являти претензію.
2. Рекомендується подавати рекламацію негайно, бажано протягом 7 днів з моменту виявлення дефекту Продукту. Користувач, який не є споживачем у розумінні Закону від 23 квітня 1964р. Цивільного кодексу, втрачає права, що випливають з цієї гарантії, якщо рекламація не буде подана протягом 7 днів.
3. Повідомлення про рекламацію можна подати, зокрема, в місці придбання Продукту, в гарантійному сервісі або в письмовій формі на вказану адресу: Dedra Exim Sp. z o.o., ul. 3 Maja 8, 05-800 Pruszków.
4. Користувач може подати рекламацію, використовуючи форму, доступну на веб-сайті www.dedra.pl. ("Бланк рекламації").
5. адреси гарантійного обслуговування для окремих країн можна знайти на сайті www.dedra.pl. Якщо для певної країни немає гарантійного сервісу, рекомендується звертатися з гарантійними претензіями за адресою: Dedra Exim Sp. z o.o. ul. 3 Maja 8, 05-800 Pruszków (Польща).
6. З метою безпеки Користувача використання дефектного Продукту заборонено.
7. Попередження: Використання несправного Виробу є небезпечним для здоров'я та життя Користувача.
8. Виконання зобов'язань за гарантією відбудеться протягом 14 робочих днів, рахуючи від дати доставки Користувачем заявленого Продукту.
9. Перед тим, як відправити дефектний Виріб для рекламації, рекомендується його почистити. Виріб, що підлягає рекламації, рекомендується ретельно захищати від пошкоджень під час транспортування (рекомендується доставляти Виріб, що підлягає рекламації, в оригінальній упаковці).
10. Гарантійний термін продовжується на час, протягом якого Користувач не міг використовувати Продукт, на який поширюється гарантія, через дефект.
Гарантія не виключає, не обмежує і не призупиняє права Користувача, передбачені положеннями про гарантійні зобов'язання щодо дефектів проданих товарів.

Відповідно до статті 13(1) та (2) Регламенту (ЄС) 2016/679 Європейського Парламенту та Ради від 27 квітня 2016 року про захист фізичних осіб у зв'язку з обробкою персональних даних і про вільний рух таких даних та про скасування Директиви 95/46/ЄС (далі: "RODO"), повідомляємо Вам наступне

1. Контролером ваших персональних даних, вказаних у формі, є компанія DEDRA-EXIM sp. z o.o., зареєстрована за адресою: вул. 3 Мая, 8, 05-800, Прушкув (далі: «Контролер»).
2. Ваші дані будуть оброблятися виключно з метою виконання гарантійної процедури для пристрою згідно з літ. b п. 1. ст. 6 Загального регламенту захисту даних (далі: «ЗРЗД») Надання даних є добровільним, але необхідним для виконання гарантійної процедури.
3. Ваші дані будуть оброблятися протягом періоду виконання гарантійної процедури та з метою архівування на випадок необхідності захисту від можливих претензій до Контролера, але не довше закінчення терміну позовної давності.
4. Ваші дані можуть бути розкриті тільки суб'єктам, які обробляють дані від імені Контролера, на підставі письмового договору про доручення на обробку персональних даних, що передбачає, зокрема, технічне обслуговування, хостинг або обслуговування веб-сайту, IT-сервіс, кур'єрську компанію. Постачальники Контролера зобов'язані забезпечувати безпеку даних і дотримуватися вимог чинного законодавства щодо захисту персональних даних і не можуть використовувати довірені їм персональні дані в цілях, відмінних від зазначених у договорі з Контролером.
5. Ваші персональні дані не будуть оброблятися автоматизовано, зокрема, не будуть профілюватися, а також не будуть передаватися у треті країни/міжнародні організації.
6. Ви маєте право на доступ до своїх персональних даних та право на їхнє виправлення, видалення, обмеження обробки, право на передачу даних, право на відмову від обробки, у будь-який момент;
7. З усіх питань, пов'язаних з обробкою Контролером ваших персональних даних, ви можете звернутися до Контролера за адресою e-mail: daneosobowe@dedra.pl.;
8. Ви маєте право подати скаргу до відповідного наглядового органу із захисту персональних даних;

HR Sadržaj

1. Fotografije i crteži
2. Opis uređaja
3. Namjena uređaja
4. Ograničenja upotrebe
5. Tehnički podaci
6. Priprema za rad
7. Spajanje na električnu mrežu
8. Uključivanje uređaja
9. Korištenje uređaja
10. Tekuće održavanje
11. Rezervni dijelovi i pribor
12. Rješavanje problema
13. Sastavljanje uređaja
14. Informacije za korisnike o odlaganju električnih i elektroničkih uređaja
15. Jamstveni list

Prijevod originalnog priručnika

Izjava o sukladnosti priložena je ovom priručniku kao zaseban dokument. Ako Izjava o sukladnosti nedostaje, obratite se tvrtki Dedra Exim Sp. z o.o.
Opći sigurnosni propisi priloženi su ovom priručniku kao zasebna knjižica.

UPOZORENJE. Pročitajte sva upozorenja označena simbolom i sve upute. Nepoštivanje sigurnosnih upozorenja i uputa u nastavku može uzrokovati strujni udar, požar ili teške ozljede.

Sačuvajte sva upozorenja i upute za buduću upotrebu.

2. Opis uređaja

Sl. A: 1. Vrećica za prašinu, 2. Gumb za podešavanje, 3. Pomoćna ručka, 4. Trokutasta glava

3. Namjena uređaja

Brusilica za žbuku namijenjena je za suho brušenje površina od gipsanih ploča prekrivenih žbukom. Brusilica je opremljena sustavom za usisavanje prašine i vrećicom za prašinu. Brusilica je opremljena s dvije glave: okruglom i trokutastom. Okrugla rotirajuća glava koristi se za brušenje velikih površina, dok je trokutasta oscilirajuća glava namijenjena za brušenje rubova i kutova.
Uređaj je prikladan za upotrebu u projektima obnove i gradnje, servisnim radionicama i za amaterske radove, pod uvjetom da se poštuju uvjeti rada i dopušteni radni uvjeti navedeni u uputama za uporabu.

4. Ograničenja upotrebe

Uređaj se smije koristiti samo u skladu s "Dopuštenim radnim uvjetima" navedenima u nastavku. Ne koristite uređaj bez spojenog sustava za usisavanje prašine. Ne koristite kućanske usisavače zbog rizika od oštećenja od prašine od žbuke. Površine žbuke koje se obrađuju trebaju biti suhe i bez izbočenih elemenata (čavala, vijaka, elemenata okvira za montažu ili drugih stranih predmeta) koji bi mogli oštetiti brusni element i brusnu ploču. Brusilica se smije koristiti samo u zatvorenom prostoru s učinkovitom ventilacijom. Ne koristite brusilicu u uvjetima visoke vlažnosti. Neovlaštene promjene mehaničke ili električne strukture, bilo kakve preinake ili radovi održavanja koji nisu opisani u uputama za uporabu smatrat će se nezakonitima i rezultirat će trenutnim gubitkom jamstvenih prava, a izjava o sukladnosti bit će nevažeća.
Nepravilna uporaba ili uporaba u suprotnosti s uputama za uporabu rezultirat će trenutnim gubitkom jamstvenih prava.

Dopušteni radni uvjeti
Način rada S2 20 minuta
Stroj se smije koristiti samo u zatvorenim prostorima s učinkovitom ventilacijom.

5. Tehnički podaci

Model	DED7763
Elektromotor	jednofazni komutator
Napon mreže [V]	230 ~
Frekvencija mreže [Hz]	50
Nazivna snaga motora [W]	1010
Klasa zaštite	II
Zaštita od izravnog pristupa	IP X0
Brzina rotacije glave [o/min]	1000-1950
Promjer brusnog diska [mm]	225
Emisija buke	
Razina zvučnog tlaka LpA [dB(A)]	92,6
Nesigurnost mjerenja (KpA) [dB(A)]	3
Razina zvučne snage LWA [dB(A)]	103,6
Nesigurnost mjerenja (KWA) [dB(A)]	3
Maksimalna razina vibracija na ručki	
Okrugla glava:	
Glavna [m/s2]	4,79
Sekundarna [m/s2]	3,17
Trokutasta glava	
Glavna [m/s2]	7,91
Sekundarna [m/s2]	8,87
Nesigurnost mjerenja vibracija K	1,5

Informacije o vibracijama i buci

Kombinirana vrijednost vibracija ah i nesigurnost mjerenja određene su u skladu s normom EN 60745-1 i navedene su u tablici.
Emisije buke određene su u skladu s normom EN 60745-1, a vrijednosti su navedene u gornjoj tablici.

NAPOMENA **Buka može uzrokovati oštećenje sluha, uvijek nosite zaštitu za sluh prilikom rada!**

Deklarisana ukupna vrijednost vibracija izmjerena je u skladu sa standardnom metodom ispitivanja i može se koristiti za usporedbu jednog uređaja s drugim. Navedena razina vibracija također se može koristiti za preliminarnu procjenu izloženosti vibracijama.
Razine vibracija tijekom stvarne upotrebe uređaja mogu se razlikovati od deklariranih vrijednosti, ovisno o načinu korištenja radnih alata, posebno o vrsti obratka i potrebi određivanja mjera za zaštitu rukovatelja. Za točnu procjenu izloženosti u stvarnim uvjetima upotrebe, moraju se uzeti u obzir svi dijelovi radnog ciklusa, uključujući razdoblja kada je uređaj isključen ili kada je uključen, ali se ne koristi za rad.

6. Priprema za rad

NAPOMENA **Sve pripremne radnje provodite dok je uređaj isključen iz izvora napajanja.**

Za pričvršćivanje glave, stisnite stezaljke na ručki (slika C, u smjeru strelica) i postavite glavu dok ne čujete zvuk klika. Otpustite stezaljke. Glava se skida/vraća na isti način. Stavite brusni papir potrebne granulacije na glavu. Napomena: rupe na brusnom papiru moraju se poravnati s rupama na glavi. Nemojte prekrivati rupe, jer se koriste za usisavanje prašine putem integriranog sustava za usisavanje prašine! Brusni papir je pričvršćen na glavu čičkom. Provjerite je li vrećica za prašinu (slika A, 1) ispravno spojena i je li stezaljka čvrsto zategnuta. Uređaj je sada spreman za rad.

7. Spajanje na električnu mrežu

Prije spajanja uređaja na izvor napajanja, provjerite odgovara li napon napajanja vrijednosti navedenoj na natpisnoj pločici. Napajanje treba biti instalirano u skladu s osnovnim zahtjevima za električne instalacije i ispunjavati sigurnosne zahtjeve rada. Minimalna površina presjeka kabela za napajanje i nazivna vrijednost osigurača, ovisno o nazivnoj snazi uređaja, navedeni su u donjoj tablici:

Snaga uređaja [W]	Minimalni presjek kabela [mm2]	Minimalna vrijednost osigurača tipa C [A]
700÷1400	1	10

Instalaciju treba izvršiti ovlašteni električar. Prilikom korištenja produžnih kabela provjerite da presjek žice nije manji od potrebnog (vidi tablicu). Električni kabel rasporedite tako da se ne prereže tijekom rada. Ne koristite oštećene produžne kabele. Povremeno provjerite je li kabel za napajanje oštećen. Ne povlačite kabel za napajanje.

8. Uključivanje uređaja

NAPOMENA **Prije pokretanja uređaja, obavezno izvršite korake opisane u poglavlju "Priprema za rad".**

NAPOMENA **Nikada ne pokrećite stroj kada je brusni disk u kontaktu s površinom koja se obrađuje!**

Prije uključivanja stroja uvijek provjerite jesu li sve sigurnosne značajke u ispravnom stanju. Uvijek provjerite ima li tragova istrošenosti brusnog papira. Ne koristite istrošeni brusni papir. Stroj treba pokrenuti u vodoravnom položaju bez opterećenja (bez kontakta s površinom zida ili stropa koja se obrađuje). Za uključivanje stroja pritisnite gumb za zaključavanje (slika B, 1), a zatim pritisnite prekidač za napajanje (slika B, 2). Stroj je opremljen gumbom za regulaciju brzine (slika A, 2). Ovaj gumb omogućuje operateru glatko podešavanje brzine vretena od 1000 do 1950 o/min. Gumb je označen od MIN do 2-5 do MAX. Položaji 2-5 su međuvrijednosti. Tijekom rada držite brusilicu s obje ruke, jednom rukom na ručki s prekidačem (slika B), a drugom rukom držite pomoćnu ručku (slika A, 3). Ne ostavljajte stroj u praznom hodu. Ne ostavljajte stroj spojen na električnu mrežu bez nadzora. Nakon završetka rada uvijek isključite stroj iz struje. Ne preopterećujte stroj i ne koristite ga neprekidno dulje od 20 minuta.

9. Korištenje uređaja

Uključite brusilicu pritiskom na tipke za zaključavanje i prekidač (slika B, 1 i 2). Pustite da stroj postigne punu brzinu. Najbolji rezultati brušenja suhih površina od gipsanih ploča postižu se brusnim diskovima granulacije 120-240. Radi lakšeg rada, evo vodiča za odabir odgovarajuće granulacije za vrstu brušenja:

Zrnatost	Primjena
40	Za uklanjanje značajnih površinskih nepravilnosti
60	Za uklanjanje manjih površinskih nepravilnosti
80	Za uklanjanje boje i ljepila
100	Za zaglađivanje
120	Za preliminarno mljevenje
150-180	Za mljevenje
240	Za brušenje brzosušećih površina

Zamijenite brusni papir kada se istroši. Započnite s diskovima finije granulacije i završite s finijom granulacijom. Uvijek isključite brusilicu iz struje prije zamjene brusnog papira! Nosite zaštitne naočale i zaštitu za disanje (masku za prašinu) tijekom rada. Prilikom završetka brušenja, uvijek prvo isključite brusilicu, a tek zatim uklonite vrećicu za prašinu. Redovito praznite vrećicu za prašinu.

10. Tekuće održavanje

NAPOMENA **Svi radovi održavanja moraju se izvoditi dok je uređaj isključen iz izvora napajanja.**

Prije sljedeće upotrebe:
Prije početka rada, pregledajte stroj na mehanička oštećenja i onečišćenja (prljavi ventilacijski otvori, alati, utikač ili drugi ostaci koji mogu utjecati na prianjanje i/ili kvalitetu rada). Ako pronađete oštećene dijelove, zamijenite ih. Ako otkrijete bilo kakvu nečistoću, uklonite je komprimiranim zrakom ili čistom, suhom krpom.

Povremeno provjeravajte tehničko stanje stroja. Prije svake upotrebe provjerite ima li istrošenog brusnog papira. Uvijek koristite dobar brusni papir. Održavajte čistoću stroja, obraćajući posebnu pozornost na čišćenje otvora za usis zraka za motor (vrlo važno). To se najbolje postiže puhanjem brusilice komprimiranim zrakom.
Provjerite stanje elektrografitnih četkica. Ako su kraće od 5 mm, moraju se zamijeniti. Četkice se nalaze sa strane motora (slika D) i zamjenjuju se na sljedeći način:
1. Odvrtanjem i uklanjanjem zaštitnih kapica (slika D),
2. Savijanjem i pomicanjem opruge za kompresiju četke (slika D, 1),
3. Naginjanjem brusilice oslobodite četku iz držača četke,
4. Umetanjem nove četke, premještanjem opruge na četku i vraćanjem zaštitnih kapica. Četkice nisu opremljene graničnikom, stoga njihovo stanje treba periodički provjeravati. Učestalost pregleda četkica ovisi o intenzitetu korištenja alata, ali ne smije biti rjeđa od svakih 20-30 sati brušenja.

Zamjena diska mlina
1. Pomoću imbus ključa odvrnite vijak koji se nalazi u središtu diska. Za okrugle glave odvrnite 3 vijka koja se nalaze u kutovima i 4 vijka koja se nalaze u središtu diska.
2. Izvadite disk povlačenjem prema sebi.
3. Ugradite novi disk.
4. Zategnite vijak(e) dok disk ne bude potpuno ravan.

Zamjena čekinja okrugle glave
1. Pomoću križnog odvijača odvrnite vijke (6) koji se nalaze po obodu diska.
2. Uklonite prsten s čekinjama.
3. Umetnite novi prsten s čekinjama, pazeći da je čvrsto pričvršćen u kućište diska.
4. Zategnite sve vijke.

Pražnjenje vreće za otpad (slika F)
1. Pomaknite sigurnosnu traku vrećice u stranu.
2. Ispraznite vrećicu i vratite sigurnosnu traku na mjesto.

11. Rezervni dijelovi i pribor

Preporučeni brusni papir:

DED7763
Za okruglu glavu: DED7749B0, DED7749B1, DED7749B2, DED7749B3, DED7749B4, DED7749B5, DED7749B6
Za trokutastu glavu: DED7749T0, DED7749T1, DED7749T2, DED7749T3, DED7749T4, DED7749T5, DED7749T6

Za kupnju rezervnih dijelova i pribora obratite se servisnom centru Dedra Exim. Kontaktni podaci nalaze se na 1. stranici ovog priručnika.
Prilikom naručivanja rezervnih dijelova navedite serijski broj koji se nalazi na natpisnoj pločici i broj dijela s montažnog crteža.
Tijekom jamstvenog roka, popravci se provode prema uvjetima navedenim u jamstvenom listu. Molimo vas da proizvod vratite na popravak na mjesto kupnje (prodavatelj je dužan primiti proizvod), pošaljete ga u centralni servisni centar Dedra Exim ili ga pošaljete u servisni centar najbliži vašem domu (popis servisnih centara dostupan je na www.dedra.pl). Molimo priložite ispunjeni jamstveni list. Nakon isteka jamstvenog roka, popravke provodi centralni servisni centar. Oštećene proizvode treba poslati u servisni centar (troškove dostave snosi korisnik).

12. Rješavanje problema

NAPOMENA **Prije nego što pokušate sami popraviti bilo kakve kvarove, isključite uređaj iz napajanja.**

Problem	Uzrok	Rješenje
Uređaj ne radi	Kabel za napajanje je nepravilno spojen	Umetnite utikač dublje u utičnicu
	Kabel za napajanje je oštećen	Vratite uređaj u servis
	Nema napona u utičnici	Provjerite napon u utičnici. Provjerite je li osigurač pregorio.
	Oštećen prekidač	Vratite uređaj u servis
	Motor nema snage i teško se pokreće.	Istrošene četke. Zamijenite novima.
	Može se osjetiti miris spaljene izolacije.	Vratite uređaj u servis
Motor se pregrijava	Začepljeni otvori za zrak	Ispuhnite ga komprimiranim zrakom
Učinkovitost mljevenja vrlo niska.	Rabljeni brusni papir	Zamijenite novim

13. Sastavljanje uređaja

1. Brusilica 1 kom, 2. Set brusnog papira - 12 kom, 3. Okrugla glava - 1 kom, 4. Trokutasta glava - 1 kom, 5. Vrećica za prašinu - 1 kom, 6. Fleksibilno crijevo - 1 kom, 7. Imbus ključ - 1 kom, 8. Odvijač - 1 kom, 9. Set elektrografitnih četkica - 1 kom, 10. Torba za nošenje - 1 kom.

14. Informacija za korisnike o zbrinjavanju električnih i elektroničkih uređaja (odnosi se na kućanstva)



Ovaj simbol postavljen na proizvode ili popratnu dokumentaciju obavještava da se neispravni električni ili elektronički uređaji ne smiju odlagati s kućnim otpadom. Ispravan postupak u slučaju potrebe za zbrinjavanjem, ponovnom uporabom ili oporabom komponenti sastoji se od prijenosa uređaja na specijalizirano sabirno mjesto, gdje će biti besplatno prihvaćen. Informacije o lokacijama sabirnih točaka otpadne opreme pružaju lokalne vlasti, npr. na svojim web stranicama.
Pravilno zbrinjavanje uređaja omogućuje očuvanje dragocjenih resursa i izbjegavanje negativnog utjecaja na zdravlje i okoliš, do kojeg dolazi zbog mogućnosti da uređaji sadrže opasne tvari, smjese i sastavne dijelove.
Nepravilno odlaganje otpada podliježe kaznama predviđenim relevantnim lokalnim propisima.
Korisnici u zemljama Europske unije: Ako trebate odložiti električnu ili elektroničku opremu, obratite se najbližem prodavaču ili dobavljaču za dodatne informacije.

Odlaganje u zemljama izvan Europske unije: Ovaj simbol vrijedi samo za zemlje Europske unije. Ako trebate zbrinuti ovaj proizvod, obratite se lokalnim vlastima ili trgovcu radi pravilnog zbrinjavanja.

Jamstveni list
na
Brusilica za gipsane površine sa sustavom za usisavanje prašine

Kataloški broj: DED7763 br. partije:.....

(u daljnjem tekstu Proizvod)

Datum nabavke Proizvoda: .....

Pečat prodavača

Datum i potpis prodavača: .....

Izjava Korisnika:

Potvrđujem da sam upoznat s uvjetima jamstva i posljedicama nepoštivanja smjernica sadržanih u Uputama za upotrebu i jamstvenom listu. Upoznat sam s uvjetima ovog jamstva, što potvrđujem svojim potpisom:

....

Datum i mjesto Potpis Korisnika

I. Odgovornost za Proizvod

1. Jamac - Dedra Exim Sp. z o.o. sa sjedištem u Pruszkówu, adresa: ul. 3 Maja 8, 05-800 Pruszków, KRS 0000062517, Općinski sud za glavni grad Varšavu u Varšavi, XIV Gospodarski odjel Državnog sudskog registra, PIB 527-020-49-33, osnovni kapital: 100 980.00 PLN.
2. Pod uvjetima navedenim u ovom jamstvenom listu, Jamac daje jamstvo za Proizvod koji dolazi iz Jamčeve distribucije.
3. Odgovornost iz jamstva pokriva samo nedostatke koji proizlaze iz razloga koji su u Proizvodu u trenutku njegove predaje Korisniku.
4. Pod jamstvom, Korisnik stječe pravo na besplatan popravak Proizvoda, ako se kvar otkrije tijekom jamstvenog roka. Način popravka Proizvoda (metoda popravka) ovisi o odluci Jamca. Ako Jamac utvrdi da ga je nemoguće popraviti, Jamac zadržava pravo zamijeniti neispravan element ili cijeli Proizvod ispravnim, smanjiti cijenu Proizvoda ili odstupiti od ugovora.
5. U odnosu na Korisnika koji nije potrošač u smislu Zakona od 23. travnja 1964. Građanski zakonik, odgovornost Jamca za štetu koja proizlazi iz ovog jamstva i/ili u vezi s njegovim sklapanjem i izvršenjem, bez obzira na pravni naslov, ograničena je na maksimalnu vrijednost neispravnog Proizvoda.

II. Jamstveni rok

Elementi Proizvoda	Jamstveni rok
Brusilica za gipsane površine sa sustavom za usisavanje prašine	36 mjeseca od datuma kupnje Proizvoda prikazanog u ovom jamstvenom listu
Brusni papir, elektrografitne četke, vrećica za prašinu	Stavke koje nisu pokrivene jamstvom

III. Uvjeti korištenja jamstva

1. Predočenje od strane korisnika popunjenog jamstvenog lista Proizvoda i potvrđivanje od strane Korisnika okolnosti kupnje Proizvoda, npr. predočenjem računa, fakture itd. Kako bi učinkovito riješili reklamaciju preporuča se da Korisnik dostavi sve elemente navedene u "Kompletu uređaja" zajedno s Proizvodom za reklamaciju koja se nalazi u Uputama za upotrebu.
2. Poštovanje od strane korisnika preporuka sadržanih u Uputama za uporabu i jamstvenom listu.
3. Jamstvo vrijedi isključivo na području Republike Poljske i EU.
4. Jamstvo ne obuhvaća kvarove Proizvoda nastale posebno kao rezultat:
a. Nepoštivanja od strane Korisnika uvjeta navedenih u Uputama za uporabu, posebno u pogledu pravilnog korištenja, održavanja i čišćenja;
b. Korištenja od strane Korisnika sredstava za čišćenje ili održavanje koja nisu u skladu s Uputama za uporabu;
c. Nepravilnog skladištenja i transporta Proizvoda od strane Korisnika;
d. Neovlaštene izmjene i/ili modifikacije Proizvoda od strane Korisnika koje nisu dogovorene s Jamcem;
e. Korištenja od strane Korisnika potrošnog materijala u Proizvodu koji nije u skladu s Uputama za uporabu.
5. Korisnik koji nije potrošač u smislu zakona od 23. travnja 1964. Građanski zakonik gubi jamstvo na Proizvod u kojem:
- je Korisnik je uklonio, promijenio ili oštetio serijske brojeve, oznake datuma i natpisne pločice;
- pečati su oštećeni od strane Korisnika ili pokazuju znakove manipulacije od strane Korisnika.
6. Pozor! Radnje povezane sa svakodnevnim radom Proizvoda, koje proizlaze, između ostalog iz Upute za uporabu Korisnik je dužan provoditi samostalno i o svom trošku.

IV. Procedura reklamacije

1. U slučaju utvrđivanja neispravnog rada Proizvoda, prije podnošenja reklamacije, provjerite jesu li sve radnje navedene posebno u Uputama za uporabu, izvršene ispravno.
2. Preporučujemo podnošenje reklamacije odmah, najbolje u roku od 7 dana od dana uočavanja kvara Proizvoda. Korisnik koji nije potrošač u smislu zakona od 23. travnja 1964. Građanski zakonik gubi prava koja proizlaze iz ovog jamstva ako se reklamacija ne podnese u roku od 7 dana.
3. Reklamacija se može podnijeti, između ostalog, na mjestu kupnje Proizvoda, u jamstvenom servisu ili pismeno na sljedeću adresu: Dedra Exim Sp. z o.o., ul. 3 Maja 8, 05-800 Pruszków.
4. Korisnik može podnijeti reklamaciju putem obrasca dostupnog na web stranici www.dedra.pl. ("Obrazac za reklamaciju").
5. Adrese jamstvenih servisa za pojedine zemlje dostupne su na web stranici www.dedra.pl. U slučaju nedostatka jamstvenog servisa za određenu zemlju, preporuča se slanje reklamacija na sljedeću adresu: Dedra Exim Sp. z o.o. ul. 3 Maja 8, 05-800 Pruszków (Poljska).
6. S obzirom na sigurnost Korisnika, zabranjeno je koristiti neispravan proizvod.
7. Pozor! Korištenje neispravnog Proizvoda opasno je za zdravlje i život Korisnika.
8. Izvršenje obveza koje proizlaze iz jamstva održat će se u roku od 14 radnih dana od dana isporuke Proizvoda koji korisnik reklamira.
9. Prije dostave neispravnog Proizvoda na reklamaciju, preporuča se čišćenje. Preporuča se da se reklamirani Proizvod pažljivo zaštiti od oštećenja tijekom transporta (preporuča se isporuka reklamiranog Proizvoda u originalnom pakiranju).
10. Jamstveni rok se produljuje za vrijeme tijekom kojeg ga Korisnik nije mogao koristiti zbog kvara na Proizvodu obuhvaćenom jamstvom.
Jamstvo ne isključuje, ograničava ili suspendira prava Korisnika koja proizlaze iz odredbi o jamstvu za nedostatke na prodanom artiklu.

Prema čl. 13 sek. 1 i sljed. 2. Uredbe (EU) 2016/679 Europskog parlamenta i Vijeća od 27. travnja 2016. o zaštiti fizičkih osoba u vezi s obradom osobnih podataka i slobodnom kretanju takvih podataka te stavljanju izvan snage Direktive 95/46. /EC, obavještavamo vas

1. Administrator Vaših osobnih podataka navedenih u formularu je DEDRA-EXIM sp. z o. o. sa sjedištem u Pruszkówu, ul. 3 Maja 8, 05-800 Pruszków (u daljnjem tekstu: "Administrator").
2. Vaši podaci će se obrađivati isključivo u svrhu provedbe jamstvenog postupka uređaja sukladno čl. 6 st. 1 slovo. b opće uredbe o zaštiti podataka (u daljnjem tekstu: "GDPR") Davanje podataka je dobrovoljno, ali nužno za provedbu jamstvenog postupka.
3. Vaši podaci će se obrađivati za vrijeme trajanja jamstvenog postupka te za potrebe arhiviranja u slučaju potrebe obrane od bilo kakvih potraživanja prema Administratoru, najduže do isteka istih.
4. Vaši podaci mogu se priopćiti samo subjektima koji obrađuju podatke za administratora na temelju pisanog ugovora o povjeravanju obrade osobnih podataka koji između ostalog daje: tehnička služba, održavanje hostinga ili web stranica, IT služba, kurirska tvrtka. Dobavljači Administratora dužni su osigurati sigurnost podataka i ispunjavati uvjete važećih zakona vezanih uz zaštitu osobnih podataka te ne smiju koristiti povjerene osobne podatke u druge svrhe osim onih navedenih u ugovoru s Administratorom.
5. Vaši podaci neće se obrađivati na automatizirani način, uključujući u obliku profiliranja, i neće se prenositi u treću zemlju/međunarodnu organizaciju.
6. Imate pravo pristupa svojim podacima te pravo na ispravak, brisanje, ograničenje obrade, pravo na prijenos podataka, pravo na prigovor u bilo kojem trenutku.
7. Za sva pitanja vezana uz obradu Vaših osobnih podataka od strane Administratora, možete nas kontaktirati na sljedeću e-mail adresu: daneosobowe@dedra.pl.;
8. Imate pravo podnijeti pritužbu tijelu nadležnom za zaštitu osobnih podataka

Dedra Exim Sp. z o.o.
ul. 3 Maja 8, 05-800 Pruszków
Tel. +48 22 73 83 777, fax +48 22 73 83 779
www.dedra.pl, serwis@dedra.pl

Adnotacje o dokonanych naprawach / Annotations of repairs made / Záznamy o provedených opravách / Záznamy o vykonaných opravách / Pastabos apie atliktą remontą / Piezīmes par veikto remontu / Feljegyzések az elvégzett javításokról / Menţiuni cu privire la reparaţiile efectuate / Opombe o opravljenih popravilih / Отбелязване на извършените ремонти / Відмітка про проведені ремонти / Podaci o izvršenim popravcima

Data zgłoszenia do naprawy / Date of request for repair / Datum nahlášení k opravě / Dátum odovzdania do opravy / Atidavimo remontui data / Produkta nodošanas remontā datums / A javításra történő bejelentés dátuma / Data predării la reparație / Datum prijave za popravilo / Дата на заявката за ремонт/ Дата подання заявки на ремонт / Datum prijave za popravak	Data wykonania naprawy / Date of repair / Datum provedení opravy / Dátum vykonania opravy / Remonto data / Remonta datums / A javítás dátuma / Data efectuării reparației / Datum izvršitve popravila / Datum popravka/ Дата на ремонта / Дата ремонту / Datum popravka	Zakres naprawy, opis czynności naprawczych / Scope of repair, description of repair activities / Rozsah opravy, popis úkonů / Rozsah opravy, opis vykonaných opravných činností / Remonto apimtis, remonto darbų aprašymas / Remonta apjoms, remontdarbu apraksts / A javítás tartalma, a javítási műveletek leírása / Domeniul de reparație, descrierea operațiilor de reparație / Obseg popravila, opis izvršenih opravil v okviru popravila / Обхват на ремонта, описание на ремонтните дейности / Обсяг ремонту, опис ремонтних робіт / Opseg popravka, opis aktivnosti popravka	Podpis wykonującego naprawę / Signature of the repairer / Podpis opraváře / Podpis osoby vykonávajúcej opravu / Remontą atliekančio asmens parašas / Remonta veicēja paraksts / A javítást végző aláírása / Semnătura persoanei care a efectuat reparația / Podpis osebe, ki je izvršila popravilo / Подпис на лицето, което извършва ремонта / Підпис ремонтника / Potpis osobe koja vrši popravak