DED7754T3

Instrukcja ważna dla urządzeń wyprodukowanych po: / Instruction manual valid for devices manufactured after: / Návod pro zařízení vyrobená po: / Návod pre obsluhu zariadení vyrobených po: / Instrukcija – įrenginiai, kurie buvo pagaminti nuo: / Lietošanas instrukcija ierīcēm izgatavotiem pēc: / Útmutató a után gyártott készülékekhez: / Manualul de utilizare pentru aparate fabricate după: / Navodila veljajo za naprave, proizvedene po: / Upute vrijede za uređaje proizvedene nakon: / Ръководството е валидно за устройства, произведени след / Посібник дійсний для пристроїв, виготовлених після: / Anleitung gültig für Geräte, die nach dem hergestellt wurden: **01.01.2025**

PL **Pilarka tarczowa do drewna**
Instrukcja obsługi z kartą gwarancyjną

EN **Circular saw for wood**
Operating instructions with warranty card

CZ **Kotoučová pila na dřevo**
Návod k obsluze se záručním listem

SK **Kotúčová píla na drevo**
Užívateľská príručka so záručným listom

LT **Diskinis pjūklas medienai**
Naudojimo instrukcija su Garantiniu lapu

LV **Diska koksnes griezējs**
Lietošanas instrukcija ar garantijas talonu

HU **Fa körfűrész**
Használati Utasítás Garanciajeggyel

RO **Ferăstrău circular pentru lemn**
Instrucțiuni de utilizare și certificat de garanție

SI **Krožna žaga za les**
Navodila za uporabo z garancijskim listom

HR **Kružna pila za drvo**
Upute za upotrebu s jamstvenim listom

BG **Циркулярен трион за дърво**
Инструкции за експлоатация с гаранционна карта

UA **Циркулярна пила по дереву**
Інструкція з експлуатації з гарантійним талоном

DE **Holzsäge**
Bedienungsanleitung mit Garantiekarte



PL Wszelkie prawa zastrzeżone. Niniejsze opracowanie jest chronione prawem autorskim. Kopiowanie lub rozpowszechnianie Instrukji Obsługi we fragmentach albo w całości bez zgody Dedra Exim zabronione Dedra Exim zastrzega sobie prawo do wprowadzania zmian konstrukcyjno-technicznych oraz kompletacyjnych bez uprzedniego powiadamiania. Zmiany te nie mogą stanowić podstawy do reklamowania produktu. Instrukcja obsługi dostępna na stronie www.dedra.pl

EN All rights reserved. This work is protected by copyright. Copying or distribution of the User Manual in parts or in full without Dedra Exim's permission is prohibited Dedra Exim reserves the right to make design, technical and completion changes without prior notice. These changes may not constitute grounds for advertising the product. User manual available at www.dedra.pl

CZ Všechna práva vyhrazena. Toto zpracování je chráněno autorským právem. Kopírování nebo šíření Návodu k obsluze v částech nebo vcelku bez souhlasu společnosti Dedra Exim je zakázáno. Dedra Exim si vyhrazuje právo zavádět konstrukční a technické a komplementační změny bez dřívějšího oznámení. Tyto změny nemohou být základem pro reklamování výrobku. Návod k obsluze dostupný na stránkách www.dedra.pl

SK Všetky práva vyhradené. Tieto materiály sú chránené autorskými právami. Kopírovanie prípadne šírenie častí, prípadne celého návodu na obsluhu je bez súhlasu spoločnosti Dedra Exim zakázané. Dedra Exim si vyhradzuje právo na vykonávanie konštrukčno-technických zmien, a zmien doplnkového príslušenstva, bez predchádzajúceho upozornenia. Tieto zmeny nemôžu byť dôvodom na reklamáciu výrobku. Užívateľská príručka je dostupná na webovej stránke www.dedra.pl

LT Visos teisės saugomos. Šis kūrinys yra saugomas autorinių teisių įstatymų. Eksploatavimo instrukcijos arba jos fragmentų kopijavimas ir platinimas be „Dedra Exim“ sutikimo draudžiamas. „Dedra Exim“ pasilieka sau teisę įvesti konstrukcijos, techninius arba komplektacijos pokyčius be išankstinio įspėjimo. Šie pokyčiai negali būti skundo dėl produkto pagrindu. Naudojimo instrukcija yra prieinama svetainėje: www.dedra.pl

LV Visas tiesības pasargātas. Šis izdevums ir sargāts ar autortiesību. Lietošanas Instrukcijas kopēšana vai izplatīšana pilnīgi vai fragmentos bez Dedra Exim firmas piekrišanas ir aizliegta. Firma Dedra Exim atstāj sev tiesību veikt konstrukcijas-tehnikas izmaiņu, kā arī komplektācijas izmaiņu bez iepriekšēja paziņojuma. Šīs izmaiņas nevar būt par pamatu produkta reklamēšanai. Lietošanas instrukcija pieejama mājaslapā www.dedra.pl

HU Minden jog fenntartva. A jelen kiadvány szerzői jogokkal védve. A Használati Utasítás másolása vagy terjesztése egészében vagy részleteiben a Dedra Exim írásos engedélye nélkül tilos A Dedra Exim fenntartja magának a szerkezeti-műszaki, valamint komplettálási változtatások előzetes bejelentés nélküli bevezetésének jogát. Ezek a változások nem szolgálhatnak alapjául a termék reklamációjának. A használati utasítás a weboldalon elérhető www.dedra.pl.

RO Toate drepturile rezervate. Această redactare este protejată prin legea dreptului de autor. Este interzisă copierea, reproducerea în orice fel sau multiplicarea și distribuirea parțială sau în totalitate a Manualului de utilizare fără permisiunea firmei Dedra Exim Firma Dedra Exim își rezervă dreptul de a face modificări tehnice și constructive sau de completare a dispozitivului fără o notificare prealabilă. Aceste modificări nu pot constitui temei pentru reclamarea produsului. Instrucţiunea de deservire accesibilă pe pagina www.dedra.pl

SI Vse pravice pridržane. Ta navodila so zaščitena na podlagi predpisov o avtorskih pravicah. Prepovedano je kopiranje ali razširjanje teh navodil za uporabo po delih ali v celoti brez soglasja Dedra Exim. Dedra Exim si pridržuje pravico do uvajanja konstrukcijsko-tehničnih in kompletacijskih sprememb brez predhodnega obvestila. Te spremembe ne morejo biti podlaga za prijavo reklamacije. Navodila za uporabo so na voljo na strani www.dedra.pl

HR Sva prava pridržana. Ova je studija zaštićena autorskim pravima. Zabranjeno je kopiranje ili distribucija korisničkog priručnika, djelomično ili u cijelosti, bez pristanka Dedra Exima. Dedra Exim zadržava pravo uvođenja konstrukcijskih, tehničkih i montažnih promjena bez prethodne najave. Ove izmjene ne mogu biti temelj za reklamiranje proizvoda. Korisnički priručnik dostupan na www.dedra.pl

BG Всички права запазени. Това произведение е защитено с авторски права. Забранено е копирането или разпространението на ръководството за потребителя на части или изцяло без разрешението на Dedra Exim Dedra Exim си запазва правото да прави промени в дизайна, техниката и окомплектовката без предварително уведомление. Тези промени не могат да бъдат основание за рекламиране на продукта. Ръководството за потребителя е на разположение на адрес www.dedra.pl

UA Всі права захищені. Ця робота захищена авторським правом. Копіювання або розповсюдження Посібника користувача повністю або частково без дозволу Dedra Exim заборонено Dedra Exim залишає за собою право вносити зміни в конструкцію, технічні характеристики та комплектацію без попереднього повідомлення. Ці зміни не можуть бути підставою для реклами продукту. Посібник користувача доступний на сайті www.dedra.pl

DE Alle Rechte vorbehalten. Dieses Dokument ist urheberrechtlich geschützt. Die Vervielfältigung oder Weitergabe der Betriebsanleitung, auch auszugsweise, ist ohne Zustimmung von Dedra Exim nicht gestattet. Dedra Exim behält sich das Recht vor, ohne vorherige Ankündigung, konstruktive und technische Änderungen sowie Änderungen des Lieferumfangs vorzunehmen. Diese Änderungen können nicht als Grundlage für Beanstandungen verwendet werden. Die Betriebsanleitung finden Sie unter www.dedra.pl

22
PAP

Kontakt
Contact / Kontaktai / Kontakts / Elérhetőség / Contact / Pišite na / Свържете се с / Контакти / Kontakt
Dedra Exim Sp. z o.o., ul. 3 Maja 8, 05-800 Pruszków, Tel. +48 22 73 83 777 wew. 129, 170, fax +48 22 73 83 779
serwis@dedra.pl www.dedra.pl

1. Zdjęcia i rysunki



A





B



C

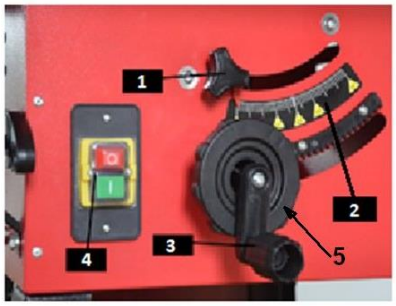

D



E



F



G



H

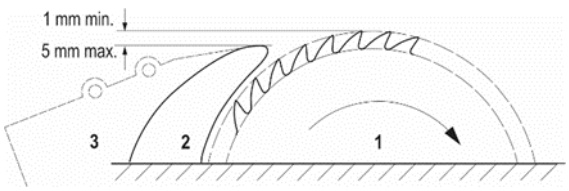

I

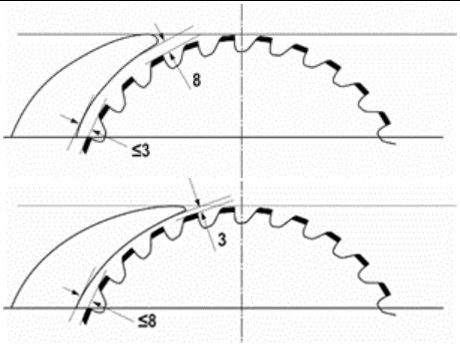

J

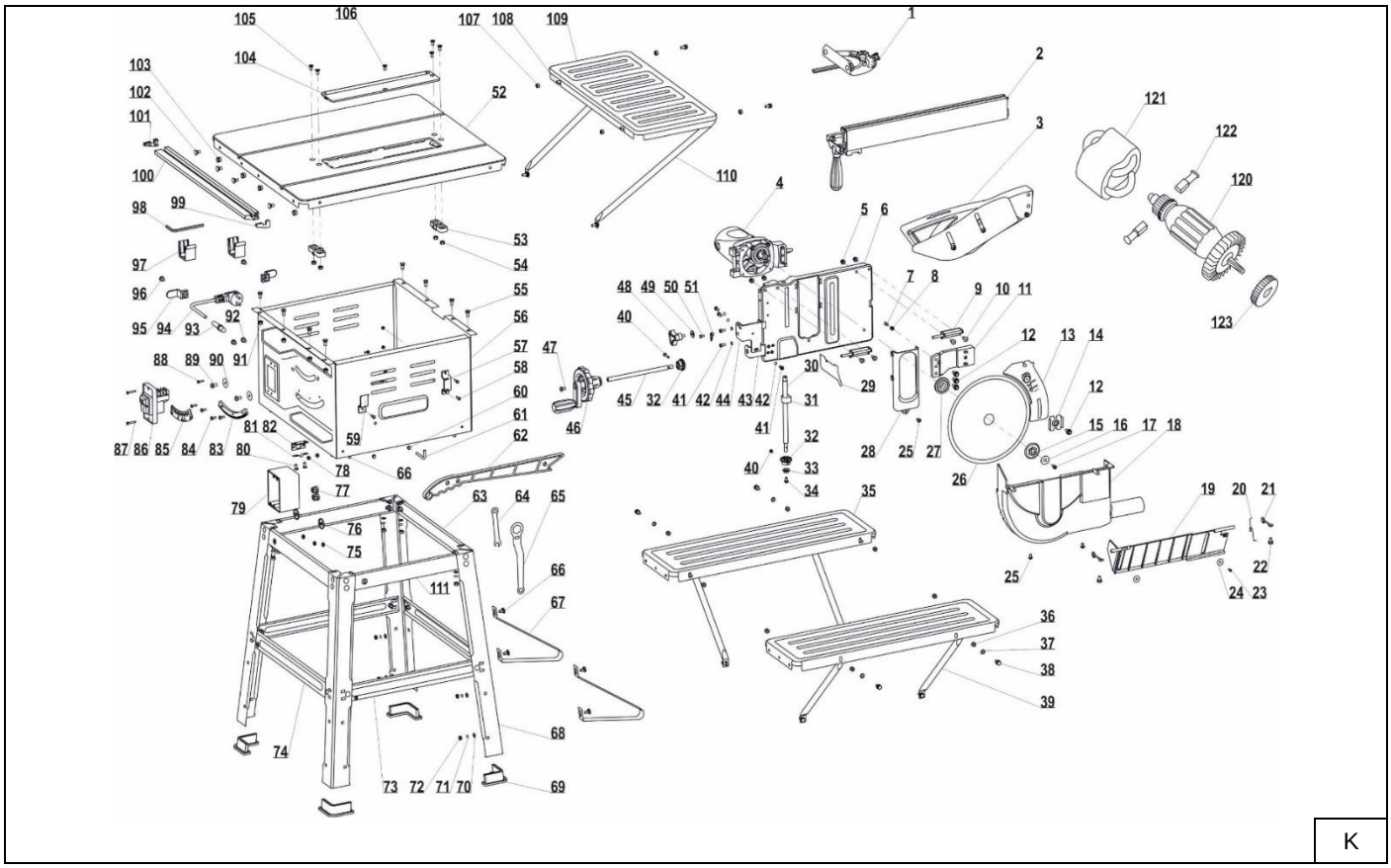

Opis piktogramów / Description of pictograms / Popis použitých piktogramů / Opis používaných piktogramov / Panaudotų piktogramų aprašymas / Lietoto piktogrammu apraksts / Az alkalmazott piktogramok magyarázata / Descrierea pictogramelor / Opis piktogramov / Opis piktograma / Описание на пиктограмите/ Опис піктограм / Beschreibung der Piktogramme

Nakaz: przeczytaj instrukcję obsługi / Warrant: read the instruction manual / Příkaz: přečtěte návod k obsluze / Príkaz: oboznámte sa s užívateľskou príručkou / Privaloma: perskaitykite aptarnavimo instrukciją / Norādījums: rūpīgi iepazīstieties ar lietotāja rokasgrāmatā sniegto informāciju / Utasítás: olvassa el az útmutatót / Obilgatoriu: citiți manualul de utilizare / Ukaz: preberi navodila za uporabo / Obavezno: pročitajte korisnički priručnik / Заповедта: прочетете ръководството за употреба / Заборона: прочитайте інструкцію з експлуатації / Pflicht: Handbuch lesen

Nakaz: stosować okulary ochronne / Order: use safety goggles / Příkaz: používejte ochranné brýle / Príkaz: používajte ochranné okuliare / Privaloma: naudoti apsauginius akinius / Norādījums: nēsājiet aizsargacenes / Utasítás: viseljen védőszemüveget / Obligatoriu: folosiţi ochelari de protecţie / Predpis: uporabljajte zaščitna očala / Obavezno: nosite zaštitne naočale / Предписание: използвайте предпазни очила / Рецепт: використовуйте захисні окуляри / Pflicht: Schutzbrille tragen

Nakaz: stosować środki ochrony dróg oddechowych / Warrant: use respiratory protection / Příkaz: používejte prostředky pro ochranu dýchacích cest / Príkaz: používajte ochranné prostriedky na ochranu dýchacích ciest / Privaloma: naudoti kvėpavimo takų apsaugos priemones / Pieprasījums: izmantot elpceļu attiecīgu aizsardzību / Utasítás: használjon légúti védelmi felszerelést / Obligatoriu: utilizaţi echipament de protecţie a căilor respiratorii / Obvezno: uporabljajte zaščito dihal / Obavezno: koristiti zaštitu za disanje / Задължително: Използвайте дихателна защита / Обов'язково: використовувати засоби захисту органів дихання / Pflicht: Atemschutz verwenden

Używać ochronników słuchu / Use hearing protectors / Používejte ochranu sluchu / Používajte chrániče sluchu / Privaloma: naudoti apsauginius akinius / Lietojiet dzirdes aizsardzības līdzekļus / Utasítás: használjon fülvédőt / Trebuie să folosi-ţi aparate pentru protecţia auzului / Nosite zaščito za ušesa / Koristite zaštitu za sluh / Носете защита на ушите / Носіть засоби захисту органів слуху / Pflicht: Gehörschutz verwenden

Ostrzeżenie: Ryzyko powstania urazów / Warning: Risk of injury / Upozornění: Nebezpečí vzniku úrazů / Varovanie: Riziko nehody a úrazu / Įspėjimas: Susižeidimo rizika / Brīdinājums: Ievainojuma risks / Figyelmeztetés: Sérülés veszély / Avertisment: Riscul unei accidentări / Opozorilo: Nevarnost poškodb / Upozorenje: Opasnost od ozljeda / Предупреждение: Риск от нараняване / Попередження: Небезпека травмування / Warnung: Verletzungsgefahr

Informacja: Średnica otworu montażowego / Information: mounting hole diameter / Informace: Průměr montážního otvoru / Informácia: Priemer montážneho otvoru / Informacija: Montažinės angos skersmuo / Informācija: Montāžas cauruma diametrs / Információ: Szerelő nyílás átmérője / Informaţie: Diametrul orificiului de montare / Informacije: Premer montažne luknje / Informacije: Promjer montažne rupe / Информация: Диаметър на монтажния отвор / Інформація: Діаметр монтажного отвору / Information: Durchmesser des Befestigungslochs

Informacja: Średnica tarczy / Information: disc diameter / Informace: Průměr kotouče/ Informácia: Priemer kotúča / Informacija: Disko skersmuo / Informācija: Diska diametrs / Információ: Korong átmérője / Informaţie: Diametrul discului / Informacije: Premer diska / Informacije: Promjer diska / Информация: Диаметър на диска / Інформація: Діаметр диска / Information: Scheibendurchmesser

Informacja: Prędkość obrotowa / Information: Rotational Speed / Informace: Otáčková rychlost / Informácia: Uhlová rýchlosť / Informacija: Sūkių skaičius / Informācija: Griezes ātrums / Tájékoztató: Fordulatszám / Informaţie: Viteza de rotaţie / Informacije: hitrost / Informacije: Brzina vrtnje / Информация: скорост / Інформація: Швидкість / Information: Geschwindigkeit

Informacja: urządzenie w drugiej klasie ochronności / Information: device in the second class of protection / Informace: zařízení v druhé třídě ochrany / Informácia: zariadenie v druhej triede ochrany / Informacija: įrankio saugumo nuo elektros smūgio klasės / Informācija: ierīce atbilst otrajai aizsardzības klasei / Információ: a termék második osztályú besorolással rendelkezik / Informaţie: dispozitiv din clasa a doua de protecţie împotriva / Informacije: naprava v zaščitnem razredu II / Informacije: uređaj u drugoj klasi zaštite / Информация: устройство в клас на защита II / Інформація: пристрій з класом захисту II / Information: Gerät der Schutzklasse II

PL Spis treści

1. Zdjęcia i rysunki
2. Przeznaczenie urządzenia
3. Ograniczenie użycia
4. Dane techniczne
5. Przygotowanie do pracy
6. Podłączenie do sieci
7. Włączanie urządzenia
8. Użytkowanie urządzenia
9. Bieżące czynności obsługowe
10. Części zamienne i akcesoria
11. Samodzielne usuwanie usterek
12. Kompletacja urządzenia
13. Informacja dla użytkowników o pozbywaniu się urządzeń elektrycznych i elektronicznych
14. Wykaz części do rysunku złożeniowego
15. Karta gwarancyjna

Deklaracja zgodności została dołączona do instrukcji jako oddzielny dokument. W przypadku braku deklaracji zgodności należy się skontaktować z Dedra Exim Sp. z o.o.
Ogólne przepisy bezpieczeństwa zostały dołączone do instrukcji jako oddzielna broszura.

OSTRZEŻENIE. Przeczytać wszystkie ostrzeżenia oznaczone symbolem i wszystkie instrukcje.

Nieprzestrzeganie podanych niżej ostrzeżeń i wskazówek dotyczących bezpieczeństwa może być przyczyną porażenia prądem elektrycznym, pożaru lub poważnych obrażeń.

Zachować wszystkie ostrzeżenia i instrukcje do przyszłego użytku.

2. Przeznaczenie urządzenia

Pilarka tarczową przeznaczona jest do cięcia drewna twardego i miękkiego , materiałów drewnopochodnych (sklejka, płyty wiórowe itp.)i tworzyw sztucznych. Maszyna pozwala wykonać podstawowe operacje cięcia elementów drewnianych: piłowanie wzdłużne, piłowanie poprzeczne, piłowanie skośne, które szczegółowo opisane zostało w dalszej części instrukcji.
Dopuszcza się wykorzystanie urządzenia w pracach remontowo-budowlanych, warsztatach naprawczych, w pracach amatorskich przy równoczesnym przestrzeganiu warunków użytkowania i dopuszczalnych warunków pracy, zawartych w instrukcji obsługi.

3. Ograniczenia użycia

Urządzenie może być użytkowane tylko zgodnie zamieszczonymi poniżej „Dopuszczalnymi warunkami pracy".
Niedopuszczalne jest montowanie pił tarczowych przeznaczonych do cięcia innych materiałów takich jak (metale, ceramika, płyty kartonowo-gipsowe itp.).
Samowolne zmiany w budowie mechanicznej i elektrycznej, wszelkie modyfikacje, czynności obsługowe nieopisane w instrukcji obsługi będą traktowane jako bezprawne i powodują natychmiastową utratę praw gwarancyjnych, a deklaracja zgodności traci ważność.
Użytkowanie niezgodne z przeznaczeniem, bądź niezgodnie z instrukcją obsługi spowoduje natychmiastową utratę praw gwarancyjnych.

Dopuszczalne warunki pracy
Tryb pracy S6 40%
Maszyna może być użytkowana tylko w pomieszczeniach zamkniętych, o sprawnie działającej wentylacji .

4. Dane techniczne

Model	**DED7754T3**
Silnik elektryczny	jednofazowy komutatorowy
Napięcie sieci [V]	230
Częstotliwość sieci [Hz]	50
Moc znamionowa silnika [W]	2000
Prędkość obrotowa na biegu jałowym [obr/min]	4800
Średnica piły tarczowej zębatej [mm]	254
Średnica otworu piły tarczowej [mm]	30
Klasa ochronności	II
Wymiary stołu zasadniczego	630 x 430
Maks. wysokość cięcia pod kątem 90^0[mm]	87
Maks. Wysokość cięcia pod kątem 45^0[mm]	45
Zakres odchyleń głowicy roboczej od pionu	0÷45°
Średnica otworu króćca wyrzutnika urobku zew/wew[mm]	39,5/34,5

Emisja hałasu (wg ISO7960 Aneks A 2/95)	Pod obciążeniem
Poziom ciśnienia dźwięku L_{pA} [dB(A)]	93,5
Niepewność pomiaru (K_{pA}) [dB(A)]	3
Poziom mocy dźwięku L_{WA} [dB(A)]	106,5
Niepewność pomiaru (K_{WA}) [dB(A)]	3
Masa [kg]	24

Informacja na temat hałasu
Emisja hałasu została określona zgodnie z EN 62841-1, wartości podano powyżej w tabeli.

UWAGA Hałas może spowodować uszkodzenie słuchu, podczas pracy zawsze należy używać środków ochrony słuchu!

Deklarowana łączna wartość hałasu została zmierzona zgodnie ze standardową metodą badania i może być wykorzystana do porównania jednego urządzenia z drugim. Podany poziom hałasu może być również wykorzystywany do wstępnej oceny narażenia na hałas.
Poziom hałasu podczas rzeczywistego użytkowania urządzenia może się różnić od zadeklarowanych wartości, w zależności od sposobu użycia narzędzi roboczych, w szczególności od rodzaju obrabianego przedmiotu oraz od konieczności określenia środków mających na celu ochronę operatora. Aby dokładnie oszacować narażenia w rzeczywistych warunkach użytkowania, należy wziąć pod uwagę wszystkie części cyklu operacyjnego, obejmujące także okresy, gdy urządzenie jest wyłączone lub gdy jest ono włączone, ale nie jest używane do pracy.

5. Przygotowanie do pracy

UWAGA Wszystkie czynności przygotowawcze przeprowadzać przy urządzeniu odłączonym od źródła zasilania.

UWAGA Używanie niekompletnego lub niesprawnego urządzenia stanowi zagrożenie dla użytkownika.

Po otwarciu opakowania upewnij się, że urządzenie zawiera wszystkie przewidziane elementy .Jeżeli w zestawie brakuje któregoś z elementów skontaktuj się ze sprzedawcą.

Montaż podstawy roboczej
Połącz znajdujące się w opakowaniu nogi podstawy z wspornikami poziomymi dolnymi (z wytłoczeniem) i z górnymi (bez wytłoczeń) (Rys. A). Górny wspornik skręcamy za pomocą dwóch zestawów śrub do nogi, (Rys. B, 1) dolny za pomocą jednego zestawu (Rys. B, 2).
Po skręcenie podstawy dołączonym do zestawu kluczem M10, przystępujemy do montażu nakładek gumowych na nogi.
Do złożonej podstawy za pomocą śrub, przymocuj pilarkę (Rys. C). Wszystkie śruby skręcające podstawę roboczą oraz mocujące podstawę do urządzenia, powinny być dokręcone a podstawa stabilna.

Montaż tarczy

UWAGA W celu zapewnienia bezpieczeństwa transportu urządzenia, korba regulacji głębokości cięcia wraz z pokrętłem pochylenia zespołu napędowego zostały zdemontowane.

Prosimy o ich montaż przed rozpoczęciem użytkowania urządzenia.
Kolejność montażu elementów:
1. Odkręć wkręt (Rys. złożeniowy K, poz. nr 47) z trzpienia pokrętła (Rys. K, poz. nr 45)
2. Umieść pokrętło pochylenia zespołu napędowego (Rys. D poz. 5) na trzpieniu pokrętła (Rys. K, poz. nr 45), aby zęby pokrętła pochylenia zespołu napędowego zazębiły się z listwą znajdującą się na korpusie pilarki.
3. Na trzpień pokrętła wsuń ramię korbki (Rys. D, poz. 3).
4. Dokręć ramię korbki wkrętem, upewniając się, że korba jest stabilnie osadzona.

Za pomocą wkrętaka odkręć śruby mocujące plastikową wkładkę do blatu urządzenia. Ustaw na skali kątowej (Rys. D, 2), kąt 0. Za pomocą dołączonej (Rys. D, 3) podnieś wrzeciono do maksymlnej wykości.
Dołączonymi do urządzenia kluczami odkręć nakrętkę dociskową piły tarczowej (Rys. E), zdejmij pierścień dociskowy.
Załóż nową tarczę, zwracając szczególną uwagę, aby kierunek obrotów na tarczy był zgodny z kierunkiem obrotów na górnej osłonie tarczy.Załóż pierścień dociskowy, dokręć śrubą dociskową. Załóż plastikową wkładkę do blatu i dokręć śrubami.

Montaż klina rozszczepiającego
1. Odkręć plastikową wkładkę znajdująca się na blacie, następnie wsunąć od góry do gniazda zaciskowego klin rozszczepiający, uprzednio luzując 2 śruby imbusowe.
2. Lekko dokręć śruby i ustaw klin rozszczepiający tak, aby jego krawędź natarcia znajdowała się poniżej (1-5) mm promienia wierzchołka tarczy.(Rys. I)
3.Zachowaj odległość pomiędzy klinem a tarczą (3–8) mm, zgodnie z (Rys. J).
4.Załączonym kluczem imbusowym mocno dokręć śruby zaciskowe.

Montaż osłony tarczy
Na klin rozszczepiający nałóż osłonę. Przez otwór w osłonie i w klinie przełóż długą śrubę. Na śrubę nałóż nakrętkę i dokręć ją w taki sposób aby osłona powracała samoczynnie do pozycji spoczynkowej.

Montaż prowadnicy równoległej
W przypadku cicia wzgłużnego , zespół prowadnicy równoległej nasuń na liniał blatu. Zablokuj prowadnicę na blacie , rączką w dolnym położeniu.(Rys.G) Sprawdź równoległość prowadnicy względem piły tarczowej, dokręć śruby na prawadnicy.

Montaż prowadnicy kątowej
Prowadnicę kątową włóż w jeden z rowków prowadzących znajdujących się na blacie (Rys. F). Do lepszego ułożenia dłuższych przedmiotów można prowadnicę kątową poszerzyć za pomocą nakładki. Poluzuj śrubę na prowadnicy katowej, ustaw pod żadanym kątem wskazanym na skali, dokręć śrubę.

Przyłączanie maszyny do instalacji odciągowej
Na tylnej ścianie maszyny zamontowany jest króciec przyłączeniowy instalacji odciągowej. Po odkręceniu od obudowy, sprawdź, którą stroną będzie się łączyć z wężem ssącym, właściwą stroną zamontuj króciec do obudowy. Zastosowanie odciągu podczas cięcia efektywnie zwiększa odprowadzanie urobku, nie pozwala na gromadzenie się nadmiernej ilości pozostałości po cięciu w maszynie oraz poprawia komfort pracy.

Montaż elementów zwiększających wymiary stołu roboczego
W celu zwiększenia wymiarów stołu roboczego, zastosuj elementy zwiększające jego wymiary. Elementy zwiększające wymiary stołu przymocuj do stołu urządzenia wykorzystując dostępne śruby. Podeprzyj dodatkowo parą wsporników (dłuższe wsporniki do elementu zwiększającego długość stołu, krótsze wsporniki do elementów zwiększających jego szerokość) - Rys. H.
Maszyna powinna być ustawiona na płaskiej, równej powierzchni, w miejscu dobrze oświetlonym. Sprawdź, czy ruchome elementy i osłona piły tarczowej nie są uszkodzone. Obracając piłą tarczową upewnij się, czy układ napędowy nie jest zablokowany (tarcza powinna obracać się z lekkim oporem), oraz czy piła tarczowa nie jest poluzowana w uchwycie, w razie potrzeby dokręć.

6. Podłączenie do sieci

Przed podłączeniem urządzenia do źródła prądu należy upewnić się, czy napięcie zasilania odpowiada wartości podanej na tabliczce znamionowej.
Instalacja zasilająca powinna być wykonana zgodnie z zasadniczymi wymaganiami dotyczącymi instalacji elektrycznych i spełniać wymogi bezpieczeństwa użytkowania. Parametry minimalnego przekroju przewodu zasilającego oraz nominalnej wartości bezpiecznika w zależności od mocy urządzenia podano w poniższej tabeli:

Moc urządzenia [W]	Minimalny przekrój przewodu [mm^2]	Minimalna wartość bezpiecznika typu C [A]
1400÷2300	1,5	16

Instalacja winna być wykonana przez uprawnionego elektryka. W przypadku korzystania z przedłużaczy należy zwrócić uwagę by przekrój żyły nie był mniejszy od wymaganego (patrz tabela). Przewód elektryczny ułożyć tak, aby w czasie pracy nie był narażony na przecięcie. Nie używać uszkodzonych przedłużaczy. Okresowo sprawdzać stan techniczny przewodu zasilającego. Nie ciągnąć za przewód zasilający.

7. Włączanie urządzenia

⚠ UWAGA Przed uruchomieniem urządzenia bezwzględnie wykonać czynności opisane w rozdziale „Przygotowanie do pracy".

Przycisk sterowania maszyny znajduje się w lewym dolnym rogu korpusu maszyny. Przycisk I włącznika służy do uruchamiania maszyny, przycisk 0 służy do zatrzymywania (Rys. 4, D). Pokazana na zdjęciu korbka (Rys.3, D) służy do regulacji głębokości cięcia. Obniżanie zespołu napędowego wraz z tarczą tnącą następuje przy obrocie korbki zgodnie z ruchem wskazówek zegara. Na osi korbki znajduje się kołnierz blokady nastaw roboczych (Rys. 1, D), obok widoczny jest wskaźnik pochylenia kątowego tarczy tnącej (Rys. 2, D). Nastawy są blokowane, kiedy kołnierz jest mocno dokręcony (zgodnie z ruchem wskazówek zegara). Luzowanie zacisku należy wykonywać tylko na czas zmiany nastaw. Obrót drugą korbką powoduje pochylenie tarczy i zmianę nastawy kątowej (piłowanie skośne). Nie należy zmieniać nastaw, gdy pierścień jest zaciśnięty.

8. Użytkowanie urządzenia

⚠ UWAGA Opisane w tym rozdziale czynności nastawcze należy zawsze wykonywać przy wyjętej z gniazdka wtyczce. Dopiero po zakończeniu czynności nastawczych można włączyć pilarkę do sieci.

Ustaw tarczę tnącą w pozycji pionowej (na skali wartości kątowej 0), , uprzednio luzując - a po ustawieniu zaciskając - blokadę nastaw. Ustawienie tarczy wykonujemy odpowiednio pokręcając korbką nastaw kątowych. Zamocuj na stole roboczym prowadnicę równoległą.
Prowadnicę można mocować po obu stronach stołu zasadniczego. Ustawienia prowadnicy na wymiar ułatwia podziałka milimetrowa znajdująca się na początku stołu zasadniczego.
Włączyć maszynę, wykonaj operację cięcia.

Piłowanie ukośne
Poluzuj zacisk blokady nastaw(Rys. D, 1), kręcąc korbką nastaw kątowych (Rys. D, 5) tak długo, aż wskaźnik kątowego pochylenia tarczy tnącej wskaże właściwą wartość. Ponownie zaciśnij pokrętło blokady nastaw.
Przed uruchomieniem maszyny dosuń obrabiany element z lewej strony tarczy tnącej i odpowiednio wyreguluj położenie osłony
Włącz maszynę, wykonaj operację cięcia.

Piłowanie poprzeczne
Wsuń listwę pozycjonera do jednego z dwóch kanałów prowadzących, znajdujących się w stole zasadniczym (jeden z prawej, drugi z lewej strony). Prawidłowe ustawienie maszyny do takiej operacji pokazano na (Rys. F). Włącz maszynę, wykonaj operację cięcia.

⚠ UWAGA Nie przebywaj w płaszczyźnie cięcia podczas pracy!

Do usuwania materiału należy koniecznie używać popychacza (rys. złożeniowy, poz. 141) stanowiącego wyposażenie maszyny. Unikać zbliżania rąk do wirującej tarczy zębatej!

9. Bieżące czynności obsługowe

⚠ UWAGA Wszystkie czynności obsługowe przeprowadzać przy urządzeniu odłączonym od źródła zasilania.

Okresowo weryfikuj stan techniczny piły tarczowej:
- sprawdzaj, czy na powierzchni nie ma rys, świadczących o pękaniu piły tarczowej,
- sprawdzaj, czy nie ma ubytków skrawających płytek węglikowych

Regularnie czyść komorę piły tarczowej, dokładnie oczyszczaj kanał wyrzutnika wiórów. Pilarka wyposażona jest w system odprowadzania urobku w trakcie cięcia, do którego można podłączyć odciąg wiórów poprawiający komfort pracy. Króciec przyłączeniowy znajduje się z tyłu maszyny. Przy każdej okazji oczyszczaj wylot powietrza chłodzącego silnika elektrycznego. Regularnie oczyszczaj z wiórów całą maszynę. Czynność tę najlepiej wykonaj za pomocą sprężonego powietrza.
Regularnie smaruj olejem maszynowym wszystkie ruchome części (można stosować np. WD40)

Wymiana piły tarczowej
Podczas wymiany piły tarczowej używaj rękawic ochronnych. Przy kontakcie z piłą tarczową istnieje niebezpieczeństwo zranienia.
Stosuj piły tarczowe, których maksymalna prędkość obrotowa jest wyższa od prędkości obrotowej maszyny bez obciążenia.
Podczas montażu zwracaj uwagę na to, aby kierunek cięcia zębów (kierunek strzałki na tarczy) zgadzał się z kierunkiem obrotów na osłonie urządzenia.
Stosuj piły tarczowe rekomendowane przez producenta.

Wymiana piły tarczowej
Odkręć plastikową osłonę tarczy Zdemontuj plastikową wkładkę przy tarczy. Ustaw na skali kątowej, kąt 0. Za pomocą korbki podnieś wrzeciono do maksymlnej wykości.
Dołączonymi do urządzenia kluczami odkręć nakrętkę dociskową piły tarczowej, zdejmij pierścień dociskowy. Zdejmij tarczę z wrzeciona, załóż nową tarczę..Załóż pierścień dociskowy, dokręć śrubą dociskową. Załóż plastikową wkładkę do blatu i dokręć śrubami.Załóż osłonę tarczy.
Każdorazowo wymianę piły wykorzystaj do dokładnego oczyszczenia komory piły tarczowej i do nasmarowania elementów ruchomych. W przypadku zużycia się środkowej części stołu roboczego (w wyniku zniszczenia jej podczas cięcia) pilarkę należy oddać do serwisu w celu jej wymiany. Własnoręczna wymiana zagraża bezpieczeństwu użytkownika.

Zalecane piły tarczowe
Fabrycznie przecinarka zapatrzona jest w piłę tarczową o średnicy 254 mm, otworze 30 mm i liczbie zębów 40. Opisana tarcza tnąca posiada numer katalogowy H25040. Pilarkę można wyposażyć w piły tarczowe o większej liczbie zębów (60 zębów - H25060, 80 zębów - H25080). Konstrukcja pilarki jest przystosowana do pracy z piłami tarczowymi DEDRA. Dopuszczalne jest stosowanie innych producentów pod warunkiem, by grubość korpusu pily wynosiła ok. 2,1 mm, a szerokość zęba 2,8 mm.

Dobór liczby zębów piły tarczowej do ciętego materiału:
10-24 – Drewno grube (twarde lub miękkie), płyta wiórowa.
Cięcie wzdłużne (wzdłuż włókien drewna)

18-40 – Drewno cienkie, płyta wórowa wraz z pokryciem laminowanym lub bez, pokrycia drewniane. Cięcie precyzyjne, szybkie, wzdłuż lub w poprzek włókien drewna.
30-80 – Do pokryć i wykończenia płyty, plansze z drewna zwykłego lub szlachetnego (1 lub 2-stronne), cienkie płyty, plastik, pleksiglas. Cięcie bardzo precyzyjne, powierzchnia cięcia bez wyłupań.
80-120 – Drewno twarde, płyty z tworzyw sztucznych. Cięcie bardzo precyzyjne.

10. Części zamienne i akcesoria

W celu zakupu części zamiennych i akcesoriów należy skontaktować się z Serwisem Dedra Exim. Dane kontaktowe znajdują się na 1. stronie instrukcji.
Przy zamawianiu części zamiennych prosimy podać numer partii umieszczony na tabliczce znamionowej oraz
numer części z rysunku złożeniowego.
W okresie gwarancyjnym naprawy dokonywane są na zasadach podanych w karcie gwarancyjnej. Reklamowany produkt prosimy przekazać do naprawy w miejscu zakupu (sprzedawca zobowiązany jest przyjąć reklamowany produkt), przesłać do serwisu centralnego Dedra Exim lub przesłać do serwisu najbliższego względem miejsca zamieszkania (lista serwisów na stronie www.dedra.pl). Prosimy uprzejmie dołączyć wypełnioną kartę gwarancyjną. Po okresie gwarancyjnym naprawy wykonuje serwis centralny. Uszkodzony produkt należy przesłać do serwisu (koszty wysyłki pokrywa użytkownik).

11. Samodzielne usuwanie usterek

⚠ UWAGA **Przed przystąpieniem do samodzielnego usuwania usterek odłączyć urządzenie od zasilania.**

Problem	Przyczyna	Rozwiązanie
Maszyna nie działa	Przewód zasilający jest źle podłączony lub uszkodzony	Wcisnąć głębiej wtyczkę do gniazdka, sprawdzić przewód zasilający
	W gniazdku nie ma napięcia sieciowego	Sprawdzić napięcie w gniazdku, sprawdzić czy nie zadziałał bezpiecznik
	Uszkodzony włącznik	Wymienić włącznik na nowy
Silnik przegrzewa się	Zapachane otwory wentylacyjne	Oczyścić otwory wentylacyjne
Maszyna rusza z trudem	Komora piły tarczowej wypełniona jest trocinami, na skutek niedrożności układu odbierającego trociny	Oczyścić kanał wyrzutnika trocin
	Zatarte łożyska silnika	Przekazać pilarkę do naprawy
Maszyna po dłuższym okresie użytkowania traci moc, w czasie cięcia, czuć zapach palonego drewna	Tępa piła tarczowa	Wymienić piłę tarczową na nową

12. Kompletacja urządzenia

1. Korpus pilarki - 1 szt. 2. Przedłużenie stołu na długość - 1 szt. 3. Przedłużenie stołu na szerokość - 2 szt. 4. Ogranicznik poprzeczny - 1 szt. 5. Osłona tarczy tnącej - 1szt. 6. Ogranicznik równoległy - 1 szt. 7. Prowadnica - 1 szt. 8. Nogi pilarki - 4 szt. 9. Wsporniki poziome nóg - 8 szt. 10. Wsporniki bocznego przedłużenia stołu - 4 szt. 11. Stabilizator - 2 szt. 12. Popychacz - 1 szt. 13. Stopki gumowe - 4 szt 14. Nakrętki 6 mm - 32 szt. 15. Podkładki sprężynujące 6 mm - 24 szt. 16. Podkładki płaskie 6 mm - 24 szt. 17. Śruby z łbem okrągłym 6x12 mm - 24 szt. 18. Śruby z łbem sześciokątnym 6 mm, z podkładką płaską i sprężynującą – 12 szt. 19. Klucze: ampulowy – 1 szt., płaski – 2szt. 20. Piły tarczowe: 254/30/24T, 254/30/40T, 254/30/60T

13. Informacja dla użytkowników o pozbywaniu się urządzeń elektrycznych i elektronicznych (dotyczy gospodarstw domowych)



Przedstawiony symbol umieszczony na produktach lub dołączonej do nich dokumentacji informuje, że niesprawnych urządzeń elektrycznych lub elektronicznych nie można wyrzucać razem z odpadami bytowymi. Prawidłowe postępowanie w razie konieczności utylizacji, powtórnego użycia lub odzysku podzespołów polega na przekazaniu urządzenia do wyspecjalizowanego punktu zbiórki, gdzie będzie przyjęte bezpłatnie. Informacji o lokalizacji miejsc zbiórki zużytego sprzętu udzielają władze lokalne np. na swoich stronach internetowych.
Prawidłowa utylizacja urządzenia umożliwia zachowanie cennych zasobów i uniknięcie negatywnego wpływu na zdrowie i środowisko, wynikające z możliwości obecności w sprzęcie niebezpiecznych: substancji, mieszanin oraz części składowych.
Nieprawidłowa utylizacja odpadów zagrożona jest karami przewidzianymi w odpowiednich przepisach lokalnych.
Użytkownicy w krajach Unii Europejskiej: W razie konieczności pozbycia się urządzeń elektrycznych lub elektronicznych, prosimy skontaktować się z najbliższym punktem sprzedaży lub z dostawcą, którzy udzielą dodatkowych informacji.
Pozbywanie się odpadów w krajach poza Unią Europejską: Taki symbol dotyczy tylko krajów Unii Europejskiej. W razie potrzeby pozbycia się niniejszego produktu prosimy skontaktować się z lokalnymi władzami lub ze sprzedawcą celem uzyskania informacji o prawidłowym sposobie postępowania.

14. Wykaz części do rysunku złożeniowego

DED7754T3 (Rys. K)

LP	Nazwa części	LP	Nazwa części
1	Przymiar kątowy	59	Uchwyt popychacza
2	Prowadnica wzdłużna	60	Nakrętka
3	Osłona górna tarczy	61	Uchwyt
4	Zespół napędowy	62	Popychacz
5	Nakrętka	63	Poprzeczka krótka górna
6	Płyta montażowa silnik	64	Klucz
7	Nit mocujący	65	Klucz
8	Sprężyna	66	Śruba
9	Zawias	67	Stabilizator
10	Śruba	68	Noga
11	Uchwyt przegrody	69	Gumowa stopka
12	Śruba	70	Podkładka
13	Klin rozszczepiający	71	Sprężysta podkładka
14	Płyta dociskowa klina	72	Nakrętka
15	Pierścień dociskowy tarczy	73	Poprzeczka długa dolna
16	Podkładka	74	Poprzeczka krótka dolna
17	Śruba mocująca tarczę	75	Nakrętka
18	Dolna osłona tarczy	76	Śruba z stoperem
19	Obrotowa osłona	77	Przelotki na przewody
20	Zawleczka	78	Nakrętka
21	Sprężyna	79	Obudowa włącznika
22	Śruba	80	Śruba
23	Śruba	81	Docisk przewodów
24	Podkładka	82	Kątownik
25	Śruba	83	Listwa zębata
26	Tarcza	84	Śruba
27	Pierścień oporowy	85	Podziałka kątowa
28	Prowadnica klina rozszczepiającego	86	Włącznik
29	Płyta ochronna	87	Śruba
30	Prowadnica stalowa	88	Śruba
31	Nakrętka kontrujaca	89	Śruba
32	Koło zębate stożkowe	90	Podkładka
33	Dystans	91	Nakrętka
34	Śruba	92	Śruba
35	Blat pomocniczy	93	Odgiętka
36	Podkładka	94	Przewód zasilajacy z wtyczką
37	Nakrętka	95	Uchwyt na przewód
38	Śruba	96	Śruba
39	Wspornik krótki	97	Hak
40	Śruba	98	Klucz
41	Śruba	99	Zaślepka prowadnicy prawa
42	Podkładka	100	Prowadnica z podziałką
43	Wspornik pokrętła regulacji wysokości	101	Zaślepka prowadnicy lewa
44	Płyta montażowa pokręteł	102	Śruba
45	Trzpień pokrętła	103	Nakrętka
46	Korbka	104	Wkładka w stole
47	Śruba	105	Śruba
48	pokrętło blokady	106	Śruba
49	Podkładka	107	Nakrętka
50	Śruba	108	Śruba
51	Wskaźnik	109	Blat pomocniczy
52	Stół roboczy	110	Wspornik długi
53	Plastikowa płytka	111	Poprzeczka długa górna
54	Nakrętka	120	Wirnik
55	Śruba	121	Stojan

56	Obudowa pilarki	122	Szczotki elektrografitowe
57	Uchwyt popychacza	123	Koło zębate odbiorcze
58	Śruba		

Karta gwarancyjna

na

Pilarka tarczowa do drewna

Nr katalogowy: DED7754T3 nr partii: .....

(zwane dalej Produktem)

Data zakupu Produktu: .....

Pieczęć sprzedawcy

Data i podpis sprzedawcy: .....

Oświadczenie Użytkownika:

Potwierdzam, że zostałem poinformowany o warunkach gwarancji oraz skutkach nieprzestrzegania wytycznych zawartych w Instrukcji obsługi i karcie gwarancyjnej. Warunki niniejszej gwarancji są mi znane, co potwierdzam własnoręcznym podpisem:

....

Data i miejsce Podpis Użytkownika

I. Odpowiedzialność za Produkt

1. Gwarant – Dedra Exim Sp. z o.o. z siedzibą w Pruszkowie, adres: ul. 3 Maja 8, 05-800 Pruszków, KRS 0000062517, Sąd Rejonowy dla m.st. Warszawy w Warszawie, XIV Wydział Gospodarczy Krajowego Rejestru Sądowego, NIP 527-020-49-33, kapitał zakładowy: 100 980.00 zł.
2. Na warunkach określonych w niniejszej karcie gwarancyjnej Gwarant udziela gwarancji na Produkt, pochodzący z dystrybucji Gwaranta.
3. Odpowiedzialność z tytułu gwarancji obejmuje tylko wady powstałe z przyczyn tkwiących w Produkcie w momencie jego wydania Użytkownikowi.
4. Z tytułu gwarancji Użytkownik, uzyskuje prawo do bezpłatnej naprawy Produktu, o ile wada ujawniła się w okresie gwarancji. Sposób naprawy Produktu (metoda wykonania naprawy) zależy od decyzji Gwaranta. W przypadku stwierdzenia przez Gwaranta braku możliwości naprawy Gwarant zastrzega sobie prawo wymiany wadliwego elementu albo całego Produktu na wolny od wad, obniżenia ceny Produktu lub odstąpienia od umowy.
5. W stosunku do Użytkownika, który nie jest konsumentem w rozumieniu ustawy z dnia 23 kwietnia 1964r. Kodeks cywilny, odpowiedzialność odszkodowawcza Gwaranta za szkody wynikające z niniejszej gwarancji i/lub w związku z jej zawarciem i wykonywaniem, bez względu na tytuł prawny, jest ograniczona maksymalnie do wysokości wartości wadliwego Produktu.

II. Okres gwarancji

Elementy Produktu	Czas trwania ochrony gwarancyjnej
Pilarka tarczowa do drewna	24 miesiące, licząc od daty zakupu Produktu uwidocznionej w niniejszej karcie gwarancyjnej

III. Warunki skorzystania z gwarancji

1. Przedstawienie przez Użytkownika wypełnionej karty gwarancyjnej Produktu oraz uprawdopodobnienie przez Użytkownika okoliczności zakupu Produktu, np. poprzez przedstawienie paragonu, faktury, itd. W celu sprawnego przeprowadzenia reklamacji zaleca się aby Użytkownik przekazał wraz z Produktem do reklamacji wszystkie elementy określone w „Kompletacji urządzenia" zawartej w Instrukcji obsługi.
2. Stosowanie się przez Użytkownika do zaleceń zawartych w Instrukcji obsługi i karcie gwarancyjnej.
3. Gwarancja obejmuje tylko obszar Rzeczypospolitej Polskiej i UE.
4. Gwarancja nie obejmuje wad Produktu powstałych w szczególności na skutek:

a. Nieprzestrzegania przez Użytkownika warunków określonych w Instrukcji obsługi, w szczególności w zakresie prawidłowej eksploatacji, konserwacji i czyszczenia;

b. Zastosowania przez Użytkownika środków czyszczących lub konserwujących niezgodnych z Instrukcją obsługi;

c. Nieodpowiedniego przechowywania i transportu Produktu przez Użytkownika;

d. Samowolnych zmian i/lub przeróbek Produktu przez Użytkownika, które nie były uzgadniane z Gwarantem;

e. Zastosowania przez Użytkownika w Produkcie materiałów eksploatacyjnych niezgodnych z Instrukcją obsługi.

5. Użytkownik, który nie jest konsumentem w rozumieniu ustawy z dnia 23 kwietnia 1964r. Kodeks cywilny, traci gwarancję na Produkt, w którym:
- numery seryjne, oznaczenia dat i tabliczki znamionowe zostały usunięte, zmienione lub uszkodzone przez Użytkownika;
- plomby zostały uszkodzone przez Użytkownika lub noszą ślady manipulacji Użytkownika.

6. Uwaga! Czynności związane z codzienną obsługą Produktu, wynikające m.in. z Instrukcji obsługi Użytkownik wykonuje we własnym zakresie i na swój koszt.

IV. Procedura reklamacyjna

1. W przypadku stwierdzenia nieprawidłowej pracy Produktu, przed dokonaniem zgłoszenia reklamacyjnego należy upewnić się czy wszystkie czynności określone w szczególności w Instrukcji obsługi zostały wykonane w sposób prawidłowy.
2. Zgłoszenie reklamacji zaleca się dokonać niezwłocznie, najlepiej w terminie 7 dni od daty zauważenia wady Produktu. Użytkownik, który nie jest konsumentem w rozumieniu ustawy z dnia 23 kwietnia 1964r. Kodeks cywilny traci uprawienia wynikające z niniejszej gwarancji w przypadku niezgłoszenia reklamacji w terminie 7 dni.
3. Zgłoszenie reklamacji można dokonać m.in. w punkcie zakupu Produktu, w serwisie gwarancyjnym lub pisemnie na adres: Dedra Exim Sp. z o.o., ul. 3 Maja 8, 05-800 Pruszków.
4. Użytkownik może złożyć reklamację przy wykorzystaniu formularza dostępnego na stronie internetowej www.dedra.pl. („Formularz zgłoszenia reklamacji z tytułu gwarancji").
5. Adresy serwisów gwarancyjnych dla poszczególnych krajów dostępne są na stronie www.dedra.pl. W przypadku braku serwisu gwarancyjnego dla danego kraju zgłoszenia reklamacyjne z tytułu gwarancji zaleca się kierować na adres: Dedra Exim Sp. z o.o. ul. 3 Maja 8, 05-800 Pruszków (Polska).
6. Mając na uwadze bezpieczeństwo Użytkownika zakazuje się korzystania z wadliwego Produktu.
7. Uwaga! Korzystanie z wadliwego Produktu jest niebezpieczne dla zdrowia i życia Użytkownika.
8. Wykonanie obowiązków wynikających z gwarancji nastąpi w terminie 14 dni roboczych, licząc od dnia dostarczenia reklamowanego Produktu przez Użytkownika.
9. Przed dostarczeniem wadliwego Produktu do reklamacji zaleca się jego oczyszczenie. Reklamowany Produkt zaleca się dokładnie zabezpieczyć przed uszkodzeniami w transporcie (zaleca się dostarczyć reklamowany Produkt w oryginalnym opakowaniu).
10. Okres gwarancji ulega przedłużeniu o czas, w ciągu którego wskutek wady Produktu objętego gwarancją Użytkownik nie mógł z niego korzystać.

Gwarancja nie wyłącza, nie ogranicza, ani nie zawiesza uprawnień Użytkownika wynikających z przepisów o rękojmi za wady rzeczy sprzedanej.

Zgodnie z art. 13 ust. 1 i ust. 2 rozporządzenia Parlamentu Europejskiego i Rady (UE) 2016/679 z dnia 27 kwietnia 2016 r. w sprawie ochrony osób fizycznych w związku z przetwarzaniem danych osobowych i w sprawie swobodnego przepływu takich danych oraz uchylenia dyrektywy 95/46/WE (dalej: „RODO") informujemy

1. Administratorem Twoich danych osobowych podanych w formularzu jest DEDRA-EXIM sp. z o.o. z siedzibą w Pruszkowie , ul. 3 Maja 8, 05-800 Pruszków (dalej: „Administrator").
2. Twoje dane będą przetwarzane wyłącznie w celu przeprowadzenia procedury gwarancyjnej urządzenia zgodnie art. 6 ust. 1 lit. b ogólnego rozporządzenie o ochronie danych (dalej: „RODO") Podanie danych jest dobrowolne, ale konieczne do przeprowadzenia procedury gwarancyjnej.
3. Twoje dane będą przetwarzane przez okres rozpatrywania przeprowadzenia procedury gwarancyjnej oraz w celach archiwizacyjnych w razie konieczności obrony przed ewentualnymi roszczeniami wobec Administratora nie dłużej niż do momentu ich przedawnienia.
4. Twoje dane mogą być ujawniane wyłącznie podmiotom przetwarzającym dane na rzecz administratora na podstawie pisemnej umowy powierzenia przetwarzania danych osobowych świadczącym m.in. usługi serwisu technicznego, hostingu lub obsługi strony internetowej, obsługi IT, firmie kurierskiej. Dostawcy Administratora zobowiązani są do zapewnienia zabezpieczenia danych i spełnienia wymogów obowiązującego prawa związanego z ochroną danych osobowych i nie mogą wykorzystywać powierzonych danych osobowych do innych celów niż te, które są określone w umowie z Administratorem.
5. Twoje dane nie będą przetwarzane w sposób zautomatyzowany w tym również w formie profilowania oraz nie będą przekazywane do państwa trzeciego/organizacji międzynarodowej.
6. Posiadasz prawo dostępu do treści swoich danych oraz prawo ich sprostowania, usunięcia, ograniczenia przetwarzania, prawo do przenoszenia danych, prawo wniesienia sprzeciwu, w dowolnym momencie.

7. We wszelkich sprawach związanych z przetwarzaniem Twoich danych osobowych przez Administratora możesz skontaktować się pod adresem e-mail: daneosobowe@dedra.pl;
8. Masz prawo wniesienia skargi do wniesienia skargi do organu właściwego do spraw ochrony danych osobowych.

EN Table of contents

1. Drawing and pictures
2. Purpose of the device
3. Restriction on use
4. Technical data
5. Preparing for use
6. Connection to the mains
7. Switching on the device
8. Operation of the device
9. Ongoing maintenance
10. Spare parts and accessories
11. Trouble-shooting on your own
12. Contents of the package
13. Information for users on the disposal of electrical and electronic equipment (applicable to households)
14. Warranty card

The translation of the oryginal manual

The Declaration of Conformity is attached to the manual as a separate document. In the absence of a declaration of conformity, please contact Dedra Exim Sp. z o.o..

The general safety conditions are attached to the manual as a separate booklet.

WARNING. Read all warnings marked with an exclamation mark and all instructions. Retain all warnings and instructions for future use.

Failure to observe the following warnings and safety instructions could result in electric shock, fire or serious injury.

Keep all manual to the future use.

2. Purpose of the device

The circular saw is designed for cutting hard and soft wood, wood-based materials (plywood, chipboard, etc.) and plastics. The machine allows you to perform basic cutting operations on wooden elements: longitudinal sawing, cross sawing, diagonal sawing, which are described in detail later in the manual.

It is permissible to use the device in renovation and construction work, repair workshops, amateur work, subject to the conditions of use and permissible working conditions contained in the operating instructions.

3. Restriction on use

WARNING **The appliance may only be used in accordance with the 'Permitted operating conditions' below.**

It is not permissible to install circular saws intended for cutting other materials such as metals, ceramics, plasterboard, etc.).

WARNING **Unauthorised changes to the mechanical and electrical design, any modifications, maintenance operations not described in the operating instructions will be treated as illegal and will result in the immediate loss of warranty rights and the declaration of conformity will become invalid.**

Misuse or use not in accordance with the operating instructions will result in immediate loss of warranty rights.

Permissible working conditions
S6 40% operating mode
The machine may only be used in closed rooms with efficiently functioning ventilation.

4. Technical data

Model type	**DED7754T3**
Motor	single-phase commutator
Rated voltage [V]	230
Frequency [Hz]	50
Rated input [W]	2000
Rated no-load speed [min-1]	4800
Blade diameter [mm]	254
Bore diameter [mm]	30
Protection class	II
Dimensions of worktop [mm x mm]	630 x 430
Cutting height 90° [mm]	87
Cutting height 45° [mm]	45
Head inclination range [°]	0÷45°
Diameter of excavated material ejection port [mm/mm]	39,5/34,5
Noise emission	
Sound pressure level LpA [dB(A)]	93,5
Uncertainty kpA [dB(A)]	3
Sound power level LwA [dB(A)]	106,5
Uncertainty kwA [dB(A)]	3
Weight [kg]	24

Information on noise

Noise emissions were determined in accordance with the standard EN 62841-1 and values are given in the table above.

WARNING **Noise can cause hearing damage, always wear hearing protection when working!**

The declared total vibration/noise value has been measured according to a standard test method and can be used to compare one device with another. The stated vibration/noise level can also be used for a preliminary vibration/noise exposure assessment.

Vibration/noise levels during actual use of the equipment may differ from the declared values, depending on the use of the work tools, in particular the type of workpiece and the need to determine operator protection measures. In order to accurately estimate exposure in actual use conditions, all parts of the work cycle must be taken into account, including periods when the machine is switched off or when it is switched on but not used for work.

5. Preparing for use

WARNING **All operations described in this chapter should be carried out with the battery disconnected.**

Using an incomplete or faulty device poses a risk to the user.

After opening the package, make sure that the device contains all the intended elements. If any of the elements are missing from the set, contact the seller.

Assembling the work base

Connect the base legs included in the package with the lower horizontal supports (with embossing) and the upper horizontal supports (without embossing) (Fig. A). The upper support is screwed to the leg using two sets of screws (Fig. B, 1) and the lower support using one set (Fig. B, 2). After screwing the base together with the included M10 wrench, we start installing the rubber pads on the legs.

Attach the saw to the assembled base using screws (Fig. C). All screws that secure the work base and the base to the machine should be tightened and the base stable.

Shield assembly

WARNING **To ensure safe transport of the device, the cutting depth adjustment crank and the drive unit inclination knob have been dismantled.**

Please install them before using the device.

Order of assembly of elements:

1. Unscrew the screw (Assembly drawing K, item no. 47) from the knob shaft (Fig. K, item no. 45)
2. Place the drive unit tilt knob (Fig. D, item 5) on the knob shaft (Fig. K, item no. 45) so that the teeth on the drive unit tilt knob engage with the bar on the saw body.
3. Slide the crank arm onto the knob shaft (Fig. D, item 3).
4. Tighten the crank arm with the screw, making sure that the crank is seated firmly.

Using a screwdriver, unscrew the screws that secure the plastic insert to the table top of the device. Set the angle scale (Fig. D, 2) to 0. Using the included (Fig. D, 3), raise the spindle to its maximum height.

Using the keys supplied with the device, unscrew the circular saw blade clamping nut (Fig. E), remove the clamping ring.

Install the new blade, paying particular attention to ensure that the direction of rotation on the blade matches the direction of rotation on the upper blade guard. Install the pressure ring, tighten with the pressure screw. Install the plastic insert into the table top and tighten with the screws.

Installing the splitting wedge

1. Unscrew the plastic insert located on the tabletop, then insert the splitting wedge into the clamping socket from above, after loosening the 2 Allen screws.
2. Lightly tighten the screws and adjust the riving knife so that its leading edge is below (1-5) mm of the blade tip radius. (Fig. I)
3. Maintain a distance of (3–8) mm between the wedge and the disc as shown in (Fig. J).
4. Use the included Allen key to firmly tighten the clamp screws.

Installing the disc guard
Place the cover on the splitting wedge. Insert the long bolt through the hole in the cover and in the wedge. Place the nut on the bolt and tighten it so that the cover automatically returns to the rest position.

Installing the parallel guide
In case of relative longitudinal cutting, slide the parallel guide assembly onto the table top ruler. Lock the guide on the table top with the handle in the lower position. (Fig. G) Check the parallelism of the guide with the circular saw, tighten the screws on the right hand side.

Installing the angle guide
Insert the angle guide into one of the guide grooves on the table top (Fig. F). To better position longer items, the angle guide can be widened using an attachment. Loosen the screw on the angle guide, set it to the desired angle indicated on the scale, tighten the screw.

Connecting the machine to the extraction system
The rear wall of the machine has a connecting pipe for the extraction system. After unscrewing it from the housing, check which side will connect to the suction hose, mount the pipe to the housing with the correct side. Using extraction during cutting effectively increases the removal of waste, prevents excessive amounts of cutting residue from accumulating in the machine and improves work comfort.

Installation of elements increasing the dimensions of the work table
In order to increase the dimensions of the work table, use elements that increase its dimensions. Attach the elements that increase the table dimensions to the device table using the available screws. Additionally, support it with a pair of brackets (longer brackets for the element increasing the length of the table, shorter brackets for the elements increasing its width) - Fig.H.
The machine should be placed on a flat, even surface, in a well-lit place. Check that the moving parts and the blade guard are not damaged. When turning the blade, make sure that the drive system is not blocked (the blade should turn with slight resistance), and that the blade is not loose in the holder, tighten if necessary.

6. Connection to the mains

Before connecting the appliance to the power supply, ensure that the supply voltage corresponds to the value indicated on the rating plate.
The power supply installation should comply with the essential requirements for electrical installations and meet the safety requirements for use. The parameters for the minimum cross-section of the supply cable and the nominal value of the fuse, depending on the power of the appliance, are given in the table below:

Unit power [W]	Minimum conductor cross-section [mm2]	Minimum fuse type C [A]
1400÷2300	1,5	16

The installation should be carried out by a qualified electrician. When using extension cables, ensure that the conductor cross-section is not smaller than required (see table). Arrange the electrical cable so that it is not at risk of being cut during operation. Do not use damaged extension cords. Periodically check the condition of the power supply cable. Do not pull on the power cable.

7. Switching on the device

WARNING **Before starting up the unit, it is essential to carry out the steps described in the section 'Preparing for operation'.**

The machine control button is located in the lower left corner of the machine body. Button I of the switch is used to start the machine, button 0 is used to stop (Fig. 4, D). The crank shown in the photo (Fig. 3, D) is used to adjust the cutting depth. The drive unit together with the cutting disc is lowered by turning the crank clockwise. On the crank axis there is a collar for locking the working settings (Fig. 1, D), next to it there is an indicator of the angular inclination of the cutting disc (Fig. 2, D). The settings are locked when the collar is tightened firmly (clockwise). The clamp should be loosened only when changing the settings. Turning the second crank tilts the disc and changes the angular setting (oblique sawing). Do not change the settings when the ring is tightened.

8. Operation of the device

WARNING **When operating the device, all safety rules and instructions described in the safety conditions must be strictly observed..**

The adjustments described in this chapter should always be carried out with the plug removed from the socket. Only after completing the adjustments may the saw be connected to the mains.

Set the cutting disc in the vertical position (on the angular value scale 0), previously loosening - and after setting tightening - the setting lock. The disc is set by turning the angular setting crank appropriately. Attach the parallel guide to the work table.
The guide can be mounted on either side of the base table. Adjusting the guide to size is made easier by the millimeter scale located at the beginning of the base table.
Turn on the machine, perform the cutting operation.

Diagonal sawing
Loosen the adjustment locking clamp (Fig. D, 1) by turning the angle adjustment crank (Fig. D, 5) until the blade angle indicator shows the correct value. Retighten the adjustment locking knob.
Before starting the machine, move the workpiece to the left of the cutting disc and adjust the position of the guard accordingly.
Turn on the machine, perform cutting operation.

Cross-cut sawing
Insert the positioner strip into one of the two guide channels located in the main table (one on the right, the other on the left). The correct setting of the machine for such an operation is shown in (Fig. F). Turn on the machine, perform the cutting operation.

Do not stand in the cutting plane while working!

To remove material, it is essential to use the pusher (assembly drawing, item 141) included in the machine equipment.

WARNING **Avoid bringing your hands close to the rotating toothed disc!**

9. Ongoing maintenance

WARNING **All maintenance must be carried out with the unit unplugged.**

Periodically check the technical condition of the circular saw:
- check that there are no scratches on the surface, indicating that the saw blade is cracked,
- check for any cutting defects on carbide inserts
Regularly clean the saw blade chamber, thoroughly clean the chip ejector channel. The saw is equipped with a chip removal system during cutting, to which you can connect a chip extractor that improves work comfort. The connection port is located at the back of the machine. At every opportunity, clean the electric motor cooling air outlet. Regularly clean the entire machine of chips. This operation is best done using compressed air.
Regularly lubricate all moving parts with machine oil (you can use e.g. WD40)

Replacing the circular saw
When changing the saw blade, wear protective gloves. There is a risk of injury when touching the saw blade.
Use circular saws whose maximum speed is higher than the no-load speed of the machine.
During assembly, make sure that the cutting direction of the teeth (direction of the arrow on the disc) matches the direction of rotation on the device cover.
Use circular saw blades recommended by the manufacturer.

Replacing the circular saw
Unscrew the plastic blade guard. Remove the plastic insert from the blade. Set on the angle scale, angle 0. Use the crank to raise the spindle to its maximum height.
Using the keys supplied with the device, unscrew the circular saw's clamping nut, remove the clamping ring. Remove the blade from the spindle, install a new blade. Install the clamping ring, tighten with the clamping screw. Install the plastic insert to the table top and tighten with the screws. Install the blade guard.
Each time you change the saw blade, use it to thoroughly clean the saw blade chamber and lubricate the moving parts. If the central part of the work table is worn (due to its destruction during cutting), the saw should be returned to the service for replacement. Doing it yourself is dangerous for the user.

Recommended circular saws
The cutting machine is factory-fitted with a circular saw with a diameter of 254 mm, a 30 mm bore and 40 teeth. The described cutting disc has the catalogue number H25040. The saw can be equipped with circular saws with a greater number of teeth (60 teeth - H25060, 80 teeth - H25080). The saw's design is adapted to work with DEDRA circular saws. It is permissible to use other manufacturers provided that the thickness of the saw body is approx. 2.1 mm and the tooth width is 2.8 mm.

Selecting the number of teeth of a circular saw for the material being cut:
10-24 – Thick wood (hard or soft), chipboard.
Longitudinal cutting (along the wood grain)
18-40 – Thin wood, chipboard with or without laminated covering, wooden coverings. Precise, fast cutting, along or across the wood grain.
30-80 – For covering and finishing boards, boards made of regular or noble wood (1 or 2-sided), thin boards, plastic, plexiglass. Very precise cutting, cutting surface without chipping.
80-120 – Hardwood, plastic sheets. Very precise cutting.

Clean the entire power tool regularly, paying particular attention to cleaning the ventilation openings of the power tool.

WARNING **Keep the device out of the reach of children.**

Attachment, tool replacement
Once the tool has been clamped, make sure it has been clamped correctly: lay the power tool horizontally and try to eject the clamped tip. If it cannot be ejected, it means that it has been clamped correctly.

Maintenance of the appliance
Maintenance includes servicing of the equipment including accessories.

WARNING **Never carry out maintenance work on equipment that is connected to a power source.**

This can cause serious injury or electric shock.
Maintenance of the unit consists of keeping all its components necessary for normal operation properly clean. No solvents may be used for cleaning as this may cause irreparable damage to the casing and other plastic components.

Before each start-up:
- Check that the engine vents are not obstructed or dirty. If necessary, expose/clean with a cloth slightly dampened with water.;

10. Spare parts and accessories

For the purchase of spare parts and accessories, please contact the Dedra Exim service. Contact details can be found on page 1 of the manual.
When ordering spare parts, please quote the batch number on the nameplate together with the part number from the assembly drawing.
During the warranty period, repairs are carried out in accordance with the terms of the warranty card. Return the faulty product for repair at the place of purchase (the dealer is obliged to accept the faulty product), send it to the central Dedra Exim service centre or to the service centre closest to your place of residence (list of service centres at www.dedra.pl). Kindly enclose the completed warranty card. After the warranty period has expired, repairs are carried out by the central service. Send the defective product to the service centre (shipping costs are paid by the user).

11. Trouble-shooting on your own

WARNING **Disconnect the unit from the power supply before attempting to troubleshoot the unit yourself.**

Problem	Cause	Solution
The machine is not working	The power cord is connected incorrectly or is damaged.	Push the plug deeper into the socket, check the power cord
	There is no mains voltage in the socket	Check the voltage in the socket, check if the fuse has tripped
	Damaged switch	Replace the switch with a new one
The engine is overheating	Scented vents	Clean the air vents
The machine starts with difficulty	The circular saw chamber is filled with sawdust due to the blockage of the sawdust collection system.	Clean the sawdust ejector channel
	Seized engine bearings	Send the chainsaw for repair
After a long period of use, the machine loses power and there is a smell of burning wood while cutting.	Blunt circular saw	Replace the circular saw with a new one

12. Contents of the package

1. Saw body - 1 pc. 2. Table length extension - 1 pc. 3. Table width extension - 2 pcs. 4. Cross stop - 1 pc. 5. Cutting blade guard - 1 pc. 6. Parallel stop - 1 pc. 7. Guide - 1 pc. 8. Saw legs - 4 pcs. 9. Horizontal leg supports - 8 pcs. 10. Side table extension supports - 4 pcs. 11. Stabilizer - 2 pcs. 12. Pusher - 1 pc. 13. Rubber feet - 4 pcs. 14. 6 mm nuts - 32 pcs. 15. 6 mm spring washers - 24 pcs. 16. 6 mm flat washers - 24 pcs. 17. 6x12 mm round head screws - 24 pcs. 18. 6 mm hexagon head screws, with flat and spring washers – 12 pcs. 19. Keys: allen key – 1 pc., flat key – 2 pcs. 20. Circular saws: 254/30/24T, 254/30/ 40T, 254/30/ 60T

13. Information for users on the disposal of electrical and electronic equipment (applicable to households)

The symbol on the products or accompanying documentation indicates that defective electrical or electronic equipment must not be disposed of with household waste. If you need to dispose of, reuse or recover components, take them to a specialist collection point where they will be accepted free of charge. Information on the location of collection points for used equipment is provided by local authorities, e.g. on their websites.
By disposing of the appliance correctly, you will save valuable resources and avoid negative effects on health and the environment due to the possible presence of hazardous substances, mixtures and components in the appliance.
Incorrect waste disposal is subject to penalties according to the relevant local regulations.
Users in EU countries: If you need to dispose of electrical or electronic equipment, please contact your nearest point of sale or supplier, who will be able to provide further information.
Disposal in non-EU countries: This symbol only applies to countries within the European Union. If you wish to dispose of this product, please contact your local authorities or dealer for the correct method of disposal.

Warranty

for

……..……
(product name)

Catalogue No: ……. Lot No.: .....
(hereinafter called the product)
Product purchase date : .....

Seller's stamp

Date and seller's signature: .....

User's statement:

I confirm that I have been informed about the warranty conditions and the consequences of non-compliance with the guidelines in the Operating Instructions and the warranty. I am aware of the conditions of this warranty, which I confirm with my handwritten signature:

....
Date and place User's signature

I. Product liability
1. The Warrantor - Dedra Exim Sp. z o.o. with its registered office in Pruszków, address: ul. 3 Maja 8, 05-800 Pruszków, KRS 0000062517, District Court for the City of Warsaw in Warsaw, 14th Economic Division of the National Court Register, TIN 527-020-49-33, share capital: PLN 100,980.00.
2. The Warrantor provides the warranty for the Product from the Warrantor 's distribution on the terms set out in this warranty.
3. Liability under the warranty shall only cover defects arising from causes inherent in the Product at the time of delivery to the User.
4. By virtue of the warranty, the User obtains the right to have the Product repaired free of charge, provided that the defect became apparent during the warranty period. The method of repair of the Product is at the discretion of the Warrantor. If the Warrantor finds the repair impossible, the Warrantor reserves the right to replace the defective element or the whole Product for a defect-free one, reduce the price of the Product, or withdraw from the contract.
5. In relation to the User, who is not a consumer within the meaning of the Act of April 23, 1964 on Civil Code, the Warrantor's liability for damages resulting from this warranty and/or in connection with its conclusion and performance, regardless of the legal title, is limited to the maximum of the value of the defective Product.

II. Warranty period

Product components	Duration of warranty protection
Kružna pila za drvo	24 months from the date of purchase of the Product as shown on this warranty card

III. Terms and conditions of the warranty
1. Presentation by the User of a completed warranty card for the Product and substantiation by the User of the circumstances of purchase of the Product, e.g. by presenting a receipt, invoice, etc. For the purpose of efficient complaint processing, it is recommended that the User submits, together with the Product, all the components

specified in “Set of the device components” contained in the operating instructions.
2. Compliance by the user with the instructions in the operating instructions and the warranty.
a) The warranty only covers the territory of the Republic of Poland and the EU.
b) The warranty does not cover any Product defects arising in particular from:
c) Failure of the user to comply with the conditions set out in the operating instructions, in particular with regard to correct operation, maintenance and cleaning;
d) Use of cleaning or maintenance products by the user which do not comply with the operating instructions;
e) Improper storage and transport of the Product by the User;
f) Unauthorised changes and/or modifications to the Product by the User which have not been agreed with the Warrantor;
g) Use of consumables by the User in the Product which do not comply with the operating instructions.
3. For the User, who is not a consumer within the meaning of the Act of April 23,1964 of the Civil Code, the warranty becomes void for the Product where:
a) serial numbers, date indications and rating plates have been removed, altered or damaged by the user;
b) the seals have been damaged by the user or show signs of tampering by the user.
4. Note! The User shall carry out the activities connected with the daily operation of the Product, resulting, among others, from the operating instructions, themselves and at their own expense.

IV. Complaint procedure

1. If you find that the Product is not working properly, make sure that all the steps specified in particular in the operating instructions have been carried out correctly before submitting a claim.
2. It is recommended to make a complaint immediately, preferably within 7 days of noticing a defect in the Product. The User, who is not a consumer within the meaning of the Act of April 23,1964 Civil Code, loses rights arising from this warranty if they fail to make a complaint within 7 days.
3. Complaints can be made, among others, at the point of purchase of the Product, at the warranty service point, or in writing to the following address: Dedra Exim Sp. z o.o., ul. 3 Maja 8, 05-800 Pruszków.
4. The User can make a complaint using the form available on the website www.dedra.pl. ("Warranty Claim Form").
5. The addresses of the country-specific warranty service are available at www.dedra.pl. If no country-specific warranty service is available, we recommend that you address warranty claims to: Dedra Exim Sp. z o.o. ul. 3 Maja 8, 05-800 Pruszków (Poland).
6. With a view to the safety of the User, the use of a defective Product is prohibited.
7. Caution: Using a defective Product is dangerous to the health and life of the User.
8. The fulfilment of the obligations under the warranty shall take place within 14 working days from the date of delivery of the defective Product by the User.
9. Before the defective Product is delivered under the complaint procedure, it is recommended to clean it. The Product under complaint is recommended to be carefully protected against damage during transport (it is recommended to deliver the Product under complaint in its original packaging).
10. The warranty period shall be extended by the time during which, due to a defect in the Product covered by the warranty, the User was not able to use it.

The warranty shall not exclude, limit or suspend the User's rights under the warranty regulations for defects of the goods sold.

Pursuant to Article 13(1) and (2) of Regulation (EU) 2016/679 of the European Parliament and of the Council of 27 April 2016 on the protection of natural persons with regard to the processing of personal data and on the free movement of such data and repealing Directive 95/46/EC (hereinafter: ‘RODO’), we inform you that

1. The administrator of your personal data provided in the form is DEDRA-EXIM sp. z o.o. with its registered office in Pruszków, ul. 3 Maja 8, 05-800 Pruszków (hereinafter: ‘Administrator’).
2. Your data will be processed exclusively for the purpose of implementing the warranty procedure for the device on the basis of Article 6(1)(b) of the General Data Protection Regulation (hereinafter: ‘RODO’) Provision of data is voluntary, but necessary for the implementation of the warranty procedure.
3. Your data will be processed for the period of consideration of the implementation of the guarantee procedure and for archiving purposes in case of the need to defend against possible claims against the Administrator, no longer than until they expire.
4. Your data may be disclosed only to entities processing data for the Administrator on the basis of a written agreement of entrustment of personal data processing providing, among others, technical support, hosting or maintenance of the website, IT support, courier company. The Administrator's providers are obliged to ensure data security and to comply with the requirements of the applicable law related to personal data protection and may not use the entrusted personal data for purposes other than those specified in the contract with the Administrator.
5. Your data will not be processed in an automated manner including profiling and will not be transferred to a third country/international organisation.
6. You have the right of access to the content of your data and the right to rectification, erasure, restriction of processing, the right to data portability, the right to object, at any time.
7. For all matters related to the processing of your personal data by the Controller, you can contact: daneosobowe@dedra.pl;
8. You have the right to lodge a complaint with the supervisory authority dealing with personal data protection.

CZ Obsah

1. Snímky a obrázky
2. Určení nástroje
3. Omezení použití
4. Technické údaje
5. Příprava k práci
6. Připojení k síti
7. Zapínání nástroje
8. Použití nástroje
9. Aktuální provozní práce
10. Náhradní díly a příslušenství
11. Samostatné odstranění závad
12. Výbava nástroje
13. Informace pro uživatele o zbavování se elektrických a elektronických zařízení
14. Záruční list

Překlad originálního návodu

Prohlášení o shodě bylo připojeno k návodu jako jednotlivý dokument. V případě chybějícího prohlášení o shodě kontaktujte Dedra Exim Sp. z o.o.

Všeobecné bezpečnostní podmínky byly připojeny k návodu jako jednotlivá brožura.

VAROVÁNÍ. Přečtěte si všechna upozornění označená symbolem a všechny pokyny.

Nedodržení níže uvedených upozornění a bezpečnostních pokynů může vést k úrazu elektrickým proudem, požáru nebo vážným zraněním.

Uložte všechna upozornění a pokyny pro pozdější použití.

2. Určení nástroje

Kotoučová pila je určena k řezání tvrdého a měkkého dřeva, materiálů na bázi dřeva (překližky, dřevotřískové desky atd.) a plastů. Zařízení umožňuje provést základní řezy dřevěných prvků: podélné, příčné nebo šikmé řezy, které jsou podrobně popsány v další části tohoto návodu

Zařízení se může používat pro stavební a opravné práce, v opravárenských dílnách, pro hobby použití se současným dodržováním podmínek používání a přípustných pracovních podmínek , uvedených v návodu k obsluze.

3. Omezení použití

Zařízení může být používáno pouze v souladu s níže uvedenými "Přípustnými provozními podmínkami".

Stroj s pilovým kotoučem na řezání dřeva používejte pouze v souladu s níže uvedenými „Přípustnými provozními podmínkami“. Stroj používejte pouze a výlučně s pilovými kotouči s navařenými karbidovými zuby. Podrobné informace jsou uvedeny v kapitole „Doporučené pilové kotouče“. Nepoužívejte pilové kotouče určené pro řezání jiných materiálů (kov, keramika, sádrokarton atp.). Neřezejte jiné materiály než dřevo nebo plast. Svépomocné změny mechanické a elektrické konstrukce, veškeré modifikace a servisní činnosti nepopsané v Návodu k obsluze se budou považovat za protiprávní a budou mít za následek ztrátu záručních nároků a ztrátu Prohlášení o shodě.

Samovolné změny v mechanické a elektrické stavbě, veškeré úpravy, obslužné činnosti nepopsané v návodu k obsluze budou vnímány jako právně neopodstatněné a způsobí okamžitou ztrátu záručních práv a prohlášení o shodě ztratí platnost. Používání, které budou v rozporu s určením nebo v rozporu s návodem k obsluze způsobí okamžitou ztrátu záručních práv.

Přípustné pracovní podmínky
Provozní režim S6 40 %
Stroj používejte pouze v uzavřených prostorech, s dobře fungující ventilací.

4. Technické údaje

Model	DED7754T3
Elektrický jednofázový motor komutátorový	
Provozní napětí	230V~, 50Hz
Jmenovitý výkon motoru	2000 W
Otáčky naprázdno	4800 ot/min
Průměr kotouče s pilovým ozubením	254 mm
Průměr otvoru pilového kotouče	30 mm
Třída ochrany	II
Rozměry pracovního stolu	630 x 430 mm
Výška řezu při řezání pod úhlem 90°	87 mm
Výška řezu při řezání pod úhlem 45°	45 mm
Rozsah vychýlení pracovní hlavy od svislé roviny	0÷45°
Průměr otvoru hrdla odsavače odpadu vnější/vnitřní	39,5 mm/34,5 mm
Emise hluku (dle ISO7960 Dodatek A 2/95) při zatížení	
Hladina akustického tlaku LPA	93,5 dB(A)
Hladina akustického výkonu LWA	106,5 dB(A)
Nejistota měření (KPA, KWA)	3 dB(A)
Hmotnost	24 kg

Informace o hluku
Hladina hluku je uvedena v souladu s EN 62841-1, hodnoty byly uvedeny výše v tabulce.

⚠ POZOR Hluk může způsobit poškození sluchu, při práci vždy používejte chrániče sluchu!

Uvedená celková hodnota hluku je měřena podle standardní metody studie a může být použita k porovnání jednoho zařízení s druhým. Zadaná úroveň hluku může být použita také pro předběžné posouzení dopadu hluku.
Hladina hluku při skutečném používání přístroje se může lišit od deklarované hodnoty v závislosti na způsobu používání pracovních nástrojů, zejména na typu obráběného materiálu a je třeba k určení opatření na ochranu operátora. Přesně ohodnoťte expozici v reálných podmínkách provozu, je nutné vzít v úvahu všechny části pracovního cyklu, včetně období, když zařízení je vypnuto nebo když je zapnuté, ale není právě používáno.

5. Příprava k práci

⚠ POZOR Všechny činnosti je nutné provádět0 při zástrčce vysunuté ze zásuvky.

⚠ POZOR Používání neúplného nebo vadného zařízení představuje pro uživatele hrozbu.

Po otevření balení se ujistěte, že zařízení obsahuje všechny předpokládané komponenty. Pokud některá položka chybí, kontaktujte prodejce.

Montáž pracovní základny

⚠ POZOR Pro zajištění bezpečnosti při přepravě zařízení byla demontována klika pro nastavení hloubky řezu a knoflík pro nastavení sklonu hnací jednotky.

Před použitím zařízení je prosím namontujte.
Pořadí instalace součástí:
1. Odšroubujte šroub (montážní obr. K, poz. č. 47) z dříku knoflíku (obr. K, poz. č. 45).
2. Nasaďte knoflík naklápění pohonné jednotky (obr. D, poz. č. 5) na dřík knoflíku (obr. K, poz. č. 45) tak, aby se zuby knoflíku naklápění pohonné jednotky zasekly do lišty umístěné na těle pily.
3. Nasaďte rameno kliky (obr. D, poz. č. 3) na čep kliky.
4. Utáhněte rameno kliky šroubem a ujistěte se, že je klika pevně usazena.
Připojte nacházející se v balení nohy základny se spodními vodorovnými podpěrami (s reliéfem) a horními podpěrami (bez reliéfu). (obr. A). Horní podpěru přišroubujeme k noze pomocí dvou sad šroubů, (obr. B.1) spodní pomocí jedné sady. (obr. B.2)
Po přišroubování základny pomocí klíče M10 připojeného k sadě pokračujeme v instalaci gumových podložek na nohy.
Základnu stroje smontujte podle obrázku A. Všechny znázorněné součásti základny jsou přiloženy v balení pily. Základnu sešroubujte pomocí šroubů a matic tak, aby byla stabilní. Na poskládanou základnu připevněte pomocí šroubů pilu.

Montáž kotouče
Pomocí šroubováku odšroubujte šrouby, které připevňují plastovou vložku k pultu zařízení. Nastavte na úhlové stupnici (obr. D.2), úhel 0. Pomocí rukojeti (obr. D3) zvedněte vřeteno do maximální výšky.
Odšroubujte upínací matici kotoučové pily pomocí klíčů dodaných se zařízením, (obr. E) odstraňte upínací kroužek.
Namontujte nový kotouč, přičemž zvláštní pozornost musí být věnována tomu, aby směr otáčení kotouče odpovídal směru otáčení na horním krytu kotouče. Nasaďte upínací kroužek a utáhněte upínacím šroubem. Nasaďte plastovou vložku na pult a utáhněte šrouby.

Montáž štěpicího klínu
1. Odšroubujte plastovou vložku umístěnou na pultu a pak zasuňte shora do upínacího ložiska štěpicí klín, tak že předem povolíte dva imbusové šrouby.
2. Lehce dotáhněte popsané šrouby a nastavte štěpicí klín tak, aby se jeho třecí hrana nacházela 1÷5 mm od paprsku vrcholu kotouče.(obr. I)
3. Udržujte vzdálenost mezi klínem a kotoučem (3-8) mm, podle (obr. J).

Montáž krytu kotouče
Na štípací klín nasaďte kryt. Do otvoru v krytu a klínu vložte dlouhý šroub. Na šroub nasaďte matici a utáhněte ji tak, aby se kryt samočinně vracel zpět do klidové polohy.

Montáž paralelního vodítka
Pro podélné řezání nasaďte sestavu paralelního vodítka na pravítko pultu. Zajistěte vodítko na pultu, rukojetí ve spodní poloze. (obr. G) Zkontrolujte rovnoběžnost vodítka s kotoučovou pilou, utáhněte šrouby na vodítku.

Montáž úhlového vodítka
Vložte úhlové vodítko do jedné z vodicích drážek na pultu. (obr. F) Pro lepší umístění delších předmětů lze úhlové vodítko rozšířit pomocí nástavce. Uvolněte šroub na úhlovém vodítku, nastavte v požadovaném úhlu vyznačeném na stupnici a utáhněte šroub.

Připojení stroje k odsávacímu systému
Na zadní straně stroje je namontován připojovací nátrubek odsávacího systému. Vyšroubujte jej z krytu a zjistěte, kterou stranu připojíte k sací hadici, a druhou stranou namontujte do krytu. Používání odsávání při řezání zvyšuje účinné odvádění odpadu, zabraňuje nadměrnému množství zbytků po řezání ve stroji a zlepšuje pohodlí při práci.

Montáž prvků zvyšujících rozměry pracovního stolu
Chcete-li zvětšit rozměry pracovního stolu, použijte položky, které zvětšují jeho rozměry. Tyto položky připevněte ke stolu pomocí dostupných šroubů. Podepřete dodatečnou dvojicí podpěr (delší podpěry k položce zvětšující délku stolu, kratší podpěru k položkám zvyšujícím jeho šířku). (Obr. H)
Stroj je na rovném, rovném povrchu v dobře osvětleném prostoru. Je pravda, že součásti a pilový kotouč jsou nepoškozené. Při otáčení pilového kotouče se ujistěte, že není blokováno napájení (pilový kotouč musí být otočen lehkým podepřením) a že pilový kotouč není v případě potřeby v držáku.

6. Připojení k síti

Před připojením zařízení ke zdroji napájení je nutné se ujistit, že napětí napájení odpovídá hodnotě uvedené v údajovém štítku.
Napájecí instalace by měla být vyhotovena v souladu s přísnými požadavky týkajícími se elektrických instalací a splňovat bezpečnostní podmínky používání. Parametry minimálního průřezu napájecího kabelu a jmenovité hodnoty jističe v závislosti na výkonu zařízení byly uvedeny v níže uvedené tabulce:

Výkon přístroje [W]	Minimální průřez vodiče [mm2]	Minimální hodnota pojistky typu C [A]
1400÷2300	1,5	16

Instalace by měla být vyhotovena oprávněným elektrikářem. V případě využívání prodlužovače věnujte pozornost tomu, aby průřez žíly nebyl nižší, než požadovaný (viz tabulka). Elektrický kabel položte tak, aby v průběhu provozu nebyl vystaven možnému přerušení. Nepoužívejte poškozené prodlužovače.
Pravidelně kontrolujte technický stav napájecího kabelu. Netahejte napájecí kabel.

7. Zapínání nástroje

⚠ POZOR Před spuštěním zařízení proveďte kroky popsané v části "Příprava k práci".

Ovládací tlačítko stroje se nachází v levém spodním rohu těla stroje. Tlačítko I přepínače slouží pro zapnutí stroje, tlačítko 0 slouží pro zastavení (obr. 4 D). Klička znázorněná na fotografii (pol. 3 D) slouží pro seřízení hloubky řezu. Hnací jednotku společně s řezným kotoučem můžete snížit otáčením kličky ve směru chodu hodinových ručiček. Na hřídeli kličky se nachází příruba blokování nastavení (pol. 1 D), vedle se nachází ukazatel úhlu sklonu pilového kotouče (pol. 2 D). Nastavení je zablokováno, když je příruba silně utažena (ve směru chodu hodinových ručiček). Upnutí povolte pouze při změně nastavení. Otočení druhou kličkou nakloní kotouč a změní nastavení úhlu (šikmé řezání). Nastavení neměňte, když je prstenec silně dotažen.

8. Použití nástroje

Seřizování popsané v této kapitole vždy provádějte při vytažené zástrčce ze zásuvky. Teprve po ukončení seřizování připojte pilu k elektrické síti.

Podélné řezání

Pilový kotouč nastavte do svislé polohy (na stupnici úhlových hodnot 0), tak, jak je znázorněno na obr. D, předem povolte – a po nastavení upněte – zablokování nastavení. Kotouč nastavujte vhodným pootáčením kličkou nastavení úhlu. Na pracovní stůl připevněte paralelní doraz. Doraz je vybaven upínací páčkou, s regulací upínací síly.

Upínací sílu zvyšte zašroubováním páčky tak, že ji otáčejte podél osy otáčení. Doraz musí být připevněn tak, aby jej nebylo možné přesunout rukou na pracovním stole.

Doraz můžete připevnit na obě strany pracovního stolu. Nastavení dorazu podle rozměrů usnadňuje milimetrová stupnice nacházející se na začátku pracovního stolu.

Zapněte stroj, proveďte operaci řezání.

Šikmé řezání

Na obrázku D je znázorněn stroj připravený k šikmému řezání. Povolte svorku blokování nastavení pootáčením kličkou nastavení úhlu tak dlouho, až ukazatel úhlu sklonu kotouče ukáže příslušnou hodnotu. Opět utáhněte svorku blokování nastavení.

Před spuštěním stroje přisuňte obrobek z levé strany pilového kotouče a vhodně seřiďte polohu ochranného krytu (horního krytu).

Zapněte stroj, proveďte operací řezání.

Příčné řezání

Pila DED7754T3 je vybavena úhlovým dorazem (obr. F), který se používá pro příčné řezání a srážení hran (obr. G). Za tímto účelem vsuňte lištu polohovadla do jednoho ze dvou vodicích kanálů umístěných v pracovním stole (jeden na pravé straně, druhý na levé straně). Správné postavení stroje pro takovou operaci je znázorněno na obr. F. V případě sériového řezání na stejnou míru namontujte příslušně nastavený paralelní doraz.

Seřizovací činnosti pro podélné nebo příčné řezání můžete libovolně kombinovat. Nastavení vhodného úhlu řezu na úhlovém dorazu proveďte vyšroubováním kolečka nastavení vhodné hodnoty úhlu, kterou přečtete na stupnici dorazu, a utažením kolečka. Po těchto činnostech můžete řezaný materiál opřít o doraz.

Při práci nestůjte v rovině s pilovým kotoučem!

K odstraňování materiálu používejte posunovač (technický výkres, pol. 141), který je příslušenstvím stroje. Nepřibližujte ruce k rotujícímu ozubenému kotouči!

9. Aktuální provozní práce

⚠ POZOR Všechny obslužené činnosti je nutné provádět při zástrčce vysunuté ze zásuvky.

Běžné servisní činnosti provádějte při vytažené zástrčce ze zásuvky.

Pravidelně kontrolujte technický stav pilového kotouče.

– kontrolujte, zda na povrchu nejsou trhliny, které nasvědčují praskání pilového kotouče,

– kontrolujte, zda řezné karbidové destičky nemají úbytky

Pravidelně čistěte komoru pilového kotouče, důkladně čistěte kanál odsavače pilin. Pila je vybavena systémem odvádění odpadu během řezání, ke kterému lze připojit odsávání pilin zlepšující pohodlí při práci. Připojovací hrdlo se nachází na zadní straně stroje. Příležitostně čistěte výstupní otvor vzduchu ochlazujícího elektrický motor. Celý stroj pravidelně čistěte od pilin. Tuto činnost nejlépe provádějte stlačeným vzduchem.

Pravidelně mažte strojním olejem všechny rotující části (můžete používat např. WD40)

Výměna kotoučové pily

Při výměně kotoučové pily používejte ochranné rukavice. Při kontaktu s kotoučovou pilou hrozí nebezpečí zranění.

Používejte kotoučové pily, jejichž maximální rychlost je vyšší než rychlost stroje bez zatížení.

Při montáži se ujistěte, že směr řezu zubů (směr šipky na kotouči) odpovídá směru šipky na krytu zařízení.

Používejte kotoučové pily doporučené výrobcem.

Nikdy nestiskněte tlačítko blokády vřetena, když se vřeteno otáčí.

V případě řezání s velkým posunem se bude pila vypínat z důvodu namontované ochrany (postup je popsán v bodě 8).

Připevnění, výměna pilového kotouče

Vytáhněte zástrčku ze zásuvky. Sejměte ochranný kryt. Vyšroubujte plastovou krytku kotouče (je třeba vyšroubovat tři šrouby).

Pomocí dvou klíčů, které jsou přiložené v balení pily, vyšroubujte přítlačnou matici upnutí pilového kotouče. Pomocí klíčů uchopujte pouze místa označená šipkami na obr. H. Stáhněte vnější prstenec. Sejměte pilový kotouč z vřetena. Nasaďte nový pilový kotouč a připevněte jej v opačném pořadí.

Pilový kotouč měňte velmi opatrně. Nový pilový kotouč je velmi ostrý a při utahování vzniká nebezpečí poranění rukou. Pád pilového kotouče na tvrdý povrch vždy končí vylomením destičky zubu.

Při demontáži pilového kotouče v žádném případě neuchopujte klíči vřeteno na straně vnitřního prstence. Tato část stroje odpovídá za přesné seřízení pilového kotouče. Použití samoupínacího klíče (s vysokou upínací sílou) způsobuje deformaci povrchů vymezujících polohu pilového kotouče. Dokonce i minimální deformace způsobují zhoršení, a dokonce ztrátu užitných vlastností. Záruční nároky vyplývající z tohoto typu jednání nebo obsluhy se nebudou uznávat.

Výměnu pily využijte vždy k důkladnému očištění komory pilového kotouče a k namazání rotujících částí, které se tam nacházejí. V případě opotřebení střední části pracovního stolu (v následku zničení při řezání) odevzdejte pilu do servisu za účelem její výměny. Svépomocná výměna ohrožuje bezpečnost uživatele.

Doporučené pilové kotouče

Pila je továrně vybavena pilovým kotoučem o průměru 254 mm, otvorem 30 mm a má 40 zubů. Popsaný pilový kotouč má katalogové číslo H25040. Pilu můžete vybavit pilovými kotouči s vyšším počtem zubů (60 zubů – H25060, 80 zubů –H25080). Konstrukce pily je přizpůsobena práci s pilovými kotouči DEDRA. Je přípustné používat pilové kotouče jiných výrobců pod podmínkou, že tloušťka těla pilového kotouče musí činit asi 2,1 mm a šířka zubu 2,8 mm.

Výběr zubů na pilovém kotouči pro řezání materiálu:

10-24 – Hrubé dřevo (tvrdé nebo měkké), dřevotřísková deska
Podélné řezy (podél dřevěných vláken)

18-40 – Tenké dřevo, dřevotřísková deska s nebo bez lakovaného povlaku, dřevěné obklady. Precizní řezy, rychle, podél nebo přes dřevěná vlákna)

30-80 – Pro krytí a desky pro dokončovací práce, prkna z obyčejného nebo vzácného dřeva (jednostranné nebo oboustranné), tenké desky, plast, plexisklo. Velmi precizní řezy, řezaná plocha bez deformace.

80-120 – Tvrdé dřevo, plastové desky. Velmi precisní řezy.

10. Náhradní díly a příslušenství

Pro nákup náhradních dílů a příslušenství kontaktujte servis Dedra Exim. Kontaktní údaje jsou uvedeny na 1. straně návodu.

Při objednávání náhradních dílů uveďte číslo šarže na typovém štítku, stejně jako
číslo dílu z montážního výkresu.

Během záruční doby se opravy provádějí za podmínek uvedených v záruční listině. Reklamovaný produkt, prosím, předejte k opravě na místě pořízení (prodávající povinen přijmout reklamované zboží), pošlete na servisní středisko nejblíže k místu bydliště (seznam služeb na internetových stránkách www.dedra.pl), nebo zašlete do centrálního servisu Dedra Exim. Přiložte prosím vyplněnou záruční listinu. Po záruční době opravy provádí centrální servis. Poškozené zboží musí být odesláno do servisního střediska (náklady na dopravu platí uživatel).

11. Samostatné odstranění závad

⚠ POZOR Před zahájením odstraňování závad odpojte nástroj od napájení.

Problém	Příčina	Řešení
Stroj nefunguje Motor se přehřívá Stroj se rozjíždí obtížně	Napájecí kabel je nesprávně připojen nebo poškozen V zásuvce není síťové napětí Poškozený spínač Aktivace ochrany proti přetížení	Zatlačte hlouběji zástrčku do zásuvky, zkontrolujte napájecí kabel Zkontrolujte napětí v zásuvce, zkontrolujte, zda se nepropálila pojistka Vyměňte spínač za nový Počkejte několik minut, stiskněte tlačítko ochrany, zapněte stroj
	Ucpané větrací otvory	Vyčistěte větrací otvory
	Komora pilového kotouče je zaplněna pilinami v následku neprůchodnosti systému odsávajícího piliny Zadřená ložiska motoru	Vyčistěte kanál odsavače pilin Odevzdejte pilu k opravě
Stroj po delší době používání ztrácí výkon, při řezání je cítit zápach spáleného dřeva	Tupý pilový kotouč	Vyměňte pilový kotouč za nový

12. Výbava nástroje

1. Tělo pily – 1 ks; 2. Nástavec stolu na délku – 1 ks; 3. Nástavec stolu na šířku – 2 ks; 4. Příčný doraz – 1 ks; 5. Kryt řezného kotouče – 1 ks; 6. Paralelní doraz – 1 ks; 7. Vodicí lišta - 1 k; 8. Nohy pily – 4 ks; 9. Vodorovné vzpěry noh – 8 ks; 10. Vzpěry bočního nástavce stolu – 4 ks; 11. Stabilizátor – 2 ks; 12. Posunovač – 1 ks; 13. Gumové patky – 4 ks; 14. Matice 6 mm – 32 ks; 15. Pružné podložky 6 mm – 24 ks; 16. Ploché podložky 6 mm – 24 ks; 17. Šrouby s kulatou hlavou 6x12 mm – 24 ks; 18. Šrouby s šestihrannou hlavou 6 mm, s plochou a pružnou podložkou – 12 ks; 19. Klíče: imbusový – 1 ks, plochý – 2 ks; 20. Kotoučové pily: 254/30/24T, 254/30/40T, 254/30/60T

13. Informace pro uživatele o likvidaci elektrických a elektronických zařízení (týká se domácností)



Symbol uvedený na výrobcích nebo v průvodní dokumentaci označuje, že vadné elektrické nebo elektronické zařízení nesmí být likvidováno společně s domovním odpadem. Pokud potřebujete zlikvidovat, znovu použít nebo využít součástky, je správné je odnést na specializované sběrné místo, kde je přijmou zdarma. Informace o umístění sběrných míst pro použitá zařízení poskytují místní orgány, např. na svých internetových stránkách.
Správnou likvidáciou zariadenia je možné šetriť cenné zdroje a zabrániť negatívnym vplyvom na zdravie a životné prostredie v dôsledku možnej prítomnosti nebezpečných látok, zmesí a komponentov v zariadení.
Za nesprávnou likvidaci odpadu hrozí sankce podle příslušných místních předpisů.
Uživatelé v zemích EU: Pokud potřebujete zlikvidovat elektrické nebo elektronické zařízení, obraťte se na nejbližší prodejní místo nebo na svého dodavatele, který vám poskytne další informace.
Likvidace v zemích mimo Evropskou unii: Tento symbol se vztahuje pouze na země Evropské unie. Pokud si přejete tento výrobek zlikvidovat, obraťte se na místní úřady nebo prodejce, aby vám sdělil správný způsob likvidace.

Záruční list

pro

Kotoučová pila na dřevo

Katalogové číslo: DED7754T3 Sériové číslo:.....

(dále jen v**ýrobek**)

Datum zakoupení výrobku: .....

Razítko prodávajícího……

Datum a podpis prodávajícího: .....

Prohlášení uživatele:

PotwiPotvrzuji, že jsem byl seznámen se záručními podmínkami a důsledky nedodržování pokynů uvedených v návodu k obsluze a záručním listu. Se záručními podmínkami souhlasím, což potvrzuji vlastnoručním podpisem:

....

datum a místo podpis uživatele

I. Odpovědnost za výrobek

1. Ručitel – DEDRA EXIM Sp. z o.o. se sídlem v Pruszkowie, adresa: ul. 3 Maja 8, 05-800 Pruszków, KRS 0000062517, Obvodní soud pro hl. město Varšavu ve Varšavě, XIV. Hospodářský odbor Celostátního soudního rejstříku, DIČ 527-020-49-33, Základní kapitál: 100 980.00 zl.
2. Podle podmínek stanovených v tomto záručním listu ručitel poskytuje záruku na výrobek, pocházející z distribuce ručitele.
3. Záruční odpovědnost za vady se týká pouze vad vzniklých z příčin tkvících ve výrobku v okamžiku jeho vydání uživateli.
4. Uživatel má nárok na bezplatnou záruční opravu výrobku, pokud vada byla zjištěná v záruční době. Provedení opravy výrobku (způsob opravy) závisí na rozhodnutí ručitele. Pokud ručitel nemůže provést opravu, vyhrazuje si právo na výměnu vadné součásti nebo celého výrobku za bezvadný, snížení ceny výrobku nebo odstoupení od smlouvy.
5. Vůči uživateli, který není spotřebitelem ve smyslu zákona ze dne 23. dubna 1964 občanský zákoník, je odpovědnost Ručitele za škody vyplývající z této záruky a/nebo v souvislosti s jejím uzavřením a plněním, bez ohledu na právní titul, omezena maximálně do výše hodnoty vadného výrobku.

II. Záruční doba

Součásti výrobku, na které se vztahuje záruka	Doba trvání záruční ochrany
Kotoučová pila na dřevo	24 měsíců, počítáno od data nákupu výrobku uvedeného v tomto záručním listu

III. Podmínky uplatňování záruky

1. Przedstawienie przez Użytkownika wypełnionej karty gwarancyjnej Produktu 1. Předložení vyplněného záručního listu pro výrobek a doložení okolností nákupu výrobku, např. předložením paragonu, faktury atd. Pro správné vyřízení reklamace se doporučuje, abyste společně s výrobkem předali všechny součásti stanovené v kapitole „Kompletace“ výrobku uvedené v návodu k obsluze.
2. Dodržování pokynů uvedených v návodu k obsluze a záručním listu.
3. Záruka platí pouze na území Polska a EU.
4. Záruka se nevztahuje na vady výrobku vzniklé zejména v následku:

a. Nedodržování podmínek stanovených v návodu k obsluze, zejména v rozsahu správného provozování, údržby a čištění;
b. Používání čisticích nebo ošetřovacích prostředků v rozporu s návodem k obsluze;
c. Nevhodného skladování a přepravování výrobku;
d. Svépomocných změn a/nebo úpravy výrobku, které nebyly dohodnuty s ručitelem;
e. Používání ve výrobku provozních materiálů v rozporu s návodem k obsluze.

5. Uživatel, který není spotřebitelem ve smyslu zákona ze dne 23. dubna 1964 občanský zákoník, ztratí záruku na výrobek, na kterém:

- odstranil, změnil nebo poškodil sériová čísla, označení údajů a výkonové štítky;
- ucpávky byly poškozeny uživatelem nebo nesly stopy manipulace uživatele.

6. Upozornění! Činnosti spojené s každodenní obsluhou výrobku, vyplývající mj. z návodu k obsluze, provádí uživatel ve vlastní režii a na své náklady.

IV. Postup při reklamaci

1. V případě zjištění nesprávného provozu výrobku se před nahlášením reklamace ujistěte, že jste provedli správně všechny činnosti podrobně popsané v návodu k obsluze.
2. Reklamaci nahlaste ihned, nejlépe do 7 dnů od data zjištění vady výrobku. Uživatel, který není spotřebitelem ve smyslu zákona ze dne 23. dubna 1964 občanský zákoník, ztratí nárok na uplatnění záruky v případě nenahlášení reklamace do 7 dnů.
3. Reklamaci můžete nahlásit mj. v místě zakoupení výrobku, v záručním servisu nebo písemně na adresu: DEDRA EXIM Sp. z o.o., ul. 3 Maja 8, 05-800 Pruszków.
4. Reklamaci můžete nahlásit prostřednictvím formuláře dostupného na stránkách www.dedra.pl. („Formulář pro nahlášení reklamace“).
5. Adresy záručních servisů v jednotlivých státech jsou dostupné na stránkách www.dedra.pl. Pokud v daném státě není uveden servis, reklamační formulář zašlete na adresu: DEDRA EXIM Sp. z o.o., ul. 3 Maja 8, 05-800 Pruszków (Polska).
6. Z bezpečnostních důvodů je zakázáno používat vadný výrobek.
7. Upozornění!!! Používání vadného výrobku ohrožuje zdraví a život uživatele.
8. Povinnosti vyplývající ze záruky budou splněny do 14 pracovních dnů, počítáno ode dne doručení reklamovaného výrobku.
9. Vadný výrobek před odevzdáním do servisu vyčistěte. Reklamovaný výrobek důkladně zabezpečte proti poškození při přepravě (doporučuje se předat reklamovaný výrobek v originálním obalu).
10. Záruční doba se prodlužuje o dobu, během níž uživatel z důvodu vady výrobku, na kterou se vztahuje záruka, nemohl výrobek používat.

Záruka nevylučuje, neomezuje ani nepozastavuje nároky uživatele vyplývající z ručení za vady prodané věci.
V souladu s čl. 13 odst. 1 a 2 nařízení Evropského parlamentu a Rady (EU) 2016/679 ze dne 27. dubna 2016 o ochraně fyzických osob v souvislosti se zpracováním osobních údajů a o volném pohybu těchto údajů a o zrušení směrnice 95/46/ES Vás informujeme, že:

1. Správcem vašich osobních údajů uvedených ve formuláři je DEDRA-EXIM sp. z o.o. se sídlem v Pruszkowie, ul. 3 Maja 8, 05-800 Pruszków (dále jen: „Správce“).
2. Vaše údaje budou zpracovávány pouze pro účely provedení reklamačního řízení zařízení podle čl. 6 odst. 1 písm. b) obecného nařízení o ochraně osobních údajů (dále jen: „GDPR“) Poskytnutí údajů je dobrovolné, ale nezbytné k provedení reklamačního řízení.
3. Vaše údaje budou zpracovávány po dobu posouzení provedení reklamačního řízení a pro účely archivace v případě potřeby obrany proti eventuálním nárokům vůči Správci, nejdéle však do okamžiku jejich promlčení.
4. Vaše údaje mohou být zpřístupněny pouze subjektům, které zpracovávají údaje pro Správce na základě písemné smlouvy o pověření zpracováním osobních údajů, poskytujícím mj. technický servis, hosting nebo údržbu webových stránek, IT servis, kurýrní služby. Dodavatelé Správce jsou povinni zajistit ochranu údajů a

splnit požadavky platného zákona souvisejícího s ochranou osobních údajů a nesmí využívat svěřené osobní údaje pro jiné účely než ty, které jsou uvedeny ve smlouvě se Správcem.
5. Vaše údaje nebudou zpracovávány automatizovaným způsobem, včetně profilování, a nebudou předávány do třetí země / mezinárodní organizaci.
6. Máte právo na přístup ke svým údajům a právo na jejich opravu, výmaz, omezení zpracování, právo na přenositelnost údajů, právo kdykoli vznést námitku.
7. Ve všech záležitostech souvisejících se zpracováním vašich osobních údajů Správcem nás můžete kontaktovat na e-mailové adrese: daneosobowe@dedra.pl.
8. Máte právo podat stížnost u úřadu příslušného pro ochranu osobních údajů.

SK Obsah

1. Fotografie a obrázky
2. Určenie zariadenia
3. Obmedzenia používania
4. Technické údaje
5. Príprava na prácu
6. Pripojenie k sieti
7. Zapnutie zariadenia
8. Používanie zariadenia
9. Priebežná údržba
10. Náhradné diely a príslušenstvo
11. Samostatné odstraňovanie porúch
12. Kompletizácia zariadenia
13. Informácie pre užívateľov týkajúca sa likvidácii elektrických a elektronických zariadení
14. Záručný list

Preklad originálneho návodu

Vyhlásenie o zhode bolo pripojené k návodu ako samostatný dokument. Ak dané vyhlásenie o zhode chýba, je potrebné kontaktovať spoločnosť Dedra Exim Sp. z o.o.
Všeobecné pokyny pre bezpečnosť boli pripojené k návodu ako samostatná brožúra.

UPOZORNENIE. Prečítajte si všetky upozornenia označené symbolom a všetky pokyny.

Nedodržanie nasledujúcich bezpečnostných upozornení a bezpečnostných pokynov môže spôsobiť zásah elektrickým prúdom, požiar, alebo vážne poranenie.

Zachovajte všetky upozornenia a návod pre budúce použitie.

2. Určenie zariadenia

Kotúčová píla je určená na rezanie tvrdého a mäkkého dreva, a z dreva vytvorených materiálov (preglejka, drevotrieskové dosky apod.), ako aj umelých materiálov. Stroj umožňuje vykonávať základné operácie rezania drevených elementov: pozdĺžne pílenie, priečne pílenie, skosenie do uhla, ktoré sú popísané v následnej časti návodu na obsluhu.
Zariadenie je určené na používanie pri rekonštrukčno-stavebných prácach, v dielňach a v servisoch, pri amatérskych prácach, pričom musia byť dodržiavané podmienky používania a prípustné prevádzkové podmienky, ktoré sú uvedené v užívateľskej príručke.

3. Obmedzenia používania

Zariadenie sa môže používať iba v súlade s nižšie umiestnenými „Prípustnými pracovnými podmienkami" uvedenými nižšie".
Stroj s kotúčovou pílou na pílenie dreva je výrobok navrhnutý na pílenie všetkých druhov dreva, materiálov na báze dreva (drevotrieska, trieskové dosky ap.) a plastových materiálov. Používa sa systém na odvádzanie pilín. Vďaka tomu sa pri práci znižuje množstvo prachu (pilín, sutín ap.), ktoré uniká do okolia. Stroj umožňuje vykonávať základné operácie pílenia drevených predmetov: pozdĺžne, priečne a pokosové pílenie, čo je podrobne opísané v ďalšej časti príručky.
Neoprávnené a samostatné zmeny v mechanickej a elektrickej konštrukcii, všetky úpravy, činnosti údržby, ktoré nie sú opísané v návode na obsluhu, budú považované za nezákonné a spôsobia okamžitú stratu záručných práv a vyhlásenie o zhode už nebude platné.
Použitie v rozpore s účelom, alebo v nezhodne s návodom na použitie, bude mať za následok okamžitú stratu záručných práv.

Prípustné pracovné podmienky
Režim práce S6 40%
Stroj sa môže používať v zatvorených miestnostiach iba s náležite fungujúcim vetraním

4. Technické údaje

Model	DED7754T3
Elektromotor	Jednofázový komutátorový
Pracovné napätie	230V~, 50Hz
Menovitý príkon motora	2000 W
Uhlová rýchlosť na voľnobehu	4800 ot/min.
Priemer pílového kotúča	254 mm
Priemer otvoru pílového kotúča	30 mm
Trieda ochrany	II
Rozmery základného stola	630 x 430 mm
Max. výška pílenia pod uhlom 90 stupňov	87 mm
Max. výška pílenia pod uhlom 45 stupňov	45 mm
Rozsah vychýlenia pracovnej hlavy od zvislej osi	0÷45°
Priemer otvoru hrdla vyhadzovača pilín von./vnú.	39,5 mm/34,5 mm
Hlučnosť (podľa ISO7960 Dodatok A 2/95) pri záťaži	
Úroveň akustického tlaku LPA	93,5 dB(A)
Úroveň akustického tlaku (hluku) LWA	106,5 dB(A)
Nepresnosť merania (KPA, KWA)	3 dB(A)
Hmotnosť	24 kg

Informácie o hlučnosti
Emisia hluku bola stanovená v súlade s EN 62841-1, hodnoty sú uvedené v tabuľke vyššie.

POZOR Hluk môže spôsobiť poškodenie sluchu, a preto počas práce vždy používajte ochranné prostriedky na uši!

Deklarovaná celková hodnota hluku bola meraná v súlade so štandardnou skúšobnou metódou a môže byť použitá na porovnanie jedného zariadenia z druhým. Uvedená úroveň hluku môže byť tiež použitá na predbežné posúdenie vystavenia na hluk.
Úroveň hluku sa počas skutočného používania zariadenia môže líšiť od deklarovaných hodnôt, v závislosti na spôsobe používania pracovných nástrojov, najmä od typu spracovaného výrobku a od potreby určenia opatrení zameraných na ochranu operátora. Pre presné posúdenie vystavenia v reálnych podmienkach používania, je potrebné pamätať o všetkých častiach prevádzkového cyklu, vrátane času, keď je zariadenie celkom vypnutý, alebo ak je zapnuté, ale nie je používané.

5. Príprava na prácu

POZOR Všetky činnosti musia byť vykonávané len vtedy, keď je zástrčka vytiahnutá zo zásuvky.

POZOR Používanie neúplného alebo chybného zariadenia predstavuje pre používateľa hrozbu.

Po otvorení balenia sa uistite, že zariadenie obsahuje všetky predpokladané komponenty. Ak niektorá položka chýba, kontaktujte predajcu.

Montáž pracovnej základne
Pripojte nachádzajúce sa v balení nohy základne so spodnými vodorovnými podperami (s reliéfom) a hornými podperami (bez reliéfu). (obr. A). Hornú podperu priskrutkujeme k nohe pomocou dvoch sád skrutiek, (obr. B.1) spodnú pomocou jednej sady. (obr. B.2)
Po priskrutkovaní základne pomocou kľúča M10 pripojeného k sade pokračujeme v inštalácii gumových podložiek na nohy.
Na zadnej strane stroja sa nachádza prípojné hrdlo pre odsávací systém. Najprv odskrutkujte plášť, následne skontrolujte, na ktorej strane sa bude pripájať k sacej hadici, a potom namontujte hrdlo k plášťu na správnej strane. Používanie odsávania efektívne zvyšuje odvádzanie pilín, ktoré vznikajú pri pílení, zároveň znemožňuje, aby sa prebytočné množstvo pilín hromadilo v stroji, a samozrejme, výrazne zlepšuje komfort práce.

Montáž kryty kotúča

POZOR V záujme zaistenia bezpečnosti pri preprave zariadenia boli kľučka na nastavenie hĺbky rezu a gombík na nastavenie sklonu hnacej jednotky demontované.

Pred použitím zariadenia ich nainštalujte.
Poradie inštalácie komponentov:
1. Odskrutkujte skrutku (montážna obr. K, poz. č. 47) zo stonky gombíka (obr. K, poz. č. 45).
2. nasaďte gombík naklápania pohonnej jednotky (obr. D, poz. č. 5) na drieku gombíka (obr. K, poz. č. 45) tak, aby sa zuby gombíka naklápania pohonnej jednotky zasekli do lišty umiestnenej na tele píly.
3. Nasaďte rameno kľuky (obr. D, poz. č. 3) na čap kľuky.
4. rameno kľuky utiahnite skrutkou, pričom sa uistite, že kľuka je pevne usadená.
Pomocou skrutkovača odskrutkujte skrutky, ktoré upevňujú plastovú vložku k pultu zariadenia. Nastavte na uhlové stupnici (obr. D.2), uhol 0. Pomocou rukoväte (obr. D3) zdvihnite vreteno do maximálnej výšky.

Odskrutkujte upínaciu maticu kotúčové píly pomocou kľúčov dodaných so zariadením, (obr. E) odstráňte upínací krúžok.
Namontujte nový kotúč, pričom osobitnú pozornosť musí byť venovaná tomu, aby smer otáčania kotúča zodpovedal smeru otáčania na hornom kryte kotúča. Nasaďte upínací krúžok a utiahnite upínacou skrutkou. Nasaďte plastovú vložku na pult a utiahnite skrutky.

Montáž kotúča
Na štiepací klin nasaďte kryt. Do otvoru v kryte a klinu vložte dlhú skrutku. Na skrutku nasaďte maticu a utiahnite ju tak, aby sa kryt samočinne vracal späť do kľudnej polohy.

Montáž rovnobežnej vodiacej lišty
Pre pozdĺžne rezanie nasaďte zostavu rovnobežnej vodiacej lišty na pravítko pultu. Zaistite vodiacu lištu na pulte, rukoväťou v spodnej polohe. (obr. G) Skontrolujte rovnobežnosť vodiacej lišty s kotúčovou pílou, utiahnite skrutky na vodiacej lište.

Montáž uhlovej vodiacej lišty
Vložte uhlovú vodiacu lištu do jednej z vodiacich drážok na pulte. (obr. F) Pre lepšie umiestnenie dlhších predmetov možno uhlovú vodiacu lištu rozšíriť pomocou nadstavca. Uvoľnite skrutku na uhlovej vodiacej lište, nastavte v požadovanom uhle vyznačenom na stupnici a utiahnite skrutku.

Montáž prvkov zvyšujúcich rozmery pracovného stola
Ak chcete zväčšiť rozmery pracovného stola, použite položky, ktoré zväčšujú jeho rozmery. Tieto položky pripevnite ku stolu pomocou dostupných skrutiek. Podoprite dodatočnú dvojicou podpier (dlhšie podpery k položke zvyšujúcej dĺžku stolu, kratšie podpery k položkám zvyšujúcim jeho šírku).

6. Pripojenie k sieti

Pred pripojením zariadenia k zdroju napájania sa uistite, že napájacie napätie zodpovedá hodnote uvedenej na typovom štítku.
Inštalácia elektrického napájania by mala byť vykonaná v súlade so základnými požiadavkami na elektrické inštalácie a mala by spĺňať požiadavky bezpečného používania. Parametre minimálneho prierezu napájacieho kábla a menovitej hodnoty poistky v závislosti od výkonu zariadenia sú uvedené v nasledujúcej tabuľke:

Výkon zariadenia [W]	Minimálny prierez vodiča [mm2]	Minimálna hodnota ističa typu C [A]
1400÷2300	1,5	16

Inštaláciu by mal vykonať kvalifikovaný elektrikár. Pri použití predlžovacích káblov skontrolujte, či nie je prierez vodiča menší ako je požadované (pozri tabuľku). Elektrický kábel umiestnite tak, aby počas prevádzky nebol vystavený prípadnému poškodeniu. Nepoužívajte poškodené predlžovacie káble. Pravidelne kontrolujte technický stav napájacieho kábla. Neťahajte za sieťový kábel.

7. Zapnutie zariadenia

⚠ POZOR Skôr, než zapnete zariadenie, tak určite musíte vykonať činnosti popísané v kapitole „Príprava na prácu".

Ovládacie tlačidlo stroja sa nachádza v ľavom hornom rohu korpusu stroja. Tlačidlo I zapínača sa používa na spúšťanie stroja, tlačidlo 0 sa používa na vypínanie (obr. D.$) Kľuka, ktorá je predstavená na obrázku (pol. D.3) sa používa na nastavovanie hĺbky pílenia. Hnacia jednotka sa znižuje spolu s pílovým kotúčom otáčaním kľuky v smere pohybu hodinových ručičiek. Na osi kľuky sa nachádza koliesko, ktorým sa blokuje pracovné nastavenie (pol. D.1), vedľa je viditeľný uhlomer sklonu kotúča (pol. D.2). Nastavenia sú zablokované, keď je koliesko silno dotiahnuté (v smere pohybu hodinových ručičiek). Koliesko môže byť povolené iba vtedy, keď sa menia nastavenia. Otáčaním druhej kľuky sa nastavuje sklon kotúča a nastavuje sa uhol pílenia (pre pokosové pílenie). Nastavenia nikdy nemeňte, keď je koliesko dotiahnuté.

8. Používanie zariadenia

Šiame skyriuje aprašyti reguliavimo veiksmai gali būti atliekami išėmus kištuką iš rozetės. Tik baigus reguliavimo veiksmus, galima įjungti pjovimo įrenginį į elektros tinklą.

Išilginis pjovimas
Atpalaiduoti nustatymų blokavimą, nustatyti pjovimo diską vertikalioje pozicijoje (kampo nustatymo skalėje – 0), kaip yra parodyta pav. C, ir užsukti nustatymų blokavimą. Disko kampą nustatome pasukant kampo reguliavimo rankeną. Ant darbastalio pritvirtinti lygiagrečią kreipiančiąją. Ji turi tvirtinimo elementą su užspaudimo jėgos reguliavimu.
Pasukant tvirtinimo elementą išilgai sukimo ašies, jėga padidėja. Kreipiančioji turi būti pritvirtinta taip, kad jos negalima būtų pajudinti ranka ant darbastalio.
Kreipiančiąją galima tvirtinti iš abejų pagrindinio stalo pusių. Kreipiančiosios montavimą palengvina milimetrinė liniuotė esanti pagrindinio stalo pradžioje.
Įjungti įrenginį, atlikti pjovimo operaciją.

Pjovimas įstrižai
Pav. D yra parodytas darbui įrenginys paruoštas pjovimui įstrižai. Atpalaiduoti nustatymo blokavimo reguliatorių sukant kampo nustatymo rankeną tol, kol pjovimo disko kampo rodiklis neparodys norimos vertės. Vėl užspausti nustatymų blokavimo reguliatorių.
Prieš įjungiant įrenginį, prispausti apdirbamą elementą iš kairės pjovimo disko pusės ir atitinkamai nustatyti apsauginio gaubto (viršutinės apsaugos) poziciją.
Įjungti įrenginį, atlikti pjovimo operaciją.

Skersinis pjovimas
Pjovimo įrenginys DED7754T3 turi kampinį stūmimo elementą (pav. F), kurį reikia naudoti pjovimo skersai ir įstrižai metu (pav. G). Tam reikia įdėti pozicionavimo profilį į vieną arba du kanalus, esančius pagrindiniame stale (vienas iš dešinės, kitas iš kairės pusės). Teisinga įrenginio padėtis tokios operacijos metu yra parodyta pav. F. Pjaunant daugiau identiškų elementų, reikia pritvirtinti tinkamai nustatytą lygiagrečią kreipiančiąją.
Išilginio ir skersinio pjovimo nustatymus galima skirtingai derinti. Atitinkamo pjovimo kampo nustatymas kampo reguliatoriuje atliekamas atsukus kampo reguliavimo rankeną (kampą galima perskaityti ant kampo keitimo reguliatoriaus) ir po to užsukus rankeną. Atlikus šiuos veiksmus galima atremti pjaunamą medžiagą į reguliatorių.

Darbo metu draudžiama būti pjovimo plokštumoje!
Norint pašalinti medžiagą, būtina naudoti stūmiklį (sandaros schema poz. 141), kuris yra įrenginio komplekte. Vengti rankų priartinimo prie besisukančio pjovimo disko!

9. Priebežná údržba

⚠ POZOR Všetky údržbové činnosti musia byť vykonávané len vtedy, keď je zástrčka vytiahnutá zo zásuvky.

Priebežné obslužné činnosti vykonávajte iba keď je zástrčka zariadenia vytiahnutá z el. zásuvky.
Pravidelne kontrolujte technický stav pílového kotúča:
- kontroluje, či na povrchu nie sú žiadne ryhy, ktoré by mohli signalizovali, že je kotúč prasknutý,
- kontroluje, či volfrámové doštičky nie sú vyštrbené
Pravidelne čistite komoru pílového kotúča, dôkladne čistite kanály vyhadzovača pilín. Píla má systém na odvádzanie pilín vznikajúcich pri pílení, ktorý sa môže pripojiť k systému odsávania, čím sa výrazne zlepšuje komfort práce. Prípojné hrdlo sa nachádza na zadnej strane stroja. Pri každej príležitosti čistite prieduchy elektromotora, ktorými vchádza chladiaci vzduch. Pravidelne čistite celý stroj z pilín. Táto činnosť sa najlepšie vykonáva prúdom stlačeného vzduchu.
Všetky pohyblivé diely pravidelne mažte strojovým olejom (môžete použiť napr. WD40).

Výmena kotúčovej píly
Pri výmene kotúčovej píly používajte ochranné rukavice. Pri kontakte s kotúčovou pílou hrozí riziko zranenia.
Používajte okružné píly, ktorých maximálna rýchlosť je vyššia ako rýchlosť stroja bez zaťaženia.
Pri montáži dbajte na to, aby smer rezania zubov (smer šípky na kotúči) zodpovedal smeru šípky na kryte zariadenia
Používajte okružné píly odporúčané výrobcom.
Nikdy nestláčajte poistné tlačidlo vretena, keď pracuje a otáča sa.
V prípade, ak počas pílenia budete obrábaný materiál presúvať príliš rýchlo (príliš silno tlačiť), píla sa môže automaticky zastaviť, keď sa aktivuje ochrana (v takom prípade postupujte tak, ako je to opísané v bode 8).

Upevnenie, výmena pílového kotúča
Vytiahnite zástrčku zariadenia z el. zásuvky. Zložte ochranný kryt. Odskrutkujte plastový kryt kotúča (musíte odskrutkovať 3 skrutky).
Dvoma kľúčmi, ktoré sú vo vybavení píly, odskrutkujte maticu uchopenia pílového kotúča. Kľúče použite na uchopenie na miestach, ktoré sú označené šípkami na obr. H. Vyberte vonkajšie uchopenie. Stiahnite pílový kotúč z vretena. Založte nový pílový kotúč a upevnite ho, postupujte adekvátne v opačnom poradí.
Pri výmene pílového kotúča postupujte veľmi opatrne. Nový kotúč je veľmi ostrý a pri doťahovaní existuje riziko zranenia dlaní. V prípade, ak pílový kotúč spadne na tvrdý podklad, vždy sa vylomia doštičky zubov.
Pri demontovaní pílového kotúča vreteno v žiadnom prípade nechytajte kľúčmi na strane vnútorného uchopenia. Tento diel stroja zodpovedá za precízne nastavenie pílového kotúča. V prípade, ak by ste použili samoprítlačný kľúč (s veľkou silou uchopenia), povrch, ktorým sa nastavuje poloha pílového kotúča, sa môže zdeformovať. Aj minimálne deformácie zhoršujú, alebo vedú k úplnej strate úžitkových vlastností stroja. Prípadné reklamácie týkajúce sa porúch spôsobených nedodržaním vyššie uvedených pokynov, nebudú zohľadnené.
Vždy pri každej výmene pílového kotúča dôkladne vyčistite komoru pílového kotúča a namažte všetky pohyblivé prvky, ktoré sa tam

nachádzajú. V prípade, ak sa stredná časť pracovného stola opotrebuje (následkom zničenia počas pílenia), pílu odovzdajte do servisu, ktorý tento diel vymení. Samostatná výmena predstavuje pre užívateľa značné riziko.

Odporúčané pílové kotúče

Píla má továrensky založený pílový kotúč s priemerom 254 mm s 30 mm otvorom a so 40 zubmi. Opísaný pílový kotúč má katalógové číslo H25040. Píla sa môže používať s kotúčovými pílami s väčším počtom zubov (60 - H25060, 80 zubov - H25080). Konštrukcia píly je prispôsobená na používanie pílových kotúčov DEDRA. Môžu sa používať pílové kotúče iných výrobcov s tým, že korpus pílového kotúča musí mať hrúbku cca 2,1 mm a zuby šírku 2,8 mm.

Výber počtu zubov rezného kotúča v súvislosti s rezaným materiálom:

10-24 – Drevo hrubé (tvrdé alebo mäkké), drevotrieska
Pozdĺžne rezanie (v smere vlákien dreva)

18-40 – Drevo tenké, drevotrieska laminovaná alebo bez laminovania, drevené povrchy. Priečny rez, rýchly posun,, pozdĺžne alebo priečne v smere vlákien dreva.

30-80 – Na prekrytie a ukončenie dosky, dosky z obyčajného alebo ušľachtilého dreva (1 alebo 2-stranné), tenké platne, plastik, plexisklo. Rezanie veľmi presné, povrchová rezná hrana bez vylúpení.

80-120 – Drevo tvrdé, platné z umelých materiálov. Vysoko presné rezanie.

10. Náhradné diely a príslušenstvo

Ak si chcete kúpiť náhradné diely a príslušenstvo, tak sa prosím obráťte na servis Dedra Exim. Kontaktné údaje nájdete na 1. strane tohto návodu.

Pri objednávaní náhradných dielov uveďte prosím sériové číslo nachádzajúce sa na typovom štítku spolu
s číslom dielu z montážneho výkresu.

Počas trvania záruky sa oprava vykonáva na základe podmienok uvedených v záručnom liste. Reklamovaný produkt odovzdajte na opravu v mieste nákupu (predávajúci je povinný prijať reklamovaný produkt), odošlite do najbližšieho servisného strediska k miestu bydliska (zoznam servisov nájdete na stránkach www.dedra.pl), alebo odošlite do centrálneho servisu Dedra Exim. Prosím, aby ste priložili vyplnený záručný list. Po skončení záručnej doby opravy vykonáva centrálny servis. Poškodený produkt musí byť odoslaný do servisu (náklady na dodanie hradí používateľ).

11. Samostatné odstraňovanie porúch

⚠ POZOR **Pred začatím samostatného odstránenia porúch, odpojte zariadenie od zdroja napájania.**

Problém	Príčina	Riešenie
Stroj nefunguje	Napájací kábel je zle pripojený, alebo je poškodený	Zástrčku zastrčte hlbšie do zásuvky, skontrolujte napájací kábel
	V el. zásuvke nie je el. napätie	Skontrolujte napätie v el. zásuvke, skontrolujte, či sa neaktivoval istič
	Poškodený zapínač	Vymeňte zapínač na nový
Motor sa prehrieva	Aktivovalo sa zabezpečenie proti preťaženiu	Počkajte niekoľko minút, stlačte tlačidlo zabezpečenia, spustite stroj
	Sú zapchaté vetracie otvory	Očistite vetracie otvory
Stroj sa ledva hýbe	Komora kotúčovej píly je zapchatá pilinami, pretože systém na odsávanie pilín je upchatý	Vyčistite kanál vyhadzovača pilín
	Zadreté ložiská motora	Pílu doručte servisu
Stroj po dlhšom čase používania stráca výkon, počas pílenia cítiť zápach zhoreného dreva	Kotúčová píla je tupá	Vymeňte kotúčovú pílu na novú

12. Kompletizácia zariadenia

1. Korpus píly - 1 ks; 2. Predĺženie stola na dĺžku - 1 ks; 3. Predĺženie stola na šírku - 2 ks; 4. Priečny obmedzovač (doraz) - 1 ks; 5. Kryt rezného kotúča - 1 ks; 6. Pozdĺžny obmedzovač (doraz) - 1 ks; 7. Vodidlo - 1 ks; 8. Nohy píly - 4 ks; 9. Pozdĺžne vzpery nôh - 8 ks; 10. Vzpery bočného predĺženia stola - 4 ks; 11. Stabilizátor - 2 ks; 12. Zatláčadlo - 1 ks; 13. Gumové pätky - 4 ks; 14. Matice 6 mm - 32 ks; 15. Pružné podložky 6 mm - 24 ks; 16. Ploché podložky 6 mm - 24 ks; 17. Skrutky s okrúhlou hlavou 6 x 12 mm - 24 ks; 18. Skrutky so šesťhrannou hlavou 6 mm, s plochou a pružinovou podložkou - 12 ks; 19. Kľúče: inbusový – 1 ks, plochý – 2 ks; 20. Kotúčové píly: 254/30/24T, 254/30/40T, 254/30/60T

13. Informácie pre užívateľov k likvidácii elektrických alebo elektronických zariadení (tykajúce sa domácností)



Symbol uvedený na výrobkoch alebo v sprievodnej dokumentácii označuje, že chybné elektrické alebo elektronické zariadenia sa nesmú likvidovať spolu s domovým odpadom. Ak potrebujete zlikvidovať, opätovne použiť alebo zhodnotiť komponenty, správne je odovzdať ich na špecializovanom zbernom mieste, kde ich prijmú bezplatne. Informácie o umiestnení zberných miest pre použité zariadenia poskytujú miestne orgány, napr. na svojich webových stránkach.

Správnou likvidáciou zariadenia je možné šetriť cenné zdroje a zabrániť negatívnym vplyvom na zdravie a životné prostredie v dôsledku možnej prítomnosti nebezpečných látok, zmesí a komponentov v zariadení.

Za nesprávnu likvidáciu odpadu hrozia sankcie podľa príslušných miestnych predpisov.

Používatelia v krajinách EÚ: Ak potrebujete zlikvidovať elektrické alebo elektronické zariadenie, obráťte sa na najbližšie predajné miesto alebo na svojho dodávateľa, ktorý vám poskytne ďalšie informácie.

Likvidácia v krajinách mimo Európskej únie: Tento symbol sa vzťahuje len na krajiny Európskej únie. Ak chcete tento výrobok zlikvidovať, obráťte sa na miestne úrady alebo predajcu, ktorý vám poskytne informácie o správnom spôsobe likvidácie.

Záručný list

na

Kotúčová píla na drevo

Katalógové č :DED7754T3 Číslo šarže: .....

(ďalej len Výrobok)

Dátum nákupu výrobku: .....

Pečiatka predajcu

Dátum a podpis predajcu: .....

Vyhlásenie Užívateľa:

Potvrdzujem, že som bol oboznámený so záručnými podmienkami, ako aj s následkami nedodržiavania pokynov a odporúčaní, ktoré sú uvedené v užívateľskej príručke a v záručnom liste. Záručné podmienky sú mi známe, čo potvrdzujem vlastnoručným podpisom:

....

dátum a miesto podpis Užívateľa

I. Zodpovednosť za Výrobok

1. Ručiteľ - spoločnosť „DEDRA EXIM sp. z o.o.“ sídliaca v meste: Pruszków, na adrese: ul. 3 Maja 8, 05-800 Pruszków, Poľsko, zapísaná do obchodného registra pod číslom KRS 0000062517 vedenom oblastným súdom pre hlavné mesto Varšava vo Varšave, 14. ekonomické oddelenie Štátneho súdneho registra, IČ DPH: PL 5270204933, základné imanie: 100 980,00 PLN.
2. Podľa podmienok stanovených týmto záručným listom Ručiteľ udeľuje záruku na Výrobok, pochádzajúci z distribúcie Ručiteľa.
3. Zodpovednosť na základe záruky sa vzťahuje iba na chyby, ktoré vznikli následkom príčin nachádzajúcich sa vo Výrobku v momente jeho vydania Užívateľovi.
4. Na základe záruky Užívateľ získava právo na bezplatnú opravu výrobku, ak sa chyba objaví počas trvania záručnej lehoty. Spôsob opravy Výrobku (metóda vykonania opravy) závisí od rozhodnutia Ručiteľa. V prípade, ak Ručiteľ uzná, že Výrobok sa nedá opraviť, Ručiteľ si vyhradzuje právo vymeniť chybný prvok alebo celý Výrobok na výrobok bez chýb, právo na zníženie ceny Výrobku alebo právo na odstúpenie od dohody.
5. Voči Užívateľovi, ktorý nie je konzumentom v zmysle zákona z 23. apríla 1964 Občiansky zákonník, zodpovednosť Ručiteľa za škody vyplývajúce z tejto záruky a/alebo ktoré súvisia s jej uzatvorením a realizáciou, bez ohľadu na právny základ, je obmedzená maximálne do výšky hodnoty chybného Výrobku.

II. Záručná lehota

Prvky Výrobku na ktoré sa vzťahuje záruka	Trvanie záručnej ochrany
Kotúčová píla na drevo	24 mesiacov od dňa nákupu Výrobku, ktorý je uvedený v tomto záručnom liste

III. Podmienky využitia záruky

1. Užívateľ je povinný predstaviť vyplnený Záručný list výrobku, ako aj náležitý doklad o nákupe Výrobku, napr. predstavením pokladničného bloku, faktúry ap. Aby reklamačný proces prebiehal efektívne odporúčame, aby Užívateľ spolu s reklamovaným výrobkom doručil všetky prvky vymenované v kapitole užívateľskej príručky výrobku „Diely a časti".
2. Užívateľ je povinný dodržiavať pokyny a odporúčania uvedené v užívateľskej príručke a v záručnom liste.
3.Záruka platí iba na území Poľskej republiky a členských štátov EÚ.
4. Záruka sa nevzťahuje na chyby, ktoré vznikli (predovšetkým) následkom:
a. Nedodržania podmienok určených v užívateľskej príručke, predovšetkým podmienok správneho používania, prevádzky, údržby a čistenia
b. Použitia na čistenie alebo na údržbu nevhodných prípravkov, nezhodne s užívateľskou príručkou;
c. Nevhodného uchovávania a prepravy výrobku;
d. Vykonania neautorizovaných zmien a/alebo iných zásahov do výrobku, na ktoré výrobca nevyjadril súhlas;
e. Použitím vo výrobku/s výrobkom nevhodných prevádzkových materiálov,
nezhodne s užívateľskou príručkou.
5. Užívateľ, ktorý nie je konzumentom v zmysle zákona z 23. apríla 1964 Občiansky zákonník, stráca záručné práva na výrobok, v ktorom:
- sériové čísla, označenia dátumov a výrobné štítky boli odstránené, zmenené alebo poškodené;
- boli poškodené plomby alebo sú na nich viditeľné stopy manipulácie.
6. Pozor! Činnosti súvisiace s každodennou obsluhou výrobku, vyplývajúce medzi iným z užívateľskej príručky, Užívateľ vykonáva vlastnými silami a na vlastné náklady.

IV. Reklamačná procedúra

1. V prípade, ak Užívateľ objaví, že Výrobok nefunguje správne, ešte pred zložením reklamácie je povinný uistiť sa, či boli náležite vykonané všetky stanovené činnosti, predovšetkým tie uvedené v užívateľskej príručke.
2. Reklamácia musí byť podaná bezodkladne, najlepšie v priebehu 7 dní od dňa, v ktorom sa prejavila (objavila) chyba Výrobku. Užívateľ, ktorý nie je konzumentom v zmysle zákona z 23. apríla 1964 Občiansky zákonník, stráca práva vyplývajúce z tejto záruky v prípade, ak reklamáciu nepodá v priebehu 7 dní od dňa, v ktorom sa prejavila (objavila) chyba Výrobku.
3. Reklamáciu môžete podať medzi inými na mieste, v ktorom ste výrobok kúpili, v záručnom servise alebo poštou na adresu: DEDRA EXIM sp. z o.o., ul. 3 Maja 8, 05-800 Pruszków, Poľsko.
4. Užívateľ môže podať reklamáciu prostredníctvom formulára, ktorý je dostupný na webovej stránke www.dedra.pl. („Formulár podania reklamácie na základe udelenej záruky").
5. Adresy záručných servisov v jednotlivých štátoch sú zverejnené na webovej stránke www.dedra.pl. V prípade, ak v danom štáte sa nenachádza záručný servis, odporúčame reklamovaný výrobok doručiť na adresu: DEDRA EXIM sp. z o.o. ul. 3 Maja 8, 05-800 Pruszków, Poľsko.
6. Vzhľadom na bezpečnosť Užívateľa, nefunkčný (chybný) výrobok sa v žiadnom prípade nesmie používať.
7. Pozor!!! Používanie nefunkčného (chybného) výrobku je nebezpečné pre zdravie a život Užívateľov.
8. Povinnosti vyplývajúce z udelenej záruke budú vyplnené v lehote 14 pracovných dní počítajúc od dňa doručenia reklamovaného Výrobku Užívateľom.
9. Pred zaslaním reklamácie odporúčame reklamovaný Výrobok náležite očistiť. Odporúčame reklamovaný Výrobok dôkladne zabezpečiť pre prípadným poškodeniami počas prepravy (reklamovaný Výrobok odporúčame doručiť v originálnom obale).
10. Záručná lehota sa predlžuje o čas, počas ktorého Užívateľ následkom chyby (nefunkčnosti) výrobku, na ktorú sa vzťahovala záruka, nemohol Výrobok používať.
Záruka nevylučuje, neobmedzuje a ani nepozastavuje právo Užívateľa (kupujúceho) na základe príslušných predpisov o ručení za chyby predanej veci.
V súlade s článkom 13 ods. 1 a 2 nariadenia Európskeho parlamentu a Rady (EÚ) 2016/679 z 27. apríla 2016 o ochrane fyzických osôb pri spracúvaní osobných údajov a o voľnom pohybe takýchto údajov, ktorým sa zrušuje smernica 95/46/ES, vás informujeme

1. Správcom vašich osobných údajov, ktoré ste uviedli vo formulári, je spoločnosť „DEDRA-EXIM Sp. z o.o." so sídlom v meste Pruszków na adrese: ul. 3 Maja 8, 05-800 Pruszków, Poľsko (ďalej len: „Správca").
2. Vaše osobné údaje budú spracúvané výhradne s cieľom realizácie záručnej procedúry zariadenia, a to v súlade s článkom 6 ods. 1 písmeno b) všeobecného nariadenia o ochrane údajov (ďalej len: „GDPR"). Uvedenie osobných údajov je dobrovoľné, avšak nevyhnutné na realizáciu záručnej procedúry.
3. Vaše osobné údaje budú spracúvané počas posudzovania a realizácie záručnej procedúry, ako aj na archívne účely v prípade potreby obhajoby pred prípadnými nárokmi a požiadavkami voči Správcovi, avšak nie dlhšie až do momentu premlčania týchto nárokov a požiadaviek.
4. Vaše údaje môžu byť zverejnené výhradne len tým subjektom, ktoré spracúvajú tieto údaje v mene a pre Správcu, a to na základe písomnej dohody o zverení spracúvania osobných údajov, tzn. firmy, ktoré okrem iného poskytujú technický servis, hostingové služby alebo služby obsluhy webových stránok, IT obsluhy, ako aj kuriérskym firmám. Dodávatelia Správcu sú povinní zaručiť zabezpečenie údajov a splniť požiadavky platnej legislatívy ohľadne ochrany osobných údajov, a zverené osobnú údaje nesmú byť používané na iné účely než tie, ktoré stanovuje dohoda uzatvorená so Správcom.
5. Vaše údaje nebudú spracúvané automatickým spôsobom, vrátane rôznych foriem profilovania, ani nebudú odovzdané do tretieho štátu/medzinárodnej organizácii.
6. Máte právo na prístup k vašim osobným údajom, ako aj právo na ich opravenie, doplnenie, odstránenie, obmedzenie spracúvania, prenesenie údajov, podanie námietky, a to v ľubovoľnej chvíli.
7. Vo všetkých záležitostiach, ktoré súvisia so spracúvaním vašich osobných údajov Správcom, môžete sa na Správcu obrátiť písomne na e-mailovú adresu: daneosobowe@dedra.pl.
8. Máte právo podať sťažnosť príslušnému dozornému orgánu, ktorý zodpovedá za dohľad nad ochranou osobných údajov

LT Turinys

1. Nuotraukos ir piešiniai
2. Prietaiso aprašas
3. Prietaiso paskirtis
4. Naudojimo apribojimai
5. Techniniai duomenys
6. Paruošimas darbui
7. Jungimas į tinklą
8. Prietaiso įjungimas
9. Prietaiso naudojimas
10. Einamieji naudojimo veiksmai
11. Atsarginės dalys ir reikmenys
12. Savarankiškas defektų pašalinimas
13. Prietaiso elementai
14. Informacija naudotojams apie elektros ir elektronikos prietaisų pašalinimą
15. Garantijos lapas

Originalios instrukcijos vertima

Atitikties deklaracija buvo pridėta prie instrukcijos kaip atskiras dokumentas. Atveju, kai nebus atitikties deklaracijos reikia susisiekti su Dedra Exim Sp. z o.o.
Bendrosios saugumo sąlygos buvo pridėtos prie instrukcijos kaip atskira brošiūra.

ĮSPĖJIMAS Perskaityti visus įspėjimus pažymėtus simboliu ir visas instrukcijas.

Žemiau pateiktų įspėjimų ir saugos nurodymų nesilaikymas, gali būti elektros srovės smūgio, gaisro ar sunkių sužalojimų priežastimi.

Išsaugoti visus įspėjimus ir instrukcijas ateičiai.

2. Prietaiso paskirtis

Diskiniu pjūklu galima pjauti kietą ir minkštą medieną, medienos (laminatą, skiedrų plokštes ir pan.) bei dirbtinius gaminius. Prietaisu galima atlikti pagrindinius medinių ruošinių pjovimo darbus: išilginius, skersinius, įstrižus pjovimus, kurie aprašyti kitose šios instrukcijos dalyse.
Leidžiama naudoti įrenginį remonto ir statybos darbuose, remonto servisuose, mėgėjiškuose darbuose, jei yra laikomasi naudojimo sąlygų ir leistinų darbo sąlygų, nurodytų Naudojimo instrukcijoje.

3. Naudojimo apribojimai

Prietaisas gali būti naudojamas vien tik pagal pateiktas "Priimtinas darbo sąlygas".
Įrenginys su diskinių pjūklu medienai gali būti naudojamas tik pagal žemiau esančias Leistinas darbo taisykles. Įrenginys gali būti naudojamas tik su diskiniais pjūklais su karbido dantimis. Detali informacija nurodyta skirsnyje „Rekomenduojami diskiniai pjūklai", Draudžiama montuoti diskinius pjūklus skirtus pjauti kitas medžiagas (metalus, keramiką, gipso kartono plokštes ir pan.). Taip pat draudžiama pjauti kitas medžiagas, kurios nėra mediena arba plastikas. Savavališkas mechaninės ir elektros sandaros keitimas, bet kokios modifikacijos, priežiūros veiksmai, kurie nėra aprašyti Naudojimo instrukcijoje, bus

laikomi neteisėtais, kurie anuliuoja Atitikties deklaraciją ir vartotojo teises pasinaudoti garantiniu aptarnavimu.
Savaiminiai pakeitimai mechaninei ir elektros statyboje, visi modifikavimai, naudojimo veiksmai, neaprašyti instrukcijoje bus traktuojami kaip neteisėti ir priveda prie staigaus garantijos teisės praradimo, o atitikties garantija praras galiojimą.
Naudojimas ne pagal naudojimo instrukcijos nuorodas ir paskirtį prives prie staigaus garantijos teisės praradimo.

Priimtinos darbo sąlygos
Darbo režimas S6 40 %
Įrenginys gali būti naudojamas tik uždarose patalpose su gerai veikiančia ventiliacija.

4. Techniniai duomenys

Model	**DED7754T3**
Elektros variklis – vienfazis, komutatorinis	
Darbinė įtampa	230V~, 50Hz
Nominali variklio galia	2000 W
Sukimosi greitis tuščioje eigoje	4800 sūk. / min.
Dantyto diskinio pjūklo skersmuo	254 mm
Diskinio pjūklo skylutės skersmuo	30 mm
Apsaugos klasė	II
Pagrindinio stalo matmenys	630 x 430 mm
Maks. pjovimo aukštis pjaunant 900 kampu	87 mm
Maks. pjovimo aukštis pjaunant 450 kampu	45 mm
Darbinės galvutės judėjimo kampo diapazonas	0÷45°
Atliekų išmetimo antgalio skersmuo išor./vid.	39,5 mm/34,5 mm
Triukšmo emisija (pagal ISO7960 Priedas A 2/95) su apkrova:	
Garso slėgio lygis LPA	93,5 dB(A)
Garso galios lygis LWA	106,5 dB(A)
Matavimo paklaida (KPA, KWA)	3 dB(A)
Svoris	24 kg

Informacija apie triukšmą
Triukšmo sklidimas buvo nustatytas pagal EN 62841-1, vertės pateikiamos aukščiau lentelėje.

⚠ DEMESIO Triukšmas gali privesti prie klausos pažeidimo, darbo metu visada reikia naudoti klausos apsaugos priemones!

Triukšmas gali privesti prie klausos pažeidimo, darbo metu visada reikia naudoti klausos apsaugos priemones!
Deklaruojama bendra vertė: triukšmo buvo sumatuota pagal standartinę matavimo metodą ir gali būti panaudojama vieno su kitu įtaisu palyginimui. Pateiktas triukšmo palyginimas gali būti panaudojimas pirminei triukšmo grėsmės vertinimui.
Virpesių triukšmo lygis realaus įtaiso naudojimo metu, gali skirtis nuo deklaruojamų verčių, priklausomai nuo darbinių įrankių panaudojimo būdo, ypatingai nuo naudojamo įrankio rūšies, o taip pat nuo priemonių, saugančių operatorių nustatymo būtinumo. Kad tiksliai nustatyti grėsmę realiose naudojimo sąlygose, reikia atsižvelgti į visas operacinio ciklo dalis, į kurias taip pat įeina laikotarpiai, kuomet įtaisas yra išjungtas arba įjungtas, bet nėra naudojamas darbui.

5. Paruošimas darbui

⚠ DEMESIO Aprašyti žemiau nurodyti veiksmus reikia atlikti išėmus iš lizdo kištuką.

⚠ DEMESIO Naudojant nekomplektuotą arba sugedusį prietaisą, kelia grėsmę naudotoju.

Atidarę pakuotę įsitikinkite, kad įrenginio komplekte yra visi numatyti elementai. Jei trūksta kurio nors iš elementų, susisiekite su pardavėju.

Darbo bazės įrengimas
Prijunkite pakuotėje esančias pagrindines kojas prie apatinių horizontalių atramų (su įspaudais) ir viršutinių atramų (be įspaudų) (A pav.). Viršutinį laikiklį prisukite prie kojos dviejų varžtų rinkiniu, (B.1 pav.), apatinį - vieno varžtų rinkinio pagalba (B.2 pav.). Atsukę pagrindą pridėtu M10 veržliarakčiu, toliau sumontuokite gumines kojų pagalvėles.

Pjovimo disko surinkimas

⚠ DEMESIO Siekiant užtikrinti įrenginio transportavimo saugumą, pjovimo gylio reguliavimo rankenėlė ir pavaros bloko posvyrio rankenėlė buvo išmontuotos.

Prieš naudodami prietaisą juos įdėkite.
Sudedamųjų dalių montavimo tvarka:
1. atsukite varžtą (surinkimo K pav., poz. Nr. 47) nuo rankenėlės koto (K pav., poz. Nr. 45).
2. ant rankenėlės koto (K pav., poz. Nr. 45) uždėkite pavaros bloko pakreipimo rankenėlę (D pav., poz. Nr. 5) taip, kad pavaros bloko pakreipimo rankenėlės dantukai susikirstų su pjūklo korpuse esančia juostele.
3. Užmaukite alkūnės svirtį (D pav., poz. Nr. 3) ant rankenos kaiščio.
4. priveržkite alkūninę rankeną varžtu, įsitikindami, kad alkūnė tvirtai įsitaisė.
Atsuktuvu atsukite varžtus, kurie pritvirtina plastikinį įdėklą prie įrenginio stalviršio. Nustatykite kampo skalėje (D.2 pav.) 0 kampą. Pridėtos rankenėlės (D.3 pav.) pagalba pakelkite veleną iki didžiausio aukščio. Pridėtais prie įrenginio veržliarakčiais atsukite diskinio pjūklo prispaudimo veržlę (E pav.), nuimkite prispaudimo žiedą.
Uždėkite naują pjovimo diską, ypatingą dėmesį atkreipiant, kad disko sukimosi kryptis atitiktų apsisukimų kryptį pažymėtą ant viršutinio disko gaubto. Uždėkite prispaudimo žiedą ir prisukite prispaudimo varžto pagalba. Ant stalviršio uždėkite plastikinį įdėklą ir prisukite varžtais.
Ant dalijimo pleišto uždėkite gaubtą. Per angą gaubte ir pleište perkiškite ilgą varžtą. Ant varžto uždėkite veržlę ir ją prisukite taip, kad gaubtas grįžtų savarankiškai į nejudamą padėtį.

Lygiagrečio kreiptuvo montavimas
Išilginio pjovimo atveju lygiagrečio kreiptuvo mazgą užstumkite ant viršstalio rumbo. Rankenėle užblokuokite kreiptuvą ant stalviršio apatinėje pozicijoje (G pav.). Patikrinkite kreiptuvo lygiagretumą diskinio pjūklo atžvilgiu, prisukite kreiptuvo varžtus.

Kampinio kreiptuvo montavimas
Kampinį kreiptuvą įdėkite į vieną iš stalviršio paviršiuje esančių vedančiųjų griovelių (F pav.). Geresniam ilgesnių ruošinių priderinimui, kampinį kreiptuvą galima paplatinti antdėklo pagalba. Palaisvinkite varžtą ant kampinio kreiptuvo, kreiptuvą nustatykite skalėje nurodytu reikalaujamu kampu ir po to varžtą prisukite.

Pleišto montavimas
1. Atsukti apatinę apsaugą, atpalaiduoti 2 šešiabriaunius varžtus ir iš viršaus įdėti į lizdą pleištą.
2. Lengvai užsukti aprašytus varžtus ir nustatyti pleištą taip, kad jo kraštas būtų 2÷5 mm nuo pjūklo dantų.
3. Komplekte esančiu šešiabriauniu raktu stipriai užsukti tvirtinimo varžtus.
Toliau, ruošiant įrenginį, reikia ant pleišto laikiklio uždėti viršutinę apsaugą ir užsukti varžtą.

Įrenginio pajungimas prie surinkėjo sistemos
Galinėje įrenginio sienelėje yra surinkėjo pajungimo antgalis. Atsukus nuo korpuso, patikrinti, prie kurios pusės bus pajungta siurbimo žarna, ir teisinga puse pritvirtinti antgalį prie korpuso. Pjovimo metu naudojant surinkėją, efektyviai padidėja atliekų šalinimas, kas neleidžia kauptis atliekoms įrenginyje ir pagerina darbo komfortą.
Prieš pradedant įrenginio naudojimą, reikia pašalinti apsauginį įpakavimą esantį aplink variklį. Tam reikia:
1. atsukti 4 varžtus, tvirtinančius pagrindą (žiūr. montavimo pav. poz. 5) ir nuimti pagrindo plokštę.
2. pašalinti apsauginį įpakavimą, esantį aplink variklį.
3. užsukti pagrindo plokštę.

6. Jungimas į tinklą

Prieš prietaiso prie elektros srovės prijungimo reikia įsitikinti, ar maitinimo įtampa atitinka vertėms pateiktoms prietaiso vardinėje lentelėje.
Maitinimo instaliacija turėtų būti atlikta pagal esminius reikalavimus, susijusius su elektros instaliacija ir pildyti saugaus naudojimo reikalavimus. Maitinimo laido minimalaus skersmens, o taip pat nominalios saugiklio vertės priklausomai nuo prietaiso galios yra pateikti žemiau nurodytoje lentelėje:

Prietaiso galia [W]	Minimalus laido skersmuo [mm2]	Minimali C tipo saugiklio vertė [A]
1400÷2300	1,5	16

Visas elektros instaliacijos jungtis gali įrengti tik reikiamą kvalifikaciją turintis elektrikas. Atveju, kai naudosite prailgintuvus, reikia atkreipti dėmesį, kad gyslos skersmuo nebūtų mažesnis negu reikalaujama (žr. lentelė). Elektros laidą reikia išdėstyti tokiu būdu, kad darbo metu negrėstų perpjovimas. Negalima naudoti pažeistų prailgintuvų. Periodiškai patikrinti maitinimo laido techninį stovį. Netraukti už maitinimo laido.

7. Prietaiso įjungimas

⚠ DEMESIO Prieš prietaiso įjungimą reikia būtinai atlikti veiksmus, aprašytus „Paruošimas darbui“ skyriuje

Įrenginio valdymo mygtukas yra kairiame įrenginio korpuso kampe. Įjungiklio mygtukas „I“ yra skirtas įjungti įrenginį, mygtukas „0“ yra skirtas išjungti (pav. D.4). Nuotraukoje parodyta rankena (poz. D.33) yra naudojama pjovimo gylio reguliavimui. Variklio ir pjovimo disko nuleidimas atliekamas pasukant rankeną pagal laikrodžio rodyklę. Rankenos ašyje yra darbinių nustatymų blokavimo reguliatorius (poz. D.1), šalia yra pjovimo disko kampo rodiklis (poz. D.2). Nustatymai yra blokuojami, kai reguliatorius yra stipriai užsuktas (pagal laikrodžio rodyklę). Reguliatorių galima atpalaiduoti tik tuomet, kai yra keičiami

nustatymai. Pasukant antrą rankeną, yra keičiamas pjūklo kampas (įstrižas pjovimas). Negalima keisti nustatymų, kai žiedas yra užsuktas.

8. Prietaiso naudojimas

Šiame skyriuje aprašyti reguliavimo veiksmai gali būti atliekami išėmus kištuką iš rozetės. Tik baigus reguliavimo veiksmus, galima įjungti pjovimo įrenginį į elektros tinklą.

Išilginis pjovimas
Atpalaiduoti nustatymų blokavimą, nustatyti pjovimo diską vertikalioje pozicijoje (kampo nustatymo skalėje – 0), kaip yra parodyta pav. C, ir užsukti nustatymų blokavimą. Disko kampą nustatome pasukant kampo reguliavimo rankeną. Ant darbastalio pritvirtinti lygiagrečią kreipiančiąją. Ji turi tvirtinimo elementą su užspaudimo jėgos reguliavimu.
Pasukant tvirtinimo elementą išilgai sukimo ašies, jėga padidėja. Kreipiančioji turi būti pritvirtinta taip, kad jos negalima būtų pajudinti ranka ant darbastalio.
Kreipiančiąją galima tvirtinti iš abejų pagrindinio stalo pusių. Kreipiančiosios montavimą palengvina milimetrinė liniuotė esanti pagrindinio stalo pradžioje.
Įjungti įrenginį, atlikti pjovimo operaciją.

Pjovimas įstrižai
Pav. D yra parodytas darbui įrenginys paruoštas pjovimui įstrižai. Atpalaiduoti nustatymo blokavimo reguliatorių sukant kampo nustatymo rankeną tol, kol pjovimo disko kampo rodiklis neparodys norimos vertės. Vėl užspausti nustatymų blokavimo reguliatorių.
Prieš įjungiant įrenginį, prispausti apdirbamą elementą iš kairės pjovimo disko pusės ir atitinkamai nustatyti apsauginio gaubto (viršutinės apsaugos) poziciją.
Įjungti įrenginį, atlikti pjovimo operaciją.
Skersinis pjovimas
Pjovimo įrenginys DED7754T3 turi kampinį stūmimo elementą (pav. F), kurį reikia naudoti pjovimo skersai ir įstrižai metu (pav. G). Tam reikia įdėti pozicionavimo profilį į vieną arba du kanalus, esančius pagrindiniame stale (vienas iš dešinės, kitas iš kairės pusės). Teisinga įrenginio padėtis tokios operacijos metu yra parodyta pav. F. Pjaunant daugiau identiškų elementų, reikia pritvirtinti tinkamai nustatytą lygiagrečią kreipiančiąją.
Išilginio ir skersinio pjovimo nustatymus galima skirtingai derinti. Atitinkamo pjovimo kampo nustatymas kampo reguliatoriuje atliekamas atsukus kampo reguliavimo rankeną (kampą galima perskaityti ant kampo keitimo reguliatoriaus) ir po to užsukus rankeną. Atlikus šiuos veiksmus galima atremti pjaunamą medžiagą į reguliatorių.

Darbo metu draudžiama būti pjovimo plokštumoje!
Norint pašalinti medžiagą, būtina naudoti stūmiklį (sandaros schema poz. 141), kuris yra įrenginio komplekte. Vengti rankų priartinimo prie besisukančio pjovimo disko!

9. Einamieji naudojimo veiksmai

DEMESIO **Visus naudojimo veiksmus reikia atlikti išėmus iš lizdo kištuką.**

Kārtēju apkopes darbību veikt tikai, kad ierīce ir atslēgta no elektroapgādes.
Periodiski verificēt ripzāģa tehnisko stāvokli:
- pārbaudīt, vai uz virsmas nav skrambu, kas var nozīmēt ripzāģa sasprāgšanu,
- pārbaudīt, vai griešanas karbīda plāksnītes nav bojātas,
Regulāri tīrīt ripzāģa kameru, tieši notīrīšot skaidu atmešanas kanālu. Ierīce ir apgādāta ar atlieku novākšanas sistēmu griešanas laikā, pie kuras ir iespējama ēveļskaidu sūces pieslēgšanu, lai uzlabotu darba komfortu. Pieslēgšanas īscaurule atrodas ierīces aizmugurējā daļā. Katrā gadījumā notīrīt elektrodzinēja vēsināšanas ventilācijas spraugu. Regulāri tīrīt no skaidām visu ierīci. To vislabāk darīt ar saspiestu gaisu. Regulāri ieeļļot ar mašīnas eļļu visus kustamus elementus (var būt izmantots, piem., WD40)

Diskinio pjūklo keitimas
Keisdami diskinį pjūklą, dėvėkite apsaugines pirštines. Dirbant su diskiniu pjūklu, galite susižeisti.
Naudokite diskinius pjūklus, kurių maksimalus sukamasis greitis yra didesnis nei mašinos sukamasis greitis be apkrovos.
Montuodami įsitikinkite, kad ašmenų dantų pjovimo kryptis (strėlės kryptis diske) sutaptų su strėlės kryptimi, esančios ant prietaiso apsaugos.
Naudokite diskinius pjūklus, kuriuos rekomenduoja gamintojas.
Niekada nespauskite veleno blokavimo mygtuko, kai velenas sukasi.

Diskinio pjūklo ašmenų skaičiaus parinkimas:
10-24 - stora mediena (kieta arba minkšta), drožlių plokštė
Išilginis pjūvis (išilgai medžio pluoštų)
18-40 - plona mediena, drožlių plokštė su laminato sluoksniu arba be jo, medienos danga. Preciziškas greitas pjūvis išilgai arba skersai medžio pluoštų.
30-80 - plokštės danga ir užbaigimai, paprastos arba brangios medienos plokštės (vienpusės arba dvipusės), plonos plokštės, plastmasė, organinis stiklas. Labai preciziškas pjūvis, įpjautas paviršius be išpešiojimų.
80-120 - kieta mediena, dirbtinų medžiagų plokštės. Labai preciziškas pjūvis.

10. Pakeičiamos dalys ir priedai

Kad pirkti atsargines dalis ir aksesuarus reikia susisiekti su Dedra Exim servisu. Kontaktiniai duomenys duomenys yra 1 instrukcijos puslapyje.
Atsarginių dalių užsakymo metu prašome pateikti serijos numerį, patalpintą vardinėje lentelėje, o taip pat
dalies išmontavimo piešinio numerį.
Garantinio laikotarpio galiojimo metu taisymai yra atliekami pagal taisykles pateikiamas garantijos lape. Reklamuojamą produktą prašome pateikti taisymui pirkimo vietoje (pardavėjas įsipareigoja priimti reklamuojamą produktą), nusiųsti į servisą esantį arčiausią gyvenamosios vietos (servisų skaičius www.dedra.pl) arba siųsti į Dedra Exim centrinį servisą. Maloniai prašome pridėti garantinę kortelę. Pasibaigus garantijos laikotarpiui taisymus atlieka centrinis servisas. Pažeistą produktą reikia siųsti į servisą (siuntimo išlaidas padengia vartotojas).

11. Savarankiškas defektų pašalinimas

DEMESIO **Prieš pradedant savarankišką defektų pašalinimą, reikia išjungti prietaisą iš elektros maitinimo.**

Problema	Priežastis	Sprendimai
Mašina neveikia	Maitinimo laidas netinkamai prijungtas	Įstumkite kištuką giliau į lizdą arba patikrinkite ar nepažeistas maitinimo laidas
	Maitinimo laidas pažeistas s	Persiųsti į servisą
	Lizde nėra įtampos	Patikrinkite lizdo įtampą, patikrinkite ar suveikė saugiklis
	Sudėvėti variklio šepetėliai	Šepečius pakeiskite naujais
	Sugadintas jungiklis	Persiųsti į servisą
Variklis perkaista	Ventiliacijos angos yra užkimštos	Išvalykite ventiliacijos angas
Mašina sunkiai užsiveda	Diskinio pjūklo kamera užpildyta drožlėmis dėl užkimštos drožlių priėmimo sistemos	Nuvalykite drožlių išmetimo kanalą, Ištuštinkite maišą surinkantį atliekas
Mašina neužsiveda	Užtrinti variklio guoliai	Persiųsti į servisą
Po ilgesnio naudojimo mašina praranda galią, pjaunant jaučiamas yra degančios medienos kvapas.	Atšipęs diskinis pjūklas	Diskinį pjūklą pakeiskite nauju.

12. Prietaiso elementai

1. Pjūklo korpusas – 1 vnt. 2. Stalo padidinimo elementas (ilgis) – 1 vnt. 3. Stalo padidinimo elementas (plotis) – 2 vnt. 4. Skersinis apribojimo elementas – 1 vnt. 5. Pjovimo disko apsauga – 1 vnt. 6. Lygiagretis apribojimo elementas – 1 vnt. 7. Kreipiančioji – 1 vnt. 8. Pjovimo staklių kojos – 4 vnt. 9. Kojų horizontalūs kronšteinai – 8 vnt. 10. Šoninio stalo didinimo elemento kronšteinai – 4 vnt. 11. Stabilizatorius - 2 vnt. 12. Stūmiklis – 1 vnt. 13. Guminiai kojų elementai – 4 vnt. 14. 6 mm veržlės – 32 vnt. 15. 6 mm spyruokliniai tarpikliai – 24 vnt. 16. 6 mm plokšti tarpikliai – 24 vnt. 17. Varžtai su apvalia galvute 6x12 mm – 24 vnt. 18. Varžtai su šešiakampe galvute 6 mm, su plokščiu ir spyruokliniu tarpikliu – 12 vnt. 19. Raktai: šešiabriaunis - 1 vnt.,plokščias – 2 vnt.; Diskiniai pjūklai: 254/30/24T, 254/30/40T, 254/30/60T

13. Informacija naudotojams apie sunaudotos įrangos utilizavimą (taikoma naudojant buityje)



Ant gaminių arba pridedamuose dokumentuose nurodytas simbolis rodo, kad sugedusios elektros ar elektroninės įrangos negalima išmesti kartu su buitinėmis atliekomis. Jei norite atsikratyti, pakartotinai panaudoti ar utilizuoti komponentus, teisinga juos nuvežti į specializuotą surinkimo punktą, kur jie bus priimti nemokamai. Informaciją apie naudotos įrangos surinkimo vietas teikia vietos valdžios institucijos, pvz., savo interneto svetainėse.
Teisingas produkto utilizavimas padeda išsaugoti gamtos išteklius ir išvengti neigiamų padarinių žmonių sveikatai ir aplinkai, galinčių atsirasti dėl produkte esančių potencialiai pavojingų medžiagų, mišinių ir sudedamųjų dalių.

Už netinkamą atliekų šalinimą gresia baudos pagal atitinkamus vietos teisės aktus.
ES šalių naudotojai: Jei norite išmesti elektros ar elektroninę įrangą, kreipkitės į artimiausią prekybos vietą arba tiekėją, kuris jums suteiks daugiau informacijos.
šalinimas ne Europos Sąjungos šalyse: Šis simbolis taikomas tik Europos Sąjungos šalims. Jei norite išmesti šį gaminį, kreipkitės į vietos valdžios institucijas arba pardavėją dėl tinkamo šalinimo būdo.

Garantinis lapas

na

Diskinis pjūklas medienai

Katalogo Nr: DED7754T3 Partijos numeris: .....

(toliau – Produktas)

Produkto pirkimo data: .....

Pardavėjo antspaudas

Pardavėjo parašas ir data: .....

Vartotojo pareiškimas:

Patvirtinu, kad buvau informuotas apie garantijos sąlygas ir taisyklių, išvardytų Naudojimo instrukcijoje ir Garantiniame lape, nepaisymo pasekmes. Šios garantijos sąlygos yra man žinomos, ką patvirtinu savo parašu:

....

data ir vieta vartotojo parašas

I. Atsakomybė už Produktą:

1. Garantijos suteikėjas – „DEDRA EXIM“ Sp. z o.o. su būstine adresu: ul. 3 Maja 8, 05-800 Pruškuvas, KRS 0000062517, Varšuvos apylinkės teismas, Valstybinio teismo registro XIV ūkinis skyrius, Mokesčiu mokėtojo kodas 527-020-49-33, Įstatinis kapitalas: 100 980,00 PLN.
2. Šiame garantiniame lape nurodytomis sąlygomis Garantijos suteikėjas suteikia garantiją Produktui iš Garantijos suteikėjo asortimento.
3. Garantijos pagrindu atsakomybė yra priimama tik už defektus, esančius Produkte jo išdavimo Vartotojui metu.
4. Garantijos pagrindu Vartotojas gauna teisę nemokamai suremontuoti Produktą, jei defektas buvo aptiktas garantijos galiojimo metu. Apie Produkto remonto būdą (remonto atlikimo metodą) sprendžia Garantijos suteikėjas. Jei Garantijos suteikėjas nuspręstų, kad remontas yra neįmanomas, Garantijos suteikėjas pasilieka sau teisę pakeisti elementą su defektu arba visą Produktą kitu, veikiančiu teisingai, sumažinti Produkto kainą arba anuliuotu sutartį.
5. Vartotojo, kuris pagal 1964 m. balandžio 23 d. Civilinį kodeksą nėra laikomas vartotoju, atveju Garantijos suteikėjo atsakomybė dėl kompensacijos, susijusi su šia garantija ir (arba) jos sudarymu ir vykdymu, nepriklausomai nuo formos, yra apribota iki maksimaliai Produkto su defektu vertės.

II. Garantijos laikotarpis

Produkto elementai, kuriems veikia garantija	Garantinės apsaugos trukmė
Diskinis pjūklas medienai	24 mėnesiai, skaičiuojant nuo Produkto pirkimo datos, nurodytos šiame Garantiniame lape

III. Naudojimosi garantija sąlygos

1. Vartotojas privalo patiekti užpildytą Produkto Garantinį lapą ir Produkto pirkimą patvirtinantį dokumentą (pvz. kasos čekis, sąskaita-faktūra ir pan.). Tam, kad pretenzijos nagrinėjimo procesas vyktų sklandžiai, rekomenduojama, kad Vartotojas kartu su Produktu perduotų visus elementus, nurodytus „Komplektacijos sąraše“, esančiame Naudojimo instrukcijoje.
2. Vartotojas privalo laikytis Naudojimo instrukcijoje ir Garantiniame lape nurodytų rekomendacijų..
3. Garantija galioja tik Lenkijos Respublikos ir ES teritorijoje.
4. Garantija neapima Produkto defektų, atsiradusių dėl to, kad:
a. Vartotojas nesilaikė sąlygų, nurodytų Naudojimo instrukcijoje, ypač susijusių su teisingu naudojimu, priežiūra ir valymu;
b. Vartotojas naudojo priežiūros ar valymo priemones, neatitinkančias sąlygas nurodytas Naudojimo instrukcijoje;
c. Vartotojas netinkamai sandėliavo ir transportavo Produktą;
d. Vartotojas savarankiškai keitė ir (arba) modifikavo Produktą, negavęs Garantijos suteikėjo sutikimo;
e. Vartotojas naudojo Produkte eksploatacines medžiagas, neatitinkančias Naudojimo instrukcijos sąlygų
5. Vartotojas, kuris pagal 1964 m. balandžio 23 d. Civilinį kodeksą nėra laikomas vartotoju, praranda garantiją Produktui, jei:
- Vartotojas pašalino, pakeitė arba sugadino serijos numerius, datas ir informacines lenteles;
- Vartotojas pažeidė plombas arba ant jų matosi Vartotojo veiksmų pėdsakai.
6. Dėmesio! Veiksmus, susijusius su kasdieniu Produkto aptarnavimu, nurodytu pvz. Naudojimo instrukcijoje, Vartotojas atlieka pats ir savo sąskaita.

IV. Pretenzijos pateikimo procedūra:

1.Pastebėjus, kad Produktas veikia neteisingai, prieš pateikiant pretenziją, reikia įsitikinti, kad visi veiksmai, aprašyti Naudojimo instrukcijoje, buvo atlikti teisingai.
2. Pretenziją rekomenduojama pateikti nedelsiant, geriausiai per 7 dienas nuo Produkto defekto aptikimo. Vartotojas, kuris pagal 1964 m. balandžio 23 d. Civilinį kodeksą nėra laikomas vartotoju, praranda garantiją Produktui, jei nepateikia pretenzijos per 7 dienas.
3. Pretenziją galima pateikti pvz. Produkto pirkimo punkte, garantiniame servise arba raštu adresu: „DEDRA EXIM“ Sp. z o. o., ul. 3 Maja 8, 05-800 Pruškuvas.
4. Vartotojas gali pateikti pretenziją, pasinaudodamas blanku, kuris yra internetinėje svetainėje: www.dedra.pl (Pretenzijos garantiniame laikotarpyje pateikimo forma).
5. Garantinių servisų atskirose šalyse adresai yra nurodyti svetainėje: www.dedra.pl. Jei konkrečioje šalyje nebūtų garantinio serviso, pretenzijas dėl garantijos rekomenduojama siųsti adresu: „DEDRA EXIM“ Sp. z o. o., ul. 3 Maja 8, 05-800 Pruškuvas, Lenkija.
6. Mąjąc Dėl Vartotojo saugumo draudžiama naudoti Produktą su defektais.
7. Dėmesio!!! Produkto su defektais naudojimas kelia pavojų Vartotojo sveikatai ir gyvybei.
8. Veiksmai, susiję su garantija, bus atlikti per 14 darbo dienų skaičiuojant nuo Produkto, dėl kurio yra pateikiama pretenzija, pristatymo dienos.
9. Prieš pristatant Produktą, dėl kurio yra pateikiama pretenzija, rekomenduojama jį nuvalyti. Produktą, dėl kurio yra pateikiama pretenzija, reikia kruopščiai supakuoti, kad jis būtų apsaugotas nuo pažeidimų transporto metu – rekomenduojama pristatyti produktą originalioje pakuotėje.
10. Garantijos laikotarpis yra pratęsiamas tiek, kiek Vartotojas negalėjo juo naudotis dėl garantijos apimto defekto.
Gwarancja Ši garantija neriboja, neišskiria bei nesustabdo Vartotojo teisių dėl parduotos prekės neatitikimo arba prekės defekto.
Vadovaudamiesi 2016 m. balandžio 27 d. Europos Parlamento ir Tarybos reglamento (ES) 2016/679 dėl fizinių asmenų apsaugos tvarkant asmens duomenis ir dėl laisvo tokių duomenų judėjimo ir kuriuo panaikinama Direktyva 95/46/EB 13 straipsnio 1 ir 2 dalimis, informuojame, kad

1. Formoje pateiktų jūsų asmens duomenų valdytojas yra DEDRA-EXIM sp. z o.o., kurios registruota buveinė yra Pruszkowe, 3 Maja g. 8, 05-800 Pruszkow (toliau: "Administratorius").
2. Jūsų duomenys bus tvarkomi tik siekiant atlikti prietaiso garantijos procedūrą pagal Bendrojo duomenų apsaugos reglamento 6 straipsnio 1 dalies b punktą (toliau: „BDAR“) Duomenys teikiami savanoriškai, tačiau jie būtini garantijos procedūrai
3. Jūsų duomenys bus tvarkomi garantijos procedūros vykdymo nagrinėjimo laikotarpiu ir archyvavimo tikslais, jei prireiktų apsiginti nuo galimų pretenzijų Administratoriui, bet ne ilgiau nei iki tol, kol joms įvyks senaties terminas.
4. Jūsų duomenys gali būti atskleisti tik tiems subjektams, kurie tvarko duomenis duomenų administratoriaus vardu pagal rašytinę asmens duomenų tvarkymo pavedimo sutartį, teikiančią: techninės paslaugas, hosting'o ar interneto svetainės priežiūros paslaugas, IT paslaugas, kurjerių paslaugas. Administratoriaus tiekėjai privalo užtikrinti duomenų saugumą ir laikytis galiojančių teisės aktų reikalavimų, susijusių su asmens duomenų apsauga, ir negali naudoti patikėtų asmens duomenų kitais nei sutartyje su Administratoriumi nurodytais tikslais.
5. Jūsų duomenys nebus tvarkomi automatizuotomis priemonėmis, įskaitant profiliavimą, ir nebus perduodami trečiajai šaliai / tarptautinei organizacijai.
6. Bet kuriuo metu turite teisę susipažinti su savo duomenų turiniu ir teisę ištaisyti, ištrinti, apriboti duomenų tvarkymą, teisę į duomenų perkeliamumą, teisę prieštarauti bet kuriuo metu.
7. Visais klausimais, susijusiais su administratoriaus atliekamu jūsų asmens duomenų tvarkymu, galite kreiptis šiuo el. pašto adresu: daneosobowe@dedra.pl.;
8. Turite teisę pateikti skundą tinkamai duomenų apsaugos institucijai;

LV Satura rādītājs

1. Attēli un zīmējumi
2. Ierīces pielietojums
3. Lietošanas ierobežojumi
4. Tehniskie dati
5. Sagatavošana darbībai
6. Pieslēgšana tīklam
7. Ierīces ieslēgšana
8. Ierīces lietošana
9. Tekošas tehniskas apkopes darbības
10. Rezerves daļas un piederumi
11. Patstāvīga avāriju novēršana
12. Ierīces komplektācija
13. Informācija lietotājiem par elektrisku un elektronisku iekārtu likvidēšanu
14. Garantijas karte

Oriģinālās instrukcijas tulkojum

Atbilstības deklarācija ir pievienota instrukcijai kā atsevišķs dokuments. Atbilstības deklarācijas neesamības gadījumā sazinieties ar uzņēmumu Dedra Exim Sp. z o.o.
Vispārīgie drošības noteikumi ir pievienoti instrukcijai kā atsevišķa brošūra.

BRĪDINĀJUMS. Izlasiet visus brīdinājumus, kas apzīmēti ar simbolu, un visas instrukcijas.

Zemāk norādīto brīdinājumu un drošības norādījumu neievērošana var kļūt par elektrošoka, ugunsgrēka vai smagu traumu iemeslu.

Saglabājiet visus brīdinājumus un instrukcijas turpmākajai lietošanai.

2. Ierīces pielietojums

Ripzāģis ir paredzēts cietās un mīkstās koksnes, koksnveida materiālu (saplāksnis, skaidu plāksnes u.tml.) un plastmasas materiālu griešanai. Ierīce ļauj veikt pamata koka elementu griešanas darbības: zāģēšana garenvirzienā un šķērsvirzienā, slīpa zāģēšana, kas ir detalizēti aprakstīta turpmāk instrukcijā.
Pieļaujam iekārtas izmantošanu remonta-būvniecības darbos, remonta rūpnīcās, amatieru darbos, ja vienlaikus būs ievēroti lietošanas nosacījumi un pieļaujami darba apstākļi, noteikti lietošanas instrukcijā.

3. Lietošanas ierobežojumi

Ierīci var lietot tikai atbilstoši tālāk sniegtajiem „Pieļaujamajiem darba apstākļiem".
Įrenginys su diskinių pjūklu medienai gali būti naudojamas tik pagal žemiau esančias Leistinas darbo taisykles. Įrenginys gali būti naudojamas tik su diskiniais pjūklais su karbido dantimis. Detali informacija nurodyta skirsnyje „Rekomenduojami diskiniai pjūklai", Draudžiama montuoti diskinius pjūklus skirtus pjauti kitas medžiagas (metalus, keramiką, gipso kartono plokštes ir pan.). Taip pat draudžiama pjauti kitas medžiagas, kurios nėra mediena arba plastikas. Savavališkas mechaninės ir elektros sandaros keitimas, bet kokios modifikacijos, priežiūros veiksmai, kurie nėra aprašyti Naudojimo instrukcijoje, bus laikomi neteisėtais, kurie anuliuoja Atitikties deklaraciją ir vartotojo teises pasinaudoti garantiniu aptarnavimu.
Patvaļīgas izmaiņas mehāniskajā un elektriskajā uzbūvē, visādas modifikācijas, apkalpošanas darbības, kas nav aprakstītas instrukcijā, tiek uzskatītas par nelikumīgām un noved pie tūlītējās garantijas tiesību zaudēšanas un atbilstības deklarācijas spēka zaudēšanas.
Ierīces lietošana, kas neatbilst pielietojumam vai lietošanas instrukcijai, noved pie tūlītējās garantijas tiesību zaudēšanas.

Pieļaujamie darba apstākļi
Darba režīms S6 40%
Ierīci var lietot tikai slēgtās telpās, ar pareizi strādājošu ventilāciju5.
Tehniskie dati

4. Tehniskie dati

Model	DED7754T3
Elektros variklis – vienfazis, komutatorinis	
Darbinė įtampa	230V~, 50Hz
Nominali variklio galia	2000 W
Sukimosi greitis tuščioje eigoje	4800 sūk. / min.
Dantyto diskinio pjūklo skersmuo	254 mm
Diskinio pjūklo skylutės skersmuo	30 mm
Apsaugos klasė	II
Pagrindinio stalo matmenys	630 x 430 mm
Maks. pjovimo aukštis pjaunant 900 kampu	87 mm
Maks. pjovimo aukštis pjaunant 450 kampu	45 mm
Darbinės galvutės judėjimo kampo diapazonas	0÷45°
Atliekų išmetimo antgalio skersmuo išor./vid.	39,5 mm/34,5 mm
Triukšmo emisija (pagal ISO7960 Priedas A 2/95) su apkrova:	
Garso slėgio lygis LPA	93,5 dB(A)
Garso galios lygis LWA	106,5 dB(A)
Matavimo paklaida (KPA, KWA)	3 dB(A)
Svoris	24 kg

Informācijas par troksni
Trokšņa emisija ir noteikta atbilstoši EN 62841-1, vērtības ir norādītas iepriekš sniegtajā tabulā.

UZMANĪBU Troksnis bar novest pie dzirdes bojāšanas. Darba laikā vienmēr lietojiet dzirdes aizsardzības līdzekļus!

Deklarētā kopējā trokšņa emisijas vērtība ir izmērīta, izmantojot standarta testa metodi, un var tikt izmantota, lai salīdzinātu vienu ierīci ar otru. Norādītais trokšņa līmenis var tikt izmantots arī pakļautības trokšņa iedarbībai iepriekšējai novērtēšanai. trokšņa līmenis faktiskās ierīces lietošanas laikā var atšķirties no deklarētajām vērtībām atkarībā no darba instrumentu izmantošanas veida, jo īpaši no apstrādājama priekšmeta veida un nepieciešamības noteikt līdzekļus, kuru mērķis ir nodrošināt lietotāja aizsardzību. Lai precīzi novērtētu iedarbību faktiskajos lietošanas apstākļos, ir jāņem vērā visas darbības cikla daļas, kas aptver arī periodus, kad ierīce ir izslēgta vai ir ieslēgta, bet netiek izmantota darbam.

5. Sagatavošana darbībai

UZMANĪBU Veicot visas darbības, kontaktdakšai ir jābūt atslēgtai no kontaktligzdas.

Nem teljes vagy hibás eszköz használata veszélyt jelent a felhasználóra.

Pēc iepakojuma atvēršanas pārliecinieties, ka ierīcē ietilpst visi paredzēti elementi. Ja komplektā trūkst kaut kādu elementu, sazinieties ar pārdevēju.

Darba pamatnes salikšana
Savienojiet iepakojumā esošās kājas ar apakšējiem (ar štancējumu) un augšējiem (bez štancējumiem) horizontālajiem balsteņiem (att. A). Pieskrūvējiet augšējo balsteni pie kājas ar diviem skrūvju komplektiem (att. B.1), un apakšējo — ar vienu komplektu (att. B.2).
Pēc pamatnes saskrūvēšanas ar M10 atslēgu uzstādiet gumijas uzliktņus uz kājām.

Zāģripas uzstādīšana

UZMANĪBU Lai nodrošinātu ierīces transportēšanas drošību, griešanas dziļuma regulēšanas kloķis un piedziņas bloka slīpuma poga ir demontēti.

Pirms ierīces lietošanas tos uzstādiet.
Sastāvdaļu uzstādīšanas secība:
1. atskrūvējiet skrūvi (montāžas K attēls, pozīcija Nr. 47) no kloķa kāta (K attēls, pozīcija Nr. 45).
2. Uzlieciet piedziņas bloka slīpēšanas rokturi (D attēls, gab. Nr. 5) uz roktura kāta (K attēls, gab. Nr. 45) tā, lai piedziņas bloka slīpēšanas roktura zobiņi sakristu ar joslu, kas atrodas uz zāģa korpusa.
3. Uzvelciet kloķa sviru (D attēls, pozīcija Nr. 3) uz kloķa tapas.
4. Pievelciet kloķa sviru ar skrūvi, pārliecinoties, ka kloķis ir stingri ievietots.
Izmantojot skrūvgriezi, atskrūvējiet skrūves, kas stiprina plastmasas ieliktni pie ierīces darba galda. Iestatiet leņķi 0° uz leņķa skalas (att. D.2). Izmantojot kloķi, kas ietilpst komplektā (att. D.3), paceliet vārpstu līdz maksimālajam augstumam.
Izmantojot atslēgas, kas ietilpst komplektā, atskrūvējiet zāģripas piespiedējuzgriezni (att. E) un noņemiet piespiedējgredzenu.
Uzstādiet jaunu zāģripu, pievēršot īpašu uzmanību tam, lai griešanās virziens uz zāģripas atbilstu griešanās virzienam uz augšējā zāģripas pārsega. Uzlieciet piespiedējgredzenu un pievelciet piespiedējuzgriezni. Uzstādiet plastmasas ieliktni darba galdā un pieskrūvējiet to ar skrūvēm.

Zāģripas piesegt uzstādīšana
Uzlieciet pārsegu uz šķelšanas ķīļa. Izvelciet garu skrūvi cauri caurumam pārsegā un ķīlī. Uzlieciet uzgriezni uz skrūves un pievelciet to tā, lai pārsegs automātiski atgrieztos miera stāvoklī.

Horizontālās vadīklas uzstādīšana
Gareniskas griešanas gadījumā uzbīdiet horizontālās vadīklas mezglu uz darba galda lineāla. Bloķējiet vadīklu uz darba galda ar rokturi apakšējā stāvoklī (att. G). Pārbaudiet vadīklas paralēlumu attiecībā uz zāģripu, pievelciet skrūves uz vadīklas.

Leņķa vadīklas uzstādīšana
Ievadiet leņķa vadīklu vienā no rievām darba galdā (att. F). Lai labāk izvietotu garākus priekšmetus, var paplašināt leņķa vadīklu, izmantojot uzliktni. Atlaidiet vaļīgāk skrūvi uz leņķa vadīklas, uzstādiet vadīklu vēlamā leņķī, kas norādīts uz skalas, un pievelciet skrūvi.

Elementu darba galda izmēru palielināšanai uzstādīšana
Lai palielinātu darba galda izmērus, izmantojiet elementus, tā izmēru palielināšanai. Nostipriniet tos pie ierīces galda, izmantojot pieejamas skrūves. Atbalstiet to papildus ar diviem balsteņiem (garākie balsteņi ir paredzēti elementam, kas palielina galda garumu, un īsākie — elementiem, kas palielina galda platumu).
Įrenginio pajungimas prie surinkėjo sistemos
Galinėje įrenginio sienelėje yra surinkėjo pajungimo antgalis. Atsukus nuo korpuso, patikrinti, prie kurios pusės bus pajungta siurbimo žarna, ir teisinga puse pritvirtinti antgalį prie korpuso. Pjovimo metu naudojant surinkėją, efektyviai padidėja atliekų šalinimas, kas neleidžia kauptis atliekoms įrenginyje ir pagerina darbo komfortą.
Prieš pradedant įrenginio naudojimą, reikia pašalinti apsauginį įpakavimą esantį aplink variklį. Tam reikia:
1. atsukti 4 varžtus, tvirtinančius pagrindą (žiūr. montavimo pav. poz. 5) ir nuimti pagrindo plokštę.
2. pašalinti apsauginį įpakavimą, esantį aplink variklį.
3. užsukti pagrindo plokštę.

Pajungimas prie tinklo
Prieš paleisdami prietaisą, patikrinkite ar maitinimo įtampa atitinka vertę pateiktą vardinių duomenų lentelėje.Staklių maitinamoji sistema turi būti atlikta pagal pagrindinius reikalavimus, nustatančius elektros sistemų veikimą, ir atitikti saugaus naudojimo reikalavimus. Minimalaus maitinamojo laido skersmens ir minimalios saugiklio vertės parametrai, priklausantys nuo prietaiso galios, yra nurodyti žemiau esančioje lentelėje.

6. Pieslēgšana tīklam

Pirms ierīces pieslēgšanas elektrības avotam pārliecinieties, ka barošanas spriegums atbilst nominālajai vērtībai, kas norādīta datu plāksnītē.
Barošanas sistēmai ir jābūt izpildītai atbilstoši pamatprasībām attiecībā uz elektriskajām sistēmām un jāatbilst lietošanas drošības prasībām. Barošanas kabeļa minimālā šķērsgriezuma un nominālās drošinātāja vērtības parametri atkarībā no ierīces jaudas ir norādīti tālāk sniegtajā tabulā:

Ierīces jauda [W]	Vada minimālais šķērsgriezums [mm2]	C tipa drošinātāja minimālā vērtība [A]
1400÷2300	1,5	16

Sistēma ir jāizpilda elektriķim ar atbilstošu kvalifikāciju. Izmantojot pagarinātājus pievērsiet uzmanību tam, lai dzīslas šķērsgriezums nebūtu mazāks par tabulā norādīto. Novietojiet elektrisko kabeli tā, lai darbības laikā tas nebūtu pakļauts pārgriešanas riskam. Neizmantojiet bojātus pagarinātājus.
Periodiski pārbaudiet barošanas kabeļa tehnisko stāvokli. Nevelciet aiz barošanas kabeļa.

7. Ierīces ieslēgšana

⚠ UZMANĪBU Pirms ierīces iedarbināšanas ir obligāti jāveic darbības, kas aprakstītas nodaļā "Sagatavošana darbībai".

Įrenginio valdymo mygtukas yra kairiame įrenginio korpuso kampe. Įjungiklio mygtukas „I" yra skirtas įjungti įrenginį, mygtukas „0" yra skirtas išjungti (pav. D.4). Nuotraukoje parodyta rankena (poz. D.3) yra naudojama pjovimo gylio reguliavimui. Variklio ir pjovimo disko nuleidimas atliekamas pasukant rankeną pagal laikrodžio rodyklę. Rankenos ašyje yra darbinių nustatymų blokavimo reguliatorius (poz. D.1), šalia yra pjovimo disko kampo rodiklis (poz. D.2). Nustatymai yra blokuojami, kai reguliatorius yra stipriai užsuktas (pagal laikrodžio rodyklę). Reguliatorių galima atpalaiduoti tik tuomet, kai yra keičiami nustatymai. Pasukant antrą rankeną, yra keičiamas pjūklo kampas (įstrižas pjovimas). Negalima keisti nustatymų, kai žiedas yra užsuktas.

8. Ierīces lietošana

Šajā nodaļā aprakstītu uzstādīšanas darbību var veikt tikai pēc ierīces atslēgšanas no elektroapgādes. Tikai pēc uzstādīšanas darbības pabeigšanas ierīce var būt pieslēgta pie elektroapgādes.

Gareniskā griešana
Uzstādīt griešanas disku vertikālā pozīcijā (leņķis uz skalas 0), saskaņā ar zīm. C, iepriekšēji atslābinot - pēc uzstādīšanas piestiprinot - iestādījumu blokādi. Diska uzstādīšanu veicam, attiecīgi rotēšot stūru uzstādīšanas kloķi. Uz darba galda novietot paralēlu vadītāju. Vadīkla ir apgādāta ar iespīlēšanas sviru, ar iespīlēšanas spēka regulēšanu.
Iespīlēšanas spēks palielinās, kad svira ir ieskrūvēta rotējot to gar griezes ass. Vadīkla jābūt montēta tā, lai to nevarētu ar roku kustoties uz darba galda.
Vadīklu var montēt no ierīces galda labas puses. Vadīklas uzstādīšanu pēc izmēra ļauj milimetra mērogs, kas atrodas uz galda.
Ieslēgt ierīci, veikt griešana operāciju.

Slīpa griešana
Uz zimējuma D ir uzrādīta ierīce gatava slīpai griešanai. Atslābināt iestādījumu blokādes spaili, rotējot ar leņķa uzstādīšanas kloķi, lai griešanas diska leņķa slīpuma rādītājs rādītu attiecīgu vērtību. Vēlreiz piespiest uzstādīšanas blokādes regulatoru.
Pirms ierīces iedarbināšanas piegrūst apstrādātu elementu no ripzāģa kreisas puses un attiecīgi noregulēt drošības kapuci (augšēju segumu).
Ieslēgt ierīci, veikt griešana operāciju.

Šķērsā griešana
DED7754T3 ierīce ir apgādāta ar leņķa slīdni (zīm. F), kura jābūt lietota šķērsai griešanai un slīpumiem (zīm. G). Lai to darītu, pozicionētāja līsti iebāzt vienā no diviem vadīšanas kanāliem darba galdā (viens no labas puses, viens no kreisas). Pareiza ierīces uzstādīšana tādai operācijai ir uzrādīta zīm. F. Sērijas griešanas gadījumā tāds pats izmērs jābūt samontēts ar attiecīgi uzstādītu paralēlu vadīklu.
Gareniskai vai šķērsai griešanai uzstādīšanas darbība var būt jebkurā veidā savienota. Attiecīga griešanas leņķa uzstādīšana leņķa slīdnī ir iespējama pēc attiecīga leņķa vērtības uzstādīšanas kloķi, skatot uz slīdņa skalas, un pēc tam pieskrūvējot kloķi. Pēc visu darbību pabeigšanas griezts materiāls var būt atbalstīts uz slīdņa.

Darba laikā nedrīkst atrasties ripzāģa griešanas zonā!
Materiālu novākšanai obligāti lietot bīdītāju (montāžas raksts, poz. 141), kas atrodas ierīces komplektā. Nedrīkst pietuvināt roku pie rotējoša ripzāģa!

9. Tekošas tehniskas apkopes darbības

⚠ UZMANĪBU Veicot visas apkalpošanas darbības, kontaktdakšai ir jābūt atslēgtai no kontaktligzdas

Kārtēju apkopes darbību veikt tikai, kad ierīce ir atslēgta no elektroapgādes.
Periodiski verificēt ripzāģa tehnisko stāvokli:
- pārbaudīt, vai uz virsmas nav skrambu, kas var nozīmēt ripzāģa sasprāgšanu,
- pārbaudīt, vai griešanas karbīda plāksnītes nav bojātas,

Regulāri tīrīt ripzāģa kameru, tieši notīrīšot skaidu atmešanas kanālu. Ierīce ir apgādāta ar atlieku novākšanas sistēmu griešanas laikā, pie kuras ir iespējama ēveļskaidu sūces pieslēgšanu, lai uzlabotu darba komfortu. Pieslēgšanas īscaurule atrodas ierīces aizmugurējā daļā. Katrā gadījumā notīrīt elektrodzinēja vēsināšanas ventilācijas spraugu. Regulāri tīrīt no skaidām visu ierīci. To vislabāk darīt ar saspiestu gaisu. Regulāri ieeļļot ar mašīnas eļļu visus kustamus elementus (var būt izmantots, piem., WD40)

Înlocuirea ferăstrăului circular
La înlocuirea ferăstrăului circular purtați mănuși de protecție. La contactul cu ferăstrăul circular există riscul de rănire.
Folosiți ferăstraie circulare a căror turația maximă este mai mare decât viteza de rotație a mașinii fără sarcină.
În timpul montajului asigurați-vă că direcția de tăiere a dinților (sensul săgeții pe disc) se potrivește cu sensul săgeții de pe apărătoarea dispozitivului.
Utilizați ferăstraie circulare recomandate de producător.
Niciodată nu apăsați butonul de blocare a axului în timp ce axul se rotește.
Griežot materiālu ar lielu pārvietošanu, ierīce izslēgs sakarā ar uzstādītu nodrošinājumu (rīcība ir aprakstīta 8. punktā). Demontējiet plastmasas ieliktni pie zāģripas. Iestatiet leņķi 0° uz leņķa skalas. Izmantojot kloķi, paceliet vārpstu līdz maksimālajam augstumam.
Izmantojot atslēgas, kas ietilpst komplektā, atskrūvējiet zāģripas piespiedējuzgriezni un noņemiet piespiedējgredzenu.
Ripzāģa stiprināšana, mainīšana
Atslēgt kontaktdakšu no ligzdas Demontēt aizsardzības kapuci. Atskrūvēt diska plastmasas segumu (atskrūvēt 3 skrūves).
Ar divām atslēgām, kas atrodas ierīces komplektā, atskrūvēt ripzāģa spailes iespīlēšanas uzgriežņu. Ar atslēgām grābt tikai vietās, apzīmētās ar bultām zīm. H. Nobīdīt ārējo gredzenu. Noņemt ripzāģu no vārpstas. Uzstādīt jauno ripzāģi un to samontēt pretējā secībā.
Ripzāģa mainīšanu veikt ļoti uzmanīgi. Jauns ripzāģis ir ļoti ass un var ievainot roku pieskrūvēšanas laikā. Pēc ripzāģa krišanas salauž zobi.
Ripzāģa demontāžas laikā nekādā gadījumā nedrīkst grābt ar atslēgām vārpstu no iekšējas gredzena puses. Šis mašīnas fragments ir paredzēts ripzāģa precīzai uzstādīšanai. Pašiespīlēšanas atslēgas lietošana (ar lielu spēku) var deformēt ripzāģa novietošanas virsmu. Pat minimālās deformācijas var pasliktināt vai pilnīgi likvidēt ekspluatācijas īpašību. Garantijas prasības pēc tādas darbības vai apkalpošanas nebūs pazītas.
Katrreiz zāģa mainīšanas momentu izlietot ripzāģa kameras tiešai tīrīšanai un kustamo elementu eļļošanai. Darba galda vidus daļas nolietošanas gadījumā (sakarā ar bojājumiem izraisītiem lietošanas laikā) atdod ierīci servisam ar mērķi to mainīt. Patstāvīga mainīšana apdraud lietotāja drošību.
Ieteicami ripzāģi

Rūpnieciski ierīce ir apgādātā ar ripzāģi ar diametru 254 mm, caurumu 30 mm un 40 zobiem. Aprakstīta ripzāģa kataloga numurs ir H25040. Ierīce var būt apgādātā ar ripzāģiem ar lielāku zobu daudzumu (60 zobi - H25060, 80 zobi - H25080). Ierīces konstrukcija ir paredzēta darbam ar DEDRA ripzāģiem. Cita ražotāja ripzāģu lietošana ir pieļaujamā tikai, kad ripzāģa korpusa biezums ir ap 2,1 mm un zoba platums 2,8 mm.
Selectarea numărului de dinți ai lamei de tăiere a fierăstrăului circular pentru materialul care urmează a fi tăiat:
10-24 – Lemn gros (dur sau moale), plăci aglomerate.
Tăiere longitudinală (de-a lungul fibrelor lemnului)
18-40 – Lemn subțire, plăci aglomerate cu sau fără strat laminat, acoperiri din lemn. Tăiere precisă, rapidă, de-a lungul fibrelor de lemn sau transversal.
30-80 – Pentru plăcile de acoperire și finisare, pentru plăcile de lemn obișnuit sau prețios (1 sau 2 fețe), plăcile subțiri, din plastic sau plexiglas. Tăierea foarte precisă, suprafața nu are ruperi.
80-120 – Lemn tare, panouri din plastic. Tăiere foarte precisă.

10. Rezerves daļas un piederumi

Lai iegādātos rezerves daļas un piederumus, sazinieties ar uzņēmuma Dedra Exim servisa centru. Kontaktinformācija ir atrodama instrukcijas 1. lapā. Pasūtot rezerves daļas, norādiet datu plāksnītē norādīto partijas numuru un
daļas numuru no kopsalikuma rasējuma.
Garantijas periodā remonti tiek veikti saskaņā ar noteikumiem, kas norādīti garantijas kartē. Ierīce, uz kuru attiecas reklamācija, ir jānodod remontam iegādes vietā (pārdevējam tā ir jāpieņem), jānodod servisa centrā, kas atrodas vistuvāk dzīvesvietai (servisa centru saraksts ir pieejams tīmekļa vietnē www.dedra.pl), vai jānosūta uzņēmuma *Dedra Exim* galvenajā servisa centrā. Pievienojiet ierīcei aizpildīto garantijas karti. Pēc garantijas perioda remontus veic galvenais servisa centrs. Nosūtiet ierīci servisa centrā (sūtījuma izmaksas sedz lietotājs).

11. Patstāvīga avāriju novēršana

UZMANĪBU **Pirms patstāvīgas avāriju novēršanas sākšanas, atslēdziet ierīci no barošanas avota.**

Problēma	Cēlonis	Risinājums
Mašīna nedarbojas	Strāvas vads ir nepareizi pievienots vai bojāts	Iebīdiet kontaktdakšu kontaktligzdā dziļāk, pārbaudiet strāvas vadu.
	kontaktligzdā nav strāvas sprieguma	Pārbaudiet spriegumu kontaktligzdā, pārbaudiet, vai nav nostrādājis drošinātājs.
	Slēdzis ir bojāts	nomainiet slēdzi pret jaunu
Dzinējs pārkarst	Smirdīgas ventilācijas atveres	Iztīriet ventilācijas atveres
Mašīna ieslēdzas ar grūtībām	Zāģa asmens kamera ir piepildīta ar zāģu skaidām, jo ir aizsprostota zāģu skaidu savākšanas sistēma	Iztīriet zāģu skaidu izmešanas kanālu
	Iesprūduši motora gultņi	Veikt zāģa remontu
Mašīna zaudē jaudu pēc ilgstošas lietošanas, griešanas laikā jūtama dedzinātas koksnes smaka	Tukšs zāģa asmens	nomainiet zāģa asmeni pret jaunu.

12. Ierīces komplektācija

1. Zāģa korpuss - 1 gab. 2. Galda pagarinājums - 1 gab. 3. Galda paplašinājums - 2 gab. 4. Šķērss ierobežotājs - 1 gab. 5. Griešanas diska sargs - 1 gab. 6. Paralēls ierobežotājs - 1 gab. 7. Vadīkla - 1 gab. 8. Zāģa kājas - 4 gab. 9. Kāju horizontālie kronšteini - 8 gab. 10. Galda paplašinājuma kronšteini - 4 gab. 11. Stabilizētājs - 2 gab. 12. Bīdītājs - 1 gab. 13. Gumijas pēdiņas - 4 gab. 14. Uzgriežņi - 32 gab. 15. Atsperes paliktņi 6 mm - 24 gab. 16. Plakani paliktņi 6 mm - 24 gab. 17. Skrūves ar apaļu galviņu 6x12 mm - 24 gab. 18. Skrūves ar sešstūru galviņu 6 mm ar plakaniem un atsperes paliktņiem - 12 gab. 19. Atslēgas: ampulas - 1 gab., plakana - 2 gab. 20. Ripzāģi: 254/30/24T, 254/30/40T, 254/30/60T.

13. Informācija lietotājiem par nolietotas elektroierīces utilizāciju (mājsaimniecības vajadzībām)

Simbols, kas redzams uz izstrādājumiem vai pievienotajā dokumentācijā, norāda, ka bojātas elektriskās vai elektroniskās iekārtas nedrīkst izmest kopā ar sadzīves atkritumiem. Ja vēlaties atbrīvoties no sastāvdaļām, atkārtoti izmantot vai reģenerēt, pareizi ir nogādāt tās specializētā savākšanas punktā, kur tās tiks pieņemtas bez maksas. Informāciju par lietotu iekārtu savākšanas punktu atrašanās vietu sniedz vietējās iestādes, piemēram, savās tīmekļa vietnēs.
Pareiza produkta utilizācija palīdz saglabāt dabas resursus un izvairīties no negatīvas ietekmes uz cilvēku veselību un vidi, kas var rasties produkta sastāvā esošo potenciāli bīstamo vielu, maisījumu un sastāvdaļu dēļ.
Par nepareizu atkritumu apglabāšanu draud sodi saskaņā ar attiecīgajiem vietējiem noteikumiem.
Lietotāji ES valstīs: Ja nepieciešams atbrīvoties no elektriskām vai elektroniskām iekārtām, sazinieties ar tuvāko tirdzniecības vietu vai savu piegādātāju, kas jums sniegs papildu informāciju.
apglabāšana valstīs ārpus Eiropas Savienības: Šis simbols attiecas tikai uz Eiropas Savienības valstīm. Ja vēlaties šo izstrādājumu izmest, sazinieties ar vietējām iestādēm vai izplatītāju, lai noskaidrotu pareizo utilizācijas metodi.

Garantijas talons

uz

Diska koksnes griezējs

Kataloga Nr: DED7754T3 Partijas numurs:.....

(turpmāk saukts **Produkts**)

Produkta iegādes datums: .....

Pārdevēja zīmogs

Datums un pārdevēja paraksts: .....

Lietotāja apliecinājums:

Ar šo apliecinu, ka saņēmu informāciju par garantijas nosacījumiem, kā arī par Lietošanas instrukcijas un Garantijas talona norādījumu neievērošanas sekām. Garantijas nosacījumi ir man zināmi, ko apliecinu ar savu rokraksta parakstu:

....

datums un vieta Lietotāja paraksts

I. Atbildība par Produktu

1. 3 Maja 8, 05-800 Pruszków, Polija, reģistrācijas numurs KRS 0000062517, Varšavas Rajona Tiesa Varšavā, Valsts tiesas reģistra XIV. Saimnieciskā nodaļa, NMR kods (NIP) 527-020-49-33, Pamatkapitāls: 100 980,00 PLN.
2. Saskaņā ar noteikumiem, minētiem šajā Garantijas talonā, Garants piešķir garantiju Produktam, kuru izplata Garants.
3. Garantijas atbildība apņem tikai defektus, izraisītu pēc iemesliem, esošiem Produkta Lietotājam nodošanas laikā.
4. Sakarā ar garantiju Lietotājam ir tiesības prasīt bezmaksas uzlabot Produktu, ja defekts tiks konstatēts garantijas laikā. Produkta uzlabošanas veids (remonta izdarīšanas metode) ir atkarīgs no Garanta uzskata. Gadījumā, kad Garants konstatēs, ka remonts nav iespējams, Garantam ir tiesības mainīt bojātu elementu vai visu Produktu uz brīvu no defektiem, samazināt Produkta cenu vai atteikties no līguma.
5. Attiecībā uz Lietotājam, kas nav patērētājs 1964. gada 23. aprīļa Likuma "Civillikums" izpratnē, Garanta kompensācijas atbildība par zaudējumiem, savienotiem ar garantiju un/vai sakarā ar noslēgšanu un izpildīšanu, neatkarīgi no tiesiskām attiecībām, ir ierobežota tikai līdz nekvalitatīva Produkta vērtībai.

II. Garantijas laiks

Produkta elementi, apņemti ar garantiju	Garantijas aizsardzības laiks
Diska koksnes griezējs	24 mēneši, skaitot no Produkta iegādes datuma norādīta Garantijas talonā

III. Garantijas lietošanas nosacījumi

1. Aizpildīts Lietotāja Produkta Garantijas talons ar Lietotāja dokumentu, apliecinošu Produkta iegādi, piem. kases kvīts, faktūrrēķins utt. Efektīvas reklamācijas realizācijai ieteicams, lai Lietotājs nodotu kopā ar reklamētu Produktu visus elementus, minētus Produkta "Komplektācija" Lietošanas instrukcijas daļā.
2. Lietošanas Instrukcijas un Garantijas talona norādījumu ievērošana.
3. Garantija ir derīga tikai Polijas Republikas un ES teritorijā.
4. Garantija neapņem Produkta defektus, ierosinātus, starp citiem, sekojošos gadījumos:
a. Lietotājs neievēro Lietošanas instrukcijas noteikumus, sevišķi pareizas ekspluatācijas, konservācijas un tīrīšanas jomā;

b. Lietotājs lieto tīrīšanas vai konservācijas līdzekļus, kas neatbilst Lietošanas Instrukcijas norādījumiem;
c. Lietotājs neattiecīgi glabā un transportē Produktu;
d. Lietotājs patstāvīgi izdara Produkta izmaiņas un/var pārveidojumus, bez saskaņošanas ar Garantu;
e. Lietotājs lieto Produktā ekspluatācijas materiālus, kas neatbilst Lietošanas Instrukcijas norādījumiem.
5. Lietotājs, kas nav patērētājs 1964. gada 23. aprīļa Likuma "Civillikums" izpratnē, zaudē garantijas tiesības attiecībā uz Produktam, kurā, Lietotāja darbības rezultātā:
- tika likvidēti, mainīti vai bojāti sērijas numuri, datu apzīmējumi vai nominālas tabuliņas;
- tika bojātas vai mainītas plombas.
6. Uzmanību! Darbību, savienotu ar Produkta ikdienas apkalpošanu, ja izriet no Lietošanas instrukcijas, Lietotājs veic patstāvīgi un pēc savām izmaksām.

IV. Reklamācijas procedūra
1. Produkta nepareizas darbības konstatēšanas gadījumā, pirms reklamācijas paziņošanas, Lietotājam ir pienākums pārbaudīt, vai visa darbība, tostarp aprakstīta Lietošanas instrukcija, tika pareizi veikta.
2. Reklamācijas paziņojumu ieteicams sniegt nekavējoties, vislabāk 7 dienu laikā no Produkta defekta konstatēšanas dienas. Lietotājs, kas nav patērētājs 1964. gada 23. aprīļa Likuma "Civillikums" izpratnē, zaudē garantijas tiesības attiecībā uz Produktam, ja nesniegs reklamācijas paziņojumu 7 dienu laikā.
3. Reklamācijas paziņojums var būt sniegts, starp citiem, Produkta iegādes vietā, garantijas servisā vai rakstiski uz adresi: DEDRA EXIM sp. z o.o., ul. 3 Maja 8, 05-800 Pruszków, Polija.
4. Lietotājs var arī sniegt reklamācijas paziņojumu, izmantojot formulāru, pieejamu mājaslapā www.dedra.pl. („Reklamācijas paziņošanas formulārs garantijas ietvaros").
5. Servisu adreses atsevišķām valstīm atrodas mājaslapā www.dedra.pl. Gadījumā, kad attiecīgajā valstī nav garantijas servisa, reklamācijas paziņojumi jābūt sniegti uz adresi: DEDRA EXIM sp. z o.o., ul. 3 Maja 8, 05-800 Pruszków (Polija).
6. Ņemot vērā Lietotāja drošību, bojāta Produkta lietošana ir aizliegta.
7. Uzmanību!!! Bojāta Produkta lietošana ir bīstama Lietotāja veselībai un dzīvei.
8. Garantijas pienākums tiks izpildīts 14 darba dienu laikā, skaitot no dienas, kad Lietotājs piegādās bojātu Produktu
9. Pirms bojāta Produkta nodošanas reklamācijai ieteicam to notīrīt. Rekomendējam rūpīgi pasargāt reklamētu Produktu no bojājumiem transportēšanas laikā (ieteicama Produkta piegāde oriģinālā iepakojumā).
10. Garantijas laiks tiek pagarināts uz laiku, kurā, sakarā ar Produkta defektu,, apņemtu ar garantiju, Lietotājs nevarēja to lietot. Garantija neizslēdz, neierobežo un neaptur Lietotāja tiesību, kas izriet no atbildības par pārdota produkta neatbilstību likumam.
Saskaņā ar Eiropas Parlamenta un Padomes 2016. gada 27. aprīļa Regulas (ES) 2016/679 par fizisku personu aizsardzību attiecībā uz personas datu apstrādi un šādu datu brīvu apriti un ar ko atceļ Direktīvu 95/46/EK 13. panta 1. un 2. punktu, informējam jūs, ka.
1. Jūsu veidlapā norādītu personas datu pārzinis ir DEDRA-EXIM sp. z o.o., ar juridisko adresi Pruškovā, ul. 3 Maja 8, 05-800 Pruszków (tālāk: "Pārzinis").
2. Jūsu dati tiks apstrādāti tikai, lai veiktu ierīces garantijas procedūru saskaņā ar Vispārīgo datu aizsardzības noteikumu (turpmāk tekstā: "VDAR") 6. panta 1. daļas b. burtu. Datu sniegšana ir brīvprātīga, bet nepieciešama garantijas procedūras veikšanai.
3. Jūsu dati tiks apstrādāti garantijas procedūras izskatīšanas laikā un arhivēšanas nolūkos gadījumā, ja būs nepieciešams aizstāvēties pret jebkādām pretenzijām pret Pārzini, ne ilgāk kā līdz to termiņa beigām.
4. Jūsu datus drīkst izpaust tikai personām, kuras apstrādā datus pārzinim, pamatojoties uz rakstisku līgumu par personas datu apstrādes uzticēšanu, cita starpā subjektiem, kas nodrošina: tehniskā dienesta pakalpojumus, hostingu vai vietnes apkopi, IT pakalpojumus, kurjeru pakalpojumus. Pārziņa piegādātājiem ir pienākums nodrošināt datu drošību un ievērot piemērojamo likumu prasības, kas saistītas ar personas datu aizsardzību, un viņi nedrīkst izmantot uzticētos personas datus citiem mērķiem, nevis tiem, kas noteikti līgumā ar Pārzini.
5. Jūsu dati netiks apstrādāti automatizēti, tostarp profilēšanas veidā, un tie netiks pārsūtīti uz trešo valsti / starptautisku organizāciju.
6. Jums ir tiesības jebkurā laikā piekļūt saviem datiem un labot, dzēst, ierobežot apstrādi, tiesības pārsūtīt datus, tiesības iesniegt iebildumus, jebkurā brīdī.
7. Visos jautājumos, kas saistīti ar jūsu personas datu apstrādi, ko veic Pārzinis, varat sazināties ar šo e-pasta adresi: daneosobowe@dedra.pl.
8. Jums ir tiesības iesniegt sūdzību iestādei, kas ir atbildīga par personas datu aizsardzību

HU Tartalomjegyzék

1. Képek és ábrák
2. A készülék rendeltetésszerű használata
3. A használat korlátozása
4. Műszaki adatok
5. Felkészülés a munkára
6. Csatlakozás a hálózathoz
7. A készülék bekapcsolása
8. A készülék használata
9. Folyamatos karbantartás
10. Alkatrészek és tartozékok
11. Önhibaelhárítás
12. A készülék kompletizálása
13. Információ a felhasználóknak az elektromos és elektronikus eszközök ártalmatlanításáról
14. Jótállási kártya

Az eredeti utasítás fordítása

A megfelelőségi nyilatkozatot külön dokumentumként csatolták az utasításhoz. A megfelelőségi nyilatkozat hiányában lépjen kapcsolatba a Dedra Exim Kft. Céggel.
Az általános biztonsági feltételeket külön útmutatásként csatolták az utasításokhoz.

Szimbólummal jelölt összes FIGYELMEZTETÉST és az utasításokkal.

Az alábbi figyelmeztetések és biztonsági utasítások be nem tartása áramütést, tüzet vagy súlyos sérülést okozhat.

Tartsa a figyelmeztetéseket és utasításokat jövői használatára.

2. A készülék rendeltetésszerű használata

A körfűrész kemény és lágy fa, fa alapanyagú anyagok (rétegelt lemez, forgácslap stb.) valamint műanyag termékek vágására készült. A kézi fűrész lehetővé teszi az alapvető vágási műveleteket a fa elemeken: a hosszanti és keresztirányú, és a ferde irányú fűrészelést, amelyeket később részletesen ismertetünk a kézikönyvben.
Megengedett a berendezés használata felújítási-építési munkákhoz, javítóműhelyekben, amatőr munkákhoz, a használati útmutatóban leírt használati feltételek és megengedett munka körülmények betartásával.

3. A használat korlátozása

A készülék csak az alábbi „megengedett munkaviszonyoknak" megfelelően használható.
A fa körfűrészgépet kizárólagosan az alább leírt "Megengedett üzemi körülmények" szerint szabad használni. A gép csak és kizárólagosan vídiabetétes fogazattal ellátott fűrésztárcsákkal használható. A részletes információk az "Ajánlott fűrésztárcsák" pontban találhatók. Szintén tilos egyéb anyagok (fémek, kerámia, gipszkarton, stb.) vágására rendeltetett fűrésztárcsákat felszerelni. Tilos ezen felül a géppel egyéb, nem fa anyagot vagy műanyagot vágni. A mechanikai és villamos felépítésben eszközölt önkényes változatatások, bármilyen módosítások, a Használati Utasításban nem említett kezelési tevékenységek jogtalanként kerülnek elkönyvelésre és a Garanciális Jogok elvesztéséhez vezetnek, valamint a Megfelelőségi Nyilatkozat érvényét veszíti.
A mechanikai és elektromos szerkezetek jogosulatlan megváltoztatása, minden olyan módosítás, karbantartási tevékenység, amelyet a felhasználói kézikönyv nem írja le, jogellenesnek minősül, és a garanciajogokat azonnal érvényteleníthetí, a megfelelőségi nyilatkozat pedig válik érvénytelenné.
A helytelen, vagy az üzemeltetési utasításnak nem megfelelő használat okoz azonnali garancia elvesztését.

Megengedett munkaviszonyok
Üzemmód S6 40%
A gép kizárólagosan jól működő szellőztetéssel rendelkező zárt térben használható.

4. Műszaki adatok

Model	DED7754T3
Egyfázisú kommutátoros villanymotor	
Üzemi feszültség	230V~, 50Hz
Motor névleges teljesítménye	2000 W
Üresjárati fordulatszáma	4800 ford./perc.
Fogazott fűrésztárcsa átmérője	254 mm
Fűrésztárcsa furat átmérője	30 mm
Érintésvédelmi osztály	II
Alaplap méretei	630 x 430 mm
Max. vágási magasság 90 fokos szögben	87 mm
Max. vágási magasság 45 fokos szögben	45 mm
Munkafej függőleges elhajlási terjedelme	0÷45°

Hulladék kidobó csonk nyílás átmérő külső/belső	39,5 mm/34,5 mm
Zajszintje (az ISO 7960AnnexA2/95 szerint, Terhelés alatt):	
Hangnyomás-szint LPA	93,5 dB(A)
Hangerő-szint LWA	106,5 dB(A)
Mérési bizonytalanság (KPA, KWA)	3 dB(A)
Súlya	24 kg

A zajra vonatkozó információk
A zajkibocsátást a EN 62841-1, szerint határozták meg, az értékeket a fenti táblázatban adják meg.

⚠ FIGYELEM A zaj károsíthatja a hallást, munka közben mindig használjon hallásvédőt!

A bejelentett teljes zaj értéket egy szabványos vizsgálati módszerrel mérik, és egy eszköz egy másik eszközzel összehasonlítására használható. A zajszint is használható a zaj expozíció előzetes értékelésére.
A zaj szintje a készülék tényleges használata során eltérhet a bejelentett értékektől, attól függően, hogy milyen módon használják a munkaeszközöket, különösen a munkadarab típusáról és a kezelő védelme érdekében szükséges intézkedések meghatározásáról. Ahhoz, hogy az expozíciót a valós használati körülmények között pontosan meg lehessen becsülni, figyelembe kell venni a működési ciklus minden részét, ideértve azokat az időszakokat is, amikor a készülék ki van kapcsolva, vagy be van kapcsolva, de pont nem használják a munkához.

5. Felkészülés a munkára

⚠ FIGYELEM Minden műveletet csak akkor végezze el, ha a dugó ki van húzva a konnektorból.

Nem teljes vagy hibás eszköz használata veszélyt jelent a felhasználóra.

Miután kinyitotta a csomagot, ellenőrizze, hogy a csomag tartalmaz-e minden szükséges elemet. Ha hiányzik valamelyik elem, kérjük, vegye fel a kapcsolatot az eladóval.

A munkabázis felszerelése
Csatlakoztassa a csomagban lévő talpakat az alsó vízszintes támaszokkal (dombornyomással) és a felső támaszokkal (dombornyomás nélkül) (A ábra). A felső tartót két láb csavarkészlettel csavarjuk össze (B.1. Ábra), az alsót viszont egy készlettel (B.2 ábra).
Miután az alapot a mellékelt M10-es csavarkulccsal megcsavaroztuk, folytatjuk a gumi talpbetét felszerelését.

Tárcsa összeszerelése

⚠ FIGYELEM A készülék szállításának biztonsága érdekében a vágási mélységállító kurbli és a hajtásegység dőlésszögállító gombja szétszerelésre került.

Kérjük, a készülék használata előtt szerelje fel őket.
Az alkatrészek beszerelésének sorrendje:
1. Csavarja ki a csavart (szerelési ábra K, 47. tételszám) a forgókar szárából (ábra K, 45. tételszám).
2. Helyezze a meghajtóegység billenőgombját (D ábra, 5. tételszám) a gombszárra (K ábra, 45. tételszám) úgy, hogy a meghajtóegység billenőgombjának fogai a fűrész testén található csíkkal érintkezzenek.
3. Csúsztassa a forgattyúkart (D ábra, 3. tételszám) a gombszárra.
4. Húzza meg a forgattyúskart egy csavarral, ügyelve arra, hogy a forgattyú szilárdan üljön.
Csavarhúzóval távolítsa el azokat a csavarokat, amelyek a műanyag betétet az eszköz tetejéhez rögzítik. Állítsa be a szög skálát, a 0.-ás szögre. (D.2 ábra). Emelje az orsót maximális magasságba a fogantyú (D3 ábra) segítségével.
Csavarja le a körfűrész befogó anyáját a készülékhez mellékelt kulcsok segítségével (E ábra), távolítsa el a szorítógyűrűt.Helyezzen be egy új pengét, különös figyelmet fordítva arra, hogy a penge forgásiránya megegyezzen a felső pengevédő forgásirányával. Szerelje be a nyomógyűrűt, húzza meg a nyomócsavarral. Helyezze a műanyag betétet a munkalapra, és csavarokkal húzza meg.

Tárcsa burkolatok összeszerelése
Helyezze a fedelet a hasító ékre. Helyezze be egy hosszú csavart a fedél és az ék furatán. Helyezze az anyát a csavarra, és húzza meg úgy, hogy a fedél visszatérhetjen nyugalmi helyzetbe.A párhuzamos vezető felszereléseHosszirányú vágáshoz csúsztassa a párhuzamos vezetőegységet az asztal felső vonalzójára. Rögzítse a vezetőt a munkalapon, fogantyúval lefelé (G ábra) Ellenőrizze a vezető párhuzamosságát a körfűrészeléssel, húzza meg a vezető csavarjait.Szögvezető felszereléseHelyezze be a szögvezetőt a munkalap egyik vezetőhoronyjába. (F ábra) A hosszabb tárgyak jobb elrendezése érdekében a szögvezetőt átlapolással meg lehet hosszabbítani. Lazítsa meg a sarokvezető csavarját, állítsa be a skálán megadott kívánt szögbe, húzza meg a csavart.

A munkaasztal méretét növelő elemek telepítése
A munkaasztal méretének növelése érdekében használjon olyan elemeket, amelyek növelik az asztal méretét. Rögzítse az asztal méretét növelő elemeket az asztalhoz a rendelkezésre álló csavarokkal. Támasz egy pár támasztóval (hosszabb támasztók az asztal hosszát növelő elemhez, rövidebb támasztók az asztal széleséget növelő elemhez).

A hasító ék felszerelése
1. Csavarozza le az alsó védőlemezt, majd tolja be felülről a befogó aljzatba a hasító éket, előtte fellazítva a 2 imbuszcsavart.
2. Enyhén húzza meg az említett csavarokat és állítsa be a hasító éket úgy, hogy a munkaéle a fűrész fogaitól 2÷5 mm távolságra legyen.
3. A mellékelt imbuszkulccsal erőteljesen húzza meg a befogó csavarokat.
A gép előkészítésének további részében a hasító ék támasz részére húzza rá a felső védőlemezt és csavarral rögzítse.
A gép csatlakoztatása az elszívó rendszerhez
A gép hátsó falán került felszerelésre az elszívó rendszer csatlakozó csonkja. A burkolat lecsavarozása után ellenőrizze, mely oldal csatlakozik a szívócsőhöz és a megfelelő végű csonkot szerelje a burkolatra. Az elszívás alkalmazása a vágás során hatékonyan növeli a hulladék eltávolítását, megakadályozza a vágás utáni maradékok túlzott mennyiségű felgyülemlését a gépen és növeli a munka komfortját.
A gép használatának elkezdése előtt távolítsa el a motor körüli védőcsomagolást. Ennek céljából:
1. csavarozza ki a talpat rögzítő 4 csavart (lásd: összeállítási rajz, 5 tétel) és vegye le a talp lapját.
2. távolítsa el a motor körüli védőcsomagolást..
3. csavarozza fel a talp lapját.

6. Csatlakozás a hálózathoz

Mielőtt csatlakoztatná a készüléket egy áramforráshoz, győződjön meg arról, hogy a tápfeszültség megegyezik az adattáblán feltüntetett értékkel.
Az áramellátó berendezés az elektromos berendezésekre vonatkozó alapvető követelményeknek megfelelően kell hogy legyen végezve, és meg kell felelnie a használatbiztonság követelményeinek. A tápkábel minimális keresztmetszetének paraméterei és a biztosíték névleges értéke az eszköz teljesítményétől függően az alábbi táblázatban található:

A berendezés teljesítménye [W]	Minimális vezeték-átmérő méret [mm2]	Minimális C típusú biztosíték [A]
1400÷2300	1,5	16

A telepítést szakképzett villanyszerelőnek kell elvégeznie. Hosszabbító kábelek használata esetén győződjön meg arról, hogy a vezeték keresztmetszete nem kisebb, mint a szükséges (lásd a táblázatot). Helyezze el az elektromos kábelt úgy, hogy az ne érje a vágás munka során. Ne használjon sérült hosszabbító kábeleket. Rendszeresen ellenőrizze a tápkábel műszaki állapotát. Ne húzza ki a tápkábelt..

7. A készülék bekapcsolása

⚠ FIGYELEM A készülék üzembe helyezése előtt feltétlenül a "Felkészülés a munkára" fejezetben leírt műveleteket végezze el.

A gép vezérlő gombja a gép házának bal alsó sarkában található. A kapcsoló I gombja a gép elindítását, míg a 0 gomb a leállítását szolgálja (D.4 ábra). A képen bemutatott hajtókar (D.3 tétel) a vágási mélység szabályozását szolgálja. A meghajtó egység és a vágókorong leengedése a hajtókar óramutató járásával azonos irányban történő elforgatásával történik. A hajtókar tengelyén található az üzemi beállítások (D.1 tétel) reteszelő karimája, oldalt látható a vágókorong dőlésszög mutatója (D.2 tétel). A beállítás rögzül a karima erőteljes meghúzásával (az óramutató járásával azonos irányban). A befogót csak a beállítás idejére szabad fellazítani. A másik hajtókar forgatásával a tárcsa bedől és a szögbeállítás változik (ferde irányú vágás). Ne állítsa a beállítást, ha a gyűrű szorosra van állítva.

8. A készülék használata

A fejezetben leírt tevékenységeket a dugó aljzatból való kihúzása után kell elvégezni. Csak a beállítási munkák elvégzése után lehet a fűrészgépet a hálózatra csatlakoztatni.

Hosszanti fűrészelés
Állítsa a vágókorongot függőleges helyzetbe (a szögmérő skáláján 0) a C ábrán bemutatottak szerint, előtte fellazítva - a beállítás után meghúzva - a beállítás rögzítését. A tárcsa beállítását a szögbeállító hajtókatok megfelelő forgatásával lehet elérni. Rögzítse a párhuzamvezetőt a munkapadon. A párhuzamvezető befogás erő szabályozóval ellátott befogó karral rendelkezik.
Az erő nagysága növekedik, ha a kart a forgástengely hosszában kifelé csavarja. A párhuzamvezetőt úgy kell rögzíteni, hogy kézzel le lehessen elmozdítani a munkapadon.

A párhuzamvezetőt az alap munkapad mindkét oldalán fel lehet szerelni. A párhuzamvezető mérethez állítását az alap munkapad elején található milliméteres beosztás segíti.
Kapcsolja be a gépet, hajtsa végre a vágási műveletet.

Ferde irányú fűrészelés
A D ábrán látható a ferde irányú vágásra kész gép. Lazítsa fel a beállítás rögzítését, forgassa a szögbeállítás hajtókarját, míg a tárcsa dölésszög mutatója eléri a megfelelő értéket. Ismét szorítsa meg a beállítás rögzítés gombját.
A gép elindítása előtt tolja oda a munkadarabot vágókorong bal oldaláról és megfelelően szabályozza be a védősapka (felső védőlemez) elhelyezkedését.
Kapcsolja be a gépet, hajtsa végre a vágási műveletet.

Keresztirányú fűrészelés
A DED7754T3 típusú fűrészgép ferde csúszkával rendelkezik (F ábra), melyet a keresztirányú vágáshoz és rézseléshez kell használni (G ábra). Ennek céljából tolja be a pozicionáló lécet az alap munkapadban található két vezetőfurat egyikébe (az egyik a jobb oldalon, a másik a bal oldalon található). A gép ilyen művelethez való beállítását az F ábra mutatja. Azonos méretű sorozat vágás esetén szerelje fel a korábban megfelelően beállított párhuzamos vezetősínt.
A hosszanti vagy keresztirányú vágás beállítási tevékenysége szabadon kapcsolódhatnak egymáshoz. A megfelelő vágási szög beállítása a ferde csúszkán: csavarozza ki a szögbeállító gombot és állítsa be a csúszkán skáláján látható megfelelő szöget és húzza meg a szabályozó gombot.
A művelet elvégzése után támassza a munkadarabot a csúszkához.
A munka közben ne álljon a vágás síkjába!
Az anyag eltávolításához feltétlenül használj a gép felszerelését képező tolórudat (összeállítási rajz, 141 tétel). Ne közelítse a kezét a forgásban levő fogazott tárcsához!

9. Folyamatos karbantartás

⚠ FIGYELEM **Minden műveletet csak akkor végezze el, ha a dugó ki van húzva a konnektorból.**

A folyó kezelési tevékenységet a dugó kihúzott állapotában kell elvégezni.
Időszakosan ellenőrizze a fűrésztárcsa műszaki állapotát.
- ellenőrizze, hogy a felületén nincs a fűrésztárcsa repedezésére utaló töredezés.
- ellenőrizze, hogy nem csorbultak ki a karbid fogak.
Rendszeresen tisztítsa a fűrésztárcsa rekeszét, alaposan kitisztítva a fűrészpor kidobó csatornát. A körfűrész vágás közbeni hulladék elvezető berendezéssel rendelkezik, melyre csatlakoztatható a munka komfortját növelő hulladékelszívó rendszer. A csatlakozó csonk a gép hátulján található. Minden lehetséges alkalommal tisztítsa meg az elektromos motor hűtőlevegő kimeneteit. Rendszeresen tisztítsa le a fűrészport a gépről. Ez a művelet a legjobb sűrített levegővel elvégezni.
A mozgó részeket rendszeresen kenje gépolajjal (használható pl. WD40).

A körfűrész cseréje
A körfűrész cseréjekor viseljen védőkesztyűt. A körfűrészel való érintkezés alatt sebesülés veszélye áll fenn.
Használjon olyan körfűrészt, amelynek maximális sebessége meghaladja a gép sebességét terhelés nélkül.
Az összeszerelés során ügyeljen arra, hogy a fogak vágási iránya (a lemezen lévő nyíl iránya) megegyezzen a készülék burkolatán lévő nyíl irányával.
Használjon a gyártó által ajánlott körfűrészeket.
Soha ne nyomja meg az orsózár gombot, amíg az orsó forog.
Nagy előtolásos vágás esetén a fűrészgép a beépített biztonsági egységből kifolyólag ki fog kapcsolni (az eljárás a 8. pontban leírva.
A fűrésztárcsa rögzítése, cseréje
Húzza ki a csatlakozódugót az aljzatból. Vegye le a védősapkát. Csavarozza le a tárcsa műanyag védőlemezét (csavarja ki a 3 csavart).
A fűrészgép felszerelését képező két kulcs segítségével csavarozza le a fűrésztárcsa rászorító anyacsavarját. A kulcsokkal nyúljon a H ábrán látható helyekhez. Húzza le a külső gyűrűt. Vegye ki a fűrészt az orsóból. Tegye fel az új fűrészt és rögzítse, fordított sorrendben eljárva.
A fűrésztárcsa csere műveletet nagyon óvatosan kell elvégezni. Az új fűrész nagyon éles és a beszereléskor fennáll a kéz megsérülésének veszélye. A fűrész leejtése kemény talajra a foglemez kitörését eredményezi.
A fűrésztárcsa leszerelésekor semmi esetre sem szabad az orsót a belső gyűrű oldaláról kulccsal megfogni. A gép ezen része felel a vágókorong precíz beállításáért. Önzáró (nagy szorítási erejű) fogó használata deformálja a fűrésztárcsa beállítási felületét. Már a minimális alakváltozás rontja, vagy tönkre teszi a használati tulajdonságokat. Az ilyen típusú műveletekből vagy kezelésből eredő garanciális igények nm kerülnek elismerésre.
Minden alkalommal, a fűrész cseréjét használja ki a fűrésztárcsa befogókamra alapos kitisztításához és az ott található mozgó alkatrészek bekenéséhez. Amennyiben a munkapad középső része elhasználódik (a vágás közbeni tönkremenetel eredményeként), a fűrészgépet vigye szervízbe annak kicseréléséhez. Az önálló kicserélés veszélyezteti a felhasználó biztonságát.
Ajánlott fűrésztárcsák
Gyárilag a fűrészgép 254 mm átmérőjű, 30 mm furatú és 40 fogú fűrésztárcsával van felszerelve. A leírt vágókorong katalógusszáma H25040. A fűrészgépre szerelhető nagyobb fogszámú fűrésztárcsa (60 fogú - H25060, 80 fogú - H25080). A fűrészgép szerkezete a DEDRA fűrésztárcsákhoz került megtervezésre. Megengedhető egyéb gyártók termékeinek alkalmazása azzal a feltétellel, hogy a fűrészlap vastagsága kb. 2,1 mm, a fog vastagsága 2,8 mm lehet.
A vágótárcsa fogszámainak kiválasztása a vágott anyag fajtája alapján:
10-24 - (Kemény vagy lágy) vastag fa, forgácslap. Hosszirányú vágás (szálirányban)
18-40 - Vékony fa, forgácslap laminált bevonattal vagy anélkül, fa burkolatok. Precíz vágás, szálirányban vagy keresztirányban.
30-80 - Borító és dekor táblák, (1 vagy 2 oldalas) normál vagy nemes fából, vékony lemezek, műanyag, plexi. Nagy pontosságú vágás, roncsolódás nélkül felület.
80-120 – Kemény fa, műanyag panelek. Nagyon pontos vágás.

10. Alkatrészek és kiegészítők

A pótalkatrészek és tartozékok beszerzése érdekében forduljon a Dedra Exim szervizhez. Az elérhetőségek megtalálhatók a kézikönyv első oldalán.
Pótalkatrészek rendelésekor, kérjük, jelezze az adattáblán található a rész tételszámát és alkatrészszámat a szerelési rajzból.
A jótállási időszak alatt a javításokat a jótállási kártyában meghatározott feltételek szerint végzik. Kérjük, küldje el a hirdetett terméket javításra a vásárlás helyén (az eladó köteles elfogadni a bejelentett terméket), küldje el a legközelebbi lakóhelyre (weboldalak listája a www.dedra.pl címen), vagy küldje el a Dedra Exim központi szolgálatának. Kérjük, csatolja a kitöltött garanciális kártyát. A jótállási idő után a javítást a központi szolgálat végzi. A sérült terméket a szervizhez kell küldeni (a szállítási költségeket a felhasználó fedezi).

11. Önhibaelhárítás

⚠ FIGYELEM **Az önjavítás megkísérlése előtt húzza ki a készüléket az áramforrásról.**

Probléma	Ok	Megoldás
A gép nem működik	A tápkábel nincs megfelelően csatlakoztatva	Nyomja a dugót mélyebben, vagy ellenőrizze a tápkábel állapotát.
	A tápkábel sérült	Vigye a szervizhez
	A dugaljban nincs feszültség	Ellenőrizze a feszültséget a konnektorban, ellenőrizze, hogy a biztosíték kioldott-e
	Kopott motorkefék	Cserélje ki a keféket újakra
	Sérült kapcsoló	Vigye a szervizhez
A motor túlmeleged	A szellőzőnyílások el vannak dugulva	Tisztítsa meg a szellőzőnyílásokat
A gép nem mozog könnyen	A körfűrészkamra fűrészporral van feltöltve a fűrészpor befogadó rendszer akadályozása miatt	Tisztítsa meg a fűrészpor-kilökő csatorna Ürítse ki a spoil gyűjtőzsákot
A gép nem mozog	A motorcsapágyak szálltak el	Vigye a szervizhez
Hosszú használat után a gép elveszíti energiáját, és vágáskor égő fa szaga van	Tompa a körfűrész	Cserélje ki a körfűrészt egy újra.

12. A készülék kompletizálása

1. Fűrészgép háza - 1 db; 2. Munkapad hosszanti hosszabbítás - 1 db; 3. Munkapad szélesség irányú hosszabbítás - 2 db; 4. Kereszt ütközö - 1 db; 5. Vágótárcsa védőborítás - 1 db; 6. Párhuzamos - 1 db; 7. Vezetősín - 1 db; 8. Fűrészgép lábak - 4 db; 9. Lábak vízszintes támasz - 8 db; 10. Munkapad oldalsó bővítés támaszai - 4 db; 11. Stabilizátor – 2 db; 12. Tolórúd - 1 db; 13. Gumi talpak - 4 db; 14. 6 mm anyacsavar - 32 db; 15. 6 mm rugós alátét - 24 db; 16. 6 mm lapos alátét - 24 db; 17. M6x12 kerekfejű csavar - 24 db; 18. 6 mm hatlapfejű csavarok lapos és rugós alátétekkel – 12 db; 19. Kulcsok: imbusz – 1 db, lapos – 2 db, 20. Körfűrészek: 254/30/24T, 254/30/40T, 254/30/60T

13. Információ a felhasználóknak az elektromos éselektronikus berendezések hulladékkezeléséről (háztartásokra vonatkozó tájékoztatás)



A termékeken vagy a kísérő dokumentáción feltüntetett szimbólum azt jelzi, hogy a hibás elektromos vagy elektronikus berendezéseket nem szabad a háztartási hulladékkal együtt ártalmatlanítani. Ha az alkatrészeket meg kell semmisíteni, újra kell használni vagy hasznosítani kell, a helyes megoldás az, ha elviszi őket egy erre szakosodott gyűjtőhelyre, ahol ingyenesen átveszik őket. A használt berendezések gyűjtőhelyeiről a helyi hatóságok adnak tájékoztatást, például a honlapjukon.
A berendezés megfelelő ártalmatlanítása lehetővé teszi az értékes erőforrások megőrzését és az egészségre és környezetre gyakorolt azon negatív hatások elkerülését, amelyek a készülékben lévő veszélyes anyagok, keverékek és összetevők esetleges jelenlétéből adódnak.
A helytelen hulladékártalmatlanítás a vonatkozó helyi előírások szerint büntetés veszélyével jár.
Az uniós országok felhasználói: Ha elektromos vagy elektronikus berendezéseket kell ártalmatlanítania, kérjük, forduljon a legközelebbi értékesítési ponthoz vagy a szállítójához, akik további tájékoztatást tudnak adni.
Az Európai Unión kívüli országokban történő ártalmatlanítás: Ez a szimbólum csak az Európai Unió országaira vonatkozik. Ha a terméket el kívánja dobni, kérjük, forduljon a helyi hatóságokhoz vagy a kereskedőhöz a helyes ártalmatlanítási módszerrel kapcsolatban.

Garanciajegy

Fa körfűrész

Katalógusszám: DED7754T3 Gyártási tétel száma: .....

(a továbbiakban: **Termék**)

A termék vásárlásának dátuma: .....

Az eladó pecsétje

Dátum és az eladó aláírása: .....

A felhasználó nyilatkozata:

Igazolom, hogy tájékoztatásra kerültem a garanciális feltételekről, valamint a Kezelési útmutatóban és a Garanciajegyben leírt utasítások be nem tartásából eredő következményekről. A jelen garanciális feltételekkel megismerkedtem, amit aláírásommal igazolok:

....

kelt és helye a Felhasználó aláírása

I. A termékért felelős

1. **Kezes** - DEDRA EXIM sp. z o.o., székhelye Pruszków, címe: ul. 3 Maja 8, 05-800 Pruszków, KRS 0000062517, Varsó fővárosi Körzeti Bíróság Varsóban; az Országos Bírósági Nyilvántartás XIII Gazdasági Osztálya, adószáma: 527-020-49-33, törzstőke: 100 980.00 zł.
2. A jelen Garanciajegyben meghatározott feltételekkel a Kezes garanciát nyújt a Kezes forgalmazásából származó Termékre.
3. A garanciából eredő felelősség kizárólagosan a Termékben a Felhasználónak való átadás pillanatában rejlő hibákra vonatkozik.
4. A garancia címén a Felhasználó jogosult a Termék díjmentes megjavítására, amennyiben a hiba a garanciális időszak során kelentkezik. A Termék megjavításának módja (a javítás módszere) a Kezes döntésétől függ. Amennyiben a Kezes megállapítása szerint ni lehetőség a megjavításra, a Kezes fenntartja magának a jogot a hibás alkatrész vagy az egész Termék hibátlanra cseréléséhez, a Termék árának csökkentéséhez, vagy a szerződéstől történő elálláshoz.
5. Azzal a Felhasználóval szemben, amelyik nem számít fogyasztónak az 1964 április 23-i, a Polgári Törvénykönyvről szóló törvény szerint, a Kezes jelen garanciából eredő és/vagy a garancia megkötésével és teljesítésével kapcsolatos kártérítési felelőssége, a jogi címtől függetlenül, a hibás Termék értékének összegére korlátozódik.

II. Garanciális időszak:

A garanciával rendelkező alkatrészek	A garanciális védelem időtartama
Fa körfűrész	24 hónap, a Termék vásárlásának napjától számítva a jelen Garanciajegyen megjelölve

III. A garancia alkalmazásának feltételei

1. A Felhasználó felmutatja a Termék kitöltött Garanciajegyét és valószínűsíti a Termék vásárlásának körülményeit, pl. felmutatva a pénztár blokkot, számlát, stb. A reklamáció hatékony lebonyolításának érdekében ajánlott, hogy a Felhasználó a reklamált Termékkel együtt adja át a Kezelési útmutatóban leírt készlet tartalmát.
2. A Felhasználó betartja a Kezelési útmutatóban és a Garanciajegyen feltüntetett utasításokat.
3. A garancia csak a Magyar Köztársaság és az EU területén érvényes.
4. A garancia nem terjed ki a Termék következő okokból keletkező meghibásodásaira:

a A Felhasználó nem tartotta be a Kezelési útmutatóban meghatározott, különösen a megfelelő használatra, karbantartásra és tisztításra vonatkozó feltételeket; A Felhasználó a Kezelési útmutatónak nem megfelelő tisztító és karbantartó szereket alkalmazott;
b. A Felhasználó nem megfelelő módon tárolja és szállítja a Terméket;
c. A Felhasználó önállóan, a Kezessel való egyeztetés nélkül módosította és/vagy átalakította a Terméket;
d. A Felhasználó a Kezelési útmutatónak nem megfelelő üzemeltetési anyagokat használt a Termékhez.

5. Az a Felhasználó, amelyik nem számít fogyasztónak az 1964 április 23-i, a Polgári Törvénykönyvről szóló törvény szerint, elveszíti a jelen garanciából eredő jogait, ha a Terméken:
- a szériaszámok, dátum jelölések és a típuscímkék a Felhasználó által eltávolításra, kicserélésre vagy megrongálásra kerültek
- a plombák a Felhasználó által megrongálásra kerültek, vagy a Felhasználó beavatkozásának nyomait viselik.

6. Figyelem! A Termék mindennapos kezelésével kapcsolatos, többek között a Kezelési útmutatóból eredő műveleteket a Felhasználó saját hatáskörébe és saját költségére végzi el

IV. Reklamációs eljárás

1. A Termék helytelen működésének észrevételekor, a reklamáció bejelentése előtt ellenőrizze, hogy a Kezelési útmutatóban meghatározott valamennyi művelet a megfelelő módon került végrehajtásra.
2. Ajánlott a reklamációt haladéktalanul bejelenteni, a legjobb a Termék hibája észrevételétől számított 7 napon belül. Az a Felhasználó, amelyik nem számít fogyasztónak az 1964 április 23-i, a Polgári Törvénykönyvről szóló törvény szerint, elveszíti a jelen garanciából eredő jogait, ha nem jelenti be 7 napon belül a reklamációt.
3. A reklamációs bejelentés megtehető a Termék vásárlásának helyén, a garanciális szervizben, vagy írásban az alábbi címen: DEDRA EXIM sp. z o.o., ul. 3 Maja 8, 05-800 Pruszków.
4. A Felhasználó a reklamációt a www.dedra.pl weboldalon található űrlap segítségével jelentheti be. („Garanciális reklamáció bejelentési űrlap”).
5. Az egyes országok szerviz címei a www.dedra.pl weboldalon elérhetőek. Amennyiben az adott országban nincs garanciális szervíz, a reklamációs bejelentést ajánljuk a következő címre küldeni: DEDRA-EXIM Sp. z o.o., ul. 3 Maja 8, 05-800 Pruszków (Lengyelország).
6. A Felhasználó biztonságára való tekintettel a hibás Termék használata tilos.
7. Figyelem!!! A hibás Termék veszélyes a Felhasználó egészségére és életére.
8. A garanciából eredő kötelezettségek ellátására a reklamált Terméknek a Felhasználó általi leadásának napjától számított 14 munkanapon belül kerül sor.
9. A terméket reklamációra küldése előtt ajánlott megtisztítani. Ajánlott a reklamált terméket gondosan bebiztosítani a szállítási károk elkerülése érdekében (ajánlott a reklamált Terméket az eredeti csomagolásban elküldeni).
10. A garanciális időszak meghosszabbításra kerül azzal az idővel, mely alatt a Felhasználó a Termék meghibásodásából eredően nem tudta az használni.

A garancia nem zárja ki, nem korlátozza és nem függeszti fel a Felhasználó eladott termékek hibáira vonatkozó kezességi szabályokból eredő jogait.

A természetes személyeknek a személyes adatok kezelése tekintetében történő védelméről és az ilyen adatok szabad áramlásáról, valamint a 95/46/EK irányelv hatályon kívül helyezéséről szóló, 2016. április 27-i (EU) 2016/679 európai parlamenti és tanácsi rendelet 13. cikkének (1) és (2) bekezdésével összhangban tájékoztatjuk Önt, hogy

1. Az űrlapon megadott személyes adatainak Adminisztrátora a Pruszków-i székhelyű DEDRA-EXIM sp. z o.o. ul. 3 Maja 8, 05-800 Pruszków (továbbiakban: „Adminisztrátor”).
2. Az Ön adatait kizárólag a készülékre vonatkozó garanciális eljárás lefolytatása céljából dolgozzuk fel az általános adatvédelmi rendelet (a továbbiakban: "GDPR") 6. cikke (1) bekezdésének b) pontjával összhangban Az adatszolgáltatás önkéntes, de a garanciális eljárás lefolytatásához szükséges.
3. Az Ön adatait a garanciális eljárás lefolytatásának megfontolásának időtartama alatt, valamint archiválási céllal kezeljük, amennyiben az Adminisztrátorral szembeni esetleges követelésekkel szemben szükséges védekezni, de legfeljebb azok elévüléséig.
4. Az Ön adatai csak olyan szervezetek számára adható ki, amelyek az Adminisztrátor nevében, a személyes adatok feldolgozására

vonatkozó írásbeli megbízási szerződés alapján adatokat kezelnek, és többek között technikai szolgáltatást, tárhelyszolgáltatást vagy weboldal-karbantartást, informatikai-, futárszolgáltatást nyújtanak. Az Adatkezelő beszállítói kötelesek gondoskodni az adatbiztonságról és megfelelni a személyes adatok védelmére vonatkozó hatályos jogszabályok követelményeinek, és nem használhatják fel a rájuk bízott személyes adatokat az Adatkezelővel kötött szerződésben meghatározott céloktól eltérő célokra.

5. Az Ön adatait nem dolgozzuk fel automatizált módon, beleértve a profilalkotást, és nem továbbítjuk harmadik országba/nemzetközi szervezetnek.
6. Ön bármikor jogosult az adatai tartalmához történő hozzáféréshez, valamint annak helyesbítéshez, törléshez, az adatkezelés korlátozásához, az adathordozhatósághoz és a kifogásoláshoz való joghoz.
7. Az Ön személyes adatainak az Adatkezelő általi feldolgozásával kapcsolatos minden kérdésben az alábbi e-mail címen veheti fel a kapcsolatot: daneosobowe@dedra.pl;
8. Önnek jogában áll van panaszt benyújtani az illetékes adatvédelmi hatóságnál;

RO **Cuprinsul**

1. Fotografii și figuri
2. Destinația dispozitivului
3. Restricții de utilizare
4. Date tehnice
5. Pregătirea pentru lucru
6. Conectare la rețea
7. Pornirea dispozitivului
8. Utilizarea dispozitivului
9. Operații curente de mentenanță
10. Piese de schimb și accesorii
11. Eliminarea individuală a defecțiunilor
12. Set de completare a dispozitivului
13. Informația pentru utilizatori cu privire la eliminarea echipamentelor electrice și electronice
14. Talon de garanție

Traducerea instrucțiunii originale

Declarația de conformitate este anexată la instrucțiuni ca un document separat. În cazul în care declarația de conformitate lipsește, contactați Dedra Exim Sp. z o.o.
Condiții generale de siguranță au fost atașate la instrucțiuni ca o broșură separată.

AVERTISMENT. Citiți toate avertismentele marcate cu ⚠ simbolul și toate instrucțiunile.

Nerespectarea avertismentelor și instrucțiunilor de siguranță menționate mai jos poate cauza electrocutări, incendii sau leziuni grave.

Păstrați toate avertismentele și instrucțiunile pentru utilizare ulterioară.

2. Destinația dispozitivului

Fierăstrăul circular este proiectat pentru tăierea lemnului de rășinoase si foioase, a materialelor pe bază de lemn (placaj, PAL, etc.) şi a materialelor plastice. Aparatul vă permite să efectuaţi operaţii de bază legate de tăierea lemnului: tăiere longitudinal, tăiere transversală, tăiere oblică, toate acestea fiind descrise în acest manual. Se permite utilizarea aparatului în lucrări de renovare-construcţii, ateliere de reparaţii în lucrări de amatori, respectând condiţiile de utilizare şi condiţiile de lucru permise, conţinute în manualul de utilizare.

3. Restricții de utilizare

Dispozitivul poate fi utilizat numai în conformitate cu ”Condițiile admisibile de lucru”, prezentate mai jos.
Maşina cu ferestrău circular pentru tăierea lemnului poate fi utilizat inclusiv cu „Condiţiile permise de lucru” menţionate mai jos. Maşina poate fi folosită numai şi inclusiv cu ferestraie circulare echipate în dinţi de carbură. Informaţiile detaliate conţine partea ” Pânze circulare recomandate”. De asemenea este interzis montarea pânzelor circulare destinate pentru tăierea altor materiale (din metal, ceramică, plăci din gips-carton etc.) De asemenea este interzis tăierea altor materiale care nu sunt din lemn sau materiale plastice. Neautorizate modificări în construcţia mecanică şi electrică, orice alte modificări, efectuarea operaţiunilor de întreţinere nedescrise în Manualul de Utilizare vor fi considerate ca fiind ilegale şi cauzează pierdere imediată a Drepturilor la Garanţie. şi Declaraţiei de Conformitate.
Modificările neautorizate ale construcției mecanice și electrice, orice modificări, operațiile de întreținere care nu sunt descrise în manualul de utilizare vor fi considerate ilegale și vor duce la pierderea imediată a drepturilor de garanție, iar declarația de conformitate își va pierde valabilitatea.
Utilizarea neconformă cu destinație sau cu manualul de utilizare va duce la pierderea imediată a drepturilor de garanție.

Condițiile admisibile de lucru
Modul de lucru S6 40%
Maşina poate fi utilizată numai în spaţii închise cu o ventilaţie efectivă

4. Date tehnice

Model	DED7754T3
Motor electric de curent alternativ monofazic	
Tensiunea de lucru	230V~, 50Hz
Puterea nominală a motorului	2000 W
Turaţie în mersul gol	4800 rot./min
Diametrul pânzei circulară dinţată	254 mm
Diametrul pânzei circulară	30 mm
Clasa de protecţie	II
Dimensiunile mesei de lucru	630 x 430 mm
Înălțimea maximă de tăiere la unghiul de 900	87 mm
Înălţimea maximă de tăiere la unghiul de 450	45 mm
Limitele de înclinare a capului de lucru faţă de verticală	0÷45°
Diametrul orificiului ştu¬ţului de aruncare a deşeurilor exterior/interior	39,5 mm/34,5 mm
Emisia de zgomot (conform cu ISO7960 Anexa A 2/95) sub încărcătură	
Nivelul presiunii acustice a zgomotului LPA	93,5 dB(A)
Nivelul puterii acustice a zgomotului LWA	106,5 dB(A)
Incertitudinea de măsurare (KPA, KWA)	3 dB(A)
Greutatea	24 kg

Informația privind zgomot
Emisia zgomotului a fost definită conform EN 62841-1, valorile au fost specificate în tabelul de mai sus.

ATENȚIE **Zgomotul poate cauza deteriorarea auzului, utilizați întotdeauna protectoare de auz în timpul lucrului!**

Valoarea totală declarată a zgomotului a fost măsurată în conformitate cu metodă standard de testare și poate fi utilizată pentru a compara un dispozitiv cu altul. Nivelul de zgomot poate fi de asemenea utilizat pentru a efectua o estimare preliminară a expunerii la zgomot.
Nivelul de zgomot în timpul utilizării efective a dispozitivului poate să difere de valorile declarate, în funcție de modul în care sunt utilizate uneltele de lucru, în special de tipul piesei prelucrate și de necesitatea de a specifica măsurile de protecție a operatorului. Pentru a estima cu exactitate expunerea în condiții reale de utilizare, trebuie luate în considerare toate etapele ciclului de operare, inclusiv perioadele când dispozitivul este oprit sau când este pornit, dar fără să fie utilizat pentru lucru.

5. Pregătirea pentru lucru

ATENȚIE **Toate operațiile trebuie efectuate cu ștecherul scos din priza de curent.**

ATENȚIE **Utilizarea unui dispozitiv incomplet sau defect reprezintă o amenințare pentru utilizator.**

După dezambalare, asigurați-vă că dispozitivul conține toate elementele prevăzute. Dacă vreunul dintre elemente lipsește din set, contactați vânzătorul.

Montajul bazei de lucru
Uniți picioarele bazei, incluse în ambalaj, cu suporturile orizontale inferioare (cu gofrări) și cu suporturile superioare (fără gofrări) (Fig. A). Înșurubați suportul superior cu ajutorul a două seturi de șuruburi la picioare (Fig. B.1), iar cel inferior cu un set de șuruburi (Fig. B.2).
După înșurubarea bazei cu cheia M10, atașată la set, trecem la instalarea plăcuțelor de cauciuc suprapuse pe picioare.

Montajul discului

ATENȚIE **Pentru a asigura siguranța transportului dispozitivului, manivela de reglare a adâncimii de tăiere și butonul de înclinare ale unității de acționare au fost dezasamblate.**

Vă rugăm să le instalați înainte de a utiliza dispozitivul.
Ordinea de instalare a componentelor:
1. deșurubați șurubul (montaj Fig. K, poziția nr. 47) de pe tija butonului (Fig. K, poziția nr. 45).
2. așezați butonul de înclinare a unității de acționare (Fig. D, poziția nr. 5) pe tija butonului (Fig. K, poziția nr. 45) astfel încât dinții butonului de înclinare a unității de acționare să se angreneze cu banda situată pe corpul ferăstrăului.
3. glisați brațul manivelei (Fig. D, poziția nr. 3) pe tija butonului.

4. strângeți brațul manivelei cu un șurub, asigurându-vă că manivela este bine așezată.
Folosind șurubelniță desfaceți șuruburile care fixează inserția din plastic de blatul dispozitivului. Setați pe cadranul unghiular (Fig. D.2) unghiul 0. Folosind manivela (Fig. D3) atașată, ridicați axul la înălțimea maximă.
Deșurubați piulița de strângere a discului de ferăstrău folosind cheile atașate la dispozitivul (Fig. E), scoateți inelul de presiune.
Așezați un disc nou, acordând o atenție deosebită ca sensul de rotație pe disc să se potrivească cu sensul de rotație pe acoperitoarea superioară a discului. Instalați inelul de presiune, strângeți șurubul de presiune. Plasați inserția de plastic pe blat și strângeți-o cu șuruburi.
Așezați acoperitoarea pe pana de despicare. Treceți șurubul lung prin orificiul din acoperitoare și din pană. Puneți piulița pe șurub și strângeți-o astfel încât acoperitoarea să revină automat la poziția de repaus.

Montajul ghidajului paralel
La tăiere longitudinală, glisați ansamblul ghidajului paralel pe rigla blatului. Blocați ghidajul pe blat cu mânerul în poziția inferioară (fig. G). Verificați paralelitatea între ghidaj și ferăstrău circular, strângeți șuruburile pe ghidaj.

Montajul ghidajului unghiular
Introduceți ghidajul unghiular într-una dintre canelurile de ghidare, aflate pe blat (Fig. F). Pentru o poziționare mai bună a obiectelor mai lungi, ghidajul unghiular poate fi extins cu ajutorul plăcuței suprapuse. Slăbiți șurubul pe ghidajul unghiular, setați unghiul dorit indicat pe cadran, strângeți șurubul.

Montajul elementelor de mărire a dimensiunilor mesei
Pentru a mări dimensiunile mesei de lucru, utilizați elementele care cresc dimensiunile acesteia. Fixați pe masă elementele de mărire a dimensiunilor mesei folosind șuruburile disponibile. Sprijiniți suplimentar cu o pereche de suporți (suporți mai lungi la elementul care mărește lungimea mesei, suporți mai scurți la elementele care măresc lățimea sa).
Montaţi suportul maşinii aşa cum este arătat pe figura A. Toate elementele arătate ale suportului se află în ambalajul maşinii. Strângeţi suportul cu şuruburile şi piuliţele în aşa mod ca să fie stabil. Pe suportul ansamblat fixaţi ferestrăul cu ajutorul şuruburilor. Maşina trebuie să fie aşezată pe o suprafaţă plană şi dură într-un loc bine iluminat. Verificaţi dacă elementele mobile şi apărătoarea ferestrăului nu sunt deteriorate. Prin rotirea ferestrăului circular asiguraţi-vă dacă sistemul de acţionare nu este deteriorat (discul trebuie să se rotească cu o uşoară rezistenţă), şi dacă ferestrăul circular nu are joc la mâner. Dacă va fi necesar strângeţi-l. Montaţi manivela de înclinare a pânzei circulare şi manivela deplasări în verticală (adâncimea tăierii). Operaţiunea efectuaţi cu ajutorul şurubelniţei (vezi desenul B).
Montarea penei de divizare
1. Deşurubaţi apărătoarea inferioară iar apoi introduceţi din partea de sus în locaş pana de divizare anterior slăbind 2 şuruburi imbus.
2. Strângeţi uşor şuruburile descrise şi amplasaţi pana de divizare în aşa mod ca îndoitura interioară să fie la o distanţă de la dinţi ferestrăului de circa 2÷5 mm.
3. Cu cheia imbus din set strângeţi puternic şuruburile de blocare.
În continuare pe partea de sprijin a penei de divizare introduceţi apărătoarea superioară şi strângeţi-o cu şurubul.

Conectarea maşinii cu instalaţia de aspirare
Pe partea din spate a maşinii este montat ştuţul de conectare cu instalaţia de aspirare. După deşurubare de pe carcasă verificaţi care parte va fi legată cu furtunul de aspirare şi montaţi cu partea corectă ştuţul cu carcasa. Utilizarea sistemului de aspirare în timpul tăierii efectiv măreşte evacuarea prafului/aşchiilor, nu permite la adunarea în maşină a unei cantităţi mare a resturilor după tăiere precum şi măreşte confortul muncii.
Înainte de utilizare a maşinii trebuie să îndepărtaţi ambalajul protector al motorului. În acest scop trebuie:
1. să deşurubaţi 4 şuruburi de fixare a suportului (Vezi: fig. de ansamblare, poz. 5) şi să scoateţi placa suportului.
2. să îndepărtaţi ambalajul protector al motorului.
3. să strângeţi placa suportului.

6. Conectare la rețea

Înainte de a conecta dispozitivul la sursa de curent, asigurați-vă că tensiunea de alimentare corespunde cu valoarea specificată pe plăcuța de identificare.
Instalația de alimentare trebuie să fie realizată în conformitate cu cerințele principale privind instalațiile electrice și să respecte dispozițiile privind siguranța utilizării. Parametrii de secțiune minimă a firului de alimentare și valorile nominale ale siguranței de protecție în funcție de puterea dispozitivului sunt specificate în tabelul de mai jos:

Puterea maşinii [W]	Secţiunea minimă a cablului [mm2]	Valoarea minimă a siguranţei tip C [A]
1400÷2300	1,5	16

Instalația trebuie să fie executată de un electrician autorizat. În cazul când folosiți cablurile prelungitoare, aveți grijă ca secțiunea firului să nu fie mai mică decât cea cerută (vezi tabelul). În timpul lucrului cablul electric trebuie astfel poziționat, încât să nu fie expus la tăiere. Nu folosiți prelungitoare defecte.
Verificați periodic starea tehnică a cablului de alimentare. Nu trageți de cablu.

7. Pornirea dispozitivului

ATENȚIE **Înainte de a porni dispozitivul, efectuaţi obligatoriu operaţiile descrise în capitolul "Pregătirea pentru lucru".**

Butonul de comandă a maşinii este amplasat în colţul de jos al carcasei maşinii. Butonul I al întrerupătorului serveşte pentru pornirea maşinii, butonul 0 pentru oprire (fig. D.4). Manivela arătată pe poză (poz. D.3) serveşte pentru reglarea adâncimii de tăiere. Coborârea sistemului de acţionare împreună cu discul de tăiere are loc prin rotirea manivelei în sensu acelor de ceasornic. Pe axul manivelei se află gulerul de blocare a reglării modului de lucru (poz. D.1), alături este vizibil indicatorul de înclinare unghiulară a pânzei circulare de tăiere (poz. D.2). Reglările sunt blocate când gulerul este puternic strâns (în sensul acelor de ceasornic). Slăbirea strângerii se va efectua numai când schimbaţi reglările. Rotirea cu manivela a doua cauzează înclinarea discului şi schimbarea reglării unghiulară (tăiere oblică). Nu trebuie schimbat reglările când inelul este strâns.

8. Utilizarea dispozitivului

Descrise la acest capitol operaţiunile de reglare vor fi efectuate când ştecherul este scos din priză. Deabia după terminarea reglării puteţi conecta ferestrăul la reţea.
Tăiere longitudinală
Pânza circulară de tăiat ajustaţi în poziţia verticală (pe scală valoare unghiulară 0) aşa cum este indicat pe fig. C, anterior slăbând – iar după ajustare strângând blocarea reglării. Ajustarea pânzei circulare executaţi rotind corespunzător cu ajutorul manivelei reglările unghiulare. Pe masa de lucru montaţi gidajul paralel. Ghidajul este echipat în maneta de apăsare cu reglajul puterii de apăsare.
Mărimea puterii creşte când rotim maneta de-a lungul axului de rotire. Ghidajul trebuie fixată în aşa mod de a nu se poate deplasa cu mâna pe masa de lucru.
Ghidajul poate fi montat pe ambele părţi ale mesei principale. Scala de milimetrii care se află la capătul mesei principală. facilitează ajustarea ghidajului la mărimea corespunzătoare.
Porniţi maşina, executaţi operaţiunile de tăiere.

Tăiere oblică
Pe desenul D este arătată maşina gata pentru tăierea obligă. Slăbiţi clemele blocadei de reglare şi rotiţi cu ajutorul manivelei aşa de mult până când indicatorul de înclinare unghiulară a pânzei circulare de tăiere indică valoarea corespunzătoare. Din nou apăsaţi butonul rotativ al blocadei de reglare.
Înainte de a porni maşina introduceţi elementul prelucrat din partea stângă a pânzei circulare de tăiat şi regulaţi corespunzător poziţia calotei de protecţie (apărătoarea superioară).
Porniţi maşina, executaţi operaţiune de tăiere.

Tăiere perpendiculară
Ferestrăul DED7754T3 este echipat în glisor unghiular (fig. F) care se utilizează la tăierea perpendiculară şi la teşire (Fig. G). în acest scop trebuie să introduceţi lamela de poziţionare în una din două canale de ghidare de pe masa principală (una pe dreapta, al doilea pe partea stângă). Ajustarea corectă a maşini pentru astfel de operaţiune este arătată pe fig. F. În cazul tăierii în serie la acelaşi dimensiune trebuie să montaţi un dispozitiv de ghidare ajustat corespunzător.
Operaţiunile de ajustare pentru tăierea oblică sau perpendiculară se poate asocia în mod liber între ele. Ajustarea unghiului corespunzător de tăiere pe glisorul unghiular are loc prin rotirea butonului rotativ de ajustare la o valoare corespunzătoare al unghiului care se poate citi pe scala de pe glisor şi prin strângerea butonului. După aceste operaţiuni puteţi sprijini materialul tăiat pe glisor.
În timpul lucrului nu fi¬ţi în zona de tăiere!
Pentru îndepărtarea materialului trebuie să folosiţi bara de împingere (desenul de ansamblare, poz. 141) care este în echipamentul maşinii. Nu apropiaţi mâinile de pânza circulară dinţată în mişcare

9. Operații curente de mentenanță

ATENȚIE **Toate operațiile de întreținere trebuie efectuate cu ștecherul scos din priza de curent.**

Operaţiuni curente de întreţinere efectuaţi totdeuna când ştecherul este scos din priza de alimentare.
Periodic verificaţi starea tehnică a ferestrăului circular:
- verificaţi dacă pe suprafaţa nu sunt fisuri ce ar însemna crăparea ferestrăului circular,
- verificaţi dacă nu sunt lipsuri în plăcile de tăiere din carbon

Curăţaţi regular camera ferestrăului circular, curăţaţi exact canalul de aruncare a rumeguşului. Ferestrăul este echipat cu sistem de evacuare a prafului/aşchilor care se formează la tăiere, la care se poate conecta aspiratorul de aşchi pentru a îmbunătăţi confortul de muncă. Stuţul de conectare se află în spatele maşinii. La fiecare ocazie curăţaţi ieşirea aerului de răcire a motorului electric. Curăţaţi regular maşina din aşchi. Această operaţiune o efectuaţi cel mai bine cu aer comprimat.
Ungeţi regular cu ulei pentru maşini toate părţile mobile (se poate utilIza de ex. WD40)

Înlocuirea ferăstrăului circular

La înlocuirea ferăstrăului circular purtați mănuși de protecție. La contactul cu ferăstrăul circular există riscul de rănire.
Folosiți ferăstraie circulare a căror turația maximă este mai mare decât viteza de rotație a mașinii fără sarcină.
În timpul montajului asigurați-vă că direcția de tăiere a dinților (sensul săgeții pe disc) se potrivește cu sensul săgeții de pe apărătoarea dispozitivului.
Utilizați ferăstraie circulare recomandate de producător.
Demontați inserția din plastic lângă disc. Setați pe cadranul unghiular unghiul 0. Folosind manivela ridicați axul la înălțimea maximă.
Deșurubați piulița de strângere a ferăstrăului circular folosind cheile furnizate cu dispozitivul, scoateți inelul de presiune.
Niciodată nu apăsați butonul de blocare a axului în timp ce axul se rotește.
În cazul tăierii cu o deplasare mare, ferestrăul se va opri din cauza sistemelor de protecţie montate (procedura este descrisă la punctul 8).
Fixare, înlocuirea ferestrăului circular
Scoateţi ştecherul din priză. Demontaţi calota de protecţie. Deşurubaţi apărătoarea din plastic al discului (trebuie să deşurubaţi 3 holţ şuruburi). Cu ajutorul unor două chei, care sunt în echipamentul ferestrăului, deşurubaţi piuliţa de presare a presării ferestrăului circular. Apucaţi cu ajutorul cheilor numai în locurile marcate cu săgeţi pe fig. H. Scoateţi inelul exterior. Scoateţi ferestrăul de pe ax. Montaţi un nou ferestrău şi fixaţi-l procedând în ordinea inversă.
Operaţiunea de schimbare a ferestrăului trebuie efectuată cu multă atenţie. Ferestrăul nou este foarte ascuţit şi la înşurubare există risc de rănire a mâini. Căderea ferestrăul pe suprafaţă dură se termin cu cioplirea plăci dintelui.
La demontarea ferestrăului circular în nici-un caz nu apucaţi cu cheile arborul din partea inelului interior. Această parte a maşinii este responsabilă de ajustarea exactă a pânzei de tăiat. Utilizarea cheiei de autopresare (de o putere mare de presare) cauzează deformarea suprafe¬ţei care stabileşte poziţia ferestrăului circular. Chiar şi o minimă deformare cauzează înrăurirea sau pierderea propietăţilor funcţionale. Pretenţiile de garanţie rezultate din astfel de procedură sau deservire nu vor fi acceptate.
De fiecare dată când schimbaţi ferestrăul curăţaţi exact camera ferestrăului circular şi ungeţi elementele mobile care sunt montate. Dacă partea de mijloc a mesei va fi deja uzată (distrugere din cauza procesului de tăiere) ferestrăul trebuie să-l trimiteţi la service în scopul schimbării mesei. Înlocuirea de către utilizator este o operaţiune periculoasă.

Recomandate pânze circulare

Maşina de tăiat este echipată în pânză circulară de un diametru de 254 mm, orificiu de 30 mm şi un număr de dinţi 40. Pânza de tăiat posedă numărul de catalog H25040. Ferestrăul poate fi echipat în pânze circulare de un număr mai mare de dinţi (60 dinţi - H25060, 80 dinţi - H25080). Maşina este adaptată pentru lucru cu pânze circulare DEDRA. Se poate folosi şi de la alţi producenţi sub condiţia ca grosimea carcasei pânzei să fie circa 2,1 mm, iar lăţimea dintelui 2,8 mm.
Selectarea numărului de dinți ai lamei de tăiere a fierăstrăului circular pentru materialul care urmează a fi tăiat:
10-24 – Lemn gros (dur sau moale), plăci aglomerate.
Tăiere longitudinală (de-a lungul fibrelor lemnului)
18-40 – Lemn subțire, plăci aglomerate cu sau fără strat laminat, acoperiri din lemn. Tăiere precisă, rapidă, de-a lungul fibrelor de lemn sau transversal.
30-80 – Pentru plăcile de acoperire și finisare, pentru plăcile de lemn obișnuit sau prețios (1 sau 2 fețe), plăcile subțiri, din plastic sau plexiglas. Tăierea foarte precisă, suprafața nu are ruperi.
80-120 – Lemn tare, panouri din plastic. Tăiere foarte precisă.

10. Piese de schimb si accesorii

Pentru a achiziționa piese de schimb și accesorii, contactați Service-ul Dedra Exim. Detaliile de contact pot fi găsite pe pagină 1 a manualului. Când comandați piese de schimb, vă rugăm să indicați numărul lotului aflat pe plăcuța de identificare și
numărul piesei din schița de asamblare.
În perioada de garanție, reparațiile sunt efectuate conform regulilor menționate în talonul de garanție. Vă rugăm să predați produsul reclamat pentru reparație la locul de achiziție (vânzătorul este obligat să accepte produsul reclamat), trimiteți-l la centru de service aflat cel mai aproape de adresa de domiciliu (lista centrelor de service se află pe site-ul www.dedra.pl) sau expediați-l la service-ul central Dedra Exim. Vă rugăm amabil să anexați talonul de garanție completat. După perioada de garanție, reparațiile vor fi efectuate de service-ul central. Produsul deteriorat trebuie trimis la centrul de service (costul de expediție este suportat de utilizator).

11. Eliminarea individuală a defecțiunilor

ATENȚIE **Înainte de a trece la eliminarea individuală a defecțiunilor, deconectați dispozitivul de alimentare.**

Problemă	Cauză	Soluționare
Maşina nu funcţionează	Cablu de alimentare este rău conectat sau deteriorat	Introduceţi ştecherul mai adânc în priză, verificaţi cablu de alimentare
	În priză nu este tensiunea de reţea	Verificaţi tensiunea în priză, verificaţi dacă nu a acţionat siguranţa
	Deteriorat întrerupătorul pornit/oprit	Înlocuiţi întrerupătorul cu unul nou
Motorul se supraîncălzeşte	A acţionat protecţia împotriva asupra încărcări	Aşteptaţi câteva minute, apăsaţi butonul de protecţie, porniţi maşina
	Orificiile de ventilaţie astupate	Curăţaţi orificiile de ventilaţie
Maşina porneşte cu greutate	Din cauza obturării sistemului de primire a rumeguşului camera ferestrăului circular este umplut cu rumeguş	Curăţaţi canalul de aruncare a rumeguşului
	Gripat rulmentul de la motor	Trimiteţi ferestrăul la reparaţie
Maşina după o perioada mai mare de utlizare pierde puterea, în timpul tăierii se simnte mirosul de lemn ars	Tocită pânza circulară	Înlocuiţi ferestrăul circular cu unul nou

12. Set de completare a dispozitivului

1.Carcasa ferestrăului – 1 buc. 2.Prelungirea masei în lungime – 1 buc. 3.Prelungirea masei în lăţime – 2 buc. 4.Limitator transversal – 1 buc. 5.Apărătoarea discului de tăiere – 1 buc. 6. Limitator paralel – 1 buc. 7.Ghidaj – 1 buc. 8.Picioarele ferestrăului – 4 buc. 9.Dispozitive orizontale de spijine pentru picioare – 8 buc. 10.Dispozitive pentru prelungirea laterală a mesei – 4 buc. 11.Stabilizator – 2 buc. 12.Împingător – 1 buc. 13.Tălpi din cauciuc 14.Piuliţe 6 mm - 32 buc. 15.Şaibe arcuitoare 6 mm - 24 buc. 16.Şaibe plane 6 mm - 24 buc. 17.Şurub cu cap rotund 6x12 mm - 24 buc 18.Şurub cu cap hexagonal 6 mm cu şaibă plană şi arcuitoare – 12 buc. 19.Chei: imbus – 1 buc., plană – 2 buc., 20. Ferăstraie circulare: 254/30/24T, 254/30/40T, 254/30/60T

13. Informația pentru utilizatori privind eliminarea utilajelor uzate (se referă la gospodării de casă)



Simbolul afișat pe produse sau pe documentația care le însoțește indică faptul că echipamentele electrice sau electronice defecte nu trebuie eliminate împreună cu deșeurile menajere. În cazul în care trebuie să eliminați, să reutilizați sau să recuperați componente, trebuie să le duceți la un punct de colectare specializat, unde vor fi acceptate gratuit. Autoritățile locale furnizează informații privind locația punctelor de colectare a echipamentelor uzate, de exemplu pe site-urile lor web.
Eliminarea corespunzătoare a dispozitivului permite conservarea resurselor valoroase și evitarea impactului negativ asupra sănătății și mediului, care rezultă din posibilitatea prezenței substanțelor, amestecurilor și componentelor periculoase în echipament.
Eliminarea incorectă a deșeurilor riscă sancțiuni în conformitate cu reglementările locale relevante.
Utilizatorii din țările UE: Dacă trebuie să vă debarasați de echipamente electrice sau electronice, vă rugăm să contactați cel mai apropiat punct de vânzare sau furnizorul dumneavoastră, care vă va putea oferi informații suplimentare.
Eliminarea în țări din afara Uniunii Europene: Acest simbol se aplică numai în țările din Uniunea Europeană. În cazul în care doriți să aruncați acest produs, vă rugăm să contactați autoritățile locale sau dealerul pentru a afla metoda corectă de eliminare.

Certificat de garanţie

pentru

Ferăstrău circular pentru lemn

Nr. de katalog: DED7754T3 Număr de lot: .....

(denumit în continuare Produs)

Data de cumpărare a produsului: .....

Ştampila vânzătorului

Data şi semnătura vânzătorului: .....

Declaraţia Utilizatorului:

Confirm, că am fost informat în ceea ce priveşte condiţiile de garanţie şi efectele nerespectării orientăriilor cuprinse în manualul de utilizare şi în Certificatul de garanţie. Condiţiile prezentei garanţiei îmi sunt cunoscute ce afirm cu semnătura mea de mână:

....

Data şi locul semnătura Utilizatorului

Garanția este acordată în conformitate cu prevederile OG 21/1992 și OG 140/2021, cu modificările ulterioare, pe baza cardului de garanție și a dovezii originale de cumpărare. Perioada de reparație nu poate depăși 15 zile calendaristice de la data la care consumatorul a predat reclamația vânzătorului.

I. Responsabilitatea pentru produs

1. Garant - DEDRA EXIM sp. z o.o. cu sediul în Pruszkowie, adresa: ul. 3 Maja 8, 05-800 Pruszków, KRS 0000062517, Sąd Rejonowy dla m.st. Warszawy w Warszawie, XIV Wydział Gospodarczy Krajowego Rejestru Sądowego,[Judecătoria Raională pentru o.c. Varşovia în Varşovia, Departamentul al XIV–a Economic al Registrului Naţional Juridic] NIP [CIF] 527-020-49-33, Kapitał zakładowy [capital social]: 100 980.00 zł..
2. în condiţiile menţionate în prezentul Certificat de garanţie Garantul acordă garanţie la produsul derivat din distribuţia Garantului.
3. Responsabilitatea cu titlu de garanţie cuprinde numai defectele care sau ivit din cauze datorate Produsului în momentul livrării acestuia Utilizatorului.
4. Cu titlu de garanţie, Utilizatorul, obţine dreptul la repararea gratis a Produsului, dacă defecţiunea s-a ivit în perioada de garanţie. Modul de reparare a Produsului (metoda de executare a reparării) depinde de decizia Garantului. Dacă Garantul constată că Produsul nu poate fi reparat, Garantul îşi rezervă dreptul de a schimba piesa defectă sau total Produsul cu altul fără defecte sau de a micşora preţul Produsului ori de a se retrage de la Contract.
5. Faţă de Utilizatorul, care conform cu legea din data de 23 aprilie 1964 din Codul Civil, nu este un consumator, răspunderea Garantului pentru dauna rezultate din prezenta garanţie şi/ sau în legătură cu încheierea şi executarea acesteia, indiferent de dreptul legal, este limitată maxim până la valoarea Produsului defect.

II. Perioada de garanţie

Componentele Produsului acoperite de garanţie	Durata de protecţie a garanţiei
Ferăstrău circular pentru lemn	24 luni, de la data cumpărării Produsului, înscrisă în prezentul Certificat de garanţie

III. Condiţiile de utilizare a garanţiei

1 Prezentarea de către Utilizator a Certificatul completat de garanţie a Produsului şi dovedirea împrejurărilor de cumpărare a Produsului de ex. prin prezentarea chitanţei, facturei, etc. Pentru a efectua în mod eficient reclamaţia, se recomandă că Utilizatorul să trimite împreună cu Produsul reclamat, toate componetele menţionate la “Completarea” Produsului în manualul de utilizare.
2. Respectarea de către Utilizator a recomandările din Manualul de utilizare şi din Certficatul de garanţie.
3. Garanţia acoperă numai teritoriul Republicii Polonă şi UE.
4. Garanţia nu acoperă defecţiunile Produsului apărute în special din cauza:
a. Nerespectării de către Utilizator a condiţiilor indicate în Manualul de utilizare, în special în domeniul de utilizare, întreţinere şi curăţare corectă.
b. Utilizarea de către Utilizator a unor produse de curăţare sau substanţe de conservare care sunt neadecvate cu Manualul de utilizare;
c. Depozitare necorespunzătoare şi transportul necorespunzător al Produsului de către Utilizator;
d. Modificări şi/sau reconstrucţii arbitrare a Produsului de către Utilizator;
e. Utilizarea în Produs de către Utilizator a unor materiale consumabile neconforme cu manualul de utilizare
5. Utilizatorul care conform nu legea din data de 23 aprilie 1964 din Codul Civil nu este un consumator, pierde garanţia pentru Produsul, în care:
- numerele de serie, marcarea datelor şi plăcuţele cu datele technice au fost îndepărtate de către Utilizator;
- sigiliile existente au fost deteriorate de Utilizator sau au urme rămase din manipularea de către utilizator la acestea.
6. Atenţie! Operaţiile legate cu utilizarea de fiecare zii, descrise în manualul de utilizare, Utilizatorul execută singur pe costul său.

IV. Procedura de reclamaţie

1. Dacă se constată că Produsul nu funcţionează corect, Înainte de a depune reclamaţia trebuie să Vă asiguraţi dacă toate operaţiunile descrise în manualul de utilizare au fost executate corect.
2. Sesizaţi imediat reclamaţia, cel mai bine în termen de 7 zile de la data la care aţi observant defectul produsului. Utilizatorul care conform cu legea din data de 23 aprilie 1964 din Codul Civil nu este un consumator, pierde garanţia pentru Produs dacă reclamaţia nu depune în termen de până de 7 zile.
3. Sesizarea reclamaţiei se face de ex. la. la punctul de cumpărare a Produsului, la service-ul de garanţie sau se poate trimite în scris pe adresa: DEDRA EXIM sp. z o.o., ul. 3 Maja 8, 05-800 Pruszków.
4. Utilizatorul poate să depună reclamaţia prin formularul accesibil pe pagina de internet www.dedra.pl. (“Formular pentru sesizarea reclamaţiei cu titlu de garanţie”).
5. Adresele service-urilor de garanţie din fiecare stat sunt accesibile pe pagina www.dedra.pl. Dacă service-ul lipseşte în statul adecvat, trimiteţi sesizările de reclamaţie cu titlu de garanţie pe adresa: DEDRA EXIM sp. z o.o. ul. 3 Maja 8, 05-800 Pruszków (Polonia).
6. Luând în considerare siguranţa Utilizatorului se interzice utilizarea Produsului defect.
7. Atenţie!!! Utilizarea Produsului defect este periculos pentru sănătatea şi viaţa Utilizatorului.
8. Executarea obligaţiilor rezultate din garanţie va avea loc în termen de 14 zile lucrătoare, calculate de la data furnizării de către Utilizator a Produsului reclamat.
9 Înainte de furnizare a Produsului reclamat se recomandă curăţirea acestuia. Se recomandă de a se asigura bine Produsul împotriva distrugerii în timpul transportului (se recomandă să trimiteţi produsul reclamat în ambalajul original).
10. Perioada de garanţie va fi prelungită cu durata în care, din cauza defectului Produsului acoperit de garanţie Utilizatorul nu l-a putut să-l utilizeze,
Garanţia nu opreşte, nu limitează nu suspendează drepturile Utilizatorului rezultate din dispoziţiile privind garanţia pentru vicile produsului vândut..
În conformitate cu articolul 13 alineatele (1) și (2) din Regulamentul (UE) 2016/679 al Parlamentului European și al Consiliului din 27 aprilie 2016 privind protecția persoanelor fizice în ceea ce privește prelucrarea datelor cu caracter personal și privind libera circulație a acestor date și de abrogare a Directivei 95/46/CE, vă informăm.

1. Administratorul datelor Dumneavoastră cu caracter personal furnizate în formular este DEDRA-EXIM sp. z o. o. cu sediul social în Pruszków, ul. 3 Maja 8, 05-800 Pruszków (în continuare: „Administrator”).
2. Datele dumneavoastră vor fi prelucrate numai în scopul derulării procedurii de garanție a dispozitivului în conformitate cu art. 6 alin.1 lit. b din regulamentul general privind protecția datelor (în continuare: „GDPR”). Furnizarea datelor este voluntară, dar necesară pentru derularea procedurii de garanție.
3. Datele dumneavoastră vor fi prelucrate pe perioada de luare în considerare a procedurii de garanție și în scopuri de arhivare în cazul în care este nevoie de apărare împotriva oricăror pretenții împotriva Administratorului, nu mai mult decât până la expirarea acestora.
4. Datele dumneavoastră pot fi dezvăluite numai entităților care prelucrează date pentru administrator pe baza unui contract scris de încredințare a prelucrării datelor cu caracter personal care oferă, printre altele, service tehnic, hosting sau intreținere site, service IT, firmă de curierat. Furnizorii Administratorului sunt obligați să asigure securitatea datelor și să îndeplinească cerințele legii aplicabile referitoare la protecția datelor cu caracter personal și nu pot folosi datele cu caracter personal încredințate în alte scopuri decât cele specificate în contractul cu Administratorul.
5. Datele dumneavoastră nu vor fi prelucrate în mod automatizat, inclusiv sub formă de profilare, și nu vor fi transferate către o țară terță/organizație internațională.
6. Aveți dreptul de a accesa datele dumneavoastră și dreptul de a rectifica, șterge, limita prelucrarea, dreptul de a transfera date, dreptul de a vă opune în orice moment.

7. În toate aspectele legate de prelucrarea datelor dumneavoastră cu caracter personal de către Administrator, ne puteți contacta la următoarea adresă de e-mail: daneosobowe@dedra.pl.;
8. Aveți dreptul de a depune o plângere la autoritatea competentă pentru protecția datelor cu caracter personal;

SI Kazalo

1. Fotografije in risbe
2. Namen naprave
3. Omejitev uporabe
4 Tehnični podatki
5. Priprava na delo
6. Povezava z omrežjem
7. Vklop naprave
8 Uporaba naprave
9. Tekoče vzdrževanje
10. Rezervni deli in dodatki
11. Samostojno odpravljanje napak
12. Dokončanje opreme
13. Informacije za uporabnike o odstranjevanju električne in elektronske opreme
14 Garancijski list

Prevod izvirnih navodil

Izjava o skladnosti je priložena priročniku kot ločen dokument. Če izjave o skladnosti ni, se obrnite na družbo Dedra Exim Sp. z o.o.
Splošni varnostni predpisi so vključeni v priročniku kot posebna knjižica.

OPOZORILO. Preberite vsa opozorila, označena s simbolom, in vsa navodila.

Neupoštevanje naslednjih opozoril in varnostnih navodil lahko povzroči električni udar, požar ali hude telesne poškodbe.

Vsa opozorila in navodila shranite za nadaljnjo uporabo.

2. Namen naprave

Krožna žaga je zasnovana za rezanje trdega in mehkega lesa, materialov na osnovi lesa (vezan les, iverne plošče itd.) in plastike. Stroj omogoča izvajanje osnovnih operacij za rezanje lesenih delov: vzdolžno žaganje, prečno rezanje, poševno žaganje, ki so podrobno opisane v nadaljevanju tega priročnika.
Napravo je dovoljeno uporabljati pri obnovitvenih in gradbenih delih, v delavnicah za popravila, pri ljubiteljskih delih, pri čemer je treba upoštevati pogoje uporabe in dovoljene delovne pogoje iz navodil za uporabo.

3. Omejitve uporabe

Napravo lahko uporabljate le v skladu s spodaj navedenimi "Dovoljenimi pogoji delovanja".
Ni dovoljeno nameščati krožnih žag za rezanje drugih materialov, kot so (kovine, keramika, mavčne plošče itd.).
Nedovoljene spremembe mehanske in električne konstrukcije, kakršne koli spremembe, vzdrževalni posegi, ki niso opisani v navodilih za uporabo, bodo obravnavani kot nezakoniti in bodo povzročili takojšnjo izgubo garancijskih pravic, izjava o skladnosti pa bo postala neveljavna.
Zaradi napačne uporabe ali uporabe, ki ni v skladu z navodili za uporabo, boste takoj izgubili garancijske pravice.

Dovoljeni delovni pogoji
Način delovanja S6 40%
Stroj se lahko uporablja le v zaprtih prostorih z učinkovitim prezračevanjem.

4. Tehnični podatki

Model	DED7754T3
Električni motor	enofazni komutator
Napajalna napetost [V]	230
Omrežna frekvenca [Hz]	50
Nazivna moč motorja [W]	2000
Hitrost v prostem teku [vrtljaji na minuto].	4800
Premer žaginega lista z zobmi [mm]	254
Premer izvrtine žaginega lista [mm].	30
Zaščitni razred	II
Dimenzije osnovne mize	630 x 430
Največja višina rezanja pri 90^0 [mm].	87
Največja višina rezanja pri 45^0 [mm]	45
Razpon odklona delovne glave od navpične	0÷45°
Premer zunanje/notranje luknje za čep[mm].	39,5/34,5
Emisija hrupa (v skladu s standardom ISO7960, Priloga A, 2/95)	Pod obremenitvijo
Raven zvočnega tlaka L_{pA} [dB(A)]	93,5
Merilna negotovost (K_{pA}) [dB(A)].	3
Raven zvočne moči L_{WA} [dB(A)]	106,5
Merilna negotovost (K_{WA}) [dB(A)].	3
Teža [kg]	24

Informacije o hrupu
Emisije hrupa so bile določene v skladu s standardom EN 62841-1, vrednosti so navedene zgoraj v tabeli.

POZOR **Hrup lahko povzroči poškodbe sluha, zato pri delu vedno uporabljajte zaščito sluha!**

Deklarirana vrednost celotnega hrupa je bila izmerjena v skladu s standardno preskusno metodo in se lahko uporablja za primerjavo ene naprave z drugo. Navedena raven hrupa se lahko uporablja tudi za predhodno oceno izpostavljenosti hrupu.
Ravni hrupa med dejansko uporabo opreme se lahko razlikujejo od navedenih vrednosti, odvisno od uporabe delovnih orodij, zlasti vrste obdelovanca in potrebe po določitvi ukrepov za zaščito upravljavca. Za natančno oceno izpostavljenosti v dejanskih pogojih uporabe je treba upoštevati vse dele delovnega cikla, vključno z obdobji, ko je stroj izklopljen ali ko je vklopljen, vendar se ne uporablja za delo.

5. Priprava na delo

POZOR **Vsa pripravljalna dela izvajajte, ko je enota izključena iz električnega omrežja.**

POZOR **Uporaba nepopolne ali okvarjene naprave predstavlja nevarnost za uporabnika.**

Ko odprete embalažo, se prepričajte, da naprava vsebuje vse predvidene sestavne dele.Če v kompletu manjka kateri koli sestavni del, se obrnite na prodajalca.

Montaža delovnega podstavka
Spodnje noge iz paketa povežite z vodoravnimi nosilci na dnu (z reliefom) in z zgornjimi nosilci (brez reliefa) (slika A). Zgornji nosilec z dvema kompletoma vijakov privijte na nogo (slika B.1), spodnji nosilec pa z enim kompletom (slika B.2).
Ko osnovo privijemo s priloženim ključem M10, namestimo gumijaste pokrovčke za noge.
Žago z vijaki pritrdite na sestavljen podstavek. (Slika C) Vsi vijaki, ki pritrjujejo podstavek na enoto, morajo biti zategnjeni, podstavek pa mora biti stabilen.

Namestitev ščita

POZOR **Zaradi zagotavljanja varnosti pri prevozu naprave sta ročica za nastavitev globine rezanja in ročica za nastavitev nagiba pogonske enote razstavljena.**

Pred uporabo naprave ju namestite.
Vrstni red namestitve sestavnih delov:
Odvijte vijak (sklop slika K, št. izdelka 47) s stebla ročice (slika K, št. izdelka 45). 1. Odvijte vijak (sklop slika K, št. izdelka 47) s stebla ročice (slika K, št. izdelka 45).
2. namestite gumb za nagibanje pogonske enote (slika D, št. izdelka 5) na steblo gumba (slika K, št. izdelka 45) tako, da se zobci gumba za nagibanje pogonske enote ujemajo s trakom, ki se nahaja na ohišju žage.
3. Ročico ročice (slika D, element št. 3) potisnite na čep ročice.
4. z vijakom privijte ročico ročice, pri čemer se prepričajte, da je ročica trdno nameščena.
Z izvijačem odvijajte vijake, ki pritrjujejo plastični vložek na zgornji del enote.Na kotni skali nastavite kot na 0 (slika D.2). S priloženo ročico (slika D3) dvignite vreteno na največjo višino.
S ključi, ki so priloženi stroju, odvijte pritisno matico žaginega lista (slika E) in odstranite pritisni obroč.
Namestite nov disk in bodite pozorni, da je smer vrtenja na disku skladna s smerjo vrtenja na zgornjem ščitu diska.Namestite pritisni obroč in ga zategnite s pritisnim vijakom. Namestite plastični vložek na zgornji del in ga zategnite z vijaki.

Namestitev cepilnega klina
1. Odvijte plastični vložek na namizni plošči, nato od zgoraj potisnite cepilni klin v vpenjalni sedež, pri čemer najprej sprostite 2 imbusna vijaka.
2. rahlo privijte vijake in namestite cepilni klin tako, da je njegov prednji rob pod (1-5) mm polmera vrha diska (slika I).
3.Ohranite razdaljo med klinom in diskom (3-8) mm v skladu s (slika J).
4.S priloženim imbusnim ključem trdno zategnite pritrdilne vijake.

Namestitev ščita
Na cepilni klin namestite pokrov. Skozi luknjo v pokrovu in klinu vstavite dolg vijak. Na vijak namestite matico in ga zategnite, da se pokrov samodejno vrne v mirujoči položaj.

Namestitev vzporednega vodila

Za poševni rez potisnite sklop vzporednega vodila na zgornje ravnilo mize. (Slika G) Preverite vzporednost vodila s krožno žago in zategnite vijake na vodilu.

Sestava kotnega vodila

Kotno vodilo vstavite v enega od vodilnih utorov na delovni površini.(Slika F)Za boljše pozicioniranje daljših obdelovancev lahko kotno vodilo razširite s pokrovčkom. Odvijte vijak na kotnem vodilu, nastavite želeni kot, ki je prikazan na skali, in zategnite vijak.

Priključitev stroja na odsesovalni sistem

Na zadnjem delu stroja je nameščena vtičnica za priključitev odsesovalnega sistema. Ko ga odvijete z ohišja, preverite, katera stran bo priključena na sesalno cev, s pravilno stranjo pa namestite vtič na ohišje. Uporaba odsesavanja med rezanjem učinkovito poveča odsesavanje, ne dopušča, da bi se v stroju nabirale prevelike količine ostankov rezanja, in izboljša delovno udobje.

Namestitev podaljškov delovne mize

Če želite povečati dimenzije delovne mize, uporabite podaljške mize.S pomočjo razpoložljivih vijakov pritrdite podaljške mize na mizo stroja. Poleg tega jo podprite s parom nosilcev (daljše nosilce na element, ki povečuje dolžino mize, krajše nosilce na elemente, ki povečujejo njeno širino).Slika H)

Napravo postavite na ravno in vodoravno površino v dobro osvetljenem prostoru. Preverite, ali niso poškodovani gibljivi deli in zaščita žaginega lista. Pri obračanju krožne žage se prepričajte, da pogonski sistem ni blokiran (disk se mora obračati z rahlim uporom) in da krožna žaga ni ohlapna v ročaju, po potrebi jo zategnite.

6. Povezava z omrežjem

Pred priključitvijo naprave na vir napajanja se prepričajte, da napajalna napetost ustreza vrednosti, navedeni na tipski ploščici.

Napajalna napeljava mora biti izvedena v skladu z bistvenimi zahtevami za električne inštalacije in mora izpolnjevati varnostne zahteve za uporabo. Parametri za najmanjši presek napajalnega kabla in nazivno vrednost varovalke glede na moč naprave so navedeni v spodnji preglednici:

Moč naprave [W].	Najmanjši prečni prerez vodnika [mm $]^2$	Najmanjša varovalka tipa C [A].
1400÷2300	1,5	16

Namestitev naj opravi usposobljen električar. Pri uporabi podaljševalnih kablov poskrbite, da presek vodnika ni manjši od zahtevanega (glejte tabelo). Električni kabel namestite tako, da med delovanjem ne bo nevarnosti, da bi se prerezal. Ne uporabljajte poškodovanih podaljškov. Redno preverjajte stanje napajalnega kabla. Ne vleci za napajalni kabel.

7. Vklop naprave

⚠ POZOR **Pred zagonom enote je treba opraviti korake, opisane v poglavju "Priprava na delovanje".**

Gumb za upravljanje stroja se nahaja v spodnjem levem kotu ohišja stroja. Gumb I na stikalu se uporablja za zagon stroja, gumb 0 pa za zaustavitev (slika 4.D). Ročica, prikazana na sliki (slika 3D), se uporablja za nastavitev globine rezanja. Pogonsko enoto, vključno z rezalno ploščo, spustite z vrtenjem ročice v smeri urinega kazalca. Na osi ročice je objemka za zaklepanje delovne nastavitve (slika 1D), ob kateri je prikazan kazalnik kotnega nagiba rezalne plošče (slika 2D). Nastavitve so zaklenjene, ko je ovratnik močno zategnjen (v smeri urinega kazalca). Objemko lahko sprostite le pri spreminjanju nastavitev. Z vrtenjem druge ročice se disk nagne in spremeni nastavitev kota (poševno žaganje). Ko je obroč vpet, nastavitev ne spreminjajte.

8. Uporaba naprave

⚠ POZOR **Postopke prilagajanja, opisane v tem poglavju, vedno izvajajte z izvlečenim vtičem. Verižne žage ne vklopite, dokler ne opravite nastavitev.**

Nastavite rezalno ploščo v navpični položaj (na kotni lestvici 0) tako, da sprostite - in po nastavitvi - nastavitveno ključavnico. Nastavite rezalno ploščo z vrtenjem ročice za nastavitev kota. Vzporedno vodilo namestite na delovno mizo.

Vodilo je lahko nameščeno na obeh straneh osnovne mize. Nastavitev vodila na velikost olajša milimetrska skala na začetku osnovne mize.

Vklopite stroj in izvedite rezanje.

Diagonalno žaganje

Z vrtenjem ročice za nastavitev kota (slika D.5) sprostite nastavitveno sponko (slika D.1), dokler indikator kota rezalnega diska ne pokaže pravilne vrednosti. Ponovno zategnite nastavitveno zaporno ročico.

Pred zagonom stroja potisnite obdelovanec na levo od rezalnega diska in ustrezno prilagodite položaj varovala.

Vklopite stroj in izvedite rezanje.

Žaganje s prečnim rezanjem

Položajno palico potisnite v enega od dveh vodilnih kanalov v osnovni mizi (enega na desni in enega na levi strani). Pravilna postavitev stroja za to operacijo je prikazana na (slika F). Vključite stroj in izvedite postopek rezanja.

⚠ POZOR **Med delom se ne zadržujte v rezalni ravnini!**

Za odstranjevanje materiala je treba uporabljati potisnik (sestavni načrt, točka 141), ki je priložen stroju. Ne približujte rok vrtečemu se zobniku!

9. Tekoče vzdrževanje

⚠ POZOR **Vsa vzdrževalna dela izvajajte, ko je enota izključena iz električnega omrežja.**

Redno preverjajte stanje krožne žage:

- preverite površino, ali na njej ni razpok, ki bi kazale, da se je krožna žaga zlomila,
- preverjanje izgub pri rezanju s karbidnim vložkom

Redno čistite komoro žaginega lista in temeljito očistite kanal za izmetavanje iveri. Žaga je med rezanjem opremljena s sistemom za odsesavanje, na katerega lahko za izboljšanje udobja pri delu priključite odsesovalnik iveri. Priključni priključek se nahaja na zadnji strani stroja. Ob vsaki priložnosti očistite izhod hladilnega zraka elektromotorja. Redno čistite ostružke iz celotnega stroja. To je najbolje storiti s stisnjenim zrakom.

redno mažite vse gibljive dele s strojnim oljem (lahko na primer z WD40).

Zamenjava krožne žage

-Pri menjavi krožne žage nosite zaščitne rokavice. Pri stiku s krožno žago obstaja nevarnost poškodb.

-Uporabljajte krožne žage, katerih največja hitrost je višja od hitrosti stroja v prostem teku.

-Pri sestavljanju poskrbite, da se smer rezanja zob (smer puščice na disku) ujema s smerjo vrtenja na varovalu stroja.

-Uporabljajte krožne žage, ki jih priporoča proizvajalec.

Zamenjava diska:

Odvijte plastični pokrov plošče Odstranite plastični vložek na plošči. Na kotni skali nastavite kot na 0. Z ročico dvignite vreteno na največjo višino. S priloženimi ključi odvijte pritisno matico krožne žage in odstranite pritisni obroč. Odstranite disk z vretena, namestite nov disk..Namestite pritisni obroč in ga zategnite s pritisnim vijakom. Namestite plastični vložek na vrh in ga zategnite z vijaki.Namestite varovalo diska.

Ob vsaki zamenjavi žage z njim temeljito očistite komoro za žagin list in namažite gibljive dele. Če se sredinski del delovne mize obrablja (zaradi poškodb med rezanjem), je treba žago odpeljati v servisni center, kjer jo bodo zamenjali. Če ga zamenjate sami, ogrožate svojo varnost.

Priporočene krožne žage

Žaga je tovarniško opremljena s krožnim žaginim listom s premerom 254 mm, odprtino 30 mm in številom zob 40. Opisani krožni žagin list ima kataloško številko H25040. Žago je mogoče opremiti s krožnimi žaginimi lističi z večjim številom zob (60 zob - H25060, 80 zob - H25080). Zasnova žage je prilagojena za delo s krožnimi žaginimi lističi DEDRA. Dovoljena je uporaba žag drugih proizvajalcev pod pogojem, da je debelina telesa žage približno 2,1 mm in širina zob 2,8 mm.

Izbira števila zob krožnega žaginega lista za material, ki ga je treba rezati:

10-24 - Debel les (trd ali mehak), iverne plošče.
Rezanje (vzdolž strukture lesa)

18-40 - Tanek les, iverne plošče z laminirano oblogo ali brez nje, lesene obloge. Natančno rezanje, hitro, vzdolž ali čez lesna vlakna.

30-80 - Za obloge in zaključne obloge, plošče iz navadnega ali plemenitega lesa (enostranske ali dvostranske), tanke plošče, plastika, pleksi steklo. Zelo natančno rezanje, rezalna površina brez drobljenja.

80-120 - trdi les, plastične plošče. Zelo natančno rezanje.

10. Rezervni deli in dodatki

Za nakup rezervnih delov in dodatne opreme se obrnite na Dedra Exim Service. Kontaktne podatke najdete na strani 1 priročnika.

Pri naročanju rezervnih delov navedite številko serije na ploščici in številko dela iz risbe sklopa.

V garancijskem obdobju se popravila izvajajo v skladu s pogoji, navedenimi v garancijskem listu. Okvarjeni izdelek oddajte v popravilo na mestu nakupa (prodajalec je dolžan sprejeti okvarjeni izdelek), pošljite ga v osrednji servisni center podjetja Dedra Exim ali ga pošljite v servisni center, ki je najbližje vašemu kraju bivanja (seznam servisnih centrov na www.dedra.pl). Priložite izpolnjen garancijski list. Po poteku garancijskega roka popravila izvaja osrednji servis. Okvarjeni izdelek pošljite servisnemu centru (stroške pošiljanja plača uporabnik).

11. Samostojno odpravljanje težav

⚠ POZOR **Preden začnete sami odpravljati težave, enoto izključite iz električnega napajanja.**

Problem	Vzrok	Rešitev

Stroj ne deluje	Napajalni kabel je nepravilno priključen ali poškodovan.	Vtič potisnite še bolj v vtičnico, preverite napajalni kabel
	V vtičnici ni omrežne napetosti	Preverite napetost v vtičnici, preverite, ali je prišlo do izklopa varovalke
	Pomanjkljivo stikalo	Stikalo zamenjajte z novim
Motor se pregreva	Odišavljene prezračevalne odprtine	Očistite prezračevalne odprtine
Stroj se težko zažene	Komora za žagovino je napolnjena z žagovino zaradi ovire v sistemu za zbiranje žagovine	Očistite kanal za izmet žagovine
	Zamašeni ležaji motorja	Dajte žago popraviti
Stroj po daljši uporabi izgubi moč, vonj po zažganem lesu med rezanjem	Tupa krožna žaga	Zamenjajte krožno žago z novo

12. Dokončanje opreme

1. ohišje motorne žage - 1 kos. 2. Podaljšek mize v dolžino - 1 kos. 3. razširitev širine mize - 2 kosa. 4. prečni omejevalnik - 1 kos. 5. Zaščita rezalnega diska - 1 kos. 6. Vzporedna zapora - 1 kos. 7. vodilo - 1 kos. 8. Noge za žago - 4 kosi. 9. vodoravni nosilci za noge - 8 kosov. 10. nosilci za podaljšek stranske mize - 4 kosi. 11. Stabilizator - 2 kosa 12. Potiskalo - 1 kos. 13. gumijaste nogice - 4 kosi 14. 6 mm matice - 32 kosov. 15. vzmetne podložke 6 mm - 24 kosov. 16. 6 mm ploščate podložke - 24 kosov. 17. Vijaki z okroglo glavo 6x12 mm - 24 kosov. 18. 6 mm vijaki s šestkotno glavo, ploščato podložko in z vzmetjo - 12 kosov. 19. ključi: ampula - 1 kos, ploščati - 2 kosa. 20. Žagini listi: 254/30/24T, 254/30/40T, 254/30/60T

13. Informacije za uporabnike o odstranjevanju električne in elektronske opreme (velja za gospodinjstva)



Simbol, ki je prikazan na izdelkih ali spremljajoči dokumentaciji, označuje, da se okvarjene električne ali elektronske opreme ne sme odlagati med gospodinjske odpadke. Če želite sestavne dele zavreči, ponovno uporabiti ali predelati, jih je treba odpeljati na specializirano zbirno mesto, kjer jih bodo sprejeli brezplačno. Informacije o lokacijah zbirnih mest za rabljeno opremo zagotavljajo lokalni organi, npr. na svojih spletnih straneh.
S pravilnim odstranjevanjem naprave lahko ohranimo dragocene vire ter se izognemo negativnim vplivom na zdravje in okolje zaradi morebitne prisotnosti nevarnih: snovi, zmesi in sestavnih delov v opremi.
Zaradi nepravilnega odlaganja odpadkov vam grozijo kazni v skladu z ustreznimi lokalnimi predpisi.
Uporabniki v državah EU: Če želite odstraniti električno ali elektronsko opremo, se obrnite na najbližje prodajno mesto ali na dobavitelja, ki vam bo zagotovil dodatne informacije.
Odstranjevanje v državah zunaj Evropske unije: Ta simbol velja samo za države Evropske unije. Če želite ta izdelek zavreči, se obrnite na lokalne organe ali prodajalca, da vam pojasnijo pravilen način odstranjevanja.

Garancijski list

na spletni strani .

Krožna žaga za les

Številka naročila: DED7754T3 Številka serije: .....

(v nadaljnjem besedilu: izdelek)

Datum nakupa izdelka: .....

Žig prodajalca

Datum in podpis prodajalca: .....

Izjava uporabnika:

Potrjujem, da sem bil seznanjen z garancijskimi pogoji in posledicami neupoštevanja navodil iz navodil za uporabo in garancijskega lista. Seznanjen sem s pogoji te garancije, kar potrjujem z lastnoročnim podpisom:

....

Datum in kraj Podpis uporabnika

I. Odgovornost za izdelek

1. Garant - Dedra Exim Sp. z o.o. s sedežem v Pruszkowu, naslov: 3 Maja 8, 05-800 Pruszków, KRS 0000062517, Okrožno sodišče za glavno mesto Varšavo v Varšavi, XIV gospodarski oddelek Državnega sodnega registra, NIP 527-020-49-33, osnovni kapital: PLN 100.980,00.
2. Garant pod pogoji, določenimi v tem garancijskem listu, jamči za izdelek, ki izvira iz Garantove distribucije.
3. Odgovornost v okviru garancije zajema le napake, ki izhajajo iz vzrokov, ki so lastni izdelku ob dobavi uporabniku.
4. Uporabnik je na podlagi garancije upravičen do brezplačnega popravila izdelka, če se je napaka pokazala v garancijskem roku. Način popravila Izdelka (način popravila) je v pristojnosti Garanta. Če garant ugotovi, da popravilo ni mogoče, si pridržuje pravico do zamenjave okvarjenega elementa ali celotnega izdelka z brezhibnim, znižanja cene izdelka ali odstopa od pogodbe.
V zvezi z uporabnikom, ki ni potrošnik v smislu zakona z dne 23. aprila 1964. Civilnega zakonika, je odgovornost Garanta za škodo, ki izhaja iz te garancije in/ali v zvezi z njeno sklenitvijo in izvajanjem, ne glede na pravni naslov, omejena na največ vrednost izdelka z napako.

II. Jamstveno obdobje

Sestavni deli izdelka	Trajanje garancijske zaščite
Krožna žaga za les	24 mesecev od datuma nakupa izdelka, kot je navedeno na tej garancijski kartici.

III. Pogoji za koriščenje zavarovanja

Uporabnik mora predložiti izpolnjen garancijski list izdelka in dokazati okoliščine nakupa izdelka s strani uporabnika, npr. s predložitvijo računa, računa itd. Zaradi učinkovite obravnave reklamacij je priporočljivo, da Uporabnik skupaj z Izdelkom predloži vse sestavne dele, navedene v poglavju "Kompletiranje naprave" v Navodilih za uporabo.
2. da uporabnik upošteva navodila v priročniku za uporabo in garancijski kartici.
3.Jamstvo velja samo za ozemlje Republike Poljske in EU.
4.Garancija ne krije napak na izdelku, ki nastanejo zlasti zaradi:
a. Če uporabnik ne upošteva pogojev iz navodil za uporabo, zlasti glede pravilnega delovanja, vzdrževanja in čiščenja;
b. Uporabnik uporablja čistila ali sredstva za vzdrževanje, ki niso v skladu z navodili za uporabo;
c. neustrezno skladiščenje in prevoz izdelka s strani uporabnika;
d. Uporabnikove nepooblaščene spremembe in/ali modifikacije izdelka, ki niso bile dogovorjene s garantom;
e. če uporabnik v izdelku uporablja potrošni material, ki ni v skladu z navodili za uporabo.
5. Uporabnik, ki ni potrošnik v smislu zakona z dne 23. aprila 1964. civilnega zakonika, izgubi garancijo za izdelek, v katerem:
- je uporabnik odstranil, spremenil ali poškodoval serijske številke, oznake datuma in merilne tablice;
- če je uporabnik poškodoval plombe ali če so na njih vidni znaki nedovoljenega poseganja.
Opozorilo: Uporabnik mora dejavnosti, povezane z vsakodnevnim delovanjem izdelka, ki med drugim izhajajo iz navodil za uporabo, izvajati sam in na lastne stroške.

IV. Pritožbeni postopek

1. Če se ugotovi, da izdelek deluje nepravilno, se pred vložitvijo zahtevka prepričajte, da so bili pravilno izvedeni vsi koraki, navedeni zlasti v navodilih za uporabo.
2. Priporočljivo je, da pritožbo vložite takoj, po možnosti v 7 dneh po tem, ko opazite napako na izdelku. Uporabnik, ki ni potrošnik v smislu zakona z dne 23. aprila 1964. Civilnega zakonika, izgubi pravice, ki izhajajo iz te garancije, če reklamacije ne vloži v 7 dneh.
3. Reklamacijo je mogoče med drugim sporočiti na mestu nakupa izdelka, pri garancijskem servisu ali pisno na naslov: Dedra Exim Sp. z o.o., ul. 3 Maja 8, 05-800 Pruszków.
4. Uporabnik lahko vloži pritožbo prek obrazca, ki je na voljo na spletni strani www.dedra.pl. ("Obrazec za reklamacijo zaradi garancije").
5. naslovi garancijskega servisa za posamezne države so na voljo na spletni strani www.dedra.pl. Če za posamezno državo ni garancijskega servisa, je priporočljivo, da garancijske zahtevke naslovite na: 3 Maja 8, 05-800 Pruszków (Poljska).
6. Zaradi varnosti uporabnika je uporaba izdelka z napako prepovedana.
7. Opozorilo: Uporaba okvarjenega izdelka je nevarna za zdravje in življenje uporabnika.
8. Obveznosti iz garancije bodo izpolnjene v 14 delovnih dneh, šteto od datuma, ko uporabnik dostavi reklamirani izdelek.
Pred oddajo izdelka z napako v reklamacijo ga je priporočljivo očistiti. 9. Priporočljivo je, da se izdelek za reklamacijo skrbno zaščiti. Pred poškodbami med prevozom (priporočljivo je, da se izdelek za reklamacijo dostavi v originalni embalaži).
10. Garancijski rok se podaljša za čas, ko uporabnik zaradi napake ni mogel uporabljati izdelka, za katerega velja garancija.
Garancija ne izključuje, omejuje ali zadržuje pravic uporabnika, ki izhajajo iz predpisov o garanciji za napake prodanega blaga.

V skladu s členom 13(1) in (2) Uredbe (EU) 2016/679 Evropskega parlamenta in Sveta z dne 27. aprila 2016 o varstvu posameznikov pri obdelavi osebnih podatkov in o prostem pretoku takih podatkov ter o razveljavitvi Direktive 95/46/ES (v nadaljnjem besedilu: RODO) vas obveščamo

1. Skrbnik vaših osebnih podatkov, podanih v obrazcu, je DEDRA-EXIM sp z o.o. s sedežem v Pruškovu [Pruszków], ul. 3 Maja 8, 05-800 Pruszków, Poljska (v nadaljevanju: "Skrbnik").
2. Vaši podatki bodo obdelovani le za namene izvedbe garancijskega postopka zanapravo v skladu s črko b prvega odst. 6. člena Splošne uredbe o varstvu podatkov EU (v nadaljevanju: »SUVP«). Dajanje podatkov je prostovoljno, a nujno potrebno za izvedbo garancijskega postopka.
3. Vaše podatke bomo obdelovali skozi čas potekanja garancijskega postopka in za namene arhiviranja za primer morebitne potrebe obrambe pred zahtevki do Skrbnika, vendar najdlje do izteka roka njihovega zastaranja.
4. Vaše podatke se sme razkriti samo subjektom, ki obdelujejo podatke za Skrbnika na podlagi pisne pogodbe o zaupanju osebnih podatkov v obdelavo in sicer, med drugim, subjektom, ki izvajajo storitve tehničnega servisa, storitve gostovanja ter vzdrževanja spletnega mesta, IT storitve, izvajalcem kurirskih storitev ipd.. Skrbnikovi dobavitelji so dolžni zagotavljati varnost podatkov ter izpolnjevati zahteve obvezujočih predpisov prava v zvezi z varstvom osebnih podatkov ter ne smejo uporabljati zaupanih jim osebnih podatkov za namene, ki niso določeni v pogodbi s Skrbnikom.
5. Vaši podatki ne bodo obdelovani na avtomatiziran način, v tem na način profiliranja, in ne bodo posredovani v tretjo državo/mednarodni organizaciji.
6. Imate v vsakem trenutku pravico dostopa do svojih podatkov ter pravico do popravka, izbrisa, omejitve obdelave le-teh, pravico do prenosa podatkov na drug subjekt, pravico do ugovora zoper njihovo obdelavo.
7. V vseh zadevah v zvezi z obdelavo vaših osebnih podatkov s strani Skrbnika nas lahko kontaktirate s sporočilom na ta e-poštni naslov: daneosobowe@dedra.pl ;
8. Imate pravico vložiti pritožbo pri organu, ki je v dani državi pristojen za varstvo osebnih podatkov.

HR Sadržaj

1. Fotografije i crteži
2. Namjena uređaja
3. Ograničenje uporabe
4. Tehnički podaci
5. Priprema za rad
6. Mrežna veza
7. Uključivanje uređaja
8. Korištenje uređaja
9. Aktivnosti tekućeg održavanja
10. Rezervni dijelovi i pribor
11. Samostalno rješavanje problema
12. Završetak uređaja
13. Obavijesti za korisnike o zbrinjavanju električnih i elektroničkih uređaja
14. Jamstveni list

Prijevod originalnog priručnika

Izjava o sukladnosti priložena je priručniku kao zaseban dokument. U nedostatku izjave o sukladnosti, obratite se tvrtki Dedra Exim Sp. z o. o. Opći sigurnosni propisi uključeni su u priručnik kao zasebna knjižica.

UPOZORENJE. Pročitajte sva upozorenja označena simbolom ⚠ i sve upute.

Nepoštivanje dolje navedenih upozorenja i sigurnosnih uputa može dovesti do strujnog udara, požara ili ozbiljne ozljede.

Sačuvajte sva upozorenja i upute za buduću uporabu.

2. Namjena uređaja

Kružna pila namijenjena je za rezanje tvrdog i mekog drva, materijala na bazi drva (šperploča, iverica, itd.) i plastike. Stroj vam omogućuje izvođenje osnovnih operacija za rezanje drvenih elemenata: uzdužno piljenje, poprečno piljenje, dijagonalno piljenje, koje su detaljno opisane kasnije u priručniku.
Dopušteno je koristiti uređaj u renovacijskim i građevinskim radovima, radionicama za popravke, u amaterskim radovima, uz poštivanje uvjeta uporabe i dopuštenih radnih uvjeta sadržanih u uputama za uporabu.

3. Ograničenje uporabe

Uređaj se smije koristiti samo u skladu s dolje navedenim "Dopuštenim uvjetima rada".
Nedopustiva je ugradnja kružnih pila namijenjenih rezanju drugih materijala kao što su (metali, keramika, gipsane ploče itd.).
Također je zabranjena obrada materijala koji nisu opisani u točki „3. Namjena uređaja". Neovlaštene promjene u mehaničkoj i električnoj strukturi, bilo kakve izmjene, aktivnosti održavanja koje nisu opisane u priručniku smatrat će se nezakonitim i rezultirati trenutnim gubitkom prava na jamstvo, a izjava o sukladnosti postaje nevažeća.
Uporaba koja nije u skladu s namjeravanom uporabom ili nije u skladu s uputama za uporabu rezultirat će trenutnim gubitkom prava na jamstvo.

Prihvatljivi radni uvjeti
S6 način rada 40%
Stroj se smije koristiti samo u zatvorenim prostorijama s učinkovitom ventilacijom.

4. Tehnički podaci

Model	**DED7754T3**
Motor	jednofazni komutator
Napon mreže [V]	230
Mrežna frekvencija [Hz]	50
Nazivna snaga [W]	2000
Brzina vrtnje [okr./min]	4800
Promjer kružne pile [mm]	254
Promjer rupe [mm]	30
Klasa zaštite	II
Dimenzije radne ploče [mm x mm]	630 x 430
Visina rezanja 90° [mm]	87
Visina rezanja 45° [mm]	45
Raspon nagiba glave [°]	0÷45°
Promjer konektora izlaznog izbacivača [mm / mm]	39,5/34,5
Emisija buke:	
Razina tlaka LpA [dB(A)]	93,5
Nesigurnost mjerenja (KpA) [dB(A)]	3
Razina snage LWA [dB(A)]	106,5
Nesigurnost mjerenja (KWA) [dB(A)]	3
Težina uređaja [kg]	24

Informacije o buci
Emisija buke određena je u skladu s EN 62841-1, vrijednosti su dane u gornjoj tablici.

NAPOMENA **Buka može oštetiti vaš sluh, uvijek koristite zaštitu za sluh tijekom rada!**

Deklarirana ukupna vrijednost vibracija izmjerena je u skladu sa standardnom metodom ispitivanja i može se koristiti za usporedbu jednog uređaja s drugim. Navedena razina vibracija također se može koristiti za preliminarnu procjenu izloženosti vibracijama.
Razina vibracija tijekom stvarne uporabe stroja može se razlikovati od deklariranih vrijednosti, ovisno o tome kako se koriste radni alati, posebno o vrsti obratka koji se obrađuje i o potrebi specificiranja mjera za zaštitu operatera. Za točnu procjenu izloženosti u stvarnim uvjetima uporabe moraju se uzeti u obzir svi dijelovi radnog ciklusa, uključujući razdoblja kada je oprema isključena ili kada je uključena, ali se ne koristi za rad.

5. Priprema za rad

NAPOMENA **Provedite sve pripremne radnje s uređajem isključenim iz izvora napajanja.**

Nakon otvaranja paketa provjerite sadrži li uređaj sve potrebne elemente. Ukoliko neki od elemenata nedostaje, obratite se prodavaču.

Montaža radne baze
Spojite noge baze uključene u pakiranje s donjim vodoravnim nosačima (s reljefom) i gornjim vodoravnim nosačima (bez reljefa) (Sl. A). Gornji nosač je pričvršćen na nogu pomoću dva seta vijaka (Slika B, 1), a donji nosač je pričvršćen na nogu pomoću jednog seta (Slika B, 2).
Nakon pričvršćivanja baze zajedno s ključem M10 koji je uključen u komplet, nastavljamo s ugradnjom gumenih jastučića na noge.
Pričvrstite pilu na presavijenu bazu pomoću vijaka (slika C). Svi vijci koji učvršćuju radnu podlogu i pričvršćuju bazu na uređaj moraju biti zategnuti i baza mora biti stabilna.

Montaža štita

NAPOMENA **Kako bi se osigurao siguran transport uređaja, ručica za podešavanje dubine rezanja i gumb za nagib pogonske jedinice su demontirani.**

Instalirajte ih prije korištenja uređaja.
Redoslijed montaže elemenata:

1. Odvijte vijak (Sklopni crtež K, stavka br. 47) sa zatika gumba (Sl. K, stavka br. 45)
2. Postavite gumb za nagib pogonske jedinice (Slika D, stavka 5) na zatik gumba (Slika K, stavka br. 45) tako da zupci gumba za nagib pogonske jedinice zahvate traku koja se nalazi na tijelu pile.

3. Gurnite kurblu na zatik gumba (Sl. D, stavka 3).
4. Zategnite polugu radilice vijkom, pazeći da je poluga čvrsto namještena.

Pomoću odvijača odvrnite vijke koji pričvršćuju plastični umetak na vrhu uređaja. Postavite kut na ljestvici kuta (Slika D, 2) na 0. Koristite priloženu ljestvicu (Slika D, 3) za podizanje vretena na maksimalnu visinu.
Pomoću ključeva priloženih uz uređaj odvrnite steznu maticu kružne pile (slika E) i uklonite stezni prsten.
Ugradite novi disk, pazeći da smjer vrtnje diska bude u skladu sa smjerom vrtnje na gornjem poklopcu diska. Ugradite pritisni prsten i zategnite ga pritisnim vijkom. Umetnite plastični umetak u radnu površinu i zategnite vijcima.

Ugradnja klina za rascjep

1. Odvijte plastični umetak koji se nalazi na radnoj ploči, zatim umetnite klin za rascjep u steznu utičnicu odozgo, nakon što ste prethodno otpustili 2 inbus vijka.
2. Lagano zategnite vijke i namjestite rascjepni nož tako da njegov vodeći rub bude ispod (1-5) mm polumjera vrha diska (Sl. I).
3. Održavajte razmak između klina i diska (3-8) mm, kao što je prikazano na (Sl. J).
4. Upotrijebite isporučeni inbus ključ, čvrsto zategnite stezne vijke.

Ugradnja zaštite diska

Stavite poklopac na klin za cijepanje. Umetnite dugački vijak kroz rupu u poklopcu i klin. Postavite maticu na vijak i zategnite je tako da se poklopac automatski vrati u svoj položaj mirovanja.

Ugradnja paralelne vodilice

U slučaju uzdužnog rezanja, gurnite sklop paralelne vodilice na ravnalo stola. Zaključajte vodilicu na ploči stola, s ručkom u donjem položaju (Sl. G) Provjerite paralelnost vodilice u odnosu na kružnu pilu, zategnite vijke na vodilici.

Ugradnja kutne vodilice

Umetnite kutnu vodilicu u jedan od utora za vodilicu na radnoj ploči (slika F). Za bolje pozicioniranje duljih predmeta, kutna vodilica se može proširiti pomoću produžetka. Otpustite vijak na kutnoj vodilici, postavite ga na željeni kut naveden na skali, zategnite vijak.

Spajanje stroja na sustav ekstrakcije

Priključak za sustav ekstrakcije montiran je na stražnjoj stijenci stroja. Nakon što ga odvrnete iz kućišta, provjerite koja će se strana spojiti na usisno crijevo, ugradite priključak na kućište s ispravnom stranom. Korištenje ekstrakcije tijekom rezanja učinkovito povećava uklanjanje otkosa, sprječava nakupljanje prekomjernih količina reznih ostataka u stroju i poboljšava udobnost rada.

Ugradnja elemenata za povećanje dimenzija radnog stola

Kako bi povećali dimenzije radnog stola koristite elemente koji povećavaju njegove dimenzije. Pričvrstite elemente koji povećavaju dimenzije stola na stol uređaja pomoću dostupnih vijaka. Dodatno poduprite s parom nosača (duži nosači za element koji povećava duljinu stola, kraći nosači za elemente koji povećavaju njegovu širinu) - sl.H.
Stroj treba postaviti na ravnu, ravnu površinu, na dobro osvijetljenom mjestu. Provjerite jesu li pokretni dijelovi i štitnik kružne pile oštećeni. Prilikom okretanja cirkulara pazite da pogonski sustav nije blokiran (oštrica se treba okretati uz blagi otpor) i da cirkular nije labavo u držaču, po potrebi ga zategnite.

6. Mrežna veza

Prije spajanja uređaja na izvor napajanja provjerite odgovara li napon napajanja vrijednosti navedenoj na natpisnoj pločici.
Instalacija napajanja mora biti izvedena u skladu s osnovnim zahtjevima za električne instalacije i ispunjavati sigurnosne zahtjeve. Parametri minimalnog presjeka kabela za napajanje i nazivne vrijednosti osigurača ovisno o snazi uređaja navedeni su u donjoj tablici:

Snaga uređaja [W]	Minimalni presjek vodiča [mm^2]	Minimalna vrijednost osigurača tipa C [A]
1400÷2300	1,5	16

Montažu treba izvršiti ovlašteni električar. Pri uporabi produžnih kabela pazite da poprečni presjek žile nije manji od potrebnog (vidi tablicu). Položite električni kabel tako da se tijekom rada ne prereže. Nemojte koristiti oštećene produžne kabele. Povremeno provjerite stanje kabela za napajanje. Nemojte povlačiti kabel za napajanje.

7. Uključivanje uređaja

⚠ NAPOMENA **Prije pokretanja uređaja nužno je izvršiti radnje opisane u poglavlju "Priprema za rad".**

Upravljačka tipka stroja nalazi se u donjem lijevom kutu kućišta stroja. Tipka prekidača I koristi se za pokretanje stroja, tipka 0 je za zaustavljanje (slika 4, D). Ručica prikazana na fotografiji (Sl.3, D) koristi se za podešavanje dubine rezanja. Pogonska jedinica i rezni disk se spuštaju okretanjem poluge u smjeru kazaljke na satu. Na osi radilice nalazi se ovratnik za zaključavanje radnih postavki (slika 1, D), pored njega nalazi se indikator kutnog nagiba diska za rezanje (slika 2, D). Postavke su zaključane kada je ovratnik čvrsto zategnut (u smjeru kazaljke na satu). Otpuštanje stezaljke treba učiniti samo kada mijenjate postavke. Okretanje druge poluge naginje disk i mijenja postavku kuta (koso piljenje). Nemojte mijenjati postavke kada je prsten zategnut.

8. Korištenje uređaja

⚠ NAPOMENA **Radnje podešavanja opisane u ovom poglavlju treba uvijek izvoditi s utikačem izvađenim iz utičnice. Tek nakon završetka podešavanja pila se može uključiti u struju.**

Reznu ploču postavite u okomiti položaj (0 na skali kutne vrijednosti), prethodno olabavivši - i nakon podešavanja zategnite - blokadu podešavanja. Disk se postavlja odgovarajućim okretanjem poluge za podešavanje kuta. Pričvrstite paralelnu vodilicu na radni stol.
Vodilica se može pričvrstiti na obje strane glavnog stola. Prilagodba vodilice veličini je lakša zahvaljujući milimetarskoj skali koja se nalazi na početku glavnog stola.
Uključite stroj, izvedite operaciju rezanja.

Piljenje pod kutom

Otpustite stezaljku za zaključavanje (Slika D, 1) okretanjem poluge za namještanje kuta (Slika D, 5) dok indikator kuta nagiba diska za rezanje ne pokaže točnu vrijednost. Ponovno zategnite gumb za zaključavanje postavki.
Prije pokretanja stroja, pomaknite obradak lijevo od diska za rezanje i prema tome podesite položaj štitnika
Uključite stroj, izvedite operaciju rezanja.

Križno piljenje

Umetnite traku za pozicioniranje u jedan od dva kanala za vođenje koji se nalaze na glavnom stolu (jedan s desne strane, drugi s lijeve strane). Ispravna postavka stroja za takav rad prikazana je na (Sl. F). Uključite stroj, izvedite operaciju rezanja.

⚠ NAPOMENA **Ne zadržavajte se u ravnini rezanja tijekom rada!**

Za uklanjanje materijala potrebno je koristiti potiskivač (montažni crtež, poz. 141) koji je uključen u opremu stroja.

⚠ NAPOMENA **Izbjegavajte stavljanje ruku u blizinu rotirajućeg nazubljenog diska!**

9. Aktivnosti tekućeg održavanja

⚠ NAPOMENA **Sve servisne aktivnosti obavljajte s uređajem isključenim iz izvora napajanja.**

Povremeno provjerite tehničko stanje kružne pile:
- provjerite ima li ogrebotina na površini, što ukazuje na pucanje kružne pile,
- provjerite ima li bilo kakvih grešaka pri rezanju karbidnih pločica

Redovito čistite komoru kružne pile i temeljito očistite kanal za izbacivanje strugotine. Pila je opremljena sustavom za uklanjanje otpadaka tijekom rezanja, na koji se može spojiti izvlakač strugotine za bolju udobnost rada. Priključni priključak nalazi se na stražnjoj strani stroja. Očistite izlaz rashladnog zraka elektromotora u svakoj prilici. Redovito čistite cijeli stroj od strugotine. Ovu operaciju najbolje je izvesti pomoću komprimiranog zraka.
Redovito podmažite sve pokretne dijelove strojnim uljem (može se koristiti npr. WD40)

Zamjena kružne pile

Prilikom zamjene kružne pile koristite zaštitne rukavice. Pri dodirivanju kružne pile postoji opasnost od ozljeda.
Koristite kružne pile s maksimalnom brzinom većom od brzine stroja bez opterećenja.
Tijekom sastavljanja pazite da smjer rezanja zubaca (smjer strelice na disku) odgovara smjeru vrtnje na poklopcu uređaja.
Koristite kružne pile koje preporučuje proizvođač.

Zamjena kružne pile

Odvijte plastični poklopac diska. Uklonite plastični umetak na disku. Postavite na kutnu ljestvicu, kut 0. Pomoću poluge podignite vreteno na najveću visinu.
Pomoću ključeva priloženih uz uređaj odvrnite steznu maticu kružne pile i uklonite stezni prsten. Uklonite disk s vretena, postavite novi disk i zategnite ga pritisnim vijkom. Umetnite plastični umetak u ploču stola i zategnite ga vijcima.
Svaki put kad zamijenite pilu, upotrijebite je za temeljito čišćenje komore kružne pile i podmazivanje pokretnih dijelova. Ako je središnji dio radnog stola istrošen (zbog njegovog uništenja tijekom rezanja), pilu je potrebno poslati u servis na zamjenu. Zamjena sama predstavlja prijetnju sigurnosti korisnika.

Preporučuju se kružne pile

Rezač je standardno opremljen kružnom pilom promjera 254 mm, otvorom 30 mm i brojem zuba 40. Opisana rezna ploča ima kataloški broj

H25040. Pila se može opremiti kružnim pilama s većim brojem zuba (60 zuba - H25060, 80 zuba - H25080). Dizajn pile je prilagođen za rad sa kružnim pilama DEDRA. Dopušteno je koristiti druge proizvođače, pod uvjetom da je debljina tijela pile približno 2,1 mm, a širina zuba 2,8 mm.

Odabir broja zubaca kružne pile za materijal koji se reže:
10-24 – Debelo drvo (tvrdo ili meko), iverica.
Uzdužno rezanje (duž vlakna drveta)
18-40 – Tanko drvo, vreće sa ili bez lamelirane obloge, drvene obloge. Precizno, brzo rezanje uzduž ili poprijeko vlakana drva.
30-80 – Za oblaganje i završnu obradu ploča, ploča od običnog ili plemenitog drva (1 ili 2 strane), tankih ploča, plastike, pleksiglasa. Vrlo precizno rezanje, rezna površina bez krhotina.
80-120 – Tvrdo drvo, plastične ploče. Vrlo precizno rezanje.

10. Rezervni dijelovi i pribor

Za kupnju rezervnih dijelova i pribora obratite se Dedra Exim Service. Podaci za kontakt nalaze se na 1. stranici priručnika.
Prilikom naručivanja rezervnih dijelova, molimo navedite broj serije na pločici s tehničkim podacima i broj dijela iz crteža sklopa.
Tijekom jamstvenog roka popravci se obavljaju prema uvjetima navedenim u jamstvenom listu. Proizvod vratite na popravak na mjestu kupnje (prodavatelj je dužan prihvatiti reklamirani proizvod), pošaljite ga u centralni servis Dedra Exim ili ga pošaljite u servis najbliži vašem mjestu stanovanja (popis usluga na www.dedra.pl). Molimo priložite ispunjeni jamstveni list. Nakon isteka jamstvenog roka popravke obavlja centralni servis. Oštećeni proizvod potrebno je poslati u servis (troškove dostave snosi korisnik).

11. Samostalno rješavanje problema

⚠ NAPOMENA **Isključite uređaj iz napajanja prije nego pokušate sami otkloniti kvar.**

Problem	Uzrok	Otopina
Stroj ne radi	Kabel za napajanje je neispravno spojen ili oštećen	Gurnite utikač dublje u utičnicu i provjerite kabel za napajanje
	U utičnici nema mrežnog napona	Provjerite napon u utičnici, provjerite je li osigurač pregorio
	Pokvaren prekidač	Zamijenite prekidač novim
Motor se pregrijava	Smrdljivi otvori za zrak	Očistite ventilacijske otvore
Stroj se teško pokreće	Komora kružne pile je napunjena piljevinom zbog začepljenja sustava za prihvat piljevine	Očistite kanal za izbacivanje piljevine
	Zaplijenjeni ležajevi motora	Dajte pilu na popravak
Nakon dužeg korištenja stroj gubi snagu, a prilikom rezanja osjeća se miris zapaljenog drva	Tupa kružna pila	Zamijenite kružnu pilu novom

12. Završetak uređaja

1. Tijelo pile - 1 kom 2. Nastavak stola - 1 kom 4. Poprečni graničnik - 1 kom. 6. Paralelni graničnik - 1 kom.. 8. Noge za pile - 8 kom .Potiskivač - 1 kom 13. Gumene nožice - 4 kom 14. Matice 6 mm - 32 kom. 15. Podložne pločice 6 mm - 24 kom. Ključevi: imbus ključevi – 1 kom., plosnati ključevi – 2 kom. 20. Kružne pile: 254/30/24T, 254/30/ 40T, 254/30/ 60T

13. Obavijesti za korisnike o zbrinjavanju električnih i elektroničkih uređaja (odnosi se na kućanstva)



Ovaj simbol postavljen na proizvode ili popratnu dokumentaciju obavještava da se neispravni električni ili elektronički uređaji ne smiju odlagati s kućnim otpadom. Ispravan postupak u slučaju potrebe za zbrinjavanjem, ponovnom uporabom ili oporabom komponenti sastoji se od prijenosa uređaja na specijalizirano sabirno mjesto, gdje će biti besplatno prihvaćen. Informacije o lokacijama sabirnih točaka otpadne opreme pružaju lokalne vlasti, npr. na svojim web stranicama.
Pravilno zbrinjavanje uređaja omogućuje očuvanje dragocjenih resursa i izbjegavanje negativnog utjecaja na zdravlje i okoliš, do kojeg dolazi zbog mogućnosti da uređaji sadrže opasne tvari, smjese i sastavne dijelove.
Nepravilno odlaganje otpada podliježe kaznama predviđenim relevantnim lokalnim propisima.
Korisnici u zemljama Europske unije: Ako trebate odložiti električnu ili elektroničku opremu, obratite se najbližem prodavaču ili dobavljaču za dodatne informacije.
Odlaganje u zemljama izvan Europske unije: Ovaj simbol vrijedi samo za zemlje Europske unije. Ako trebate zbrinuti ovaj proizvod, obratite se lokalnim vlastima ili trgovcu radi pravilnog zbrinjavanja.

Jamstveni list

na

.....

Kataloški broj: ……..br. partije:.....

(u daljnjem tekstu Proizvod)

Datum nabavke Proizvoda: .....

Pečat prodavača

Datum i potpis prodavača: .....

Izjava Korisnika:

Potvrđujem da sam upoznat s uvjetima jamstva i posljedicama nepoštivanja smjernica sadržanih u Uputama za upotrebu i jamstvenom listu. Upoznat sam s uvjetima ovog jamstva, što potvrđujem svojim potpisom:

....

Datum i mjesto Potpis Korisnika

I. Odgovornost za Proizvod

1. Jamac - Dedra Exim Sp. z o.o. sa sjedištem u Pruszkówu, adresa: ul. 3 Maja 8, 05-800 Pruszków, KRS 0000062517, Općinski sud za glavni grad Varšavu u Varšavi, XIV Gospodarski odjel Državnog sudskog registra, PIB 527-020-49-33, osnovni kapital: 100 980.00 PLN.
2. Pod uvjetima navedenim u ovom jamstvenom listu, Jamac daje jamstvo za Proizvod koji dolazi iz Jamčeve distribucije.
3. Odgovornost iz jamstva pokriva samo nedostatke koji proizlaze iz razloga koji su u Proizvodu u trenutku njegove predaje Korisniku.
4. Pod jamstvom, Korisnik stječe pravo na besplatan popravak Proizvoda, ako se kvar otkrije tijekom jamstvenog roka. Način popravka Proizvoda (metoda popravka) ovisi o odluci Jamca. Ako Jamac utvrdi da ga je nemoguće popraviti, Jamac zadržava pravo zamijeniti neispravan element ili cijeli Proizvod ispravnim, smanjiti cijenu Proizvoda ili odstupiti od ugovora.
5. U odnosu na Korisnika koji nije potrošač u smislu Zakona od 23. travnja 1964. Građanski zakonik, odgovornost Jamca za štetu koja proizlazi iz ovog jamstva i/ili u vezi s njegovim sklapanjem i izvršenjem, bez obzira na pravni naslov, ograničena je na maksimalnu vrijednost neispravnog Proizvoda.

II. Jamstveni rok

Elementi Proizvoda	Jamstveni rok
Kružna pila za drvo	24 mjeseca od datuma kupnje Proizvoda prikazanog u ovom jamstvenom listu

III. Uvjeti korištenja jamstva

1. Predočenje od strane korisnika popunjenog jamstvenog lista Proizvoda i potvrđivanje od strane Korisnika okolnosti kupnje Proizvoda, npr. predočenjem računa, fakture itd. Kako bi učinkovito riješili reklamaciju preporuča se da Korisnik dostavi sve elemente navedene u "Kompletu uređaja" zajedno s Proizvodom za reklamaciju koja se nalazi u Uputama za upotrebu.
2. Poštovanje od strane korisnika preporuka sadržanih u Uputama za uporabu i jamstvenom listu.
3. Jamstvo vrijedi isključivo na području Republike Poljske i EU.
4. Jamstvo ne obuhvaća kvarove Proizvoda nastale posebno kao rezultat:
a. Nepoštivanja od strane Korisnika uvjeta navedenih u Uputama za uporabu, posebno u pogledu pravilnog korištenja, održavanja i čišćenja;
b. Korištenja od strane Korisnika sredstava za čišćenje ili održavanje koja nisu u skladu s Uputama za uporabu;
c. Nepravilnog skladištenja i transporta Proizvoda od strane Korisnika;
d. Neovlaštene izmjene i/ili modifikacije Proizvoda od strane Korisnika koje nisu dogovorene s Jamcem;
e. Korištenja od strane Korisnika potrošnog materijala u Proizvodu koji nije u skladu s Uputama za uporabu.
5. Korisnik koji nije potrošač u smislu zakona od 23. travnja 1964. Građanski zakonik gubi jamstvo na Proizvod u kojem:
- je Korisnik je uklonio, promijenio ili oštetio serijske brojeve, oznake datuma i natpisne pločice;
- pečati su oštećeni od strane Korisnika ili pokazuju znakove manipulacije od strane Korisnika.

6. Pozor! Radnje povezane sa svakodnevnim radom Proizvoda, koje proizlaze, između ostalog iz Upute za uporabu Korisnik je dužan provoditi samostalno i o svom trošku.

IV. Procedura reklamacije

1. U slučaju utvrđivanja neispravnog rada Proizvoda, prije podnošenja reklamacije, provjerite jesu li sve radnje navedene posebno u Uputama za uporabu, izvršene ispravno.
2. Preporučujemo podnošenje reklamacije odmah, najbolje u roku od 7 dana od dana uočavanja kvara Proizvoda. Korisnik koji nije potrošač u smislu zakona od 23. travnja 1964. Građanski zakonik gubi prava koja proizlaze iz ovog jamstva ako se reklamacija ne podnese u roku od 7 dana.
3. Reklamacija se može podnijeti, između ostalog, na mjestu kupnje Proizvoda, u jamstvenom servisu ili pismeno na sljedeću adresu: Dedra Exim Sp. z o.o., ul. 3 Maja 8, 05-800 Pruszków.
4. Korisnik može podnijeti reklamaciju putem obrasca dostupnog na web stranici www.dedra.pl. ("Obrazac za reklamaciju").
5. Adrese jamstvenih servisa za pojedine zemlje dostupne su na web stranici www.dedra.pl. U slučaju nedostatka jamstvenog servisa za određenu zemlju, preporuča se slanje reklamacija na sljedeću adresu: Dedra Exim Sp. z o.o. ul. 3 Maja 8, 05-800 Pruszków (Poljska).
6. S obzirom na sigurnost Korisnika, zabranjeno je koristiti neispravan proizvod.
7. Pozor! Korištenje neispravnog Proizvoda opasno je za zdravlje i život Korisnika.
8. Izvršenje obveza koje proizlaze iz jamstva održat će se u roku od 14 radnih dana od dana isporuke Proizvoda koji korisnik reklamira.
9. Prije dostave neispravnog Proizvoda na reklamaciju, preporuča se čišćenje. Preporuča se da se reklamirani Proizvod pažljivo zaštiti od oštećenja tijekom transporta (preporuča se isporuka reklamiranog Proizvoda u originalnom pakiranju).
10. Jamstveni rok se produljuje za vrijeme tijekom kojeg ga Korisnik nije mogao koristiti zbog kvara na Proizvodu obuhvaćenom jamstvom.
Jamstvo ne isključuje, ograničava ili suspendira prava Korisnika koja proizlaze iz odredbi o jamstvu za nedostatke na prodanom artiklu.

Prema čl. 13 sek. 1 i sljed. 2. Uredbe (EU) 2016/679 Europskog parlamenta i Vijeća od 27. travnja 2016. o zaštiti fizičkih osoba u vezi s obradom osobnih podataka i slobodnom kretanju takvih podataka te stavljanju izvan snage Direktive 95/46. /EC, obavještavamo vas

1. Administrator Vaših osobnih podataka navedenih u formularu je DEDRA-EXIM sp. z o. o. sa sjedištem u Pruszkówu, ul. 3 Maja 8, 05-800 Pruszków (u daljnjem tekstu: "Administrator").
2. Vaši podaci će se obrađivati isključivo u svrhu provedbe jamstvenog postupka uređaja sukladno čl. 6 st. 1 slovo. b opće uredbe o zaštiti podataka (u daljnjem tekstu: "GDPR") Davanje podataka je dobrovoljno, ali nužno za provedbu jamstvenog postupka.
3. Vaši podaci će se obrađivati za vrijeme trajanja jamstvenog postupka te za potrebe arhiviranja u slučaju potrebe obrane od bilo kakvih potraživanja prema Administratoru, najduže do isteka istih.
4. Vaši podaci mogu se priopćiti samo subjektima koji obrađuju podatke za administratora na temelju pisanog ugovora o povjeravanju obrade osobnih podataka koji između ostalog daje: tehnička služba, održavanje hostinga ili web stranica, IT služba, kurirska tvrtka. Dobavljači Administratora dužni su osigurati sigurnost podataka i ispunjavati uvjete važećih zakona vezanih uz zaštitu osobnih podataka te ne smiju koristiti povjerene osobne podatke u druge svrhe osim onih navedenih u ugovoru s Administratorom.
5. Vaši podaci neće se obrađivati na automatizirani način, uključujući u obliku profiliranja, i neće se prenositi u treću zemlju/međunarodnu organizaciju.
6. Imate pravo pristupa svojim podacima te pravo na ispravak, brisanje, ograničenje obrade, pravo na prijenos podataka, pravo na prigovor u bilo kojem trenutku.
7. Za sva pitanja vezana uz obradu Vaših osobnih podataka od strane Administratora, možete nas kontaktirati na sljedeću e-mail adresu: daneosobowe@dedra.pl.;
8. Imate pravo podnijeti pritužbu tijelu nadležnom za zaštitu osobnih podataka;

BG Съдържание

1. Снимки и чертежи
2. Предназначение на устройството
3. Ограничение на използването
4. Технически данни
5. Подготовка за работа
6. Връзка с мрежата
7. Включване на устройството
8. Използване на устройството
9. Текуща поддръжка
10. Резервни части и принадлежности
11. Самостоятелно отстраняване на неизправности
12. Завършване на оборудването
13. Информация за потребителите относно изхвърлянето на електрическо и електронно оборудване
14 Гаранционна карта

Превод на оригиналните инструкции

Декларацията за съответствие е приложена към ръководството като отделен документ. При липса на декларация за съответствие, моля, свържете се с Dedra Exim Sp. z o.o.
Общите правила за безопасност са включени в ръководството като отделна книжка.

ПРЕДУПРЕЖДЕНИЕ. Прочетете всички предупреждения, обозначени със символа, и всички инструкции.

Неспазването на следните предупреждения и инструкции за безопасност може да доведе до токов удар, пожар или сериозно нараняване.

Запазете всички предупреждения и инструкции за бъдеща употреба.

2. Предназначение на устройството

Циркулярът е предназначен за рязане на твърда и мека дървесина, материали на дървесна основа (шперплат, плочи от дървесни частици и др.) и пластмаси. Машината дава възможност за извършване на основните операции за рязане на дървени детайли: надлъжно рязане, напречно рязане, рязане под наклон, които са описани подробно по-нататък в това ръководство.
Допустимо е устройството да се използва при ремонтни и строителни дейности, ремонтни работилници, любителска работа, като се спазват условията за използване и допустимите условия на работа, съдържащи се в инструкциите за експлоатация.

3 Ограничения за използване

Уредът може да се използва само в съответствие с "Разрешените условия на работа" по-долу.
Не е разрешено да се монтират циркуляри, предназначени за рязане на други материали, като например (метали, керамика, гипсокартон и др.).
Неразрешените промени в механичната и електрическата конструкция, всякакви модификации, операции по поддръжката, които не са описани в инструкциите за експлоатация, ще се считат за незаконни и ще доведат до незабавна загуба на гаранционни права, а декларацията за съответствие ще стане невалидна.
Неправилното използване или използването в противоречие с инструкциите за експлоатация ще доведе до незабавна загуба на гаранционните права.

Допустими условия на труд
Режим на работа S6 40%
Машината може да се използва само в затворени помещения с ефективна вентилация.

4. Технически данни

Модел	DED7754T3
Електрически двигател	еднофазен комутатор
Захранващо напрежение [V]	230
Мрежова честота [Hz]	50
Номинална мощност на двигателя [W]	2000
Скорост на празен ход [об/мин].	4800
Диаметър на зъбния трион [mm]	254
Диаметър на отвора на циркулярния диск [mm].	30
Клас на защита	II
Размери на базовата маса	630 x 430
Максимална височина на рязане при 90^0 [mm].	87
Максимална височина на рязане при 45^0 [mm]	45
Обхват на отклонение на работната глава от вертикалата	0÷45°

Външен/вътрешен диаметър на отвора на зъбното колело [mm].	39,5/34,5
Емисия на шум (съгласно ISO7960, приложение A 2/95)	При натоварване
Ниво на звуково налягане L_{pA} [dB(A)]	93,5
Неопределеност на измерването (K_{pA}) [dB(A)].	3
Ниво на звукова мощност L_{WA} [dB(A)]	106,5
Неопределеност на измерването (K_{WA}) [dB(A)].	3
Тегло [kg]	24

Информация за шума

Емисиите на шум са определени в съответствие с EN 62841-1, като стойностите са дадени по-горе в таблицата.

ВНИМАНИЕ **Шумът може да причини увреждане на слуха, винаги носете защита на слуха, когато работите!**

Декларираната стойност на общия шум е измерена съгласно стандартен метод за изпитване и може да се използва за сравняване на един уред с друг. Обявената стойност на шума може да се използва и за предварителна оценка на експозицията на шум. Нивата на шума по време на действителното използване на оборудването могат да се различават от обявените стойности в зависимост от използването на работните инструменти, по-специално от вида на обработвания детайл и необходимостта от определяне на мерки за защита на оператора. За да се направи точна оценка на експозициите при действителните условия на използване, трябва да се вземат предвид всички части на работния цикъл, включително периодите, когато машината е изключена или когато е включена, но не се използва за работа.

5. Подготовка за работа

ВНИМАНИЕ **Извършвайте всички подготвителни работи при изключен от електрическата мрежа модул.**

ВНИМАНИЕ **Използването на непълно или повредено устройство представлява опасност за потребителя.**

След отваряне на опаковката се уверете, че уредът съдържа всички предвидени компоненти .Ако някой от компонентите липсва в комплекта, свържете се с вашия търговец.

Монтаж на работната основа

Свържете крачетата на основата в опаковката към хоризонталните скоби в долната част (с релеф) и към горните скоби (без релеф) (фиг.А). Завинтете горната конзола с два комплекта винтове към крака, (фиг. Б.1) а долната конзола с един комплект (фиг. Б.2).

След като основата е завинтена с предоставения ключ M10, пристъпваме към монтиране на гумените капачки на краката.

Закрепете триона към сглобената основа с винтове. (Фиг. В) Всички болтове, които придържат основата към уреда, трябва да са затегнати и основата трябва да е стабилна.

Монтаж на щита

ВНИМАНИЕ **За да се гарантира безопасността при транспортиране на устройството, манивелата за регулиране на дълбочината на рязане и копчето за наклон на задвижващия блок са демонтирани.**

Моля, монтирайте ги, преди да използвате устройството.

Ред на инсталиране на компонентите:

1. отвийте винта (Монтаж фиг. К, позиция № 47) от стеблото на копчето (фиг. К, позиция № 45).
2. поставете копчето за накланяне на задвижващия блок (фиг. D, поз. № 5) върху стеблото на копчето (фиг. К, поз. № 45), така че зъбите на копчето за накланяне на задвижващия блок да зацепят с лентата, разположена върху корпуса на триона.
3. плъзнете рамото на манивелата (фиг. D, позиция № 3) върху дръжката на манивелата.
4. затегнете рамото на манивелата с винт, като се уверите, че манивелата е здраво закрепена.

Използвайте отвертка, за да развиете винтовете, които закрепват пластмасовата вложка към горната част на уреда.Настройте ъгъла на 0 върху скалата за ъглите (фиг. D.2). Използвайте доставената ръкохватка (фиг. D3), за да повдигнете шпиндела на максимална височина.

С помощта на гаечните ключове, доставени с машината, развийте гайката за притискане на циркуляра (фиг.Д) и свалете пръстена за притискане.

Поставете нов диск, като обърнете специално внимание посоката на въртене на диска да съвпада с посоката на въртене на горния щит на диска.Поставете притискателния пръстен и го затегнете с притискателния винт. Монтирайте пластмасовата вложка в горната част и я затегнете с винтовете.

Монтаж на клин за разцепване

1. Отвийте пластмасовата вложка на плота, след което плъзнете клина за разцепване в затягащото гнездо отгоре, като първо разхлабите 2-те винта с щуцер.
2. леко затегнете винтовете и поставете клина за разцепване така, че предният му ръб да е под (1-5) мм от радиуса на горната част на диска (фиг. I).
3. Поддържайте разстоянието между клина и диска (3-8) mm, съгласно (фиг.J).
4. Затегнете здраво стягащите винтове с доставения щуцер.

Монтаж на щита

Поставете капак върху клина за разцепване. Поставете дълъг болт през отвора в капака и клина. Поставете гайка на болта и го затегнете, така че капакът да се върне автоматично в изходно положение.

Монтаж на паралелния водач

За рязане под наклон плъзнете сглобката на паралелния водач върху линеала на масата. (Фиг. G) Проверете успоредността на направляващата шина към циркуляра, затегнете винтовете на направляващата шина.

Монтаж на ъглов водач

Поставете ъгловия водач в един от направляващите жлебове на работния плот.За по-добро позициониране на по-дълги детайли ъгловият водач може да се разшири с помощта на капачка. Разхлабете винта на ъгловия водач, регулирайте до желания ъгъл, показан на скалата, затегнете винта.

Свързване на машината към аспирационна система

В задната част на машината е монтиран накрайник за свързване на системата за извличане. След като го отвиете от корпуса, проверете коя страна ще се свърже с всмукателния маркуч, като правилната страна монтира шпионката към корпуса. Използването на аспирация по време на рязане ефективно увеличава извличането, не позволява натрупването на прекомерни остатъци от рязане в машината и подобрява комфорта на работа.

Монтаж на удължители за работна маса

За да увеличите размерите на работната маса, използвайте удължители за маса.Прикрепете удължителите за маса към масата на машината с помощта на наличните винтове. Освен това я подпрете с чифт скоби (по-дълги скоби към елемента, увеличаващ дължината на масата, по-къси скоби към елементите, увеличаващи нейната ширина).Фиг.З)

Машината трябва да бъде поставена на плоска, равна повърхност на добре осветено място. Проверете дали движещите се части и предпазителят на триона не са повредени. При завъртане на циркулярния трион се уверете, че задвижващата система не е блокирана (дискът трябва да се върти с леко съпротивление) и че циркулярният трион не е хлабав в дръжката, затегнете го, ако е необходимо.

6. Връзка с мрежата

Преди да свържете уреда към източник на захранване, се уверете, че захранващото напрежение отговаря на стойността, посочена на табелката с номиналните стойности.

Захранващата инсталация трябва да бъде направена в съответствие със съществените изисквания за електрически инсталации и да отговаря на изискванията за безопасност при употреба. Параметрите за минималното сечение на захранващия кабел и номиналната стойност на предпазителя в зависимост от мощността на уреда са дадени в таблицата по-долу:

Мощност на устройството [W].	Минимално напречно сечение на проводника [mm^2]	Минимален предпазител тип C [A].
1400÷2300	1,5	16

Монтажът трябва да се извърши от квалифициран електротехник. Когато използвате удължителни кабели, уверете се, че сечението на проводниците не е по-малко от необходимото (вж. таблицата). Разположете електрическия кабел така, че да няма опасност от прерязване по време на работа. Не използвайте повредени удължителни кабели. Периодично проверявайте състоянието на захранващия кабел. Не дърпайте захранващия кабел.

7. Включване на устройството

ВНИМАНИЕ **Преди да стартирате устройството, е необходимо да извършите стъпките, описани в раздела "Подготовка за работа".**

Бутонът за управление на машината се намира в долния ляв ъгъл на корпуса на машината. Бутонът I на превключвателя се използва за стартиране на машината, а бутонът 0 - за спиране (фиг. 4.D). Показаната на снимката манивела (фиг. 3D) се използва за

регулиране на дълбочината на рязане. Спускането на задвижващия блок, включително режещия диск, се извършва чрез завъртане на манивелата по посока на часовниковата стрелка. Върху оста на ръкохватката на коляновия механизъм има маншон за фиксиране на работната настройка (фиг. 1D), до който се вижда индикатор за ъгловия наклон на режещия диск (фиг. 2D). Настройките се блокират, когато маншонът се затегне здраво (по посока на часовниковата стрелка). Скобата трябва да се разхлабва само при промяна на настройките. Чрез завъртане на втората ръкохватка дискът се накланя и се променя настройката на ъгъла (косо рязане). Не променяйте настройката, когато пръстенът е затегнат.

8. Използване на устройството

ВНИМАНИЕ **Винаги извършвайте процедурите за настройка, описани в тази глава, при изключен щепсел. Не включвайте верижния трион, докато не завършите настройките.**

Настройте режещия диск във вертикално положение (на скалата на ъгъла в 0), като разхлабите - и след като го настроите - блокировката за настройка. Настройте диска, като завъртите манивелата за настройка на ъгъла. Монтирайте паралелния водач върху работната маса.
Водачът може да се монтира от двете страни на основната маса. Задаването на размера на водача се улеснява от милиметровата скала в началото на основната маса.
Включете машината и извършете операцията по рязане.

Диагонално рязане
Разхлабете фиксиращата скоба за настройка (фиг. D.1), като завъртите манивелата за настройка на ъгъла (фиг. D.5), докато индикаторът за ъгъла на режещия диск покаже правилната стойност. Затегнете отново блокиращата ръкохватка за настройка.
Преди да стартирате машината, плъзнете обработвания детайл наляво от режещия диск и съответно регулирайте позицията на предпазителя.
Включете машината и извършете операцията по рязане.

Рязане с напречно рязане
Плъзнете шината на позиционера в един от двата направляващи канала, разположени в основната маса (един отдясно и един отляво). Правилното позициониране на машината за тази операция е показано на (фиг. E). Включете машината, извършете операцията по рязане.

ВНИМАНИЕ **Не оставайте в равнината на рязане по време на работа!**

За отстраняване на материала е необходимо да се използва буталото (монтажен чертеж, позиция 141), предоставено с машината. Избягвайте да доближавате ръцете си до въртящия се зъбен диск!

9. Текуща поддръжка

ВНИМАНИЕ **Извършвайте всички операции по поддръжката, когато устройството е изключено от електрическото захранване.**

Периодично проверявайте състоянието на циркулярния трион:
- проверете повърхността за пукнатини, които показват, че циркулярният трион се е счупил,
- проверка на загубите при рязане с твърдосплавни вложки
Почиствайте редовно камерата на триона, почиствайте добре канала за изхвърляне на стружките. Трионът е оборудван със система за отвеждане на стружките по време на рязане, към която може да се свърже аспиратор за стружки, за да се подобри комфортът на работа. Отворът за свързване е разположен в задната част на машината. Почиствайте изхода за охлаждащ въздух на електродвигателя при всяка възможност. Редовно почиствайте стружките от цялата машина. Най-добре е това да става със сгъстен въздух.
Редовно смазвайте всички движещи се части с машинно масло (може да се използва например WD40).

Смяна на циркулярния трион
-Носете защитни ръкавици, когато сменяте циркулярния трион. Съществува опасност от нараняване при контакт с циркулярния трион.
-Използвайте циркулярни триони, чиято максимална скорост е по-висока от скоростта на машината на празен ход.
-При сглобяването се уверете, че посоката на рязане на зъбите (посоката на стрелката върху диска) съвпада с посоката на въртене на предпазителя на машината.
-Използвайте циркуляри, препоръчани от производителя.
За да смените диска:
Отвийте пластмасовия капак на диска Извадете пластмасовата вложка на диска. На скалата за ъглите задайте ъгъла на 0. Използвайте ръкохватката на манивелата, за да повдигнете шпиндела на максимална височина.
С помощта на предоставените гаечни ключове развийте гайката на циркуляра и свалете пръстена за натиск. Свалете диска от шпиндела, поставете нов диск..Поставете притискателния пръстен, затегнете с притискателния винт. Монтирайте пластмасовата вложка в горната част и я затегнете с винтове. монтирайте предпазителя на диска.
Всеки път, когато сменяте триона, го използвайте, за да почистите добре камерата на триона и да смажете движещите се части. Ако централната част на работната маса се износи (в резултат на повреда по време на рязане), трионът трябва да се отнесе в сервизен център за подмяна. Самостоятелната му подмяна излага на риск вашата безопасност.

Препоръчани циркулярни триони
Пилата е фабрично оборудвана с циркулярно острие с диаметър 254 mm, отвор 30 mm и брой зъби 40. Описаното циркулярно острие е с каталожен номер H25040. Трионът може да бъде оборудван с циркулярни дискове с по-голям брой зъби (60 зъба - H25060, 80 зъба - H25080). Конструкцията на триона е пригодена за работа с циркулярни ножове DEDRA. Допустимо е използването на дискове на други производители, при условие че дебелината на корпуса на триона е приблизително 2,1 mm, а ширината на зъбите е 2,8 mm.
Избор на броя на зъбите на циркулярния диск за материала, който ще се реже:
10-24 - Дебела дървесина (твърда или мека), ПДЧ.
Разрязване (по дължината на дървесината)
18-40 - Тънка дървесина, ПДЧ със или без ламинирано покритие, дървени покрития. Прецизно рязане, бързо, по протежение на дървесната структура или през нея.
30-80 - За покрития и облицовки на дъски, дъски от обикновена или благородна дървесина (едностранно или двустранно), тънки дъски, пластмаса, плексиглас. Много прецизно рязане, режеща повърхност без начупване.
80-120 - Твърда дървесина, пластмасови листове. Много прецизно рязане.

10. Резервни части и принадлежности

За закупуване на резервни части и аксесоари се свържете с Dedra Exim Service. Данните за контакт можете да намерите на страница 1 от ръководството.
Когато поръчвате резервни части, посочете номера на партидата върху табелката и номер на частта от монтажния чертеж.
По време на гаранционния период ремонтите се извършват в съответствие с условията, посочени в гаранционната карта. Моля, предайте дефектния продукт за ремонт на мястото на покупката (продавачът е длъжен да приеме дефектния продукт), изпратете го в централния сервизен център на Dedra Exim или го изпратете в сервизния център, който е най-близо до вашето местоживеене (списък на сервизните центрове на www.dedra.pl). Моля, приложете попълнената гаранционна карта. След изтичане на гаранционния срок ремонтите се извършват от централния сервиз. Изпратете дефектния продукт до сервизния център (транспортните разходи се заплащат от потребителя).

11. Самостоятелно отстраняване на неизправности

ВНИМАНИЕ **Изключете устройството от електрическата мрежа, преди да извършвате самостоятелно отстраняване на неизправности.**

Проблем	Причина	Решение
Машината не работи	Захранващият кабел е неправилно свързан или повреден	Вкарайте щепсела по-навътре в контакта, проверете захранващия кабел
	В контакта няма мрежово напрежение	Проверете напрежението в контакта, проверете за сработил предпазител
	Дефектен превключвател	Заменете превключвателя с нов
Двигателят прегрява	Ароматизирани вентилационни отвори	Почистете вентилационните отвори
Машината се стартира трудно	Камерата за стърготини е пълна със стърготини поради препятствие в системата за събиране на стърготини	Почистете канала за изхвърляне на стърготини
	Запушени лагери на двигателя	Възложете ремонт на триона
Машината губи мощност	Тъп циркулярен трион	Заменете циркулярния трион с нов

след продължител на употреба, миризма на изгоряло дърво при рязане		

12. Завършване на оборудването

1. корпус на верижен трион - 1 бр. 2. Удължение на масата по дължина - 1 бр. 3. удължител на ширината на масата - 2 бр. 4. напречен ограничител - 1 бр. 5. Предпазител на режещия диск - 1 бр. 6. Паралелен ограничител - 1 бр. 7. водач - 1 бр. 8. Крака за пила - 4 бр. 9. хоризонтални опори за крака - 8 бр. 10. скоби за удължаване на страничната маса - 4 бр. 11. Стабилизатор - 2 бр. 12. Бутало - 1 бр. 13. гумени крачета - 4 бр. 14. 6 мм гайки - 32 бр. 15. пружинни шайби 6 mm - 24 бр. 16. 6 мм плоски шайби - 24 бр. 17. Винтове с кръгла глава 6x12 mm - 24 бр. 18. 6 мм винтове с шестостенна глава, плоска шайба и с пружинен механизъм - 12 бр. 19. гаечни ключове: ампулен - 1 бр., плосък - 2 бр. 20. Ножове за трион: 254/30/24T, 254/30/40T, 254/30/60T

13. Информация за потребителите относно изхвърлянето на електрическо и електронно оборудване (приложимо за домакинства)



Символът, изобразен върху продуктите или придружаващата ги документация, указва, че дефектното електрическо или електронно оборудване не трябва да се изхвърля заедно с битовите отпадъци. Ако трябва да изхвърлите, да използвате повторно или да възстановите компоненти, е правилно да ги занесете в специализиран пункт за събиране, където ще бъдат приети безплатно. Информация за местоположението на пунктовете за събиране на употребявано оборудване се предоставя от местните власти, например на техните уебсайтове.

Правилното рециклиране на устройствата ви позволи да спестите ценни ресурси и да избегнете отрицателни въздействия върху здравето и околната среда в резултат на възможното наличие на: опасни вещества, смеси и компоненти в оборудването.

Неправилното изхвърляне на отпадъци е свързано с риск от санкции съгласно съответните местни разпоредби.

Потребители в страни от ЕС: Ако трябва да изхвърлите електрическо или електронно оборудване, моля, свържете се с най-близкия пункт за продажба или с вашия доставчик, който ще ви предостави допълнителна информация.

Изхвърляне в страни извън Европейския съюз: Този символ се отнася само за страните от Европейския съюз. Ако желаете да изхвърлите този продукт, моля, свържете се с местните власти или с търговеца за правилния начин на изхвърляне.

Гаранционна карта

на

Циркулярен трион за дърво

Номер на поръчката: DED7754T3 Номер на партидата: .....

(наричан по-долу "Продуктът")

Дата на закупуване на продукта: .....

Печат на дилъра

Дата и подпис на продавача: .....

Изявление на потребителя:

Потвърждавам, че съм информиран за условията на гаранцията и последствията от неспазването на указанията в инструкцията за експлоатация и гаранционната карта. Запознат съм с условията на тази гаранция, което потвърждавам със саморъчния си подпис:

....

Дата и място Подпис на потребителя

I. Отговорност за продукта

1. Гарант - Dedra Exim Sp. z o.o. със седалище в Прушков, адрес: гр: 3 Maja 8, 05-800 Pruszków, KRS 0000062517, Окръжен съд за столицата Варшава във Варшава, XIV икономическо отделение на Националния съдебен регистър, NIP 527-020-49-33, акционерен капитал: 100 980,00 PLN.

2. Съгласно условията на тази гаранционна карта Гарантът гарантира Продукта, произхождащ от дистрибуцията на Гаранта.

3. Отговорността по гаранцията покрива само дефекти, възникнали по причини, присъщи на Продукта в момента на доставката му до Потребителя.

4. По силата на гаранцията Потребителят има право на безплатен ремонт на Продукта, при условие че дефектът се е проявил по време на гаранционния период. Методът на ремонт на Продукта (методът на ремонт) е по преценка на Гаранта. Ако Гарантът установи, че ремонтът не е възможен, той си запазва правото да замени дефектния елемент или целия Продукт с бездефектен, да намали цената на Продукта или да се откаже от договора.

По отношение на потребител, който не е потребител по смисъла на Закона от 23 април 1964 г. Граждански кодекс, отговорността на Гаранта за вреди, произтичащи от тази гаранция и/или във връзка с нейното сключване и изпълнение, независимо от правния титул, е ограничена до максималната стойност на дефектния Продукт.

II. Гаранционен период

Компоненти на продукта	Продължителност на гаранционната защита
Циркулярен трион за дърво	24 месеца от датата на закупуване на Продукта, както е посочено в тази гаранционна карта

III. Условия за ползване на гаранцията

Потребителят трябва да представи попълнената гаранционна карта на Продукта и да докаже обстоятелствата на закупуване на Продукта от Потребителя, напр. чрез представяне на касова бележка, фактура и др. За целите на ефективното разглеждане на жалби се препоръчва Потребителят да представи заедно с Продукта всички компоненти, посочени в "Комплектоване на устройството", съдържащо се в Ръководството за потребителя.

2. потребителят да спазва препоръките, съдържащи се в инструкциите за експлоатация и гаранционната карта.

3.Гаранцията обхваща само територията на Република Полша и ЕС.

4.Гаранцията не покрива дефекти на Продукта, произтичащи по-специално от:

a. Неспазване от страна на потребителя на условията, посочени в инструкциите за експлоатация, по-специално по отношение на правилната експлоатация, поддръжка и почистване;

b. Използване на продукти за почистване или поддръжка от страна на потребителя, които не отговарят на изискванията на ръководството за потребителя;

c. Неподходящо съхранение и транспортиране на Продукта от страна на Потребителя;

d. Неразрешени промени и/или изменения на Продукта от страна на Потребителя, които не са били съгласувани с Гаранта;

e. Използването от страна на Потребителя в Продукта на консумативи, които не съответстват на Инструкцията за експлоатация.

5. Потребител, който не е потребител по смисъла на Закона от 23 април 1964 г. Граждански кодекс, губи гаранцията за Продукта, в който:

- серийните номера, обозначенията за дата и табелките с номинални стойности са били отстранени, променени или повредени от потребителя;
- пломбите са били повредени от потребителя или имат следи от манипулация от страна на потребителя.

Внимание: Потребителят трябва да извършва дейностите, свързани с ежедневната експлоатация на Продукта, произтичащи, наред с другото, от Инструкциите за употреба, сам и за своя сметка.

IV. Процедура за подаване на жалби

1. В случай, че се установи, че Продуктът работи неправилно, трябва да се уверите, че всички стъпки, посочени в инструкциите за експлоатация, са извършени правилно, преди да предявите рекламация.

2. Препоръчително е да подадете жалба незабавно, за предпочитане в рамките на 7 дни от забелязването на дефект в Продукта. Потребител, който не е потребител по смисъла на Закона от 23 април 1964 г. Граждански кодекс, губи правата, произтичащи от тази гаранция, ако рекламацията не бъде направена в рамките на 7 дни.

3. Рекламации могат да бъдат предявени, inter alia, в мястото на закупуване на Продукта, в гаранционното обслужване или в писмена форма на адреса: Dedra Exim Sp. z o.o., ul. 3 Maja 8, 05-800 Pruszków.

4. Потребителят може да подаде жалба, като използва формуляра, достъпен на уебсайта www.dedra.pl. ("Формуляр за гаранционна рекламация").

5. адресите на гаранционното обслужване за отделните страни са достъпни на адрес www.dedra.pl. Ако няма гаранционен сервиз за дадена държава, препоръчваме да отправяте гаранционни

претенции на адрес: Dedra Exim Sp. z o.o. ul. 3 Maja 8, 05-800 Pruszków (Полша).
6. С оглед на безопасността на Потребителя е забранено използването на дефектен Продукт.
7. Внимание: Използването на дефектен Продукт е опасно за здравето и живота на Потребителя.
8. Изпълнението на задълженията по гаранцията ще се осъществи в рамките на 14 работни дни, считано от датата на доставка на заявения Продукт от Потребителя.
9. Преди да предадете дефектния Продукт за рекламация, се препоръчва да го почистите. Препоръчва се Продуктът за рекламация да бъде внимателно защитен от повреди по време на транспортиране (препоръчва се Продуктът за рекламация да се достави в оригиналната му опаковка).
10. Гаранционният срок се удължава с времето, през което Потребителят не е могъл да използва Продукта, обхванат от гаранцията, поради дефект.
Гаранцията не изключва, не ограничава и не спира правата на Потребителя, произтичащи от гаранционните разпоредби, за дефекти на продадените стоки.
В съответствие с член 13, параграфи 1 и 2 от Регламент (ЕС) 2016/679 на Европейския парламент и на Съвета от 27 април 2016 г. относно защитата на физическите лица във връзка с обработването на лични данни и относно свободното движение на такива данни и за отмяна на Директива 95/46/ЕО ("ОРЗД"), с настоящото Ви информираме, че

1. Администраторът на Вашите лични данни, посочени във формуляра е DEDRA-EXIM sp. z o.o. със седалище в Прушков, на ул. 3 Maja 8, 05-800 Прушков (по-нататък: „Администратор”).
2. Вашите лични данни ще се обработват изключително с цел провеждане на гаранционната процедура на устройството съгласно ст. 6 ал. 1 буква “б” от Общия регламент за защита на личните данни (по-нататък: „ОРЗД”) Посочване на данните е доброволно, но е необходимо за провеждане на гаранционната процедура.
3. Вашите лични данни ще се обработват през срока на разглеждането на провеждане на гаранционната процедура и за архивни цели при необходимост от защита от евентуалните претенции към Администратора не по-дълго отколкото до датата на давността им.
4. Вашите лични данни могат да се обявяват изключително на операторите, обработващи данните в полза на Администратора въз основа на писмен договор за възлагане на обработването на личните данни, предоставящи, м.др. услуги по технически сервиз, хостинг или обслужване на уеб-сайта, по IT обслужване, на куриерска служба. Доставчиците на Администратора са задължени да осигурят защита на личните данни и да отговарят на изискванията на действащото законодателство, свързано със защита на личните данни и не могат да използват доверените им лични данни за целите, различни от определените в договор с Администратора.
5. Вашите данни няма да бъдат обработвани по автоматизиран начин, в това число във формата на профилиране, и няма да се предоставят в трета страна/международна организация.
6. Имате право на достъп до съдържанието на личните си данни и право всеки момент да ги коригирате, изтриете, ограничите обработването им, право да прехвърляте данните, право да подадете възражение.
7. По всякакви въпроси, свързани с обработването на Вашите лични данни от Администратора можете да се свържете на електронен адрес: daneosobowe@dedra.pl.;
8. Имате право да подадете жалба до органа, компетентен относно въпросите за защита на личните данни;

UA Зміст

1. Фотографії та малюнки
2. Призначення пристрою
3. Обмеження використання
4. Технічні дані
5. Підготовка до роботи
6. Підключення до мережі
7. Увімкнення пристрою
8. Використання пристрою
9. Поточне обслуговування
10. Запасні частини та аксесуари
11. Самостійне усунення несправностей
12. Комплектування обладнання
13. Інформація для користувачів щодо утилізації електричного та електронного обладнання
14. Гарантійний талон

Переклад оригінальної інструкції

Декларація відповідності додається до інструкції окремим документом. У разі відсутності декларації відповідності, будь ласка, зверніться до компанії Dedra Exim Sp. z o.o.
Загальні правила безпеки включені в посібник окремим буклетом.

ПОПЕРЕДЖЕННЯ. Прочитайте всі попередження, позначені цим символом, та всі інструкції.

Недотримання наведених нижче попереджень та інструкцій з техніки безпеки може призвести до ураження електричним струмом, пожежі або серйозних травм.

Зберігайте всі попередження та інструкції для подальшого використання.

2. Призначення пристрою

Циркулярна пила призначена для розпилювання деревини твердих і м'яких порід, деревинних матеріалів (фанера, ДСП тощо) і пластмас. Верстат дозволяє виконувати основні операції з розпилювання дерев'яних деталей: поздовжнє пиляння, поперечне пиляння, торцювання, які детально описані далі в цій інструкції.
Допускається використання пристрою в ремонтно-будівельних роботах, ремонтних майстернях, аматорських роботах, при дотриманні умов використання і допустимих умов праці, викладених в інструкції з експлуатації.

3. Обмеження щодо використання

Прилад можна використовувати тільки відповідно до "Допустимих умов експлуатації", наведених нижче.
Не дозволяється встановлювати циркулярні пилки, призначені для різання інших матеріалів, таких як (метали, кераміка, гіпсокартон і т.д.).
Несанкціоновані зміни механічної та електричної конструкції, будь-які модифікації, операції з технічного обслуговування, не описані в інструкції з експлуатації, вважаються незаконними і призводять до негайної втрати гарантійних прав, а декларація про відповідність стає недійсною.
Неправильне використання або використання не відповідно до інструкції з експлуатації призведе до негайної втрати гарантійних прав.

Допустимі умови праці
Робочий режим S6 40%
Машину можна використовувати тільки в закритих приміщеннях з ефективною вентиляцією.

4. Технічні дані

Модель	**DED7754T3**
Електродвигун	однофазний комутатор
Напруга живлення [В]	230
Частота мережі [Гц]	50
Номінальна потужність двигуна [Вт]	2000
Швидкість холостого ходу [об/хв].	4800
Діаметр зубчастого полотна [мм]	254
Діаметр отвору пилки [мм].	30
Клас захисту	II
Розміри базового столу	630 x 430
Макс. висота різання при 90^0 [мм].	87
Макс. висота різання при 45^0 [мм]	45
Діапазон відхилення робочої головки від вертикалі	0÷45°
Діаметр зовнішнього/внутрішнього отвору патрубка [мм].	39,5/34,5
Емісія шуму (відповідно до ISO7960, додаток A 2/95)	Під навантаженням
Рівень звукового тиску L_{pA} [дБ(A)]	93,5
Невизначеність вимірювання (K_{pA}) [дБ(A)].	3
Рівень звукової потужності L_{WA} [дБ(A)]	106,5
Невизначеність вимірювання (K_{WA}) [дБ(A)].	3
Вага [кг]	24

Інформація про шум
Рівень шуму був визначений відповідно до EN 62841-1, значення наведені вище в таблиці.

ПРИМІТКА **Шум може призвести до пошкодження слуху, завжди використовуйте засоби захисту органів слуху під час роботи!**

Заявлене значення загального рівня шуму було виміряно відповідно до стандартного методу випробувань і може використовуватися для порівняння одного приладу з іншим. Заявлений рівень шуму також може бути використаний для попередньої оцінки впливу шуму.

Рівні шуму під час фактичного використання обладнання можуть відрізнятися від заявлених значень, залежно від використання робочих інструментів, зокрема типу заготовки та необхідності визначення заходів для захисту оператора. Для точної оцінки впливу в реальних умовах використання необхідно враховувати всі частини робочого циклу, включаючи періоди, коли верстат вимкнений або коли він увімкнений, але не використовується для роботи.

5. Підготовка до роботи

ПРИМІТКА Всі підготовчі роботи виконуйте, відключивши пристрій від мережі електроживлення.

ПРИМІТКА Використання некомплектного або несправного пристрою становить небезпеку для користувача.

Відкривши упаковку, переконайтеся, що прилад містить усі передбачені компоненти. Якщо якийсь із компонентів відсутній у комплекті, зверніться до дилера.

Збірка робочої бази

ПРИМІТКА Для забезпечення безпеки транспортування пристрою кривошип регулювання глибини різання і ручка нахилу приводного блоку були демонтовані.

Будь ласка, встановіть їх перед використанням пристрою.
Порядок встановлення компонентів:
1. відкрутіть гвинт (мал. K, поз. 47) зі штока ручки (мал. K, поз. 45).
2. надіньте ручку нахилу приводу (мал. D, поз. 5) на шток ручки (мал. K, поз. 45) таким чином, щоб зубці ручки нахилу приводу увійшли в зачеплення з планкою, розташованою на корпусі пилки.
3. надіньте кривошип (мал. D, поз. 3) на штифт ручки.
4. затягніть кривошип гвинтом, переконавшись, що кривошип щільно сидить.
З'єднайте опорні ніжки з упаковки з горизонтальними кронштейнами внизу (з тисненням) і верхніми кронштейнами (без тиснення) (рис. A).
Прикрутіть верхній кронштейн двома комплектами гвинтів до ніжки, (рис.B.1) нижній кронштейн одним комплектом (рис.B.2).
Після того, як основа прикручена гайковим ключем M10, що входить до комплекту, ми переходимо до встановлення гумових заглушок на ніжки.
Закріпіть пилу на зібраній основі за допомогою гвинтів. (Рис.C) Всі болти, що кріплять основу до пристрою, повинні бути затягнуті, а основа повинна бути стійкою.

Монтаж на щит
За допомогою викрутки відкрутіть гвинти, що кріплять пластикову вставку до верхньої частини пристрою. Встановіть кут на 0 на шкалі кутів (рис. D.2). За допомогою кривошипної ручки (рис. D3), що входить до комплекту постачання, підніміть шпиндель на максимальну висоту.
За допомогою гайкових ключів, що входять до комплекту поставки, відкрутіть притискну гайку пильного диска (рис. E), зніміть притискне кільце.
Встановіть новий диск, звернувши особливу увагу на те, щоб напрямок обертання на диску збігався з напрямком обертання на верхньому екрані диска.Встановіть притискне кільце, затягніть притискним гвинтом. Встановіть пластикову вставку зверху і затягніть гвинтами.

Встановлення розклинювального клину
1. відкрутіть пластикову вставку на стільниці, потім вставте розділовий клин в затискне гніздо зверху, попередньо ослабивши 2 гвинти з внутрішнім шестигранником.
2. злегка затягніть гвинти і розташуйте розрізний клин так, щоб його передня кромка була нижче (1-5) мм від радіуса верхньої частини диска (рис.I).
3) Дотримуйтесь відстані між клином і диском (3-8) мм, відповідно до (рис. J).
4) Міцно затягніть затискні гвинти за допомогою шестигранного ключа, що входить до комплекту поставки.

Встановлення щита
Встановіть кришку на розрізний клин. Протягніть довгий болт через отвір у кришці та клині. Одягніть гайку на болт і затягніть її так, щоб кришка автоматично повернулася у вихідне положення.

Встановлення паралельної направляючої
Для різання під кутом встановіть паралельну направляючу шину на настільну лінійку. (Рис.G) Перевірте паралельність напрямної шини до циркулярної пилки, затягніть гвинти на напрямній шині.

Кутова напрямна в зборі
Вставте кутову напрямну в один з напрямних пазів на стільниці (мал. F) Для кращого позиціонування довших заготовок кутову напрямну можна розширити за допомогою ковпачка. Ослабте гвинт на кутовій напрямній, відрегулюйте на потрібний кут, вказаний на шкалі, затягніть гвинт.

Підключення машини до витяжної системи
На задній панелі машини встановлений патрубок для підключення витяжної системи. Відкрутивши його від корпусу, перевірте, яка сторона буде під'єднана до всмоктувального шланга, і встановіть патрубок на корпус правильною стороною. Використання відсмоктування під час різання ефективно збільшує витяжку, не дозволяє накопичуватися надмірним залишкам різання в машині і підвищує комфорт роботи.

Встановлення подовжувачів верстака
Для того, щоб збільшити розміри робочого столу, використовуйте подовжувачі столу. Прикріпіть подовжувачі столу до столу верстата за допомогою наявних гвинтів. Крім того, підтримайте його парою кронштейнів (довші кронштейни до елементів, що збільшують довжину столу, коротші кронштейни до елементів, що збільшують його ширину) (мал. 3).
Машину слід розмістити на плоскій, рівній поверхні в добре освітленому місці. Переконайтеся, що рухомі частини та захисний кожух пильного диска не пошкоджені. При обертанні циркулярної пилки переконайтеся, що система приводу не заблокована (диск повинен обертатися з невеликим опором), а також, що циркулярна пила не розхитана в ручці, при необхідності підтягніть її.

6. Підключення до мережі

Перед підключенням приладу до електромережі переконайтеся, що напруга живлення відповідає значенню, зазначеному на табличці з технічними даними.
Підключення до електромережі повинно бути виконано відповідно до основних вимог до електроустановок і відповідати вимогам безпеки при використанні. Параметри мінімального перерізу кабелю живлення та номінального значення запобіжника залежно від потужності приладу наведені в таблиці нижче:

Потужність пристрою [Вт].	Мінімальний переріз провідника [мм^2]	Мінімальний запобіжник типу C [A].
1400÷2300	1,5	16

Установку повинен виконувати кваліфікований електрик. Використовуючи подовжувачі, переконайтеся, що переріз жил кабелю не менший за необхідний (див. таблицю). Прокладіть електричний кабель таким чином, щоб виключити ризик його перерізання під час роботи. Не використовуйте пошкоджені подовжувачі. Періодично перевіряйте стан кабелю живлення. Не тягніть за кабель живлення.

7. Увімкнення пристрою

ПРИМІТКА Перед запуском пристрою необхідно виконати дії, описані в розділі "Підготовка до роботи".

Кнопка управління машиною розташована в лівому нижньому кутку корпусу машини. Кнопка I вимикача використовується для запуску машини, кнопка 0 - для зупинки (рис. 4.D). Зображена на малюнку рукоятка (рис. 3.3) служить для регулювання глибини різання. Опускання приводного блоку разом з відрізним диском здійснюється поворотом кривошипа за годинниковою стрілкою. На осі рукоятки кривошипа є комірець для фіксації робочого налаштування (рис.1D), поруч з яким можна побачити індикатор кутового нахилу ріжучого диска (рис.2D). Налаштування зафіксовані, коли хомут міцно затягнутий (за годинниковою стрілкою). Послаблювати хомут слід тільки при зміні налаштувань. Повертаючи другу рукоятку, диск нахиляється і змінюється налаштування кута (косе пиляння). Не змінюйте налаштування, коли кільце затиснуте.

8. Використання пристрою

ПРИМІТКА Завжди виконуйте процедури регулювання, описані в цьому розділі, при витягнутій вилці з розетки. Не підключайте пилу до електромережі, поки не завершите регулювання.

Відрегулюйте відрізний диск у вертикальне положення (на шкалі кута нахилу 0), послабивши - і після цього зафіксувавши - фіксатор. Відрегулюйте диск, обертаючи рукоятку регулювання кута нахилу. Встановіть паралельну напрямну на робочому столі.
Напрямна може бути встановлена з обох боків базового столу. Налаштування напрямної за розміром полегшується завдяки міліметровій шкалі на початку базового столу.
Увімкніть машину, виконайте операцію різання.

Діагональне пиляння
Послабте фіксуючий затискач (рис. D.1), повертаючи рукоятку регулювання кута (рис. D.5) до тих пір, поки індикатор кута нахилу відрізного круга не покаже правильне значення. Знову затягніть фіксуючу ручку.

Перед запуском верстата посуньте заготовку вліво від відрізного круга та відрегулюйте положення захисного кожуха відповідним чином
Увімкніть машину, виконайте операцію різання.

Поперечне пиляння
Вставте планку позиціонера в один з двох напрямних каналів, розташованих в опорному столі (один справа і один зліва). Правильне позиціонування верстата для цієї операції показано на (рис. F). Увімкніть верстат, виконайте операцію різання.

ПРИМІТКА **Під час роботи не перебувайте в площині різання!**

Для видалення матеріалу необхідно використовувати штовхач (складальне креслення, поз. 141), що входить до комплекту поставки машини. Уникайте наближення рук до обертового зубчастого диска!

9. Поточне обслуговування

ПРИМІТКА **Виконуйте всі операції з технічного обслуговування, відключивши пристрій від електромережі.**

Періодично перевіряйте стан циркулярної пилки:
- перевірте поверхню на наявність тріщин, які вказують на те, що циркулярна пила зламалася,
- перевірте наявність втрат при різанні твердосплавних пластин
Регулярно очищайте камеру пильного диска, ретельно прочищайте канал стружковідводу. Пила оснащена системою відсмоктування під час різання, до якої можна підключити стружкоприймач для підвищення комфорту роботи. Приєднувальний отвір знаходиться на задній панелі верстата. При кожній нагоді очищайте вихід охолоджуючого повітря з електродвигуна. Регулярно видаляйте стружку з усього верстата. Найкраще це робити за допомогою стисненого повітря.
Регулярно змащуйте всі рухомі частини машинним мастилом (наприклад, WD40)

Заміна циркулярної пилки
-Під час заміни циркулярної пилки надягайте захисні рукавички. При контакті з циркулярною пилкою існує небезпека травмування.
-Використовуйте циркулярні пилки, максимальна швидкість яких перевищує швидкість холостого ходу верстата.
-При монтажі переконайтеся, що напрямок різання зубів (напрямок стрілки на диску) збігається з напрямком обертання на захисному кожусі машини.
-Використовуйте циркулярні пилки, рекомендовані виробником.
Замінити диск:
Відкрутіть пластикову кришку диска Зніміть пластикову вставку на диску. На шкалі кутів встановіть кут на 0. За допомогою кривошипної рукоятки підніміть шпиндель на максимальну висоту.
За допомогою гайкових ключів, що додаються, відкрутіть притискну гайку пилки, зніміть притискне кільце. Зніміть диск зі шпинделя, встановіть новий диск. Встановіть притискне кільце, затягніть притискним гвинтом. Встановіть пластикову вставку зверху і затягніть гвинтами. Встановіть захисний кожух диска.
Перед кожною заміною пилки ретельно очистіть камеру пильного диска та змастіть рухомі частини. Якщо центральна частина робочого столу зношується (внаслідок пошкодження під час різання), пилу необхідно віднести в сервісний центр для заміни. Самостійна заміна ставить під загрозу вашу безпеку.

Рекомендовані циркулярні пилки
На заводі-виробнику пила комплектується дисковим пиляльним полотном діаметром 254 мм, отвором 30 мм і кількістю зубців 40. Описане пиляльне полотно має каталожний номер H25040. Пила може бути оснащена дисками з більшою кількістю зубців (60 зубців - H25060, 80 зубців - H25080). Конструкція пилки пристосована для роботи з пиляльними дисками DEDRA. Допускається використання пилок інших виробників за умови, що товщина корпусу пилки становить приблизно 2,1 мм, а ширина зуба - 2,8 мм.
Вибір кількості зубців пиляльного диска відповідно до матеріалу, який потрібно розрізати:
10-24 - Товста деревина (тверда або м'яка), ДСП.
Прорізання (вздовж волокон деревини)
18-40 - Тонка деревина, ДСП з ламінованим покриттям або без нього, дерев'яні покриття. Точне різання, швидке, вздовж або поперек волокон деревини.
30-80 - Для покриття та оздоблення плит, звичайних або цінних порід деревини (1- або 2-сторонні), тонких плит, пластику, оргскла. Дуже точне різання, поверхня різу без сколів.
80-120 - тверда деревина, пластикові листи. Дуже точне різання.

10. Запасні частини та аксесуари

Для придбання запасних частин та аксесуарів, будь ласка, зв'яжіться з компанією Dedra Exim Service. Контактні дані можна знайти на сторінці 1 цього посібника.
При замовленні запасних частин, будь ласка, вказуйте номер партії на заводській табличці та
номер деталі зі складального креслення.
Протягом гарантійного терміну ремонт здійснюється відповідно до умов, зазначених у гарантійному талоні. Будь ласка, передайте несправний виріб для ремонту за місцем придбання (продавець зобов'язаний прийняти несправний виріб), надішліть його до центрального сервісного центру Dedra Exim або до найближчого сервісного центру за місцем проживання (список сервісних центрів на сайті www.dedra.pl). Будь ласка, додайте заповнений гарантійний талон. Після закінчення гарантійного терміну ремонт здійснюється центральним сервісним центром. Надішліть несправний виріб до сервісного центру (витрати на пересилку оплачує користувач).

11. Самостійне усунення несправностей

ПРИМІТКА **Перед самостійним усуненням несправностей від'єднайте пристрій від джерела живлення.**

Проблема	Тому що	Рішення
Машина не працює	Кабель живлення неправильно підключений або пошкоджений	Вставте вилку в розетку, перевірте шнур живлення
	У розетці відсутня мережева напруга	Перевірте напругу в розетці, перевірте, чи не спрацював запобіжник
	Несправний вимикач	Замініть вимикач на новий
Двигун перегрівається	Ароматизовані вентиляційні отвори	Очистіть вентиляційні отвори
Машина запускається з труднощами	Тирсозбірник заповнений тирсою через засмічення системи збору тирси	Очистіть канал викидання тирси
	Заклинило підшипники двигуна	Відремонтуйте пилку
Машина втрачає потужність після тривалого використання, запах горілої деревини під час різання	Тупа циркулярна пила	Замініть циркулярну пилку на нову

12. Комплектування обладнання

1. корпус бензопили - 1 шт. 2. подовження столу в довжину - 1 шт. 3. розширення ширини столу - 2 шт. 4. поперечний упор - 1 шт. 5. захисний кожух ріжучого диска - 1шт. 6. паралельний упор - 1 шт. 7. гід - 1 шт. 8. пильні ніжки - 4 шт. 9. горизонтальні опори для ніг - 8 шт. 10. кронштейни для подовження бічного столу - 4 шт. 11. стабілізатор - 2 шт. 12. штовхач - 1 шт. 13. гумові ніжки - 4 шт 14. 6 мм гайки - 32 шт. 15. пружинні шайби 6 мм - 24 шт. 16. 6 мм плоскі шайби - 24 шт. 17. шурупи з круглою головкою 6x12 мм - 24 шт. 18. 6 мм гвинти з шестигранною головкою з плоскою шайбою та пружинні - 12 шт. 19. гайкові ключі: ампельні - 1 шт, плоскі - 2 шт. 20. Пиляльні полотна: 254/30/24T, 254/30/40T, 254/30/60T

13. Інформація для користувачів щодо утилізації електричного та електронного обладнання (стосується домогосподарств)



Символ, зображений на виробах або супровідній документації, вказує на те, що несправне електричне або електронне обладнання не можна утилізувати разом з побутовими відходами. Якщо вам потрібно утилізувати, повторно використати або відновити компоненти, найкраще віднести їх до спеціалізованого пункту збору, де вони будуть прийняті безкоштовно. Інформацію про місцезнаходження пунктів збору відпрацьованого обладнання надають місцеві органи влади, наприклад, на їхніх веб-сайтах.
Правильна утилізація пристрою, допомагає зберегти цінні ресурси та уникнути негативного впливу на здоров'я та навколишнє середовище внаслідок можливої присутності в обладнаннінебезпечних речовин: речовини, суміші та компоненти.
Неправильна утилізація відходів загрожує штрафними санкціями згідно з відповідними місцевими нормами.

Користувачі в країнах ЄС: Якщо вам потрібно утилізувати електричне або електронне обладнання, зверніться до найближчої точки продажу або до вашого постачальника, який надасть вам додаткову інформацію.
Утилізація в країнах за межами Європейського Союзу: Цей символ стосується лише країн Європейського Союзу. Якщо ви хочете утилізувати цей виріб, зверніться до місцевих органів влади або дилера для отримання інформації про правильний спосіб утилізації.

Гарантійний талон

на

Циркулярна пила по дереву

Номер замовлення: DED7754T3 Номер лоту: .....

(далі - Продукт)

Дата придбання продукту: .....

Печатка дилера

Дата та підпис продавця: .....

Заява користувача:

Я підтверджую, що ознайомлений з умовами гарантії та наслідками недотримання вказівок, викладених в інструкції з експлуатації та гарантійному талоні. Я ознайомлений з умовами цієї гарантії, що підтверджую власним підписом:

....

Дата і місце Підпис користувача

I. Відповідальність за Продукт

1. Поручитель - Dedra Exim Sp. z o.o. з місцезнаходженням в м. Прушкув, адреса: ul. 3 Maja 8, 05-800 Pruszków, KRS 0000062517, Окружний суд столичного міста Варшави у Варшаві, XIV Економічний відділ Національного судового реєстру, NIP 527-020-49-33, статутний капітал: 100 980,00 ЗЛОТИХ.
2. Відповідно до умов цього гарантійного талона, Гарант гарантує Товар, що походить з дистриб'юторської мережі Гаранта.
3. Відповідальність за гарантією поширюється лише на дефекти, що виникли з причин, притаманних Продукту на момент його передачі Користувачеві.
4. Користувач, на підставі гарантії, має право на безкоштовний ремонт Продукту за умови, що дефект став очевидним протягом гарантійного терміну. Спосіб ремонту Продукту (метод ремонту) визначається на розсуд Гаранта. Якщо Гарант визнає ремонт неможливим, він залишає за собою право замінити дефектний елемент або весь Виріб на бездефектний, знизити ціну Виробу або відмовитися від виконання договору.
По відношенню до Користувача, який не є споживачем у розумінні Закону від 23 квітня 1964р. Цивільного кодексу, відповідальність Гаранта за збитки, що виникли внаслідок цієї гарантії та/або у зв'язку з її укладенням та виконанням, незалежно від правового титулу, обмежується максимальною вартістю дефектного Продукту.

II. Гарантійний термін

Компоненти продукту	Тривалість гарантійного захисту
Циркулярна пила по дереву	24 місяці з дати придбання Продукту, як зазначено в цьому гарантійному талоні

III. Умови для отримання гарантії

Користувач повинен пред'явити заповнений гарантійний талон на Виріб та підтвердити обставини придбання Виробу Користувачем, наприклад, пред'явивши чек, рахунок-фактуру тощо. З метою ефективного розгляду рекламації рекомендується, щоб Користувач надав разом з Виробом всі компоненти, зазначені в розділі "Комплектація пристрою", що міститься в Посібнику користувача.
2. що Користувач дотримується рекомендацій, викладених в інструкції з експлуатації та гарантійному талоні.
3.Гарантія поширюється лише на територію Республіки Польща та ЄС.
4.Гарантія не поширюється на дефекти Продукту, що виникають, зокрема, внаслідок:
a. Недотримання Користувачем умов, викладених в Інструкції з експлуатації, зокрема щодо правильної експлуатації, технічного обслуговування та чищення;
b. Використання Користувачем засобів для чищення або технічного обслуговування, які не відповідають вимогам Інструкції з експлуатації;
c. Неналежне зберігання та транспортування Продукту Користувачем;
d. Несанкціоновані зміни та/або модифікації Продукту Користувачем, які не були узгоджені з Гарантом;
e. Використання Користувачем у Виробі витратних матеріалів, що не відповідають вимогам Інструкції з експлуатації.
5. Користувач, який не є споживачем у розумінні Закону від 23 квітня 1964р. Цивільного кодексу, втрачає гарантію на Продукт, в якому:
- серійні номери, позначення дати та паспортні таблички були видалені, змінені або пошкоджені користувачем;
- пломби були пошкоджені користувачем або мають ознаки втручання користувача.
Увага: Користувач зобов'язаний самостійно і за власний рахунок виконувати дії, пов'язані з повсякденною експлуатацією Виробу, що випливають, зокрема, з Інструкції з експлуатації, самостійно і за власний рахунок.

IV. Процедура розгляду скарг

1. Якщо Ви виявите, що Виріб працює неправильно, будь ласка, переконайтеся, що всі кроки, зазначені в Інструкції з експлуатації, були виконані правильно, перш ніж подавати претензію.
2. Рекомендується подавати рекламацію негайно, бажано протягом 7 днів з моменту виявлення дефекту Продукту. Користувач, який не є споживачем у розумінні Закону від 23 квітня 1964р. Цивільного кодексу, втрачає права, що випливають з цієї гарантії, якщо рекламація не буде подана протягом 7 днів.
3. Повідомлення про рекламацію можна подати, зокрема, в місці придбання Продукту, в гарантійному сервісі або в письмовій формі на вказану адресу: Dedra Exim Sp. z o.o., ul. 3 Maja 8, 05-800 Pruszków.
4. Користувач може подати рекламацію, використовуючи форму, доступну на веб-сайті www.dedra.pl. ("Бланк рекламації").
5. адреси гарантійного обслуговування для окремих країн можна знайти на сайті www.dedra.pl. Якщо для певної країни немає гарантійного сервісу, рекомендується звертатися з гарантійними претензіями за адресою: Dedra Exim Sp. z o.o. ul. 3 Maja 8, 05-800 Pruszków (Польща).
6. З метою безпеки Користувача використання дефектного Продукту заборонено.
7. Попередження: Використання несправного Виробу є небезпечним для здоров'я та життя Користувача.
8. Виконання зобов'язань за гарантією відбудеться протягом 14 робочих днів, рахуючи від дати доставки Користувачем заявленого Продукту.
9. Рекомендується очистити дефектний Виріб перед тим, як доставити його для рекламації. Виріб, що підлягає рекламації, рекомендується ретельно захищати від пошкоджень під час транспортування (рекомендується доставляти Виріб, що підлягає рекламації, в оригінальній упаковці).
10. Гарантійний термін продовжується на час, протягом якого Користувач не міг використовувати Продукт, на який поширюється гарантія, через дефект.
Гарантія не виключає, не обмежує і не призупиняє права Користувача, передбачені положеннями про гарантійні зобов'язання щодо дефектів проданих товарів.

Відповідно до статті 13(1) та (2) Регламенту (ЄС) 2016/679 Європейського Парламенту та Ради від 27 квітня 2016 року про захист фізичних осіб у зв'язку з обробкою персональних даних і про вільний рух таких даних та про скасування Директиви 95/46/ЄС (далі: "RODO"), повідомляємо Вам наступне

1. Контролером ваших персональних даних, вказаних у формі, є компанія DEDRA-EXIM sp. z o.o., зареєстрована за адресою: вул. 3 Мая, 8, 05- 800, Прушкув (далі: «Контролер»).
2. Ваші дані будуть оброблятися виключно з метою виконання гарантійної процедури для пристрою згідно з літ. b п. 1. ст. 6 Загального регламенту захисту даних (далі: «ЗРЗД») Надання даних є добровільним, але необхідним для виконання гарантійної процедури.
3. Ваші дані будуть оброблятися протягом періоду виконання гарантійної процедури та з метою архівування на випадок необхідності захисту від можливих претензій до Контролера, але не довше закінчення терміну позовної давності.
4. Ваші дані можуть бути розкриті тільки суб'єктам, які обробляють дані від імені Контролера, на підставі письмового договору про доручення на обробку персональних даних, що передбачає, зокрема, технічне обслуговування, хостинг або обслуговування веб-сайту, IT-сервіс, кур'єрську компанію. Постачальники Контролера зобов'язані забезпечувати безпеку даних і дотримуватися вимог чинного законодавства щодо захисту персональних даних і не можуть використовувати довірені їм персональні дані в цілях, відмінних від зазначених у договорі з Контролером.

5. Ваші персональні дані не будуть оброблятися автоматизовано, зокрема, не будуть профілюватися, а також не будуть передаватися у треті країни/міжнародні організації.
6. Ви маєте право на доступ до своїх персональних даних та право на їхнє виправлення, видалення, обмеження обробки, право на передачу даних, право на відмову від обробки, у будь-який момент;
7. З усіх питань, пов'язаних з обробкою Контролером ваших персональних даних, ви можете звернутися до Контролера за адресою e-mail: daneosobowe@dedra.pl.;
8. Ви маєте право подати скаргу до відповідного наглядового органу із захисту персональних даних;

DE Inhalt

1. Fotos und Abbildungen
2. Verwendungszweck des Geräts
3. Nutzungsbeschränkung
4. Technische daten
5. Vorbereitung auf die Arbeit
6. Verbindung zum Netzwerk
7. Einschalten des Geräts
8. Verwendung des Geräts
9. Laufende Wartung
10. Ersatzteile und Zubehör
11. Eigenständige Fehlerbehebung
12. Komplettgerät
13. Informationen für Nutzer über die Entsorgung von Elektro- und Elektronikgeräten
14. Garantiekarte

Die Konformitätserklärung ist der Anleitung als separates Dokument beigefügt. Sofern keine Konformitätserklärung vorliegt, wenden Sie sich bitte an Dedra Exim Sp. z o.o.
Die allgemeinen Sicherheitsvorschriften sind der Anleitung als separates Heft beigefügt.

WARNUNG. Alle mit einem Ausrufezeichen markierten Warnhinweise und Anweisungen lesen.

Die Nichtbeachtung der nachstehend aufgeführten Warn- und Sicherheitshinweise kann zu Stromschlägen, Bränden oder schweren Verletzungen führen.

Alle Warnhinweise und Anweisungen zum späteren Nachschlagen aufbewahren.

2. Verwendungszweck des Geräts

Die Tischkreissäge ist für das Schneiden von Hart- und Weichholz, Holzwerkstoffen (Sperrholz, Spanplatten usw.) und Kunststoffen bestimmt. Mit dem Gerät können grundlegende Schneidarbeiten an Holzelementen ausgeführt werden: Längsschneiden, Querschneiden und Gehrungsschneiden, wobei diese später in der Bedienungsanleitung detailliert beschrieben werden.
Der Einsatz des Geräts ist bei Renovierungs- und Bauarbeiten, in Reparaturwerkstätten und bei Hobbyarbeiten möglich, sofern die in der Bedienungsanleitung angegebenen Einsatzbedingungen und zulässigen Betriebsbedingungen eingehalten werden.

3. Nutzungsbeschränkung

Das Gerät darf nur unter den nachstehend aufgeführten „Zulässigen Betriebsbedingungen" verwendet werden.
Es ist nicht erlaubt, Sägeblätter zu montieren, die für das Schneiden anderer Materialien (Metalle, Keramik, Trockenbauwände usw.) vorgesehen sind.
Unbefugte Änderungen an der mechanischen und elektrischen Konstruktion, jegliche Modifikationen, Wartungsarbeiten, die nicht in der Betriebsanleitung beschrieben sind, werden als rechtswidrig behandelt und führen zum sofortigen Verlust der Garantieansprüche, und die Konformitätserklärung verliert ihre Gültigkeit.
Bei nicht bestimmungsgemäßer Verwendung oder Verwendung entgegen der Betriebsanleitung erlöschen die Garantieansprüche unmittelbar.

Zulässige Arbeitsbedingungen
Arbeitsmodus S6 40%
Das Gerät darf nur in geschlossenen Räumen mit ausreichender Belüftung verwendet werden.

4. Technische daten

Modell	**DED7754T3**
Elektromotor	Einphasiger Kommutator
Netzspannung [V]	230
Netzfrequenz [Hz]	50
Nennleistung des Motors [W]	2000
Leerlaufdrehzahl [U/min]	4800
Durchmesser Hartmetallsägeblatt [mm]	254
Durchmesser Aufnahmebohrung Sägeblatt [mm]	30
Schutzklasse	II
Abmessungen Sägetisch	630 x 430
Max. Schnitthöhe bei 90° [mm]	87
Max. Schnitthöhe bei 45° [mm]	45
Schwenkbereich Sägeblatt	0÷45°
Außen-/Innendurchmesser des Absaugstutzens [mm]	39,5/34,5
Lärmemissionen (gemäß ISO 7960 Anhang A 2/95)	Unter Last
Schalldruckpegel L_{pA} [dB(A)]	93,5
Messunsicherheit (K_{pA}) [dB(A)]	3
Schallleistungspegel L_{wA} [dB(A)]	106,5
Messunsicherheit (Kw_A) [dB(A)]	3
Gewicht [kg]	24

Informationen über Lärm
Die Geräuschemission wurde gemäß EN 62841-1 ermittelt und ist vorstehend in der Tabelle aufgeführt.

ACHTUNG **Lärm kann zu Gehörschäden führen. Tragen Sie bei der Arbeit immer einen Gehörschutz!**

Der angegebene Lärm Gesamtwert wurde gemäß einer standardisierten Prüfmethode gemessen und kann zum Vergleich eines Geräts mit einem anderen verwendet werden. Der angegebene Lärmpegel kann auch für eine vorläufige Bewertung der Lärmbelastung verwendet werden.
Der Lärmpegel während der tatsächlichen Verwendung des Geräts kann von den angegebenen Werten abweichen, je nach Art des Einsatzes der Arbeitswerkzeuge, insbesondere je nach Art des zu bearbeitenden Werkstücks und der Notwendigkeit, Vorkehrungen zum Schutz des Bedieners zu treffen. Um die Belastung unter tatsächlichen Einsatzbedingungen genau zu beurteilen, müssen alle Teile des Betriebszyklus berücksichtigt werden, einschließlich der Zeiträume, in denen das Gerät ausgeschaltet oder eingeschaltet, aber nicht für die Arbeit verwendet wird.

5. Vorbereitung auf die Arbeit

ACHTUNG **Bei der Durchführung aller vorbereitenden Tätigkeiten ist das Gerät von der Stromquelle zu trennen.**

ACHTUNG **Die Verwendung eines unvollständigen oder fehlerhaften Geräts stellt eine Gefahr für den Benutzer dar.**

Vergewissern Sie sich nach dem Öffnen der Verpackung, dass das Gerät alle erforderlichen Teile enthält. Sollte eines der Teile im Lieferumfang fehlen, wenden Sie sich an Ihre Verkaufsstelle.

Montage des Untergestells
Verbinden Sie die Standbeine des Untergestells mit den unteren Querstreben (mit Prägung) und den oberen Querstreben (ohne Prägung) (Zeichnung A). Schrauben Sie die obere Querstrebe mit zwei Schraubensätzen (Zeichnung B, 1) und die untere Querstrebe mit einem Schraubensatz (siehe Zeichnung B, 2) an das Standbein.
Nachdem Sie das Untergestell mit dem mitgelieferten M10-Schraubenschlüssel festgeschraubt haben, bringen Sie die Gummifüße an den Standbeinen an.
Befestigen Sie den Sägetisch mit Schrauben am zusammengebauten Untergestell (Zeichnung C). Alle Schrauben, mit denen das Untergestell und das Untergestell am Sägetisch verschraubt sind, sollten festgezogen werden und das Untergestell stabil sein.

Montage der Scheibe

ACHTUNG **Um den sicheren Transport des Geräts zu gewährleisten, wurden die Kurbel zur Einstellung der Schnitttiefe und das Handrad für die Neigung der Antriebseinheit entfernt.**

Bitte montieren Sie diese, bevor Sie das Gerät verwenden.
Montagereihenfolge:
1. Die Schraube (Explosionszeichnung K, Pos. 47) von der Handradwelle (Zeichnung K, Pos. 45) abschrauben.
2. Das Handrad für die Neigung der Antriebseinheit (Zeichnung D, Pos. 5) auf die Handradwelle (Zeichnung K, Pos. 45) setzen, sodass die Zähne des Handrads für die Neigung der Antriebseinheit mit der Schiene am Gehäuse des Sägetisches ineinander greifen.
3. Den Kurbelarm auf die Welle des Handrads (Zeichnung D, Pos. 3) schieben.
4. Den Kurbelarm mit der Schraube festziehen und dabei sicherstellen, dass die Kurbel fest angebracht ist.

Mit einem Schraubendreher die Befestigungsschrauben des Kunststoffeinlage an der Tischplatte entfernen. Stellen Sie die

Winkelskala (Zeichnung D,2) auf 0°. Mithilfe der angebrachten Kurbel (Zeichnung D, 3) die Spindel auf die maximale Höhe anheben.
Mithilfe der mitgelieferten Schlüssel die Spannmutter des Sägeblatts (Zeichnung E) lösen und den Spannring entfernen.
Neues Sägeblatt einsetzen und dabei darauf achten, dass die Drehrichtung des Sägeblatts mit der Drehrichtung des oberen Sägeblattschutzes übereinstimmt. Spannring aufsetzen und Spannschraube festziehen. Kunststoffeinlage in die Tischplatte einsetzen und Schrauben festziehen.

Spaltkeil montieren
1. Die Kunststoffeinlage auf der Tischplatte abschrauben, dann den Spaltkeil von oben in die Keilaufnahme einführen, nachdem die beiden Innensechskantschrauben gelöst wurden.
2. Die Schrauben leicht anziehen und den Spaltkeil so einstellen, dass seine Oberkante 1-5 mm unterhalb des Radius des Sägeblatts liegt. (Zeichnung I)
3. Der Abstand zwischen Spaltkeil und Sägeblatt soll 3-8 mm betragen, wie in Zeichnung J dargestellt.
4. Die Spannschrauben mit dem mitgelieferten Innensechskantschlüssel festziehen.

Sägeblattschutz montieren
Den Sägeblattschutz auf den Spaltkeil aufsetzen. Die lange Schraube durch das Loch im Sägeblattschutz und im Spaltkeil stecken. Die Mutter auf die Schraube setzen und festziehen, sodass die Abdeckung automatisch in die Ausgangsstellung zurückkehrt.

Parallelanschlag montieren
Für Parallelschnitte den Parallelanschlag auf den Halter am Tisch schieben. Den Parallelanschlag auf der Tischplatte mit dem Griff in der unteren Position arretieren (Zeichnung G). Die Parallelität der Führung zum Sägeblatt überprüfen und die Schrauben an der Führung festziehen.

Winkelanschlag montieren
Den Winkelanschlag in eine der Führungsnuten auf der Tischplatte einsetzen (Zeichnung F). Um längere Werkstücke besser positionieren zu können, kann der Winkelanschlag mit einem Aufsatz verbreitert werden. Die Schraube am Winkelanschlag lösen, auf den gewünschten Winkel einstellen, der auf der Skala angegeben ist, und die Schraube wieder festziehen.

Gerät an Absauganlage anschließen
An der Rückseite des Geräts befindet sich ein Anschluss für die Absauganlage. Nach dem Abschrauben vom Gehäuse prüfen, welche Seite an den Saugschlauch angeschlossen wird, und die richtige Seite des Stutzens am Gehäuse befestigen. Die Verwendung einer Absauganlage beim Schneiden erhöht effektiv den Abtransport von Schnittgut, verhindert, dass sich übermäßige Schnittrückstände im Gerät ansammeln, und verbessert den Arbeitskomfort.

Tischvergrößerungselemente montieren
Um die Abmessungen der Tischplatte zu vergrößern, die Tischvergrößerungselemente verwenden. Die Tischvergrößerungselemente mit den mitgelieferten Schrauben an der Tischplatte befestigen. Die Tischvergrößerungselemente mit einem Paar Stützen abstützen (längere Stützen für die Tischverlängerung, kürzere Stützen für die Tischverbreiterung) – Zeichnung H.
Das Gerät sollte auf einer ebenen, waagerechten Fläche in einem gut beleuchteten Bereich aufgestellt werden. Überprüfen, dass die beweglichen Teile und die Schutzhaube des Kreissägeblatts nicht beschädigt sind. Beim Drehen des Sägeblatts sicherstellen, dass das Antriebssystem nicht blockiert ist (das Sägeblatt sollte sich mit leichtem Widerstand drehen lassen) und dass das Sägeblatt nicht locker in der Halterung sitzt; gegebenenfalls festziehen.

6. Verbindung zum Netzwerk

Vergewissern Sie sich vor dem Anschließen des Geräts an die Stromversorgung, dass die Versorgungsspannung dem auf dem Typenschild angegebenen Wert entspricht.
Die Installation der Stromversorgung sollte gemäß den grundlegenden Anforderungen für elektrische Installationen erfolgen und die Anforderungen für eine sichere Verwendung erfüllen. Die Parameter des Mindestquerschnitts des Netzkabels und des Nennwerts der Sicherung in Abhängigkeit von der Leistung des Geräts sind in der nachstehenden Tabelle aufgeführt:

Leistung des Geräts [W]	Mindest Drahtquerschnitt [mm^2]	Mindestwert der Sicherung Typ C [A]
1400÷2300	1,5	16

Die Installation muss von einem qualifizierten Elektriker durchgeführt werden. Beachten Sie bei der Verwendung von Verlängerungskabeln, dass der Leiterquerschnitt nicht kleiner als erforderlich ist (siehe Tabelle). Das Netzkabel so verlegen, dass es während des Betriebs nicht durchtrennt werden kann. Beschädigte Verlängerungskabel nicht verwenden. Den technischen Zustand des Netzkabels regelmäßig überprüfen. Nicht am Netzkabel ziehen.

7. Einschalten des Geräts

⚠ ACHTUNG **Vor der Inbetriebnahme des Geräts unbedingt die im Kapitel „Arbeitsvorbereitung“ beschriebenen Schritte ausführen.**

Der Ein-/Ausschalter des Geräts befindet sich in der unteren linken Ecke des Gerätegehäuses. Die Taste I des Ein-/Ausschalters dient zum Einschalten des Geräts, die Taste O zum Ausschalten (Zeichnung 4, D). Mit der in der Zeichnung (Zeichnung 3, D) dargestellten Kurbel wird die Schnitttiefe eingestellt. Durch Drehen der Kurbel im Uhrzeigersinn wird die Antriebseinheit mit dem Sägeblatt abgesenkt. Die Betriebseinstellungen können durch Festziehen des Feststellgriffs über der der Kurbelachse (Zeichnung 1, D) arretiert werden, der Neigungswinkel des Sägeblatts ist daneben an der Skala ablesbar (Zeichnung 2, D). Die Einstellungen sind arretiert, wenn der Feststellgriff festgezogen ist (im Uhrzeigersinn). Lösen Sie den Feststellgriff nur während einer Änderung der Einstellungen. Das Drehen des Handrads bewirkt die Neigung des Sägeblatts und damit der Winkeleinstellung (Gehrungsschnitt). Ändern Sie die Einstellungen nicht, wenn der Feststellgriff angezogen ist.

8. Verwendung des Geräts

⚠ ACHTUNG **Führen Sie die in diesem Kapitel beschriebenen Einstellarbeiten grundsätzlich bei gezogenem Netzstecker durch. Erst nach Abschluss der Einstellungen kann die Tischkreissäge an die Stromversorgung angeschlossen werden.**

Stellen Sie das Sägeblatt in eine vertikale Position (auf der Winkelskala 0°) ein, nachdem Sie den Feststellgriff gelöst und nach der Einstellung wieder festgezogen haben. Die Positionierung des Sägeblatts erfolgt durch entsprechendes Drehen des Handrades für den Neigungswinkel. Befestigen Sie den Parallelanschlag auf der Tischplatte.
Der Parallelanschlag kann auf beiden Seiten der Tischplatte befestigt werden. Die Millimeterskala am Tischplattenanfang erleichtert die Einstellung des Parallelanschlags auf die erforderlichen Maße.
Schalten Sie das Gerät ein und führen Sie den Schneidevorgang durch.

Ausführen von Gehrungsschnitten
Lösen Sie den Feststellgriff (Zeichnung D, 1), indem Sie Handrad für den Neigungswinkel (Zeichnung D, 5) drehen, bis die Anzeige für den Neigungswinkel des Sägeblatts den richtigen Wert anzeigt. Ziehen Sie den Feststellgriff wieder fest.
Schieben Sie das Werkstück vor dem Einschalten des Geräts links von dem Sägeblatt und stellen Sie die Position des Sägeblattschutzes entsprechend ein.
Schalten Sie das Gerät ein und führen Sie den Schneidevorgang durch.

Ausführen von Querschnitten
Stecken Sie den Queranschlag in eine der beiden Führungsnuten auf der Tischplatte (jeweils eine auf der rechten und linken Seite). Die korrekte Einstellung des Geräts für diesen Vorgang ist in Zeichnung F dargestellt.
Schalten Sie das Gerät ein und führen Sie den Schneidevorgang durch.

⚠ ACHTUNG **Halten Sie sich während des Betriebs nicht in der Schneidebene auf!**

Verwenden Sie zum Entfernen von Material immer den im Lieferumfang des Geräts enthaltenen Schiebestock (Explosionszeichnung, Pos. 141). Vermeiden Sie die Nähe Ihrer Hände zum rotierenden Sägeblatt!

9. Laufende Wartung

⚠ ACHTUNG **Bei der Durchführung aller Wartungsarbeiten ist das Gerät von der Stromquelle zu trennen.**

Überprüfen Sie regelmäßig den Zustand des Sägeblatts:
- Überprüfen Sie, ob die Oberfläche Risse aufweist, die auf einen Bruch des Sägeblatts hindeuten,
- Überprüfen Sie, ob die Hartmetallzähne Schäden aufweisen

Reinigen Sie den Sägeblattraum regelmäßig und reinigen Sie den Spanauswurfkanal gründlich. Die Tischkreissäge verfügt über ein System zum Entfernen von Schnittgut während des Schneidens, an das eine Spanabsaugung angeschlossen werden kann, um den Arbeitskomfort zu verbessern. Der Anschluss befindet sich an der Rückseite des Geräts. Reinigen Sie bei jeder Gelegenheit den Kühlluftauslass des Elektromotors. Entfernen Sie regelmäßig Späne aus dem gesamten Gerät. Dies geschieht am besten durch Pressluft.
Alle beweglichen Teile regelmäßig mit Maschinenöl schmieren (es kann z. B. WD40 verwendet werden).

Sägeblatt austauschen
Tragen Sie beim Austauschen des Sägeblatts Schutzhandschuhe. Bei Kontakt mit dem Kreissägeblatt besteht Verletzungsgefahr.
Verwenden Sie Sägeblätter mit einer maximalen Drehzahl, die höher ist als die Drehzahl des unbelasteten Geräts.

Achten Sie bei der Montage darauf, dass die Laufrichtung der Zähne (Pfeilrichtung auf dem Blatt) mit der Drehrichtung am Sägeblattschutz übereinstimmt.
Verwenden Sie vom Hersteller empfohlene Sägeblätter.

Sägeblatt austauschen
Schrauben Sie den Kunststoffeinlage ab. Entfernen Sie die Kunststoffeinlage in der Nähe des Sägeblatts. Stellen Sie die Winkelskala auf 0°. Heben Sie die Spindel mithilfe der Kurbel auf die maximale Höhe an.
Mithilfe der mitgelieferten Schlüssel die Spannmutter des Sägeblatts lösen und den Spannring entfernen. Nehmen Sie das Sägeblatt von der Spindel ab und setzen Sie ein neues Sägeblatt ein. Bringen Sie den Spannring an und ziehen Sie die Spannschraube fest. Setzen Sie den Kunststoffeinlage in die Tischplatte ein und ziehen Sie sie mit den Schrauben fest. Bringen Sie den Sägeblattschutz an.
Reinigen Sie nach jedem Sägeblattwechsel den Sägeblattraum gründlich und schmieren Sie die beweglichen Teile. Wenn der mittlere Teil der Tischplatte abgenutzt ist (aufgrund von Schäden beim Schneiden), muss die Tischkreissäge zum Austauschen an ein Servicezentrum eingesendet werden. Ein eigenhändiges Austauschen stellt ein Sicherheitsrisiko für den Benutzer dar.

Empfohlene Kreissägeblätter
Ein Sägeblatt mit einem Durchmesser von 254 mm, einer Aufnahmebohrung von 30 mm und 40 Zähnen ist im Lieferumfang enthalten. Die Trennscheibe hat die Katalognummer H25040. Die Tischkreissäge kann mit Sägeblättern mit einer höheren Anzahl von Zähnen (60 Zähne – H25060, 80 Zähne – H25080) betrieben werden. Die Tischkreissäge ist für den Einsatz mit Sägeblättern von DEDRA konzipiert. Es können auch Sägeblätter anderer Hersteller verwendet werden, vorausgesetzt, dass die Stärke des Sägeblatts ca. 2,1 mm und die Zahnbreite 2,8 mm beträgt.

Auswahl der Zahnanzahl des Kreissägeblatts in Abhängigkeit vom Werkstück:
10-24 – Dickes Holz (hart oder weich), Spanplatten.
Längsschnitt (entlang der Holzmaserung)
18-40 – Dünnes Holz, Spanplatten mit oder ohne Laminatbeschichtung, Holzbeschichtungen. Präziser, schneller Schnitt, längs oder quer zur Holzfaser.
30-80 – Für Verkleidungen und zur Endbearbeitung von Platten, Paneelen aus Massiv- oder Edelholz (1- oder 2-seitig), dünnen Platten, Kunststoff, Plexiglas. Sehr präziser Schnitt, Schnittfläche ohne Absplitterungen.
80-120 – Hartholz, Kunststoffplatten. Sehr präziser Schnitt.

10. Ersatzteile und Zubehör

Um Ersatzteile und Zubehör zu kaufen, wenden Sie sich an den Dedra Exim-Service. Kontaktinformationen auf Seite 1 des Handbuchs.
Bei der Bestellung von Ersatzteilen bitte die Chargennummer auf dem Typenschild und
die Teilenummer aus der Explosionszeichnung angeben.
Während der Garantiezeit werden Reparaturen gemäß den in der Garantiekarte angegebenen Bedingungen durchgeführt. Das beanstandete Produkt bitte zur Reparatur bei der Verkaufsstelle abgeben (der Verkäufer ist verpflichtet, das Produkt anzunehmen), an das zentrale Servicezentrum von Dedra Exim oder an das nächstgelegene Servicezentrum senden (eine Liste der Servicezentren finden Sie unter www.dedra.pl). Die ausgefüllte Garantiekarte bitte beilegen. Nach Ablauf der Garantiezeit werden Reparaturen vom zentralen Servicezentrum durchgeführt. Senden Sie hierzu das defekte Produkt an das Servicezentrum (die Versandkosten trägt der Verbraucher).

11. Eigenständige Fehlerbehebung

⚠ ACHTUNG Vor Aufnahme der eigenständigen Fehlerbehebung ist das Gerät von der Stromversorgung zu trennen.

Problem	Ursache	Lösung
Maschine funktioniert nicht	Das Netzkabel ist falsch angeschlossen oder beschädigt.	Den Stecker bis zum Anschlag in die Steckdose drücken, das Netzkabel überprüfen.
	Keine Spannung in der Steckdose.	Die Spannung an der Steckdose überprüfen, überprüfen, ob die Sicherung ausgelöst hat.
	Defekter Schalter	Den Schalter durch einen neuen ersetzen.
Motor überhitzt	Verstopfte Lüftungsschlitze	Lüftungsöffnungen reinigen
Die Maschine lässt sich nur schwer starten	Der Sägeblattraum ist aufgrund einer Verstopfung der Spanabführeinrichtung mit Sägespänen ausgefüllt	Spanauswurfkanal reinigen
	Verschlissene Motorlager	Kreissäge zur Reparatur einreichen
Nach langer Nutzungsdauer verliert das Gerät an Leistung, beim Schneiden ist der Geruch von verbranntem Holz wahrnehmbar	Kreissägeblatt stumpf	Kreissägeblatt durch ein neues ersetzen

12. Komplettgerät

1. Kreissägekörper - 1 Stk. 2. Tischverlängerung – 1 Stk. 3. Tischverbreiterung – 2 Stk. 4. Queranschlag – 1 Stk. 5. Sägeblattschutz – 1 Stk. 6. Parallelanschlag – 1 Stk. 7. Führung – 1 Stk. 8. Standbeine – 4 Stk. 9. Querstreben – 8 Stk. 10. Tischvergrößerungsstützen – 4 Stk. 11. Stabilisator – 2 Stk. 12. Schubstange - 1 Stk. 13. Gummifüße – 4 St. 14. Muttern 6 mm – 32 Stk. 15. Federscheiben 6 mm – 24 Stk. 16. Unterlegscheiben 6 mm – 24 Stk. 17. Rundkopfschrauben 6x12 mm - 24 Stk. 18. Sechskantschrauben 6 mm mit Unterlegscheibe und Federscheibe – 12 Stk. 19. Schraubenschlüssel: Innensechskantschlüssel – 1 Stk., mit Schraubschlüssel – 2 Stk. 20. Sägeblätter: 254/30/24T, 254/30/40T, 254/30/60T

14. Informationen für Benutzer über die Entsorgung von Elektro- und Elektronikgeräten

(gilt für Haushalte)



Das auf den Produkten oder in den Begleitunterlagen abgebildete Symbol weist darauf hin, dass defekte elektrische oder elektronische Geräte nicht mit dem Hausmüll entsorgt werden dürfen. Wenn Sie Bauteile entsorgen, wiederverwenden oder verwerten möchten, bringen Sie diese bitte zu einer speziellen Sammelstelle, wo sie kostenlos angenommen werden. Informationen über die Standorte von Sammelstellen für Altgeräte finden Sie bei den örtlichen Behörden, z. B. auf deren Websites.
Durch die korrekte Entsorgung des Geräts schonen Sie wertvolle Ressourcen und vermeiden negative Auswirkungen auf die Gesundheit und die Umwelt, die sich aus dem möglichen Vorhandensein von gefährlichen Stoffen, Gemischen und Bestandteilen in dem Gerät ergeben.
Bei unsachgemäßer Entsorgung drohen Strafen nach den jeweiligen örtlichen Vorschriften.
Benutzer in EU-Ländern: Wenn Sie elektrische oder elektronische Geräte entsorgen müssen, wenden Sie sich bitte an die nächstgelegene Verkaufsstelle oder Ihren Lieferanten, der Ihnen weitere Informationen geben kann.
Entsorgung in Ländern außerhalb der Europäischen Union: Dieses Symbol gilt nur für Länder innerhalb der Europäischen Union. Sollten Sie dieses Produkt entsorgen wollen, wenden Sie sich bitte an Ihre örtlichen Behörden oder Ihren Händler, um die richtige Entsorgungsmethode zu erfahren.

Garantiekaart
auf
Holzsäge

Katalognummer: DED7754T3 Losnummer: .....

(nachstehend "das Produkt" genannt)

Kaufdatum des Produkts: .....

Stempel des Händlers

Datum und Unterschrift des Verkäufers: .....

Erklärung des Benutzers:
Ich bestätige, dass ich über die Garantiebedingungen und die Folgen bei Nichteinhaltung der Richtlinien in der Bedienungsanleitung und der Garantiekarte informiert wurde. Die Garantiebedingungen sind mir bekannt und ich bestätige diese mit meiner handschriftlichen Unterschrift:

..... ……

Datum und Ort Unterschrift des Benutzers

I. Haftung für das Produkt
1. Bürge - Dedra Exim Sp. z o.o. mit Sitz in Pruszków, Adresse: ul. 3 Maja 8, 05-800 Pruszków, KRS 0000062517, Bezirksgericht für die Stadt Warschau in Warschau, XIV. Wirtschaftsabteilung des Landesgerichtsregisters, NIP 527-020-49-33, Stammkapital: PLN 100.980,00.

2. Gemäß den Bestimmungen dieser Garantiekarte garantiert der Garantiegeber das Produkt, das aus dem Vertrieb des Garantiegebers stammt.
3. Die Haftung im Rahmen der Garantie erstreckt sich nur auf Mängel, die auf Ursachen zurückzuführen sind, die dem Produkt zum Zeitpunkt der Lieferung an den Nutzer innewohnen.
4. Der Nutzer hat im Rahmen der Garantie das Recht, das Produkt kostenlos reparieren zu lassen, sofern der Mangel während der Garantiezeit aufgetreten ist. Die Art und Weise der Reparatur des Produkts (Reparaturmethode) liegt im
5. Ermessen des Garantiegebers. Stellt die Garantiegeberin fest, dass eine Reparatur nicht möglich ist, behält sie sich das Recht vor, das fehlerhafte Element oder das gesamte Produkt durch ein fehlerfreies zu ersetzen, den Preis des Produkts zu mindern oder vom Vertrag zurückzutreten.
6. Gegenüber dem Benutzer, der kein Verbraucher im Sinne des Gesetzes vom 23. April 1964 ist. Die Haftung des Garantiegebers für Schäden, die sich aus dieser Garantie und/oder im Zusammenhang mit ihrem Abschluss und ihrer Erfüllung ergeben, ist unabhängig vom Rechtstitel auf maximal den Wert des mangelhaften Produkts beschränkt.

II. Garantiezeit

Produktkomponenten	Dauer des Garantieschutzes
Holzsäge	24 Monate ab dem Kaufdatum des Produkts, wie auf dieser Garantiekarte angegeben

III. Bedingungen für die Inanspruchnahme der Garantie

Der Benutzer sollte den ausgefüllten Garantieschein des Produkts vorlegen und die Umstände des Kaufs des Produkts durch den Benutzer belegen, z. B. durch Vorlage der Quittung, Rechnung usw. Im Interesse einer effizienten Reklamationsbearbeitung wird empfohlen, dass der Benutzer zusammen mit dem Produkt alle in der Bedienungsanleitung unter "Vervollständigung des Geräts" aufgeführten Komponenten einreicht.
2. dass der Benutzer die Anweisungen in der Bedienungsanleitung und im Garantieschein beachtet.
3.Die Garantie gilt nur für das Gebiet der Republik Polen und der EU.
4.Die Garantie erstreckt sich nicht auf Produktmängel, die sich insbesondere aus folgenden Gründen ergeben:
a. Nichteinhaltung der in der Gebrauchsanweisung festgelegten Bedingungen durch den Benutzer, insbesondere hinsichtlich der korrekten Bedienung, Wartung und Reinigung;
b. Verwendung von Reinigungs- oder Pflegemitteln durch den Benutzer, die nicht der Gebrauchsanweisung entsprechen;
c. Unzureichende Lagerung und Transport des Produkts durch den Benutzer;
d. Unerlaubte Änderungen und/oder Umbauten am Produkt durch den Nutzer, die nicht mit dem Garantiegeber vereinbart wurden;
e. Die Verwendung von Verbrauchsmaterialien, die nicht mit der Bedienungsanleitung übereinstimmen, durch den Benutzer in dem Produkt.
5. Der Benutzer, der kein Verbraucher im Sinne des Gesetzes vom 23. April 1964 ist. Zivilgesetzbuches ist, verliert die Garantie für das Produkt, in dem:
- Seriennummern, Datumsangaben und Typenschilder vom Benutzer entfernt, verändert oder beschädigt worden sind;
- die Plomben vom Benutzer beschädigt wurden oder Anzeichen von Manipulationen durch den Benutzer aufweisen.
6. Achtung: Der Benutzer muss die mit dem täglichen Betrieb des Produkts verbundenen Tätigkeiten, die sich u.a. aus der Gebrauchsanweisung ergeben, selbst und auf eigene Kosten durchführen.

IV. Beschwerdeverfahren

1. Sollte sich herausstellen, dass das Produkt nicht ordnungsgemäß funktioniert, vergewissern Sie sich bitte, dass alle Schritte, die insbesondere in der Bedienungsanleitung angegeben sind, korrekt ausgeführt wurden, bevor Sie eine Reklamation einreichen.
2. Es wird empfohlen, eine Reklamation unverzüglich, vorzugsweise innerhalb von 7 Tagen nach Feststellung eines Mangels am Produkt, vorzubringen. Der Benutzer, der kein Verbraucher im Sinne des Gesetzes vom 23. April 1964 ist. Zivilgesetzbuches ist, verliert die Rechte aus dieser Garantie, wenn eine Reklamation nicht innerhalb von 7 Tagen erfolgt.
3. Eine Reklamation kann u.a. beim Kauf des Produkts, beim Garantieservice oder schriftlich an die folgende Adresse erfolgen: Dedra Exim Sp. z o.o., ul. 3 Maja 8, 05-800 Pruszków.
4. Der Nutzer kann eine Beschwerde mit dem auf der Website www.dedra.pl verfügbaren Formular einreichen. ("Formular für Gewährleistungsansprüche").
5. Die Adressen des Garantieservices für die einzelnen Länder finden Sie unter www.dedra.pl. Wenn es für ein bestimmtes Land keinen Garantieservice gibt, wird empfohlen, Garantieansprüche an folgende Adresse zu richten: Dedra Exim Sp. z o.o. ul. 3 Maja 8, 05-800 Pruszków (Polen).
6. Im Hinblick auf die Sicherheit des Benutzers ist die Verwendung eines mangelhaften Produkts verboten.
7. Achtung: Die Verwendung eines defekten Produkts ist gefährlich für die Gesundheit und das Leben des Benutzers.
8. Die Erfüllung der Garantieverpflichtungen erfolgt innerhalb von 14 Werktagen, gerechnet ab dem Datum der Lieferung des reklamierten Produkts durch den Nutzer.
9. Es wird empfohlen, das mangelhafte Produkt zu reinigen, bevor es zur Reklamation eingereicht wird. Es wird empfohlen, das zu reklamierende Produkt sorgfältig vor Transportschäden zu schützen (es wird empfohlen, das zu reklamierende Produkt in der Originalverpackung zu liefern).
10. Die Gewährleistungsfrist verlängert sich um die Zeit, in der der Nutzer das von der Gewährleistung erfasste Produkt aufgrund eines Mangels nicht nutzen konnte. Durch die Garantie werden die Rechte des Nutzers im Rahmen der Gewährleistungsvorschriften für Mängel an den verkauften Waren nicht ausgeschlossen, eingeschränkt oder ausgesetzt.

Gemäß Artikel 13 Absatz 1 und 2 der Verordnung (EU) 2016/679 des Europäischen Parlaments und des Rates vom 27. April 2016 zum Schutz natürlicher Personen bei der Verarbeitung personenbezogener Daten, zum freien Datenverkehr und zur Aufhebung der Richtlinie 95/46/EG (im Folgenden: „RODO“) informieren wir Sie

1. Der Verwalter Ihrer im Formular angegebenen personenbezogenen Daten ist DEDRA-EXIM sp. z o.o. mit Sitz in Pruszków , ul. 3 Maja 8, 05-800 Pruszków (im Folgenden: „Verwalter“).
2. Ihre Daten werden ausschließlich zum Zweck der Durchführung des Garantieverfahrens für das Gerät gemäß Artikel 6 Absatz 1 Buchstabe b der Allgemeinen Datenschutzverordnung (im Folgenden: GDPR") verarbeitet. Die Bereitstellung der Daten ist freiwillig, aber für die Durchführung des Garantieverfahrens erforderlich.
3. Ihre Daten werden für die Dauer der Prüfung der Durchführung des Garantieverfahrens und für Archivierungszwecke im Falle der Notwendigkeit der Abwehr möglicher Ansprüche gegen den Verwalter nicht länger als bis zu deren Verjährung verarbeitet.
4. Ihre Daten dürfen nur an Stellen weitergegeben werden, die Daten im Auftrag des Verwalters auf der Grundlage einer schriftlichen Vereinbarung über die Beauftragung mit der Verarbeitung personenbezogener Daten verarbeiten und die u.a. technische Dienstleistungen, Hosting oder Website-Wartung, IT-Dienstleistungen und Kurierdienste anbieten. Die Dienstleister des Verwalters sind verpflichtet, die Datensicherheit zu gewährleisten und die Anforderungen des geltenden Rechts in Bezug auf den Schutz personenbezogener Daten zu erfüllen, und dürfen die anvertrauten personenbezogenen Daten nicht für andere als die im Vertrag mit dem Verwalter genannten Zwecke verwenden.
5. Ihre Daten werden nicht automatisiert verarbeitet, einschließlich Profiling, und werden nicht an ein Drittland/eine internationale Organisation übermittelt.
6. Sie haben jederzeit das Recht auf Auskunft über den Inhalt Ihrer Daten sowie das Recht auf Berichtigung, Löschung, Einschränkung der Verarbeitung, das Recht auf Datenübertragbarkeit und das Recht auf Widerspruch.
7.Für alle Fragen im Zusammenhang mit der Verarbeitung Ihrer personenbezogenen Daten durch den für die Verarbeitung Verantwortlichen können Sie sich an die folgende E-Mail-Adresse wenden: daneosobowe@dedra.pl;
8. Sie haben das Recht, eine Beschwerde bei der Datenschutzbehörde einzureichen;

Dedra Exim Sp. z o.o.
ul. 3 Maja 8, 05-800 Pruszków
Tel. +48 22 73 83 777, fax +48 22 73 83 779
www.dedra.pl, serwis@dedra.pl

Adnotacje o dokonanych naprawach / Annotations of repairs made / Záznamy o provedených opravách / Záznamy o vykonaných opravách / Pastabos apie atliktą remontą / Piezīmes par veikto remontu / Feljegyzések az elvégzett javításokról / Mențiuni cu privire la reparațiile efectuate / Opombe o opravljenih popravilih / Bilješke o izvršenim popravcima / Отбелязване на извършените ремонти / Відмітка про проведені ремонти / Informationen zu den durchgeführten Reparaturen

Data zgłoszenia do naprawy / Date of request for repair / Datum nahlášení k opravě / Dátum odovzdania do opravy / Atidavimo remontui data / Produkta nodošanas remontā datums / A javításra történő bejelentés dátuma / Data predării la reparație / Datum prijave za popravilo / Datum prijave za popravak / Дата на заявката за ремонт / Дата подання заявки на ремонт / Datum des Reparaturauftrags	Data wykonania naprawy / Date of repair / Datum provedení opravy / Dátum vykonania opravy / Remonto data / Remonta datums / A javítás dátuma / Data efectuării reparației / Datum izvršitve popravila / Дата на ремонта / Дата ремонту / Datum popravka / Datum der Reparatur	Zakres naprawy, opis czynności naprawczych / Scope of repair, description of repair activities / Rozsah opravy, popis úkonů / Rozsah opravy, opis vykonaných opravných činností / Remonto apimtis, remonto darbų aprašymas / Remonta apjoms, remontdarbu apraksts / A javítás tartalma, a javítási műveletek leírása / Domeniul de reparație, descrierea operațiilor de reparație / Obseg popravila, opis izvršenih opravil v okviru popravila / Opseg popravka, opis aktivnosti popravka / Обхват на ремонта, описание на ремонтните дейности / Обсяг ремонту, опис ремонтних робіт / Umfang der Reparatur, Beschreibung der Reparaturarbeiten	Podpis wykonującego naprawę / Signature of the repairer / Podpis opraváře / Podpis osoby vykonávajúcej opravu / Remontą atliekančio asmens parašas / Remonta veicēja paraksts / A javítást végző aláírása / Semnătura persoanei care a efectuat reparația / Podpis osebe, ki je izvršila popravilo / Potpis osobe koja obavlja popravak / Подпис на лицето, което извършва ремонта / Підпис ремонтника / Unterschrift der Person, die die Reparatur durchführt