○DED7701

Instrukcja ważna dla urządzeń wyprodukowanych po: / Operating instructions valid for devices manufactured after: / Návod k obsluze platný pro zařízení vyrobená po: / Návod na obsluhu platný pre zariadenia vyrobené po: / Naudojimo instrukcijos galioja prietaisams, pagamintiems po: / Lietošanas instrukcija, kas attiecas uz ierīcēm, kas ražotas pēc: / A használati utasítás az alábbi dátum után gyártott készülékekre érvényes: / Instrucțiuni de utilizare valabile pentru dispozitivele fabricate după: / Navodila za uporabo veljajo za naprave, proizvedene po: / Korisnički priručnik vrijedi za uređaje proizvedene nakon: / Инструкции за експлоатация, валидни за устройства, произведени след: / Інструкція з експлуатації, важлива для пристроїв, виготовлених після: / Bedienungsanleitung gültig für Geräte, die nach dem folgenden Datum hergestellt wurden: / Mode d'emploi valable pour les appareils fabriqués après: **01.01.2021**

PL **Przecinarka do płytek ceramicznych**
Instrukcja obsługi z kartą gwarancyjną

EN **Tile cutting machine**
Instruction manual with guarantee card

CZ **Řezačka keramických dlažeb**
Návod k obsluze se záručním listem

SK **Rezačka keramických obkladačiek**
Užívateľská príručka so záručným listom

LT **Keramikinių plytelių pjovimo staklės**
Naudojimo instrukcija su Garantiniu lapu

LV **Keramikas flīžu griezējs**
Lietošanas instrukcija ar garantijas talonu

HU **Csempevágó gép**
Használati Utasítás Garanciajeggyel

RO **Mașină electrică de tăiat plăci ceramice**
Instrucțiuni de utilizare și certificat de garanție

SI **Električni rezalnik za ploščice**
Navodila za uporabo z garancijsko kartico

HR **Električni rezač pločica**
Upute za uporabu s jamstvenom karticom

DE **Fliesenschneidemaschine (Keramik)**
Bedienungsanleitung mit Garantiekarte

BG **Машина за рязане на керамични плочки**
Инструкции за експлоатация с гаранционна карта

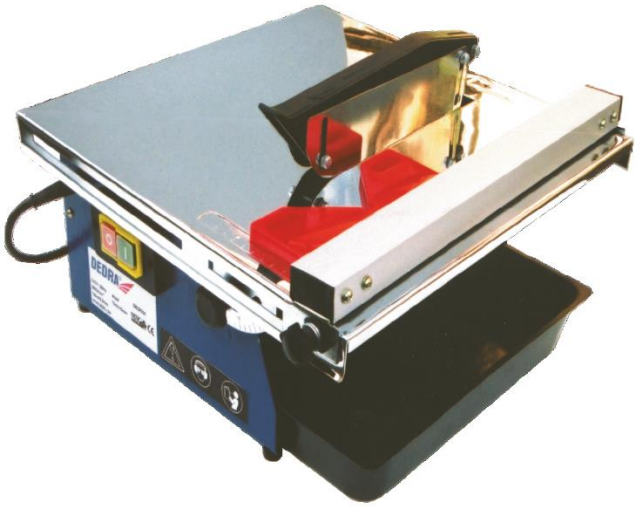

PL Wszelkie prawa zastrzeżone. Niniejsze opracowanie jest chronione prawem autorskim. Kopiowanie lub rozpowszechnianie Instrukji Obsługi we fragmentach albo w całości bez zgody Dedra Exim zabronione Dedra Exim zastrzega sobie prawo do wprowadzania zmian konstrukcyjno-technicznych oraz kompletacyjnych bez uprzedniego powiadamiania. Zmiany te nie mogą stanowić podstawy do reklamowania produktu. Instrukcja obsługi dostępna na stronie www.dedra.pl

EN All rights reserved. This publication is protected by copyright. Copying or distribution of the User Manual in parts or in full without Dedra Exim's permission is prohibited Dedra Exim reserves the right to make design, technical and completion changes without prior notice. These changes may not constitute grounds for advertising the product. User manual available at www.dedra.pl

CZ Všechna práva vyhrazena. Toto zpracování je chráněno autorským právem. Kopírování nebo šíření Návodu k obsluze v částech nebo vcelku bez souhlasu společnosti Dedra Exim je zakázáno. Dedra Exim si vyhrazuje právo zavádět konstrukční a technické a komplementační změny bez dřívějšího oznámení. Tyto změny nemohou být základem pro reklamování výrobku. Návod k obsluze dostupný na stránkách www.dedra.pl

SK Všetky práva vyhradené. Tieto materiály sú chránené autorskými právami. Kopírovanie prípadne šírenie častí, prípadne celého návodu na obsluhu je bez súhlasu spoločnosti Dedra Exim zakázané. Dedra Exim si vyhradzuje právo na vykonávanie konštrukčno-technických zmien, a zmien doplnkového príslušenstva, bez predchádzajúceho upozornenia. Tieto zmeny nemôžu byť dôvodom na reklamáciu výrobku. Užívateľská príručka je dostupná na webovej stránke www.dedra.pl

LT Visos teisės saugomos. Šis kūrinys yra saugomas autorinių teisių įstatymų. Eksploatavimo instrukcijos arba jos fragmentų kopijavimas ir platinimas be „Dedra Exim“ sutikimo draudžiamas. „Dedra Exim“ pasilieka sau teisę įvesti konstrukcijos, techninius arba komplektacijos pokyčius be išankstinio įspėjimo. Šie pokyčiai negali būti skundo dėl produkto pagrindu. Naudojimo instrukcija yra prieinama svetainėje: www.dedra.pl

LV Visas tiesības pasargātas. Šis izdevums ir sargāts ar autortiesību. Lietošanas Instrukcijas kopēšana vai izplatīšana pilnīgi vai fragmentos bez Dedra Exim firmas piekrišanas ir aizliegta. Firma Dedra Exim atstāj sev tiesību veikt konstrukcijas-tehnikas izmaiņu, kā arī komplektācijas izmaiņu bez iepriekšēja paziņojuma. Šīs izmaiņas nevar būt par pamatu produkta reklamēšanai. Lietošanas instrukcija pieejama mājaslapā www.dedra.pl

HU Minden jog fenntartva. A jelen kiadvány szerzői jogokkal védve. A Használati Utasítás másolása vagy terjesztése egészében vagy részleteiben a Dedra Exim írásos engedélye nélkül tilos A Dedra Exim fenntartja magának a szerkezeti-műszaki, valamint komplettálási változtatások előzetes bejelentés nélküli bevezetésének jogát. Ezek a változások nem szolgálhatnak alapjául a termék reklamációjának. A használati utasítás a weboldalon elérhető www.dedra.pl.

RO Toate drepturile rezervate. Această redactare este protejată prin legea dreptului de autor. Este interzisă copierea, reproducerea în orice fel sau multiplicarea și distribuirea parțială sau în totalitate a Manualului de utilizare fără permisiunea firmei Dedra Exim Firma Dedra Exim își rezervă dreptul de a face modificări tehnice și constructive sau de completare a dispozitivului fără o notificare prealabilă. Aceste modificări nu pot constitui temei pentru reclamarea produsului. Instrucțiunea de deservire accesibilă pe pagina www.dedra.pl

SI Vse pravice pridržane. Ta priročnik je zaščiten z avtorskimi pravicami. Kopiranje ali razširjanje navodil za uporabo v delih ali v celoti brez soglasja podjetja Dedra Exim je prepovedano. Podjetje Dedra Exim si pridržuje pravico do konstrukcijsko-tehničnih sprememb in sprememb v sestavi izdelka brez predhodnega obvestila. Te spremembe ne morejo biti podlaga za reklamacijo izdelka. Navodila za uporabo so na voljo na spletni strani www.dedra.pl

HR Sva prava pridržana. Ovaj dokument zaštićen je autorskim pravima. Kopiranje ili distribucija korisničkog priručnika, djelomično ili u cijelosti, bez pristanka tvrtke Dedra Exim zabranjeno je. Dedra Exim zadržava pravo na dizajnerske, tehničke i konfiguracijske promjene bez prethodne najave. Takve promjene ne predstavljaju osnovu za žalbu na proizvod. Korisnički priručnik dostupan je na www.dedra.pl

DE Alle Rechte vorbehalten. Die vorliegende Bedienungsanleitung wird durch das Urheber-recht geschützt. Kein Teil dieser Bedienungs-anleitung darf ohne schriftliche Einwilligung von Dedra Exim vervielfältigt oder verbreitet werden.Dedra Exim behält sich das Recht vor, Konstruktions- und technische Änderungen sowie Änderungen in der Zusammensetzung vorzunehmen, ohne vorher darüber zu informieren. Diese Änderungen können kein Grund zur Reklamation des Produkts bilden. Die Bedienungsanleitung ist auf der Internetseite www.dedra.pl zugänglich.

BG Всички права запазени. Тази работа е защитена с авторски права. Копирането или разпространението на ръководството за потребителя на части или изцяло без разрешението на Dedra Exim е забранено Dedra Exim си запазва правото да прави промени в дизайна, техниката и окомплектовката без предварително уведомление. Тези промени не могат да бъдат основание за рекламиране на продукта. Ръководството за потребителя е достъпно на адрес www.dedra.pl

Kontakt
Contact/ Kontakt/ Kontakt/ Kontaktai/ Kontakts/ Elérhetőség/ Contact/ Pišite na/ Kontakt/ Свържете се с/ Контакти/ Kontakt/ Contact:
Dedra Exim Sp. z o.o., ul. 3 Maja 8, 05-800 Pruszków, Tel. +48 22 73 83 777 wew. 129, 170, fax +48 22 73 83 779
info@dedra.pl www.dedra.pl

22 PAP

1. Zdjęcia i rysunki

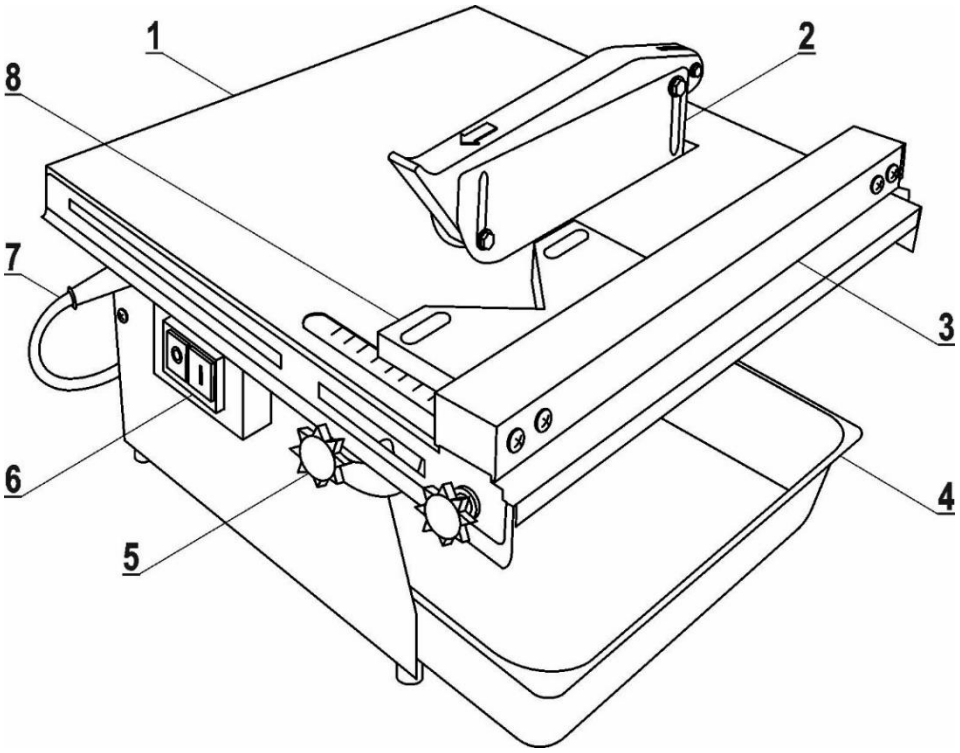

A

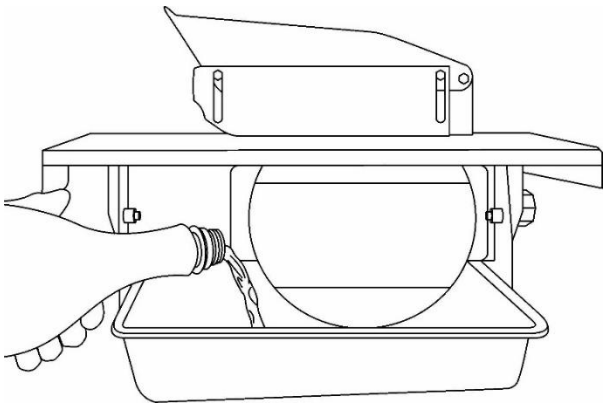

B

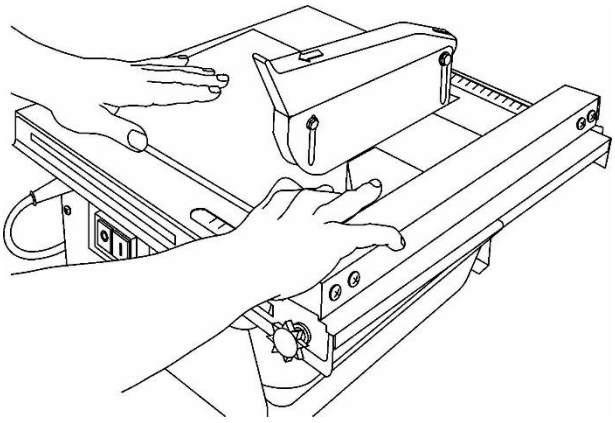

C

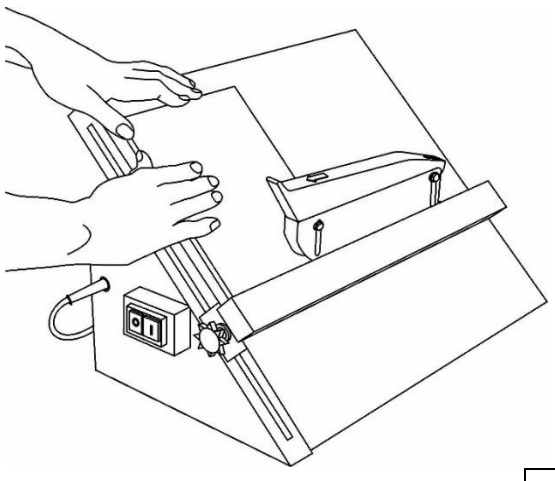

D

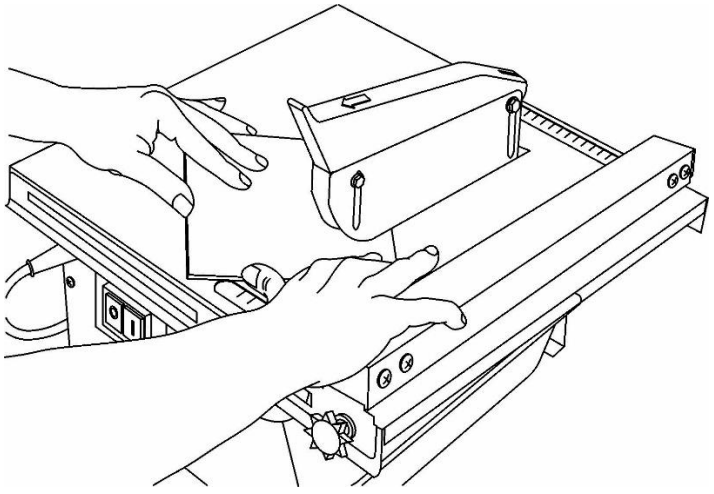

E

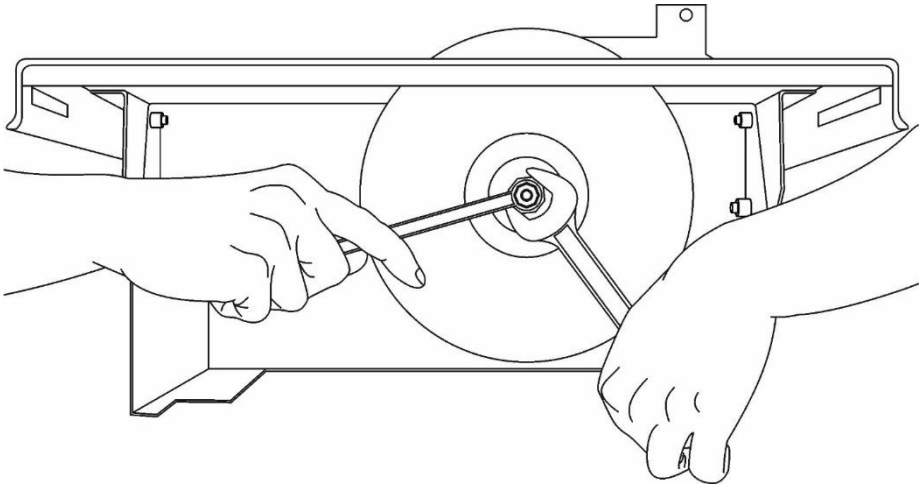

F

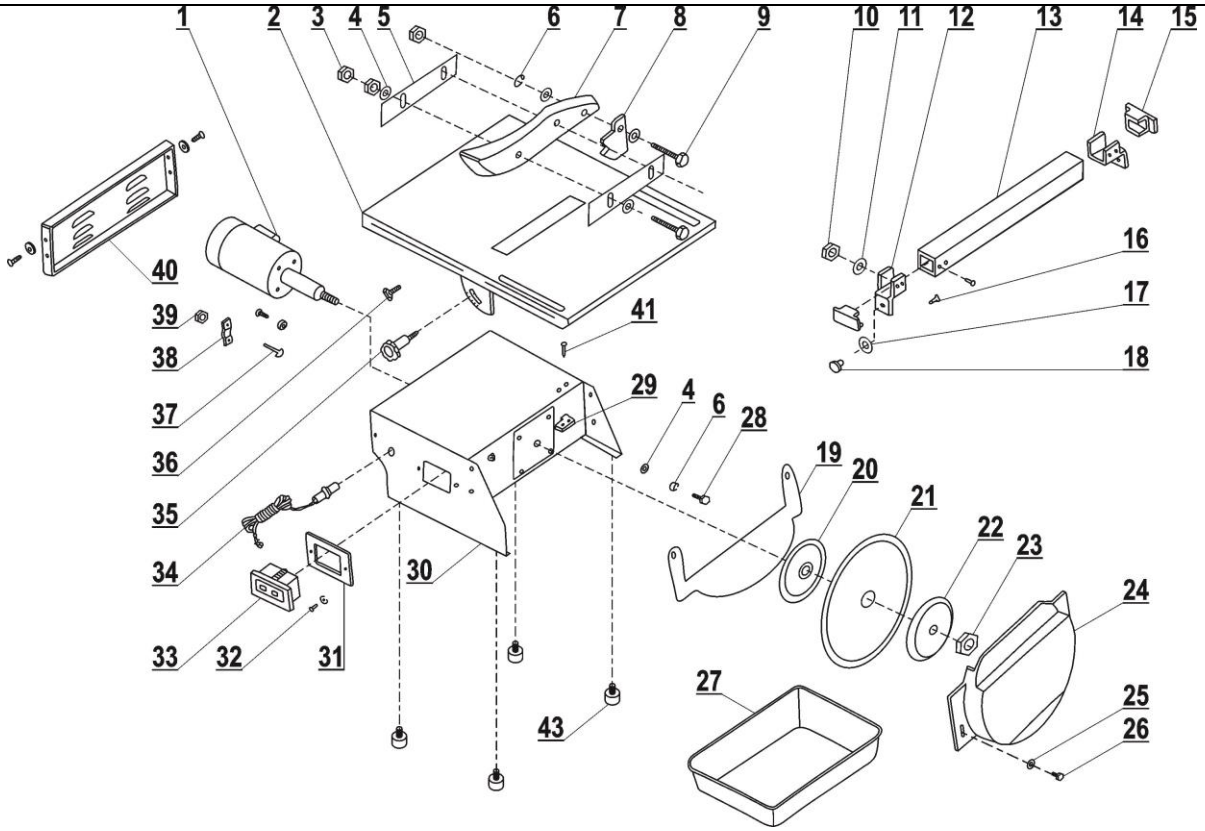

G

Opis piktogramów / Description of pictograms / Popis piktogramů / Popis piktogramov / Piktogramų aprašymas / Piktogrammu apraksts / A piktogramok leírása / Descrierea pictogramelor / Opis piktogramov / Opis piktograma / Описание на пиктограмите / Опис піктограм / Beschreibung der Piktogramme / Description des pictogrammes

Nakaz: przeczytaj instrukcję obsługi / Mandatory: read the user manual / Povinné: přečtěte si návod k použití / Povinné: prečítajte si používateľskú príručku / Privaloma: perskaityti vartotojo vadovą / Obligāts: izlasiet lietošanas instrukciju / Kötelező: olvassa el a felhasználói kézikönyvet / Obligatoriu: citiți manualul de utilizare / Obvezno: preberite navodila za uporabo / Obavezno: pročitajte upute za uporabu / Задължително: прочетете ръководството за употреба / Обов'язково: прочитайте інструкцію з експлуатації / Obligatorisch: Lesen Sie die Bedienungsanleitung / Obligatoire: lire le mode d'emploi

Nakaz: stosować okulary ochronne / Mandatory: wear safety glasses / Povinné: používat ochranné brýle / Povinné: noste ochranné okuliare / Privaloma: dėvėti apsauginius akinius / Obligāti: lietot aizsargbrilles / Obligatoriu: purtați ochelari de protecție / Obvezno: nosite varnostna očala / Obavezno: nositi zaštitne naočale / Задължително: носете предпазни очила / Обов'язково: використовувати захисні окуляри / Obligatorisch: Schutzbrille tragen / Obligatoire: porter des lunettes de protection

Nakaz: stosować środki ochrony dróg oddechowych / Mandatory: use respiratory protection / Povinné: používat prostředky na ochranu dýchacích cest / Povinné: používajte ochranu dýchacích ciest / Privaloma: naudoti kvėpavimo takų apsaugą / Obligāts: lietot elpošanas ceļu aizsardzības līdzekļus / Kötelező: légzésvédő használata / Obligatoriu: utilizați protecție respiratorie / Obvezno: uporabljajte zaščito dihal / Obavezno: koristiti zaštitu za disanje / Задължително: използвайте средства за защита на дихателните пътища / Обов'язково: використовувати засоби захисту дихальних шляхів / Obligatorisch: Atemschutzmaßnahmen anwenden / Obligatoire : utiliser des équipements de protection respiratoire

Nakaz: używać ochronników słuchu / Mandatory: use hearing protection / Povinnost: používat chrániče sluchu / Povinné: používajte ochranu sluchu / Privaloma: naudoti klausos apsaugos priemones / Pienākums: lietot dzirdes aizsargus / Kötelező: hallásvédő használata / Obligatoriu: utilizați protecție auditivă / Obvezno: uporabljajte zaščito za sluh / Obavezno: koristite zaštitu za sluh / Задължително: използвайте средства за защита на слуха / Обов'язкове: використовувати засоби захисту слуху / Obligatorisch: Gehörschutz verwenden / Obligatoire: utiliser des protections auditives

Zakaz: Nie używać pił segmentowych / Prohibition: Do not use segmented saws / Zákaz: nepoužívejte segmentové pily / Zákaz: nepoužívajte segmentové píly / Draudžiama: naudoti segmentinius pjūklus / Aizliegums: nelietojiet segmenta zāģi / Tiltás: ne használjon szegmens fűrészlapot / Interzis: nu folosiți discuri diamantate segmentate / Prepoved: Ne uporabljajte segmentnih žag / Zabrana: Ne koristite segmentirane pile / Verbot: Keine Segmentsägeblätter benutzen / Забрана: Да не се използват сегментни триони / Interdiction : ne pas utiliser de scies à ruban



Ostrzeżenie: Niebezpieczeństwo skaleczenia / Warning: Danger of injury / Upozornění: Nebezpečí zranění/ Varovanie: Riziko tržného a rezného úrazu/ Įspėjimas: Susižalojimo pavojus/ Brīdinājums: Iegriezuma risks/ Figyelmeztetés: Sérülési veszély/ Avertisment; Pericol de rănire/ Upozorenje: Rizik od ozljede / Opozorilo: Nevarnost poškodb / Warnung: Verletzungsgefahr / Предупреждение: Опасност от нараняване / Avertissement : risque de coupure



Informacja: średnica tarczy / Information: disc diameter / Informace: průměr kotouče / Informácia: priemer kotúča / Informacija: disko skersmuo / Informācija: diska diametrs / Információ: korong átmérője / Informaţie: diametrul discului / Information: Durchmesser / Informacije: premer diska / Podaci: promjer diska / Інформація: діаметр диска / Информация: диаметър на диска / Information : diamètre du disque



Informacja: Średnica otworu montażowego / Information: mounting hole diameter / Informace: Průměr montážního otvoru / Informácia: Priemer montážneho otvoru / Informacija: Montažinės angos skersmuo / Informācija: Montāžas cauruma diametrs / Információ: Szerelő nyílás átmérője / Informaţie: Diametrul orificiului de montare / Opomba: Premer montažne luknje / Napomena: Promjer montažne rupe / Information: Durchmesser der Montageöffnung / Информация: Диаметър на монтажния отвор / Remarque : diamètre du trou de montage



Informacja: Maksymalna prędkość obrotowa / Information: maximum speed / Informace: Maximální rotační rychlost / Informácia: Maximálna uhlová rýchlosť / Informacija: Maksimalus sukimosi greitis / Informācija: Maksimāls rotācijas ātrums / Tájékoztató: Maximális forgatónyomaték / informaţie: viteza maximă de rotaţie / Opomba: Največja hitrost vrtenja / Napomena: Maksimalna rotacijska brzina / Information: Maximale umlaufgeschwinfigkeit / Информация: Максимална скорост / Remarque : vitesse de rotation maximale



Grubość ciętego materiału pod kątem 45 stopni / Thickness of cut material at an angle of 45 degrees / Tloušťka materiálu řezaného pod úhlem 45 stupňů / Hrúbka rezaného materiálu pod uhlom 45 stupňov / 45 laipsnių kampu pjaunamos medžiagos storis / Griežamā materiāla biezums 45 grādu griešanas leņķī / A vágott anyag vastagsága 45 fokos szögben / Grosimea materialului tăiat sub unghi de 45 grade / Debelina materiala, rezanega pod kotom 45 stopinj / Debljina materijala rezanog pod kutom od 45 stupnjeva / Dicke des in einem Winkel von 45 zu schneidenden Materials / Дебелина на отрязания материал при 45 градуса / Épaisseur du matériau coupé à 45 degrés



Grubość ciętego materiału pod kątem 90 stopni / Thickness of material cut at 90 degrees / Tloušťka materiálu řezaného pod úhlem 90 stupňů / Hrúbka rezaného materiálu pod uhlom 90 stupňov / 90 laipsnių kampu pjaunamos medžiagos storis / Griežamā materiāla biezums 90 grādu griešanas leņķī / A vágott anyag vastagsága 90 fokos szögben / Grosimea materialului tăiat sub unghi de 90 grade / Dicke des in einem Winkel von 90 zu schneidenden Materials / Debelina materiala, rezanega pod kotom 90 stopinj / Debljina materijala izrezanog pod kutom od 90 stupnjeva / Дебелина на материала, отрязан под 90 градуса / Épaisseur du matériau coupé à 90 degrés



Informacja: Urządzenie do pracy na mokro / Note: Wet machine / Informace: Přístroj k práci za mokra / Informácia: Zariadenie určené na prácu namokro / Informacija: Įrenginys skirtas dirbti šlapiu būdu / Informācija: Ierīce mitram darbam / Tájékoztató: Vizes vágó berendezés / Informaţie: Aparatul lucrează în mediul umed / Opomba: Naprava za delo z vodo / Napomena: Uređaj za mokru upotrebu / Information: Ein gerät für nassarbeit / Информация: Мокра единица / Remarque : Appareil destiné à une utilisation en milieu humide

PL Spis treści

1. Zdjęcia i rysunki
2. Opis urządzenia
3. Przeznaczenie urządzenia
4. Ograniczenie użycia
5. Dane techniczne
6. Przygotowanie do pracy
7. Podłączenie do sieci
8. Włączanie urządzenia
9. Użytkowanie urządzenia
10. Bieżące czynności obsługowe
11. Części zamienne i akcesoria
12. Samodzielne usuwanie usterek
13. Kompletacja urządzenia
14. Informacja dla użytkowników o pozbywaniu się urządzeń elektrycznych i elektronicznych
15. Wykaz części do rysunku złożeniowego
16. Karta gwarancyjna

Deklaracja zgodności została dołączona do instrukcji jako oddzielny dokument. W przypadku braku deklaracji zgodności należy się skontaktować z Dedra Exim Sp. z o.o.
Ogólne przepisy bezpieczeństwa zostały dołączone do instrukcji jako oddzielna broszura.

OSTRZEŻENIE. Przeczytać wszystkie ostrzeżenia oznaczone symbolem ⚠ i wszystkie instrukcje. Nieprzestrzeganie podanych niżej ostrzeżeń i wskazówek dotyczących bezpieczeństwa może być przyczyną porażenia prądem elektrycznym, pożaru lub poważnych obrażeń.

Zachować wszystkie ostrzeżenia i instrukcje do przyszłego użytku.

2. Opis urządzenia

Rys. A: 1. Stół roboczy, 2. Osłona bezpieczeństwa i przeciwrozbryzgowa, 3. Prowadnica płytki, 4. Zbiornik wody chłodzącej, 5. Nastawnik kąta pochylenia stołu, 6. Włącznik urządzenia, 7. Kabel zasilający, 8. Pozycjoner do cięcia płytek wzdłuż przekątnej

3. Przeznaczenie urządzenia

Przecinarka z tarczą diamentową do cięcia małych i średnich płytek ceramicznych, przystosowana jest do pracy na mokro z użyciem wody. Dzięki temu w czasie pracy znacznie ograniczono rozprzestrzenianie się pyłu pyłu powstałego w czasie pracy. Maszyna pozwala wykonać podstawowe operacje cięcia płytek ceramicznych, które szczegółowo opisane zostały w dalszej części instrukcji.
Dopuszcza się wykorzystanie urządzenia w pracach remontowo-budowlanych, warsztatach naprawczych, w pracach amatorskich przy równoczesnym przestrzeganiu warunków użytkowania i dopuszczalnych warunków pracy, zawartych w instrukcji obsługi.

4. Ograniczenia użycia

Urządzenie może być użytkowane tylko zgodnie zamieszczonymi poniżej „Dopuszczalnymi warunkami pracy".
Przecinarka do płytek ceramicznych może być użytkowana tylko z tarczami diamentowymi. W konstrukcji i budowie przecinarki nie przewidziano zastosowania urządzenia do celów profesjonalnych/zarobkowych. Przecinarka przeznaczona jest dla majsterkowiczów i użytku domowego.
Niedopuszczalne jest montowanie tarcz przeznaczonych do cięcia innych materiałów (metale, drewno, płyty gipsowo-kartonowe itp.). Zabronione jest również cięcie innych materiałów, które nie są ceramiką.
Samowolne zmiany w budowie mechanicznej i elektrycznej, wszelkie modyfikacje, czynności obsługowe nieopisane w instrukcji obsługi będą traktowane jako bezprawne i powodują natychmiastową utratę praw gwarancyjnych, a deklaracja zgodności traci ważność.
Użytkowanie niezgodne z przeznaczeniem, bądź niezgodnie z instrukcją obsługi spowoduje natychmiastową utratę praw gwarancyjnych.

Dopuszczalne warunki pracy
Tryb pracy S2 30 minut
Maszyna może być użytkowana tylko w pomieszczeniach zamkniętych, o sprawniedziałającej wentylacji.

5. Dane techniczne

Model	**DED7701**
Silnik ekektryczny	Jednofazowy
Napięcie [V]	230
Częstotliwość [Hz]	50
Moc znamionowa [W]	650
Prędkość obrotowa [min^{-1}]	2950
Masa [kg]	13,5
Pojemonść zbiornika wody [L]	1,75
Średnica piły tarczowej diamentowej [mm]	180
Minimalna szerokość wieńca diam. [mm]	2,2
Średnica otowru tarczy [mm]	22,2
Klasa ochrony	IP20
Max. Grubość cięcia materiału [mm]	35
Wymiary stołu roboczego [mm]	400x420
Emisja hałasu:	
Poziom ciśnienia dźwięku L_{pA} [dB (A)]	91,8
Niepewność pomiaru K_{pA} [dB (A)]	3
Poziom ciśnienia dźwięku L_{WA} [dB (A)]	104,8
Niepewnośc pomiaru K_{wA} [dB (A)]	3
Max. Grubość ciętego materiału [mm]	25

Informacja na temat hałasu

Emisja hałasu została określona zgodnie z EN 61029-1, wartości podano powyżej w tabeli.

⚠ UWAGA Hałas może spowodować uszkodzenie słuchu, podczas pracy zawsze należy używać środków ochrony słuchu!

Deklarowana łączna wartość hałasu została zmierzona zgodnie ze standardową metodą badania i może być wykorzystana do porównania jednego urządzenia z drugim. Podany poziom hałasu może być również wykorzystywany do wstępnej oceny narażenia na hałas.
Poziom hałasu podczas rzeczywistego użytkowania urządzenia może się różnić od zadeklarowanych wartości, w zależności od sposobu użycia narzędzi roboczych, w szczególności od rodzaju obrabianego przedmiotu oraz od konieczności określenia środków mających na celu ochronę operatora. Aby dokładnie oszacować narażenia w rzeczywistych warunkach użytkowania, należy wziąć pod uwagę wszystkie części cyklu operacyjnego, obejmujące także okresy, gdy urządzenie jest wyłączone lub gdy jest ono włączone, ale nie jest używane do pracy.

6. Przygotowanie do pracy

⚠ UWAGA Wszystkie czynności przygotowawcze przeprowadzać przy urządzeniu odłączonym od źródła zasilania.

Urządzenie powinno być ustawione na płaskiej, równej powierzchni, w miejscu dobrze oświetlonym. W podstawie urządzenia znajdują się 4 otwory przeznaczone do zamocowania stopek gumowych służących do łatwiejszego ustawienia na podłożu. Urządzenie winno być tak ustawione, by nie mogło się przewrócić i przesuwać w czasie pracy.

⚠ UWAGA Opisane niżej czynności przygotowawcze należy wykonywać przy wyjętej wtyczce z gniazdka zasilającego.

Przed uruchmieniem

Sprawdzić czy ruchome elementy i osłona narzędzia roboczego nie są uszkodzone.

⚠ UWAGA Nie demontować osłony narzędzia roboczego. Praca ze zdemontowanymi elementami odpowiedzialnymi za bezpieczeństwo pracy jest absolutnie zabroniona.

Obracając tarczę upewnić się, czy układ napędowy nie jest zablokowany, oraz czy tarcza nie wchodzi w kontakt z jakimkolwiek elementem stołu.
Sprawdzić czy tarcza jest sprawna (bez śladów pęknięć lub innych uszkodzeń) oraz czy nie jest poluzowana w uchwycie. W razie potrzeby dokręcić.
Wspornik osłony górnej ustawić tak, by leżał dokładnie w płaszczyźnie wirowania piły tarczowej diamentowej. W razie potrzeby poluzować dwa mocujące go wkręty i prawidłowo ustawić wspornik po czym wkręty dokręcić.
Osłonę piły tarczowej (rys. A.2) ustawić tak, by dolne krawędzie osłony znalazły się kilka milimetrów powyżej lica ciętej płytki. Napełnić wodą zbiornik wody chłodzącej. Patrz FOT. A. Po napełnieniu zasobnika lustro wody pokazuje maksymalny poziom.

7. Podłączenie do sieci

Przed podłączeniem urządzenia do źródła prądu należy upewnić się, czy napięcie zasilania odpowiada wartości podanej na tabliczce znamionowej.
Instalacja zasilająca powinna być wykonana zgodnie z zasadniczymi wymaganiami dotyczącymi instalacji elektrycznych i spełniać wymogi bezpieczeństwa użytkowania. Parametry minimalnego przekroju przewodu zasilającego oraz nominalnej wartości bezpiecznika w zależności od mocy urządzenia podano w poniższej tabeli:

Moc urządzenia [W]	Minimalny przekrój przewodu [mm^2]	Minimalna wartość bezpiecznika typu C [A]
<700	0,75	6

Instalacja winna być wykonana przez uprawnionego elektryka. W przypadku korzystania z przedłużaczy należy zwrócić uwagę by przekrój żyły nie był mniejszy od wymaganego (patrz tabela). Przewód elektryczny ułożyć tak, aby w czasie pracy nie był narażony na przecięcie. Nie używać uszkodzonych przedłużaczy. Okresowo sprawdzać stan techniczny przewodu zasilającego. Nie ciągnąć za przewód zasilający.

8. Włączanie urządzenia

⚠ UWAGA Przed uruchomieniem urządzenia bezwzględnie wykonać czynności opisane w rozdziale „Przygotowanie do pracy".

⚠ UWAGA Urządzenie podłączaj do gniazda z bolcem ochronnym, zabezpieczonym wyłącznikiem różnicowo prądowym, o prądzie zadziałania nie większym niż 30 mA.

Do włączania i wyłączania pilarki służy zespół włącznika, znajdujący się poniżej stołu pilarki (patrz fot. A). Do uruchamiania pilarki służy przycisk I, do wyłączania przycisk 0.
Osłonę piły tarczowej ustawić poziomo w stosunku do blatu stołu, ale tak, aby jej ruchoma część dolną krawędzią była lekko oparta na blacie.

9. Użytkowanie urządzenia

⚠ UWAGA Praca bez osłony jest niedozwolona!
Nie przebywać w płaszczyźnie cięcia podczas pracy!

Montaż prowadnicy

Poluzować śruby zaciskowe (rys. G.18) a prowadnicę równoległą (rys. G.13) ustawić na żądany wymiar. Skala umieszczona po obu stronach na powierzchni stołu roboczego (rys. G.2) ułatwia to zadanie.
Zablokować śruby zaciskowe (rys. G.18).
Po uruchomieniu urządzenia dosunąć płytkę do tarczy (nie uderzać o wirującą tarczę). W czasie cięcia płytkę dociskać niewielką siłą. Wartość jej tak dobieramy, by diamentowa tarcza tnąca tylko w niewielkim stopniu zmniejszała swą prędkość obrotową w stosunku do biegu jałowego.
Prawą ręką prowadzić płytkę wzdłuż prowadnicy równoległej. Kciukami obu rąk popychać płytkę za jej krawędź. FOT. B. Uzupełniać systematycznie ubytki wody chłodzącej.

Fazowanie płytek pod kątem 45 stopni

Poluzować 2 śruby zaciskowe (rys. G.35) przechylić stół roboczy - na skali nastawnika kąta pochylenia stołu nastawić wartość 45 stopni jak pokazano to na FOT. C. Następnie obie śruby zaciskowe zakręcić.
Zbliżyć prowadnicę równoległą na ok 2 mm do tarczy tnącej. Zablokować śruby zaciskowe.
Położyć obrabianą płytkę licem do stołu. Sprawdzić czy tarcza nie będzie cięła lica płytki. W razie potrzeby powtórzyć czynności regulacyjne prowadnicy równoległej. Prawidłowe ułożenie rąk pokazano na FOT. C. Prawą ręką przesuwamy płytkę w stronę piły tarczowej, natomiast lewą utrzymujemy płytkę, na prowadnicy równoległej. W zależności od potrzeb na skali nastawnika kąta ustawiać inne wartości kątowe i odpowiednio obrabiać krawędzie płytek. Przed obróbką płytek które trafią na ścianę radzimy przeprowadzić kilka prób cięcia. Uwaga: w przypadku fazowania krawędzi cienkich płytek – pomimo prawidłowego ustawienia prowadnicy tarcza diamentowa będzie cięła lico płytki. Wtedy należy prowadzić rękami płytkę utrzymując ją nieco nad prowadnicą.

Cięcie płytek kwadratowych wzdłuż przekątnej

Maszyna do cięcia płytek może przecinać płytki kwadratowe wzdłuż przekątnej. Do tego celu należy wykorzystać pozycjoner do cięcia płytek wzdłuż przekątnej. Ustawić stół w pozycji "poziomo", poluzować zaciski prowadnicy równoległej. Założyć pozycjoner opierając go o bok prowadnicy równoległej, wsunąć płytkę jak pokazano to na FOT. D. Zestawem złożonym z płytki pozycjonera i prowadnicy równoległej tak manewrować, by naroże płytki znalazło się przy wieńcu diamentowym piły. Na obu skalach stołu roboczego prowadnica równoległa musi pokazywać te same wartości. W przeciwnym razie cięcie nie zakończy się w przeciwległym narożu płytki. Opisaną operację można wykonywać tylko na małych płytkach.

10. Bieżące czynności obsługowe

⚠ UWAGA Wszystkie czynności obsługowe przeprowadzać przy urządzeniu odłączonym od źródła zasilania.

Przed każdym uruchomieniem przecinarki weryfikować stan techniczny tarczy. Sprawdzić czy na powierzchni nie ma rys świadczących o pękaniu tarczy.
Po zakończeniu pracy dokładnie oczyszczać i płukać komorę piły tarczowej, usuwać powstały szlam. Aby zdemontować osłonę dolną (rys. G.24) odkręcić dwie śruby (rys. G.26) wtedy uzyskamy łatwy dostęp do piły tarczowej.
Z uwagi na obecność wody - czynnika silnie korozyjnego części stalowe zabezpieczać przed korozją ogólnie znanymi metodami. Zawsze po zakończeniu pracy i opłukaniu maszyny wytrzeć ją do sucha.
Regularnie smarować olejem maszynowym (np. WD-40) wszystkie ruchome części.

Zamocowanie, wymiana piły tarczowej

⚠ UWAGA Przed zakładaniem lub zdejmowaniem tarczy zawsze należy upewnić się, że urządzenie jest wyłączone!

W celu wymiany tarczy:
1. Wyjąć zbiornik wody chłodzącej
2. Zdemontować osłony (rys. G.7) i (rys. G.24)
3. Zablokować kluczem płaskim 8 wał silnika, (FOT. E) a kluczem 19 odkręcić nakrętkę dociskową (rys. G.23)
4. Zsunąć pierścień dociskowy, usunąć zużytą tarczę.
5. Montaż tarczy prowadzić w kolejności odwrotnej.
6. Po założeniu nowej tarczy zweryfikować stan techniczny maszyny, może wymagać regulacji wspornik osłony górnej. Sposób postępowania opisano w pkt. 6. Instrukcji Obsługi.

Każdorazowo wymianę tarczy wykorzystać do dokładnego oczyszczenia wanny oraz komory tarczy.

Przechowywanie

Gdy urządzenie nie jest użytkowane, przechowuj je w miejscu poza zasięgiem dzieci.

11. Części zamienne i akcesoria

Akcesoria dostępne w sprzedaży:

H1134 – tarcza diamentowa.
W celu zakupu części zamiennych i akcesoriów należy skontaktować się z Serwisem Dedra Exim. Dane kontaktowe znajdują się na 1. stronie instrukcji.
Przy zamawianiu części zamiennych prosimy podać numer partii umieszczony na tabliczce znamionowej oraz numer części z rysunku złożeniowego.
W okresie gwarancyjnym naprawy dokonywane są na zasadach podanych w karcie gwarancyjnej. Reklamowany produkt prosimy przekazać do naprawy w miejscu zakupu (sprzedawca zobowiązany jest przyjąć reklamowany produkt), przesłać do serwisu centralnego Dedra Exim lub przesłać do serwisu najbliższego względem miejsca zamieszkania (lista serwisów na stronie www.dedra.pl). Prosimy uprzejmie dołączyć wypełnioną kartę gwarancyjną. Po okresie gwarancyjnym naprawy wykonuje serwis centralny. Uszkodzony produkt należy przesłać do serwisu (koszty wysyłki pokrywa użytkownik).

12. Samodzielne usuwanie usterek

⚠ UWAGA Przed przystąpieniem do samodzielnego usuwania usterek odłączyć urządzenie od zasilania.

Problem	Przyczyna	Rozwiązanie
Urządzenie nie działa	Kabel zasilający jest źle podłączony lub uszkodzony	Wcisnąć głębiej wtyczkę do gniazdka, sprawdzić kabel zasilający
	W gniazdku nie ma napięcia sieciowego	Sprawdzić napięcie w gniazdku, sprawdzić, czy nie zadziałał bezpiecznik.
	Zadziałał bezpiecznik termiczny silnika skutkiem jego przeciążenia	Odczekać kilka minut, aby silnik ochłodził się
	Uszkodzony włącznik	Przekazać urządzenie do serwisu.
	Silnik nie ma mocy, rusza z trudem Czuć zapach palonej izolacji	Przekazać urządzenie do serwisu.
Urządzenie rusza z trudem	Piła tarczowa wygięła się skutkiem niewłaściwego użytkowania	Wymienić piłę tarczową
	Kondensator rozruchowy jest uszkodzony	Przekazać urządzenie do serwisu.
	Uszkodzone łożysko w silniku	Przekazać urządzenie do serwisu.

13. Kompletacja urządzenia

1. Maszyna do cięcia płytek ceramicznych, 2. Prowadnica płytki, 3. Nóżki gumowe, 4. Pozycjoner do cięcia wzdłuż przekątne, 5. Diamentowa piła tarczowa, 6. Osłona bezpieczeństwa

14. Informacja dla użytkowników o pozbywaniu się urządzeń elektrycznych i elektronicznych

(dotyczy gospodarstw domowych)



Przedstawiony symbol umieszczony na produktach lub dołączonej do nich dokumentacji informuje, że niesprawnych urządzeń elektrycznych lub elektronicznych nie można wyrzucać razem z odpadami bytowymi. Prawidłowe postępowanie w razie konieczności utylizacji, powtórnego użycia lub odzysku podzespołów polega na przekazaniu urządzenia do wyspecjalizowanego punktu zbiórki, gdzie będzie przyjęte bezpłatnie. Informacji o lokalizacji miejsc zbiórki zużytego sprzętu udzielają władze lokalne np. na swoich stronach internetowych.

Prawidłowa utylizacja urządzenia umożliwia zachowanie cennych zasobów i uniknięcie negatywnego wpływu na zdrowie i środowisko, wynikające z możliwości obecności w sprzęcie niebezpiecznych: substancji, mieszanin oraz części składowych.

Nieprawidłowa utylizacja odpadów zagrożona jest karami przewidzianymi w odpowiednich przepisach lokalnych.

Użytkownicy w krajach Unii Europejskiej: W razie konieczności pozbycia się urządzeń elektrycznych lub elektronicznych, prosimy skontaktować się z najbliższym punktem sprzedaży lub z dostawcą, którzy udzielą dodatkowych informacji.

Pozbywanie się odpadów w krajach poza Unią Europejską: Taki symbol dotyczy tylko krajów Unii Europejskiej. W razie potrzeby pozbycia się niniejszego produktu prosimy skontaktować się z lokalnymi władzami lub ze sprzedawcą celem uzyskania informacji o prawidłowym sposobie postępowania.

15. Wykaz części do rysunku złożeniowego

DED7701 (Rys. G)

1	Silnik elektryczny kpl.	22	Pierścień dociskowy 22,2
2	Stół roboczy	23	Nakrętka mocująca tarczę Prawa
3	Nakrętka M5	24	Osłona zewnętrzna
4	Podkładka	25	Podkładka
5	Płytka osłonowa boczna	26	Śruba M4 x 10
6	Podkładka sprężysta	27	Zbiornik wody 31,9x18,8
7	Osłona tarczy tnącej	28	Wkręt M5 x 12
8	Wspornik osłony	29	Płytka mocująca wspornika
9	Śruba zaciskowa M5	30	Korpus
10	Nakrętka	31	Ramka włącznika
11	Podkładka sprężysta	32	Wkręt M4 x 14
12	Wspornik prowadnicy (L)	33	Włącznik KJD-6
13	Korpus prowadnicy	34	Przewód zasilający z przelotką
14	Wspornik prowadnicy (P)	35	Pokrętło zaciskowe stołu
15	Zaślepka prowadnicy	36	Śruba M6 x 12
16	Śruba prowadnicy M6	37	Śruba M3 x 13
17	Podkładka spec. prowadnicy 6	38	Zacisk przewodu
18	Pokrętło zacisk. prowadnicy (M6)	39	Nakrętka M3
19	Osłona wewnętrzna	40	Osłona tylna
20	Pierścień oporowy 22,2	41	Śruba M4 x 10
21	Tarcza diamentowa	42	Nóżki gumowe kpl 4 szt.

Karta gwarancyjna

na

[Przecinarka do płytek ceramicznych]

Nr katalogowy: DED7701 nr partii: .....

(zwane dalej Produktem)

Data zakupu Produktu: .....

Pieczęć sprzedawcy

Data i podpis sprzedawcy: .....

Oświadczenie Użytkownika:

Potwierdzam, że zostałem poinformowany o warunkach gwarancji oraz skutkach nieprzestrzegania wytycznych zawartych w Instrukcji obsługi i karcie gwarancyjnej. Warunki niniejszej gwarancji są mi znane, co potwierdzam własnoręcznym podpisem:

....

Data i miejsce Podpis Użytkownika

I. Odpowiedzialność za Produkt

1. Gwarant – Dedra Exim Sp. z o.o. z siedzibą w Pruszkowie, adres: ul. 3 Maja 8, 05-800 Pruszków, KRS 0000062517, Sąd Rejonowy dla m.st. Warszawy w Warszawie, XIV Wydział Gospodarczy Krajowego Rejestru Sądowego, NIP 527-020-49-33, kapitał zakładowy: 100 980.00 zł.
2. Na warunkach określonych w niniejszej karcie gwarancyjnej Gwarant udziela gwarancji na Produkt, pochodzący z dystrybucji Gwaranta.
3. Odpowiedzialność z tytułu gwarancji obejmuje tylko wady powstałe z przyczyn tkwiących w Produkcie w momencie jego wydania Użytkownikowi.
4. Z tytułu gwarancji Użytkownik, uzyskuje prawo do bezpłatnej naprawy Produktu, o ile wada ujawniła się w okresie gwarancji. Sposób naprawy Produktu (metoda wykonania naprawy) zależy od decyzji Gwaranta. W przypadku stwierdzenia przez Gwaranta braku możliwości naprawy Gwarant zastrzega sobie prawo wymiany wadliwego elementu albo całego Produktu na wolny od wad, obniżenia ceny Produktu lub odstąpienia od umowy.
5. W stosunku do Użytkownika, który nie jest konsumentem w rozumieniu ustawy z dnia 23 kwietnia 1964r. Kodeks cywilny, odpowiedzialność odszkodowawcza Gwaranta za szkody wynikające z niniejszej gwarancji i/lub w związku z jej zawarciem i wykonywaniem, bez względu na tytuł prawny, jest ograniczona maksymalnie do wysokości wartości wadliwego Produktu.

II. Okres gwarancji

Elementy Produktu	Czas trwania ochrony gwarancyjnej
Przecinarka do płytek ceramicznych	24 miesiące, licząc od daty zakupu Produktu uwidocznionej w niniejszej karcie gwarancyjnej

III. Warunki skorzystania z gwarancji

1. Przedstawienie przez Użytkownika wypełnionej karty gwarancyjnej Produktu oraz uprawdopodobnienie przez Użytkownika okoliczności zakupu Produktu, np. poprzez przedstawienie paragonu, faktury, itd. W celu sprawnego przeprowadzenia reklamacji zaleca się aby Użytkownik przekazał wraz z Produktem do reklamacji wszystkie elementy określone w „Kompletacji urządzenia" zawartej w Instrukcji obsługi.
2. Stosowanie się przez Użytkownika do zaleceń zawartych w Instrukcji obsługi i karcie gwarancyjnej.
3. Gwarancja obejmuje tylko obszar Rzeczypospolitej Polskiej i UE.
4. Gwarancja nie obejmuje wad Produktu powstałych w szczególności na skutek:

a. Nieprzestrzegania przez Użytkownika warunków określonych w Instrukcji obsługi, w szczególności w zakresie prawidłowej eksploatacji, konserwacji i czyszczenia;
b. Zastosowania przez Użytkownika środków czyszczących lub konserwujących niezgodnych z Instrukcją obsługi;
c. Nieodpowiedniego przechowywania i transportu Produktu przez Użytkownika;
d. Samowolnych zmian i/lub przeróbek Produktu przez Użytkownika, które nie były uzgadniane z Gwarantem;
e. Zastosowania przez Użytkownika w Produkcie materiałów eksploatacyjnych niezgodnych z Instrukcją obsługi.

5. Użytkownik, który nie jest konsumentem w rozumieniu ustawy z dnia 23 kwietnia 1964r. Kodeks cywilny, traci gwarancję na Produkt, w którym:
- numery seryjne, oznaczenia dat i tabliczki znamionowe zostały usunięte, zmienione lub uszkodzone przez Użytkownika;
- plomby zostały uszkodzone przez Użytkownika lub noszą ślady manipulacji Użytkownika.

6. Uwaga! Czynności związane z codzienną obsługą Produktu, wynikające m.in. z Instrukcji obsługi Użytkownik wykonuje we własnym zakresie i na swój koszt.

IV. Procedura reklamacyjna

1. W przypadku stwierdzenia nieprawidłowej pracy Produktu, przed dokonaniem zgłoszenia reklamacyjnego należy upewnić się czy wszystkie czynności określone w szczególności w Instrukcji obsługi zostały wykonane w sposób prawidłowy.
2. Zgłoszenie reklamacji zaleca się dokonać niezwłocznie, najlepiej w terminie 7 dni od daty zauważenia wady Produktu. Użytkownik, który nie jest konsumentem w rozumieniu ustawy z dnia 23 kwietnia 1964r. Kodeks cywilny traci uprawienia wynikające z niniejszej gwarancji w przypadku niezgłoszenia reklamacji w terminie 7 dni.
3. Zgłoszenie reklamacji można dokonać m.in. w punkcie zakupu Produktu, w serwisie gwarancyjnym lub pisemnie na adres: Dedra Exim Sp. z o.o., ul. 3 Maja 8, 05-800 Pruszków.
4. Użytkownik może złożyć reklamację przy wykorzystaniu formularza dostępnego na stronie internetowej www.dedra.pl. („Formularz zgłoszenia reklamacji z tytułu gwarancji").
5. Adresy serwisów gwarancyjnych dla poszczególnych krajów dostępne są na stronie www.dedra.pl. W przypadku braku serwisu gwarancyjnego dla danego kraju zgłoszenia reklamacyjne z tytułu gwarancji zaleca się kierować na adres: Dedra Exim Sp. z o.o. ul. 3 Maja 8, 05-800 Pruszków (Polska).
6. Mając na uwadze bezpieczeństwo Użytkownika zakazuje się korzystania z wadliwego Produktu.
7. Uwaga! Korzystanie z wadliwego Produktu jest niebezpieczne dla zdrowia i życia Użytkownika.
8. Wykonanie obowiązków wynikających z gwarancji nastąpi w terminie 14 dni roboczych, licząc od dnia dostarczenia reklamowanego Produktu przez Użytkownika.
9. Przed dostarczeniem wadliwego Produktu do reklamacji zaleca się jego oczyszczenie. Reklamowany Produkt zaleca się dokładnie zabezpieczyć przed uszkodzeniami w transporcie (zaleca się dostarczyć reklamowany Produkt w oryginalnym opakowaniu).
10. Okres gwarancji ulega przedłużeniu o czas, w ciągu którego wskutek wady Produktu objętego gwarancją Użytkownik nie mógł z niego korzystać.

Gwarancja nie wyłącza, nie ogranicza, ani nie zawiesza uprawnień Użytkownika wynikających z przepisów o rękojmi za wady rzeczy sprzedanej.

Zgodnie z art. 13 ust. 1 i ust. 2 rozporządzenia Parlamentu Europejskiego i Rady (UE) 2016/679 z dnia 27 kwietnia 2016 r. w sprawie ochrony osób fizycznych w związku z przetwarzaniem danych osobowych i w sprawie swobodnego przepływu takich danych oraz uchylenia dyrektywy 95/46/WE (dalej: „RODO") informujemy

1. Administratorem Twoich danych osobowych podanych w formularzu jest DEDRA-EXIM sp. z o.o. z siedzibą w Pruszkowie , ul. 3 Maja 8, 05-800 Pruszków (dalej: „Administrator").
2. Twoje dane będą przetwarzane wyłącznie w celu przeprowadzenia procedury gwarancyjnej urządzenia zgodnie art. 6 ust. 1 lit. b ogólnego rozporządzenie o ochronie danych (dalej: „RODO") Podanie danych jest dobrowolne, ale konieczne do przeprowadzenia procedury gwarancyjnej.

3. Twoje dane będą przetwarzane przez okres rozpatrywania przeprowadzenia procedury gwarancyjnej oraz w celach archiwizacyjnych w razie konieczności obrony przed ewentualnymi roszczeniami wobec Administratora nie dłużej niż do momentu ich przedawnienia.
4. Twoje dane mogą być ujawniane wyłącznie podmiotom przetwarzającym dane na rzecz administratora na podstawie pisemnej umowy powierzenia przetwarzania danych osobowych świadczącym m.in. usługi serwisu technicznego, hostingu lub obsługi strony internetowej, obsługi IT, firmie kurierskiej. Dostawcy Administratora zobowiązani są do zapewnienia zabezpieczenia danych i spełnienia wymogów obowiązującego prawa związanego z ochroną danych osobowych i nie mogą wykorzystywać powierzonych danych osobowych do innych celów niż te, które są określone w umowie z Administratorem.
5. Twoje dane nie będą przetwarzane w sposób zautomatyzowany w tym również w formie profilowania oraz nie będą przekazywane do państwa trzeciego/organizacji międzynarodowej.
6. Posiadasz prawo dostępu do treści swoich danych oraz prawo ich sprostowania, usunięcia, ograniczenia przetwarzania, prawo do przenoszenia danych, prawo wniesienia sprzeciwu, w dowolnym momencie.
7. We wszelkich sprawach związanych z przetwarzaniem Twoich danych osobowych przez Administratora możesz skontaktować się pod adresem e-mail: daneosobowe@dedra.pl;
8. Masz prawo wniesienia skargi do wniesienia skargi do organu właściwego do spraw ochrony danych osobowych;

EN Table of contents

1. Photos and drawings
2. Description of the device
3. Purpose of the device
4. Restriction of use
5. Technical data
6. Preparation for work
7. Connecting to the network
8. Turning on the device
9. Use of the device
10. Ongoing maintenance
11. Spare parts and accessories
12. Troubleshooting on your own
13. Product components
14. Information for users on disposal of electrical and electronic equipment
15. Warranty card

Translation of the original instructions

The Declaration of Conformity is attached to the manual as a separate document. In the absence of a declaration of conformity, please contact Dedra Exim Ltd.
General safety regulations are included in the manual as a separate booklet.

WARNING. Read all warnings marked with the symbol ⚠ and all instructions. Failure to observe the following warnings and safety instructions could result in electric shock, fire or serious injury.

Retain all warnings and instructions for future use.

2. Description of the device

Fig. A: 1. work table, 2. safety and splash guard, 3. wafer guide, 4. cooling water tank, 5. table tilt angle adjuster, 6. machine switch, 7. power cord, 8. positioner for cutting wafers along diagonals

3. Purpose of the device

The diamond blade cutter for cutting small and medium-sized ceramic tiles, is suitable for wet work with water. Thanks to this, the spread of dust generated during work is significantly reduced. The machine allows you to perform basic operations for cutting ceramic tiles, which are described in detail in the following section.
It is allowed to use the device in repair and construction work, repair workshops, in amateur work, while observing the conditions of use and permissible working conditions contained in the instruction manual.

4. Restrictions on use

The device may only be used in accordance with the "Permissible operating conditions" posted below.
The ceramic tile cutter can only be used with diamond discs. The design and construction of the cutter does not provide for professional/professional use. The cutter is intended for DIY and home use.
It is not allowed to install discs designed for cutting other materials (metals, wood, drywall, etc.). It is also forbidden to cut other materials that are not ceramics.
Unauthorized changes to the mechanical and electrical structure, any modification, maintenance activities not described in the instruction manual will be considered illegal and cause immediate loss of warranty rights, and the declaration of conformity becomes invalid.
Use not in accordance with the intended use, or not in accordance with the operating instructions will result in immediate loss of warranty rights.

Acceptable working conditions
S2 operating mode 30 minutes
The machine can be used only in closed rooms with efficient ventilation.

5. Technical data

Model	DED7701
Ectric motor	Single-phase
Voltage [V].	230
Frequency [Hz].	50
Rated power [W].	650
Speed [min^{-1}].	2950
Weight [kg].	13,5
Water tank capacity [L].	1,75
Diameter of diamond saw blade [mm].	180
Minimum diam. rim width. [mm]	2,2
Disc bore diameter [mm].	22,2
Protection class	IP20
Max. Material cutting thickness [mm].	35
Work table dimensions [mm]	400x420
Noise emissions:	
Sound pressure level L_{pA} [dB (A)].	91,8
Measurement uncertainty K_{pA} [dB (A)].	3
Sound pressure level L_{WA} [dB (A)].	104,8
Measurement uncertainty K_{WA} [dB (A)].	3
Max. Thickness of cut material [mm].	25

Information on noise

Noise emissions were determined in accordance with EN 61029-1, the values are given above in the table.

WARNING **Noise can cause hearing damage, always use hearing protection when working!**

The declared total noise value was measured in accordance with a standard test method and can be used to compare one device with another. The stated noise level can also be used for preliminary assessment of noise exposure.
Noise levels during actual use of the device may differ from the declared values, depending on how the working tools are used, particularly on the type of workpiece being machined, and the need to determine measures to protect the operator. In order to accurately estimate exposures under actual operating conditions, all parts of the operating cycle must be taken into account, including periods when the device is turned off or when it is turned on but not being used for work.

6. Preparation for work

WARNING **Carry out all preparatory activities with the device disconnected from the power source.**

The device should be placed on a flat, level surface in a well-lit area. In the base of the device there are 4 holes for attaching rubber feet for easier positioning on the ground. The device should be set up so that it cannot tip over and move during operation.

WARNING **The preparatory steps described below should be carried out with the plug removed from the power outlet.**

Before launching

Check the moving parts and guard of the working tool for damage.

WARNING **Do not dismantle the work tool guard. It is absolutely forbidden to work with the parts responsible for work safety removed.**

When turning the disc, make sure that the drive system is not blocked, and that the disc does not come into contact with any part of the table.
Check that the disc is in working order (no signs of cracks or other damage) and that it is not loose in the holder. If necessary, tighten it.
Set the top guard bracket so that it lies exactly in the spinning plane of the diamond circular saw. If necessary, loosen the two screws securing it and position the bracket correctly, then tighten the screws.
Set the saw blade guard (Fig. A.2) so that the lower edges of the guard are a few millimeters above the face of the plate to be cut. Fill the cooling water reservoir with water. See FOT. A. After filling the reservoir, the water mirror shows the maximum level.

7. Connecting to the network

Before connecting the device to a power source, make sure that the supply voltage corresponds to the value indicated on the nameplate.
The power supply installation should be carried out in accordance with the essential requirements for electrical installations and meet the requirements for safety of use. The parameters of the minimum cross-section of the supply cable and the nominal value of the fuse, depending on the power of the device, are given in the following table:

Device power [W]	Minimum cable cross-section [mm^2]	Minimum value of type C fuse [A]
<700	0,75	6

The installation should be carried out by an authorized electrician. When using extension cords, make sure that the conductor cross-section is not smaller than required (see table). Arrange the electrical cable so that it is not exposed to cutting during operation. Do not use damaged extension cords. Periodically check the technical condition of the power cord. Do not pull on the power cord.

8. Turning on the device

WARNING **Before starting the device, absolutely follow the steps described in the section "Preparing for operation".**

WARNING **Connect the device to an outlet with a safety pin, protected by a residual current circuit breaker, with a tripping current of not more than 30 mA.**

The switch unit, located below the saw table (see photo A), is used to turn the saw on and off. The I button is used to start the saw, and the 0 button is used to turn it off.

Set the circular saw guard horizontally with respect to the table top, but so that its movable part with the lower edge is slightly supported on the table top.

9. Use of the device

WARNING **Working without a cover is not allowed!**
Do not stay in the cutting plane during operation!

Installation of the guide

Loosen the clamping screws (Fig. G.18) and set the parallel guide (Fig. G.13) to the desired dimension. The scale located on both sides on the surface of the work table (Fig. G.2) makes this task easier.
Lock the clamping screws (Fig. G.18).
After starting the device, press the plate against the disc (do not hit the rotating disc). While cutting, press the plate with a small force. Its value is selected so that the diamond cutting disc only slightly reduces its speed in relation to idle.
Guide the plate along the parallel guide with your right hand. Use the thumbs of both hands to push the plate past its edge. PHOT. B. Replenish the cooling water systematically.

Chamfering the tiles at a 45-degree angle

Loosen the 2 clamping screws (Fig. G.35) tilt the work table - on the scale of the table tilt angle adjuster, set the value of 45 degrees as shown in FOT. C. Then tighten both clamping screws.
Bring the parallel guide approximately 2 mm closer to the cutting disc. Lock the clamping screws.
Lay the workpiece tile face down on the table. Check that the disc will not cut the face of the insert. If necessary, repeat the adjustment steps of the parallel guide. The correct hand position is shown in PHOT. C. Use the right hand to move the insert toward the circular saw, while the left hand holds the insert, on the parallel guide. Depending on your needs, set different angle values on the angle adjuster scale and machine the edges of the inserts accordingly. Before processing the tiles that will go on the wall, we advise you to carry out several cutting tests. Note: when chamfering the edges of thin tiles - despite the correct setting of the guide, the diamond blade will cut the face of the tile. Then you should guide the tile with your hands, keeping it slightly above the guide.

Cutting square tiles along the diagonal

The tile cutting machine can cut square tiles along the diagonal. For this purpose, use a positioner to cut tiles along the diagonal.
Put the table in the "horizontal" position, loosen the clamps of the parallel guide. Install the positioner resting it against the side of the parallel guide, insert the plate as shown in FOT. D. With the set consisting of the positioner plate and the parallel guide, maneuver so that the corner of the plate is at the diamond rim of the saw. On both scales of the work table, the parallel guide must show the same values. Otherwise, the cut will not finish at the opposite corner of the insert. The described operation can be performed only on small tiles.

10. Ongoing maintenance

WARNING **Perform all maintenance operations with the device disconnected from the power source.**

Verify the condition of the disc before each start-up of the cutter. Check the surface for cracks indicating that the disc is cracked.

After work, thoroughly clean and rinse the chamber of the circular saw, remove the resulting sludge. To remove the bottom cover (Fig. G.24) unscrew the two screws (Fig. G.26) then you will have easy access to the circular saw.

Due to the presence of water - a highly corrosive agent, protect steel parts from corrosion by generally known methods. Always after finishing work and rinsing the machine wipe it dry.

Regularly lubricate all moving parts with machine oil (such as WD-40).

Fixing, replacing the circular saw

WARNING **Always make sure the device is turned off before attaching or removing the disc!**

To replace the disc:
1. remove the cooling water tank
2 Remove the covers (Fig. G.7) and (Fig. G.24).
3. lock the motor shaft with a wrench 8, (FOT. E) and with a wrench 19 loosen the pressure nut (Fig. G.23)
4. slide off the pressure ring, remove the worn disc.
5. carry out the installation of the disc in reverse order.
6.After installing a new disc, verify the technical condition of the machine, may need to adjust the top guard bracket. The procedure is described in para. 6 of the Operating Manual.
Each time you replace the disc, use it to thoroughly clean the tub and the disc chamber.

Storage

When the device is not in use, store it in a place out of the reach of children.

11. Spare parts and accessories

Accessories available for purchase:

H1134 - diamond disc.
To purchase spare parts and accessories, contact Dedra Exim Service. Contact information is on the 1st page of the manual.
When ordering spare parts, please quote the lot number on the nameplate and the part number from the assembly drawing.
During the warranty period, repairs are carried out under the terms of the warranty card. Please hand over the claimed product for repair at the place of purchase (the seller is obliged to accept the claimed product), send it to the Dedra Exim central service center or send it to the service center closest to your place of residence (list of service centers at www.dedra.pl). Kindly include the completed warranty card. After the warranty period, repairs are performed by the central service. Send the defective product to the service center (shipping costs are paid by the user).

12. Troubleshooting on its own

WARNING **Unplug the device from the power supply before troubleshooting it yourself.**

Problem	Cause	Solution
The device is not working	The power cable is incorrectly connected or damaged	Push the plug deeper into the socket, check the power cord
	There is no mains voltage at the socket	Check the voltage at the outlet, check whether the fuse has tripped.
	The thermal fuse of the motor tripped as a result of overloading it	Wait a few minutes for the engine to cool down
	Defective switch	Forward the device to the service center.
	Engine has no power, starts with difficulty Smell of burnt insulation	Forward the device to the service center.
The device starts with difficulty	The circular saw bent due to improper use	Replace the circular saw
	The starting capacitor is defective	Forward the device to the service center.
	Damaged bearing in the engine	Hand over the device for service.

13. Product components

1) Ceramic tile cutting machine, 2) Tile guide, 3) Rubber feet, 4) Positioner for diagonal cutting, 5) Diamond circular saw, 6) Safety guard

14. Information for users on disposal of electrical and electronic equipment

(applies to households)



The symbol shown on the products or accompanying documentation informs that faulty electrical or electronic equipment must not be disposed of with household waste. The correct course of action when disposal, reuse or recovery of components is to take the device to a specialized collection point, where it will be accepted free of charge. Information on the location of collection sites for waste equipment is provided by local authorities, e.g. on their websites.
Proper disposal of the device allows you to conserve valuable resources and avoid negative health and environmental impacts resulting from the possibility of hazardous: substances, mixtures and components in the equipment.
Improper disposal of waste is subject to penalties under relevant local regulations.
Users in European Union countries: If you need to dispose of electrical or electronic equipment, please contact your nearest retailer or supplier, who will provide additional information.
Disposal of waste in countries outside the European Union: This symbol applies only to countries within the European Union. If you need to dispose of this product, please contact your local authorities or your dealer for proper disposal.

Warranty card
at
[Ceramic Tile Cutter].
Part No.: DED7701 Lot No.: .....
(hereinafter referred to as the Product)
Product Purchase Date: .....

Dealer stamp

Date and signature of vendor: .....

User Statement:

I acknowledge that I have been informed of the warranty terms and conditions and the consequences of not following the guidelines in the Owner's Manual and Warranty Card. The terms of this warranty are known to me, which I confirm with my signature:

....
Date and place Signature of the User

I. Product Liability

1. Guarantor - Dedra Exim Sp. z o.o. with its seat in Pruszkow, address: ul. 3 Maja 8, 05-800 Pruszków, KRS 0000062517, District Court for the City of Warsaw in Warsaw, XIV Economic Department of the National Court Register, NIP 527-020-49-33, share capital: PLN 100,980.00.
2. Under the terms of this warranty card, the Guarantor guarantees the Product, originating from the Guarantor's distribution.
3. Liability under the warranty shall cover only defects arising from causes inherent in the Product at the time of its release to the User.
4. By virtue of the warranty, the User, obtains the right to repair the Product free of charge, if the defect became apparent during the warranty period. The method of repairing the Product (the method of performing the repair) is at the discretion of the Guarantor. If the Guarantor finds that repair is not possible, the Guarantor reserves the right to replace the defective element or the entire Product with a defect-free one, reduce the price of the Product or withdraw from the contract.
5. In relation to the User who is not a consumer within the meaning of the Act of April 23, 1964. Civil Code, the Guarantor's liability for damages resulting from this guarantee and/or in connection with its conclusion and execution, regardless of the legal title, is limited to a maximum of the value of the defective Product.

II. Warranty period

Product Elements	Duration of warranty protection
Ceramic tile cutter	24 months, starting from the date of purchase of the Product shown on this warranty card

III. Conditions for taking advantage of the guarantee

The User should present the completed warranty card for the Product and the User should substantiate the circumstances of purchase of the Product, e.g. by presenting the receipt, invoice, etc. In order to carry out the claim efficiently, the User is advised to submit with the Product for claim all the elements specified in the "Completion of the device" included in the User's Manual.
2. compliance by the User with the recommendations contained in the User's Manual and the warranty card.
3. The warranty covers only the territory of the Republic of Poland and the EU.
4. The warranty does not cover Product defects arising in particular from:
a. Failure by the User to comply with the conditions set forth in the User's Manual, particularly with regard to proper operation, maintenance and cleaning;
b. Use of cleaning or maintenance products by the User that do not comply with the User's Manual;
c. Inadequate storage and transportation of the Product by the User;
d. Unauthorized changes and/or alterations to the Product by the User, which were not agreed upon with the Guarantor;
e. User's use of consumables in the Product that do not comply with the User's Manual.
5. A user who is not a consumer within the meaning of the Act of April 23, 1964. Civil Code, loses the warranty on the Product in which:
- serial numbers, date markings and nameplates have been removed, altered or damaged by the User;
- seals have been damaged by the User or bear signs of tampering by the User.
6. Note: Activities related to the daily operation of the Product, resulting, among other things, from the User's Manual, shall be performed by the User on his/her own and at his/her own expense.

IV. Complaint procedure

1. In the event that the Product is found not to be working properly, make sure that all the operations specified in particular in the User's Manual have been performed correctly before making a claim.
2. It is recommended to make a complaint immediately, preferably within 7 days from the date of noticing a defect in the Product. The User, who is not a consumer within the meaning of the Act of April 23, 1964. Civil Code, loses his/her rights under this warranty if he/she fails to report a complaint within 7 days.
3. Claims may be filed, among others, at the point of purchase of the Product, at the warranty service or in writing to the address: Dedra Exim Sp. z o.o., ul. 3 Maja 8, 05-800 Pruszków.
4. The user may file a complaint using the form available on the website www.dedra.pl. ("Warranty Claim Form").
5. Addresses of warranty services for specific countries are available at www.dedra.pl. In the absence of a warranty service for a particular country, warranty claims are recommended to be addressed to: Dedra Exim Sp. z o.o. ul. 3 Maja 8, 05-800 Pruszków (Poland).
6. With a view to the safety of the User, it is prohibited to use a defective Product.
7. Caution: using a defective Product is dangerous to the health and life of the User.
8. The fulfillment of obligations under the warranty will be carried out within 14 working days from the date of delivery of the claimed Product by the User.
9. Before delivering the defective Product for complaint, it is recommended to clean it. The Product under complaint is recommended to be carefully protected against damage in transit (it is recommended to deliver the Product under complaint in its original packaging).
10. The warranty period shall be extended by the time during which, due to a defect in the Product covered by the warranty, the User could not use it.
The warranty does not exclude, limit or suspend the User's rights under the warranty provisions for defects of the sold thing.

Pursuant to Article 13 (1) and (2) of Regulation (EU) 2016/679 of the European Parliament and of the Council of April 27, 2016 on the protection of natural persons with regard to the processing of personal data and on the free movement of such data and repealing Directive 95/46/EC (hereinafter: "RODO"), we inform you of the following

1. The administrator of your personal data provided in the form is DEDRA-EXIM sp. z o.o. with its registered office in Pruszkow , 3 Maja Street 8, 05-800 Pruszkow (hereinafter: "Administrator").
2. Your data will be processed solely for the purpose of carrying out the warranty procedure for the device in accordance with Article 6(1)(b) of the General Data Protection Regulation (hereinafter: "GDPR") Provision of data is voluntary, but necessary to carry out the warranty procedure.
3. Your data will be processed for the period of consideration of the execution of the warranty procedure and for archiving purposes in case of the need to defend against possible claims against the Administrator no longer than until their statute of limitations.
4. Your data may be disclosed only to entities processing data for the Administrator on the basis of a written contract of entrustment of personal data processing providing, among others, technical service, hosting or website maintenance, IT service, courier company. The Administrator's suppliers are obliged to ensure data security and meet the requirements of the applicable law related to personal data protection and may not use the entrusted personal data for purposes other than those specified in the contract with the Administrator.
5. Your data will not be processed by automated means including profiling and will not be transferred to a third country/international organization.
6. You have the right to access the content of your data and the right to rectify, erase, restrict processing, the right to data portability, the right to object, at any time.
7. For all matters related to the processing of your personal data by the Administrator, you can contact at the following email address: daneosobowe@dedra.pl;
8. You have the right to lodge a complaint with the data protection authority;

CZ Obsah

1. Snímky a obrázky
2. Popis zařízení
3. Určení nástroje
4. Omezení použití
5. Technické údaje
6. Příprava k práci
7. Připojení k síti
8. Zapínání nástroje
9. Použití nástroje
10. Aktuální provozní práce
11. Náhradní díly a příslušenství
12. Samostatné odstranění závad
13. Součásti produktu
14. Informace pro uživatele o zbavování se elektrických a elektronických zařízení
15. Záruční list

Překlad originálního návodu

Prohlášení o shodě bylo připojeno k návodu jako jednotlivý dokument. V případě chybějícího prohlášení o shodě kontaktujte Dedra Exim Sp. z o.o.
Všeobecné bezpečnostní podmínky byly připojeny k návodu jako jednotlivá brožura.

VAROVÁNÍ. Přečtěte si všechna upozornění označená symbolem ⚠ a všechny pokyny. Nedodržení níže uvedených upozornění a bezpečnostních pokynů může vést k úrazu elektrickým proudem, požáru nebo vážným zraněním.

Uložte všechna upozornění a pokyny pro pozdější použití.

2. Popis zařízení

1. Pracovní stůl se stupnicí 2. Bezpečnostní kryt a protirozstříkový, 3. Vodítko dlaždice, 4. Chladicí nádrž na vodu 5. Regulátor úhlu náklonu stolu 6. Spínač přístroje, 7. napájecí kabel, 8. pozicionér pro řezání dlaždic podél úhlopříčky,

3. Určení nástroje

Řezací stroj s diamantovým kotoučem pro řezání malých a středních keramických dlaždic je určen pro práci na mokro s použitím vody. Díky tomu se během provozu výrazně snižuje rozptýlení prachu vznikajícího během práce. Stroj umožňuje provádět základní operace řezání keramických dlaždic, které jsou podrobně popsány v další části návodu.
Zařízení se může používat pro stavební a opravné práce, v opravárenských dílnách, pro hobby použití se současným dodržováním podmínek používání a přípustných pracovních podmínek , uvedených v návodu k obsluze.

4. Omezení použití

Zařízení může být používáno pouze v souladu s níže uvedenými "Přípustnými provozními podmínkami".
Řezačka keramických dlaždic může být používána pouze a s kotouči popsanými v bodě 11 návodu. Při konstrukci a stavbě řezačky se nepředpokládalo využití přístroje pro profesionální/výdělečnou činnost. Řezačka je určena pro kutily a domácí použití.
Není přípustné montování kotoučů určených pro řezání jiných materiálů (kovy, dřevo, sádrové lepenky apod.). Je rovněž zakázáno řezaní jiných materiálů, které nejsou keramickými dlaždicemi.
Samovolné změny v mechanické a elektrické stavbě, veškeré úpravy, obslužné činnosti nepopsané v návodu k obsluze budou vnímány jako právně neopodstatněné a způsobí okamžitou ztrátu záručních práv a prohlášení o shodě ztratí platnost. Používání, které budou v rozporu s určením nebo v rozporu s návodem k obsluze způsobí okamžitou ztrátu záručních práv.

Přípustné pracovní podmínky
Provozní režim S2 30 min.
Stroj lze používat pouze v uzavřených místnostech, se správně fungující ventilaci.

5. Technické údaje

Model	DED7701
Elektrický motor	Jednofazovy
Napětí [V]	230
Frekvence [Hz]	50
Jmenovitý výkon motoru [W]	650
Rychlost otáčení [min^{-1}]	2950
Hmotnost [kg]	13,5
Kapacita nádržky na vodu [L]	1,75
Pilový kotouč s průměrem diamantovým [mm]	180
Minimální šířka věnce diam. [mm]	2,2
Průměr otvoru kotouče [mm]	22,2
Třída ochrany	IP20
Max. Tloušťka materiálu [mm]	35
Rozměry pracovního stolu [mm]	400x420
Emise hluku	
Hladina akustického tlakuL_{pA} [dB (A)]	91,8
Nejistota měření K_{pA} [dB (A)]	3
Hladina akustického tlakuL_{WA} [dB (A)]	104,8
Nejistota měření K_{WA} [dB (A)]	3
Max. Tloušťka řeaného materiálu [mm]	25

Informace o hluku
Hladina hluku je uvedena v souladu s EN 61029-1, hodnoty byly uvedeny výše v tabulce.

⚠ POZOR Hluk může způsobit poškození sluchu, při práci vždy používejte chrániče sluchu!

Uvedená celková hodnota hluku je měřena podle standardní metody studie a může být použita k porovnání jednoho zařízení s druhým. Zadaná úroveň hluku může být použita také pro předběžné posouzení dopadu hluku.
Hladina hluku při skutečném používání přístroje se může lišit od deklarované hodnoty v závislosti na způsobu používání pracovních nástrojů, zejména na typu obráběného materiálu a je třeba k určení opatření na ochranu operátora. Přesně ohodnoťte expozici v reálných podmínkách provozu, je nutné vzít v úvahu všechny části pracovního cyklu, včetně období, když zařízení je vypnuto nebo když je zapnuté, ale není právě používáno.

6. Příprava k práci

⚠ POZOR Všechny činnosti je nutné provádět0 při zástrčce vysunuté ze zásuvky.

Stroj by měl být umístěn na plochém, rovném povrchu, na dobře osvětleném místě. U základu stroje se nacházejí 4 otvory určené pro připevnění gumových nožiček, které slouží k jednoduššímu umístění stroje na podloží. Stroj měl by být umístěn takovým způsobem, aby se při provozu nepřeklopil.

⚠ POZOR Níže popsané přípravné postupy provádějte se zástrčkou vyjmutou z napájecí zásuvky.

Před spuštěním
Zkontrolujte, zda nejsou pohyblivé prvky a kryt pracovního nástroje poškozeny.

⚠ UWAGA Neodstraňujte kryt pracovního nástroje. Práce s demontovanými prvky odpovědnými za bezpečnost práce je přísně zakázána.

Otáčením disku se ujistěte, že pohonný systém není zablokován a že kotouč není v kontaktu s žádnou částí stolu.
Zkontrolujte, zda je kotouč v pořádku (bez známek prasklin nebo jiných poškození) a zda není uvolněn v držáku. V případě potřeby utáhněte.
Namontujte držák horního krytu tak, aby byl přesně v rovině otáčení diamantové kotoučové pily. V případě potřeby povolte dva upevňovací šrouby, upravte polohu držáku a následně utáhněte šrouby.
Kryt kotoučové pily (obr. A. 2) umístěte tak, aby se spodní hrany krytu nacházely několik milimetrů nad čelem řezané dlaždice. Naplňte nádrž chladicí vodou. Viz FOT. A. Po naplnění nádrže ukazuje hladina vody maximální hladinu.

7. Připojení k síti

Před připojením zařízení ke zdroji napájení je nutné se ujistit, že napětí napájení odpovídá hodnotě uvedené v údajovém štítku.
Napájecí instalace by měla být vyhotovena v souladu s přísnými požadavky týkajícími se elektrických instalací a splňovat bezpečnostní podmínky používání. Parametry minimálního průřezu napájecího kabelu a jmenovité hodnoty jističe v závislosti na výkonu zařízení byly uvedeny v níže uvedené tabulce:

Výkon přístroje [W]	Minimální průřez vodiče [mm2]	Minimální hodnota pojistky typu C [A]
<700	0,75	6

Instalace by měla být vyhotovena oprávněným elektrikářem. V případě využívání prodlužovače věnujte pozornost tomu, aby průřez žíly nebyl nižší, než požadovaný (viz tabulka). Elektrický kabel položte tak, aby v průběhu provozu nebyl vystaven možnému přerušení. Nepoužívejte poškozené prodlužovače.
Pravidelně kontrolujte technický stav napájecího kabelu. Netahejte napájecí kabel.

8. Zapínání nástroje

⚠ POZOR Před spuštěním zařízení proveďte kroky popsané v části "Příprava k práci".

⚠ POZOR Připojte zařízení k zásuvce s ochranným kolíkem chráněným proudovým chráničem se spínacím proudem nepřesahujícím 30 mA.

K zapnutí a vypnutí pily slouží soustava spínače, která se nachází níže od stolu pily (vide fot. A). Ke spouštění pily slouží tlačítko I, k zastavení tlačítko 0.
Kryt kotoučové pily umístěte téměř horizontálně vzhledem k stolní desce, avšak takovým způsobem, aby její pohyblivá část se spodní hranou jemně opírala o stolní desku.

9. Použití nástroje

⚠ POZOR Práce bez krytu není povolena!
Zdržujte se mimo plochu řezání během práce!

Montáž vodítka
Povolte stahovací šrouby (obr. G.18), a rovnoběžné vodítko (obr. G.13) nastavte na požadovanou hodnotu. Stupnice umístěna na obou stranách povrchu pracovního stolu (obr. G.2) tento postup zjednodušuje. Zablokujte stahovací šrouby (obr. G.18). Po spuštění jemným pohybem dosuňte dlaždici ke kotouči (nenarážejte do rotujícího kotouče). Při řezání dlaždici menší sílou dotlačte. Její hodnotu vyberte tak, aby diamantový řezací kotouč jen trochu zvětšoval rotační rychlost vzhledem k provozu bez zatížení.
Pravou rukou veďte dlaždici podél rovnoběžného vodítka. Palci obou rukou tlačte dlaždici za její hranu. FOT. B. Systematicky doplňujte nedostatek chladící vody.
Srážení hran dlaždic pod úhlem 45 stupňů
Povolte 2 upínací šrouby (obr. G.35), nakloňte pracovní stůl na stupnici regulátoru úhlu náklonu stolu, nastavte hodnotu 45 stupňů, jak je to zobrazeno na FOT. C. Oba stahovací šrouby zašroubujte. Přibližte rovnoběžné vodítko na cca 2 mm k řezacímu kotouči. Zablokujte stahovací šrouby.
Položte dlaždici, se kterou pracujete, předem ke stolu. Ověřte, zda kotouč nebude řezat přední stranu dlaždice. Bude-li zapotřebí, zopakujte regulační postupy pro rovnoběžné vodítko. Správná poloha rukou je zobrazena na FOT. C. Pravou rukou přesuňte dlaždici směrem ke kotoučové pile, levou přidržte dlaždici na rovnoběžném vodítku. Podle potřeby na stupnici regulátoru úhlu můžete nastavit jiné úhlové hodnoty a přiměřeně zpracovávat hrany dlaždic. Před zpracováváním dlaždic, které budou následně uloženy na zdi, proveďte několik zkoušek řezání. Pozor: v případě sražení hran tenkých dlaždic – i přes správné nastavení vodítka – bude diamantový kotouč řezat přední stranu dlaždice. V takovém případě veďte rukama dlaždici a současně ji držte trochu nad vodítkem.
Řezaní čtverečných dlaždic podél úhlopříčky
Stroj k řezání dlaždic může prořezávat čtverečné dlaždice podél úhlopříčky. Pro tento účel použijte regulátor pro řezání dlaždic podél úhlopříčky.
Postavte stůl ve vodorovné poloze, povolte svorky rovnoběžného vodítka. Nasaďte pozicionér a opřete jej o boční stranu rovnoběžného vodítka, zasuňte dlaždici, jak je to zobrazeno na FOT. D. Soustavou složenou s dlaždice pozicionéru a rovnoběžného vodítka manévrujte vždy takovým způsobem, aby se rohová část dlaždice nacházela u diamantového věnce pily. Na obou stupnicích pracovního stolu rovnoběžné vodítko musí ukazovat stejné hodnoty. V opačném případě řezání neskončí v protilehlé rohové části dlaždice. Popsaný postup lze provádět pouze na malých dlaždicích.

10. Aktuální provozní práce

⚠ POZOR Všechny obslužené činnosti je nutné provádět při zástrčce vysunuté ze zásuvky.

Běžnou obsluhu provádějte při napájecím kabelu odpojeném ze zásuvky.
Před každým uvedením řezačky do provozu ověřte technický stav kotouče. Zjistěte, zda na povrchu nejsou škrábnutí, která by nasvědčovala práskání kotouče.
Po ukončení práce důkladně očistěte a opláchněte komoru kotoučové pily, odstraňte sliz. Pro sundání spodního krytu (obr. G.24), odšroubujte dva šrouby (obr. G.26). Tímto získáte jednodušší přístup ke kotoučové pile.
S ohledem na přítomnost vody, která je silně korozním faktorem, ocelové součásti zabezpečte před korozí obecně známými způsoby. Vždy po završení práce a opláchnutí stroje utřete jej dosucha.
Pravidelně mažte strojním olejem (např. WD-40) všechny pohyblivé části.

⚠ POZOR Připevnění, výměna kotoučové pily Před nasazením nebo sundáním kotouče se vždy ujistěte, že je přístroj vypnutý!

Pro výměnu kotoučové pily:
1. Vyjměte nádrž chladicí vody.
2. Sundejte kryty (obr. G.7) a (obr. G.24)
3. Zablokujte plochým klíčem 8 hřídel motoru, (FOT. E) klíčem 19 odšroubujte upínací matici. (obr. G.23)
4. Sesuňte upínací kroužek, odstraňte opotřebovaný kotouč.
5. Montáž kotouče provádějte v opačném pořadí.
6. Po nasazení nového kotouče ověřte technický stav stroje, regulaci může vyžadovat konzola horního krytu.Postupy byly popsány v bodě 6. Návodu k obsluze.
Pokaždé výměnu kotouče využijte k důkladnému vyčištění vany a komory kotouče.
Skladování
Pokud se zařízení nepoužívá, uchovávejte jej mimo dosah dětí.

11. Náhradní díly a příslušenství

Pro nákup náhradních dílů a příslušenství kontaktujte servis Dedra Exim. Kontaktní údaje jsou uvedeny na 1. straně návodu.
Při objednávání náhradních dílů uveďte číslo šarže na typovém štítku, stejně jako číslo dílu z montážního výkresu.
Během záruční doby se opravy provádějí za podmínek uvedených v záruční listině. Reklamovaný produkt, prosím, předejte k opravě na místě pořízení (prodávající povinen přijmout reklamované zboží), pošlete na servisní středisko nejblíže k místu bydliště (seznam služeb na internetových stránkách www.dedra.pl), nebo zašlete do centrálního servisu Dedra Exim. Přiložte prosím vyplněnou záruční listinu. Po záruční době opravy provádí centrální servis.

Poškozené zboží musí být odesláno do servisního střediska (náklady na dopravu platí uživatel).

12. Samostatné odstranění závad

POZOR **Před zahájením odstraňování závad odpojte nástroj od napájení.**

Problém	Příčina	Řešení
Stroj nefunguje.	Napájecí kabel je špatně připojený nebo poškozený.	Zasuňte hlouběji zástrčku do zásuvky, ověřte napájecí kabel.
	V zásuvce není síťové napětí.	Ověřte napětí v zásuvce, zjistěte, zda nezapůsobila pojistka.
	Zapůsobila termická pojistka motoru z důvodu jeho přetížení.	Vyčkejte několik minut, aby se motor ochladil.
	Spínač je poškozen.	Vyměňte spínač na nový.
	Motor nemá výkon, spouští se obtížně, je cítit pach spálené izolace Kotouč	Okamžitě vypněte stroj z napájení, odevzdejte přístroj do servisu.
Stroj se těžce zprovozňuje.	Kotouč se ohnul v následku nesprávného používání.	Vyměňte kotouč.
	Rozběhový kondenzátor je poškozen.	Odevzdejte přístroj do servisu
	Ložisko v motoru je poškozeno.	Odevzdejte přístroj do servisu

13. Součásti produktu

1. Stroj k řezání keramických dlaždic 2. Vodítko dlaždice 3. Gumové nožičky 4. Pozicionér pro řezaní podél úhlopříčky. 5. Diamantová kotoučová pila. 6. Bezpečnostní kryt

14. Informace pro uživatele o likvidaci elektrických a elektronických zařízení

(platí pro domácnosti)



Symbol uvedený na výrobcích nebo v průvodní dokumentaci označuje, že vadné elektrické nebo elektronické zařízení nesmí být likvidováno společně s domovním odpadem. Pokud potřebujete zlikvidovat, znovu použít nebo využít součástky, je správné je odnést na specializované sběrné místo, kde je přijmou zdarma. Informace o umístění sběrných míst pro použitá zařízení poskytují místní orgány, např. na svých internetových stránkách.

Správnou likvidáciou zariadenia je možné šetriť cenné zdroje a zabrániť negatívnym vplyvom na zdravie a životné prostredie v dôsledku možnej prítomnosti nebezpečných látok, zmesí a komponentov v zariadení

Za nesprávnou likvidaci odpadu hrozí sankce podle příslušných místních předpisů.

Uživatelé v zemích EU: Pokud potřebujete zlikvidovat elektrické nebo elektronické zařízení, obraťte se na nejbližší prodejní místo nebo na svého dodavatele, který vám poskytne další informace.

Likvidace v zemích mimo Evropskou unii: Tento symbol se vztahuje pouze na země Evropské unie. Pokud si přejete tento výrobek zlikvidovat, obraťte se na místní úřady nebo prodejce, aby vám sdělil správný způsob likvidace.

Záruční list

pro

[Řezačka keramických dlažeb]

Katalogové číslo: DED7701 Sériové číslo:.....

(dále jen v**ýrobek**)

Datum zakoupení výrobku: .....

Razítko prodávajícího……

Datum a podpis prodávajícího: .....

Prohlášení uživatele:

PotwiPotvrzuji, že jsem byl seznámen se záručními podmínkami a důsledky nedodržování pokynů uvedených v návodu k obsluze a záručním listu. Se záručními podmínkami souhlasím, což potvrzuji vlastnoručním podpisem:

....

datum a místo podpis uživatele

I. Odpovědnost za výrobek

1. Ručitel – DEDRA EXIM Sp. z o.o. se sídlem v Pruszkowie, adresa: ul. 3 Maja 8, 05-800 Pruszków, KRS 0000062517, Obvodní soud pro hl. město Varšavu ve Varšavě, XIV. Hospodářský odbor Celostátního soudního rejstříku, DIČ 527-020-49-33, Základní kapitál: 100 980.00 zl.
2. Podle podmínek stanovených v tomto záručním listu ručitel poskytuje záruku na výrobek, pocházející z distribuce ručitele.
3. Záruční odpovědnost za vady se týká pouze vad vzniklých z příčin tkvících ve výrobku v okamžiku jeho vydání uživateli.
4. Uživatel má nárok na bezplatnou záruční opravu výrobku, pokud vada byla zjištěná v záruční době. Provedení opravy výrobku (způsob opravy) závisí na rozhodnutí ručitele. Pokud ručitel nemůže provést opravu, vyhrazuje si právo na výměnu vadné součásti nebo celého výrobku za bezvadný, snížení ceny výrobku nebo odstoupení od smlouvy.
5. Vůči uživateli, který není spotřebitelem ve smyslu zákona ze dne 23. dubna 1964 občanský zákoník, je odpovědnost Ručitele za škody vyplývající z této záruky a/nebo v souvislosti s jejím uzavřením a plněním, bez ohledu na právní titul, omezena maximálně do výše hodnoty vadného výrobku.

II. Záruční doba

Součásti výrobku, na které se vztahuje záruka	Doba trvání záruční ochrany
Řezačka keramických dlažeb	24 měsíců, počítáno od data nákupu výrobku uvedeného v tomto záručním listu

III. Podmínky uplatňování záruky

1. Przedstawienie przez Użytkownika wypełnionej karty gwarancyjnej Produktu
1. Předložení vyplněného záručního listu pro výrobek a doložení okolností nákupu výrobku, např. předložením paragonu, faktury atd. Pro správné vyřízení reklamace se doporučuje, abyste společně s výrobkem předali všechny součásti stanovené v kapitole „Kompletace“ výrobku uvedené v návodu k obsluze.
2. Dodržování pokynů uvedených v návodu k obsluze a záručním listu.
3. Záruka platí pouze na území Polska a EU.
4. Záruka se nevztahuje na vady výrobku vzniklé zejména v následku:
a. Nedodržování podmínek stanovených v návodu k obsluze, zejména v rozsahu správného provozování, údržby a čištění;
b. Používání čisticích nebo ošetřovacích prostředků v rozporu s návodem k obsluze;
c. Nevhodného skladování a přepravování výrobku;
d. Svépomocných změn a/nebo úpravy výrobku, které nebyly dohodnuty s ručitelem;
e. Používání ve výrobku provozních materiálů v rozporu s návodem k obsluze.
5. Uživatel, který není spotřebitelem ve smyslu zákona ze dne 23. dubna 1964 občanský zákoník, ztratí záruku na výrobek, na kterém:
- odstranil, změnil nebo poškodil sériová čísla, označení údajů a výkonové štítky;
- ucpávky byly poškozeny uživatelem nebo nesly stopy manipulace uživatele.
6. Upozornění! Činnosti spojené s každodenní obsluhou výrobku, vyplývající mj. z návodu k obsluze, provádí uživatel ve vlastní režii a na své náklady.

IV. Postup při reklamaci

1. V případě zjištění nesprávného provozu výrobku se před nahlášením reklamace ujistěte, že jste provedli správně všechny činnosti podrobně popsané v návodu k obsluze.
2. Reklamaci nahlaste ihned, nejlépe do 7 dnů od data zjištění vady výrobku. Uživatel, který není spotřebitelem ve smyslu zákona ze dne 23. dubna 1964 občanský zákoník, ztratí nárok na uplatnění záruky v případě nenahlášení reklamace do 7 dnů.
3. Reklamaci můžete nahlásit mj. v místě zakoupení výrobku, v záručním servisu nebo písemně na adresu: DEDRA EXIM Sp. z o.o., ul. 3 Maja 8, 05-800 Pruszków.
4. Reklamaci můžete nahlásit prostřednictvím formuláře dostupného na stránkách www.dedra.pl. („Formulář pro nahlášení reklamace“).
5. Adresy záručních servisů v jednotlivých státech jsou dostupné na stránkách www.dedra.pl. Pokud v daném státě není uveden servis, reklamační formulář zašlete na adresu: DEDRA EXIM Sp. z o.o., ul. 3 Maja 8, 05-800 Pruszków (Polska).
6. Z bezpečnostních důvodů je zakázáno používat vadný výrobek.
7. Upozornění!!! Používání vadného výrobku ohrožuje zdraví a život uživatele.
8. Povinnosti vyplývající ze záruky budou splněny do 14 pracovních dnů, počítáno ode dne doručení reklamovaného výrobku.
9. Vadný výrobek před odevzdáním do servisu vyčistěte. Reklamovaný výrobek důkladně zabezpečte proti poškození při přepravě (doporučuje se předat reklamovaný výrobek v originálním obalu).
10. Záruční doba se prodlužuje o dobu, během níž uživatel z důvodu vady výrobku, na kterou se vztahuje záruka, nemohl výrobek používat.

Záruka nevylučuje, neomezuje ani nepozastavuje nároky uživatele vyplývající z ručení za vady prodané věci.

V souladu s čl. 13 odst. 1 a 2 nařízení Evropského parlamentu a Rady (EU) 2016/679 ze dne 27. dubna 2016 o ochraně fyzických osob v souvislosti se zpracováním osobních údajů a o volném pohybu těchto údajů a o zrušení směrnice 95/46/ES Vás informujeme, že:

1. Správcem vašich osobních údajů uvedených ve formuláři je DEDRA-EXIM sp. z o.o. se sídlem v Pruszkowie, ul. 3 Maja 8, 05-800 Pruszków (dále jen: „Správce“).
2. Vaše údaje budou zpracovávány pouze pro účely provedení reklamačního řízení zařízení podle čl. 6 odst. 1 písm. b) obecného nařízení o ochraně osobních údajů (dále jen: „GDPR“) Poskytnutí údajů je dobrovolné, ale nezbytné k provedení reklamačního řízení.
3. Vaše údaje budou zpracovávány po dobu posouzení provedení reklamačního řízení a pro účely archivace v případě potřeby obrany proti eventuálním nárokům vůči Správci, nejdéle však do okamžiku jejich promlčení.
4. Vaše údaje mohou být zpřístupněny pouze subjektům, které zpracovávají údaje pro Správce na základě písemné smlouvy o pověření zpracováním osobních údajů, poskytujícím mj. technický servis, hosting nebo údržbu webových stránek, IT servis, kurýrní služby. Dodavatelé Správce jsou

povinni zajistit ochranu údajů a splnit požadavky platného zákona souvisejícího s ochranou osobních údajů a nesmí využívat svěřené osobní údaje pro jiné účely než ty, které jsou uvedeny ve smlouvě se Správcem.
5. Vaše údaje nebudou zpracovávány automatizovaným způsobem, včetně profilování, a nebudou předávány do třetí země / mezinárodní organizaci.
6. Máte právo na přístup ke svým údajům a právo na jejich opravu, výmaz, omezení zpracování, právo na přenositelnost údajů, právo kdykoli vznést námitku.
7. Ve všech záležitostech souvisejících se zpracováním vašich osobních údajů Správcem nás můžete kontaktovat na e-mailové adrese: daneosobowe@dedra.pl.
8. Máte právo podat stížnost u úřadu příslušného pro ochranu osobních údajů.

SK Obsah

1. Fotografie a obrázky
2. Popis zariadenia
3. Určenie zariadenia
4. Obmedzenia používania
5. Technické údaje
6. Príprava na prácu
7. Pripojenie k sieti
8. Zapnutie zariadenia
9. Používanie zariadenia
10. Priebežná údržba
11. Náhradné diely a príslušenstvo
12. Samostatné odstraňovanie porúch
13. Súčasti výrobku
14. Informácie pre užívateľov týkajúca sa likvidácii elektrických a elektronických zariadení
15. Záručný list

Preklad originálneho návodu

Vyhlásenie o zhode bolo pripojené k návodu ako samostatný dokument. Ak dané vyhlásenie o zhode chýba, je potrebné kontaktovať spoločnosť Dedra Exim Sp. z o.o.
Všeobecné pokyny pre bezpečnosť boli pripojené k návodu ako samostatná brožúra.

UPOZORNENIE. **Prečítajte si všetky upozornenia označené symbolom a všetky pokyny.**

Nedodržanie nasledujúcich bezpečnostných upozornení a bezpečnostných pokynov môže spôsobiť zásah elektrickým prúdom, požiar, alebo vážne poranenie.

Zachovajte všetky upozornenia a návod pre budúce použitie.

2. Popis zariadenia

1. Pracovný stôl s mierkou 2. Bezpečnostný kryt a proti odfŕkaniu, 3. Lišta obkladačky, 4. Nádrž chladiacej vody 5. Nastavovač uhla sklonu stola 6. Vypínač, 7. Napájací kábel 8. Vodidlo na rezanie dlaždíc pozdĺž uhlopriečky,

3. Určenie zariadenia

Rezací stroj s diamantovým kotúčom pre rezanie malých a stredných keramických dlaždíc je určený pre prácu na mokro s použitím vody. Vďaka tomu sa počas prevádzky výrazne znižuje rozptýlenie prachu vznikajúceho počas práce. Stroj umožňuje vykonávať základné operácie rezania keramických dlaždíc, ktoré sú podrobne popísané v ďalšej časti návodu.
Zariadenie je určené na používanie pri rekonštrukčno-stavebných prácach, v dielňach a v servisoch, pri amatérskych prácach, pričom musia byť dodržiavané podmienky používania a prípustné prevádzkové podmienky, ktoré sú uvedené v užívateľskej príručke.

4. Obmedzenia používania

Zariadenie sa môže používať iba v súlade s nižšie umiestnenými „Prípustnými pracovnými podmienkami" uvedenými nižšie".
Rezačka na keramickék dlaždice sa môžu používať iba v aj s kotúčmi, ktoré sú opísané v 11. bode príručky. Konštrukcia a vykonanie rezačky nie je prispôsobené na profesionálne používania. Rezačka je určená pre domácich majstrov a na domáce používanie.
Taktiež je zakázané montovanie kotúčových určených na rezanie iných materiálov (kovy, drevo, sadrokartónové panely a pod. Nesmú sa rezať iné materiály, ktoré nie sú keramickými dlaždicami.
Neoprávnené a samostatné zmeny v mechanickej a elektrickej konštrukcii, všetky úpravy, činnosti údržby, ktoré nie sú opísané v návode na obsluhu, budú považované za nezákonné a spôsobia okamžitú stratu záručných práv a vyhlásenie o zhode už nebude platné.
Použitie v rozpore s účelom, alebo v nezhodne s návodom na použitie, bude mať za následok okamžitú stratu záručných práv.

Prípustné pracovné podmienky
Režim práce S2 30 min.
Stroj môže byť používaný výlučne v uzavretých miestnostiach s príslušne fungujúcim vetraním.

5. Technické údaje

Model	**DED7701**
Elektrický motor	Jednofazovy
Napätie [V]	230
Frekvencia [Hz]	50
Menovitý prikon motora [W]	650
Uhlova rýchlosť [min^{-1}]	2950
Rýchlosť	13,5
Objem nádrže na vodu [L]	1,75
Priemer diamantovej kotúčovej píly [mm]	180
Minimálna šírka priemerového venca. [mm]	2,2
Priemer otvoru pre disk [mm]	22,2
Trieda ochrany	IP20
Max. Hrúbka rezu materiálu [mm]	35
Rozmery pracovného stola [mm]	400x420
Emisie hluku:	
Uroven tlaku zvuku L_{pA} [dB (A)]	91,8
Neistota merania K_{pA} [dB (A)]	3
Uroven tlaku zvuku L_{WA} [dB (A)]	104,8
Neistota merania K_{wA} [dB (A)]	3
Max. Hrúbka rezaného materiálu [mm]	25

Informácie o hlučnosti

Emisia hluku bola stanovená v súlade s EN 61029-1, hodnoty sú uvedené v tabuľke vyššie.

POZOR **Hluk môže spôsobiť poškodenie sluchu, a preto počas práce vždy používajte ochranné prostriedky na uši!**

Deklarovaná celková hodnota hluku bola meraná v súlade so štandardnou skúšobnou metódou a môže byť použitá na porovnanie jedného zariadenia z druhým. Uvedená úroveň hluku môže byť tiež použitá na predbežné posúdenie vystavenia na hluk.
Úroveň hluku sa počas skutočného používania zariadenia môže líšiť od deklarovaných hodnôt, v závislosti na spôsobe používania pracovných nástrojov, najmä od typu spracovaného výrobku a od potreby určenia opatrení zameraných na ochranu operátora. Pre presné posúdenie vystavenia v reálnych podmienkach používania, je potrebné pamätať o všetkých častiach prevádzkového cyklu, vrátane času, keď je zariadenie celkom vypnutý, alebo ak je zapnuté, ale nie je používané.

6. Príprava na prácu

POZOR **Všetky činnosti musia byť vykonávané len vtedy, keď je zástrčka vytiahnutá zo zásuvky.**

Stroj musí byť postavený na plochom, rovnom povrchu na dobre osvetlenom mieste. V podstavci stroja sú 4 otvory určené na upevnenie gumových pätiek, ktoré uľahčujú postavenie stroja na podklade. Stroj musí byť postavený tak, aby sa počas práce neprevrátil

POZOR **Ďalej opísané prípravné činnosti sa musia vykonávať s nezapojenou**
(vytiahnutou) zástrčkou

Pred spustením
Skontrolujte, či nie sú pohyblivé prvky a kryt pracovného nástroja poškodené.

POZOR **Neodstraňujte kryt pracovného nástroja. Práca s demontovanými prvkami zodpovednými za bezpečnosť práce je prísne zakázaná.**

Otáčaním disku sa uistite, že pohonný systém nie je zablokovaný a že kotúč nie je v kontakte so žiadnou časťou stola.
Skontrolujte, či je kotúč v poriadku (bez známok prasklín alebo iných poškodení) a či nie je uvoľnený v držiaku. V prípade potreby ich dotiahnite.
Nainštalujte držiak horného krytu tak, aby bol presne v rovine otáčania diamantové kotúčové píly. V prípade potreby povoľte dve upevňovacie skrutky, upravte polohu držiaka a následne utiahnite skrutky.
Kryt kotúčové píly (obr. A.2) umiestnite tak, aby sa spodné hrany krytu nachádzali niekoľko milimetrov nad čelom rezanej dlaždice. Naplňte nádrž chladiacou vodou. Pozri FOT. A. Po naplnení nádrže ukazuje hladina vody maximálnu hladinu.

7. Pripojenie k sieti

Pred pripojením zariadenia k zdroju napájania sa uistite, že napájacie napätie zodpovedá hodnote uvedenej na typovom štítku.
Inštalácia elektrického napájania by mala byť vykonaná v súlade so základnými požiadavkami na elektrické inštalácie a mala by spĺňať požiadavky bezpečného používania. Parametre minimálneho prierezu napájacieho kábla a menovitej hodnoty poistky v závislosti od výkonu zariadenia sú uvedené v nasledujúcej tabuľke:

Výkon zariadenia [W]	Minimálny prierez vodiča [mm2]	Minimálna hodnota ističa typu C [A]
<700	0,75	6

Inštaláciu by mal vykonať kvalifikovaný elektrikár. Pri použití predlžovacích káblov skontrolujte, či nie je prierez vodiča menší ako je požadované (pozri tabuľku). Elektrický kábel umiestnite tak, aby počas prevádzky nebol vystavený prípadnému poškodeniu. Nepoužívajte poškodené predlžovacie káble. Pravidelne kontrolujte technický stav napájacieho kábla. Neťahajte za sieťový kábel.

8. Zapnutie zariadenia

POZOR **Skôr, než zapnete zariadenie, tak určite musíte vykonať činnosti popísané v kapitole „Príprava na prácu".**

POZOR **Pripojte zariadenie k zásuvke s ochranným kolíkom chráneným prúdovým chráničom so spínacím prúdom nepresahujúcim 30 mA.**

Na zapínanie a vypínanie píly slúži jednotka vypínača, ktorá je umiestnená pod stolom píly (pozri obr. A). Ak chcete pílu spustiť, použite tlačidlo I, ak ju chcete vypnúť, použite tlačidlo 0.
Kryt kotúčovej píly musí byť nastavený skoro vodorovne k povrchu stolu, ale tak, aby dolná hrana pohyblivej časti bola jemne opretá na stole.

9. Používanie zariadenia

⚠ POZOR **Zariadenie sa nesmie používať bez krytu!**
Počas práce sa nesmie nikto nachádzať v rovine rezania!

Montáž vodiacej lišty
Povoľte svorkové skrutky (obr. G.18) a súbežnú lištu (obr. G.13) nastavte na požadovaný rozmer. Mierka umiestnená na oboch stranách plochy pracovného stola (obr. G.2) uľahčuje túto úlohu . Zablokujte prítlačné skrutky (obr. G.18)
Po spustení jemným pohybom prisuňte obkladačku ku kotúču (neudierajte o točiaci sa kotúč). Počas rezania obkladačku pritláčajte malou silou. Jej hodnotu volíme tak, aby diamantový rezací kotúč len v malej miere zmenšoval svoju otáčkovú rýchlosť vo vzťahu k chodu stroja bez zaťaženia. Pravou rukou veďte obkladačku pozdĺž súbežnej lišty. Palcami oboch rúk posúvajte obkladačku za jej okraj. OBR. B. Pravidelne dopĺňajte straty chladiacej vody.
Orezávanie dlaždíc pod uhlom 45 stupňov
Povoľte 2 svorkové skrutky (G.35) nakloňte pracovný stôl – na mierke nastavovača uhla sklonu stola nastavte hodnotu 45 stupňov, ako je to znázornené na OBR. C. Obe svorkové skrutky dotiahnite. Súbežnú lištu priblížte asi na 2 mm k rezaciemu kotúču. Zablokujte svorkové skrutky Položte obrábanú obkladačku lícom k stolu. Skontrolujte, či kotúč nebude rezať líc obkladačky. V prípade potreby zopakujte nastavovacie činnosti súbežnej lišty.
Správna poloha rúk je znázornená na OBR. C.
Pravou rukou posúvame obkladačku smerom ku kotúčovej píle, naproti tomu ľavou rukou držíme obkladačku na súbežnej lište. V závislosti na potrebách nastavovača uhla môžeme nastavovať rôzne hodnoty uhlov a príslušne obrábať okraje obkladačiek. Pred obrábaním obkladačiek, ktoré budú umiestnené na stene Vám radíme vykonať niekoľko pokusov rezania. Pozor: v prípade fázovania okrajov tenkých obkladačiek – napriek správnemu nastaveniu lišty diamantový kotúč bude rezať líc obkladačky. Vtedy je treba obkladačku viesť rukami udržiavaním trošku nad lištou.
Rezanie štvorcových obkladačiek pozdĺž uhlopriečky
Stroj na rezanie keramických obkladačiek môže rezať obkladačky pozdĺž uhlopriečky. Na tento účel je treba použiť polohovadlo na rezanie obkladačiek pozdĺž uhlopriečky Stroj na rezanie keramických obkladačiek môže rezať obkladačky pozdĺž uhlopriečky. Na tento účel je treba použiť polohovadlo na rezanie obkladačiek pozdĺž uhlopriečky.
Stôl postavte do „zvislej" polohy, povoľte svorky súbežnej lišty. Nasaďte polohovadlo jeho opretím o bok súbežnej lišty, vsuňte obkladačku, ako je to znázornené na OBR. D. Súpravou zloženou s obkladačky polohovadla a súbežnej lišty pohybujte takým spôsobom, aby roh obkladačky sa nachádzal pri diamantovom venci kotúča. Na oboch mierkach pracovného stola musí súbežná lišta ukazovať rovnaké hodnoty. V opačnom prípade sa rezanie neukončí na protiľahlom rohu obkladačky. Uvedenú operáciu je možné vykonávať len na malých obkladačkách.

10. Priebežná údržba

⚠ POZOR **Všetky údržbové činnosti musia byť vykonávané len vtedy, keď je zástrčka vytiahnutá zo zásuvky.**

⚠ POZOR **Priebežné obslužné činnosti vykonávajte iba keď je zástrčka odpojená od el. siete.**

Pred každým spustením overte technický stav kotúča. Skontrolujte či sa na povrchu nenachádzajú
škrabance svedčiace o prasknutí kotúčovej píly. Po ukončení práce dôkladne očistite a vypláchnite komoru
kotúčovej píly, odstráňte usadeniny./ Za účelom demontáže dolného krytu (obr. G.24) je treba odskrutkovať
dve skrutky (obr. G.26), vtedy získame jednoduchší prístup ku kotúčovej píle
Vzhľadom na prítomnosť vody - silne korózneho činiteľa, kovové prvky stroje chráňte pred koróziou
všeobecne známymi metódami. Vždy po skončení práce a po opláchnutí, stroj poutierajte do sucha.
Pravidelne mažte strojovým olejom (napr. WD-40) všetky pohyblivé diely.

Upevnenie, výmena pílového kotúča

⚠ POZOR **Pred vložením alebo zložením kotúča sa vždy uistite, že je zariadenie vypnuté! Na zakladanie a skladanie kotúča používajte pripojený kľúč.**

Postup výmeny pílového kotúča:
1. Vyberte nádobu chladiacej vody
2. Demontujte kryty (obr. G.7) a (obr. G.24)
3. Plochým kľúčom 8 zablokujte hriadeľ motora, (FOT.E) a kľúčom 19 odskrutkujte pritláčaciu maticu (obr. G.23)
4. Zosuňte pritláčací krúžok, odstráňte opotrebovanú kotúčovú pílu.
5. Pri montáži kotúčovej píly postupujte adekvátne, v opačnom poradí.
6. Po nasadení nového kotúča zverifikujte technický stav, môže vyžadovať nastavenie nosníka horného krytu. Postup je opísaný v bode 6. užívateľskej príručky.
Výmenu kotúča vždy využite na dôkladné očistenie vane a komory kotúča.

Skladovanie
Ak sa zariadenie nepoužíva, uchovávajte ho mimo dosahu detí.

11. Náhradné diely a príslušenstvo

Ak si chcete kúpiť náhradné diely a príslušenstvo, tak sa prosím obráťte na servis Dedra Exim. Kontaktné údaje nájdete na 1. strane tohto návodu.
Pri objednávaní náhradných dielov uveďte prosím sériové číslo nachádzajúce sa na typovom štítku spolu s číslom dielu z montážneho výkresu.
Počas trvania záruky sa oprava vykonáva na základe podmienok uvedených v záručnom liste. Reklamovaný produkt odovzdajte na opravu v mieste nákupu (predávajúci je povinný prijať reklamovaný produkt), odošlite do najbližšieho servisného strediska k miestu bydliska (zoznam servisov nájdete na stránkach www.dedra.pl), alebo odošlite do centrálneho servisu Dedra Exim. Prosím, aby ste priložili vyplnený záručný list. Po skončení záručnej doby opravy vykonáva centrálny servis. Poškodený produkt musí byť odoslaný do servisu (náklady na dodanie hradí používateľ).

12. Samostatné odstraňovanie porúch

⚠ POZOR **Pred začatím samostatného odstránenia porúch, odpojte zariadenie od zdroja napájania.**

Problém	Príčina	Riešenie
Stroj nefunguje	Napájací kábel je zle pripojený, alebo je poškodený.	Zástrčku zasuňte hlbšie do zásuvky, skontrolujte napájací kábel.
	V el. zásuvke nie je el. napätie.	Skontrolujte napätie v zásuvke, či sa neaktivoval istič.
	Aktivovala sa teplotná poistka motora, pretože sa motor prehrial.	Počkajte niekoľko minút, aby motor vychladol.
	Poškodený vypínač.	Vymeňte vypínač na nový
	Motor nemá výkon, ťažko sa uvádza do pohybu	ihneď odpojte stroj zo siete, Je cítiť smrad spálenej izolácie, Zariadenie odovzdajte do servisu
Stroj sa ťažko pohybuje	Kotúč sa zdeformovala v dôsledku nesprávneho používania	Vymeňte kotúčovú
	Spúšťací kondenzátor je poškodený	Zariadenie odovzdajte do servisu
	Poškodené ložisko v motore	Zariadenie odovzdajte do servisu

13. Súčasti výrobku

1. Stroj na rezanie keramických dlaždíc 2. Vodiaca lišta dlaždice 3. Gumené nožičky 4. Vodidlo na priečneho a pozdĺžneho rezania 5. Diamantový pílový kotúč 6. Bezpečnostný kryt

14. Informácie pre užívateľov k likvidácii elektrických alebo elektronických zariadení

(platí pre domácnosti)



Symbol uvedený na výrobkoch alebo v sprievodnej dokumentácii označuje, že chybné elektrické alebo elektronické zariadenia sa nesmú likvidovať spolu s domovým odpadom. Ak potrebujete zlikvidovať, opätovne použiť alebo zhodnotiť komponenty, správne je odovzdať ich na špecializovanom zbernom mieste, kde ich prijmú bezplatne. Informácie o umiestnení zberných miest pre použité zariadenia poskytujú miestne orgány, napr. na svojich webových stránkach.
Správnou likvidáciou zariadenia je možné šetriť cenné zdroje a zabrániť negatívnym vplyvom na zdravie a životné prostredie v dôsledku možnej prítomnosti nebezpečných látok, zmesí a komponentov v zariadení.
Za nesprávnu likvidáciu odpadu hrozia sankcie podľa príslušných miestnych predpisov.
Používatelia v krajinách EÚ: Ak potrebujete zlikvidovať elektrické alebo elektronické zariadenie, obráťte sa na najbližšie predajné miesto alebo na svojho dodávateľa, ktorý vám poskytne ďalšie informácie.
Likvidácia v krajinách mimo Európskej únie: Tento symbol sa vzťahuje len na krajiny Európskej únie. Ak chcete tento výrobok zlikvidovať, obráťte sa na miestne úrady alebo predajcu, ktorý vám poskytne informácie o správnom spôsobe likvidácie.

Záručný list

na

[Rezačka keramických obkladačiek]

Katalógové č :DED7701 Číslo šarže: .....

(ďalej len Výrobok)

Dátum nákupu výrobku: .....

Pečiatka predajcu

Dátum a podpis predajcu: .....

Vyhlásenie Užívateľa:

Potvrdzujem, že som bol oboznámený so záručnými podmienkami, ako aj s následkami nedodržiavania pokynov a odporúčaní, ktoré sú uvedené v užívateľskej príručke a v záručnom liste. Záručné podmienky sú mi známe, čo potvrdzujem vlastnoručným podpisom:

....

dátum a miesto podpis Užívateľa

I. Zodpovednosť za Výrobok

1. Ručiteľ - spoločnosť „DEDRA EXIM sp. z o.o.“ sídliaca v meste: Pruszków, na adrese: ul. 3 Maja 8, 05-800 Pruszków, Poľsko, zapísaná do obchodného registra pod číslom KRS 0000062517 vedenom oblastným súdom pre hlavné mesto Varšava vo Varšave, 14. ekonomické oddelenie Štátneho súdneho registra, IČ DPH: PL 5270204933, základné imanie: 100 980,00 PLN.
2. Podľa podmienok stanovených týmto záručným listom Ručiteľ udeľuje záruku na Výrobok, pochádzajúci z distribúcie Ručiteľa.
3. Zodpovednosť na základe záruky sa vzťahuje iba na chyby, ktoré vznikli následkom príčin nachádzajúcich sa vo Výrobku v momente jeho vydania Užívateľovi.
4. Na základe záruky Užívateľ získava právo na bezplatnú opravu výrobku, ak sa chyba objaví počas trvania záručnej lehoty. Spôsob opravy Výrobku (metóda vykonania opravy) závisí od rozhodnutia Ručiteľa. V prípade, ak Ručiteľ uzná, že Výrobok sa nedá opraviť, Ručiteľ si vyhradzuje právo vymeniť chybný prvok alebo celý Výrobok na výrobok bez chýb, právo na zníženie ceny Výrobku alebo právo na odstúpenie od dohody.
5. Voči Užívateľovi, ktorý nie je konzumentom v zmysle zákona z 23. apríla 1964 Občiansky zákonník, zodpovednosť Ručiteľa za škody vyplývajúce z tejto záruky a/alebo ktoré súvisia s jej uzatvorením a realizáciou, bez ohľadu na právny základ, je obmedzená maximálne do výšky hodnoty chybného Výrobku.

II. Záručná lehota

Prvky Výrobku na ktoré sa vzťahuje záruka	Trvanie záručnej ochrany
Rezačka keramických obkladačiek	24 mesiacov od dňa nákupu Výrobku, ktorý je uvedený v tomto záručnom liste

III. Podmienky využitia záruky

1. Užívateľ je povinný predstaviť vyplnený Záručný list výrobku, ako aj náležitý doklad o nákupe Výrobku, napr. predstavením pokladničného bloku, faktúry ap. Aby reklamačný proces prebiehal efektívne odporúčame, aby Užívateľ spolu s reklamovaným výrobkom doručil všetky prvky vymenované v kapitole užívateľskej príručky výrobku „Diely a časti“.
2. Užívateľ je povinný dodržiavať pokyny a odporúčania uvedené v užívateľskej príručke a v záručnom liste.
3.Záruka platí iba na území Poľskej republiky a členských štátov EÚ.
4. Záruka sa nevzťahuje na chyby, ktoré vznikli (predovšetkým) následkom:
a. Nedodržania podmienok určených v užívateľskej príručke, predovšetkým podmienok správneho používania, prevádzky, údržby a čistenia
b. Použitia na čistenie alebo na údržbu nevhodných prípravkov, nezhodne s užívateľskou príručkou;
c. Nevhodného uchovávania a prepravy výrobku;
d. Vykonania neautorizovaných zmien a/alebo iných zásahov do výrobku, na ktoré výrobca nevyjadril súhlas;
e. Použitím vo výrobku/s výrobkom nevhodných prevádzkových materiálov, nezhodne s užívateľskou príručkou.
5. Užívateľ, ktorý nie je konzumentom v zmysle zákona z 23. apríla 1964 Občiansky zákonník, stráca záručné práva na výrobok, v ktorom:
- sériové čísla, označenia dátumov a výrobné štítky boli odstránené, zmenené alebo poškodené;
- boli poškodené plomby alebo sú na nich viditeľné stopy manipulácie.
6. Pozor! Činnosti súvisiace s každodennou obsluhou výrobku, vyplývajúce medzi iným z užívateľskej príručky, Užívateľ vykonáva vlastnými silami a na vlastné náklady.

IV. Reklamačná procedúra

1. V prípade, ak Užívateľ objaví, že Výrobok nefunguje správne, ešte pred zložením reklamácie je povinný uistiť sa, či boli náležite vykonané všetky stanovené činnosti, predovšetkým tie uvedené v užívateľskej príručke.
2. Reklamácia musí byť podaná bezodkladne, najlepšie v priebehu 7 dní od dňa, v ktorom sa prejavila (objavila) chyba Výrobku. Užívateľ, ktorý nie je konzumentom v zmysle zákona z 23. apríla 1964 Občiansky zákonník, stráca práva vyplývajúce z tejto záruky v prípade, ak reklamáciu nepodá v priebehu 7 dní od dňa, v ktorom sa prejavila (objavila) chyba Výrobku.
3. Reklamáciu môžete podať medzi inými na mieste, v ktorom ste výrobok kúpili, v záručnom servise alebo poštou na adresu: DEDRA EXIM sp. z o.o., ul. 3 Maja 8, 05-800 Pruszków, Poľsko.
4. Užívateľ môže podať reklamáciu prostredníctvom formulára, ktorý je dostupný na webovej stránke www.dedra.pl. („Formulár podania reklamácie na základe udelenej záruky”).
5. Adresy záručných servisov v jednotlivých štátoch sú zverejnené na webovej stránke www.dedra.pl. V prípade, ak v danom štáte sa nenachádza záručný servis, odporúčame reklamovaný výrobok doručiť na adresu: DEDRA EXIM sp. z o.o. ul. 3 Maja 8, 05-800 Pruszków, Poľsko.
6. Vzhľadom na bezpečnosť Užívateľa, nefunkčný (chybný) výrobok sa v žiadnom prípade nesmie používať.
7. Pozor!!! Používanie nefunkčného (chybného) výrobku je nebezpečné pre zdravie a život Užívateľov.
8. Povinnosti vyplývajúce z udelenej záruke budú vyplnené v lehote 14 pracovných dní počítajúc od dňa doručenia reklamovaného Výrobku Užívateľom.
9. Pred zaslaním reklamácie odporúčame reklamovaný Výrobok náležite očistiť. Odporúčame reklamovaný Výrobok dôkladne zabezpečiť pre prípadným poškodeniami počas prepravy (reklamovaný Výrobok odporúčame doručiť v originálnom obale).
10. Záručná lehota sa predlžuje o čas, počas ktorého Užívateľ následkom chyby (nefunkčnosti) výrobku, na ktorú sa vzťahovala záruka, nemohol Výrobok používať.
Záruka nevylučuje, neobmedzuje a ani nepozastavuje právo Užívateľa (kupujúceho) na základe príslušných predpisov o ručení za chyby predanej veci.

V súlade s článkom 13 ods. 1 a 2 nariadenia Európskeho parlamentu a Rady (EÚ) 2016/679 z 27. apríla 2016 o ochrane fyzických osôb pri spracúvaní osobných údajov a o voľnom pohybe takýchto údajov, ktorým sa zrušuje smernica 95/46/ES, vás informujeme

1. Správcom vašich osobných údajov, ktoré ste uviedli vo formulári, je spoločnosť „DEDRA-EXIM Sp. z o.o.“ so sídlom v meste Pruszków na adrese: ul. 3 Maja 8, 05-800 Pruszków, Poľsko (ďalej len: „Správca”).
2. Vaše osobné údaje budú spracúvané výhradne s cieľom realizácie záručnej procedúry zariadenia, a to v súlade s článkom 6 ods. 1 písmeno b) všeobecného nariadenia o ochrane údajov (ďalej len: „GDPR“). Uvedenie osobných údajov je dobrovoľné, avšak nevyhnutné na realizáciu záručnej procedúry.
3. Vaše osobné údaje budú spracúvané počas posudzovania a realizácie záručnej procedúry, ako aj na archívne účely v prípade potreby obhajoby pred prípadnými nárokmi a požiadavkami voči Správcovi, avšak nie dlhšie až do momentu premlčania týchto nárokov a požiadaviek.
4. Vaše údaje môžu byť zverejnené výhradne len tým subjektom, ktoré spracúvajú tieto údaje v mene a pre Správcu, a to na základe písomnej dohody o zverení spracúvania osobných údajov, tzn. firmy, ktoré okrem iného poskytujú technický servis, hostingové služby alebo služby obsluhy webových stránok, IT obsluhy, ako aj kuriérskym firmám. Dodávatelia Správcu sú povinní zaručiť zabezpečenie údajov a splniť požiadavky platnej legislatívy ohľadne ochrany osobných údajov, a zverené osobnú údaje nesmú byť používané na iné účely než tie, ktoré stanovuje dohoda uzatvorená so Správcom.
5. Vaše údaje nebudú spracúvané automatickým spôsobom, vrátane rôznych foriem profilovania, ani nebudú odovzdané do tretieho štátu/medzinárodnej organizácii.
6. Máte právo na prístup k vašim osobným údajom, ako aj právo na ich opravenie, doplnenie, odstránenie, obmedzenie spracúvania, prenesenie údajov, podanie námietky, a to v ľubovoľnej chvíli.
7. Vo všetkých záležitostiach, ktoré súvisia so spracúvaním vašich osobných údajov Správcom, môžete sa na Správcu obrátiť písomne na e-mailovú adresu: daneosobowe@dedra.pl.
8. Máte právo podať sťažnosť príslušnému dozornému orgánu, ktorý zodpovedá za dohľad nad ochranou osobných údajov

LT Turinys

1. Nuotraukos ir piešiniai
2. Prietaiso aprašas
3. Prietaiso paskirtis
4. Naudojimo apribojimai
5. Techniniai duomenys
6. Paruošimas darbui
7. Jungimas į tinklą
8. Prietaiso įjungimas
9. Prietaiso naudojimas
10. Einamieji naudojimo veiksmai
11. Atsarginės dalys ir reikmenys
12. Savarankiškas defektų pašalinimas
13. Produkto sudedamosios dalys
14. Informacija naudotojams apie elektros ir elektronikos prietaisų pašalinimą
15. Garantijos lapas

Originalios instrukcijos vertima

Atitikties deklaracija buvo pridėta prie instrukcijos kaip atskiras dokumentas. Atveju, kai nebus atitikties deklaracijos reikia susisiekti su Dedra Exim Sp. z o.o. Bendrosios saugumo sąlygos buvo pridėtos prie instrukcijos kaip atskira brošiūra.

ĮSPĖJIMAS Perskaityti visus įspėjimus pažymėtus simboliu ir visas instrukcijas. Žemiau pateiktų įspėjimų ir saugos nurodymų nesilaikymas, gali būti elektros srovės smūgio, gaisro ar sunkių sužalojimų priežastimi.

Išsaugoti visus įspėjimus ir instrukcijas ateičiai.

2. Prietaiso aprašas

1. darbo stalas 2. saugumo priedanga, nuo apsitaškymo, 3. plytelės kreipiančioji 4. aušinimo vandens talpa 5. stalo kampo reguliatorius 6. prietaiso įjungiklis 7. maitinimo laidas, 8. kampinio pjovimo padėties nustatymo įrenginys

3. Prietaiso paskirtis

Pjovimo mašina su deimantiniu disku, skirta mažų ir vidutinių plytelių pjovimui, pritaikyta darbui šlapiai panaudojant vandenį. Dėka to darbo metu ženkliai buvo apribotas dulkių, atsiradusių darbo metu sklidimas. Mašinos dėka galima atlikti pagrindines keraminių plytelių pjovimo procesus, kurie detaliau yra aprašyti tolimesnėje šios instrukcijos dalyje.
Leidžiama naudoti įrenginį remonto ir statybos darbuose, remonto servisuose, mėgėjiškuose darbuose, jei yra laikomasi naudojimo sąlygų ir leistinų darbo sąlygų, nurodytų Naudojimo instrukcijoje.

4. Naudojimo apribojimai

Prietaisas gali būti naudojamas vien tik pagal pateiktas "Priimtinas darbo sąlygas”.
Keraminių plytelių pjovimo staklės gali būti naudojamos pagal žemiau diskais, aprašytais instrucijos 11 punkte. Projektuojant pjovimo staklių konstrukciją ir sandarą, nebuvo numatyta, kad prietaisas bus naudojamas profesionaliai. Pjovimo staklės yra skirtos tik mėgėjiškam naudojimui.
Draudžiama montuoti pjovimo diskus skirtus kitų medžiagų pjovimui (metalo, keramikos, gipskartono plokščių ir pan.). Taip pat draudžiama pjauti medžiagas, kurios nėra keraminės plytelės.Savaiminiai pakeitimai mechaninei ir elektros statyboje, visi modifikavimai, naudojimo veiksmai, neaprašyti instrukcijoje bus traktuojami kaip neteisėti ir priveda prie staigaus garantijos teisės praradimo, o atitikties garantija praras galiojimą.

Naudojimas ne pagal naudojimo instrukcijos nuorodas ir paskirtį prives prie staigaus garantijos teisės praradimo.

Priimtinos darbo sąlygos
Darbo režimas S2 30 min
Prietaisą galima naudoti tiktai uždaromose patalpose su tinkamai veikiančia ventiliacija

5. Techniniai duomenys

Model	DED7701
Elektrinis variklis	vienfazis
Įtampa [V]	230
Dažnis [Hz]	50
Variklio vardine galia [W]	650
Sukimosi greiti [min^{-1}]	2950
Svoris [kg]	13,5
Vandens talpos talpa [L]	1,75
Deimantinio diskinio pjuklo skersmuo [mm]	180
Minimalus deim. vainiko plotis. [mm]	2,2
Disko angos skersmuo [mm]	22,2
Apsaugos klasė	IP20
Maks. pjaunamos medžiagos storis [mm]	35
Darbastalio matmenys [mm]	400x420
Triukšmo emisija:	
Garso slėgio L_{pA} [dB (A)]	91,8
matavimo netikslumasK_{pA} [dB (A)]	3
Garso stiprumo lygis L_{WA} [dB (A)]	104,8
matavimo netikslumasK_{wA} [dB (A)]	3
Maks. pjaunamos medžiagos storis [mm]	25

Informacija apie triukšmą

Triukšmo sklidimas buvo nustatytas pagal EN 61029-1, vertės pateikiamos aukščiau lentelėje.

DĖMESIO **Triukšmas gali privesti prie klausos pažeidimo, darbo metu visada reikia naudoti klausos apsaugos priemones!**

Triukšmas gali privesti prie klausos pažeidimo, darbo metu visada reikia naudoti klausos apsaugos priemones!
Deklaruojama bendra vertė: triukšmo buvo sumatuota pagal standartinę matavimo metodą ir gali būti panaudojama vieno su kitu įtaisu palyginimui. Pateiktas triukšmo palyginimas gali būti panaudojimas pirminei triukšmo grėsmės vertinimui.
Virpesių triukšmo lygis realaus įtaiso naudojimo metu, gali skirtis nuo deklaruojamų verčių, priklausomai nuo darbinių įrankių panaudojimo būdo, ypatingai nuo naudojamo įrankio rūšies, o taip pat nuo priemonių, saugančių operatorių nustatymo būtinumo. Kad tiksliai nustatyti grėsmę realiose naudojimo sąlygose, reikia atsižvelgti į visas operacinio ciklo dalis, į kurias taip pat įeina laikotarpiai, kuomet įtaisas yra išjungtas arba įjungtas, bet nėra naudojamas darbui.

6. Paruošimas darbui

DĖMESIO **Aprašyti žemiau nurodyti veiksmus reikia atlikti išėmus iš lizdo kištuką.**

Prietaisas turi stovėti ant plokščio, lygaus paviršiaus, gerai apšviečiamoje vietoje. Gręžtuvas turi stovėti ant stabilaus, lygaus paviršiaus gerai apšviestoje vietoje. Turi būti taip pastatytas, kad darbo metu jis negalėtų apsiversti.

DĖMESIO **Aukščiau aprašyti paruošimo veiksmai turi būti atliekami ištraukus kištuką iš rozetės.**

Prieš paleidimą:
patikrinti ar judantys darbinio įrankio gaubtas ir judantys elementai nėra pažeisti.

DĖMESIO **Neišmontuoti darbinio įrankio gaubto. Darbas su išmontuotais elementais, atsakingais už darbo saugumą yra griežtai draudžiamas.**

Disko sukimo metu, reikia įsitikinti ar varomoji sistema nėra užblokuota, ir ar diskas nesiliečia su kokiu nors stalo elementu.
Patikrinti ar diskas veikia tinkamai (nėra įtrūkimų žymių ar kitų pažeidimų) ir ar yra prisuktas prie laikiklio. Esant reikalui prisukti.
Viršutinio gaubto laikiklį nustatyti tokiu būdu, kad jo padėtis būtų tiksliai deimantinio disko pjūklo sukimosi plokštumoje. Esant reikalui atlaisvinti du jį tvirtinančius įlaidus ir tinkamai nustatyti laikiklį, po to prisukti įlaidus.
Diskinio pjūklo gaubtą (A2 pieš.) nustatyti tokiu būdu, kad apatinės briaunos atsirastų keli centimetrai virš pjaunamos plytelės briaunos. Pripildyti vandeniu aušinimo vandens talpyklą. Žr. nuotr. A. Pripildžius talpyklą vandens paviršius parodo maksimalų lygį.

7. Jungimas į tinklą

Prieš prietaiso prie elektros srovės prijungimo reikia įsitikinti, ar maitinimo įtampa atitinka vertėms pateiktoms prietaiso vardinėje lentelėje.
Maitinimo instaliacija turėtų būti atlikta pagal esminius reikalavimus, susijusius su elektros instaliacija ir pildyti saugaus naudojimo reikalavimus. Maitinimo laido minimalaus skersmens, o taip pat nominalios saugiklio vertės priklausomai nuo prietaiso galios yra pateikti žemiau nurodytoje lentelėje:

Prietaiso galia [W]	Minimalus laido skersmuo [mm2]	Minimali C tipo saugiklio vertė [A]
<700	0,75	6

Visas elektros instaliacijos jungtis gali įrengti tik reikiamą kvalifikaciją turintis elektrikas. Atveju, kai naudosite prailgintuvus, reikia atkreipti dėmesį, kad gyslos skersmuo nebūtų mažesnis negu reikalaujama (žr. lentelė). Elektros laidą reikia išdėstyti tokiu būdu, kad darbo metu negrėstų perpjovimas. Negalima naudoti pažeistų prailgintuvų. Periodiškai patikrinti maitinimo laido techninį stovį. Netraukti už maitinimo laido.

8. Prietaiso įjungimas

DĖMESIO **Prieš prietaiso įjungimą reikia būtinai atlikti veiksmus, aprašytus „Paruošimas darbui“ skyriuje**

DĖMESIO **Prietaisą prijunkite prie lizdo su apsauginiu kištuku, apsaugotu diferencijuotu jungikliu kurio poveikio srovė neviršija 30 mA.**

Pjūklas yra įjungiamas ir išjungiamas naudojant jungiklį, esantį žemiau pjūklo stalo (žiūr. nuotr. A). Pjūklas yra įjungimas I mygtuku, sustabdomas 0 mygtuku. Diskinio pjūklo priedanga turi būti nustatyta beveik horizontaliai stalo paviršiaus atžvilgiu, bet taip, kad jos judančiosios dalies kraštas lengvai atsiremtų į stalą.

9. Prietaiso naudojimas

Kreipiančiosios montavimas
Atpalaiduoti tvirtinimo varžtus (pav. G.18) ir lygiagrečią kreipiančiąją (pav. G.13) nustatyti į norimą padėtį. Tai palengvina skalė, esanti abejose darbo stalo pusėse (pav. G.2). Užblokuoti tvirtinimo varžtus (pav.
G.18). Įjungus, švelniu judesiu pastumti plytelę į disko pusę (nedaužyti į besisukantį diską). Pjaustymo metu plytelę stumti nestipriai. Jos vertę parenkame taip, kad deimantinis diskas tik šiek tiek sumažintų savo sukimosi greitį palyginus su tuščia eiga.
Dešine ranka versti plytelę palei lygiagrečią kreipiančiąją. Abejų rankų nykščiais stumti plytelę už jos kraštą. nuotr. B. Reguliariai papildyti aušinamą vandenį.

Plytelių pjaustymas 45 laipsnių kampu
Atpalaiduoti 2 tvirtinimo varžtus (pav. G.35), ant darbo stalo kampo reguliavimo nustatyti darbo stalo kampą 45 laipsnių, kaip yra parodyta nuotr. C. Užsukti abu tvirtinimo varžtus. Priartinti lygiagrečią kreipiančiąją apie 2 mm atstumu nuo pjaunančio disko. Užblokuoti tvirtinimo varžtus.
Padėti plytelę ant stalo gerąja puse žemyn. Patikrinti, ar diskas nepjaus gerosios plytelės pusės. Jei reikia pakartoti lygiagrečiosios kreipiančiosios reguliavimą. Teisingas plytelės laikymas rankomis yra parodytas nuotr. C. Dešine ranka stumiame plytelę į diskinio pjūklo pusę, o kairiaja ranka palaikome plytelę rie lygiagrečios kreipiančiosios. Priklausomai nuo kampo reguliatoriaus galime nustatyti kitus kampus ir atitinkamai apdirbti plytelių kraštus. Prieš plytelių, kurios bus klojamos ant sienos, apdirbimą rekomenduojame atlikti kelis bandymus. Dėmesio: frezuojant plonų plytelių kraštus, nežiūrint į teisingą kreipiančiosios nustatymą, deimantinis diskas pjaus gerąją plytelės pusę. Tokiu atveju reikia rankomis vesti plytelę palaikant ją šiek tiek virš kreipiančiosios.

Kvadratinių plytelių pjaustymas įstrižai
Plytelių pjaustymo staklės gali pjauti kvadratines plyteles įstrižai. Tam tikslui yra naudojamas pozicijos reguliatorius skirtas pjauti plyteles įstrižai.
Nustatyti stalą pozicijoje „horizontaliai“, atpalaiduoti lygiagrečios kreipiančiosios tvirtinimo elementus. Uždėti pozicijos reguliatorių atremiant jį į lygiagrečios kreipiančiosios kraštą, įstumti plytelę, kaip yra parodyta nuotr. D. Visu komplektu (t. y. plytele, pozicijos reguliatoriumi ir lygiagrečia kreipiančiąja) taip manevruoti, kad plytelės kampas atsirastų prie deimantinio pjūklo vainiko. Abejose darbo stalo skalėse lygiagreti kreipiančioji turi rodyti tas pačias vertes. Priešingu atveju pjūvis nepasibaigs kitame plytelės kampe. Aprašyta operacija gali būti atlikta tik su mažomis plytelėmis.

10. Einamieji naudojimo veiksmai

DĖMESIO **Visus naudojimo veiksmus reikia atlikti išėmus iš lizdo kištuką.**

Einamuosius aptarnavimo veiksmus galima atlikti tik tuomet, kai kištukas yra ištrauktas iš rozetės.
Prieš kiekvieną pjaustymo staklių įjungimą būtina patikrinti techninę disko būklę. Patikrinti, ar ant jo paviršiaus nėra įbrėžimų, bylojančių apie disko skilimą.
Baigus darbą, reikia kruopščiai išvalyti ir nuplauti diskinio pjūklo talpą pašalinant nešvarumus. Norint nuimti apatinę priedangą (pav. G.24), reikia atsukti du varžtus (pav. G.26), tuomet turėsime laisvą prieigą prie diskinio pjūklo.
Dėl vandens, kuris yra koroziją sukeliantis veiksnys, naudojimo plieninius elementus apsaugoti nuo korozijos įprastai naudojamais būdais. Baigus darbą, visada reikia nuplauti ir kruopščiai nusausinti stakles.
Reguliariai tepkite mašinine alyva (pvz. WD-40) visas judančias detales.diskas skyla.
Diskinio pjūklo tvirtinimas, keitimas

DĖMESIO **Prieš uždedant arba nuimant diską, visada reikia įsitikinti, kad prietaisas yra išjungtas!**

Uždedant ir nuimant diską, reikia naudoti raktą iš komplekto.
Keičiant diskinį pjūklą, reikia:
1. Išimti aušinimo vandens talpa.
2. Nuimti priedangas.
3. Raktu nr. 8 užblokuoti variklio veleną, (nuotr. E) raktu nr. 19 atsukti tvirtinimo veržlę (pav. G. 23)
4. Nuimti tvirtinimo žiedą, pašalinti sunaudotą diską.
5. Pjovimo disko montavimą reikia atlikti atvirkštine eile. Pritvirtinkite pjovimo disko korpuso dangtį.
6. Uždėjus naują diską, patikrinti techninę prietaiso būklę, gali prireikti pareguliuoti viršutinio kronšteino
padėtį. Veikimo būdas yra aprašytas Eksploatavimo instrukcijos 5 p.
Kiekvieną kartą keičiant diską, būtina kruopščiai išvalyti disko vonią ir kamarą.

Sandėliavimas
Kai prietaisas nėra naudojamas, reikia laikyti jį vaikams neprieinamoje vietoje.

11. Pakeičiamos dalys ir priedai

Kad pirkti atsargines dalis ir aksesuarus reikia susisiekti su Dedra Exim servisu. Kontaktiniai duomenys duomenys yra 1 instrukcijos puslapyje.
Atsarginių dalių užsakymo metu prašome pateikti serijos numerį, patalpintą vardinėje lentelėje, o taip pat dalies išmontavimo piešinio numerį.
Garantinio laikotarpio galiojimo metu taisymai yra atliekami pagal taisykles pateikiamas garantijos lape. Reklamuojamą produktą prašome pateikti taisymui pirkimo vietoje (pardavėjas įsipareigoja priimti reklamuojamą produktą), nusiųsti į servisą esantį arčiausią gyvenamosios vietos (servisų skaičius www.dedra.pl) arba siųsti į Dedra Exim centrinį servisą. Maloniai prašome pridėti garantinę kortelę. Pasibaigus garantijos laikotarpiui taisymus atlieka centrinis servisas. Pažeistą produktą reikia siųsti į servisą (siuntimo išlaidas padengia vartotojas).

12. Savarankiškas defektų pašalinimas

DEMESIO **Prieš pradedant savarankišką defektų pašalinimą, reikia išjungti prietaisą iš elektros maitinimo.**

Problema	Priežastis	Sprendimai
Prietaisas neveikia	Maitinimo kabelis yra blogai prijungtas ar pažeistas	Giliau įkišti kištuką į rozetę, patikrinti maitinimo laidą
	Rozetėje nėra elektros.	Patikrinkite lizdo įtampą, patikrinkite ar nesuveikė saugiklis
	Suveikė terminis variklio saugiklis dėl jo perkrovos.	Palaukti kelias minutes, kad variklis atauštų.
	Sugedęs jungiklis	Pakeiskite jungiklį nauju
	Pjūklas sunkiai pradeda veikti	Nedelsiant išjungti prietaisą iš tinklo, atiduoti prietaisą servisui
Pjūklas sunkiai pradeda veikti	Diskas buvo sulenktas dėl netinkamo naudojimo	Pakeisti diską
	Paleidimo kondensatorius yra pažeistas	Atiduoti prietaisą servisui
	Pažeistas guolis variklyje	Atiduoti prietaisą servisui

13. Produkto sudedamosios dalys

1. Keraminių plytelių pjaustimo staklės 2. Plytelių kreipiančioji 3. Guminės kojelės 4. Pozicionavimo reguliatorius pjaustymui įstrižai 5. Deimantinis diskinis pjūklas 6. Saugos priedanga

14. Informacija naudotojams apie sunaudotos įrangos utilizavimą

(taikoma namų ūkiams)



Ant gaminių arba pridedamuose dokumentuose nurodytas simbolis rodo, kad sugedusios elektros ar elektroninės įrangos negalima išmesti kartu su buitinėmis atliekomis. Jei norite atsikratyti, pakartotinai panaudoti ar utilizuoti komponentus, teisinga juos nuvežti į specializuotą surinkimo punktą, kur jie bus priimti nemokamai. Informaciją apie naudotos įrangos surinkimo vietas teikia vietos valdžios institucijos, pvz., savo interneto svetainėse.
Teisingas produkto utilizavimas padeda išsaugoti gamtos išteklius ir išvengti neigiamų padarinių žmonių sveikatai ir aplinkai, galinčių atsirasti dėl produkte esančių potencialiai pavojingų medžiagų, mišinių ir sudedamųjų dalių.
Už netinkamą atliekų šalinimą gresia baudos pagal atitinkamus vietos teisės aktus.
ES šalių naudotojai: Jei norite išmesti elektros ar elektroninę įrangą, kreipkitės į artimiausią prekybos vietą arba tiekėją, kuris jums suteiks daugiau informacijos. šalinimas ne Europos Sąjungos šalyse: Šis simbolis taikomas tik Europos Sąjungos šalims. Jei norite išmesti šį gaminį, kreipkitės į vietos valdžios institucijas arba pardavėją dėl tinkamo šalinimo būdo.

Garantinis lapas

na

[Keramikinių plytelių pjovimo staklės]

Katalogo Nr: DED7701 Partijos numeris: .....

(toliau – Produktas)

Produkto pirkimo data: .....

Pardavėjo antspaudas

Pardavėjo parašas ir data: .....

Vartotojo pareiškimas:

Patvirtinu, kad buvau informuotas apie garantijos sąlygas ir taisyklių, išvardytų Naudojimo instrukcijoje ir Garantiniame lape, nepaisymo pasekmes. Šios garantijos sąlygos yra man žinomos, ką patvirtinu savo parašu:

....

data ir vieta vartotojo parašas

I. Atsakomybė už Produktą:

1. Garantijos suteikėjas – „DEDRA EXIM“ Sp. z o.o. su būstine adresu: ul. 3 Maja 8, 05-800 Pruškuvas, KRS 0000062517, Varšuvos apylinkės teismas, Valstybinio teismo registro XIV ūkinis skyrius, Mokesčiu mokėtojo kodas 527-020-49-33, Įstatinis kapitalas: 100 980,00 PLN.
2. Šiame garantiniame lape nurodytomis sąlygomis Garantijos suteikėjas suteikia garantiją Produktui iš Garantijos suteikėjo asortimento.
3. Garantijos pagrindu atsakomybė yra priimama tik už defektus, esančius Produkte jo išdavimo Vartotojui metu.
4. Garantijos pagrindu Vartotojas gauna teisę nemokamai suremontuoti Produktą, jei defektas buvo aptiktas garantijos galiojimo metu. Apie Produkto remonto būdą (remonto atlikimo metodą) sprendžia Garantijos suteikėjas. Jei Garantijos suteikėjas nuspręstų, kad remontas yra neįmanomas, Garantijos suteikėjas pasilieka sau teisę pakeisti elementą su defektu arba visą Produktą kitu, veikiančiu teisingai, sumažinti Produkto kainą arba anuliuotu sutartį.
5. Vartotojo, kuris pagal 1964 m. balandžio 23 d. Civilinį kodeksą nėra laikomas vartotoju, atveju Garantijos suteikėjo atsakomybė dėl kompensacijos, susijusi su šia garantija ir (arba) jos sudarymu ir vykdymu, nepriklausomai nuo formos, yra apribota iki maksimaliai Produkto su defektu vertės.

II. Garantijos laikotarpis

Produkto elementai, kuriems veikia garantija	Garantinės apsaugos trukmė
Keramikinių plytelių pjovimo staklės	24 mėnesiai, skaičiuojant nuo Produkto pirkimo datos, nurodytos šiame Garantiniame lape

III. Naudojimosi garantija sąlygos

1. Vartotojas privalo patiekti užpildytą Produkto Garantinį lapą ir Produkto pirkimą patvirtinantį dokumentą (pvz. kasos čekis, sąskaita-faktūra ir pan.). Tam, kad pretenzijos nagrinėjimo procesas vyktų sklandžiai, rekomenduojama, kad Vartotojas kartu su Produktu perduotų visus elementus, nurodytus „Komplektacijos sąraše“, esančiame Naudojimo instrukcijoje.
2. Vartotojas privalo laikytis Naudojimo instrukcijoje ir Garantiniame lape nurodytų rekomendacijų.
3. Garantija galioja tik Lenkijos Respublikos ir ES teritorijoje.
4. Garantija neapima Produkto defektų, atsiradusių dėl to, kad:
a. Vartotojas nesilaikė sąlygų, nurodytų Naudojimo instrukcijoje, ypač susijusių su teisingu naudojimu, priežiūra ir valymu;
b. Vartotojas naudojo priežiūros ar valymo priemones, neatitinkančias sąlygas nurodytas Naudojimo instrukcijoje;
c. Vartotojas netinkamai sandėliavo ir transportavo Produktą;
d. Vartotojas savarankiškai keitė ir (arba) modifikavo Produktą, negavęs Garantijos suteikėjo sutikimo;
e. Vartotojas naudojo Produkte eksploatacines medžiagas, neatitinkančias Naudojimo instrukcijos sąlygų
5. Vartotojas, kuris pagal 1964 m. balandžio 23 d. Civilinį kodeksą nėra laikomas vartotoju, praranda garantiją Produktui, jei:
- Vartotojas pašalino, pakeitė arba sugadino serijos numerius, datas ir informacines lenteles;
- Vartotojas pažeidė plombas arba ant jų matosi Vartotojo veiksmų pėdsakai.
6. Dėmesio! Veiksmus, susijusius su kasdieniu Produkto aptarnavimu, nurodytu pvz. Naudojimo instrukcijoje, Vartotojas atlieka pats ir savo sąskaita.

IV. Pretenzijos pateikimo procedūra:

1.Pastebėjus, kad Produktas veikia neteisingai, prieš pateikiant pretenziją, reikia įsitikinti, kad visi veiksmai, aprašyti Naudojimo instrukcijoje, buvo atlikti teisingai.
2. Pretenziją rekomenduojama pateikti nedelsiant, geriausiai per 7 dienas nuo Produkto defekto aptikimo. Vartotojas, kuris pagal 1964 m. balandžio 23 d. Civilinį kodeksą nėra laikomas vartotoju, praranda garantiją Produktui, jei nepateikia pretenzijos per 7 dienas.
3. Pretenziją galima pateikti pvz. Produkto pirkimo punkte, garantiniame servise arba raštu adresu: „DEDRA EXIM“ Sp. z o. o., ul. 3 Maja 8, 05-800 Pruškuvas.
4. Vartotojas gali pateikti pretenziją, pasinaudodamas blanku, kuris yra internetinėje svetainėje: www.dedra.pl (Pretenzijos garantiniame laikotarpyje pateikimo forma).
5. Garantinių servisų atskirose šalyse adresai yra nurodyti svetainėje: www.dedra.pl. Jei konkrečioje šalyje nebūtų garantinio serviso, pretenzijas dėl garantijos rekomenduojama siųsti adresu: „DEDRA EXIM“ Sp. z o. o., ul. 3 Maja 8, 05-800 Pruškuvas, Lenkija.
6. Mąjąc Dėl Vartotojo saugumo draudžiama naudoti Produktą su defektais.
7. Dėmesio!!! Produkto su defektais naudojimas kelia pavojų Vartotojo sveikatai ir gyvybei.
8. Veiksmai, susiję su garantija, bus atlikti per 14 darbo dienų skaičiuojant nuo Produkto, dėl kurio yra pateikiama pretenzija, pristatymo dienos.
9. Prieš pristatant Produktą, dėl kurio yra pateikiama pretenzija, rekomenduojama jį nuvalyti. Produktą, dėl kurio yra pateikiama pretenzija, reikia kruopščiai supakuoti, kad jis būtų apsaugotas nuo pažeidimų transporto metu – rekomenduojama pristatyti produktą originalioje pakuotėje.
10. Garantijos laikotarpis yra pratęsiamas tiek, kiek Vartotojas negalėjo juo naudotis dėl garantijos apimto defekto.
Gwarancja Ši garantija neriboja, neišskiria bei nesustabdo Vartotojo teisių dėl parduotos prekės neatitikimo arba prekės defekto.

Vadovaudamiesi 2016 m. balandžio 27 d. Europos Parlamento ir Tarybos reglamento (ES) 2016/679 dėl fizinių asmenų apsaugos tvarkant asmens duomenis ir dėl laisvo tokių duomenų judėjimo ir kuriuo panaikinama Direktyva 95/46/EB 13 straipsnio 1 ir 2 dalimis, informuojame, kad

1. Formoje pateiktų jūsų asmens duomenų valdytojas yra DEDRA-EXIM sp. z o.o., kurios registruota buveinė yra Pruszkowe, 3 Maja g. 8, 05-800 Pruszkow (toliau: "Administratorius").
2. Jūsų duomenys bus tvarkomi tik siekiant atlikti prietaiso garantijos procedūrą pagal Bendrojo duomenų apsaugos reglamento 6 straipsnio 1 dalies b punktą (toliau: „BDAR“) Duomenys teikiami savanoriškai, tačiau jie būtini garantijos procedūrai

3. Jūsų duomenys bus tvarkomi garantijos procedūros vykdymo nagrinėjimo laikotarpiu ir archyvavimo tikslais, jei prireiktų apsiginti nuo galimų pretenzijų Administratoriui, bet ne ilgiau nei iki tol, kol joms įvyks senaties terminas.
4. Jūsų duomenys gali būti atskleisti tik tiems subjektams, kurie tvarko duomenis duomenų administratoriaus vardu pagal rašytinę asmens duomenų tvarkymo pavedimo sutartį, teikiančią: techninės paslaugas, hosting'o ar interneto svetainės priežiūros paslaugas, IT paslaugas, kurjerių paslaugas. Administratoriaus tiekėjai privalo užtikrinti duomenų saugumą ir laikytis galiojančių teisės aktų reikalavimų, susijusių su asmens duomenų apsauga, ir negali naudoti patikėtų asmens duomenų kitais nei sutartyje su Administratoriumi nurodytais tikslais.
5. Jūsų duomenys nebus tvarkomi automatizuotomis priemonėmis, įskaitant profiliavimą, ir nebus perduodami trečiajai šaliai / tarptautinei organizacijai.
6. Bet kuriuo metu turite teisę susipažinti su savo duomenų turiniu ir teisę ištaisyti, ištrinti, apriboti duomenų tvarkymą, teisę į duomenų perkeliamumą, teisę prieštarauti bet kuriuo metu.
7. Visais klausimais, susijusiais su administratoriaus atliekamu jūsų asmens duomenų tvarkymu, galite kreiptis šiuo el. pašto adresu: daneosobowe@dedra.pl.;
8. Turite teisę pateikti skundą tinkamai duomenų apsaugos institucijai;

LV Satura rādītājs

1. Attēli un zīmējumi
2. Ierīces apraksts
3. Ierīces pielietojums
4. Lietošanas ierobežojumi
5. Tehniskie dati
6. Sagatavošana darbībai
7. Pieslēgšana tīklam
8. Ierīces ieslēgšana
9. Ierīces lietošana
10. Tekošas tehniskas apkopes darbības
11. Rezerves daļas un piederumi
12. Patstāvīga avāriju novēršana
13. Produkta sastāvdaļas
14. Informācija lietotājiem par elektrisku un elektronisku iekārtu likvidēšanu
15. Garantijas karte

Oriģinālās instrukcijas tulkojum

Atbilstības deklarācija ir pievienota instrukcijai kā atsevišķs dokuments. Atbilstības deklarācijas neesamības gadījumā sazinieties ar uzņēmumu Dedra Exim Sp. z o.o.
Vispārīgie drošības noteikumi ir pievienoti instrukcijai kā atsevišķa brošūra.

BRĪDINĀJUMS. **Izlasiet visus brīdinājumus, kas apzīmēti ar simbolu, un visas instrukcijas.** Zemāk norādīto brīdinājumu un drošības norādījumu neievērošana var kļūt par elektrošoka, ugunsgrēka vai smagu traumu iemeslu.

Saglabājiet visus brīdinājumus un instrukcijas turpmākajai lietošanai.

2. Ierīces apraksts

1. darba galds ar skalu, 2. drošības aizsegs, pret šļakatām 3. flīžu vadītājs 4. dzesēšanas ūdens tvertne 5. galdiņa slīpuma regulētājs 6. ierīces ieslēdzējs 7. barošanas kabelis, 8. pozicionētājs flīzes šķērsai griešanai,

3. Ierīces pielietojums

Griezējs ar dimanta disku mazu un vidējo keramisko flīžu griešanai ir pielāgots slapjai darbībai ar ūdens izmantošanu. Tas ļauj ievērojami samazināt putekļu, kas rodas darba laikā, izplatīšanos. Ierīce ļauj veikt keramisko flīžu griešanas pamatoperācijas, kas sīki aprakstīti tālāk instrukcijā.
Pieļaujam iekārtas izmantošanu remonta-būvniecības darbos, remonta rūpnīcās, amatieru darbos, ja vienlaikus būs ievēroti lietošanas nosacījumi un pieļaujami darba apstākļi, noteikti lietošanas instrukcijā.

4. Lietošanas ierobežojumi

Ierīci var lietot tikai atbilstoši tālāk sniegtajiem „Pieļaujamajiem darba apstākļiem".
Keramikas flīzes griezējs var būt izmantots tikai atbilstoši turpmākajiem n diskiem, aprakstītiem instrukcijas 12. punktā. Griezēja konstrukcija un būve neparedz lietošanu profesionālā un peļņas darbībā. Griezējs ir paredzēts tikai amatieriem un mājas lietošanai.
Nedrīkst arī montēt ripzāģu, paredzētu citu materiālu griešanai (metāls, koksne, ģipškartona plātnes,
plastmasas utt.). Nedrīkst griezt arī citu materiālu, kas nav keramikas flīzes.
Patvaļīgas izmaiņas mehāniskajā un elektriskajā uzbūvē, visādas modifikācijas, apkalpošanas darbības, kas nav aprakstītas instrukcijā, tiek uzskatītas par nelikumīgām un noved pie tūlītējās garantijas tiesību zaudēšanas un atbilstības deklarācijas spēka zaudēšanas.
Ierīces lietošana, kas neatbilst pielietojumam vai lietošanas instrukcijai, noved pie tūlītējās garantijas tiesību zaudēšanas.

Pieļaujamie darba apstākļi
Darba režīms S2 30 min
Ierīci var lietot tikai slēgtās telpās, ar pareizi strādājošu ventilāciju

5. Tehniskie dati

Model	DED7701
Elektrodzinējs	vienfāzes
Spriegums [V]	230
Frekvence [Hz]	50
Dzinēja nominālā jauda [W]	650
Apgrozības ātrums [min^{-1}]	2950
Svars [kg]	13,5
Ūdens tvertnes tilpums [L]	1,75
Dimanta ripzāģa diametrs [mm]	180
Dimanta vainaga minimāls platums. [mm]	2,2
Ripzāģa cauruma diametrs [mm]	22,2
Aizsardzības klase	IP20
Griezta materiāla maks. biezums [mm]	35
Darba galda izmēri [mm]	400x420
Trokšņa emisija:	
Skaņas spiediena līmenis L_{pA} [dB (A)]	91,8
Mērījuma nedrošums K_{pA} [dB (A)]	3
Skaņas jaudas līmenis L_{WA} [dB (A)]	104,8
Mērījuma nedrošums K_{wA} [dB (A)]	3
Griezta materiāla maks. biezums [mm]	25

Informācijas par troksni
Trokšņa emisija ir noteikta atbilstoši EN 61029-1, vērtības ir norādītas iepriekš sniegtajā tabulā.

UZMANĪBU **Troksnis bar novest pie dzirdes bojāšanas. Darba laikā vienmēr lietojiet dzirdes aizsardzības līdzekļus!**

Deklarētā kopējā trokšņa emisijas vērtība ir izmērīta, izmantojot standarta testa metodi, un var tikt izmantota, lai salīdzinātu vienu ierīci ar otru. Norādītais trokšņa līmenis var tikt izmantots arī pakļautības trokšņa iedarbībai iepriekšējai novērtēšanai. trokšņa līmenis faktiskās ierīces lietošanas laikā var atšķirties no deklarētajām vērtībām atkarībā no darba instrumentu izmantošanas veida, jo īpaši no apstrādājama priekšmeta veida un nepieciešamības noteikt līdzekļus, kuru mērķis ir nodrošināt lietotāja aizsardzību. Lai precīzi novērtētu iedarbību faktiskajos lietošanas apstākļos, ir jāņem vērā visas darbības cikla daļas, kas aptver arī periodus, kad ierīce ir izslēgta vai ir ieslēgta, bet netiek izmantota darbam.

6. Sagatavošana darbībai

UZMANĪBU **Veicot visas darbības, kontaktdakšai ir jābūt atslēgtai no kontaktligzdas.**

Ierīcei jābūt novietotai uz plakanas, gludas virsmas labi apgaismotā vietā.
Ierīces pamatā ir 4 caurumi, paredzēti gumijas pēdiņas stiprināšanai, lai vieglāk uzstādīt ierīci uz virsmas. Mašīna Ierīcei jābūt uzstādītai tādā veidā, lai nevarētu apgāzties darba laikā.

UZMANĪBU **Turpmāk aprakstītu darbību veikt ar atslēgto elektroapgādi.**

Pirms iedarbināšanas
Pārliecinieties, ka kustīgi elementi un darba instrumenta pārsegs nav bojāti.

UZMANĪBU **Nedemontējiet darba instrumenta pārsegu. Stingri aizliegts veikt darbu ar demontētiem elementiem, kas nodrošina darba drošību.**

Pagriežot disku, pārliecinieties, ka piedziņas sistēma nav bloķēta un disks nesaskaras ar nevienu galda elementu.
Pārliecinieties, ka disks nav bojāts (nav plīsumus vai citus bojājumus) un ir pareizi nostiprināts turētājā. Ja nepieciešams, pievelciet to.
Uzstādiet augšējā pārsega balsteni tā, lai tas atrastos tieši dimanta diska griešanās plaknē. Ja nepieciešams, atlaidiet vaļīgāk divas stiprināšanas skrūves, uzstādiet pareizi balsteni un pievelciet skrūves.
Uzstādiet zāģripas pārsegu (att. A.2) tā, lai pārsega apakšējās malas atrastos dažus milimetrus virs grieztas flīzes virsmas. Uzpildiet dzesēšanas ūdens tvertni. Skatīt att. A. Pēc tvertnes uzpildīšanas ūdens virsma norāda maksimālo līmeni.

7. Pieslēgšana tīklam

Pirms ierīces pieslēgšanas elektrības avotam pārliecinieties, ka barošanas spriegums atbilst nominālajai vērtībai, kas norādīta datu plāksnītē.
Barošanas sistēmai ir jābūt izpildītai atbilstoši pamatprasībām attiecībā uz elektriskajām sistēmām un jāatbilst lietošanas drošības prasībām. Barošanas kabeļa minimālā šķērsgriezuma un nominālās drošinātāja vērtības parametri atkarībā no ierīces jaudas ir norādīti tālāk sniegtajā tabulā:

Ierīces jauda [W]	Vada minimālais šķērsgriezums [mm2]	C tipa drošinātāja minimālā vērtība [A]
<700	0,75	6

Sistēma ir jāizpilda elektriķim ar atbilstošu kvalifikāciju. Izmantojot pagarinātājus pievērsiet uzmanību tam, lai dzīslas šķērsgriezums nebūtu mazāks par tabulā norādīto. Novietojiet elektrisko kabeli tā, lai darbības laikā tas nebūtu pakļauts pārgriešanas riskam. Neizmantojiet bojātus pagarinātājus.
Periodiski pārbaudiet barošanas kabeļa tehnisko stāvokli. Nevelciet aiz barošanas kabeļa.

8. Ierīces ieslēgšana

UZMANĪBU **Pirms ierīces iedarbināšanas ir obligāti jāveic darbības, kas aprakstītas nodaļā "Sagatavošana darbībai".**

Ierīces ieslēgšanai un izslēgšanai ir paredzēts ieslēdzēja komplekss, novietots zem griezēja galda (sk. fot. A). Ierīces iedarbināšanai ir paredzēta poga I, aizturēšanai poga 0. Ripzāģa apvalku uzstādīt, iespīlēšot ar kloķi diezgan horizontāli, galdam attiecībā, bet lai kustāma apakšējā daļa būtu viegli balstīta uz galda

UZMANĪBU **Pieslēdziet ierīci kontaktligzdai ar aizsargtapu, kas aizsargāta ar diferenciālās strāvas automātslēdzi, kuras atslēgšanas strāva nepārsniedz 30 mA.**

9. Ierīces lietošana

Vadīklas montāža

Atslābināt iespīlēšanas skrūves (zīm. G.18) un paralēlu vadītāju (zīm. G.13) uzstādīt uz attiecīgu izmēru. Skala, novietota uz darba galda abām pusēm (zīm . G.2) atvieglo to uzstādīšanu. Atslābināt iespīlēšanas skrūves (zīm. G.18). Pēc iedarbināšanas ar laidenu kustību pievirzīt flīzi tuvāk pie ripzāģu (nedrīkst uzsist rotējošo disku). Griešanas laika flīzi viegli spiest. Piespiešanai jābūt tādai, lai dimanta ripzāģis tikai minimāli palēninātu savu griezes ātrumu, salīdzināšot ar darbu bez noslogojuma.
Ar labu roku vadīt flīzi gareniski paralēlam vadītājam. Ar īkšķi viegli grūst flīzi, turēšot pirkstus uz malas. Fot. B. Sistemātiski uzpildīt atdzesēšanas ūdens. Skala, novietota uz darba galda abām pusēm (zīm . G.2) atvieglo to uzstādīšanu. Atslābināt iespīlēšanas skrūves (zīm. G.18). Pēc iedarbināšanas ar laidenu kustību pievirzīt flīzi tuvāk pie ripzāģu (nedrīkst uzsist rotējošo disku). Griešanas laika flīzi viegli spiest. Piespiešanai jābūt tādai, lai dimanta ripzāģis tikai minimāli palēninātu savu griezes ātrumu, salīdzināšot ar darbu bez noslogojuma.
Ar labu roku vadīt flīzi gareniski paralēlam vadītājam. Ar īkšķi viegli grūst flīzi, turēšot pirkstus uz malas. Fot. B. Sistemātiski uzpildīt atdzesēšanas ūdens.

Flīžu fāzēšana ar 45 grādu slīpumu.
Atslābināt 2 iespīlēšanas skrūves (zīm . G.35), paliekt darba galdu – uz galda slīpuma regulētāja skalas uzstādīt 45 grādus, kā rāda fot. C. Ieskrūvēt abas iespīlēšanas skrūves. Pietuvināt paralēlu vadītāju uz ap. 2 mm pie griešanas ripzāģa. Nobloķēt iespīlēšanas skrūves.
Uzlikt apstrādāto flīzi ar virsējas daļu uz galdu. Pārbaudīt, vai ripzāģis nevarēs griezt flīžu virsēju daļu. Pēc nepieciešamības atkārtot paralēla vadītāja regulēšanas darbību. Roku pareizu uzlikšanu rāda FOT C. Ar labu roku pārvietot flīzi pie ripzāģu, un ar kreisu roku turēt flīzi uz paralēla vadītāja. Atkarīgi no nepieciešamības, uz galda slīpuma regulētāja skalas uzstādīt citu vērtību un attiecīgi apstrādāt flīžu malu.
Pirms sienas flīzes apstrādāšanas sākuma rekomendējam veikt dažādu griešanas pārbaudi. gadījumā, kad ir fāzētas plāno flīžu malas, neatkarīgi no pareizas vadītāja uzstādīšanas dimanta ripzāģis griezīs flīzes virsēju daļu. Tādā gadījumā flīzi vadīt ar rokām, turēšot to mazliet virs vadītājas.

Kvadrāta flīžu šķērsā griešana.
Flīžu griezējs var griezt kvadrāta flīzes šķērsām. Lai to darīt, jālieto regulatoru flīžu šķērsai griešanai.
Uzstādīt galdu „horizontālā" pozīcijā, atslābināt paralēla vadītāja iespīlēšanu. Uzlikt regulatoru, piesliešot to uz paralēla vadītāja malu, iebāzt plāksnīti kā rāda fot. D. Regulatora plāksnīti un paralēla vadītāja komplektu uzstādīt tā, lai flīžu stūris atrastu pie ripzāģa dimanta vainaga. Uz darba galda abām skalām paralēlam vadītājam jārāda tādu pašu vērtību. Citā gadījumā griešana nepabeigs uz pretēja flīžu stūra. Aprakstītu darbību var veikt tikai uz mazām flīzēm.

10. Tekošas tehniskas apkopes darbības

UZMANĪBU **Veicot visas apkalpošanas darbības, kontaktdakšai ir jābūt atslēgtai no kontaktligzdas**

UZMANĪBU **Kārtēju apkopes darbību veikt tikai, kad ierīce ir atslēgta no elektroapgādes.**

Pirms katras griezēja iedarbināšanas verificēt ripzāģa tehnisko stāvokli
Pārbaudīt, vai virsma nav ieskrambāta, kas var liecināt par diska bojāšanu.
Pēc darba pabeigšanas tieši notīrīt un izskalot ripzāģa kameru, novākšot dūņu. Lai demontēt apakšējo vāku (zīm . G.24), atskrūvēt divas skrūves (zīm . G.26) – tad var sasniegt vieglu pieeju pie ripzāģu.
Ņemot vērā ūdens klātbūtni – stipri korozīvu līdzekļu – tērauda daļu aizsargāt pret koroziju ar vispārēji zināmām metodēm. Vienmēr pēc darba pabeigšanas un ierīces izskalošanas to nosusināt. Regulāri ieeļļot ar mašīnas eļļu (piem. WD-40) visus kustamus elementus.

Ripzāģa stiprināšana, mainīšana

UZMANĪBU **Pirms ripzāģa montāžas vai demontāžas vienmēr lūdzam pārbaudīt, vai ierīce ir izslēgta!**

Ripzāģa mainīšanai ir nepieciešami:
1. Noņemt atdzesēšanas ūdens tvertni.
2. Demontēt apvalku (zīm . G.7), (zīm . G.24).
3. Nobloķēt ar plakano atslēgu 8 dzinēja veltni (FOT. E) ar atslēgu 19 atskrūvēt iespīlēšanas uzgriežņu (zīm . G.23)
4. Novilkt iespīlēšanas gredzenu, noņemt nolietotu ripzāģu.
5. Jauna ripzāģa montāžu veikt pretējā kārtībā.
6. Pēc jauna ripzāģa montāžas verificēt ierīces tehnisko stāvokli, varēs būt nepieciešamā augšēja vāka
atbalsta regulēšana. Darbība ir aprakstītā 5. punktā Lietošanas Instrukcijā. Katrreiz, mainot ripzāģi, rūpīgi notīrīt vannu un diska kameru.

11. Rezerves daļas un piederumi

Lai iegādātos rezerves daļas un piederumus, sazinieties ar uzņēmuma Dedra Exim servisa centru. Kontaktinformācija ir atrodama instrukcijas 1. lapā. Pasūtot rezerves daļas, norādiet datu plāksnītē norādīto partijas numuru un daļas numuru no kopsalikuma rasējuma.
Garantijas periodā remonti tiek veikti saskaņā ar noteikumiem, kas norādīti garantijas kartē. Ierīce, uz kuru attiecas reklamācija, ir jānodod remontam iegādes vietā (pārdevējam tā ir jāpieņem), jānodod servisa centrā, kas atrodas vistuvāk dzīvesvietai (servisa centru saraksts ir pieejams tīmekļa vietnē www.dedra.pl), vai jānosūta uzņēmuma *Dedra Exim* galvenajā servisa centrā. Pievienojiet ierīcei aizpildīto garantijas karti. Pēc garantijas perioda remontus veic galvenais servisa centrs. Nosūtiet ierīci servisa centrā (sūtījuma izmaksas sedz lietotājs).

12. Patstāvīga avāriju novēršana

UZMANĪBU **Pirms patstāvīgas avāriju novēršanas sākšanas, atslēdziet ierīci no barošanas avota.**

Problēma	Iemesls	Risinājums
Mašīna nefunkcionē.	Elektrības vads nav pareizi pieslēgts vai ir bojāts	Piespiest kontaktdakšu dziļāk elektrības ligzdā, pārbaudīt barošanas vadu
	Elektrības ligzdā nav sprieguma	Pārbaudīt spriegumu ligzdā, pārbaudīt, vai drošinātājs nav bojāts
	Iedarbināja dzinēja termisks drošinātājs sakarā ar pārslogošanu	Pagaidīt dažādas minūtes, lai dzinējs atdzistu
	Bojāts ieslēdzējs	Mainīt ieslēdzēju uz jaunu
	Dzinējam nav jaudas, strādā ar grūtību, var būt justa degošā izolācija.	Nekavējoties izslēgt mašīnu no elektroapgādes, nodot ierīci servisam.
Mašīna strādā ar traucējumu.	Ripzāģis izlocījās nepareizas lietošanas dēļ.	Mainīt ripzāģi
	Bojāts iedarbināšanas kondensators	Nodot ierīci servisam
	Bojāts dzinēja gultnis	Nodot ierīci servisam

13. Produkta sastāvdaļas

1. Keramikas flīzes griezējs 2. Flīzes vadītāja 3. Gumijas pēdiņas 4. Pozicionētājs šķērsai griešanai 5. Dimanta ripzāģis 6. Drošības apvalks

14. Informācija lietotājiem par nolietotas elektroierīces utilizāciju

(attiecas uz mājsaimniecībām)



Simbols, kas redzams uz izstrādājumiem vai pievienotajā dokumentācijā, norāda, ka bojātas elektriskās vai elektroniskās iekārtas nedrīkst izmest kopā ar sadzīves atkritumiem. Ja vēlaties atbrīvoties no sastāvdaļām, atkārtoti izmantot vai reģenerēt, pareizi ir nogādāt tās specializētā savākšanas punktā, kur tās tiks pieņemtas bez maksas. Informāciju par lietotu iekārtu savākšanas punktu atrašanās vietu sniedz vietējās iestādes, piemēram, savās tīmekļa vietnēs.
Pareiza produkta utilizācija palīdz saglabāt dabas resursus un izvairīties no negatīvas ietekmes uz cilvēku veselību un vidi, kas var rasties produkta sastāvā esošo potenciāli bīstamo vielu, maisījumu un sastāvdaļu dēļ.
Par nepareizu atkritumu apglabāšanu draud sodi saskaņā ar attiecīgajiem vietējiem noteikumiem.
Lietotāji ES valstīs: Ja nepieciešams atbrīvoties no elektriskām vai elektroniskām iekārtām, sazinieties ar tuvāko tirdzniecības vietu vai savu piegādātāju, kas jums sniegs papildu informāciju.
apglabāšana valstīs ārpus Eiropas Savienības: Šis simbols attiecas tikai uz Eiropas Savienības valstīm. Ja vēlaties šo izstrādājumu izmest, sazinieties ar vietējām iestādēm vai izplatītāju, lai noskaidrotu pareizo utilizācijas metodi.

Garantijas talons
uz
[Keramikas flīžu griezējs]

Kataloga Nr: DED7701 Partijas numurs:.....

(turpmāk saukts **Produkts**)

Produkta iegādes datums: .....

Pārdevēja zīmogs

Datums un pārdevēja paraksts: .....

Lietotāja apliecinājums:
Ar šo apliecinu, ka saņēmu informāciju par garantijas nosacījumiem, kā arī par Lietošanas instrukcijas un Garantijas talona norādījumu neievērošanas sekām. Garantijas nosacījumi ir man zināmi, ko apliecinu ar savu rokraksta parakstu:

....

datums un vieta Lietotāja paraksts

I. Atbildība par Produktu
1. 3 Maja 8, 05-800 Pruszków, Polija, reģistrācijas numurs KRS 0000062517, Varšavas Rajona Tiesa Varšavā, Valsts tiesas reģistra XIV. Saimnieciskā nodaļa, NMR kods (NIP) 527-020-49-33, Pamatkapitāls: 100 980,00 PLN.
2. Saskaņā ar noteikumiem, minētiem šajā Garantijas talonā, Garants piešķir garantiju Produktam, kuru izplata Garants.
3. Garantijas atbildība apņem tikai defektus, izraisītu pēc iemesliem, esošiem Produkta Lietotājam nodošanas laikā.

4. Sakarā ar garantiju Lietotājam ir tiesības prasīt bezmaksas uzlabot Produktu, ja defekts tiks konstatēts garantijas laikā. Produkta uzlabošanas veids (remonta izdarīšanas metode) ir atkarīgs no Garanta uzskata. Gadījumā, kad Garants konstatēs, ka remonts nav iespējams, Garantam ir tiesības mainīt bojātu elementu vai visu Produktu uz brīvu no defektiem, samazināt Produkta cenu vai atteikties no līguma.
5. Attiecībā uz Lietotājam, kas nav patērētājs 1964. gada 23. aprīļa Likuma "Civillikums" izpratnē, Garanta kompensācijas atbildība par zaudējumiem, savienotiem ar garantiju un/vai sakarā ar noslēgšanu un izpildīšanu, neatkarīgi no tiesiskām attiecībām, ir ierobežota tikai līdz nekvalitatīva Produkta vērtībai.

II. Garantijas laiks

Produkta elementi, apņemti ar garantiju	Garantijas aizsardzības laiks
Keramikas flīžu griezējs	24 mēneši, skaitot no Produkta iegādes datuma norādīta Garantijas talonā

III. Garantijas lietošanas nosacījumi

1. Aizpildīts Lietotāja Produkta Garantijas talons ar Lietotāja dokumentu, apliecinošu Produkta iegādi, piem. kases kvīts, faktūrrēķins utt. Efektīvas reklamācijas realizācijai ieteicams, lai Lietotājs nodotu kopā ar reklamētu Produktu visus elementus, minētus Produkta "Komplektācija" Lietošanas instrukcijas daļā.
2. Lietošanas Instrukcijas un Garantijas talona norādījumu ievērošana.
3. Garantija ir derīga tikai Polijas Republikas un ES teritorijā.
4. Garantija neapņem Produkta defektus, ierosinātus, starp citiem, sekojošos gadījumos:
a. Lietotājs neievēro Lietošanas instrukcijas noteikumus, sevišķi pareizas ekspluatācijas, konservācijas un tīrīšanas jomā;
b. Lietotājs lieto tīrīšanas vai konservācijas līdzekļus, kas neatbilst Lietošanas Instrukcijas norādījumiem;
c. Lietotājs neattiecīgi glabā un transportē Produktu;
d. Lietotājs patstāvīgi izdara Produkta izmaiņas un/var pārveidojumus, bez saskaņošanas ar Garantu;
e. Lietotājs lieto Produktā ekspluatācijas materiālus, kas neatbilst Lietošanas Instrukcijas norādījumiem.
5. Lietotājs, kas nav patērētājs 1964. gada 23. aprīļa Likuma "Civillikums" izpratnē, zaudē garantijas tiesības attiecībā uz Produktam, kurā, Lietotāja darbības rezultātā:
- tika likvidēti, mainīti vai bojāti sērijas numuri, datu apzīmējumi vai nominālas tabuliņas;
- tika bojātas vai mainītas plombas.
6. Uzmanību! Darbību, savienotu ar Produkta ikdienas apkalpošanu, ja izriet no Lietošanas instrukcijas, Lietotājs veic patstāvīgi un pēc savām izmaksām.

IV. Reklamācijas procedūra

1. Produkta nepareizas darbības konstatēšanas gadījumā, pirms reklamācijas paziņošanas, Lietotājam ir pienākums pārbaudīt, vai visa darbība, tostarp aprakstīta Lietošanas instrukcija, tika pareizi veikta.
2. Reklamācijas paziņojumu ieteicams sniegt nekavējoties, vislabāk 7 dienu laikā no Produkta defekta konstatēšanas dienas. Lietotājs, kas nav patērētājs 1964. gada 23. aprīļa Likuma "Civillikums" izpratnē, zaudē garantijas tiesības attiecībā uz Produktam, ja nesniegs reklamācijas paziņojumu 7 dienu laikā.
3. Reklamācijas paziņojums var būt sniegts, starp citiem, Produkta iegādes vietā, garantijas servisā vai rakstiski uz adresi: DEDRA EXIM sp. z o.o., ul. 3 Maja 8, 05-800 Pruszków, Polija.
4. Lietotājs var arī sniegt reklamācijas paziņojumu, izmantojot formulāru, pieejamu mājaslapā www.dedra.pl. („Reklamācijas paziņošanas formulārs garantijas ietvaros").
5. Servisu adreses atsevišķām valstīm atrodas mājaslapā www.dedra.pl. Gadījumā, kad attiecīgajā valstī nav garantijas servisa, reklamācijas paziņojumi jābūt sniegti uz adresi: DEDRA EXIM sp. z o.o., ul. 3 Maja 8, 05-800 Pruszków (Polija).
6. Ņemot vērā Lietotāja drošību, bojāta Produkta lietošana ir aizliegta.
7. Uzmanību!!! Bojāta Produkta lietošana ir bīstama Lietotāja veselībai un dzīvei.
8. Garantijas pienākums tiks izpildīts 14 darba dienu laikā, skaitot no dienas, kad Lietotājs piegādās bojātu Produktu
9. Pirms bojāta Produkta nodošanas reklamācijai ieteicam to notīrīt. Rekomendējam rūpīgi pasargāt reklamētu Produktu no bojājumiem transportēšanas laikā (ieteicama Produkta piegāde oriģinālā iepakojumā).
10. Garantijas laiks tiek pagarināts uz laiku, kurā, sakarā ar Produkta defektu,, apņemtu ar garantiju, Lietotājs nevarēja to lietot. Garantija neizslēdz, neierobežo un neaptur Lietotāja tiesību, kas izriet no atbildības par pārdota produkta neatbilstību likumam.

Saskaņā ar Eiropas Parlamenta un Padomes 2016. gada 27. aprīļa Regulas (ES) 2016/679 par fizisku personu aizsardzību attiecībā uz personas datu apstrādi un šādu datu brīvu apriti un ar ko atceļ Direktīvu 95/46/EK 13. panta 1. un 2. punktu, informējam jūs, ka.

1. Jūsu veidlapā norādītu personas datu pārzinis ir DEDRA-EXIM sp. z o.o., ar juridisko adresi Pruškovā, ul. 3 Maja 8, 05-800 Pruszków (tālāk: "Pārzinis").
2. Jūsu dati tiks apstrādāti tikai, lai veiktu ierīces garantijas procedūru saskaņā ar Vispārīgo datu aizsardzības noteikumu (turpmāk tekstā: "VDAR") 6. panta 1. daļas b. burtu. Datu sniegšana ir brīvprātīga, bet nepieciešama garantijas procedūras veikšanai.
3. Jūsu dati tiks apstrādāti garantijas procedūras izskatīšanas laikā un arhivēšanas nolūkos gadījumā, ja būs nepieciešams aizstāvēties pret jebkādām pretenzijām pret Pārzini, ne ilgāk kā līdz to termiņa beigām.
4. Jūsu datus drīkst izpaust tikai personām, kuras apstrādā datus pārzinim, pamatojoties uz rakstisku līgumu par personas datu apstrādes uzticēšanu, cita starpā subjektiem, kas nodrošina: tehniskā dienesta pakalpojumus, hostingu vai vietnes apkopi, IT pakalpojumus, kurjeru pakalpojumus. Pārziņa piegādātājiem ir pienākums nodrošināt datu drošību un ievērot piemērojamo likumu prasības, kas saistītas ar personas datu aizsardzību, un viņi nedrīkst izmantot uzticētos personas datus citiem mērķiem, nevis tiem, kas noteikti līgumā ar Pārzini.
5. Jūsu dati netiks apstrādāti automatizēti, tostarp profilēšanas veidā, un tie netiks pārsūtīti uz trešo valsti / starptautisku organizāciju.
6. Jums ir tiesības jebkurā laikā piekļūt saviem datiem un labot, dzēst, ierobežot apstrādi, tiesības pārsūtīt datus, tiesības iesniegt iebildumus, jebkurā brīdī.
7. Visos jautājumos, kas saistīti ar jūsu personas datu apstrādi, ko veic Pārzinis, varat sazināties ar šo e-pasta adresi: daneosobowe@dedra.pl.
8. Jums ir tiesības iesniegt sūdzību iestādei, kas ir atbildīga par personas datu aizsardzību.

HU Tartalomjegyzék

1. Képek és ábrák
2. A készülék leírása
3. A készülék rendeltetésszerű használata
4. A használat korlátozása
5. Műszaki adatok
6. Felkészülés a munkára
7. Csatlakozás a hálózathoz
8. A készülék bekapcsolása
9. A készülék használata
10. Folyamatos karbantartás
11. Alkatrészek és tartozékok
12. Önhibaelhárítás
13. A termék összetevői
14. Információ a felhasználóknak az elektromos és elektronikus eszközök ártalmatlanításáról
15. Jótállási kártya

Az eredeti utasítás fordítása

A megfelelőségi nyilatkozatot külön dokumentumként csatolták az utasításhoz. A megfelelőségi nyilatkozat hiányában lépjen kapcsolatba a Dedra Exim Kft. Céggel.
Az általános biztonsági feltételeket külön útmutatásként csatolták az utasításokhoz. Az általános biztonsági feltételeket külön útmutatásként csatolták az utasításokhoz.

Szimbólummal jelölt összes FIGYELMEZTETÉST és az utasításokkal . Az alábbi figyelmeztetések és biztonsági utasítások be nem tartása áramütést, tüzet vagy súlyos sérülést okozhat. **Tartsa a figyelmeztetéseket és utasításokat jövői használatára.**

2. A készülék leírása

1. munkaasztal 2. biztonsági védőburkolat, felcsapódó víz ellen védő, 3. csempevezető sín, 4. hűtővíz tartály 5. munkapad dőlésszög állító 6. a berendezés kapcsolója 7. hálózati kábel, 8. beállító lemez a csempék átló menti vágásához,

3. A készülék rendeltetésszerű használata

A gyémánt pengével ellátott vágógép a kis és közepes méretű kerámialapok nedves vágására alkalmas, és víz alkalmazással. Ennek köszönhetően a munka során keletkező por terjedése jelentősen csökkent. A gép lehetővé teszi a kerámialapok vágásának alapvető műveleteinek elvégzését, amelyeket a kézikönyv később részletesen leír.
Megengedett a berendezés használata felújítási-építési munkákhoz, javítóműhelyekben, amatőr munkákhoz, a használati útmutatóban leírt használati feltételek és megengedett munka körülmények betartásával.

4. A használat korlátozása

A készülék csak az alábbi „megengedett munkaviszonyoknak" megfelelően használható.
A csempevágó gép kizárólagosan az alább leírt útmutató 11 pontjában leírt tárcsákkal. A csempevágó gép szerkezete és felépítése alapján nem használható professzionális/üzleti célokra. A csempevágó gép barkácsok számára, otthoni felhasználásra rendeltetett.
Tilos egyéb anyagok (fémek, fa, gipszkarton, stb.) vágására rendeltetett fűrésztárcsákat felszerelni. Tilos
ezen felül a géppel egyéb, nem kerámialap anyagot vágni.A mechanikai és elektromos szerkezetek jogosulatlan megváltoztatása, minden olyan módosítás, karbantartási tevékenység, amelyet a felhasználói kézikönyv nem írja le, jogellenesnek minősül, és a garanciajogokat azonnal érvényteleníteni, a megfelelőségi nyilatkozat pedig válik érvénytelenné.
A helytelen, vagy az üzemeltetési utasításnak nem megfelelő használat okoz azonnali garancia elvesztését.

Megengedett munkaviszonyok
Üzemmód S2 30 perc
A gép kizárólagosan jól működő szellőztetéssel rendelkező zárt térben használható.

5. Műszaki adatok

Model	**DED7701**
Villanymotor	egyfázisú
Feszültség [V]	230
Frekvencia [Hz]	50
Motor névleges teljesítménye [W]	650
Fordulatszáma [min^{-1}]	2950
Tömege [kg]	13,5
A víztartály térfogata [L]	1,75

A gyémánt fűrésztárcsa átmérője [mm]	180
A gyémántkoszorú minimális szélessége. [mm]	2,2
A fűrésztárcsa furatának átmérője [mm]	22,2
Érintésvédelmi osztály	IP20
A vágott anyag max. vastagsága [mm]	35
A munkapad méretei [mm]	400x420
Zajszintje:	
Hangnyomás-szint L_{pA} [dB (A)]	91,8
Mérési pontatlanság K_{pA} [dB (A)]	3
Hangerő-szint L_{WA} [dB (A)]	104,8
Mérési pontatlanság K_{wA} [dB (A)]	3
A vágott anyag max. vastagsága [mm]	25

A zajra vonatkozó információk
A zajkibocsátást a EN 61029-1, szerint határozták meg, az értékeket a fenti táblázatban adják meg.

⚠ FIGYELEM A zaj károsíthatja a hallást, munka közben mindig használjon hallásvédőt!

A bejelentett teljes zaj értéket egy szabványos vizsgálati módszerrel mérik, és egy eszköz egy másik eszközzel összehasonlítására használható. A zajszint is használható a zaj expozíció előzetes értékelésére.
A zaj szintje a készülék tényleges használata során eltérhet a bejelentett értékektől, attól függően, hogy milyen módon használják a munkaeszközöket, különösen a munkadarab típusáról és a kezelő védelme érdekében szükséges intézkedések meghatározásáról. Ahhoz, hogy az expozíciót a valós használati körülmények között pontosan meg lehessen becsülni, figyelembe kell venni a működési ciklus minden részét, ideértve azokat az időszakokat is, amikor a készülék ki van kapcsolva, vagy be van kapcsolva, de pont nem használják a munkához.

6. Felkészülés a munkára

⚠ FIGYELEM Minden műveletet csak akkor végezze el, ha a dugó ki van húzva a konnektorból.

A gépet sima, egyenletes felületre, jól megvilágított helyre kell tenni. A gép talpán 4 nyílás található a padlóra állítást megkönnyítő gumitalpak rögzítéséhez. Úgy kell állnia, hogy működés közben ne tudjon felborulni.

⚠ FIGYELEM Az alább leírt karbantartási műveleteket úgy kell végrehajtani, hogy a dugasz ki van húzni a dugaszolóaljzatból

A készülék beindítása előtt
Ellenőrizze, hogy a mozgó alkatrészek és a készülék védőburkolat nem sérült-e.

⚠ FIGYELEM Ne távolítsa el a készülék fedelét. Munkavégzés szétszerelt biztonsági alkatrészekkel szigorúan tilos.

A tárcsa elforgatásakor ellenőrizze, hogy a meghajtórendszer nincs-e eltömődve és hogy a tárcsa nem érintkezik-e az asztal egyetlen részével sem.
Ellenőrizze, hogy a tárcsa megfelelő állapotban van-e (nincsenek-e rajta repedések vagy egyéb sérülések), és hogy nincs-e laza a tartóban. Szükség esetén húzza meg.
Állítsa be a felső védőburkolat tartót úgy, hogy pontosan a gyémánt körfűrész forgási síkjában legyen. Szükség esetén lazítsa meg a két rögzítőcsavart, helyezze be megfelelően a konzolt és húzza meg a csavarokat.
Állítsa be a körfűrész védőt (A.2. Ábra) úgy, hogy az alsó szélei néhány milliméterrel legyenek a vágandó csempe felülete felett. Töltse fel a hűtővíz tartályt vízzel. Lásd: A. kép. A tartály feltöltése után a vízszint mutatja a maximális szintet.

7. Csatlakozás a hálózathoz

Mielőtt csatlakoztatná a készüléket egy áramforráshoz, győződjön meg arról, hogy a tápfeszültség megegyezik az adattáblán feltüntetett értékkel.
Az áramellátó berendezés az elektromos berendezésekre vonatkozó alapvető követelményeknek megfelelően kell hogy legyen végezve, és meg kell felelnie a használatbiztonság követelményeinek. A tápkábel minimális keresztmetszetének paraméterei és a biztosíték névleges értéke az eszköz teljesítményétől függően az alábbi táblázatban található:

A berendezés teljesítménye [W]	Minimális vezeték-átmérő méret [mm2]	Minimális C típusú biztosíték [A]
<700	0,75	6

A telepítést szakképzett villanyszerelőnek kell elvégeznie. Hosszabbító kábelek használata esetén győződjön meg arról, hogy a vezeték keresztmetszete nem kisebb, mint a szükséges (lásd a táblázatot). Helyezze el az elektromos kábelt úgy, hogy az ne érje a vágás munka során. Ne használjon sérült hosszabbító kábeleket. Rendszeresen ellenőrizze a tápkábel műszaki állapotát. Ne húzza ki a tápkábelt..

8. A készülék bekapcsolása

⚠ FIGYELEM A készülék üzembe helyezése előtt feltétlenül a "Felkészülés a munkára" fejezetben leírt műveleteket végezze el.

A csempevágó gépet be- és kikapcsolni a gép munkaasztala alatt található, kapcsoló egységnél lehet (lásd az A fotót!) A csempevágó gépet az I nyomógombbal lehet beindítani, a leállítására pedig a 0 gomb szolgál. A vágókorong védőburkolatát csaknem vízszintesen kell beállítani a munkaasztalhoz képest, de úgy, hogy a mozgó része az alsó szélével könnyedén a munkaasztal lapjára támaszkodjon.

⚠ FIGYELEM Csatlakoztassa a készüléket egy védőcsapos, maradékáramú kikapcsolóval védett aljzathoz, amelynek kapcsolási árama nem nagyobb, mint 30 mA.

9. A készülék használata

⚠ FIGYELEM Tilos a védőburkolat nélkül dolgozni!
Figyelem! Üzemelés közben ne tartózkodjon a vágás síkjában!

A vezetősín szerelése
Lazítsa fel a szorítócsavarokat (rajz G.18) és állítsa be a párhuzamos vezetősínt (rajz G.13) a megfelelő méretre. A munkapad két oldalán elhelyezett skála (rajz G.2) megkönnyíti a feladatot. Húzza meg a szorítócsavarokat (rajz G.18). Az elindítás után enyhe mozdulattal tolja oda a lapot a tárcsához (ne üsse neki a forgó tárcsának). A vágás közben nem nagy erővel tartsa rá a lapot. Ennek értékét úgy kell megválasztani, hogy a gyémánt vágókorong csak némileg lassuljon le a terhelés nélküli sebességéhez
képest.
Jobb kezével vezesse a lapot a párhuzamos vezetősín mellett. A két keze hüvelykujjával tolja a lapot a szélére. B. kép. Rendszeresen után kell tölteni az elfogyott hűtővizet.

A lapok fázisolása 45 fokos szögben
Lazítsa fel a két szorítócsavart (rajz G.35) és döntse be a munkapadot, a munkapad dőlésszög jelzőn állítsa be a 45 fokot, a C képen látottak szerint. Húzza meg a két szorítócsavart. Közelítse a párhuzamos vezetősínt a tárcsához kb. 2mm-re. Húzza meg a szorítócsavarokat.
Tegye a csempelapot a munkapadra, előlappal lefelé. Ellenőrizze, hogy a tárcsa nem vág bele a lap előlapjába. Szükség esetén ismételje meg a párhuzamos vezetősín szabályozási műveletét. A kezek megfelelő elrendezését a C. kép mutatja. Jobb kézzel toljuk a lapot a fűrésztárcsa felé, viszony bal kézzel tartsuk a lapot a párhuzamos vezetősínen. Szükség szerint a szögbeállító skálán be lehet állítani egyéb szöget és megfelelő módon meg lehet munkálni a lapot szélét. A falra szánt csempelapok megmunkálása előtt ajánljuk próbavágást végezni. Figyelem: a vékony lapok fázisolásánál a vezetősín mgfelelő beállítása ellenére a gyémánt tárcsa belevág a csempe előoldalába. Ilyenkor kézzel kell vezetni a lapot, enyhén a vezetősín felett tartva.

Kocka alakú lapok vágása átlósan
A csempevágó gép képes kocka alakú lapokat átlósan vágni. Ennek érdekében alkalmazni kell az átlós irányú vágást szolgáló pozícionálót.
Állítsa a munkapadot "függőleges" helyzetbe, lazítsa fel a párhuzamos vezetősínt szorítócsavarjait. Helyezze fel a pozícionálót rátámasztva a párhuzamos vezetősín oldalára, tolja be a lemezkét a képen látottak szerint. D. A pozícionáló lemezkéből és a párhuzamos vezetősínből álló egységgel úgy manőverezzen, hogy a lemez sarka a gyémántfűrész koszorújához kerüljön. A munkapadon a párhuzamos vezetősín minkét skálájának ugyanazt az értékelt kell mutatnia. Ellenkező esetben a vágás nem a lap átlós sarkában fog befejeződni. A leírt műveletet kizárólagosan kis lapok esetében lehet elvégezni

10. Folyamatos karbantartás

Minden műveletet csak akkor végezze el, ha a dugó ki van húzva a konnektorból.

⚠ FIGYELEM A folyó karbantartási tevékenységet a dugó kihúzott állapotában kell végezni.

A csempevágó minden egyes elindítása előtt ellenőrizze a tárcsa műszaki állapotát. Ellenőrizze, hogy a felületén nincsenek karcolások, ami a tárcsa repedezéséről tanúskodik.
A munka befejezése után a fűrésztárcsa kamrát gondosan tisztítsa ki és öblítse ki az üledéket. Az alsó védőburkolat (rajz G.24) leszereléséhez csavarja ki a két csavart (rajz G.26), így hozzáférhet a fűrésztárcsához.
Tekintettel az erősen korróziós hatású víz jelenlétére, az acél alkatrészeket az általánosan ismert módszerekkel védeni kell korrózió ellen. A gépet a munka befejezése és átöblítése után szárazra kell törölni.
A mozgó részeket rendszeresen kenje gépolajjal (pl.WD40).
A fűrésztárcsa rögzítése, cseréje

⚠ FIGYELEM A tárcsa felhelyezése és levétele előtt ellenőrizze, hogy a berendezés ki van kapcsolva!

A fűrésztárcsa lecseréléséhez a következők a teendők:
1. Vegye ki a hűtővíz tartályt,
2. Szerelje le a védőburkolatot.(rajz G.7), (rajz G.24)
3. 8-as villámkulccsal rögzítse a motor tengelyét és (kép E), 19-es kulccsal csavarozza le a szorító anyát (rajz G.23)
4. Húzza le a szorítógyűrűt és távolítsa el a régi tárcsát.
5. A korong felszerelését ellenkező sorrendben kell végrehajtani.
6. A új tárcsa felhelyezése után ellenőrizze a gép műszaki állapotát, szükség lehet a felső védőburkolat támaszának szabályozására.
Az eljárás a Használati Utasítás 5. pontjában van leírva.
Minden alkalommal, amikor korongot cserél, fel kell használni az alkalmat a kád és a korong kamrájának alaposan kitakarítására.

Tárolás
Ha a készüléket nem használják, tárolja gyermekektől elzárva.

11. Alkatrészek és kiegészítők

A pótalkatrészek és tartozékok beszerzése érdekében forduljon a Dedra Exim szervizhez. Az elérhetőségek megtalálhatók a kézikönyv első oldalán.
Pótalkatrészek rendelésekor, kérjük, jelezze az adattáblán található a rész tételszámát és alkatrészszámát a szerelési rajzból.
A jótállási időszak alatt a javításokat a jótállási kártyában meghatározott feltételek szerint végzik. Kérjük, küldje el a hirdetett terméket javításra a vásárlás helyén (az eladó köteles elfogadni a bejelentett terméket), küldje el a legközelebbi lakóhelyre (weboldalak listája a www.dedra.pl címen), vagy küldje el a Dedra Exim központi szolgálatának. Kérjük, csatolja a kitöltött garanciális

kártyát. A jótállási idő után a javítást a központi szolgálat végzi. A sérült terméket a szervizhez kell küldeni (a szállítási költségeket a felhasználó fedezi).

12. Önhibaelhárítás

⚠ FIGYELEM Az önjavítás megkísérlése előtt húzza ki a készüléket az áramforrásról.

Probléma	Ok	Megoldás
A gép nem működik	A tápvezeték rosszul csatlakoztatva vagy sérült	Nyomja be mélyebben a csatlakozó dugót az aljzatba, ellenőrizze a tápvezetéket
	A csatlakozó aljzatban nincs hálózati feszültség	Ellenőrizze a feszültséget az aljzatban, ellenőrizze a biztosítékot
	A túlterhelés hatására a motor olvadóbiztosíték a kiolvadt	Várjon pár percet, hogy a motor lehűljön.
	Sérült kapcsoló	Cserélje ki a kapcsolót
	A motornak nincs ereje, nehezen indul el égett szigetelés szagot érezni	Haladéktalanul kapcsolja le a gépet a hálózatról, vigye a berendezést szervizbe.
A gép nehezen nehezen indul	A tárcsa a helytelen használat révén elhajlott	Cserélje ki a tárcsát
	Az indító kondenzátor sérült	Küldje a berendezést a szervizbe
	A motor csapágya sérült	Küldje a berendezést a szervizbe

13. A termék összetevői

1. Csempevágó gép 2. lap vezetősín 3. Gumi lábak 4. Beállító a keresztirányú vágáshoz 5. Gyémánt fűrésztárcsa 6. Védőburkolat

14. Információ a felhasználóknak az elektromos éselektronikus berendezések hulladékkezeléséről

(a háztartásokat érinti)



A termékeken vagy a kísérő dokumentáción feltüntetett szimbólum azt jelzi, hogy a hibás elektromos vagy elektronikus berendezéseket nem szabad a háztartási hulladékkal együtt ártalmatlanítani. Ha az alkatrészeket meg kell semmisíteni, újra kell használni vagy hasznosítani kell, a helyes megoldás az, ha elviszi őket egy erre szakosodott gyűjtőhelyre, ahol ingyenesen átveszik őket. A használt berendezések gyűjtőhelyeiről a helyi hatóságok adnak tájékoztatást, például a honlapjukon.
A berendezés megfelelő ártalmatlanítása lehetővé teszi az értékes erőforrások megőrzését és az egészségre és környezetre gyakorolt azon negatív hatások elkerülését, amelyek a készülékben lévő veszélyes anyagok, keverékek és összetevők esetleges jelenlétéből adódnak.
A helytelen hulladékártalmatlanítás a vonatkozó helyi előírások szerint büntetés veszélyével jár.
Az uniós országok felhasználói: Ha elektromos vagy elektronikus berendezéseket kell ártalmatlanítania, kérjük, forduljon a legközelebbi értékesítési ponthoz vagy a szállítójához, akik további tájékoztatást tudnak adni.
Az Európai Unión kívüli országokban történő ártalmatlanítás: Ez a szimbólum csak az Európai Unió országaira vonatkozik. Ha a terméket el kívánja dobni, kérjük, forduljon a helyi hatóságokhoz vagy a kereskedőhöz a helyes ártalmatlanítási módszerrel kapcsolatban.

Garanciajegy

[Csempevágó gép]

Katalógusszám: DED7701 Gyártási tétel száma: .....

(a továbbiakban: **Termék**)

A termék vásárlásának dátuma: .....

Az eladó pecsétje

Dátum és az eladó aláírása: .....

A felhasználó nyilatkozata:

Igazolom, hogy tájékoztatásra kerültem a garanciális feltételekről, valamint a Kezelési útmutatóban és a Garanciajegyben leírt utasítások be nem tartásából eredő következményekről. A jelen garanciális feltételekkel megismerkedtem, amit aláírásommal igazolok:

....

kelt és helye a Felhasználó aláírása

I. A termékért felelős

1. **Kezes -** DEDRA EXIM sp. z o.o., székhelye Pruszków, címe: ul. 3 Maja 8, 05-800 Pruszków, KRS 0000062517, Varsó fővárosi Körzeti Bíróság Varsóban; az Országos Bírósági Nyilvántartás XIII Gazdasági Osztálya, adószáma: 527-020-49-33, törzstőke: 100 980.00 zł.
2. A jelen Garanciajegyben meghatározott feltételekkel a Kezes garanciát nyújt a Kezes forgalmazásából származó Termékre.
3. A garanciából eredő felelősség kizárólagosan a Termékben a Felhasználónak való átadás pillanatában rejlő hibákra vonatkozik.
4. A garancia címén a Felhasználó jogosult a Termék díjmentes megjavítására, amennyiben a hiba a garanciális időszak során kelentkezik. A Termék megjavításának módja (a javítás módszere) a Kezes döntésétől függ. Amennyiben a Kezes megállapítása szerint ni lehetőség a megjavításra, a Kezes fenntartja magának a jogot a hibás alkatrész vagy az egész Termék hibátlanra cseréléséhez, a Termék árának csökkentéséhez, vagy a szerződéstől történő elálláshoz.
5. Azzal a Felhasználóval szemben, amelyik nem számít fogyasztónak az 1964 április 23-i, a Polgári Törvénykönyvről szóló törvény szerint, a Kezes jelen garanciából eredő és/vagy a garancia megkötésével és teljesítésével kapcsolatos kártérítési felelőssége, a jogi címtől függetlenül, a hibás Termék értékének összegére korlátozódik.

II. Garanciális időszak:

A garanciával rendelkező alkatrészek	A garanciális védelem időtartama
Csempevágó gép	24 hónap, a Termék vásárlásának napjától számítva a jelen Garanciajegyen megjelölve

III. A garancia alkalmazásának feltételei

1. A Felhasználó felmutatja a Termék kitöltött Garanciajegyét és valószínűsíti a Termék vásárlásának körülményeit, pl. felmutatva a pénztár blokkot, számlát, stb. A reklamáció hatékony lebonyolításának érdekében ajánlott, hogy a Felhasználó a reklamált Termékkel együtt adja át a Kezelési útmutatóban leírt készlet tartalmát.
2. A Felhasználó betartja a Kezelési útmutatóban és a Garanciajegyen feltüntetett utasításokat.
3. A garancia csak a Magyar Köztársaság és az EU területén érvényes.
4. A garancia nem terjed ki a Termék következő okokból keletkező meghibásodásaira:
a A Felhasználó nem tartotta be a Kezelési útmutatóban meghatározott, különösen a megfelelő használatra, karbantartásra és tisztításra vonatkozó feltételeket; A Felhasználó a Kezelési útmutatónak nem megfelelő tisztító és karbantartó szereket alkalmazott;
b. A Felhasználó nem megfelelő módon tárolja és szállítja a Terméket;
c. A Felhasználó önállóan, a Kezessel való egyeztetés nélkül módosította és/vagy átalakította a Terméket;
d. A Felhasználó a Kezelési útmutatónak nem megfelelő üzemeltetési anyagokat használt a Termékhez.
5. Az a Felhasználó, amelyik nem számít fogyasztónak az 1964 április 23-i, a Polgári Törvénykönyvről szóló törvény szerint, elveszíti a jelen garanciából eredő jogait, ha a Terméken:
- a szériaszámok, dátum jelölések és a típuscímkék a Felhasználó által eltávolításra, kicserélésre vagy megrongálásra kerültek
- a plombák a Felhasználó által megrongálásra kerültek, vagy a Felhasználó beavatkozásának nyomait viselik.
6. Figyelem! A Termék mindennapos kezelésével kapcsolatos, többek között a Kezelési útmutatóból eredő műveleteket a Felhasználó saját hatáskörébe és saját költségére végzi el

IV. Reklamációs eljárás

1. A Termék helytelen működésének észrevételekor, a reklamáció bejelentése előtt ellenőrizze, hogy a Kezelési útmutatóban meghatározott valamennyi művelet a megfelelő módon került végrehajtásra.
2. Ajánlott a reklamációt haladéktalanul bejelenteni, a legjobb a Termék hibája észrevételétől számított 7 napon belül. Az a Felhasználó, amelyik nem számít fogyasztónak az 1964 április 23-i, a Polgári Törvénykönyvről szóló törvény szerint, elveszíti a jelen garanciából eredő jogait, ha nem jelenti be 7 napon belül a reklamációt.
3. A reklamációs bejelentés megtehető a Termék vásárlásának helyén, a garanciális szervizben, vagy írásban az alábbi címen: DEDRA EXIM sp. z o.o., ul. 3 Maja 8, 05-800 Pruszków.
4. A Felhasználó a reklamációt a www.dedra.pl weboldalon található űrlap segítségével jelentheti be. („Garanciális reklamáció bejelentési űrlap").
5. Az egyes országok szerviz címei a www.dedra.pl weboldalon elérhetőek. Amennyiben az adott országban nincs garanciális szervíz, a reklamációs bejelentést ajánljuk a következő címre küldeni: DEDRA-EXIM Sp. z o.o., ul. 3 Maja 8, 05-800 Pruszków (Lengyelország).
6. A Felhasználó biztonságára való tekintettel a hibás Termék használata tilos.
7. Figyelem!!! A hibás Termék veszélyes a Felhasználó egészségére és életére.
8. A garanciából eredő kötelezettségek ellátására a reklamált Terméknek a Felhasználó általi leadásának napjától számított 14 munkanapon belül kerül sor.
9. A terméket reklamációra küldése előtt ajánlott megtisztítani. Ajánlott a reklamált terméket gondosan bebiztosítani a szállítási károk elkerülése érdekében (ajánlott a reklamált Terméket az eredeti csomagolásban elküldeni).
10. A garanciális időszak meghosszabbításra kerül azzal az idővel, mely alatt a Felhasználó a Termék meghibásodásából eredően nem tudta az használni.
A garancia nem zárja ki, nem korlátozza és nem függeszti fel a Felhasználó eladott termékek hibáira vonatkozó kezességi szabályokból eredő jogait.

A természetes személyeknek a személyes adatok kezelése tekintetében történő védelméről és az ilyen adatok szabad áramlásáról, valamint a 95/46/EK irányelv hatályon kívül helyezéséről szóló, 2016. április 27-i (EU) 2016/679 európai parlamenti és tanácsi rendelet 13. cikkének (1) és (2) bekezdésével összhangban tájékoztatjuk Önt, hogy

1. Az űrlapon megadott személyes adatainak Adminisztrátora a Pruszków-i székhelyű DEDRA-EXIM sp. z o.o. ul. 3 Maja 8, 05-800 Pruszków (továbbiakban: „Adminisztrátor").

2. Az Ön adatait kizárólag a készülékre vonatkozó garanciális eljárás lefolytatása céljából dolgozzuk fel az általános adatvédelmi rendelet (a továbbiakban: "GDPR") 6. cikke (1) bekezdésének b) pontjával összhangban Az adatszolgáltatás önkéntes, de a garanciális eljárás lefolytatásához szükséges.
3. Az Ön adatait a garanciális eljárás lefolytatásának megfontolásának időtartama alatt, valamint archiválási céllal kezeljük, amennyiben az Adminisztrátorral szembeni esetleges követelésekkel szemben szükséges védekezni, de legfeljebb azok elévüléséig.
4. Az Ön adatai csak olyan szervezetek számára adható ki, amelyek az Adminisztrátor nevében, a személyes adatok feldolgozására vonatkozó írásbeli megbízási szerződés alapján adatokat kezelnek, és többek között technikai szolgáltatást, tárhelyszolgáltatást vagy weboldal-karbantartást, informatikai-, futárszolgáltatást nyújtanak. Az Adatkezelő beszállítói kötelesek gondoskodni az adatbiztonságról és megfelelni a személyes adatok védelmére vonatkozó hatályos jogszabályok követelményeinek, és nem használhatják fel a rájuk bízott személyes adatokat az Adatkezelővel kötött szerződésben meghatározott céloktól eltérő célokra.
5. Az Ön adatait nem dolgozzuk fel automatizált módon, beleértve a profilalkotást, és nem továbbítjuk harmadik országba/nemzetközi szervezetnek.
6. Ön bármikor jogosult az adatai tartalmához történő hozzáféréshez, valamint annak helyesbítéshez, törléshez, az adatkezelés korlátozásához, az adathordozhatósághoz és a kifogásoláshoz való joghoz.
7. Az Ön személyes adatainak az Adatkezelő általi feldolgozásával kapcsolatos minden kérdésben az alábbi e-mail címen veheti fel a kapcsolatot: daneosobowe@dedra.pl;
8. Önnek jogában áll van panaszt benyújtani az illetékes adatvédelmi hatóságnál;

RO Cuprinsul

1. Fotografii și figuri
2. Descrierea dispozitivului
3. Destinația dispozitivului
4. Restricții de utilizare
5. Date tehnice
6. Pregătirea pentru lucru
7. Conectare la rețea
8. Pornirea dispozitivului
9. Utilizarea dispozitivului
10. Operații curente de mentenanță
11. Piese de schimb și accesorii
12. Eliminarea individuală a defecțiunilor
13. Componentele produsului
14. Informația pentru utilizatori cu privire la eliminarea echipamentelor electrice și electronice
15. Talon de garanție

Traducerea instrucțiunii originale

Declarația de conformitate este anexată la instrucțiuni ca un document separat. În cazul în care declarația de conformitate lipsește, contactați Dedra Exim Sp. z o.o.

Condiții generale de siguranță au fost atașate la instrucțiuni ca o broșură separată.

AVERTISMENT. **Citiți toate avertismentele marcate cu simbolul ⚠ și toate instrucțiunile.** Nerespectarea avertismentelor și instrucțiunilor de siguranță menționate mai jos poate cauza electrocutări, incendii sau leziuni grave.

Păstrați toate avertismentele și instrucțiunile pentru utilizare ulterioară.

2. Descrierea dispozitivului

1).Masă de lucru 2. Apărătoare de protecție, antiîmproșcare, 3. Ghidaj pentru tăierea plăcii, 4. Rezervor de apă pentru răcire, 5. Ghidaj reglabil al mesei pentru taiere în unghi, 6. Buton de pornire (Comutator), 7. cablu de alimentare, 8. poziționar pentru tăierea gresiei în diagonală

3. Destinația dispozitivului

Tăietor cu disc diamantat pentru tăierea plăcilor ceramice mici și medii, este adaptat să funcționeze umed folosind apă. Datorită acestui fapt, răspândirea prafului, generat în timpul lucrului a fost redusă semnificativ. Mașina vă permite să efectuați operațiunile de bază de tăiere a plăcilor ceramice, care sunt descrise în detaliu în continuarea instrucțiunilor de utilizare.

Se permite utilizarea aparatului în lucrări de renovare-construcţii, ateliere de reparaţii în lucrări de amatori, respectând condiţiile de utilizare şi condiţiile de lucru permise, conţinute în manualul de utilizare.

4. Restricții de utilizare

Dispozitivul poate fi utilizat numai în conformitate cu ”Condițiile admisibile de lucru”, prezentate mai jos.

Mașina electrică de tăiat plăci ceramice poate fi utilizată numai în conformitate cu incu discuri diamantate descrise la punctul 12 a instrucțiunilor. În proiectarea și construcția mașinii de tăiat gresie și faianță, nu s-a prevăzut utilizarea dispozitivului pentru scopuri profesionale sau comerciale. Dispozitivul de tăiere este destinat pentru uz casnic utilizatorilor individuali ocazionali și nu mediului profesional.

Se interzice montarea discurilor destinate tăierii altor materiale (metal, lemn, plăci din gips carton etc.). De asemenea, se interzice tăierea altor materiale, care nu sunt plăci ceramice.

Modificări neautorizate în construcția mecanică și electrică a mașinii, oriceModificările neautorizate ale construcției mecanice și electrice, orice modificări, operațiile de întreținere care nu sunt descrise în manualul de utilizare vor fi considerate ilegale și vor duce la pierderea imediată a drepturilor de garanție, iar declarația de conformitate își va pierde valabilitatea.

Utilizarea neconformă cu destinație sau cu manualul de utilizare va duce la pierderea imediată a drepturilor de garanție.

Condițiile admisibile de lucru
Mod de funcționare: S2 30 min
Mașina poate fi utilizată numai în spații închise, unde este asigurată o ventilație corespunzătoare.

5. Date tehnice

Model	**DED7701**
Motor electric	monofazat
Tensiune [V]	230
Frecvență [Hz]	50
Putere motor [W]	650
Viteza de rotație [min^{-1}]	2950
Masa [kg]	13,5
Capacitatea rezervorului de apă [L]	1,75
Diametru ferăstrău circular diamantat [mm]	180
Lățimea minimă a coroanei de diam. [mm]	2,2
Diametrul orificiului discului [mm]	22,2
Clasa de protecție	IP20
Max. Grosimea tăierii materialului [mm]	35
Dimensiunile mesei de lucru [mm]	400x420
Emisie de zgomot:	
Nivelul presiunii sonoreL_{pA} [dB (A)]	91,8
Incertitudine de măsurareK_{pA} [dB (A)]	3
Nivelul presiunii sonoreL_{WA} [dB (A)]	104,8
Incertitudine de măsurareK_{wA} [dB (A)]	3
Max. Grosimea materialului de tăiat [mm]	25

Informația privind zgomot

Emisia zgomotului a fost definită conform EN 61029-1, valorile au fost specificate în tabelul de mai sus.

ATENȚIE **Zgomotul poate cauza deteriorarea auzului, utilizați întotdeauna protectoare de auz în timpul lucrului!**

Valoarea totală declarată a zgomotului a fost măsurată în conformitate cu metodă standard de testare și poate fi utilizată pentru a compara un dispozitiv cu altul. Nivelul de zgomot poate fi de asemenea utilizat pentru a efectua o estimare preliminară a expunerii la zgomot.

Nivelul de zgomot în timpul utilizării efective a dispozitivului poate să difere de valorile declarate, în funcție de modul în care sunt utilizate uneltele de lucru, în special de tipul piesei prelucrate și de necesitatea de a specifica măsurile de protecție a operatorului. Pentru a estima cu exactitate expunerea în condiții reale de utilizare, trebuie luate în considerare toate etapele ciclului de operare, inclusiv perioadele când dispozitivul este oprit sau când este pornit, dar fără să fie utilizat pentru lucru.

6. Pregătirea pentru lucru

ATENȚIE **Toate operațiile trebuie efectuate cu ștecherul scos din priza de curent.**

Mașina de tăiat gresie și faianță trebuie așezată pe o suprafață plană și uniformă, într-un loc bine

luminat. La baza mașinii se găsesc 4 orificii pentru montarea picioarelor (dopurilor) din cauciuc care au

ca scop reglarea stabilității mașinii în timpul utilizării.

Trebuie să fie astfel așezată încât să nu se poată răsturna în timpul funcționării.

ATENȚIE **Toate operațiunile de reglare şi verificare menționate mai jos, se vorefectua numai atunci când mașina este deconectată de la priza decurent electric.**

Înainte de pornire

Verificați dacă elementele mobile și apărătoarea piesei de lucru nu sunt deteriorate.

ATENȚIE **Nu demontați apărătoarea piesei de lucru. Lucrul cu elementele de siguranță demontate este absolut interzis.**

Rotiți discul pentru a vă asigura că sistemul de acționare nu este blocat și că discul nu intră în contact cu niciun element al mesei.

Verificați dacă discul este în stare bună de funcționare (nu prezintă urme de fisuri sau alte deteriorări) și dacă nu este slăbit în suport. Strângeți-l dacă este necesar.

Așezați suportul de apărătoare superioară astfel încât să se afle exact în planul de rotație al discului diamantat. Dacă este necesar, slăbiți cele două șuruburi de fixare și poziționați corect suportul, apoi strângeți șuruburile.

Reglați apărătoarea discului (fig. A.2) astfel încât marginile inferioare ale apărătorii să fie cu câțiva milimetri deasupra feței plăcii de tăiat. Umpleți cu apă rezervorul pentru apă de răcire. Vezi FOT. A. După umplerea rezervorului, oglinda apei arată nivelul maxim.

7. Conectare la rețea

Înainte de a conecta dispozitivul la sursa de curent, asigurați-vă că tensiunea de alimentare corespunde cu valoarea specificată pe plăcuța de identificare.

Instalația de alimentare trebuie să fie realizată în conformitate cu cerințele principale privind instalațiile electrice și să respecte dispozițiile privind siguranța utilizării. Parametrii de secțiune minimă a firului de alimentare și valorile nominale ale siguranței de protecție în funcție de puterea dispozitivului sunt specificate în tabelul de mai jos:

Puterea maşinii [W]	Secţiunea minimă a cablului [mm2]	Valoarea minimă a siguranței tip C [A]
<700	0,75	6

Instalația trebuie să fie executată de un electrician autorizat. În cazul când folosiți cablurile prelungitoare, aveți grijă ca secțiunea firului să nu fie mai mică decât cea cerută (vezi tabelul). În timpul lucrului cablul electric trebuie astfel poziționat, încât să nu fie expus la tăiere. Nu folosiți prelungitoare defecte.
Verificați periodic starea tehnică a cablului de alimentare. Nu trageți de cablu.

8. Pornirea dispozitivului

ATENȚIE **Înainte de a porni dispozitivul, efectuați obligatoriu operațiile descrise în capitolul "Pregătirea pentru lucru".**

Pentru pornirea și oprirea mașinii se acționează comutatorul principal, situat sub blatul mesei (a se vedea imaginea A). Pentru pornirea mașinii apăsați butonul I, pentru oprire folosiți butonul O. Apărătoarea de protecție a discului trebuie așezată și fixată aproape orizontal față de blatul mesei, astfel încât partea mobilă a marginii inferioare să atingă ușor blatul.

ATENȚIE **Conectați dispozitivul la o priză cu un ştift de protecție, protejat de un întrerupător de curent rezidual, cu un curent de activare nu mai mare de 30 mA.**

9. Utilizarea dispozitivului

ATENȚIE **Este interzisă folosirea mașinii fără apărătoare de protecție!**
Nu staționați în planul de tăiere al dispozitivului în timpul lucrului sau când mașina debitează!

Montarea ghidajului paralel
Slăbiți șuruburile fluture de fixare (fig. G.18) iar ghidajul paralel (fig. G.13) îl așezați la dimensiunea dorită. Rigla gradată situată pe ambele părți ale suprafeței mesei de lucru (fig. G.2) facilitează această sarcină. Blocați șuruburile fluture de fixare (fig. G.18). După pornirea mașinii, folosind o mișcare lentă, împingeți placa ceramică spre disc (fără a lovi discul rotativ). În timpul tăierii plăcii, apăsați pe aceasta cu o forță nu prea mare. Valoarea acestei forțe se alege astfel încât în timpul tăierii, discul diamantat să-și reducă din viteza de rotație în raport cu forța doar foarte puțin, fără a forța încetinirea rotației.
Cu mâna dreaptă împingeți placa de-a lungul ghidajului paralel. Cu degetele ambelor mâini împingeți placa de marginile acesteia. poza B. Completați pierderea sistematică a apei de răcire.

Teșirea plăcilor sub un unghi de 45 grade
Slăbiți cele 2 șuruburi fluture de fixare (fig.G.35). Înclinați masa de lucru la rigla gradată pentru a stabili unghiul de reglare al mesei și îl fixați la valoarea de 45 de grade așa cum se arată în imaginea C. Strângeți ambele șuruburi fluture de fixare. Apropiați ghidajul paralel la aproximativ 2 mm de discul de tăiere. Blocați șuruburile fluture de fixare.
Așezați placa ce urmează a fi prelucrată cu partea glazurată pe masa de lucru. Verificați poziția discului pentru a nu tăia din partea glazurată a plăcii. Dacă este necesar, repetați operațiunile de reglare a ghidajului paralel. Poziția corespunzătoare a mâinilor este prezentată în imaginea C. Cu mâna dreaptă împingeți placa ceramică în direcția discului, în timp ce cu mâna stângă țineți placa pe ghidajul paralel. În funcție de necesități, pe rigla gradată de reglare a unghiului, se pot stabili și alte valori de unghi și în mod corespunzător să se prelucreze plăcile. Înainte de a prelucra plăcile de faianță ce urmează a fi aplicate pe perete, vă sfătuim să efectuați mai multe tăieri de probă. Atenție: în cazul teșirii muchiilor plăcilor subțiri, cu toate că ghidajul a fost fixat corect, discul diamantat va tăia din partea glazurată a plăcii. Într-o astfel de situație, trebuie să împingeți cu mâinile placa, ținând-o puțin mai sus peste ghidaj.

Tăierea plăcilor pătrate în diagonală
Mașina de tăiat plăci ceramice, poate tăia plăci pătrate de-a lungul diagonalei. Pentru realizarea acestei operațiuni, utilizați poziționarul pentru tăierea plăcilor de-a lungul diagonalei. Așezați masa în poziția "orizontală", slăbiți șuruburile (fluture) de fixare ale ghidajului paralel. Puneți poziționarul rezemându-l de marginea ghidajului paralel, împingând placa așa cum se arată în imaginea D.
Setul format dintr-o placă de poziționare și ghidajul paralel se va manevra astfel încât un colț al plăcii ceramice să fie pe direcția coroanei de tăiere a discului diamantat. Pe ambele rigle gradate ale mesei de lucru, ghidajul paralel trebuie să prezinte aceleași valori. În caz contrar tăierea nu se va termina în colțul opus al plăcii.

10. Operații curente de mentenanță

ATENȚIE **Toate operațiile de întreținere trebuie efectuate cu ștecherul scos din priza de curent.**

ATENȚIE **Verificările și reglajele curente se vor efectua obligatoriu numai atunci când mașina este deconectată de la priza de curent electric.**

De fiecare dată, înainte de a porni mașina de tăiat plăci ceramice, se va verifica starea tehnică a discului iamantat. Se va verifica dacă pe suprafața acestuia nu sunt fisuri ce ar putea provoca crăparea discului.
După terminarea lucrărilor (tăierea plăcilor ceramice), se spală și se curăță bine lăcașul camerei discului, se îndepărtează șlamul. Pentru a demonta apărătoarea de protecție situată în partea de jos (fig.G.24), trebuie să deșurubați cele două șuruburi (fig.G.26) pentru a avea acces ușor la discul de tăiere.
Datorită prezenței apei în sistemul de răcire, piesele în contact cu apa sunt supuse acțiunii puternice la coroziune, de aceea protejați părțile metalice împotriva coroziunii prin metode cunoscute de uz general.
Întotdeauna după terminarea lucrului și spălarea mașinii, ștergeți suprafețele umede cu o lavetă uscată. Lubrifiați regulat cu un ulei industrial (de ex. WD40) toate piesele în mișcare.

Montarea, înlocuirea discului de tăiere

ATENȚIE **Înainte de a monta sau demonta discul, întotdeauna asigurați-vă că dispozitivul este oprit (se scoate mașina de sub tensiune)!**

Pentru a înlocui discul de tăiere trebuie să:
1. Scoateți rezervorul de apă.
2. Demontați apărătoarea de protecție.(fig.G.7), (fig.G.24)
3. Blocați cu cheia plată 8 axul motorului (fot.E), iar cu cheia 19 desfaceți piulița de blocare și fixare a
flanșei.(fig.G.23)
4. Scoateți flanșa de fixare, îndepărtați discul uzat.
5. Montarea discului de tăiere se va efectua în ordine inversă.
6. După montarea noului disc, verificați starea tehnică a mașinii, poate necesită reglarea suportului acoperitoarei de protecție situată în partea de sus. Procedura de montare e descrisă în pct 5 al Manualului de utilizare.
De fiecare dată când se înlocuiește discul, se va curăța bine vana și lăcașul discului.

Depozitare
Dacă dispozitivul nu este utilizat, depozitați-l într-un loc ferit de copii

11. Piese de schimb si accesorii

Pentru a achiziționa piese de schimb și accesorii, contactați Service-ul Dedra Exim. Detaliile de contact pot fi găsite pe pagină 1 a manualului. Când comandați piese de schimb, vă rugăm să indicați numărul lotului aflat pe plăcuța de identificare și numărul piesei din schița de asamblare.
În perioada de garanție, reparațiile sunt efectuate conform regulilor menționate în talonul de garanție. Vă rugăm să predați produsul reclamat pentru reparație la locul de achiziție (vânzătorul este obligat să accepte produsul reclamat), trimiteți-l la centru de service aflat cel mai aproape de adresa de domiciliu (lista centrelor de service se află pe site-ul www.dedra.pl) sau expediați-l la service-ul central Dedra Exim. Vă rugăm amabil să anexați talonul de garanție completat. După perioada de garanție, reparațiile vor fi efectuate de service-ul central. Produsul deteriorat trebuie trimis la centrul de service (costul de expediție este suportat de utilizator).

12. Eliminarea individuală a defecțiunilor

ATENȚIE **Înainte de a trece la eliminarea individuală a defecțiunilor, deconectați dispozitivul de alimentare.**

Problemă	Cauză	Soluționare
Mașina nu funcționează	Cablul de alimentare nu este bine conectat sau este deteriorat	Apăsați mai adânc ștecherul în priza de curent, verificați cablul de alimentare
	În priză nu este tensiune de la rețea	Verificați tensiunea electrică din priză, verificați starea siguranței
	Sa declanșat siguranța termică a motorului din cauza unei suprasolicitări sau suprasarcini	Așteptați câteva minute, pentru ca motorul să se răcească
	Comutator deteriorat	Înlocuiți comutatorul cu unul nou
	Motorul nu are putere, pornește cu dificultate, se simte un miros de izolație arsă	Deconectați imediat mașina de la rețea, trimteți mașina la un Service autorizat
Mașina pornește greu	Discul s-a îndoit ca urmare a utilizării necorespunzătoare	Înlocuiți discul
	Condensatorul de pornire este deteriorat	Trimiteți dispozitivul la o unitate service
	Rulmentul motorului este deteriorat	Trimiteți dispozitivul la o unitate service

13. Componentele produsului

1. Mașină pentru tăiat gresie și faianță 2. Ghidajul plăcii 3. Picioare (dopuri) din cauciuc 4. Poziționar pentru tăieri de-a lungul diagonalei 5. Disc diamantat 6. Apărătoare de protecție

14. Informația pentru utilizatori privind eliminarea utilajelor uzate

(privește gospodăriile)



Simbolul afișat pe produse sau pe documentația care le însoțește indică faptul că echipamentele electrice sau electronice defecte nu trebuie eliminate împreună cu deșeurile menajere. În cazul în care trebuie să eliminați, să reutilizați sau să recuperați componente, trebuie să le duceți la un punct de colectare specializat, unde vor fi acceptate gratuit. Autoritățile locale furnizează informații privind locația punctelor de colectare a echipamentelor uzate, de exemplu pe site-urile lor web.
Eliminarea corespunzătoare a dispozitivului permite conservarea resurselor valoroase și evitarea impactului negativ asupra sănătății și mediului, care rezultă

din posibilitatea prezenței substanțelor, amestecurilor și componentelor periculoase în echipament.
Eliminarea incorectă a deșeurilor riscă sancțiuni în conformitate cu reglementările locale relevante.
Utilizatorii din țările UE: Dacă trebuie să vă debarasați de echipamente electrice sau electronice, vă rugăm să contactați cel mai apropiat punct de vânzare sau furnizorul dumneavoastră, care vă va putea oferi informații suplimentare.
Eliminarea în țări din afara Uniunii Europene: Acest simbol se aplică numai în țările din Uniunea Europeană. În cazul în care doriți să aruncați acest produs, vă rugăm să contactați autoritățile locale sau dealerul pentru a afla metoda corectă de eliminare.

Certificat de garanţie

pentru

[Maşină electrică de tăiat plăci ceramice cu disc d iamantat]

Nr. de katalog: DED7701 Număr de lot: .....

(denumit în continuare Produs)

Data de cumpărare a produsului: .....

Ştampila vânzătorului

Data şi semnătura vânzătorului: .....

Declaraţia Utilizatorului:

Confirm, că am fost informat în ceea ce privește condițiile de garanţie şi efectele nerespectării orientăriilor cuprinse în manualul de utilizare şi în Certificatul de garanţie. Condiţiile prezentei garanţiei îmi sunt cunoscute ce afirm cu semnătura mea de mână:

....

Data şi locul semnătura Utilizatorului

Garanția este acordată în conformitate cu prevederile OG 21/1992 și OG 140/2021, cu modificările ulterioare, pe baza cardului de garanție și a dovezii originale de cumpărare. Perioada de reparație nu poate depăși 15 zile calendaristice de la data la care consumatorul a predat reclamația vânzătorului.

I. Responsabilitatea pentru produs

1. **Garant** - DEDRA EXIM sp. z o.o. cu sediul în Pruszkowie, adresa: ul. 3 Maja 8, 05-800 Pruszków, KRS 0000062517, Sąd Rejonowy dla m.st. Warszawy w Warszawie, XIV Wydział Gospodarczy Krajowego Rejestru Sądowego,[Judecătoria Raională pentru o.c. Varşovia în Varşovia, Departamentul al XIV–a Economic al Registrului Naţional Juridic] NIP [CIF] 527-020-49-33, Kapitał zakładowy [capital social]: 100 980.00 zł..
2. în condiţiile menţionate în prezentul Certificat de garanţie Garantul acordă garanţie la produsul derivat din distribuţia Garantului.
3. Responsabilitatea cu titlu de garanţie cuprinde numai defectele care sau ivit din cauze datorate Produsului în momentul livrării acestuia Utilizatorului.
4. Cu titlu de garanţie, Utilizatorul, obţine dreptul la repararea gratis a Produsului, dacă defecţiunea s-a ivit în perioada de garanţie. Modul de reparare a Produsului (metoda de executare a reparării) depinde de decizia Garantului. Dacă Garantul constată că Produsul nu poate fi reparat, Garantul îşi rezervă dreptul de a schimba piesa defectă sau total Produsul cu altul fără defecte sau de a micşora preţul Produsului ori de a se retrage de la Contract.
5. Faţă de Utilizatorul, care conform cu legea din data de 23 aprilie 1964 din Codul Civil, nu este un consumator, răspunderea Garantului pentru dauna rezultate din prezenta garanţie şi/ sau în legătură cu încheierea şi executarea acesteia, indiferent de dreptul legal, este limitată maxim până la valoarea Produsului defect.

II. Perioada de garanţie

Componentele Produsului acoperite de garanţie	Durata de protecţie a garanţiei
Maşină electrică de tăiat plăci ceramice cu disc d iamantat	24 luni, de la data cumpărării Produsului, înscrisă în prezentul Certificat de garanţie

III. Condiţiile de utilizare a garanţiei

1 Prezentarea de către Utilizator a Certificatul completat de garanţie a Produsului şi dovedirea împrejurărilor de cumpărare a Produsului de ex. prin prezentarea chitanţei, facturei, etc. Pentru a efectua în mod eficient reclamaţia, se recomandă că Utilizatorul să trimite împreună cu Produsul reclamat, toate componetele menţionate la “Completarea” Produsului în manualul de utilizare.
2. Respectarea de către Utilizator a recomandările din Manualul de utilizare şi din Certficatul de garanţie.
3. Garanţia acoperă numai teritoriul Republicii Polonă şi UE.
4. Garanţia nu acoperă defecţiunile Produsului apărute în special din cauza:
a. Nerespectării de către Utilizator a condiţiilor indicate în Manualul de utilizare, în special în domeniul de utilizare, întreţinere şi curăţare corectă.
b. Utilizarea de către Utilizator a unor produse de curăţare sau substanţe de conservare care sunt neadecvate cu Manualul de utilizare;
c. Depozitare necorespunzătoare şi transportul necorespunzător al Produsului de către Utilizator;
d. Modificări şi/sau reconstrucţii arbitrare a Produsului de către Utilizator;
e. Utilizarea în Produs de către Utilizator a unor materiale consumabile neconforme cu manualul de utilizare
5. Utilizatorul care conform nu legea din data de 23 aprilie 1964 din Codul Civil nu este un consumator, pierde garanţia pentru Produsul, în care:
- numerele de serie, marcarea datelor şi plăcuţele cu datele technice au fost îndepărtate de către Utilizator;
- sigiliile existente au fost deteriorate de Utilizator sau au urme rămase din manipularea de către utilizator la acestea.
6. **Atenţie!** Operaţiile legate cu utilizarea de fiecare zii, descrise în manualul de utilizare, Utilizatorul execută singur pe costul său.

IV. Procedura de reclamaţie

1. Dacă se constată că Produsul nu funcţionează corect, Înainte de a depune reclamaţia trebuie să Vă asiguraţi dacă toate operaţiunile descrise în manualul de utilizare au fost executate corect.
2. Sesizaţi imediat reclamaţia, cel mai bine în termen de 7 zile de la data la care aţi observant defectul produsului. Utilizatorul care conform cu legea din data de 23 aprilie 1964 din Codul Civil nu este un consumator, pierde garanţia pentru Produs dacă reclamaţia nu depune în termen de până de 7 zile.
3. Sesizarea reclamaţiei se face de ex. la. la punctul de cumpărare a Produsului, la service-ul de garanţie sau se poate trimite în scris pe adresa: DEDRA EXIM sp. z o.o., ul. 3 Maja 8, 05-800 Pruszków.
4. Utilizatorul poate să depună reclamaţia prin formularul accesibil pe pagina de internet www.dedra.pl. (“Formular pentru sesizarea reclamaţiei cu titlu de garanţie”).
5. Adresele service-urilor de garanţie din fiecare stat sunt accesibile pe pagina www.dedra.pl. Dacă service-ul lipseşte în statul adecvat, trimiteţi sesizările de reclamaţie cu titlu de garanţie pe adresa: DEDRA EXIM sp. z o.o. ul. 3 Maja 8, 05-800 Pruszków (Polonia).
6. Luând în considerare siguranţa Utilizatorului se interzice utilizarea Produsului defect.
7. Atenţie!!! Utilizarea Produsului defect este periculos pentru sănătatea şi viaţa Utilizatorului.
8. Executarea obligaţiilor rezultate din garanţie va avea loc în termen de 14 zile lucrătoare, calculate de la data furnizării de către Utilizator a Produsului reclamat.
9 Înainte de furnizare a Produsului reclamat se recomandă curăţirea acestuia. Se recomandă de a se asigura bine Produsul împotriva distrugerii în timpul transportului (se recomandă să trimiteţi produsul reclamat în ambalajul original).
10. Perioada de garanţie va fi prelungită cu durata în care, din cauza defectului Produsului acoperit de garanţie Utilizatorul nu l-a putut să-l utilizeze,
Garanţia nu opreşte, nu limitează nu suspendează drepturile Utilizatorului rezultate din dispoziţiile privind garanţia pentru vicile produsului vândut..

În conformitate cu articolul 13 alineatele (1) și (2) din Regulamentul (UE) 2016/679 al Parlamentului European și al Consiliului din 27 aprilie 2016 privind protecția persoanelor fizice în ceea ce privește prelucrarea datelor cu caracter personal și privind libera circulație a acestor date și de abrogare a Directivei 95/46/CE, vă informăm.

1. Administratorul datelor Dumneavoastră cu caracter personal furnizate în formular este DEDRA-EXIM sp. z o. o. cu sediul social în Pruszków, ul. 3 Maja 8, 05-800 Pruszków (în continuare: „Administrator”).
2. Datele dumneavoastră vor fi prelucrate numai în scopul derulării procedurii de garanție a dispozitivului în conformitate cu art. 6 alin.1 lit. b din regulamentul general privind protecția datelor (în continuare: „GDPR”). Furnizarea datelor este voluntară, dar necesară pentru derularea procedurii de garanție.
3. Datele dumneavoastră vor fi prelucrate pe perioada de luare în considerare a procedurii de garanție și în scopuri de arhivare în cazul în care este nevoie de apărare împotriva oricăror pretenții împotriva Administratorului, nu mai mult decât până la expirarea acestora.
4. Datele dumneavoastră pot fi dezvăluite numai entităților care prelucrează date pentru administrator pe baza unui contract scris de încredințare a prelucrării datelor cu caracter personal care oferă, printre altele, service tehnic, hosting sau intreținere site, service IT, firmă de curierat. Furnizorii Administratorului sunt obligați să asigure securitatea datelor și să îndeplinească cerințele legii aplicabile referitoare la protecția datelor cu caracter personal și nu pot folosi datele cu caracter personal încredințate în alte scopuri decât cele specificate în contractul cu Administratorul.
5. Datele dumneavoastră nu vor fi prelucrate în mod automatizat, inclusiv sub formă de profilare, și nu vor fi transferate către o țară terță/organizație internațională.
6. Aveți dreptul de a accesa datele dumneavoastră și dreptul de a rectifica, șterge, limita prelucrarea, dreptul de a transfera date, dreptul de a vă opune în orice moment.
7. În toate aspectele legate de prelucrarea datelor dumneavoastră cu caracter personal de către Administrator, ne puteți contacta la următoarea adresă de e-mail: daneosobowe@dedra.pl.;
8. Aveți dreptul de a depune o plângere la autoritatea competentă pentru protecția datelor cu caracter personal;

SI Kazalo

1. Fotografije in risbe
2. Opis naprave
3. Namen naprave
4. Omejitve uporabe
5. Tehnični podatki
6. Priprava za delovanje
7. Priključitev na omrežje
8. Vklop naprave
9. Uporaba naprave
10. Redno vzdrževanje
11. Nadomestni deli in dodatki
12. Samostojno odpravljanje napak
13. Sestavni deli izdelka
14. Informacije za uporabnike o odstranjevanju električnih in elektronskih naprav
15. Garancijski list

Prevod izvirnega navodila

Izjava o skladnosti je priložena navodilom kot ločen dokument. Če izjave o skladnosti ni, se obrnite na podjetje Dedra Exim Sp. z o.o.
Splošna varnostna navodila so priložena navodilom kot ločena brošura.

OPOZORILO. **Preberite vsa opozorila, označena s simbolom in vsa navodila.** Neupoštevanje spodaj navedenih opozoril in varnostnih navodil lahko povzroči električni udar, požar ali hude poškodbe.

Vsa opozorila in navodila shranite za prihodnjo uporabo.

2. Opis naprave

Sl. A: 1. Delovna miza, 2. Varnostna in protibrizgalna zaščita, 3. Vodilo za ploščice, 4. Rezervoar za hladilno vodo, 5. Nastavek za naklon mize, 6. Stikalo naprave, 7. Napajalni kabel, 8. Pozicioner za rezanje ploščic po diagonali

3. Namen naprave

Rezalnik z diamantnim diskom za rezanje majhnih in srednje velikih keramičnih ploščic je prilagojen za mokro delo z vodo. Zaradi tega je med delom znatno omejeno širjenje prahu, ki nastaja med delom. Stroj omogoča izvajanje osnovnih postopkov rezanja keramičnih ploščic, ki so podrobno opisani v nadaljevanju navodil.
Napravo je dovoljeno uporabljati pri obnovitvenih in gradbenih delih, v popravljalnicah ter pri amaterskih delih, ob upoštevanju pogojev uporabe in dovoljenih delovnih pogojev, navedenih v navodilih za uporabo.

4. Omejitve uporabe

Napravo je dovoljeno uporabljati le v skladu z „Dovoljenimi delovnimi pogoji“, navedenimi spodaj.
Rezalnik za keramične ploščice se sme uporabljati le z diamantnimi diski. Konstrukcija in izvedba rezalnika ne predvidevata uporabe naprave za profesionalne/komercialne namene. Rezalnik je namenjen domačim mojstrom in za domačo rabo.
Namestitev diskov, namenjenih za rezanje drugih materialov (kovine, lesa, mavčnih plošč itd.), ni dovoljena. Prav tako je prepovedano rezanje drugih materialov, ki niso keramika.
Samostojne spremembe mehanske in električne konstrukcije, kakršne koli modifikacije ter vzdrževalna dela, ki niso opisana v navodilih za uporabo, se bodo štela za nezakonita in povzročijo takojšnjo izgubo garancijskih pravic, izjava o skladnosti pa preneha veljati.
Uporaba, ki ni v skladu z namenom ali navodili za uporabo, bo povzročila takojšnjo izgubo garancijskih pravic.

Dovoljeni pogoji delovanja
Način delovanja S2 30 minut
Stroj se sme uporabljati le v zaprtih prostorih z delujočim prezračevanjem.

5. Tehnični podatki

Model	**DED7701**
Električni motor	Enofazni
Napetost [V]	230
Frekvenca [Hz]	50
Nazivna moč [W]	650
Število vrtljajev [min^{-1}]	2950
Masa [kg]	13,5
Prostornina rezervoarja za vodo [L]	1,75
Premer diamantne krožne žage [mm]	180
Najmanjša širina obroča [mm]	2,2
Premer odprtine žage [mm]	22,2
Razred zaščite	IP20
Največja debelina rezanja materiala [mm]	35
Dimenzije delovne mize [mm]	400 x 420
Hrup:	
Raven zvočnega tlaka L_{pA} [dB (A)]	91,8
Merilna negotovost K_{pA} [dB (A)]	3
Raven zvočnega tlaka L_{WA} [dB (A)]	104,8
Merilna negotovost K_{wA} [dB (A)]	3
Največja debelina rezanega materiala [mm]	25

Informacije o hrupu

Hrup je bil določen v skladu z EN 61029-1, vrednosti so navedene v zgornji tabeli.

POZOR **Hrup lahko povzroči poškodbe sluha, zato med delom vedno uporabljajte sredstva za zaščito sluha!**

Deklarirana skupna vrednost hrupa je bila izmerjena v skladu s standardno preskusno metodo in se lahko uporabi za primerjavo ene naprave z drugo. Navedena raven hrupa se lahko uporabi tudi za predhodno oceno izpostavljenosti hrupu.
Raven hrupa med dejansko uporabo naprave se lahko razlikuje od deklariranih vrednosti, odvisno od načina uporabe delovnih orodij, zlasti od vrste obdelovanega predmeta in od potrebe po določitvi ukrepov za zaščito upravljavca. Za natančno oceno izpostavljenosti v dejanskih pogojih uporabe je treba upoštevati vse dele delovnega cikla, vključno z obdobji, ko je naprava izklopljena ali ko je vklopljena, vendar se ne uporablja za delo.

6. Priprava na delo

POZOR **Vse pripravljalne dejavnosti izvajajte, ko je naprava odklopljena od vira napajanja.**

Napravo je treba postaviti na ravno, gladko površino na dobro osvetljenem mestu. V podstavku naprave so 4 odprtine za pritrditev gumijastih nogic, ki omogočajo lažje postavljanje na tla. Napravo je treba postaviti tako, da se med delovanjem ne more prevrniti ali premikati.

POZOR **Spodaj opisane pripravljalne postopke je treba opraviti, ko je vtič izvlečen iz vtičnice.**

Pred zagonom

Preverite, ali premični deli in zaščita delovnega orodja niso poškodovani.

POZOR **Ne odstranjujte zaščitnega pokrova delovnega orodja. Delo z odstranjenimi elementi, odgovornimi za varnost pri delu, je strogo prepovedano.**

Z vrtenjem diska se prepričajte, da pogonski sistem ni blokiran in da disk ne pride v stik z nobenim delom mize.
Preverite, ali je plošča nepoškodovana (brez sledov razpok ali drugih poškodb) in ali ni ohlapna v držalu. Po potrebi jo zategnite.
Nosilec zgornjega ščitnika nastavite tako, da leži točno v ravnini vrtenja diamantne krožne žage. Po potrebi popustite dva pritrdilna vijaka in pravilno nastavite nosilec, nato pa vijake zategnite.
Nastavite zaščito krožne žage (sl. A.2) tako, da so spodnji robovi zaščite nekaj milimetrov nad površino rezane plošče. Napolnite rezervoar za hladilno vodo. Glejte SL. A. Po napolnitvi rezervoarja gladina vode kaže najvišjo raven.

7. Priključitev na omrežje

Pred priključitvijo naprave na vir napetosti se prepričajte, da napetost ustreza vrednosti, navedeni na tipski tablici.
Napajalni sistem mora biti izveden v skladu z osnovnimi zahtevami za električne inštalacije in izpolnjevati varnostne zahteve za uporabo. Parametri minimalnega preseka napajalnega kabla in nazivne vrednosti varovalke glede na moč naprave so navedeni v spodnji tabeli:

Moč naprave [W]	Najmanjši presek kabla [mm^2]	Najmanjša vrednost varovalke tipa C [A]
<700	0,75	6

Namestitev mora opraviti pooblaščen električar. Pri uporabi podaljškov je treba paziti, da premer žice ni manjši od zahtevanega (glej tabelo). Električni kabel je treba položiti tako, da med delovanjem ni izpostavljen pretrganju. Ne uporabljajte poškodovanih podaljškov. Redno preverjajte tehnično stanje napajalnega kabla. Ne vlecite za napajalni kabel.

8. Vklop naprave

POZOR **Pred zagonom naprave nujno izvedite postopke, opisane v poglavju „Priprava na delo“.**

POZOR **Napravo priključite na vtičnico z zaščitnim kontaktom, zavarovano z razlikovnim stikalom, s tokom sprožitve največ 30 mA.**

Za vklop in izklop žage se uporablja stikalo, ki se nahaja pod mizo žage (glej sliko A). Za zagon žage se uporablja gumb I, za izklop pa gumb 0.
Zaščitni pokrov krožne žage nastavite vodoravno glede na mizo, vendar tako, da se njegov premični del z spodnjim robom rahlo opira na mizo.

9. Uporaba naprave

POZOR **Delovanje brez zaščitnega pokrova ni dovoljeno!**
Med delom ne stojte v ravnini reza!

Montaža vodila

Oslabite pritrdilne vijake (sl. G.18) in nastavite vzporedno vodilo (sl. G.13) na želeno mero. Lestvica na obeh straneh delovne mize (sl. G.2) olajša to nalogo. Zategnite pritrdilne vijake (sl. G.18).
Po zagonu naprave približajte ploščico disku (ne udarjajte ob vrteči se disk). Med rezanjem ploščico pritiskajte z majhno silo. Njen pritisk izberite tako, da diamantni rezalni disk le v majhni meri zmanjša svojo vrtilno hitrost v primerjavi s prostim tekom.
Z desno roko vodite ploščico vzdolž vzporedne vodilne letve. S palcema obeh rok potiskajte ploščico za njen rob. FOTO B. Redno dopolnjujte izgubo hladilne vode.

Zavijanje plošč pod kotom 45 stopinj

Oslabite 2 pritrdilni vijaki (sl. G.35) in nagnite delovno mizo – na skali nastavnika naklona mize nastavite vrednost 45 stopinj, kot je prikazano na SL. C. Nato oba pritrdilna vijaka zategnite.
Približajte vzporedno vodilo za približno 2 mm k rezalnemu disku. Zategnite pritrdilne vijake.

Položite obdelovano ploščo z licem navzgor na mizo. Preverite, ali rezalni disk ne bo rezal lica plošče. Po potrebi ponovite nastavitve vzporedne vodilne letve. Pravilen položaj rok je prikazan na sliki C. Z desno roko potisnite ploščico proti krožni žagi, z levo pa jo držite na vzporedni vodilni letvi. Glede na potrebe nastavite na skali nastavnika kota različne vrednosti kota in ustrezno obdelajte robove ploščic. Pred obdelavo ploščic, ki bodo nameščene na steno, priporočamo, da opravite nekaj poskusnih rezov. Opomba: pri faziranju robov tankih ploščic – kljub pravilni nastavitvi vodila bo diamantni disk rezal sprednjo stran ploščice. V tem primeru je treba ploščico voditi z rokami in jo držati nekoliko nad vodilom.

Rezanje kvadratnih ploščic po diagonali

Stroj za rezanje ploščic lahko reže kvadratne ploščice po diagonali. Za ta namen uporabite pozicioner za rezanje ploščic po diagonali.
Nastavite mizo v položaj „vodoravno“ in popustite sponke vzporedne vodilne letve. Namestite pozicioner tako, da se nasloni na stran vzporedne vodilne letve, in vstavite ploščico, kot je prikazano na sliki. D. S kompletom, sestavljenim iz ploščice pozicionerja in vzporedne vodilne letve, manevrirajte tako, da se vogal ploščice nahaja ob diamantnem obroču žage. Na obeh lestvicah delovne mize mora vzporedna vodilna letev kazati enake vrednosti. V nasprotnem primeru rez ne bo končan v nasprotnem kotu ploščice. Opisano delovanje je mogoče izvajati le na majhnih ploščicah.

10. Redno vzdrževanje

⚠ POZOR **Vsa vzdrževalna dela opravljajte, ko je naprava odklopljena od napajanja.**

Pred vsakim zagonom žage preverite tehnično stanje žage. Preverite, ali na površini ni praske, ki bi kazale na poškodbo žage.
Po končanem delu temeljito očistite in izperite komoro krožne žage ter odstranite nastalo blato. Za odstranitev spodnjega pokrova (sl. G.24) odvijte dva vijaka (sl. G.26), s čimer boste pridobili lahek dostop do krožne žage.
Zaradi prisotnosti vode – močno korozivnega dejavnika – jeklene dele zaščitite pred korozijo s splošno znanimi metodami. Po končanem delu in izpiranju stroja ga vedno obrišite do suhega.
Vse gibljive dele redno mazajte z maskinim oljem (npr. WD-40).

Namestitev, zamenjava krožne žage

⚠ POZOR **Pred namestitvijo ali odstranitvijo diska se vedno prepričajte, da je naprava izklopljena!**

Za zamenjavo žage:
1. Odstranite rezervoar za hladilno vodo
2. Odstranite zaščitne pokrove (sl. G.7) in (sl. G.24)
3. Z ravnim ključem 8 blokirajte gred motorja (SLIKA E) in s ključem 19 odvijte pritiskno matico (sl. G.23)
4. Snemite pritiskalni obroč in odstranite obrabljen disk.
5. Namestitev diska izvedite v obratnem vrstnem redu.
6. Po namestitvi nove plošče preverite tehnično stanje stroja, morda bo treba nastaviti nosilec zgornjega pokrova. Postopek je opisan v točki 6 navodil za uporabo.
Vsakič, ko zamenjate ploščo, izkoristite priložnost za temeljito čiščenje kadi in prostora za ploščo.

Shranjevanje

Ko naprave ne uporabljate, jo shranite na mestu, ki je nedosegljivo za otroke.

11. Nadomestni deli in dodatki

Dodatki, ki so na voljo v prodaji:

H1134 – diamantni disk.
Za nakup nadomestnih delov in dodatkov se obrnite na servis Dedra Exim. Kontaktni podatki so navedeni na 1. strani navodil.
Pri naročanju nadomestnih delov navedite številko serije, ki je navedena na tipski ploščici, ter številko dela iz sestavnega risba.
V garancijskem obdobju se popravila izvajajo v skladu s pogoji, navedenimi v garancijski kartici. Reklamirani izdelek prosimo, da ga predate v popravilo na kraju nakupa (prodajalec je dolžan sprejeti reklamirani izdelek), pošljete v centralni servis Dedra Exim ali v servis, ki je najbližji vašemu kraju bivanja (seznam servisov na spletni strani www.dedra.pl). Prosimo, da priložite izpolnjeno garancijsko kartico. Po izteku garancijskega roka popravila opravlja centralni servis. Okvarjeni izdelek je treba poslati v servis (stroške pošiljanja krije uporabnik).

12. Samostojno odpravljanje napak

⚠ POZOR **Preden začnete s samostojnim odpravljanjem napak, odklopite napravo iz omrežja.**

Problem	Vzrok	Rešitev
Naprava ne deluje	Napajalni kabel je slabo priključen ali poškodovan	Vtič vtaknite globlje v vtičnico, preverite napajalni kabel
	V vtičnici ni napetosti	Preverite napetost v vtičnici, preverite, ali se ni sprožila varovalka.
	Zaradi preobremenitve se je sprožila termična varovalka motorja	Počakajte nekaj minut, da se motor ohladi
	Okvarjen stikalo	Napravo odnesite v servis.
	Motor nima moči, težko se zaganjata Čutite vonj po zažgani izolaciji	Napravo odnesite v servis.
Naprava se težko zaganj	Krožna žaga se je upognila zaradi nepravilne uporabe	Zamenjajte krožno žago
	Zagonni kondenzator je poškodovan	Napravo odnesite v servis.
	Poškodovano ležaj v motorju	Napravo predajte v servis.

13. Sestavni deli izdelka

1. Stroj za rezanje keramičnih ploščic, 2. Vodilo za ploščice, 3. Gumijaste nogice, 4. Pozicioner za rezanje po diagonali, 5. Diamantni krožni žag, 6. Varnostni pokrov

14. Informacije za uporabnike o odstranjevanju električne in elektronske opreme (velja za gospodinjstva)



Simbol, ki je prikazan na izdelkih ali spremljajoči dokumentaciji, označuje, da se okvarjene električne ali elektronske opreme ne sme odlagati med gospodinjske odpadke. Če želite sestavne dele zavreči, ponovno uporabiti ali predelati, jih je treba odpeljati na specializirano zbirno mesto, kjer jih bodo sprejeli brezplačno. Informacije o lokacijah zbirnih mest za rabljeno opremo zagotavljajo lokalni organi, npr. na svojih spletnih straneh.
S pravilnim odstranjevanjem naprave lahko ohranimo dragocene vire ter se izognemo negativnim vplivom na zdravje in okolje zaradi morebitne prisotnosti nevarnih: snovi, zmesi in sestavnih delov v opremi.
Zaradi nepravilnega odlaganja odpadkov vam grozijo kazni v skladu z ustreznimi lokalnimi predpisi.
Uporabniki v državah EU: Če želite odstraniti električno ali elektronsko opremo, se obrnite na najbližje prodajno mesto ali na dobavitelja, ki vam bo zagotovil dodatne informacije.
Odstranjevanje v državah zunaj Evropske unije: Ta simbol velja samo za države Evropske unije. Če želite ta izdelek zavreči, se obrnite na lokalne organe ali prodajalca, da vam pojasnijo pravilen način odstranjevanja.

Garancijski list

na spletni strani .

Katalog št: DED7701 Številka serije: .....

(v nadaljnjem besedilu: izdelek)

Datum nakupa izdelka: .....

Žig prodajalca

Datum in podpis prodajalca: .....

Izjava uporabnika:

Potrjujem, da sem bil seznanjen z garancijskimi pogoji in posledicami neupoštevanja navodil iz navodil za uporabo in garancijskega lista. Seznanjen sem s pogoji te garancije, kar potrjujem z lastnoročnim podpisom:

....

Datum in kraj Podpis uporabnika

PRAVICE POTROŠNIKOV Garancijski izdajatelj zagotavlja pravilno in brezhibno delovanje v garancijskem roku, ki se začne z dostavo blaga potrošniku. Če se ugotovi, da blago ni v skladu z opisom izdelka ali oglasom, ima potrošnik pravico do: (**1**) Zahtevati brezplačno popravilo napak. (**2**) Če napake niso odpravljene v 30 dneh od prejema zahtevka s strani proizvajalca ali pooblaščenega servisnega centra, zahteva brezplačno zamenjavo z novim blagom, ki je brez napak. (**3**) 30-dnevni rok se lahko v utemeljenih primerih (narava blaga, zahtevnost popravila) podaljša za največ 15 dni. Proizvajalec mora potrošnika pred iztekom 30 dni obvestiti o razlogih in trajanju podaljšanja. (**4**) Če blago ni popravljeno ali zamenjano v roku (30 ali 45 dni), lahko potrošnik zahteva povračilo celotne nakupne cene ali sorazmerno znižanje cene (vrednost znižanja ustreza znižanju vrednosti blaga). (**5**) Ne glede na zgoraj navedeno lahko potrošnik, če neskladnost nastopi v manj kot 30 dneh od dostave, takoj zahteva vračilo plačanega zneska. (**6**) Zamenjano blago ali njegov pomemben del prejme novo garancijsko kartico. (**7**) Stroški materiala, delov, dela, prevoza in transporta, povezani z odpravo napake/zamenjavo, bremenijo proizvajalca. (**8**) Za čas trajanja popravila lahko proizvajalec/servisni center potrošniku brezplačno zagotovi podoben nadomestni izdelek. Če tega ne stori, ima potrošnik pravico do odškodnine za nezmožnost uporabe izdelka. (**9**) Potrošnik mora pisno (po pošti, e-pošti ali osebno) obvestiti garanta proizvajalca ali pooblaščeni servisni center, priložiti dokazilo o veljavnosti garancije in takoj dati blago, ki je predmet reklamacije, na voljo za pregled. (10) Garancija ne izključuje ali omejuje pravic potrošnika iz obvezne garancije za skladnost blaga s pogodbo do prodajalca. Potrošnik ima pravico do brezplačnega uveljavljanja garancijskih zahtevkov.

I. Odgovornost za izdelek

1. Garant - Dedra Exim Sp. z o.o. s sedežem v Pruszkowu, naslov: 3 Maja 8, 05-800 Pruszków, KRS 0000062517, Okrožno sodišče za mesto Varšava v Varšavi, XIV gospodarski oddelek Državnega sodnega registra, NIP 527-020-49-33, osnovni kapital: PLN 100.980,00.
2. Garant pod pogoji tega garancijskega lista jamči za izdelek, ki izvira iz Garantove distribucije.
3. Odgovornost v okviru garancije zajema le napake, ki izhajajo iz vzrokov, ki so bili značilni za izdelek v času, ko je bil izročen uporabniku.
4. Uporabnik je na podlagi garancije upravičen do brezplačnega popravila izdelka, če se je napaka pokazala v garancijskem roku. Način popravila Izdelka (način popravila) je v pristojnosti Garanta. Če garant ugotovi, da popravilo ni mogoče, si pridržuje pravico do zamenjave okvarjenega elementa ali celotnega izdelka z brezhibnim, znižanja cene izdelka ali odstopa od pogodbe.
5. V zvezi z uporabnikom, ki ni potrošnik v smislu zakona z dne 23. aprila 1964. Civilnega zakonika, je odgovornost Garanta za škodo, ki izhaja iz te garancije in/ali v zvezi z njeno sklenitvijo in izvajanjem, ne glede na pravni naslov, omejena na največ vrednost izdelka z napako.

II. Jamstveno obdobje

Sestavni deli izdelka	Trajanje garancijske zaščite
Električni rezalnik za ploščice	24 mesecev od datuma nakupa izdelka, kot je navedeno na tej garancijski kartici.

III. Pogoji za koriščenje zavarovanja

1. Uporabnik mora predložiti izpolnjen garancijski list izdelka in dokazati okoliščine nakupa izdelka s strani uporabnika, npr. s predložitvijo računa, računa itd. Zaradi učinkovite obravnave reklamacij je priporočljivo, da Uporabnik skupaj z Izdelkom predloži vse sestavne dele, navedene v poglavju "Kompletiranje naprave" v Navodilih za uporabo.
2. Da uporabnik upošteva priporočila iz navodil za uporabo in garancijskega lista.
3. Jamstvo velja samo za ozemlje Republike Poljske in EU.
4. Garancija ne krije napak na izdelku, ki nastanejo zlasti zaradi:
a. Če uporabnik ne upošteva pogojev iz navodil za uporabo, zlasti glede pravilnega delovanja, vzdrževanja in čiščenja;
b. Uporabnik uporablja čistila ali sredstva za vzdrževanje, ki niso v skladu z navodili za uporabo;
c. neustrezno skladiščenje in prevoz izdelka s strani uporabnika;
d. Uporabnikove nepooblaščene spremembe in/ali modifikacije izdelka, ki niso bile dogovorjene s garantom;
e. če uporabnik v izdelku uporablja potrošni material, ki ni v skladu z navodili za uporabo.
5. Uporabnik, ki ni potrošnik v smislu zakona z dne 23. aprila 1964. civilnega zakonika, izgubi garancijo za izdelek, v katerem:
- je uporabnik odstranil, spremenil ali poškodoval serijske številke, oznake datuma in merilne tablice;
- če je uporabnik poškodoval plombe ali če so na njih vidni znaki nedovoljenega poseganja.
6. Opozorilo: Uporabnik mora dejavnosti, povezane z vsakodnevnim delovanjem izdelka, ki med drugim izhajajo iz navodil za uporabo, izvajati sam in na lastne stroške.

IV. Pritožbeni postopek

1. Če se ugotovi, da izdelek deluje nepravilno, morate pred vložitvijo zahtevka zagotoviti, da so bili pravilno izvedeni vsi ukrepi, navedeni zlasti v navodilih za uporabo.
2. Priporočljivo je, da pritožbo vložite takoj, po možnosti v 7 dneh po tem, ko opazite napako na izdelku. Uporabnik, ki ni potrošnik v smislu zakona z dne 23. aprila 1964. Civilnega zakonika, izgubi pravice, ki izhajajo iz te garancije, če reklamacije ne vloži v 7 dneh.
3. Reklamacija se lahko med drugim sporoči na mestu nakupa izdelka, pri garancijskem servisu ali pisno na naslov: Dedra Exim Sp. z o.o., ul. 3 Maja 8, 05-800 Pruszków.
4. Uporabnik lahko vloži pritožbo prek obrazca, ki je na voljo na spletni strani www.dedra.pl. ("Obrazec za reklamacijo zaradi garancije").
5. Naslovi garancijskega servisa za posamezne države so na voljo na spletni strani www.dedra.pl. Če za posamezno državo ni garancijskega servisa, je priporočljivo, da garancijske zahtevke naslovite na: 3 maja 8, 05-800 pruszków (poljska).
6. Zaradi varnosti uporabnika je uporaba izdelka z napako prepovedana.
7. Opozorilo: Uporaba okvarjenega izdelka je nevarna za zdravje in življenje uporabnika.
8. Obveznosti iz garancije bodo izpolnjene v 14 delovnih dneh, šteto od datuma, ko uporabnik dostavi reklamirani izdelek.
9. Priporočamo, da okvarjeni izdelek očistite, preden ga dostavite v reklamacijo. Priporoča se, da se izdelek, ki se reklamira, med prevozom skrbno zaščiti pred poškodbami (priporoča se, da se izdelek, ki se reklamira, dostavi v originalni embalaži).
10. Garancijski rok se podaljša za čas, ko uporabnik zaradi napake ni mogel uporabljati izdelka, za katerega velja garancija.
Garancija ne izključuje, omejuje ali zadrži pravic uporabnika, ki jih ima v skladu s predpisi o garanciji za napake na prodanem blagu.

V skladu s členom 13(1) in (2) Uredbe (EU) 2016/679 Evropskega parlamenta in Sveta z dne 27. aprila 2016 o varstvu posameznikov pri obdelavi osebnih podatkov in o prostem pretoku takih podatkov ter o razveljavitvi Direktive 95/46/ES (v nadaljevanju: "RODO") vas obveščamo
1. Upravljavec vaših osebnih podatkov, navedenih v obrazcu, je družba DEDRA-EXIM sp. z o.o. s sedežem v Pruszkowu , ul. 3 Maja 8, 05-800 Pruszków (v nadaljevanju: "upravljavec").
2. Vaši podatki bodo obdelani samo za namen izvedbe garancijskega postopka za aparat v skladu s členom 6(1)(b) Splošne uredbe o varstvu podatkov (v nadaljevanju: "GDPR") Posredovanje podatkov je prostovoljno, vendar je potrebno za izvedbo garancijskega postopka.
3. Vaši podatki se bodo obdelovali za čas trajanja obravnave izvedbe postopka jamstva in za namene arhiviranja v primeru potrebe po obrambi pred morebitnimi zahtevki zoper upravitelja, vendar ne dlje kot do njihovega zastaranja.
4. Vaši podatki se lahko razkrijejo samo subjektom, ki obdelujejo podatke v imenu upravljavca na podlagi pisne pogodbe o zaupanju obdelave osebnih podatkov, ki med drugim zagotavljajo tehnične storitve, gostovanje ali vzdrževanje spletne strani, IT storitve, kurirsko podjetje. Ponudniki upravljavca so dolžni zagotoviti varnost podatkov in izpolnjevati zahteve veljavne zakonodaje v zvezi z varstvom osebnih podatkov ter zaupanih osebnih podatkov ne smejo uporabljati za druge namene, kot so določeni v pogodbi z upravljavcem.
5. vaši podatki ne bodo obdelani z avtomatiziranimi sredstvi, vključno z oblikovanjem profilov, in ne bodo preneseni v tretjo državo/mednarodno organizacijo.
6. Imate pravico do dostopa do vsebine svojih podatkov in pravico do popravka, izbrisa, omejitve obdelave, pravico do prenosljivosti podatkov in pravico do ugovora kadar koli.
7. Za vse zadeve v zvezi z obdelavo vaših osebnih podatkov s strani upravitelja se lahko obrnete na naslednji e-poštni naslov: daneosobowe@dedra.pl;
8. Imate pravico do pritožbe pri organu za varstvo podatkov;

HR Sadržaj

1. Fotografije i crteži
2. Opis uređaja
3. Namjena
4. Ograničenja uporabe
5. Tehničke specifikacije
6. Priprema za uporabu
7. Spajanje na mrežu
8. Uključivanje uređaja
9. Korištenje uređaja
10. Rutinski održavanje
11. Rezervni dijelovi i dodaci
12. Rješavanje problema
13. Sastavni dijelovi proizvoda
14. Informacije za korisnike o zbrinjavanju električne i elektroničke opreme
15. Jamstvena kartica

Prijevod originalnih uputa

Izjava o sukladnosti priložena je uz priručnik kao zaseban dokument. Ako Izjava o sukladnosti nedostaje, molimo kontaktirajte Dedra Exim Sp. z o.o.
Opća sigurnosna pravila priložena su priručniku kao zasebna knjižica.

UPOZORENJE. **Pročitajte sva upozorenja označena simbolom ⚠ i sve upute.** Nepridržavanje dolje navedenih upozorenja i sigurnosnih uputa može dovesti do električnog udara, požara ili teške ozljede.

Sačuvajte sva upozorenja i upute za buduću upotrebu.

2. Opis uređaja

Sl. A: 1. Radni stol, 2. Sigurnosna i zaštita od prskanja, 3. Vodilica za pločice, 4. spremnik rashladne vode, 5. Podesilac kuta nagiba stola, 6. Prekidač stroja, 7. Kabl za napajanje, 8. Položajnik za dijagonalno rezanje pločica

3. Namjena

Rezač s dijamantnim diskom za rezanje malih i srednjih keramičkih pločica, namijenjen za mokro rezanje vodom. To značajno smanjuje širenje prašine koja nastaje tijekom rada. Stroj omogućuje osnovne radnje rezanja keramičkih pločica, koje su detaljno opisane kasnije u ovom priručniku.
Uređaj se može koristiti pri renoviranju i građevinskim radovima, u popravnim radionicama i za "uradi sam" projekte, pod uvjetom da se poštuju uvjeti uporabe i dopušteni radni uvjeti navedeni u ovom priručniku.

4. Ograničenja uporabe

Uređaj se smije koristiti samo u skladu s 'Dopuštenim uvjetima rada' navedenim u nastavku.
Rezač keramičkih pločica smije se koristiti samo s dijamantnim diskovima. Dizajn i konstrukcija rezača ne dopuštaju njegovu upotrebu u profesionalne ili komercijalne svrhe. Rezač je namijenjen entuzijastima za "uradi sam" projekte i kućnoj upotrebi.
Nije dopušteno montirati listove namijenjene rezanju drugih materijala (metala, drva, gipsanih ploča itd.). Također je zabranjeno rezati materijale osim keramike.
Neovlaštene promjene mehaničke i električne konstrukcije, bilo kakve preinake ili radovi na održavanju koji nisu opisani u uputama za uporabu smatrat će se nezakonitima i rezultirat će trenutačnim gubitkom jamstvenih prava, a izjava o sukladnosti postat će nevažeća.
Upotreba suprotno namjeni ili suprotno uputama za uporabu rezultirat će trenutačnim gubitkom jamstvenih prava.

Dopušteni uvjeti rada
Radni način S2 30 minuta
Stroj se smije koristiti samo u zatvorenom prostoru, u prostorijama s učinkovitom ventilacijom.

5. Tehnički podaci

Model	DED7701
Električni motor	Jednofazni
Napon [V]	230
Frekvencija [Hz]	50

Nominalna snaga [W]	650
Rotacijska brzina [min^{-1}]	2950
Težina [kg]	13,5
Kapacitet spremnika za vodu [L]	1.75
Promjer dijamantne kružne pile [mm]	180
Minimalna širina oboda [mm]	2.2
Promjer otvora listića [mm]	22,2
Razred zaštite	IP20
Maks. debljina rezanja materijala [mm]	35
Dimenzije radnog stola [mm]	400x420
Emitirana buka:	
Razina zvučnog tlaka L_{pA}[dB (A)]	91,8
Neizvjesnost mjerenja K_{pA}[dB(A)]	3
Razina zvučnog tlaka L_{WA}[dB(A)]	104.8
Neizvjesnost mjerenja K_{wA} [dB (A)]	3
Maksimalna debljina materijala koji se reže [mm]	25

Informacije o buci

Emitirana buka određena je u skladu s EN 61029-1; vrijednosti su navedene u gornjoj tablici.

NAPOMENA **Buka može uzrokovati oštećenje sluha; uvijek koristite zaštitu za sluh pri radu!**

Izjavljena ukupna razina buke izmjerena je u skladu sa standardnom metodom ispitivanja i može se koristiti za usporedbu jednog uređaja s drugim. Navedena razina buke također se može koristiti za preliminarnu procjenu izloženosti buci. Razina buke tijekom stvarne uporabe stroja može se razlikovati od deklariranih vrijednosti, ovisno o načinu uporabe alata, osobito o vrsti obrađivanog radnog komada i potrebi za utvrđivanjem mjera za zaštitu operatera. Kako bi se točno procijenila izloženost u stvarnim uvjetima uporabe, potrebno je uzeti u obzir sve dijelove radnog ciklusa, uključujući razdoblja kada je uređaj isključen ili kada je uključen, ali se ne koristi.

6. Priprema za rad

NAPOMENA **Sve pripremne radnje moraju se obaviti s uređajem isključenim iz napajanja.**

Uređaj treba postaviti na ravnu, glatku površinu na dobro osvijetljenom mjestu. Na dnu uređaja nalaze se 4 rupe za pričvršćivanje gumbenih nožica radi lakšeg postavljanja na pod. Uređaj treba postaviti tako da se tijekom rada ne može prevrnuti ili pomaknuti.

NAPOMENA **Pripremni koraci opisani u nastavku moraju se provesti s utikačem izvučenim iz zidne utičnice.**

Prije početka

Provjerite jesu li pokretni dijelovi i zaštita radnog alata neoštećeni.

NAPOMENA **Ne uklanjajte zaštitnik radnog alata. Rad sa uklonjenim sigurnosnim komponentama strogo je zabranjen.**

Prilikom rotacije diska provjerite je li pogonski sustav neometan i da disk ne dolazi u dodir s bilo kojim dijelom stola.
Provjerite je li list u dobrom stanju (bez znakova pukotina ili drugih oštećenja) i nije li labav u držaču. Po potrebi ga zategnite.
Podesite gornji nosač zaštitnika tako da leži točno u ravnini rotacije dijamantne ploče. Po potrebi, olabavite dvije vijke za pričvršćivanje, pravilno postavite nosač i zatim zategnite vijke.
Postavite zaštitnik kružne pile (slika A.2) tako da donje rubove zaštitnika postavite nekoliko milimetara iznad površine materijala koji se reže. Napunite spremnik za vodu za hlađenje. Vidi FOTOGRAFIJU A. Kada je spremnik pun, razina vode označava maksimalnu razinu.

7. Spajanje na struju

Prije priključenja stroja na mrežu provjerite odgovara li napon napajanja vrijednosti navedenoj na pločici s podacima.
Postavljanje napajanja mora se izvesti u skladu s bitnim zahtjevima za električne instalacije i zadovoljiti sigurnosne zahtjeve za uporabu. Minimalni poprečni presjek napojnog kabela i nominalna vrijednost osigurača, ovisno o snazi uređaja, navedeni su u donjoj tablici:

Snaga uređaja [W]	Minimalni poprečni presjek kabela [mm^2]	Minimalna nazivna vrijednost osigurača tipa C [A]
<700	0,75	6

Ugradnju mora izvesti kvalificirani električar. Prilikom uporabe produžnih kabela provjerite da presjek kabela nije manji od potrebnog (vidi tablicu). Provedite napojni kabel tako da ne bude u opasnosti od presijecanja tijekom rada. Ne koristite oštećene produžne kabele. Periodično provjeravajte stanje napojnog kabela. Ne povlačite napojni kabel.

8. Uključivanje uređaja

NAPOMENA **Prije uključivanja uređaja, nužno je provesti korake opisane u odjeljku "Priprema za rad".**

NAPOMENA **Povežite stroj u utičnicu s uzemljenjem, zaštićenu uređajem za zaštitu od strujnog udara (RCD) s osjetljivošću ne većom od 30 mA.**

Skup prekidača smješten ispod stola pile služi za uključivanje i isključivanje pile (vidi sl. A). Tipkom I uključuje se pila, a tipkom 0 isključuje.
Postavite zaštitnik kružne pile vodoravno u odnosu na gornju plohu stola, ali tako da donji rub njegovog pokretnog dijela lagano leži na gornjoj plohi stola.

9. Upotreba stroja

NAPOMENA **Rad bez zaštitnog poklopca nije dozvoljen!**
Ne stajte u ravnini reza dok je stroj u pogonu!

Postavljanje vodilice

Otpustite stezne vijke (sl. G.18) i podesite vodilicu za rezanje po dužini (sl. G.13) na željenu dimenziju. Ljestvica s obje strane radne površine (sl. G.2) olakšava ovaj zadatak.
Zategnite stezne vijke (slika G.18).
Nakon pokretanja stroja, pomaknite dasku prema listi (ne udarajte u rotirajući list). Tijekom rezanja vršite blagi pritisak na dasku. Podesite pritisak tako da dijamantni rezni list samo neznatno smanji svoju rotacijsku brzinu u usporedbi s praznim hodom.
Vodite list duž paralelnog vodilice desnom rukom. Gurnite list za rub palčevima obje ruke. FOTOGRAFIJA B. Redovito dolijevajte rashladno sredstvo.

Kosi rez na 45°

Otpustite 2 stezne vijke (slika G.35), nagnite radni stol – postavite regulator kuta nagiba stola na 45 stupnjeva kao što je prikazano na FOTOGRAFIJI C. Zatim zategnite oba stezna vijka.
Pomaknite vodilicu za rezanje otprilike 2 mm bliže reznom disku. Zategnite stezne vijke.
Postavite obradak licem prema dolje na stol. Provjerite da pila neće rezati lice obradka. Po potrebi ponovite korake podešavanja vodilice za rezanje. Ispravan položaj ruku prikazan je na FOTOGRAFIJI C. Desnom rukom pomaknite pločicu prema kružnoj pili, dok je lijevom rukom držite na vodilici za rezanje. Ovisno o vašim potrebama, postavite različite vrijednosti kutova na ljestvici za podešavanje kuta i prema tome obradite rubove pločica. Prije obrade pločica koje će se koristiti na zidu, preporučujemo da napravite nekoliko probnih rezova.
Napomena: pri zaobljavanju rubova tankih pločica – unatoč tome što je vodilica pravilno postavljena, dijamantni list će urezati u lice pločice. U tom slučaju vodite pločicu rukama, držeći je malo iznad vodilice.

Rezanje četvrtastih pločica dijagonalno

Rezač pločica može rezati četvrtaste pločice dijagonalno. Za to upotrijebite vodič za dijagonalno rezanje.
Postavite stol u "okomiti" položaj i otpustite stezaljke na paralelnom vodilu. Postavite pozicioner, oslanjajući ga na bočnu stranu paralelnog vodila, i umetnite pločicu kao što je prikazano na FOTOGRAFIJI D. D. Manevrirajte sklop koji se sastoji od pozicionirne ploče i paralelne vodilice tako da se kut pločice postavi uz dijamantni prsten pile. Paralelna vodilica mora pokazivati iste vrijednosti na obje ljestvice radnog stola. U suprotnom rez neće završiti na suprotnom kutu ploče. Operaciju opisanu moguće je izvesti samo na malim pločama.

10. Rutinski servis

NAPOMENA **Sve radove na održavanju potrebno je obavljati s isključenom spravom iz napajanja.**

Prije svakog pokretanja rezača provjerite tehničko stanje listova. Provjerite površinu na eventualne ogrebotine koje ukazuju na pucanje listova.
Nakon završetka rada temeljito očistite i isperite komoru kružne pile te uklonite sve naslage. Za uklanjanje donje zaštitne ploče (slika G.24) odvrnite dva vijka (slika G.26), što će omogućiti lakši pristup kružnoj pili.
Zbog prisutnosti vode – vrlo korozivnog sredstva – zaštitite čelične dijelove od korozije standardnim metodama. Uvijek osušite stroj nakon završetka rada i ispiranja.
Redovito podmazujte sve pokretne dijelove mašinskim uljem (npr. WD-40).

Postavljanje i zamjena lista kružne pile

NAPOMENA **Uvijek provjerite je li stroj isključen prije postavljanja ili skidanja lista pile!**

Za zamjenu listu:
1. Uklonite spremnik za rashladnu vodu
2. Uklonite zaštitne poklopce (slika G.7) i (slika G.24)
3. Osigurajte vratilo motora ključem otvorenog naslona 8 mm (FOTOGRAFIJA E) i ključem od 19 mm odvrnite steznu maticu (slika G.23)
4. Spustite prsten pritiska i izvadite istrošeni disk.
5. Ponovno montirajte disk obrnutim redoslijedom.
6. Nakon postavljanja novog diska provjerite stanje uređaja; nosač gornjeg poklopca možda će trebati podesiti. Postupak je opisan u odjeljku 6 uputa za uporabu.

Svaki put kada mijenjate disk, iskoristite priliku da temeljito očistite bubanj i komoru diska.

Skladištenje

Kada aparat nije u upotrebi, čuvajte ga izvan dohvata djece.

11. Rezervni dijelovi i dodaci

Dodatna oprema dostupna za kupnju:

H1134 – dijamantni disk.
Za kupnju rezervnih dijelova i dodatne opreme obratite se tvrtki Dedra Exim Service. Podaci za kontakt nalaze se na stranici 1 ovog priručnika.
Prilikom naručivanja rezervnih dijelova navedite broj serije s pločice s podacima o proizvodu i broj dijela s nacrta sklopova.
Tijekom jamstvenog roka popravci se obavljaju u skladu s uvjetima navedenima u jamstvenoj kartici. Molimo vratite proizvod na koji se odnosi reklamacija na mjesto kupnje (trgovac je obvezan prihvatiti proizvod), pošaljite ga u središnji servisni centar Dedra Exim ili u servisni centar najbliži vašem mjestu stanovanja (popis servisnih centara na www.dedra.pl). Molimo priložite ispunjenu karticu jamstva. Nakon isteka jamstvenog roka, popravke obavlja središnji servisni centar. Oštećeni proizvod mora se poslati u servisni centar (troškove poštarine snosi korisnik).

12. Rješavanje problema

NAPOMENA **Prije nego što sami pokušate otkloniti kvarove, isključite uređaj iz napajanja.**

Problem	Uzrok	Rješenje
Uređaj ne radi	Napojni kabel je nepravilno priključen ili oštećen	Gurnite utikač dublje u utičnicu, provjerite napojni kabel
	Na utičnici nema napona iz mreže	Provjerite napon na utičnici; provjerite je li osigurač iskočio.
	Termosigurnjak motora je iskočio zbog preopterećenja	Pričekajte nekoliko minuta da se motor ohladi
	Neispravan prekidač	Pošaljite uređaj na servis.
	Motor nema snage i teško pokreće. Osjeća se miris izgorjele izolacije	Odnesite uređaj u servisni centar.
Stroj se teško pokreće	Okrugla pila je savijena zbog nepravilne upotrebe	Zamijenite list kružne pile
	Pokretački kondenzator je neispravan	Odnesite stroj u servisni centar.
	Oštećen ležaj motora	Pošaljite uređaj u servisni centar.

13. Sastavni dijelovi proizvoda

1. Stroj za rezanje keramičkih pločica, 2. Vođica za pločice, 3. Gumenih nožica, 4. Pozicioner za dijagonalne rezove, 5. Dijamantni kružni list pile, 6. Sigurnosni štitnik

14. Informacija za korisnike o zbrinjavanju električnih i elektroničkih uređaja (odnosi se na kućanstva)

Ovaj simbol postavljen na proizvode ili popratnu dokumentaciju obavještava da se neispravni električni ili elektronički uređaji ne smiju odlagati s kućnim otpadom. Ispravan postupak u slučaju potrebe za zbrinjavanjem, ponovnom uporabom ili oporabom komponenti sastoji se od prijenosa uređaja na specijalizirano sabirno mjesto, gdje će biti besplatno prihvaćen. Informacije o lokacijama sabirnih točaka otpadne opreme pružaju lokalne vlasti, npr. na svojim web stranicama.
Pravilno zbrinjavanje uređaja omogućuje očuvanje dragocjenih resursa i izbjegavanje negativnog utjecaja na zdravlje i okoliš, do kojeg dolazi zbog mogućnosti da uređaji sadrže opasne tvari, smjese i sastavne dijelove.
Nepravilno odlaganje otpada podliježe kaznama predviđenim relevantnim lokalnim propisima.
Korisnici u zemljama Europske unije: Ako trebate odložiti električnu ili elektroničku opremu, obratite se najbližem prodavaču ili dobavljaču za dodatne informacije.

Odlaganje u zemljama izvan Europske unije: Ovaj simbol vrijedi samo za zemlje Europske unije. Ako trebate zbrinuti ovaj proizvod, obratite se lokalnim vlastima ili trgovcu radi pravilnog zbrinjavanja.

Jamstveni list

na

Kataloški broj: DED7701 br. partije:.....

(u daljnjem tekstu Proizvod)

Datum nabavke Proizvoda: .....

Pečat prodavača

Datum i potpis prodavača: .....

Izjava Korisnika:

Potvrđujem da sam upoznat s uvjetima jamstva i posljedicama nepoštivanja smjernica sadržanih u Uputama za upotrebu i jamstvenom listu. Upoznat sam s uvjetima ovog jamstva, što potvrđujem svojim potpisom:

....

Datum i mjesto Potpis Korisnika

I. Odgovornost za Proizvod

1. Jamac - Dedra Exim Sp. z o.o. sa sjedištem u Pruszkówu, adresa: ul. 3 Maja 8, 05-800 Pruszków, KRS 0000062517, Općinski sud za glavni grad Varšavu u Varšavi, XIV Gospodarski odjel Državnog sudskog registra, PIB 527-020-49-33, osnovni kapital: 100 980.00 PLN.
2. Pod uvjetima navedenim u ovom jamstvenom listu, Jamac daje jamstvo za Proizvod koji dolazi iz Jamčeve distribucije.
3. Odgovornost iz jamstva pokriva samo nedostatke koji proizlaze iz razloga koji su u Proizvodu u trenutku njegove predaje Korisniku.
4. Pod jamstvom, Korisnik stječe pravo na besplatan popravak Proizvoda, ako se kvar otkrije tijekom jamstvenog roka. Način popravka Proizvoda (metoda popravka) ovisi o odluci Jamca. Ako Jamac utvrdi da ga je nemoguće popraviti, Jamac zadržava pravo zamijeniti neispravan element ili cijeli Proizvod ispravnim, smanjiti cijenu Proizvoda ili odstupiti od ugovora.
5. U odnosu na Korisnika koji nije potrošač u smislu Zakona od 23. travnja 1964. Građanski zakonik, odgovornost Jamca za štetu koja proizlazi iz ovog jamstva i/ili u vezi s njegovim sklapanjem i izvršenjem, bez obzira na pravni naslov, ograničena je na maksimalnu vrijednost neispravnog Proizvoda.

II. Jamstveni rok

Elementi Proizvoda	Jamstveni rok
Električni rezač pločica	24 mjeseca od datuma kupnje Proizvoda prikazanog u ovom jamstvenom listu

III. Uvjeti korištenja jamstva

1. Predočenje od strane korisnika popunjenog jamstvenog lista Proizvoda i potvrđivanje od strane Korisnika okolnosti kupnje Proizvoda, npr. predočenjem računa, fakture itd. Kako bi učinkovito riješili reklamaciju preporuča se da Korisnik dostavi sve elemente navedene u "Kompletu uređaja" zajedno s Proizvodom za reklamaciju koja se nalazi u Uputama za upotrebu.
2. Poštovanje od strane korisnika preporuka sadržanih u Uputama za uporabu i jamstvenom listu.
3. Jamstvo vrijedi isključivo na području Republike Poljske i EU.
4. Jamstvo ne obuhvaća kvarove Proizvoda nastale posebno kao rezultat:
a. Nepoštivanja od strane Korisnika uvjeta navedenih u Uputama za uporabu, posebno u pogledu pravilnog korištenja, održavanja i čišćenja;
b. Korištenja od strane Korisnika sredstava za čišćenje ili održavanje koja nisu u skladu s Uputama za uporabu;
c. Nepravilnog skladištenja i transporta Proizvoda od strane Korisnika;
d. Neovlaštene izmjene i/ili modifikacije Proizvoda od strane Korisnika koje nisu dogovorene s Jamcem;
e. Korištenja od strane Korisnika potrošnog materijala u Proizvodu koji nije u skladu s Uputama za uporabu.
5. Korisnik koji nije potrošač u smislu zakona od 23. travnja 1964. Građanski zakonik gubi jamstvo na Proizvod u kojem:
- je Korisnik je uklonio, promijenio ili oštetio serijske brojeve, oznake datuma i natpisne pločice;
- pečati su oštećeni od strane Korisnika ili pokazuju znakove manipulacije od strane Korisnika.
6. Pozor! Radnje povezane sa svakodnevnim radom Proizvoda, koje proizlaze, između ostalog iz Upute za uporabu Korisnik je dužan provoditi samostalno i o svom trošku.

IV. Procedura reklamacije

1. U slučaju utvrđivanja neispravnog rada Proizvoda, prije podnošenja reklamacije, provjerite jesu li sve radnje navedene posebno u Uputama za uporabu, izvršene ispravno.
2. Preporučujemo podnošenje reklamacije odmah, najbolje u roku od 7 dana od dana uočavanja kvara Proizvoda. Korisnik koji nije potrošač u smislu zakona od 23. travnja 1964. Građanski zakonik gubi prava koja proizlaze iz ovog jamstva ako se reklamacija ne podnese u roku od 7 dana.
3. Reklamacija se može podnijeti, između ostalog, na mjestu kupnje Proizvoda, u jamstvenom servisu ili pismeno na sljedeću adresu: Dedra Exim Sp. z o.o., ul. 3 Maja 8, 05-800 Pruszków.
4. Korisnik može podnijeti reklamaciju putem obrasca dostupnog na web stranici www.dedra.pl. ("Obrazac za reklamaciju").
5. Adrese jamstvenih servisa za pojedine zemlje dostupne su na web stranici www.dedra.pl. U slučaju nedostatka jamstvenog servisa za određenu zemlju, preporuča se slanje reklamacija na sljedeću adresu: Dedra Exim Sp. z o.o. ul. 3 Maja 8, 05-800 Pruszków (Poljska).
6. S obzirom na sigurnost Korisnika, zabranjeno je koristiti neispravan proizvod.
7. Pozor! Korištenje neispravnog Proizvoda opasno je za zdravlje i život Korisnika.
8. Izvršenje obveza koje proizlaze iz jamstva održat će se u roku od 14 radnih dana od dana isporuke Proizvoda koji korisnik reklamira.
9. Prije dostave neispravnog Proizvoda na reklamaciju, preporuča se čišćenje. Preporuča se da se reklamirani Proizvod pažljivo zaštiti od oštećenja tijekom transporta (preporuča se isporuka reklamiranog Proizvoda u originalnom pakiranju).
10. Jamstveni rok se produljuje za vrijeme tijekom kojeg ga Korisnik nije mogao koristiti zbog kvara na Proizvodu obuhvaćenom jamstvom.
Jamstvo ne isključuje, ograničava ili suspendira prava Korisnika koja proizlaze iz odredbi o jamstvu za nedostatke na prodanom artiklu.

Prema čl. 13 sek. 1 i sljed. 2. Uredbe (EU) 2016/679 Europskog parlamenta i Vijeća od 27. travnja 2016. o zaštiti fizičkih osoba u vezi s obradom osobnih podataka i slobodnom kretanju takvih podataka te stavljanju izvan snage Direktive 95/46. /EC, obavještavamo vas

1. Administrator Vaših osobnih podataka navedenih u formularu je DEDRA-EXIM sp. z o. o. sa sjedištem u Pruszkówu, ul. 3 Maja 8, 05-800 Pruszków (u daljnjem tekstu: "Administrator").
2. Vaši podaci će se obrađivati isključivo u svrhu provedbe jamstvenog postupka uređaja sukladno čl. 6 st. 1 slovo. b opće uredbe o zaštiti podataka (u daljnjem tekstu: "GDPR") Davanje podataka je dobrovoljno, ali nužno za provedbu jamstvenog postupka.
3. Vaši podaci će se obrađivati za vrijeme trajanja jamstvenog postupka te za potrebe arhiviranja u slučaju potrebe obrane od bilo kakvih potraživanja prema Administratoru, najduže do isteka istih.
4. Vaši podaci mogu se priopćiti samo subjektima koji obrađuju podatke za administratora na temelju pisanog ugovora o povjeravanju obrade osobnih podataka koji između ostalog daje: tehnička služba, održavanje hostinga ili web stranica, IT služba, kurirska tvrtka. Dobavljači Administratora dužni su osigurati sigurnost podataka i ispunjavati uvjete važećih zakona vezanih uz zaštitu osobnih podataka te ne smiju koristiti povjerene osobne podatke u druge svrhe osim onih navedenih u ugovoru s Administratorom.
5. Vaši podaci neće se obrađivati na automatizirani način, uključujući u obliku profiliranja, i neće se prenositi u treću zemlju/međunarodnu organizaciju.
6. Imate pravo pristupa svojim podacima te pravo na ispravak, brisanje, ograničenje obrade, pravo na prijenos podataka, pravo na prigovor u bilo kojem trenutku.

7. Za sva pitanja vezana uz obradu Vaših osobnih podataka od strane Administratora, možete nas kontaktirati na sljedeću e-mail adresu: daneosobowe@dedra.pl.;
8. Imate pravo podnijeti pritužbu tijelu nadležnom za zaštitu osobnih podataka

DE Inhaltsverzeichnis

1. Photos und Abbildungen
2. Gerätebeschreibung
3. Einsatzgebiete
4. Einsatzeinschränkungen
5. Technische Daten
6. Vorbereitungen vor dem Einsatz
7. Netzanschluss
8. Gerät einschalten
9. Gerätegebrauch
10. Gerätebedienung
11. Ersatzteile und Zubehör
12. Störungen selbst beseitigen
13. Produktkomponenten
14. Hinweis für die Benutzer zur Entsorgung von elektrischen und elektronischen Altgerä-ten
15. Garantieurkunde

Übersetzung der Originalanleitung

Die Konformitätserklärung wurde dieser Anleitung separat beigefügt. Fehlende Konformitätserklärung ist nach Rücksprache bei Dedra Exim Sp. z o.o. einzuholen.
Allgemeine Sicherheitsbestimmungen wurden dieser Anleitung als ein separates Heft beigefügt.

WARNUNG. Alle mit versehenen Warnungen ⚠ und alle Hinweise gründlich lesen. Bei Nichtbeachten der folgenden Warnungen und Sicherheitshinweise kann es zum elektrischen Schlag, einem Brand oder ernsthaften Verletzungen kommen.

Alle Warnungen und Hinweise für den künftigen Gebrauch aufbewahren.

2. Gerätebeschreibung

1. Arbeitstisch mit integrierter Skala 2. Schutzhaube, gegen Verspritzen, 3. Kantenführung, 4. Kühlwasserbehälter, 5. Winkeleinstellknopf Arbeitstisch, 6. Ein-/Ausschalter, 7. Netzkabel, 8. Diagonalschnittvorrichtung zum Diagonalschneiden von quadratischen Fliesen

3. Gerätebestimmung

Die Diamantblattschneidemaschine für kleine und mittlere Keramikfliesen ist für die Nassarbeit mit Wasser ausgelegt. Dadurch wurde die Ausbreitung des bei der Arbeit entstehenden Staubs erheblich eingeschränkt. Die Maschine ermöglicht die Durchführung grundlegender Arbeiten zum Schneiden von Keramikfliesen, die weiter in der Betriebsanleitung ausführlich beschrieben werden.
Es ist zulässig, das Gerät bei Bau- und Renovierungsarbeiten, in Reparaturwerkstätten und bei Amateurarbeiten unter gleichzeitiger Einhaltung der Verwendungsbedingungen und zulässigen Arbeitsbedingungen, die in der Bedienungsanleitung enthalten sind, zu nutzen.

4. Einsatzeinschränkungen

Das Gerät darf nur gemäß den folgenden „Zulässigen Betriebsbedingungen“ betrieben werden”.
Die Schneidemaschine zum Schneiden von Keramikfliesen darf ausschließlich unter Beachtung und nur zusammen mit den Sägeblättern, die im Punkt 12 der Anleitung beschrieben sind. In der Konstruktion und im Bau der Schneidemaschine wurde eine Verwendung zu professionellen/gewerbsmäßigen Zwecken nicht vorgesehen. Die Schneidermaschine ist für Hobbybastler und für den Hausgebrauch vorgesehen.
Ebenso unzulässig ist Einsetzen von Trennscheiben, die zum Schneiden von anderen Materialien (wie z. B.: Metall, Holz, Gipskartonplatten) als auch von allen anderen Materialien, die keine Keramikfliesen sind, geeignet sind.Eigenhändige Änderungen des Geräteauf-baus, jegliche Umbauten bzw. Bedienungen, die in der Bedienungsanleitung nicht be-schrieben werden, gelten als rechtswidrig und führen zum sofortigen Verlust der Ga-rantieansprüche und der Gültigkeit der Kon-formitätserklärung.
Der Gerätegebrauch entgegen der Bestim-mung oder der Bedienungsanleitung führt zum sofortigen Verlust der Garantieansprü-che.

Zulässige Betriebsbedingungen
S2 Kurzbetrieb Betriebsdauer 30 Min
Die Maschine ist für den Betrieb nur in verschlossenen Räumen geeignet, die über ein funktions-tüchtiges Ventilationssystems verfügen.

5. Technische Daten

Model	**DED7701**
Silnik ekektryczny	Jednofazowy
Napięcie [V]	230
Częstotliwość [Hz]	50
Moc znamionowa [W]	650
Prędkość obrotowa [min^{-1}]	2950
Masa [kg]	13,5
Pojemonść zbiornika wody [L]	1,75
Średnica piły tarczowej diamentowej [mm]	180
Minimalna szerokość wieńca diam. [mm]	2,2
Średnica otowru tarczy [mm]	22,2
Klasa ochrony	IP20
Max. Grubość cięcia materiału [mm]	35
Wymiary stołu roboczego [mm]	400x420
Emisja hałasu:	
Poziom ciśnienia dźwięku L_{pA} [dB (A)]	91,8
Niepewność pomiaru K_{pA} [dB (A)]	3
Poziom ciśnienia dźwięku L_{WA} [dB (A)]	104,8
Niepewnośc pomiaru K_{wA} [dB (A)]	3
Max. Grubość ciętego materiału [mm]	25

Information zum Lärmpegel
Die Lärmemission wurde nach EN 61029-1, ermittelt und die Werte sind in der vorgenannten Tabelle aufgeführt.

ACHTUNG **Der Lärm kann Gehörschäden herbeiführen, deshalb ist ein Gehörschutz bei der Arbeit zu tragen!**

Der deklarierte Gesamtwert von Lärmpegel wird nach einem standardmäßigen Prüfverfahren ermittelt und kann zum gegenseitigen Gerätevergleich verwendet werden. Der genannte Lärmwert kann auch für eine Erstbeurteilung der Lärmexposition verwendet werden Der Lärmwert kann beim Vororteinsatz in Abhängigkeit von der Gebrauchsweise der Werkzeuge, insbesondere von der jeweiligen Werkstückbeschaffenheit, sowie von der erforderlichen Festlegung der Schutzmaßnahmen für den Bediener, von den deklarierten Werte abweichen. Um die Exposition unter den Ist-Einsatzbedingungen genau ermitteln zu können, sind alle Schritte des jeweiligen Prozesses zu berücksichtigen, die auch die Zeiträume umfassen, wenn das Werkzeug ausgeschaltet bzw. eingeschaltet bleibt, aber nicht eingesetzt wird.

6. Vorbereitungen vor dem Einsatz

ACHTUNG **Zuerst Stecker ziehen, erst dann jegliche Bedienung vornehmen.**

Die Maschine ist auf eine flache, ebene Fläche in einem gut beleuchteten Raum zu stellen. Im Maschinengestell sind 4 Löcher, die zum Befestigen von Gummifüßen dienen, die das Aufstellen der Maschine erleichtern. Sorgen Sie dafür, dass die Maschine immer einen kippsicheren Stand hat

ACHTUNG **Alle Bedientätigkeiten dürfen nur bei gezogenem Netzstecker durchgeführt werden**

Vor der Inbetriebnahme
Bewegliche Teile und die Schutzabdeckung des Werkzeugs auf Beschädigungen prüfen.

ACHTUNG **Die Schutzabdeckung des Werkzeugs nicht entfernen. Es ist absolut verboten, mit entfernten Sicherheitselementen zu arbeiten.**

Beim Drehen der Scheibe darauf achten, dass das Antriebssystem nicht blockiert wird und dass die Scheibe mit keinem Tischelement in Berührung kommt.
Prüfen, ob die Scheibe betriebsfähig ist (ohne Risse oder andere Beschädigungen) und ob sie sich nicht in der Halterung gelockert hat. Festschrauben, falls nötig.
Die obere Abdeckungshalterung so einstellen, dass sie genau in der Rotationsebene der Diamantblattschneidemaschine liegt. Ggf. die beiden Schrauben, die die Halterung halten, lösen und die Halterung richtig einstellen, und dann die Schrauben festziehen.
Den Sägeblattschutz (Abb. A.2) so einstellen, dass die Unterkanten des Schutzes einige Millimeter über der Oberfläche der zu schneidenden Fliese liegen. Den Kühlwasserbehälter mit Wasser füllen. Siehe ABB. A. Nach Befüllen des Tanks zeigt der Wasserspiegel den maximalen Füllstand an.

7. Netzanschluss

Vor dem Netzanschluss des Gerätes sicherstellen, dass die Versorgungsspannung dem Wert laut dem Typenschild entspricht.
Die Elektroinstallation muss gemäß den grundlegenden Anforderungen an Elektroinstallationen hergestellt werden und die Anforderungen an den sicheren Gebrauch erfüllen. Die Parameter des Stromkabel-Mindestquerschnittes sowie des Sicherungsnennwertes hängen von der Geräteleistung ab und werden in der folgenden Tabelle aufgeführt:

Machinenleistung [W]	Min. Drahtschnitt [mm2]	Min. Sicherungsgröße Typ C [A]
<700	0,75	6

Die Netzinstallation muss von einem Fachelektriker verlegt werden. Bei erforderlichen Verlängerungskabeln darf der Leitungsquerschnitt den erforderlichen Wert nicht unterschreiten (s. Tabelle). Das Elektrokabel ist so zu verlegen, dass es beim Gerätebetrieb nicht durchschnitten wird. Nicht funktionsfähige Verlängerungskabel nicht gebrauchen. Technische Beschaffenheit des Versorgungskabels regelmäßig nachprüfen. Gerät nicht am Versorgungskabel ziehen.

8. Gerät einschalten

ACHTUNG **Die Tätigkeiten laut Kap. „Vorbereitungen vor dem Einsatz“ unbedingt vornehmen, bevor das Gerät in Betrieb genommen wird”.**

Zum Einschalten: Ein-/Ausschalter auf „I“ drücken. (sehe foto A) Zum Ausschalten: Ein-/Ausschalter auf „O“ drücken.
Die Abdeckung der Kreissäge muss fast waagerecht im Verhältnis zu der Tischplatte eingestellt werden, jedoch so, dass ihr beweglicher unterer Teil sich leicht auf die Tischplatte stützt.

Kühlwasserbehälter mit Wasser füllen. Siehe ABB. A. Nach Befüllen des Tanks zeigt der Wasserspiegel den maximalen Füllstand an.

⚠ ACHTUNG **Die Maschine ist an die Steckdose mit einem Schutzstift, der durch einen Fehlerstromschutzschalter geschützt ist, anzuschließen, wobei der Auslösestrom 30 mA nicht überschreiten darf.**

9. Gerätegebrauch

⚠ ACHTUNG **Betrieb ohne Abdeckung ist verboten! Halten Sie sich während der Arbeit im Schnittbereich nicht auf.**

Montieren der Kantenführung
Lockern Sie Klemmschrauben (pos. G.18). Stellen Sie den Parallelanschlag (pos. G.13) auf den gewünschten Wert ein. Die im Arbeitstisch (pos. G.2) integrierte Skala erleichtert diese Einstellung.
Blockieren Sie die Klemmschrauben (pos. G.18). Nach der Einschaltung führen Sie die Fliese mit ruhiger Hand an die Führungsleiste heran (gegen rotierende Scheibe nicht anschlagen!) Beim Schneiden üben Sie auf die Fliese einen mäßigen Druck aus. Die Diamantscheibe soll nur geringfügig ihre Drehgeschwindigkeit verlangsamen; gegenüber der Geschwindigkeit ohne Belastung).
Mit Ihrer rechten Hand führen Sie das Werkstück am Parallelanschlag entlang. Mit beiden Daumen Ihrer Hände schieben Sie die Fliese hinter den Rand. (Foto C.) Kühlwasser systematisch nachfüllen.

Fliesenfasen 45°
Lockern Sie 2 Klemmschrauben (pos. G.35). Kippen Sie den Arbeitstisch. Den Neigungswinkel auf 45° wie im Foto C dargestellt einstellen. Beide Klemmschrauben fest anziehen. Schieben Sie den Parallelanschlag ca.
2 mm gegen die Trennscheibe. Blockieren Sie die Klemmschrauben.
Das Werkstück mit der Vorderseite auf den Arbeitstisch legen. Überprüfen Sie, ob die Trennscheibe die Vorderseite der Fliese nicht schneidet. Bei Bedarf den Parallelanschlag erneut einstellen; korrekte Handstellung wie im Foto C dargestellt. Mit Ihrer rechten Hand führen Sie die Fliese an die Trennscheibe heran, mit Ihrer linken Hand halten Sie die Fliese am Parallelanschlag.
Je nach Bedarf stellen Sie den Neigungswinkel auf den gewünschten Wert ein. Die Fliesenränder können wie erforderlich bearbeitet werden. Üben Sie zunächst einige Probeschnitte, bevor Sie mit Schneiden von Wandfliesen beginnen. Achtung: Beim Fasen von Rändern bei dünnen Fliesen kommt es trotz der korrekten Einstellung der Führung zum Schneiden der Vorderseite der Fliesen durch die Trennscheibe. In diesem Fall führen Sie die Fliese mit beiden Händen und halten Sie sie ein wenig über der Führung.

Diagonalschnitte von quadratischen Fliesen
Die Kantenführung der Maschine ermöglicht Diagonalschnitte bei quadratischen Fliesen. Nutzen Sie dazu die Diagonalschnittvorrichtung.
Stellen Sie den Arbeitstisch in die Position „Waagerecht“. Lockern Sie die Klemmen des Parallelanschlags.
Bringen Sie die Diagonalschnittvorrichtung am Parallelanschlag an. Schieben Sie die Fliese wie im Foto D dargestellt. Schieben Sie die Platte der Diagonalschnittvorrichtung mit Parallelanschlag so, bis die Ecke der Fliese am Kranz der Diamant-Trennscheibe positioniert ist. Auf den beiden im Arbeitstisch integrierten Skalen muss der Parallelanschlag den gleichen Wert zeigen. Der beschriebene Vorgang darf nur an kleinen Fliesen durchgeführt werden.

10. Gerätebedienung

⚠ ACHTUNG **Zuerst Stecker ziehen, erst dann jegliche Bedienung vornehmen.**

⚠ ACHTUNG **Alle Bedientätigkeiten immer bei gezogenem Netzstecker ausführen!**

Überprüfen Sie regelmäßig den technischen Zustand Ihrer Fliesenschneidemaschine. Überprüfen Sie die Trennscheiben auf Risse, die auf Bersten hinweisen. Nach dem Arbeitsabschluss reinigen Sie und spülen die Kammer der Trennscheibe gründlich. Beseitigen Sie Schlamm. Zur Demontage der unteren Abdeckung schrauben Sie 2 Schrauben (22) los; dadurch bekommen Sie einen leichten Zugang zur Trennscheibe.
Wegen des Wassers, eines starken Korrosionsfaktors, sind alle Stahlteile der Maschine mit den allgemein bekannten Methoden vor Korrosion zu schützen. Nach dem Abschluss der Arbeiten und Abspülen der Maschine ist sie immer trockenzureiben.
Schmieren Sie regelmäßig alle beweglichen Teile mit Maschinenöl (z. B. WD-40).

Trennscheibe befestigen/wechseln

⚠ ACHTUNG **Vor dem Anbringen oder Abnehmen der Scheibe ist immer sicherzustellen, dass das Gerät ausgeschaltet ist.**

Zum Wechseln der Trennscheibe sind folgende Tätigkeiten auszuführen:
1. Kühlwasserbehälter herausnehmen,
2. Abdeckungen demontieren (pos. G.7) und (pos. G.24)
3. Mit dem 8er Schraubenschlüssel die Motorwelle blockieren (FOTO. E) und mit dem 19er Schlüssel
schrauben Sie die Klemmmutter (pos. G.23) losschrauben
4. Den Klemmring herunterschieben, die verbrauchte Trennscheibe abnehmen.
5. Montieren der Trennscheibe in der gegenteiligen Reihenfolge
6. Nach der Montage der neuen Trennscheibe überprüfen Sie den technischen Zustand der Maschine. Die Einstellung der Halterung der oberen Abdeckung kann notwendig sein. Dazu gehen Sie wie im Punkt 5 der Bedienungsanleitung dargestellt vor. Jeden Wechsel des Kreissägeblattes dafür nutzen, die Wanne und die Kreissägeblattkammer genau zu reinigen.

Lagerung
Die Maschine bei Nichtgebrauch an einem Ort außerhalb der Reichweite von Kindern aufbewahren.

11. Ersatzteile und Zubehör

W Bei erforderlichem Ersatzteil- oder Zubehörkauf ist Kontakt mit dem Service der Fa. Dedra Exim aufzunehmen – siehe Kontaktangaben auf S. 1 dieser Anleitung. In der Ersatzteilbestellung ist die auf dem Typenschild angegebene Chargen-Nr. und die Teilenummer gemäß der Übersichtszeichnung anzugeben. Die Reparaturen während der Garantiedauer werden gemäß der Garantieurkunde durch-geführt. Das reklamierte Produkt ist zur Re-paratur in der jeweiligen Verkaufsstelle abzu-liefern (der Gerätehändler ist verpflichtet, das reklamierte Produkt in Empfang zu nehmen), an die nächstgelegene Reparaturwerkstatt (Liste der Reparaturwerkstätten siehe: www.dedra.pl) oder an den Zentralservice der Fa. Dedra Exim zu schicken. Die ausgefüllte Garantieurkunde ist mitzugeben. Nach Ab-lauf der Garantiedauer werden die Reparatu-ren durch den Zentralservice der Fa. Dedra Exim durchgeführt. Das beschädigte Produkt ist beim Service abzuliefern, die Sendungs-kosten werden vom Betreiber getragen.).

12. Störungen selbst beseitigen

⚠ ACHTUNG **Zuerst Stecker des Gerätes ziehen, erst dann Störungen selbst beseitigen**

Problem	Ursache	Abhilfe
Maschine funktioniert nicht	Netzkabel ist schlecht angeschlossen oder beschädigt	Kabelstecker in die Steckdose tiefer einstecken, Netzkabel überprüfen
	Keine Spannung in der Steckdose	Spannung in der Steckdose Überprüfen Sicherung überprüfen
	Thermische Motor-Sicherung durch Überlastung ausgelöst	Einige Minuten abwarten, Motor abkühlen lassen
	Beschädigter Schalter	Beschädigten Schalter austauschen
	Motor hat keine Leistung; Motor dreht schwer beim Starten, es gibt Geruch verbrannter Isolation	Sofort die Maschine vom Stromnetz trennen, das Gerät an den Service senden
Maschine dreht schwer beim Starten	Trennscheibe wurde durch unsachgemäße Verwendung verformt	Trennscheibe austauschen
	Defekter Anlaufkondensator	Gerät an den Service senden
	Beschädigtes Motorlager	Gerät an den Service senden

13. Produktkomponenten

1. Fliesenschneidemaschine (Keramik) 2. Kantenführung 3. Gummifüßchen 4. Diagonalschnittvorrichtung 5. Diamant-Trennscheibe 6. Schutzhaube

14. Nutzerinformationen über die abgabe von gebrauchten elektro- und elektronik-altgeräten

(betrifft Haushalte)



Das auf den Produkten oder in den beiliegenden Unterlagen abgebildete Symbol weist darauf hin, dass defekte Elektro- oder Elektronikgeräte nicht mit dem Hausmüll entsorgt werden dürfen. Die korrekte Vorgehensweise bei der Entsorgung, Wiederverwendung oder Verwertung von Bauteilen besteht darin, das Gerät an eine spezialisierte Sammelstelle zu übergeben, wo es kostenlos angenommen wird. Informationen über die Standorte von Sammelstellen für Altgeräte erhalten Sie bei den lokalen Behörden, z. B. auf deren Websites.
Die ordnungsgemäße Entsorgung des Geräts ermöglicht die Erhaltung wertvoller Ressourcen und vermeidet negative Auswirkungen auf Gesundheit und Umwelt, die durch das mögliche Vorhandensein gefährlicher Stoffe, Gemische und Bauteile im Gerät entstehen können.
Die unsachgemäße Entsorgung von Abfällen wird mit den in den entsprechenden lokalen Vorschriften vorgesehenen Strafen geahndet.
Nutzer in Ländern der Europäischen Union: Wenn Sie Elektro- oder Elektronikgeräte entsorgen müssen, wenden Sie sich bitte an die nächstgelegene Verkaufsstelle oder an Ihren Lieferanten, die Ihnen weitere Informationen geben können.
Entsorgung in Ländern außerhalb der Europäischen Union: Dieses Symbol gilt nur für Länder der Europäischen Union. Falls Sie dieses Produkt entsorgen müssen, wenden Sie sich bitte an die örtlichen Behörden oder an Ihren Händler, um Informationen über die ordnungsgemäße Vorgehensweise zu erhalten.

Garantiekarte

für

[Fliesenschneidemaschine]

Katalognummer: DED7701 Lotnummer: .....

(im Weiteren **Produkt** genannt)

Kaufdatum des Produkts: .....

Stempel des Verkäufers

Datum und Unterschrift des Verkäufers: .....

Erklärung des Benutzers:

Ich bestätige, dass ich über die Bedingungen der Garantie sowie Folgen der Nichtbeachtung von den in der Bedienungsanleitung und Garantiekarte enthaltenen Anweisungen informiert wurde. Die Bedingungen dieser Garantie sind mir bekannt, was ich mit meiner eigenhändigen Unterschrift bestätige:

....

Datum und Ort Unterschrift des Käufers

I. Haftung für das Produkt

1. **Garant** - DEDRA EXIM sp. z o.o. mit Sitz in Pruszków, Adresse: ul. 3 Maja 8, 05-800 Pruszków, Reg.-Nr. KRS 0000062517, Amtsgericht für Warschau, XIV Wirtschaftsabteilung des Nationalen Gerichtsregisters, Steuernummer 527-020-49-33, Stammkapital: 100 980.00 zł.
2. Zu den in dieser Garantiekarte bestimmten Bedingungen erteilt der Garant hiermit Garantie für das Produkt, das vom Vertrieb des Garants stammt.
3. Die Garantiehaftung umfasst nur Mängel, deren Entstehung auf die im Produkt zum Zeitpunkt seiner Aushändigung dem Benutzer enthaltenen Fehler zurückzuführen ist.
4. Im Rahmen der Garantie gewinnt der Benutzer das Recht zur kostenlosen Reparatur des Produkts, soweit der Mangel innerhalb der Garantiezeit offenbart wurde. Die Art und Weise, auf die das Produkt repariert wird (Methode der Reparatur) wird vom Garanten bestimmt. Falls der Garant feststellt, dass die Reparatur nicht möglich ist, behält sich der Garant das Recht vor, das mangelhafte Element oder das ganze Produkt gegen ein freies von Mängeln zu tauschen, den Preis des Produkts zu mindern oder vom Vertrag abzutreten.
5. Gegenüber einem Benutzer, der kein Verbraucher im Sinne des Gesetzes vom 23. April 1964 Zivilgesetzbuch ist, ist die Schadensersatzhaftung des Garanten für die sich aus dieser Garantie ergebenden und/oder im Zusammenhang mit ihrer Erteilung und Ausübung stehenden Schäden, ohne Rücksicht auf den Rechtstitel, maximal auf den Wert des mangelhaften Produkts begrenzt.

II. Garantiezeit

Elemente des Produkts, die mit der Garantie umfasst sind	Dauer des Garantieschutzes
Fliesenschneidemaschine	24 Monate ab dem Kaufdatum des Produkts das auf dieser Garantiekarte angegeben ist

III. Bedingungen der Inanspruchnahme der Garantie

1. Vorlegung der ausgefüllten Garantiekarte vom Benutzer sowie Glaubhaftmachung der Kaufumstände vom Benutzer, z.B. durch Vorlegung eines Kassenbelegs, einer Rechnung, usw. Damit die Reklamation reibungslos durchgeführt werden kann, wird es empfohlen, dass der Benutzer alle in dem "Lieferumfang" genannten Elemente, der in der Bedienungsanleitung beschrieben wurde, zusammen mit dem Produkt zur Reklamation abgibt.
2. Beachtung der in der Bedienungsanleitung und Garantiekarte enthaltenen Anweisungen vom Benutzer.
3. Die Garantie umfasst nur das Gebiet der Republik Polen und der EU.
4. Die Garantie umfasst nicht die Mängel des Produkts, die infolge von folgenden Ursachen entstanden sind:
a. Nichtbeachtung der in der Bedienungsanleitung bestimmten Bedingungen vom Benutzer, insbesondere in Bezug auf richtige Nutzung, Wartung und Reinigung;
b. Verwendung von Reinigungs- oder Wartungsmitteln vom Benutzer, die im Widerspruch zu der Bedienungsanleitung stehen;
c. Unrichtige Aufbewahrung und unrichtiger Transport des Produkts vom Benutzer;
d Eigenmächtige Veränderungen und/oder Umbauten am Produkt vom Benutzer, die mit dem Garant nicht abgestimmt wurden;
e. Verwendung von Betriebsmaterialien und Ersatzteilen vom Benutzer, die im Widerspruch zu der Bedienungsanleitung stehen.
5 Der Benutzer, der kein Verbraucher im Sinne des Gesetzes vom 23. April 1964 Zivilgesetzbuch ist, verliert Garantieansprüche für das Produkt, an dem:
- Seriennummer, Datumsangaben und Typenschilder vom Benutzer entfernt, verändert oder beschädigt wurden;
- Plomben vom Benutzer beschädigt wurden oder Spuren des Hantierens an ihnen tragen.
6. **Achtung!** Die mit täglicher Bedienung des Produkts verbundenen Tätigkeiten, die sich u.a. aus der Bedienungsanleitung ergeben, sind vom Benutzer auf eigene Rechnung und eigene Kosten auszuführen.

IV. Reklamationsverfahren

1. Falls unrichtige Arbeit des Produkts festgestellt wird, soll man sich vor der Anmeldung der Reklamation vergewissern, dass alle insbesondere in der Bedienungsanleitung bestimmten Bedientätigkeiten richtig ausgeführt wurden.
2. Die Reklamation soll man unverzüglich, am besten innerhalb von 7 Tagen ab Feststellung des Mangels am Produkt anmelden. Der Benutzer, der kein Verbraucher im Sinne des Gesetzes vom 23. April 1964 Zivilgesetzbuch ist, verliert Garantieansprüche für das Produkt, im Falle, wenn die Reklamation nicht innerhalb von 7 Tagen angemeldet wird.
3. Die Reklamation kann u.a. am Verkaufsort, an dem das Produkt gekauft wurde, beim Garantieservice oder schriftlich auf folgende Adresse angemeldet werden: DEDRA EXIM sp. z o.o., ul. 3 Maja 8, 05-800 Pruszków.
4. Der Benutzer kann die Reklamation unter Verwendung des Formulars anmelden, das auf der Internet www.dedra.pl zugänglich ist. ("Formular zur Anmeldung der Reklamation aufgrund der Garantie").
5. Die Adressen von Garantieservice-Stellen für jeweilige Länder sind auf der Internetseite www.dedra.pl zugänglich. Im Falle, wenn keine Garantieservice-Stelle im jeweiligen Land vorhanden ist, soll man die Reklamationsanmeldung aufgrund der Garantie an folgende Adresse richten: DEDRA EXIM sp. z o.o. ul. 3 Maja 8, 05-800 Pruszków (Polska).
6. Im Hinblick auf die Sicherheit des Benutzers ist die Nutzung eines mangelhaften Produkts untersagt..
7. Achtung!!! Nutzung eines mangelhaften Produkts gefährdet der Gesundheit und dem Leben des Benutzers.
8. Erfüllung der sich aus der Garantie ergebenden Pflichten erfolgt innerhalb von 14 Werktagen ab der Rückgabe des beanstandeten Produkts vom Benutzer.
9. Vor der Rückgabe des mangelhaften Produkts zur Reklamation soll man es reinigen. Das beanstandete Produkt soll sorgfältig vor möglichen Beschädigungen während des Transports abgesichert werden (es wird empfohlen das beanstandete Produkt in Originalverpackung zu bringen).
10. Die Garantiezeit wird um die Zeit verlängert, in der der Benutzer das mit der Garantie umfasste Produkt infolge des Mangels nicht benutzen konnte.
Die sich aus den Vorschriften über die Gewährleistung für Mängel von verkauften Sachen ergebenden Rechte des Benutzers werden von dieser Garantie weder ausgeschlossen noch eingeschränkt oder eingestellt

Gemäß Art. 13 Abs. 1 und Abs. 2 der Verordnung (EU) 2016/679 des Europäischen Parlaments und des Rates vom 27. April 2016 zum Schutz natürlicher Personen bei der Verarbeitung personenbezogener Daten, zum freien Datenverkehr und zur Aufhebung der Richtlinie 95/46/EG (im Folgenden: „DSGVO“) teilen wir Ihnen Folgendes mit
1. Der Verantwortliche für Ihre im Formular angegebenen personenbezogenen Daten ist DEDRA-EXIM sp. z o.o. mit Sitz in Pruszków, ul. 3 Maja 8, 05-800 Pruszków (im Folgenden: „Verantwortlicher“).
2. Ihre Daten werden ausschließlich zum Zweck der Durchführung des Garantieverfahrens für das Gerät gemäß Art. 6 Abs. 1 Buchstabe b der 7 Datenschutz-Grundverordnung (im Folgenden: „DSGVO“) verarbeitet. Die Angabe der Daten ist freiwillig, jedoch für die Durchführung des Garantieverfahrens erforderlich.
3. Ihre Daten werden für die Dauer der Bearbeitung des Garantieverfahrens sowie zu Archivierungszwecken verarbeitet, falls eine Verteidigung gegen mögliche Ansprüche gegenüber dem Verantwortlichen erforderlich ist, jedoch nicht länger als bis zum Ablauf der Verjährungsfrist.
4. Ihre Daten dürfen ausschließlich an Auftragsverarbeiter weitergegeben werden, die im Auftrag des Verantwortlichen auf der Grundlage eines schriftlichen Auftragsverarbeitungsvertrags tätig sind und unter anderem Dienstleistungen in den Bereichen technischer Support, Hosting oder Website-Betrieb, IT-Support sowie Kurierdienste erbringen. Die Lieferanten des Verantwortlichen sind verpflichtet, die Datensicherheit zu gewährleisten und die Anforderungen des geltenden Datenschutzrechts zu erfüllen; sie dürfen die ihnen anvertrauten personenbezogenen Daten nicht für andere Zwecke als die im Vertrag mit dem Verantwortlichen festgelegten verwenden.
5. Ihre Daten werden nicht automatisiert verarbeitet, auch nicht in Form von Profiling, und werden nicht an ein Drittland oder eine internationale Organisation übermittelt.
6. Sie haben das Recht auf Auskunft über Ihre Daten sowie das Recht auf Berichtigung, Löschung, Einschränkung der Verarbeitung, Datenübertragbarkeit und Widerspruch, und zwar jederzeit.
7. In allen Angelegenheiten im Zusammenhang mit der Verarbeitung Ihrer personenbezogenen Daten durch den Verantwortlichen können Sie sich unter der E-Mail-Adresse daneosobowe@dedra.pl an uns wenden;
8. Sie haben das Recht, eine Beschwerde bei der für den Datenschutz zuständigen Behörde einzureichen;

BG Съдържание

1. Снимки и чертежи
2. Описание на устройството
3. Предназначение на устройството
4. Ограничение на използването
5. Технически данни
6. Подготовка за работа
7. Връзка с мрежата
8. Включване на устройството
9. Използване на устройството
10. Текуща поддръжка
11. Резервни части и принадлежности
12. Дефекти, отстранени самостоятелно
13. Компоненти на продукта
14. Информация за потребителите относно изхвърлянето на електрическо и електронно оборудване
15. Гаранционна карта

Превод на оригиналното ръководство

Декларацията за съответствие е приложена към ръководството като отделен документ. При липса на декларация за съответствие, моля, свържете се с Dedra Exim Sp. z o.o.
Общите правила за безопасност са включени в ръководството като отделна книжка.

ПРЕДУПРЕЖДЕНИЕ. **Прочетете всички предупреждения, обозначени със символа, ⚠ и всички инструкции.** Неспазването на следните предупреждения и инструкции за безопасност може да доведе до токов удар, пожар или сериозно нараняване.

Запазете всички предупреждения и инструкции за бъдеща употреба.

2. Описание на устройството

Фиг. A: 1) Работна маса, 2) Предпазен кожух, 3) Водач на плочата, 4) Резервоар за охлаждаща вода, 5) Регулатор на ъгъла на наклона, 6) Включване на машината, 7) Захранващ кабел, 8) Позиционер за диагонално рязане на плочки

3. Предназначение на устройството

Машината за рязане с диамантен диск за малки и средни керамични плочки е подходяща за мокра работа с вода. Това значително намалява разпространението на праха, генериран по време на работа. Машината ви позволява да извършвате основните операции за рязане на керамични плочки, които са описани подробно по-нататък в това ръководство.
Допустимо е устройството да се използва при ремонтни и строителни дейности, ремонтни работилници, любителска работа, като се спазват условията за използване и допустимите условия на работа, съдържащи се в инструкциите за експлоатация.

4. Ограничения на използването

Уредът може да се използва само в съответствие с изброените по-долу "Разрешени условия на работа".
Фрезата за керамични плочки може да се използва само с диамантени дискове. Дизайнът и конструкцията на резачката не предвиждат използването на машината за професионални/професионални цели. Резачката е предназначена за употреба от типа "направи си сам" и в домашни условия.
Не е разрешено да се монтират дискове, предназначени за рязане на други материали (метали, дърво, гипсокартон и др.). Също така е забранено да се режат други материали, които не са керамични.
Неразрешените промени в механичната и електрическата конструкция, всякакви модификации, операции по поддръжката, които не са описани в инструкциите за експлоатация, ще се считат за незаконни и ще доведат до незабавна загуба на гаранционни права, а декларацията за съответствие ще стане невалидна.
Неправилното използване или използването в противоречие с инструкциите за експлоатация ще доведе до незабавна загуба на гаранционните права.

Допустими условия на труд
Режим на работа S2 30 минути
Машината може да се използва само в затворени помещения с ефективна вентилация.

5. Технически данни

Модел	**DED7701**
Ексцентричен двигател	Еднофазен
Напрежение [V]	230
Честота [Hz]	50
Номинална мощност [W]	650
Скорост [min]$^{-1}$	2950
Тегло [kg]	13,5
Капацитет на резервоара за вода [L]	1,75
Диаметър на диамантения трион [mm]	180
Минимална ширина на джантата [mm]	2,2
Диаметър на отвора на диска [mm]	22,2
Клас на защита	IP20
Макс. Дебелина на рязане на материала [mm]	35
Размери на работната маса [mm]	400x420
Емисии на шум:	
Ниво на звуково налягане L_{pA} [dB (A)]	91,8
Неопределеност на измерването K_{pA} [dB (A)]	3
Ниво на звуково налягане L_{WA} [dB (A)]	104,8
Неопределеност на измерването K_{wA} [dB (A)]	3
Макс. Дебелина на отрязания материал [mm]	25

Информация за шума

Емисиите на шум са определени в съответствие с EN 61029-1, като стойностите са дадени по-горе в таблицата.

ВНИМАНИЕ **Шумът може да причини увреждане на слуха, винаги носете защита на слуха, когато работите!**

Декларираната стойност на общия шум е измерена съгласно стандартен метод за изпитване и може да се използва за сравняване на един уред с друг. Обявената стойност на шума може да се използва и за предварителна оценка на експозицията на шум.
Нивата на шума по време на действителното използване на оборудването могат да се различават от обявените стойности в зависимост от използването на работните инструменти, по-специално от вида на обработвания детайл и необходимостта от определяне на мерки за защита на оператора. За да се направи точна оценка на експозициите при действителните условия на използване, трябва да се вземат предвид всички части на работния цикъл, включително периодите, когато машината е изключена или когато е включена, но не се използва за работа.

6. Подготовка за работа

ВНИМАНИЕ **Извършвайте всички подготвителни работи при изключен от електрическата мрежа модул.**

Устройството трябва да бъде поставено на плоска, равна повърхност на добре осветено място. В основата на устройството има 4 отвора за закрепване на гумените крачета за по-лесно позициониране върху пода. Устройството трябва да бъде разположено така, че да не може да се преобърне или да се движи по време на работа.

ВНИМАНИЕ **Описаните по-долу подготвителни стъпки трябва да се извършват при изключен щепсел от електрическата мрежа.**

Преди да започнете

Проверете дали движещите се части и предпазителят на инструмента не са повредени.

ВНИМАНИЕ **Не сваляйте предпазителя на инструмента. Абсолютно забранено е да се работи с отстранени предпазни елементи.**

Когато завъртате диска, се уверете, че системата за задвижване не е блокирана и че дискът не влиза в контакт с някоя част от масата.
Проверете дали дискът е в добро състояние (без следи от пукнатини или други повреди) и дали не е разхлабен в държача. Затегнете го, ако е необходимо.
Поставете горната предпазна скоба така, че да лежи точно в равнината на въртене на диамантения циркуляр. Ако е необходимо, разхлабете двата винта, които я закрепват, и позиционирайте скобата правилно, след което затегнете винтовете.
Поставете предпазителя на циркуляра (фиг. A.2) така, че долните му ръбове да са на няколко милиметра над лицето на рязаната плоча. Напълнете резервоара за охлаждаща вода с вода. Вижте ФОТ. A. След като напълните резервоара, водното огледало показва максималното ниво.

7. Връзка с мрежата

Преди да свържете уреда към източник на захранване, се уверете, че захранващото напрежение отговаря на стойността, посочена на табелката с номиналните стойности.
Захранващата инсталация трябва да бъде направена в съответствие със съществените изисквания за електрически инсталации и да отговаря на изискванията за безопасност при употреба. Параметрите за минималното сечение на захранващия кабел и номиналната стойност на предпазителя в зависимост от мощността на уреда са дадени в таблицата по-долу:

Мощност на устройството [W]	Минимално напречно сечение на проводника [mm]^2	Минимален предпазител тип C [A]
<700	0,75	6

Монтажът трябва да се извърши от квалифициран електротехник. Когато използвате удължителни кабели, уверете се, че сечението на проводниците не е по-малко от необходимото (вж. таблицата). Разположете електрическия кабел така, че да няма опасност от прерязване по време на работа. Не използвайте повредени удължителни кабели. Периодично проверявайте състоянието на захранващия кабел. Не дърпайте захранващия кабел.

8. Включване на устройството

ВНИМАНИЕ **Преди да стартирате устройството, е необходимо да извършите стъпките, описани в раздела "Подготовка за работа".**

ВНИМАНИЕ **Свържете уреда към контакт с клема за защитно заземяване, защитена с прекъсвач за остатъчен ток с ток на изключване не по-голям от 30 mA.**

Превключвателят, разположен под масата на триона (вж. снимка A), се използва за включване и изключване на триона. Бутонът I се използва за стартиране на триона, а бутонът 0 - за изключване.
Поставете предпазителя на циркуляра хоризонтално спрямо плота на масата, но така, че подвижният му долен край да е леко подпрян на плота на масата.

9. Използване на устройството

ВНИМАНИЕ **Работата без покривало е забранена!**
Не оставайте в равнината на рязане по време на работа!

Инсталиране на ръководството

Разхлабете стягащите винтове (фиг. G.18) и регулирайте паралелния водач (фиг. G.13) до желания размер. Скалата, разположена от двете страни на повърхността на работната маса (фиг. G.2), улеснява тази задача.
Заключете затягащите винтове (фиг. G.18).
След като стартирате машината, натиснете плочата към диска (не удряйте въртящия се диск). Прилагайте слаб контактен натиск върху диска по време на рязане. Размерът на силата трябва да е такъв, че диамантеният режещ диск само леко да намали скоростта си на въртене спрямо празния ход.
Водете плочата с дясната си ръка по паралелния водач. Използвайте палците на двете си ръце, за да избутате плочата покрай ръба ѝ. FOT. B. Допълвайте системно охлаждащата вода.

Скосяване на плочките под ъгъл 45 градуса

Разхлабете двата стягащи винта (фиг. G.35) наклонете работната маса - върху скалата на регулатора на ъгъла на наклона на масата задайте

стойност 45 градуса, както е показано във FOT. C. След това затегнете двата затягащи винта.
Затворете паралелния водач за около 2 мм до режещия диск. Заключете затягащите винтове.
Поставете плочката, която ще се обработва, с лицевата страна надолу върху масата. Проверете дали дискът няма да пререже лицето на плочката. Ако е необходимо, повторете настройката на паралелния водач. Правилната позиция на ръката е показана на СНИМКА B. Използвайте дясната ръка, за да придвижите пластината към циркуляра, докато лявата ръка държи пластината, върху паралелния водач. Задайте различни стойности на ъгъла върху скалата на регулатора на ъгъла, както е необходимо, и обработвайте ръбовете на пластините по съответния начин. Преди да обработите плочките, които ще отидат на стената, ви съветваме да извършите няколко пробни разреза. Внимание: При скосяване на ръбовете на тънки плочки - въпреки че водачът е правилно настроен, диамантеното острие ще отреже лицевата страна на плочката. В този случай насочете плочката с ръце, като я държите малко над водача.

Рязане на квадратни плочки по диагонал

Машината за рязане на плочки може да реже квадратни плочки по диагонал. За тази цел трябва да се използва позиционер за рязане на плочки по диагонал.
Поставете масата в хоризонтално положение, разхлабете скобите на паралелния водач. Поставете позициониращата плоча срещу страната на паралелния водач, поставете плочата, както е показано във ФОТ Г. Маневрирайте сглобката на позициониращата плоча и паралелния водач, така че ъгълът на плочата да е срещу диамантения ръб на триона. Паралелният водач трябва да показва едни и същи стойности на двете скали на работната маса. В противен случай разрезът няма да завърши в противоположния ъгъл на пластината. Описаната операция може да се извършва само върху малки плочки.

10. Текуща поддръжка

ВНИМАНИЕ **Извършвайте всички операции по поддръжката, когато устройството е изключено от електрическото захранване.**

Проверявайте състоянието на циркулярния диск преди всяко пускане в експлоатация. Проверете повърхността за пукнатини.
След работа почистете и изплакнете старателно камерата на циркуляра, като отстраните образувалата се утайка. За да свалите долния предпазител (фиг. G.24), развийте двата винта (фиг. G.26), след което ще имате лесен достъп до циркулярния трион.
Поради наличието на вода - силно корозионен агент - защитете стоманените части от корозия с помощта на общоизвестните методи. Винаги избърсвайте машината до сухо след приключване на работата и изплакване.
Редовно смазвайте всички движещи се части с машинно масло (напр. WD-40).

Монтаж, смяна на циркулярния диск

ВНИМАНИЕ **Винаги се уверявайте, че устройството е изключено, преди да поставяте или сваляте диска!**

За да смените диска:
1. Отстранете резервоара за охлаждаща вода
2. свалете капаците (фиг. G.7) и (фиг. G.24).
Застопорете вала на двигателя с помощта на гаечен ключ 8 (FOT. E) и развийте гайката за налягане (фиг. G.23) с помощта на гаечен ключ 19.
4. Плъзнете натисковия пръстен, извадете износения диск.
5. Сглобете отново диска в обратен ред.
6. след монтиране на нов диск проверете състоянието на машината, може да се наложи регулиране на горната предпазна скоба. Процедурата е описана в параграф. 6 от Инструкцията за експлоатация.
При всяка смяна на диска го използвайте, за да почистите добре ваната и камерата на диска.

Съхранение

Когато устройството не се използва, го съхранявайте на място, недостъпно за деца.

11. Резервни части и принадлежности

Предлагат се за закупуване аксесоари:

H1134 - диамантен диск.
За закупуване на резервни части и аксесоари се свържете с Dedra Exim Service. Данните за контакт можете да намерите на страница 1 от ръководството.
Когато поръчвате резервни части, посочете номера на партидата върху табелката с имената и номера на частта от монтажния чертеж.
По време на гаранционния период ремонтите се извършват в съответствие с условията, посочени в гаранционната карта. Моля, предайте дефектния продукт за ремонт на мястото на покупката (продавачът е длъжен да приеме дефектния продукт), изпратете го в централния сервизен център на Dedra Exim или го изпратете в сервизния център, който е най-близо до вашето местоживеене (списък на сервизните центрове на www.dedra.pl). Моля, приложете попълнената гаранционна карта. След изтичане на гаранционния срок ремонтите се извършват от централния сервиз. Изпратете дефектния продукт до сервизния център (транспортните разходи се заплащат от потребителя).

12. Дефекти, отстранени самостоятелно

ВНИМАНИЕ **Изключете устройството от електрическата мрежа, преди да започнете самостоятелно да отстранявате неизправности.**

Проблем	Причина	Решение
Устройството не работи	Захранващият кабел е неправилно свързан или повреден	Вкарайте щепсела по-навътре в контакта, проверете захранващия кабел
	В контакта няма мрежово напрежение	Проверете напрежението в контакта, проверете дали предпазителят не е сработил.
	Термичният предпазител на двигателя се задейства поради претоварване на двигателя	Оставете двигателя да изстине за няколко минути
	Дефектен превключвател	Направете сервизно обслужване на устройството.
	Двигателят няма мощност, стартира трудно Миризма на изгоряла изолация	Направете сервизно обслужване на устройството.
Устройството започва с трудности	Циркулярен трион, огънат поради неправилна употреба	Заменете циркулярния трион
	Пусковият кондензатор е повреден	Направете сервизно обслужване на устройството.
	Повреден лагер в двигателя	Направете сервизно обслужване на устройството.

13. Компоненти на продукта

1) машина за рязане на керамични плочки, 2) водач за плочки, 3) гумени крачета, 4) позиционер за диагонално рязане, 5) диамантен циркуляр, 6) предпазен кожух

14. Информация за потребителите относно изхвърлянето на електрическо и електронно оборудване

(засяга домакинствата)



Символът, изобразен върху продуктите или придружаващата ги документация, указва, че дефектното електрическо или електронно оборудване не трябва да се изхвърля заедно с битовите отпадъци. Ако трябва да изхвърлите, да използвате повторно или да възстановите компоненти, е правилно да ги занесете в специализиран пункт за събиране, където ще бъдат приети безплатно. Информация за местоположението на пунктовете за събиране на употребявано оборудване се предоставя от местните власти, например на техните уебсайтове.
Правилното рециклиране на устройствата ви позволи да спестите ценни ресурси и да избегнете отрицателни въздействия върху здравето и околната среда в резултат на възможното наличие на: опасни вещества, смеси и компоненти в оборудването.
Неправилното изхвърляне на отпадъци е свързано с риск от санкции съгласно съответните местни разпоредби.
Потребители в страни от ЕС: Ако трябва да изхвърлите електрическо или електронно оборудване, моля, свържете се с най-близкия пункт за продажба или с вашия доставчик, който ще ви предостави допълнителна информация.
Изхвърляне в страни извън Европейския съюз: Този символ се отнася само за страните от Европейския съюз. Ако желаете да изхвърлите този продукт, моля, свържете се с местните власти или с търговеца за правилния начин на изхвърляне.

Гаранционна карта

на

[Резачка за керамични плочки]

Номер на поръчката: DED7701 Номер на партидата: .....

(наричан по-долу "Продуктът")

Дата на закупуване на продукта: .....

Печат на дилъра

Дата и подпис на продавача: .....

Изявление на потребителя:

Потвърждавам, че съм информиран за условията на гаранцията и последствията от неспазването на указанията в инструкцията за

експлоатация и гаранционната карта. Запознат съм с условията на тази гаранция, което потвърждавам със саморъчния си подпис:

....

Дата и място Подпис на потребителя

I. Отговорност за продукта

1. Гарант - Dedra Exim Sp. z o.o. със седалище в Прушков, адрес: гр: 3 Maja 8, 05-800 Pruszków, KRS 0000062517, Окръжен съд на град Варшава във Варшава, XIV Икономическо отделение на Националния съдебен регистър, NIP 527-020-49-33, акционерен капитал: 100 980,00 PLN.
2. Съгласно условията, посочени в тази гаранционна карта, Гарантът гарантира Продукта, произхождащ от дистрибуцията на Гаранта.
3. Отговорността по гаранцията покрива само дефекти, възникнали по причини, присъщи на Продукта в момента на доставката му до Потребителя.
4. По силата на гаранцията Потребителят има право на безплатен ремонт на Продукта, при условие че дефектът се е проявил по време на гаранционния период. Методът на ремонт на Продукта (методът на ремонт) е по преценка на Гаранта. Ако Гарантът установи, че ремонтът не е възможен, той си запазва правото да замени дефектния елемент или целия Продукт с бездефектен, да намали цената на Продукта или да се откаже от договора.
По отношение на потребител, който не е потребител по смисъла на Закона от 23 април 1964 г. Граждански кодекс, отговорността на Гаранта за вреди, произтичащи от тази гаранция и/или във връзка с нейното сключване и изпълнение, независимо от правния титул, е ограничена до максималната стойност на дефектния Продукт.

II. Гаранционен период

Компоненти на продукта	Продължителност на гаранционната защита
Резачка за керамични плочки	24 месеца от датата на закупуване на Продукта, както е посочено в тази гаранционна карта

III. Условия за ползване на гаранцията

Потребителят трябва да представи попълнената гаранционна карта на Продукта и да докаже обстоятелствата на закупуване на Продукта от Потребителя, напр. чрез представяне на касова бележка, фактура и др. За целите на ефективното разглеждане на жалби се препоръчва Потребителят да представи заедно с Продукта всички компоненти, посочени в "Комплектоване на устройството", съдържащо се в Ръководството за потребителя.
2. че потребителят спазва инструкциите в ръководството за експлоатация и гаранционната карта.
3.Гаранцията обхваща само територията на Република Полша и ЕС.
4.Гаранцията не покрива дефекти на Продукта, произтичащи по-специално от:
a. Неспазване от страна на потребителя на условията, посочени в инструкциите за експлоатация, по-специално по отношение на правилната експлоатация, поддръжка и почистване;
b. Използване на продукти за почистване или поддръжка от страна на потребителя, които не съответстват на инструкциите за експлоатация;
c. Неподходящо съхранение и транспортиране на Продукта от страна на Потребителя;
d. Неразрешени промени и/или модификации на Продукта от страна на Потребителя, които не са били съгласувани с Гаранта;
e. Използването от страна на Потребителя в Продукта на консумативи, които не съответстват на Инструкцията за експлоатация.
5. Потребител, който не е потребител по смисъла на Закона от 23 април 1964 г. Граждански кодекс, губи гаранцията за Продукта, в който:
- серийните номера, обозначенията за дата и табелките с номинални стойности са били отстранени, променени или повредени от потребителя;
- пломбите са били повредени от потребителя или имат следи от манипулация от страна на потребителя.
Внимание: Потребителят трябва да извършва дейностите, свързани с ежедневната експлоатация на Продукта, произтичащи, наред с другото, от Инструкциите за употреба, сам и за своя сметка.

IV. Процедура за подаване на жалби

1. В случай, че се установи, че Продуктът работи неправилно, трябва да се уверите, че всички стъпки, посочени в инструкциите за експлоатация, са извършени правилно, преди да предявите рекламация.
2. Препоръчително е да подадете жалба незабавно, за предпочитане в рамките на 7 дни от забелязването на дефект в Продукта. Потребител, който не е потребител по смисъла на Закона от 23 април 1964 г. Граждански кодекс, губи правата, произтичащи от тази гаранция, ако рекламацията не бъде направена в рамките на 7 дни.
3. Уведомяването за жалба може да се извърши, inter alia, на мястото на закупуване на Продукта, в гаранционното обслужване или писмено на адреса: Dedra Exim Sp. z o.o., ul. 3 Maja 8, 05-800 Pruszków.
4. Потребителят може да подаде жалба, като използва формуляра, достъпен на уебсайта www.dedra.pl. ("Формуляр за гаранционна рекламация").
5. адресите на гаранционното обслужване за отделните страни са достъпни на www.dedra.pl. Ако няма гаранционно обслужване за дадена страна, препоръчваме да отправяте гаранционни претенции на адрес: Dedra Exim Sp. z o.o. ul. 3 Maja 8, 05-800 Pruszków (Полша).
6. С оглед на безопасността на Потребителя е забранено използването на дефектен Продукт.
7. Внимание: Използването на дефектен Продукт е опасно за здравето и живота на Потребителя.
8. Изпълнението на задълженията по гаранцията ще се осъществи в рамките на 14 работни дни, считано от датата на доставка на заявения Продукт от Потребителя.
9. преди да предадете дефектния Продукт за рекламация, се препоръчва да го почистите. Препоръчва се Продуктът за рекламация да бъде внимателно защитен от повреди по време на транспортиране (препоръчва се Продуктът за рекламация да се достави в оригиналната му опаковка).
10. Гаранционният срок се удължава с времето, през което Потребителят не е могъл да използва Продукта, обхванат от гаранцията, поради дефект. Гаранцията не изключва, не ограничава и не спира правата на Потребителя, произтичащи от гаранционните разпоредби, за дефекти на продадените стоки.

В съответствие с член 13, параграфи 1 и 2 от Регламент (ЕС) 2016/679 на Европейския парламент и на Съвета от 27 април 2016 г. относно защитата на физическите лица във връзка с обработването на лични данни и относно свободното движение на такива данни и за отмяна на Директива 95/46/ЕО ("ОРЗД"), с настоящото Ви информираме, че

1. Администраторът на Вашите лични данни, посочени във формуляра е DEDRA-EXIM sp. z o.o. със седалище в Прушков, на ул. 3 Maja 8, 05-800 Прушков (по-нататък: „Администратор”).
2. Вашите лични данни ще се обработват изключително с цел провеждане на гаранционната процедура на устройството съгласно ст. 6 ал. 1 буква “б” от Общия регламент за защита на личните данни (по-нататък: „ОРЗД”) Посочване на данните е доброволно, но е необходимо за провеждане на гаранционната процедура.
3. Вашите лични данни ще се обработват през срока на разглеждането на провеждане на гаранционната процедура и за архивни цели при необходимост от защита от евентуалните претенции към Администратора не по-дълго отколкото до датата на давността им.
4. Вашите лични данни могат да се обявяват изключително на операторите, обработващи данните в полза на Администратора въз основа на писмен договор за възлагане на обработването на личните данни, предоставящи, м.др. услуги по технически сервиз, хостинг или обслужване на уеб-сайта, по IT обслужване, на куриерска служба. Доставчиците на Администратора са задължени да осигурят защита на личните данни и да отговарят на изискванията на действащото законодателство, свързано със защита на личните данни и не могат да използват доверените им лични данни за целите, различни от определените в договор с Администратора.
5. Вашите данни няма да бъдат обработвани по автоматизиран начин, в това число във формата на профилиране, и няма да се предоставят в трета страна/международна организация.
6. Имате право на достъп до съдържанието на личните си данни и право всеки момент да ги коригирате, изтриете, ограничите обработването им, право да прехвърляте данните, право да подадете възражение.
7. По всякакви въпроси, свързани с обработването на Вашите лични данни от Администратора можете да се свържете на електронен адрес: daneosobowe@dedra.pl.;
8. Имате право да подадете жалба до органа, компетентен относно въпросите за защита на личните данни;

Dedra Exim Sp. z o.o.
ul. 3 Maja 8, 05-800 Pruszków
Tel. +48 22 73 83 777, fax +48 22 73 83 779
www.dedra.pl, info@dedra.pl

Adnotacje o dokonanych naprawach / Information about repairs carried out / Informace o provedených opravách / Informácie o vykonaných opravách / Informacija apie atliktus remontus / Informācija par veiktajiem remontdarbiem / A végzett javításokról szóló információk / Informații despre reparațiile efectuate / Informacije o opravljenih popravilih / Podaci o izvršenim popravcima / Информация за извършените ремонти / Інформація про виконані ремонти / Informationen zu durchgeführten Reparaturen / Informations sur les réparations effectuées

Data zgłoszenia do naprawy / Date of repair request / Datum přihlášení k opravě / Dátum žiadosti o opravu / Remonto užsakymo data / Datums, kad pieteikts remonts / Javítási kérelem dátuma / Data solicitării de reparație / Datum zahtevka za popravilo / Datum prijave za popravak / Дата на заявката за ремонт / Дата подання заявки на ремонт / Datum der Reparaturmeldung / Date de la demande de réparation	Data wykonania naprawy / Date of repair / Datum provedení opravy / Dátum opravy / Remonto data / Remonts veikšanas datums / Javítás dátuma / Data reparației / Datum popravila / Datum popravka / Дата на ремонта / Дата виконання ремонту / Datum der Reparatur / Date de réparation	Zakres naprawy, opis czynności naprawczych / Scope of repair, description of repair activities / Rozsah oprav, popis opravárenských činností / Rozsah opráv, popis opravárenských činností / Remonto apimtis, remonto darbų aprašymas / Remontu apjoms, remonta darbu apraksts / A javítás hatálya, a javítási tevékenységek leírása / Domeniul de aplicare al reparației, descrierea activităților de reparație / Obseg popravila, opis popravljalnih dejavnosti / Opseg popravka, opis aktivnosti popravka / Обхват на ремонта, описание на ремонтните дейности / Обсяг ремонту, опис ремонтних робіт / Umfang der Reparatur, Beschreibung der Reparaturmaßnahmen / Étendue de la réparation, description des opérations de réparation	Podpis wykonującego naprawę / Signature of the repairer / Podpis osoby provádějící opravu / Podpis opravára / Remonto meistro parašas / Remontu veikušā paraksts / A javító aláírása / Semnătura reparatorului / Podpis serviserja / Potpis osobe koja vrši popravak / Подпис на ремонтника / Підпис особи, яка виконує ремонт / Unterschrift des Reparaturdurchführenden / Signature de la personne effectuant la réparation