○ DED7621 ● DED7622

Instrukcja ważna dla urządzeń wyprodukowanych po: / Operating instructions valid for devices manufactured after: / Návod k obsluze platný pro zařízení vyrobená po: / Návod na obsluhu platný pre zariadenia vyrobené po: / Naudojimo instrukcijos galioja prietaisams, pagamintiems po: / Lietošanas instrukcija, kas attiecas uz ierīcēm, kas ražotas pēc: / A használati utasítás az alábbi dátum után gyártott készülékekre érvényes: / Instrucțiuni de utilizare valabile pentru dispozitivele fabricate după: / Navodila za uporabo veljajo za naprave, proizvedene po: / Korisnički priručnik vrijedi za uređaje proizvedene nakon: / Инструкции за експлоатация, валидни за устройства, произведени след: / Інструкція з експлуатації, важлива для пристроїв, виготовлених після: / Bedienungsanleitung gültig für Geräte, die nach dem folgenden Datum hergestellt wurden: / Mode d'emploi valable pour les appareils fabriqués après: 01.03.2026

PL	**Wiertnica elektryczna** Instrukcja obsługi z kartą gwarancyjną
EN	**Drill rig for concrete** User manual with warranty card
CZ	**Elektrická vrtačka** Návod k obsluze se záručním listem
SK	**Elektrické vŕtacie zariadenie** Užívateľská príručka so záručným listom
LT	**Elektrinis gręžimo įrenginys** Naudojimo instrukcija su Garantiniu lapu
LV	**Elektrisks urbšanas agregāts** Lietošanas instrukcija ar garantijas talonu
HU	**Elektromos oszlopos fúrógép** Használati Utasítás Garanciajeggyel
RO	**Maşina electrică de carotat** Instrucțiuni de utilizare și certificat de garanție
SI	**Електрична бурова установка** Navodila za uporabo z garancijskim listom
HR	**Električna bušilica** Upute za uporabu s jamstvenim listom
BG	**Електрическа бормашина** Инструкции за експлоатация с гаранционна карта
UA	**Електрична бурова установка** Інструкція з експлуатації з гарантійним талоном
DE	**Kernbohrmaschine** Bedienungsanleitung mit Garantiekarte
FR	**Foreuse pour béton** Mode d'emploi avec carte de garantie



PL	Wszelkie prawa zastrzeżone. Niniejsze opracowanie jest chronione prawem autorskim. Kopiowanie lub rozpowszechnianie Instrukji Obsługi we fragmentach albo w całości bez zgody Dedra Exim zabronione Dedra Exim zastrzega sobie prawo do wprowadzania zmian konstrukcyjno-technicznych oraz kompletacyjnych bez uprzedniego powiadamiania. Zmiany te nie mogą stanowić podstawy do reklamowania produktu. Instrukcja obsługi dostępna na stronie www.dedra.pl
EN	All rights reserved. This document is protected by copyright. Copying or distributing the User Manual in whole or in part without the consent of Dedra Exim is prohibited. Dedra Exim reserves the right to make design, technical and assembly changes without prior notice. These changes cannot be used as grounds for product complaints. The user manual is available at www.dedra.pl
CZ	Všechna práva vyhrazena. Toto zpracování je chráněno autorským právem. Kopírování nebo šíření Návodu k obsluze v částech nebo vcelku bez souhlasu společnosti Dedra Exim je zakázáno. Dedra Exim si vyhrazuje právo zavádět konstrukční a technické a komplementační změny bez dřívějšího oznámení. Tyto změny nemohou být základem pro reklamování výrobku. Návod k obsluze dostupný na stránkách www.dedra.pl
SK	Všetky práva vyhradené. Tieto materiály sú chránené autorskými právami. Kopírovanie prípadne šírenie častí, prípadne celého návodu na obsluhu je bez súhlasu spoločnosti Dedra Exim zakázané. Dedra Exim si vyhradzuje právo na vykonávanie konštrukčno-technických zmien, a zmien doplnkového príslušenstva, bez predchádzajúceho upozornenia. Tieto zmeny nemôžu byť dôvodom na reklamáciu výrobku. Užívateľská príručka je dostupná na webovej stránke www.dedra.pl
LT	Visos teisės saugomos. Šis kūrinys yra saugomas autorinių teisių įstatymų. Eksploatavimo instrukcijos arba jos fragmentų kopijavimas ir platinimas be „Dedra Exim“ sutikimo draudžiamas. „Dedra Exim“ pasilieka sau teisę įvesti konstrukcijos, techninius arba komplektacijos pokyčius be išankstinio įspėjimo. Šie pokyčiai negali būti skundo dėl produkto pagrindu. Naudojimo instrukcija yra prieinama svetainėje: www.dedra.pl
LV	Visas tiesības pasargātas. Šis izdevums ir sargāts ar autortiesību. Lietošanas Instrukcijas kopēšana vai izplatīšana pilnīgi vai fragmentos bez Dedra Exim firmas piekrišanas ir aizliegta. Firma Dedra Exim atstāj sev tiesību veikt konstrukcijas-tehnikas izmaiņu, kā arī komplektācijas izmaiņu bez iepriekšēja paziņojuma. Šīs izmaiņas nevar būt par pamatu produkta reklamēšanai. Lietošanas instrukcija pieejama mājaslapā www.dedra.pl
HU	Minden jog fenntartva. A jelen kiadvány szerzői jogokkal védve. A Használati Utasítás másolása vagy terjesztése egészében vagy részleteiben a Dedra Exim írásos engedélye nélkül tilos A Dedra Exim fenntartja magának a szerkezeti-műszaki, valamint komplettálási változtatások előzetes bejelentés nélküli bevezetésének jogát. Ezek a változások nem szolgálhatnak alapjául a termék reklamációjának. A használati utasítás a weboldalon elérhető www.dedra.pl.
RO	Toate drepturile rezervate. Această redactare este protejată prin legea dreptului de autor. Este interzisă copierea, reproducerea în orice fel sau multiplicarea și distribuirea parțială sau în totalitate a Manualului de utilizare fără permisiunea firmei Dedra Exim Firma Dedra Exim își rezervă dreptul de a face modificări tehnice și constructive sau de completare a dispozitivului fără o notificare prealabilă. Aceste modificări nu pot constitui temei pentru reclamarea produsului. Instrucţiunea de deservire accesibilă pe pagina www.dedra.pl
SI	Vse pravice pridržane. Ta navodila so zaščitena na podlagi predpisov o avtorskih pravicah. Prepovedano je kopiranje ali razširjanje teh navodil za uporabo po delih ali v celoti brez soglasja Dedra Exim. Dedra Exim si pridržuje pravico do uvajanja konstrukcijsko-tehničnih in kompletacijskih sprememb brez predhodnega obvestila. Te spremembe ne morejo biti podlaga za prijavo reklamacije. Navodila za uporabo so na voljo na strani www.dedra.pl
HR	Sva prava su rezervirana. Ovo djelo je zaštićeno autorskim pravom. Zabranjeno je kopiranje ili distribucija Uputa za uporabu u dijelovima ili u cijelosti bez pristanka Dedra Exima Dedra Exim zadržava pravo uvođenja promjena konstrukcijskih, tehničkih i završnih bez prethodne obavijesti. Ove promjene ne mogu predstavljati osnovu za reklamiranje proizvoda. Upute za uporabu dostupne su na web stranici www.dedra.pl
BG	Всички права запазени. Това произведение е защитено с авторски права. Забранено е копирането или разпространението на ръководството за потребителя на части или изцяло без разрешението на Dedra Exim Dedra Exim си запазва правото да прави промени в дизайна, техниката и окомплектовката без предварително уведомление. Тези промени не могат да бъдат основание за рекламиране на продукта. Ръководството за потребителя е на разположение на адрес www.dedra.pl
UA	Всі права захищені. Ця робота захищена авторським правом. Копіювання або розповсюдження Посібника користувача частково або повністю без дозволу Dedra Exim заборонено Dedra Exim залишає за собою право вносити зміни в конструкцію, технічні характеристики та комплектацію без попереднього повідомлення. Ці зміни не можуть бути підставою для реклами продукту. Посібник користувача доступний за посиланням www.dedra.pl
DE	Alle Rechte vorbehalten. Dieses Dokument ist urheberrechtlich geschützt. Die Vervielfältigung oder Weitergabe der Betriebsanleitung, auch auszugsweise, ist ohne Zustimmung von Dedra Exim nicht gestattet. Dedra Exim behält sich das Recht vor, ohne vorherige Ankündigung, konstruktive und technische Änderungen sowie Änderungen des Lieferumfangs vorzunehmen. Diese Änderungen können nicht als Grundlage für Beanstandungen verwendet werden. Die Betriebsanleitung finden Sie unter www.dedra.pl
FR	Tous droits réservés. Le présent document est protégé par le droit d'auteur. La copie ou la diffusion du mode d'emploi, en tout ou en partie, sans l'accord de Dedra Exim est interdite. Dedra Exim se réserve le droit d'apporter des modifications techniques et de conception sans préavis. Ces modifications ne peuvent constituer un motif de réclamation concernant le produit. Le mode d'emploi est disponible sur le site www.dedra.pl

Kontakt
Contact/ Kontakt/ Kontakt/ Kontaktai/ Kontakts/ Elérhetőség/ Contact/ Pišite na/ Kontakt/ Свържете се с/ Контакти/ Kontakt/ Contact:
Dedra Exim Sp. z o.o., ul. 3 Maja 8, 05-800 Pruszków, Tel. +48 22 73 83 777 wew. 129, 170, fax +48 22 73 83 779
info@dedra.pl www.dedra.pl

1. Zdjęcia i rysunki

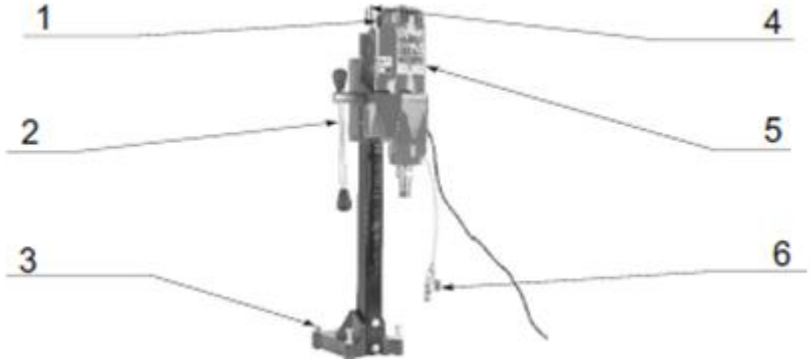

A

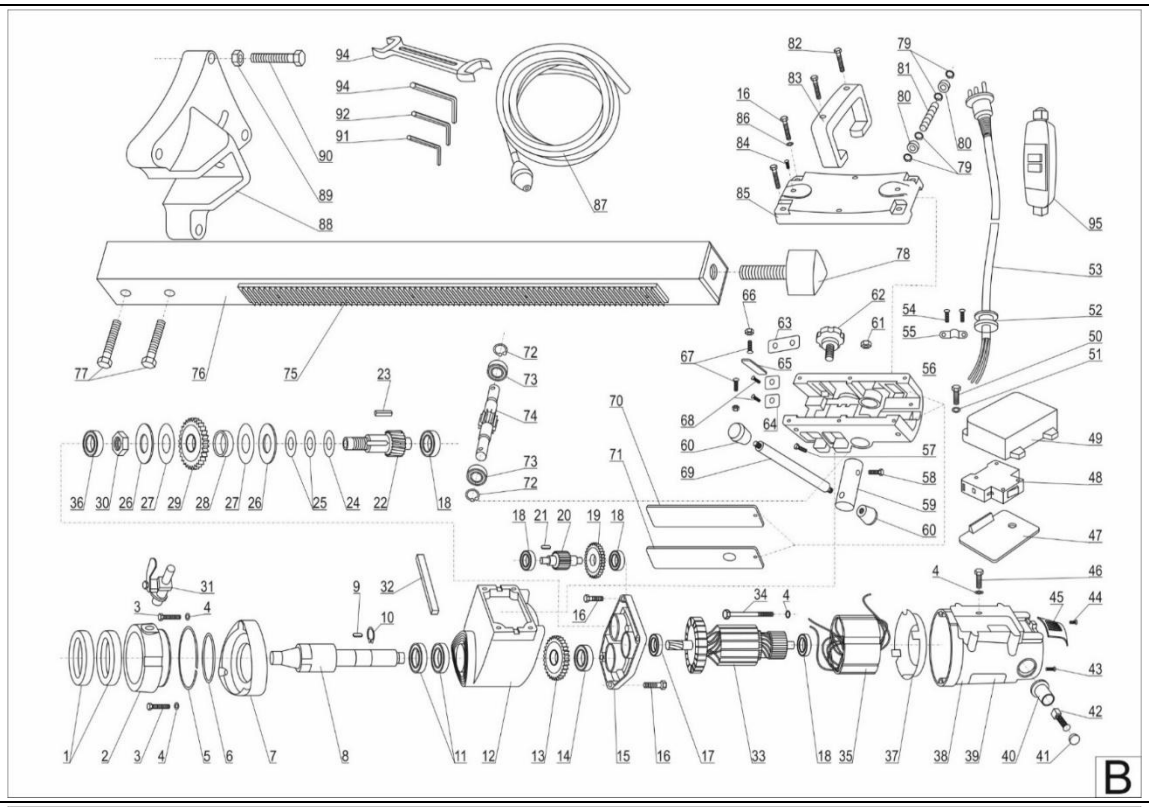

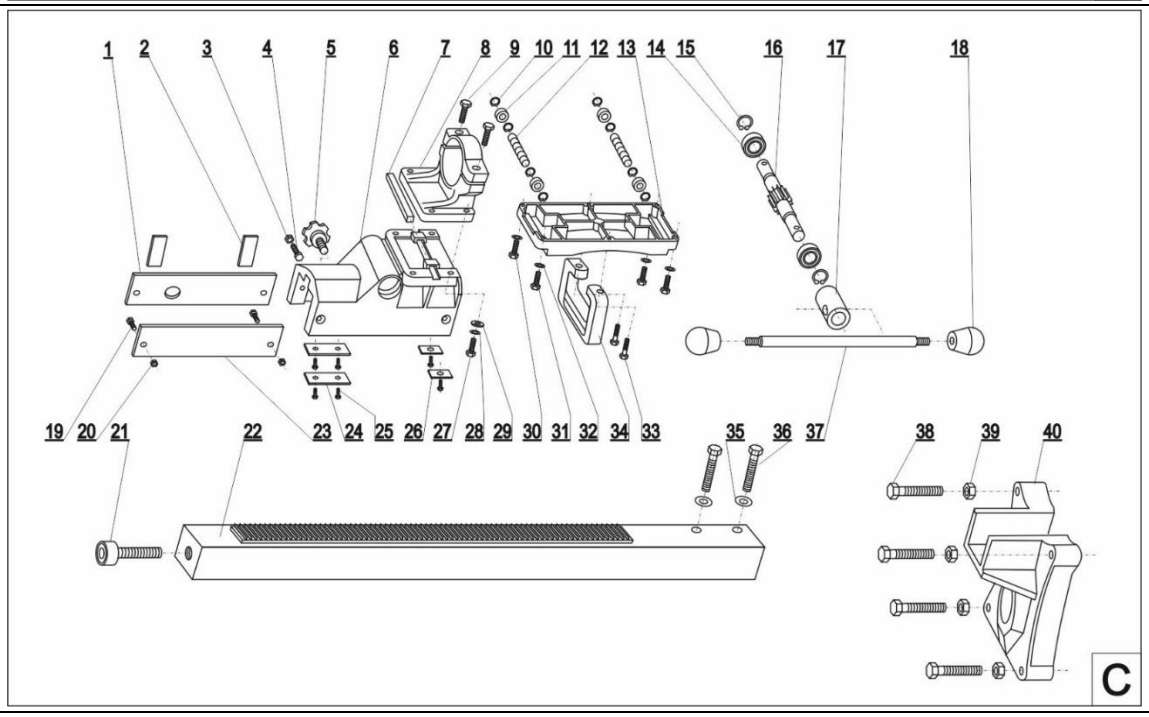

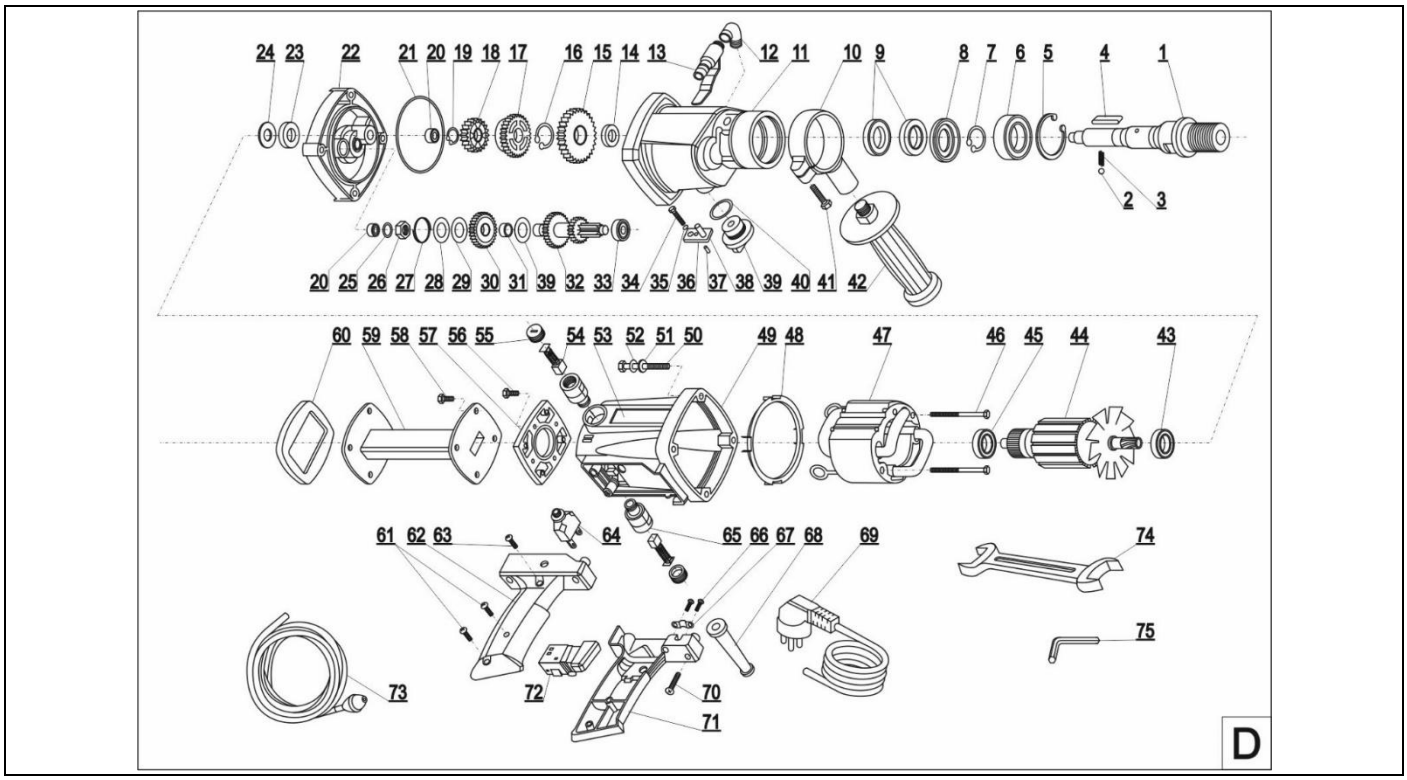

Opis piktogramów / Description of pictograms / Popis piktogramů / Popis piktogramov / Piktogramų aprašymas / Piktogrammu apraksts / A piktogramok leírása / Descrierea pictogramelor / Opis piktogramov / Opis piktograma / Описание на пиктограмите / Опис піктограм / Beschreibung der Piktogramme / Description des pictogrammes

Nakaz: przeczytaj instrukcję obsługi / Mandatory: read the user manual / Povinné: přečtěte si návod k použití / Povinné: prečítajte si používateľskú príručku / Privaloma: perskaityti vartotojo vadovą / Obligāts: izlasiet lietošanas instrukciju / Kötelező: olvassa el a felhasználói kézikönyvet / Obligatoriu: citiți manualul de utilizare / Obvezno: preberite navodila za uporabo / Obavezno: pročitajte upute za uporabu / Задължително: прочетете ръководството за употреба / Обов'язково: прочитайте інструкцію з експлуатації / Obligatorisch: Lesen Sie die Bedienungsanleitung / Obligatoire: lire le mode d'emploi

Nakaz: stosować środki ochrony dróg oddechowych / Mandatory: use respiratory protection / Povinné: používat prostředky na ochranu dýchacích cest / Povinné: používajte ochranu dýchacích ciest / Privaloma: naudoti kvėpavimo takų apsaugą / Obligāts: lietot elpošanas ceļu aizsardzības līdzekļus / Kötelező: légzőkészülék használata / Obligatoriu: utilizați protecție respiratorie / Obvezno: uporabljajte zaščito dihal / Obavezno: koristiti zaštitu za disanje / Задължително: използвайте средства за защита на дихателните пътища / Обов'язково: використовувати засоби захисту дихальних шляхів / Obligatorisch: Atemschutzmaßnahmen anwenden / Obligatoire : utiliser des équipements de protection respiratoire

Nakaz: stosować okulary ochronne / Mandatory: wear safety glasses / Povinné: používat ochranné brýle / Povinné: noste ochranné okuliare / Privaloma: dėvėti apsauginius akinius / Obligāti: lietot aizsargbrilles / Obligatoriu: purtați ochelari de protecție / Obvezno: nosite varnostna očala / Obavezno: nositi zaštitne naočale / Задължително: носете предпазни очила / Обов'язково: використовувати захисні окуляри / Obligatorisch: Schutzbrille tragen / Obligatoire: porter des lunettes de protection

Nakaz: używać ochronników słuchu / Mandatory: use hearing protection / Povinnost: používat chrániče sluchu / Povinné: používajte ochranu sluchu / Privaloma: naudoti klausos apsaugos priemones / Pienākums: lietot dzirdes aizsargus / Kötelező: hallásvédő használata / Obligatoriu: utilizați protecție auditivă / Obvezno: uporabljajte zaščito za sluh / Obavezno: koristite zaštitu za sluh / Задължително: използвайте средства за защита на слуха / Обов'язкове: використовувати засоби захисту слуху / Obligatorisch: Gehörschutz verwenden / Obligatoire: utiliser des protections auditives

Średnica koronek wiercących / Diameter of drill bits **/** Velikost vrtacích korunek / Rozsah korunkových vrtákov / Karūninių grąžtų diapazonas / Caurumzāģu diapazons / Fúrókorona terjedelem / Intervalul coroanelor de găurit / Promjer kruna za bušenje / Promjer svrdla / Диаметър на свредлата / Діаметр свердел / Durchmesser der Bohrer / Diamètre des couronnes de forage

Informacja: prędkość obrotowa / Information: rotational speed **/** Informace: otáčková rychlost / Informácia: uhlová rýchlosť / Informacija: sūkių skaičius / Informācija: griezes ātrums / Tájékoztató: fordulatszám / Informație: viteza de rotație / Informacije: brzina vrtnje / Informacije: brzina vrtnje / Информация: скорост на въртене / Інформація: швидкість обертання / Information: Geschwindigkeit / Information : vitesse de rotation

Max zakres skoku wiertnicy na statywie / Maximum stroke range of the drill on the stand **/** Max. Zdvih stojanové vrtačky / Max. Rozsah zdvihu vŕtacieho zariadenia na stojane / Maks. Gręžimo įrenginio ant stovo diapazonas / Maks. Statīva urbšanas iekārtas soļa diapazons / A fúrófej max. Lökethossz tartománya az állványon / Limita max. Al pasului aparatului de foraj pe suport / Max raspon hoda bušilice na stalku / Maksimalni raspon hoda bušilice na tronošcu / Максимален обхват на хода на сондажната машина на триножник / Максимальний діапазон ходу бурової установки на штативі / Max. Hubbereich des Bohrständers auf dem Stativ / Course maximale de la foreuse sur trépied

Max zakres wysokości od gwintu wiertnicy do podłoża / Maximum height range from drill thread to ground **/** Max. Výška od závitu vrtačky k podlaze / Max. Rozsah výšky od závitu vŕtacieho zariadenia k podkladu / Maks. Aukščio nuo gręžimo įrenginio sriegio iki pagrindo diapazonas / Maks. Augstuma diapazons no urbšanas iekārtas vītnes līdz pamatnei / Maximális magasság terjedelem a fúrófej menetétől a munkapadig mérve / Limita max. Înălțimi de la filetul aparatului de foraj până la suprafață / Max raspon visine od navoja do tla / Maksimalni raspon visine od navoja bušilice do tla / Максимален диапазон на височина от резбата на свредлото до земята / Максимальний діапазон висоти від бурової різьби до землі / Max. Höhenbereich vom Bohrgewinde bis zum Boden / Plage maximale de hauteur entre le filetage de la foreuse et le sol

Rodzaj gwintu / Thread type **/** Typ závitu / Typ závitu / Sriegio tipas / Vītnes veids / Menet típusa / Tipul de filet / Vrsta navoja / Vrsta niti / Тип резба / Тип різьби / Gewindetyp / Type de filetage

Zagrożenia mechaniczne / Mechanical hazards / Varování: mechanické nebezpečí / Varovanie: mechanické ohrozenia / Įspėjimas: mechaninis pavojus / Brīdinājums: mehāniskie riski / Figyelmeztetés: mechanikai veszélyek / Atenție: pericol mecanic / Mehaničke opasnosti/ Mehaničke opasnosti / Механични опасности / Механічні небезпеки / Mechanische Gefährdungen / Risques mécaniques

PL Spis treści

1. Zdjęcia i rysunki
2. Opis urządzenia
3. Przeznaczenie urządzenia
4. Ograniczenie użycia
5. Dane techniczne
6. Przygotowanie do pracy
7. Podłączenie do sieci
8. Włączanie urządzenia
9. Użytkowanie urządzenia
10. Bieżące czynności obsługowe
11. Części zamienne i akcesoria
12. Samodzielne usuwanie usterek
13. Kompletacja urządzenia
14. Informacja dla użytkowników o pozbywaniu się urządzeń elektrycznych i elektronicznych
15. Wykaz części do rysunku złożeniowego
16. Karta gwarancyjna

Deklaracja zgodności została dołączona do instrukcji jako oddzielny dokument. W przypadku braku deklaracji zgodności należy się skontaktować z Dedra Exim Sp. z o.o.
Ogólne przepisy bezpieczeństwa zostały dołączone do instrukcji jako oddzielna broszura.

OSTRZEŻENIE. Przeczytać wszystkie ostrzeżenia oznaczone symbolem i wszystkie instrukcje.

Nieprzestrzeganie podanych niżej ostrzeżeń i wskazówek dotyczących bezpieczeństwa może być przyczyną porażenia prądem elektrycznym, pożaru lub poważnych obrażeń.

Zachować wszystkie ostrzeżenia i instrukcje do przyszłego użytku.

Podczas pracy urządzeniem zaleca się zawsze przestrzegać podstawowych zasad bezpieczeństwa pracy, w celu uniknięcia wybuchu pożaru, porażenia prądem elektrycznym lub obrażenia mechanicznego. Przed przystąpieniem do eksploatacji urządzenia prosimy o zapoznanie się z treścią Instrukcji Obsługi. Prosimy o zachowanie Instrukcji Obsługi, instrukcji bezpieczeństwa pracy i Deklaracji Zgodności. Rygorystyczne przestrzeganie wskazówek i zaleceń zawartych w Instrukcji obsługi wpłynie na przedłużenie żywotności Państwa urządzenia
Podczas pracy należy bezwzględnie przestrzegać wskazówek zawartych w instrukcji bezpieczeństwa pracy. Instrukcja bezpieczeństwa pracy jest dołączona do urządzenia jako oddzielna broszura i należy ją zachować. W razie przekazania urządzenia innej osobie, proszę wręczyć jej również instrukcję obsługi, instrukcje bezpieczeństwa pracy. Firma Dedra Exim nie odpowiada za wypadki powstałe w wyniku nie przestrzegania wskazówek bezpieczeństwa pracy. Należy przeczytać uważnie wszystkie instrukcje bezpieczeństwa i instrukcje obsługi. Niestosowanie się do ostrzeżeń i instrukcji może skutkować porażeniem prądem, pożarem i/lub poważnymi obrażeniami. Zachowaj wszystkie instrukcje, instrukcje bezpieczeństwa i deklarację zgodności dla przyszłych potrzeb.

2. Opis urządzenia

1.Gniazdo szczotki, 2.Dźwignia, 3.Śruby regulacyjne, 4.Sruba z nakiełkiem, 5.Włącznik, 6.Zawór wody

3. Przeznaczenie urządzenia

Wiertnica elektryczna została zaprojektowana do wiercenia otworów we wszelkich budowlanych materiałach ceramicznych. Maszyna pozwala wykonywać operacje wiertnicze za pomocą diamentowych wierteł koronowych w zakresie średnic 32 -90 mm - DED7621; 80 - 205 mm - DED7622. Wiertnica jest przystosowana do pracy z wodą jako czynnikiem chłodzącym i odprowadzającym urobek. Praca na sucho nie jest wskazana. Wiertnica wyposażona jest w statyw co pozwala użytkować ją jako wiertnicę kolumnową.
Dopuszcza się wykorzystanie urządzenia w pracach remontowo-budowlanych, warsztatach naprawczych, w pracach amatorskich przy równoczesnym przestrzeganiu warunków użytkowania i dopuszczalnych warunków pracy, zawartych w instrukcji obsługi.

4. Ograniczenia użycia

Urządzenie może być użytkowane tylko zgodnie zamieszczonymi poniżej „Dopuszczalnymi warunkami pracy".
Maszyna może być użytkowana tylko i wyłącznie z diamentowymi wiertłami koronowymi opisanymi w dalszej części instrukcji. Szczegółowe informacje zawarto w rozdziale "Zalecane wiertła koronowe". Należy przyłączyć urządzenie do systemów zasilania wody. Unikać pracy na sucho lub z niedomiarem wody
Samowolne zmiany w budowie mechanicznej i elektrycznej, wszelkie modyfikacje, czynności obsługowe nieopisane w instrukcji obsługi będą traktowane jako bezprawne i powodują natychmiastową utratę praw gwarancyjnych, a deklaracja zgodności traci ważność.
Użytkowanie niezgodne z przeznaczeniem, bądź niezgodnie z instrukcją obsługi spowoduje natychmiastową utratę praw gwarancyjnych.

DOPUSZCZALNE WARUNKI PRACY
S2 10 min
Maszyna może być użytkowana tylko w pomieszczeniach zamkniętych, o sprawnie działającej wentylacji . Nie jest przeznaczona do użytkowania w przestrzeni otwartej. Chronić przed opadami i wilgocią

5. Dane techniczne

Model wiertnicy	DED7622	DED7621
Silnik elektryczny	komutatorowy jednofazowy	
Napięcie pracy	230 V~ 50Hz	
Moc znamionowa silnika	3000W	1500 W
Ilość biegów	1	3
Prędkość obrotowa	700 obr/min	880/1980/3960 obr/min
Prześwit wiertnicy na statywie	450 mm	
Skok wiertnicy na statywie	450 mm	
Średnica gwintu mocującego	1 1/4 cala	1 1/4 cala
Masa ze statywem	23,8 kg	20 kg
Zakres średnic wierconych otworów	80 - 205mm	32 - 90 mm
Emisja hałasu (wg ISO 7960 Aneks A 2/95):		
Poziom ciśnienia dźwięku LPA	94 dB (A)	88,6 dB (A)
Poziom mocy dźwięku LWA	107 dB (A)	101,6 dB (A)
Niepewność pomiaru Kpa, Kwa	3 dB(A)	
Stopień ochrony	IP20	
Poziom drgań dźwigni posuwu wzdłużnego	2,03 m/s2	
Niepewność pomiaru	1,5 m/s 2	
Narzędzie klasy	I	

Informacja na temat drgań i hałasu

Wartość łączona drgań a_h oraz niepewność pomiaru określono zgodnie z normą EN 61029-1 i podano w tabeli.
Emisja hałasu została określona zgodnie z EN 61029-1, wartości podano powyżej w tabeli.

UWAGA Hałas może spowodować uszkodzenie słuchu, podczas pracy zawsze należy używać środków ochrony słuchu!

Deklarowana łączna wartość drgań/hałasu została zmierzona zgodnie ze standardową metodą badania i może być wykorzystana do porównania jednego urządzenia z drugim. Podany poziom drgań/hałasu może być również wykorzystywany do wstępnej oceny narażenia na drgania/hałas.
Poziom drgań/hałasu podczas rzeczywistego użytkowania urządzenia może się różnić od zadeklarowanych wartości, w zależności od sposobu użycia narzędzi roboczych, w szczególności od rodzaju obrabianego przedmiotu oraz od konieczności określenia środków mających na celu ochronę operatora. Aby dokładnie oszacować narażenia w rzeczywistych warunkach użytkowania, należy wziąć pod uwagę wszystkie części cyklu operacyjnego, obejmujące także okresy, gdy urządzenie jest wyłączone lub gdy jest ono włączone, ale nie jest używane do pracy.

6. Przygotowanie do pracy

UWAGA Wszystkie czynności przygotowawcze przeprowadzać przy urządzeniu odłączonym od źródła zasilania.

Po wyjęciu z opakowania należy wykonać następujące czynności:
1.Na czas transportu kolumna wiertnicy (Rys. C - 22 - DED7621; Rys. B - 76 - DED7622) oraz podstawą (Rys. C - 40 - DED7621; Rys. B - 88 - DED7622) są zmontowane odwrotnie. Po wyjęciu z opakowania należy odkręcić 2 śruby mocujące kolumnę (Rys. C - 36 - DED7621; Rys. B - 77 - DED7622) z podstawą, obrócić kolumnę z zamontowanym uchwytem wiertnicy o 180 i skręcić ponownie z podstawą tak, by listwa zębata była skierowana na zewnątrz. Zamocować solidnie i pewnie.
2.Zamocować dźwignię posuwu wzdłużnego (Rys. C - 37+18 - DED7621; Rys. B - 69+59 - DED7622) wsuwając ramię w przeznaczony dla niego otwór i po wsunięciu zablokować nakręcając plastikową nakrętką. UWAGA: tuleja w którą wsuwamy ramię dźwigni może być mocowana po obu stronach kolumny wiertnicy w zależności od potrzeby. Odkręcić śrubę ampulową mocującą tuleję, zsunąć tuleję i zamontować ją po przeciwnej stronie kolumny.
3.Maszyna powinna być ustawiona w pomieszczeniu zamkniętym na odpowiednio przygotowanej powierzchni, w miejscu dobrze oświetlonym. W celu stabilnego osadzenia wiertnicy z kolumną należy zakotwić kolumnę w podłożu przeznaczonym do wiercenia (centralny podłużny otwór w podstawie kolumny wiertnicy). Kotwa nie stanowi wyposażenia maszyny. Po zamocowaniu podstawy kotwą dokręcić wszystkie 4 śruby (Rys. C - 38 - DED7621; Rys. B - 90 - DED7622) znajdujące się w postawie kolumny wiertnicy, jednocześnie ją poziomując (ustawić pion w stosunku do podłoża).
4.Sprawdzić czy ruchome elementy nie są uszkodzone. Obracając wrzecionem upewnić się, czy układ napędowy nie jest zablokowany (wrzeciono obraca się z oporem).
5.Poluzować pokrętło blokady posuwu pionowego wiertnicy, ustawić odpowiednią wysokość i zablokować ponownie. Osadzić (nakręcić) diamentowe wiertło koronowe na uchwyt wiertnicy i dokręcić kluczami płaskimi - uchwyt 32, a koronka 41mm lub 46 mm w zależności od gabarytu koronki.

7. Podłączenie do sieci

Przed podłączeniem urządzenia do źródła prądu należy upewnić się, czy napięcie zasilania odpowiada wartości podanej na tabliczce znamionowej.
Instalacja zasilająca powinna być wykonana zgodnie z zasadniczymi wymaganiami dotyczącymi instalacji elektrycznych i spełniać wymogi bezpieczeństwa użytkowania. Parametry minimalnego przekroju przewodu zasilającego oraz nominalnej wartości bezpiecznika w zależności od mocy urządzenia podano w poniższej tabeli:

Moc urządzenia [W]	Minimalny przekrój przewodu [mm^2]	Minimalna wartość bezpiecznika typu C [A]
1400÷2300	1,5	16
≥2300	2,5	16

Instalacja winna być wykonana przez uprawnionego elektryka. W przypadku korzystania z przedłużaczy należy zwrócić uwagę by przekrój żyły nie był mniejszy od wymaganego (patrz tabela). Przewód elektryczny ułożyć tak, aby w czasie pracy nie był narażony na przecięcie. Nie używać uszkodzonych przedłużaczy. Okresowo sprawdzać stan techniczny przewodu zasilającego. Nie ciągnąć za przewód zasilający.

8. Włączanie urządzenia

UWAGA Przed uruchomieniem urządzenia bezwzględnie wykonać czynności opisane w rozdziale „Przygotowanie do pracy".

Dotyczy DED7621:

Włącznik wiertnicy znajduje się w rękojeści maszyny. Konstrukcja włącznika pozwala na zablokowanie przycisku zasadniczego włącznika wiertnicy w położeniu "włączone". Przycisk zasadniczy wcisnąć do oporu, a następnie wcisnąć przycisk blokady unieruchamiając wciśnięty przycisk zasadniczy. W celu zwolnienia blokady i wyłączenia maszyny należy ponownie wcisnąć do oporu przycisk zasadniczy włącznika. Blokada zostanie zwolniona. Wiertnica posiada trzy biegi pozwalające na uzyskanie prędkości obrotowych: 880 obr/min na biegu pierwszym oraz 1980 obr/min na biegu drugim i 3960 na trzecim. Pokrętło zmiany biegów znajduje się z boku korpusu wiertnicy. Zmiany przełożenia dokonywać jedynie po całkowitym zatrzymaniu się silnika maszyny.

Dotyczy DED 7622:

Włącznik wiertnicy znajduje się w górnej części korpusu maszyny. Przycisk zielony oznaczony I służy do uruchamiania wiertnicy, natomiast przycisk czerwony oznaczony 0 do zatrzymania. Wyłącznik w przypadku przerwy w zasilaniu i ponownym pojawieniu się napięcia w sieci, zatrzyma maszynę i nie uruchomi jej ponownie jeżeli operator nie naciśnie zielonego przycisku oznaczonego I. W przypadku przerwy w zasilaniu operator maszyny bezwzględnie jest zobowiązany do naciśnięcia przycisku czerwonego oznaczonego 0 (wyłączone) i wyjęcia wtyczki

z gniazdka. Po ustaleniu przyczyny przerwy w zasilaniu i jej usunięciu można ponownie włączyć wtyczkę do gniazdka zasilającego i ponowić pracę.

UWAGA **Nie pozostawiać maszyny włączonej do sieci zasilającej bez dozoru. W przypadku przerwy w pracy lub po jej zakończeniu bezwzględnie odłączyć maszynę od sieci wyjmując wtyczkę z gniazdka zasilającego.**

9. Użytkowanie urządzenia

Podłączenie do sieci wodociągowej

Podłączyć przewód wodny do sieci wodociągowej. Przyłącze wody w jakie jest wyposażona maszyna posiada mocowanie typu szybkozłączka umożliwiające podłączenie do węży ogrodowych. Na wężu znajduje się zawór umożliwiający odcięcie dopływu wody. Położenie pokrętła zaworu równoległe do przewodu oznacza “otwarty” natomiast położenie poprzeczne “zamknięty”. Pokrętło można ustawiać w położeniach pośrednich regulując nim dopływ wody niezależnie od ustawionego wydatku przepływu sieci wodociągowej.

Ustawienie prędkości obrotowej - dobór prędkości obrotowej (DED7621)

Z boku korpusu wiertnicy znajduje się pokrętło zmiany prędkości obrotowej oznaczone cyframi od 1 do 3. Ustawienie pokrętła na poz 1 (bieg I) pozwala na uzyskanie prędkości obrotowej wrzeciona wiertnicy o wartości 880 obr/min, natomiast ustawienie pokrętła w pozycji 2 (bieg II) pozwala na uzyskanie prędkości obrotowej 1980 obr/min, a w pozycji 3 (bieg III) 3960 obr/min. Ustawić pokrętłem zmiany biegów odpowiednią prędkość obrotową wiertnicy. Dobór biegu, a tym samym prędkości obrotowej wiertnicy jest bardzo istotnym parametrem podczas wiercenia koronkami różnych średnic. Przy mniejszych średnicach (orientacyjnie 32mm, 42mm, 52mm) należy wiercić na biegu II i III (prędkość obrotowa wrzeciona 1980 i 3960 obr/min), a przy większych średnicach koronki (orientacyjnie 62mm, 68mm, 72mm, 82mm) na biegu I (880 obr/min).
Zmiany przełożenia (biegu) należy dokonywać po całkowitym zatrzymaniu obrotów silnika.

Zamocowanie diamentowego wiertła koronowego (DED7621 i DED7622)

Dobrać w zależności od potrzeb odpowiedniej średnicy diamentowe wiertło koronowe z zakresu użytkowego danego modelu wiertnicy (DED 7621 - 32 mm - 90 mm; DED7622 - 80 - 205 mm) i zamocować je w maszynie dokręcając kluczami płaskimi - uchwyt 32mm, a koronka 41mm lub 46 mm w zależności od gabarytu wiertła koronowego. Dokręcić pewnie.

Wiercenie w pionie

Zaznaczyć miejsce wiercenia otworu. Dobrać odpowiedniej średnicy diamentowe wiertło koronowe z zakresu użytkowego tego modelu wiertnicy (DED 7621 - 32 mm - 90 mm; DED7622 - 80 - 205 mm) i zamocować je w maszynie dokręcając kluczami płaskimi. Zakotwić wiertnicę ze statywem jak opisano w punkcie “Przygotowanie do pracy” w taki sposób by wiertło koronowe dokładnie trafiało w zaznaczone miejsce wiercenia. Podłączyć przewód wodny do sieci wodociągowej. Przyłącze wody w jakie jest wyposażona maszyna posiada mocowanie typu szybkozłączka umożliwiające podłączenie do węży ogrodowych. Na wężu znajduje się zawór umożliwiający odcięcie dopływu wody. Położenie pokrętła zaworu równoległe do przewodu oznacza “otwarty” natomiast położenie poprzeczne “zamknięty”. Pokrętło można ustawiać w położeniach pośrednich regulując nim dopływ wody niezależnie od ustawionego wydatku przepływu sieci wodociągowej. Tak przygotowaną i ustawioną maszyną można dokonać wiercenia. Odkręcić dopływ wody ustawić dźwignię zaworu wody przy maszynie i włączyć maszynę naciskając włącznik. Poluzować pokrętło blokady posuwu pionowego wiertnicy i trzymając dźwignię posuwu delikatnie wprowadzić wiertło koronowe w materiał.

UWAGA **Wiertło koronowe zanim zagłębi się w materiał rozpryskuje wodę także obok strefy wiercenia. Należy na ten fakt zwrócić uwagę by uniknąć poślizgnięcia i przy pracy stosować buty o antypoślizgowej podeszwie.**

Po zagłębieniu się w materiał woda jest znacznie mniej rozpryskiwana, ale oczywiście jest podawana poprzez środek wiertła koronowego. W razie potrzeby zmienić (ograniczyć) dopływ wody przestawiając dźwignię zaworu wody. Nie pracować jednak przy niedomiarze wody. Wiertło wprowadzać w materiał nie stosując znacznych posuwów. Naciskać delikatnie, a przy dużych średnicach koronek posuw ograniczyć do minimum. Po dokonaniu wiercenia wyłączyć maszynę puszczając włącznik , odciąć dopływ wody przestawiając pokrętło wody i dopiero wtedy unieść koronkę i zablokować pokrętło posuwu pionowego. Zdemontować kotwę i maszynę przestawić w kolejne miejsce wiercenia.

Wiercenie w poziomie

Zaznaczyć miejsce wiercenia na ścianie i przygotować maszynę analogicznie jak do wiercenia w pionie. Ustawić poziom całości wiertnicy ze statywem. Dokręcić czterema śrubami w podstawie statywu wiertnicy, aż uzyskamy pożądane położenie prostopadłości wiertła koronowego do podłoża. Sam proces wiercenia także prowadzić podobnie jak opisano przy wierceniu w pionie. Nie stosować dużych docisków, jednak należy wziąć pod uwagę fakt, że przy pracy w poziomie docisk musi być większy niż przy pracy w pionie.

10. Bieżące czynności obsługowe

UWAGA **Wszystkie czynności obsługowe przeprowadzać przy urządzeniu odłączonym od źródła zasilania.**

Każdorazowo przed uruchomieniem wiertnicy należy sprawdzić stan narzędzia roboczego. Każdy ubytek, pęknięcie czy wykruszenie segmentu diamentowego wiertła koronowego dyskwalifikuje narzędzie. Należy zamontować nowe wolne od wad. Sposób zamontowania wiertła opisano w rozdziale 6. Zamocowanie,wymiana wierteł koronowych.
Utrzymywać maszynę w czystości, nie doprowadzać do silnych zbrudzeń. Maszynę czyścić każdorazowo po zakończeniu pracy wilgotną ściereczką po czym wytrzeć do sucha. Nie używać chemikaliów. Okresowo czyścić otwory wentylacyjne silnika. Czynność tą najlepiej wykonywać za pomocą sprężonego powietrza. Kontrolować stan szczotek elektrografitowych. W przypadku stwierdzenia, że są krótsze niż 5 mm należy wymienić je na nowe. Aby wymienić szczotki należy odkręcić zaślepkę szczotek elektrografitowych (Fot. A - 1) po czym wyjąć zużytą szczotkę. Wsunąć nową szczotkę i nakręcić zaślepkę. Z drugą parą szczotek postąpić analogicznie. Okresowo w zależności od potrzeby nanieść niewielką ilość smaru np. ŁT4 na listwę zębatą statywu wiertnicy. Statyw czyścić wilgotną szmatką i wytrzeć do sucha. Ruchome elementy spryskać preparatem WD40. Należy pamiętać, że pozostałości cięcia materiałów ceramicznych są korozjogenne. Nie pozostawiać maszyny nie oczyszczonej w momencie zakończenia pracy. Może to doprowadzić do korozji poszczególnych elementów wiertnicy.

Zamocowanie, wymiana koronowych wierteł diamentowych

Wiertnice DED7621i DED7622 są tak skonstruowane, że mocować można jedynie wiertła koronowe z gwintem 1 i 1/4 cala. Zamocowanie wiertła koronowego polega na nakręceniu wiertła na wrzeciono wiertnicy (gwint jest prawoskrętny). Po nakręceniu należy kluczami płaskimi dokręcić wiertło koronowe do wrzeciona wiertnicy. Klucz płaski 41 mm lub 46 mm (w zależności od gabarytu koronki) służy do dokręcania koronki, natomiast klucz płaski 32 mm do zablokowania wrzeciona. Solidnie dokręcić. Do zdjęcia czy wymiany wiertła koronowego należy użyć tych samych kluczy

11. Części zamienne i akcesoria

Z celu zakupu części zamiennych i akcesoriów należy skontaktować się z Serwisem Dedra Exim. Dane kontaktowe znajdują się na 1. stronie instrukcji.
Przy zamawianiu części zamiennych prosimy podać numer partii umieszczony na tabliczce znamionowej oraz numer części z rysunku złożeniowego.
W okresie gwarancyjnym naprawy dokonywane są na zasadach podanych w karcie gwarancyjnej. Reklamowany produkt prosimy przekazać do naprawy w miejscu zakupu (sprzedawca zobowiązany jest przyjąć reklamowany produkt), przesłać do serwisu centralnego Dedra Exim lub przesłać do serwisu najbliższego względem miejsca zamieszkania (lista serwisów na stronie www.dedra.pl). Prosimy uprzejmie dołączyć wypełnioną kartę gwarancyjną. Po okresie gwarancyjnym naprawy wykonuje serwis centralny. Uszkodzony produkt należy przesłać do serwisu (koszty wysyłki pokrywa użytkownik).

12. Samodzielne usuwanie usterek

UWAGA **Przed przystąpieniem do samodzielnego usuwania usterek odłączyć urządzenie od zasilania.**

PROBLEM	PRZYCZYNA	ROZWIĄZANIE
Wiertnica nie działa	Kabel zasilający jest źle podłączony lub uszkodzony	Wcisnąć głębiej wtyczkę do gniazdka, sprawdzić kabel zasilający
	W gniazdku nie ma napięcia sieciowego	Sprawdzić napięcie w gniazdku, sprawdzić czy nie zadziałał bezpiecznik
	Zużyte szczotki silnika	Wymienic szczotki na nowe
	Uszkodzony włącznik	Przekazać elektronarzędzie do naprawy
Wiertnica rusza z trudem	Zatarte łożyska silnika	Przekazać elektronarzędzie do naprawy
Silnik przegrzewa się	Zapchane otwory wentylacyjne	Oczyścić otwory
	Przekroczone dopuszczalne parametry pracy	Wyłączyć elektronarzędzie, odłożyć pracę na czas całkowitego ostygnięcia maszyny
	Zbyt duży docisk narzędzia	Zmniejszyć docisk

13. Kompletacja urządzenia

DED7621: 1. Statyw z podstawą i uchwytem wiertnicy 2. Ramię dźwigni posuwu 3. Nakrętka ramienia dźwigni 4. Nakrętka z nakiełkiem 5. Klucz ampulowy 4, 5, 6 mm 6. Klucz płaski x2 7. Komplet szczotek elektrografitowych.
DED7622: 1. Wiertnica ze statywem z podstawą i uchwytem wiertnicy 2. Ramię dźwigni posuwu 3. Nakrętka ramienia dźwigni 4. Nakrętka z nakiełkiem 5. Klucz ampulowy x2 6. Klucz płaski x2 7. Komplet szczotek elektrografitowych.

14. Informacja dla użytkowników o pozbywaniu się urządzeń elektrycznych i elektronicznych (dotyczy gospodarstw domowych)



Przedstawiony symbol umieszczony na produktach lub dołączonej do nich dokumentacji informuje, że niesprawnych urządzeń elektrycznych lub elektronicznych nie można wyrzucać razem z odpadami bytowymi. Prawidłowe postępowanie w razie konieczności utylizacji, powtórnego użycia lub odzysku podzespołów polega na przekazaniu urządzenia do wyspecjalizowanego punktu zbiórki, gdzie będzie przyjęte bezpłatnie. Informacji o lokalizacji miejsc zbiórki zużytego sprzętu udzielają władze lokalne np. na swoich stronach internetowych.
Prawidłowa utylizacja urządzenia umożliwia zachowanie cennych zasobów i uniknięcie negatywnego wpływu na zdrowie i środowisko, wynikające z możliwości obecności w sprzęcie niebezpiecznych: substancji, mieszanin oraz części składowych.
Nieprawidłowa utylizacja odpadów zagrożona jest karami przewidzianymi w odpowiednich przepisach lokalnych.
Użytkownicy w krajach Unii Europejskiej: W razie konieczności pozbycia się urządzeń elektrycznych lub elektronicznych, prosimy skontaktować się z najbliższym punktem sprzedaży lub z dostawcą, którzy udzielą dodatkowych informacji.
Pozbywanie się odpadów w krajach poza Unią Europejską: Taki symbol dotyczy tylko krajów Unii Europejskiej. W razie potrzeby pozbycia się niniejszego produktu prosimy skontaktować się z lokalnymi władzami lub ze sprzedawcą celem uzyskania informacji o prawidłowym sposobie postępowania.

15. Wykaz części do rysunku złożeniowego

DED7621 (Rys. C)

LP	Nazwa części	LP	Nazwa części
1	Listwa przyłączeniowa	21	Wkręt

2	Okładzina listwy	22	Kolumna statywu
3	Nakrętka M8	23	Listwa przyłączeniowa B
4	Śruba M8x20	24	Listwa przyłączeniowa średnia
5	Pokrętło	25	Śruba M4x6
6	Obudowa mechanizmu podnoszenia	26	Listwa przyłączeniowa mała
7	Wpust	27	Śruba M8x30
8	Obejma uchwytu wiertnicy	28	Podkładka sprężysta
9	Śruba M8x25	29	Podkładka ustalająca
10	Seger	30	Śruba M8x12
11	Koło ML3-205-34	31	Śruba M6x20
12	Wałek ML3-205-23	32	Podkładka sprężysta
13	Pokrywa obudowy mechanizmu podnoszenia	33	Śruba M6x25
14	Łożysko 603ZZ	34	Uchwyt
15	Seger	35	Podkładka ustalająca
16	Wałek	36	Śruba M12x70
17	Tuleja dźwigni posuwu	37	Dźwignia posuwu
18	Gałka dźwigni posuwu	38	Śruba M16x70
19	Śruba M4x12	39	Nakrętka M16
20	Nakrętka M4	40	Podstawa

Rys. D

LP	Nazwa części	LP	Nazwa części
1	Wrzeciono	39	O-ring
2	Stalowa kulka	40	Pokrętło regulacji prędkości
3	Sprężyna	41	Śruba M6x30
4	Wpust	42	Uchwyt
5	Seger	43	Łożysko 6201ZZ
6	Łożysko 6005RZ	44	Wirnik
7	Seger	45	Łożysko 6000ZZ
8	Osłona podkładki ustalającej	46	Śruba ST4.8x70
9	Simmering	47	Stojan
10	Obejma	48	Pokrywa
11	Tuleja redukcyjna	49	Obudowa
12	Łącznik rurowy	50	Śruba M6x60
13	Przyłącze węża	51	Podkładka ustalająca
14	Simmering	52	Podkładka sprężysta
15	Koło zębate # 8	53	Tabliczka znamionowa
16	Pierścień uszczelniający wału	54	Szczotka elektrografitowa
17	Koło zębate # 6	55	Osłona szczotki
18	Koło zębate # 4	56	Śruba ST4.2x16
19	Seger	57	Osłona tylna
20	Łożysko Hk1010	58	Śruba ST4.2x25
21	O-ring	59	Uchwyt tylny
22	Obudowa	60	Nakładka na uchwyt
23	Simmering	61	Śruba ST4.2x19
24	Uszczelka	62	Osłona uchwytu lewa
25	Podkładka ustalająca	63	Śruba ST4.2x25
26	Nakrętka	64	Bezpiecznik
27	Sprężyna	65	Szczotkotrzymacz
28	Pierścień dociskający	66	Śruba ST4.2x25
29	Podkładka ustalająca	67	Płytka dociskająca
30	Koło zębate # 2	68	Koszulka przewodu
31	Osłona	69	Wtyczka
32	Wałek	70	Śruba ST4.2x32
33	Łożysko 629	71	Osłona uchwytu prawa
34	Śruba M5x15	72	Włącznik
35	Podkładka sprężysta	73	Wąż ze złączką
36	Potencjometr	74	Klucz płaski
37	Kołek	75	Klucz ampulowy
38	Kołek		

DED7622 (rys. B)

LP	Nazwa części	LP	Nazwa części
1	Pierścień uszczelniający	48	Włącznik
2	Uszczelka	49	Obudowa włącznika
3	Śruba M5x25	50	Śruba M5x20
4	Podkładka sprężysta φ5	51	Podkładka sprężysta φ5
5	Pierścień	52	Koszulka przewodu
6	Oring	53	Kabel zasilający
7	Pokrywa	54	Śruba M4x14
8	Wrzeciono	55	Zacisk kabla zasilającego
9	Wpust 8x20	56	Obudowa mechanizmu podnoszenia
10	Seger	57	Śruba M8x25
11	Łożysko toczne 6025Z	58	Śruba M8x20
12	Obudowa reduktora	59	Tuleja
13	Koło zębate #6	60	Gałka
14	Łożysko toczne 604ZZ	61	Nakrętka M8x10
15	Pokrywa środkowa	62	Pokrętło
16	Śruba sześciokątna M6x25	63	Listwa przyłączeniowa średnia
17	Łożysko toczne 6202Z	64	Listwa przyłączeniowa mała
18	Łożysko toczne 6201ZZ	65	Okładzina
19	Koło zębate #2	66	Nakrętka M14
20	Koło zębate #3	67	Śruba M4x16
21	Wpust 4x12	68	Śruba M4x6
22	Koło zębate #5	69	Dźwignia
23	Wpust 5x25	70	Listwa A
24	Podkładka sprężysta A	71	Listwa B
25	Podkładka sprężysta B	72	Seger φ17
26	Podkładka zabezpieczająca	73	Łożysko toczne 6003Z
27	Podkładka	74	Wałek
28	Pokrywa	75	Zębatka
29	Koło zębate #4	76	Prowadnica
30	Nakrętka M16x1.5	77	Śruba sześciokątna M12x75
31	Przyłącze węża 1/4"	78	Wkręt
32	Wpust 10x120	79	Seger φ10
33	Wirnik	81	Wałek
34	Śruba sześciokątna M5x75	82	Śruba M6x30
35	Stojan	83	Uchwyt
36	Łożysko toczne	84	Śruba M8x12
37	Podkładka zabezpieczająca	85	Osłona
38	Obudowa	86	Podkładka sprężysta φ6
39	Tabliczka znamionowa	87	Przyłącze węża
40	Szczotkotrzymacz	88	Podstawa
41	Szczotka elektrografitowa	89	Nakrętka sześciokątna M16
42	Śruba sześciokątna M5x16	90	Śruba M16x70
43	Śruba M5x16	91	Klucz ampulowy 5mm
44	Śruba M5x8	92	Klucz ampulowy 6mm
45	Pokrywa	93	Klucz ampulowy 8mm
46	Śruba M5x8	94	Klucz płaski
47	Osłona włącznika	95	Bezpiecznik różnicowo prądowy

Karta gwarancyjna

na

……..

Nr katalogowy: DED…….. nr partii: .....

(zwane dalej Produktem)

Data zakupu Produktu: .....

Pieczęć sprzedawcy

Data i podpis sprzedawcy: .....

Oświadczenie Użytkownika:

Potwierdzam, że zostałem poinformowany o warunkach gwarancji oraz skutkach nieprzestrzegania wytycznych zawartych w Instrukcji obsługi i karcie gwarancyjnej. Warunki niniejszej gwarancji są mi znane, co potwierdzam własnoręcznym podpisem:

....

Data i miejsce Podpis Użytkownika

I. Odpowiedzialność za Produkt

1. Gwarant – Dedra Exim Sp. z o.o. z siedzibą w Pruszkowie, adres: ul. 3 Maja 8, 05-800 Pruszków, KRS 0000062517, Sąd Rejonowy dla m.st. Warszawy w Warszawie, XIV Wydział Gospodarczy Krajowego Rejestru Sądowego, NIP 527-020-49-33, kapitał zakładowy: 100 980.00 zł.
2. Na warunkach określonych w niniejszej karcie gwarancyjnej Gwarant udziela gwarancji na Produkt, pochodzący z dystrybucji Gwaranta.
3. Odpowiedzialność z tytułu gwarancji obejmuje tylko wady powstałe z przyczyn tkwiących w Produkcie w momencie jego wydania Użytkownikowi.
4. Z tytułu gwarancji Użytkownik, uzyskuje prawo do bezpłatnej naprawy Produktu, o ile wada ujawniła się w okresie gwarancji. Sposób naprawy Produktu (metoda wykonania naprawy) zależy od decyzji Gwaranta. W przypadku stwierdzenia przez Gwaranta braku możliwości naprawy Gwarant zastrzega sobie prawo wymiany wadliwego elementu albo całego Produktu na wolny od wad, obniżenia ceny Produktu lub odstąpienia od umowy.
5. W stosunku do Użytkownika, który nie jest konsumentem w rozumieniu ustawy z dnia 23 kwietnia 1964r. Kodeks cywilny, odpowiedzialność odszkodowawcza Gwaranta za szkody wynikające z niniejszej gwarancji i/lub w związku z jej zawarciem i wykonywaniem, bez względu na tytuł prawny, jest ograniczona maksymalnie do wysokości wartości wadliwego Produktu.

II. Okres gwarancji

Elementy Produktu	Czas trwania ochrony gwarancyjnej
Wiertnica	36 miesiecy, licząc od daty zakupu Produktu uwidocznionej w niniejszej karcie gwarancyjnej
Klucze, szczotki elektrografitowe	Elementy nieobjęte gwarancją

III. Warunki skorzystania z gwarancji

1. Przedstawienie przez Użytkownika wypełnionej karty gwarancyjnej Produktu oraz uprawdopodobnienie przez Użytkownika okoliczności zakupu Produktu, np. poprzez przedstawienie paragonu, faktury, itd. W celu sprawnego przeprowadzenia reklamacji zaleca się aby Użytkownik przekazał wraz z Produktem do reklamacji wszystkie elementy określone w „Kompletacji urządzenia" zawartej w Instrukcji obsługi.
2. Stosowanie się przez Użytkownika do zaleceń zawartych w Instrukcji obsługi i karcie gwarancyjnej.
3. Gwarancja obejmuje tylko obszar Rzeczypospolitej Polskiej i UE.
4. Gwarancja nie obejmuje wad Produktu powstałych w szczególności na skutek:

a. Nieprzestrzegania przez Użytkownika warunków określonych w Instrukcji obsługi, w szczególności w zakresie prawidłowej eksploatacji, konserwacji i czyszczenia;

b. Zastosowania przez Użytkownika środków czyszczących lub konserwujących niezgodnych z Instrukcją obsługi;

c. Nieodpowiedniego przechowywania i transportu Produktu przez Użytkownika;

d. Samowolnych zmian i/lub przeróbek Produktu przez Użytkownika, które nie były uzgadniane z Gwarantem;
e. Zastosowania przez Użytkownika w Produkcie materiałów eksploatacyjnych niezgodnych z Instrukcją obsługi.
5. Użytkownik, który nie jest konsumentem w rozumieniu ustawy z dnia 23 kwietnia 1964r. Kodeks cywilny, traci gwarancję na Produkt, w którym:
- numery seryjne, oznaczenia dat i tabliczki znamionowe zostały usunięte, zmienione lub uszkodzone przez Użytkownika;
- plomby zostały uszkodzone przez Użytkownika lub noszą ślady manipulacji Użytkownika.
6. Uwaga! Czynności związane z codzienną obsługą Produktu, wynikające m.in. z Instrukcji obsługi Użytkownik wykonuje we własnym zakresie i na swój koszt.

IV. Procedura reklamacyjna

1. W przypadku stwierdzenia nieprawidłowej pracy Produktu, przed dokonaniem zgłoszenia reklamacyjnego należy upewnić się czy wszystkie czynności określone w szczególności w Instrukcji obsługi zostały wykonane w sposób prawidłowy.
2. Zgłoszenie reklamacji zaleca się dokonać niezwłocznie, najlepiej w terminie 7 dni od daty zauważenia wady Produktu. Użytkownik, który nie jest konsumentem w rozumieniu ustawy z dnia 23 kwietnia 1964r. Kodeks cywilny traci uprawienia wynikające z niniejszej gwarancji w przypadku niezgłoszenia reklamacji w terminie 7 dni.
3. Zgłoszenie reklamacji można dokonać m.in. w punkcie zakupu Produktu, w serwisie gwarancyjnym lub pisemnie na adres: Dedra Exim Sp. z o.o., ul. 3 Maja 8, 05-800 Pruszków.
4. Użytkownik może złożyć reklamację przy wykorzystaniu formularza dostępnego na stronie internetowej www.dedra.pl. („Formularz zgłoszenia reklamacji z tytułu gwarancji").
5. Adresy serwisów gwarancyjnych dla poszczególnych krajów dostępne są na stronie www.dedra.pl. W przypadku braku serwisu gwarancyjnego dla danego kraju zgłoszenia reklamacyjne z tytułu gwarancji zaleca się kierować na adres: Dedra Exim Sp. z o.o. ul. 3 Maja 8, 05-800 Pruszków (Polska).
6. Mając na uwadze bezpieczeństwo Użytkownika zakazuje się korzystania z wadliwego Produktu.
7. Uwaga! Korzystanie z wadliwego Produktu jest niebezpieczne dla zdrowia i życia Użytkownika.
8. Wykonanie obowiązków wynikających z gwarancji nastąpi w terminie 14 dni roboczych, licząc od dnia dostarczenia reklamowanego Produktu przez Użytkownika.
9. Przed dostarczeniem wadliwego Produktu do reklamacji zaleca się jego oczyszczenie. Reklamowany Produkt zaleca się dokładnie zabezpieczyć przed uszkodzeniami w transporcie (zaleca się dostarczyć reklamowany Produkt w oryginalnym opakowaniu).
10. Okres gwarancji ulega przedłużeniu o czas, w ciągu którego wskutek wady Produktu objętego gwarancją Użytkownik nie mógł z niego korzystać.
Gwarancja nie wyłącza, nie ogranicza, ani nie zawiesza uprawnień Użytkownika wynikających z przepisów o rękojmi za wady rzeczy sprzedanej.
Zgodnie z art. 13 ust. 1 i ust. 2 rozporządzenia Parlamentu Europejskiego i Rady (UE) 2016/679 z dnia 27 kwietnia 2016 r. w sprawie ochrony osób fizycznych w związku z przetwarzaniem danych osobowych i w sprawie swobodnego przepływu takich danych oraz uchylenia dyrektywy 95/46/WE (dalej: „RODO") informujemy
1. Administratorem Twoich danych osobowych podanych w formularzu jest DEDRA-EXIM sp. z o.o. z siedzibą w Pruszkowie , ul. 3 Maja 8, 05-800 Pruszków (dalej: „Administrator").
2. Twoje dane będą przetwarzane wyłącznie w celu przeprowadzenia procedury gwarancyjnej urządzenia zgodnie art. 6 ust. 1 lit. b ogólnego rozporządzenie o ochronie danych (dalej: „RODO") Podanie danych jest dobrowolne, ale konieczne do przeprowadzenia procedury gwarancyjnej.
3. Twoje dane będą przetwarzane przez okres rozpatrywania przeprowadzenia procedury gwarancyjnej oraz w celach archiwizacyjnych w razie konieczności obrony przed ewentualnymi roszczeniami wobec Administratora nie dłużej niż do momentu ich przedawnienia.
4. Twoje dane mogą być ujawniane wyłącznie podmiotom przetwarzającym dane na rzecz administratora na podstawie pisemnej umowy powierzenia przetwarzania danych osobowych świadczącym m.in. usługi serwisu technicznego, hostingu lub obsługi strony internetowej, obsługi IT, firmie kurierskiej. Dostawcy Administratora zobowiązani są do zapewnienia zabezpieczenia danych i spełnienia wymogów obowiązującego prawa związanego z ochroną danych osobowych i nie mogą wykorzystywać powierzonych danych osobowych do innych celów niż te, które są określone w umowie z Administratorem.
5. Twoje dane nie będą przetwarzane w sposób zautomatyzowany w tym również w formie profilowania oraz nie będą przekazywane do państwa trzeciego/organizacji międzynarodowej.
6. Posiadasz prawo dostępu do treści swoich danych oraz prawo ich sprostowania, usunięcia, ograniczenia przetwarzania, prawo do przenoszenia danych, prawo wniesienia sprzeciwu, w dowolnym momencie.
7. We wszelkich sprawach związanych z przetwarzaniem Twoich danych osobowych przez Administratora możesz skontaktować się pod adresem e-mail: daneosobowe@dedra.pl;
8. Masz prawo wniesienia skargi do wniesienia skargi do organu właściwego do spraw ochrony danych osobowych;

EN Table of contents

1. Photographs and drawings
2. Description of the device
3. Purpose of the device
4. Restrictions on use
5. Technical data
6. Preparation for operation
7. Connection to the mains
8. Switching on the device
9. Using the device
10. Routine maintenance
11. Spare parts and accessories
12. Troubleshooting
13. Completing the device
14. Information for users on the disposal of electrical and electronic equipment
15. Warranty card

Translation of the original manual

The declaration of conformity is included with the manual as a separate document. If the declaration of conformity is missing, please contact Dedra Exim Sp. z o.o. General safety regulations are included with the manual as a separate brochure.

WARNING. Read all warnings marked with the symbol and all instructions.

Failure to follow the warnings and safety instructions below may result in electric shock, fire or serious injury.

Keep all warnings and instructions for future reference.

When operating the device, it is recommended to always follow basic safety rules to avoid fire, electric shock or mechanical injury. Before using the device, please read the User Manual. Please keep the User Manual, safety instructions and Declaration of Conformity. Strict adherence to the guidelines and recommendations contained in the User Manual will extend the life of your device.
During operation, it is essential to follow the instructions contained in the safety instructions. The safety instructions are included with the device as a separate booklet and should be kept. If you transfer the device to another person, please also provide them with the operating manual and safety instructions. Dedra Exim is not responsible for accidents resulting from failure to follow the safety instructions. Please read all safety instructions and operating instructions carefully. Failure to follow warnings and instructions may result in electric shock, fire and/or serious injury. Keep all instructions, safety instructions and the declaration of conformity for future reference.

2. Description of the device

1. Brush socket, 2. Lever, 3. Adjustment screws, 4. Screw with pin, 5. Switch, 6. Water valve

3. Intended use

The electric drill is designed for drilling holes in all ceramic building materials. The machine allows drilling operations to be performed using diamond core bits with diameters ranging from 32 to 90 mm - DED7621; 80-205 mm - DED7622. The drill is designed to work with water as a cooling agent and for removing debris. Dry operation is not recommended. The drill is equipped with a tripod, which allows it to be used as a column drill.
The device may be used in renovation and construction works, repair workshops, and amateur works, provided that the conditions of use and permissible working conditions specified in the operating manual are observed.

4. Restrictions on use

The device may only be used in accordance with the "Permissible operating conditions" listed below.
The machine may only be used with the diamond core bits described later in this manual. Detailed information can be found in the section "Recommended core bits". The device must be connected to a water supply system. Avoid dry running or running with insufficient water.
Unauthorised changes to the mechanical and electrical design, any modifications, and maintenance activities not described in the operating instructions will be considered unlawful and will result in the immediate loss of warranty rights, and the declaration of conformity will become invalid.
Use contrary to the intended purpose or contrary to the operating instructions will result in the immediate loss of warranty rights.

ACCEPTABLE OPERATING CONDITIONS
S2 10 min
The machine may only be used in enclosed spaces with efficient ventilation. It is not intended for use in open spaces. Protect from precipitation and moisture.

5. Technical specifications

Drill model	DED7622	DED7621
Electric motor	single-phase commutator	
Operating voltage	230 V~ 50Hz	
Motor rated power	3000W	1500 W
Number of speeds	1	3
Rotational speed	700 rpm	880/1980/3960 rpm
Clearance of the drill on the stand	450 mm	
Drill stroke on stand	450 mm	
Mounting thread diameter	1 1/4 inches	1 1/4 inches
Weight with tripod	23.8 kg	20 kg
Range of drilled hole diameters	80 - 205mm	32 - 90 mm
Noise emission (according to ISO 7960 Annex A 2/95):		
Sound pressure level LPA	94 dB(A)	88.6 dB(A)
Sound power level LWA	107 dB(A)	101.6 dB(A)
Measurement uncertainty Kpa, Kwa	3 dB(A)	
Degree of protection	IP20	
Vibration level of longitudinal feed lever	2.03 m/s2	
Measurement uncertainty	1.5 m/s²	
Tool class	I	

Information on vibration and noise

The combined vibration value a_h and measurement uncertainty were determined in accordance with EN 61029-1 and are given in the table.
Noise emission has been determined in accordance with EN 61029-1, the values are given in the table above.

WARNING **Noise can cause hearing damage, always use hearing protection when working!**

The declared combined vibration/noise value was measured in accordance with the standard test method and can be used to compare one device with another. The specified vibration/noise level can also be used for a preliminary assessment of vibration/noise exposure.
The vibration/noise level during actual use of the device may differ from the declared values, depending on how the working tools are used, in particular the type of workpiece being processed and the need to determine measures to protect the operator. In order to accurately estimate exposure under actual conditions of use, all parts of the operating cycle must be taken into account, including periods when the equipment is switched off or when it is switched on but not used for work.

6. Preparation for work

WARNING **All preparatory activities must be carried out with the device disconnected from the power supply.**

After removing the device from its packaging, perform the following steps:
1. During transport, the drill column (Fig. C - 22 - DED7621; Fig. B - 76 - DED7622) and the base (Fig. C - 40 - DED7621; Fig. B - 88 - DED7622) are assembled in reverse. After unpacking, unscrew the 2 screws securing the column (Fig. C - 36 - DED7621; Fig. B - 77 - DED7622) from the base, rotate the column with the drill holder mounted on it by 180 degrees and screw it back to the base so that the gear rack is facing outwards. Fasten securely and firmly.
2. Attach the longitudinal feed lever (Fig. C - 37+18 - DED7621; Fig. B - 69+59 - DED7622) by inserting the arm into the hole provided and, after insertion, lock it by tightening the plastic nut. NOTE: The sleeve into which the lever arm is inserted can be attached on either side of the drill column as required. Unscrew the ampoule screw securing the sleeve, slide the sleeve off and mount it on the opposite side of the column.
3. The machine should be set up in a closed room on a suitably prepared surface, in a well-lit area. In order to ensure stable mounting of the drill with the column, anchor the column in the ground intended for drilling (central longitudinal hole in the base of the drill column). The anchor is not included with the machine. After securing the base with the anchor, tighten all 4 bolts (Fig. C - 38 - DED7621; Fig. B - 90 - DED7622) located in the base of the drill column, while levelling it (set it vertically in relation to the ground).
4. Check that the moving parts are not damaged. Turn the spindle to make sure that the drive system is not blocked (the spindle turns with resistance).
5. Loosen the vertical feed lock knob on the drill, set the appropriate height and lock it again. Place (screw) the diamond core bit onto the drill chuck and tighten with flat wrenches - 32 mm for the chuck and 41 mm or 46 mm for the core bit, depending on the size of the core bit.

7. Connecting to the mains

Before connecting the device to the power supply, make sure that the supply voltage corresponds to the value indicated on the rating plate.
The power supply installation should be carried out in accordance with the basic requirements for electrical installations and meet the safety requirements for use. The parameters for the minimum cross-section of the power cable and the nominal value of the fuse, depending on the power of the device, are given in the table below:

Device power [W]	Minimum cable cross-section [mm^2]	Minimum value of type C fuse [A]
1400÷2300	1.5	16
≥2300	2.5	16

The installation should be carried out by a qualified electrician. When using extension cords, ensure that the cross-section of the conductor is not less than the required value (see table). Lay the electrical cable so that it is not exposed to cutting during operation. Do not use damaged extension cords. Periodically check the technical condition of the power cord. Do not pull on the power cord.

8. Switching on the device

WARNING **Before starting the device, it is essential to perform the steps described in the "Preparation for operation" section.**

Applies to DED7621:

The drill switch is located in the machine handle. The switch design allows the main drill switch button to be locked in the "on" position. Press the main button all the way down, then press the lock button to lock the main button in place. To release the lock and switch off the machine, press the main switch button again until it stops. The lock will be released. The drill has three gears allowing for the following rotational speeds: 880 rpm in first gear, 1980 rpm in second gear and 3960 rpm in third gear. The gear shift knob is located on the side of the drill body. Only change gears when the machine motor has come to a complete stop.

Applies to DED 7622:

The drill switch is located at the top of the machine body. The green button marked I is used to start the drill, while the red button marked 0 is used to stop it. In the event of a power failure and the restoration of mains voltage, the switch will stop the machine and will not restart it unless the operator presses the green button marked I. In the event of a power failure, the machine operator is strictly required to press the red button marked 0 (off) and remove the plug from the socket. Once the cause of the power failure has been determined and rectified, the plug can be reinserted into the power socket and work can resume.

WARNING **Do not leave the machine connected to the mains unattended. In the event of an interruption in operation or after completion of work, it is essential to disconnect the machine from the mains by removing the plug from the mains socket.**

9. Use of the device

Connection to the water supply

Connect the water hose to the water supply. The water connection on the machine has a quick-connect fitting that allows it to be connected to garden hoses. There is a valve on the hose that allows you to shut off the water supply. The position of the valve knob parallel to the hose means "open" and the transverse position means "closed". The knob can be set to intermediate positions to regulate the water supply independently of the set flow rate of the water supply network.

Rotational speed setting - speed selection (DED7621)

On the side of the drill body there is a rotation speed adjustment knob marked with numbers from 1 to 3. Setting the knob to position 1 (gear I) allows the drill spindle to reach a rotation speed of 880 rpm, while setting the knob to position 2 (gear II) allows you to achieve a rotational speed of 1980 rpm, and in position 3 (gear III) 3960 rpm. Use the gear change knob to set the appropriate rotational speed of the drill. The selection of the gear, and thus the rotational speed of the drill, is a very important parameter when drilling with bits of different diameters. For smaller diameters (approximately 32 mm, 42 mm, 52 mm), drill in gears II and III (spindle speed 1980 and 3960 rpm), and for larger core diameters (approximately 62 mm, 68 mm, 72 mm, 82 mm) in gear I (880 rpm).
Gear changes should be made after the motor has come to a complete stop.

Mounting the diamond core drill bit (DED7621 and DED7622)

Select a diamond core drill bit of the appropriate diameter from the working range of the given drill model (DED 7621 - 32 mm - 90 mm; DED7622 - 80 - 205 mm) and attach it to the machine by tightening with flat wrenches - 32 mm handle and 41 mm or 46 mm core bit, depending on the size of the core bit. Tighten securely.

Vertical drilling

Mark the drilling location. Select a diamond core drill bit of the appropriate diameter from the working range of this drill model (DED 7621 - 32 mm - 90 mm; DED7622 - 80 - 205 mm) and secure it in the machine by tightening with flat wrenches. Anchor the drill with the tripod as described in the "Preparation for work" section so that the core drill bit hits the marked drilling location precisely. Connect the water hose to the water supply. The water connection on the machine has a quick-connect fitting for connecting to garden hoses. There is a valve on the hose to shut off the water supply. The position of the valve knob parallel to the hose means "open" and the transverse position means "closed". The knob can be set to intermediate positions to regulate the water supply independently of the set flow rate of the water supply system. Once the machine has been prepared and set up in this way, drilling can begin. Turn on the water supply, set the water valve lever on the machine and start the machine by pressing the switch. Loosen the vertical feed lock knob on the drill and, holding the feed lever, gently insert the core drill bit into the material.

WARNING **Before the core drill penetrates the material, it also sprays water next to the drilling area. Pay attention to this fact to avoid slipping and wear shoes with non-slip soles when working.**

Once it has penetrated the material, the water is splashed much less, but of course it is fed through the centre of the core drill. If necessary, change (reduce) the water supply by adjusting the water valve lever. However, do not work with insufficient water. Insert the drill bit into the material without using significant feed rates. Press gently and, for large core diameters, reduce the feed rate to a minimum. After drilling, switch off the machine by releasing the switch, cut off the water supply by adjusting the water knob, and only then lift the core and lock the vertical feed knob. Remove the anchor and move the machine to the next drilling location.

Horizontal drilling

Mark the drilling location on the wall and prepare the machine in the same way as for vertical drilling. Level the entire drill with the tripod. Tighten the four screws in the base of the drill tripod until the core drill bit is perpendicular to the ground. The drilling process itself should also be carried out as described for vertical drilling. Do not apply excessive pressure, but bear in mind that when working horizontally, the pressure must be greater than when working vertically.

10. Routine maintenance

WARNING **All maintenance activities should be carried out with the device disconnected from the power supply.**

Each time before starting the drill, check the condition of the working tool. Any damage, crack or chipping of the diamond segment of the core drill bit disqualifies the tool. Replace with a new one free of defects. The method of mounting the drill bit is described in Chapter 6. Mounting and replacing core drill bits.
Keep the machine clean and do not allow it to become heavily soiled. Clean the machine after each use with a damp cloth and then wipe it dry. Do not use chemicals. Clean the motor ventilation openings periodically. This is best done with compressed air. Check the condition of the electrographite brushes. If they are shorter than 5 mm, replace them with new ones. To replace the brushes, unscrew the electrographite brush cap (Photo A - 1) and remove the worn brush. Insert the new brush and screw on the cap. Repeat the procedure with the second pair of brushes. Periodically, as needed, apply a small amount of lubricant, e.g. ŁT4, to the gear rack of the drill stand. Clean the stand with a damp cloth and wipe dry. Spray the moving parts with WD40. Please note that ceramic cutting residues are corrosive. Do not leave the machine uncleaned at the end of work. This may lead to corrosion of individual drill components.

Mounting and replacing diamond core bits

The DED7621 and DED7622 drill rigs are designed so that only core bits with a 1 1/4 inch thread can be attached. To attach a core bit, screw it onto the drill rig spindle (the thread is right-handed). After screwing it on, use flat wrenches to tighten the core drill bit to the drill spindle. A 41 mm or 46 mm flat wrench (depending on the size of the core bit) is used to tighten the core bit, while a 32 mm flat wrench is used to lock the spindle. Tighten securely. Use the same wrenches to remove or replace the core drill bit.

11. Spare parts and accessories

To purchase spare parts and accessories, please contact Dedra Exim Service. Contact details can be found on page 1 of the manual.
When ordering spare parts, please provide the batch number on the nameplate and the part number from the assembly drawing.

During the warranty period, repairs are carried out in accordance with the terms and conditions specified in the warranty card. Please return the product subject to complaint for repair to the place of purchase (the seller is obliged to accept the product subject to complaint), send it to the Dedra Exim central service centre or send it to the service centre closest to your place of residence (list of service centres at www.dedra.pl). Please enclose the completed warranty card. After the warranty period, repairs are carried out by the central service centre. The damaged product should be sent to the service centre (shipping costs are covered by the user).

12. Independent troubleshooting

⚠ WARNING **Before attempting to repair faults yourself, disconnect the device from the power supply.**

PROBLEM	CAUSE	SOLUTION
The drill does not work	The power cable is incorrectly connected or damaged	Press the plug deeper into the socket, check the power cable
	There is no mains voltage in the socket	Check the voltage in the socket, check if the fuse has blown
	Worn motor brushes	Replace the brushes with new ones
	Damaged switch	Send the power tool for repair
The drill starts with difficulty	Worn motor bearings	Send the power tool for repair
Motor overheats	Clogged ventilation holes	Clean the vents
	Operating parameters exceeded	Switch off the power tool, stop working until the machine has cooled down completely
	Excessive tool pressure	Reduce pressure

13. Device assembly

DED7621: 1. Stand with base and drill holder 2. Feed lever arm 3. Lever arm nut 4. Nut with pin 5. 4, 5, 6 mm socket wrench 6. Flat wrench x2 7. Set of electrographite brushes.
DED7622: 1. Drill with stand with base and drill holder 2. Feed lever arm 3. Lever arm nut 4. Nut with pin 5. Allen key x2 6. Flat wrench x2 7. Set of electrographite brushes.

14. Information for users about the disposal of electrical and electronic equipment (applies to households)



The symbol shown on the products or accompanying documentation informs that faulty electrical or electronic equipment must not be disposed of with household waste. The correct course of action when disposal, reuse or recovery of components is to take the device to a specialized collection point, where it will be accepted free of charge. Information on the location of collection sites for waste equipment is provided by local authorities, e.g. on their websites.
Proper disposal of the device allows you to conserve valuable resources and avoid negative health and environmental impacts resulting from the possibility of hazardous: substances, mixtures and components in the equipment.
Improper disposal of waste is subject to penalties under relevant local regulations.
Users in European Union countries: If you need to dispose of electrical or electronic equipment, please contact your nearest retailer or supplier, who will provide more information.
Disposal of waste in countries outside the European Union: This symbol applies only to countries within the European Union. If you need to dispose of this product, please contact your local authorities or your dealer for proper disposal.

Warranty card

at

……

Part No.: …….. Lot No.: .....

(hereinafter referred to as the Product)

Product Purchase Date: .....

Dealer stamp

Date and signature of vendor: .....

User Statement:

I acknowledge that I have been informed of the warranty terms and conditions and the consequences of not following the guidelines in the User's Manual and Warranty Card. The terms of this warranty are known to me, which I confirm with my signature:

....

Date and place Signature of the User

I. Product Liability:
1. Guarantor - Dedra Exim Sp. z o.o. with its registered office in Pruszkow, address: ul. 3 Maja 8, 05-800 Pruszków, KRS 0000062517, District Court for the City of Warsaw in Warsaw, XIV Economic Department of the National Court Register, NIP 527-020-49-33, share capital: PLN 100,980.00.
2. Under the terms of this warranty card, the Guarantor guarantees the Product, originating from the Guarantor's distribution.
3. Liability under the warranty shall cover only defects arising from causes inherent in the Product at the time of its release to the User.
4. By virtue of the warranty, the User, obtains the right to repair the Product free of charge, if the defect became apparent during the warranty period. The method of repairing the Product (the method of performing the repair) is at the discretion of the Guarantor. If the Guarantor finds that repair is not possible, the Guarantor reserves the right to replace the defective element or the entire Product with a defect-free one, reduce the price of the Product or withdraw from the contract.
5. In relation to the User who is not a consumer within the meaning of the Act of April 23, 1964. Civil Code, the Guarantor's liability for damages resulting from this guarantee and/or in connection with its conclusion and execution, regardless of the legal title, is limited to a maximum of the value of the defective Product.

II. Warranty Period:

Product Elements	Duration of warranty protection
Drill rig for concrete	36 months, starting from the date of purchase of the Product shown on this warranty card
Wrenches, electrographite brushes	Items not covered by the warranty

III. Conditions for taking advantage of the warranty:
The User must present the completed warranty card for the Product and the User must substantiate the circumstances of the purchase of the Product, e.g. by presenting a receipt, invoice, etc. In order to carry out the claim efficiently, the User is advised to submit with the Product for claim all the elements specified in the "Completion of the device" included in the User's Manual.
2. compliance by the User with the recommendations contained in the User's Manual and the warranty card.
3. The warranty covers only the territory of the Republic of Poland and the EU.
4. The warranty does not cover Product defects arising in particular from:
a. Failure by the User to comply with the conditions set forth in the User's Manual, particularly with regard to proper operation, maintenance and cleaning;
b. Use of cleaning or maintenance products by the User that do not comply with the User's Manual;
c. Inadequate storage and transportation of the Product by the User;
d. Unauthorized changes and/or alterations to the Product by the User, which were not agreed upon with the Guarantor;
e. User's use of consumables in the Product that do not comply with the User's Manual.
f. A user who is not a consumer within the meaning of the Act of April 23, 1964. Civil Code, forfeits the warranty on the Product in which:
g. serial numbers, date markings and nameplates have been removed, altered or damaged by the User;
h. the seals have been damaged by the User or bear signs of tampering by the User.
5. Note: Activities related to the daily operation of the Product, resulting, among other things, from the User's Manual, shall be performed by the User on his/her own and at his/her own expense.

IV. Complaint Procedure:
1. In the event that the Product is found not to be working properly, make sure that all the operations specified in particular in the User's Manual have been performed correctly before making a claim.
2. It is recommended to make a complaint immediately, preferably within 7 days from the date of noticing a defect in the Product. The User, who is not a consumer within the meaning of the Act of April 23, 1964. Civil Code, loses his/her rights under this warranty if he/she fails to report a complaint within 7 days.
3. Claims may be filed, among others, at the point of purchase of the Product, at the warranty service or in writing to the address: Dedra Exim Sp. z o.o., ul. 3 Maja 8, 05-800 Pruszków.
4. The user may file a complaint using the form available on the website www.dedra.pl. ("Warranty Claim Form").
5. Addresses of warranty services for specific countries are available at www.dedra.pl. In the absence of a warranty service for a particular country, warranty claims are recommended to be addressed to: Dedra Exim Sp. z o.o. ul. 3 Maja 8, 05-800 Pruszków (Poland).
6. With a view to the safety of the User, it is prohibited to use a defective Product.
7. Caution: using a defective Product is dangerous to the health and life of the User.
8. The fulfillment of obligations under the warranty will be carried out within 14 working days from the date of delivery of the claimed Product by the User.
9. Before delivering the defective Product for complaint, it is recommended to clean it. The Product under complaint is recommended to be carefully protected against damage in transit (it is recommended to deliver the Product under complaint in its original packaging).
10. The warranty period shall be extended by the time during which, due to a defect in the Product covered by the warranty, the User could not use it.
The warranty does not exclude, limit or suspend the User's rights under the warranty provisions for defects of the sold thing.
Pursuant to Article 13 (1) and (2) of Regulation (EU) 2016/679 of the European Parliament and of the Council of April 27, 2016 on the protection of natural persons with regard to the processing of personal data and on the free movement of such data and repealing Directive 95/46/EC (hereinafter: "RODO"), we inform you of the following
1. The administrator of your personal data provided in the form is DEDRA-EXIM sp. z o.o. with its registered office in Pruszkow , 3 Maja Street 8, 05-800 Pruszkow (hereinafter: "Administrator").
2. Your data will be processed solely for the purpose of carrying out the warranty procedure for the device in accordance with Article 6(1)(b) of the General Data Protection Regulation (hereinafter: "GDPR") Provision of data is voluntary, but necessary to carry out the warranty procedure.
3. Your data will be processed for the period of consideration of the execution of the warranty procedure and for archiving purposes in case of the need to defend against possible claims against the Administrator no longer than until their statute of limitations.

4. Your data may be disclosed only to entities processing data on behalf of the Administrator on the basis of a written contract of entrustment of personal data processing providing, among others, technical service, hosting or website maintenance, IT support, courier company. The Administrator's suppliers are obliged to ensure data security and meet the requirements of the applicable law related to personal data protection and may not use the entrusted personal data for purposes other than those specified in the contract with the Administrator.
5. your data will not be processed by automated means including profiling and will not be transferred to a third country/international organization.
6. You have the right to access the content of your data and the right to rectify, erase, restrict processing, the right to data portability, the right to object, at any time.
7. For all matters related to the Administrator's processing of your personal data, you may contact at e-mail: daneosobowe@dedra.pl;
8. You have the right to lodge a complaint with the data protection authority;

CZ Obsah

1. Snímky a obrázky
2. Popis zařízení
3. Určení nástroje
4. Omezení použití
5. Technické údaje
6. Příprava k práci
7. Připojení k síti
8. Zapínání nástroje
9. Použití nástroje
10. Aktuální provozní práce
11. Náhradní díly a příslušenství
12. Samostatné odstranění závad
13. Výbava nástroje
14. Informace pro uživatele o zbavování se elektrických a elektronických zařízení
15. Záruční list

Překlad originálního návodu

Prohlášení o shodě bylo připojeno k návodu jako jednotlivý dokument. V případě chybějícího prohlášení o shodě kontaktujte Dedra Exim Sp. z o.o.
Všeobecné bezpečnostní podmínky byly připojeny k návodu jako jednotlivá brožura.

VAROVÁNÍ. Přečtěte si všechna upozornění označená ⚠ symbolem a všechny pokyny.

Nedodržení níže uvedených upozornění a bezpečnostních pokynů může vést k úrazu elektrickým proudem, požáru nebo vážným zraněním.

Uložte všechna upozornění a pokyny pro pozdější použití.

Při práci s přístrojem je doporučeno vždy dodržovat základní bezpečnostní pokyny, aby se vyhnulo vzniku požáru, poranění elektrickým proudem nebo mechanickému poškození. Před zprovozněním přístroje seznamte se prosím s obsahem Návodu k obsluze. Uchovejte prosím Návod k obsluze, Návod o bezpečnostních pokynech a Prohlášení o shodě. Důsledné dodržování pokynů a doporučení uvedených v Návodu k obsluze pozitivně ovlivní životnost Vašeho přístroje.
Během práce bezpodmínečně dodržujte pokyny obsažené v Návodu k bezpečnosti práce Návod k bezpečnosti práce je přiložen k přístroji jako samostatná brožura a je třeba jej uchovat. V případě předání přístroje jiné osobě, předejte ji také Návod k obsluze, Návod k bezpečnosti práce a Prohlášení o shodě. Společnost Dedra Exim nenese odpovědnost za nehody vzniklé v následku nedodržování bezpečnostních pokynů.Podrobně přečtěte všechny bezpečnostní pokyny a návody k obsluze. Nedodržování varování a návodů může mít za následky poranění elektrickým proudem, požár a/nebo vážná zranění. Uchovejte všechny návody, bezpečnostní pokyny a prohlášení o shodě pro budoucí potřeby.

2. Popis zařízení

1. Ložisko kartáče, 2. Páka, 3. Seřizovací šrouby, 4. Šroub se středicím důlkem, 5. Spínač, 6. Ventil na vodu

3. Určení nástroje

Elektrická vrtačka byla navržena pro vrtání otvorů do veškerých keramických stavebních materiálů. Stroj umožňuje provádět vrtací operace pomocí diamantových korunkových vrtáků s průměry 32–90 mm – DED7621; 80–205 mm – DED7622. Vrtačka je přizpůsobena práci s vodou jako chladicím médiem, které zároveň odvádí odpadní materiál. Nedoporučuje se práce nasucho. Vrtačka je vybavena stativem, což ji umožňuje používat jako stojanovou vrtačku.
Zařízení se může používat pro stavební a opravné práce, v opravárenských dílnách, pro hobby použití se současným dodržováním podmínek používání a přípustných pracovních podmínek , uvedených v návodu k obsluze.

4. Omezení použití

Zařízení může být používáno pouze v souladu s níže uvedenými "Přípustnými provozními podmínkami".
Stroj používejte pouze a výlučně s diamantovými korunkovými vrtáky popsanými v další části návodu. Podrobné informace jsou uvedeny v kapitole „Doporučené korunkové vrtáky“. Vrtačku připojte ke zdroji vody. Nepracujte nasucho nebo s nedostatkem vody.
Samovolné změny v mechanické a elektrické stavbě, veškeré úpravy, obslužné činnosti nepopsané v návodu k obsluze budou vnímány jako právně neopodstatněné a způsobí okamžitou ztrátu záručních práv a prohlášení o shodě ztratí platnost. Používání, které budou v rozporu s určením nebo v rozporu s návodem k obsluze způsobí okamžitou ztrátu záručních práv.

PŘÍPUSTNÉ PROVOZNÍ PODMÍNKY
S2 10 min
Stroj používejte pouze v uzavřených prostorech, s účinnou odtahovou ventilací. Nepoužívejte na otevřeném prostranství. Chraňte proti dešti a vlhkosti.

5. Technické údaje

Model vrtné soupravy	DED7622	DED7621
Elektrický motor	Jednofázový komutátor	
Provozní napětí	230 V~ 50Hz	
Jmenovitý výkon motoru	3000W	1500 W
Počet převodových stupňů	1	3
Rychlost	700 otáček za minutu	880/1980/3960 ot/min
Světlá výška vrtací soupravy na stojanu	450 mm	
Pojezd soupravy na stojanu	450 mm	
Průměr upínacího závitu	1 1/4 palce	1 1/4 palce
Hmotnost se stativem	23,8 kg	20 kg
Rozsah průměrů vrtaných otvorů	80 - 205mm	32 - 90 mm
Emise hluku (podle ISO 7960, příloha A 2/95):		
Hladina akustického tlaku LPA	94 dB (A)	88,6 dB (A)
Hladina akustického výkonu LWA	107 dB (A)	101,6 dB (A)
Nejistota měření Kpa, Kwa	3 dB(A)	
Stupeň ochrany	IP20	
Úroveň vibrací přítlačné páky	2,03 m/s2	
Nejistota měření	1,5 m/s2	
Třída nástroje	I	

Informace o vibracích a hluku
Kombinovaná hodnota vibrací ah a nejistota měření určená v souladu s normou EN 61029-1 i je uvedena v tabulce.
Hladina hluku je uvedena v souladu s EN 60745. hodnoty byly uvedeny výše v tabulce.

POZOR **Hluk může způsobit poškození sluchu, při práci vždy používejte chrániče sluchu!**

Uvedená celková hodnota vibrací je měřena podle standardní metody studie a může být použita k porovnání jednoho zařízení s druhým. Zadaná úroveň vibrací může být použita také pro předběžné posouzení dopadu vibrací.
Hladina vibrací při skutečném používání přístroje se může lišit od deklarované hodnoty v závislosti na způsobu používání pracovních nástrojů, zejména na typu obráběného materiálu a je třeba k určení opatření na ochranu operátora. Přesně ohodnoťte expozici v reálných podmínkách provozu, je nutné vzít v úvahu všechny části pracovního cyklu, včetně období, když zařízení je vypnuto nebo když je zapnuté, ale není právě používáno.

6. Příprava k práci

POZOR **Všechny činnosti je nutné provádět0 při zástrčce vysunuté ze zásuvky.**

Po vyjmutí z obalu proveďte následující činnosti:
1. Po dobu přepravy jsou stativ vrtačky (obr. C – 22 – DED7621; obr. B – 76 – DED7622) a základna (obr. C – 40 – DED7621; obr. B – 88 – DED7622) opačně smontovány. Po vyjmutí z obalu vyšroubujte 2 šrouby připevňující stativ (obr. C – 36 – DED7621; obr. B – 77 – DED7622) se základnou, otočte stativ s namontovaným držákem vrtačky o 180° a opět sešroubujte se základnou tak, aby ozubená lišta byla nasměrována vně. Silně a pevně připevněte.
2. Namontujte páku podélného posuvu (obr. C – 37+18 – DED7621; obr. B – 69+59 – DED7622) tak, že vsunete rameno do určeného otvoru a po zasunutí zablokujete zašroubováním plastové matice. UPOZORNĚNÍ: pouzdro, do kterého zasunujete rameno páky, může být namontováno na obou stranách stojanu vrtačky podle potřeby. Vyšroubujte imbusový šroub připevňující pouzdro, odeberte pouzdro a namontujte jej na opačnou stranu stojanu.
3. Stroj postavte v uzavřeném prostoru na vhodně připravený povrch, na dobře osvětleném místě. Abyste pevně usadili vrtačku se stojanem, ukotvěte stativ k povrchu určeném pro vrtání (středový podélný otvor v základně stojanu vrtačky). Kotva není součástí vybavení stroje. Po připevnění základny kotvou utáhněte všechny 4 šrouby (obr. C – 38 – DED7621; obr. B – 90 – DED7622) nacházející se v základě stativu vrtačky a zároveň ji vyrovnejte do roviny (nastavte svislou rovinu vzhledem k povrchu).
4. Zkontrolujte, zda nejsou poškozeny pohyblivé části. Otáčejte vřeteno, abyste se ujistili, že pohon není zaseknutý (vřeteno se otáčí s odporem).
5. Povolte blokovací knoflík vodorovného posuvu vrtačky, nastavte příslušnou výšku a opět zablokujte. Nasaďte (našroubujte) diamantový korunkový vrták do sklíčidla vrtačky a utáhněte plochými klíči – sklíčidlo 32, a korunka 41 mm nebo 46 mm v závislosti na vnějších rozměrech korunky.

7. Připojení k síti

Před připojením zařízení ke zdroji napájení je nutné se ujistit, že napětí napájení odpovídá hodnotě uvedené v údajovém štítku.
Napájecí instalace by měla být vyhotovena v souladu s přísnými požadavky týkajícími se elektrických instalací a splňovat bezpečnostní podmínky používání. Parametry minimálního průřezu napájecího kabelu a jmenovité hodnoty jističe v závislosti na výkonu zařízení byly uvedeny v níže uvedené tabulce:

Výkon přístroje [W]	Minimální průřez vodiče [mm2]	Minimální hodnota pojistky typu C [A]
1400÷2300	1,5	16
≥2300	2,5	16

Instalace by měla být vyhotovena oprávněným elektrikářem. V případě využívání prodlužovače věnujte pozornost tomu, aby průřez žíly nebyl nižší, než požadovaný (viz tabulka). Elektrický kabel položte tak, aby v průběhu provozu nebyl vystaven možnému přerušení. Nepoužívejte poškozené prodlužovače.
Pravidelně kontrolujte technický stav napájecího kabelu. Netahejte napájecí kabel.

8. Zapínání nástroje

POZOR **Před spuštěním zařízení proveďte kroky popsané v části "Příprava k práci".**

Týká se DED7621:

Přepínač vrtačky je umístěn v rukojeti stroje. Konstrukce přepínače umožňuje zablokovat hlavní tlačítko vrtačky v poloze „zapnuto“. Hlavní tlačítko stiskněte nadoraz a pak stiskněte blokovací tlačítko a zajistěte tak stisknuté hlavní tlačítko. Abyste uvolnili pojistku a vypnuli stroj, opět stiskněte nadoraz hlavní tlačítko spínače. Spínač se uvolní. Vrtačka má tři rychlosti umožňující dosažení rychlosti otáček: 880 ot/min na první rychlosti a 1980 ot/min na druhé rychlosti a 3960 na třetí. Regulátor změny rychlosti se nachází na boční straně těla vrtačky. Rychlost přepínejte pouze po úplném zastavení motoru stroje.

Týká se DED 7622:
Přepínač vrtačky se nachází v horní části těla stroje. Zelené tlačítko označené I slouží pro zapnutí vrtačky, červené tlačítko označené 0 pro zastavení. Vypínač v případě výpadku napájení a obnovení síťového napětí zastaví stroj a nespustí jej, dokud nestlačíte zelené tlačítko označené I. V případě výpadku napájení bezpodmínečně stiskněte červené tlačítko označené 0 (vypnuto) a vytáhněte zástrčku ze zásuvky. Po zjištění příčiny výpadku napájení a jejím odstranění můžete opět vložit zástrčku do napájecí zásuvky a pokračovat v práci.

⚠ POZOR Stroj připojený k napájecí síti nenechávejte bez dozoru. O přestávce nebo po ukončení práce bezpodmínečně odpojte stroj od elektrické sítě vytažením zástrčky z napájecí zásuvky.

9. Použití nástroje

Připojení ke zdroji vody
Připojte vodní hadici ke zdroji vody. Přípojka vody, kterou je stroj vybaven, má rychlospojku, která umožňuje připojit zahradní hadice. Na hadici je umístěn ventil umožňující uzavření přívodu vody. Poloha kolečka ventilu rovnoběžná s hadicí znamená „otevřeno“, zase poloha napříč znamená „zavřeno“. Kolečko můžete nastavit do střední polohy a regulovat jím přívod vody nezávisle na nastaveném tlaku ve vodovodní síti.

Nastavení rychlosti otáček – výběr rychlosti otáček (DED7621)
Na boční straně těla vrtačky se nachází otočný regulátor rychlosti otáček označený číslicemi 1 až 3. Nastavení regulátoru do polohy 1 (I. rychlost) umožňuje dosáhnout rychlosti otáček vřetena vrtačky 880 ot/min, nastavení regulátoru do polohy 2 (II. rychlost) umožňuje dosáhnout rychlosti otáček 1980 ot/min a do polohy 3 (III. rychlost) 3960 ot/min. Regulátorem změňte rychlost odpovídající rychlosti otáček vrtačky. Výběr rychlosti a tímto rychlosti otáček vrtačky je velmi důležitým parametrem vrtání s korunkami s různými průměry. Při menších průměrech (asi 32 mm, 42 mm, 52 mm) vrtejte s II. a III. rychlostí (rychlost otáček vřetena 1980 a 3960 ot/min) a při větších průměrech korunky (asi 62 mm, 68 mm, 72 mm, 82 mm) s rychlostí I (880 ot/min). Rychlost měňte pouze po úplném zastavení otáček motoru.

Upnutí diamantového korunkového vrtáku (DED7621 a DED7622)
Podle účelu použití vyberte vhodný průměr diamantového korunkového vrtáku v použitelném rozsahu daného modelu vrtačky (DED 7621 – 32 mm – 90 mm; DED7622 – 80 – 205 mm) a upněte jej ve stroji dotáhnutím plochými klíči – sklíčidlo 32 mm a korunka 41 mm nebo 46 mm v závislosti na vnějších rozměrech korunkového vrtáku. Silně utáhněte.

Vrtání ve svislé rovině
Označte místo vrtání otvoru. Vyberte vhodný průměr diamantového korunkového vrtáku z použitelného rozsahu daného typu vrtačky (DED 7621 – 32 mm – 90 mm; DED7622 – 80 – 205 mm) a upněte jej ve stroji dotažením plochými klíči. Vrtačku se stativem ukotvěte jak je popsáno v kapitole „Příprava k práci“ tak, aby korunkový vrták vrtal přesně v označeném místě. Připojte vodní hadici ke zdroji vody. Přípojka vody, kterou je vybaven stroj, má rychlospojku umožňující připojit zahradní hadice. Na hadici se nachází ventil pro uzavření přívodu vody. Poloha kolečka ventilu rovnoběžná s hadicí znamená „otevřeno“, zase poloha napříč znamená „zavřeno“. Kolečko můžete nastavit do střední polohy a regulovat jím přívod vody nezávisle na nastaveném tlaku ve vodovodní síti. S takto připraveným a seřízeným strojem můžete vrtat. Otevřete přívod vody, otevřete ventil na vodu u stroje a zapněte stroj stisknutím spínače. Povolte blokovací knoflík svislého posuvu vrtačky a přidržováním páky posuvu opatrně zaveďte korunkový vrták do materiálu.

⚠ POZOR Než se korunkový vrták zavrtá do materiálu, rozstřikuje vodu kolem vrtaného místa.

Dávejte pozor, abyste neuklouzli, a při práci používejte obuv s neklouzavou podrážkou. Po zavrtání do materiálu se voda méně rozstřikuje, ale samozřejmě je přiváděna středem korunkového vrtáku. Bude-li třeba, změňte (omezte) přívod vody tak, že pootočíte páčku ventilu na vodu. Nepracujte však s nedostatkem vody. Vrták zavádějte do materiálu bez prudkých posuvů. Jemně tlačte a při velkých průměrech korunek omezte posuv na minimum. Po ukončení vrtání vypněte stroj tak, že uvolníte spínač, uzavřete přívod vody potočením kolečka vody a teprve pak zvedněte korunku a zablokujte knoflík svislého posuvu. Demontujte kotvu a stroj umístěte na další místo vrtání.

Vrtání ve vodorovné rovině
Označte místo vrtání na stěně a připravte stroj stejně jako pro vrtání ve svislé rovině. Nastavte vhodnou výšku vrtačky se stativem. Otáčejte čtyřmi šrouby v základně stativu vrtačky, až dosáhnete požadované kolmé polohy korunkového vrtáku k povrchu. Samotný proces vrtání provádějte podobně, jak je to popsáno při vrtání ve svislé rovině. Nepoužívejte silný tlak, avšak zohledněte skutečnost, že při práci ve vodorovné rovině musí být tlak větší než při práci ve svislé rovině.

10. Aktuální provozní práce

⚠ POZOR Všechny obslužené činnosti je nutné provádět při zástrčce vysunuté ze zásuvky.

Před každým zapnutím vrtačky zkontrolujte stav pracovního nástroje. Každý úbytek, prasknutí nebo vydrolení segmentu diamantového korunkového vrtáku vyřazuje nástroj z provozu. Namontujte nový bez vad. Způsob namontování vrtáku je popsán v kapitole 6. Příprava k práci a kapitole 11. Upnutí, výměna korunkových vrtáků. Stroj udržujte v čistotě, nenechávejte silně znečištěný. Stroj čistěte vždy po ukončení práce vlhkým hadříkem a pak otřete dosucha. Nepoužívejte chemikálie. Pravidelně čistěte větrací otvory motoru. Tuto činnost provádějte stlačeným vzduchem.
Kontrolujte stav elektrografitových kartáčů. Pokud zjistíte, že jsou kratší než 5 mm, vyměňte je za nové. Abyste vyměnili kartáče, vyšroubujte záslepku elektrografitových kartáčů (fot. A – 1), pak vyjměte opotřebený kartáč. Vsuňte nový kartáč a zašroubujte záslepku. S druhým párem postupujte obdobně. Pravidelně podle potřeby naneste malé množství maziva např. ŁT4 na ozubenou lištu stojanu vrtačky. Stojan čistěte vlhkým hadříkem a otřete dosucha. Pohyblivé části postříkejte přípravkem WD40.
Pamatujte, že odpad z vrtání keramických materiálů je korozivní. Po ukončení práce nenechávejte stroj znečištěný. Může to způsobit korozi jednotlivých součástí vrtačky.

Připevnění, výměna diamantových korunkových vrtáků
Vrtačky DED7621 a DED7622 jsou zkonstruovány tak, že můžete upínat pouze korunkové vrtáky se závitem 1 a 1/4 coulu. Upevnění korunkového vrtáku spočívá v zašroubování vrtáku do vřetene vrtačky (závit je pravotočivý). Po našroubování dotáhněte plochými klíči korunkový vrták k vřetenu vrtačky. Plochý klíč 41 mm nebo 46 mm (v závislosti na vnějším rozměru korunky) slouží k utažení korunky, zase plochý klíč 32 mm k zablokování vřetena. Silně utáhněte. K vyšroubování nebo výměně korunkového vrtáku použijte stejné klíče.

11. Náhradní díly a příslušenství

Pro nákup náhradních dílů a příslušenství kontaktujte servis Dedra Exim. Kontaktní údaje jsou uvedeny na 1. straně návodu.
Při objednávání náhradních dílů uveďte číslo šarže na typovém štítku, stejně jako číslo dílu z montážního výkresu.
Během záruční doby se opravy provádějí za podmínek uvedených v záruční listině. Reklamovaný produkt, prosím, předejte k opravě na místě pořízení (prodávající povinen přijmout reklamované zboží), pošlete na servisní středisko nejblíže k místu bydliště (seznam služeb na internetových stránkách www.dedra.pl), nebo zašlete do centrálního servisu Dedra Exim. Přiložte prosím vyplněnou záruční listinu. Po záruční době opravy provádí centrální servis. Poškozené zboží musí být odesláno do servisního střediska (náklady na dopravu platí uživatel).

12. Samostatné odstranění závad

⚠ POZOR Před zahájením odstraňování závad odpojte nástroj od napájení.

PROBLÉM	PŘÍČINA	ŘEŠENÍ
Vrtačka nefunguje	Kabel zasilający jest źle	Zasuňte hlouběji zástrčku do zásuvky, zkontrolujte napájecí kabel
	Napájecí kabel je nesprávně připojený nebo poškozený	Zkontrolujte napětí v zásuvce, zkontrolujte, zda se nespálila pojistka
	V zásuvce není síťové napětí	Vyměňte kartáče za nové
	Opotřebené kartáče motoru	Odevzdejte elektronářadí do opravy
	Poškozený spínač	
Vrtačka se těžce rozbíhá	Zadřená ložiska motoru	Odevzdejte elektronářadí do opravy
Motor se přehřívá	Ucpané větrací otvory	Vyčistěte otvory
	Překročené přípustné provozní parametry	Vypněte elektronářadí, nepracujte, dokud stroj zcela nevychladne
	Příliš silný tlak na nářadí	Snižte tlak

13. Výbava nástroje

DED7621: 1. Stativ se základnou a držákem vrtačky 2. Rameno páky posuvu 3. Matice ramene páky 4. Šroub se středicím důlkem 5. Imbusový klíč 4, 5, 6 mm 6. Plochý klíč x2 7. Sada elektrografitových kartáčů.
DED7622: 1. Vrtačka se stativem a základnou a držákem vrtačky 2. Rameno páky posuvu 3. Matice ramene páky 4. Šroub se středicím důlkem 5. Imbusový klíč x2 6. Plochý klíč x2 7. Sada elektrografitových kartáčů.

14. Informace pro uživatele o likvidaci elektrických a elektronických zařízení (týká se domácností)



Symbol uvedený na výrobcích nebo v průvodní dokumentaci označuje, že vadné elektrické nebo elektronické zařízení nesmí být likvidováno společně s domovním odpadem. Pokud potřebujete zlikvidovat, znovu použít nebo využít součástky, je správné je odnést na specializované sběrné místo, kde je přijmou zdarma. Informace o umístění sběrných míst pro použitá zařízení poskytují místní orgány, např. na svých internetových stránkách.
Správnou likvidáciou zariadenia je možné šetriť cenné zdroje a zabrániť negatívnym vplyvom na zdravie a životné prostredie v dôsledku možnej prítomnosti nebezpečných látok, zmesí a komponentov v zariadení
Za nesprávnou likvidaci odpadu hrozí sankce podle příslušných místních předpisů.
Uživatelé v zemích EU: Pokud potřebujete zlikvidovat elektrické nebo elektronické zařízení, obraťte se na nejbližší prodejní místo nebo na svého dodavatele, který vám poskytne další informace.
Likvidace v zemích mimo Evropskou unii: Tento symbol se vztahuje pouze na země Evropské unie. Pokud si přejete tento výrobek zlikvidovat, obraťte se na místní úřady nebo prodejce, aby vám sdělil správný způsob likvidace.

Záruční list

pro

……
Katalogové číslo: …….. Sériové číslo:.....
(dále jen v**ýrobek**)
Datum zakoupení výrobku: .....

Razítko prodávajícího……

Datum a podpis prodávajícího: .....

Prohlášení uživatele:

PotwiPotvrzuji, že jsem byl seznámen se záručními podmínkami a důsledky nedodržování pokynů uvedených v návodu k obsluze a záručním listu. Se záručními podmínkami souhlasím, což potvrzuji vlastnoručním podpisem:

....

datum a místo podpis uživatele

I. Odpovědnost za výrobek

1. Ručitel – DEDRA EXIM Sp. z o.o. se sídlem v Pruszkowie, adresa: ul. 3 Maja 8, 05-800 Pruszków, KRS 0000062517, Obvodní soud pro hl. město Varšavu ve Varšavě, XIV. Hospodářský odbor Celostátního soudního rejstříku, DIČ 527-020-49-33, Základní kapitál: 100 980.00 zl.
2. Podle podmínek stanovených v tomto záručním listu ručitel poskytuje záruku na výrobek, pocházející z distribuce ručitele.
3. Záruční odpovědnost za vady se týká pouze vad vzniklých z příčin tkvících ve výrobku v okamžiku jeho vydání uživateli.
4. Uživatel má nárok na bezplatnou záruční opravu výrobku, pokud vada byla zjištěná v záruční době. Provedení opravy výrobku (způsob opravy) závisí na rozhodnutí ručitele. Pokud ručitel nemůže provést opravu, vyhrazuje si právo na výměnu vadné součásti nebo celého výrobku za bezvadný, snížení ceny výrobku nebo odstoupení od smlouvy.
5. Vůči uživateli, který není spotřebitelem ve smyslu zákona ze dne 23. dubna 1964 občanský zákoník, je odpovědnost Ručitele za škody vyplývající z této záruky a/nebo v souvislosti s jejím uzavřením a plněním, bez ohledu na právní titul, omezena maximálně do výše hodnoty vadného výrobku.

II. Záruční doba

Součásti výrobku, na které se vztahuje záruka	Doba trvání záruční ochrany
Vrtačka se stativem a základnou a držákem vrtačky	36 měsíců, počítáno od data nákupu výrobku uvedeného v tomto záručním listu
Sada elektrografitových kartáčů, klíč	Součásti, na které se nevztahuje záruka

III. Podmínky uplatňování záruky

1. Předložení vyplněného záručního listu pro výrobek a doložení okolností nákupu výrobku, např. předložením paragonu, faktury atd. Pro správné vyřízení reklamace se doporučuje, abyste společně s výrobkem předali všechny součásti stanovené v kapitole „Kompletace“ výrobku uvedené v návodu k obsluze.
2. Dodržování pokynů uvedených v návodu k obsluze a záručním listu.
3. Záruka platí pouze na území Polska a EU.
4. Záruka se nevztahuje na vady výrobku vzniklé zejména v následku:
a. Nedodržování podmínek stanovených v návodu k obsluze, zejména v rozsahu správného provozování, údržby a čištění;
b. Používání čisticích nebo ošetřovacích prostředků v rozporu s návodem k obsluze;
c. Nevhodného skladování a přepravování výrobku;
d. Svépomocných změn a/nebo úpravy výrobku, které nebyly dohodnuty s ručitelem;
e. Používání ve výrobku provozních materiálů v rozporu s návodem k obsluze.
5. Uživatel, který není spotřebitelem ve smyslu zákona ze dne 23. dubna 1964 občanský zákoník, ztratí záruku na výrobek, na kterém:
- odstranil, změnil nebo poškodil sériová čísla, označení údajů a výkonové štítky;
- ucpávky byly poškozeny uživatelem nebo nesly stopy manipulace uživatele.
6. Upozornění! Činnosti spojené s každodenní obsluhou výrobku, vyplývající mj. z návodu k obsluze, provádí uživatel ve vlastní režii a na své náklady.

IV. Postup při reklamaci

1. V případě zjištění nesprávného provozu výrobku se před nahlášením reklamace ujistěte, že jste provedli správně všechny činnosti podrobně popsané v návodu k obsluze.
2. Reklamaci nahlaste ihned, nejlépe do 7 dnů od data zjištění vady výrobku. Uživatel, který není spotřebitelem ve smyslu zákona ze dne 23. dubna 1964 občanský zákoník, ztratí nárok na uplatnění záruky v případě nenahlášení reklamace do 7 dnů.
3. Reklamaci můžete nahlásit mj. v místě zakoupení výrobku, v záručním servisu nebo písemně na adresu: DEDRA EXIM Sp. z o.o., ul. 3 Maja 8, 05-800 Pruszków.
4. Reklamaci můžete nahlásit prostřednictvím formuláře dostupného na stránkách www.dedra.pl. („Formulář pro nahlášení reklamace“).
5. Adresy záručních servisů v jednotlivých státech jsou dostupné na stránkách www.dedra.pl. Pokud v daném státě není uveden servis, reklamační formulář zašlete na adresu: DEDRA EXIM Sp. z o.o., ul. 3 Maja 8, 05-800 Pruszków (Polska).
6. Z bezpečnostních důvodů je zakázáno používat vadný výrobek.
7. Upozornění!!! Používání vadného výrobku ohrožuje zdraví a život uživatele.
8. Povinnosti vyplývající ze záruky budou splněny do 14 pracovních dnů, počítáno ode dne doručení reklamovaného výrobku.
9. Vadný výrobek před odevzdáním do servisu vyčistěte. Reklamovaný výrobek důkladně zabezpečte proti poškození při přepravě (doporučuje se předat reklamovaný výrobek v originálním obalu).
10. Záruční doba se prodlužuje o dobu, během níž uživatel z důvodu vady výrobku, na kterou se vztahuje záruka, nemohl výrobek používat.
Záruka nevylučuje, neomezuje ani nepozastavuje nároky uživatele vyplývající z ručení za vady prodané věci.
V souladu s čl. 13 odst. 1 a 2 nařízení Evropského parlamentu a Rady (EU) 2016/679 ze dne 27. dubna 2016 o ochraně fyzických osob v souvislosti se zpracováním osobních údajů a o volném pohybu těchto údajů a o zrušení směrnice 95/46/ES Vás informujeme, že:
1. Správcem vašich osobních údajů uvedených ve formuláři je DEDRA-EXIM sp. z o.o. se sídlem v Pruszkowie, ul. 3 Maja 8, 05-800 Pruszków (dále jen: „Správce“).
2. Vaše údaje budou zpracovávány pouze pro účely provedení reklamačního řízení zařízení podle čl. 6 odst. 1 písm. b) obecného nařízení o ochraně osobních údajů (dále jen: „GDPR“) Poskytnutí údajů je dobrovolné, ale nezbytné k provedení reklamačního řízení.
3. Vaše údaje budou zpracovávány po dobu posouzení provedení reklamačního řízení a pro účely archivace v případě potřeby obrany proti eventuálním nárokům vůči Správci, nejdéle však do okamžiku jejich promlčení.
4. Vaše údaje mohou být zpřístupněny pouze subjektům, které zpracovávají údaje pro Správce na základě písemné smlouvy o pověření zpracováním osobních údajů, poskytujícím mj. technický servis, hosting nebo údržbu webových stránek, IT servis, kurýrní služby. Dodavatelé Správce jsou povinni zajistit ochranu údajů a splnit požadavky platného zákona souvisejícího s ochranou osobních údajů a nesmí využívat svěřené osobní údaje pro jiné účely než ty, které jsou uvedeny ve smlouvě se Správcem.
5. Vaše údaje nebudou zpracovávány automatizovaným způsobem, včetně profilování, a nebudou předávány do třetí země / mezinárodní organizaci.
6. Máte právo na přístup ke svým údajům a právo na jejich opravu, výmaz, omezení zpracování, právo na přenositelnost údajů, právo kdykoli vznést námitku.
7. Ve všech záležitostech souvisejících se zpracováním vašich osobních údajů Správcem nás můžete kontaktovat na e-mailové adrese: daneosobowe@dedra.pl.
8. Máte právo podat stížnost u úřadu příslušného pro ochranu osobních údajů.

SK Obsah

1. Fotografie a obrázky
2. Popis zariadenia
3. Určenie zariadenia
4. Obmedzenia používania
5. Technické údaje
6. Príprava na prácu
7. Pripojenie k sieti
8. Zapnutie zariadenia
9. Používanie zariadenia
10. Priebežná údržba
11. Náhradné diely a príslušenstvo
12. Samostatné odstraňovanie porúch
13. Kompletizácia zariadenia
14. Informácie pre užívateľov týkajúca sa likvidácii elektrických a elektronických zariadení
15. Záručný list

Preklad originálneho návodu

Vyhlásenie o zhode bolo pripojené k návodu ako samostatný dokument. Ak dané vyhlásenie o zhode chýba, je potrebné kontaktovať spoločnosť Dedra Exim Sp. z o.o.
Všeobecné pokyny pre bezpečnosť boli pripojené k návodu ako samostatná brožúra.

UPOZORNENIE. Prečítajte si všetky upozornenia označené symbolom a všetky pokyny.

Nedodržanie nasledujúcich bezpečnostných upozornení a bezpečnostných pokynov môže spôsobiť zásah elektrickým prúdom, požiar, alebo vážne poranenie.

Zachovajte všetky upozornenia a návod pre budúce použitie.

Pri práci zariadením odporúčame dodržiavať základné zásady bezpečnosti pri práci, aby ste sa vyhli požiarom prípadne mechanickým úrazom. Pred použitím zariadenia sa, prosím, oboznámte s obsahom tohto Návodu na obsluhu Návod, prosím, uschovajte pre prípad použitia v budúcnosti. Prísne dodržiavanie pokynov a odporúčaní obsiahnutých v tomto Návode na obsluhu umožní predĺžiť životnosť Vašej pneumatickej zošívačky
Počas práce bezpodmienečne dodržujte pokyny a odporúčania uvedené v príručke bezpečnosti práce. Príručka bezpečnosti práce je pripojená k zariadeniu ako osobitná brožúra. Uchovajte ju pre prípadnú potrebu v budúcnosti. Ak zariadenie odovzdáte inej osobe, odovzdajte jej aj užívateľskú príručku, príručku bezpečnosti práce ako aj vyhlásenie o zhode. Spoločnosť DEDRA EXIM nezodpovedá za havárie a úrazy, ktoré vznikli následkom nedodržiavania pokynov bezpečnosti práce.Dôkladne sa oboznámte s bezpečnostnou a s užívateľskou príručkou. Nedodržiavanie výstrah, varovaní a pokynov môže viesť k úrazu, k zásahu el. prúdom, k požiaru a/alebo iným vážnym úrazom. Všetky príručky a vyhlásenie o zhode zachovajte, pre prípadnú potrebu v budúcnosti

2. Popis zariadenia

1. Zberač, 2. Páka, 3. Regulačné skrutky, 4. Skrutka s tŕňom, 5. Zapínač, 6. Ventil vody

3. Určenie zariadenia

Vŕtacie zariadenie je navrhnuté a vyrobené na vŕtanie otvorov do všetkých stavebných keramických materiálov. Stroj umožňuje vykonávať vŕtanie diamantovými korunkovými vrtákmi s rozpätím priemerov 32 – 90 mm - DED7621; 80 – 205 mm - DED7622. Vŕtacie zariadenie je vhodné na prácu s vodou používanou na chladenie a na odvádzanie vznikajúcej sutiny. Prácu nasucho neodporúčame. Vŕtacie zariadenie má stojan (statív), čo užívateľovi umožňuje používať zariadenie ako stĺpové vŕtacie zariadenie.
Zariadenie je určené na používanie pri rekonštrukčno-stavebných prácach, v dielňach a v servisoch, pri amatérskych prácach, pričom musia byť dodržiavané podmienky používania a prípustné prevádzkové podmienky, ktoré sú uvedené v užívateľskej príručke.

4. Obmedzenia používania

Zariadenie sa môže používať iba v súlade s nižšie umiestnenými „Prípustnými pracovnými podmienkami" uvedenými nižšie”.
Stroj sa môže používať iba a výhradne s diamantovými korunkovými vrtákmi, čo je opísané ďalšej časti užívateľskej príručky. Podrobné informácie sú uvedené v kapitole „Odporúčané korunkové vrtáky“. Zariadenie je potrebné pripojiť k systému napájania vodou (napr. k vodovodu). Nepracujte nasucho alebo s nedostatočným množstvom vody.
Neoprávnené a samostatné zmeny v mechanickej a elektrickej konštrukcii, všetky úpravy, činnosti údržby, ktoré nie sú opísané v návode na obsluhu, budú považované za nezákonné a spôsobia okamžitú stratu záručných práv a vyhlásenie o zhode už nebude platné.

Použitie v rozpore s účelom, alebo v nezhodne s návodom na použitie, bude mať za následok okamžitú stratu záručných práv.

PRÍPUSTNÉ PREVÁDZKOVÉ PODMIENKY
S2 10 min.
Zariadenie sa môže používať v zatvorených miestnostiach iba s náležite fungujúcim vetraním. Zariadenie nie je určené na používanie vonku.
Chráňte pred atmosférickými zrážkami a vlhkosťou.

5. Technické údaje

Model vrtnej súpravy	DED7622	DED7621
Elektrický motor	Jednofázový komutátor	
Prevádzkové napätie	230 V~ 50 Hz	
Menovitý výkon motora	3000W	1500 W
Počet prevodových stupňov	1	3
Otáčky	700 otáčok za minútu	880/1980/3960 ot/min
Svetlá výška vŕtacej súpravy na stojane	450 mm	
Zdvih súpravy na stojane	450 mm	
Priemer upínacieho závitu	1 1/4 palca	1 1/4 palca
Hmotnosť so statívom	23,8 kg	20 kg
Rozsah priemerov vŕtacích otvorov	80 - 205mm	32 - 90 mm
Emisie hluku (podľa ISO 7960, príloha A 2/95):		
Hladina akustického tlaku LPA	94 dB (A)	88,6 dB (A)
Hladina akustického výkonu LWA	107 dB (A)	101,6 dB (A)
Neistota merania Kpa, Kwa	3 dB(A)	
Stupeň ochrany	IP20	
Úroveň vibrácií ťahovej páky	2,03 m/s2	
Neistota merania	1,5 m/s2	
Trieda nástroja	I	

Informácie o vibráciách a hlučnosti
Celková hodnota vibrácií a_h a neistota merania sú stanovené v súlade s normou EN 61029-1 a sú uvedené v tabuľke.
Emisia hluku bola stanovená v súlade s EN 60745-1, hodnoty sú uvedené v tabuľke vyššie.

POZOR **Hluk môže spôsobiť poškodenie sluchu, a preto počas práce vždy používajte ochranné prostriedky na uši!**

Deklarovaná celková hodnota vibrácií bola meraná v súlade so štandardnou skúšobnou metódou a môže byť použitá na porovnanie jedného zariadenia z druhým. Uvedená úroveň vibrácií môže byť tiež použitá na predbežné posúdenie vystavenia na vibrácie.
Úroveň vibrácií sa počas skutočného používania zariadenia môže líšiť od deklarovaných hodnôt, v závislosti na spôsobe používania pracovných nástrojov, najmä od typu spracovaného výrobku a od potreby určenia opatrení zameraných na ochranu operátora. Pre presné posúdenie vystavenia v reálnych podmienkach používania, je potrebné pamätať o všetkých častiach prevádzkového cyklu, vrátane času, keď je zariadenie celkom vypnutý, alebo ak je zapnuté, ale nie je používané.

6. Príprava na prácu

POZOR **Všetky činnosti musia byť vykonávané len vtedy, keď je zástrčka vytiahnutá zo zásuvky.**

Po vybratí z balenia vykonajte nasledujúce činnosti:
1. Stoj vŕtacieho zariadenia (obr. C - 22 - DED7621; obr. B - 76 - DED7622) a podstavec (obr. C - 40 - DED7621; obr. B - 88 - DED7622) sú počas prepravy zmontované opačne. Po vybratí z balenia odskrutkujte 2 skrutky, ktorými je upevnených stojan (obr. C - 36 - DED7621; obr. B - 77 - DED7622) k podstavcu, stojan s namontovaným držiakom vŕtacieho zariadenia otočte o 180 stupňov, a opätovne priskrutkujte k podstavcu tak, aby ozubnica smerovala vonku. Upevnite solídne a pevne.
2. Namontujte páku pozdĺžneho posuvu (obr. C - 37+18 - DED7621; obr. B - 69+59 - DED7622), rameno vsuňte do otvoru, ktorý je na to určený, a po vsunutí zablokujte plastovou maticou. POZOR: hrdlo, do ktorého sa vsúva rameno páky môže byť upevnené na oboch stranách (vpravo i vľavo) stĺpu vŕtacieho zariadenia, podľa potreby. Odskrutkujte inbusovú skrutku, ktorá upevňuje hrdlu, zložte hrdlo a upevnite ho na opačnej strane stĺpa.
3. Stroj postavte v zatvorenej miestnosti, na vhodne pripravenom mieste s náležitým osvetlením. Aby vŕtacie zariadenie so stĺpom bolo stabilné, stĺp musíte zakotviť k podkladu určenom na vŕtanie (pozdĺžny otvor v strede podstavca stĺpu vŕtacieho zariadenia). Kotva nie je súčasťou vybavenia stroja. Keď podstavec upevníte kotvou, dotiahnite všetky 4 skrutky (obr. C - 38 - DED7621; obr. B - 90 - DED7622), ktoré sú v podstavci stĺpu vŕtacieho zariadenia, a súčasne nastavte vo vodorovnej polohe (stĺp musí smerovať kolmo).
4. Skontrolujte, či pohyblivé prvky nie sú poškodené. Otáčaním vretena sa uistite, či hnacia jednotka nie je zablokovaná (vreteno sa otáča s odporom).
5. Uvoľnite koliesko blokády zvislého posuvu vŕtacieho zariadenia, nastavte vhodnú výšku a opätovne zablokujte. Do držiaka (skľučovadla) vŕtacieho zariadenia vložte (namontujte) diamantový korunkový vrták a dotiahnite plochými kľúčmi – držiak 32, a vrták 41 mm alebo 46 mm, podľa veľkosti daného korunkového vrtáka.

7. Pripojenie k sieti

Pred pripojením zariadenia k zdroju napájania sa uistite, že napájacie napätie zodpovedá hodnote uvedenej na typovom štítku.
Inštalácia elektrického napájania by mala byť vykonaná v súlade so základnými požiadavkami na elektrické inštalácie a mala by spĺňať požiadavky bezpečného používania. Parametre minimálneho prierezu napájacieho kábla a menovitej hodnoty poistky v závislosti od výkonu zariadenia sú uvedené v nasledujúcej tabuľke:

Výkon zariadenia [W]	Minimálny prierez vodiča [mm2]	Minimálna hodnota ističa typu C [A]
1400÷2300	1,5	16
≥2300	2,5	16

Inštaláciu by mal vykonať kvalifikovaný elektrikár. Pri použití predlžovacích káblov skontrolujte, či nie je prierez vodiča menší ako je požadované (pozri tabuľku). Elektrický kábel umiestnite tak, aby počas prevádzky nebol vystavený prípadnému poškodeniu. Nepoužívajte poškodené predlžovacie káble. Pravidelne kontrolujte technický stav napájacieho kábla. Neťahajte za sieťový kábel.

8. Zapnutie zariadenia

POZOR **Skôr, než zapnete zariadenie, tak určite musíte vykonať činnosti popísané v kapitole „Príprava na prácu".**

Týka sa DED7621:
Zapínač vŕtacieho zariadenia je umiestnený v rukoväti stroja. Zapínač umožňuje zablokovať hlavné tlačidlo zapínača vŕtacieho zariadenia v polohe „spustené". Hlavné tlačidlo stlačte úplne dokonca, a následne stlačte tlačidlo blokády, čím sa hlavné tlačidlo zablokuje a bude stlačené. Keď chcete tlačidlo odblokovať, napr. keď chcete stroj vypnúť, opätovne úplne dokonca stlačte hlavné tlačidlo zapínača. Blokáda sa uvoľní. Vŕtacie zariadenie má tri rýchlosti, vďaka čomu môžete nastaviť potrebnú uhlovú rýchlosť: 880 ot/min. – prvá rýchlosť, 1980 ot/min. – druhá rýchlosť, a 3960 ot/min. – tretia rýchlosť. Koliesko zmeny rýchlostí sa nachádza na bočnej strane korpusu vŕtacieho zariadenia. Rýchlosť meňte až vtedy, keď sa motor stroja úplne zastaví.

Týka sa DED 7622:
Zapínač vŕtacieho zariadenia sa nachádza v hornej časti korpusu stroja. Zelené tlačidlo označené symbolom I je určené na spúšťanie vŕtacieho zariadenia, červené tlačidlo označené symbolom 0 na zastavenie. Vypínač v prípade prerušenia el. napätia a po obnovení el. napätia v sieti, zastaví stroj a nespustí sa automaticky, až kým operátor nestlačí zelené tlačidlo označené symbolom I. Keď dôjde k strate el. napätia, operátor stroja musí bezpodmienečne vždy stlačiť červené tlačidlo označené symbolom 0 (vypnuté) a vytiahnuť zástrčku z el. zásuvky. Keď určíte príčinu straty el. napätia a po odstránení problému, môžete opätovne zastrčiť zástrčku do el. zásuvky a pokračovať v práci.

POZOR **Stroj, ktorý je pripojený k el. napätiu, nikdy nenechávajte bez dozoru. Keď prácu prerušíte, alebo po skončení práce, stroj bezpodmienečne vždy odpojte od el. napätia vytiahnutím zástrčky z el. zásuvky**

9. Používanie zariadenia

Pripojenie k vodovodnej sieti
Hadicu (na vodu) pripojte k vodovodu. Prípojka vody, ktorým je tento stroj vybavený, má upevnenie typu rýchlospojka, ku ktorej môžete pripojiť štandardné záhradné hadice. Na hadici je ventil, ktorý sa dá zatvoriť a tak zastaviť prítok vody. Keď je koliesko ventilu rovnobežne s hadicou, ventil je „otvorený", keď je kolmo na hadicu, ventil je „zatvorený". Ventil sa dá nastaviť v prostredných polohách, čím môžete nastaviť silu prúdu vody, nezávisle od tlaku vody vo vodovodnom potrubí.

Nastavenie uhlovej rýchlosti - voľba uhlových rýchlostí (DED7621)
Na bočnej strane korpusu vŕtacieho zariadenia sa nachádza koliesko zmeny uhlovej rýchlosti, ktoré je označené číslicami 1 až 3. Keď koliesko nastavíte na 1 (1. rýchlosť) vreteno vŕtacieho zariadenia môže dosiahnuť maximálnu uhlovú rýchlosť 880 ot/min., keď koliesko nastavíte na 2 (2. rýchlosť), môže dosiahnuť uhlovú rýchlosť 1980 ot/min., a v polohe 3 (3. rýchlosť) 3960 ot/min. Kolieskom zmeny rýchlosti nastavte požadovanú uhlovú rýchlosť vŕtacieho zariadenia. Výber rýchlosti, a tým pádom aj uhlovej rýchlosti vŕtacieho zariadenia, je veľmi dôležitý parameter pri vŕtaní korunkovými vrtákmi s rôznymi priemermi. Pri menších priemeroch (orientačne 32 mm, 42 mm, 52 mm) používajte 2. a 3. rýchlosť (uhlová rýchlosť vretena 1980 a 3960 ot/min.), a pri väčších priemeroch korunkových vrtákov (orientačne 62 mm, 68 mm, 72 mm, 82 mm) na 1. rýchlosti (880 ot/min). Rýchlosť sa môže meniť až keď sa motor zariadenia úplne zastaví.

Upevnenie diamantového korunkového vrtáka (DED7621 a DED7622)
Priemer korunkového vrtáka zvoľte podľa potreby, pričom dodržujte rozpätie priemerov daného modelu (DED 7621 - 32 mm - 90 mm; DED7622 - 80 - 205 mm), následne vrták namontujte v stroji a dotiahnite plochými kľúčmi – držiak 32 mm, korunka 41 mm alebo 46 mm, podľa veľkosti korunkového vrtáka. Silno dotiahnite.

Vŕtanie v zvislom smere
Označte miesto vŕtania otvoru. Vyberte diamantový korunkový vrták s požadovaným priemerom, dodržujte rozpätie priemerov daného modelu (DED 7621 - 32 mm - 90 mm; DED7622 - 80 - 205 mm), namontujte v stroji a dotiahnite príslušnými plochými kľúčmi. Vŕtacie zariadenie so stojanom zakotvite tak, ako je to opísané v bode „Príprava na prácu/používanie", takým spôsobom, aby korunkový vrták smeroval presne na miesto plánovaného vŕtania. Hadicu (na vodu) pripojte k vodovodu. Prípojka vody, ktorým je tento stroj vybavený, má upevnenie typu rýchlospojka, ku ktorej môžete pripojiť štandardné záhradné hadice. Na hadici je ventil, ktorý sa dá zatvoriť a tak zastaviť prítok vody. Keď je koliesko ventilu rovnobežne s hadicou, ventil je „otvorený", keď je kolmo na hadicu, ventil je „zatvorený". Ventil sa dá nastaviť v prostredných polohách, čím môžete nastaviť silu prúdu vody, nezávisle od tlaku vody vo vodovodnom potrubí. Takto pripravený a nastavený stroj je pripravený na vŕtanie. Otvorte prítok vody, nastavte páku ventilu vody pri stroji a zapnite stroj stlačením zapínača. Uvoľnite koliesko blokády zvislého posuvu vŕtacieho zariadenia a držiac páku posuvu jemne posúvajte korunkových vrták do materiálu.

POZOR **Korunkový vrták, predtým, než sa zavŕta do materiálu, špliecha vodu, aj mimo oblasti vŕtania. Dávajte na túto skutočnosť pozor, aby ste sa vyhli pošmyknutiu, a pri práci používajte topánky s protišmykovou podrážkou.**

Keď sa vrták zavŕta do materiálu, voda špliecha výrazne menej, ale samozrejme, stále je dodávaná cez stred korunkového vrtáka. Ak je to potrebné, znížte (obmedzte) prísun vody, presúvajúc páku ventilu vody. Avšak nikdy nepracuje s nedostatočným množstvom vody. Pri presúvaní vrtáka do materiálu nikdy nevykonávajte príliš veľké posuvy. Stláčajte jemne, a pri veľkých priemeroch

koruniek, posuv obmedzte na minimum. Keď skončíte vŕtať, stroj vypnite pustením zapínača, zatvorte prísun vody otočením kolieska ventilu vody, a až potom zdvihnite korunku a zablokujte koliesko zvislého posuvu. Odmontujte kotvu a stroj presuňte na ďalšie miesto vŕtania.

Vŕtanie v pozdĺžnom smere

Zaznačte miesto vŕtania v stene a pripravte stroj podobne, ako pri vŕtaní v zvislom smere. Vŕtacieho zariadenia so stojanom nastavte v pozdĺžnej polohe. Pomocou štyroch skrutiek v podstavci stojana vŕtacieho zariadenia, nastavte požadovanú polohu tak, aby korunkový vrták smeroval kolmo na podklad. Sám proces vŕtania vykonávajte podobne, ako pri vŕtaní v zvislom smere. Príliš silno netlačte, avšak zohľadnite skutočnosť, že pri vŕtaní v pozdĺžnom smere vyvíjaný tlak musí byť väčší, ako pri vŕtaní v zvislom smere.

10. Priebežná údržba

⚠ POZOR Všetky údržbové činnosti musia byť vykonávané len vtedy, keď je zástrčka vytiahnutá zo zásuvky.

Vždy pred spustením vŕtacieho zariadenia skontrolujte stav pracovného nástroja. V prípade, ak objavíte hocijaké vyštrbenie, prasknutie či zlomenie segmentu diamantového korunkového vrtáka, nepoužívajte ho. Namontujte nový, nepoškodený vrták. Spôsob upevnenia vrtáku je opísané v 6. kapitole. kapitole. Upevnenie, výmena korunkových vrtákov.

Stroj udržiavanie v čistote, predchádzajte príliš silnému zašpineniu. Stroj vždy po skončení práce čistite vlhkou handričkou a poutierajte dosucha. Nepoužívajte chemické látky. Pravidelne čistite prieduchy motora. Túto činnosť najlepšie vykonajte prúdom stlačeného vzduchu.

Kontrolujte stav uhlíkových kief. Ak sa počas kontroly preukáže, že sú kratšie ako 5 mm, vymeňte na nové. Keď chcete vymeniť uhlíkové kefy, vyberte záslepky uhlíkových zberačov (obr. A - 1), a následne vyberte opotrebované kefy. Vložte novú kefu a vložte späť záslepky. S druhým zberačom postupujte analogicky. Pravidelne, podľa potreby, na ozubnicu stojana vŕtacieho zariadenia neste malé množstvo maziva, napr. ŁT4. Statív čistite vlhkou handričkou a vždy poutierajte dosucha. Pohyblivé prvky sprejujte prípravkom WD40. Nezabúdajte, že zvyšky po vŕtaní keramických materiálov, spôsobujú koróziu. Stroj po skončení práce vždy vyčistite, nikdy nenechávajte po skončení práce stroj špinavý. Môže to viesť ku korózii jednotlivých dielov vŕtacieho zariadenia.

Upevnenie, výmena korunkových vrtákov

Vŕtacie zariadenia DED7621 a DED7622 sú navrhnuté a vyrobené tak, že sú vhodné iba na korunkové vrtáky so závitom 1 a 1/4 palca. Korunkový vrták upevnite tak, že vrták zaskrutkujete do vretena vŕtacieho zariadenia (závit je pravostranný). Keď korunkový vrták naskrutkujete, plochými kľúčmi ho dotiahnite k vretenu vŕtacieho zariadenia. Plochým kľúč 41 mm alebo 46 mm (podľa veľkosti daného korunkového vrtáka) sa doťahuje vrták, a plochým kľúč 32 mm sa blokuje vreteno. Poriadne dotiahnite. Na zloženie či výmenu korunkového vrtáka použite také isté kľúče.

11. Náhradné diely a príslušenstvo

Ak si chcete kúpiť náhradné diely a príslušenstvo, tak sa prosím obráťte na servis Dedra Exim. Kontaktné údaje nájdete na 1. strane tohto návodu.

Pri objednávaní náhradných dielov uveďte prosím sériové číslo nachádzajúce sa na typovom štítku spolu s číslom dielu z montážneho výkresu.

Počas trvania záruky sa oprava vykonáva na základe podmienok uvedených v záručnom liste. Reklamovaný produkt odovzdajte na opravu v mieste nákupu (predávajúci je povinný prijať reklamovaný produkt), odošlite do najbližšieho servisného strediska k miestu bydliska (zoznam servisov nájdete na stránkach www.dedra.pl), alebo odošlite do centrálneho servisu Dedra Exim. Prosím, aby ste priložili vyplnený záručný list. Po skončení záručnej doby opravy vykonáva centrálny servis. Poškodený produkt musí byť odoslaný do servisu (náklady na dodanie hradí používateľ).

12. Samostatné odstraňovanie porúch

⚠ POZOR Pred začatím samostatného odstránenia porúch, odpojte zariadenie od zdroja napájania.

PROBLÉM	PRÍČINA	RIEŠENIE
Vŕtacie zariadenie nefunguje	Napájací kábel je zle pripojený, alebo je poškodený V el. zásuvke nie je el. napätie Opotrebované uhlíkové kefy motora Poškodený zapínač	Zástrčku zastrčte hlbšie do zásuvky, skontrolujte napájací kábel Skontrolujte napätie v el. zásuvke, skontrolujte, či sa neaktivoval istič Vymeňte uhlíkové kefy na nové Elektronáradie odovzdajte do autorizovaného servisu na opravu
Vŕtacie zariadenia sa ťažko rozbieha/pohybuje	Zadreté ložiská motora	Elektronáradie odovzdajte do autorizovaného servisu na opravu
Motor sa prehrieva	Upchané vetracie otvory Prekročené prípustné prevádzkové parametre Príliš silné pritláčanie náradia	Očistite otvory Elektronáradie vypnite a odložte, kým úplne nevychladne Nepritláčajte náradie tak silno.

13. Kompletizácia zariadenia

DED7621: 1. Stojan (statív) s podstavcom a držiakom vŕtacieho zariadenia 2. Rameno páky posuvu 3. Matica ramená páky 4. Matica s tŕňom 5. Inbusový kľúč 4, 5, 6 mm 6. Plochý kľúč x2 7. Komplet uhlíkových kief.

DED7622: 1. Stojan (statív) s podstavcom a držiakom vŕtacieho zariadenia 2. Rameno páky posuvu 3. Matica ramena páky4. Matica s tŕňom 5. Inbusový kľúč x2 6. Plochý kľúč x2 7. Komplet uhlíkových kief.

14. Informácie pre užívateľov k likvidácii elektrických alebo elektronických zariadení (tykające są domácností)



Symbol uvedený na výrobkoch alebo v sprievodnej dokumentácii označuje, že chybné elektrické alebo elektronické zariadenia sa nesmú likvidovať spolu s domovým odpadom. Ak potrebujete zlikvidovať, opätovne použiť alebo zhodnotiť komponenty, správne je odovzdať ich na špecializovanom zbernom mieste, kde ich prijmú bezplatne. Informácie o umiestnení zberných miest pre použité zariadenia poskytujú miestne orgány, napr. na svojich webových stránkach.

Správnou likvidáciou zariadenia je možné šetriť cenné zdroje a zabrániť negatívnym vplyvom na zdravie a životné prostredie v dôsledku možnej prítomnosti nebezpečných látok, zmesí a komponentov v zariadení.

Za nesprávnu likvidáciu odpadu hrozia sankcie podľa príslušných miestnych predpisov.

Používatelia v krajinách EÚ: Ak potrebujete zlikvidovať elektrické alebo elektronické zariadenie, obráťte sa na najbližšie predajné miesto alebo na svojho dodávateľa, ktorý vám poskytne ďalšie informácie.

Likvidácia v krajinách mimo Európskej únie: Tento symbol sa vzťahuje len na krajiny Európskej únie. Ak chcete tento výrobok zlikvidovať, obráťte sa na miestne úrady alebo predajcu, ktorý vám poskytne informácie o správnom spôsobe likvidácie.

Záručný list

na

……..

Katalógové č :……. Číslo šarže: .....

(ďalej len Výrobok)

Dátum nákupu výrobku: .....

Pečiatka predajcu

Dátum a podpis predajcu: .....

Vyhlásenie Užívateľa:

Potvrdzujem, že som bol oboznámený so záručnými podmienkami, ako aj s následkami nedodržiavania pokynov a odporúčaní, ktoré sú uvedené v užívateľskej príručke a v záručnom liste. Záručné podmienky sú mi známe, čo potvrdzujem vlastnoručným podpisom:

....

dátum a miesto podpis Užívateľa

I. Zodpovednosť za Výrobok

1. Ručiteľ - spoločnosť „DEDRA EXIM sp. z o.o.“ sídliaca v meste: Pruszków, na adrese: ul. 3 Maja 8, 05-800 Pruszków, Poľsko, zapísaná do obchodného registra pod číslom KRS 0000062517 vedenom oblastným súdom pre hlavné mesto Varšava vo Varšave, 14. ekonomické oddelenie Štátneho súdneho registra, IČ DPH: PL 5270204933, základné imanie: 100 980,00 PLN.

2. Podľa podmienok stanovených týmto záručným listom Ručiteľ udeľuje záruku na Výrobok, pochádzajúci z distribúcie Ručiteľa.

3. Zodpovednosť na základe záruky sa vzťahuje iba na chyby, ktoré vznikli následkom príčin nachádzajúcich sa vo Výrobku v momente jeho vydania Užívateľovi.

4. Na základe záruky Užívateľ získava právo na bezplatnú opravu výrobku, ak sa chyba objaví počas trvania záručnej lehoty. Spôsob opravy Výrobku (metóda vykonania opravy) závisí od rozhodnutia Ručiteľa. V prípade, ak Ručiteľ uzná, že Výrobok sa nedá opraviť, Ručiteľ si vyhradzuje právo vymeniť chybný prvok alebo celý Výrobok na výrobok bez chýb, právo na zníženie ceny Výrobku alebo právo na odstúpenie od dohody.

5. Voči Užívateľovi, ktorý nie je konzumentom v zmysle zákona z 23. apríla 1964 Občiansky zákonník, zodpovednosť Ručiteľa za škody vyplývajúce z tejto záruky a/alebo ktoré súvisia s jej uzatvorením a realizáciou, bez ohľadu na právny základ, je obmedzená maximálne do výšky hodnoty chybného Výrobku.

II. Záručná lehota

Prvky Výrobku na ktoré sa vzťahuje záruka	Trvanie záručnej ochrany
Elektrické vŕtacie zariadenie	36 mesiacov od dňa nákupu Výrobku, ktorý je uvedený v tomto záručnom liste
Kľúč, komplet uhlíkových kief.	Na tieto prvky sa záruka nevzťahuje.

III. Podmienky využitia záruky

1. Užívateľ je povinný predstaviť vyplnený Záručný list výrobku, ako aj náležitý doklad o nákupe Výrobku, napr. predstavením pokladničného bloku, faktúry ap. Aby reklamačný proces prebiehal efektívne odporúčame, aby Užívateľ spolu s reklamovaným výrobkom doručil všetky prvky vymenované v kapitole užívateľskej príručky výrobku „Diely a časti“.

2. Užívateľ je povinný dodržiavať pokyny a odporúčania uvedené v užívateľskej príručke a v záručnom liste.

3.Záruka platí iba na území Poľskej republiky a členských štátov EÚ.

4. Záruka sa nevzťahuje na chyby, ktoré vznikli (predovšetkým) následkom:

a. Nedodržania podmienok určených v užívateľskej príručke, predovšetkým podmienok správneho používania, prevádzky, údržby a čistenia

b. Použitia na čistenie alebo na údržbu nevhodných prípravkov, nezhodne s užívateľskou príručkou;

c. Nevhodného uchovávania a prepravy výrobku;

d. Vykonania neautorizovaných zmien a/alebo iných zásahov do výrobku, na ktoré výrobca nevyjadril súhlas;

e. Použitím vo výrobku/s výrobkom nevhodných prevádzkových materiálov, nezhodne s užívateľskou príručkou.
5. Užívateľ, ktorý nie je konzumentom v zmysle zákona z 23. apríla 1964 Občiansky zákonník, stráca záručné práva na výrobok, v ktorom:
- sériové čísla, označenia dátumov a výrobné štítky boli odstránené, zmenené alebo poškodené;
- boli poškodené plomby alebo sú na nich viditeľné stopy manipulácie.
6. Pozor! Činnosti súvisiace s každodennou obsluhou výrobku, vyplývajúce medzi iným z užívateľskej príručky, Užívateľ vykonáva vlastnými silami a na vlastné náklady.

IV. Reklamačná procedúra

1. V prípade, ak Užívateľ objaví, že Výrobok nefunguje správne, ešte pred zložením reklamácie je povinný uistiť sa, či boli náležite vykonané všetky stanovené činnosti, predovšetkým tie uvedené v užívateľskej príručke.
2. Reklamácia musí byť podaná bezodkladne, najlepšie v priebehu 7 dní od dňa, v ktorom sa prejavila (objavila) chyba Výrobku. Užívateľ, ktorý nie je konzumentom v zmysle zákona z 23. apríla 1964 Občiansky zákonník, stráca práva vyplývajúce z tejto záruky v prípade, ak reklamáciu nepodá v priebehu 7 dní od dňa, v ktorom sa prejavila (objavila) chyba Výrobku.
3. Reklamáciu môžete podať medzi inými na mieste, v ktorom ste výrobok kúpili, v záručnom servise alebo poštou na adresu: DEDRA EXIM sp. z o.o., ul. 3 Maja 8, 05-800 Pruszków, Poľsko.
4. Užívateľ môže podať reklamáciu prostredníctvom formulára, ktorý je dostupný na webovej stránke www.dedra.pl. („Formulár podania reklamácie na základe udelenej záruky").
5. Adresy záručných servisov v jednotlivých štátoch sú zverejnené na webovej stránke www.dedra.pl. V prípade, ak v danom štáte sa nenachádza záručný servis, odporúčame reklamovaný výrobok doručiť na adresu: DEDRA EXIM sp. z o.o. ul. 3 Maja 8, 05-800 Pruszków, Poľsko.
6. Vzhľadom na bezpečnosť Užívateľa, nefunkčný (chybný) výrobok sa v žiadnom prípade nesmie používať.
7. Pozor!!! Používanie nefunkčného (chybného) výrobku je nebezpečné pre zdravie a život Užívateľov.
8. Povinnosti vyplývajúce z udelenej záruke budú vyplnené v lehote 14 pracovných dní počítajúc od dňa doručenia reklamovaného Výrobku Užívateľom.
9. Pred zaslaním reklamácie odporúčame reklamovaný Výrobok náležite očistiť. Odporúčame reklamovaný Výrobok dôkladne zabezpečiť pre prípadným poškodeniami počas prepravy (reklamovaný Výrobok odporúčame doručiť v originálnom obale).
10. Záručná lehota sa predlžuje o čas, počas ktorého Užívateľ následkom chyby (nefunkčnosti) výrobku, na ktorú sa vzťahovala záruka, nemohol Výrobok používať. Záruka nevylučuje, neobmedzuje a ani nepozastavuje právo Užívateľa (kupujúceho) na základe príslušných predpisov o ručení za chyby predanej veci.
V súlade s článkom 13 ods. 1 a 2 nariadenia Európskeho parlamentu a Rady (EÚ) 2016/679 z 27. apríla 2016 o ochrane fyzických osôb pri spracúvaní osobných údajov a o voľnom pohybe takýchto údajov, ktorým sa zrušuje smernica 95/46/ES, vás informujeme
1. Správcom vašich osobných údajov, ktoré ste uviedli vo formulári, je spoločnosť „DEDRA-EXIM Sp. z o.o." so sídlom v meste Pruszków na adrese: ul. 3 Maja 8, 05-800 Pruszków, Poľsko (ďalej len: „Správca").
2. Vaše osobné údaje budú spracúvané výhradne s cieľom realizácie záručnej procedúry zariadenia, a to v súlade s článkom 6 ods. 1 písmeno b) všeobecného nariadenia o ochrane údajov (ďalej len: „GDPR"). Uvedenie osobných údajov je dobrovoľné, avšak nevyhnutné na realizáciu záručnej procedúry.
3. Vaše osobné údaje budú spracúvané počas posudzovania a realizácie záručnej procedúry, ako aj na archívne účely v prípade potreby obhajoby pred prípadnými nárokmi a požiadavkami voči Správcovi, avšak nie dlhšie až do momentu premlčania týchto nárokov a požiadaviek.
4. Vaše údaje môžu byť zverejnené výhradne len tým subjektom, ktoré spracúvajú tieto údaje v mene a pre Správcu, a to na základe písomnej dohody o zverení spracúvania osobných údajov, tzn. firmy, ktoré okrem iného poskytujú technický servis, hostingové služby alebo služby obsluhy webových stránok, IT obsluhy, ako aj kuriérskym firmám. Dodávatelia Správcu sú povinní zaručiť zabezpečenie údajov a splniť požiadavky platnej legislatívy ohľadne ochrany osobných údajov, a zverené osobnú údaje nesmú byť používané na iné účely než tie, ktoré stanovuje dohoda uzatvorená so Správcom.
5. Vaše údaje nebudú spracúvané automatickým spôsobom, vrátane rôznych foriem profilovania, ani nebudú odovzdané do tretieho štátu/medzinárodnej organizácii.
6. Máte právo na prístup k vašim osobným údajom, ako aj právo na ich opravenie, doplnenie, odstránenie, obmedzenie spracúvania, prenesenie údajov, podanie námietky, a to v ľubovoľnej chvíli.
7. Vo všetkých záležitostiach, ktoré súvisia so spracúvaním vašich osobných údajov Správcom, môžete sa na Správcu obrátiť písomne na e-mailovú adresu: daneosobowe@dedra.pl.
8. Máte právo podať sťažnosť príslušnému dozornému orgánu, ktorý zodpovedá za dohľad nad ochranou osobných údajov

LT Turinys

1. Nuotraukos ir piešiniai
2. Prietaiso aprašas
3. Prietaiso paskirtis
4. Naudojimo apribojimai
5. Techniniai duomenys
6. Paruošimas darbui
7. Jungimas į tinklą
8. Prietaiso įjungimas
9. Prietaiso naudojimas
10. Einamieji naudojimo veiksmai
11. Atsarginės dalys ir reikmenys
12. Savarankiškas defektų pašalinimas
13. Prietaiso elementai
14. Informacija naudotojams apie elektros ir elektronikos prietaisų pašalinimą
15. Garantijos lapas

Originalios instrukcijos vertima

Atitikties deklaracija buvo pridėta prie instrukcijos kaip atskiras dokumentas. Atveju, kai nebus atitikties deklaracijos reikia susisiekti su Dedra Exim Sp. z o.o.
Bendrosios saugumo sąlygos buvo pridėtos prie instrukcijos kaip atskira brošiūra.

ĮSPĖJIMAS Perskaityti visus įspėjimus pažymėtus simboliu ir visas instrukcijas.

Žemiau pateiktų įspėjimų ir saugos nurodymų nesilaikymas, gali būti elektros srovės smūgio, gaisro ar sunkių sužalojimų priežastimi.

Išsaugoti visus įspėjimus ir instrukcijas ateičiai.

Naudojantis prietaisu rekomenduojama visada laikytis pagrindinių darbo saugos taisyklių siekiant sumažinti gaisro, elektros smūgio ar mechaninio sužalojimo galimybę. Prieš pradedami naudotis įranga, susipažinkite su naudojimo instrukcijos turiniu. Išsaugokite naudojimo instrukciją, darbo saugos instrukciją ir Atitikties deklaraciją. Griežtai laikydamiesi nurodymų ir patarimų pateiktų naudojimo instrukcijoje galėsite ilgai naudotis prietaisu.
Darbo metu reikia besąlygiškai laikytis darbo saugos instrukcijos nurodymų. Darbo saugos instrukcija yra pridėta prie prietaiso kaip atskira brošiūra ir būtina ją išsaugoti. Perduodant prietaisą kitam asmeniui, būtina kartu perduoti eksploatavimo instrukciją, darbo saugos instrukciją ir atitikties deklaraciją. Įmonė „Dedra Exim" neatsako už nelaimingus atsitikimus, įvykusius dėl darbo saugos nurodymų nesilaikymo. Reikia įdėmiai perskaityti visas saugumo instrukcijas ir aptarnavimo instrukcijas. Nurodymų ir įspėjimų nesilaikymas gali atvesti prie trenkimu elektros srove, gaisro ir / arba rimtų kūno sužalojimų. Išsaugokite visas instrukcijas, saugumo instrukcijas ir atitikties deklaraciją naudojimui ateityje.

2. Prietaiso aprašas

1. Šepečio lizdas, 2. Svirtis, 3. Reguliavimo varžtai, 4. Varžtas su įdubimu, 5. Įjungiklis, 6. Vandens vožtuvas

3. Prietaiso paskirtis

Leidžiama naudoti įrenginį remonto ir statybos darbuose, remonto servisuose, mėgėjiškuose darbuose, jei yra laikomasi naudojimo sąlygų ir leistinų darbo sąlygų, nurodytų Naudojimo instrukcijoje.
Elektrinis gręžimo įrenginys yra suprojektuotas gręžti skyles keramikinėse statybinėse medžiagose. Įrenginys leidžia atlikti gręžimo operacijas naudojant deimantinius karūninius grąžtus, kurių skersmuo yra 32-90 mm modelyje DED7621; 80-205 mm modelyje DED7622. Gręžimo įrenginys yra pritaikytas darbui su vandeniu, kuris aušina ir pašalina atliekas. Darbas sausu būdu nėra rekomenduojamas. Gręžimo įrenginys turi stovą, kuris leidžia ją naudoti kaip gręžtuvą su stovu.

4. Naudojimo apribojimai

Prietaisas gali būti naudojamas vien tik pagal pateiktas "Priimtinas darbo sąlygas". Įrenginį reikia pajungti prie vandens tiekimo sistemų. Vengti darbo sausu būdu arba su mažu vandens kiekiu. Savavališki mechaninės ir elektrinės konstrukcijos pakeitimai, bet kokios modifikacijos, priežiūros darbai, kurie nėra nurodyti naudojimo instrukcijoje laikomi neteisėtais ir yra garantinių teisių netekimo priežastis, o Atitikties deklaracija nustoja galiojusi. Draudžiama naudoti įrankius ne pagal jų paskirtį. Naudojant įrenginį ne pagal paskirtį arba kitaip, negu yra nurodyta Naudojimo instrukcijoje, Garantinės teisės yra nedelsiant anuliuojamos

LEISTINOS DARBO SĄLYGOS
S2 10 min
Įrenginys gali būti naudojamas tik uždarose patalpose su gerai veikiančia ventiliacija. Jis nėra skirtas naudojimui atviroje erdvėje. Saugoti nuo kritulių ir drėgmės.

5. Techniniai duomenys

Gręžimo įrenginio modelis	DED7622	DED7621
Elektros variklis	Vienfazis komutatorius	
Darbinė įtampa	230 V~ 50 Hz	
Nominali variklio galia	3000W	1500 W
Pavarų skaičius	1	3
Greitis	700 aps/min	880/1980/3960 min-1
Gręžimo stendo prošvaisa	450 mm	
Stovo eiga	450 mm	
Prispaudimo sriegio skersmuo	1 1/4 colio	1 1/4 colio
Svoris su trikoju	23,8 kg	20 kg
Gręžimo angų skersmens diapazonas	80-205 mm	32 - 90 mm
Triukšmo skleidimas (pagal ISO 7960 A priedo 2/95 standartą):		
Garso slėgio lygis LPA	94 dB (A)	88,6 dB (A)
Garso galios lygis LWA	107 dB (A)	101,6 dB (A)
Matavimo neapibrėžtis Kpa, Kwa	3 dB(A)	
Apsaugos laipsnis	IP20	
Traukos svirties vibracijos lygis	2,03 m/s2	
Matavimo neapibrėžtis	1,5 m/s2	
Įrankių klasė	I	

Informacija apie virpesius ir triukšmą

Virpesių bendra vertė a_h o taip pat matavimo neapibrėžtis, nustatyta pagal normą EN 61029-1 i pateikta lentelėje.
Triukšmo sklidimas buvo nustatytas pagal EN 60745-1, vertės pateikiamos aukščiau lentelėje.

DĖMESIO Triukšmas gali privesti prie klausos pažeidimo, darbo metu visada reikia naudoti klausos apsaugos priemones!

Triukšmas gali privesti prie klausos pažeidimo, darbo metu visada reikia naudoti klausos apsaugos priemones!

Deklaruojama bendra vertė: virpesių buvo sumatuota pagal standartinę matavimo metodą ir gali būti panaudojama vieno su kitu įtaisu palyginimui. Pateiktas virpesių palyginimas gali būti panaudojimas pirminei virpesių grėsmės vertinimui.
Virpesių virpesių lygis realaus įtaiso naudojimo metu, gali skirtis nuo deklaruojamų verčių, priklausomai nuo darbinių įrankių panaudojimo būdo, ypatingai nuo naudojamo įrankio rūšies, o taip pat nuo priemonių, saugančių operatorių nustatymo būtinumo. Kad tiksliai nustatyti grėsmę realiose naudojimo sąlygose, reikia atsižvelgti į visas operacinio ciklo dalis, į kurias taip pat įeina laikotarpiai, kuomet įtaisas yra išjungtas arba įjungtas, bet nėra naudojamas darbui.

6. Paruošimas darbui

⚠ DEMESIO Aprašyti žemiau nurodyti veiksmus reikia atlikti išėmus iš lizdo kištuką.

Išėmus iš įpakavimo, reikia atlikti šiuos veiksmus:
1. Transportavimui gręžimo įrenginio stovas (pav. C - 22 - DED7621; pav. B - 76 - DED7622) ir pagrindas (pav. C - 40 - DED7621; pav. B - 88 - DED7622) yra sumontuoti atvirkščiai. Išėmus iš įpakavimo, reikia atsukti 2 varžtus, tvirtinančius stovą (pav. C - 36 - DED7621; pav. B - 77 - DED7622) prie pagrindo, pasukti stovą su pritvirtinta gręžimo įrenginio rankena 180 laipsnių kampu ir vėl susukti su pagrindu taip, kad dantytoji juosta būtų nukreipta į išorę. Pritvirtinti tvirtai ir patikimai.
2. Pritvirtinti išilginio judėjimo svirtį (pav. C - 37+18 - DED7621; pav. B - 69+59 - DED7622) įstumiant rankeną į jai skirtą vietą ir po to užblokuojant plastikine veržle. DĖMESIO: įvorė, į kurią yra įdedama svirties rankena, gali būti montuojama iš bet kurios gręžimo įrenginio stovo pusės. Atsukti šešiabriaunį varžtą, tvirtinantį įvorę, nuimti įvorę ir užmontuoti ją priešingoje stovo pusėje.
3. Įrenginys turi stovėti uždaroje patalpoje ant tinkamai paruošto paviršiaus gerai apšviestoje vietoje. Siekiant stabiliai sujungti gręžimo įrenginį su stovu, reikia pritvirtinti stovą prie gręžiamo pagrindo (centrinė pailga skylė gręžimo įrenginio stove). Ankerio nėra įrenginio komplekte. Pritvirtinus stovą su ankeriu, užsukti visus 4 varžtus (pav. C - 38 - DED7621; pav. B - 90 - DED7622), esančius gręžimo įrenginio stovo pagrinde, ir kartu nustatant jo vertikalumą (turi būti statmenai pagrindo atžvilgiu).
4. Patikrinti, ar judantys elementai nėra pažeisti. Pasukant suklį įsitikinti, kad sistema nėra užblokuota (suklys sukasi su pasipriešinimu).
5. Atpalaiduoti gręžimo įrenginio vertikalaus judėjimo blokavimo rankeną, nustatyti norimą aukštį ir vėl užblokuoti. Pritvirtinti deimantinį karūninį grąžtą gręžimo įrenginio griebtuve ir užsukti plokščiais raktais – griebtuvas 32, karūnėlė – 41 mm arba 46 mm priklausomai nuo matmenų.

7. Jungimas į tinklą

Prieš prietaiso prie elektros srovės prijungimo reikia įsitikinti, ar maitinimo įtampa atitinka vertėms pateiktoms prietaiso vardinėje lentelėje.
Maitinimo instaliacija turėtų būti atlikta pagal esminius reikalavimus, susijusius su elektros instaliacija ir pildyti saugaus naudojimo reikalavimus. Maitinimo laido minimalaus skersmens, o taip pat nominalios saugiklio vertės priklausomai nuo prietaiso galios yra pateikti žemiau nurodytoje lentelėje:

Prietaiso galia [W]	Minimalus laido skersmuo [mm2]	Minimali C tipo saugiklio vertė [A]
1400÷2300	1,5	16
≥2300	2,5	16

Visas elektros instaliacijos jungtis gali įrengti tik reikiamą kvalifikaciją turintis elektrikas. Atveju, kai naudosite prailgintuvus, reikia atkreipti dėmesį, kad gyslos skersmuo nebūtų mažesnis negu reikalaujama (žr. lentelė
). Elektros laidą reikia išdėstyti tokiu būdu, kad darbo metu negrėstų perpjovimas. Negalima naudoti pažeistų prailgintuvų. Periodiškai patikrinti maitinimo laido techninį stovį. Netraukti už maitinimo laido.

8. Prietaiso įjungimas

⚠ DEMESIO Prieš prietaiso įjungimą reikia būtinai atlikti veiksmus, aprašytus „Paruošimas darbui“ skyriuje

Modelis DED7621:
Gręžimo įrenginio įjungiklis yra rankenoje. Įjungiklio konstrukcija leidžia užblokuoti pagrindinio gręžimo įrenginio įjungiklio mygtuką pozicijoje „įjungtas“. Reikia iki galo paspausti pagrindinį mygtuką, o po to paspausti blokavimo mygtuką, kuris užblokuos įspaustą pagrindinį mygtuką. Norint išjungti blokavimą ir įrenginį, reikia vėl iki galo paspausti pagrindinį įjungiklio mygtuką. Blokavimas bus išjungtas. Gręžimo įrenginys turi tris greičius, leidžiančius pasiekti: 880 sūk./min. pirmame greityje, 1980 sūk./min. antrame greityje ir 3960 sūk./min. pirmame greityje. Greičių keitimo rankena yra ant gręžimo įrenginio korpuso šono. Greitį galima keisti tik kai įrenginio variklis visiškais sustos.

Modelis DED 7622:
Gręžimo įrenginio įjungiklis yra viršutinėje įrenginio korpuso dalyje. Žalias mygtukas „I“ įjungia gręžimo įrenginį, o raudonas mygtukas „0“ išjungia. Dingus ir vėl atsiradus elektrai, išjungiklis išjungs įrenginį, bet pakartotinai jo neįjungs, kol operatorius nepaspaus žalio mygtuko su žyme „I“. Dingus elektrai, įrenginio operatorius besąlygiškai privalo paspausti raudoną mygtuką su žyme „0“ (išjungta) ir išimti kištuką iš rozetės. Nustačius ir pašalinus elektros dingimo priežastį, galima vėl įdėti kištuką į rozetę ir tęsti darbą.

⚠ DEMESIO Nepalikti įjungto į elektros tinklą įrenginio be priežiūros. Nutraukus darbą arba jį baigus, besąlygiškai reikia išjungti įrenginį iš elektros tinklo išimant kištuką iš rozetės.

9. Prietaiso naudojimas

Pajungimas prie vandentiekio
Pajungti vandens žarną prie vandentiekio. Vanduo yra pajungiamas prie įrenginio naudojant greitą jungtį, leidžiančią pajungti sodo žarnas. Ant žarnos yra vožtuvas, leidžiantis užsukti vandenį. Vožtuvo rankenos padėtis lygiagrečiai žarnai reiškia „atidarytas“, skersai – „uždarytas“. Rankena galima pasukti kitaip ir taip reguliuoti tiekiamo vandens kiekį nepriklausomai nuo to, kiek vandens yra tiekiama iš vandentiekio.

Sukimosi greičio nustatymas - sukimosi greičio parinkimas (DED7621)
Ant gręžimo įrenginio korpuso šono yra sukimosi greičio keitimo rankena su skaičiais nuo 1 iki 3. Pasirinkus poz. 1 (I greitis) galima pasiekti 880 sūk./min. gręžimo įrenginio suklio greitį, pasirinkus poziciją 2 (II greitis) leidžia pasiekti 1980 sūk./min. greitį, o pozicijoje 3 (III greitis) - 3960 sūk./min. Greičių keitimo rankenos pagalba nustatyti norimą gręžimo įrenginio sukimosi greitį. Gręžiant skirtingo skersmens karūnėlėmis, labai svarbu yra parinkti atitinkamą greitį, t. y. gręžimo įrenginio sukimosi greitį. Jei skersmuo yra mažesnis (maždaug 32 mm, 42 mm, 52 mm), reikia gręžti su II ir III greičiu (suklio sukimosi greitis 1980 ir 3960 sūk./min.), jei skersmuo yra didesnis (maždaug 62 mm, 68 mm, 72 mm, 82 mm) – su I greičiu (880 sūk./min).
Greitį galima keisti tik tuomet, kai variklis visiškai sustos.

Deimantinio karūninio grąžto tvirtinimas (DED7621 ir DED7622)
Remiantis konkretaus gręžimo įrenginio modelio parametrais, parinkti atitinkamą deimantinio karūninio grąžto skersmenį (DED7621 - 32 mm - 90 mm; DED7622 - 80 - 205 mm) ir pritvirtinti jį įrenginyje užsukant plokščiais raktais – rankena 32 mm, karūnėlė 41 mm arba 46 mm priklausomai nuo karūninio grąžto. Gerai užsukti.

Vertikalus gręžimas
Pažymėti skylės gręžimo vietą. Remiantis konkretaus gręžimo įrenginio modelio parametrais, parinkti atitinkamą deimantinio karūninio grąžto skersmenį (DED 7621 - 32 mm - 90 mm; DED7622 - 80 - 205 mm) ir pritvirtinti jį įrenginyje užsukant plokščiais raktais. Pritvirtinti gręžimo įrenginį su stovu prie pagrindo, kaip yra aprašyta skirsnyje „Pasiruošimas darbui“, kad karūninis grąžtas tiksliai patektų į pažymėta gręžimo vietą. Papildomai, nors gręžiant vertikaliai tai nėra būtina, galima užblokuoti gręžimo įrenginį iš viršaus atremiant gręžimo įrenginio stovą į medinį elementą atremtą į patalpos lubas. Įpakavime su įrenginiu yra varžtas su įdubimu, kuris yra pritvirtinimas gręžimo įrenginio stove. Patalpos aukšti atitinkančio ilgio medinį elementą reikia atremti į lubas ir varžtą su įdubimu, įsuktu į stovą, ir sukant varžtą užblokuoti medinį elementą. Pajungti vandens žarną prie vandentiekio. Vanduo yra pajungiamas prie įrenginio naudojant greitą jungtį, leidžianti pajungti sodo žarnas. Ant žarnos yra vožtuvas, leidžiantis užsukti vandenį. Vožtuvo rankenos padėtis lygiagrečiai žarnai reiškia „atidarytas“, skersai – „uždarytas“. Rankena galima pasukti kitaip ir taip reguliuoti tiekiamo vandens kiekį nepriklausomai nuo to, kiek vandens yra tiekiama iš vandentiekio. Taip paruošus ir pastačius įrenginį, galima pradėti gręžti. Atsukti vandenį, nustatyti vandens vožtuvo svirtį įrenginyje ir įjungti įrenginį paspaudžiant įjungiklį. Atpalaiduoti vertikalaus gręžimo įrenginio judėjimo blokavimą ir laikant judėjimo rankeną švelniai priartinti karūninį grąžtą prie medžiagos ir pradėti gręžimą.

⚠ DEMESIO Prieš karūninis grąžtas įsigilins į medžiagą, jis aptaško vandeniu visą gręžimo zoną. Reikia į tai atkreipti dėmesį, tai leis išvengti paslydimo, darbo metu reikia avėti avalynę su neslidžiu padu.

Grąžtui įsigilinus į medžiagą, vanduo taško mažiau, bet žinoma ir toliau yra tiekiamas per karūninio grąžto vidų. Jei reikia, galima pakeisti (sumažinti) vandens srovę pasukant vandens vožtuvo rankeną. Bet negalima dirbti, jei vandens kiekis yra nepakankamas. Grąžtas turi būti įvedamas į medžiagą nenaudojant didelės jėgos. Spausti reikia švelniai arba, jei karūnėlės skersmuo yra didelis, sumažinti iki minimumo. Baigus gręžimą, išjungti įrenginį paleidžiant įjungiklį, užsukti vandenį pasukant vožtuvo rankeną ir tik tuomet pakelti karūnėlę ir užblokuoti vertikalaus judėjimo rankeną. Nuimti ankerį ir perkelti įrenginį į sekančią gręžimo vietą.

Horizontalus gręžimas
Pažymėti vietą ant sienos ir paruošti įrenginį analogiškai, kaip gręžiant vertikaliai. Patikslinti gręžimo įrenginio su stovu horizontalumą. Sukti keturis varžtus, esančius gręžimo įrenginio stovo pagrinde, kol karūninis grąžtas nebus statmenai pagrindui. Gręžimo procesą atlikti identiškai, kaip yra aprašyta vertikalaus gręžimo atveju. Nenaudoti didelės jėgos, bet reikia atkreipti dėmesį, kad dirbant horizontaliai jėga turi būti truputį didesnė, nei vertikalaus gręžimo metu

10. Einamieji naudojimo veiksmai

⚠ DEMESIO Visus naudojimo veiksmus reikia atlikti išėmus iš lizdo kištuką.

Kiekvieną kartą prieš įjungiant gręžimo įrenginį, reikia patikrinti darbinio įrankio būklę. Įrankio negalima naudoti, jei bus pastebėtas bet koks deimantinio karūninio grąžto pažeidimas, įskilimas ar pan. Reikia įtvirtinti naują grąžtą be defektų. Grąžto tvirtinimo būdas yra aprašytas 6 skirsnyje Palaikyti įrenginio švarą, neleisti kauptis didelėms nešvarumams. Po kiekvieno naudojimo įrenginį reikia nuvalyti drėgna šluoste ir nusausinti. Nenaudoti chemikalų. Periodiškai valyti variklio ventiliacines angas. Tai geriausia daryti suspaustu oru. Kontroliuoti anglinių šepetėlių būklę. Pastebėjus, jog jie yra trumpesni nei 5 mm, reikia juos pakeisti naujais. Norint pakeisti šepetėlius, reikia atsukti anglinių šepetėlių aklę (nuotr. A - 1) ir išimti susidėvėjusį šepetėlį. Įdėti naują šepetėlį ir užsukti aklę. Analogiškai pakeisti antrą šepetėlių porą. Periodiškai, priklausomai nuo poreikių, reikia užtepti šiek tiek tepalo (pvz. ŁT4) ant gręžimo įrenginio stovo dantytosios juostos. Stovą nuvalyti drėgna šluoste ir nusausinti. Judančius elementus apipurkšti preparatu WD40. Reikia žinoti, kad keramikinių medžiagų atliekos sukelia koroziją. Baigus darbą, negalima palikti nenuvalyto įrenginio. Dėl to gali prasidėti atskirų gręžimo įrenginio elementų korozija.

Deimantinių karūninių grąžtų tvirtinimas ir keitimas
Gręžimo įrenginiai DED7621 ir DED7622 yra taip suprojektuoti, kad juose galima naudoti tik karūninius grąžtus su 1 ir 1/4 colio sriegiu. Tvirtinant karūninį grąžtą, reikia užsukti grąžtą ant gręžimo įrenginio suklio (dešinysis sriegis). Užsukus, reikia plokščiais raktais papildomai užsukti karūninį grąžtą ant gręžimo įrenginio suklio. 41 mm arba 46 mm plokščias raktas (priklausomai nuo karūnėlės) skirtas užsukti karūnėlę, o 32 mm plokščias raktas užblokuoja suklį. Stipriai užsukti. Nuimant ar keičiant karūninį grąžtą, reikia naudoti tuos pačius raktus.

11. Pakeičiamos dalys ir priedai

Kad pirkti atsargines dalis ir aksesuarus reikia susisiekti su Dedra Exim servisu. Kontaktiniai duomenys duomenys yra 1 instrukcijos puslapyje.
Atsarginių dalių užsakymo metu prašome pateikti serijos numerį, patalpintą vardinėje lentelėje, o taip pat dalies išmontavimo piešinio numerį.

Garantinio laikotarpio galiojimo metu taisymai yra atliekami pagal taisykles pateikiamas garantijos lape. Reklamuojamą produktą prašome pateikti taisymui pirkimo vietoje (pardavėjas įsipareigoja priimti reklamuojamą produktą), nusiųsti į servisą esantį arčiausią gyvenamosios vietos (servisų skaičius www.dedra.pl) arba siųsti į Dedra Exim centrinį servisą. Maloniai prašome pridėti garantinę kortelę. Pasibaigus garantijos laikotarpiui taisymus atlieka centrinis servisas. Pažeistą produktą reikia siųsti į servisą (siuntimo išlaidas padengia vartotojas).

12. Savarankiškas defektų pašalinimas

DEMESIO **Prieš pradedant savarankišką defektų pašalinimą, reikia išjungti prietaisą iš elektros maitinimo.**

PROBLEMA	PRIEŽASTIS	SPRENDIMAS
Gręžimo įrenginys neveikia	Maitinimo laidas yra netinkamai pajungtas arba pažeistas Rozetėje nėra įtampos Susidėvėjo variklio šepečiai Sugedo įjungiklis	Giliau įstumti kištuką į rozetę, patikrinti maitinimo laidą Patikrinti įtampą rozetėje, patikrinti ar nesuveikė saugiklis Pakeisti šepečius naujais Atiduoti elektros įrankį į servisą
Gręžimo įrenginys sunkiai veikia	Susidėvėjo variklio guoliai	Atiduoti elektros įrankį į servisą
Variklis perkaista	Užsikimšo ventiliacinės angos Viršijami leistini darbo parametrai Įrankis spaudžiamas pernelyg stipriai	Išvalyti angas Išjungti elektros įrankį, nutraukti darbą, kol įrenginys visiškai neatvės Sumažinti spaudymą

13. Prietaiso elementai

DED7621: 1. Stovas su pagrindu ir gręžimo įrenginio laikikliu 2. Judėjimo svirties rankena 3. Svirties rankenos veržlė 4. Varžtas su įdubimu 5. Šešiabriaunis raktas 4, 5, 6 mm 6. Plokščias raktas x2 7. Anglinių šepetėlių komplektas.
DED7622: 1. Gręžimo įrenginys su stovu su pagrindu ir gręžimo įrenginio laikikliu 2. Judėjimo svirties rankena 3. Svirties rankenos veržlė 4. Veržlė su įdubimu 5. Šešiabriaunis raktas x2 6. Plokščias raktas x2 7. Anglinių šepetėlių komplektas.

14. Informacija naudotojams apie sunaudotos įrangos utilizavimą (taikoma naudojant buityje)



Ant gaminių arba pridedamuose dokumentuose nurodytas simbolis rodo, kad sugedusios elektros ar elektroninės įrangos negalima išmesti kartu su buitinėmis atliekomis. Jei norite atsikratyti, pakartotinai panaudoti ar utilizuoti komponentus, teisinga juos nuvežti į specializuotą surinkimo punktą, kur jie bus priimti nemokamai. Informaciją apie naudotos įrangos surinkimo vietas teikia vietos valdžios institucijos, pvz., savo interneto svetainėse. Teisingas produkto utilizavimas padeda išsaugoti gamtos išteklius ir išvengti neigiamų padarinių žmonių sveikatai ir aplinkai, galinčių atsirasti dėl produkte esančių potencialiai pavojingų medžiagų, mišinių ir sudedamųjų dalių.
Už netinkamą atliekų šalinimą gresia baudos pagal atitinkamus vietos teisės aktus. ES šalių naudotojai: Jei norite išmesti elektros ar elektroninę įrangą, kreipkitės į artimiausią prekybos vietą arba tiekėją, kuris jums suteiks daugiau informacijos. šalinimas ne Europos Sąjungos šalyse: Šis simbolis taikomas tik Europos Sąjungos šalims. Jei norite išmesti šį gaminį, kreipkitės į vietos valdžios institucijas arba pardavėją dėl tinkamo šalinimo būdo.

Garantinis lapas

na

.....

Katalogo Nr: ……. Partijos numeris: .....

(toliau – Produktas)

Produkto pirkimo data: .....

Pardavėjo antspaudas

Pardavėjo parašas ir data: .....

Vartotojo pareiškimas:

Patvirtinu, kad buvau informuotas apie garantijos sąlygas ir taisyklių, išvardytų Naudojimo instrukcijoje ir Garantiniame lape, nepaisymo pasekmes. Šios garantijos sąlygos yra man žinomos, ką patvirtinu savo parašu:

....

data ir vieta vartotojo parašas

I. Atsakomybė už Produktą:

1. Garantijos suteikėjas – „DEDRA EXIM“ Sp. z o.o. su būstine adresu: ul. 3 Maja 8, 05-800 Pruškuvas, KRS 0000062517, Varšuvos apylinkės teismas, Valstybinio teismo registro XIV ūkinis skyrius, Mokesčiu mokėtojo kodas 527-020-49-33, Įstatinis kapitalas: 100 980,00 PLN.
2. Šiame garantiniame lape nurodytomis sąlygomis Garantijos suteikėjas suteikia garantiją Produktui iš Garantijos suteikėjo asortimento.
3. Garantijos pagrindu atsakomybė yra priimama tik už defektus, esančius Produkte jo išdavimo Vartotojui metu.
4. Garantijos pagrindu Vartotojas gauna teisę nemokamai suremontuoti Produktą, jei defektas buvo aptiktas garantijos galiojimo metu. Apie Produkto remonto būdą (remonto atlikimo metodą) sprendžia Garantijos suteikėjas. Jei Garantijos suteikėjas nuspręstų, kad remontas yra neįmanomas, Garantijos suteikėjas pasilieka sau teisę pakeisti elementą su defektu arba visą Produktą kitu, veikiančiu teisingai, sumažinti Produkto kainą arba anuliuotu sutartį.
5. Vartotojo, kuris pagal 1964 m. balandžio 23 d. Civilinį kodeksą nėra laikomas vartotoju, atveju Garantijos suteikėjo atsakomybė dėl kompensacijos, susijusi su šia garantija ir (arba) jos sudarymu ir vykdymu, nepriklausomai nuo formos, yra apribota iki maksimaliai Produkto su defektu vertės.

II. Garantijos laikotarpis

Produkto elementai, kuriems veikia garantija	Garantinės apsaugos trukmė
Elektrinis gręžimo įrenginys	36 mėnesiai, skaičiuojant nuo Produkto pirkimo datos, nurodytos šiame Garantiniame lape
Plokščias raktas, anglinių šepetėlių komplektas	Elementai, kuriems garantija negalioja

III. Naudojimosi garantija sąlygos

1. Vartotojas privalo patiekti užpildytą Produkto Garantinį lapą ir Produkto pirkimą patvirtinantį dokumentą (pvz. kasos čekis, sąskaita-faktūra ir pan.). Tam, kad pretenzijos nagrinėjimo procesas vyktų sklandžiai, rekomenduojama, kad Vartotojas kartu su Produktu perduotų visus elementus, nurodytus „Komplektacijos sąraše“, esančiame Naudojimo instrukcijoje.
2. Vartotojas privalo laikytis Naudojimo instrukcijoje ir Garantiniame lape nurodytų rekomendacijų..
3. Garantija galioja tik Lenkijos Respublikos ir ES teritorijoje.
4. Garantija neapima Produkto defektų, atsiradusių dėl to, kad:
a. Vartotojas nesilaikė sąlygų, nurodytų Naudojimo instrukcijoje, ypač susijusių su teisingu naudojimu, priežiūra ir valymu;
b. Vartotojas naudojo priežiūros ar valymo priemones, neatitinkančias sąlygas nurodytas Naudojimo instrukcijoje;
c. Vartotojas netinkamai sandėliavo ir transportavo Produktą;
d. Vartotojas savarankiškai keitė ir (arba) modifikavo Produktą, negavęs Garantijos suteikėjo sutikimo;
e. Vartotojas naudojo Produkte eksploatacines medžiagas, neatitinkančias Naudojimo instrukcijos sąlygų
5. Vartotojas, kuris pagal 1964 m. balandžio 23 d. Civilinį kodeksą nėra laikomas vartotoju, praranda garantiją Produktui, jei:
- Vartotojas pašalino, pakeitė arba sugadino serijos numerius, datas ir informacines lenteles;
- Vartotojas pažeidė plombas arba ant jų matosi Vartotojo veiksmų pėdsakai.
6. Dėmesio! Veiksmus, susijusius su kasdieniu Produkto aptarnavimu, nurodytu pvz. Naudojimo instrukcijoje, Vartotojas atlieka pats ir savo sąskaita.

IV. Pretenzijos pateikimo procedūra:

1.Pastebėjus, kad Produktas veikia neteisingai, prieš pateikiant pretenziją, reikia įsitikinti, kad visi veiksmai, aprašyti Naudojimo instrukcijoje, buvo atlikti teisingai.
2. Pretenziją rekomenduojama pateikti nedelsiant, geriausiai per 7 dienas nuo Produkto defekto aptikimo. Vartotojas, kuris pagal 1964 m. balandžio 23 d. Civilinį kodeksą nėra laikomas vartotoju, praranda garantiją Produktui, jei nepateikia pretenzijos per 7 dienas.
3. Pretenziją galima pateikti pvz. Produkto pirkimo punkte, garantiniame servise arba raštu adresu: „DEDRA EXIM“ Sp. z o. o., ul. 3 Maja 8, 05-800 Pruškuvas.
4. Vartotojas gali pateikti pretenziją, pasinaudodamas blanku, kuris yra internetinėje svetainėje: www.dedra.pl (Pretenzijos garantiniame laikotarpyje pateikimo forma).
5. Garantinių servisų atskirose šalyse adresai yra nurodyti svetainėje: www.dedra.pl. Jei konkrečioje šalyje nebūtų garantinio serviso, pretenzijas dėl garantijos rekomenduojama siųsti adresu: „DEDRA EXIM“ Sp. z o. o., ul. 3 Maja 8, 05-800 Pruškuvas, Lenkija.
6. Mając Dėl Vartotojo saugumo draudžiama naudoti Produktą su defektais.
7. Dėmesio!!! Produkto su defektais naudojimas kelia pavojų Vartotojo sveikatai ir gyvybei.
8. Veiksmai, susiję su garantija, bus atlikti per 14 darbo dienų skaičiuojant nuo Produkto, dėl kurio yra pateikiama pretenzija, pristatymo dienos.
9. Prieš pristatant Produktą, dėl kurio yra pateikiama pretenzija, rekomenduojama jį nuvalyti. Produktą, dėl kurio yra pateikiama pretenzija, reikia kruopščiai supakuoti, kad jis būtų apsaugotas nuo pažeidimų transporto metu – rekomenduojama pristatyti produktą originalioje pakuotėje.
10. Garantijos laikotarpis yra pratęsiamas tiek, kiek Vartotojas negalėjo juo naudotis dėl garantijos apimto defekto.
Gwarancja Ši garantija neriboja, neišskiria bei nesustabdo Vartotojo teisių dėl parduotos prekės neatitikimo arba prekės defekto.
Vadovaudamiesi 2016 m. balandžio 27 d. Europos Parlamento ir Tarybos reglamento (ES) 2016/679 dėl fizinių asmenų apsaugos tvarkant asmens duomenis ir dėl laisvo tokių duomenų judėjimo ir kuriuo panaikinama Direktyva 95/46/EB 13 straipsnio 1 ir 2 dalimis, informuojame, kad
1. Formoje pateiktų jūsų asmens duomenų valdytojas yra DEDRA-EXIM sp. z o.o., kurios registruota buveinė yra Pruszkowe, 3 Maja g. 8, 05-800 Pruszkow (toliau: "Administratorius").
2. Jūsų duomenys bus tvarkomi tik siekiant atlikti prietaiso garantijos procedūrą pagal Bendrojo duomenų apsaugos reglamento 6 straipsnio 1 dalies b punktą (toliau: „BDAR“) Duomenys teikiami savanoriškai, tačiau jie būtini garantijos procedūrai
3. Jūsų duomenys bus tvarkomi garantijos procedūros vykdymo nagrinėjimo laikotarpiu ir archyvavimo tikslais, jei prireiktų apsiginti nuo galimų pretenzijų Administratoriui, bet ne ilgiau nei iki tol, kol joms įvyks senaties terminas.
4. Jūsų duomenys gali būti atskleisti tik tiems subjektams, kurie tvarko duomenis duomenų administratoriaus vardu pagal rašytinę asmens duomenų tvarkymo pavedimo sutartį, teikiančią: technines paslaugas, hosting‘o ar interneto svetainės priežiūros paslaugas, IT paslaugas, kurjerių paslaugas. Administratoriaus tiekėjai privalo užtikrinti duomenų saugumą ir laikytis galiojančių teisės aktų reikalavimų, susijusių su asmens duomenų apsauga, ir negali naudoti patikėtų asmens duomenų kitais nei sutartyje su Administratoriumi nurodytais tikslais.
5. Jūsų duomenys nebus tvarkomi automatizuotomis priemonėmis, įskaitant profiliavimą, ir nebus perduodami trečiajai šaliai / tarptautinei organizacijai.

6. Bet kuriuo metu turite teisę susipažinti su savo duomenų turiniu ir teisę ištaisyti, ištrinti, apriboti duomenų tvarkymą, teisę į duomenų perkeliamumą, teisę prieštarauti bet kuriuo metu.
7. Visais klausimais, susijusiais su administratoriaus atliekamu jūsų asmens duomenų tvarkymu, galite kreiptis šiuo el. pašto adresu: daneosobowe@dedra.pl.;
8. Turite teisę pateikti skundą tinkamai duomenų apsaugos institucijai;

LV Satura rādītājs

1. Attēli un zīmējumi
2. Ierīces apraksts
3. Ierīces pielietojums
4. Lietošanas ierobežojumi
5. Tehniskie dati
6. Sagatavošana darbībai
7. Pieslēgšana tīklam
8. Ierīces ieslēgšana
9. Ierīces lietošana
10. Tekošas tehniskas apkopes darbības
11. Rezerves daļas un piederumi
12. Patstāvīga avāriju novēršana
13. Ierīces komplektācija
14. Informācija lietotājiem par elektrisku un elektronisku iekārtu likvidēšanu
15. Garantijas karte

Oriģinālās instrukcijas tulkojum

Atbilstības deklarācija ir pievienota instrukcijai kā atsevišķs dokuments. Atbilstības deklarācijas neesamības gadījumā sazinieties ar uzņēmumu Dedra Exim Sp. z o.o. Vispārīgie drošības noteikumi ir pievienoti instrukcijai kā atsevišķa brošūra.

BRĪDINĀJUMS. Izlasiet visus brīdinājumus, kas apzīmēti ar simbolu, un visas instrukcijas.

Zemāk norādīto brīdinājumu un drošības norādījumu neievērošana var kļūt par elektrošoka, ugunsgrēka vai smagu traumu iemeslu.

Saglabājiet visus brīdinājumus un instrukcijas turpmākajai lietošanai.

Darba laikā ar ierīci rekomendējam vienmēr ievērot pamatīgus darba drošības nosacījumus, lai izvairīties no ugunsgrēka, elektrības trieciena vai mehāniska ievainojuma.
Pirms ierīces ekspluatācijas uzsākšanas lūdzam iepazīties ar Lietošanas instrukciju. Lūdzam saglabāt Lietošanas instrukciju, darba drošības instrukciju un Atbilstības deklarāciju.
Lietošanas Instrukcijas rekomendāciju un norādījumu stipra ievērošana ļaus pagarināt Jūsu ierīces darba laiku.
arba laikā jābūt ievēroti galvenie darba drošības instrukcijas noteikumi. Darba drošības instrukcija ir pievienota ierīcei kā atsevišķa brošūra un jābūt saglabāta. Gadījumā, ja ierīce ir nodota citai personai, lūdzam nodot arī lietošanas instrukciju, darba drošības instrukciju un atbilstības deklarāciju. Firma Dedra-Exim nav atbildīga par nelaimes gadījumiem savienotiem ar darba drošības norādījumu neievērošanu.Rūpīgi salasīt visu drošības un lietošanas instrukciju. Instrukcijas brīdinājumu neievērošana var ierosināt elektrības triecienu, ugunsgrēku un/vai nopietnu ievainojumu. Saglabāt visu instrukciju, drošības instrukciju un atbilstības deklarāciju nākošām vajadzībām.

2. Ierīces apraksts

1. Sukas ligzda, 2. Svira, 3. Regulēšanas skrūves, 4. Skrūve ar centrēšanas ligzdu, 5. Ieslēdzējs, 6. Ūdens vārsts

3. Ierīces pielietojums

Pieļaujam iekārtas izmantošanu remonta-būvniecības darbos, remonta rūpnīcās, amatieru darbos, ja vienlaikus būs ievēroti lietošanas nosacījumi un pieļaujami darba apstākļi, noteikti lietošanas instrukcijā.
Elektrisks urbšanas agregāts tika projektēts caurumu urbšanai jebkuros celtniecības keramikas materiālos. Mašīna ļauj veikt urbšanas operāciju ar dimanta vainaga urbjiem diametru diapazonā 32 -90 mm - DED7621; 80 - 205 mm - DED7622. Ierīce ir pielāgota darbam ar ūdeni kā dzesēšanas aģentu un atlieku novākšanai. Sauss darbs nav ieteicams. Urbšanas agregāts ir apgādāts ar statīvu, kas ļauj to lietot kā kolonnas urbjmašīnu.

4. Lietošanas ierobežojumi

Ierīci var lietot tikai atbilstoši tālāk sniegtajiem „Pieļaujamajiem darba apstākļiem".
Detalizētā informācija atrodas „Rekomendēti vainaga urbji" nodaļā. Pieslēgt ierīci pie ūdens padeves sistēmām. Izvairīties no sausa darlba vai darba ar ūdens nepietiekamu daudzumu. Visas patstāvīgas izmaiņas mehāniskā un elektriskā konstrukcijā, visas modifikācijas, rīcība, kas nav aprakstītā šajā Lietošanas Instrukcijā var ierosināt
Patvaļīgas izmaiņas mehāniskajā un elektriskajā uzbūvē, visādas modifikācijas, apkalpošanas darbības, kas nav aprakstītas instrukcijā, tiek uzskatītas par nelikumīgām un noved pie tūlītējās garantijas tiesību zaudēšanas un atbilstības deklarācijas spēka zaudēšanas.
Ierīces lietošana, kas neatbilst pielietojumam vai lietošanas instrukcijai, noved pie tūlītējās garantijas tiesību zaudēšanas.

PIEĻAUJAMI DARBA NOSACĪJUMI
S2 10 min
Lerīci var lietot tikai slēgtās telpās, ar pareizi strādājošu ventilāciju. Ierīce nav paredzēta lietošanai atvērtā telpā. Sargāt no atmosfēriskiem nokrišņiem un mitruma.

5. Tehniskie dati

Urbšanas iekārtas modelis	DED7622	DED7621
Elektromotors	Vienfāzes komutators	
Darba spriegums	230 V~ 50 Hz	
Nominālā motora jauda	3000W	1500 W
Pārnesumu skaits	1	3
Ātrums	700 apgr./min	880/1980/3960 apgr./min
Urbjmašīnas klīrenss uz statīva	450 mm	
Stāvgaldā uzstādītās iekārtas gājiens	450 mm	
Stiprinājuma vītnes diametrs	1 1/4 collas	1 1/4 collas
Svars ar statīvu	23,8 kg	20 kg
Urbuma diametra diapazons	80 - 205mm	32 - 90 mm
Trokšņa emisija (saskaņā ar ISO 7960 A pielikumu 2/95):		
Skaņas spiediena līmenis LPA	94 dB (A)	88,6 dB (A)
Skaņas jaudas līmenis LWA	107 dB (A)	101,6 dB (A)
Mērījumu nenoteiktība Kpa, Kwa	3 dB(A)	
Aizsardzības pakāpe	IP20	
Vilces sviras vibrācijas līmenis	2,03 m/s2	
Mērījumu nenoteiktība	1,5 m/s2	
Instrumentu klase	I	

Informācijas par vibrācijām un troksni
Kopējā vibrāciju vērtība ah un mērījuma neprecizitāte ir noteikta atbilstoši standartam EN 61029-1 un norādīta tabulā.
Trokšņa emisija ir noteikta atbilstoši EN 60745-1, vērtības ir norādītas iepriekš tabulā.

UZMANĪBU Troksnis bar novest pie dzirdes bojāšanas. Darba laikā vienmēr lietojiet dzirdes aizsardzības līdzekļus!

Deklarētā kopējā vibrāciju emisijas vērtība ir izmērīta, izmantojot standarta testa metodi, un var tikt izmantota, lai salīdzinātu vienu ierīci ar otru. Norādītais vibrāciju līmenis var tikt izmantots arī pakļautības vibrāciju iedarbībai iepriekšējai novērtēšanai. Vibrāciju līmenis faktiskās ierīces lietošanas laikā var atšķirties no deklarētajām vērtībām atkarībā no darba instrumentu izmantošanas veida, jo īpaši no apstrādājama priekšmeta veida un nepieciešamības noteikt līdzekļus, kuru mērķis ir nodrošināt lietotāja aizsardzību. Lai precīzi novērtētu iedarbību faktiskajos lietošanas apstākļos, ir jāņem vērā visas darbības cikla daļas, kas aptver arī periodus, kad ierīce ir izslēgta vai ir ieslēgta, bet netiek izmantota darbam.

6. Sagatavošana darbībai

UZMANĪBU Veicot visas darbības, kontaktdakšai ir jābūt atslēgtai no kontaktligzdas.

Pēc noņemšanas no iepakojuma veikt sekojošu darbību:
1. Uz transportēšanas laiku iekārtas kolonna (Zīm. C - 22 - DED7621; Zīm. B - 76 - DED7622) un pamatne (Zīm. C - 40 - DED7621; Zīm. B - 88 - DED7622) ir samontēti otrādi. Pēc noņemšanas no iepakojuma atskrūvēt kolonnas un pamatnes 2 stiprināšanas skrūves (Zīm. C - 36 - DED7621; Zīm. B - 77 - DED7622), pagriezt kolonnu ar uzstādītu iekārtas turētāju uz 180° un atkārtoti saskrūvēt ar pamatni, lai zobu līste būtu novirzīta ārā. Uzstādīt solīdi un droši.
2. Samontēt gareniskas pārvietošanas sviru (Zīm. C - 37+18 - DED7621; Zīm. B - 69+59 - DED7622), iebāžot sviru paredzētā caurumā, pēc tam nobloķējot ar plastmasas uzgriežņu. UZMANĪBU: uzmava sviras iebāšanai var būt stiprināta no abām iekārtas kolonnas pusēm, atkarīgi no vajadzībām. Atskrūvēt uzmavas stiprinošo ampulas skrūvi, nobāzt uzmavu un uzstādīt to kolonnas pretējā pusē.
3. Ierīce jābūt novietota slēgtā telpā, uz attiecīgi sagatavotas virsmas, labi apgaismotā vietā. Lai stabili novietot iekārtu ar kolonnu, kolonnu nostiprināt urbšanas virsmā (centrāls garenisks caurums iekārtas kolonnas pamatnē). Enkurs neatrodas mašīnas komplektā. Pēc pamatnes piestiprināšanas ar enkuri pieskrūvēt visas 4 skrūves (Zīm. C - 38 - DED7621; Zīm. B - 90 - DED7622) iekārtas kolonnas pamatnē, vienlaikus pielāgojot horizontālo novietošanu (uzstādīt vertikāli attiecīgi virsmai).
4. Pārbaudīt, vai kustami elementi nav bojāti. Rotējot vārpstu, pārbaudīt, vai piedziņas sistēma nav nobloķēta (vārpsta rotē ar pretestību).
5. Atslābināt iekārtas vertikālās pārvietošanas blokādes kloķi, uzstādīt attiecīgu augstumu un atkārtoti nobloķēt. Novietot (ieskrūvēt) dimanta vainaga urbju iekārtas turētājā un pieskrūvēt ar plakanām atslēgām - turētājs 32, vainags 41 vai 46 mm, atkarīgi no vainaga gabarītiem.

7. Pieslēgšana tīklam

Pirms ierīces pieslēgšanas elektrības avotam pārliecinieties, ka barošanas spriegums atbilst nominālajai vērtībai, kas norādīta datu plāksnītē.
Barošanas sistēmai ir jābūt izpildītai atbilstoši pamatprasībām attiecībā uz elektriskajām sistēmām un jāatbilst lietošanas drošības prasībām. Barošanas kabeļa minimālā šķērsgriezuma un nominālās drošinātāja vērtības parametri atkarībā no ierīces jaudas ir norādīti tālāk sniegtajā tabulā:

Ierīces jauda [W]	Vada minimālais šķērsgriezums [mm2]	C tipa drošinātāja minimālā vērtība [A]
1400÷2300	1,5	16
≥2300	2,5	16

Sistēma ir jāizpilda elektriķim ar atbilstošu kvalifikāciju. Izmantojot pagarinātājus pievērsiet uzmanību tam, lai dzīslas šķērsgriezums nebūtu mazāks par tabulā norādīto. Novietojiet elektrisko kabeli tā, lai darbības laikā tas nebūtu pakļauts pārgriešanas riskam. Neizmantojiet bojātus pagarinātājus.
Periodiski pārbaudiet barošanas kabeļa tehnisko stāvokli. Nevelciet aiz barošanas kabeļa.

8. Ierīces ieslēgšana

UZMANĪBU Pirms ierīces iedarbināšanas ir obligāti jāveic darbības, kas aprakstītas nodaļā "Sagatavošana darbībai".

Attiecas DED7621
Iekārtas ieslēdzējs atrodas iekārtas rokturī. Ieslēdzēja konstrukcija ļauj nobloķēt iekārtas galveno ieslēdzēju "ieslēgtā" pozīcijā. Galveno pogu piespiest līdz pretestībai, pēc tam piespiest blokādes pogu, bloķējot piespiesto galveno pogu. Lai atbrīvotu blokādi un iekārtas izslēdzēju, atkārtoti līdz pretestībai piespiest galveno pogu. Blokāde tiks atslābināta. Iekārtā ir trīs ātrumi, kas ļauj sasniegt sekojošu

griezes ātrumu: 880 apgr./min. pirmajā, 1980 apgr./min. otrajā un 3960 apgr./min. trešajā ātrumā. Ātrumu mainīšanas kloķis atrodas iekārtas korpusa iesāņus. Ātrums var būt mainīts tikai pēc iekārtas dzinēja pilnīgas apturēšanas.

Attiecas DED 7622

Iekārtas ieslēdzējs atrodas iekārtas korpusa augšējā daļā. Zaļa poga, apzīmēta ar "I", ir paredzēta iekārtas iedarbināšanai, un sarkana, apzīmēta ar "0" - apturēšanai. Izslēdzējs, elektrības avota atslēgšanas un atkārtotas pieslēgšanas gadījumā, apturēs iekārtu un neļaus to atkārtoti iedarbināt, ja operators nepiespiež zaļu pogu apzīmētu ar "I". Elektroapgādes pārtraukuma gadījumā iekārtas operatoram ir pienākums piespiest sarkanu pogu apzīmētu ar "0" (izslēgts) un atslēgt kontaktdakšu no ligzdas. Pēc elektroapgādes izslēgšanas iemesla noteikšanas un novākšanas kontaktdakša var būt atkārtoti ieslēgta un darbs atjaunots.

⚠ UZMANĪBU Neatstāt iekārtu, pieslēgto pie elektroapgādes tīkla, bez uzraudzības. Darba pārtraukšanas vai pabeigšanas gadījumā obligāti atslēgt iekārtas kontaktdakšu no elektrības tīkla.

9. Ierīces lietošana

Pieslēgšana pie ūdensvadu tīkla

Pieslēgt ūdens vadu pie ūdensvadu tīkla. Iekārtas ūdens pieslēgums ir apgādāts ar ātrsavienojumu, ļaujot pieslēgšanu pie dārza šļūtenēm. Šļūtene ir apgādāta ar vārstu ūdens pieplūdes slēgšanai. Paralēlā kloķa pozīcija nozīmē "atvērtu" vārstu, perpendikulārā - "slēgtu". Kloķis var būt uzstādīts vidus pozīcijās, regulējot ūdens pieplūdi neatkarīgi no ūdensvada plūsmas uzstādīšanas.

Griezes ātruma noteikšana - griezes momenta izvēlēšana (DED7621)

Iekārtas korpusa iesāņus atrodas griezes ātruma mainīšanas kloķis, apzīmēts ar cipariem no 1 līdz 3. Kloķa uzstādīšana uz poz. 1 (I. ātrums) ļauj vārpstai sasniegt griezes ātrumu 880 apgr./min., uz poz. 2 (II. ātrums) ļauj sasniegt griezes ātrumu 1980 apgr./min., un uz poz. 3 (III. ātrums) - 3960 apgr./min. Ar griezes ātruma kloķi noteikt iekārtas attiecīgu griezes ātrumu. Iekārtas ātruma izvēle ir ļoti svarīga urbjot ar dažādu diametru vainagiem. Mazākos diametros (piem., 32, 42, 52 mm) urbt ar II. un III. ātrumu (vārpstas griezes ātrums 1980 un 3960 apgr./min.), un lietojot lielākus diametrus (piem., 62, 68, 72, 82 mm) - I. ātrumu (880 apgr./min.).
Ātrums var būt mainīts pēc dzinēja pilnīgās apturēšanas.

Dimanta vainaga urbja uzstādīšana (DED7621 un DED7622)

Pielāgot vajadzībām attiecīgu dimanta vainaga urbja diametru no attiecīgas iekārtas lietošanas diapazona (DED 7621 - 32-90 mm; DED7622 - 80-205 mm) un uzstādīt to, pieskrūvējot ar plakanām atslēgām - turētājs 32 mm un vainags 41 mm vai 46 mm, atkarīgi no urbja gabarītiem. Droši pieskrūvēt.

Vertikālā urbšana

Atzīmēt cauruma urbšanas vietu. Pielāgot dimanta vainaga urbju ar attiecīgu diametru no attiecīgas iekārtas lietošanas diapazona (DED 7621 - 32-90 mm; DED7622 - 80-205 mm) un uzstādīt to, pieskrūvējot ar plakanām atslēgām. Piestiprināt iekāru ar statīvu, ka aprakstīti punktā "Darba sagatavošana", lai vainaga urbis tieši urbtu urbšanas atzīmētā vietā. Pieslēgt ūdens vadu pie ūdensvadu tīkla. Iekārtas ūdens pieslēgums ir apgādāts ar ātrsavienojumu, ļaujot pieslēgšanu pie dārza šļūtenēm. Šļūtene ir apgādāta ar vārstu ūdens pieplūdes slēgšanai. Paralēlā kloķa pozīcija nozīmē "atvērtu" vārstu, perpendikulārā - "slēgtu". Kloķis var būt uzstādīts vidus pozīcijās, regulējot ūdens pieplūdi neatkarīgi no ūdensvada plūsmas uzstādīšanas. Urbt ar tā sagatavoto un uzstādītu iekārtu. Atvērt ūdens pieplūdi, uzstādīt ūdens vārsta sviru pie iekārtas un ieslēgt iekārtu, spiežot ieslēdzēju. Atslābināt iekārtas vertikālas pārvietošanas blokādes kloķi un turot pārvietošanas sviru, delikāti ievadīt vainaga urbju materiālā.

⚠ UZMANĪBU Vainaga urbis, iegremdējoties materiālā, izsmidzina ūdeni arī ap urbšanas vietu. Obligāti ievērot šo faktu, lai izvairītos no paslīdēšanas, un darbā lietot apavus ar neslīdošo zoli.

Pēc iegremdēšanas materiālā ūdens nav tik stipri izsmidzināts, bet ir padots caur vainaga urbja centru. Ja nepieciešami mainīt (ierobežot) ūdens pieplūdi, pārslēdzot ūdens vārsta sviru. Nestrādāt ar nepietiekamu ūdens daudzumu. Urbi ievadīt materiālā bez stiprām kustībām. Delikāti piespiest, un vainaga liela diametra gadījumā kustību ierobežot līdz minimumam. Pēc urbšanas izslēgt iekārtu, atbrīvojot ieslēdzēju, slēgt ūdens pieplūdi, pārslēdzot ūdens kloķi, un tikai tad pacelt vainagu un nobloķēt vertikālās pārvietošanas kloķi. Demontēt enkuru un pārvietot iekārtu uz kārtēju urbšanas vietu.

Horizontālā urbšana

Atzīmēt urbšanas vietu sienā un sagatavot iekārtu analoģiski vertikālai urbšanai. Noteikt visas iekārtas un statīva horizontālu novietošanu. Pagriezt iekārtas statīva pamatnes četras skrūves, lai sasniegtu vainaga urbja attiecīgo perpendikularitāti attiecīgi virsmai. Pašu urbšanas procesu veikt līdzīgi vertikālai urbšanai. Nelietot lielu spiedienu, bet ņemt vērā faktu, ka horizontālā urbšanā spiediens jābūt lielāks nekā vertikālā.

10. Tekošas tehniskas apkopes darbības

⚠ UZMANĪBU Veicot visas apkalpošanas darbības, kontaktdakšai ir jābūt atslēgtai no kontaktligzdas

Katrreiz pirms iekārtas iedarbināšanas pārbaudīt darbarīka stāvokli. Katrs zaudējums, plīsums vai dimanta vainaga urbja segmenta lūzums diskvalificē darbarīku. Uzstādīt jaunu, bez defektiem. Urbja montāžas metode ir aprakstīta 6. nodaļā Vainaga urbju stiprināšana, mainīšana..
Saglabāt iekārtu tīrumā, nepieļaut stipru piesārņojumu. Iekārtu tīrīt katrreiz pēc darba pabeigšanas ar valgu lupatiņu, pēc tam noslaucīt līdz sausumam. Nelietot ķīmisku vielu. Periodiski tīrīt dzinēja ventilācijas caurumus. To vislabāk darīt ar spiestu gaisu.
Kontrolēt elektrografīta suku stāvokli. Gadījumā, ja ir konstatēts suku garums zemākais nekā 5 mm, to jāmaina uz jaunu. Lai mainītu suku, atskrūvēt elektrografīta suku aizbāzni (Fot. A - 1), pēc tam noņemt nolietotu suku. Iebāzt jaunu suku un ieskrūvēt aizbāzni. Otro suku pāri mainīt analoģiski.
Periodiski, pēc nepieciešamības, uzklāt nelielu smērvielas daudzumu, piem. LT4, uz iekārtas statīva zobu līsti. Statīvu tīrīt ar valgu lupatiņu un nosusināt. Kustošus elementus noeļļot ar preparātu WD40.
Neaizmirst, ka keramikas materiālu griešanas atliekas izraisa koroziju. Neatstāt piesārņotu iekārtu pēc darba pabeigšanas. Tas var izraisīt atsevišķu iekārtas elementu koroziju.

Dimanta vainaga urbja stiprināšana, mainīšana

DED7621 un DED7622 urbšanas agregāti ir tā konstruēti, lai būtu iespējama tikai vainaga urbju uzstādīšana ar vītni 1 un 1/4". Vainaga urbju piestiprināt, ieskrūvējot to uz iekārtas vārpstu (labā vītne). Pēc ieskrūvēšanas, ar plakanām atslēgām pieskrūvēt vainaga urbju pie iekārtas vārpstas. Plakana atslēga 41 mm vai 46 mm (atkarīgi no vainaga gabarītiem) ir paredzēta vainaga pieskrūvēšanai, un plakana atslēga 32 mm - vārpstas nobloķēšanai. Droši pieskrūvēt. Vainaga urbja noņemšanai vai mainīšanai lietot tādu pašu atslēgu.

11. Rezerves daļas un piederumi

Lai iegādātos rezerves daļas un piederumus, sazinieties ar uzņēmuma Dedra Exim servisa centru. Kontaktinformācija ir atrodama instrukcijas 1. lapā. Pasūtot rezerves daļas, norādiet datu plāksnītē norādīto partijas numuru un aprakstiet bojāto daļu, papildus norādot orientējošu ierīces iegādes datumu.
Garantijas periodā remonti tiek veikti saskaņā ar noteikumiem, kas norādīti garantijas kartē. Ierīce, uz kuru attiecas reklamācija, ir jānodod remontam iegādes vietā (pārdevējam tā ir jāpieņem), jānodod servisa centrā, kas atrodas vistuvāk dzīvesvietai (servisa centru saraksts ir pieejams tīmekļa vietnē www.dedra.pl), vai jānosūta uzņēmuma *Dedra Exim* galvenajā servisa centrā. Pievienojiet ierīcei aizpildīto garantijas karti. Pēc garantijas perioda remontus veic galvenais servisa centrs. Nosūtiet ierīci servisa centrā (sūtījuma izmaksas sedz lietotājs).

12. Patstāvīga avāriju novēršana

⚠ UZMANĪBU Pirms patstāvīgas avāriju novēršanas sākšanas, atslēdziet ierīci no barošanas avota.

PROBLĒMA	IEMESLS	RISINĀJUMS
Iekārta nefunkcionē	Elektrības vads nav pareizi pieslēgts vai ir bojāts Elektrības ligzdā nav sprieguma Nolietotas dzinēja sukas Bojāts ieslēdzējs	Piespiest kontaktdakšu dziļāk elektrības ligzdā Pārbaudīt spriegumu ligzdā, pārbaudīt, vai drošinātājs nav bojāts Mainīt sukas uz jaunām Nodot elektroierīci remontam
Iekārta sāk darboties ar grūtību	Noberztas dzinēja gultnes	Nodot elektroierīci remontam
Dzinējs pārkarsēs	Noslēgti ventilācijas caurumi Pārsniegti pieļaujamie darba parametri Pārāk liels ierīces spiediens	Notīrīt caurumus Izslēgt elektroierīci un pagaidīt līdz pilnīgai ierīces atdzesēšanai Samazināt spiedienu

13. Ierīces komplektācija

DED7621: 1. Statīvs ar pamatni un iekārtas turētāju 2. Pārvietošanas sviras plecs 3. Sviras pleca uzgrieznis 4. Uzgrieznis ar ligzdu 5. Ampulas atslēga 4, 5, 6 mm 6. Plakana atslēga x2 7. Elektrografīta suku komplekts.
DED7622: 1. Iekārta ar statīvu ar pamatni un iekārtas turētāju 2. Pārvietošanas sviras plecs 3. Sviras pleca uzgrieznis 4. Uzgrieznis ar ligzdu 5. Ampulas atslēga x2 6. Plakana atslēga x2 7. Elektrografīta suku komplekts.

14. Informācija lietotājiem par nolietotas elektroierīces utilizāciju (mājsaimniecības vajadzībām)



Simbols, kas redzams uz izstrādājumiem vai pievienotajā dokumentācijā, norāda, ka bojātas elektriskās vai elektroniskās iekārtas nedrīkst izmest kopā ar sadzīves atkritumiem. Ja vēlaties atbrīvoties no sastāvdaļām, atkārtoti izmantot vai reģenerēt, pareizi ir nogādāt tās specializētā savākšanas punktā, kur tās tiks pieņemtas bez maksas. Informāciju par lietotu iekārtu savākšanas punktu atrašanās vietu sniedz vietējās iestādes, piemēram, savās tīmekļa vietnēs.
Pareiza produkta utilizācija palīdz saglabāt dabas resursus un izvairīties no negatīvas ietekmes uz cilvēku veselību un vidi, kas var rasties produkta sastāvā esošo potenciāli bīstamo vielu, maisījumu un sastāvdaļu dēļ.
Par nepareizu atkritumu apglabāšanu draud sodi saskaņā ar attiecīgajiem vietējiem noteikumiem.
Lietotāji ES valstīs: Ja nepieciešams atbrīvoties no elektriskām vai elektroniskām iekārtām, sazinieties ar tuvāko tirdzniecības vietu vai savu piegādātāju, kas jums sniegs papildu informāciju.
apglabāšana valstīs ārpus Eiropas Savienības: Šis simbols attiecas tikai uz Eiropas Savienības valstīm. Ja vēlaties šo izstrādājumu izmest, sazinieties ar vietējām iestādēm vai izplatītāju, lai noskaidrotu pareizo utilizācijas metodi.

Garantijas talons

uz

……..

Kataloga Nr: ……. Partijas numurs:.....

(turpmāk saukts **Produkts**)

Produkta iegādes datums: .....

Pārdevēja zīmogs

Datums un pārdevēja paraksts: .....

Lietotāja apliecinājums:

Ar šo apliecinu, ka saņēmu informāciju par garantijas nosacījumiem, kā arī par Lietošanas instrukcijas un Garantijas talona norādījumu neievērošanas sekām. Garantijas nosacījumi ir man zināmi, ko apliecinu ar savu rokraksta parakstu:

....

datums un vieta Lietotāja paraksts

I. Atbildība par Produktu

1. 3 Maja 8, 05-800 Pruszków, Polija, reģistrācijas numurs KRS 0000062517, Varšavas Rajona Tiesa Varšavā, Valsts tiesas reģistra XIV. Saimnieciskā nodaļa, NMR kods (NIP) 527-020-49-33, Pamatkapitāls: 100 980,00 PLN.
2. Saskaņā ar noteikumiem, minētiem šajā Garantijas talonā, Garants piešķir garantiju Produktam, kuru izplata Garants.
3. Garantijas atbildība apņem tikai defektus, izraisītu pēc iemesliem, esošiem Produkta Lietotājam nodošanas laikā.
4. Sakarā ar garantiju Lietotājam ir tiesības prasīt bezmaksas uzlabot Produktu, ja defekts tiks konstatēts garantijas laikā. Produkta uzlabošanas veids (remonta izdarīšanas metode) ir atkarīgs no Garanta uzskata. Gadījumā, kad Garants konstatēs, ka remonts nav iespējams, Garantam ir tiesības mainīt bojātu elementu vai visu Produktu uz brīvu no defektiem, samazināt Produkta cenu vai atteikties no līguma.
5. Attiecībā uz Lietotājam, kas nav patērētājs 1964. gada 23. aprīļa Likuma "Civillikums" izpratnē, Garanta kompensācijas atbildība par zaudējumiem, savienotiem ar garantiju un/vai sakarā ar noslēgšanu un izpildīšanu, neatkarīgi no tiesiskām attiecībām, ir ierobežota tikai līdz nekvalitatīva Produkta vērtībai.

II. Garantijas laiks

Produkta elementi, apņemti ar garantiju	**Garantijas aizsardzības laiks**
Elektrisks urbšanas agregāts	36 mēneši, skaitot no Produkta iegādes datuma norādīta Garantijas talonā
Plakana atslēga, elektrografīta suku komplekts	Elementi neapņemti ar garantiju.

III. Garantijas lietošanas nosacījumi

1. Aizpildīts Lietotāja Produkta Garantijas talons ar Lietotāja dokumentu, apliecinošu Produkta iegādi, piem. kases kvīts, faktūrrēķins utt. Efektīvas reklamācijas realizācijai ieteicams, lai Lietotājs nodotu kopā ar reklamētu Produktu visus elementus, minētus Produkta "Komplektācija" Lietošanas instrukcijas daļā.
2. Lietošanas Instrukcijas un Garantijas talona norādījumu ievērošana.
3. Garantija ir derīga tikai Polijas Republikas un ES teritorijā.
4. Garantija neapņem Produkta defektus, ierosinātus, starp citiem, sekojošos gadījumos:
a. Lietotājs neievēro Lietošanas instrukcijas noteikumus, sevišķi pareizas ekspluatācijas, konservācijas un tīrīšanas jomā;
b. Lietotājs lieto tīrīšanas vai konservācijas līdzekļus, kas neatbilst Lietošanas Instrukcijas norādījumiem;
c. Lietotājs neattiecīgi glabā un transportē Produktu;
d. Lietotājs patstāvīgi izdara Produkta izmaiņas un/var pārveidojumus, bez saskaņošanas ar Garantu;
e. Lietotājs lieto Produktā ekspluatācijas materiālus, kas neatbilst Lietošanas Instrukcijas norādījumiem.
5. Lietotājs, kas nav patērētājs 1964. gada 23. aprīļa Likuma "Civillikums" izpratnē, zaudē garantijas tiesības attiecībā uz Produktam, kurā, Lietotāja darbības rezultātā:
- tika likvidēti, mainīti vai bojāti sērijas numuri, datu apzīmējumi vai nominālas tabuliņas;
- tika bojātas vai mainītas plombas.
6. Uzmanību! Darbību, savienotu ar Produkta ikdienas apkalpošanu, ja izriet no Lietošanas instrukcijas, Lietotājs veic patstāvīgi un pēc savām izmaksām.

IV. Reklamācijas procedūra

1. Produkta nepareizas darbības konstatēšanas gadījumā, pirms reklamācijas paziņošanas, Lietotājam ir pienākums pārbaudīt, vai visa darbība, tostarp aprakstīta Lietošanas instrukcija, tika pareizi veikta.
2. Reklamācijas paziņojumu ieteicams sniegt nekavējoties, vislabāk 7 dienu laikā no Produkta defekta konstatēšanas dienas. Lietotājs, kas nav patērētājs 1964. gada 23. aprīļa Likuma "Civillikums" izpratnē, zaudē garantijas tiesības attiecībā uz Produktam, ja nesniegs reklamācijas paziņojumu 7 dienu laikā.
3. Reklamācijas paziņojums var būt sniegts, starp citiem, Produkta iegādes vietā, garantijas servisā vai rakstiski uz adresi: DEDRA EXIM sp. z o.o., ul. 3 Maja 8, 05-800 Pruszków, Polija.
4. Lietotājs var arī sniegt reklamācijas paziņojumu, izmantojot formulāru, pieejamu mājaslapā www.dedra.pl. („Reklamācijas paziņošanas formulārs garantijas ietvaros").
5. Servisu adreses atsevišķām valstīm atrodas mājaslapā www.dedra.pl. Gadījumā, kad attiecīgajā valstī nav garantijas servisa, reklamācijas paziņojumi jābūt sniegti uz adresi: DEDRA EXIM sp. z o.o., ul. 3 Maja 8, 05-800 Pruszków (Polija).
6. Ņemot vērā Lietotāja drošību, bojāta Produkta lietošana ir aizliegta.
7. Uzmanību!!! Bojāta Produkta lietošana ir bīstama Lietotāja veselībai un dzīvei.
8. Garantijas pienākums tiks izpildīts 14 darba dienu laikā, skaitot no dienas, kad Lietotājs piegādās bojātu Produktu
9. Pirms bojāta Produkta nodošanas reklamācijai ieteicam to notīrīt. Rekomendējam rūpīgi pasargāt reklamētu Produktu no bojājumiem transportēšanas laikā (ieteicama Produkta piegāde oriģinālā iepakojumā).
10. Garantijas laiks tiek pagarināts uz laiku, kurā, sakarā ar Produkta defektu,, apņemtu ar garantiju, Lietotājs nevarēja to lietot. Garantija neizslēdz, neierobežo un neaptur Lietotāja tiesību, kas izriet no atbildības par pārdota produkta neatbilstību likumam.

Saskaņā ar Eiropas Parlamenta un Padomes 2016. gada 27. aprīļa Regulas (ES) 2016/679 par fizisku personu aizsardzību attiecībā uz personas datu apstrādi un šādu datu brīvu apriti un ar ko atceļ Direktīvu 95/46/EK 13. panta 1. un 2. punktu, informējam jūs, ka.

1. Jūsu veidlapā norādītu personas datu pārzinis ir DEDRA-EXIM sp. z o.o., ar juridisko adresi Pruškovā, ul. 3 Maja 8, 05-800 Pruszków (tālāk: "Pārzinis").

2. Jūsu dati tiks apstrādāti tikai, lai veiktu ierīces garantijas procedūru saskaņā ar Vispārīgo datu aizsardzības noteikumu (turpmāk tekstā: "VDAR") 6. panta 1. daļas b. burtu. Datu sniegšana ir brīvprātīga, bet nepieciešama garantijas procedūras veikšanai.

3. Jūsu dati tiks apstrādāti garantijas procedūras izskatīšanas laikā un arhivēšanas nolūkos gadījumā, ja būs nepieciešams aizstāvēties pret jebkādām pretenzijām pret Pārzini, ne ilgāk kā līdz to termiņa beigām.

4. Jūsu datus drīkst izpaust tikai personām, kuras apstrādā datus pārzinim, pamatojoties uz rakstisku līgumu par personas datu apstrādes uzticēšanu, cita starpā subjektiem, kas nodrošina: tehniskā dienesta pakalpojumus, hostingu vai vietnes apkopi, IT pakalpojumus, kurjeru pakalpojumus. Pārziņa piegādātājiem ir pienākums nodrošināt datu drošību un ievērot piemērojamo likumu prasības, kas saistītas ar personas datu aizsardzību, un viņi nedrīkst izmantot uzticētos personas datus citiem mērķiem, nevis tiem, kas noteikti līgumā ar Pārzini.

5. Jūsu dati netiks apstrādāti automatizēti, tostarp profilēšanas veidā, un tie netiks pārsūtīti uz trešo valsti / starptautisku organizāciju.

6. Jums ir tiesības jebkurā laikā piekļūt saviem datiem un labot, dzēst, ierobežot apstrādi, tiesības pārsūtīt datus, tiesības iesniegt iebildumus, jebkurā brīdī.

7. Visos jautājumos, kas saistīti ar jūsu personas datu apstrādi, ko veic Pārzinis, varat sazināties ar šo e-pasta adresi: daneosobowe@dedra.pl.

8. Jums ir tiesības iesniegt sūdzību iestādei, kas ir atbildīga par personas datu aizsardzību.

HU Tartalomjegyzék

1. Képek és ábrák
2. A készülék leírása
3. A készülék rendeltetésszerű használata
4. A használat korlátozása
5. Műszaki adatok
6. Felkészülés a munkára
7. Csatlakozás a hálózathoz
8. A készülék bekapcsolása
9. A készülék használata
10. Folyamatos karbantartás
11. Alkatrészek és tartozékok
12. Önhibaelhárítás
13. A készülék kompletizálása
14. Információ a felhasználóknak az elektromos és elektronikus eszközök ártalmatlanításáról
15. Jótállási kártya

Az eredeti utasítás fordítása

A megfelelőségi nyilatkozatot külön dokumentumként csatolták az utasításhoz. A megfelelőségi nyilatkozat hiányában lépjen kapcsolatba a Dedra Exim Kft. Céggel. Az általános biztonsági feltételeket külön útmutatásként csatolták az utasításokhoz.

Szimbólummal jelölt összes FIGYELMEZTETÉST és az utasításokkal.

Az alábbi figyelmeztetések és biztonsági utasítások be nem tartása áramütést, tüzet vagy súlyos sérülést okozhat.

Tartsa a figyelmeztetéseket és utasításokat jövői használatára.

A berendezés üzemeltetése során ajánlott betartani az alapvető munkabiztonsági elveket a tűz keletkezése, villamos áramütés és mechanikus sérülés elkerülése érdekében. A berendezés üzemeltetésének elkezdése előtt kérjük ismerkedjen meg a Használati Utasítás tartalmával. Kérjük tegye el a Használati Utasítást és a Megfelelőségi Nyilatkozatot. A Használati Utasításban található útmutatók és utasítások szigorú betartása az Önök berendezése élettartamának meghosszabbítását eredményezi.

A munka során feltétel nélkül be kell tartani a munkabiztonsági útmutatóban leírtakat. A munkabiztonsági útmutató külön füzetként kerül a berendezéshez csatolásra és megőrizendő. Amennyiben a berendezés más személyhez kerül, kérjük szintén átadni a használati utasítást, a munkabiztonsági útmutatót és a megfelelőségi nyilatkozatot. A Dedra Exim cég nem vállal felelősséget a munkabiztonsági előírások megszegéséből eredő balesetekért.Figyelmesen olvassa el a biztonsági útmutatót és a használati útmutatót. A figyelmeztetések és utasítások figyelmen kívül hagyása áramütéshez, tűzesethez és/vagy komoly sérülésekhez vezethet. Tegye el az összes útmutatót, biztonsági útmutatót és megfelelőségi nyilatkozatot a későbbi használatra.

2. A készülék leírása

1. Kefe aljzat 2. Emelőkar 3. Szabályozó csavarok 4. Hornyos csavar 5. Bekapcsoló 6. Vízszelep

3. A készülék rendeltetésszerű használata

Az elektromos oszlopos fúrógép minden fajta kerámia építőanyagban furatok fúrására került megtervezésre. A gép lehetővé teszi fúróműveletek gyémánt koronafúrókkal való végzését a 32 - 90 mm - DED762; 80 - 205 mm - DED7622 átmérő tartományban. A fúróberendezést víz hűtőközeggel és elszívó berendezéssel való használathoz alkalmas. A gép működtetése szárazon nem javasolt. A fúrógép állvánnyal került felszerelésre, amely lehetővé teszi oszlopos fúróként történő használatát.

Megengedett a berendezés használata felújítási-építési munkákhoz, javítóműhelyekben, amatőr munkákhoz, a használati útmutatóban leírt használati feltételek és megengedett munka körülmények betartásával.

4. A használat korlátozása

A készülék csak az alábbi „megengedett munkaviszonyoknak" megfelelően használható.

A gépet csak és kizárólagosan az útmutató további részében ismertetett gyémántfúrókkal lehet használni. További információk az: "Ajánlott koronafúrók" részben találhatók. A gépet a vízellátó rendszerre kell csatlakoztatni. Kerülje a száraz vagy víz deficit alatti munkavégzést. A mechanikai és villamos felépítésben eszközölt önkényes változtatások, bármilyen módosítások, a Használati

Utasításban nem említett kezelési tevékenységek jogtalanként kerülnek elkönyvelésre és a Garanciális Jogok azonnali elvesztéséhez vezetnek.
A mechanikai és elektromos szerkezetek jogosulatlan megváltoztatása, minden olyan módosítás, karbantartási tevékenység, amelyet a felhasználói kézikönyv nem írja le, jogellenesnek minősül, és a garanciajogokat azonnal érvényteleníthet, a megfelelőségi nyilatkozat pedig válik érvénytelenné.
A helytelen, vagy az üzemeltetési utasításnak nem megfelelő használat okoz azonnali garancia elvesztését.

MEGENGEDETT ÜZEMI KÖRÜLMÉNYEK
S2 10 min
A gép csak zárt, hatékony szellőzéssel rendelkező helyiségekben használható. Szabadtéri használatra nem alkalmas. Óvja az esőtől és a nedvességtől.

5. Műszaki adatok

Fúrótorony modell	DED7622	DED7621
Elektromos motor	Egyfázisú kommutátor	
Működési feszültség	230 V~ 50Hz	
Névleges motorteljesítmény	3000W	1500 W
Fogaskerekek száma	1	3
Sebesség	700 fordulat/perc	880/1980/3960 fordulat/perc
A fúróberendezés hasmagassága az állványon	450 mm	
A fúróállvány mozgása az állványon	450 mm	
Rögzítőmenet átmérője	1 1/4 hüvelyk	1 1/4 hüvelyk
Súly állvánnyal	23,8 kg	20 kg
Fúrólyuk átmérő tartomány	80 - 205mm	32 - 90 mm
Zajkibocsátás (az ISO 7960 A 2/95 melléklet szerint):		
Hangnyomásszint LPA	94 dB (A)	88,6 dB (A)
Hangteljesítményszint LWA	107 dB (A)	101,6 dB (A)
Mérési bizonytalanság Kpa, Kwa	3 dB(A)	
Védelmi fokozat	IP20	
A tolókar rezgésszintje	2,03 m/s2	
Mérési bizonytalanság	1,5 m/s2	
Szerszámosztály	I	

Információ a rezgésről és a zajról
A rezgések ah értékét és a mérés bizonytalanságát a EN 61029-1 szabvány szerint határoztak meg és a táblázatban adtak meg.
A zajkibocsátást a EN 60745-1, szerint határozták meg, az értékeket a fenti táblázatban adják meg.

⚠ FIGYELEM A zaj károsíthatja a hallást, munka közben mindig használjon hallásvédőt!

A bejelentett teljes rezgés értéket egy szabványos vizsgálati módszerrel mérik, és egy eszköz egy másik eszközzel összehasonlítására használható. A rezgés is használható a rezgés expozíció előzetes értékelésére.
A rezgés szintje a készülék tényleges használata során eltérhet a bejelentett értékektől, attól függően, hogy milyen módon használják a munkaeszközöket, különösen a munkadarab típusáról és a kezelő védelme érdekében szükséges intézkedések meghatározásáról. Ahhoz, hogy az expozíciót a valós használati körülmények között pontosan meg lehessen becsülni, figyelembe kell venni a működési ciklus minden részét, ideértve azokat az időszakokat is, amikor a készülék ki van kapcsolva, vagy be van kapcsolva, de pont nem használják a munkához.

6. Felkészülés a munkára

⚠ FIGYELEM Minden műveletet csak akkor végezze el, ha a dugó ki van húzva a konnektorból.

A csomagból történő kivétele után végezze el a következő műveleteket:
1. A szállítás idejére a fúrószerkezet oszlopa (C ábra -22 - DED7621, B ábra -76-DED7622) és a talapa (C ábra -40-DED7621, B ábra -88-DED7622) fordítva kerül összeszerelésre. A csomagolásból történő kivétele után távolítsa el az oszlopot a talphoz rögzítő 2 csavart (C ábra - 36 - DED7621, B ábra - 77 - DED7622 ábra), fordítsa meg a fúrógép befogóval felszerelt oszlopot 180 fokkal és szerelje össze újra a talppal úgy, hogy a fogasléc kifelé áljon. Rögzitse gondosan és biztosan.
2. Szerelje fel a hosszanti előtolást kart (C ábra -37 + 18 - DED7621, B ábra-69 + 59 - DED7622), betolva a kart az erre rendeltetett furatba és a betolás után rögzítse a műanyag anyacsavar felcsavarozásával. MEGJEGYZÉS: A hüvely, amelyben az emelőkar behelyezhető, a fúrógép oszlopának mindkét oldalára felszerelhető. Lazítsa meg a hüvelyt rögzítő imbuszcsavart, húzza le a hüvelyt és szerelje fel az oszlop másik oldalára.
3. A gépet zárt helyiségben, jól megvilágított helyen, jól előkészített felületen kell elhelyezni. Az oszlopos fúrógép stabil lerögzítésének érdekében, horgonyozza le az oszlopot fúrásra szánt felületen (a központi hosszanti furat a fúrógép oszlop talpán). A horgony nem tartozéka a gépnek. A talp horgonyzó elemmel történő rögzítése után húzza meg mind a 4 csavart (C ábra - 38 - DED7621, B ábra- 90 - DED7622) a fúrógép oszlopán, egyidejűleg vízszintezze be (igazítsa be a talajhoz képesti függőleges irányt).
4. Ellenőrizze, hogy a mozgó alkatrészek nem sérültek. Az orsó elforgatásával győződjön meg róla, hogy a hajtásrendszer nincs elakadva (az orsó ellenállást kifejtve forog).
5. Lazítsa fel a függőleges előtolás retesz csavarját, állítsa be a megfelelő magasságot és újra reteszelje. Szerelje be a gyémánt koronafúrót a fúrógép befogójába és húzza meg villáskulcsokkal – befogó 32, és a korona méretétől függően a korona 41 mm vagy 46 mm-es.

7. Csatlakozás a hálózathoz

Mielőtt csatlakoztatná a készüléket egy áramforráshoz, győződjön meg arról, hogy a tápfeszültség megegyezik az adattáblán feltüntetett értékkel.

Az áramellátó berendezés az elektromos berendezésekre vonatkozó alapvető követelményeknek megfelelően kell hogy legyen végezve, és meg kell felelnie a használatbiztonság követelményeinek. A tápkábel minimális keresztmetszetének paraméterei és a biztosíték névleges értéke az eszköz teljesítményétől függően az alábbi táblázatban található:

A berendezés teljesítménye [W]	Minimális vezeték-átmérő méret [mm2]	Minimális C típusú biztosíték [A]
1400÷2300	1,5	16
≥2300	2,5	16

A telepítést szakképzett villanyszerelőnek kell elvégeznie. Hosszabbító kábelek használata esetén győződjön meg arról, hogy a vezeték keresztmetszete nem kisebb, mint a szükséges (lásd a táblázatot). Helyezze el az elektromos kábelt úgy, hogy az ne érje a vágás munka során. Ne használjon sérült hosszabbító kábeleket. Rendszeresen ellenőrizze a tápkábel műszaki állapotát. Ne húzza ki a tápkábelt..

8. A készülék bekapcsolása

⚠ FIGYELEM A készülék üzembe helyezése előtt feltétlenül a "Felkészülés a munkára" fejezetben leírt műveleteket végezze el.

Érinti a DED7621 modellt
A fúró kapcsolója a gép markolatán található. A kapcsoló szerkezete lehetővé teszi a fúró főkapcsolójának "be" állásban való rögzítését. Nyomja be a főkapcsolót üközésig, majd nyomja meg a rögzítőgombot, rögzítve a főkapcsolót. A retesz kioldásához és a gép kikapcsolásához nyomja le újra a főkapcsoló gombot. A retesz kiold. Az fúrógép három fokozattal rendelkezik és a következő forgási sebesség elérését teszi lehetővé: 880 fordulat / perc az első sebességfokozatban, 1980 fordulat / perc a második sebességfokozatban és 3960 a harmadikban. A fokozatváltó gomb a fúrógép test oldalán található. A fokozatváltás kizárólagosan a gép motorjának teljes leállása után megengedett.

Érinti a DED 7622 modellt
A fúró kapcsolója a gépház felső részén található. Az I jelzésű zöld nyomógombot a fúró elindítását, míg a 0 jelölésű piros gomb a gép megállítását szolgálja. Áramkimaradás és a feszültség újbóli megjelenése esetén a kapcsoló megállítja a gépet és nem indítja el újra, amennyiben a gépkezelő nem nyomja meg az I jelölésű zöld gombot. Áramkimaradás esetén a gépkezelő köteles megnyomni a 0 jelölésű piros gombot (kikapcsolás) és eltávolítani a dugót az aljzatból. Az áramkimaradás okának megállapítása és eltávolítása után újra csatlakoztathatja a dugót az aljzatba és folytathatja a munkát.

⚠ FIGYELEM Ne hagyja a hálózatra csatlakoztatott gépet felügyelet nélkül. Munkaszünet vagy a munka befejezés után feltétel nélkül csatlakoztassa le a gépet hálózatról a dugó hálózati aljzatból történő kihúzásával.

9. A készülék használata

Csatlakozás a vízellátó hálózatra
Csatlakoztassa a víztömlőt a vízhálózatra. A gépre felszerelt víztömmlő vízcsatlakozója gyorscsatlakozó típusú, mely lehetővé teszi a kerti tömlőkhöz való csatlakoztatást. A tömlőn lévő szelep a vízellátás kikapcsolásához használandó. A szelepgombnak a csővezetékkel párhuzamos helyzete "nyitott", míg a keresztirányú helyzete "zárt" állapotot jelent. A gomb a közbenső pozíciókban állítható a vízellátás szabályozására, függetlenül a beállított vízellátás áramlási sebességétől.

Forgási sebesség beállítása –forgási sebesség kiválasztása (DED7621)
A fúró oszlop oldalán található az 1-től 3-ig jelölt fokozatváltó gomb. Az 1-es helyzetbe (I fokozat) állítva a szabályozó gombot lehetővé teszi a fúróorsó forgását 880 fordulat / perc sebességgel, a 2-es helyzetbe állítva (II. fokozat) az 1980 fordulat/perc forgási sebességét és a 3. helyzetben (III. fokozat) 3960 fordulat / perc sebességet. Állítsa be a fokozatváltó gombbal a fúrógép megfelelő forgási sebességét. A fúrógép fokozatának és ezzel a forgási sebességének kiválasztása nagyon fontos paraméter a különböző átmérőjű koronákkal történő fúrásnál. A kisebb átmérőknél (megközelítőleg 32 mm, 42 mm, 52 mm) a II. és a III. fokozatot válassza (1980 és 3960 fordulat / perc) míg a nagyobb korona átmérőknél I.fokozatot használja (62 mm, 68 mm, 72 mm, 82 mm) 880 fordulat / perc).
A fokozat váltását a motor forgásának teljes leállása után szabad elvégezni.

A gyémánt koronafúró rögzítése (DED7621 és DED7622)
Válassza ki az adott fúrógép modellhez (DED 7621 - 32 mm - 90 mm, DED7622 - 80 - 205 mm) illő megfelelő gyémánt koronafúró átmérőt és rögzítse a gépen villáskulccsal - 32 mm-es fogantyúhoz és a 41 mm-es vagy 46 mm-es koronához a koronafúró méretétől függően. Húzza meg határozottan.

Függőleges fúrás
Jelölje be a fúrandó furat helyét. Válassza ki az adott fúróberendezéshez alkalmazható megfelelő gyémánt koronafúrót (DED 7621 - 32 mm - 90 mm, DED7622 - 80 - 205 mm) és rögzítse a gépbe villáskulcs használatával. Horgonyozza le a fúrógépet az állvánnyal együtt a "Munka előkészítése " című fejezetben leírtak szerint úgy, hogy a koronafúró pontosan ráálljon a kijelölt fúrás helyre. Csatlakoztassa a víztömlőt a vízhálózatra. A gép vízcsatlakozója gyorscsatlakozóval van felszerelve a kerti tömlőkhöz való csatlakoztatáshoz. A tömlőn lévő szelep lehetővé teszi a vízellátás elzárását. A szelepgombnak a csővezetékkel párhuzamos helyzete "nyitottat" jelent, míg a keresztirányú helyzete pedig "zártat" jelent. A gomb a közbenső pozíciókba állítható, szabályozva a víz áramlását a vízhálózat áramlási sebességétől függetlenül. Az így előkészített és beállított fúróval el lehet kezdeni a fúrást. Nyissa meg a víz bemenetet, állítsa be a vízszeleppet a gép mellett és kapcsolja be a gépet a gomb megnyomásával. Lazítsa meg függőleges előtolás szabályozó gombját és az előtolás kart fogva óvatosan vezesse be a koronafúrót az anyagba.

⚠ FIGYELEM A koronafúrónak az anyagba hatolása előtt a víz szétfröccsen a fúróterület mellé is. Vegye figyelembe ezt a tényt, hogy elkerülje az elcsúszást, valamint viseljen csúszásmentes talpú cipőt.

Az anyagba hatolás után a víz sokkal kevésbé fröccsen szét , de természetesen a koronafúró közepén keresztül adagásra került. Szükség esetén változtassa (korlátozza) a vízellátást a vízszeleppel. Ne dolgozzon víz deficittel. Helyezze be a fúrót az anyagba, jelentős előtolás nélkül. Nyomja le óvatosan, nagy átmérőjű koronafúrók használata esetén az előtolást a minimálisra kell csökkenteni. A fúrás elvégzése után kapcsolja ki a gépet a kapcsoló felengedésével, a vízellátást kapcsolja ki vízszelep elforgatásával, majd emelje fel a koronát és rögzítse a függőleges előtolás szabályozó gombot. Távolítsa el a horgonyt és a helyezze át a gépet a következő fúrási helyre.

Vízszintes fúrás

Jelölje meg a fúrás helyét a falon és készítse elő a gépet a függőleges fúráshoz hasonlóan. és megakadályozza a gép kiszakadását a falból. Állítsa be a fúrógép szintjét az állvánnyal együtt. Forgassa a négy csavart a fúróállvány talpán, míg a koronafúró nem kerül merőleges helyzetbe a felülethez képest. Maga a fúrási folyamat hasonlít a függőleges fúrásnál leírtakhoz. Ne használjon nagy rányomást, azonban vegye figyelembe azt a tényt, hogy vízszintes munkavégzésnél a rászorító erőnek nagyobbnak kell lennie, mint a függőleges munkáknál.

10. Folyamatos karbantartás

⚠ FIGYELEM Minden műveletet csak akkor végezze el, ha a dugó ki van húzva a konnektorból.

Mindig ellenőrizze a munkaeszköz állapotát a fúrógép elindítása előtt. A gyémánt koronafúró szegmensének bármely hiányossága, törése vagy lemorzsolódása kizárja a szerszámot a használatból. Új, hibátlan szerszámot kell felszerelni. A fúró rögzítési módja a 6. A munka előkészítése és a 11. A koronafúró rögzítése, cseréje fejezetekben került leírásra.

Tartsa tisztán a gépet, ne engedje a súlyos szennyeződések kialakulását. Minden használat után tisztítsa meg a gépet nedves ruhával és törölje szárazra. Ne használjon vegyszereket. Időszakosan tisztítsa meg a motor szellőzőnyílásait. Ezt a máveletet a legjobb sűrített lewego segítségével elvégezni.

Ellenőrizze az elektrografit kefék állapotát. Ha 5 mm-nél rövidebbek, cserélje ki azokatújakra. A kefék cseréjéhez csavarja le az elektrografit kefék védősapkáját (A-1. kép), és távolítsa el az elkopott kefét. Helyezze be az új kefét és csavarja fel a védősapkát. A másik pár kefével járjon el ugyanúgy.

Időszakosan, szükség szerint vigyen fel kis mennyiségű zsírt, pl. L4-et a fúróállvány fogaslécére. Tisztítsa meg az állványt nedves ruhával és törölje szárazra. A mozgó részeket fújja le WD40 készítménnyel.

Ne feledje, hogy a kerámia anyagok vágási maradéka korrózióra hajlamos. A munka befejezésekor ne hagyja a gépet megtisztítatlanul. Ez az oszlopos fúrógép egyes elemeinek korróziójához vezethet.

A gyémánt fúrókészlet felszerelése, cseréje

A DED7621és DED7622 fúrógép úgy került kialakításra, hogy kizárólag 1 és 1/4 hüvelyű menetes koronafúrók szerelhetők fel. A koronafúró rögzítése a fúró fúrógép orsóra csavarozásából áll (a menet jobbmenetes). A felcsavarozás után villáskulcssal csavarozza fela koronafúrót a fúrógép orsójára.

A korona meghúzásához 41 mm-es vagy 46 mm-es villáskulcs szükséges (a korona méretétől függően), míg 32 mm-es villáskulcs szükséges az orsó rögzítéséhez. Erőteljesen húzza meg. Használja ugyanazokat a csavarkulcsokat a koronafúró leszereléséhez vagy cseréjéhez.

11. Alkatrészek és kiegészítők

A pótalkatrészek és tartozékok beszerzése érdekében forduljon a Dedra Exim szervizhez. Az elérhetőségek megtalálhatók a kézikönyv első oldalán.

Pótalkatrészek rendelésekor, kérjük, jelezze az adattáblán található a rész tételszámát és alkatrészszámát a szerelési rajzból.

A jótállási időszak alatt a javításokat a jótállási kártyában meghatározott feltételek szerint végzik. Kérjük, küldje el a hirdetett terméket javításra a vásárlás helyén (az eladó köteles elfogadni a bejelentett terméket), küldje el a legközelebbi lakóhelyre (weboldalak listája a www.dedra.pl címen), vagy küldje el a Dedra Exim központi szolgálatának. Kérjük, csatolja a kitöltött garanciális kártyát. A jótállási idő után a javítást a központi szolgálat végzi. A sérült terméket a szervizhez kell küldeni (a szállítási költségeket a felhasználó fedezi).

12. Önhibaelhárítás

⚠ FIGYELEM Az önjavítás megkísérlése előtt húzza ki a készüléket az áramforrásról.

PROBLÉMA	OK	MEGOLDÁS
A fúrógép nem működik	A tápkábel rosszul van csatlakoztatva vagy sérült Az aljzatban nincs hálózati feszültség Elhasználódtak a motorkefék Sérült kapcsoló	Nyomja mélyebbre a csatlakozót az aljzatban, ellenőrizze a tápkábelt Ellenőrizze a feszültséget az aljzatban, nem oldott-e le a biztosíték Cserélje ki a keféket újakra Adja át az elektromos kéziszerszámot javításra
A fúrógép nehezen mozog	Megszorult a motorcsapágy	Adja át az elektromos kéziszerszámot javításra
Túlmelegszik a motor	Eltömődtek a szellőzőnyílások Túllépte a megengedett működési paramétereket Túl nagy erővel nyomja a szerszámot	Tisztítsa ki a nyílásokat Kapcsolja ki az elektromos kéziszerszámot, halassza el a munkát a gép teljes lehűléséig Csökkentse a nyomóerőt

13. A készülék kompletizálása

DED7621: 1. Állvány talppal és fúrógép befogóval 2. Előtolás karja 3. Emelőkar anyacsavarja 4. Hornyos anyacsavar 5. Imbuszkulcs 4, 5, 6 mm 6. Villáskulcs x2 7. Elektrografit kefe készlet.

DED7622: 1. Oszlopos fúrógép állvánnyal, talppal és fogantyúval 2. Előtolás karja 3. Emelőkar anyacsavarja 4. Hornyos anyacsavar 5. Imbuszkulcs 4, 5, 6 mm 6. Villáskulcs x2 7. Elektrografit kefe készlet

14. Információ a felhasználóknak az elektromos éselektronikus berendezések hulladékkezeléséről (háztartásokra vonatkozó tájékoztatás)



A termékeken vagy a kísérő dokumentáción feltüntetett szimbólum azt jelzi, hogy a hibás elektromos vagy elektronikus berendezéseket nem szabad a háztartási hulladékkal együtt ártalmatlanítani. Ha az alkatrészeket meg kell semmisíteni, újra kell használni vagy hasznosítani kell, a helyes megoldás az, ha elviszi őket egy erre szakosodott gyűjtőhelyre, ahol ingyenesen átveszik őket. A használt berendezések gyűjtőhelyeiről a helyi hatóságok adnak tájékoztatást, például a honlapjukon.

A berendezés megfelelő ártalmatlanítása lehetővé teszi az értékes erőforrások megőrzését és az egészségre és környezetre gyakorolt azon negatív hatások elkerülését, amelyek a készülékben lévő veszélyes anyagok, keverékek és összetevők esetleges jelenlétéből adódnak.

A helytelen hulladékártalmatlanítás a vonatkozó helyi előírások szerint büntetés veszélyével jár.

Az uniós országok felhasználói: Ha elektromos vagy elektronikus berendezéseket kell ártalmatlanítania, kérjük, forduljon a legközelebbi értékesítési ponthoz vagy a szállítójához, akik további tájékoztatást tudnak adni.

Az Európai Unión kívüli országokban történő ártalmatlanítás: Ez a szimbólum csak az Európai Unió országaira vonatkozik. Ha a terméket el kívánja dobni, kérjük, forduljon a helyi hatóságokhoz vagy a kereskedőhöz a helyes ártalmatlanítási módszerrel kapcsolatban.

Garanciajegy

.....

Katalógusszám: …… Gyártási tétel száma: .....

(a továbbiakban: **Termék**)

A termék vásárlásának dátuma: .....

Az eladó pecsétje

Dátum és az eladó aláírása: .....

A felhasználó nyilatkozata:

Igazolom, hogy tájékoztatásra kerültem a garanciális feltételekről, valamint a Kezelési útmutatóban és a Garanciajegyben leírt utasítások be nem tartásából eredő következményekről. A jelen garanciális feltételekkel megismerkedtem, amit aláírásommal igazolok:

....

kelt és helye a Felhasználó aláírása

I. A termékért felelős

1. **Kezes** - DEDRA EXIM sp. z o.o., székhelye Pruszków, címe: ul. 3 Maja 8, 05-800 Pruszków, KRS 0000062517, Varsó fővárosi Körzeti Bíróság Varsóban; az Országos Bírósági Nyilvántartás XIII Gazdasági Osztálya, adószáma: 527-020-49-33, törzstőke: 100 980.00 zł.

2. A jelen Garanciajegyben meghatározott feltételekkel a Kezes garanciát nyújt a Kezes forgalmazásából származó Termékre.

3. A garanciából eredő felelősség kizárólagosan a Termékben a Felhasználónak való átadás pillanatában rejlő hibákra vonatkozik.

4. A garancia címén a Felhasználó jogosult a Termék díjmentes megjavítására, amennyiben a hiba a garanciális időszak során kelentkezik. A Termék megjavításának módja (a javítás módszere) a Kezes döntésétől függ. Amennyiben a Kezes megállapítása szerint ni lehetőség a megjavításra, a Kezes fenntartja magának a jogot a hibás alkatrész vagy az egész Termék hibátlanra cseréléséhez, a Termék árának csökkentéséhez, vagy a szerződéstől történő elálláshoz.

5. Azzal a Felhasználóval szemben, amelyik nem számít fogyasztónak az 1964 április 23-i, a Polgári Törvénykönyvről szóló törvény szerint, a Kezes jelen garanciából eredő és/vagy a garancia megkötésével és teljesítésével kapcsolatos kártérítési felelőssége, a jogi címtől függetlenül, a hibás Termék értékének összegére korlátozódik.

II. Garanciális időszak:

A garanciával rendelkező alkatrészek	A garanciális védelem időtartama
Elektromos oszlopos fúrógép	36 hónap, a Termék vásárlásának napjától számítva a jelen Garanciajegyen megjelölve
Villáskulcs, elektrografit kefe készlet	Garanciával nem rendelkező alkatrészek.

III. A garancia alkalmazásának feltételei

1. A Felhasználó felmutatja a Termék kitöltött Garanciajegyét és valószínűsíti a Termék vásárlásának körülményeit, pl. felmutatva a pénztár blokkot, számlát, stb. A reklamáció hatékony lebonyolításának érdekében ajánlott, hogy a Felhasználó a reklamált Termékkel együtt adja át a Kezelési útmutatóban leírt készlet tartalmát.

2. A Felhasználó betartja a Kezelési útmutatóban és a Garanciajegyen feltüntetett utasításokat.

3. A garancia csak a Magyar Köztársaság és az EU területén érvényes.

4. A garancia nem terjed ki a Termék következő okokból keletkező meghibásodásaira:

a A Felhasználó nem tartotta be a Kezelési útmutatóban meghatározott, különösen a megfelelő használatra, karbantartásra és tisztításra vonatkozó feltételeket; A Felhasználó a Kezelési útmutatónak nem megfelelő tisztító és karbantartó szereket alkalmazott;
b. A Felhasználó nem megfelelő módon tárolja és szállítja a Terméket;
c. A Felhasználó önállóan, a Kezessel való egyeztetés nélkül módosította és/vagy átalakította a Terméket;
d. A Felhasználó a Kezelési útmutatónak nem megfelelő üzemeltetési anyagokat használt a Termékhez.
5. Az a Felhasználó, amelyik nem számít fogyasztónak az 1964 április 23-i, a Polgári Törvénykönyvről szóló törvény szerint, elveszíti a jelen garanciából eredő jogait, ha a Terméken:
- a szériaszámok, dátum jelölések és a típuscímkék a Felhasználó által eltávolításra, kicserélésre vagy megrongálásra kerültek
- a plombák a Felhasználó által megrongálásra kerültek, vagy a Felhasználó beavatkozásának nyomait viselik.
6. Figyelem! A Termék mindennapos kezelésével kapcsolatos, többek között a Kezelési útmutatóból eredő műveleteket a Felhasználó saját hatáskörébe és saját költségére végzi el

IV. Reklamációs eljárás

1. A Termék helytelen működésének észrevételekor, a reklamáció bejelentése előtt ellenőrizze, hogy a Kezelési útmutatóban meghatározott valamennyi művelet a megfelelő módon került végrehajtásra.
2. Ajánlott a reklamációt haladéktalanul bejelenteni, a legjobb a Termék hibája észrevételétől számított 7 napon belül. Az a Felhasználó, amelyik nem számít fogyasztónak az 1964 április 23-i, a Polgári Törvénykönyvről szóló törvény szerint, elveszíti a jelen garanciából eredő jogait, ha nem jelenti be 7 napon belül a reklamációt.
3. A reklamációs bejelentés megtehető a Termék vásárlásának helyén, a garanciális szervizben, vagy írásban az alábbi címen: DEDRA EXIM sp. z o.o., ul. 3 Maja 8, 05-800 Pruszków.
4. A Felhasználó a reklamációt a www.dedra.pl weboldalon található űrlap segítségével jelentheti be. („Garanciális reklamáció bejelentési űrlap”).
5. Az egyes országok szerviz címei a www.dedra.pl weboldalon elérhetőek. Amennyiben az adott országban nincs garanciális szervíz, a reklamációs bejelentést ajánljuk a következő címre küldeni: DEDRA-EXIM Sp. z o.o., ul. 3 Maja 8, 05-800 Pruszków (Lengyelország).
6. A Felhasználó biztonságára való tekintettel a hibás Termék használata tilos.
7. Figyelem!!! A hibás Termék veszélyes a Felhasználó egészségére és életére.
8. A garanciából eredő kötelezettségek ellátására a reklamált Terméknek a Felhasználó általi leadásának napjától számított 14 munkanapon belül kerül sor.
9. A terméket reklamációra küldése előtt ajánlott megtisztítani. Ajánlott a reklamált terméket gondosan bebiztosítani a szállítási károk elkerülése érdekében (ajánlott a reklamált Terméket az eredeti csomagolásban elküldeni).
10. A garanciális időszak meghosszabbítására kerül azzal az idővel, mely alatt a Felhasználó a Termék meghibásodásából eredően nem tudta az használni.
A garancia nem zárja ki, nem korlátozza és nem függeszti fel a Felhasználó eladott termékek hibáira vonatkozó kezességi szabályokból eredő jogait.
A természetes személyeknek a személyes adatok kezelése tekintetében történő védelméről és az ilyen adatok szabad áramlásáról, valamint a 95/46/EK irányelv hatályon kívül helyezéséről szóló, 2016. április 27-i (EU) 2016/679 európai parlamenti és tanácsi rendelet 13. cikkének (1) és (2) bekezdésével összhangban tájékoztatjuk Önt, hogy
1. Az űrlapon megadott személyes adatainak Adminisztrátora a Pruszków-i székhelyű DEDRA-EXIM sp. z o.o. ul. 3 Maja 8, 05-800 Pruszków (továbbiakban: „Adminisztrátor”).
2. Az Ön adatait kizárólag a készülékre vonatkozó garanciális eljárás lefolytatása céljából dolgozzuk fel az általános adatvédelmi rendelet (a továbbiakban: "GDPR") 6. cikke (1) bekezdésének b) pontjával összhangban Az adatszolgáltatás önkéntes, de a garanciális eljárás lefolytatásához szükséges.
3. Az Ön adatait a garanciális eljárás lefolytatásának megfontolásának időtartama alatt, valamint archiválási céllal kezeljük, amennyiben az Adminisztrátorral szembeni esetleges követelésekkel szemben szükséges védekezni, de legfeljebb azok elévüléséig.
4. Az Ön adatai csak olyan szervezetek számára adható ki, amelyek az Adminisztrátor nevében, a személyes adatok feldolgozására vonatkozó írásbeli megbízási szerződés alapján adatokat kezelnek, és többek között technikai szolgáltatást, tárhelyszolgáltatást vagy weboldal-karbantartást, informatikai-, futárszolgáltatást nyújtanak. Az Adatkezelő beszállítói kötelesek gondoskodni az adatbiztonságról és megfelelni a személyes adatok védelmére vonatkozó hatályos jogszabályok követelményeinek, és nem használhatják fel a rájuk bízott személyes adatokat az Adatkezelővel kötött szerződésben meghatározott céloktól eltérő célokra.
5. Az Ön adatait nem dolgozzuk fel automatizált módon, beleértve a profilalkotást, és nem továbbítjuk harmadik országba/nemzetközi szervezetnek.
6. Ön bármikor jogosult az adatai tartalmához történő hozzáféréshez, valamint annak helyesbítéshez, törléshez, az adatkezelés korlátozásához, az adathordozhatósághoz és a kifogásoláshoz való joghoz.
7. Az Ön személyes adatainak az Adatkezelő általi feldolgozásával kapcsolatos minden kérdésben az alábbi e-mail címen veheti fel a kapcsolatot: daneosobowe@dedra.pl;
8. Önnek jogában áll van panaszt benyújtani az illetékes adatvédelmi hatóságnál;

RO Cuprinsul

1. Fotografii și figuri
2. Descrierea dispozitivului
3. Destinația dispozitivului
4. Restricții de utilizare
5. Date tehnice
6. Pregătirea pentru lucru
7. Conectare la rețea
8. Pornirea dispozitivului
9. Utilizarea dispozitivului
10. Operații curente de mentenanță
11. Piese de schimb și accesorii
12. Eliminarea individuală a defecțiunilor
13. Set de completare a dispozitivului
14. Informația pentru utilizatori cu privire la eliminarea echipamentelor electrice și electronice
15. Talon de garanție

Traducerea instrucțiunii originale

Declarația de conformitate este anexată la instrucțiuni ca un document separat. În cazul în care declarația de conformitate lipsește, contactați Dedra Exim Sp. z o.o.
Condiții generale de siguranță au fost atașate la instrucțiuni ca o broșură separată.

AVERTISMENT. Citiți toate avertismentele marcate cu simbolul ⚠ și toate instrucțiunile.

Nerespectarea avertismentelor și instrucțiunilor de siguranță menționate mai jos poate cauza electrocutări, incendii sau leziuni grave.

Păstrați toate avertismentele și instrucțiunile pentru utilizare ulterioară.

În timpul funcționării dispozitivului este întotdeauna obligatorie respectarea normelor generale de protecție a muncii, pentru evitarea unui incendiu sau a electrocutării provocată de curentul electric sau a accidentelor cu urmări în rănirea ori apariția de leziuni mecanice. Înainte de punerea în funcțiune a dispozitivului, vă rugăm să citiți Manualul de utilizare. Vă rugăm să păstrați Manualul de utilizare și instrucțiunile privind respectarea normelor de protecție a muncii și Declarația de conformitate. Respectarea cu strictețe a indicațiilor și a recomandărilor cuprinse în Manualul de utilizare, va contribui la extinderea duratei de utilizare a dispozitivului. În timpul lucrărilor, respectați cu strictețe indicațiile cuprinse în instrucțiunile normelor de protecție a muncii. Instrucțiunile normelor de protecție a muncii sunt atașate la dispozitiv ca document separat și trebuie păstrat. Dacă transmiteți dispozitivul altei persoane, vă rugăm să-i oferiți și manualul de utilizare, instrucțiunile de siguranță și declarația de conformitate. Firma Dedra-Exim nu își asumă responsabilitatea pentru eventuale accidente apărute ca urmare a nerespectării indicațiilor referitoare la normele de protecție a muncii. Citiți cu atenție toate instrucțiunile de siguranță și instrucțiunile din Manualul de utilizare. Nerespectarea avertismentelor și instrucțiunilor poate cauza electrocutare sau șoc de curent electric, incendiu și / sau vătămări grave.Păstrați toate documentele și instrucțiunile care însoțesc dispozitivul, în special măsurile de siguranță și declarația de conformitate pentru a le putea consulta în caz de nevoie.

2. Descrierea dispozitivului

1. Locaşul periei, 2. Levier, 3. Şurub de reglare, 4. Şurub cu gaură de centralizare, 5. Comutator de pornire, 6. Supapa pentru apă

3. Destinația dispozitivului

Se permite utilizarea aparatului în lucrări de renovare-construcţii, ateliere de reparaţii în lucrări de amatori, respectând condiţiile de utilizare şi condiţiile de lucru permise, conţinute în manualul de utilizare.
Maşina de carotat electrică a fost proiectată pentru executarea găurilor în diferite materiale ceramice de construcţie. Maşina permite efectuarea operaţiunilor de găurire cu ajutorul coroanelor diamantate de diametrii 32 – 90 mm - DED7621; 80 - 205 mm - DED7622. Maşina este adaptată pentru funcţionare cu apă ca agent de răcire şi pentru evacuarea deşeurilor. Nu se recomandă de a se lucra la uscat. Maşina este echipată cu stativ ce permite de a fi folosită ca maşină cu coloană.

4. Restricții de utilizare

Dispozitivul poate fi utilizat numai în conformitate cu ”Condițiile admisibile de lucru”, prezentate mai jos.
Aparatul trebuie conectat cu sistemele de alimentare cu apă. Evitaţi lucru la uscat sau cu cantităţi prea mici de apă. Modificări neautorizate în construcția mecanică și electrică a mașinii, orice alte modificări, operațiuni de tăiere care nu sunt descrise în Manualul de utilizare, vor fi considerate acțiuni nepermise ce vor duce la pierderea imediată a drepturilor de Garanție. Declarația de conformitate își va pierde valabilitatea.
Modificările neautorizate ale construcției mecanice și electrice, orice modificări, operațiile de întreținere care nu sunt descrise în manualul de utilizare vor fi considerate ilegale și vor duce la pierderea imediată a drepturilor de garanție, iar declarația de conformitate își va pierde valabilitatea.
Utilizarea neconformă cu destinație sau cu manualul de utilizare va duce la pierderea imediată a drepturilor de garanție.

CONDIȚII ADECVATE DE LUCRU PERMISE
S2 10 min
Maşina poate fi utilizată numai în încăperi închise, cu un sistem eficient de ventilaţie. Nu este destinată pentru utilizare în spaţii deschise.
Protejaţi împotriva ploii şi umezelii

5. Date tehnice

Model de instalație de foraj	DED7622	DED7621
Motor electric	Comutator monofazat	
Tensiune de funcționare	230 V~ 50Hz	
Puterea nominală a motorului	3000W	1500 W
Număr de angrenaje	1	3
Viteză	700 rpm	880/1980/3960 rpm
Garda la sol a mașinii de găurit pe suport	450 mm	
Deplasarea utilajului pe suport	450 mm	
Diametrul filetului de prindere	1 1/4 inch	1 1/4 inch
Greutate cu trepied	23,8 kg	20 kg
Intervalul diametrului găurii de găurire	80 - 205mm	32 - 90 mm
Emisie de zgomot (în conformitate cu ISO 7960 anexa A 2/95):		
Nivel de presiune acustică LPA	94 dB (A)	88,6 dB (A)
Nivel de putere acustică LWA	107 dB (A)	101,6 dB (A)

Incertitudine de măsurare Kpa, Kwa	3 dB (A)
Grad de protecție	IP20
Nivelul de vibrații al manetei de împingere	2,03 m/s2
Incertitudine de măsurare	1,5 m/s2
Clasa sculei	I

Informația privind vibrații și zgomot

Valoarea totală a vibrațiilor ah și nesiguranța măsurătorii au fost definite conform standardului EN 61029-1 și specificate în tabel.
Emisia zgomotului a fost definită conform EN 60745-1 valorile au fost specificate în tabel de mai sus.

ATENȚIE **Zgomotul poate cauza deteriorarea auzului, utilizați întotdeauna protectoare de auz în timpul lucrului!**

Valoarea totală declarată a vibrațiilor a fost măsurată în conformitate cu metodă standard de testare și poate fi utilizată pentru a compara un dispozitiv cu altul. Nivelul de vibrație poate fi de asemenea utilizat pentru a efectua o estimare preliminară a expunerii la vibrații
Nivelul de vibrație în timpul utilizării efective a dispozitivului poate să difere de valorile declarate, în funcție de modul în care sunt utilizate uneltele de lucru, în special de tipul piesei prelucrate și de necesitatea de a specifica măsurile de protecție a operatorului. Pentru a estima cu exactitate expunerea în condiții reale de utilizare, trebuie luate în considerare toate etapele ciclului de operare, inclusiv perioadele când dispozitivul este oprit sau când este pornit, dar fără să fie utilizat pentru lucru.

6. Pregătirea pentru lucru

ATENȚIE **Toate operațiile trebuie efectuate cu ștecherul scos din priza de curent.**

După scoaterea din ambalaj trebuie să efectuaţi următoarele operaţiuni:
1. În timpul transportului, coloana maşinii de carotat (Fig. C - 22 - DED7621; Fig. B - 76 - DED7622) şi suportul sunt montate invers. După scoaterea din ambalaj trebuie să deşurubaţi 2 şuruburi de fixare a coloanei (Fig. C - 36 - DED7621; Fig. B - 77 - DED7622) cu suportul, să rotiţi coloană cu mânerul maşinii de carotat la 180 de grade şi să rotiţi din nou cu suportul astfel ca cremaliera să fie direcţionate spre exterior. Fixaţi bine şi strângeţi.
2. Fixa¬ţi levierul de deplasare longitudinală (Fig. C – 37+18 - DED7621; Fig. B - 69+59 - DED7622) introducând umărul în orificiul destinat şi după introducere blocaţi-l înşurubând piuliţa de plastic. ATENŢIE: manşonul în care introducem umărul levierului poate fi fixată în funcţie de necesitate pe ambele părţi ale coloanei maşinii de carotat. Deşurubaţi şurubul imbus de fixare a manşonului, scoateţi manşonul şi montaţi-l pe partea opusă a coloanei.
3. Maşina va fi amplasată într-o încăpere închisă pe o suprafaţă corespunzător pregătită, într-un loc bine iluminat. Pentru ca să aşezaţi stabil maşina de carotat, fixaţi coloana cu ancora pe suprafaţa destinată pentru găurire (orificiul longitudinal central în suportul coloanei maşinii de carotat). Ancora nu intră în componenţa maşinei. După fixarea suportului cu ancora strângeţi toate 4 şuruburi (Rys. C - 38 - DED7621; Rys. B - 90 - DED7622) situate pe suportul coloanei maşinii de carotat, totodată nivelând-o (ajustaţi verticalul faţă de suprafaţă).
4. Verificaţi dacă elementele mobile nu sunt deteriorate. Rotând cu arborele asiguraţi-vă dacă sistemul de acţionare nu este blocat
(arborele se roteşte cu greutate).
5. Slăbiţi butonul rotativ al sistemului de blocare a deplasării verticale a maşinii de carotat, ajustaţi înălţimea dorită şi din nou blocaţi. Amplasaţi (înşurubaţi) coroana diamantată pe dispozitivul de prindere al maşinii de carotat şi strângeţi cu cheile plane - dispozitiv de prindere 32, coroana 41 mm sau 46 mm în funcţie de dimensiunile coroanei.

7. Conectare la rețea

Înainte de a conecta dispozitivul la sursa de curent, asigurați-vă că tensiunea de alimentare corespunde cu valoarea specificată pe plăcuța de identificare.
Instalația de alimentare trebuie să fie realizată în conformitate cu cerințele principale privind instalațiile electrice și să respecte dispozițiile privind siguranța utilizării. Parametrii de secțiune minimă a firului de alimentare și valorile nominale ale siguranței de protecție în funcție de puterea dispozitivului sunt specificate în tabelul de mai jos:

Puterea maşinii [W]	Secţiunea minimă a cablului [mm2]	Valoarea minimă a siguranței tip C [A]
1400÷2300	1,5	16
≥2300	2,5	16

Instalația trebuie să fie executată de un electrician autorizat. În cazul când folosiți cablurile prelungitoare, aveți grijă ca secțiunea firului să nu fie mai mică decât cea cerută (vezi tabelul). În timpul lucrului cablul electric trebuie astfel poziționat, încât să nu fie expus la tăiere. Nu folosiți prelungitoare defecte.
Verificați periodic starea tehnică a cablului de alimentare. Nu trageți de cablu.

8. Pornirea dispozitivului

ATENȚIE **Înainte de a porni dispozitivul, efectuați obligatoriu operațiile descrise în capitolul "Pregătirea pentru lucru".**

Se referă la DED7621:

Comutatorul de pornire este plasat în mânerul maşinii. Construcţia comutatorului permite blocarea butonului principal al maşinii de carotat în poziţia „pornit". Butonul principal apăsaţi până la rezistenţă iar apoi apăsaţi butonul de blocare care imobilizează butonul principal apăsat. În scopul eliberării blocadei şi opririi maşinii trebuie iarăşi să apăsaţi până la rezistenţă butonul principal al comutatorului. Blocada este eliberată. Maşina de carotat posedă trei trepte de viteză care permite obţinerea vitezelor de rotaţie de: la prima treaptă - 880 tur/min, la a doua treaptă - 1980 tur/min şi la treia treaptă 3960 tur/min. Butonul rotativ de schimbare a treptelor este plasat pe partea laterală a carcasei maşinii de carotat. Schimbarea treptelor efectuaţi după oprirea totală a motorului maşinii.

Se referă la DED 7622:

Comutatorul de pornire este plasat în partea superioară a maşinii. Butonul verde serveşte pentru pornirea maşinii de carotat, butonul roşu marcat cu 0 pentru oprire. Dacă va fi o pauză la alimentarea din reţea şi dacă după un timp din nou apare tensiune în reţea, maşina se opreşte şi nu porneşte din nou dacă operatorul nu apasă butonul verde marcat cu I. În cazul pauzei la alimentare cu energie electrică operatorul maşinei este obligat de a apăsa butonul roşu marcat cu 0 (oprit) şi de a scoate ştecherul din priză. După ce se va stabili cauzele pauzei la alimentare cu energia electrică şi îndepărtarea acesteia se va putea din nou introduce ştecherul în priza de alimentare şi continua munca.

ATENȚIE **Nu lăsaţi maşina conectată la reţeaua de alimentare fără supraveghere. În cazul unei pauze la lucru sau după terminarea acesteia trebuie să deconectaţi maşina din reţea scoţând ştecherul din priza de alimentare.**

9. Utilizarea dispozitivului

Conectarea la reţeaua de alimentare cu apă

Conectaţi reţeaua de alimentare cu apă. Racordul de apă în care este echipat maşina posedă fixare de tip cuplaj rapid care permite conectarea cu furtunul de grădină. Pe furtun este o supapă care permite închiderea alimentării cu apă. Poziţia butonului supapei paralel cu furtunul înseamnă „deschis" iar poziţia transversală înseamnă „închis". Butonul rotativ poate fi setat în pozi¬ţii intermediale reglând alimentarea cu apă indiferent de debitul reţelei alimentării cu apă.

Setarea vitezei de turaţie – alegerea vitezei de rotaţie (DED7621)

În partea laterală a maşinii de carotat este plasat butonul rotativ de schimbare a vitezei de turaţie marcat cu cifrele de la 1 până la 3. Reglând butonul rotativ pe poz. 1 (treapta I) se obţine viteza de turaţie a arborelui maşinii de carotat de valoare de 880 tur/min, iar setarea butonului în poziţia 2 (treapta II) permite la obţinerea vitezei de turaţie de 1980 turr/min, iar în poziţia 3 (treapta III) 3960 tur./min. Cu butonul rotativ de schimbare a treptelor setaţi viteza solicitată de turaţie a maşinii de carotat. Alegerea treptei deci vitezei de turaţie a maşinii de carotat este un parametru foarte important la forajul cu coroane de diferite diametrii. La diametrii mai mici (orientativ de 32mm, 42mm, 52mm) se va găurii cu treapta II şi II (viteza de rotaţie a arborelui 1980 i 3960 tur/min), iar la diametrii mai mari a coroanei (orientativ 62mm, 68mm, 72mm, 82mm) la treapta I (880 tur/min).
Schimbarea treptelor se realizare după oprirea totală a rotaţiilor motorului.

Fixarea coroanei diamantată (DED7621 i DED7622)

Alegeţi în funcţie de necesităţi coroana diamantată cu diametru adecvat cuprins în limitele de utilizare a modelului adecvat al maşinii de carotat (DED 7621 - 32 mm - 90 mm; DED7622 - 80 - 205 mm) şi montaţi în maşină strângând cu cheile plane – sistemul de prindere 32 mm iar coroana 41 mm sau 46 mm în funcţie de dimensiunea coroanei. Strângeţi puternic.

Forarea verticală

Marcaţi locul de forare a găurii. Alegeţi diametrul adecvat al coroanei diamantată conform cu modelul utilizat al maşinii (DED 7621 - 32 mm - 90 mm; DED7622 - 80 - 205 mm) şi fixaţi coroana în maşină prin înşurubare cu chei plane. Ancoraţi maşina de carotat cu stativul - vezi punctul „Pregătire pentru funcţionare" astfel ca coroana să nimerească direct în locul marcat de forare. Conectaţi furtunul de apă cu reţeaua de apă. Racordul pentru apă în care este echipat maşina posedă fixare de tip cuplaj rapid ce permite conectarea cu furtunul de grădină. Pe furtun este plasată supapa care permite oprirea alimentării cu apa. Poziţia butonului rotativ a supapei paralel cu furtunul înseamnă „deschis" iar poziţia transversală înseamnă „închis". Butonul poate fi setat în pozi¬ţii intermediale reglând alimentarea cu apă indiferent de debitul reţelei alimentării cu apă. Cu maşina aşa pregătită şi reglată se poate efectua forări. Deschideţi alimentarea cu apă, reglaţi levierul supapei apei de la maşină şi porniţi maşina apăsând comutatorul de pornire. Slăbiţi butonul rotativ a blocadei deplasării verticală a maşinii de carotat şi ţinând uşor levierul de deplasare introduceţi coroana în material.

ATENȚIE **Coroana înainte de a intră în material pulverizează apa şi lângă zona de găurire. Trebuie să remarcaţi acest fapt pentru a evita alunecarea iar la muncă folosiţi pantofi cu tălpi antiderapante.**

Când coroana intră în material apa este mult mai puţin pulverizată dar este direcţionată prin mijlocul burghiei coroană. Dacă va fi necesar schimbaţi (micşoraţi) debitul de apă deplasând levierul supapei apei. Nu lucraţi cu cantităţi mici de apă. Când burghiul introduceţi în material nu efectuaţi prea multe deplasări. Apăsaţi uşor iar la utilizarea coroanelor de diametrii mari limitaţi deplasările la minimum. După executarea găuririi opriţi maşina eliberând comutatorul, închideţi alimentarea cu apă deplasând butonul rotativ al apei şi apoi ridicaţi coroana şi blocaţi butonul rotativ al deplasări verticale. Demontaţi ancora şi deplasaţi maşina în următorul loc de forare.

Forarea orizontală

Marcaţi locul de găurire pe perete şi pregătiţi maşina analogic ca la forare verticală. Reglaţi nivelul maşini cu stativul. Strângeţi cu patru şuruburi suportul stativului maşinii de carotat până când obţineţi poziţia perpendiculară a coroanei faţă de substrat. Procesul de forare efectuaţi asemănător cu cel descris la forare verticală. Nu folosiţi apăsări puternice dar trebuie să luaţi în considerare că la lucrul orizontal apăsarea trebuie să fie mai puternică decât la lucrul vertical.

10. Operații curente de mentenanță

ATENȚIE **Toate operațiile de întreținere trebuie efectuate cu ștecherul scos din priza de curent.**

De fiecare dată când porniţi maşina de carotat trebuie să controlaţi starea sculei de lucru. Orice lipsă, crăpare sau ciobire al segmentului diamantat al coroanei exclude unealta. Trebuie să montaţi unul nou fără defect. Modul de montare a burghiului este descris la capitolul 6. Pregătire pentru lucru precum şi la capitolul 11. Fixare, schimbarea coroanelor.
Păstraţi maşina curată, nu permiteţi murdăria excesivă. Curăţaţi maşina de fiecare dată după terminarea lucrului cu o lavetă umedă după ce stergeţio până va fi uscată. Nu folosiţi substanţe chimice. Curăţaţi periodic orificiile de ventilaţie a motorului. Această operaţiune executaţi cu ajutorul aerului comprimat.
Verificaţi starea perilor electrografitice. Dacă constataţi că sunt mai scurte de 5mm schimbaţile cu noi. Pentru a schimba perile deşurubaţi obturatorul perilor

electrografitice (Fot. A – 1) scoateţi peria uzată, introduceţi peria nouă şi înşurubaţi obturatorul.

Analogic schimbaţi a doua pereche de peri

Periodic, în funcţie de necesitate, aplicaţi pe cremaliera stativului maşinii de carotat o cantitate mică de lubrifiant de ex. ŁT4. Stativul curăţaţi cu o lavetă umedă şi stergeţio până va fi uscată. Elementele de rotaţie stropiţi cu produsul WD40.
Trebuie să remarcaţi că resturile materialelor ceramice pot provoca coroziunie. Când terminaţi lucru nu lăsaţi maşina necurăţată. Asta poate pricinui coroziunea elementelor maşinii de carotat.

Fixarea, schimbarea coroanelor diamantate

Maşinile de carotat DED7621şi DED7622 sunt construite în aşa mod că se poate fixa numai coroane cu filet 1 şi 1/4 ţol. Montarea coroanei constă în înşurubarea burghiului pe arborele maşinii de carotat (filetul este drept). După înşurubare strângeţi coroana cu arborele maşinii de carotat cu ajutorul cheilor plane. Cheie plană 41 mm sau 46 mm (în funcţie de dimensiunea coroanei) serveşte pentru strângerea coroanei, iar cheia 32 mm pentru blocarea arborelui. Strângeţi puternic. Pentru scoaterea sau schimbarea coroanei utilizaţi acelaşi chei.

11. Piese de schimb si accesorii

Pentru a achiziționa piese de schimb și accesorii, contactați Service-ul Dedra Exim. Detaliile de contact pot fi găsite pe pagină 1 a manualului. Când comandați piese de schimb, vă rugăm să indicați numărul lotului aflat pe plăcuța de identificare și numărul piesei din schița de asamblare.
În perioada de garanție, reparațiile sunt efectuate conform regulilor menționate în talonul de garanție. Vă rugăm să predați produsul reclamat pentru reparație la locul de achiziție (vânzătorul este obligat să accepte produsul reclamat), trimiteți-l la centru de service aflat cel mai aproape de adresa de domiciliu (lista centrelor de service se află pe site-ul www.dedra.pl) sau expediați-l la service-ul central Dedra Exim. Vă rugăm amabil să anexați talonul de garanție completat. După perioada de garanție, reparațiile vor fi efectuate de service-ul central. Produsul deteriorat trebuie trimis la centrul de service (costul de expediție este suportat de utilizator).

12. Eliminarea individuală a defecțiunilor

ATENȚIE **Înainte de a trece la eliminarea individuală a defecțiunilor, deconectați dispozitivul de alimentare.**

PROBLEMĂ	CAUZA	REZOLVARE
Maşina de carotat nu funcţionează	Cablul de alimentare este rău conectat sau deteriorat În priză nu este tensiunea de reţea Periile motorului sunt uzate Comutatorul de pornire deteriorat	Introduceţi mai adânc ştecherul în priză, verificaţi cablul de alimentare Verificaţi tensiunea în priză, verificaţi dacă nu a acţionat siguranţa Înlocuiţi periile cu noi Trimiteţi scula electrică la service pentru a fi reparat
Maşina de carotat porneşte cu greutate	Lagărul motorului gripat	Trimiteţi scula electrică la service pentru a fi reparat
Motorul se încălzeşte	Astupate orificiile de ventilaţie Depăşite parametrii permise de funcţionare Prea mare apăsare a uneltei	Curăţaţi orificiile Opriţi scula electrică, aşteptaţi cu lucru până când maşina se răceşte complet. Micşoraţi apăsarea

13. Set de completare a dispozitivului

DED7621: 1.Stativ cu bază cu mânerul maşinii de carotat. 2. Umărul levierului de deplasare 3. Piuliţa umărului levierului 4. Piuliţa cu gaură de centralizare 5. Cheie imbus 4, 5, 6 mm 6. Cheie plană x2 7. Set de perii electrografitice
DED7622: 1.Maşina de carotat cu stativ cu baza şi mânerul maşinii de carotat 2. Umărul levierului de deplasare 3. Piuliţa umărului levierului 4. Piuliţa cu gaură de centralizare 5. Cheie imbus x2 6. Cheie plană x2 7. Set de perii electrografitice

14. Informația pentru utilizatori privind eliminarea utilajelor uzate (se referă la gospodării de casă)



Simbolul afișat pe produse sau pe documentația care le însoțește indică faptul că echipamentele electrice sau electronice defecte nu trebuie eliminate împreună cu deșeurile menajere. În cazul în care trebuie să eliminați, să reutilizați sau să recuperați componente, trebuie să le duceți la un punct de colectare specializat, unde vor fi acceptate gratuit. Autoritățile locale furnizează informații privind locația punctelor de colectare a echipamentelor uzate, de exemplu pe site-urile lor web.
Eliminarea corespunzătoare a dispozitivului permite conservarea resurselor valoroase și evitarea impactului negativ asupra sănătății și mediului, care rezultă din posibilitatea prezenței substanțelor, amestecurilor și componentelor periculoase în echipament.
Eliminarea incorectă a deșeurilor riscă sancțiuni în conformitate cu reglementările locale relevante.
Utilizatorii din țările UE: Dacă trebuie să vă debarasați de echipamente electrice sau electronice, vă rugăm să contactați cel mai apropiat punct de vânzare sau furnizorul dumneavoastră, care vă va putea oferi informații suplimentare.
Eliminarea în țări din afara Uniunii Europene: Acest simbol se aplică numai în țările din Uniunea Europeană. În cazul în care doriți să aruncați acest produs, vă rugăm să contactați autoritățile locale sau dealerul pentru a afla metoda corectă de eliminare.

Certificat de garanţie

pentru

……..

Nr. de katalog …… Număr de lot: .....

(denumit în continuare Produs)

Data de cumpărare a produsului: .....

Ştampila vânzătorului

Data şi semnătura vânzătorului: .....

Declaraţia Utilizatorului:

Confirm, că am fost informat în ceea ce priveşte condiţiile de garanţie şi efectele nerespectării orientăriilor cuprinse în manualul de utilizare şi în Certificatul de garanţie. Condiţiile prezentei garanţiei îmi sunt cunoscute ce afirm cu semnătura mea de mână:

....

Data şi locul semnătura Utilizatorului

Garanția este acordată în conformitate cu prevederile OG 21/1992 și OG 140/2021, cu modificările ulterioare, pe baza cardului de garanție și a dovezii originale de cumpărare. Perioada de reparație nu poate depăși 15 zile calendaristice de la data la care consumatorul a predat reclamația vânzătorului.

I. Responsabilitatea pentru produs

1. **Garant** - DEDRA EXIM sp. z o.o. cu sediul în Pruszkowie, adresa: ul. 3 Maja 8, 05-800 Pruszków, KRS 0000062517, Sąd Rejonowy dla m.st. Warszawy w Warszawie, XIV Wydział Gospodarczy Krajowego Rejestru Sądowego,[Judecătoria Raională pentru o.c. Varşovia în Varşovia, Departamentul al XIV–a Economic al Registrului Naţional Juridic] NIP [CIF] 527-020-49-33, Kapitał zakładowy [capital social]: 100 980.00 zł..
2. în condiţiile menţionate în prezentul Certificat de garanţie Garantul acordă garanţie la produsul derivat din distribuţia Garantului.
3. Responsabilitatea cu titlu de garanţie cuprinde numai defectele care sau ivit din cauze datorate Produsului în momentul livrării acestuia Utilizatorului.
4. Cu titlu de garanţie, Utilizatorul, obţine dreptul la repararea gratis a Produsului, dacă defecţiunea s-a ivit în perioada de garanţie. Modul de reparare a Produsului (metoda de executare a reparării) depinde de decizia Garantului. Dacă Garantul constată că Produsul nu poate fi reparat, Garantul îşi rezervă dreptul de a schimba piesa defectă sau total Produsul cu altul fără defecte sau de a micşora preţul Produsului ori de a se retrage de la Contract.
5. Faţă de Utilizatorul, care conform cu legea din data de 23 aprilie 1964 din Codul Civil, nu este un consumator, răspunderea Garantului pentru dauna rezultate din prezenta garanţie şi/ sau în legătură cu încheierea şi executarea acesteia, indiferent de dreptul legal, este limitată maxim până la valoarea Produsului defect..

II. Perioada de garanţie

Componentele Produsului acoperite de garanţie	Durata de protecţie a garanţiei
Maşina de carotat	36 luni, de la data cumpărării Produsului, înscrisă în prezentul Certificat de garanţie
Cheie plană, set de perii electrografitice.	Componente neacoperite de garanţie

III. Condiţiile de utilizare a garanţiei

1 Prezentarea de către Utilizator a Certificatul completat de garanţie a Produsului şi dovedirea împrejurărilor de cumpărare a Produsului de ex. prin prezentarea chitanţei, facturei, etc. Pentru a efectua în mod eficient reclamaţia, se recomandă că Utilizatorul să trimite împreună cu Produsul reclamat, toate componetele menţionate la “Completarea” Produsului în manualul de utilizare.
2. Respectarea de către Utilizator a recomandările din Manualul de utilizare şi din Certficatul de garanţie.
3. Garanţia acoperă numai teritoriul Republicii Polonă şi UE.
4. Garanţia nu acoperă defecţiunile Produsului apărute în special din cauza:
a. Nerespectării de către Utilizator a condiţiilor indicate în Manualul de utilizare, în special în domeniul de utilizare, întreţinere şi curăţare corectă.
b. Utilizarea de către Utilizator a unor produse de curăţare sau substanţe de conservare care sunt neadecvate cu Manualul de utilizare;
c. Depozitare necorespunzătoare şi transportul necorespunzător al Produsului de către Utilizator;
d. Modificări şi/sau reconstrucţii arbitrare a Produsului de către Utilizator;
e. Utilizarea în Produs de către Utilizator a unor materiale consumabile neconforme cu manualul de utilizare
5. Utilizatorul care conform nu legea din data de 23 aprilie 1964 din Codul Civil nu este un consumator, pierde garanţia pentru Produsul, în care:
- numerele de serie, marcarea datelor şi plăcuţele cu datele technice au fost îndepărtate de către Utilizator;
- sigiliile existente au fost deteriorate de Utilizator sau au urme rămase din manipularea de către utilizator la acestea.
6. **Atenţie!** Operaţiile legate cu utilizarea de fiecare zii, descrise în manualul de utilizare, Utilizatorul execută singur pe costul său.

IV. Procedura de reclamaţie

1. Dacă se constată că Produsul nu funcţionează corect, Înainte de a depune reclamaţia trebuie să Vă asiguraţi dacă toate operaţiunile descrise în manualul de utilizare au fost executate corect.
2. Sesizaţi imediat reclamaţia, cel mai bine în termen de 7 zile de la data la care aţi observant defectul produsului. Utilizatorul care conform cu legea din data de 23 aprilie 1964 din Codul Civil nu este un consumator, pierde garanţia pentru Produs dacă reclamaţia nu depune în termen de până de 7 zile.
3. Sesizarea reclamaţiei se face de ex. la. la punctul de cumpărare a Produsului, la service-ul de garanţie sau se poate trimite în scris pe adresa: DEDRA EXIM sp. z o.o., ul. 3 Maja 8, 05-800 Pruszków.
4. Utilizatorul poate să depună reclamaţia prin formularul accesibil pe pagina de internet www.dedra.pl. (“Formular pentru sesizarea reclamaţiei cu titlu de garanţie”).

5. Adresele service-urilor de garanţie din fiecare stat sunt accesibile pe pagina www.dedra.pl. Dacă service-ul lipseşte în statul adecvat, trimiteţi sesizările de reclamaţie cu titlu de garanţie pe adresa: DEDRA EXIM sp. z o.o. ul. 3 Maja 8, 05-800 Pruszków (Polonia).
6. Luând în considerare siguranţa Utilizatorului se interzice utilizarea Produsului defect.
7. Atenţie!!! Utilizarea Produsului defect este periculos pentru sănătatea şi viaţa Utilizatorului.
8. Executarea obligaţiilor rezultate din garanţie va avea loc în termen de 14 zile lucrătoare, calculate de la data furnizării de către Utilizator a Produsului reclamat.
9 Înainte de furnizare a Produsului reclamat se recomandă curăţirea acestuia. Se recomandă de a se asigura bine Produsul împotriva distrugerii în timpul transportului (se recomandă să trimiteţi produsul reclamat în ambalajul original).
10. Perioada de garanţie va fi prelungită cu durata în care, din cauza defectului Produsului acoperit de garanţie Utilizatorul nu l-a putut să-l utilizeze,
Garanţia nu opreşte, nu limitează nu suspendează drepturile Utilizatorului rezultate din dispoziţiile privind garanţia pentru vicile produsului vândut.
În conformitate cu articolul 13 alineatele (1) și (2) din Regulamentul (UE) 2016/679 al Parlamentului European și al Consiliului din 27 aprilie 2016 privind protecția persoanelor fizice în ceea ce privește prelucrarea datelor cu caracter personal și privind libera circulație a acestor date și de abrogare a Directivei 95/46/CE, vă informăm.
1. Administratorul datelor Dumneavoastră cu caracter personal furnizate în formular este DEDRA-EXIM sp. z o. o. cu sediul social în Pruszków, ul. 3 Maja 8, 05-800 Pruszków (în continuare: „Administrator").
2. Datele dumneavoastră vor fi prelucrate numai în scopul derulării procedurii de garanție a dispozitivului în conformitate cu art. 6 alin.1 lit. b din regulamentul general privind protecția datelor (în continuare: „GDPR"). Furnizarea datelor este voluntară, dar necesară pentru derularea procedurii de garanție.
3. Datele dumneavoastră vor fi prelucrate pe perioada de luare în considerare a procedurii de garanție și în scopuri de arhivare în cazul în care este nevoie de apărare împotriva oricăror pretenții împotriva Administratorului, nu mai mult decât până la expirarea acestora.
4. Datele dumneavoastră pot fi dezvăluite numai entităților care prelucrează date pentru administrator pe baza unui contract scris de încredințare a prelucrării datelor cu caracter personal care oferă, printre altele, service tehnic, hosting sau intreținere site, service IT, firmă de curierat. Furnizorii Administratorului sunt obligați să asigure securitatea datelor și să îndeplinească cerințele legii aplicabile referitoare la protecția datelor cu caracter personal și nu pot folosi datele cu caracter personal încredințate în alte scopuri decât cele specificate în contractul cu Administratorul.
5. Datele dumneavoastră nu vor fi prelucrate în mod automatizat, inclusiv sub formă de profilare, și nu vor fi transferate către o țară terță/organizație internațională.
6. Aveți dreptul de a accesa datele dumneavoastră și dreptul de a rectifica, șterge, limita prelucrarea, dreptul de a transfera date, dreptul de a vă opune în orice moment.
7. În toate aspectele legate de prelucrarea datelor dumneavoastră cu caracter personal de către Administrator, ne puteți contacta la următoarea adresă de e-mail: daneosobowe@dedra.pl.;
8. Aveți dreptul de a depune o plângere la autoritatea competentă pentru protecția datelor cu caracter personal;

SI Kazalo

1. Fotografije in risbe
2. Opis naprave
3. Namembnost naprave
4. Omejitve uporabe
5. Tehnični podatki
6. Priprava za delo
7. Priklop na omrežje
8. Vklop naprave
9. Uporaba naprave
10. Tekoča vzdrževalna opravila
11. Nadomestni deli in dodatna opremai
12. Samoodpravljanje napak
13. Kompletacija naprave
14. Informacije za uporabnike o tem, kako odstranjevati odrabljene električne in elektronske naprave
15. Garancijski list

Prevod originalnega priročnika

Izjava o skladnosti je priložena navodilom kot ločen dokument. Če izjave o skladnosti ni, se obrnite na Dedra Exim Sp. z o.o.
Splošni varnostni predpisi so priloženi navodilom kot ločena brošura.

OPOZORILO. Preberite vsa s simbolom ⚠ označena opozorila in vsa navodila.

Neupoštevanje spodaj navedenih varnostnih opozoril in navodil je lahko vzrok električnega udara, požara ali hudih poškodb.

Shranite vsa opozorila in navodila za morebitno kasnejšo uporabo.

Pri uporabi naprave je vedno priporočljivo upoštevati osnovna pravila varnosti pri delu, da bi se izognili požaru, električnemu udaru ali mehanskim poškodbam. Pred uporabo naprave preberite vsebino navodil za uporabo. Shranite uporabniški priročnik, varnostna navodila za uporabo in izjavo o skladnosti. Dosledno upoštevanje navodil in priporočil iz navodil za uporabo bo podaljšalo življenjsko dobo vašega aparata.
Med delovanjem morate obvezno upoštevati navodila iz varnostnega priročnika za uporabo. Varnostna navodila za uporabo so priložena napravi kot posebna knjižica in jih je treba shraniti. Če napravo predate drugi osebi, ji izročite tudi navodila za uporabo in varnostna navodila za uporabo. Družba Dedra Exim ni odgovorna za nesreče, ki so posledica neupoštevanja varnostnih navodil za delo. Pozorno preberite vsa varnostna navodila in navodila za uporabo. Neupoštevanje opozoril in navodil lahko povzroči električni udar, požar in/ali hude telesne poškodbe. Vsa navodila, varnostne priročnike in izjavo o skladnosti shranite za poznejšo uporabo.

2. Opis naprave

1) sedež krtače, 2) vzvod, 3) nastavitveni vijaki, 4) matični vijak, 5) stikalo, 6) vodni ventil

3. Namembnost naprave

Električni vrtalnik je zasnovan za vrtanje lukenj v vse materiale gradbene keramike. Stroj omogoča vrtanje z diamantnimi svedri s premerom od 32 do 90 mm - DED7621; od 80 do 205 mm - DED7622. Vrtalna garnitura je zasnovana tako, da deluje z vodo kot hladilnim sredstvom in omogoča odstranjevanje izkopanega materiala. Suho delovanje ni priporočljivo. Vrtalna garnitura je opremljena s stojalom, ki omogoča uporabo kot stolpična vrtalna garnitura.
Napravo je dovoljeno uporabljati pri obnovitvenih in gradbenih delih, v delavnicah za izvajanje popravil ter v okviru ljubiteljskih dejavnosti, ob upoštevanju dejanskih in dovoljenih pogojev uporabe, kot so navedeni v navodilih za uporabo.

4. Omejitve uporabe

Napravo je dovoljeno uporabljati samo v skladu s spodnjimi "Dovoljenimi pogoji dela z napravo".
Stroj se lahko uporablja samo z diamantnimi svedri, opisanimi v naslednjem razdelku. Za podrobnosti glejte poglavje "Priporočeni svedri za jedro". Stroj mora biti priključen na vodovodno omrežje. Izogibajte se delu s suho ali premalo napolnjeno vodo.
Kakršne koli samovoljne uvedbe sprememb v mehansko in električno strukturo, modifikacije naprave ali taka izvajanja vzdrževanja ali servisiranja, ki niso skladna z opisi v navodilih za uporabo, se štejejo za nedovoljena in imajo za posledico takojšnjo izgubo garancijskih pravic, izjava o skladnosti pa preneha veljati.
Uporaba, ki ni v skladu z namembnostjo naprave ali je neskladna z navodili za uporabo, ima za posledico takojšnjo izgubo garancijskih pravic.

DOVOLJENI POGOJI DELOVANJA
S2 10 min
Stroj se lahko uporablja le v zaprtih prostorih z učinkovitim prezračevanjem. Ni namenjen za uporabo na odprtih površinah. Zaščita pred padavinami in vlago

5. Tehnični podatki

Model vrtalne garniture	DED7622	DED7621
Električni motor	Enofazni komutator	
Delovna napetost	230 V~ 50 Hz	
Nazivna moč motorja	3000W	1500 W
Število zobnikov	1	3
Število vrtljajev	700 vrtljajev na minuto	880/1980/3960 vrt/min
Svetla višina vrtalne garniture na stojalu	450 mm	
Premik stroja na stojalu	450 mm	
Premer vpenjalnega navoja	1 1/4 palca	1 1/4 palca
Teža s stativom	23,8 kg	20 kg
Razpon premera vrtalnih lukenj	80-205 mm	32 - 90 mm
Emisija hrupa (v skladu s standardom ISO 7960, Priloga A, 2/95):		
Raven zvočnega tlaka LPA	94 dB (A)	88,6 dB (A)
Raven zvočne moči LWA	107 dB (A)	101,6 dB (A)
Merilna negotovost Kpa, Kwa	3 dB(A)	
Stopnja zaščite	IP20	
Stopnja vibracij potisne ročice	2,03 m/s2	
Merilna negotovost	1,5 m/s2	
Razred orodja	I	

Informacije o vibracijah in hrupu

Kombinirana vrednost vibracij a_h in merilna negotovost sta bili določeni v skladu s standardom EN 61029-1 in sta navedeni v tabeli.
Emisija hrupa je bila določena v skladu z EN 60745-1, vrednosti so podane v zgornji tabeli.

⚠ POZOR **Hrup lahko poškoduje sluh, pri delu je vedno treba uporabljati zaščito za ušesa!**

Deklarirana skupna vrednost vibracij je bila izmerjena v skladu s standardno preskusno metodo in se lahko uporablja za primerjave ene naprave z drugo. Navedeno raven vibracij se lahko uporablja tudi za začetno oceno izpostavljenosti vibracijam.
Raven vibracij med dejansko uporabo naprave se lahko razlikuje od deklariranih vrednosti, odvisno od načina uporabe delovnih orodij, v tem zlasti od vrste obdelovanca ter od potrebe opredelitve ukrepov za zaščito uporabnika orodja. Za natančno oceno izpostavljenosti v dejanskih pogojih uporabe je treba upoštevati vse dele delovnega cikla, vključno z obdobji, ko je orodje izklopljeno ali ko je vklopljeno, vendar se z njim ne dela.

6. Priprava za delo

⚠ POZOR **Vsa pripravljalna opravila z napravo se sme opraviti le pri odklopljeni bateriji.**

Po odstranitvi iz embalaže opravite naslednje korake:
1. Za prevoz sta vrtalni stolp (slika C - 22 - DED7621; slika B - 76 - DED7622) in podstavek (slika C - 40 - DED7621; slika B - 88 - DED7622) sestavljena v obratni smeri. Po odstranitvi iz embalaže odvijte 2 vijaka, ki pritrjujeta stebriček (slika C - 36 - DED7621; slika B - 77 - DED7622) na podstavek, zavrtite stebriček z nameščenim vrtalnim držalom za 180 in ga privijte nazaj s podstavkom, tako da bo zobata palica obrnjena navzven. Trdno in zanesljivo pritrdite.
2. Pritrdite vzvod za vzdolžno podajanje (slika C - 37+18 - DED7621; slika B - 69+59 - DED7622) tako, da vstavite roko v zanjo predvideno odprtino in jo po vstavitvi zaklenete z vijačenjem plastične matice. OPOMBA: tuljavo, v katero se vstavi ročica vzvoda, lahko po potrebi namestite na obe strani vrtalnega stebra. Odvijte vijak ampule, ki drži puše, potisnite puše in jo namestite na nasprotno stran stebrička.

3.Stroj je treba postaviti v zaprtem prostoru na ustrezno pripravljeno površino v dobro osvetljenem prostoru. Za stabilno namestitev vrtalne garniture s stebrom je treba steber zasidrati v zemljo, ki jo je treba vrtati (sredinska vzdolžna luknja v podstavku vrtalnega stebra). Sidro ni vključeno v stroj. Po pritrditvi temelja s sidrom zategnite vse 4 vijake (slika C - 38 - DED7621; slika B - 90 - DED7622), ki se nahajajo v podstavku vrtalnega stebra, in ga hkrati poravnajte (poravnajte ga navpično s tlemi).
4.Preverite, da gibljivi deli niso poškodovani. Pri obračanju vretena se prepričajte, da pogonski sistem ni blokiran (vreteno se vrti z uporom).
5.Sprostite ročico za zaklepanje navpičnega podajanja vrtalnika, nastavite ustrezno višino in jo ponovno zaklenite. Diamantni sveder namestite (privijte) na vpenjalno držalo in ga zategnite z odprtimi ključi - vpenjalno držalo 32, sveder 41 mm ali 46 mm, odvisno od velikosti svederskega svedra.

7. Priključitev na omrežje

Pred priključitvijo naprave na vir napajanja, se je treba prepričati, da napajalna napetost ustreza vrednosti, navedeni na nazivni ploščici.
Napajalna napeljava mora biti izvedena skladno s temeljnimi zahtevami za električne napeljave in mora izpolnjevati zahteve varnosti uporabe. Parametri minimalnega prečnega prereza napajalnega voda in nominalne vrednosti varovalke v odvisnosti od moči naprave so podane v spodnji tabeli:

Moč naprave [W]	Minimalni prečni prerez voda [mm^2]	Minimalna vrednost varovalke tipa C [A]
1400÷2300	1,5	16
≥2300	2,5	16

Napeljavo sme izvesti le pooblaščeni električar. Pri uporabi podaljškov je treba paziti, da prerez žice ne bo manjši od zahtevanega (glejte tabelo). Električni vod razporejati tako, da med delom ne bo izpostavljen nevarnosti zarezanja. Ne uporabljati poškodovanih podaljškov. Občasno preveriti tehnično stanje napajalnega voda. Ne vleči za napajalni vod.

8. Vklop naprave

⚠ POZOR **Pred zagonom naprave je obvezno treba opraviti opravila, opisana v točki "Priprava za delo".**

Velja za DED7621:

Stikalo za vrtanje se nahaja v ročaju stroja. Zasnova stikala omogoča, da se gumb za vklop vrtalnega stikala zaklene v položaju "vklopljeno". Načelni gumb pritisnite do konca, nato pa pritisnite zaklepni gumb, ki zaklene načelni gumb na mestu. Za sprostitev zaklepnega mehanizma in izklop stroja ponovno pritisnite glavno stikalo, kolikor je mogoče. Ključavnica se sprosti. Vrtalnik ima tri prestave, ki omogočajo hitrosti: 880 vrtljajev na minuto v prvi prestavi, 1980 vrtljajev na minuto v drugi in 3960 v tretji prestavi. Ročica za prestavljanje se nahaja na stranskem delu telesa vrtalnika. Prestavno razmerje spremenite šele, ko se motor stroja popolnoma ustavi.

Velja za DED 7622:

Stikalo za vrtanje se nahaja na vrhu ohišja stroja. Z zelenim gumbom, označenim z I, zaženete vrtanje, z rdečim gumbom, označenim z 0, pa ga ustavite. Stikalo bo v primeru prekinitve napajanja in ponovnega pojava omrežne napetosti ustavilo stroj in ga ne bo ponovno zagnalo, razen če upravljavec pritisne zeleni gumb z oznako I. V primeru prekinitve napajanja mora upravljavec stroja pritisniti rdeči gumb z oznako 0 (izklop) in izvleči vtič iz vtičnice. Ko ugotovite in odpravite vzrok prekinitve napajanja, lahko vtič znova priključite v električno vtičnico in nadaljujete z delom.

⚠ POZOR **Naprave, ki je priključena na električno omrežje, ne puščajte brez nadzora. V primeru prekinitve dela ali po končanem delu stroj popolnoma izključite iz električnega omrežja tako, da izvlečete vtič iz vtičnice.**

9. Uporaba naprave

Priključitev na vodovodno omrežje

Priključite vodovod na vodovodno omrežje. Priključek za vodo, s katerim je stroj opremljen, ima hitri priključek za povezavo z vrtnimi cevmi. Na cevi je ventil za prekinitev dovoda vode. Položaj gumba ventila vzporedno s cevjo pomeni "odprt", prečni položaj pa pomeni "zaprt". Ročno kolo je mogoče nastaviti v vmesne položaje, tako da uravnava oskrbo z vodo neodvisno od nastavljenega pretoka iz vodovodnega omrežja.

Nastavitev hitrosti - izbira hitrosti (DED7621)

Na strani ohišja vrtalnika je gumb za spreminjanje hitrosti, označen s številkami od 1 do 3. Z nastavitvijo gumba v položaj 1 (prestava I) je hitrost vrtalnega vretena 880 vrt/min, z nastavitvijo gumba v položaj 2 (prestava II) je hitrost vrtalnega vretena 1980 vrt/min, v položaju 3 (prestava III) pa 3960 vrt/min. Nastavite gumb za izbiro prestav na ustrezno hitrost vrtanja. Pri vrtanju s kronami različnih premerov je zelo pomemben parameter izbira prestavnega mehanizma in s tem hitrost vrtalne garniture. Pri manjših premerih (npr. 32 mm, 42 mm, 52 mm) je treba vrtati v prestavah II in III (hitrosti vretena 1980 in 3960 vrt/min), pri večjih premerih krone (npr. 62 mm, 68 mm, 72 mm, 82 mm) pa v prestavi I (880 vrt/min).
Prestavno razmerje (prestavo) je treba spremeniti, ko se hitrost motorja popolnoma ustavi.

Montaža diamantnega vrtalnika (DED7621 in DED7622)

Izberite ustrezen premer diamantnega jedra iz ponudbe modela vrtalne garniture (DED 7621 - 32 mm - 90 mm; DED7622 - 80 mm - 205 mm) in ga po potrebi pritrdite v stroj z zategovanjem z odprtimi ključi - vpenjalo 32 mm in jedro 41 mm ali 46 mm, odvisno od velikosti jedra vrtalnika. Dobro zategnite.

Vrtanje navpično

Označite mesto, kjer boste izvrtali luknjo. Izberite diamantni sveder s primernim premerom iz ponudbe za ta model vrtalne garniture (DED 7621 - 32 mm - 90 mm; DED7622 - 80 - 205 mm) in ga pritrdite v stroj tako, da ga zategnete s ključi. Vrtalno garnituro s stojalom pritrdite, kot je opisano v poglavju "Priprava na delo", tako, da se jedro vrtalnika natančno dotakne označenega mesta vrtanja. Priključite vodovodni priključek na vodovodno omrežje. Priključek za vodo, s katerim je stroj opremljen, ima hitri priključek za povezavo z vrtnimi cevmi. Na cevi je ventil za prekinitev dovoda vode. Položaj gumba ventila vzporedno s cevjo pomeni "odprt", prečni položaj pa pomeni "zaprt". Gumb lahko nastavite v vmesne položaje, da uravnava pretok vode neodvisno od nastavljenega pretoka iz vodovodnega omrežja. Ko je stroj pripravljen in nastavljen na ta način, lahko začnete vrtati. Odvijte vodovodni priključek, nastavite ročico na vodno pipo na stroju in s pritiskom na stikalo vklopite stroj. Sprostite ročico za zaklepanje navpičnega podajanja vrtalnika in z držanjem ročice za podajanje nežno vstavite jedrni vrtalnik v material.

⚠ POZOR **Jedrni vrtalnik pred prodiranjem v material brizga vodo tudi ob območju vrtanja. To je treba upoštevati, da ne bi zdrsnili, zato je treba pri delu uporabljati čevlje z nedrsečim podplatom.**

Ko prodre v material, se voda veliko manj brizga, vendar se seveda dovaja skozi sredino jedra vrtalnika. Po potrebi spremenite (zmanjšajte) dotok vode z nastavitvijo ročice vodnega ventila. Vendar ne delajte z nezadostno količino vode. Vrtalnik vpeljite v material brez večjega podajanja. Nežno pritiskajte in pri velikih premerih zmanjšajte hitrost podajanja na minimum. Po vrtanju izklopite stroj s sprostitvijo stikala, prekinite dovod vode z nastavitvijo gumba za vodo in šele nato dvignite rezalnik jedra ter zaklenite gumb za navpični pomik. Odstranite sidro in premaknite stroj na naslednje mesto vrtanja.

Horizontalno vrtanje

Na steni označite mesto vrtanja in stroj pripravite kot za navpično vrtanje. Celotno vrtalno enoto poravnajte s stojalom za vrtanje. Štiri vijake v podstavku stojala za vrtalnik zategnite, dokler ne dosežete želene pravokotnosti jedra vrtalnika na tla. Postopek vrtanja izvajajte na podoben način, kot je opisan pri navpičnem vrtanju. Ne uporabljajte velikih vpenjalnih tlakov, vendar upoštevajte, da mora biti pri vodoravnem delu tlak večji kot pri navpičnem delu.

10. Tekoča vzdrževalna opravila

⚠ POZOR **Kakršna koli vzdrževalna opravila na napravi se sme opraviti le, ko je naprava odklopljena od vira napajanja.**

Vsa vzdrževalna dela izvajajte, ko je enota odklopljena od vira napajanja.

Stanje delovnega orodja je treba preveriti vsakič pred zagonom vrtalne enote. Vsaka izguba, zlom ali odlom diamantnega segmenta jedrovega vrtalnika diskvalificira orodje. Namestiti je treba novega, ki nima napak. Za montažo svedra glejte poglavje 6. Montaža, zamenjava svedrov za jedro.
Stroj naj bo čist in brez močne umazanije. Po vsaki uporabi stroj očistite z vlažno krpo in ga obrišite do suhega. Ne uporabljajte kemikalij. Redno čistite zračnike motorja. To je najbolje storiti s stisnjenim zrakom. Preverite stanje elektrografitnih ščetk. Če ugotovite, da so krajši od 5 mm, jih zamenjajte z novimi. Če želite zamenjati ščetke, odvijte pokrovček elektrografita (slika A - 1) in odstranite rabljeno ščetko. Vstavite novo ščetko in privijte pokrovček. Enako ravnajte z drugim parom ščetk. Občasno, če je potrebno, nanesite majhno količino masti, npr. £T4, na zobato palico stojala vrtalnika. Vrtalno garnituro očistite z vlažno krpo in jo obrišite do suhega. Gibljive dele popršite z WD40. Upoštevajte, da so ostanki rezanja keramičnih materialov korozivni. Po končanem delu stroja ne puščajte neočiščenega. To lahko povzroči korozijo posameznih delov vrtalnika.

Namestitev in zamenjava diamantnih svedrov

Vrtalnika DED7621 in DED7622 sta zasnovana tako, da je mogoče pritrditi le jedrne svedre z navojem 1 in 1/4 palca. Jedrni vrtalnik se pritrdi tako, da se na vreteno vrtalnika privije sveder (navoj je desnosučen). Po privijačenju je treba jedro svedra s ključem priviti na vreteno vrtalnika. Za zategovanje kronskega bita se uporablja 41- ali 46-milimetrski ključ (odvisno od velikosti kronskega bita), za blokiranje vretena pa 32-milimetrski odprti ključ. Dobro zategnite. Za odstranitev ali zamenjavo kronskega svedra uporabite iste ključe.

11. Nadomestni deli in dodatna oprema

Za nakup rezervnih delov in dodatne opreme se obrnite na Servis Dedra Exim. Kontaktne podatke najdete na 1. strani navodil.
Pri naročanju rezervnih delov navedite številko partije z nazivne tablice in številko dela iz montažne risbe.
V garancijskem roku bodo popravila izvršena pod pogoji, navedenimi v garancijskem listu. Reklamirani izdelek je treba dostaviti v popravilo na kraj nakupa (prodajalec je dolžan reklamirani izdelek sprejeti), lahko se ga tudi pošlje v centralni servis Dedra Exim ali v servis, ki je najbližji vašemu prebivališču (seznam servisov je na voljo na www.dedra.pl). Prosimo, da izdelku priložite izpolnjen garancijski list. Po preteku garancijskega obdobja popravila opravlja centralni servis. Poškodovan izdelek je se pošlje v servis (stroške dostave krije uporabnik).

12. Samoodpravljanje napak

⚠ POZOR **Pred pristopom k odpravljanju napak je treba napravo odklopiti od vira napajanja.**

PROBLEM	**VZROK**	**REŠITEV**
Vrtalna naprava ne deluje	Napajalni kabel je napačno priključen ali poškodovan. V vtičnici ni omrežne napetosti Obrabljene ščetke motorja Okvarjeno stikalo	Vtič potisnite še bolj v vtičnico, preverite napajalni kabel Preverite napetost v vtičnici, preverite, ali je prišlo do izklopa varovalke Zamenjajte ščetke z novimi Popraviti električno orodje
Vaja se začne s težavami	Zamašeni ležaji motorja	Popraviti električno orodje
Motor se pregreva	Zamašeni zračniki Preseganje obratovalnih parametrov Previsok tlak v orodju	Čiste luknje Izklopite električno orodje in počakajte, da se stroj popolnoma ohladi. Zmanjšanje pritiska

13. Kompletacija naprave

DED7621: 1. stojalo za vrtanje s podstavkom in vpenjalom za vrtanje 2. ročica podajalne ročice 3. matica ročice 4. matica z matico 5. ključ za ampule 4, 5, 6 mm 6. ključ x2 7. komplet elektrografitnih ščetk.
DED7622: 1. vrtalnik s stojalom s podstavkom in vpenjalom za vrtanje 2. ročica podajalne ročice 3. matica ročice 4. matica z matico 5. ključ za ampule x2 6. ključ x2 7. komplet elektrografitnih ščetk

14. Informacija za uporabnike o odstranjevanju električne in elektronske opreme (velja za gospodinjstva)



Simbol, ki je prikazan na izdelkih ali spremljajoči dokumentaciji, označuje, da se okvarjene električne ali elektronske opreme ne sme odlagati med gospodinjske odpadke. Če želite sestavne dele zavreči, ponovno uporabiti ali predelati, jih je treba odpeljati na specializirano zbirno mesto, kjer jih bodo sprejeli brezplačno. Informacije o lokacijah zbirnih mest za rabljeno opremo zagotavljajo lokalni organi, npr. na svojih spletnih straneh.
S pravilnim odstranjevanjem naprave lahko ohranimo dragocene vire ter se izognemo negativnim vplivom na zdravje in okolje zaradi morebitne prisotnosti nevarnih: snovi, zmesi in sestavnih delov v opremi.
Zaradi nepravilnega odlaganja odpadkov vam grozijo kazni v skladu z ustreznimi lokalnimi predpisi.
Uporabniki v državah EU: Če želite odstraniti električno ali elektronsko opremo, se obrnite na najbližje prodajno mesto ali na dobavitelja, ki vam bo zagotovil dodatne informacije.
Odstranjevanje v državah zunaj Evropske unije: Ta simbol velja samo za države Evropske unije. Če želite ta izdelek zavreči, se obrnite na lokalne organe ali prodajalca, da vam pojasnijo pravilen način odstranjevanja.

Garancijski list

za

……

Kataloška št. …….. št. partije:.....

(v nadaljevanju Proizvod)

Datum nakupa Proizvoda: .....

Žig prodajalca

Datum in podpis prodajalca: .....

Izjava uporabnika:

Potrjujem, da sem bil seznanjen s pogoji garancije in posledicami neupoštevanja navodil v navodilih za uporabo in garancijskem listu. Znani so mi pogoji te garancije, kar potrjujem z lastnoročnim podpisom:

....

Datum in kraj Podpis uporabnika

I. Odgovornost za Proizvod

1. Garant - Dedra Exim Sp. z o.o. s sedežem v Pruškovu, naslov: ul. 3 Maja 8, 05-800 Pruszków, Poljska, št. KRS (vpisa v državni sodni register Poljske) 0000062517, vpis izvršilo Okrajno sodišče za gl. mesto Varšavo v Varšavi, njegov 14. gospodarski oddelek Državnega sodnega registra *(KRS – Krajowy Rejestr Sądowy)*, davčna številka 527-020-49-33, osnovni kapital: 100.980,00 PLN.
2. Garant pod pogoji, določenimi v tem garancijskem listu, podeljuje garancijo za Proizvod, ki ga je dobavil.
3. Odgovornost iz naslova garancije zajema samo napake, izhajače iz razlogov, prisotnoh v samem Proizvodu v času njegove izdaje uporabniku.
4. Garancija daje Uporabniku pravico do brezplačne odprave napake na Proizvodu, če se napako odkrije v garancijskem obdobju. Način odprave napake na Proizvodu (metoda odprave napake) je odvisen od odločitve Garanta. Garant si za primer svoje ugotovitve, da popravila ni možno izvesti, pridržuje pravico do zamenjave okvarjenega elementa ali celotnega Proizvoda z brezhibnim, znižanja cene Proizvoda ali odstopa od pogodbe.
5. V odnosu do Uporabnika, ki ni potrošnik v smislu poljskega Civilnega zakonika *(Kodeks Cywilny)* z dne 23. aprila 1964., je odškodninska odgovornost Garanta za škodo, ki izhaja iz te garancije in/ali je v zvezi z njeno sklenitvijo in izvajanjem, ne glede na pravni naslov, omejena do vrednosti brezhibnega Proizvoda, ki je okvarjen.

II. Garancijsko obdobje

Elementi Proizvoda	Trajanje garancijske zaščite
Vrtalna naprava	36 mesecev od dneva nakupa Proizvoda, navedenega v tem garancijskem listu
Ključi, čopiči iz elektrografita	Elementi, ki jih jamstvo ne krije

III. Garancijski pogoji

1. Predložitev izpolnjenega garancijskega lista Proizvoda s strani Uporabnika ter dokazila okoliščin nakupa Proizvoda s strani Uporabnika, npr. v obliki blagajniškega potrdila, računa ipd. V cilju pravilne izvedbe reklamacijskega postopka se priporoča, naj Uporabnik skupaj s Proizvodom, ki ga reklamira, predloži vse elemente, navedene v „Kompletacija naprave" v navodilih za uporabo.
2. Ravnanje Uporabnika skladno s priporočili v navodilih za uporabo in garancijskem listu.
3. Garancija zajema samo ozemlje Republike Poljske in EU.
4. Garancija ne zajema okvar Proizvoda, nastalih še zlasti zaradi:
a. Uporabnikovega neupoštevanja pogojev, določenih v Navodilih za uporabo, še zlasti glede pravilne uporabe, vzdrževanja in čiščenja;
b. Uporabnikove uporabe čistilnih ali vzdrževalnih sredstev, neskladnih z navodili za uporabo;
c. Uporabnikovega neustreznega skladiščenja in prevoza Proizvoda;
d. Uporabnikovih nepooblaščenih sprememb in/ali modifikacij Proizvoda brez dogovora z Garantom;
e. Uporabnikove uporabe potrošnega materiala v Proizvodu, neskladnega z navodili za uporabo.
5. Uporabnik, ki ni potrošnik v smislu poljskega Civilnega zakonika z dne 23. aprila 1964., izgubi garancijo za Proizvod, na katerem:
- je Uporabnik odstranil, spremenil ali poškodoval serijske številke, datumske oznake in nazivne tablice;
- je Uporabnik poškodoval plombe ali so na njih vidni znaki poseganja vanje s strani Uporabnika.
6. Pozor! Opravila, povezana z vsakodnevno uporabo Proizvoda, ki so med drugim navedena v navodilih za uporabo, izvaja Uporabnik sam in na lastne stroške.

IV. Reklamacijski postopek

1. V primeru ugotovitve nepravilnega delovanja Proizvoda se je treba pred prijavo reklamacije prepričati, da so bila pravilno opravljena vsa opravila, še zlasti tista, navedena v navodilih za uporabo.
2. Priporoča se reklamacijo prijaviti takoj, najbolje v 7 dneh od dneva opazitve napake na Proizvodu. Uporabnik, ki ni potrošnik v smislu poljskega Civilnega zakonika z dne 23.4.1964, izgubi pravice, izhajajoče iz te garancije, če reklamacije ne prijavi v 7 dneh.
3. Reklamacijo se lahko prijavi, med drugim, na mestu nakupa Proizvoda, v garancijskem servisu ali pisno s pismom, poslanim na naslov: Dedra Exim Sp. z o.o., ul. 3 Maja 8, 05-800 Pruszków, Poljska.
4. Uporabnik lahko prijavi reklamacijo z uporabo obrazca, ki je na voljo na spletni strani www.dedra.pl. ("Obrazec za prijavo reklamacije na podlagi garancije").
5. Naslovi garancijskih servisov za posamezne države so na voljo na www.dedra.pl. V primeru, da za dano državo ne bi bilo navedenega garancijskega servisa, se priporoča poslati reklamacijo na podlaghi garancije na ta naslov: Dedra Exim Sp. z o.o., ul. 3 Maja 8, 05-800 Pruszków (Poljska).
6. V cilju varnosti Uporabnika se prepoveduje uporabo okvarjenega Proizvoda.
7. Pozor! Uporaba okvarjenega Proizvoda je nevarna za zdravje in življenje Uporabnika.
8. Obveznosti iz garancije bodo izpolnjene v 14 delovnih dneh od dneva dostave reklamiranega Proizvoda.
9. Priporoča se pred dostavo okvarjenega Proizvoda le-tega očistiti. Priporoča se reklamirani Proizvod skrbno zaščititi pred poškodbami pri transportu (najbolje je reklamirani Proizvod dostaviti v originalni embalaži).
10. Garancijsko obdobje se podaljša za čas, v katerem Uporabnik Proizvoda, za katerega velja garancija, zaradi njegove okvare ni mogel uporabljati.
Garancija ne izključuje, ne omejuje in začasno ne odpravlja pravic Uporabnika, izhajajočih iz predpisov o poroštvu za napake na prodani stvari.
PRAVICE POTROŠNIKOV Garancijski izdajatelj zagotavlja pravilno in brezhibno delovanje v garancijskem roku, ki se začne z dostavo blaga potrošniku. Če se ugotovi, da blago ni v skladu z opisom izdelka ali oglasom, ima potrošnik pravico do: (**1**) Zahtevati brezplačno popravilo napak. (**2**) Če napake niso odpravljene v 30 dneh od prejema zahtevka s strani proizvajalca ali pooblaščenega servisnega centra, zahteva brezplačno zamenjavo z novim blagom, ki je brez napak. (**3**) 30-dnevni rok se lahko v utemeljenih primerih (narava blaga, zahtevnost popravila) podaljša za največ 15 dni. Proizvajalec mora potrošnika pred iztekom 30 dni obvestiti o razlogih in trajanju podaljšanja. (**4**) Če blago ni popravljeno ali zamenjano v roku (30 ali 45 dni), lahko potrošnik zahteva povračilo celotne nakupne cene ali sorazmerno znižanje cene (vrednost znižanja ustreza znižanju vrednosti blaga). (**5**) Ne glede na zgoraj navedeno lahko potrošnik, če neskladnost nastopi v manj kot 30 dneh od dostave, takoj zahteva vračilo plačanega zneska. (**6**) Zamenjano blago ali njegov pomemben del prejme novo garancijsko kartico. (**7**) Stroški materiala, delov, dela, prevoza in transporta, povezani z odpravo napake/zamenjavo, bremenijo proizvajalca. (**8**) Za čas trajanja popravila lahko proizvajalec/servisni center potrošniku brezplačno zagotovi podoben nadomestni izdelek. Če tega ne stori, ima potrošnik pravico do odškodnine za nezmožnost uporabe izdelka. (**9**) Potrošnik mora pisno (po pošti, e-pošti ali osebno) obvestiti garanta proizvajalca ali pooblaščeni servisni center, priložiti dokazilo o veljavnosti garancije in takoj dati blago, ki je predmet reklamacije, na voljo za pregled. (**10**) **Garancija ne izključuje ali omejuje pravic potrošnika iz obvezne garancije za skladnost blaga s pogodbo do prodajalca. Potrošnik ima pravico do brezplačnega uveljavljanja garancijskih zahtevkov.**
V skladu s členom 13(1) in (2) Uredbe (EU) 2016/679 Evropskega parlamenta in Sveta z dne 27. aprila 2016 o varstvu posameznikov pri obdelavi osebnih podatkov in o prostem pretoku takih podatkov ter o razveljavitvi Direktive 95/46/ES (v nadaljevanju: "RODO") vas obveščamo
1. Upravljavec vaših osebnih podatkov, navedenih v obrazcu, je družba DEDRA-EXIM sp. z o.o. s sedežem v Pruszkowu , ul. 3 Maja 8, 05-800 Pruszków (v nadaljevanju: "upravljavec").
2. Vaši podatki bodo obdelani samo za namen izvedbe garancijskega postopka za aparat v skladu s členom 6(1)(b) Splošne uredbe o varstvu podatkov (v nadaljevanju: "GDPR") Posredovanje podatkov je prostovoljno, vendar je potrebno za izvedbo garancijskega postopka.
3. Vaši podatki se bodo obdelovali za čas trajanja obravnave izvedbe postopka jamstva in za namene arhiviranja v primeru potrebe po obrambi pred morebitnimi zahtevki zoper upravitelja, vendar ne dlje kot do njihovega zastaranja.
4. Vaši podatki se lahko razkrijejo samo subjektom, ki obdelujejo podatke v imenu upravljavca na podlagi pisne pogodbe o zaupanju obdelave osebnih podatkov, ki med drugim zagotavljajo tehnične storitve, gostovanje ali vzdrževanje spletne strani, IT storitve, kurirsko podjetje. Ponudniki upravljavca so dolžni zagotoviti varnost podatkov in izpolnjevati zahteve veljavne zakonodaje v zvezi z varstvom osebnih podatkov ter zaupanih osebnih podatkov ne smejo uporabljati za druge namene, kot so določeni v pogodbi z upravljavcem.
5. vaši podatki ne bodo obdelani z avtomatiziranimi sredstvi, vključno z oblikovanjem profilov, in ne bodo preneseni v tretjo državo/mednarodno organizacijo.
6. Imate pravico do dostopa do vsebine svojih podatkov in pravico do popravka, izbrisa, omejitve obdelave, pravico do prenosljivosti podatkov in pravico do ugovora kadar koli.
7. Za vse zadeve v zvezi z obdelavo vaših osebnih podatkov s strani upravitelja se lahko obrnete na naslednji e-poštni naslov: daneosobowe@dedra.pl;
8. Imate pravico do pritožbe pri organu za varstvo podatkov;

HR Sadržaj

1. Slike i crteži
2. Opis uređaja
3. Namjena uređaja
4. Ograničenje uporabe
5. Tehnički podaci
6. Priprema za uporabu
7. Priključivanje na mrežu
8. Uključivanje uređaja
9. Uporaba uređaja
10. Održavanje
11. Zamjenski dijelovi i pribor
12. Samostalno otklanjanje kvarova
13. Komplet uređaja
14. Informacija za korisnike o odlaganju električne i elektroničke opreme
15. Jamstveni list

Prijevod originalnog priručnika

Izjava o sukladnosti priložena je uputama kao poseban dokument. U slučaju nedostatka izjave o sukladnosti, molimo kontaktirajte Dedra-Exim Sp. z o. o
Opći sigurnosni propisi se nalaze u uputama za uporabu kao posebna brošura.

UPOZORENJE. Prije uporabe uređaja pročitajte sva upozorenja označena ⚠ uskličnikom i sve upute. Nepoštivanje sljedećih sigurnosnih upozorenja i uputa može dovesti do strujnog udara, požara ili ozbiljnih ozljeda.

Sačuvajte sva upozorenja i upute za buduću upotrebu .

Tijekom rada s uređajem preporučuje se uvijek pridržavati se osnovnih pravila sigurnosti rada radi izbjegavanja nastanka požara, strujnog udara ili mehaničkih ozljeda. Prije nego što pristupite korištenju uređaja, molimo da se upoznate s Uputama za uporabu. Molimo da sačuvate Upute za uporabu, upute za sigurnost rada i Izjavu o sukladnosti. Rigorozno pridržavanje se uputa i preporuka sadržanih u Uputama za uporabu će utjecati na produžavanje životnog vijeka Vašeg uređaja. Tijekom rada treba se strogo pridržavati smjernica iz uputa za sigurnost rada. Upute za sigurnost rada su priložene uređaju kao posebna brošura i treba je sačuvati. Ako se uređaj predaje drugoj osobi molimo da joj predate također upute za uporabu, upute za sigurnost rada. Firma Dedra Exim ne odgovara za nezgode nastale uslijed nepridržavanja se smjernica za sigurnost rada. Treba pozorno pročitati sve sigurnosne upute i upute za uporabu. Nepoštovanje upozorenja i uputa može dovesti do strujnog udara, požara i/ili teških tjelesnih ozljeda. Sačuvajte sve upute, sigurnosne upute i izjavu o sukladnosti za buduće potrebe.

2. Opis uređaja

Slika A: 1. Sjedište četkice, 2. Ručica, 3. Regulacijski vijci, 4. Vijak s utorom, 5. Prekidač, 6. Ventil za vodu

3. Namjena uređaja

Električna bušilica je dizajnirana za bušenje otvora u svim građevinskim keramičkim materijalima. Stroj Vam omogućuje izvođenje operacija bušenja pomoću dijamantnih krunskih svrdla u rasponu promjera od 32 -90 mm - DED7621; 80 - 205 mm - DED7622. Bušilica je prilagođena za rad s vodom kao sredstvom za hlađenje i odvod izbušenog materijala. Rad na suho se ne preporučuje. Bušilica je opremljena stalkom, što omogućuje korištenje iste kao stupne bušilice.
Uređaj je dopušteno koristiti u renovacijskim i građevinskim radovima, radionicama za popravke, u amaterskim radovima, uz poštivanje uvjeta uporabe i dopuštenih radnih uvjeta sadržanih u uputama za uporabu.

4. Ograničenje uporabe

Uređaj se smije koristiti samo u skladu s dolje navedenim "Dopuštenim radnim uvjetima".
Stroj se smije koristiti samo s dijamantnim krunskim svrdlima opisanim u nastavku uputa. Detaljne informacije se nalaze u odjeljku "Preporučena krunska svrdla“ Spojite uređaj na sustave napajanja vodom. Izbjegavajte rad na suho ili s nedovoljno vode.Neovlaštene promjene mehaničke i električne konstrukcije, bilo kakve modifikacije, servisiranje koje nije opisano u uputama za uporabu smatrat će se nezakonitim i rezultirati gubitkom jamstvenih prava, a izjava o sukladnosti više neće vrijediti.
Uporaba koja nije u skladu s namjenom ili uporaba koja nije u skladu s uputama za uporabu rezultirat će gubitkom jamstvenih prava.

Dopušteni uvjeti rada
S2 10 min
Stroj se može koristiti samo u zatvorenim prostorijama
s ispravnom ventilacijom. Nije namijenjen za korištenje na otvorenom.
Štititi od oborina i vlage.

5. Tehnički podaci

Model bušilice	DED7622	DED7621
Električni motor	komutatorski jednofazni	
Napon rada	230 V~ 50Hz	
Nazivna snaga motora	3000W	1500 W
Broj brzina	1	3
Brzina vrtnje	700 o/min	880/1980/3960 o/min
Razmak bušilice na stalku	450 mm	
Hod bušilice na stalku	450 mm	
Promjer navoja za pričvršćivanje	1 1/4 cala	1 1/4 cala
Težina zajedno sa stalkom	23,8 kg	20 kg
Raspon promjera izbušenih otvora	80 - 205mm	32 - 90 mm
Emisija buke (prema ISO 7960 Aneks A 2/95):		
Razina akustičnog tlaka LPA	94 dB (A)	88,6 dB (A)
Razina zvučne snage LWA	107 dB (A)	101,6 dB (A)
Nesigurnost mjerenja Kpa, Kwa	3 dB(A)	
Stupanj zaštite	IP20	
Razina vibracija ručice za uzdužno pomicanje	2,03 m/s2	
Nesigurnost mjerenja	1,5 m/s 2	
Alat klase	I	

Informacije o vibracijama i buci

Kombinirana vrijednost vibracija a_h i nesigurnost mjerenja određena je u skladu s normom EN 61029-1 i navedena je u tablici.
Emisija buke određena je u skladu s EN 60745-1, vrijednosti su navedene u gornjoj tablici.
Deklarirana ukupna vrijednost vibracij/ izmjerena je prema standardnoj metodi ispitivanja i može se koristiti za usporedbu jednog uređaja s drugim. Navedena razina vibracija se također može koristiti za početnu procjenu izloženosti vibracijama.
Razina vibracija tijekom stvarne uporabe uređaja se može razlikovati od deklariranih vrijednosti, ovisno o tome kako se koriste radni alati, posebno o vrsti obrađivanog predmeta i o potrebi definiranja mjera zaštite operatera. Za točnu procjenu izloženosti u stvarnim uvjetima uporabe, potrebno je uzeti u obzir sve dijelove radnog ciklusa, uključujući razdoblja kada je uređaj isključen ili kada je uključen, ali nije u uporabi.

6. Priprema za uporabu

Sve pripremne radnje obavljajte dok je uređaj isključen iz izvora napajanja.

Nakon raspakiranja učinite sljedeće:

1. Za vrijeme prijevoza, stup bušilice (crtež C - 22 - DED7621; crtež B - 76 - DED7622) i postolje (crtež C - 40 - DED7621; Sl. B - 88 - DED7622) su montirani obrnuto. Nakon raspakiranja, odvrnite 2 vijka koji pričvršćuju stup (crtež C - 36 - DED7621; crtež B - 77 - DED7622) s postoljem, okrenite stup s ugrađenim držačem bušilice za 180 i ponovno zavrnite s postoljem tako da zupčasta letva bude okrenuta prema van. Pričvrstite čvrsto i sigurno.
2. Pričvrstite ručicu za uzdužno pomicanje (crtež C - 37+18 - DED7621; crtež B - 69+59 - DED7622) umetanjem kraka u za to predviđen otvor i nakon umetanja blokirajte navrtanjem plastične matice. POZOR: čahura u koju se umeće krak ručice može se pričvrstiti s obje strane stupa bušilice, ovisno o potrebama. Odvijte imbus vijak koji pričvršćuje čahuru, skinite čahuru i postavite je na suprotnu stranu stupa.
3. Stroj treba postaviti u zatvorenom prostoru, na pravilno pripremljenu površinu, na dobro osvijetljenom mjestu. Kako bi se bušilica sa stupom sigurno ugradila, stup je potrebno usidriti u tlo predviđeno za bušenje (središnji uzdužni otvor u postolju stupa bušilice). Sidro nije uključeno u opremu stroja. Nakon što se postolje pričvrsti sidrom, zategnite sva 4 vijka (crtež C - 38 - DED7621; crtež B - 90 - DED7622) koji se nalaze u postolju bušilice, istovremeno je iznivelirajte (postavite vertikalu u odnosu na tlo).
4. Provjerite da pokretni dijelovi nisu oštećeni. Okretanjem vretena uvjerite se da pogonski sustav nije blokiran (vreteno se okreće s otporom).
5. Otpustite okretni gumb za blokiranje vertikalnog pomicanja bušilice, podesite odgovarajuću visinu i ponovno blokirajte. Dijamantno krunsko svrdlo smjestite (navrnite) na držač bušilice i zategnite ravnim ključevima - ručica 32, a kruna 41 mm ili 46 mm, ovisno o veličini krune.

7. Priključivanje na mrežu

Prije spajanja uređaja na izvor napajanja, provjerite odgovara li napon napajanja vrijednosti navedenoj na natpisnoj pločici.
Instalacija napajanja treba biti izvedena u skladu s bitnim zahtjevima za električne instalacije i udovoljavati sigurnosnim zahtjevima. Parametri minimalnog presjeka strujnog kabela i nazivne vrijednosti osigurača ovisno o snazi uređaja navedeni su u donjoj tablici:

Snaga ure]aja [W]	Minimalni presjek kabela [mm^2]	Minimalna vrijednost osigurača tipa C [A]
1400÷2300	1,5	16
≥2300	2,5	16

Instalaciju treba izvesti ovlašteni električar. Kada koristite produžne kabele, pazite da poprečni presjek nije manji od potrebnog (vidi tablicu). Električni kabel rasporedite tako da tijekom rada ne bude izložen rezanju. Ne koristite o[te'ene produ\ne kablove. Povremeno provjeravajte tehničko stanje kabela za napajanje. Ne povlačite kabel za napajanje.

8. Uključivanje uređaja

NAPOMENA **Prije pokretanja uređaja bitno je provesti radnje opisane u poglavlju "Priprema za rad".**

Odnosi se na DED7621:

Prekidač bušilice se nalazi u ručki stroja. Konstrukcija prekidača omogućuje blokiranje glavne tipke bušilice u položaju "uključeno". Pritisnite glavnu tipku do kraja, a zatim pritisnite tipku blokade da biste imobilizirali pritisnutu glavnu tipku. Kako biste oslobodili blokadu i isključili stroj, ponovno pritisnite glavnu tipku prekidača. Blokada će se otpustiti. Bušilica ima tri brzine koje omogućuju postizanje brzina vrtnje: 880 o/min u prvoj brzini, 1980 o/min u drugoj i 3960 o/min u trećoj brzini. Ručica mjenjača se nalazi na bočnoj strani tijela bušilice. Promijenite stupanj prijenosa tek nakon što se motor stroja potpuno zaustavi.

Odnosi se na DED 7622:

Prekidač bušilice se nalazi na gornjem dijelu tijela stroja. Zeleni gumb s oznakom "I" koristi se za pokretanje bušilice, dok se crveni gumb s oznakom "0" koristi za zaustavljanje. Prekidač će, u slučaju prekida napajanja i povratka mrežnog napona, zaustaviti stroj i neće ga ponovno pokrenuti ako rukovatelj ne pritisne zeleni gumb s oznakom I. U slučaju nestanka struje rukovatelj stroja ima strogu obavezu pritisnuti crvenu tipku s oznakom 0 (isključeno) i izvući utikač iz utičnice. Nakon što se utvrdi i otkloni uzrok prekida napajanja, možete ponovno staviti utikač u utičnicu i nastaviti s radom.

NAPOMENA **Ne ostavljati stroj bez nadzora kad je priključen na mrežu. U slučaju prekida rada ili nakon njegovog završetka, obavezno isključite stroj iz električne mreže izvlačenjem utikača iz utičnice.**

9. Uporaba uređaja

Priključivanje na vodovodnu mrežu.

Priključiti vod za vodu na vodovodnu mrežu. Priključak za vodu kojim je stroj opremljen ima brzo spojni priključak koji omogućuje spajanje na vrtna crijeva. Na crijevu se nalazi ventil za zatvaranje dovoda vode. Položaj ručice ventila paralelno s vodom znači "otvoreno", dok poprečni položaj znači "zatvoreno". Ručica se može postaviti u međupoložaje za regulaciju dotoka vode, neovisno o podešenom protoku vodovodne mreže.

Podešavanje brzine vrtnje - odabir brzine vrtnje (DED7621)

Na bočnoj strani tijela bušilice nalazi se okretni gumb za promjenu brzine vrtnje označene ciframa od 1 do 3. Postavljanjem gumba u položaj 1 (brzina I) postiže se brzina vrtnje vretena bušilice u vrijednosti od 880 okretaja u minuti, dok postavljanjem gumba u položaj 2 (brzina II) postiže se brzina vrtnje od 1980 o/min, a u položaj 3 (brzina III) 3960 o/min. Ručicom mjenjača podesite odgovarajuću brzinu vrtnje bušilice. Odabir brzine, a time i brzine vrtnje bušilice, vrlo je važan parametar kod bušenja krunama različitih promjera. Kod manjih promjera (orijentacijski 32 mm, 42 mm, 52 mm) treba bušiti na II i III brzini (brzina vrtnje vretena 1980 i 3960 o/min), a kod većih promjera krune (orijentacijski 62 mm, 68 mm, 72 mm, 82 mm) u I brzini (880 o/min) .
Promjenu stupnja prijenosa (brzine) treba obaviti nakon potpunog zaustavljanja motora.

Pričvršćivanje dijamantnog krunskog svrdla (DED7621 i DED7622)

Odabrati, ovisno o potrebi, dijamantno krunsko svrdlo odgovarajućeg promjera iz radnog raspona pojedinog modela bušilice (DED 7621 - 32 mm - 90 mm; DED7622 - 80 - 205 mm) i pričvrstiti ga u stroj tako da ga zategnete ravnim ključevima - ručica 32 mm, kruna 41 mm ili 46 mm, ovisno o veličini krunskog svrdla. Dobro zategnuti.

Vertikalno bušenje

Označite mjesto za bušenje otvora. Odaberite dijamantno krunsko svrdlo odgovarajućeg promjera iz radnog raspona ovog modela bušilice (DED 7621 - 32 mm - 90 mm; DED7622 - 80 - 205 mm) i pričvrstite ga u stroj tako da ga zategnete ravnim ključevima. Usidrite bušilicu sa stalkom kao što je opisano u poglavlju "Priprema za rad" na način da krunsko svrdlo točno pogodi u označeno mjesto bušenja. Priključite vod za vodu na vodovodnu mrežu. Priključak za vodu kojim je stroj opremljen ima brzo spojni priključak koji omogućuje spajanje na vrtna crijeva. Na crijevu se nalazi ventil za zatvaranje dovoda vode. Položaj ručice ventila paralelno s vodom znači "otvoreno", dok poprečni položaj znači "zatvoreno". Ručica se može postaviti u međupoložaje za regulaciju dotoka vode, neovisno o podešenom protoku vodovodne mreže. Kada je stroj na takav način pripremljen i postavljen, može se obaviti bušenje. Odvrnite dovod vode, postavite ručicu ventila za vodu na stroju i uključite stroj pritiskom na prekidač. Otpustite okretni gumb za blokiranje vertikalnog pomicanja bušilice i, držeći ručicu za pomicanje, nježno umetnite krunsko svrdlo u materijal.

NAPOMENA **Krunsko svrdlo, prije nego što prodre u materijal, raspršuje vodu također pored zone bušenja. Obratite pozornost na ovu činjenicu kako biste izbjegli okliznuće, a tijekom rada koristite obuću s protukliznim đonom.**

Nakon prodora u materijal voda se znatno manje raspršuje, ali naravno dovodi se kroz središte krunskog svrdla. Ako je potrebno, promijenite (ograničite) dovod vode pomicanjem ručice ventila za vodu. Ipak, nemojte raditi s nedovoljno vode. Umetnite svrdlo u materijal, a pri tome ne pravite značajne pomake. Lagano pritiskujte, a kod kruna velikih promjera pomicanje ograničite na minimum. Nakon bušenja isključite stroj otpuštanjem prekidača, zatvorite dovod vode okretanjem gumba za vodu i tek tada podignite krunu i blokirajte gumb za vertikalno pomicanje. Uklonite sidro i premjestite stroj na novo mjesto bušenja.

Horizontalno bušenje

Označite mjesto bušenja na zidu i pripremite stroj isto kao za vertikalno bušenje. Nivelirajte cijelu bušilicu sa stalkom. Zategnite četiri vijka u postolju stalka bušilice dok ne postignete željenu okomitost krunskog svrdla u odnosu na tlo. Sam proces bušenja također treba izvesti kao što je opisano za vertikalno bušenje. Nemojte koristiti velike pritiske, međutim, morate uzeti u obzir da kod horizontalnog rada pritisak mora biti veći nego kod vertikalnog rada.

10. Održavanje

NAPOMENA **Sve radnje održavanja obavljajte dok je uređaj isključen iz izvora napajanja.**

Prije pokretanja bušilice uvijek provjerite stanje radnog alata. Alat je neupotrebljiv ako ima bilo kakav nedostatak, pukotinu ili okrhnuće segmenta dijamantnog svrdla. Ugradite nove bez nedostataka. Način ugradnje svrdla je opisan u poglavlju 6. Pričvršćivanje, zamjena krunskih svrdla.
Održavajte stroj čistim, nemojte ga jako zaprljati. Očistite stroj svaki put nakon završetka rada vlažnom krpom, a zatim ga obrišite da bude suh. Nemojte koristiti kemikalije. Periodično čistite ventilacijske otvore motora. Ovu radnju najbolje je izvršiti komprimiranim zrakom. Kontrolirati stanje elektrografitnih četkica. Ako se utvrdi da su kraće od 5 mm treba ih zamijeniti novim. Za zamjenu četkica odvrnite čep elektrografitnih četkica (slika A - 1), a zatim izvadite iskorištenu četkicu. Umetnite novu četkicu i navrnite čep. Učinite isto s drugim parom četkica. Periodično, ovisno o potrebi, nanesite malu količinu maziva, npr. ŁT4, na zupčastu letvu stalka bušilice. Očistite stalak vlažnom krpom i obrišite da bude suh. Pokretne dijelove poprskajte sredstvom WD40. Imajte na umu da ostaci od rezanja keramičkih materijala izazivaju koroziju. Ne ostavljajte stroj neočišćen u trenutku završetka rada. To može dovesti do korozije pojedinih komponenti bušilice.

Pričvršćivanje, zamjena dijamantnih krunskih svrdala

DED7621 i DED7622 bušilice dizajnirane su tako da mogu prihvatiti samo krunska svrdla od 1 1/4 inča. Pričvršćivanje krunskog svrdla se temelji na navrtanju svrdla na vreteno bušilice (navoj je desni). Nakon navrtanja, zategnite krunsko svrdlo na vreteno bušilice pomoću ravnih ključeva. Ravni ključ 41 mm ili 46 mm (ovisno o veličini krune) koristi se za zatezanje krune, dok se ravni ključ 32 mm koristi za blokiranje vretena. Dobro zategnite. Isti ključevi moraju se koristiti za uklanjanje ili zamjenu krunskog svrdla.

11. Zamjenski dijelovi i pribor

Za kupnju rezervnih dijelova i pribora obratite se Dedra Exim servisu. Podaci za kontakt nalaze se na 1. stranici uputa.
Prilikom narudžbe rezervnih dijelova navedite broj PARTIJE koji se nalazi na natpisnoj pločici i broj dijela s montažnog crteža.
Tijekom jamstvenog roka popravci se vrše pod uvjetima navedenim u jamstvenom listu. Molimo pošaljite reklamirani proizvod na popravak u mjesto kupnje (prodavatelj je dužan prihvatiti reklamirani proizvod), pošaljite ga središnjem servisu Dedra Exim ili pošaljite servisu najbližem vašem mjestu stanovanja (popis usluga na www.dedra.pl). Molimo Vas da priložite popunjeni jamstveni list. Nakon isteka jamstvenog roka popravke obavlja središnji servis. Oštećeni proizvod treba poslati u Servis (troškove dostave snosi korisnik).

12. Samostalno otklanjanje kvarova

NAPOMENA **Prije samostalnog otklanjanja kvarova isključite napajanje uređaja.**

PROBLEM	UZROK	RJEŠENJE
Bušilica ne radi	Kabel za napajanje je neispravno priključen ili oštećen	Dublje ugurati utikač u utičnicu, provjeriti vod za napajanje
	U utičnici nema mrežnog napona	Provjerite napon u utičnici, provjeriti nije li osigurač proradio
	Četkice motora su istrošene	Zamijenite četkice novima
	Oštećeni prekidač	Predati električni alat na popravak
Bušilica se teško pokreće	Zaribani ležajevi motora	Predati električni alat na popravak
Motor se pregrijava	Zagušeni ventilacijski otvori	Očistiti otvore
	Prekoračeni dopušteni radni parametri	Isključiti električni alat, odložiti rad dok se stroj potpuno ne ohladi
	Preveliko pritezanje alata	Smanjiti pritezanje

13. Komplet uređaja

DED7621: 1. Stalak sa postoljem i držačem bušilice 2. Krak ručice za pomicanje 3. Matica za krak ručice 4. Matica s utorom 5. Imbus ključ 4, 5, 6 mm 6. Ravni ključ; 7. Set elektrografitnih četkica.
DED7622: 1. Bušilica sa stalkom s postoljem i držačem bušilice 2. Krak ručice za pomicanje 3. Matica za krak ručice 4. Matica s utorom 5. Imbus ključ; 6. Ravni ključ; 7. Set elektrografitnih četkica.

14. Informacija za korisnike o odlaganju električne i elektroničke opreme (odnosi se na kućanstva).



Ovaj simbol postavljen na proizvode ili popratnu dokumentaciju obavještava da se neispravni električni ili elektronički uređaji ne smiju odlagati s kućnim otpadom. Ispravan postupak u slučaju potrebe za zbrinjavanjem, ponovnom uporabom ili oporabom komponenti sastoji se od prijenosa uređaja na specijalizirano sabirno mjesto, gdje će biti besplatno prihvaćen. Informacije o lokacijama sabirnih točaka otpadne opreme pružaju lokalne vlasti, npr. na svojim web stranicama.
Pravilno zbrinjavanje uređaja omogućuje očuvanje dragocjenih resursa i izbjegavanje negativnog utjecaja na zdravlje i okoliš, do kojeg dolazi zbog mogućnosti da uređaji sadrže opasne tvari, smjese i sastavne dijelove.
Nepravilno odlaganje otpada podliježe kaznama predviđenim relevantnim lokalnim propisima.
Korisnici u zemljama Europske unije: Ako trebate odložiti električnu ili elektroničku opremu, obratite se najbližem prodavaču ili dobavljaču za dodatne informacije.
Odlaganje u zemljama izvan Europske unije: Ovaj simbol vrijedi samo za zemlje Europske unije. Ako trebate zbrinuti ovaj proizvod, obratite se lokalnim vlastima ili trgovcu radi pravilnog zbrinjavanja.

Jamstveni list

na

.....

Kataloški broj: …….. br. partije:.....

(u daljnjem tekstu Proizvod)

Datum nabavke Proizvoda: .....

Pečat prodavača

Datum i potpis prodavača: .....

Izjava Korisnika:

Potvrđujem da sam upoznat s uvjetima jamstva i posljedicama nepoštivanja smjernica sadržanih u Uputama za upotrebu i jamstvenom listu. Upoznat sam s uvjetima ovog jamstva, što potvrđujem svojim potpisom:

....

Datum i mjesto Potpis Korisnika

I. Odgovornost za Proizvod

1. Jamac - Dedra Exim Sp. z o.o. sa sjedištem u Pruszkówu, adresa: ul. 3 Maja 8, 05-800 Pruszków, KRS 0000062517, Općinski sud za glavni grad Varšavu u

Varšavi, XIV Gospodarski odjel Državnog sudskog registra, PIB 527-020-49-33, osnovni kapital: 100 980.00 PLN.
2. Pod uvjetima navedenim u ovom jamstvenom listu, Jamac daje jamstvo za Proizvod koji dolazi iz Jamčeve distribucije.
3. Odgovornost iz jamstva pokriva samo nedostatke koji proizlaze iz razloga koji su u Proizvodu u trenutku njegove predaje Korisniku.
4. Pod jamstvom, Korisnik stječe pravo na besplatan popravak Proizvoda, ako se kvar otkrije tijekom jamstvenog roka. Način popravka Proizvoda (metoda popravka) ovisi o odluci Jamca. Ako Jamac utvrdi da ga je nemoguće popraviti, Jamac zadržava pravo zamijeniti neispravan element ili cijeli Proizvod ispravnim, smanjiti cijenu Proizvoda ili odstupiti od ugovora.
5. U odnosu na Korisnika koji nije potrošač u smislu Zakona od 23. travnja 1964. Građanski zakonik, odgovornost Jamca za štetu koja proizlazi iz ovog jamstva i/ili u vezi s njegovim sklapanjem i izvršenjem, bez obzira na pravni naslov, ograničena je na maksimalnu vrijednost neispravnog Proizvoda.

II. Jamstveni rok

Elementi Proizvoda	Jamstveni rok
Električna bušilica	36 mjeseca od datuma kupnje Proizvoda prikazanog u ovom jamstvenom listu
Elektrografitni ključevi i četke	Stavke koje nisu pokrivene jamstvom

III. Uvjeti korištenja jamstva

1. Predočenje od strane korisnika popunjenog jamstvenog lista Proizvoda i potvrđivanje od strane Korisnika okolnosti kupnje Proizvoda, npr. predočenjem računa, fakture itd. Kako bi učinkovito riješili reklamaciju preporuča se da Korisnik dostavi sve elemente navedene u "Kompletu uređaja" zajedno s Proizvodom za reklamaciju koja se nalazi u Uputama za upotrebu.
2. Poštovanje od strane korisnika preporuka sadržanih u Uputama za uporabu i jamstvenom listu.
3. Jamstvo vrijedi isključivo na području Republike Poljske i EU.
4. Jamstvo ne obuhvaća kvarove Proizvoda nastale posebno kao rezultat:
a. Nepoštivanja od strane Korisnika uvjeta navedenih u Uputama za uporabu, posebno u pogledu pravilnog korištenja, održavanja i čišćenja;
b. Korištenja od strane Korisnika sredstava za čišćenje ili održavanje koja nisu u skladu s Uputama za uporabu;
c. Nepravilnog skladištenja i transporta Proizvoda od strane Korisnika;
d. Neovlaštene izmjene i/ili modifikacije Proizvoda od strane Korisnika koje nisu dogovorene s Jamcem;
e. Korištenja od strane Korisnika potrošnog materijala u Proizvodu koji nije u skladu s Uputama za uporabu.
5. Korisnik koji nije potrošač u smislu zakona od 23. travnja 1964. Građanski zakonik gubi jamstvo na Proizvod u kojem:
- je Korisnik je uklonio, promijenio ili oštetio serijske brojeve, oznake datuma i natpisne pločice;
- pečati su oštećeni od strane Korisnika ili pokazuju znakove manipulacije od strane Korisnika.
6. Pozor! Radnje povezane sa svakodnevnim radom Proizvoda, koje proizlaze, između ostalog iz Upute za uporabu Korisnik je dužan provoditi samostalno i o svom trošku.

IV. Procedura reklamacije

1. U slučaju utvrđivanja neispravnog rada Proizvoda, prije podnošenja reklamacije, provjerite jesu li sve radnje navedene posebno u Uputama za uporabu, izvršene ispravno.
2. Preporučujemo podnošenje reklamacije odmah, najbolje u roku od 7 dana od dana uočavanja kvara Proizvoda. Korisnik koji nije potrošač u smislu zakona od 23. travnja 1964. Građanski zakonik gubi prava koja proizlaze iz ovog jamstva ako se reklamacija ne podnese u roku od 7 dana.
3. Reklamacija se može podnijeti, između ostalog, na mjestu kupnje Proizvoda, u jamstvenom servisu ili pismeno na sljedeću adresu: Dedra Exim Sp. z o.o., ul. 3 Maja 8, 05-800 Pruszków.
4. Korisnik može podnijeti reklamaciju putem obrasca dostupnog na web stranici www.dedra.pl. ("Obrazac za reklamaciju").
5. Adrese jamstvenih servisa za pojedine zemlje dostupne su na web stranici www.dedra.pl. U slučaju nedostatka jamstvenog servisa za određenu zemlju, preporuča se slanje reklamacija na sljedeću adresu: Dedra Exim Sp. z o.o. ul. 3 Maja 8, 05-800 Pruszków (Poljska).
6. S obzirom na sigurnost Korisnika, zabranjeno je koristiti neispravan proizvod.
7. Pozor! Korištenje neispravnog Proizvoda opasno je za zdravlje i život Korisnika.
8. Izvršenje obveza koje proizlaze iz jamstva održat će se u roku od 14 radnih dana od dana isporuke Proizvoda koji korisnik reklamira.
9. Prije dostave neispravnog Proizvoda na reklamaciju, preporuča se čišćenje. Preporuča se da se reklamirani Proizvod pažljivo zaštiti od oštećenja tijekom transporta (preporuča se isporuka reklamiranog Proizvoda u originalnom pakiranju).
10. Jamstveni rok se produljuje za vrijeme tijekom kojeg ga Korisnik nije mogao koristiti zbog kvara na Proizvodu obuhvaćenom jamstvom.
Jamstvo ne isključuje, ograničava ili suspendira prava Korisnika koja proizlaze iz odredbi o jamstvu za nedostatke na prodanom artiklu.
Prema čl. 13 sek. 1 i sljed. 2. Uredbe (EU) 2016/679 Europskog parlamenta i Vijeća od 27. travnja 2016. o zaštiti fizičkih osoba u vezi s obradom osobnih podataka i slobodnom kretanju takvih podataka te stavljanju izvan snage Direktive 95/46. /EC, obavještavamo vas

1. Administrator Vaših osobnih podataka navedenih u formularu je DEDRA-EXIM sp. z o. o. sa sjedištem u Pruszkówu, ul. 3 Maja 8, 05-800 Pruszków (u daljnjem tekstu: "Administrator").
2. Vaši podaci će se obrađivati isključivo u svrhu provedbe jamstvenog postupka uređaja sukladno čl. 6 st. 1 slovo. b opće uredbe o zaštiti podataka (u daljnjem tekstu: "GDPR") Davanje podataka je dobrovoljno, ali nužno za provedbu jamstvenog postupka.
3. Vaši podaci će se obrađivati za vrijeme trajanja jamstvenog postupka te za potrebe arhiviranja u slučaju potrebe obrane od bilo kakvih potraživanja prema Administratoru, najduže do isteka istih.
4. Vaši podaci mogu se priopćiti samo subjektima koji obrađuju podatke za administratora na temelju pisanog ugovora o povjeravanju obrade osobnih podataka koji između ostalog daje: tehnička služba, održavanje hostinga ili web stranica, IT služba, kurirska tvrtka. Dobavljači Administratora dužni su osigurati sigurnost podataka i ispunjavati uvjete važećih zakona vezanih uz zaštitu osobnih podataka te ne smiju koristiti povjerene osobne podatke u druge svrhe osim onih navedenih u ugovoru s Administratorom.
5. Vaši podaci neće se obrađivati na automatizirani način, uključujući u obliku profiliranja, i neće se prenositi u treću zemlju/međunarodnu organizaciju.
6. Imate pravo pristupa svojim podacima te pravo na ispravak, brisanje, ograničenje obrade, pravo na prijenos podataka, pravo na prigovor u bilo kojem trenutku.
7. Za sva pitanja vezana uz obradu Vaših osobnih podataka od strane Administratora, možete nas kontaktirati na sljedeću e-mail adresu: daneosobowe@dedra.pl.;
8. Imate pravo podnijeti pritužbu tijelu nadležnom za zaštitu osobnih podataka

BG Съдържание

1. Снимки и чертежи
2. Описание на устройството
3. Предназначение на устройството
4. Ограничение на използването
5. Технически данни
6. Подготовка за работа
7. Връзка с мрежата
8. Включване на устройството
9. Използване на устройството
10. Текуща поддръжка
11. Резервни части и принадлежности
12. Дефекти, отстранени самостоятелно
13. Завършване на устройството
14. Информация за потребителите относно изхвърлянето на електрическо и електронно оборудване
15. Гаранционна карта

Превод на оригиналното ръководство

Декларацията за съответствие е приложена към ръководството като отделен документ. При липса на декларация за съответствие, моля, свържете се с Dedra Exim Sp. z o.o.
Общите правила за безопасност са включени в отделна брошура в ръководството.

ПРЕДУПРЕЖДЕНИЕ. Прочетете всички предупреждения, обозначени със символа, и всички инструкции.

Неспазването на следните предупреждения и инструкции за безопасност може да доведе до токов удар, пожар или сериозно нараняване.

Запазете всички предупреждения и инструкции за бъдеща употреба.

Когато работите с уреда, винаги е препоръчително да спазвате основните правила за безопасност на труда, за да избегнете пожар, токов удар или механично нараняване. Моля, прочетете съдържанието на инструкциите за експлоатация, преди да започнете работа с уреда. Моля, запазете ръководството за потребителя, инструкциите за безопасност при работа и декларацията за съответствие. Стриктното спазване на инструкциите и препоръките, съдържащи се в инструкцията за експлоатация, ще удължи живота на уреда.
По време на работа е необходимо да се спазват инструкциите в ръководството за безопасност на работа. Инструкциите за безопасност при работа са приложени към уреда като отделна книжка и трябва да бъдат запазени. Ако предавате уреда на друго лице, моля, дайте му и инструкциите за експлоатация, инструкциите за безопасност при работа. Dedra Exim не носи отговорност за злополуки, причинени от неспазване на инструкциите за безопасност при работа. Прочетете внимателно всички инструкции за безопасност и инструкции за работа. Неспазването на предупрежденията и инструкциите може да доведе до токов удар, пожар и/или сериозно нараняване. Запазете всички инструкции, ръководства за безопасност и декларация за съответствие за бъдещи справки.

2. Описание на устройството

1) Седло на четката, 2) Лост, 3) Регулиращи винтове, 4) Винт с гайка, 5) Превключвател, 6) Воден клапан

3. Предназначение на устройството

Електрическата бормашина е проектирана за пробиване на отвори във всички строителни керамични материали. Машината позволява извършването на пробивни операции с диамантени свредла с диаметър 32-90 mm - DED7621; 80-205 mm - DED7622. Сондажът е проектиран да работи с вода като охлаждаща течност и да изхвърля изкопания материал. Не се препоръчва работа на сухо. Сондажът е оборудван със стойка, която позволява да се използва като колонен сондаж.
Допустимо е устройството да се използва при ремонтни и строителни дейности, ремонтни работилници, любителска работа, като се спазват условията за използване и допустимите условия на работа, съдържащи се в инструкциите за експлоатация.

4. Ограничения на използването

Уредът може да се използва само в съответствие с изброените по-долу "Разрешени условия на работа".
Машината може да се използва само с диамантените свредла, описани в следващия раздел. За подробности вижте раздел "Препоръчителни свредла за ядки". Машината трябва да бъде свързана към водоснабдителната система. Избягвайте да работите със суха или недостатъчно водоснабдена вода.
Неразрешените промени в механичната и електрическата конструкция, всякакви модификации, операции по поддръжката, които не са описани в инструкциите за експлоатация, ще се считат за незаконни и ще доведат до

незабавна загуба на гаранционни права, а декларацията за съответствие ще стане невалидна.
Неправилното използване или използването в противоречие с инструкциите за експлоатация води до незабавна загуба на гаранционни права.

ДОПУСТИМИ УСЛОВИЯ НА ТРУД
S2 10 мин.
Машината може да се използва само в затворени помещения с ефективна вентилация. Той не е предназначен за използване в открити пространства. Защита от валежи и влага

5. Технически данни

Модел на сондажна платформа	DED7622	DED7621
Електрически двигател	Еднофазен комутатор	
Работно напрежение	230 V~ 50Hz	
Номинална мощност на двигателя	3000W	1500 W
Брой предавки	1	3
Скорост	700 об/мин	880/1980/3960 об/мин
Пътен просвет на бормашината на стойка	450 мм	
Ход на платформата върху стойката	450 mm	
Диаметър на затягащата резба	1 1/4 инча	1 1/4 инча
Тегло със статив	23,8 кг	20 кг
Диапазон на диаметъра на отвора за пробиване	80 - 205мм	32 - 90 мм
Емисия на шум (съгласно ISO 7960, приложение A 2/95):		
Ниво на звуково налягане LPA	94 dB (A)	88,6 dB (A)
Ниво на звукова мощност LWA	107 dB (A)	101,6 dB (A)
Несигурност на измерването Kpa, Kwa	3 dB(A)	
Степен на защита	IP20	
Ниво на вибрации на лоста за придвижване	2,03 m/s2	
Неопределеност на измерването	1,5 m/s2	
Клас на инструмента	I	

Информация за вибрациите и шума
Комбинираната стойност на вибрациите a_h и неопределеността на измерването са определени в съответствие с EN 61029-1 и са дадени в таблицата.
Емисиите на шум са определени в съответствие с EN 61029-1, като стойностите са дадени по-горе в таблицата.

ВНИМАНИЕ **Шумът може да причини увреждане на слуха, винаги носете защита на слуха, когато работите!**

Декларираната обща стойност на вибрациите/шума е измерена в съответствие със стандартен метод за изпитване и може да се използва за сравняване на едно устройство с друго. Посоченото ниво на вибрации/шум може да се използва и за предварителна оценка на експозицията на вибрации/шум.
Нивото на вибрации/шум по време на действителното използване на оборудването може да се различава от обявените стойности в зависимост от използването на работните инструменти, по-специално от вида на обработвания детайл, и от необходимостта да се определят мерки за защита на оператора. За да се направи точна оценка на експозициите при реални условия на употреба, трябва да се вземат предвид всички части на работния цикъл, включително периодите, когато машината е изключена или когато е включена, но не се използва за работа.

6. Подготовка за работа

ВНИМАНИЕ **Извършвайте всички подготвителни работи при изключен от електрическата мрежа модул.**

След изваждане от опаковката трябва да се изпълнят следните стъпки:
1.За транспортиране колоната на бормашината (фиг. C - 22 - DED7621; фиг. B - 76 - DED7622) и основата (фиг. C - 40 - DED7621; фиг. B - 88 - DED7622) се сглобяват в обратна посока. След изваждане от опаковката развийте двата винта, които закрепват колоната (фиг. C - 36 - DED7621; фиг. B - 77 - DED7622) към основата, завъртете колоната с монтирания патронник за бормашина на 180 и я завийте обратно към основата, така че зъбната планка да е обърната навън. Закрепете здраво и надеждно.
2.Закрепете лоста за надлъжно подаване (фиг. C - 37+18 - DED7621; фиг. B - 69+59 - DED7622), като поставите рамото в предвидения за него отвор и след като го поставите, го застопорете на място, като затегнете пластмасовата гайка. ЗАБЕЛЕЖКА: втулката, в която се вкарва рамото на лоста, може да се монтира от двете страни на колоната на свредлото, както е необходимо. Отвийте винта на ампулата, който държи втулката, плъзнете втулката и я поставете от противоположната страна на колоната.
3.Машината трябва да се постави на закрито върху подходящо подготвена повърхност на добре осветено място. За стабилно закрепване на сондажната колона, тя трябва да бъде закотвена в земята, в която ще се сондира (централен надлъжен отвор в основата на сондажната колона). Котвата не е включена в машината. След като закрепите основата с анкера, затегнете всички 4 винта (фиг. C - 38 - DED7621; фиг. B - 90 - DED7622) в основата на сондажната колона, като едновременно с това я нивелирате (подравнете я вертикално към земята).
4.Проверете дали движещите се части не са повредени. При завъртане на шпиндела се уверете, че задвижващата система не е блокирана (шпинделът се върти със съпротивление).
5.Разхлабете копчето за заключване на вертикалното подаване на свредлото, регулирайте го на правилната височина и отново го застопорете. Монтирайте (завийте) диамантеното свредло върху патронника и го затегнете с помощта на гаечни ключове - патронник 32 и свредло 41 mm или 46 mm в зависимост от размера на свредлото.

7. Връзка с мрежата

Преди да свържете уреда към източник на захранване, се уверете, че захранващото напрежение отговаря на стойността, посочена на табелката с номиналните стойности.
Захранващата инсталация трябва да бъде направена в съответствие със съществените изисквания за електрически инсталации и да отговаря на изискванията за безопасност при употреба. Параметрите за минималното сечение на захранващия кабел и номиналната стойност на предпазителя в зависимост от мощността на уреда са дадени в таблицата по-долу:

Мощност на устройството [W].	Минимално напречно сечение на проводника [mm]^2	Минимален предпазител тип C [A].
1400÷2300	1,5	16
≥2300	2,5	16

Монтажът трябва да се извърши от квалифициран електротехник. Когато използвате удължителни кабели, уверете се, че напречното сечение на проводниците не е по-малко от необходимото (вж. таблицата). Разположете електрическия кабел така, че да няма опасност да бъде прерязан по време на работа. Не използвайте повредени удължители. Периодично проверявайте състоянието на захранващия кабел. Не дърпайте захранващия кабел.

8. Включване на устройството

ВНИМАНИЕ **Преди да стартирате устройството, е необходимо да извършите стъпките, описани в раздела "Подготовка за работа".**

Отнася се за DED7621:
Превключвателят на бормашината се намира в дръжката на машината. Конструкцията на превключвателя позволява принципният бутон на превключвателя на бормашината да бъде заключен в положение "включено". Натиснете основния бутон докрай и след това натиснете заключващия бутон, за да застопорите основния бутон на място. За да освободите заключващия механизъм и да изключите машината, натиснете отново главния прекъсвач до упор. Блокировката ще се освободи. Бормашината има три предавки, които позволяват увеличаване на скоростта: 880 об/мин на първа предавка, 1980 об/мин на втора предавка и 3960 на трета предавка. Копчето за смяна на предавките се намира отстрани на корпуса на бормашината. Променяйте предавателното отношение само когато двигателят на машината е спрял напълно.

Отнася се за DED 7622:
Превключвателят на бормашината се намира в горната част на корпуса на машината. Зеленият бутон, маркиран с I, се използва за стартиране на сондажната машина, а червеният бутон, маркиран с 0, за спиране. В случай на прекъсване на електрозахранването и при възстановяване на захранването превключвателят ще спре машината и няма да я рестартира, освен ако операторът не натисне зеления бутон, обозначен с I. В случай на прекъсване на електрозахранването операторът на машината е абсолютно задължен да натисне червения бутон с надпис 0 (изключване) и да извади щепсела от контакта. След като причината за прекъсването на електрозахранването бъде установена и отстранена, щепселът може да се включи отново в контакта и работата да се възобнови.

ВНИМАНИЕ **Не оставяйте машината, свързана към електрическата мрежа, без надзор. В случай на прекъсване на работата или след приключване на операцията изключете машината от електрическата мрежа, като извадите щепсела от контакта.**

9. Използване на устройството

Свързване към водопроводната мрежа
Свържете водопровода към водопроводната мрежа. Водната връзка, с която е оборудвана машината, е с бързосвързващ фитинг за свързване към градински маркучи. На маркуча има клапан за прекъсване на подаването на вода. Положението на копчето на вентила, успоредно на маркуча, означава "отворено", а напречното положение - "затворено". Маховикът може да се настройва в междинни позиции, за да регулира подаването на вода независимо от зададения дебит на водопроводната мрежа.

Настройка на скоростта - избор на скорост (DED7621)
Отстрани на корпуса на бормашината има копче за промяна на скоростта, обозначено с цифрите от 1 до 3. При поставяне на копчето в положение 1 (предавка I) скоростта на въртене на шпиндела на бормашината е 880 об/мин, при поставяне на копчето в положение 2 (предавка II) скоростта на въртене на шпиндела на бормашината е 1980 об/мин, а в положение 3 (предавка III) - 3960 об/мин. Настройте копчето за избор на предавка на подходящата скорост на свредлото. Изборът на предавка и съответно скоростта на пробивната машина е много важен параметър при пробиване с коронки с различен диаметър. За по-малки диаметри (например 32 mm, 42 mm, 52 mm) пробивайте на предавки II и III (скорости на шпиндела 1980 и 3960 об/мин), а за по-големи диаметри на короната (например 62 mm, 68 mm, 72 mm, 82 mm) - на предавка I (880 об/мин).
Променете предавателното отношение (предавката), когато оборотите на двигателя спрат напълно.

Монтиране на диамантено ядково свредло (DED7621 и DED7622)
Изберете подходящ диаметър на диамантеното свредло от гамата на съответния модел на сондажната машина (DED 7621 - 32 mm - 90 mm; DED7622 - 80 - 205 mm), както е необходимо, и го закрепете в машината, като го затегнете с помощта на гаечни ключове - патронника 32 mm, а свредлото 41 mm или 46 mm, в зависимост от размера на свредлото. Затегнете здраво.

Вертикално пробиване
Маркирайте мястото, където ще бъде пробит отворът. Изберете подходящо диамантено свредло от гамата за този модел свредла (DED 7621 - 32 mm - 90 mm; DED7622 - 80 mm - 205 mm) и го закрепете в машината, като затегнете гаечните ключове. Закрепете бормашината със стойката, както е описано в "Подготовка за работа", така че ядковата бормашина да попадне точно в

маркираното място за пробиване. Свържете водопроводната тръба към водоснабдителната система. Водната връзка, с която е оборудвана машината, има бързосвързващ фитинг за свързване към градински маркучи. На маркуча има клапан за прекъсване на подаването на вода. Положението на копчето на вентила, успоредно на маркуча, означава "отворено", а напречното положение - "затворено". Копчето може да се настройва в междинни позиции, за да регулира водния поток независимо от зададения дебит на водопроводната мрежа. След като машината е готова и настроена по този начин, може да се пристъпи към пробиване. Отвийте водопровода, поставете лоста на крана за вода на машината и включете машината, като натиснете превключвателя. Разхлабете копчето за фиксиране на вертикалното подаване на свредлото и като държите лоста за подаване, внимателно вкарайте свредлото в материала.

ВНИМАНИЕ **Преди да проникне в материала, ядковата бормашина разпръсква вода в близост до зоната на пробиване. Трябва да се обърне внимание на този факт, за да се избегне подхлъзване, и при работа да се използват обувки с нехлъзгащи се подметки.**

След като навлезе дълбоко в материала, водата се разпръсква в много по-малка степен, но, разбира се, се подава през центъра на коронната сонда. Ако е необходимо, променете (намалете) подаването на вода, като регулирате лоста на водния клапан. Въпреки това не работете с недостатъчно количество вода. Въведете свредлото в материала, без да прилагате значително подаване. Прилагайте лек натиск, а при големи диаметри намалете скоростта на подаване до минимум. След пробиване изключете машината, като освободите превключвателя, прекъснете подаването на вода, като регулирате копчето за водата, и едва след това повдигнете ядрото на фрезата и застопорете копчето за вертикално подаване. Отстранете анкера и преместете машината към следващото място за пробиване.

Хоризонтално сондиране

Маркирайте мястото за пробиване върху стената и подгответе машината, както при вертикално пробиване. Изравнете цялата пробивна единица със стойката за пробиване. Затегнете четирите винта в основата на стойката, докато се постигне желаната перпендикулярност на ядковата бормашина спрямо земята. Извършете самия процес на пробиване по начин, подобен на описания за вертикално пробиване. Не използвайте голямо налягане на затягане, но вземете предвид, че при хоризонтална работа налягането трябва да е по-голямо, отколкото при вертикална.

10. Текуща поддръжка

ВНИМАНИЕ **Извършвайте всички операции по поддръжката, когато устройството е изключено от електрическото захранване.**

Състоянието на работния инструмент трябва да се проверява всеки път, преди да се пусне сондажната машина. Всяко изгубване, счупване или отчупване на диамантения сегмент на ядковата бормашина води до дисквалификация на инструмента. Трябва да се монтира нов, който няма дефекти. За монтиране на свредлото вижте Глава 6. монтиране, смяна на свредла за ядро.

Поддържайте машината чиста, не я замърсявайте силно. Почиствайте машината всеки път след употреба с влажна кърпа и след това избършете до сухо. Не използвайте химикали. Периодично почиствайте вентилационните отвори на двигателя. Най-добре е това да стане със сгъстен въздух. Проверете състоянието на електрографитните четки. Ако установите, че те са по-къси от 5 мм, ги заменете с нови. За да смените четките, развийте капачката на електрографитната четка (фиг. A - 1) и извадете използваната четка. Поставете новата четка и завийте капачката. По същия начин процедирайте и с втория чифт четки. Периодично, ако е необходимо, нанасяйте малко количество грес, напр. ŁT4, върху зъбната планка на стойката на бормашината. Почистете бормашината с влажна кърпа и я избършете до сухо. Напръскайте движещите се части с WD40. Моля, имайте предвид, че остатъците от рязане на керамични материали са корозивни. Не оставяйте машината непочистена след приключване на работата. Това може да доведе до корозия на отделните компоненти на свредлото.

Монтаж, подмяна на диамантени свредла

Сондажите DED7621 и DED7622 са проектирани така, че да могат да се монтират само коронни свредла с резба 1 и 1/4 инча. Монтирането на ядковата бормашина се състои в завинтване на свредлото върху шпиндела на бормашината (резбата е по посока на часовниковата стрелка). След завинтването, свредлото трябва да се затегне към шпиндела с помощта на гаечен ключ. За затягане на коронния накрайник се използва 41-милиметров или 46-милиметров гаечен ключ (в зависимост от размера на коронния накрайник), а за блокиране на шпиндела - 32-милиметров гаечен ключ. Затегнете здраво. Използвайте същите гаечни ключове, за да извадите или смените свредлото за корона

11. Резервни части и принадлежности

За закупуване на резервни части и аксесоари се свържете с Dedra Exim Service. Данните за контакт можете да намерите на страница 1 от ръководството.

Когато поръчвате резервни части, посочете номера на партидата от табелката и номера на частта от монтажния чертеж.

По време на гаранционния период ремонтите се извършват в съответствие с условията, посочени в гаранционната карта. Моля, предайте дефектния продукт за ремонт на мястото на покупката (продавачът е длъжен да приеме дефектния продукт), изпратете го до централния сервизен център на Dedra Exim или го изпратете до сервизния център, който е най-близо до вашето местоживеене (списък на сервизните центрове на www.dedra.pl). Моля, приложете попълнената гаранционна карта. След изтичане на гаранционния срок ремонтите се извършват от централния сервиз. Изпратете дефектния продукт до сервизния център (транспортните разходи се заплащат от потребителя).

12. Самостоятелно отстраняване на неизправности

ВНИМАНИЕ **Изключете устройството от електрическата мрежа, преди да започнете самостоятелно да отстранявате неизправности.**

ПРОБЛЕМ	ПРИЧИНА	РЕШЕНИЕ
Сондажът не работи	Захранващият кабел е неправилно свързан или повреден В контакта няма мрежово напрежение Износени четки на двигателя Дефектен превключвател	Вкарайте щепсела по-навътре в контакта, проверете захранващия кабел Проверете напрежението в контакта, проверете за сработил предпазител Заменете четките с нови Поправете електрическия инструмент
Сондажната платформа стартира с трудности	Запушени лагери на двигателя	Поправете електрическия инструмент
Двигателят прегрява	Запушени въздушни отвори Превишаване на работните параметри Прекалено високо налягане на инструмента	Почистете отворите Изключете електроинструмента, отложете работата до пълното охлаждане на машината Намаляване на налягането

13. Завършване на оборудването

DED7621: 1. стойка с основа и патронник за бормашина 2. рамо на подаващия лост 3. гайка на рамото на подаващия лост 4. гайка с гайка 5. ключ за ампули 4, 5, 6 мм 6. ключ x2 7. комплект електрографитни четки.

DED7622: 1. бормашина със стойка с основа и патронник за бормашина 2. рамо на подаващия лост 3. гайка на рамото на подаващия лост 4. гайка с гайка 5. ключ за ампули x2 6. ключ x2 7. комплект електрографитни четки.

14. Информация за потребителите относно изхвърлянето на електрическо и електронно оборудване (важи за домакинствата)

Символът, изобразен върху продуктите или придружаващата ги документация, указва, че дефектното електрическо или електронно оборудване не трябва да се изхвърля заедно с битовите отпадъци. Ако трябва да изхвърлите, да използвате повторно или да възстановите компоненти, е правилно да ги занесете в специализиран пункт за събиране, където ще бъдат приети безплатно. Информация за местоположението на пунктовете за събиране на употребявано оборудване се предоставя от местните власти, например на техните уебсайтове.

Правилното рециклиране на устройствата ви позволи да спестите ценни ресурси и да избегнете отрицателни въздействия върху здравето и околната среда в резултат на възможното наличие на: опасни вещества, смеси и компоненти в оборудването.

Неправилното изхвърляне на отпадъци е свързано с риск от санкции съгласно съответните местни разпоредби.

Потребители в страни от ЕС: Ако трябва да изхвърлите електрическо или електронно оборудване, моля, свържете се с най-близкия пункт за продажба или с вашия доставчик, който ще ви предостави допълнителна информация.

Изхвърляне в страни извън Европейския съюз: Този символ се отнася само за страните от Европейския съюз. Ако желаете да изхвърлите този продукт, моля, свържете се с местните власти или с търговеца за правилния начин на изхвърляне.

Гаранционна карта

на

.....

Номер на поръчката: ..... Номер на партидата: .....

(наричан по-долу "Продуктът")

Дата на закупуване на продукта: .....

Печат на дилъра

Дата и подпис на продавача: .....

Изявление на потребителя:

Потвърждавам, че съм информиран за условията на гаранцията и последиците от неспазването на указанията в инструкцията за експлоатация и гаранционната карта. Запознат съм с условията на тази гаранция, което потвърждавам със саморъчния си подпис:

....

Дата и място Подпис на потребителя

I. Отговорност за продукта

1. Гарант - "„Dedra-Exim"" Sp. z o.o. със седалище в Прушков, адрес: гр: ул. 3 Maja 8, 05-800 Pruszków, KRS 0000062517, Окръжен съд на град Варшава във

Варшава, XIV икономическо отделение на Националния съдебен регистър, NIP 527-020-49-33, акционерен капитал: 100 980,00 ЛВ.
2. При условията, изложени в настоящия гаранционен сертификат, гарантът предоставя гаранция за продукта, който произхожда от дистрибуцията на гаранта.
3. Отговорността по гаранцията покрива само дефекти, произтичащи от причини, присъщи на Продукта в момента на предоставянето му на Потребителя.
4. По силата на гаранцията Потребителят получава право на безплатен ремонт на Продукта, ако дефектът се е появил по време на гаранционния период. Методът на ремонт на Продукта (метод на ремонт) е по преценка на Гаранта. Ако Гарантът установи, че поправката не е възможна, той си запазва правото да замени дефектния елемент или целия Продукт с такъв без дефекти, да намали цената на Продукта или да се откаже от договора.
5. По отношение на потребител, който не е потребител по смисъла на Закона от 23 април 1964 г. Гражданския кодекс, отговорността на Гаранта за вреди, произтичащи от тази гаранция и/или във връзка с нейното сключване и изпълнение, независимо от правния титул, е ограничена до максимална размер на стойността на дефектния Продукт..

II. Гаранционен период

Компоненти на продукта	Продължителност на гаранционната защита
DED7621 / DED7622	36 месеца от датата на закупуване на Продукта, както е посочено в тази гаранционна карта
ключове, електрографитни четки	Елементи, които не са обхванати от гаранцията

III. Условия за упражняване на гаранцията

1. Потребителят трябва да представи попълнената гаранционна карта на Продукта и да докаже обстоятелствата на закупуване на Продукта от Потребителя, напр. чрез представяне на касова бележка, фактура и др. За целите на ефективната обработка на жалби се препоръчва Потребителят да представи заедно с Продукта всички елементи, определени в "Комплектоване на устройството", включени в Ръководството за потребителя, за целите на рекламацията.
2. Потребителят трябва да спазва инструкциите в ръководството за потребителя и гаранционната карта.
3. Гаранцията обхваща само територията на Република Полша и ЕС.
4. Гаранцията не покрива дефекти на Продукта, произтичащи по-специално от:
a. Неспазване от страна на Потребителя на условията, посочени в Ръководството за потребителя, по-специално по отношение на правилната експлоатация, поддръжка и почистване;
b. Използването от страна на потребителя на продукти за почистване или поддръжка, несъответстващи на инструкциите за експлоатация;
c. Неподходящо съхранение и транспортиране на Продукта от страна на Потребителя;
d. Неразрешени промени и/или модификации на Продукта от страна на Потребителя, които не са били съгласувани с Гаранта;
e. Използване от страна на Потребителя на консумативи в Продукта, които не съответстват на Ръководството за потребителя.
5. Потребителят, който не е потребител по смисъла на Закона от 23 април 1964 г. - Граждански кодекс, губи гаранцията за Продукта. Гражданския кодекс, губи гаранцията за Продукта, в който:
- серийните номера, обозначенията за дата и табелките с имената са били отстранени, променени или повредени от Потребителя;
- пломбите са били повредени от потребителя или имат следи от манипулация от страна на потребителя.
6. Внимание: Потребителят извършва дейностите, свързани с ежедневната експлоатация на Продукта, произтичащи, наред с другото, от Ръководството за потребителя, самостоятелно и за своя сметка.

IV. Процедура за подаване на жалби

1. В случай на дефектно функциониране на Продукта, преди да подадете жалба, трябва да се уверите, че всички операции, посочени по-специално в Ръководството за потребителя, са извършени правилно.
2. Препоръчително е да подадете жалба незабавно, за предпочитане в рамките на 7 дни от забелязването на дефект в Продукта. Потребител, който не е потребител по смисъла на Закона от 23 април 1964 г. Гражданския кодекс, губи правата, произтичащи от тази гаранция, ако жалбата не бъде подадена в срок от 7 дни. 3.
3. Уведомяването за жалба може да се извърши, inter alia, на мястото на закупуване на Продукта, в гаранционното обслужване или писмено на адреса: „Dedra-Exim" Sp. z o.o., ul. 3 Maja 8, 05-800 Pruszków.
4. Потребителят може да подаде жалба, като използва формуляра, достъпен на адрес www.dedra.pl. ("Формуляр за гаранционна претенция").
5. адресите на гаранционното обслужване за отделните страни са достъпни на www.dedra.pl. Ако в дадена страна няма гаранционно обслужване, препоръчваме да отправяте гаранционни претенции към: „Dedra-Exim" Sp. z o.o. ul. 3 Maja 8, 05-800 Pruszków (Полша).
6. като се има предвид безопасността на Потребителя, използването на дефектния Продукт е забранено.
7 Внимание: Използването на дефектен продукт е опасно за здравето и живота на потребителя.
8. Изпълнението на задълженията по гаранцията се извършва в рамките на 14 работни дни от датата на доставка на дефектния Продукт от Потребителя.
9. Преди дефектният Продукт да бъде предаден за рекламация, се препоръчва той да бъде почистен. Препоръчва се продуктът, предмет на рекламация, да бъде внимателно защитен от повреди по време на транспортиране (препоръчва се продуктът, предмет на рекламация, да се достави в оригиналната му опаковка).
Гаранционният срок се удължава с времето, през което Потребителят не е могъл да използва Продукта, обхванат от гаранцията, поради дефект.
Гаранцията не изключва, ограничава или спира правата на потребителя, произтичащи от разпоредбите на гаранцията за дефекти на продадената вещ.

В съответствие с член 13, параграфи 1 и 2 от Регламент (ЕС) 2016/679 на Европейския парламент и на Съвета от 27 април 2016 г. относно защитата на физическите лица във връзка с обработването на лични данни и относно свободното движение на такива данни и за отмяна на Директива 95/46/ЕО ("ОРЗД"), с настоящото Ви информираме, че
1. Администраторът на Вашите лични данни, посочени във формуляра е DEDRA-EXIM sp. z o.o. със седалище в Прушков, на ул. 3 Maja 8, 05-800 Прушков (по-нататък: „Администратор").
2. Вашите лични данни ще се обработват изключително с цел провеждане на гаранционната процедура на устройството съгласно ст. 6 ал. 1 буква "б" от Общия регламент за защита на личните данни (по-нататък: „ОРЗД") Посочване на данните е доброволно, но е необходимо за провеждане на гаранционната процедура.
3. Вашите лични данни ще се обработват през срока на разглеждането на провеждане на гаранционната процедура и за архивни цели при необходимост от защита от евентуалните претенции към Администратора не по-дълго отколкото до датата на давността им.
4. Вашите лични данни могат да се обявяват изключително на операторите, обработващи данните в полза на Администратора въз основа на писмен договор за възлагане на обработването на личните данни, предоставящи, м.др. услуги по технически сервиз, хостинг или обслужване на уеб-сайта, по IT обслужване, на куриерска служба. Доставчиците на Администратора са задължени да осигурят защита на личните данни и да отговарят на изискванията на действащото законодателство, свързано със защита на личните данни и не могат да използват доверените им лични данни за целите, различни от определените в договор с Администратора.
5. Вашите данни няма да бъдат обработвани по автоматизиран начин, в това число във формата на профилиране, и няма да се предоставят в трета страна/международна организация.
6. Имате право на достъп до съдържанието на личните си данни и право всеки момент да ги коригирате, изтриете, ограничите обработването им, право да прехвърляте данните, право да подадете възражение.
7. По всякакви въпроси, свързани с обработването на Вашите лични данни от Администратора можете да се свържете на електронен адрес: daneosobowe@dedra.pl.;
8. Имате право да подадете жалба до органа, компетентен относно въпросите за защита на личните данни;

UA Зміст

1. Фотографії та малюнки
2. Опис пристрою
3. Призначення пристрою
4. Обмеження використання
5. Технічні дані
6. Підготовка до роботи
7. Підключення до мережі
8. Увімкнення пристрою
9. Використання пристрою
10. Поточне обслуговування
11. Запасні частини та аксесуари
12. Дефекти виправлені самостійно
13. Завершення роботи пристрою
14. Інформація для користувачів щодо утилізації електричного та електронного обладнання
15. Гарантійний талон

Переклад оригінальної інструкції

Декларація про відповідність додається до посібника окремим документом. У разі відсутності декларації відповідності, будь ласка, зверніться до компанії Dedra Exim Sp. z o.o.
Загальні правила безпеки включені в посібник окремим буклетом.

ПОПЕРЕДЖЕННЯ. Прочитайте всі попередження, позначені цим символом, та всі інструкції.

Недотримання наведених нижче попереджень та інструкцій з техніки безпеки може призвести до ураження електричним струмом, пожежі або серйозної травми.

Струнко **Зберігайте всі попередження та інструкції для подальшого використання.**

Під час експлуатації приладу завжди рекомендується дотримуватися основних правил техніки безпеки, щоб уникнути пожежі, ураження електричним струмом або механічних травм. Будь ласка, прочитайте зміст інструкції з експлуатації перед початком роботи з приладом. Будь ласка, збережіть Посібник користувача, інструкцію з безпеки експлуатації та Декларацію про відповідність. Суворе дотримання вказівок і рекомендацій, що містяться в інструкції з експлуатації, продовжить термін служби вашого приладу.
Під час експлуатації необхідно дотримуватися інструкцій, наведених у посібнику з техніки безпеки. Інструкція з безпеки експлуатації додається до приладу у вигляді окремої брошури і повинна зберігатися. Якщо ви передаєте прилад іншій особі, будь ласка, передайте їй також інструкцію з експлуатації та інструкцію з техніки безпеки. Dedra Exim не несе відповідальності за нещасні випадки, спричинені недотриманням інструкцій з техніки безпеки під час роботи. Уважно прочитайте всі інструкції з техніки безпеки та інструкції з експлуатації. Недотримання попереджень та інструкцій може призвести до ураження електричним струмом, пожежі та/або серйозних травм. Зберігайте всі інструкції, посібники з техніки безпеки та декларацію про відповідність для подальшого використання.

2. Опис пристрою

1) Сідло щітки, 2) Важіль, 3) Регулювальні гвинти, 4) Гвинт з гайкою, 5) Вимикач, 6) Водяний клапан

3. Призначення пристрою

Електричний дриль призначений для свердління отворів у всіх будівельних керамічних матеріалах. Верстат дозволяє виконувати свердління алмазними коронками діаметром 32 -90 мм - DED7621; 80 - 205 мм - DED7622. Бурова установка призначена для роботи з водою як охолоджувальною рідиною та утилізації видобутого матеріалу. Не рекомендується використовувати в сухому вигляді. Бурова установка оснащена стійкою, що дозволяє використовувати її як колонкову бурову установку.
Допускається використання пристрою в ремонтно-будівельних роботах, ремонтних майстернях, аматорських роботах, при дотриманні умов використання і допустимих умов праці, викладених в інструкції з експлуатації.

4. Обмеження використання

Прилад можна використовувати тільки відповідно до "Дозволених умов експлуатації", наведених нижче.
Верстат можна використовувати тільки з алмазними коронками, описаними в наступному розділі. Детальніше див. розділ "Рекомендовані коронки для корончатого свердління". Машина повинна бути підключена до системи водопостачання. Уникайте роботи з сухою або недостатньою кількістю води.
Несанкціоновані зміни механічної та електричної конструкції, будь-які модифікації, операції з технічного обслуговування, не описані в інструкції з експлуатації, вважаються незаконними і призводять до негайної втрати гарантійних прав, а декларація про відповідність стає недійсною.
Неправильне використання або використання не відповідно до інструкції з експлуатації призведе до негайної втрати гарантійних прав.

ДОПУСТИМІ УМОВИ ПРАЦІ
S2 10 хв
Машину можна використовувати тільки в закритих приміщеннях з ефективною вентиляцією. Він не призначений для використання на відкритих просторах. Захист від опадів і вологи

5 Технічні дані

Модель бурової установки	DED7622	DED7621
Електродвигун	однофазний комутатор	
Робоча напруга	230 В~ 50 Гц	
Номінальна потужність двигуна	3000W	1500 W
Кількість передач	1	3
Швидкість	700 об/хв	880/1980/3960 об/хв
Кліренс штатива	450 мм	
Хід свердла на штативі	450 мм	
Діаметр затискної різьби	1 1/4 дюйма	1 1/4 дюйма
Вага зі штативом	23,8 кг	20 кг
Діапазон діаметрів отворів	80 - 205мм	32 - 90 мм
Викиди шуму (відповідно до ISO 7960, додаток A 2/95):		
Рівень звукового тиску LPA	94 дБ (A)	88,6 дБ (A)
Рівень звукової потужності LWA	107 дБ (A)	101,6 дБ (A)
Невизначеність вимірювання Kpa, Kwa	3 дБ(A)	
Ступінь захисту	IP20	
Рівень вібрації важеля поздовжньої подачі	2,03 м/с2	
Невизначеність вимірювання	1,5 м/с 2	
Інструмент класу	I	

Інформація про вібрації та шум

Комбіноване значення вібрацій a_h і невизначеність вимірювання були визначені відповідно до EN 61029-1 і наведені в таблиці.
Рівень шуму визначався відповідно до EN 61029-1, значення наведені вище в таблиці.

⚠ Струнко **Шум може призвести до пошкодження слуху, завжди використовуйте засоби захисту органів слуху під час роботи!**

Заявлене значення загального рівня вібрації/шуму було виміряно відповідно до стандартного методу випробувань і може використовуватися для порівняння одного пристрою з іншим. Зазначений рівень вібрації/шуму також можна використовувати для попередньої оцінки впливу вібрації/шуму.
Рівень вібрації/шуму під час фактичного використання обладнання може відрізнятися від заявлених значень, залежно від використання робочих інструментів, зокрема типу заготовки, та необхідності визначення заходів для захисту оператора. Для точної оцінки впливу в реальних умовах використання необхідно враховувати всі частини робочого циклу, включаючи періоди, коли машина вимкнена або коли вона увімкнена, але не використовується для роботи.

6. Підготовка до роботи

⚠ Струнко **Всі підготовчі роботи виконуйте, відключивши пристрій від мережі електроживлення.**

Після виймання з упаковки слід виконати наступні кроки:
1. Для транспортування свердлильна колона (рис. C - 22 - DED7621; рис. B - 76 - DED7622) і основа (рис. C - 40 - DED7621; рис. B - 88 - DED7622) збираються в зворотній послідовності. Після вилучення з упаковки відкрутіть 2 гвинти, що кріплять колону (рис. C - 36 - DED7621; рис. B - 77 - DED7622) до основи, поверніть колону з встановленим свердлильним патроном на 180 і знову прикрутіть її до основи так, щоб зубчаста планка була спрямована назовні. Закріпіть міцно і надійно.
2) Зафіксуйте важіль поздовжньої подачі (рис. C - 37+18 - DED7621; рис. B - 69+59 - DED7622), вставивши важіль у передбачений для нього отвір і, вставивши, зафіксуйте його на місці, закрутивши пластикову гайку. ПРИМІТКА: втулка, в яку вставляється важіль, може бути встановлена з обох боків бурової колони за необхідності. Відкрутіть гвинт ампули, що утримує втулку, зніміть втулку і встановіть її з протилежного боку колони.
3.Тренажер слід встановлювати в приміщенні на відповідно підготовленій поверхні в добре освітленому місці. Для стабільної посадки бурової колони, колона повинна бути закріплена в ґрунті, що буриться (центральний поздовжній отвір в основі бурової колони). Якір не входить до комплекту машини. Після закріплення основи анкером затягніть всі 4 гвинти (рис. C - 38 - DED7621; рис. B - 90 - DED7622) в основі бурової колони, одночасно вирівнявши її (вирівняйте вертикально до землі).
4. Переконайтеся, що рухомі частини не пошкоджені. Під час обертання шпинделя переконайтеся, що система приводу не заблокована (шпиндель обертається з опором).
5) Ослабте ручку фіксатора вертикальної подачі свердла, відрегулюйте його на потрібну висоту і знову зафіксуйте. Встановіть (вкрутіть) алмазну коронку в патрон дриля та затягніть гайковим ключем - патрон 32 і коронку 41 мм або 46 мм залежно від розміру коронки.

7. Підключення до мережі

Перед підключенням приладу до електромережі переконайтеся, що напруга живлення відповідає значенню, зазначеному на табличці з технічними даними. Установку слід виконати відповідно до основних вимог до електроустановок і відповідати вимогам безпеки при використанні. Параметри мінімального перерізу кабелю живлення та номінального значення запобіжника залежно від потужності приладу наведені в таблиці нижче:

Потужність пристрою [W].	Мінімальний переріз провідника [mm]^2	Мінімальний запобіжник типу C [A].
1400÷2300	1,5	16
≥2300	2,5	16

Установку повинен виконувати кваліфікований електрик. Використовуючи подовжувачі, переконайтеся, що переріз провідників не менший за необхідний (див. таблицю). Розташуйте електричний кабель таким чином, щоб він не піддавався ризику перерізання під час роботи. Не використовуйте пошкоджені подовжувачі. Періодично перевіряйте стан кабелю живлення. Не тягніть за кабель живлення.

8. Увімкнення пристрою

⚠ Струнко **Перед запуском пристрою необхідно виконати дії, описані в розділі "Підготовка до роботи".**

Застосовується до DED7621:

Перемикач свердління розташований на рукоятці машини. Конструкція вимикача дозволяє зафіксувати головну кнопку вимикача дриля в положенні "увімкнено". Натисніть основну кнопку до упору, а потім натисніть кнопку блокування, щоб зафіксувати основну кнопку на місці. Щоб розблокувати механізм блокування і вимкнути машину, натисніть головний вимикач ще раз до упору. Замок буде відкрито. Дриль має три передачі, що дозволяють змінювати швидкість: 880 об/хв на першій передачі, 1980 об/хв на другій і 3960 об/хв на третій. Ручка перемикання передач розташована збоку на корпусі дриля. Змінюйте передавальне число тільки після повної зупинки двигуна машини.

Застосовується до DED 7622:

Перемикач свердління розташований у верхній частині корпусу машини. Зелена кнопка з позначкою I використовується для запуску бурової установки, а червона кнопка з позначкою 0 - для зупинки. У разі відключення електроенергії і при відновленні живлення вимикач зупиняє машину і не перезапускає її, поки оператор не натисне зелену кнопку з позначкою I. У разі відключення електроенергії оператор машини зобов'язаний натиснути червону кнопку з позначкою 0 (вимкнено) і витягнути штепсельну вилку з розетки. Після визначення та усунення причини переривання живлення вилку можна знову вставити в розетку і продовжити роботу.

⚠ Струнко **Не залишайте машину, підключену до електромережі, без нагляду. У разі перерви в роботі або після завершення роботи необхідно обов'язково відключити машину від мережі, вийнявши вилку з розетки.**

9. Використання пристрою

Підключення до водопроводу

Підключіть водопровідну лінію до водопроводу. З'єднання для подачі води, яким оснащена машина, має швидкороз'ємне з'єднання для підключення до садових шлангів. На шлангу є клапан для перекриття подачі води. Положення ручки клапана паралельно шлангу означає "відкрито", а положення поперек - "закрито". Маховик можна встановити в проміжних положеннях, щоб регулювати подачу води незалежно від встановленої швидкості потоку в водопроводі.

Налаштування швидкості - вибір швидкості (DED7621)

Збоку на корпусі дриля знаходиться ручка зміни швидкості, позначена цифрами від 1 до 3. При встановленні ручки в положення 1 (передача I) швидкість обертання шпинделя дриля становить 880 об/хв, при встановленні ручки в положення 2 (передача II) швидкість обертання шпинделя дриля становить 1980 об/хв, а в положенні 3 (передача III) - 3960 об/хв. Встановіть ручку перемикача швидкостей на відповідну швидкість свердління. Вибір передачі і, відповідно, швидкості бурової установки є дуже важливим параметром при свердлінні коронками різного діаметру. Для менших діаметрів (орієнтовно 32 мм, 42 мм, 52 мм) свердліть на передачах II і III (частота обертання шпинделя 1980 і 3960 об/хв), а для більших діаметрів коронки (орієнтовно 62 мм, 68 мм, 72 мм, 82 мм) - на передачі I (880 об/хв).
Змініть передавальне число (передачу), коли оберти двигуна повністю зупиняться.

Монтаж алмазного корончатого свердла (DED7621 і DED7622)

Виберіть алмазну коронку відповідного діаметру з асортименту відповідної моделі дриля (DED 7621 - 32 мм - 90 мм; DED7622 - 80 - 205 мм) і закріпіть її в верстаті, затягнувши гайковим ключем - патрон 32 мм, а коронку 41 мм або 46 мм, залежно від розміру коронки. Надійно затягніть.

Вертикальне буріння

Позначте місце, де потрібно просвердлити отвір. Виберіть відповідну алмазну коронку з асортименту для цієї моделі дриля (DED 7621 - 32 мм - 90 мм; DED7622 - 80 мм - 205 мм) і закріпіть її у верстаті, затягнувши гайкові ключі. Закріпіть свердлильний верстат зі стійкою, як описано в розділі "Підготовка до роботи", таким чином, щоб свердло коронки точно потрапляло в позначену точку свердління. Підключіть водопровідну трубу до системи водопостачання. З'єднання для подачі води, яким оснащена машина, має швидкороз'ємне з'єднання для підключення до садових шлангів. На шлангу є клапан для перекриття подачі води. Положення ручки клапана паралельно шлангу означає "відкрито", а положення навхрест - "закрито". Ручку можна встановити в проміжних положеннях, щоб регулювати потік води незалежно від встановленої швидкості потоку в водопроводі. Коли машина готова і налаштована таким чином, можна виконувати свердління. Відкрутіть подачу води, встановіть важіль на водяному клапані на машині та увімкніть машину, натиснувши на вимикач. Ослабте ручку блокування вертикальної подачі свердла і, утримуючи важіль подачі, обережно вставте корончате свердло в матеріал.

⚠ Струнко **Перед тим, як свердло проникає в матеріал, воно також розбризкує воду поруч із зоною свердління. Слід звернути увагу на цей факт, щоб уникнути ковзання, і під час роботи використовувати взуття з неслизькою підошвою.**

Після заглиблення в матеріал вода розбризкується набагато менше, але, звичайно, подається через центр корончатого свердла. За необхідності змініть (зменшіть) подачу води, відрегулювавши важіль водяного клапана. Однак не працюйте з недостатньою кількістю води. Вводьте свердло в матеріал без значної подачі. Застосовуйте легке натискання, а у випадку великих діаметрів зменшіть швидкість подачі до мінімуму. Після свердління вимкніть верстат, відпустивши вимикач, перекрийте подачу води, відрегулювавши ручку подачі води, і тільки після цього підніміть коронку і зафіксуйте ручку вертикальної подачі. Зніміть якір і перемістіть машину до наступного місця свердління.

Горизонтальне буріння

Позначте місце свердління на стіні та підготуйте машину до вертикального свердління. Вирівняйте весь свердлильний пристрій на свердлильній стійці. Затягуйте чотири гвинти в основі стійки свердла, поки не буде досягнута бажана перпендикулярність корончатого свердла до землі. Сам процес свердління виконуйте так само, як описано для вертикального свердління. Не використовуйте великий тиск затиску, але враховуйте, що при роботі в горизонтальному положенні тиск повинен бути більшим, ніж при роботі у вертикальному положенні.

10. Поточне обслуговування

⚠ Струнко **Виконуйте всі операції з технічного обслуговування, відключивши пристрій від електромережі.**

Стан робочого інструменту необхідно перевіряти кожного разу перед запуском бурової установки. Будь-яка втрата, поломка або скол алмазного сегмента свердла коронки призводить до дискваліфікації інструменту. Необхідно встановити новий, без дефектів. Для монтажу свердла див. розділ 6. Монтаж, заміна свердел для корончатого свердління.

Тримайте машину в чистоті, не допускайте її сильного забруднення. Щоразу після використання очищайте машину вологою ганчіркою, а потім витирайте насухо. Не використовуйте хімікати. Періодично прочищайте вентиляційні отвори двигуна. Найкраще це робити за допомогою стисненого повітря. Перевірте стан електрографітових щіток. Якщо ви виявите, що вони коротші за 5 мм, замініть їх новими. Для заміни щіток відкрутіть кришку електрографітової щітки (рис. A - 1) і вийміть використану щітку. Вставте нову щітку і закрутіть ковпачок. Зробіть те ж саме з другою парою пензлів. Періодично, за необхідності, наносити невелику кількість мастила, наприклад, £T4, на зубчасту рейку свердлильної стійки. Очистіть установку вологою ганчіркою і витріть її насухо. Обприскати рухомі частини WD40. Зверніть увагу, що залишки різання керамічних матеріалів є корозійними. Не залишайте машину неочищеною після завершення роботи. Це може призвести до корозії окремих компонентів свердла.

Монтаж, заміна алмазних коронкових свердел

Свердлильні блоки DED7621 і DED7622 сконструйовані таким чином, щоб можна було встановлювати тільки корончаті свердла з різьбленням 1 і 1/4 дюйма. Монтаж корончатого свердла полягає в накручуванні свердла на шпиндель дриля (різьба за годинниковою стрілкою). Після загвинчування свердло коронки необхідно затягнути на шпинделі дриля за допомогою гайкового ключа. Для затягування коронки використовується ріжковий ключ 41 мм або 46 мм (залежно від розміру коронки), а для блокування шпинделя - ріжковий ключ 32 мм. Надійно затягніть. Для зняття або заміни корончатого свердла використовуйте ті ж самі ключі

11. Запасні частини та аксесуари

Для придбання запасних частин та аксесуарів, будь ласка, зв'яжіться з Dedra Exim Service. Контактні дані можна знайти на сторінці 1 посібника.

При замовленні запасних частин, будь ласка, вказуйте номер партії на заводській табличці та номер деталі зі складального креслення.

Протягом гарантійного терміну ремонт здійснюється згідно з умовами, зазначеними в гарантійному талоні. Будь ласка, здайте несправний виріб на ремонт за місцем придбання (продавець зобов'язаний прийняти несправний виріб), надішліть його до центрального сервісного центру Dedra Exim або до найближчого до вас сервісного центру (список сервісних центрів на сайті www.dedra.pl). Будь ласка, додайте заповнений гарантійний талон. Після закінчення гарантійного терміну ремонт здійснюється центральним сервісом. Надішліть несправний виріб до сервісного центру (вартість доставки оплачує користувач).

12. Дефекти виправлені самостійно

⚠ Струнко **Перед самостійним усуненням несправностей від'єднайте пристрій від джерела живлення.**

ПРОБЛЕМА	ПРИЧИНА	РІШЕННЯ
Бурова установка не працює	Кабель живлення неправильно підключений або пошкоджений У розетці відсутня мережева напруга Зношені щітки двигуна Несправний вимикач	Вставте вилку в розетку, перевірте кабель живлення Перевірте напругу в розетці, перевірте, чи не спрацював запобіжник Замініть щітки на нові Відремонтуйте електроінструмент
Бурова установка важко запускається	Заклинило підшипники двигуна	Відремонтуйте електроінструмент
Двигун перегрівається	Забиті вентиляційні отвори Перевищення робочих параметрів Занадто високий тиск на інструмент	Очистіть отвори Вимкніть електроінструмент, відкладіть роботу до повного охолодження машини Зменшити тиск

13. Комплектація обладнання

DED7621: 1. підставка з основою і свердлильним патроном 2. кронштейн важеля подачі 3. гайка кронштейна важеля подачі 4. гайка з гайкою 5. ампульний ключ 4, 5, 6 мм 6. гайковий ключ x2 7. набір електрографітових щіток.

DED7622: 1. свердлильний верстат з підставкою з основою і свердлильним патроном 2. кронштейн важеля подачі 3. гайка важеля подачі 4. гайка з гайкою 5. ампульний ключ x2 6. гайковий ключ x2 7. набір електрографітових щіток.

14. Інформація для користувачів щодо утилізації електричного та електронного обладнання (стосується домогосподарств)



Символ, зображений на виробах або супровідній документації, вказує на те, що несправне електричне або електронне обладнання не можна утилізувати разом з побутовими відходами. Якщо вам потрібно утилізувати, повторно використати або відновити компоненти, найкраще віднести їх до спеціалізованого пункту збору, де вони будуть прийняті безкоштовно. Інформацію про місцезнаходження пунктів збору відпрацьованого обладнання надають місцеві органи влади, наприклад, на їхніх веб-сайтах.

Правильна утилізація пристрою, допомагає зберегти цінні ресурси та уникнути негативного впливу на здоров'я та навколишнє середовище внаслідок можливої присутності в обладнаннінебезпечних речовин: речовини, суміші та компоненти.

Неправильна утилізація відходів загрожує штрафними санкціями згідно з відповідними місцевими нормами.

Користувачі в країнах ЄС: Якщо вам потрібно утилізувати електричне або електронне обладнання, зверніться до найближчої точки продажу або до вашого постачальника, який надасть вам додаткову інформацію.

Утилізація в країнах за межами Європейського Союзу: Цей символ стосується лише країн Європейського Союзу. Якщо ви хочете утилізувати цей виріб, зверніться до місцевих органів влади або дилера для отримання інформації про правильний спосіб утилізації.

UA Гарантійний талон

на

.....
(назва продукту)

Номер замовлення: ..... Номер лоту: .....

(далі - Продукт)

Дата придбання продукту: .....

Печатка дилера

Дата та підпис продавця: .....

Заява користувача:

Я підтверджую, що ознайомлений з умовами гарантійних зобов'язань та наслідками недотримання вказівок, викладених в інструкції з експлуатації та гарантійному талоні. Я ознайомлений з умовами цієї гарантії, що підтверджую власним підписом:

....

Дата і місце Підпис користувача

I. Відповідальність за Продукт

1. Поручитель - Dedra Exim Sp. z o.o. з місцезнаходженням у м. Прушкув, адреса: вул. 3 Мая 8, 05-800 Прушкув, KRS 0000062517, Окружний суд міста Варшави у Варшаві, XIV Економічний відділ Національного судового реєстру, NIP 527-020-49-33, статутний капітал: 100 980,00 ЗЛОТИХ.

2. Відповідно до умов, викладених у цьому гарантійному талоні, Гарант надає гарантію на Виріб, починаючи з дистрибуції Гаранта.

3. Відповідальність за гарантією поширюється лише на дефекти, що виникли з причин, притаманних Продукту на момент його доставки Користувачеві.

4. Користувач має право на безкоштовний ремонт Продукту в рамках гарантії, якщо дефект став очевидним протягом гарантійного періоду. Спосіб ремонту

Товару (метод ремонту) визначається на розсуд Гаранта. Якщо Гарант виявить, що ремонт неможливий, він залишає за собою право замінити дефектний елемент або весь Продукт на бездефектний, знизити ціну Продукту або відмовитися від договору.
5. По відношенню до Користувача, який не є споживачем у розумінні Цивільного кодексу від 23 квітня 1964 року, відповідальність Гаранта за збитки, що випливають з цієї гарантії та/або у зв'язку з її укладенням та виконанням, незалежно від правового титулу, обмежується максимум вартістю дефектного Продукту.

II. Гарантійний термін

Компоненти продукту	Тривалість гарантійного захисту
Електрична бурова установка	36 місяців з дати придбання Продукту, як зазначено в цьому гарантійному талоні
Ключі, електрографітні щітки	Ніяких гарантій.

III. Умови, за яких можна скористатися гарантією

Користувач повинен пред'явити заповнений гарантійний талон Продукту та підтвердити обставини придбання Продукту Користувачем, наприклад, пред'явивши чек, рахунок-фактуру тощо. З метою ефективного розгляду рекламації рекомендується, щоб Користувач надав разом з Виробом всі компоненти, зазначені в розділі "Комплектація пристрою", що міститься в Посібнику користувача.
2. що користувач дотримується інструкцій, наведених в інструкції з експлуатації та гарантійному талоні.
3.Гарантія поширюється лише на територію Республіки Польща та ЄС.
4.Гарантія не поширюється на дефекти Продукту, що виникають, зокрема, внаслідок:
a. Недотримання Користувачем умов, викладених в Інструкції з експлуатації, зокрема щодо правильної експлуатації, технічного обслуговування та очищення;
b. Використання Користувачем засобів для чищення або догляду, які не відповідають вимогам Інструкції з експлуатації;
c. Неналежне зберігання та транспортування Продукту Користувачем;
d. Несанкціоновані зміни та/або модифікації Продукту Користувачем, які не були узгоджені з Гарантом;
e. Використання Користувачем у Виробі витратних матеріалів, які не відповідають вимогам Інструкції з експлуатації.
5. Користувач, який не є споживачем у розумінні Цивільного кодексу від 23 квітня 1964 року, втрачає гарантію на Продукт, в якому:
- серійні номери, позначення дати та паспортні таблички були видалені, змінені або пошкоджені користувачем;
- пломби були пошкоджені користувачем або мають ознаки втручання користувача.
Увага: Користувач зобов'язаний самостійно і за власний рахунок виконувати дії, пов'язані з повсякденною експлуатацією Виробу, що випливають, зокрема, з Інструкції з експлуатації, самостійно і за власний рахунок.

IV. Процедура подання скарги

1. Якщо Ви виявите, що Виріб працює неправильно, перед тим, як пред'явити претензію, Ви повинні переконатися, що всі кроки, зазначені в Інструкції з експлуатації, були виконані правильно, перш ніж пред'являти претензію.
2. Рекомендується пред'явити претензію негайно, бажано протягом 7 днів з моменту виявлення дефекту в Товарі. Користувач, який не є споживачем у розумінні Цивільного кодексу від 23 квітня 1964 року, втрачає права, що випливають з цієї гарантії, якщо він не подасть скаргу протягом 7 днів.
3. Повідомлення про рекламацію можна подати, зокрема, в місці придбання Продукту, в гарантійному сервісному центрі або в письмовій формі на вказану адресу: Dedra Exim Sp. z o.o., ul. 3 Maja 8, 05-800 Pruszków.
4. Користувач може подати скаргу, використовуючи форму, доступну на веб-сайті www.dedra.pl. ("Заява про гарантійні зобов'язання").
5. Адреси гарантійного обслуговування для окремих країн можна знайти на сайті www.dedra.pl. Якщо гарантійне обслуговування для певної країни не передбачено, рекомендується надсилати гарантійні претензії туди: Dedra Exim Sp. z o.o. ul. 3 Maja 8, 05-800 Pruszków (Польща).
6. З метою безпеки Користувача використання дефектного Продукту заборонено.
7. Попередження: Використання несправного Виробу є небезпечним для здоров'я та життя Користувача.
8. Виконання зобов'язань за гарантією відбудеться протягом 14 робочих днів, рахуючи від дати доставки Користувачем заявленого Продукту.
9. Перед тим, як відправити дефектний Виріб на рекламацію, рекомендується його почистити. Виріб, що підлягає рекламації, рекомендується ретельно захищати від пошкоджень під час транспортування (рекомендується доставляти виріб, що підлягає рекламації, в оригінальній упаковці).
10. Гарантійний термін продовжується на час, протягом якого Користувач не міг використовувати Продукт, на який поширюється гарантія, через дефект.
Гарантія не виключає, не обмежує і не призупиняє права Користувача, передбачені положеннями про гарантійні зобов'язання щодо дефектів проданих товарів.
Відповідно до статті 13 (1) та (2) Регламенту (ЄС) 2016/679 Європейського Парламенту та Ради від 27 квітня 2016 року про захист фізичних осіб у зв'язку з обробкою персональних даних і про вільний рух таких даних та про скасування Директиви 95/46/ЄС (далі: «RODO»), повідомляємо Вам наступне
1. Адміністратором Ваших персональних даних, наданих в анкеті, є DEDRA-EXIM sp. z o.o. з місцезнаходженням в Прушкув, вул. 3 Мая 8, 05-800 Прушкув (далі: «Адміністратор»).
2. Ваші дані будуть оброблятися виключно з метою здійснення гарантійної процедури для пристрою відповідно до статті 6(1)(b) Загального регламенту про захист даних (далі: «GDPR») Надання даних є добровільним, але необхідним для здійснення гарантійної процедури.
3. Ваші дані будуть оброблятися протягом розгляду виконання гарантійної процедури та з метою архівування у разі необхідності захисту від можливих претензій до Адміністратора, але не довше, ніж до закінчення терміну їх давності.
4. Ваші дані можуть бути розкриті тільки суб'єктам, які обробляють дані від імені Адміністратора на підставі письмового договору про доручення обробки персональних даних, що передбачає, серед іншого, технічне обслуговування, хостинг або обслуговування веб-сайту, IT-сервіс, кур'єрську компанію. Постачальники Адміністратора зобов'язані забезпечувати безпеку даних і виконувати вимоги чинного законодавства у сфері захисту персональних даних і не можуть використовувати довірені їм персональні дані в цілях, відмінних від тих, що визначені в договорі з Адміністратором.
5. Ваші дані не будуть оброблятися автоматизованими засобами, включаючи профілювання, і не будуть передані третім країнам/міжнародним організаціям.
6. Ви маєте право на доступ до змісту ваших даних та право на виправлення, видалення, обмеження обробки, право на перенесення даних, право на заперечення в будь-який час.
7. З усіх питань, пов'язаних з обробкою ваших персональних даних Адміністратором, ви можете звертатися за наступною електронною адресою daneosobowe@dedra.pl;
8. Ви маєте право подати скаргу до органу захисту даних;

DE Inhalt

1. Fotos und Abbildungen
2. Beschreibung des Geräts
3. Verwendungszweck des Geräts
4. Nutzungsbeschränkung
5. Technische daten
6. Vorbereitung auf die Arbeit
7. Verbindung zum Netzwerk
8. Einschalten des Geräts
9. Verwendung des Geräts
10. Laufende Wartung
11. Ersatzteile und Zubehör
12. Eigenständige Fehlerbehebung
13. Komplettgerät
14. Informationen für Nutzer über die Entsorgung von Elektro- und Elektronikgeräten
15. Garantiekarte

Übersetzung der Originalanleitung

Die Konformitätserklärung ist der Anleitung als separates Dokument beigefügt. Sofern keine Konformitätserklärung vorliegt, wenden Sie sich bitte an Dedra Exim Sp. z o.o.
Die allgemeinen Sicherheitsvorschriften sind der Anleitung als separates Heft beigefügt.

WARNUNG. Alle mit einem Ausrufezeichen markierten Warnhinweise und Anweisungen lesen.

Die Nichtbeachtung der nachstehend aufgeführten Warn- und Sicherheitshinweise kann zu Stromschlägen, Bränden oder schweren Verletzungen führen.

ACHTUNG **Alle Warnhinweise und Anweisungen zum späteren Nachschlagen aufbewahren.**

Beachten Sie beim Betrieb des Geräts stets die Grundregeln der Arbeitssicherheit, um Brände, Stromschläge oder mechanische Verletzungen zu vermeiden. Lesen Sie vor der Inbetriebnahme des Gerätes die Bedienungsanleitung. Bitte bewahren Sie die Bedienungsanleitung, die allgemeinen Arbeitssicherheitsvorschriften und die Konformitätserklärung auf. Die strikte Einhaltung der Anweisungen und Empfehlungen in der Bedienungsanleitung verlängert die Lebensdauer Ihres Geräts.
Bei der Arbeit sind die Hinweise in den allgemeinen Arbeitsschutzbestimmungen unbedingt zu beachten. Die Sicherheitshinweise sind in einer separat beiliegenden Broschüre enthalten und sollten zusammen mit dem Gerät aufbewahrt werden. Geben Sie bei Weitergabe des Gerätes an Dritte ebenfalls die Bedienungsanleitung, die allgemeinen Arbeitssicherheitsvorschriften. Dedra Exim haftet nicht für Unfälle, die durch Nichtbeachtung der Sicherheitshinweise bei der Arbeit verursacht werden. Lesen Sie alle allgemeinen Arbeitsschutzvorschriften und Betriebsanweisungen sorgfältig durch. Die Nichtbeachtung der Warnhinweise und Anweisungen kann zu einem elektrischen Schlag, Brand und/oder schweren Verletzungen führen. Bewahren Sie alle Bedienungsanleitungen, Sicherheitshinweise und die Konformitätserklärung zum späteren Nachschlagen auf.

2. Beschreibung des Geräts

1.Bürstenhalter, 2.Vorschubhebel, 3.Einstellschrauben, 4.Sicherungsschraube mit Gewindestift, 5.Schalter, 6.Wasserabsperrventil

3. Verwendungszweck des Geräts

Die elektrische Kernbohrmaschine ist für das Bohren von Löchern in allen Arten von keramischen Baumaterialien konzipiert. Die Maschine ermöglicht Bohrarbeiten mithilfe von Diamantbohrkronen mit einem Durchmesser 32 -90 mm - DED7621; 80 - 205 mm - DED7622. Die Kernbohrmaschine ist für den Einsatz von Wasser als Mittel zur Kühlung und zum Abtransport des Bohrguts ausgelegt. Trockenbohren wird nicht empfohlen. Die Kernbohrmaschine verfügt über einen Kernbohrständer, der den Einsatz als Säulenbohrmaschine ermöglicht.
Der Einsatz des Geräts ist bei Renovierungs- und Bauarbeiten, in Reparaturwerkstätten und bei Hobbyarbeiten möglich, sofern die in der Bedienungsanleitung angegebenen Einsatzbedingungen und zulässigen Betriebsbedingungen eingehalten werden.

4. Nutzungsbeschränkung

Das Gerät darf nur unter den nachstehend aufgeführten „Zulässigen Betriebsbedingungen“ verwendet werden.
Die Maschine darf nur mit den nachstehend in dieser Anleitung beschriebenen Diamantbohrkronen verwendet werden. Detaillierte Informationen enthält das Kapitel „Empfohlene Bohrkronen“. Schließen Sie das Gerät an eine

Wasserversorgung an. Trockenlauf oder Betrieb bei unzureichender Wasserversorgung vermeiden
Unbefugte Änderungen an der mechanischen und elektrischen Konstruktion, jegliche Modifikationen, Wartungsarbeiten, die nicht in der Betriebsanleitung beschrieben sind, werden als rechtswidrig behandelt und führen zum sofortigen Verlust der Garantieansprüche, und die Konformitätserklärung verliert ihre Gültigkeit.
Bei nicht bestimmungsgemäßer Verwendung oder Verwendung entgegen der Betriebsanleitung erlöschen die Garantieansprüche unmittelbar.

ZULÄSSIGE ARBEITSBEDINGUNGEN
S2 10 min
Das Gerät darf nur in geschlossenen Räumen mit ausreichender Belüftung verwendet werden. Nicht zur Verwendung in offenen Räumen geeignet. Vor Regen und Feuchtigkeit schützen

5. Technische daten

Modell Kernbohrmaschine	DED7622	DED7621
Elektromotor	Einphasiger Kommutator	
Betriebsspannung:	230 V~ 50Hz	
Nennleistung des Motors	3000W	1500 W
Anzahl Gänge	1	3
Drehen Drehzahl	700 U/min	880/1980/3960 U/min
Abstand Kernbohrmaschine zur Bohrsäule	450 mm	
Hub Kernbohrmaschine an Bohrsäule	450 mm	
Durchmesser Anschlussgewinde	1 1/4 Zoll	1 1/4 Zoll
Gewicht mit Kernbohrständer	23,8 kg	20 kg
Bereich der Bohrdurchmesser	80 - 205mm	32 - 90 mm
Lärmemissionen (gemäß ISO 7960 Anhang A 2/95):		
Schalldruckpegel LPA	94 dB (A)	88,6 dB (A)
Schallleistungspegel LWA	107 dB (A)	101,6 dB (A)
Messunsicherheit Kpa, Kwa	3 dB(A)	
Schutzart	IP20	
Vibrationspegel Vorschubhebel	2,03 m/s2	
Messunsicherheit	1,5 m/s 2	
Schutzklasse	I	

Informationen über Vibrationen und Lärm

Schwingungsgesamtwert a_h und Messunsicherheit wurden gemäß EN 61029-1 ermittelt und sind in der Tabelle angegeben.
Die Geräuschemission wurde gemäß EN 61029-1 ermittelt und ist vorstehend in der Tabelle aufgeführt.

⚠ ACHTUNG **Lärm kann zu Gehörschäden führen. Tragen Sie bei der Arbeit immer einen Gehörschutz!**

Der angegebene Lärm-/Schwingungsgesamtwert wurde gemäß einer standardisierten Prüfmethode gemessen und kann zum Vergleich eines Geräts mit einem anderen verwendet werden. Der angegebene Lärm-/Schwingungspegel kann auch für eine vorläufige Bewertung der Lärm-/Schwingungspegel verwendet werden.
Der Lärm-/Schwingungspegel während der tatsächlichen Verwendung des Geräts kann von den angegebenen Werten abweichen, je nach Art des Einsatzes der Arbeitswerkzeuge, insbesondere je nach Art des zu bearbeitenden Werkstücks und der Notwendigkeit, Vorkehrungen zum Schutz des Bedieners zu treffen. Um die Belastung unter tatsächlichen Einsatzbedingungen genau zu beurteilen, müssen alle Teile des Betriebszyklus berücksichtigt werden, einschließlich der Zeiträume, in denen das Gerät ausgeschaltet oder eingeschaltet, aber nicht für die Arbeit verwendet wird.

6. Vorbereitung auf die Arbeit

⚠ ACHTUNG **Bei der Durchführung aller vorbereitenden Tätigkeiten ist das Gerät von der Stromquelle zu trennen.**

Führen Sie nach dem Auspacken folgende Schritte durch:
1. Zum Transport sind die Bohrsäule der Kernbohrmaschine (Zeichnung C – 22 – DED7621; Zeichnung B – 76 – DED7622) und die Grundplatte (Zeichnung C – 40 – DED7621; Zeichnung B – 88 – DED7622) verkehrt herum montiert. Lösen Sie nach dem Auspacken die 2 Schrauben, mit denen die Bohrsäule an der Grundplatte befestigt ist (Zeichnung C – 36 – DED7621; Zeichnung B – 77 – DED7622), drehen Sie die Bohrsäule mit der angebrachten Halterung für die Kernbohrmaschine um 180° und schrauben Sie sie wieder auf die Grundplatte, sodass die Zahnstange nach außen zeigt. Befestigen Sie sie sicher und fest.
2. Befestigen Sie den Vorschubhebel (Zeichnung C – 37+18 – DED7621; Zeichnung B – 69+59 – DED7622), indem Sie den Hebelarm in die dafür vorgesehene Bohrung einführen und nach dem Einsetzen durch Aufschrauben der Kunststoffmutter arretieren. HINWEIS: Die Hülse, in die der Hebelarm des Vorschubhebels eingesetzt wird, kann je nach Bedarf an beiden Seiten der Bohrsäule angebracht werden. Lösen Sie die Innensechskantschraube zur Befestigung der Hülse, schieben Sie die Hülse ab und bringen Sie sie an der gegenüberliegenden Seite der Bohrsäule an.
3. Die Maschine sollte in einem gut beleuchteten, geschlossenen Raum auf einer entsprechend vorbereiteten Oberfläche aufgestellt werden. Um einen sicheren Stand von Bohrsäule und Kernbohrmaschine zu gewährleisten, muss die Bohrsäule an der Oberfläche, an der die Bohrung vorgenommen werden soll, verankert werden (zentrale Längsöffnung in der Grundplatte der Bohrsäule der Kernbohrmaschine). Der Ankerbolzen ist nicht im Lieferumfang enthalten. Ziehen Sie nach der Befestigung der Grundplatte mit dem Ankerbolzen alle 4 Stellschrauben (Zeichnung C – 38 – DED7621; Zeichnung B – 90 – DED7622) in der Grundplatte der Bohrsäule der Kernbohrmaschine fest, während Sie diese nivellieren (d. h. senkrecht zur Oberfläche ausrichten).
4. Überprüfen, dass die beweglichen Teile nicht beschädigt sind Beim Drehen der Spindel darauf achten, dass das Antriebssystem nicht blockiert ist (die Spindel dreht sich mit Widerstand).
5. Lösen Sie die Feststellschraube für den Senkrechtvorschub der Kernbohrmaschine, stellen Sie die entsprechende Höhe ein und arretieren Sie sie wieder. Setzen Sie die Diamantbohrkrone auf die Bohrspindel und ziehen Sie die Bohraufnahme mit einem 32 mm-Schraubenschlüssel und die Bohrkrone mit einem 41 mm- oder 46 mm-Schraubenschlüssel fest, je nach Größe der Bohrkrone.

7. Verbindung zum Netzwerk

Vergewissern Sie sich vor dem Anschließen des Geräts an die Stromversorgung, dass die Versorgungsspannung dem auf dem Typenschild angegebenen Wert entspricht.
Die Installation der Stromversorgung sollte gemäß den grundlegenden Anforderungen für elektrische Installationen erfolgen und die Anforderungen für eine sichere Verwendung erfüllen. Die Parameter des Mindestquerschnitts des Netzkabels und des Nennwerts der Sicherung in Abhängigkeit von der Leistung des Geräts sind in der nachstehenden Tabelle aufgeführt:

Leistung des Geräts [W]	Mindest Drahtquerschnitt [mm^2]	Mindestwert der Sicherung Typ C [A]
1400÷2300	1,5	16
≥2300	2,5	16

Die Installation muss von einem qualifizierten Elektriker durchgeführt werden. Beachten Sie bei der Verwendung von Verlängerungskabeln, dass der Leiterquerschnitt nicht kleiner als erforderlich ist (siehe Tabelle). Das Netzkabel so verlegen, dass es während des Betriebs nicht durchtrennt werden kann. Beschädigte Verlängerungskabel nicht verwenden. Den technischen Zustand des Netzkabels regelmäßig überprüfen. Nicht am Netzkabel ziehen.

8. Einschalten des Geräts

⚠ ACHTUNG **Vor der Inbetriebnahme des Geräts unbedingt die im Kapitel „Arbeitsvorbereitung“ beschriebenen Schritte ausführen.**

Gilt DED7621:

Der Ein-/Ausschalter der Kernbohrmaschine befindet sich am Handgriff der Maschine. Die Bauweise des Ein-/Ausschalters ermöglicht das Arretieren des Ein-/Ausschalters in der „Ein“-Position. Drücken Sie den Ein-/Ausschalter ganz durch und drücken Sie anschließend die Arretiertaste, um den Ein-/Ausschalter in der gedrückten Position zu halten. Um die Arretierung zu lösen und die Maschine auszuschalten, drücken Sie den Ein-/Ausschalter erneut ganz durch. Die Arretierung wird aufgehoben. Die Bohrbohrmaschine verfügt über drei Gänge, mit denen folgende Drehzahlen erreicht werden können: 880 U/min im ersten Gang, 1980 U/min im zweiten Gang und 3960 U/min im dritten Gang. Der Gangwahlschalter zur Drehzahlregulierung befindet sich an der Seite der Bohrmaschine. Ändern Sie den Gang nur dann, wenn der Motor der Maschine vollständig zum Stillstand gekommen ist.

Gilt DED 7622:

Der Ein-/Ausschalter der Kernbohrmaschine befindet sich oben am Maschinengehäuse. Die grüne Taste mit der Kennzeichnung I schaltet die Kernbohrmaschine ein, während die rote Taste mit der Kennzeichnung O sie ausschaltet. Der Ein-/Ausschalter stoppt die Maschine bei einer Unterbrechung der Stromversorgung und setzt sie erst wieder in Betrieb, wenn der Bediener die grüne Taste mit der Kennzeichnung I drückt. Im Falle einer Unterbrechung der Stromversorgung muss der Bediener der Maschine die rote Taste mit der Kennzeichnung O (Aus) drücken und den Netzstecker aus der Steckdose ziehen. Sobald die Ursache für die Unterbrechung der Stromversorgung festgestellt und behoben wurde, kann der Netzstecker wieder in die Steckdose gesteckt und die Arbeit fortgesetzt werden.

⚠ ACHTUNG **Das Gerät nicht unbeaufsichtigt am Stromnetz angeschlossen lassen. Bei Arbeitsunterbrechungen oder nach Arbeitsende unbedingt die Maschine durch Ziehen des Netzsteckers aus der Steckdose von der Stromversorgung trennen.**

9. Verwendung des Geräts

Anschluss an die Wasserversorgung

Wasserschlauch an die Wasserversorgung anschließen. Der Wasseranschluss an der Maschine verfügt über eine Schnellkupplung zum Anschließen von Gartenschläuchen. Am Schlauch befindet sich ein Absperrventil, mit dem Sie die Wasserzufuhr unterbrechen können. Die Stellung des Schmetterlingsgriffs parallel zum Schlauch bedeutet „offen“ und die Stellung quer dazu bedeutet „geschlossen“. Der Schmetterlingsgriff kann in Zwischenstellungen eingestellt werden, sodass die Wasserzufuhr unabhängig von der Durchflussmenge der Wasserversorgung reguliert werden kann.

Einstellen der Drehzahl – Auswahl der Drehzahl (DED7621)

An der Seite des Gehäuses der Kernbohrmaschine befindet sich ein Gangwahlschalter zur Drehzahlregulierung mit den Zahlen 1 bis 3. Das Einstellen des Gangwahlschalters auf Position 1 (Gang I) ermöglicht eine Bohrspindeldrehzahl von 880 U/min, während das Einstellen des Gangwahlschalters auf Position 2 (Gang II) eine Drehzahl von 1980 U/min und auf Position 3 (Gang III) eine Drehzahl von 3960 U/min ermöglicht. Über den Gangwahlschalter zur Drehzahlregulierung wird die Bohrmaschine auf die entsprechende Drehzahl eingestellt. Die Gangwahl und damit verbunden die Drehzahl der Bohrmaschine ist ein sehr wichtiger Parameter beim Bohren mit Bohrkronen von unterschiedlichem Durchmesser. Bohren Sie bei kleineren Durchmessern (ca. 32 mm, 42 mm, 52 mm) mit Gang II bzw. III (Bohrspindeldrehzahl 1980 und 3960 U/min) und bei größerem Bohrkronendurchmesser (ca. 62 mm, 68 mm, 72 mm, 82 mm) mit Gang I (880 U/min)
Ändern Sie den Gang nur, nachdem der Motor vollständig zum Stillstand gekommen ist.

Diamantbohrkrone anbringen (DED7621 und DED7622)

Die Diamantbohrkrone mit dem passenden Durchmesser aus dem Bereich für das Modell der Kernbohrmaschine (DED 7621 – 32 mm – 90 mm; DED7622 – 80 – 205

mm) auswählen und an der Maschine befestigen, indem diese mit Schraubenschlüssel angezogen werden – ein 32 mm-Schraubschlüssel für die Bohrspindel und ein 41 mm- oder 46 mm-Schraubschlüssel für die Bohrkrone, je nach Größe der Bohrkrone. Fest anziehen.

Senkrechtes Bohren

Die Bohrstelle markieren. Die Diamantbohrkrone mit dem passenden Durchmesser aus dem Bereich für dieses Modell der Kernbohrmaschine (DED 7621 – 32 mm – 90 mm; DED7622 – 80 – 205 mm) auswählen und an der Maschine befestigen, indem diese mit Schraubenschlüsseln angezogen werden. Die Kernbohrmaschine mit dem Kernbohrständer gemäß Abschnitt „Arbeitsvorbereitung“ so verankern, dass sich die Bohrkrone genau in der markierten Bohrstelle befindet. Wasserschlauch an die Wasserversorgung anschließen. Der Wasseranschluss an der Maschine verfügt über eine Schnellkupplung zum Anschließen von Gartenschläuchen. Am Schlauch befindet sich ein Absperrventil, mit dem Sie die Wasserzufuhr unterbrechen können. Die Stellung des Schmetterlingsgriffs parallel zum Schlauch bedeutet „offen“ und die Stellung quer dazu bedeutet „geschlossen“. Der Schmetterlingsgriff kann in Zwischenstellungen eingestellt werden, sodass die Wasserzufuhr unabhängig von der Durchflussmenge der Wasserversorgung reguliert werden kann. Die derart vorbereitete und eingestellte Maschine kann nun zum Bohren eingesetzt werden. Die Wasserzufuhr öffnen, den Schmetterlingsgriff am Wasserabsperrventil an der Maschine einstellen und die Maschine durch Drücken des Ein-/Ausschalters einschalten. Die Feststellschraube für den Senkrechtvorschub der Kernbohrmaschine lösen und die Bohrkrone mithilfe des Vorschubhebels behutsam in das Material einführen.

ACHTUNG **Vor dem Eindringen des Kernbohrers in das Material wird Wasser versprüht, auch im Bereich um die Bohrstelle. Berücksichtigen Sie diese Tatsache und tragen Sie zur Vermeidung von Ausrutschern beim Arbeiten Schuhe mit rutschfesten Sohlen.**

Nach dem Einführen der Bohrkrone in das Material wird das Herausspritzen von Wasser deutlich reduziert, das Wasser wird jedoch weiterhin durch die Mitte der Bohrkrone zugeführt. Bei Bedarf die Wasserzufuhr durch Verstellen des Schmetterlingsgriffs am Wasserabsperrventil ändern (reduzieren). Allerdings nicht bei unzureichender Wasserzufuhr arbeiten. Die Bohrkrone ohne nennenswerten Vorschub in das Material einführen. Behutsam drücken und bei großen Bohrdurchmessern den Vorschub auf ein Minimum reduzieren. Nach dem Bohren die Maschine durch Loslassen des Ein-/Ausschalters ausschalten, die Wasserzufuhr durch Umstellen des Schmetterlingsgriffs schließen und anschließend erst die Bohrkrone anheben und die Feststellschraube für den Senkrechtvorschub arretieren. Den Ankerbolzen demontieren und die Maschine zur nächsten Bohrstelle umsetzen.

Waagerechtes Bohren

Die Bohrstelle an der Wand markieren und die Maschine wie beim senkrechten Bohren vorbereiten. Die gesamte Kernbohrmaschine mit dem Kernbohrständer waagerecht ausrichten. Die vier Stellschrauben an der Grundplatte des Kernbohrständers anziehen, bis die Bohrkrone senkrecht zur Oberfläche steht. Den Bohrvorgang an sich wird ähnlich wie beim senkrechten Bohren durchgeführt. Keinen übermäßigen Anpressdruck ausüben, aber bedenken, dass beim waagerechten Bohren ein höherer Anpressdruck erforderlich ist als beim senkrechten Bohren.

10. Laufende Wartung

ACHTUNG **Bei der Durchführung aller Wartungsarbeiten ist das Gerät von der Stromquelle zu trennen.**

Den Zustand des Einsatzwerkzeugs immer vor Inbetriebnahme der Kernbohrmaschine überprüfen. Ein Defekt, Riss oder eine Absplitterung am Diamantsegment des Kernbohrers führt zum Ausschluss des Einsatzwerkzeugs. Setzen Sie ein neues Einsatzwerkzeug ohne Mängel ein. Die Vorgehensweise beim Einsetzen der Bohrkrone wird in Kapitel 6 beschrieben. Bohrkronen anbringen und austauschen.

Die Maschine sauber halten, starke Verschmutzungen vermeiden. Die Maschine nach Abschluss der Arbeiten stets mit einem feuchten Tuch reinigen und anschließend trocken wischen. Keine Chemikalien verwenden. Die Lüftungsöffnungen des Motors regelmäßig reinigen. Hierzu eignet sich am besten Druckluft. Den Zustand der Elektrographitbürsten überprüfen. Sofern sie kürzer als 5 mm sind, müssen Sie sie unbedingt durch neue ersetzen. Zum Austauschen der Bürsten schrauben Sie die Kappe der Elektrographitbürsten (Zeichnung A - 1) ab und entfernen Sie anschließend die abgenutzte Bürste. Die neue Bürste einsetzen und die Kappe anschrauben. Mit dem anderen Bürstenpaar analog verfahren. Bei Bedarf gelegentlich eine kleine Menge Schmiermittel, z. B. Lagerfett, auf die Zahnstange des Kernbohrständers auftragen. Den Kernbohrständer mit einem feuchten Tuch reinigen und trocken wischen. Bewegliche Teile mit WD40 einsprühen. Denken Sie daran, dass Schneidrückstände von keramischen Materialien korrosionsfördernd sind. Die Maschine nach Abschluss der Arbeiten nicht ungereinigt stehen lassen. Dies kann zur Korrosion einzelner Bauteile der Kernbohrmaschine führen.

Diamantbohrkronen anbringen und austauschen

Die Kernbohrmaschinen DED7621 und DED7622 eignen sich nur für den Einsatz von Bohrkronen mit 1 1/4 Zoll-Außengewinde. Zum Anbringen einer Bohrkrone wird diese auf die Bohrspindel der Kernbohrmaschine geschraubt (das Gewinde ist rechtsgängig). Nach dem Einschrauben ziehen Sie die Bohrkrone mit einem Schraubenschlüssel an der Bohrspindel der Kernbohrmaschine fest. Mit einem 41 mm- oder 46 mm-Schraubenschlüssel (je nach Größe der Bohrkrone) wird die Bohrkrone angezogen und mit einem 32 mm-Schraubenschlüssel wird die Bohrspindel arretiert. Sicher anziehen. Verwenden Sie zum Entfernen oder Austauschen der Bohrkrone dieselben Schraubenschlüssel.

11. Ersatzteile und Zubehör

Um Ersatzteile und Zubehör zu kaufen, wenden Sie sich an den Dedra Exim-Service. Kontaktinformationen auf Seite 1 des Handbuchs.

Bei der Bestellung von Ersatzteilen bitte die Chargennummer auf dem Typenschild und die Teilenummer aus der Explosionszeichnung angeben.

Während der Garantiezeit werden Reparaturen gemäß den in der Garantiekarte angegebenen Bedingungen durchgeführt. Das beanstandete Produkt bitte zur Reparatur bei der Verkaufsstelle abgeben (der Verkäufer ist verpflichtet, das Produkt anzunehmen), an das zentrale Servicezentrum von Dedra Exim oder an das nächstgelegene Servicezentrum senden (eine Liste der Servicezentren finden Sie unter www.dedra.pl). Die ausgefüllte Garantiekarte bitte beilegen. Nach Ablauf der Garantiezeit werden Reparaturen vom zentralen Servicezentrum durchgeführt. Senden Sie hierzu das defekte Produkt an das Servicezentrum (die Versandkosten trägt der Verbraucher).

12. Eigenständige Fehlerbehebung

ACHTUNG **Vor Aufnahme der eigenständigen Fehlerbehebung ist das Gerät von der Stromversorgung zu trennen.**

PROBLEM	URSACHE	LÖSUNG
Die Kernbohrmaschine funktioniert nicht	Das Netzkabel ist nicht richtig angeschlossen oder beschädigt. Keine Spannung in der Steckdose. Abgenutzte Motorbürsten. Defekter Schalter	Den Stecker bis zum Anschlag in die Steckdose drücken, das Stromkabel überprüfen. Die Spannung an der Steckdose überprüfen, überprüfen, ob die Sicherung ausgelöst hat. Die Bürsten durch neue ersetzen Elektrowerkzeug zur Reparatur bringen
Die Kernbohrmaschine lässt sich nur schwer starten.	Verschlissene Motorlager	Elektrowerkzeug zur Reparatur bringen
Motor überhitzt	Lüftungsöffnungen verstopft. Zulässigen Betriebsparameter überschritten Werkzeugdruck zu hoch	Löcher reinigen Elektrowerkzeug ausschalten, Arbeit bis zur vollständigen Abkühlung unterbrechen Anpressdruck reduzieren

13. Komplettgerät

DED7621: 1. Kernbohrständer mit Grundplatte und Halterung 2. Hebelarm für Vorschubhebel 3. Mutter für Hebelarm 4. Mutter mit Gewindestift 5. Innensechskantschlüssel 4, 5, 6 mm 6. Schraubschlüssel x2 7. Satz Elektrographitbürsten.

DED7622: 1. Kernbohrmaschine und Kernbohrständer mit Grundplatte und Halterung 2. Hebelarm für Vorschubhebel 3. Mutter für Hebelarm 4. Mutter mit Gewindestift 5. Innensechskantschlüssel x2 6. Schraubschlüssel x2 7. Satz Elektrographitbürsten.

14. Informationen für Benutzer über die Entsorgung von Elektro- und Elektronikgeräten (gilt für Haushalte)



Das auf den Produkten oder in den Begleitunterlagen abgebildete Symbol weist darauf hin, dass defekte elektrische oder elektronische Geräte nicht mit dem Hausmüll entsorgt werden dürfen. Wenn Sie Bauteile entsorgen, wiederverwenden oder verwerten möchten, bringen Sie diese bitte zu einer speziellen Sammelstelle, wo sie kostenlos angenommen werden. Informationen über die Standorte von Sammelstellen für Altgeräte finden Sie bei den örtlichen Behörden, z. B. auf deren Websites.

Durch die korrekte Entsorgung des Geräts schonen Sie wertvolle Ressourcen und vermeiden negative Auswirkungen auf die Gesundheit und die Umwelt, die sich aus dem möglichen Vorhandensein von gefährlichen Stoffen, Gemischen und Bestandteilen in dem Gerät ergeben.

Bei unsachgemäßer Entsorgung drohen Strafen nach den jeweiligen örtlichen Vorschriften.

Benutzer in EU-Ländern: Wenn Sie elektrische oder elektronische Geräte entsorgen müssen, wenden Sie sich bitte an die nächstgelegene Verkaufsstelle oder Ihren Lieferanten, der Ihnen weitere Informationen geben kann.

Entsorgung in Ländern außerhalb der Europäischen Union: Dieses Symbol gilt nur für Länder innerhalb der Europäischen Union. Sollten Sie dieses Produkt entsorgen wollen, wenden Sie sich bitte an Ihre örtlichen Behörden oder Ihren Händler, um die richtige Entsorgungsmethode zu erfahren.

Garantiekaart

auf

……..

Katalognummer: ……..Losnummer: .....

(nachstehend "das Produkt" genannt)

Kaufdatum des Produkts: .....

Stempel des Händlers

Datum und Unterschrift des Verkäufers: .....

Erklärung des Benutzers:

Ich bestätige, dass ich über die Garantiebedingungen und die Folgen bei Nichteinhaltung der Richtlinien in der Bedienungsanleitung und der Garantiekarte informiert wurde. Die Garantiebedingungen sind mir bekannt und ich bestätige diese mit meiner handschriftlichen Unterschrift:

..... ……

Datum und Ort Unterschrift des Benutzers

I. Haftung für das Produkt

1. Bürge - Dedra Exim Sp. z o.o. mit Sitz in Pruszków, Adresse: ul. 3 Maja 8, 05-800 Pruszków, KRS 0000062517, Bezirksgericht für die Stadt Warschau in Warschau, XIV. Wirtschaftsabteilung des Landesgerichtsregisters, NIP 527-020-49-33, Stammkapital: PLN 100.980,00.
2. Gemäß den Bestimmungen dieser Garantiekarte garantiert der Garantiegeber das Produkt, das aus dem Vertrieb des Garantiegebers stammt.
3. Die Haftung im Rahmen der Garantie erstreckt sich nur auf Mängel, die auf Ursachen zurückzuführen sind, die dem Produkt zum Zeitpunkt der Lieferung an den Nutzer innewohnen.
4. Der Nutzer hat im Rahmen der Garantie das Recht, das Produkt kostenlos reparieren zu lassen, sofern der Mangel während der Garantiezeit aufgetreten ist. Die Art und Weise der Reparatur des Produkts (Reparaturmethode) liegt im
5. Ermessen des Garantiegebers. Stellt die Garantiegeberin fest, dass eine Reparatur nicht möglich ist, behält sie sich das Recht vor, das fehlerhafte Element oder das gesamte Produkt durch ein fehlerfreies zu ersetzen, den Preis des Produkts zu mindern oder vom Vertrag zurückzutreten.
6. Gegenüber dem Benutzer, der kein Verbraucher im Sinne des Gesetzes vom 23. April 1964 ist. Die Haftung des Garantiegebers für Schäden, die sich aus dieser Garantie und/oder im Zusammenhang mit ihrem Abschluss und ihrer Erfüllung ergeben, ist unabhängig vom Rechtstitel auf maximal den Wert des mangelhaften Produkts beschränkt.

II. Garantiezeit

Produktkomponenten	Dauer des Garantieschutzes
Kernbohrmaschine	36 Monate ab dem Kaufdatum des Produkts, wie auf dieser Garantiekarte angegeben
Tasten, Elektrographitbürsten	Keine Garantie

III. Bedingungen für die Inanspruchnahme der Garantie

Der Benutzer sollte den ausgefüllten Garantieschein des Produkts vorlegen und die Umstände des Kaufs des Produkts durch den Benutzer belegen, z. B. durch Vorlage der Quittung, Rechnung usw. Im Interesse einer effizienten Reklamationsbearbeitung wird empfohlen, dass der Benutzer zusammen mit dem Produkt alle in der Bedienungsanleitung unter "Vervollständigung des Geräts" aufgeführten Komponenten einreicht.
2. dass der Benutzer die Anweisungen in der Bedienungsanleitung und im Garantieschein beachtet.
3.Die Garantie gilt nur für das Gebiet der Republik Polen und der EU.
4.Die Garantie erstreckt sich nicht auf Produktmängel, die sich insbesondere aus folgenden Gründen ergeben:
a. Nichteinhaltung der in der Gebrauchsanweisung festgelegten Bedingungen durch den Benutzer, insbesondere hinsichtlich der korrekten Bedienung, Wartung und Reinigung;
b. Verwendung von Reinigungs- oder Pflegemitteln durch den Benutzer, die nicht der Gebrauchsanweisung entsprechen;
c. Unzureichende Lagerung und Transport des Produkts durch den Benutzer;
d. Unerlaubte Änderungen und/oder Umbauten am Produkt durch den Nutzer, die nicht mit dem Garantiegeber vereinbart wurden;
e. Die Verwendung von Verbrauchsmaterialien, die nicht mit der Bedienungsanleitung übereinstimmen, durch den Benutzer in dem Produkt.
5. Der Benutzer, der kein Verbraucher im Sinne des Gesetzes vom 23. April 1964 ist. Zivilgesetzbuches ist, verliert die Garantie für das Produkt, in dem:
- Seriennummern, Datumsangaben und Typenschilder vom Benutzer entfernt, verändert oder beschädigt worden sind;
- die Plomben vom Benutzer beschädigt wurden oder Anzeichen von Manipulationen durch den Benutzer aufweisen.
6. Achtung: Der Benutzer muss die mit dem täglichen Betrieb des Produkts verbundenen Tätigkeiten, die sich u.a. aus der Gebrauchsanweisung ergeben, selbst und auf eigene Kosten durchführen.

IV. Beschwerdeverfahren

1. Sollte sich herausstellen, dass das Produkt nicht ordnungsgemäß funktioniert, vergewissern Sie sich bitte, dass alle Schritte, die insbesondere in der Bedienungsanleitung angegeben sind, korrekt ausgeführt wurden, bevor Sie eine Reklamation einreichen.
2. Es wird empfohlen, eine Reklamation unverzüglich, vorzugsweise innerhalb von 7 Tagen nach Feststellung eines Mangels am Produkt, vorzubringen. Der Benutzer, der kein Verbraucher im Sinne des Gesetzes vom 23. April 1964 ist. Zivilgesetzbuches ist, verliert die Rechte aus dieser Garantie, wenn eine Reklamation nicht innerhalb von 7 Tagen erfolgt.
3. Eine Reklamation kann u.a. beim Kauf des Produkts, beim Garantieservice oder schriftlich an die folgende Adresse erfolgen: Dedra Exim Sp. z o.o., ul. 3 Maja 8, 05-800 Pruszków.
4. Der Nutzer kann eine Beschwerde mit dem auf der Website www.dedra.pl verfügbaren Formular einreichen. ("Formular für Gewährleistungsansprüche").
5. Die Adressen des Garantieservices für die einzelnen Länder finden Sie unter www.dedra.pl. Wenn es für ein bestimmtes Land keinen Garantieservice gibt, wird empfohlen, Garantieansprüche an folgende Adresse zu richten: Dedra Exim Sp. z o.o. ul. 3 Maja 8, 05-800 Pruszków (Polen).
6. Im Hinblick auf die Sicherheit des Benutzers ist die Verwendung eines mangelhaften Produkts verboten.
7. Achtung: Die Verwendung eines defekten Produkts ist gefährlich für die Gesundheit und das Leben des Benutzers.
8. Die Erfüllung der Garantieverpflichtungen erfolgt innerhalb von 14 Werktagen, gerechnet ab dem Datum der Lieferung des reklamierten Produkts durch den Nutzer.
9. Es wird empfohlen, das mangelhafte Produkt zu reinigen, bevor es zur Reklamation eingereicht wird. Es wird empfohlen, das zu reklamierende Produkt sorgfältig vor Transportschäden zu schützen (es wird empfohlen, das zu reklamierende Produkt in der Originalverpackung zu liefern).
10. Die Gewährleistungsfrist verlängert sich um die Zeit, in der der Nutzer das von der Gewährleistung erfasste Produkt aufgrund eines Mangels nicht nutzen konnte. Durch die Garantie werden die Rechte des Nutzers im Rahmen der Gewährleistungsvorschriften für Mängel an den verkauften Waren nicht ausgeschlossen, eingeschränkt oder ausgesetzt.

Gemäß Artikel 13 Absatz 1 und 2 der Verordnung (EU) 2016/679 des Europäischen Parlaments und des Rates vom 27. April 2016 zum Schutz natürlicher Personen bei der Verarbeitung personenbezogener Daten, zum freien Datenverkehr und zur Aufhebung der Richtlinie 95/46/EG (im Folgenden: „RODO“) informieren wir Sie
1. Der Verwalter Ihrer im Formular angegebenen personenbezogenen Daten ist DEDRA-EXIM sp. z o.o. mit Sitz in Pruszków , ul. 3 Maja 8, 05-800 Pruszków (im Folgenden: „Verwalter“).
2. Ihre Daten werden ausschließlich zum Zweck der Durchführung des Garantieverfahrens für das Gerät gemäß Artikel 6 Absatz 1 Buchstabe b der Allgemeinen Datenschutzverordnung (im Folgenden: GDPR") verarbeitet. Die Bereitstellung der Daten ist freiwillig, aber für die Durchführung des Garantieverfahrens erforderlich.
3. Ihre Daten werden für die Dauer der Prüfung der Durchführung des Garantieverfahrens und für Archivierungszwecke im Falle der Notwendigkeit der Abwehr möglicher Ansprüche gegen den Verwalter nicht länger als bis zu deren Verjährung verarbeitet.
4. Ihre Daten dürfen nur an Stellen weitergegeben werden, die Daten im Auftrag des Verwalters auf der Grundlage einer schriftlichen Vereinbarung über die Beauftragung mit der Verarbeitung personenbezogener Daten verarbeiten und die u.a. technische Dienstleistungen, Hosting oder Website-Wartung, IT-Dienstleistungen und Kurierdienste anbieten. Die Dienstleister des Verwalters sind verpflichtet, die Datensicherheit zu gewährleisten und die Anforderungen des geltenden Rechts in Bezug auf den Schutz personenbezogener Daten zu erfüllen, und dürfen die anvertrauten personenbezogenen Daten nicht für andere als die im Vertrag mit dem Verwalter genannten Zwecke verwenden.
5. Ihre Daten werden nicht automatisiert verarbeitet, einschließlich Profiling, und werden nicht an ein Drittland/eine internationale Organisation übermittelt.
6. Sie haben jederzeit das Recht auf Auskunft über den Inhalt Ihrer Daten sowie das Recht auf Berichtigung, Löschung, Einschränkung der Verarbeitung, das Recht auf Datenübertragbarkeit und das Recht auf Widerspruch.
7. Für alle Fragen im Zusammenhang mit der Verarbeitung Ihrer personenbezogenen Daten durch den für die Verarbeitung Verantwortlichen können Sie sich an die folgende E-Mail-Adresse wenden: daneosobowe@dedra.pl;
8. Sie haben das Recht, eine Beschwerde bei der Datenschutzbehörde einzureichen;

FR Sommaire

1. Photos et schèmas
2. Description de l’appareil
3. Utilisation prévue de l'appareil
4. Restrictions d'utilisation
5. Caractéristiques techniques
6. Préparation au travail
7. Raccordement au secteur
8. Mise en marche de l’appareil
9. Utilisation de l'appareil
10. Opérations d'entretien courant
11. Pièces de rechange et accessoires
12. Dépannage autonome
13. Composition de l'appareil
14. Information pour les utilisateurs concernant l'élimination des équipements électriques et électroniques
15. Carte de garantie

Traduction du mode d'emploi original

La déclaration de conformité a été jointe au mode d'emploi en tant que document séparé. En cas d'absence de la déclaration de conformité, veuillez contacter Dedra Exim Sp. z o.o.
Les conditions générales de sécurité ont été jointes au mode d'emploi sous forme de brochure séparée.

ATTENTION. Lire tous les avertissements signalés par le symbole du point d'exclamation et toutes les instructions.

Le non-respect des avertissements et des consignes de sécurité ci-dessous peut entraîner une électrocution, un incendie ou des blessures graves.

Garder tous les avertissements et toutes les instructions pour un usage ultérieur.

Lors de l'utilisation de l'appareil, il est recommandé de toujours respecter les règles fondamentales de sécurité au travail afin de prévenir toute explosion, électrocution ou blessure mécanique. Avant de procéder à l'exploitation de l'appareil, veuillez prendre connaissance du contenu de mode d’emploi. Veuillez conserver le Manuel d'utilisation, les instructions de sécurité au travail et la Déclaration de Conformité. Le respect rigoureux des indications et des recommandations contenues dans le mode d’emploi d'utilisation contribuera à prolonger la durée de vie de votre appareil. Pendant le travail, vous devez impérativement respecter les consignes incluses dans les instructions de sécurité au travail. Les instructions de sécurité au travail sont jointes à l'appareil sous forme de brochure séparée et doivent être conservées. Si vous cédez l'appareil à une autre personne, veuillez lui remettre également le manuel d'utilisation et les instructions de sécurité au travail. La société Dedra Exim n'est pas responsable des accidents résultant du non-respect des consignes de sécurité au travail. Vous devez lire attentivement toutes les instructions de sécurité et d'utilisation. Le non-respect des avertissements et des instructions peut entraîner un choc électrique, un incendie et/ou des blessures graves. Conservez tous les manuels, instructions de sécurité et la déclaration de conformité pour référence future.

2. Description de l'appareil

1. Douille de balai, 2. Levier, 3. Vis de réglage, 4. Vis à pointeau, 5. Interrupteur, 6. Vanne d'eau

3. Utilisation prévue de l'appareil

La carotteuse électrique est conçue pour percer des trous dans tous les matériaux de construction céramique. La machine permet d'effectuer des opérations de forage à l'aide de forets trépans diamantés dans les plages de diamètres suivantes : 32 - 90 mm (modèle DED7621) ; 80 - 205 mm (modèle DED7622). La carotteuse est adaptée pour travailler avec de l'eau comme agent de refroidissement et pour l'évacuation des déblais. Le forage à sec n'est pas recommandé. La carotteuse est équipée d'un support (statif), ce qui permet de l'utiliser comme une carotteuse sur colonne.
L'utilisation de cet appareil est autorisée pour les travaux de rénovation et de construction, dans les ateliers de réparation et pour les travaux amateurs, à condition de respecter les conditions d'utilisation et de fonctionnement admissibles, telles que décrites dans le manuel d'instructions.

4. Restrictions d'utilisation

L'appareil ne peut être utilisé que conformément aux "Conditions de travail autorisées" indiquées ci-dessous. Il est interdit de couper des matériaux nocifs pour la santé ainsi que d'autres matériaux non mentionnés au point "Destination de l'appareil".
Toute modification non autorisée de la structure mécanique et électrique, toute modification, toute opération de maintenance non décrite dans le mode d'emploi sera considérée comme illégale et entraînera la perte immédiate des droits de garantie, et la déclaration de conformité perdra sa validité.
Une utilisation non conforme à la destination ou non conforme au mode d'emploi entraînera la perte immédiate des droits de garantie.

CONDITIONS DE TRAVAIL AUTORISÉES
S2 10 min
La machine ne doit être utilisée que dans des locaux fermés dotés d'une ventilation fonctionnelle et efficace. Elle n'est pas destinée à être utilisée en espace ouvert. Protéger contre les précipitations et l'humidité.

5. Caractéristiques techniques

Modèle de carotteuse	DED7622	DED7621
Moteur électrique	à collecteur monophasé	
Tension de fonctionnement	230 V~ 50Hz	
Puissance nominale du moteur	3000W	1500 W
Nombre de vitesses	1	3
Vitesse de rotation	700 tr/min	880/1980/3 960 tr/min
Course utile de la carotteuse sur statif	450 mm	
Déplacement de la carotteuse sur statif	450 mm	
Diamètre du filetage de fixation	1 1/4 pouce	1 1/4 pouce
Masse avec statif	23,8 kg	20 kg
Plage de diamètres des trous forés	80 - 205mm	32 - 90 mm
Émission de bruit (selon ISO 7960 Annexe A 2/95)		
Niveau de pression acoustique LPA	94 dB (A)	88,6 dB (A)
Niveau de puissance acoustique LWA	107 dB (A)	101,6 dB (A)
Incertitude de mesure Kpa, Kwa	3 dB(A)	
Degré de protection	IP20	
Niveau de vibration du levier d'avance longitudinale	2,03 m/s2	
Incertitude de mesure	1,5 m/s 2	
Outil de classe	I	

Information relative aux vibrations et au bruit

La valeur totale des vibrations a_h ainsi que l'incertitude de mesure ont été déterminées conformément à la norme EN 61029-1 et sont indiquées dans le tableau des spécifications.
L'émission de bruit a été déterminée conformément à la norme EN 61029-1 et les valeurs sont également fournies dans le tableau ci-dessus.

ATTENTION **Le bruit peut entraîner des dommages auditifs. Il est impératif de toujours utiliser des protections auditives pendant le travail !**

La valeur déclarée des vibrations/du bruit a été mesurée selon une méthode d'essai normalisée et peut être utilisée pour comparer un appareil à un autre. Le niveau de vibrations/bruit indiqué peut également servir à l'évaluation préliminaire de l'exposition.
Le niveau de vibrations/bruit lors de l'utilisation réelle de l'appareil peut différer des valeurs déclarées. Cette différence dépend du mode d'utilisation des outils de travail, en particulier du type de pièce usinée, ainsi que de la nécessité de définir des mesures visant à protéger l'opérateur.
Pour évaluer avec précision l'exposition dans des conditions d'utilisation réelles, il est nécessaire de prendre en compte toutes les parties du cycle de travail, y compris les périodes où l'appareil est éteint ou lorsqu'il est allumé mais non utilisé pour le travail.

6. Préparation au travail

ATTENTION **Toutes les opérations préparatoires doivent être effectuées avec l'appareil débranché de la source d'alimentation.**

Après avoir retiré l'appareil de l'emballage, vous devez effectuer les étapes suivantes :
1. Pour le transport, la colonne de la carotteuse (fig. C - 22 - DED7621 ; fig. B - 76 - DED7622) et la base (fig. C - 40 - DED7621 ; fig. B - 88 - DED7622) sont montées à l'envers. Après le déballage, dévissez les 2 vis de fixation (fig. C - 36 - DED7621 ; fig. B - 77 - DED7622) reliant la colonne à la base, faites pivoter la colonne avec le support de carotteuse monté de 180° et revissez-la à la base de manière à ce que la crémaillère soit orientée vers l'extérieur. Fixez solidement et fermement l'ensemble.
2. Montez le levier d'avance longitudinale (fig. C - 37+18 - DED7621 ; fig. B - 69+59 - DED7622) en insérant le bras dans l'ouverture prévue à cet effet, puis bloquez-le en vissant l'écrou en plastique. ATTENTION : La douille dans laquelle le bras du levier est inséré peut être montée des deux côtés de la colonne de la carotteuse selon les besoins. Dévissez la vis Allen fixant la douille, faites glisser la douille et montez-la du côté opposé de la colonne.
3. La machine doit être installée dans un local fermé, sur une surface préparée de manière adéquate et dans un endroit bien éclairé. Pour assurer un ancrage stable de la carotteuse sur colonne, ancrez la colonne au substrat destiné au forage (en utilisant le trou central longitudinal dans la base de la colonne de forage). L'ancrage (la cheville) n'est pas inclus dans l'équipement de la machine. Après avoir fixé la base avec l'ancrage, serrez les 4 vis (fig. C - 38 - DED7621 ; fig. B - 90 - DED7622) situées dans la base de la colonne tout en la mettant à niveau (positionnez-la verticalement par rapport au substrat).
4. Vérifiez que les éléments mobiles ne sont pas endommagés. En tournant la broche, assurez-vous que le système d'entraînement n'est pas bloqué (la broche doit tourner avec une certaine résistance).
5. Desserrez le bouton de verrouillage de l'avance verticale de la carotteuse, réglez la hauteur appropriée et verrouillez-le à nouveau. Fixez (vissez) le foret trépan diamanté sur le support de la carotteuse et serrez à l'aide de clés plates – support 32 mm, et trépan 41 mm ou 46 mm selon la taille du trépan.

7. Raccordement au secteur

Avant de brancher l'appareil à la source d'alimentation, assurez-vous que la tension d'alimentation correspond à la valeur indiquée sur la plaque signalétique.
L'installation électrique doit être réalisée conformément aux exigences fondamentales relatives aux installations électriques et satisfaire aux exigences de sécurité d'utilisation. Les paramètres de la section minimale du câble d'alimentation et de la valeur nominale du fusible en fonction de la puissance de l'appareil sont indiqués dans le tableau ci-dessous :

Puissance de l'appareil [W]	Section minimale du câble [mm²]	Valeur minimale du fusible type C [A]
1400÷2300	1,5	16
≥2300	2,5	16

L'installation doit être effectuée par un électricien qualifié. En cas d'utilisation de rallonges, veillez à ce que la section du conducteur ne soit pas inférieure à celle requise (voir tableau). Disposez le câble électrique de manière à ce qu'il ne risque pas d'être coupé pendant le travail. N'utilisez pas de rallonges endommagées. Vérifiez périodiquement l'état technique du câble d'alimentation. Ne tirez pas sur le câble d'alimentation.

8. Mise en marche de l'appareil

ATTENTION **Avant de mettre l'appareil en marche, effectuez impérativement les opérations décrites au chapitre "Préparation au travail".**

Concerne le DED7621:

L'interrupteur de la carotteuse se trouve dans la poignée de la machine. La conception de l'interrupteur permet de bloquer le bouton principal de la carotteuse en position « marche » (on). Enfoncez le bouton principal à fond, puis appuyez sur le bouton de blocage, immobilisant ainsi le bouton principal enfoncé. Pour déverrouiller et éteindre la machine, appuyez à nouveau à fond sur le bouton principal de l'interrupteur. Le blocage sera libéré. La carotteuse possède trois vitesses permettant d'obtenir les vitesses de rotation suivantes : 880 tr/min en première vitesse, 1980 tr/min en deuxième et 3960 tr/min en troisième. Le sélecteur de vitesse se situe sur le côté du corps de la carotteuse. Changez de vitesse uniquement après l'arrêt complet du moteur de la machine.

Concerne le DED7622:

L'interrupteur de la carotteuse se trouve dans la partie supérieure du corps de la machine. Le bouton vert, marqué I, sert à démarrer la carotteuse, tandis que le bouton rouge, marqué 0, sert à l'arrêter. En cas de coupure de courant et de rétablissement ultérieur de la tension sur le réseau, l'interrupteur arrête la machine et ne la redémarre pas tant que l'opérateur n'a pas appuyé sur le bouton vert marqué I. En cas de coupure de courant, l'opérateur de la machine est impérativement tenu d'appuyer sur le bouton rouge marqué 0 (arrêt) et de débrancher la fiche de la prise. Après avoir déterminé et éliminé la cause de la coupure de courant, vous pouvez rebrancher la fiche dans la prise d'alimentation et reprendre le travail.

ATTENTION **Ne laissez jamais la machine branchée au secteur sans surveillance. En cas d'interruption du travail ou après sa fin, déconnectez impérativement la machine du secteur en retirant la fiche de la prise d'alimentation.**

9. Utilisation de l'appareil

Raccordement au réseau d'eau

Raccordez le tuyau d'eau au réseau d'eau. Le raccord d'eau dont est équipée la machine est doté d'une fixation de type raccord rapide permettant le branchement à des tuyaux d'arrosage. Une vanne est située sur le tuyau pour couper l'arrivée d'eau. La position du bouton de la vanne parallèle au tuyau signifie « ouvert », tandis que la position transversale signifie « fermé ». Le bouton peut être réglé sur des positions intermédiaires, ce qui permet de réguler le débit d'eau indépendamment du débit du réseau d'eau.

Réglage de la vitesse de rotation - sélection de la vitesse de rotation (DED7621)

Un sélecteur de vitesse marqué des chiffres 1 à 3 se trouve sur le côté du corps de la carotteuse. Le réglage du sélecteur sur la position 1 (vitesse I) permet d'obtenir une vitesse de rotation de la broche de 880 tr/min, tandis que le réglage sur la position 2 (vitesse II) permet d'obtenir une vitesse de rotation de 1980 tr/min, et sur la position 3 (vitesse III), 3960 tr/min. Réglez la vitesse de rotation appropriée de la carotteuse à l'aide du sélecteur de vitesse. Le choix de la vitesse, et donc de la vitesse de rotation de la carotteuse, est un paramètre très important lors du forage avec des trépans de différents diamètres. Pour les petits diamètres (environ 32mm, 42mm, 52mm), il est nécessaire de forer en vitesse II et III (vitesse de rotation de

la broche 1980 et 3960 tr/min), et pour les diamètres plus grands (environ 62mm, 68mm, 72mm, 82mm), en vitesse I (880 tr/min). Le changement de vitesse ne doit être effectué qu'après l'arrêt complet de la rotation du moteur.

Montage du foret trépan diamanté (DED7621 et DED7622)

Sélectionnez, selon les besoins, un foret trépan diamanté du diamètre approprié dans la plage d'utilisation du modèle de carotteuse concerné (DED 7621 - 32 mm - 90 mm ; DED7622 - 80 - 205 mm) et fixez-le sur la machine en serrant à l'aide de clés plates – support 32 mm, et trépan 41 mm ou 46 mm selon la taille du foret trépan. Serrez fermement.

Forage vertical

Marquez l'emplacement du trou à forer. Sélectionnez un foret trépan diamanté du diamètre approprié dans la plage d'utilisation de ce modèle de carotteuse (DED 7621 - 32 mm - 90 mm ; DED7622 - 80 - 205 mm) et fixez-le sur la machine en serrant à l'aide de clés plates. Ancrez la carotteuse avec le statif comme décrit dans la section "Préparation au travail" de manière à ce que le foret trépan atteigne précisément l'emplacement de forage marqué. Raccordez le tuyau d'eau au réseau d'eau. Le raccord d'eau dont est équipée la machine est doté d'une fixation de type raccord rapide permettant le branchement à des tuyaux d'arrosage. Une vanne est située sur le tuyau pour couper l'arrivée d'eau. La position du bouton de la vanne parallèle au tuyau signifie « ouvert », tandis que la position transversale signifie « fermé ». Le bouton peut être réglé sur des positions intermédiaires, ce qui permet de réguler le débit d'eau indépendamment du débit du réseau d'eau. Une fois la machine ainsi préparée et réglée, vous pouvez commencer le forage. Ouvrez l'arrivée d'eau, réglez le levier de la vanne d'eau sur la machine et allumez la machine en appuyant sur l'interrupteur. Desserrer le bouton de verrouillage de l'avance verticale de la carotteuse et, en tenant le levier d'avance, introduisez délicatement le foret trépan dans le matériau.

ATTENTION **Avant de s'enfoncer dans le matériau, le foret trépan projette de l'eau également autour de la zone de forage. Il convient de prêter attention à ce fait pour éviter de glisser et d'utiliser des chaussures à semelle antidérapante pendant le travail.**

Une fois enfoncée dans le matériau, l'eau est beaucoup moins projetée, mais elle est bien sûr alimentée par le centre du foret trépan. Si nécessaire, modifiez (limitez) l'arrivée d'eau en ajustant le levier de la vanne d'eau. Toutefois, ne travaillez pas avec un manque d'eau. Introduisez le foret dans le matériau sans appliquer d'avances importantes. Appuyez délicatement, et pour les grands diamètres de trépans, réduisez l'avance au minimum. Après avoir terminé le forage, éteignez la machine en relâchant l'interrupteur, coupez l'arrivée d'eau en ajustant le bouton de la vanne d'eau et, seulement ensuite, soulevez le trépan et bloquez le bouton d'avance verticale. Démontez l'ancrage et déplacez la machine vers le prochain emplacement de forage.

Forage horizontal

Marquez l'emplacement du forage sur le mur et préparez la machine de manière analogue au forage vertical. Nivelez l'ensemble de la carotteuse avec le statif. Serrez les quatre vis dans la base du statif de la carotteuse jusqu'à obtenir la position souhaitée de perpendicularité du foret trépan par rapport au substrat. Le processus de forage lui-même doit également être mené de manière similaire à celui décrit pour le forage vertical. N'appliquez pas de pressions excessives, mais il faut tenir compte du fait que pour le travail horizontal, la pression doit être plus importante que pour le travail vertical.

10. Opérations d'entretien courant

ATTENTION **Toutes les opérations de maintenance doivent être effectuées avec l'appareil débranché de la source d'alimentation.**

Avant chaque mise en marche de la carotteuse, vérifiez l'état de l'outil de travail. Toute perte, fissure ou écaillage du segment diamanté du foret trépan disqualifie l'outil. Montez un nouvel outil exempt de défauts. La méthode de montage du foret est décrite au chapitre 6. Fixation et remplacement des forets trépans.

Maintenez la machine propre et évitez les salissures importantes. Nettoyez la machine avec un chiffon humide après chaque utilisation, puis essuyez-la pour la sécher. N'utilisez pas de produits chimiques. Nettoyez périodiquement les orifices de ventilation du moteur. Cette opération est préférable d'être effectuée à l'aide d'air comprimé. Contrôlez l'état des balais électrographite. S'ils sont plus courts que 5 mm, ils doivent être remplacés par des neufs. Pour remplacer les balais, dévissez le bouchon des balais électrographite (Fig. A - 1), puis retirez le balai usé. Insérez le nouveau balai et vissez le bouchon. Procédez de même avec la deuxième paire de balais. Appliquez périodiquement une petite quantité de graisse, par exemple ŁT4, sur la crémaillère du statif de la carotteuse, selon les besoins. Nettoyez le statif avec un chiffon humide et essuyez-le pour le sécher. Pulvérisez les éléments mobiles avec du WD40. N'oubliez pas que les résidus de coupe des matériaux céramiques sont corrosifs. Ne laissez pas la machine non nettoyée une fois le travail terminé. Cela pourrait entraîner la corrosion de certains éléments de la carotteuse.

Fixation et remplacement des forets trépans diamantés

Les carotteuses DED7621 et DED7622 sont conçues pour ne monter que des forets trépans avec un filetage de 1 et 1/4 pouce. La fixation du foret trépan consiste à visser le foret sur la broche de la carotteuse (le filetage est à droite). Après le vissage, serrez le foret trépan sur la broche de la carotteuse à l'aide de clés plates. Une clé plate de 41 mm ou 46 mm (selon la taille du trépan) est utilisée pour serrer le trépan, tandis qu'une clé plate de 32 mm est utilisée pour bloquer la broche. Serrez solidement. Utilisez les mêmes clés pour retirer ou remplacer le foret trépan.

11. Pièces de rechange et accessoires

Pour l'achat de pièces de rechange et d'accessoires, veuillez contacter le Service Après-Vente de Dedra Exim. Les coordonnées se trouvent à la première page du manuel.

Lors de la commande de pièces de rechange, veuillez indiquer le numéro de lot figurant sur la plaque signalétique ainsi que le numéro de la pièce sur le dessin d'assemblage.

Pendant la période de garantie, les réparations sont effectuées conformément aux conditions indiquées dans la carte de garantie. Veuillez remettre le produit défectueux pour réparation au lieu d'achat (le vendeur est tenu d'accepter le produit défectueux), l'envoyer au service central Dedra Exim ou l'envoyer au service le plus proche de votre lieu de résidence (liste des services sur le site www.dedra.pl). Veuillez joindre la carte de garantie dûment remplie. Après la période de garantie, les réparations sont effectuées par le service central. Le produit endommagé doit être envoyé au service (les frais d'expédition sont à la charge de l'utilisateur).

12. Dépannage autonome

ATTENTION **Avant de procéder au dépannage autonome, il est impératif de débrancher l'appareil de sa source d'alimentation.**

PROBLÈME	CAUSE	SOLUTION
La carotteuse ne fonctionne pas	Le câble d'alimentation est mal branché ou endommagé	Enfoncer la fiche plus profondément dans la prise, vérifier le câble d'alimentation
	Il n'y a pas de tension secteur dans la prise	Vérifier la tension dans la prise, vérifier si le disjoncteur n'a pas sauté
	Balais moteur usés	Remplacer les balais par des neufs
	Interrupteur endommagé	Confier l'outil électrique à la réparation
La carotteuse démarre avec difficulté	Roulements du moteur grippés	Confier l'outil électrique à la réparation
Le moteur surchauffe	Orifices de ventilation obstrués	Nettoyer les orifices
	Paramètres de fonctionnement admissibles dépassés	Éteindre l'outil électrique, interrompre le travail le temps que la machine refroidisse complètement
	Pression excessive de l'outil	Réduire la pression

13. Composition de l'appareil

DED7621: 1. Statif avec base et support de carotteuse, 2. Bras de levier d'avance, 3. Écrou du bras de levier, 4. Écrou avec pointeau, 5. Clé Allen 4, 5, 6 mm, 6. Clé plate x2, 7. Jeu de balais électrographite.
DED7622: 1. Carotteuse avec statif, base et support de carotteuse, 2. Bras de levier d'avance, 3. Écrou du bras de levier, 4. Écrou avec pointeau, 5. Clé Allen x2, 6. Clé plate x2, 7. Jeu de balais électrographite.

14. Information pour les utilisateurs concernant l'élimination des appareils électriques et électroniques (concerne les ménages)

Le symbole représenté sur les produits ou leur documentation jointe indique que les appareils électriques ou électroniques hors d'usage ne doivent pas être jetés avec les ordures ménagères. La procédure correcte en cas de nécessité d'élimination, de réutilisation ou de récupération des composants consiste à remettre l'appareil à un point de collecte spécialisé, où il sera accepté gratuitement. Les informations sur l'emplacement des points de collecte des équipements usagés sont fournies par les autorités locales, par exemple sur leurs sites web.

Une élimination correcte de l'appareil permet de préserver des ressources précieuses et d'éviter les effets négatifs sur la santé et l'environnement résultant de la possible présence dans l'équipement de substances, de mélanges et de composants dangereux.

Une élimination incorrecte des déchets est passible de sanctions prévues par les réglementations locales en vigueur.

Utilisateurs dans les pays de l'Union européenne : En cas de nécessité de se débarrasser d'appareils électriques ou électroniques, veuillez contacter le point de vente ou le fournisseur le plus proche, qui vous fourniront des informations supplémentaires.

Élimination des déchets dans les pays hors de l'Union européenne : Ce symbole ne concerne que les pays de l'Union européenne. En cas de besoin de se débarrasser de ce produit, veuillez contacter les autorités locales ou votre revendeur pour obtenir des informations sur la procédure correcte à suivre.

Carte de garantie

…….
(nom du produit)

Numéro de catalogue : …… Numéro de lot : .....

(ci-après dénommé le Produit)

Date d'achat du Produit : .....

Cachet du vendeur

Date et signature du vendeur : .....

Déclaration de l'Utilisateur :

Je confirme avoir été informé des conditions de garantie ainsi que des conséquences du non-respect des directives contenues dans le mode d'emploi et la carte de garantie. Les conditions de la présente garantie me sont connues, ce que je confirme par ma signature :

....

Date et lieu Signature de l'Utilisateur

I. Responsabilité pour le Produit

1. Le garant est Dedra Exim Sp. z o.o., dont le siège social est à Pruszków, adresse : ul. 3 Maja 8, 05-800 Pruszków, Pologne, KRS 0000062517, Tribunal de district de la ville de Varsovie à Varsovie, XIVe division commerciale du Registre national des tribunaux, NIP 527-020-49-33, capital social : 100 980,00 PLN.
2. Conformément aux conditions spécifiées dans la présente carte de garantie, le Garant accorde une garantie sur le Produit provenant de la distribution du Garant.
3. La responsabilité au titre de la garantie ne couvre que les défauts résultant de causes inhérentes au Produit au moment de sa livraison à l'Utilisateur.
4. Au titre de la garantie, l'Utilisateur a droit à la réparation gratuite du Produit, à condition que le défaut soit apparu pendant la période de garantie. Le mode de réparation du Produit (méthode d'exécution de la réparation) dépend de la décision du Garant. Si le Garant constate l'impossibilité de réparer, il se réserve le droit de remplacer l'élément défectueux ou l'ensemble du Produit par un produit exempt de défaut, de réduire le prix du Produit ou de résilier le contrat.
5. En ce qui concerne l'Utilisateur qui n'est pas un consommateur au sens de la loi du 23 avril 1964, Code civil, la responsabilité du Garant en matière de dommages résultant de la présente garantie et/ou en relation avec sa conclusion et son exécution, quel que soit le fondement juridique, est limitée au maximum à la valeur du Produit défectueux.

II. Période de garantie

Éléments du Produit	Durée de la protection de garantie
Foreuse pour béton	36 mois à compter de la date d'achat du produit indiquée sur la présente carte de garantie.
Jeu de clés, brosses électrographiques	Éléments non couverts par la garantie

III. Conditions d'application de la garantie

1. Présentation par l'Utilisateur de la carte de garantie du Produit dûment remplie et justification par l'Utilisateur des circonstances d'achat du Produit, par exemple en présentant un ticket de caisse, une facture, etc. Afin de faciliter le traitement de la réclamation, il est recommandé à l'Utilisateur de joindre au Produit réclamé tous les éléments spécifiés dans la rubrique « Composition de l'appareil » contenue dans le mode d'emploi.
2. Respect par l'Utilisateur des recommandations contenues dans le mode d'emploi et la carte de garantie.
3. La garantie ne couvre que le territoire de la République de Pologne et de l'UE.
4. La garantie ne couvre pas les défauts du Produit résultant notamment de :
a. Non-respect par l'Utilisateur des conditions spécifiées dans le mode d'emploi, notamment en matière d'utilisation, d'entretien et de nettoyage corrects ;
b. Utilisation par l'Utilisateur de produits de nettoyage ou d'entretien non conformes au mode d'emploi ;
c. Stockage et transport inappropriés du Produit par l'Utilisateur ;
d. Modifications et/ou transformations non autorisées du Produit par l'Utilisateur, qui n'ont pas été convenues avec le Garant ;
e. Utilisation par l'Utilisateur dans le Produit de consommables non conformes au mode d'emploi.
5. L'Utilisateur qui n'est pas un consommateur au sens de la loi du 23 avril 1964, Code civil, perd la garantie sur le Produit dans lequel :
- les numéros de série, les indications de date et les plaques signalétiques ont été supprimés, modifiés ou endommagés par l'Utilisateur ;
- les scellés ont été endommagés par l'Utilisateur ou portent des traces de manipulation de l'Utilisateur.
6. Attention ! Les opérations liées à l'entretien quotidien du Produit, résultant notamment du mode d'emploi, sont effectuées par l'Utilisateur à ses propres frais.

IV. Procédure de réclamation

1. En cas de constatation d'un fonctionnement incorrect du Produit, avant de soumettre une réclamation, il convient de s'assurer que toutes les opérations spécifiées notamment dans le mode d'emploi ont été effectuées correctement.
2. Il est recommandé de soumettre la réclamation immédiatement, de préférence dans les 7 jours suivant la date de constatation du défaut du Produit. L'Utilisateur qui n'est pas un consommateur au sens de la loi du 23 avril 1964, Code civil, perd ses droits découlant de la présente garantie en cas de non-soumission de la réclamation dans un délai de 7 jours.
3. La réclamation peut être soumise notamment au point d'achat du Produit, au service de garantie ou par écrit à l'adresse suivante : Dedra Exim Sp. z o.o., ul. 3 Maja 8, 05-800 Pruszków, Pologne.
4. L'Utilisateur peut soumettre une réclamation en utilisant le formulaire disponible sur le site web www.dedra.pl (« Formulaire de réclamation au titre de la garantie »).
5. Les adresses des services de garantie pour les différents pays sont disponibles sur le site www.dedra.pl. En l'absence de service de garantie pour un pays donné, il est recommandé d'adresser les réclamations au titre de la garantie à l'adresse suivante : Dedra Exim Sp. z o.o. ul. 3 Maja 8, 05-800 Pruszków (Pologne).
6. A l'égard de la sécurité de l'Utilisateur, l'utilisation d'un Produit défectueux est interdite.
7. Attention ! L'utilisation d'un Produit défectueux est dangereuse pour la santé et la vie de l'Utilisateur.
8. L'exécution des obligations découlant de la garantie aura lieu dans un délai de 14 jours ouvrables à compter de la date de livraison du Produit réclamé par l'Utilisateur.
9. Avant de livrer le Produit défectueux pour réclamation, il est recommandé de le nettoyer. Il est recommandé de protéger soigneusement le Produit réclamé contre les dommages pendant le transport (il est recommandé de livrer le Produit réclamé dans son emballage d'origine).
10. La période de garantie est prolongée de la durée pendant laquelle l'Utilisateur n'a pas pu utiliser le Produit en raison d'un défaut couvert par la garantie.
La garantie n'exclut, ne limite ni ne suspend les droits de l'Utilisateur découlant des dispositions relatives à la garantie légale contre les défauts de la chose vendue.
Conformément à l'article 13, paragraphes 1 et 2, du règlement (UE) 2016/679 du Parlement européen et du Conseil du 27 avril 2016 relatif à la protection des personnes physiques à l'égard du traitement des données à caractère personnel et à la libre circulation de ces données, et abrogeant la directive 95/46/CE (ci-après « RGPD »), nous vous informons de ce qui suit :
1. Le responsable du traitement de vos données personnelles fournies dans le formulaire est DEDRA-EXIM sp. z o.o., dont le siège social est situé à Pruszków, ul. 3 Maja 8, 05-800 Pruszków, Pologne (ci-après le « Responsable du traitement »).
2. Vos données seront traitées exclusivement aux fins de la procédure de garantie de l'appareil conformément à l'article 6, paragraphe 1, point b), du règlement général sur la protection des données (ci-après « RGPD »). La fourniture des données est volontaire, mais nécessaire au déroulement de la procédure de garantie.
3. Vos données seront traitées pendant la durée d'examen et de traitement de la procédure de garantie, ainsi qu'à des fins d'archivage en cas de nécessité de défense contre d'éventuelles réclamations à l'encontre du Responsable du traitement, et ce, pas plus longtemps que le délai de prescription de ces réclamations.
4. Vos données pourront être divulguées exclusivement aux sous-traitants traitant les données pour le compte du responsable du traitement sur la base d'un contrat écrit de sous-traitance de données à caractère personnel, fournissant notamment des services de maintenance technique, d'hébergement ou de gestion de site web, de support informatique ou de transport. Les fournisseurs du Responsable du traitement sont tenus d'assurer la sécurité des données et de respecter les exigences de la législation applicable en matière de protection des données à caractère personnel, et ne peuvent pas utiliser les données à caractère personnel qui leur sont confiées à d'autres fins que celles spécifiées dans le contrat conclu avec le Responsable du traitement.
5. Vos données ne feront pas l'objet d'une prise de décision automatisée, y compris le profilage, et ne seront pas transférées vers un pays tiers ou une organisation internationale.
6. Vous disposez d'un droit d'accès à vos données, ainsi que d'un droit de rectification, d'effacement, de limitation du traitement, d'un droit à la portabilité des données et d'un droit d'opposition, à tout moment.
7. Pour toute question relative au traitement de vos données personnelles par le Responsable du traitement, vous pouvez le contacter à l'adresse e-mail suivante : daneosobowe@dedra.pl ;
8. Vous avez le droit d'introduire une réclamation auprès de l'autorité de contrôle compétente en matière de protection des données à caractère personnel;

Dedra Exim Sp. z o.o.
ul. 3 Maja 8, 05-800 Pruszków
Tel. +48 22 73 83 777, fax +48 22 73 83 779
www.dedra.pl, info@dedra.pl

Adnotacje o dokonanych naprawach / Information about repairs carried out / Informace o provedených opravách / Informácie o vykonaných opravách / Informacija apie atliktus remontus / Informācija par veiktajiem remontdarbiem / A végzett javításokról szóló információk / Informații despre reparațiile efectuate / Informacije o opravljenih popravilih / Podaci o izvršenim popravcima / Информация за извършените ремонти / Інформація про виконані ремонти / Informationen zu durchgeführten Reparaturen / Informations sur les réparations effectuées

Data zgłoszenia do naprawy / Date of repair request / Datum přihlášení k opravě / Dátum žiadosti o opravu / Remonto užsakymo data / Datums, kad pieteikts remonts / Javítási kérelem dátuma / Data solicitării de reparație / Datum zahtevka za popravilo / Datum prijave za popravak / Дата на заявката за ремонт / Дата подання заявки на ремонт / Datum der Reparaturmeldung / Date de la demande de réparation	Data wykonania naprawy / Date of repair / Datum provedení opravy / Dátum opravy / Remonto data / Remonts veikšanas datums / Javítás dátuma / Data reparației / Datum popravila / Datum popravka / Дата на ремонта / Дата виконання ремонту / Datum der Reparatur / Date de réparation	Zakres naprawy, opis czynności naprawczych / Scope of repair, description of repair activities / Rozsah oprav, popis opravárenských činností / Rozsah opráv, popis opravárenských činností / Remonto apimtis, remonto darbų aprašymas / Remontu apjoms, remonta darbu apraksts / A javítás hatálya, a javítási tevékenységek leírása / Domeniul de aplicare al reparației, descrierea activităților de reparație / Obseg popravila, opis popravljalnih dejavnosti / Opseg popravka, opis aktivnosti popravka / Обхват на ремонта, описание на ремонтните дейности / Обсяг ремонту, опис ремонтних робіт / Umfang der Reparatur, Beschreibung der Reparaturmaßnahmen / Étendue de la réparation, description des opérations de réparation	Podpis wykonującego naprawę / Signature of the repairer / Podpis osoby provádějící opravu / Podpis opravára / Remonto meistro parašas / Remontu veikušā paraksts / A javító aláírása / Semnătura reparatorului / Podpis serviserja / Potpis osobe koja vrši popravak / Подпис на ремонтника / Підпис особи, яка виконує ремонт / Unterschrift des Reparaturdurchführenden / Signature de la personne effectuant la réparation