DED7424

Instrukcja ważna dla urządzeń wyprodukowanych po: / Valid from: / Návod pro zařízení vyrobená po: / Návod pre obsluhu zariadení vyrobených po: / Instrukcija – įrenginiai, kurie buvo pagaminti nuo: / Lietošanas instrukcija ierīcēm izgatavotiem pēc: / Útmutató a után gyártott készülékekhez: / Manualul de utilizare pentru aparate fabricate după: / Navodila veljajo za naprave, proizvedene po: / Upute vrijede za uređaje proizvedene nakon: / Ръководството е валидно за устройства, произведени след / Посібник дійсний для пристроїв, виготовлених після: / Bedienungsanleitung für Geräte, hergestellt wurden die nach dem / Manuel valable pour les appareils fabriqués après :**01.01.2026**

PL **Agregat malarski hydrodynamiczny**
Instrukcja obsługi z kartą gwarancyjną

EN **Airless paint sprayer**
Instruction manual with guarantee card

CZ **Hydrodynamický malířský agregát**
Návod k obsluze se záručním listem

SK **Hydrodynamický maliarsky agregát**
Užívateľská príručka so záručným listom

LT **Hidrodinaminis dažymo agregatas**
Naudojimo instrukcija su Garantiniu lapu

LV **Hidrodinamiskā krāsošanas iekārta**
Lietošanas instrukcija ar garantijas talonu

HU **Hidrodinamikus festőegység**
Használati Utasítás Garanciajeggyel

RO **Unitate de vopsit hidrodinamică**
Instrucțiuni de utilizare și certificat de garanție

SI **Hidrodinamična lakirna enota**
Navodila za uporabo z garancijskim listom

HR **Hidrodinamička jedinica za bojanje**
Upute za uporabu s jamstvenim listom

BG **Апарат за боядисване хидродинамичен**
Инструкции за експлоатация с гаранционна карта

UA **Гідродинамічна фарбувальна установка**
Інструкція з експлуатації з гарантійним талоном

DE **Airless-Lackiergerät**
Bedienungsanleitung mit garantiekarte

FR **Unité de peinture hydrodynamique**
Mode d'emploi avec carte de garantie



PL Wszelkie prawa zastrzeżone. Niniejsze opracowanie jest chronione prawem autorskim. Kopiowanie lub rozpowszechnianie Instrukji Obsługi we fragmentach albo w całości bez zgody Dedra Exim zabronione Dedra Exim zastrzega sobie prawo do wprowadzania zmian konstrukcyjno-technicznych oraz kompletacyjnych bez uprzedniego powiadamiania. Zmiany te nie mogą stanowić podstawy do reklamowania produktu. Instrukcja obsługi dostępna na stronie www.dedra.pl

EN All rights reserved. This work is protected by copyright. Copying or distribution of the User Manual in parts or in full without Dedra Exim's permission is prohibited Dedra Exim reserves the right to make design, technical and completion changes without prior notice. These changes may not constitute grounds for advertising the product. User manual available at www.dedra.pl

CZ Všechna práva vyhrazena. Toto zpracování je chráněno autorským právem. Kopírování nebo šíření Návodu k obsluze v částech nebo vcelku bez souhlasu společnosti Dedra Exim je zakázáno. Dedra Exim si vyhrazuje právo zavádět konstrukční a technické a komplementační změny bez dřívějšího oznámení. Tyto změny nemohou být základem pro reklamování výrobku. Návod k obsluze dostupný na stránkách www.dedra.pl

SK Všetky práva vyhradené. Tieto materiály sú chránené autorskými právami. Kopírovanie prípadne šírenie častí, prípadne celého návodu na obsluhu je bez súhlasu spoločnosti Dedra Exim zakázané. Dedra Exim si vyhradzuje právo na vykonávanie konštrukčno-technických zmien, a zmien doplnkového príslušenstva, bez predchádzajúceho upozornenia. Tieto zmeny nemôžu byť dôvodom na reklamáciu výrobku. Užívateľská príručka je dostupná na webovej stránke www.dedra.pl

LT Visos teisės saugomos. Šis kūrinys yra saugomas autorinių teisių įstatymų. Eksploatavimo instrukcijos arba jos fragmentų kopijavimas ir platinimas be „Dedra Exim“ sutikimo draudžiamas. „Dedra Exim“ pasilieka sau teisę įvesti konstrukcijos, techninius arba komplektacijos pokyčius be išankstinio įspėjimo. Šie pokyčiai negali būti skundo dėl produkto pagrindu. Naudojimo instrukcija yra prieinama svetainėje: www.dedra.pl

LV Visas tiesības pasargātas. Šis izdevums ir sargāts ar autortiesību. Lietošanas Instrukcijas kopēšana vai izplatīšana pilnīgi vai fragmentos bez Dedra Exim firmas piekrišanas ir aizliegta. Firma Dedra Exim atstāj sev tiesību veikt konstrukcijas-tehnikas izmaiņu, kā arī komplektācijas izmaiņu bez iepriekšēja paziņojuma. Šīs izmaiņas nevar būt par pamatu produkta reklamēšanai. Lietošanas instrukcija pieejama mājaslapā www.dedra.pl

HU Minden jog fenntartva. A jelen kiadvány szerzői jogokkal védve. A Használati Utasítás másolása vagy terjesztése egészében vagy részleteiben a Dedra Exim írásos engedélye nélkül tilos A Dedra Exim fenntartja magának a szerkezeti-műszaki, valamint komplettálási változtatások előzetes bejelentés nélküli bevezetésének jogát. Ezek a változások nem szolgálhatnak alapjául a termék reklamációjának. A használati utasítás a weboldalon elérhető www.dedra.pl.

RO Toate drepturile rezervate. Această redactare este protejată prin legea dreptului de autor. Este interzisă copierea, reproducerea în orice fel sau multiplicarea și distribuirea parțială sau în totalitate a Manualului de utilizare fără permisiunea firmei Dedra Exim Firma Dedra Exim își rezervă dreptul de a face modificări tehnice și constructive sau de completare a dispozitivului fără o notificare prealabilă. Aceste modificări nu pot constitui temei pentru reclamarea produsului. Instrucţiunea de deservire accesibilă pe pagina www.dedra.pl

SI Vse pravice pridržane. Ta navodila so zaščitena na podlagi predpisov o avtorskih pravicah. Prepovedano je kopiranje ali razširjanje teh navodil za uporabo po delih ali v celoti brez soglasja Dedra Exim. Dedra Exim si pridržuje pravico do uvajanja konstrukcijsko-tehničnih in kompletacijskih sprememb brez predhodnega obvestila. Te spremembe ne morejo biti podlaga za prijavo reklamacije. Navodila za uporabo so na voljo na strani www.dedra.pl

HR Sva prava su rezervirana. Ovo djelo je zaštićeno autorskim pravom. Zabranjeno je kopiranje ili distribucija Uputa za uporabu u dijelovima ili u cijelosti bez pristanka Dedra Exima Dedra Exim zadržava pravo uvođenja promjena konstrukcijskih, tehničkih i završnih bez prethodne obavijesti. Ove promjene ne mogu predstavljati osnovu za reklamiranje proizvoda. Upute za uporabu dostupne su na web stranici www.dedra.pl

BG Всички права са запазени. Това проучване е защитено с авторски права. Копирането или разпространението на ръководството за потребителя на части или изцяло без разрешението на Dedra Exim е забранено Dedra Exim си запазва правото да прави промени в дизайна, техниката и окомплектовката без предварително уведомление. Тези промени не могат да бъдат основание за рекламиране на продукта. Ръководството за потребителя е достъпно на адрес www.dedra.pl

UA Всі права захищені. Ця робота захищена авторським правом. Копіювання або розповсюдження Посібника користувача повністю або частково без дозволу Dedra Exim заборонено Dedra Exim залишає за собою право вносити зміни в конструкцію, технічні характеристики та комплектацію без попереднього повідомлення. Ці зміни не можуть бути підставою для реклами продукту. Посібник користувача доступний на сайті www.dedra.pl

DE Alle Rechte vorbehalten. Die vorliegende Bedienungsanleitung wird durch das Urheber-recht geschützt. Kein Teil dieser Bedienungs-anleitung darf ohne schriftliche Einwilligung von Dedra Exim vervielfältigt oder verbreitet werden.Dedra Exim behält sich das Recht vor, Konstruktions- und technische Änderungen sowie Änderungen in der Zusammensetzung vorzunehmen, ohne vorher darüber zu informieren. Diese Änderungen können kein Grund zur Reklamation des Produkts bilden. Die Bedienungsanleitung ist auf der Internetseite www.dedra.pl zugänglich.

FR Tous droits réservés. Ce travail est protégé par le droit d'auteur. La copie ou la distribution du manuel de l'utilisateur, en partie ou en totalité, sans l'autorisation de Dedra Exim est interdite. Dedra Exim se réserve le droit d'apporter des modifications à la conception, à la technique et à l'achèvement sans avis préalable. Ces modifications ne peuvent constituer un motif de publicité pour le produit. Le manuel de l'utilisateur est disponible à l'adresse suivante : www.dedra.pl

22
PAP

Kontakt
Kontaktai / Kontakts / Elérhetőség / Contact / Pišite na / Kontakt / Свържете се с / Контакти / Kontakt / Contact
Dedra Exim Sp. z o.o., ul. 3 Maja 8, 05-800 Pruszków, Tel. +48 22 73 83 777 wew. 129, 170, fax +48 22 73 83 779
serwis@dedra.pl www.dedra.pl

1. Zdjęcia i rysunki

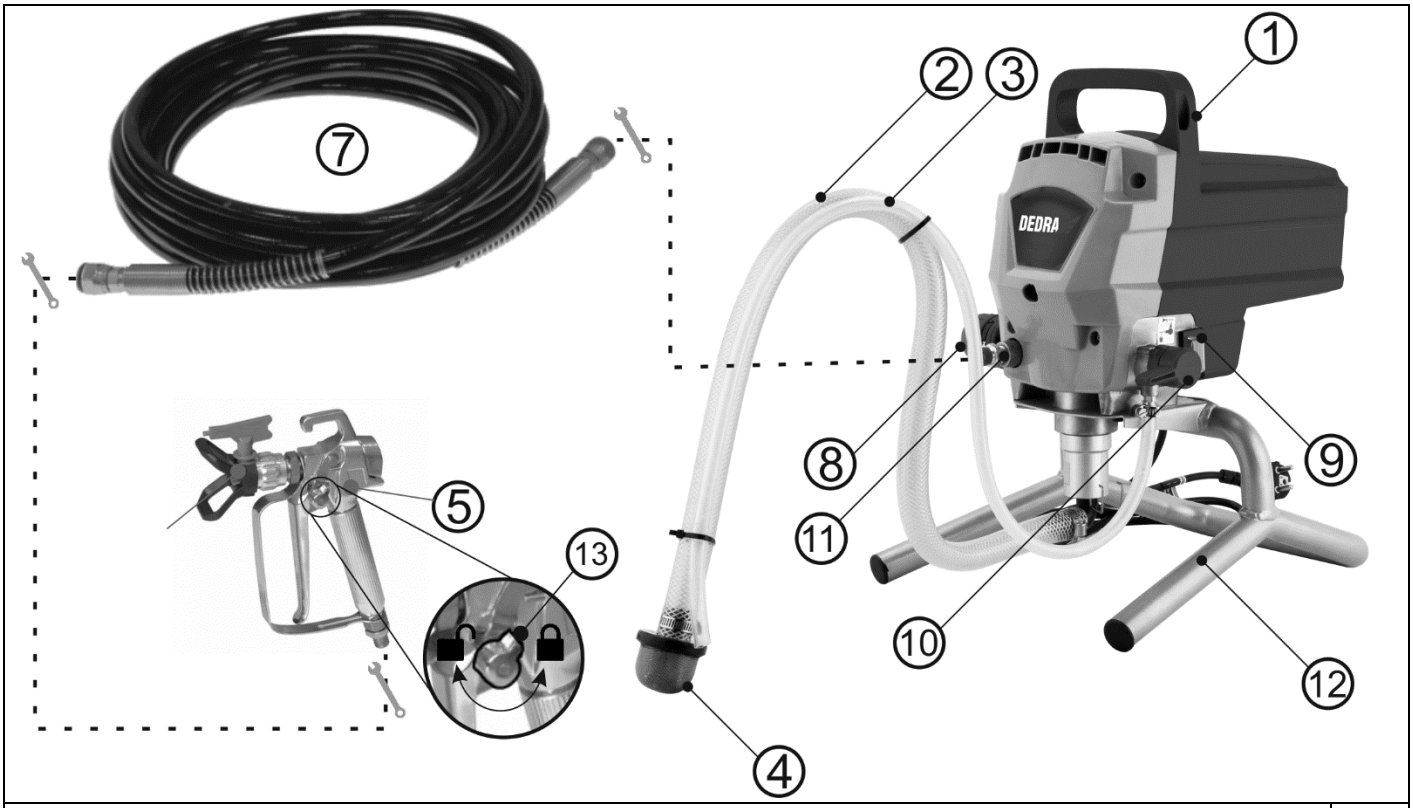

A

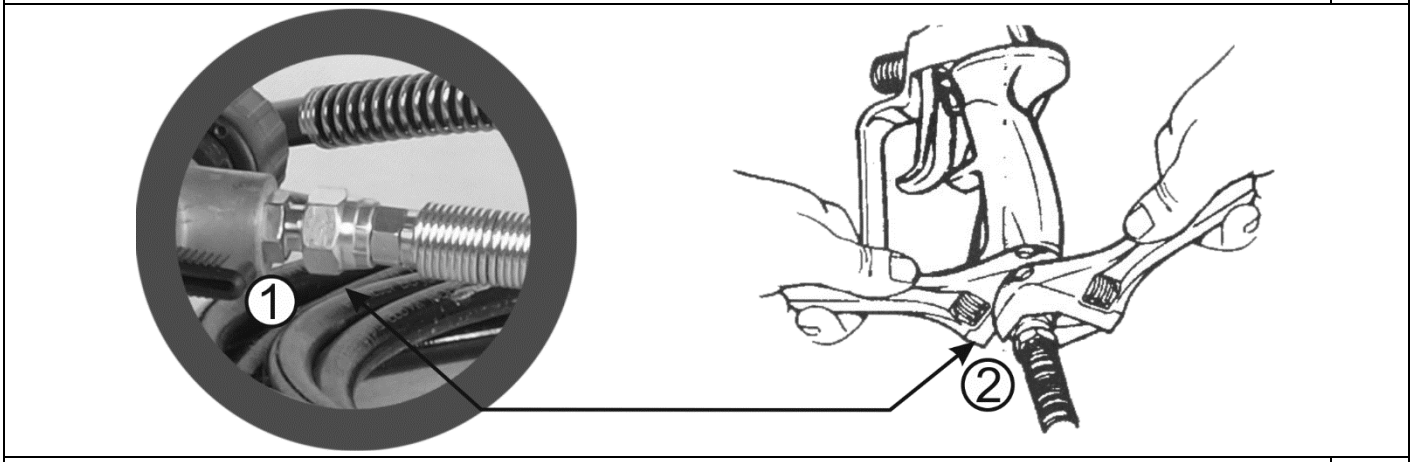

B

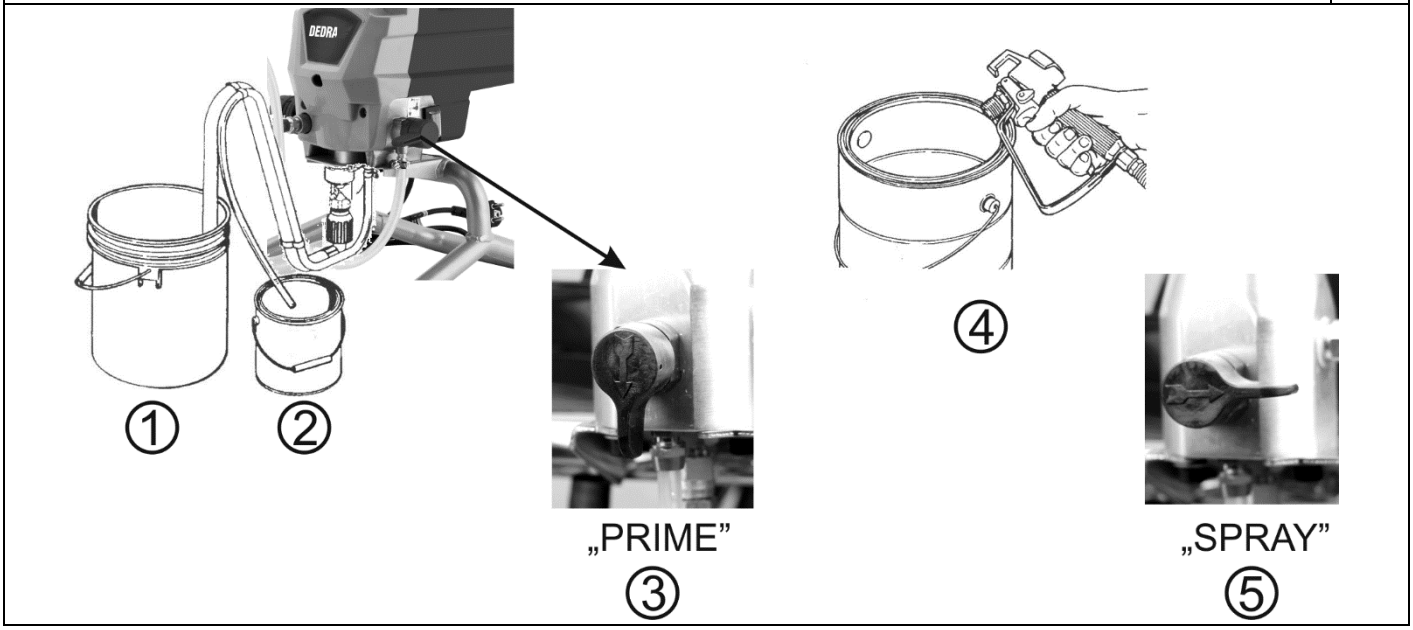

C

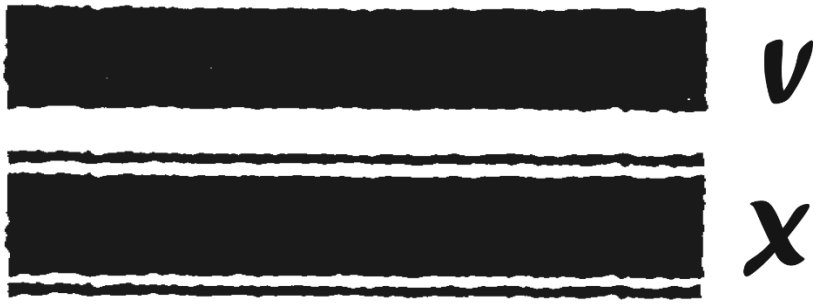

D

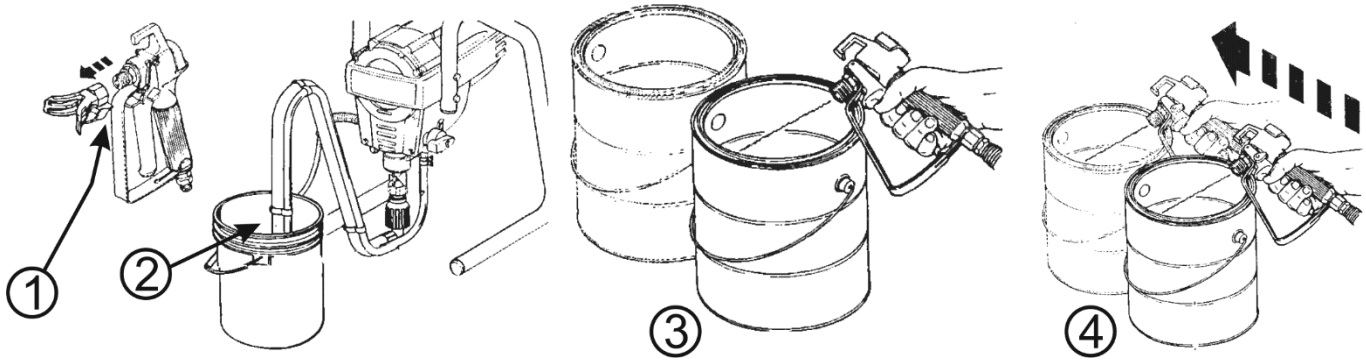

E

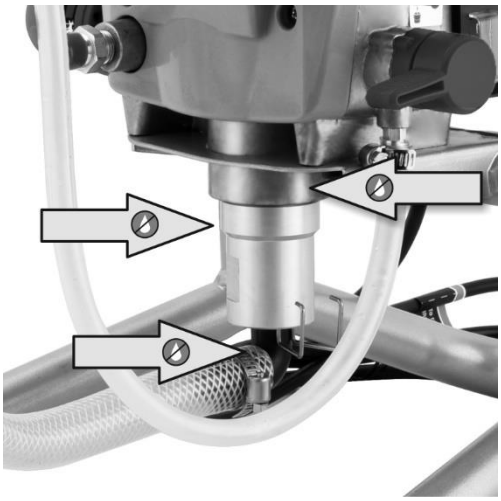

F

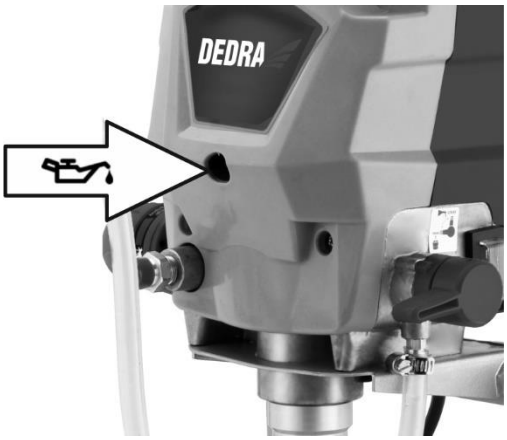

G

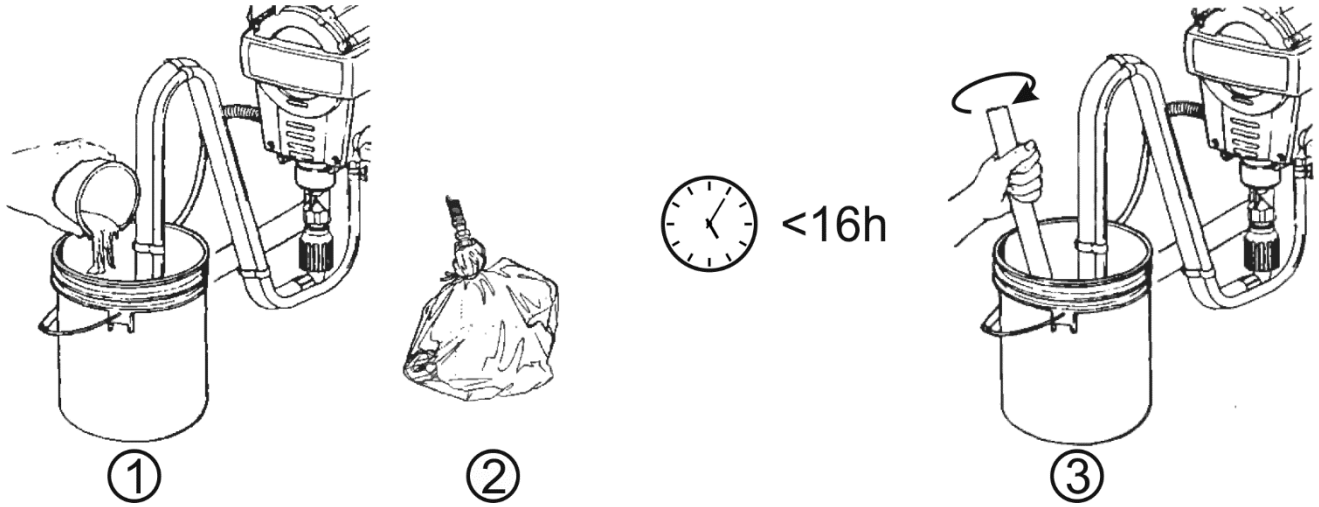

H

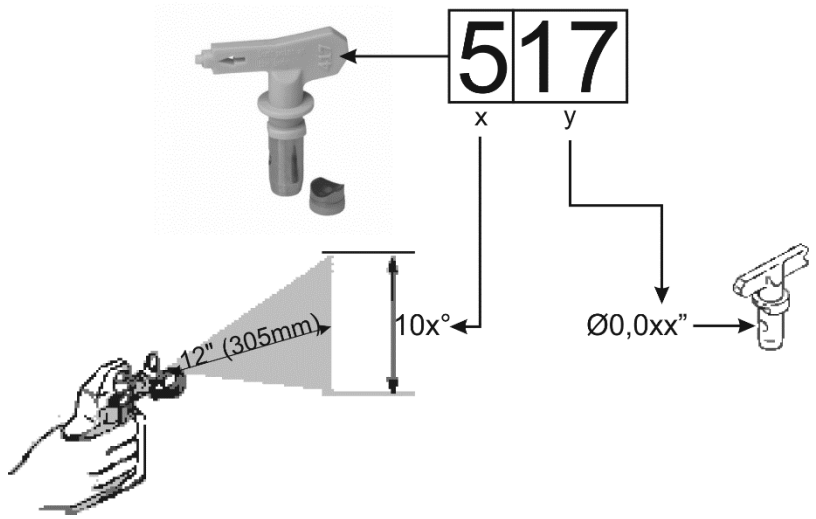

I

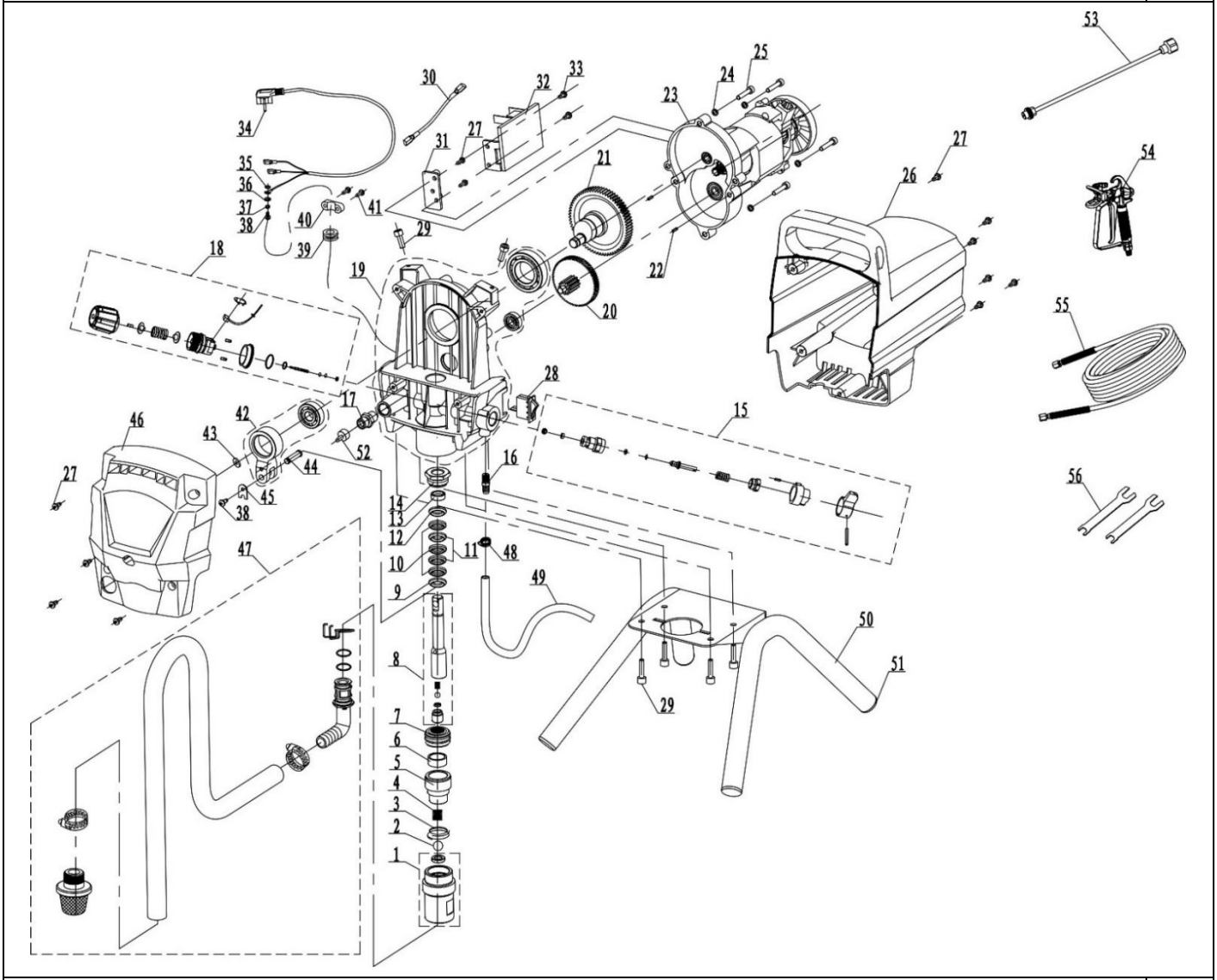

J

Opis piktogramów / Description of pictograms / Popis použitých piktogramů / Opis používaných piktogramov / Panaudotų piktogramų aprašymas / Lietoto piktogrammu apraksts / Az alkalmazott piktogramok magyarázata / Descrierea pictogramelor / Opis piktogramov / Opis piktograma / Описание на пиктограмите / Опис піктограм / Beschreibung der verwendeten Piktogramme / Description des pictogrammes

	Nakaz: przeczytaj instrukcję obsługi / Warrant: read the intruction manual / Příkaz: přečtěte návod k obsluze / Príkaz: oboznámte sa s užívateľskou príručkou / Privaloma: perskaitykite aptarnavimo instrukciją / Norādījums: rūpīgi iepazīstieties ar lietotāja rokasgrāmatā sniegto informāciju / Utasítás: olvassa el az útmutatót / Obilgatoriu: citiți manualul de utilizare / Ukaz: preberi navodila za uporabo / Nalog: pročitajte upute za uporabu / Заповедта: прочетете ръководството за употреба / Заборона: прочитайте інструкцію з експлуатації / Gebot: die Bedienungsanleitung lesen / Obligatoire : lire le mode d'emploi

	**Nakaz: stosować środki ochrony wzroku** / Warrant: use eyes protection / Záruka: používejte ochranu očí / Záruka: používajte ochranu očí / Įsakymas: naudokite akių apsaugą / Pamatojums: lietot acu aizsarglīdzekļus / Garancia: használjon szemvédőt / Utilizați protecție pentru ochi / Uporabljajte zaščito za oči./ Koristite zaštitu za oči / Използвайте защита на очите / Використовуйте захист для очей / Gebot: Augenschutz tragen / Obligatoire : utiliser des équipements de protection oculaire
	**Nakaz: stosować środki ochrony dróg oddechowych** / Warrant: use respiratory protection / Záruka: používejte ochranu dýchacích cest / Záruka: používajte ochranu dýchacích ciest / Įsakymas: naudoti kvėpavimo takų apsaugą / Pamatojums: lietot elpceļu aizsardzību / Garancia: légzésvédelem használata / Utilizați protecție respiratorie / Uporabljajte zaščito dihal / Koristite zaštitu za disanje / Използвайте дихателна защита / Використовуйте засоби захисту органів дихання / Gebot: Atemschutz verwenden / Obligatoire : utiliser une protection respiratoire
	**Uwaga: gorąca powierzchnia** / Caution: hot surface / Varování: horký povrch / Výstraha: horúci povrch / Įspėjimas: karštas paviršius / Brīdinājums: karsta virsma / Figyelmeztetés: forró felület / Avertisment: suprafață fierbinte / Opozorilo: vroča površina / Upozorenje: vruća površina / Предупреждение: гореща повърхност / Попередження: гаряча поверхня / Achtung: heiße Oberfläche / Attention : surface chaude
	**Ostrzeżenie: inne niebezpieczeństwa** / Warning: danger / Varování: jiná nebezpečí / Výstraha: iné nebezpečenstvá / Įspėjimas: kiti pavojai / Brīdinājums: citi apdraudējumi / Figyelmeztetés: egyéb veszélyek / Avertisment: alte pericole / Opozorilo: druge nevarnosti / Upozorenje: druge opasnosti / Предупреждение: други опасности / Попередження: інші небезпеки / Warnung: Sonstige Gefahren / Avertissement : autres dangers
	**Ostrzeżenie: ryzyko porażenia prądem elektrycznym** / Warning: risk of electric shock / Varování: nebezpečí úrazu elektrickým proudem / Výstraha: riziko úrazu elektrickým prúdom / Įspėjimas: elektros smūgio pavojus / Brīdinājums: elektrošoka risks / Figyelmeztetés: áramütés veszélye / Avertisment: risc de electrocutare / Opozorilo: nevarnost električnega udara / Upozorenje: opasnost od strujnog udara / Предупреждение: риск от токов удар / Попередження: ризик ураження електричним струмом / Warnung: Gefahr eines Stromschlags / Avertissement : risque de choc électrique
	**Ostrzeżenie: strumień pod wysokim ciśnienem** / Warning: high-pressure jet / Varování: vysokotlaký proud / Výstraha: vysokotlakový prúd / Įspėjimas: aukšto slėgio srovė / Brīdinājums: augstspiediena strūkla / Figyelmeztetés: nagynyomású sugár / Avertisment: jet de înaltă presiune / Opozorilo: visokotlačni curek / Upozorenje: mlaz visokog pritiska / Предупреждение: струя под високо налягане / Попередження: струмінь високого тиску / Warnung: Hochdruckstrahl / Attention : jet à haute pression
	**Ostrzeżenie: ryzyko wybuchu** / Warning: risk of explosion / Varování: nebezpečí výbuchu / Výstraha: riziko výbuchu / Įspėjimas: sprogimo pavojus / Brīdinājums: sprādziena risks / Figyelmeztetés: robbanásveszély / Avertisment: risc de explozie / Opozorilo: nevarnost eksplozije / Upozorenje: opasnost od eksplozije / Предупреждение: риск от експлозия / Попередження: небезпека вибуху / Warnung: Explosionsgefahr / Avertissement : risque d'explosion

PL Spis treści

1. Zdjęcia i rysunki
2. Opis urządzenia
3. Przeznaczenie urządzenia
4. Ograniczenie użycia
5. Dane techniczne
6. Przygotowanie do pracy
7. Podłączenie do sieci
8. Włączanie urządzenia
9. Użytkowanie urządzenia
10. Bieżące czynności obsługowe
11. Części zamienne i akcesoria
12. Samodzielne usuwanie usterek
13. Kompletacja urządzenia
14. Informacja dla użytkowników o pozbywaniu się urządzeń elektrycznych i elektronicznych
15. Wykaz części do rysunku złożeniowego
16. Karta gwarancyjna

Deklaracja zgodności została dołączona do instrukcji jako oddzielny dokument. W przypadku braku deklaracji zgodności należy się skontaktować z Dedra Exim Sp. z o.o.
Ogólne przepisy bezpieczeństwa zostały dołączone do instrukcji jako oddzielna broszura.

OSTRZEŻENIE. Przeczytać wszystkie ostrzeżenia oznaczone symbolem wykrzyknika i wszystkie instrukcje.

Nieprzestrzeganie podanych niżej ostrzeżeń i wskazówek dotyczących bezpieczeństwa może być przyczyną porażenia prądem elektrycznym, pożaru lub poważnych obrażeń.

Zachować wszystkie ostrzeżenia i instrukcje do przyszłego użytku.

2. Opis urządzenia

Rysunek A - rzut ogólny: 1 - Uchwyt transportowy; 2 - Wąż ssawny; 3 - Wężyk wylotowy trybu „PRIME"; 4 - Filtr/ssak (na końcu rury ssawnej); 5 - Pistolet malarski; 6 - Dysza pistoletu; 7 - Przewód wysokiego ciśnienia; 8 - Pokrętło regulacyjne; 9 - Włącznik; 10 - Przełącznik trybów „PRIME"/"SPRAY"; 11 - Króciec przyłączeniowy węża ciśnieniowego; 12 - Rama/podstaw; 13 - Blokada spustu pistoletu malarskiego.
Rysunek B - Podłączenie przewodu wysokiego ciśnienia: 1 - do agregatu; 2 - do pistoletu.
Rysunek C - Napełnianie układu: 1 - Wiadro z medium (np... farba); 2 - Wiadro „brudne"; 3 - Przełącznik w pozycji „PRIME" (napełnianie komory); 4 - Pistolet skierowany w stronę „brudnego" wiadra;
5 - Przełącznik w pozycji „SPRAY" (napełnianie przewodu).
Rysunek D - Prawidłowe i nieprawidłowe krycie.
Rysunek E - Czynności czyszczące. Opis w punkcie 8 instrukcji
Rysunek F - Punkty kontroli szczelności.
Rysunek G - Punkt aplikacji oleju.
Rysunek H - Czynności do przeprowadzenia podczas dłuższej (>30min) przerwy w pracy. Opis w punkcie 8 instrukcji
Rysunek I - Objaśnienie oznaczeń dyszy

3. Przeznaczenie urządzenia

Agregat do malowania natryskowego jest produktem zaprojektowanym do rozpylania lakierów na bazie wody, substancji ochronnych do drewna, farb lateksowych, emalii akrylowych, alkidowych jak również bejc i innych powłok nieściernych przeznaczonych do malowania techniką natryskową (patrz „Tabela zastosowań" w punkcie 7 instrukcji).
Urządzenie może współpracować z dyszami o różnym wymiarze. Sposób postępowania szczegółowo opisano w dalszej części Instrukcji. Objaśnienie numeracji dysz przedstawiono na rys. I.
Dopuszcza się wykorzystanie urządzenia w pracach remontowo-budowlanych, warsztatach naprawczych, w pracach amatorskich przy równoczesnym przestrzeganiu warunków użytkowania i dopuszczalnych warunków pracy, zawartych w instrukcji obsługi.

4. Ograniczenia użycia

Urządzenie może być użytkowane tylko zgodnie zamieszczonymi poniżej „Dopuszczalnymi warunkami pracy".
Nie można używać elektronarzędzia do rozpuszczalników, ługu, substancji zawierających kwasy, substancji zawierających obce materiały i innych materiałów żrących, palnych i wybuchowych.
Samowolne zmiany w budowie mechanicznej i elektrycznej, wszelkie modyfikacje, czynności obsługowe nieopisane w instrukcji obsługi będą traktowane jako bezprawne i powodują natychmiastową utratę praw gwarancyjnych, a deklaracja zgodności traci ważność.
Użytkowanie niezgodne z przeznaczeniem, bądź niezgodnie z instrukcją obsługi spowoduje natychmiastową utratę praw gwarancyjnych.

Dopuszczalne warunki pracy
Praca w niepalnym i niewybuchowym otoczeniu
Urządzenie do użytku tylko z farbami wodorozcieńczalnymi

5. Dane techniczne

Model urządzenia	DED7424
Napięcie zasilania [V]	230~
Częstotliwość zasilania [Hz]	50

Moc znamionowa [W]	950
Klasa ochronności	I
Stopień ochrony przed dostępem bezpośrednim	IP20
Prędkość obrotowa max n0 [min-1]	25 000
Ciśnienie robocze [bar]	227
Ciśnienie maksymalne [bar]	250
Maksymalna lepkość [s]	110
Maksymalna długość przewodu [m]	15
Maksymalny przepływ [L/min]	2,1
Dysza max.	517
Poziom ciśnienia dźwięku LpA [dB(A)]	84
Niepewność pomiarowa KpA [dB(A)]	3
Poziom mocy dźwięku LwA [dB(A)]	96
Niepewność pomiarowa KwA [dB(A)]	3
Poziom drgań mierzony na rękojeści ah,ID [m/s2]	<2,5
Niepewność pomiaru K [m/s2]	1,5

Informacja na temat drgań i hałasu
Wartość łączona drgań a_h oraz niepewność pomiaru określono zgodnie z normą EN 62841-1 i podano w tabeli.
Emisja hałasu została określona zgodnie z EN 62841-1, wartości podano powyżej w tabeli.

⚠ UWAGA Hałas może spowodować uszkodzenie słuchu, podczas pracy zawsze należy używać środków ochrony słuchu!

Deklarowana łączna wartość drgań została zmierzona zgodnie ze standardową metodą badania i może być wykorzystana do porównania jednego urządzenia z drugim. Podany poziom drgań może być również wykorzystywany do wstępnej oceny narażenia na drgania.
Poziom drgań podczas rzeczywistego użytkowania urządzenia może się różnić od zadeklarowanych wartości, w zależności od sposobu użycia narzędzi roboczych, w szczególności od rodzaju obrabianego przedmiotu oraz od konieczności określenia środków mających na celu ochronę operatora. Aby dokładnie oszacować narażenia w rzeczywistych warunkach użytkowania, należy wziąć pod uwagę wszystkie części cyklu operacyjnego, obejmujące także okresy, gdy urządzenie jest wyłączone lub gdy jest ono włączone, ale nie jest używane do pracy.

6. Przygotowanie do pracy

⚠ UWAGA Wszystkie czynności przygotowawcze przeprowadzać przy urządzeniu odłączonym od źródła zasilania.

W celu przygotowania urządzenia do pracy należy połączyć agregat pompujący z pistoletem za pomocą przewodu elastycznego oraz upewnić się, że rura zasysająca z filtrem wstępnym jest dobrze zamocowana. Obejma zaciskowa powinna być zaciśnięta na tyle mocno, aby rura ze smokiem zaciągającym ściśle przylegała do króćca.
Następnie należy upewnić się, czy elastyczna rurka odpływowa zamocowana jest stabilnie i ściśle przylega do króćca. Przewód elastyczny należy wkręcić za pomocą klucza M19 w przednią część agregatu (B-1) . Drugi koniec węża przykręcamy do pistoletu za pomocą kluczy M19 (B-2). Wszystkie części urządzenia należy dokręcić maksymalną siłą, by zapobiec nieszczelnościom.

⚠ UWAGA Malując urządzeniem wewnątrz pomieszczenia należy pamiętać o zabezpieczeniu powierzchni przed zabrudzeniem.

7. Podłączenie do sieci

Przed podłączeniem urządzenia do źródła prądu należy upewnić się, czy napięcie zasilania odpowiada wartości podanej na tabliczce znamionowej.
Instalacja zasilająca powinna być wykonana zgodnie z zasadniczymi wymaganiami dotyczącymi instalacji elektrycznych i spełniać wymogi bezpieczeństwa użytkowania. Parametry minimalnego przekroju przewodu zasilającego oraz nominalnej wartości bezpiecznika w zależności od mocy urządzenia podano w poniższej tabeli:

Moc urządzenia [W]	Minimalny przekrój przewodu [mm^2]	Minimalna wartość bezpiecznika typu C [A]
700÷1400	1	10

Instalacja winna być wykonana przez uprawnionego elektryka. W przypadku korzystania z przedłużaczy należy zwrócić uwagę by przekrój żyły nie był mniejszy od wymaganego (patrz tabela). Przewód elektryczny ułożyć tak, aby w czasie pracy nie był narażony na przecięcie. Nie używać uszkodzonych przedłużaczy. Okresowo sprawdzać stan techniczny przewodu zasilającego. Nie ciągnąć za przewód zasilający.

8. Włączanie urządzenia

⚠ UWAGA Przed uruchomieniem urządzenia bezwzględnie wykonać czynności opisane w rozdziale „Przygotowanie do pracy".

Włącznik urządzenia znajduje się na obudowie (rys. A, 9). Aby właczyć urządzenie, należy przełaczyć włacznik do pozycji I.

9. Użytkowanie urządzenia

Przygotowanie powierzchni do malowania

⚠ UWAGA Należy zawsze zapoznać się z zaleceniami producenta farby!

Przed rozpoczęciem malowania należy pamiętać o przygotowaniu powierzchni, którą należy oczyścić. Powierzchnia ta powinna zostać umyta i wysuszona. Nie malować na powierzchniach tłustych. W przypadku, gdy powierzchnia jest gładka należy ją zmatowić (np. drobnym papierem ściernym) następnie należy usunąć pył.

Medium
Urządzenie przystosowane jest do malowania substancjami :
- Bejce, substancje ochronne do drewna (bez rozcieńczania)
- Lakiery na bazie wody, substancje do gruntowania (z rozcieńczeniem wg zaleceń producenta)
- Farb lateksowych, emalii olejnych, bejc i innych powłok nieścieralnych przeznaczonych do malowania techniką natryskową (wg zaleceń producenta).

⚠ UWAGA Nie stosować farb (bejc, lakierów itd.) innych, niż podano w instrukcji obsługi. Może to doprowadzić do uszkodzenia urządzenia.

Każdorazowo sprawdzić w specyfikacji farby, jak przygotować farbę do malowania (przechowywanie, mieszanie, rodzaj rozcieńczalnika, dopuszczalne rozcieńczenie itd.)
Przed rozpoczęciem malowania należy przeprowadzić próbę na kartonie, tekturze, sklejce itp. W poniższej tabeli podano orientacyjne parametry malowania.

Powłoka	Proponowany rozmiar dyszy	Ciśnienie natrysku [bar]
Bejca olejna	0,011-0,013	55
Impregnat do drewna	0,011-0,013	55
Impregnat do betonu	0,011-0,013	55
Lakier bezbarwny	0,013-0,017	103
Winylowa farba lateksowa	0,013-0,017	117
Winylowa/akrylowa farba lateksowa	0,013-0,017	117
Akrylowa farba lateksowa	0,013-0,017	117

Malowanie
Przed przystąpieniem do każdej czynności należy upewnić się czy pistolet natryskowy jest zabezpieczony. Pistolet jest zabezpieczony, gdy zabezpieczenia tworzy kąt 90° ze spustem.
Przed przystąpieniem do malowania każdorazowo należy zaaplikować od 3-5 kropli oleju (olej w zestawie) w kieszeń olejową (G).
Podczas dłuższej pracy olej należy aplikować co 4 godziny ciągłej pracy. Zalecany olej do aplikacji to olej do narzędzi pneumatycznych premium15 marki Pansam o numerze A531002.
Wszystkie nowe agregaty są testowane i przepompowywane za pomocą specjalnego płynu, który ma na celu zapobiec korozji podczas transportu. Jeżeli agregat był już używany w układzie może pozostawać medium czyszczące. Niezależnie czy agregat był używany czy nie, przed przystąpieniem do pracy należy przepompować resztki medium. W tym celu należy przygotować pojemnik z farbą (C-1) oraz pusty pojemnik (C-2). Przewód ssący ze smokiem umieścić w pojemniku z farbą, a rurkę odpływową w pustym pojemniku. Pokrętło nastawy ciśnienia ustawić w pozycji maksymalnej, a przełącznik PRIME/SPRAY (A-10) w pozycji PRIME (C-3). Następnie podłączyć urządzenie do źródła zasilania i włączyć urządzenie (A-9 pozycja ON).Urządzenie zacznie zasysać farbę poprzez wąż ssący do pompy i wypompowywać ją poprzez rurkę odpływową. Urządzenie pozostawić włączone do czasu wypompowania płynu testowego i pojawienia się farby wypompowanej przez rurkę odpływową. Po zakończeniu wyłączyć urządzenie i umieścić rurkę odpływową w pojemniku z farbą.
Następnym krokiem przed przystąpieniem do malowania jest oczyszczenie węża oraz pistoletu.
Ustawić przełącznik PRIME/SPRAY w pozycji PRIME (C-3). Osłona wylotowa dyszy (patrz instrukcja pistoletu) powinna zostać zdemontowana. Następnie należy skierować pistolet do pustego pojemnika i nacisnąć spust (C-4).

⚠ UWAGA Ręce należy trzymać z dala od wytryskiwanej farby.

Włączyć agregat (A-9 pozycja ON) i przekręcić przełącznik PRIME/SPRAY do pozycji SPRAY (C-5). Trzymać wciśnięty spust pistoletu do momentu całkowitego wypompowania powietrza, wody lub materiału znajdującego się w wężu.

⚠ UWAGA Jeżeli przełącznik PRIME/SPRAY znajduje się w pozycji SPRAY w wężu panuje wysokie ciśnienie, do momentu gdy przełącznik PRIME/SPRAY zostanie przestawiony do pozycji PRIME.

Następnie zwolnić spust i przełączyć PRIME/SPRAY do pozycji PRIME i wyłączyć agregat (A-9 pozycja OFF). Założyć osłonę wylotową dyszy pistoletu.
Po wykonaniu wstępnych czynności przygotowawczych, należy upewnić się czy przewód nie jest uszkodzony i przystąpić do malowania.
Aby rozpocząć malowanie należy włączyć urządzenie (ON) i przekręcić przełącznik PRIME/SPRAY do pozycji SPRAY (A-10/C-3), uprzednio umieszczając przewód ssący (A-2) i wylotowy (A-3) w pojemniku z farbą. Pokrętło nastawy ciśnienia (A-8) ustawić w pozycji maksymalnej. Wąż podający farbę do pistoletu powinien zacząć drgać i zesztywnieć pod działaniem ciśnienia wpompowanej farby. Silnik pompy powinien pracować do momentu uzyskania w wężu żądanego ciśnienia. Silnik pracuje w automatycznym trybie cykli włączony / wyłączony zależnym od ciśnienia w wężu. By uzyskać zadowalające krycie farby należy regulować pokrętłem ciśnienia (A-8).

10. Bieżące czynności obsługowe

⚠ UWAGA Wszystkie czynności obsługowe przeprowadzać przy urządzeniu odłączonym od źródła zasilania.

Szkody powstałe w wyniku nieczyszczenia lub nieprawidłowego czyszczenia pistoletu natryskowego oraz agregatu nie są objęte świadczeniami gwarancyjnymi.

Czyszczenie
Aby oczyścić agregat należy zabezpieczyć pistolet, oraz odkręcić osłonę wylotową dyszy (E-1). Zanurzyć końcówkę ssącą w pojemniku uprzednio napełnionym odpowiednim płynem czyszczącym (informacje na temat mycia I czyszczenia farby należy odczytać z tabliczki informacyjnej znajdującej się na opakowaniu farby) (E-2). Ustawić pusty pojemnik obok pojemnika z substancją czyszczącą. Odbezpieczyć pistolet I oprzeć o rant pojemnika z materiałem, który był używany do malowania. Kierując wylot pistoletu do środka pojemnika, wcisnąć spust, a następnie włączyć agregat (ON) i przestawić przełącznik PRIME/SPRAY na pozycję SPRAY w celu oczyszczenia węża z resztek medium (E-3).
Gdy pistolet zostanie oczyszczony z pozostałości medium i pojawi się substancja czyszcząca, należy przenieść pistolet nad pusty pojemnik ciągle przytrzymując wciśnięty spust pistoletu (E-4).
Trzymać wciśnięty spust do momentu gdy płyn czyszczący wylatujący z pistoletu nie będzie posiadał widocznych zabrudzeń od farby. Po zakończonym czyszczeniu przekręcić przełącznik PRIME/SPRAY do pozycji PRIME oraz wcisnąć spust pistoletu by upewnić się czy w wężu nie znajduje się ciśnienie.
Aby oczyścić przewody zaciągający i odpływowy, należy zabezpieczyć pistolet oraz wyłączyć agregat (OFF), a następnie odkręcić oba przewody i oczyścić je odpowiednim płynem czyszczącym, nie zapominając o dokładnym oczyszczeniu filtra (smoka) (A-4) na końcu przewodu zaciągającego.
Po oczyszczeniu przewodów należy ponownie wkręcić je do agregatu upewniając się, czy po podłączeniu nie ma nieszczelności (F). Umieścić oba przewody w pojemniku ze świeżym płynem czyszczącym, przestawić przełącznik PRIME/SPRAY do pozycji PRIME i włączyć agregat (ON). Pozostawić agregat przepompowujący płyn czyszczący przez 2-3 minut, a następnie wyłączyć agregat (OFF). Jeżeli do malowania używana była farba na bazie oleju po oczyszczaniu należy przepompować układ czystą wodą.
Następnym krokiem jest oczyszczenie pistoletu – patrz instrukcja pistoletu.
Jeśli agregat będzie przechowywany przez okres dłuższy niż 3 dni bez pracy zaleca się zabezpieczenie jego elementów poprzez aplikację oleju w ilości 5 kropel w punkcie smarowania w kieszeń olejową (G).
Przechowywanie przez czas krótszy niż 16 godzin odnosi się tylko, gdy do malowania używane były farby lateksowe. W innym wypadku np. Użycie farb na bazie olejów należy przeprowadzić pełne czyszczenie.
Zabezpieczyć pistolet, przełączyć PRIME/SPRAY do pozycji PRIME, następnie wyłączyć agregat (OFF) i odłączyć od źródła zasilania. Do pojemnika z farbą wlać powoli pół szklanki wody, by woda pozostała na wierzchu farby (H-1). Zapobiegnie to wysychaniu farby. Pistolet należy zawinąć w mokrą szmatkę I umieścić w plastikowej siatce (H-2). Zawiązać szczelnie siatkę. Umieścić całość w bezpiecznym miejscu z dala od słońca.
By rozpocząć ponowną pracę należy wyjąć pistolet z plastikowej siatki I wymieszać dokładnie wodę z farbą (H-3). Przełączyć dźwignie PRIME/SPRAY do pozycji PRIME, podłączyć agregat do źródła zasilania i włączyć (ON). Następnie przełączyć dźwignie PRIME/SPRAY do pozycji SPRAY oraz wykonać testowe malowanie.
Należy regularnie czyścić całe urządzenie, zwracając szczególną uwagę na czyszczenie otworów wentylacyjnych.

⚠ UWAGA Urządzenie należy przechowywać w miejscu niedostępnym dla dzieci.

Konserwacja urządzenia

Konserwacja obejmuje serwisowanie urządzenia wraz z akcesoriami.

⚠ UWAGA Nigdy nie przeprowadzaj prac konserwacyjnych na sprzęcie podłączonym do źródła zasilania.

Może to spowodować poważne obrażenia lub porażenie prądem.
Konserwacja urządzenia polega na utrzymywaniu w należytej czystości wszystkich jego elementów niezbędnych do normalnej pracy. Do czyszczenia nie wolno używać rozpuszczalników, ponieważ może to spowodować nieodwracalne uszkodzenie obudowy i innych plastikowych elementów.

Przed każdym uruchomieniem:
- Sprawdzić, czy otwory wentylacyjne silnika nie są zatkane lub zabrudzone. W razie potrzeby odsłonić/wyczyścić szmatką lekko zwilżoną wodą;

Po każdym użyciu:
- odłączyć urządzenie od źródła zasilania. Przechowywać w miejscu niedostępnym dla dzieci.

11. Części zamienne i akcesoria

Akcesoria dostępne w sprzedaży:
DED74444-415 – dysza typ 415, DED7444-515 – dysza typ 515, DED7444-517 – dysza typ 517, DED7440 – pistolet ciśnieniowy do agregatów malarskich
W celu zakupu części zamiennych i akcesoriów należy skontaktować się z Serwisem Dedra Exim. Dane kontaktowe znajdują się na 1. stronie instrukcji.
Przy zamawianiu części zamiennych prosimy podać numer partii umieszczony na tabliczce znamionowej oraz numer części z rysunku złożeniowego.
W okresie gwarancyjnym naprawy dokonywane są na zasadach podanych w karcie gwarancyjnej. Reklamowany produkt prosimy przekazać do naprawy w miejscu zakupu (sprzedawca zobowiązany jest przyjąć reklamowany produkt), przesłać do serwisu centralnego Dedra Exim lub przesłać do serwisu najbliższego względem miejsca zamieszkania (lista serwisów na stronie www.dedra.pl). Prosimy uprzejmie dołączyć wypełnioną kartę gwarancyjną. Po okresie gwarancyjnym naprawy wykonuje serwis centralny. Uszkodzony produkt należy przesłać do serwisu (koszty wysyłki pokrywa użytkownik).

12. Samodzielne usuwanie usterek

⚠ UWAGA Przed przystąpieniem do samodzielnego usuwania usterek odłączyć urządzenie od zasilania.

Problem	Przyczyna	Rozwiązanie
Agregat włącza się, ale nie zaciąga farby w pozycji PRIME	Pojemnik z farbą jest pusty lub przewód ssący nie jest zanurzony w farbie	Napełnić pojemnik, zanurzyć przewód w farbie
	Smok zaciągający jest zapchany	Oczyścić smok zaciągający
	Przewód zaciągający jest zbyt luźno zamocowany	Oczyścić przewód i króciec przyłączeniowym, dokładnie dokręcić przewód
	Przewód zaciągający jest zapchany	Oczyścić dokładnie przewód z pozostałości zaschniętej farby
	Rurka odpływowa jest zapchana	Oczyścić dokładnie przewód z pozostałości zaschniętej farby
Agregat zaciąga farbę, ale ciśnienie spada po naciśnięciu spustu	Dysza jest zużyta	Wymienić dyszę w pistolecie.
	Smok zaciągający farbę jest zapchany	Oczyścić i udrożnić smok
	Filtr w pistolecie jest zapchany	Wymienić filtr w pistolecie
	Przewód zaciągający jest zbyt luźno zamocowany	Oczyścić przewów i króciec przyłączeniowym, dokładnie dokręcić przewód
Wyciek z dyszy	Dysza jest zużyta	Wymienić dyszę w pistolecie
	Dysza została zamontowana niepoprawnie	Zamontować poprawnie dysze (patrz instrukcja pistoletu)

Pistolet nie maluje	Dysza lub filtr pistoletu są zapchane	Oczyścić dyszę i filtr w pistolecie
	Dysza została zamontowana niepoprawnie	Zamontować poprawnie dysze (patrz instrukcja pistoletu)
Agregat kryje niepoprawnie	Zbyt niskie ciśnienie	Zwiększyć ciśnienie
	Pistolet lub smok zaciągający są zapchane	Oczyścić filtr oraz smok
	Przewód zaciągający jest zbyt luźno zamocowany	Oczyścić przewód i króciec przyłączeniowy, dokładnie dokręcić przewód
	Dysza jest zużyta	Wymienić dyszę w pistolecie
	Farba jest zbyt gęsta	Rozcieńczyć farbę

13. Kompletacja urządzenia

1. Agregat malarski 1 – szt., 2. Przewód elastyczny – 1 szt., 3. Dysza – 1 szt. 4. Klucz płaski – 2 szt., 5. Szczoteczka – 1 szt. 6. Filtr ssaka – 1 szt. 7. Kubek na ssak – 1 szt. 8. Zasobnik z olejem – 1 szt. 9. Przedłużka – 1 szt.

14. Informacja dla użytkowników o pozbywaniu się urządzeń elektrycznych i elektronicznych (dotyczy gospodarstw domowych)



Przedstawiony symbol umieszczony na produktach lub dołączonej do nich dokumentacji informuje, że niesprawnych urządzeń elektrycznych lub elektronicznych nie można wyrzucać razem z odpadami bytowymi. Prawidłowe postępowanie w razie konieczności utylizacji, powtórnego użycia lub odzysku podzespołów polega na przekazaniu urządzenia do wyspecjalizowanego punktu zbiórki, gdzie będzie przyjęte bezpłatnie. Informacji o lokalizacji miejsc zbiórki zużytego sprzętu udzielają władze lokalne np. na swoich stronach internetowych.

Prawidłowa utylizacja urządzenia umożliwia zachowanie cennych zasobów i uniknięcie negatywnego wpływu na zdrowie i środowisko, wynikające z możliwości obecności w sprzęcie niebezpiecznych: substancji, mieszanin oraz części składowych.

Nieprawidłowa utylizacja odpadów zagrożona jest karami przewidzianymi w odpowiednich przepisach lokalnych.

Użytkownicy w krajach Unii Europejskiej: W razie konieczności pozbycia się urządzeń elektrycznych lub elektronicznych, prosimy skontaktować się z najbliższym punktem sprzedaży lub z dostawcą, którzy udzielą dodatkowych informacji.

Pozbywanie się odpadów w krajach poza Unią Europejską: Taki symbol dotyczy tylko krajów Unii Europejskiej. W razie potrzeby pozbycia się niniejszego produktu prosimy skontaktować się z lokalnymi władzami lub ze sprzedawcą celem uzyskania informacji o prawidłowym sposobie postępowania.

15. Wykaz części do rysunku złożeniowego

LP	Nazwa części	LP	Nazwa części
1	Dolna osłona pompy	29	Wkręt M5 x 14
2	Kulka stalowa	30	Przewód zasilający
3	Pierścień uszczelniający	31	Podkładka płytki
4	Sprężyna kulki	32	Płytka PCB
5	Gniazdo zaworu doprowadzającego	33	Śruba ST3.5 x 13 F
6	Szczotkotrzymacz	34	Przewód zasilający
7	Zestaw uszczelek	35	Podkładka uzębiona
8	Zespół tłoka	36	Podkładka sprężynująca Ø4
9	Pierścień uszczelniający	37	Podkładka płaska Ø4
10	Uszczelki	38	Śruba M4 x 8
11	Pierścień uszczelniający	39	Pierścień zabezpieczający przewód zasilający
12	Uszczelka gumowa	40	Podstawowa płytka zaciskowa
13	Tuleja nakrętki	41	Śruba M4 x 20
14	Nakrętka pompy	42	Łącznik kpl.
15	Zespół ciśnieniowego zaworu nadmiarowego	43	Pierścień
16	Aluminiowe złączki odciążające	44	Sworzeń łączący tłoka
17	Końcówka króćca tłocznego	45	Płytka ograniczająca sworznia łączącego
18	Zespół zaworu regulatora ciśnienia	46	Obudowa
19	Korpus przekładni	47	Zespół rury zasilającej
20	Przekładnia sprzęgająca	48	Cybant
21	Zespół koła zębatego	49	Rura odkciążająca
22	Sworzeń 5 x 12	50	Elementy ramy
23	Silnik komplet	51	Stopki
24	Podkładka sprężynująca ø5	52	Gwintowana osłona
25	Wkręt M5 x 25	53	Przedłużka
26	Obudowa	54	Pistolet do malowania natryskowego
27	Śruba M4 x 12	55	Wąż wysokociśnieniowy
28	Włącznik	56	Klucz

Karta gwarancyjna

na

……
(nazwa produktu)

Nr katalogowy: …….. nr partii: .....

(zwane dalej Produktem)

Data zakupu Produktu: .....

Pieczęć sprzedawcy

Data i podpis sprzedawcy: .....

Oświadczenie Użytkownika:

Potwierdzam, że zostałem poinformowany o warunkach gwarancji oraz skutkach nieprzestrzegania wytycznych zawartych w Instrukcji obsługi i karcie gwarancyjnej. Warunki niniejszej gwarancji są mi znane, co potwierdzam własnoręcznym podpisem:

....

Data i miejsce Podpis Użytkownika

I. Odpowiedzialność za Produkt

1. Gwarant – Dedra Exim Sp. z o.o. z siedzibą w Pruszkowie, adres: ul. 3 Maja 8, 05-800 Pruszków, KRS 0000062517, Sąd Rejonowy dla m.st. Warszawy w Warszawie, XIV Wydział Gospodarczy Krajowego Rejestru Sądowego, NIP 527-020-49-33, kapitał zakładowy: 100 980.00 zł.
2. Na warunkach określonych w niniejszej karcie gwarancyjnej Gwarant udziela gwarancji na Produkt, pochodzący z dystrybucji Gwaranta.
3. Odpowiedzialność z tytułu gwarancji obejmuje tylko wady powstałe z przyczyn tkwiących w Produkcie w momencie jego wydania Użytkownikowi.
4. Z tytułu gwarancji Użytkownik, uzyskuje prawo do bezpłatnej naprawy Produktu, o ile wada ujawniła się w okresie gwarancji. Sposób naprawy Produktu (metoda wykonania naprawy) zależy od decyzji Gwaranta. W przypadku stwierdzenia przez Gwaranta braku możliwości naprawy Gwarant zastrzega sobie prawo wymiany wadliwego elementu albo całego Produktu na wolny od wad, obniżenia ceny Produktu lub odstąpienia od umowy.
5. W stosunku do Użytkownika, który nie jest konsumentem w rozumieniu ustawy z dnia 23 kwietnia 1964 r. Kodeks cywilny, odpowiedzialność odszkodowawcza Gwaranta za szkody wynikające z niniejszej gwarancji i/lub w związku z jej zawarciem i wykonywaniem, bez względu na tytuł prawny, jest ograniczona maksymalnie do wysokości wartości wadliwego Produktu.

II. Okres gwarancji

Elementy Produktu	Czas trwania ochrony gwarancyjnej
DED7424	24 miesiące, licząc od daty zakupu Produktu uwidocznionej w niniejszej karcie gwarancyjnej

III. Warunki skorzystania z gwarancji

1. Przedstawienie przez Użytkownika wypełnionej karty gwarancyjnej Produktu oraz uprawdopodobnienie przez Użytkownika okoliczności zakupu Produktu, np. poprzez przedstawienie paragonu, faktury, itd. W celu sprawnego przeprowadzenia reklamacji zaleca się aby Użytkownik przekazał wraz z Produktem do reklamacji wszystkie elementy określone w „Kompletacji urządzenia" zawartej w Instrukcji obsługi.
2. Stosowanie się przez Użytkownika do zaleceń zawartych w Instrukcji obsługi i karcie gwarancyjnej.
3. Gwarancja obejmuje tylko obszar Rzeczypospolitej Polskiej i UE.
4. Gwarancja nie obejmuje wad Produktu powstałych w szczególności na skutek:

a. Nieprzestrzegania przez Użytkownika warunków określonych w Instrukcji obsługi, w szczególności w zakresie prawidłowej eksploatacji, konserwacji i czyszczenia;

b. Zastosowania przez Użytkownika środków czyszczących lub konserwujących niezgodnych z Instrukcją obsługi;
c. Nieodpowiedniego przechowywania i transportu Produktu przez Użytkownika;
d. Samowolnych zmian i/lub przeróbek Produktu przez Użytkownika, które nie były uzgadniane z Gwarantem;
e. Zastosowania przez Użytkownika w Produkcie materiałów eksploatacyjnych niezgodnych z Instrukcją obsługi.
5. Użytkownik, który nie jest konsumentem w rozumieniu ustawy z dnia 23 kwietnia 1964 r. Kodeks cywilny, traci gwarancję na Produkt, w którym:
- numery seryjne, oznaczenia dat i tabliczki znamionowe zostały usunięte, zmienione lub uszkodzone przez Użytkownika;
- plomby zostały uszkodzone przez Użytkownika lub noszą ślady manipulacji Użytkownika.
6. Uwaga! Czynności związane z codzienną obsługą Produktu, wynikające m.in. z Instrukcji obsługi Użytkownik wykonuje we własnym zakresie i na swój koszt.

IV. Procedura reklamacyjna

1. W przypadku stwierdzenia nieprawidłowej pracy Produktu, przed dokonaniem zgłoszenia reklamacyjnego należy upewnić się czy wszystkie czynności określone w szczególności w Instrukcji obsługi zostały wykonane w sposób prawidłowy.
2. Zgłoszenie reklamacji zaleca się dokonać niezwłocznie, najlepiej w terminie 7 dni od daty zauważenia wady Produktu. Użytkownik, który nie jest konsumentem w rozumieniu ustawy z dnia 23 kwietnia 1964 r. Kodeks cywilny traci uprawienia wynikające z niniejszej gwarancji w przypadku niezgłoszenia reklamacji w terminie 7 dni.
3. Zgłoszenie reklamacji można dokonać m.in. w punkcie zakupu Produktu, w serwisie gwarancyjnym lub pisemnie na adres: Dedra Exim Sp. z o.o., ul. 3 Maja 8, 05-800 Pruszków.
4. Użytkownik może złożyć reklamację przy wykorzystaniu formularza dostępnego na stronie internetowej www.dedra.pl. („Formularz zgłoszenia reklamacji z tytułu gwarancji").
5. Adresy serwisów gwarancyjnych dla poszczególnych krajów dostępne są na stronie www.dedra.pl. W przypadku braku serwisu gwarancyjnego dla danego kraju zgłoszenia reklamacyjne z tytułu gwarancji zaleca się kierować na adres: Dedra Exim Sp. z o.o. ul. 3 Maja 8, 05-800 Pruszków (Polska).
6. Mając na uwadze bezpieczeństwo Użytkownika zakazuje się korzystania z wadliwego Produktu.
7. Uwaga! Korzystanie z wadliwego Produktu jest niebezpieczne dla zdrowia i życia Użytkownika.
8. Wykonanie obowiązków wynikających z gwarancji nastąpi w terminie 14 dni roboczych, licząc od dnia dostarczenia reklamowanego Produktu przez Użytkownika.
9. Przed dostarczeniem wadliwego Produktu do reklamacji zaleca się jego oczyszczenie. Reklamowany Produkt zaleca się dokładnie zabezpieczyć przed uszkodzeniami w transporcie (zaleca się dostarczyć reklamowany Produkt w oryginalnym opakowaniu).
10. Okres gwarancji ulega przedłużeniu o czas, w ciągu którego wskutek wady Produktu objętego gwarancją Użytkownik nie mógł z niego korzystać.
Gwarancja nie wyłącza, nie ogranicza, ani nie zawiesza uprawnień Użytkownika wynikających z przepisów o rękojmi za wady rzeczy sprzedanej.

Zgodnie z art. 13 ust. 1 i ust. 2 rozporządzenia Parlamentu Europejskiego i Rady (UE) 2016/679 z dnia 27 kwietnia 2016 r. w sprawie ochrony osób fizycznych w związku z przetwarzaniem danych osobowych i w sprawie swobodnego przepływu takich danych oraz uchylenia dyrektywy 95/46/WE (dalej: „RODO") informujemy

1. Administratorem Twoich danych osobowych podanych w formularzu jest DEDRA-EXIM sp. z o.o. z siedzibą w Pruszkowie , ul. 3 Maja 8, 05-800 Pruszków (dalej: „Administrator").
2. Twoje dane będą przetwarzane wyłącznie w celu przeprowadzenia procedury gwarancyjnej urządzenia zgodnie art. 6 ust. 1 lit. b ogólnego rozporządzenie o ochronie danych (dalej: „RODO") Podanie danych jest dobrowolne, ale konieczne do przeprowadzenia procedury gwarancyjnej.
3. Twoje dane będą przetwarzane przez okres rozpatrywania przeprowadzenia procedury gwarancyjnej oraz w celach archiwizacyjnych w razie konieczności obrony przed ewentualnymi roszczeniami wobec Administratora nie dłużej niż do momentu ich przedawnienia.
4. Twoje dane mogą być ujawniane wyłącznie podmiotom przetwarzającym dane na rzecz administratora na podstawie pisemnej umowy powierzenia przetwarzania danych osobowych świadczącym m.in. usługi serwisu technicznego, hostingu lub obsługi strony internetowej, obsługi IT, firmie kurierskiej. Dostawcy Administratora zobowiązani są do zapewnienia zabezpieczenia danych i spełnienia wymogów obowiązującego prawa związanego z ochroną danych osobowych i nie mogą wykorzystywać powierzonych danych osobowych do innych celów niż te, które są określone w umowie z Administratorem.
5. Twoje dane nie będą przetwarzane w sposób zautomatyzowany w tym również w formie profilowania oraz nie będą przekazywane do państwa trzeciego/organizacji międzynarodowej.
6. Posiadasz prawo dostępu do treści swoich danych oraz prawo ich sprostowania, usunięcia, ograniczenia przetwarzania, prawo do przenoszenia danych, prawo wniesienia sprzeciwu, w dowolnym momencie.
7. We wszelkich sprawach związanych z przetwarzaniem Twoich danych osobowych przez Administratora możesz skontaktować się pod adresem e-mail: daneosobowe@dedra.pl;
8. Masz prawo wniesienia skargi do wniesienia skargi do organu właściwego do spraw ochrony danych osobowych.

EN Table of contents

1. Drawing and pictures
2. Description of the device
3. Purpose of the device
4. Restriction on use
5. Technical data
6. Preparing for use
7. Connection to the mains
8. Switching on the device
9. Operation of the device
10. Ongoing maintenance
11. Spare parts and accessories
12. Trouble-shooting on your own
13. Contents of the package
14. Information for users on the disposal of electrical and electronic equipment (applicable to households)
15. Warranty card

The translation of the oryginal manual

The Declaration of Conformity is attached to the manual as a separate document. In the absence of a declaration of conformity, please contact Dedra Exim Sp. z o.o..
The general safety conditions are attached to the manual as a separate booklet.

WARNING. Read all warnings marked with an exclamation mark and all instructions. Retain all warnings and instructions for future use.

Failure to observe the following warnings and safety instructions could result in electric shock, fire or serious injury.

Keep all manual to the future use.

2. Description of the device

Figure A - general view: 1 - Transport handle; 2 - Suction hose; 3 - 'PRIME' mode outlet hose; 4 - Filter/suction tube (at the end of the suction tube); 5 - Paint gun; 6 - Gun nozzle; 7 - High pressure hose; 8 - Adjustment knob; 9 - On/Off switch; 10 - 'PRIME'/'SPRAY' mode switch; 11 - Pressure hose connection port; 12 - Frame/base; 13 - Paint gun trigger lock.
Figure B - Connection of the high pressure hose: 1 - to the unit; 2 - to the gun.
Figure C - Filling the system: 1 - Bucket with medium (e.g.... paint); 2 - 'dirty' bucket; 3 - Switch in 'PRIME' position (filling the chamber); 4 - Gun facing the 'dirty' bucket;
5 - Switch in the 'SPRAY' position (filling the line).
Figure D - Correct and incorrect coverage.
Figure E - Cleaning operations. Description in point 8 of the instructions.
Figure F - Leak check points.
Figure G - Oil application point.
Figure H - Activities to be carried out during an extended (>30min) outage. Description in point 8 of the instructions
Figure I - Explanation of nozzle markings

3. Purpose of the device

The spray unit is a product designed for spraying water-based varnishes, wood preservatives, latex paints, acrylic and alkyd enamels, as well as stains and other non-abrasive coatings intended for painting by spraying (see 'Application table' in point 7 of the instructions).
The device can work with nozzles of different dimensions. The procedure is described in detail later in this manual. An explanation of the nozzle numbering is shown in Fig. I.
It is permissible to use the device in renovation and construction work, repair workshops, amateur work, subject to the conditions of use and permissible working conditions contained in the operating instructions.

4. Restriction on use

WARNING **The appliance may only be used in accordance with the 'Permitted operating conditions' below.**

The power tool must not be used with solvents, lye, substances containing acids, substances containing foreign materials and other corrosive, flammable and explosive materials.

WARNING **Unauthorised changes to the mechanical and electrical design, any modifications, maintenance operations not described in the operating instructions will be treated as illegal and will result in the immediate loss of warranty rights and the declaration of conformity will become invalid.**

Misuse or use not in accordance with the operating instructions will result in immediate loss of warranty rights.

Permitted operating conditions'
Working in a non-combustible and non-explosive environment
Unit for use with water-based paints only

5. Technical data

Device model	DED7424
Supply voltage [V]	230~
Supply frequency [Hz]	50
Rated power [W]	950
Protection class	I
Degree of protection against direct access	IP20
Rotational speed max n0 [min-1]	25 000
Working pressure [bar]	227
Maximum pressure [bar]	250
Maximum viscosity [s]	110
Maximum line length [m]	15
Maximum flow [L/min]	2,1
Nozzle max.	517
Noise emission according to EN 62841-1	
Sound pressure level LpA [dB(A)]	84
Measurement uncertainty KpA [dB(A)].	3
Sound power level LwA [dB(A)]	96
Measurement uncertainty KwA [dB(A)].	3
Vibration emission according to EN 62841-1	
Vibration level measured at the handle ah,ID [m/s2].	<2,5
Measurement uncertainty K [m/s2].	1,5

Information on vibrations and noise
The combined value of the vibration ah and the measurement uncertainty were determined in accordance with the standard 24 and are given in the table.
Noise emissions were determined in accordance with the standard 24 and values are given in the table above.

Information on noise
Noise emissions were determined in accordance with the standard 24 and values are given in the table above.

WARNING **Noise can cause hearing damage, always wear hearing protection when working!**

The declared total vibration/noise value has been measured according to a standard test method and can be used to compare one device with another. The stated vibration/noise level can also be used for a preliminary vibration/noise exposure assessment.
Vibration/noise levels during actual use of the equipment may differ from the declared values, depending on the use of the work tools, in particular the type of workpiece and the need to determine operator protection measures. In order to accurately estimate exposure in actual use conditions, all parts of the work cycle must be taken into account, including periods when the machine is switched off or when it is switched on but not used for work.

6. Preparing for use

WARNING **All operations described in this chapter should be carried out with the battery disconnected.**

To prepare the unit for operation, connect the pumping unit to the gun with a flexible hose and ensure that the suction pipe with pre-filter is securely fastened. The clamping bracket should be tightened tightly enough so that the pipe with the intake nipple fits tightly against the spigot.
Then make sure that the flexible drainage pipe is fixed firmly and tightly against the spigot. Screw the flexible tube into the front of the unit (B-1) using an M19 spanner . The other end of the hose is screwed into the gun using M19 spanners (B-2) . All parts of the unit should be tightened with maximum force to prevent leaks.

WARNING **When painting with the unit indoors, remember to protect the surface from dirt.**

7. Connection to the mains

Before connecting the appliance to the power supply, ensure that the supply voltage corresponds to the value indicated on the rating plate.
The power supply installation should comply with the essential requirements for electrical installations and meet the safety requirements for use. The parameters for the minimum cross-section of the supply cable and the nominal value of the fuse, depending on the power of the appliance, are given in the table below:

Unit power [W]	Minimum conductor cross-section [mm2]	Minimum fuse type C [A]
700-1400	1	10

The installation should be carried out by a qualified electrician. When using extension cables, ensure that the conductor cross-section is not smaller than required (see table). Arrange the electrical cable so that it is not at risk of being cut during operation. Do not use damaged extension cords. Periodically check the condition of the power supply cable. Do not pull on the power cable.

8. Switching on the device

WARNING **Before starting up the unit, it is essential to carry out the steps described in the section 'Preparing for operation'.**

The on/off switch is located on the housing (Fig. A, 9). To switch on the appliance, turn the switch to position I.

9. Operation of the device

Surface preparation for painting.

WARNING **Always refer to the paint manufacturer's recommendations!**

Before starting to paint, remember to prepare the surface to be cleaned. The surface should be washed and dried. Do not paint on greasy surfaces. If the surface is smooth, it should be roughened (e.g. with fine sandpaper) and then the dust should be removed.

Medium
The machine is suitable for painting with :
- Stains, wood preservatives (without dilution)
- Water-based varnishes, priming substances (diluted according to the manufacturer's instructions)
- Latex paints, oil-based enamels, stains and other non-abrasive coatings intended for painting by spraying (according to the manufacturer's instructions).

WARNING **Do not use paints (stains, varnishes, etc.) other than those specified in the operating instructions. This can lead to damage to the equipment.**

Always check in the paint specification how to prepare the paint for painting (storage, mixing, type of thinner, permissible dilution, etc.).
Before starting to paint, carry out a test on cardboard, cardboard, plywood, etc. The following table gives indicative painting parameters.

Coating	Suggested nozzle size	Spray pressure [bar]
Oil-based wood stain	0,011-0,013	55
Wood preservative	0,011-0,013	55
Impregnation for concrete	0,011-0,013	55
Clear varnish	0,013-0,017	103
Vinyl latex paint	0,013-0,017	117
Vinyl/acrylic latex paint	0,013-0,017	117
Acrylic latex paint	0,013-0,017	117

Painting
Ensure that the spray gun is secured before starting any operation. The gun is secured when the safety device forms a 90° angle with the trigger. Each time before painting, apply 3-5 drops of oil (oil included) into the oil pocket (G).
During prolonged operation, oil should be applied every 4 hours of continuous operation. The recommended oil for application is Pansam's premium15 pneumatic tool oil with the number A531002.
All new gensets are tested and pumped with a special fluid to prevent corrosion during transport. If the genset has already been used a cleaning fluid may remain in the system. Regardless of whether the genset has been used or not, the residual medium must be pumped out before operation. To do this, prepare a container with paint (C-1) and an empty container (C-2). Place the suction tube with the nipple in the paint container and the discharge tube in the empty container. Set the pressure setting knob to the maximum position and the PRIME/SPRAY switch (A-10) to the PRIME position (C-3). Then connect the unit to the power supply and switch the unit on (A-9 position ON).The unit will start sucking

paint through the suction hose to the pump and pumping it out through the drain tube. Leave the unit on until the test fluid has been pumped out and there is paint pumped out through the drain tube. When finished, switch off the unit and place the drain tube in the paint container.
The next step before painting is to clean the hose and gun.
Set the PRIME/SPRAY switch to the PRIME (C-3) position. The nozzle outlet cover (see gun manual) should be removed. Then point the gun at the empty container and squeeze the trigger (C-4).

⚠ WARNING Keep your hands away from the ejected paint.

Switch on the unit (A-9 ON position) and turn the PRIME/SPRAY switch to the SPRAY position (C-5). Keep the gun trigger depressed until all air, water or material in the hose is completely pumped out.

⚠ WARNING If the PRIME/SPRAY switch is in the SPRAY position there is high pressure in the hose until the PRIME/SPRAY switch is moved to the PRIME position.

Then release the trigger and switch PRIME/SPRAY to the PRIME position and switch off the unit (A-9 position OFF). Replace the gun nozzle outlet cover.
After the initial preparatory steps, make sure that the hose is not damaged and proceed to paint.
To start painting, switch the machine on (ON) and turn the PRIME/SPRAY switch to the SPRAY position (A-10/C-3), first placing the suction tube (A-2) and the outlet tube (A-3) in the paint container. Set the pressure setting knob (A-8) to the maximum position. The hose feeding the paint to the gun should start to vibrate and stiffen under the pressure of the pumped paint. The pump motor should run until the desired pressure is reached in the hose. The motor operates in an automatic on/off cycle mode depending on the pressure in the hose. To obtain a satisfactory paint coverage, adjust the pressure dial (A-8).

10. Ongoing maintenance

⚠ WARNING All maintenance must be carried out with the unit unplugged.

Damage caused by not cleaning or improperly cleaning the spray gun and the unit is not covered by the warranty benefits.

Cleaning
To clean the unit, secure the spray gun, and unscrew the nozzle outlet cover (E-1). Submerge the suction nozzle in a container previously filled with a suitable cleaning liquid (for information on washing and cleaning refer to the information label on the paint package) (E-2). Place the empty container next to the cleaning fluid container. Unlock the gun and lean it against the rim of the container with the material used for painting. Pointing the gun outlet towards the centre of the container, depress the trigger and then switch the unit on (ON) and move the PRIME/SPRAY switch to the SPRAY position to clean the hose of any residual medium (E-3).
When the gun has been cleared of residual medium and the cleaning substance appears, move the gun over the empty container while still holding down the gun trigger (E-4).
Keep the trigger depressed until the cleaning fluid coming out of the gun has no visible dirt from the paint. When cleaning is complete, turn the PRIME/SPRAY switch to the PRIME position and depress the gun trigger to ensure that there is no pressure in the hose.
To clean the intake and drain lines, secure the gun and switch off the unit (OFF), then unscrew both lines and clean them with a suitable cleaning fluid, not forgetting to thoroughly clean the filter (teat) (A-4) at the end of the intake line.
Once the hoses have been cleaned, screw them back into the unit making sure that there are no leaks when connected (F). Place both hoses in a container with fresh cleaning fluid, turn the PRIME/SPRAY switch to the PRIME position and switch the genset on (ON). Allow the unit to pump the cleaning fluid for 2-3 minutes and then switch the unit off (OFF). If oil-based paint was used for painting after cleaning, pump the system with clean water.
The next step is to clean the gun - see gun instructions.
If the unit will be stored for more than 3 days without operation, it is recommended to protect its components by applying 5 drops of oil at the lubrication point in the oil pocket (G).
Storage for less than 16 hours only applies when latex paints have been used for painting. Otherwise, e.g. when oil-based paints were used, a complete cleaning must be carried out.
Secure the gun, switch PRIME/SPRAY to the PRIME position, then switch the unit OFF and disconnect from the power source. Slowly pour half a cup of water into the paint container so that the water remains on top of the paint (H-1). This will prevent the paint from drying out. Wrap the gun in a wet cloth AND place it in a plastic net (H-2). Tie the net tightly. Place the whole thing in a safe place out of the sun.
To start working again, remove the gun from the plastic net and mix the water and paint thoroughly (H-3). Switch the PRIME/SPRAY levers to the PRIME position, connect the unit to the power source and switch on (ON). Then switch the PRIME/SPRAY levers to the SPRAY position and perform test painting.
Clean the entire power tool regularly, paying particular attention to cleaning the ventilation openings of the power tool.

⚠ WARNING Keep the device out of the reach of children.

Attachment, tool replacement
Once the tool has been clamped, make sure it has been clamped correctly: lay the power tool horizontally and try to eject the clamped tip. If it cannot be ejected, it means that it has been clamped correctly.

Maintenance of the appliance
Maintenance includes servicing of the equipment including accessories.

⚠ WARNING Never carry out maintenance work on equipment that is connected to a power source.

This can cause serious injury or electric shock.
Maintenance of the unit consists of keeping all its components necessary for normal operation properly clean. No solvents may be used for cleaning as this may cause irreparable damage to the casing and other plastic components.

Before each start-up:
- Check that the engine vents are not obstructed or dirty. If necessary, expose/clean with a cloth slightly dampened with water.;

11. Spare parts and accessories

Accessories available for sale:
DED74444-415 - nozzle type 415, DED7444-515 - nozzle type 515, DED7444-517 - nozzle type 517, DED7440 - pressure gun for paint units
For the purchase of spare parts and accessories, please contact the Dedra Exim service. Contact details can be found on page 1 of the manual.
When ordering spare parts, please quote the batch number on the nameplate together with the part number from the assembly drawing.
During the warranty period, repairs are carried out in accordance with the terms of the warranty card. Return the faulty product for repair at the place of purchase (the dealer is obliged to accept the faulty product), send it to the central Dedra Exim service centre or to the service centre closest to your place of residence (list of service centres at www.dedra.pl). Kindly enclose the completed warranty card. After the warranty period has expired, repairs are carried out by the central service. Send the defective product to the service centre (shipping costs are paid by the user).

12. Trouble-shooting on your own

⚠ WARNING Disconnect the unit from the power supply before attempting to troubleshoot the unit yourself.

Problem	Cause	Solution
Power unit switches on but does not draw paint in PRIME position	Paint container is empty or suction line is not immersed in paint	Fill container, dip tube in paint
	Paint drawstring is blocked	Clean suction nipple
	Suction line is too loose	Clean tube and spigot, tighten tube securely
	Suction line is blocked	Clean the hose thoroughly of any dried paint residue.
	Drainage pipe is clogged	Clean the hose thoroughly from dried-on paint residue
Unit pulls paint, but pressure drops when trigger is pressed	Nozzle is worn	Replace the nozzle in the gun.
	Paint filler plugged	Clean and unblock the lubricant hose
	Spray gun filter is clogged	Replace the filter in the spray gun
	Paint filter in the gun is clogged.	Clean the line and nozzle, tighten the line securely
Nozzle leaking	Nozzle is worn	Replace the nozzle in the spray gun
	The nozzle is mounted incorrectly	Install the nozzles correctly (see gun instruction manual)
Gun does not paint	The nozzle or gun filter is clogged	Clean the nozzle and filter in the spray gun
	The nozzle was mounted incorrectly	Install nozzles correctly (see gun instruction)
Unit does not cover correctly	Pressure too low	Increase pressure

	The gun or aspirator tube is clogged	Clean the filter and the teat
	The suction tube is too loose	Clean the hose and nozzle, tighten the hose firmly
Problem	Nozzle is worn	Change the nozzle in the gun
Power unit switches on but does not draw paint in PRIME position	Paint is too thick	Dilute paint

13. Contents of the package

Painting unit 1 - piece, flexible hose - 1 piece, nozzle - 1 piece. Open-end wrench – 2 pcs, brush - 1 pc. Suction filter - 1 pc. Suction cup - 1 pc. Oil container - 1 pc. Extension tube - 1 pc.

14. Information for users on the disposal of electrical and electronic equipment (applicable to households)



The symbol on the products or accompanying documentation indicates that defective electrical or electronic equipment must not be disposed of with household waste. If you need to dispose of, reuse or recover components, take them to a specialist collection point where they will be accepted free of charge. Information on the location of collection points for used equipment is provided by local authorities, e.g. on their websites.
By disposing of the appliance correctly, you will save valuable resources and avoid negative effects on health and the environment due to the possible presence of hazardous substances, mixtures and components in the appliance.
Incorrect waste disposal is subject to penalties according to the relevant local regulations.
Users in EU countries: If you need to dispose of electrical or electronic equipment, please contact your nearest point of sale or supplier, who will be able to provide further information.
Disposal in non-EU countries: This symbol only applies to countries within the European Union. If you wish to dispose of this product, please contact your local authorities or dealer for the correct method of disposal.

Warranty

for

……
(product name)

Catalogue No: ……. Lot No.: .....
(hereinafter called the product)
Product purchase date : .....

Seller's stamp

Date and seller's signature: .....

User's statement:

I confirm that I have been informed about the warranty conditions and the consequences of non-compliance with the guidelines in the Operating Instructions and the warranty. I am aware of the conditions of this warranty, which I confirm with my handwritten signature:

....
Date and place User's signature

I. Product liability

1. The Warrantor - Dedra Exim Sp. z o.o. with its registered office in Pruszków, address: ul. 3 Maja 8, 05-800 Pruszków, KRS 0000062517, District Court for the City of Warsaw in Warsaw, 14th Economic Division of the National Court Register, TIN 527-020-49-33, share capital: PLN 100,980.00.
2. The Warrantor provides the warranty for the Product from the Warrantor 's distribution on the terms set out in this warranty.
3. Liability under the warranty shall only cover defects arising from causes inherent in the Product at the time of delivery to the User.
4. By virtue of the warranty, the User obtains the right to have the Product repaired free of charge, provided that the defect became apparent during the warranty period. The method of repair of the Product is at the discretion of the Warrantor. If the Warrantor finds the repair impossible, the Warrantor reserves the right to replace the defective element or the whole Product for a defect-free one, reduce the price of the Product, or withdraw from the contract.
5. In relation to the User, who is not a consumer within the meaning of the Act of April 23, 1964 on Civil Code, the Warrantor's liability for damages resulting from this warranty and/or in connection with its conclusion and performance, regardless of the legal title, is limited to the maximum of the value of the defective Product.

II. Warranty period

Product components	Duration of warranty protection
DED7424	24 months from the date of purchase of the Product as shown on this warranty card

III. Terms and conditions of the warranty

1. Presentation by the User of a completed warranty card for the Product and substantiation by the User of the circumstances of purchase of the Product, e.g. by presenting a receipt, invoice, etc. For the purpose of efficient complaint processing, it is recommended that the User submits, together with the Product, all the components specified in "Set of the device components" contained in the operating instructions.
2. Compliance by the user with the instructions in the operating instructions and the warranty.

a) The warranty only covers the territory of the Republic of Poland and the EU.
b) The warranty does not cover any Product defects arising in particular from:
c) Failure of the user to comply with the conditions set out in the operating instructions, in particular with regard to correct operation, maintenance and cleaning;
d) Use of cleaning or maintenance products by the user which do not comply with the operating instructions;
e) Improper storage and transport of the Product by the User;
f) Unauthorised changes and/or modifications to the Product by the User which have not been agreed with the Warrantor;
g) Use of consumables by the User in the Product which do not comply with the operating instructions.

3. For the User, who is not a consumer within the meaning of the Act of April 23,1964 of the Civil Code, the warranty becomes void for the Product where:

a) serial numbers, date indications and rating plates have been removed, altered or damaged by the user;
b) the seals have been damaged by the user or show signs of tampering by the user.

4. Note! The User shall carry out the activities connected with the daily operation of the Product, resulting, among others, from the operating instructions, themselves and at their own expense.

IV. Complaint procedure

1. If you find that the Product is not working properly, make sure that all the steps specified in particular in the operating instructions have been carried out correctly before submitting a claim.
2. It is recommended to make a complaint immediately, preferably within 7 days of noticing a defect in the Product. The User, who is not a consumer within the meaning of the Act of April 23,1964 Civil Code, loses rights arising from this warranty if they fail to make a complaint within 7 days.
3. Complaints can be made, among others, at the point of purchase of the Product, at the warranty service point, or in writing to the following address: Dedra Exim Sp. z o.o., ul. 3 Maja 8, 05-800 Pruszków.
4. The User can make a complaint using the form available on the website www.dedra.pl. ("Warranty Claim Form").
5. The addresses of the country-specific warranty service are available at www.dedra.pl. If no country-specific warranty service is available, we recommend that you address warranty claims to: Dedra Exim Sp. z o.o. ul. 3 Maja 8, 05-800 Pruszków (Poland).
6. With a view to the safety of the User, the use of a defective Product is prohibited.
7. Caution: Using a defective Product is dangerous to the health and life of the User.
8. The fulfilment of the obligations under the warranty shall take place within 14 working days from the date of delivery of the defective Product by the User.
9. Before the defective Product is delivered under the complaint procedure, it is recommended to clean it. The Product under complaint is recommended to be carefully protected against damage during transport (it is recommended to deliver the Product under complaint in its original packaging).
10. The warranty period shall be extended by the time during which, due to a defect in the Product covered by the warranty, the User was not able to use it.

The warranty shall not exclude, limit or suspend the User's rights under the warranty regulations for defects of the goods sold.

Pursuant to Article 13(1) and (2) of Regulation (EU) 2016/679 of the European Parliament and of the Council of 27 April 2016 on the protection of natural persons with regard to the processing of personal data and on the free movement of such data and repealing Directive 95/46/EC (hereinafter: 'RODO'), we inform you that

1. The administrator of your personal data provided in the form is DEDRA-EXIM sp. z o.o. with its registered office in Pruszków, ul. 3 Maja 8, 05-800 Pruszków (hereinafter: 'Administrator').
2. Your data will be processed exclusively for the purpose of implementing the warranty procedure for the device on the basis of Article 6(1)(b) of the General Data Protection Regulation (hereinafter: 'RODO') Provision of data is voluntary, but necessary for the implementation of the warranty procedure.
3. Your data will be processed for the period of consideration of the implementation of the guarantee procedure and for archiving purposes in case of the need to defend against possible claims against the Administrator, no longer than until they expire.
4. Your data may be disclosed only to entities processing data for the Administrator on the basis of a written agreement of entrustment of personal data processing providing, among others, technical support, hosting or maintenance of the website, IT support, courier company. The Administrator's providers are obliged to ensure data security and to comply with the requirements of the applicable law related to personal data protection and may not use the entrusted personal data for purposes other than those specified in the contract with the Administrator.
5. Your data will not be processed in an automated manner including profiling and will not be transferred to a third country/international organisation.
6. You have the right of access to the content of your data and the right to rectification, erasure, restriction of processing, the right to data portability, the right to object, at any time.
7. For all matters related to the processing of your personal data by the Controller, you can contact: daneosobowe@dedra.pl;
8. You have the right to lodge a complaint with the supervisory authority dealing with personal data protection.

CZ Obsah

1. Fotografie a kresby
2. Popis zařízení
3. Zamýšlené použití zařízení
4. Omezení použití
5. Technické údaje
6. Příprava na provoz
7. Připojení k elektrické síti
8. Zapnutí spotřebiče
9. Provoz jednotky
10. Běžná údržba
11. Náhradní díly a příslušenství
12. Řešení problémů na vlastní pěst
13. Sestavení spotřebiče
14. Informace pro uživatele o likvidaci elektrických a elektronických zařízení
15. Záruční list

Překlad původních pokynů

Prohlášení o shodě je přiloženo k příručce jako samostatný dokument. Pokud prohlášení o shodě není k dispozici, obraťte se na společnost Dedra Exim Ltd.

Obecné bezpečnostní předpisy jsou přiloženy k příručce jako samostatná brožura.

VAROVÁNÍ. Přečtěte si všechna varování označená symbolem a všechny pokyny.

Nedodržení následujících upozornění a bezpečnostních pokynů může vést k úrazu elektrickým proudem, požáru nebo vážnému zranění.

Všechna varování a pokyny si uschovejte pro budoucí použití

2. Popis zařízení

Obrázek A - celkový pohled: 1 - Transportní rukojeť; 2 - Sací hadice; 3 - Výstupní hadice režimu "PRIME"; 4 - Filtr/sací hadice (na konci sací hadice); 5 - Malířská pistole; 6 - Tryska pistole; 7 - Vysokotlaká hadice; 8 - Nastavovací knoflík; 9 - Vypínač; 10 - Přepínač režimu "PRIME"/"SPRAY"; 11 - Připojovací tryska tlakové hadice; 12 - Rám/podstavec; 13 - Zámek spouště malířské pistole.
Obrázek B - Připojení vysokotlaké hadice: 1 - k jednotce; 2 - k pistoli.
Obrázek C - Plnění systému: 1 - kbelík s médiem (např..... barvou); 2 - "špinavý" kbelík; 3 - přepínač v poloze "PRIME" (plnění komory); 4 - pistole obrácená ke "špinavému" kbelíku;
5 - Přepínač v poloze "SPRAY" (plnění linky).
Obrázek D - Správné a nesprávné pokrytí.
Obrázek E - Čistící operace. Popis v bodě 8 návodu.
Obrázek F - Body kontroly těsnosti.
Obrázek G - Místo nanášení oleje.
Obrázek H - Činnosti, které je třeba provést při delší (>30min) odstávce. Popis v bodě 8 pokynů
Obrázek I - Vysvětlení značení trysek

3. Zamýšlené použití zařízení

Stříkací jednotka je výrobek určený pro stříkání vodou ředitelných laků, prostředků na ochranu dřeva, latexových barev, akrylových a alkydových emailů, jakož i mořidel a jiných neabrazivních nátěrů určených k malování stříkáním (viz "Tabulka použití" v bodě 7 návodu).
Přístroj může pracovat s tryskami různých rozměrů. Postup je podrobně popsán dále v tomto návodu. Vysvětlení číslování trysek je uvedeno na obrázku I.
Stroj je přípustné používat při renovačních a stavebních pracích, v opravárenských dílnách, při amatérských pracích za dodržení podmínek použití a přípustných pracovních podmínek uvedených v návodu k obsluze.

4. Omezení použití

Elektrické nářadí se nesmí používat s rozpouštědly, louhy, látkami obsahujícími kyseliny, látkami obsahujícími cizí materiály a jinými žíravými, hořlavými a výbušnými materiály.
Stroj smí být používán pouze v souladu s níže uvedenými "Povolenými provozními podmínkami".
Je rovněž zakázáno zpracovávat materiály, které nejsou popsány v části "3. Určené použití stroje". Neoprávněné změny mechanické a elektrické konstrukce, jakékoli úpravy a údržba, které nejsou popsány v návodu k obsluze, budou považovány za nezákonné a budou mít za následek okamžitou ztrátu záručních práv a prohlášení o shodě se stane neplatným.
Při neúmyslném použití nebo použití, které není v souladu s návodem k obsluze, dochází k okamžité ztrátě záručních práv.

Povolené pracovní podmínky
Provoz v nehořlavém a nevýbušném prostředí
Použití pouze s vodou ředitelnými barvami

5. Dane techniczne

Model zařízení	**DED7424**
Provozní napětí [V]	230~
Frekvence sítě [Hz]	50
Jmenovitý výkon [W]	950
Třída ochrany	I
Stupeň krytí	IP20
Max rychlost otáček n0 [min-1]	25 000
Pracovní tlak [Bar]	227
Maximální tlak [bar]	250
Střední viskozita [DIN-S]	110
Max. Délka hadice [m]	15
Střední průtok [L / min]	2,1
Tryska max.	517
Hladina akustického tlaku LPA [dB(A)]	84
Nejistota měření Kpa [dB(A)]	3
Hladina akustického výkonu Lwa [dB(A)]	96
Nejistota měření Kwa [dB(A)]	3
Úroveň vibrací měřená na rukojeti ah,v [m/s²]	<2,5
Nejistota měření K [m/s2]	1,5

Informace o vibracích a hluku

Kombinovaná hodnota vibrací ah a nejistota měření byly stanoveny podle normy EN 62841-1a jsou uvedeny v tabulce.
Emise hluku byly stanoveny podle normy EN 62841-1, hodnoty jsou uvedeny výše v tabulce.

POZOR **Hluk může způsobit poškození sluchu, při práci vždy používejte ochranu sluchu!**

Deklarovaná celková hodnota vibrací byla změřena podle standardní zkušební metody a lze ji použít k porovnání jednoho zařízení s jiným. Uvedenou úroveň vibrací lze také použít pro předběžné posouzení expozice vibracím.
Úroveň vibrací při skutečném používání zařízení se může lišit od deklarovaných hodnot v závislosti na použití pracovních nástrojů, zejména na typu obrobku a na potřebě určit opatření na ochranu obsluhy. Aby bylo možné přesně odhadnout expozice za skutečných podmínek používání, je třeba vzít v úvahu všechny části provozního cyklu, včetně období, kdy je stroj vypnutý nebo kdy je zapnutý, ale nepoužívá se k práci.

6. Příprava na provoz

POZOR **Všechny přípravné práce provádějte s přístrojem odpojeným od napájení.**

Chcete-li jednotku připravit k provozu, připojte čerpací jednotku k pistoli pomocí ohebné hadice a ujistěte se, že je sací potrubí s předfiltrem bezpečně upevněno. Upínací držák by měl být utažen dostatečně pevně, aby trubka se sací vsuvkou těsně přiléhala k vývodu.
Poté se ujistěte, že je ohebná odtoková trubka pevně a těsně připevněna k vývodu. Pomocí klíče M19 našroubujte ohebnou trubku do přední části jednotky (B-1) . Druhý konec hadice našroubujte do pistole pomocí klíče M19 (B-2) . Všechny části jednotky by měly být dotaženy maximální silou, aby nedocházelo k únikům.
Při lakování s jednotkou v interiéru nezapomeňte chránit povrch před znečištěním.

7. Připojení k elektrické síti

Před připojením spotřebiče k elektrické síti se ujistěte, že napájecí napětí odpovídá hodnotě uvedené na typovém štítku.
Napájecí instalace by měla splňovat základní požadavky na elektrické instalace a bezpečnostní požadavky na používání. Parametry pro minimální průřez přívodního kabelu a jmenovitou hodnotu pojistky v závislosti na výkonu spotřebiče jsou uvedeny v následující tabulce.:

Výkon zařízení [W]	Minimální průřez vodiče [mm^2]	Minimální hodnota pojistky typu C [A]
700÷1400	1	10

Instalaci by měl provádět kvalifikovaný elektrikář. Při použití prodlužovacích kabelů dbejte na to, aby průřez vodičů nebyl menší, než je požadováno (viz tabulka). Uspořádejte elektrický kabel tak, aby během provozu nehrozilo jeho přerušení. Nepoužívejte poškozené prodlužovací kabely. Pravidelně kontrolujte stav napájecího kabelu. Netahejte za napájecí kabel.

8. Zapnutí spotřebiče

⚠ POZOR **Před spuštěním přístroje je nutné provést kroky popsané v části "Příprava k provozu".**

Vypínač je umístěn na krytu (obr. A, 9). Chcete-li spotřebič zapnout, otočte spínač do polohy I.

9. Provoz jednotky

Příprava lakovaného povrchu
Vždy se řiďte doporučeními výrobce barvy!
Před zahájením natírání nezapomeňte připravit povrch k čištění. Povrch by měl být omytý a vysušený. Nemalujte na mastné povrchy. Pokud je povrch hladký, je třeba jej zdrsnit (např. jemným smirkovým papírem) a poté odstranit prach.
Střední
Stroj je vhodný pro malování s :
- mořidly na dřevo, ochrannými prostředky na dřevo (bez ředění).
- laky na vodní bázi, základními nátěrovými hmotami (ředěnými podle pokynů výrobce).
- Latexové barvy, olejové emaily, mořidla a jiné neabrazivní nátěrové hmoty určené k malování stříkáním (podle pokynů výrobce).
Nepoužívejte jiné barvy (mořidla, laky apod.), než které jsou uvedeny v návodu k obsluze. Může to vést k poškození zařízení.
Ve specifikaci barvy vždy zkontrolujte, jakým způsobem se má barva připravit k lakování (skladování, míchání, druh ředidla, přípustné ředění atd.).
Před zahájením lakování proveďte zkoušku na kartonu, lepence, překližce apod. V následující tabulce jsou uvedeny orientační parametry lakování.

Nátěry	Navrhovaná velikost trysky	Tlak postřiku [bar]
Mořidlo na dřevo na olejové bázi	0,011-0,013	55
Konzervační prostředek na dřevo	0,011-0,013	55
Impregnace na beton	0,011-0,013	55
Bezbarvý lak	0,013-0,017	103
Vinylová latexová barva	0,013-0,017	117
Vinylová/akrylová latexová barva	0,013-0,017	117
Akrylátová latexová barva	0,013-0,017	117

Malování
Před zahájením každé operace se ujistěte, že je stříkací pistole zajištěna. Pistole je zajištěna, když pojistka svírá se spouští úhel 90°.
Před zahájením lakování naneste pokaždé 3-5 kapek oleje (olej je součástí dodávky) do kapsy na olej (G).
Při dlouhodobém provozu je třeba olej aplikovat každé 4 hodiny nepřetržitého provozu. Doporučeným olejem pro aplikaci je olej pro pneumatické nářadí Pansam Premium15 s číslem A531002.
Všechny nové elektrocentrály jsou testovány a čerpány speciální kapalinou, aby se zabránilo korozi během přepravy. Pokud byla elektrocentrála již použita, může v systému zůstat čisticí kapalina. Bez ohledu na to, zda elektrocentrála byla či nebyla použita, musí být zbytkové médium před zahájením provozu odčerpáno. Za tímto účelem si připravte nádobu s barvou (C-1) a prázdnou nádobu (C-2). Umístěte sací trubku s vsuvkou do nádoby s barvou a výtlačnou trubku do prázdné nádoby. Nastavte knoflík pro nastavení tlaku do maximální polohy a přepínač PRIME/SPRAY (A-10) do polohy PRIME (C-3). Poté připojte přístroj k napájení a zapněte jej (poloha A-9 ON). přístroj začne nasávat barvu sací hadicí do čerpadla a odčerpávat ji vypouštěcí trubicí. Nechte jednotku zapnutou, dokud nebude zkušební kapalina odčerpána a dokud nebude barva odčerpána vypouštěcí trubicí. Po skončení vypněte jednotku a vložte vypouštěcí trubičku do nádoby s barvou.
Dalším krokem před lakováním je vyčištění hadice a pistole.
Nastavte přepínač PRIME/SPRAY do polohy PRIME (C-3). Je třeba sejmout kryt výstupu trysky (viz návod k obsluze pistole). Poté namiřte pistoli na prázdnou nádobu a stiskněte spoušť (C-4).
POZOR!!! NEPŘIBLIŽUJTE RUCE K VYSTŘELOVANÉ BARVĚ.
Zapněte přístroj (poloha A-9 ON) a přepněte přepínač PRIME/SPRAY do polohy SPRAY (C-5). Držte spoušť pistole stisknutou, dokud nedojde k úplnému odčerpání vzduchu, vody nebo materiálu z hadice.
POZNÁMKA!!! Pokud je přepínač PRIME/SPRAY v poloze SPRAY, je v hadici vysoký tlak, dokud přepínač PRIME/SPRAY nepřepnete do polohy PRIME.
Poté uvolněte spoušť a přepněte přepínač PRIME/SPRAY do polohy PRIME a vypněte přístroj (poloha A-9 OFF). Nasaďte zpět kryt výstupu trysky pistole.
Po úvodních přípravných krocích se ujistěte, že hadice není poškozená, a pokračujte v lakování.
Chcete-li zahájit lakování, zapněte přístroj (ON) a přepněte přepínač PRIME/SPRAY do polohy SPRAY (A-10/C-3), přičemž nejprve umístěte sací hadici (A-2) a výstupní hadici (A-3) do nádoby s barvou. Nastavte knoflík nastavení tlaku (A-8) do maximální polohy. Hadice přivádějící barvu do pistole by měla začít vibrovat a ztuhnout pod tlakem čerpané barvy. Motor čerpadla by měl běžet, dokud není v hadici dosaženo požadovaného tlaku. Motor pracuje v režimu automatického zapínání a vypínání v závislosti na tlaku v hadici. Chcete-li dosáhnout uspokojivého pokrytí barvou, nastavte volič tlaku (A-8)

10. Běžná údržba

⚠ POZOR **Veškerou údržbu provádějte při odpojení jednotky od zdroje napájení.**

Na poškození způsobené nečistěním nebo nesprávným čištěním stříkací pistole a jednotky se nevztahují záruční výhody.
Čištění
Chcete-li jednotku vyčistit, zajistěte stříkací pistoli a odšroubujte kryt výstupu trysky (E-1). Ponořte sací trysku do nádoby předem naplněné vhodnou čisticí kapalinou (informace o mytí a čištění naleznete na informačním štítku na obalu barvy) (E-2). Prázdnou nádobu umístěte vedle nádoby s čisticí kapalinou. Odjistěte pistoli a opřete ji o okraj nádoby s materiálem použitým k lakování. Výstup pistole nasměrujte do středu nádoby, stiskněte spoušť a poté přístroj zapněte (ON) a přepněte přepínač PRIME/SPRAY do polohy SPRAY, abyste hadici očistili od zbytků média (E-3).
Po vyčištění pistole od zbytkového média a objevení čisticí látky přesuňte pistoli nad prázdnou nádobu a stále držte stisknutou spoušť pistole (E-4).
Držte spoušť stisknutou, dokud čisticí prostředek vycházející z pistole nebude mít viditelné nečistoty z barvy. Po dokončení čištění otočte přepínač PRIME/SPRAY do polohy PRIME a stiskněte spoušť pistole, abyste se ujistili, že v hadici není žádný tlak.
Chcete-li vyčistit sací a vypouštěcí potrubí, zajistěte pistoli a vypněte přístroj, poté obě potrubí odšroubujte a vyčistěte je vhodnou čisticí kapalinou, přičemž nezapomeňte důkladně vyčistit filtr (savičku) (A-4) na konci sacího potrubí.
Po vyčištění hadic je našroubujte zpět do jednotky a ujistěte se, že při připojení nedochází k úniku (F). Umístěte obě hadice do nádoby s čerstvou čisticí kapalinou, přepněte přepínač PRIME/SPRAY do polohy PRIME a zapněte elektrocentrálu (ON). Nechte jednotku čerpat čisticí kapalinu po dobu 2-3 minut a poté jednotku vypněte (OFF). Pokud byla k natírání po čištění použita barva na bázi oleje, přečerpejte systém čistou vodou.
Dalším krokem je vyčištění pistole - viz pokyny k pistoli.
Pokud bude jednotka skladována déle než 3 dny bez provozu, doporučujeme chránit její součásti nanesením 5 kapek oleje na mazací místo v olejové kapse (G).
Skladování po dobu kratší než 16 hodin platí pouze v případě, že byly k lakování použity latexové barvy. V opačném případě, např. když byly použity olejové barvy, je třeba provést kompletní vyčištění.
Zajistěte pistoli, přepněte PRIME/SPRAY do polohy PRIME, poté přístroj vypněte a odpojte od zdroje napájení. Pomalu nalijte půl šálku vody do nádoby s barvou tak, aby voda zůstala na povrchu barvy (H-1). Tím zabráníte vysychání barvy. Zabalte pistoli do mokré utěrky A vložte ji do plastové síťky (H-2). Síťku pevně zavažte. Celou věc umístěte na bezpečné místo mimo dosah slunce.
Chcete-li znovu začít pracovat, vyjměte pistoli z plastové síťky a důkladně promíchejte vodu a barvu (H-3). Přepněte páčky

PRIME/SPRAY do polohy PRIME, připojte přístroj ke zdroji napájení a zapněte (ON). Poté přepněte páčky PRIME/SPRAY do polohy SPRAY a proveďte zkušební lakování.

11. Náhradní díly a příslušenství

Prodej příslušenství:

DED74444-415 - tryska typ 415, DED7444-515 - tryska typ 515, DED7444-517 - tryska typ 517, DED7440 - tlaková pistole pro lakovací jednotky.
Pro nákup náhradních dílů a příslušenství se obraťte na servis společnosti Dedra Exim. Kontaktní údaje naleznete na straně 1 příručky. Při objednávání náhradních dílů uvádějte číslo šarže na výrobním štítku a číslo dílu z montážního výkresu.
Během záruční doby se opravy provádějí podle podmínek záručního listu. Vadný výrobek předejte k opravě v místě nákupu (prodejce je povinen vadný výrobek převzít), zašlete jej do centrálního servisního střediska společnosti Dedra Exim nebo jej zašlete do servisního střediska, které je nejblíže vašemu bydlišti (seznam servisních středisek na www.dedra.pl). Přiložte laskavě vyplněný záruční list. Po uplynutí záruční doby provádí opravy centrální servis. Pošlete vadný výrobek do servisního střediska (náklady na dopravu hradí uživatel).

12. Řešení problémů na vlastní pěst

⚠ POZOR **Před vlastním odstraňováním problémů s jednotkou ji odpojte od zdroje napájení.**

Problém	Příčina	Řešení
Napájecí jednotka se zapne, ale v poloze PRIME nekreslí barvu	Nádoba s barvou je prázdná nebo sací potrubí není ponořeno do barvy.	Naplňte nádobu, ponořte trubku do barvy
	Šňůra na nanášení barvy je zablokovaná	Vyčistěte sací nástavec
	Sací potrubí je příliš volné	Vyčistěte trubičku a hrdlo, pevně utáhněte trubičku.
	Sací potrubí je ucpané	Hadici důkladně očistěte od zaschlých zbytků barvy.
	Odvodňovací potrubí je ucpané	Důkladně očistěte hadici od zaschlých zbytků barvy.
Jednotka natahuje barvu, ale po stisknutí spouště tlak klesá.	Tryska je opotřebovaná	Vyměňte trysku v pistoli.
	Plnič barvy je ucpaný	Vyčistěte a odblokujte hadici s mazivem.
	Filtr stříkací pistole je ucpaný	Vyměňte filtr ve stříkací pistoli
	Filtr barvy v pistoli je ucpaný.	Vyčistěte vedení a trysku, vedení pevně utáhněte.
Tryska netěsní	Tryska je opotřebovaná	Vyměňte trysku ve stříkací pistoli.
	Tryska je nesprávně namontována	Správně nainstalujte trysky (viz návod k použití pistole).
Stříkací pistole nestříká	Tryska nebo filtr pistole je ucpaný	Vyčistěte trysku a filtr ve stříkací pistoli.
	Tryska byla nesprávně namontována	Správně nainstalujte trysky (viz návod k použití pistole).
Jednotka nezakrývá správně	Příliš nízký tlak	Zvyšte tlak
	Pistole nebo trubice odsávačky je ucpaná	Vyčistěte filtr a savici
	Příliš volná sací trubice	Vyčistěte hadici a vsuvku, hadici pevně utáhněte
Problém	Tryska je opotřebovaná	Vyměňte trysku v pistoli
Napájecí jednotka se zapne, ale v poloze PRIME nekreslí barvu	Barva je příliš hustá	Nařeďte barvu

13. Dokončení jednotky

1. lakovací jednotka 1 kus, flexibilní hadice - 1 kus, tryska - 1 kus. Otevřený klíč – 2 ks, štětec - 1 ks. Sací filtr - 1 ks. Přísavka - 1 ks.

14. Informace pro uživatele o likvidaci elektrických a elektronických zařízení (platí pro domácnosti)

Symbol uvedený na výrobcích nebo v průvodní dokumentaci označuje, že vadné elektrické nebo elektronické zařízení nesmí být likvidováno společně s domovním odpadem. Pokud potřebujete zlikvidovat, znovu použít nebo využít součástky, je správné je odnést na specializované sběrné místo, kde je přijmou zdarma. Informace o umístění sběrných míst pro použitá zařízení poskytují místní orgány, např. na svých internetových stránkách.
Správnou likvidáciou zariadenia je možné šetriť cenné zdroje a zabrániť negatívnym vplyvom na zdravie a životné prostredie v dôsledku možnej prítomnosti nebezpečných látok, zmesí a komponentov v zariadení.
Za nesprávnou likvidaci odpadu hrozí sankce podle příslušných místních předpisů.
Uživatelé v zemích EU: Pokud potřebujete zlikvidovat elektrické nebo elektronické zařízení, obraťte se na nejbližší prodejní místo nebo na svého dodavatele, který vám poskytne další informace.
Likvidace v zemích mimo Evropskou unii: Tento symbol se vztahuje pouze na země Evropské unie. Pokud si přejete tento výrobek zlikvidovat, obraťte se na místní úřady nebo prodejce, aby vám sdělil správný způsob likvidace.

Záruční list

pro

.....

Katalogové číslo: …… Sériové číslo:.....

(dále jen v**ýrobek**)

Datum zakoupení výrobku: .....

Razítko prodávajícího……

Datum a podpis prodávajícího: .....

Prohlášení uživatele:

PotwiPotvrzuji, že jsem byl seznámen se záručními podmínkami a důsledky nedodržování pokynů uvedených v návodu k obsluze a záručním listu. Se záručními podmínkami souhlasím, což potvrzuji vlastnoručním podpisem:

....

datum a místo podpis uživatele

I. Odpovědnost za výrobek

1. Ručitel – DEDRA EXIM Sp. z o.o. se sídlem v Pruszkowie, adresa: ul. 3 Maja 8, 05-800 Pruszków, KRS 0000062517, Obvodní soud pro hl. město Varšavu ve Varšavě, XIV. Hospodářský odbor Celostátního soudního rejstříku, DIČ 527-020-49-33, Základní kapitál: 100 980.00 zl.
2. Podle podmínek stanovených v tomto záručním listu ručitel poskytuje záruku na výrobek, pocházející z distribuce ručitele.
3. Záruční odpovědnost za vady se týká pouze vad vzniklých z příčin tkvících ve výrobku v okamžiku jeho vydání uživateli.
4. Uživatel má nárok na bezplatnou záruční opravu výrobku, pokud vada byla zjištěná v záruční době. Provedení opravy výrobku (způsob opravy) závisí na rozhodnutí ručitele. Pokud ručitel nemůže provést opravu, vyhrazuje si právo na výměnu vadné součásti nebo celého výrobku za bezvadný, snížení ceny výrobku nebo odstoupení od smlouvy.
5. Vůči uživateli, který není spotřebitelem ve smyslu zákona ze dne 23. dubna 1964 občanský zákoník, je odpovědnost Ručitele za škody vyplývající z této záruky a/nebo v souvislosti s jejím uzavřením a plněním, bez ohledu na právní titul, omezena maximálně do výše hodnoty vadného výrobku.

II. Záruční doba

Součásti výrobku, na které se vztahuje záruka	Doba trvání záruční ochrany
DED7424	24 měsíců, počítáno od data nákupu výrobku uvedeného v tomto záručním listu

III. Podmínky uplatňování záruky

1. Przedstawienie przez Użytkownika wypełnionej karty gwarancyjnej Produktu 1. Předložení vyplněného záručního listu pro výrobek a doložení okolností nákupu výrobku, např. předložením paragonu, faktury atd. Pro správné vyřízení reklamace se doporučuje, abyste společně s výrobkem předali všechny součásti stanovené v kapitole „Kompletace“ výrobku uvedené v návodu k obsluze.
2. Dodržování pokynů uvedených v návodu k obsluze a záručním listu.
3. Záruka platí pouze na území Polska a EU.
4. Záruka se nevztahuje na vady výrobku vzniklé zejména v následku:
a. Nedodržování podmínek stanovených v návodu k obsluze, zejména v rozsahu správného provozování, údržby a čištění;

b. Používání čisticích nebo ošetřovacích prostředků v rozporu s návodem k obsluze;
c. Nevhodného skladování a přepravování výrobku;
d. Svépomocných změn a/nebo úpravy výrobku, které nebyly dohodnuty s ručitelem;
e. Používání ve výrobku provozních materiálů v rozporu s návodem k obsluze.
5. Uživatel, který není spotřebitelem ve smyslu zákona ze dne 23. dubna 1964 občanský zákoník, ztratí záruku na výrobek, na kterém:
- odstranil, změnil nebo poškodil sériová čísla, označení údajů a výkonové štítky;
- ucpávky byly poškozeny uživatelem nebo nesly stopy manipulace uživatele.
6. Upozornění! Činnosti spojené s každodenní obsluhou výrobku, vyplývající mj. z návodu k obsluze, provádí uživatel ve vlastní režii a na své náklady.

IV. Postup při reklamaci

1. V případě zjištění nesprávného provozu výrobku se před nahlášením reklamace ujistěte, že jste provedli správně všechny činnosti podrobně popsané v návodu k obsluze.
2. Reklamaci nahlaste ihned, nejlépe do 7 dnů od data zjištění vady výrobku. Uživatel, který není spotřebitelem ve smyslu zákona ze dne 23. dubna 1964 občanský zákoník, ztratí nárok na uplatnění záruky v případě nenahlášení reklamace do 7 dnů.
3. Reklamaci můžete nahlásit mj. v místě zakoupení výrobku, v záručním servisu nebo písemně na adresu: DEDRA EXIM Sp. z o.o., ul. 3 Maja 8, 05-800 Pruszków.
4. Reklamaci můžete nahlásit prostřednictvím formuláře dostupného na stránkách www.dedra.pl. („Formulář pro nahlášení reklamace“).
5. Adresy záručních servisů v jednotlivých státech jsou dostupné na stránkách www.dedra.pl. Pokud v daném státě není uveden servis, reklamační formulář zašlete na adresu: DEDRA EXIM Sp. z o.o., ul. 3 Maja 8, 05-800 Pruszków (Polska).
6. Z bezpečnostních důvodů je zakázáno používat vadný výrobek.
7. Upozornění!!! Používání vadného výrobku ohrožuje zdraví a život uživatele.
8. Povinnosti vyplývající ze záruky budou splněny do 14 pracovních dnů, počítáno ode dne doručení reklamovaného výrobku.
9. Vadný výrobek před odevzdáním do servisu vyčistěte. Reklamovaný výrobek důkladně zabezpečte proti poškození při přepravě (doporučuje se předat reklamovaný výrobek v originálním obalu).
10. Záruční doba se prodlužuje o dobu, během níž uživatel z důvodu vady výrobku, na kterou se vztahuje záruka, nemohl výrobek používat.
Záruka nevylučuje, neomezuje ani nepozastavuje nároky uživatele vyplývající z ručení za vady prodané věci.

V souladu s čl. 13 odst. 1 a 2 nařízení Evropského parlamentu a Rady (EU) 2016/679 ze dne 27. dubna 2016 o ochraně fyzických osob v souvislosti se zpracováním osobních údajů a o volném pohybu těchto údajů a o zrušení směrnice 95/46/ES Vás informujeme, že:

1. Správcem vašich osobních údajů uvedených ve formuláři je DEDRA-EXIM sp. z o.o. se sídlem v Pruszkowie, ul. 3 Maja 8, 05-800 Pruszków (dále jen: „Správce“).
2. Vaše údaje budou zpracovávány pouze pro účely provedení reklamačního řízení zařízení podle čl. 6 odst. 1 písm. b) obecného nařízení o ochraně osobních údajů (dále jen: „GDPR“) Poskytnutí údajů je dobrovolné, ale nezbytné k provedení reklamačního řízení.
3. Vaše údaje budou zpracovávány po dobu posouzení provedení reklamačního řízení a pro účely archivace v případě potřeby obrany proti eventuálním nárokům vůči Správci, nejdéle však do okamžiku jejich promlčení.
4. Vaše údaje mohou být zpřístupněny pouze subjektům, které zpracovávají údaje pro Správce na základě písemné smlouvy o pověření zpracováním osobních údajů, poskytujícím mj. technický servis, hosting nebo údržbu webových stránek, IT servis, kurýrní služby. Dodavatelé Správce jsou povinni zajistit ochranu údajů a splnit požadavky platného zákona souvisejícího s ochranou osobních údajů a nesmí využívat svěřené osobní údaje pro jiné účely než ty, které jsou uvedeny ve smlouvě se Správcem.
5. Vaše údaje nebudou zpracovávány automatizovaným způsobem, včetně profilování, a nebudou předávány do třetí země / mezinárodní organizaci.
6. Máte právo na přístup ke svým údajům a právo na jejich opravu, výmaz, omezení zpracování, právo na přenositelnost údajů, právo kdykoli vznést námitku.
7. Ve všech záležitostech souvisejících se zpracováním vašich osobních údajů Správcem nás můžete kontaktovat na e-mailové adrese: daneosobowe@dedra.pl.
8. Máte právo podat stížnost u úřadu příslušného pro ochranu osobních údajů.

SK Obsah

1. Fotografie a kresby
2. Opis zariadenia
3. Plánované použitie zariadenia
4. Obmedzenie používania
5. Technické údaje
6. Príprava na prácu
7. Pripojenie k elektrickej sieti
8. Zapnutie spotrebiča
9. Prevádzka jednotky
10. Bežná údržba
11. Náhradné diely a príslušenstvo
12. Riešenie problémov na vlastnú päsť
13. Zostavenie spotrebiča
14. Informácie pre používateľov o likvidácii elektrických a elektronických zariadení
15. Záručný list

Preklad pôvodných pokynov

Vyhlásenie o zhode je priložené k príručke ako samostatný dokument. Ak nie je k dispozícii vyhlásenie o zhode, obráťte sa na spoločnosť Dedra Exim Ltd.
Všeobecné bezpečnostné predpisy boli pripojené k príručke ako samostatná brožúra.

VAROVANIE. Prečítajte si všetky upozornenia označené symbolom a všetky pokyny.

Nedodržanie nasledujúcich upozornení a bezpečnostných pokynov môže spôsobiť úraz elektrickým prúdom, požiar alebo vážne zranenie.

Všetky upozornenia a pokyny si uchovajte pre budúce použitie.

2. Popis zariadenia

Obrázok A - všeobecný pohľad: 1 - Transportná rukoväť; 2 - Sacia hadica; 3 - Výstupná hadica režimu "PRIME"; 4 - Filter/sacia hadica (na konci sacej hadice); 5 - Farbiaca pištoľ; 6 - Tryska pištole; 7 - Vysokotlaková hadica; 8 - Nastavovací gombík; 9 - Vypínač; 10 - Prepínač režimu "PRIME"/"SPRAY"; 11 - Pripojovacia tryska tlakovej hadice; 12 - Rám/podstavec; 13 - Zámok spúšte farbiacej pištole.
Obrázok B - Pripojenie vysokotlakovej hadice: 1 - k jednotke; 2 - k pištoli.
Obrázok C - Plnenie systému: 1 - vedro s médiom (napr..... farby); 2 - "špinavé" vedro; 3 - prepínač v polohe "PRIME" (plnenie komory); 4 - pištoľ otočená k "špinavému" vedru;
5 - Spínač v polohe "SPRAY" (plnenie linky).
Obrázok D - Správne a nesprávne pokrytie.
Obrázok E - Čistiace operácie. Popis v bode 8 návodu na použitie.
Obrázok F - Body kontroly tesnosti.
Obrázok G - Miesto nanášania oleja.
Obrázok H - Činnosti, ktoré sa majú vykonať počas dlhšej (>30min) odstávky. Opis v bode 8 pokynov
Obrázok I - Vysvetlenie značenia dýz

3. Účel zariadenia

Striekacia jednotka je výrobok určený na striekanie vodou riediteľných lakov, prostriedkov na ochranu dreva, latexových farieb, akrylových a alkydových emailov, ako aj moridiel a iných neabrazívnych náterov určených na maľovanie striekaním (pozri "Tabuľku použitia" v bode 7 návodu).
Zariadenie môže pracovať s tryskami rôznych rozmerov. Postup je podrobne opísaný ďalej v tomto návode. Vysvetlenie číslovania trysiek je uvedené na obr. I.
Stroj je prípustné používať pri renovačných a stavebných prácach, v opravárenských dielňach, pri amatérskych prácach pri dodržaní podmienok používania a prípustných pracovných podmienok uvedených v návode na obsluhu.

4. Obmedzenia používania

Elektrické náradie sa nesmie používať s rozpúšťadlami, lúhom, látkami obsahujúcimi kyseliny, látkami obsahujúcimi cudzie materiály a inými korozívnymi, horľavými a výbušnými materiálmi.
Stroj sa môže používať len v súlade s nižšie uvedenými "Povolenými prevádzkovými podmienkami".
Je tiež zakázané spracovávať materiály, ktoré nie sú opísané v časti "3. Určené použitie stroja". Nepovolené zmeny mechanickej a elektrickej konštrukcie, akékoľvek úpravy, údržbové práce, ktoré nie sú opísané v návode na obsluhu, sa budú považovať za nezákonné a budú mať za následok okamžitú stratu záručných práv a vyhlásenie o zhode sa stane neplatným.
Neúmyselné použitie alebo použitie, ktoré nie je v súlade s návodom na obsluhu, bude mať za následok okamžitú stratu záručných práv.

Povolené pracovné podmienky
Prevádzka v nehorľavom a nevýbušnom prostredí
Používajte len s farbami na báze vody

5. Technické údaje

Model zariadenia	**DED7424**
Pracovné napätie [V]	230~
Sieťová frekvencia [Hz]	50
Menovitý príkon [W]	950
Trieda ochrany	I
Úroveň ochrany pred priamym prístupom	IP20
Max. uhlová rýchlosť n0 [min-1]	25 000
Prevádzkový tlak [Bar]	227
Maximálny tlak [bar]	250
Stredná viskozita [DIN-S]	110
Max. Dĺžka hadice [m]	15
Stredný prietok [L / min]	2,1
Dýza max.	517
Úroveň akustického tlaku LPA [dB(A)]	84
Odchýlka (nepresnosť) merania Kpa [dB(A)]	3
Úroveň akustického výkonu LwA [dB(A)]	96
Odchýlka (nepresnosť) merania Kpa [dB(A)]	3
Úroveň vibrácií meraná na rukoväti ah,w [m/s2]	<2,5
Odchýlka (nepresnosť) merania K [m/s2]	1,5

Informácie o vibráciách a hluku
Kombinovaná hodnota vibrácií ah a neistota merania boli stanovené v súlade s normou EN 62841-1a sú uvedené v tabuľke.
Emisie hluku boli stanovené v súlade s normou EN 62841-1, hodnoty sú uvedené vyššie v tabuľke.

⚠ POZOR **Hluk môže spôsobiť poškodenie sluchu, pri práci vždy používajte ochranu sluchu!**

Deklarovaná celková hodnota vibrácií bola nameraná podľa štandardnej skúšobnej metódy a môže sa použiť na porovnanie jedného zariadenia s iným. Uvedená úroveň vibrácií sa môže použiť aj na predbežné posúdenie vystavenia vibráciám.
Úroveň vibrácií počas skutočného používania zariadenia sa môže líšiť od deklarovaných hodnôt v závislosti od používania pracovných nástrojov, najmä od typu obrobku a potreby určiť opatrenia na ochranu obsluhy. Aby bolo možné presne odhadnúť expozície v podmienkach skutočného používania, musia sa zohľadniť všetky časti prevádzkového cyklu vrátane období, keď je stroj vypnutý alebo keď je zapnutý, ale nepoužíva sa na prácu.

6. Príprava na prácu

⚠ POZOR **Všetky prípravné práce vykonávajte s prístrojom odpojeným od elektrickej siete.**

Na prípravu jednotky na prevádzku pripojte čerpaciu jednotku k pištoli pomocou flexibilnej hadice a uistite sa, že je nasávacia rúrka s predfiltrom bezpečne upevnená. Upínacia konzola by mala byť utiahnutá dostatočne pevne, aby rúrka so sacou vsuvkou tesne priliehala k vývodu. Potom sa uistite, že pružná odtoková rúrka je pevne a tesne pripevnená k vývodu. Pomocou kľúča M19 naskrutkujte flexibilnú rúrku do prednej časti jednotky (B-1) . Druhý koniec hadice naskrutkujte do pištole pomocou kľúča M19 (B-2) . Všetky časti jednotky by mali byť utiahnuté maximálnou silou, aby sa zabránilo úniku.
Pri natieraní s jednotkou v interiéri nezabudnite chrániť povrch pred znečistením.

7. Pripojenie k sieti

Pred pripojením spotrebiča k elektrickej sieti skontrolujte, či napájacie napätie zodpovedá hodnote uvedenej na typovom štítku.
Napájacia inštalácia by mala spĺňať základné požiadavky na elektrické inštalácie a bezpečnostné požiadavky na používanie. Parametre pre minimálny prierez prívodného kábla a menovitú hodnotu poistky v závislosti od výkonu spotrebiča sú uvedené v nasledujúcej tabuľke:

Výkon zariadenia [W]	Minimálny prierez vodiča [mm^2]	Minimálna hodnota poistky typu C [A]
700÷1400	1	10

Inštaláciu by mal vykonať kvalifikovaný elektrikár. Pri používaní predlžovacích káblov dbajte na to, aby prierez vodičov nebol menší, ako je požadované (pozri tabuľku). Usporiadajte elektrický kábel tak, aby počas prevádzky nehrozilo jeho prerezanie. Nepoužívajte poškodené predlžovacie káble. Pravidelne kontrolujte stav napájacieho kábla. Netahajte za napájací kábel.

8. Zapnutie zariadenia

⚠ POZOR **Pred spustením jednotky je nevyhnutné vykonať kroky opísané v časti "Príprava na prevádzku".**

Vypínač sa nachádza na kryte (obr. A, 9). Ak chcete spotrebič zapnúť, otočte spínač do polohy I.

9. Používanie zariadenia

Príprava lakovaného povrchu
Vždy sa riaďte odporúčaniami výrobcu farby!
Pred začatím natierania nezabudnite pripraviť povrch na čistenie. Povrch by sa mal umyť a vysušiť. Nemaľujte na mastné povrchy. Ak je povrch hladký, mal by sa zdrsniť (napr. jemným brúsnym papierom) a potom odstrániť prach.
Stredné
Stroj je vhodný na maľovanie s :
- lazúrami, ochrannými prostriedkami na drevo (bez riedenia)
- vodou riediteľné laky, základné nátery (riedené podľa pokynov výrobcu)
- Latexové farby, olejové emaily, moridlá a iné neabrazívne nátery určené na maľovanie striekaním (podľa pokynov výrobcu).

Nepoužívajte iné farby (moridlá, laky atď.) ako tie, ktoré sú uvedené v návode na obsluhu. Môže to viesť k poškodeniu zariadenia.
Vždy si v špecifikácii farby overte, ako pripraviť farbu na natieranie (skladovanie, miešanie, druh riedidla, prípustné riedenie atď.).
Pred začatím natierania vykonajte skúšku na kartóne, lepenke, preglejke atď. V nasledujúcej tabuľke sú uvedené orientačné parametre maľovania.

Povrchová úprava	Navrhovaná veľkosť dýzy	Tlak postreku [bar]
Olejové moridlo na drevo	0,011-0,013	55
Ochranný prostriedok na drevo	0,011-0,013	55
Impregnácia na betón	0,011-0,013	55
Bezfarebný lak	0,013-0,017	103
Vinylová latexová farba	0,013-0,017	117
Vinylová/akrylová latexová farba	0,013-0,017	117
Akrylová latexová farba	0,013-0,017	117

Maľovanie
Pred začatím každej operácie sa uistite, či je striekacia pištoľ zaistená. Pištoľ je zaistená, keď bezpečnostná poistka vytvára so spúšťou uhol 90°.
Pred začatím maľovania naneste zakaždým 3 - 5 kvapiek oleja (olej je súčasťou dodávky) do vrecka na olej (G).
Počas dlhodobej prevádzky by sa mal olej aplikovať každé 4 hodiny nepretržitej prevádzky. Odporúčaným olejom na aplikáciu je olej na pneumatické náradie Pansam Premium15 s číslom A531002.
Všetky nové elektrocentrály sú testované a čerpané špeciálnou kvapalinou, aby sa zabránilo korózii počas prepravy. Ak sa elektrocentrála už používala, v systéme môže zostať čistiaca kvapalina. Bez ohľadu na to, či bola elektrocentrála použitá, alebo nie, zvyšné médium sa musí pred prevádzkou odčerpať. Na tento účel si pripravte nádobu s farbou (C-1) a prázdnu nádobu (C-2). Umiestnite nasávaciu rúrku s vsuvkou do nádoby s farbou a výtlačnú rúrku do prázdnej nádoby. Nastavte gombík nastavenia tlaku do maximálnej polohy a prepínač PRIME/SPRAY (A-10) do polohy PRIME (C-3). Potom pripojte zariadenie k zdroju napájania a zapnite zariadenie (A-9 poloha ON). zariadenie začne nasávať farbu cez nasávaciu hadicu do čerpadla a odčerpávať ju cez vypúšťaciu trubicu. Nechajte jednotku zapnutú, kým sa neodčerpá skúšobná kvapalina a kým sa cez vypúšťaciu trubicu neodčerpá farba. Po skončení vypnite jednotku a odtokovú hadičku vložte do nádoby s farbou.
Ďalším krokom pred lakovaním je vyčistenie hadice a pištole.
Nastavte prepínač PRIME/SPRAY do polohy PRIME (C-3). Kryt výstupu trysky (pozri návod na obsluhu pištole) by sa mal odstrániť. Potom nasmerujte pištoľ na prázdnu nádobu a stlačte spúšť (C-4).
POZOR!!! DRŽTE RUKY MIMO DOSAHU VYSTRELENEJ FARBY.
Zapnite prístroj (poloha A-9 ON) a prepínač PRIME/SPRAY otočte do polohy SPRAY (C-5). Držte stlačenú spúšť pištole, kým sa vzduch, voda alebo materiál v hadici úplne nevyčerpá.
POZNÁMKA!!! Ak je prepínač PRIME/SPRAY v polohe SPRAY, v hadici je vysoký tlak, kým sa prepínač PRIME/SPRAY nepresunie do polohy PRIME.
Potom uvoľnite spúšť a prepnite prepínač PRIME/SPRAY do polohy PRIME a vypnite zariadenie (A-9 poloha OFF). Nasaďte späť kryt výstupnej dýzy pištole.
Po úvodných prípravných krokoch sa uistite, že hadica nie je poškodená, a pokračujte v natieraní.
Ak chcete začať lakovať, zapnite zariadenie (ON) a prepnite prepínač PRIME/SPRAY do polohy SPRAY (A-10/C-3), pričom najprv umiestnite nasávaciu hadicu (A-2) a výstupnú hadicu (A-3) do nádoby s farbou.

Posuňte gombík nastavenia tlaku (A-8) do maximálnej polohy. Hadica privádzajúca farbu do pištole by mala začať vibrovať a stuhnúť pod tlakom čerpanej farby. Motor čerpadla by mal bežať, kým sa v hadici nedosiahne požadovaný tlak. Motor pracuje v režime automatického cyklu zapnutia/vypnutia v závislosti od tlaku v hadici. Ak chcete dosiahnuť uspokojivé pokrytie farbou, nastavte ovládač tlaku (A-8).

10. Priebežná údržba

⚠ POZOR **Všetky úkony údržby vykonávajte s prístrojom odpojeným od elektrickej siete.**

Na poškodenie spôsobené nečistením alebo nesprávnym čistením striekacej pištole a jednotky sa nevzťahujú záručné výhody.
Čistenie
Ak chcete jednotku vyčistiť, zaistite striekaciu pištoľ a odskrutkujte kryt výstupu trysky (E-1). Nasávaciu trysku ponorte do nádoby vopred naplnenej vhodnou čistiacou tekutinou (informácie o umývaní a čistení nájdete na informačnom štítku na obale farby) (E-2). Prázdnu nádobu umiestnite vedľa nádoby na čistiacu kvapalinu. Odomknite pištoľ a oprite ju o okraj nádoby s materiálom použitým na natieranie. Výstup pištole nasmerujte do stredu nádoby, stlačte spúšť a potom zapnite prístroj (ON) a prepínač PRIME/SPRAY presuňte do polohy SPRAY, aby ste hadicu očistili od zvyškov média (E-3).
Keď je pištoľ vyčistená od zvyškového média a objaví sa čistiaca látka, posuňte pištoľ nad prázdnu nádobu, pričom stále držte stlačený spúšťač pištole (E-4).
Držte spúšť stlačenú, kým čistiaca kvapalina vytekajúca z pištole nebude mať viditeľné nečistoty z farby. Po dokončení čistenia otočte prepínač PRIME/SPRAY do polohy PRIME a stlačte spúšť pištole, aby ste sa uistili, že v hadici nie je žiadny tlak.
Ak chcete vyčistiť nasávacie a vypúšťacie potrubie, zaistite pištoľ a vypnite prístroj (OFF), potom odskrutkujte obe potrubia a vyčistite ich vhodnou čistiacou tekutinou, pričom nezabudnite dôkladne vyčistiť filter (cumlík) (A-4) na konci nasávacieho potrubia.
Po vyčistení hadíc ich naskrutkujte späť do jednotky a uistite sa, že pri pripojení nedochádza k úniku (F). Obe hadice umiestnite do nádoby s čerstvou čistiacou kvapalinou, prepnite prepínač PRIME/SPRAY do polohy PRIME a zapnite elektrocentrálu (ON). Nechajte jednotku čerpať čistiacu kvapalinu 2 - 3 minúty a potom jednotku vypnite (OFF). Ak bola na natieranie po čistení použitá olejová farba, prečerpajte systém čistou vodou.
Ďalším krokom je vyčistenie pištole - pozrite si návod na použitie pištole.
Ak bude jednotka skladovaná dlhšie ako 3 dni bez prevádzky, odporúča sa chrániť jej súčasti nanesením 5 kvapiek oleja na mazacie miesto v olejovej kapse (G).
Skladovanie kratšie ako 16 hodín platí len v prípade, ak boli na natieranie použité latexové farby. V opačnom prípade, napr. keď boli použité olejové farby, sa musí vykonať kompletné čistenie.
Zabezpečte pištoľ, prepnite PRIME/SPRAY do polohy PRIME, potom zariadenie vypnite a odpojte od zdroja napájania. Pomaly nalejte pol šálky vody do nádoby s farbou tak, aby voda zostala na vrchu farby (H-1). Tým sa zabráni vysychaniu farby. Pištoľ zabaľte do mokrej handry A vložte ju do plastovej sieťky (H-2). Sieťku pevne zaviažte. Celú vec umiestnite na bezpečné miesto mimo dosahu slnka.
Ak chcete znovu začať pracovať, vyberte pištoľ z plastovej sieťky a dôkladne premiešajte vodu a farbu (H-3). Prepnite páčky PRIME/SPRAY do polohy PRIME, pripojte zariadenie k zdroju napájania a zapnite ho (ON). Potom prepnite páčky PRIME/SPRAY do polohy SPRAY a vykonajte skúšobné natieranie.

11. Náhradné diely a príslušenstvo

Príslušenstvo na predaj:

DED74444-415 - tryska typ 415, DED7444-515 - tryska typ 515, DED7444-517 - tryska typ 517, DED7440 - tlaková pištoľ pre lakovacie jednotky
Ak si chcete zakúpiť náhradné diely a príslušenstvo, obráťte sa na servis spoločnosti Dedra Exim. Kontaktné údaje nájdete na strane 1 príručky.
Pri objednávaní náhradných dielov uveďte číslo šarže na výrobnom štítku a číslo dielu z montážneho výkresu.
Počas záručnej doby sa opravy vykonávajú podľa podmienok uvedených v záručnom liste. Chybný výrobok odovzdajte na opravu v mieste nákupu (predajca je povinný chybný výrobok prevziať), zašlite ho do centrálneho servisného strediska spoločnosti Dedra Exim alebo ho zašlite do servisného strediska, ktoré je najbližšie k vášmu bydlisku (zoznam servisných stredísk na www.dedra.pl). Priložte vyplnený záručný list. Po uplynutí záručnej doby vykonáva opravy centrálny servis. Pošlite chybný výrobok do servisného strediska (náklady na dopravu hradí používateľ)..

12. Riešenie problémov na vlastnú päsť

⚠ POZOR **Predtým, ako sa sami pokúsite odstrániť poruchu jednotky, odpojte ju od zdroja napájania.**

Problém	Príčina	Riešenie
Napájacia jednotka sa zapne, ale nekreslí farbu v polohe PRIME	Nádoba s farbou je prázdna alebo sacie potrubie nie je ponorené do farby	Naplňte nádobu, ponorte rúrku do farby
	Sťahovacia šnúra farby je zablokovaná	Vyčistite sací nástavec
	Sacie potrubie je príliš voľné	Vyčistite hadičku a hrdlo, pevne utiahnite hadičku
	Sacie potrubie je upchaté	Hadicu dôkladne očistite od zaschnutých zvyškov farby.
	Odvodňovacie potrubie je upchaté	Hadicu dôkladne očistite od zaschnutých zvyškov farby
Jednotka ťahá farbu, ale po stlačení spúšte tlak klesá	Tryska je opotrebovaná	Vymeňte trysku v pištoli.
	Plnička farby je upchatá	Vyčistite a odblokujte hadicu na mazivo
	Filter striekacej pištole je upchatý	Vymeňte filter v striekacej pištoli
	Filter farby v pištoli je upchatý.	Vyčistite vedenie a trysku, vedenie pevne utiahnite.
Tryska je netesná	Tryska je opotrebovaná	Vymeňte trysku v striekacej pištoli
	Tryska je nesprávne namontovaná	Správne nainštalujte trysky (pozrite si návod na obsluhu pištole)
Striekacia pištoľ nestrieka	Tryska alebo filter pištole je upchatý	Vyčistite trysku a filter v striekacej pištoli
	Tryska bola nesprávne namontovaná	Správne nainštalujte trysky (pozri návod na použitie pištole)
Jednotka nezakrýva správne	Príliš nízky tlak	Zvýšte tlak
	Pištoľ alebo nasávacia trubica je upchatá	Vyčistite filter a trysku
	Nasávacia trubica je príliš voľná	Vyčistite hadicu a nipel, pevne utiahnite hadicu
Problém	Tryska je opotrebovaná	Vymeňte trysku v pištoli
Napájacia jednotka sa zapne, ale nekreslí farbu v polohe PRIME	Farba je príliš hustá	Zrieďte farbu

13. Ukončenie jednotky

1. lakovacia jednotka - 1 kus, flexibilná hadica - 1 kus, tryska - 1 kus. Vidlicový kľúč – 2 ks, štetec - 1 ks. Sací filter - 1 ks. Prísavka - 1 ks.

14. Informácie pre používateľov o likvidácii elektrických a elektronických zariadení (platí pre domácnosti)



Symbol uvedený na výrobkoch alebo v sprievodnej dokumentácii označuje, že chybné elektrické alebo elektronické zariadenia sa nesmú likvidovať spolu s domovým odpadom. Ak potrebujete zlikvidovať, opätovne použiť alebo zhodnotiť komponenty, správne je odovzdať ich na špecializovanom zbernom mieste, kde ich prijmú bezplatne. Informácie o umiestnení zberných miest pre použité zariadenia poskytujú miestne orgány, napr. na svojich webových stránkach.
Správnou likvidáciou zariadenia je možné šetriť cenné zdroje a zabrániť negatívnym vplyvom na zdravie a životné prostredie v dôsledku možnej prítomnosti nebezpečných látok, zmesí a komponentov v zariadení.
Za nesprávnu likvidáciu odpadu hrozia sankcie podľa príslušných miestnych predpisov.
Používatelia v krajinách EÚ: Ak potrebujete zlikvidovať elektrické alebo elektronické zariadenie, obráťte sa na najbližšie predajné miesto alebo na svojho dodávateľa, ktorý vám poskytne ďalšie informácie.
Likvidácia v krajinách mimo Európskej únie: Tento symbol sa vzťahuje len na krajiny Európskej únie. Ak chcete tento výrobok zlikvidovať, obráťte sa na miestne úrady alebo predajcu, ktorý vám poskytne informácie o správnom spôsobe likvidácie.

Záručný list

na

.....

Katalógové č :…… Číslo šarže: .....

(ďalej len Výrobok)

Dátum nákupu výrobku: .....

Pečiatka predajcu

Dátum a podpis predajcu: .....

Vyhlásenie Užívateľa:

Potvrdzujem, že som bol oboznámený so záručnými podmienkami, ako aj s následkami nedodržiavania pokynov a odporúčaní, ktoré sú uvedené v užívateľskej príručke a v záručnom liste. Záručné podmienky sú mi známe, čo potvrdzujem vlastnoručným podpisom:

....

dátum a miesto podpis Užívateľa

I. Zodpovednosť za Výrobok

1. Ručiteľ - spoločnosť „DEDRA EXIM sp. z o.o.“ sídliaca v meste: Pruszków, na adrese: ul. 3 Maja 8, 05-800 Pruszków, Poľsko, zapísaná do obchodného registra pod číslom KRS 0000062517 vedenom oblastným súdom pre hlavné mesto Varšava vo Varšave, 14. ekonomické oddelenie Štátneho súdneho registra, IČ DPH: PL 5270204933, základné imanie: 100 980,00 PLN.
2. Podľa podmienok stanovených týmto záručným listom Ručiteľ udeľuje záruku na Výrobok, pochádzajúci z distribúcie Ručiteľa.
3. Zodpovednosť na základe záruky sa vzťahuje iba na chyby, ktoré vznikli následkom príčin nachádzajúcich sa vo Výrobku v momente jeho vydania Užívateľovi.
4. Na základe záruky Užívateľ získava právo na bezplatnú opravu výrobku, ak sa chyba objaví počas trvania záručnej lehoty. Spôsob opravy Výrobku (metóda vykonania opravy) závisí od rozhodnutia Ručiteľa. V prípade, ak Ručiteľ uzná, že Výrobok sa nedá opraviť, Ručiteľ si vyhradzuje právo vymeniť chybný prvok alebo celý Výrobok na výrobok bez chýb, právo na zníženie ceny Výrobku alebo právo na odstúpenie od dohody.
5. Voči Užívateľovi, ktorý nie je konzumentom v zmysle zákona z 23. apríla 1964 Občiansky zákonník, zodpovednosť Ručiteľa za škody vyplývajúce z tejto záruky a/alebo ktoré súvisia s jej uzatvorením a realizáciou, bez ohľadu na právny základ, je obmedzená maximálne do výšky hodnoty chybného Výrobku.

II. Záručná lehota

Prvky Výrobku na ktoré sa vzťahuje záruka	Trvanie záručnej ochrany
DED7424	24 mesiacov od dňa nákupu Výrobku, ktorý je uvedený v tomto záručnom liste

III. Podmienky využitia záruky

1. Užívateľ je povinný predstaviť vyplnený Záručný list výrobku, ako aj náležitý doklad o nákupe Výrobku, napr. predstavením pokladničného bloku, faktúry ap. Aby reklamačný proces prebiehal efektívne odporúčame, aby Užívateľ spolu s reklamovaným výrobkom doručil všetky prvky vymenované v kapitole užívateľskej príručky výrobku „Diely a časti“.
2. Užívateľ je povinný dodržiavať pokyny a odporúčania uvedené v užívateľskej príručke a v záručnom liste.
3. Záruka platí iba na území Poľskej republiky a členských štátov EÚ.
4. Záruka sa nevzťahuje na chyby, ktoré vznikli (predovšetkým) následkom:

a. Nedodržania podmienok určených v užívateľskej príručke, predovšetkým podmienok správneho používania, prevádzky, údržby a čistenia

b. Použitia na čistenie alebo na údržbu nevhodných prípravkov, nezhodne s užívateľskou príručkou;

c. Nevhodného uchovávania a prepravy výrobku;

d. Vykonania neautorizovaných zmien a/alebo iných zásahov do výrobku, na ktoré výrobca nevyjadril súhlas;

e. Použitím vo výrobku/s výrobkom nevhodných prevádzkových materiálov,

nezhodne s užívateľskou príručkou.

5. Užívateľ, ktorý nie je konzumentom v zmysle zákona z 23. apríla 1964 Občiansky zákonník, stráca záručné práva na výrobok, v ktorom:

- sériové čísla, označenia dátumov a výrobné štítky boli odstránené, zmenené alebo poškodené;
- boli poškodené plomby alebo sú na nich viditeľné stopy manipulácie.

6. Pozor! Činnosti súvisiace s každodennou obsluhou výrobku, vyplývajúce medzi iným z užívateľskej príručky, Užívateľ vykonáva vlastnými silami a na vlastné náklady.

IV. Reklamačná procedúra

1. V prípade, ak Užívateľ objaví, že Výrobok nefunguje správne, ešte pred zložením reklamácie je povinný uistiť sa, či boli náležite vykonané všetky stanovené činnosti, predovšetkým tie uvedené v užívateľskej príručke.
2. Reklamácia musí byť podaná bezodkladne, najlepšie v priebehu 7 dní od dňa, v ktorom sa prejavila (objavila) chyba Výrobku. Užívateľ, ktorý nie je konzumentom v zmysle zákona z 23. apríla 1964 Občiansky zákonník, stráca práva vyplývajúce z tejto záruky v prípade, ak reklamáciu nepodá v priebehu 7 dní od dňa, v ktorom sa prejavila (objavila) chyba Výrobku.
3. Reklamáciu môžete podať medzi inými na mieste, v ktorom ste výrobok kúpili, v záručnom servise alebo poštou na adresu: DEDRA EXIM sp. z o.o., ul. 3 Maja 8, 05-800 Pruszków, Poľsko.
4. Užívateľ môže podať reklamáciu prostredníctvom formulára, ktorý je dostupný na webovej stránke www.dedra.pl. („Formulár podania reklamácie na základe udelenej záruky”).
5. Adresy záručných servisov v jednotlivých štátoch sú zverejnené na webovej stránke www.dedra.pl. V prípade, ak v danom štáte sa nenachádza záručný servis, odporúčame reklamovaný výrobok doručiť na adresu: DEDRA EXIM sp. z o.o. ul. 3 Maja 8, 05-800 Pruszków, Poľsko.
6. Vzhľadom na bezpečnosť Užívateľa, nefunkčný (chybný) výrobok sa v žiadnom prípade nesmie používať.
7. Pozor!!! Používanie nefunkčného (chybného) výrobku je nebezpečné pre zdravie a život Užívateľov.
8. Povinnosti vyplývajúce z udelenej záruke budú vyplnené v lehote 14 pracovných dní počítajúc od dňa doručenia reklamovaného Výrobku Užívateľom.
9. Pred zaslaním reklamácie odporúčame reklamovaný Výrobok náležite očistiť. Odporúčame reklamovaný Výrobok dôkladne zabezpečiť pre prípadným poškodeniami počas prepravy (reklamovaný Výrobok odporúčame doručiť v originálnom obale).
10. Záručná lehota sa predlžuje o čas, počas ktorého Užívateľ následkom chyby (nefunkčnosti) výrobku, na ktorú sa vzťahovala záruka, nemohol Výrobok používať.

Záruka nevylučuje, neobmedzuje a ani nepozastavuje právo Užívateľa (kupujúceho) na základe príslušných predpisov o ručení za chyby predanej veci.

V súlade s článkom 13 ods. 1 a 2 nariadenia Európskeho parlamentu a Rady (EÚ) 2016/679 z 27. apríla 2016 o ochrane fyzických osôb pri spracúvaní osobných údajov a o voľnom pohybe takýchto údajov, ktorým sa zrušuje smernica 95/46/ES, vás informujeme

1. Správcom vašich osobných údajov, ktoré ste uviedli vo formulári, je spoločnosť „DEDRA-EXIM Sp. z o.o.“ so sídlom v meste Pruszków na adrese: ul. 3 Maja 8, 05-800 Pruszków, Poľsko (ďalej len: „Správca”).
2. Vaše osobné údaje budú spracúvané výhradne s cieľom realizácie záručnej procedúry zariadenia, a to v súlade s článkom 6 ods. 1 písmeno b) všeobecného nariadenia o ochrane údajov (ďalej len: „GDPR“). Uvedenie osobných údajov je dobrovoľné, avšak nevyhnutné na realizáciu záručnej procedúry.
3. Vaše osobné údaje budú spracúvané počas posudzovania a realizácie záručnej procedúry, ako aj na archívne účely v prípade potreby obhajoby pred prípadnými nárokmi a požiadavkami voči Správcovi, avšak nie dlhšie až do momentu premlčania týchto nárokov a požiadaviek.
4. Vaše údaje môžu byť zverejnené výhradne len tým subjektom, ktoré spracúvajú tieto údaje v mene a pre Správcu, a to na základe písomnej dohody o zverení spracúvania osobných údajov, tzn. firmy, ktoré okrem iného poskytujú technický servis, hostingové služby alebo služby obsluhy webových stránok, IT obsluhy, ako aj kuriérskym firmám. Dodávatelia Správcu sú povinní zaručiť zabezpečenie údajov a splniť požiadavky platnej legislatívy ohľadne ochrany osobných údajov, a zverené osobnú údaje nesmú byť používané na iné účely než tie, ktoré stanovuje dohoda uzatvorená so Správcom.
5. Vaše údaje nebudú spracúvané automatickým spôsobom, vrátane rôznych foriem profilovania, ani nebudú odovzdané do tretieho štátu/medzinárodnej organizácii.
6. Máte právo na prístup k vašim osobným údajom, ako aj právo na ich opravenie, doplnenie, odstránenie, obmedzenie spracúvania, prenesenie údajov, podanie námietky, a to v ľubovoľnej chvíli.
7. Vo všetkých záležitostiach, ktoré súvisia so spracúvaním vašich osobných údajov Správcom, môžete sa na Správcu obrátiť písomne na e-mailovú adresu: daneosobowe@dedra.pl.
8. Máte právo podať sťažnosť príslušnému dozornému orgánu, ktorý zodpovedá za dohľad nad ochranou osobných údajov;

LT Turinys

1. Nuotraukos ir brėžiniai
2. Prietaiso aprašymas
3. Numatytas prietaiso naudojimas
4. Naudojimo apribojimai
5. Techniniai duomenys
6. Paruošimas darbui
7. Prijungimas prie elektros tinklo
8. Prietaiso įjungimas
9. Įrenginio veikimas
10. Įprastinė techninė priežiūra
11. Atsarginės dalys ir priedai
12. Trikčių šalinimas savarankiškai
13. Prietaiso surinkimas
14. Informacija naudotojams apie elektros ir elektroninės įrangos šalinimą
15. Garantinė kortelė

Originalių instrukcijų vertimas

Atitikties deklaracija pridedama prie vadovo kaip atskiras dokumentas. Jei atitikties deklaracijos nėra, kreipkitės į "Dedra Exim Ltd".
Bendrosios saugos taisyklės pridėtos prie vadovo kaip atskira brošiūra..

ĮSPĖJIMAS. Perskaitykite visus simboliu pažymėtus įspėjimus ir visas instrukcijas..

Jei nesilaikysite toliau pateiktų įspėjimų ir saugos nurodymų, galite patirti elektros smūgį, užsidegti arba sunkiai susižeisti.

Saugokite visus įspėjimus ir instrukcijas, kad galėtumėte su jais susipažinti ateityje.

2. Prietaiso aprašymas

A pav. - bendras vaizdas: 1 - Transportavimo rankena; 2 - Siurbimo žarna; 3 - "PRIME" režimo išleidimo žarna; 4 - Filtras / siurbimo vamzdelis (siurbimo vamzdelio gale); 5 - Dažų pistoletas; 6 - Pistoleto antgalis; 7 - Aukšto slėgio žarna; 8 - Reguliavimo rankenėlė; 9 - Įjungimo / išjungimo jungiklis; 10 - "PRIME" / "SPRAY" režimo jungiklis; 11 - Slėgio žarnos jungties antgalis; 12 - Rėmas / pagrindas; 13 - Dažų pistoleto nuleistuko fiksatorius.
B pav. - Aukšto slėgio žarnos prijungimas: 1 - prie įrenginio; 2 - prie pistoleto.
C paveikslas - Sistemos užpildymas: 1 - kibiras su terpe (pvz.,.... dažais); 2 - "nešvarus" kibiras; 3 - jungiklis "PRIME" padėtyje (kameros užpildymas); 4 - pistoletas nukreiptas į "nešvarų" kibirą;
5 - jungiklis "SPRAY" padėtyje (užpildant liniją).
D pav. - Teisingas ir neteisingas padengimas.
E pav. - Valymo operacijos. Aprašymas pateiktas instrukcijų 8 punkte.
F paveikslas - Nuotėkio patikrinimo taškai.
G paveikslas - alyvos tepimo vieta.
H paveikslas - Veiksmai, kuriuos reikia atlikti ilgesnio (>30 min.) prastovos metu. Aprašymas pateiktas instrukcijų 8 punkte.
I paveikslas - Purkštukų žymėjimo paaiškinimas.

3. Numatytas prietaiso naudojimas

Purškimo įrenginys yra gaminys, skirtas vandens pagrindo lakams, medienos apsaugos priemonėms, lateksiniams dažams, akriliniams ir alkidiniams emaliams, taip pat dažams ir kitoms neabrazyvinėms dangoms, skirtoms dažyti purškiant (žr. instrukcijos 7 punkto "Naudojimo lentelė").
Prietaisas gali veikti su įvairių matmenų purkštukais. Procedūra išsamiai aprašyta toliau šioje instrukcijoje. Purkštukų numeracijos paaiškinimas pateiktas I pav.
Mašiną leidžiama naudoti renovacijos ir statybos darbams, remonto dirbtuvėse, mėgėjiškiems darbams, laikantis naudojimo instrukcijoje nurodytų naudojimo sąlygų ir leistinų darbo sąlygų.

4. Naudojimo apribojimai

Elektrinio įrankio negalima naudoti su tirpikliais, šarmais, rūgščių turinčiomis medžiagomis, medžiagomis su pašalinėmis medžiagomis ir kitomis korozinėmis, degiomis ir sprogiomis medžiagomis.
Mašiną galima naudoti tik laikantis toliau pateiktų "Leidžiamų naudojimo sąlygų".
Taip pat draudžiama apdoroti medžiagas, kurios neaprašytos skyriuje "3. Numatytas mašinos naudojimas". Neteisėti mechaninės ir elektrinės konstrukcijos pakeitimai, modifikacijos, techninės priežiūros operacijos, neaprašytos naudojimo instrukcijose, bus laikomos neteisėtomis ir dėl to bus nedelsiant prarastos garantinės teisės, o atitikties deklaracija taps negaliojančia.
Naudojant ne pagal paskirtį arba nesilaikant naudojimo instrukcijų, iš karto prarandamos garantinės teisės.

Leidžiamos darbo sąlygos
Darbas nedegioje ir nesprogstančioje aplinkoje
Naudoti tik su vandens pagrindo dažais.

5. Techniniai duomenys

Prietaiso modelis	**DED7424**
Darbo įtampa [V]	230~
Tinklo dažnis [Hz]	50
Vardinė galia [W]	950
Apsaugos klasė	I
Apsaugos nuo tiesioginės prieigos lygis	IP20
Maks. sukimosi greitis n0 [min-1]	25 000
Darbinis slėgis [Barų]	227
Didžiausias slėgis [bar]	250
Vidutinis klampumas [DIN-S]	110
Max. Vamzdžio ilgis [m]	15
Vidutinis srautas [L / min]	2,1
Didžiausia purkštuko maks.	517
Garso slėgio lygis LPA [dB(A)]	84
Matavimo neapibrėžtis Kpa [dB(A)]	3
Liūto garso galios lygis [dB(A)]	96
Matavimo neapibrėžtis Kwa [dB(A)]	3
Virpesių lygis matuojamas rankenoje ah, [m/s2]	<2,5
Matavimo neapibrėžtis K [m/s2]	1,5

Informacija apie vibraciją ir triukšmą
Bendra vibracijos vertė ah ir matavimo neapibrėžtis buvo nustatyta pagal standartą EN 62841-1ir pateikta lentelėje.
Triukšmo emisija buvo nustatyta pagal standartą EN 62841-1, vertės pateiktos pirmiau esančioje lentelėje.

DĖMESIO **Triukšmas gali pakenkti klausai, todėl dirbdami visada dėvėkite klausos apsaugos priemones!**

Deklaruota bendroji vibracijos vertė buvo išmatuota pagal standartinį bandymo metodą ir gali būti naudojama vienai įrangai palyginti su kita. Nurodytas vibracijos lygis taip pat gali būti naudojamas preliminariam vibracijos poveikio įvertinimui.
Vibracijos lygis faktiškai naudojant Triukšmas gali pakenkti klausai, todėl dirbdami visada dėvėkite klausos apsaugos priemones!gali skirtis nuo deklaruotų verčių, priklausomai nuo darbo įrankių naudojimo būdo, ypač nuo apdirbamo ruošinio tipo ir poreikio nustatyti operatoriaus apsaugos priemones. Norint tiksliai įvertinti poveikį faktinėmis naudojimo sąlygomis, būtina atsižvelgti į visas darbo ciklo dalis, įskaitant laikotarpius, kai mašina išjungta arba kai ji įjungta, bet nenaudojama darbui.

6. Paruošimas darbui

DĖMESIO **Visus parengiamuosius darbus atlikite atjungę įrenginį nuo maitinimo šaltinio.**

Norėdami paruošti įrenginį darbui, siurbimo įrenginį lanksčia žarna prijunkite prie pistoleto ir įsitikinkite, kad įsiurbimo vamzdis su pirminiu filtru yra patikimai pritvirtintas. Užspaudimo laikiklis turi būti priveržtas pakankamai stipriai, kad vamzdis su įsiurbimo nipeliu tvirtai priglustų prie snapelio.
Tada įsitikinkite, kad lankstusis drenažo vamzdis yra tvirtai ir sandariai pritvirtintas prie snapelio. Naudodami M19 veržliaraktį įsukite lankstųjį vamzdį į įrenginio priekinę dalį (B-1) . Kitą žarnos galą į pistoletą įsukite naudodami M19 veržliaraktį (B-2) . Visos įrenginio dalys turi būti priveržiamos maksimalia jėga, kad būtų išvengta nuotėkio.
Dažydami įrenginiu patalpose, nepamirškite apsaugoti paviršiaus nuo purvo.

7. Prijungimas prie elektros tinklo

Prieš prijungdami prietaisą prie maitinimo šaltinio, įsitikinkite, kad maitinimo įtampa atitinka vardinėje plokštelėje nurodytą vertę.
Maitinimo įrenginys turi atitikti esminius elektros instaliacijos reikalavimus ir naudojimo saugos reikalavimus. Mažiausio maitinimo kabelio skerspjūvio parametrai ir vardinė saugiklio vertė, priklausomai nuo prietaiso galios, pateikiami toliau pateiktoje lentelėje:

Įrenginio galia [W]	Mažiausias laidininko skerspjūvis [mm^2]	Mažiausia C tipo saugiklio vertė [A]
700÷1400	1	10

Įrengimą turi atlikti kvalifikuotas elektrikas. Naudodami ilginamuosius kabelius įsitikinkite, kad laidininkų skerspjūvis nėra mažesnis nei reikalaujama (žr. lentelę). Elektros kabelį nutieskite taip, kad eksploatuojant nekiltų pavojus jį nutraukti. Nenaudokite pažeistų ilgintuvų. Periodiškai tikrinkite maitinimo kabelio būklę. Netraukite už maitinimo kabelio.

8. Prietaiso įjungimas

⚠ DEMESIO **Prieš įjungiant įrenginį, būtina atlikti veiksmus, aprašytus skyriuje "Pasirengimas darbui".**

Įjungimo / išjungimo jungiklis yra ant korpuso (A pav., 9). Norėdami įjungti prietaisą, pasukite jungiklį į I padėtį.

9. Įrenginio veikimas

Dažomo paviršiaus paruošimas
Visada vadovaukitės dažų gamintojo rekomendacijomis!
Prieš pradėdami dažyti, nepamirškite paruošti valomo paviršiaus. Paviršių reikia nuplauti ir išdžiovinti. Nedažykite ant riebaluotų paviršių. Jei paviršius yra lygus, jį reikėtų nugruntuoti (pvz., smulkiu švitriniu popieriumi), o tada pašalinti dulkes.
Vidutinis
Mašina tinka dažyti su :
- medienos dažais, medienos apsaugos medžiagomis (be skiedimo)
- vandens pagrindo lakais, gruntavimo medžiagomis (skiedžiant pagal gamintojo nurodymus)
- Lateksiniais dažais, aliejiniais emaliais, dažais ir kitomis neabrazyvinėmis dangomis, skirtomis dažyti purškiant (pagal gamintojo nurodymus).
Nenaudokite kitų dažų (dažiklių, lakų ir kt.), nei nurodyta naudojimo instrukcijoje. Dėl to gali būti sugadinta įranga.
Dažų specifikacijoje visada patikrinkite, kaip paruošti dažus dažymui (laikymas, maišymas, skiediklio tipas, leistinas praskiedimas ir t. t.).
Prieš pradėdami dažyti, atlikite bandymą ant kartono, kartono, faneros ir pan. Toliau pateiktoje lentelėje nurodyti orientaciniai dažymo parametrai.

Dangos	Siūlomas antgalio dydis	Purškimo slėgis [bar]
Aliejinis medienos lakas	0,011-0,013	55
Medienos apsaugos priemonė	0,011-0,013	55
Betono impregnavimas	0,011-0,013	55
Skaidrus lakas	0,013-0,017	103
Vinilo latekso dažai	0,013-0,017	117
Viniliniai/akriliniai lateksiniai dažai	0,013-0,017	117
Akriliniai lateksiniai dažai	0,013-0,017	117

Dažymas
Prieš pradėdami kiekvieną operaciją įsitikinkite, kad purkštuvas yra pritvirtintas. Pistoletas yra užfiksuotas, kai apsauginė sklendė su gaiduku sudaro 90° kampą.
Prieš pradėdami dažyti, kiekvieną kartą į alyvos kišenę (G) įlašinkite 3-5 lašus alyvos (alyva įeina į komplektą).
Ilgai dirbant, alyvos reikia tepti kas 4 nepertraukiamo darbo valandas. Rekomenduojama naudoti "Pansam" aukščiausios kokybės15 pneumatinių įrankių alyvą, kurios numeris A531002.
Visi nauji generatoriai išbandomi ir perpumpuojami specialiu skysčiu, kad transportavimo metu išvengtumėte korozijos. Jei agregatas jau buvo naudotas, sistemoje gali likti valymo skysčio. Nepriklausomai nuo to, ar agregatas buvo naudotas, ar ne, prieš pradedant eksploatuoti reikia išpumpuoti likusią terpę. Tam paruoškite talpyklą su dažais (C-1) ir tuščią talpyklą (C-2). Į dažų talpyklą įkiškite įsiurbimo vamzdelį su nipeliu, o išleidimo vamzdelį - į tuščią talpyklą. Slėgio nustatymo rankenėlę nustatykite į maksimalią padėtį, o PRIME/SPRAY jungiklį (A-10) - į PRIME padėtį (C-3). Tada prijunkite įrenginį prie maitinimo šaltinio ir įjunkite įrenginį (A-9 padėtis ON). įrenginys pradės siurbti dažus per įsiurbimo žarną į siurblį ir išpumpuoti juos per išleidimo vamzdelį. Palikite įrenginį įjungtą, kol bus išsiurbtas bandomasis skystis ir per nutekamąjį vamzdelį bus išpumpuoti dažai. Baigę darbą, išjunkite įrenginį ir įkiškite drenažo vamzdelį į dažų talpyklą.
Kitas žingsnis prieš dažymą - išvalyti žarną ir pistoletą.
Nustatykite PRIME/SPRAY jungiklį į PRIME (C-3) padėtį. Reikia nuimti purkštuko išleidimo angos dangtelį (žr. pistoleto naudojimo instrukciją). Tada nukreipkite pistoletą į tuščią talpyklą ir nuspauskite gaiduką (C-4).
DĖMESIO!!! RANKAS LAIKYKITE ATOKIAU NUO IŠMETAMŲ DAŽŲ.
Įjunkite įrenginį (A-9 ON padėtis) ir pasukite PRIME/SPRAY jungiklį į SPRAY padėtį (C-5). Laikykite pistoleto gaiduką nuspaustą tol, kol oras, vanduo ar medžiaga iš žarnos bus visiškai išpumpuoti.
DĖMESIO!!! Jei PRIME/SPRAY jungiklis yra SPRAY padėtyje, žarnoje yra didelis slėgis, kol PRIME/SPRAY jungiklis bus perjungtas į PRIME padėtį.
Tada atleiskite gaiduką ir perjunkite PRIME/SPRAY į PRIME padėtį bei išjunkite įrenginį (A-9 padėtis OFF). Uždėkite pistoleto antgalio išleidimo angos dangtelį.
Atlikę pradinius parengiamuosius veiksmus, įsitikinkite, kad žarna nepažeista, ir tęskite dažymo darbus.
Norėdami pradėti dažyti, įjunkite įrenginį (ON) ir pasukite PRIME/SPRAY jungiklį į SPRAY padėtį (A-10/C-3), prieš tai į dažų talpyklą įdėję siurbimo žarną (A-2) ir išleidimo žarną (A-3). Slėgio nustatymo rankenėlę (A-8) nustatykite į didžiausią padėtį. Dažus į pistoletą paduodanti žarna turėtų pradėti vibruoti ir sustingti nuo pumpuojamų dažų slėgio. Siurblio variklis turėtų veikti tol, kol žarnoje bus pasiektas norimas slėgis. Variklis veikia automatinio įjungimo / išjungimo ciklo režimu, priklausomai nuo slėgio žarnoje. Norėdami pasiekti patenkinamą dažų padengimą, sureguliuokite slėgio rankenėlę (A-8).

10. Įprastinė techninė priežiūra

⚠ DEMESIO **Visą techninę priežiūrą atlikite atjungę įrenginį nuo maitinimo šaltinio..**

Garantija netaikoma žalai, atsiradusiai neišvalius arba netinkamai išvalius purkštuvą ir įrenginį.
Valymas
Norėdami išvalyti įrenginį, pritvirtinkite purkštuvą ir atsukite purkštuvo išleidimo angos dangtelį (E-1). Panardinkite įsiurbimo antgalį į indą, iš anksto pripildytą tinkamo valymo skysčio (informacijos apie plovimą ir valymą rasite informacinėje etiketėje ant dažų pakuotės) (E-2). Tuščią talpyklą padėkite šalia valymo skysčio talpyklos. Atrakinkite pistoletą ir atremkite jį į talpyklos su dažymui naudojama medžiaga kraštą. Nukreipę pistoleto išėjimo angą į indo vidurį, nuspauskite gaiduką, tada įjunkite įrenginį (ON) ir perjunkite PRIME/SPRAY jungiklį į SPRAY padėtį, kad iš žarnos būtų išvalyti bet kokie terpės likučiai (E-3).
Kai iš pistoleto išvalomi terpės likučiai ir pasirodo valomoji medžiaga, vis dar laikydami nuspaustą pistoleto nuleistuką, perkelkite pistoletą virš tuščios talpyklos (E-4).
Laikykite gaiduką nuspaustą tol, kol iš pistoleto ištekančioje valymo priemonėje nebus matomų dažų nešvarumų. Baigę valymą, pasukite PRIME/SPRAY jungiklį į PRIME padėtį ir nuspauskite pistoleto gaiduką, kad žarnoje nebūtų slėgio.
Norėdami išvalyti įsiurbimo ir išleidimo linijas, užfiksuokite pistoletą ir išjunkite įrenginį, tada atsukite abi linijas ir išvalykite jas tinkamu valymo skysčiu, nepamiršdami kruopščiai išvalyti filtro (čiulptuko) (A-4), esančio įsiurbimo linijos gale.
Išvalę žarnas, vėl jas įsukite į įrenginį, įsitikindami, kad prijungus nėra nuotėkio (F). Įdėkite abi žarnas į indą su šviežiu valymo skysčiu, pasukite jungiklį PRIME/SPRAY į PRIME padėtį ir įjunkite generatorių (ON). Leiskite įrenginiui siurbti valymo skystį 2-3 minutes ir tada išjunkite įrenginį (OFF). Jei po valymo dažymui buvo naudojami alyvos pagrindo dažai, perpumpuokite sistemą švariu vandeniu.
Kitas žingsnis - išvalyti pistoletą - žr. pistoleto naudojimo instrukciją.
Jei įrenginys bus laikomas ilgiau nei 3 dienas be darbo, rekomenduojama apsaugoti jo sudedamąsias dalis užlašinus 5 lašus alyvos tepimo vietoje, esančioje alyvos kišenėje (G).
Laikymas trumpiau nei 16 valandų taikomas tik tada, kai dažymui buvo naudojami lateksiniai dažai. Kitais atvejais, pavyzdžiui, kai buvo naudojami aliejiniai dažai, būtina atlikti visišką valymą.
Užfiksuokite pistoletą, perjunkite PRIME/SPRAY į PRIME padėtį, tada išjunkite įrenginį ir atjunkite nuo maitinimo šaltinio. Lėtai įpilkite pusę puodelio vandens į dažų talpyklą taip, kad vanduo liktų ant dažų viršaus (H-1). Tai neleis dažams išdžiūti. Apvyniokite pistoletą drėgnu skudurėliu IR įdėkite jį į plastikinį tinklelį (H-2). Tinklelį tvirtai suriškite. Viską padėkite saugioje, nuo saulės apsaugotoje vietoje.
Norėdami vėl pradėti dirbti, išimkite pistoletą iš plastikinio tinklelio ir gerai sumaišykite vandenį su dažais (H-3). Perjunkite PRIME/SPRAY svirtis į PRIME padėtį, prijunkite įrenginį prie maitinimo šaltinio ir įjunkite (ON). Tada perjunkite PRIME/SPRAY svirtis į SPRAY padėtį ir atlikite bandomąjį dažymą.

11. Atsarginės dalys ir priedai

Parduodami priedai:

DED74444-415 - 415 tipo antgalis, DED7444-515 - 515 tipo antgalis, DED7444-517 - 517 tipo antgalis, DED7440 - slėgio pistoletas dažymo įrenginiams
Norėdami įsigyti atsarginių dalių ir priedų, kreipkitės į "Dedra Exim Service". Kontaktinę informaciją rasite vadovo 1 puslapyje.
Užsakydami atsargines dalis, nurodykite partijos numerį vardinėje plokštelėje ir dalies numerį iš surinkimo brėžinio.
Garantiniu laikotarpiu remontas atliekamas pagal garantinėje kortelėje nurodytas sąlygas. Prašome perduoti sugedusį gaminį taisyti pirkimo vietoje (pardavėjas privalo priimti sugedusį gaminį), siųsti jį į centrinį "Dedra Exim" aptarnavimo centrą arba siųsti į arčiausiai jūsų gyvenamosios vietos esantį aptarnavimo centrą (aptarnavimo centrų sąrašas pateiktas www.dedra.pl). Prašome pridėti užpildytą garantijos kortelę. Pasibaigus garantiniam laikotarpiui, remontą atlieka centrinė tarnyba. Siųskite sugedusį gaminį į aptarnavimo centrą (siuntimo išlaidas apmoka naudotojas).

12. Trikčių šalinimas savarankiškai

⚠ DEMESIO **Prieš bandydami savarankiškai šalinti gedimus, atjunkite įrenginį nuo maitinimo šaltinio.**

Problema	Priežastis	Sprendimas
Maitinimo blokas įsijungia, bet dažai nenusidažo PRIME padėtyje	Dažų talpykla yra tuščia arba siurbimo linija nėra panardinta į dažus	Pripildykite indą, panardinkite vamzdelį į dažus
	Užblokuotas dažų tempimo siūlas	Išvalykite įsiurbimo nipelį
	Įsiurbimo linija yra per laisva	Išvalykite vamzdelį ir snapelį, tvirtai priveržkite vamzdelį
	Įsiurbimo linija užsikimšusi	Kruopščiai išvalykite žarną nuo išdžiūvusių dažų likučių.
	Užsikimšęs drenažo vamzdis	Kruopščiai išvalykite žarną nuo išdžiūvusių dažų likučių
Įrenginys ištraukia dažus, bet paspaudus gaiduką slėgis sumažėja	Antgalis susidėvėjęs	Pakeiskite pistoleto antgalį.
	Užkimštas dažų užpildas	Išvalykite ir atkimškite tepalo žarną
	Užsikimšęs purkštuvo filtras	Pakeiskite purkštuvo filtrą
	Pistoleto dažų filtras yra užsikimšęs.	Išvalykite liniją ir antgalį, tvirtai priveržkite liniją.
Nutekėjęs purkštukas	Purkštukas susidėvėjęs	Pakeiskite purkštuvo antgalį
	Purkštukas sumontuotas neteisingai	Tinkamai sumontuokite purkštukus (žr. pistoleto naudojimo instrukciją)
Purškimo pistoletas nepurškia	Purkštukas arba pistoleto filtras užsikimšęs	Išvalykite purkštuvo antgalį ir filtrą
	Purkštukas sumontuotas neteisingai	Tinkamai sumontuokite purkštukus (žr. pistoleto instrukciją)
Įrenginys neteisingai dengia	Per mažas slėgis	Padidinkite slėgį
	Užsikimšęs pistoleto arba aspiratoriaus vamzdelis	Išvalykite filtrą ir čiulptuką
	Įsiurbimo vamzdelis yra per laisvas	Išvalykite žarną ir nipelį, tvirtai priveržkite žarną
Problema	Antgalis susidėvėjęs	Pakeiskite pistoleto antgalį
Maitinimo blokas įsijungia, bet dažai nenusidažo PRIME padėtyje	Dažai yra per tiršti	Praskieskite dažus

13. Prietaiso surinkimas

1. dažymo įrenginys - 1 vnt., lanksti žarna - 1 vnt., antgalis - 1 vnt. Atviras raktas – 2 vnt., šepetys - 1 vnt. Įsiurbimo filtras - 1 vnt. Įsiurbimo puodelis - 1 vnt.

14. Informacija naudotojams apie elektros ir elektroninės įrangos šalinimą

Ant gaminių arba pridedamuose dokumentuose nurodytas simbolis rodo, kad sugedusios elektros ar elektroninės įrangos negalima išmesti kartu su buitinėmis atliekomis. Jei norite atsikratyti, pakartotinai panaudoti ar utilizuoti komponentus, teisinga juos nuvežti į specializuotą surinkimo punktą, kur jie bus priimti nemokamai. Informaciją apie naudotos įrangos surinkimo vietas teikia vietos valdžios institucijos, pvz., savo interneto svetainėse.

Teisingas produkto utilizavimas padeda išsaugoti gamtos išteklius ir išvengti neigiamų padarinių žmonių sveikatai ir aplinkai, galinčių atsirasti dėl produkte esančių potencialiai pavojingų medžiagų, mišinių ir sudedamųjų dalių.

Už netinkamą atliekų šalinimą gresia baudos pagal atitinkamus vietos teisės aktus.

ES šalių naudotojai: Jei norite išmesti elektros ar elektroninę įrangą, kreipkitės į artimiausią prekybos vietą arba tiekėją, kuris jums suteiks daugiau informacijos.

šalinimas ne Europos Sąjungos šalyse: Šis simbolis taikomas tik Europos Sąjungos šalims. Jei norite išmesti šį gaminį, kreipkitės į vietos valdžios institucijas arba pardavėją dėl tinkamo šalinimo būdo.

Garantinis lapas

na

.....

Katalogo Nr: …… Partijos numeris: .....

(toliau – Produktas)

Produkto pirkimo data: .....

Pardavėjo antspaudas

Pardavėjo parašas ir data: .....

Vartotojo pareiškimas:

Patvirtinu, kad buvau informuotas apie garantijos sąlygas ir taisyklių, išvardytų Naudojimo instrukcijoje ir Garantiniame lape, nepaisymo pasekmes. Šios garantijos sąlygos yra man žinomos, ką patvirtinu savo parašu:

....

data ir vieta vartotojo parašas

I. Atsakomybė už Produktą:

1. Garantijos suteikėjas – „DEDRA EXIM“ Sp. z o.o. su būstine adresu: ul. 3 Maja 8, 05-800 Pruškuvas, KRS 0000062517, Varšuvos apylinkės teismas, Valstybinio teismo registro XIV ūkinis skyrius, Mokesčiu mokėtojo kodas 527-020-49-33, Įstatinis kapitalas: 100 980,00 PLN.
2. Šiame garantiniame lape nurodytomis sąlygomis Garantijos suteikėjas suteikia garantiją Produktui iš Garantijos suteikėjo asortimento.
3. Garantijos pagrindu atsakomybė yra priimama tik už defektus, esančius Produkte jo išdavimo Vartotojui metu.
4. Garantijos pagrindu Vartotojas gauna teisę nemokamai suremontuoti Produktą, jei defektas buvo aptiktas garantijos galiojimo metu. Apie Produkto remonto būdą (remonto atlikimo metodą) sprendžia Garantijos suteikėjas. Jei Garantijos suteikėjas nuspręstų, kad remontas yra neįmanomas, Garantijos suteikėjas pasilieka sau teisę pakeisti elementą su defektu arba visą Produktą kitu, veikiančiu teisingai, sumažinti Produkto kainą arba anuliuotu sutartį.
5. Vartotojo, kuris pagal 1964 m. balandžio 23 d. Civilinį kodeksą nėra laikomas vartotoju, atveju Garantijos suteikėjo atsakomybė dėl kompensacijos, susijusi su šia garantija ir (arba) jos sudarymu ir vykdymu, nepriklausomai nuo formos, yra apribota iki maksimaliai Produkto su defektu vertės.

II. Garantijos laikotarpis

Produkto elementai, kuriems veikia garantija	Garantinės apsaugos trukmė
DED7424	24 mėnesiai, skaičiuojant nuo Produkto pirkimo datos, nurodytos šiame Garantiniame lape

III. Naudojimosi garantija sąlygos

1. Vartotojas privalo patiekti užpildytą Produkto Garantinį lapą ir Produkto pirkimą patvirtinantį dokumentą (pvz. kasos čekis, sąskaita-faktūra ir pan.). Tam, kad pretenzijos nagrinėjimo procesas vyktų sklandžiai, rekomenduojama, kad Vartotojas kartu su Produktu perduotų visus elementus, nurodytus „Komplektacijos sąraše“, esančiame Naudojimo instrukcijoje.
2. Vartotojas privalo laikytis Naudojimo instrukcijoje ir Garantiniame lape nurodytų rekomendacijų..
3. Garantija galioja tik Lenkijos Respublikos ir ES teritorijoje.
4. Garantija neapima Produkto defektų, atsiradusių dėl to, kad:

a. Vartotojas nesilaikė sąlygų, nurodytų Naudojimo instrukcijoje, ypač susijusių su teisingu naudojimu, priežiūra ir valymu;

b. Vartotojas naudojo priežiūros ar valymo priemones, neatitinkančias sąlygas nurodytas Naudojimo instrukcijoje;

c. Vartotojas netinkamai sandėliavo ir transportavo Produktą;

d. Vartotojas savarankiškai keitė ir (arba) modifikavo Produktą, negavęs Garantijos suteikėjo sutikimo;

e. Vartotojas naudojo Produkte eksploatacines medžiagas, neatitinkančias Naudojimo instrukcijos sąlygų

5. Vartotojas, kuris pagal 1964 m. balandžio 23 d. Civilinį kodeksą nėra laikomas vartotoju, praranda garantiją Produktui, jei:

- Vartotojas pašalino, pakeitė arba sugadino serijos numerius, datas ir informacines lenteles;
- Vartotojas pažeidė plombas arba ant jų matosi Vartotojo veiksmų pėdsakai.

6. Dėmesio! Veiksmus, susijusius su kasdieniu Produkto aptarnavimu, nurodytu pvz. Naudojimo instrukcijoje, Vartotojas atlieka pats ir savo sąskaita.

IV. Pretenzijos pateikimo procedūra:
1. Pastebėjus, kad Produktas veikia neteisingai, prieš pateikiant pretenziją, reikia įsitikinti, kad visi veiksmai, aprašyti Naudojimo instrukcijoje, buvo atlikti teisingai.
2. Pretenziją rekomenduojama pateikti nedelsiant, geriausiai per 7 dienas nuo Produkto defekto aptikimo. Vartotojas, kuris pagal 1964 m. balandžio 23 d. Civilinį kodeksą nėra laikomas vartotoju, praranda garantiją Produktui, jei nepateikia pretenzijos per 7 dienas.
3. Pretenziją galima pateikti pvz. Produkto pirkimo punkte, garantiniame servise arba raštu adresu: „DEDRA EXIM“ Sp. z o. o., ul. 3 Maja 8, 05-800 Pruškuvas.
4. Vartotojas gali pateikti pretenziją, pasinaudodamas blanku, kuris yra internetinėje svetainėje: www.dedra.pl (Pretenzijos garantiniame laikotarpyje pateikimo forma).
5. Garantinių servisų atskirose šalyse adresai yra nurodyti svetainėje: www.dedra.pl. Jei konkrečioje šalyje nebūtų garantinio serviso, pretenzijas dėl garantijos rekomenduojama siųsti adresu: „DEDRA EXIM“ Sp. z o. o., ul. 3 Maja 8, 05-800 Pruškuvas, Lenkija.
6. Mąjąc Dėl Vartotojo saugumo draudžiama naudoti Produktą su defektais.
7. Dėmesio!!! Produkto su defektais naudojimas kelia pavojų Vartotojo sveikatai ir gyvybei.
8. Veiksmai, susiję su garantija, bus atlikti per 14 darbo dienų skaičiuojant nuo Produkto, dėl kurio yra pateikiama pretenzija, pristatymo dienos.
9. Prieš pristatant Produktą, dėl kurio yra pateikiama pretenzija, rekomenduojama jį nuvalyti. Produktą, dėl kurio yra pateikiama pretenzija, reikia kruopščiai supakuoti, kad jis būtų apsaugotas nuo pažeidimų transporto metu – rekomenduojama pristatyti produktą originalioje pakuotėje.
10. Garantijos laikotarpis yra pratęsiamas tiek, kiek Vartotojas negalėjo juo naudotis dėl garantijos apimto defekto.
Gwarancja Ši garantija neriboja, neišskiria bei nesustabdo Vartotojo teisių dėl parduotos prekės neatitikimo arba prekės defekto.

Vadovaudamiesi 2016 m. balandžio 27 d. Europos Parlamento ir Tarybos reglamento (ES) 2016/679 dėl fizinių asmenų apsaugos tvarkant asmens duomenis ir dėl laisvo tokių duomenų judėjimo ir kuriuo panaikinama Direktyva 95/46/EB 13 straipsnio 1 ir 2 dalimis, informuojame, kad

1. Formoje pateiktų jūsų asmens duomenų valdytojas yra DEDRA-EXIM sp. z o.o., kurios registruota buveinė yra Pruszkowe, 3 Maja g. 8, 05-800 Pruszkow (toliau: "Administratorius").
2. Jūsų duomenys bus tvarkomi tik siekiant atlikti prietaiso garantijos procedūrą pagal Bendrojo duomenų apsaugos reglamento 6 straipsnio 1 dalies b punktą (toliau: „BDAR“) Duomenys teikiami savanoriškai, tačiau jie būtini garantijos procedūrai
3. Jūsų duomenys bus tvarkomi garantijos procedūros vykdymo nagrinėjimo laikotarpiu ir archyvavimo tikslais, jei prireiktų apsiginti nuo galimų pretenzijų Administratoriui, bet ne ilgiau nei iki tol, kol joms įvyks senaties terminas.
4. Jūsų duomenys gali būti atskleisti tik tiems subjektams, kurie tvarko duomenis duomenų administratoriaus vardu pagal rašytinę asmens duomenų tvarkymo pavedimo sutartį, teikiančią: technines paslaugas, hosting'o ar interneto svetainės priežiūros paslaugas, IT paslaugas, kurjerių paslaugas. Administratoriaus tiekėjai privalo užtikrinti duomenų saugumą ir laikytis galiojančių teisės aktų reikalavimų, susijusių su asmens duomenų apsauga, ir negali naudoti patikėtų asmens duomenų kitais nei sutartyje su Administratoriumi nurodytais tikslais.
5. Jūsų duomenys nebus tvarkomi automatizuotomis priemonėmis, įskaitant profiliavimą, ir nebus perduodami trečiajai šaliai / tarptautinei organizacijai.
6. Bet kuriuo metu turite teisę susipažinti su savo duomenų turiniu ir teisę ištaisyti, ištrinti, apriboti duomenų tvarkymą, teisę į duomenų perkeliamumą, teisę prieštarauti bet kuriuo metu.
7. Visais klausimais, susijusiais su administratoriaus atliekamu jūsų asmens duomenų tvarkymu, galite kreiptis šiuo el. pašto adresu:daneosobowe@dedra.pl.
8. Turite teisę pateikti skundą tinkamai duomenų apsaugos institucijai.

LV Satura rādītājs

1. Fotogrāfijas un zīmējumi
2. Ierīces apraksts
3. Paredzētais ierīces lietojums
4. Lietošanas ierobežojumi
5. Tehniskie dati
6. Sagatavošana darbam
7. Savienojums ar elektrotīklu
8. Ierīces ieslēgšana
9. Ierīces darbība
10. Kārtējā apkope
11. Rezerves daļas un piederumi
12. Patstāvīga problēmu novēršana
13. Ierīces salikšana
14. Informācija lietotājiem par elektrisko un elektronisko iekārtu iznīcināšanu
15. Garantijas karte

Oriģinālo instrukciju tulkojums

Atbilstības deklarācija ir pievienota rokasgrāmatai kā atsevišķs dokuments. Ja nav atbilstības deklarācijas, lūdzu, sazinieties ar Dedra Exim Ltd.
Vispārīgie drošības noteikumi ir pievienoti rokasgrāmatai kā atsevišķa brošūra.

BRĪDINĀJUMS. Izlasiet visus brīdinājumus, kas apzīmēti ar simbolu, un visas instrukcijas.

Šādu brīdinājumu un drošības norādījumu neievērošana var izraisīt elektriskās strāvas triecienu, ugunsgrēku vai nopietnus ievainojumus.

Saglabājiet visus brīdinājumus un norādījumus turpmākai atsaucei.

2. Ierīces apraksts

A attēls - vispārējais skats: 1 - Transportēšanas rokturis; 2 - Sūknēšanas šļūtene; 3 - "PRIME" režīma izejas šļūtene; 4 - Filtra/sūknēšanas caurule (sūknēšanas caurules galā); 5 - Krāsošanas pistole; 6 - Pistoles uzgalis; 7 - Augsta spiediena šļūtene; 8 - Regulēšanas poga; 9 - Ieslēgšanas/izslēgšanas slēdzis; 10 - "PRIME"/"SPRAY" režīma slēdzis; 11 - Spiediena šļūtenes savienojuma uzgalis; 12 - Rāmis/bāze; 13 - Krāsošanas pistoles sprūda fiksators.
B attēls - Augstspiediena šļūtenes savienojums: 1 - pie ierīces; 2 - pie pistoles.
C attēls - Sistēmas uzpildīšana: 1 - spainis ar mediju (piem..... krāsu); 2 - "netīrais" spainis; 3 - slēdzis pozīcijā "PRIME" (kameras piepildīšana); 4 - pistole pret "netīro" spaini;
5 - slēdzis pozīcijā "SPRAY" (uzpilda līniju).
D attēls - Pareizs un nepareizs pārklājums.
E attēls - Tīrīšanas darbības. Apraksts instrukcijas 8. punktā.
F attēls - Noplūdes pārbaudes punkti.
G attēls - Eļļas uzklāšanas punkts.
H attēls - Darbības, kas jāveic ilgstošas (> 30 min) dīkstāves laikā. Apraksts instrukcijas 8. punktā.
I attēls - Sprauslu marķējumu skaidrojums.

3. Paredzētais ierīces lietojums

Izsmidzināšanas ierīce ir izstrādājums, kas paredzēts laku uz ūdens bāzes, koksnes konservantu, lateksa krāsu, akrila un alkīda emalju, kā arī traipu un citu neabrazīvu pārklājumu, kas paredzēti krāsošanai ar izsmidzināšanu, izsmidzināšanai (skatīt "Lietošanas tabulu" instrukcijas 7. punktā).
Ierīce var strādāt ar dažāda izmēra sprauslām. Procedūra ir detalizēti aprakstīta tālāk šajā rokasgrāmatā. Sprauslu numerācijas skaidrojums ir parādīts I attēlā.
Iekārtu ir atļauts izmantot remontdarbos un būvdarbos, remontdarbnīcās, amatieru darbos, ievērojot lietošanas instrukcijā ietvertos lietošanas noteikumus un pieļaujamos darba apstākļus.

4. Lietošanas ierobežojumi

Elektroinstrumentu nedrīkst lietot ar šķīdinātājiem, sārmu, skābju saturošām vielām, vielām, kas satur svešķermeņus, un citiem kodīgiem, uzliesmojošiem un sprādzienbīstamiem materiāliem.
Iekārtu drīkst lietot tikai saskaņā ar turpmāk norādītajiem "Pieļaujamajiem ekspluatācijas apstākļiem".
Tāpat ir aizliegts apstrādāt materiālus, kas nav aprakstīti sadaļā "3. Paredzētais mašīnas lietojums". Neatļautas izmaiņas mehāniskajā un elektriskajā konstrukcijā, jebkādas modifikācijas, apkopes darbības, kas nav aprakstītas lietošanas instrukcijā, tiks uzskatītas par nelikumīgām, kā rezultātā nekavējoties tiks zaudētas garantijas tiesības un atbilstības deklarācija zaudēs spēku.
Jebkāda izmantošana, kas nav paredzēta vai neatbilst lietošanas instrukcijai, izraisīs tūlītēju garantijas tiesību zaudēšanu.

Atļautie darba apstākļi
Darbs nedegošā un nesprādzienbīstamā vidē
Lietošana tikai ar ūdens bāzes krāsām.

5. Tehniskie dati

Ierīces modelis	**DED7424**
Darba spriegums [V]	230~
Tīkla frekvence [Hz]	50
Nomināla jauda [W]	950
Drošības klase	I
Aizsardzība no tiešas pieejas	IP20
Maks. rotācijas ātrums n0 [min-1]	25 000
Darba spiediens [bar]	227
Maksimālais spiediens [bar]	250
Vidēja viskozitāte [DIN-S]	110
Maks. kabeļa garums [m]	15
Vidēja plūsma [L / min]	2,1
Sprausla maks.	517
Skaņas spiediena līmenis LPA [dB(A)]	84
Mērījuma nedrošums Kpa [dB(A)]	3
Skaņas jaudas līmenis Lwa [dB(A)]	96
Mērījuma nedrošums Kwa [dB(A)]	3
Vibrācijas līmenis uz roktura ah,w [m/s2]	<2,5
Mērījuma nedrošums K [m/s2]	1,5

Informācija par vibrāciju un troksni
Kombinētā vibrācijas vērtība ah un mērījumu nenoteiktība tika noteikta saskaņā ar EN 62841-1un ir norādīta tabulā.
Trokšņa emisijas tika noteiktas saskaņā ar EN 62841-1, vērtības ir norādītas tabulā.

UZMANĪBU **Troksnis var izraisīt dzirdes bojājumus, darba laikā vienmēr jālieto dzirdes aizsardzība!**

Deklarētā kopējā vibrācijas vērtība ir izmērīta saskaņā ar standarta testa metodi, un to var izmantot, lai salīdzinātu vienu iekārtu ar citu. Norādīto vibrācijas līmeni var izmantot arī vibrācijas iedarbības sākotnējam novērtējumam.
Vibrācijas līmenis iekārtas faktiskās lietošanas laikā var atšķirties no deklarētajām vērtībām atkarībā no darba rīku lietošanas, jo īpaši no apstrādājamās detaļas veida un nepieciešamības noteikt pasākumus operatora aizsardzībai. Lai precīzi novērtētu ekspozīcijas faktiskos lietošanas apstākļos, jāņem vērā visas darba cikla daļas, tostarp periodi, kad mašīna ir izslēgta vai kad tā ir ieslēgta, bet netiek izmantota darbam.

6. Sagatavošana darbam

UZMANĪBU **Veiciet visus sagatavošanās darbus, atvienojot ierīci no strāvas padeves.**

Lai sagatavotu ierīci darbam, savienojiet sūknēšanas ierīci ar pistoli ar elastīgu šļūteni un pārliecinieties, ka sūknēšanas caurule ar priekšfiltru ir droši piestiprināta. Stiprinājuma kronšteinam jābūt pievilktam pietiekami cieši, lai caurule ar ieplūdes sprauslu cieši pieguļ pie uzgaliņa.
Pēc tam pārliecinieties, ka elastīgā drenāžas caurule ir stingri un cieši piestiprināta pie uzgaliņa. Ieskrūvējiet elastīgo cauruli ierīces priekšpusē (B-1), izmantojot M19 uzgriežņu atslēgu. Otru šļūtenes galu ieskrūvē pistolē, izmantojot M19 atslēgu (B-2) . Visas ierīces daļas jānostiprina ar maksimālu spēku, lai novērstu noplūdes.
Krāsojot ar ierīci iekštelpās, neaizmirstiet pasargāt virsmu no netīrumiem.

7. Savienojums ar elektrotīklu

Pirms ierīces pieslēgšanas elektrotīklam pārliecinieties, vai barošanas spriegums atbilst uz nominālās plāksnītes norādītajai vērtībai.
Strāvas padeves instalācijai jāatbilst elektroinstalāciju pamatprasībām un lietošanas drošības prasībām. Piegādes kabeļa minimālā šķērsgriezuma parametri un drošinātāja nominālā vērtība atkarībā no ierīces jaudas ir norādīti turpmāk tabulā:

Ierīces jauda [W]	Minimālais vadītāja šķērsgriezums [mm^2]	C tipa drošinātāja minimālā vērtība [A]
700÷1400	1	10

Uzstādīšana jāveic kvalificētam elektriķim. Ja izmantojat pagarinātājus, pārliecinieties, ka vadu šķērsgriezums nav mazāks par nepieciešamo (sk. tabulu). Izvietojiet elektrības kabeli tā, lai ekspluatācijas laikā to nevarētu pārgriezt. Neizmantojiet bojātus pagarinātājus. Periodiski pārbaudiet barošanas kabeļa stāvokli. Nevelciet strāvas kabeli.

8. Ierīces ieslēgšana

UZMANĪBU **Pirms ierīces iedarbināšanas ir svarīgi veikt darbības, kas aprakstītas sadaļā "Ekspluatācijas sagatavošana".**

Ieslēgšanas/izslēgšanas slēdzis atrodas uz korpusa (A, 9. attēls). Lai ieslēgtu ierīci, pagrieziet slēdzi I pozīcijā.

9. Ierīces darbība

Krāsojamās virsmas sagatavošana
Vienmēr ievērojiet krāsas ražotāja ieteikumus!
Pirms krāsošanas uzsākšanas neaizmirstiet sagatavot virsmu tīrīšanai. Virsma jānomazgā un jāizžāvē. Nekrāsojiet uz taukainām virsmām. Ja virsma ir gluda, tā ir jānogrūdina (piemēram, ar smalku smilšpapīru) un pēc tam jānotīra putekļi.
Vidējais
Iekārta ir piemērota krāsošanai ar :
- koksnes krāsvielām, koksnes aizsardzības līdzekļiem (bez atšķaidīšanas).
- lakas uz ūdens bāzes, gruntēšanas vielas (atšķaidītas saskaņā ar ražotāja norādījumiem).
- Lateksa krāsas, eļļas bāzes emaljas, kodinātāji un citi neabrazīvi pārklājumi, kas paredzēti krāsošanai ar izsmidzināšanu (saskaņā ar ražotāja norādījumiem).
Neizmantojiet citas krāsas (kodinātājus, lakas u. c.), kas nav norādītas lietošanas instrukcijā. Tas var izraisīt iekārtas bojājumus.
Vienmēr pārbaudiet krāsas specifikācijā, kā sagatavot krāsu krāsošanai (uzglabāšana, sajaukšana, atšķaidītāja veids, pieļaujamais atšķaidījums u. c.).
Pirms krāsošanas uzsākšanas veiciet pārbaudi uz kartona, kartona, saplākšņa utt. Šajā tabulā ir norādīti indikatīvie krāsošanas parametri.

Pārklājums	Ieteicamais sprauslas izmērs	Izsmidzināšanas spiediens [bar]
Eļļas bāzes koksnes kodinātājs	0,011-0,013	55
Koksnes konservants	0,011-0,013	55
Impregnēšana betonam	0,011-0,013	55
Bezkrāsaina laka	0,013-0,017	103
Vinila lateksa krāsa	0,013-0,017	117
Vinila/akrila lateksa krāsa	0,013-0,017	117
Akrila lateksa krāsa	0,013-0,017	117

Krāsošana
Pirms katras darbības uzsākšanas pārliecinieties, ka smidzināšanas pistole ir nostiprināta. Pistole ir nostiprināta, kad drošības aizdare veido 90° leņķi ar sprūda slēdzi.
Pirms krāsošanas uzsākšanas katru reizi iepiliniet eļļas kabatā (G) 3-5 pilienus eļļas (eļļa ir iekļauta komplektā).
Ilgstošas darbības laikā eļļa jāuzpilda ik pēc 4 stundām nepārtrauktas darbības. Lietošanai ieteicamā eļļa ir Pansam Premium15 pneimatisko instrumentu eļļa ar numuru A531002.
Visi jaunie elektrodzinēji tiek testēti un sūknēti ar speciālu šķidrumu, lai novērstu koroziju transportēšanas laikā. Ja ģeneratoragregāts jau ir lietots, sistēmā var palikt tīrīšanas šķidrums. Neatkarīgi no tā, vai ģeneratoragregāts ir vai nav lietots, pirms ekspluatācijas atlikušais šķidrums ir jāizsūknē. Lai to izdarītu, sagatavojiet tvertni ar krāsu (C-1) un tukšu tvertni (C-2). Ievietojiet iesūkšanas cauruli ar uzgali krāsas traukā un izplūdes cauruli tukšajā traukā. Iestatiet spiediena iestatīšanas pogu maksimālajā pozīcijā un PRIME/SPRAY slēdzi (A-10) pozīcijā PRIME (C-3). Pēc tam pievienojiet ierīci barošanas avotam un ieslēdziet ierīci (A-9 pozīcija ON). ierīce sāks sūknēt krāsu caur iesūknēšanas šļūteni uz sūkni un sūknēt to caur izplūdes cauruli. Atstājiet ierīci ieslēgtu, līdz testa šķidrums ir izsūknēts un krāsa ir izsūknēta caur drenāžas cauruli. Kad tas ir izdarīts, izslēdziet ierīci un ievietojiet drenāžas cauruli krāsas traukā.
Nākamais solis pirms krāsošanas ir iztīrīt šļūteni un pistoli.
Iestatiet PRIME/SPRAY slēdzi pozīcijā PRIME (C-3). Jānoņem sprauslas izplūdes vāks (skatīt pistoles lietošanas instrukciju). Pēc tam vērsiet pistoli pret tukšo tvertni un nospiediet sprūda pogu (C-4).
UZMANĪBU!!! TURIET ROKAS TĀLĀK NO IZMESTĀS KRĀSAS.
Ieslēdziet ierīci (A-9 ON pozīcija) un pagrieziet PRIME/SPRAY slēdzi uz SPRAY pozīciju (C-5). Turiet nospiestu pistoles sprūda pogu, līdz šļūtenē esošais gaiss, ūdens vai materiāls ir pilnībā izsūknēts.
PIEZĪME!!! Ja PRIME/SPRAY slēdzis ir SPRAY pozīcijā, šļūtenē ir augsts spiediens, līdz PRIME/SPRAY slēdzis tiek pārslēgts uz PRIME pozīciju.
Pēc tam atlaidiet sprūda pogu un pārslēdziet PRIME/SPRAY (PRIME/SPRAY) pozīciju uz PRIME (PRIME) un izslēdziet ierīci (A-9 pozīcija OFF (IZSLĒGTS)). Nomainiet pistoles sprauslas izejas vāku.
Pēc sākotnējiem sagatavošanās darbiem pārliecinieties, ka šļūtene nav bojāta, un turpiniet krāsošanu.
Lai sāktu krāsošanu, ieslēdziet iekārtu (ON) un pagrieziet PRIME/SPRAY slēdzi SPRAY pozīcijā (A-10/C-3), vispirms ievietojot iesūkšanas cauruli (A-2) un izplūdes cauruli (A-3) krāsas traukā. Iestatiet spiediena iestatīšanas pogu (A-8) maksimālajā pozīcijā. Šļūtenei, pa kuru krāsa tiek padota uz pistoli, jāsāk vibrēt un jāsaspringst zem sūknējamās krāsas spiediena. Sūkņa motoram jāstrādā, līdz šļūtenē tiek sasniegts vēlamais spiediens. Motors darbojas automātiskā ieslēgšanas/izslēgšanas cikla režīmā atkarībā no spiediena šļūtenē. Lai

panāktu apmierinošu krāsas pārklājumu, regulējiet spiediena regulatoru (A-8).

10. Kārtējā apkope

⚠UZMANĪBU **Veiciet visas apkopes darbības, atvienojot ierīci no strāvas padeves.**

Uz bojājumiem, kas radušies, netīrot vai nepareizi tīrot smidzināšanas pistoli un ierīci, garantijas priekšrocības neattiecas.
Tīrīšana
Lai iztīrītu ierīci, nostipriniet smidzināšanas pistoli un atskrūvējiet sprauslas izplūdes vāku (E-1). Iegremdējiet iesūces sprauslu traukā, kas iepriekš piepildīts ar piemērotu tīrīšanas šķidrumu (informāciju par mazgāšanu un tīrīšanu skatiet uz informācijas etiķetes uz krāsas iepakojuma) (E-2). Novietojiet tukšo tvertni blakus tīrīšanas šķidruma tvertnei. Atbloķējiet pistoli un atspiediet to pret konteinera malu ar krāsošanai izmantoto materiālu. Virzot pistoles izplūdes atveri uz konteinera centru, nospiediet sprūda poguni, pēc tam ieslēdziet ierīci (ON) un pārvietojiet PRIME/SPRAY slēdzi uz SPRAY pozīciju, lai iztīrītu šļūteni no šķidruma atlikumiem (E-3).
Kad no pistoles ir iztīrīti medija atlikumi un parādījusies tīrīšanas viela, pārvietojiet pistoli virs tukšās tvertnes, joprojām turot nospiestu pistoles sprūda slēdzi (E-4).
Turiet nospiestu sprūdu, līdz no pistoles izplūstošajā tīrīšanas šķidrumā nav redzamu krāsas netīrumu. Kad tīrīšana ir pabeigta, pagrieziet PRIME/SPRAY slēdzi pozīcijā PRIME un nospiediet pistoles sprūda pogu, lai pārliecinātos, ka šļūtenē nav spiediena.
Lai iztīrītu ieplūdes un drenāžas vadus, nostipriniet pistoli un izslēdziet ierīci, pēc tam atskrūvējiet abus vadus un iztīriet tos ar piemērotu tīrīšanas šķidrumu, neaizmirstot rūpīgi iztīrīt filtru (sprauslu) (A-4) ieplūdes vada galā.
Kad šļūtenes ir iztīrītas, ieskrūvējiet tās atpakaļ ierīcē, pārliecinoties, ka savienojuma laikā nav noplūdes (F). Ievietojiet abas šļūtenes traukā ar svaigu tīrīšanas šķidrumu, pagrieziet PRIME/SPRAY slēdzi pozīcijā PRIME un ieslēdziet ģeneratoru (ON). Ļaujiet ierīcei 2-3 minūtes sūknēt tīrīšanas šķidrumu un pēc tam izslēdziet ierīci (OFF). Ja krāsošanai pēc tīrīšanas tika izmantota eļļas bāzes krāsa, sūknējiet sistēmu ar tīru ūdeni. Nākamais solis ir pistolei iztīrīt - skatiet pistolei paredzētos norādījumus. Ja ierīce tiks uzglabāta ilgāk par 3 dienām bez darbības, ieteicams aizsargāt tās sastāvdaļas, iepilinot 5 pilienus eļļas eļļošanas punktā eļļas kabatā (G).
Uzglabāšana mazāk nekā 16 stundas attiecas tikai uz gadījumiem, kad krāsošanai ir izmantotas lateksa krāsas. Pretējā gadījumā, piemēram, ja izmantotas eļļas bāzes krāsas, jāveic pilnīga tīrīšana.
Nodrošiniet pistoli, pārslēdziet PRIME/SPRAY uz PRIME pozīciju, pēc tam izslēdziet ierīci un atvienojiet to no strāvas avota. Lēnām ielejiet krāsas traukā pusi tases ūdens tā, lai ūdens paliktu virs krāsas (H-1). Tas novērsīs krāsas izžūšanu. Ietiniet pistoli mitrā drānā UN ievietojiet to plastmasas tīklā (H-2). Cieši sasieniet tīklu. Novietojiet to drošā vietā ārpus saules.
Lai atkal sāktu darbu, izņemiet pistoli no plastmasas tīkla un rūpīgi samaisiet ūdeni un krāsu (H-3). Pārslēdziet PRIME/SPRAY sviras pozīcijā PRIME, pievienojiet ierīci strāvas avotam un ieslēdziet (ON). Pēc tam pārslēdziet PRIME/SPRAY sviras uz SPRAY pozīciju un veiciet testa krāsošanu.

11. Rezerves daļas un piederumi

Pārdošanā pieejami piederumi:

DED74444-415 - 415 tipa sprausla, DED7444-515 - 515 tipa sprausla, DED7444-517 - 517 tipa sprausla, DED7440 - spiediena pistole krāsošanas iekārtām.
Lai iegādātos rezerves daļas un piederumus, sazinieties ar Dedra Exim Service. Kontaktinformācija atrodama rokasgrāmatas 1. lappusē.
Pasūtot rezerves daļas, lūdzu, norādiet sērijas numuru uz plāksnītes un detaļas numuru no montāžas rasējuma.
Garantijas laikā remonts tiek veikts saskaņā ar garantijas kartes noteikumiem. Lūdzu, nododiet bojāto preci remontam pirkuma vietā (pārdevējam ir pienākums pieņemt bojāto preci), nosūtiet to uz Dedra Exim centrālo servisa centru vai nosūtiet to uz jūsu dzīvesvietai tuvāko servisa centru (servisa centru saraksts atrodams www.dedra.pl). Lūdzu, pievienojiet aizpildītu garantijas karti. Pēc garantijas termiņa beigām remontu veic centrālais dienests. Nosūtiet bojāto izstrādājumu uz servisa centru (transportēšanas izmaksas sedz lietotājs).

12. Patstāvīga problēmu novēršana

⚠UZMANĪBU **Pirms veicat traucējumu novēršanu, atvienojiet ierīci no barošanas avota.**

Problēma	Cēlonis	Risinājums
Barošanas bloks ieslēdzas, bet PRIME pozīcijā nesagatavo krāsu	Krāsas tvertne ir tukša vai iesūkšanas līnija nav iegremdēta krāsā.	Piepildiet trauku, iemērciet caurulīti krāsā
	krāsas savilkšanas aukla ir aizsprostota	Notīriet sūkšanas sprauslu
	Iesūknēšanas līnija ir pārāk vaļīga	Notīriet caurulīti un uzgali, cieši savelciet caurulīti.
	Iesūknēšanas līnija ir aizsprostota	Rūpīgi notīriet šļūteni no jebkādiem izžuvušiem krāsas atlikumiem.
	Aizsprostota drenāžas caurule	Rūpīgi notīriet šļūteni no nožūdušām krāsas atliekām.
Ierīce velk krāsu, bet spiediens samazinās, kad tiek nospiests sprūda taustiņš.	Sprausla ir nolietojusies	Pistolē nomainiet uzgali.
	Aizsprostots krāsas pildītājs	Notīriet un atbloķējiet smērvielas šļūteni.
	Smidzināšanas pistoles filtrs ir aizsērējis	Nomainiet smidzināšanas pistoles filtru.
	Krāsas filtrs pistolē ir aizsērējis.	Notīriet vadu un sprauslu, droši savilciet vadu.
Sprauslas noplūde	Sprausla ir nodilusi	Nomainiet smidzināšanas pistoles sprauslu.
	Sprausla ir nepareizi uzstādīta	Pareizi uzstādiet sprauslas (skat. pistoles lietošanas instrukciju).
Smidzināšanas pistole neizsmidzina	Sprausla vai pistoles filtrs ir aizsērējis	Iztīriet smidzināšanas pistoles sprauslu un filtru.
	Sprausla ir nepareizi uzstādīta	Pareizi uzstādiet sprauslas (skatīt pistoles lietošanas instrukciju).
Ierīce nepareizi pārklāj	Pārāk zems spiediens	Palielināt spiedienu
	Pistole vai aspiratora caurule ir aizsērējusi	Notīriet filtru un sprauslu
	Sūkšanas caurule ir pārāk vaļīga	Notīriet šļūteni un sprauslu, stingri savelciet šļūteni.
Problēma	Sprausla ir nodilusi	Pistolē nomainiet sprauslu
Barošanas bloks ieslēdzas, bet PRIME pozīcijā nesagatavo krāsu	Krāsa ir pārāk bieza	Atšķaidiet krāsu

13. Ierīces salikšana

1. krāsošanas bloks - 1 gabals, elastīga šļūtene - 1 gabals, uzgalis - 1 gabals. Atvērtā gala uzgriežņu atslēga – 2 gab., birste - 1 gab. Sūkšanas filtrs - 1 gab. Piesūceknis - 1 gab.

14. Informācija lietotājiem par elektrisko un elektronisko iekārtu iznīcināšanu (attiecas uz mājsaimniecībām)



Simbols, kas redzams uz izstrādājumiem vai pievienotajā dokumentācijā, norāda, ka bojātas elektriskās vai elektroniskās iekārtas nedrīkst izmest kopā ar sadzīves atkritumiem. Ja vēlaties atbrīvoties no sastāvdaļām, atkārtoti izmantot vai reģenerēt, pareizi ir nogādāt tās specializētā savākšanas punktā, kur tās tiks pieņemtas bez maksas. Informāciju par lietotu iekārtu savākšanas punktu atrašanās vietu sniedz vietējās iestādes, piemēram, savās tīmekļa vietnēs.
Pareiza produkta utilizācija palīdz saglabāt dabas resursus un izvairīties no negatīvas ietekmes uz cilvēku veselību un vidi, kas var rasties produkta sastāvā esošo potenciāli bīstamo vielu, maisījumu un sastāvdaļu dēļ.
Par nepareizu atkritumu apglabāšanu draud sodi saskaņā ar attiecīgajiem vietējiem noteikumiem.
Lietotāji ES valstīs: Ja nepieciešams atbrīvoties no elektriskām vai elektroniskām iekārtām, sazinieties ar tuvāko tirdzniecības vietu vai savu piegādātāju, kas jums sniegs papildu informāciju.
apglabāšana valstīs ārpus Eiropas Savienības: Šis simbols attiecas tikai uz Eiropas Savienības valstīm. Ja vēlaties šo izstrādājumu izmest, sazinieties ar vietējām iestādēm vai izplatītāju, lai noskaidrotu pareizo utilizācijas metodi.

Garantijas talons

uz

……..

Kataloga Nr: ……. Partijas numurs:.....

(turpmāk saukts **Produkts**)

Produkta iegādes datums: .....

Pārdevēja zīmogs

Datums un pārdevēja paraksts: .....

Lietotāja apliecinājums:

Ar šo apliecinu, ka saņēmu informāciju par garantijas nosacījumiem, kā arī par Lietošanas instrukcijas un Garantijas talona norādījumu neievērošanas sekām. Garantijas nosacījumi ir man zināmi, ko apliecinu ar savu rokraksta parakstu:

....

datums un vieta Lietotāja paraksts

I. Atbildība par Produktu

1. 3 Maja 8, 05-800 Pruszków, Polija, reģistrācijas numurs KRS 0000062517, Varšavas Rajona Tiesa Varšavā, Valsts tiesas reģistra XIV. Saimnieciskā nodaļa, NMR kods (NIP) 527-020-49-33, Pamatkapitāls: 100 980,00 PLN.
2. Saskaņā ar noteikumiem, minētiem šajā Garantijas talonā, Garants piešķir garantiju Produktam, kuru izplata Garants.
3. Garantijas atbildība apņem tikai defektus, izraisītu pēc iemesliem, esošiem Produkta Lietotājam nodošanas laikā.
4. Sakarā ar garantiju Lietotājam ir tiesības prasīt bezmaksas uzlabot Produktu, ja defekts tiks konstatēts garantijas laikā. Produkta uzlabošanas veids (remonta izdarīšanas metode) ir atkarīgs no Garanta uzskata. Gadījumā, kad Garants konstatēs, ka remonts nav iespējams, Garantam ir tiesības mainīt bojātu elementu vai visu Produktu uz brīvu no defektiem, samazināt Produkta cenu vai atteikties no līguma.
5. Attiecībā uz Lietotājam, kas nav patērētājs 1964. gada 23. aprīļa Likuma "Civillikums" izpratnē, Garanta kompensācijas atbildība par zaudējumiem, savienotiem ar garantiju un/vai sakarā ar noslēgšanu un izpildīšanu, neatkarīgi no tiesiskām attiecībām, ir ierobežota tikai līdz nekvalitatīva Produkta vērtībai.

II. Garantijas laiks

Produkta elementi, apņemti ar garantiju	**Garantijas aizsardzības laiks**
DED7424	24 mēneši, skaitot no Produkta iegādes datuma norādīta Garantijas talonā

III. Garantijas lietošanas nosacījumi

1. Aizpildīts Lietotāja Produkta Garantijas talons ar Lietotāja dokumentu, apliecinošu Produkta iegādi, piem. kases kvīts, faktūrrēķins utt. Efektīvas reklamācijas realizācijai ieteicams, lai Lietotājs nodotu kopā ar reklamētu Produktu visus elementus, minētus Produkta "Komplektācija" Lietošanas instrukcijas daļā.
2. Lietošanas Instrukcijas un Garantijas talona norādījumu ievērošana.
3. Garantija ir derīga tikai Polijas Republikas un ES teritorijā.
4. Garantija neapņem Produkta defektus, ierosinātus, starp citiem, sekojošos gadījumos:

a. Lietotājs neievēro Lietošanas instrukcijas noteikumus, sevišķi pareizas ekspluatācijas, konservācijas un tīrīšanas jomā;

b. Lietotājs lieto tīrīšanas vai konservācijas līdzekļus, kas neatbilst Lietošanas Instrukcijas norādījumiem;

c. Lietotājs neattiecīgi glabā un transportē Produktu;

d. Lietotājs patstāvīgi izdara Produkta izmaiņas un/var pārveidojumus, bez saskaņošanas ar Garantu;

e. Lietotājs lieto Produktā ekspluatācijas materiālus, kas neatbilst Lietošanas Instrukcijas norādījumiem.

5. Lietotājs, kas nav patērētājs 1964. gada 23. aprīļa Likuma "Civillikums" izpratnē, zaudē garantijas tiesības attiecībā uz Produktam, kurā, Lietotāja darbības rezultātā:
- tika likvidēti, mainīti vai bojāti sērijas numuri, datu apzīmējumi vai nominālas tabuliņas;
- tika bojātas vai mainītas plombas.

6. Uzmanību! Darbību, savienotu ar Produkta ikdienas apkalpošanu, ja izriet no Lietošanas instrukcijas, Lietotājs veic patstāvīgi un pēc savām izmaksām.

IV. Reklamācijas procedūra

1. Produkta nepareizas darbības konstatēšanas gadījumā, pirms reklamācijas paziņošanas, Lietotājam ir pienākums pārbaudīt, vai visa darbība, tostarp aprakstīta Lietošanas instrukcija, tika pareizi veikta.
2. Reklamācijas paziņojumu ieteicams sniegt nekavējoties, vislabāk 7 dienu laikā no Produkta defekta konstatēšanas dienas. Lietotājs, kas nav patērētājs 1964. gada 23. aprīļa Likuma "Civillikums" izpratnē, zaudē garantijas tiesības attiecībā uz Produktam, ja nesniegs reklamācijas paziņojumu 7 dienu laikā.
3. Reklamācijas paziņojums var būt sniegts, starp citiem, Produkta iegādes vietā, garantijas servisā vai rakstiski uz adresi: DEDRA EXIM sp. z o.o., ul. 3 Maja 8, 05-800 Pruszków, Polija.
4. Lietotājs var arī sniegt reklamācijas paziņojumu, izmantojot formulāru, pieejamu mājaslapā www.dedra.pl. („Reklamācijas paziņošanas formulārs garantijas ietvaros").
5. Servisu adreses atsevišķām valstīm atrodas mājaslapā www.dedra.pl. Gadījumā, kad attiecīgajā valstī nav garantijas servisa, reklamācijas paziņojumi jābūt sniegti uz adresi: DEDRA EXIM sp. z o.o., ul. 3 Maja 8, 05-800 Pruszków (Polija).
6. Ņemot vērā Lietotāja drošību, bojāta Produkta lietošana ir aizliegta.
7. Uzmanību!!! Bojāta Produkta lietošana ir bīstama Lietotāja veselībai un dzīvei.
8. Garantijas pienākums tiks izpildīts 14 darba dienu laikā, skaitot no dienas, kad Lietotājs piegādās bojātu Produktu
9. Pirms bojāta Produkta nodošanas reklamācijai ieteicam to notīrīt. Rekomendējam rūpīgi pasargāt reklamētu Produktu no bojājumiem transportēšanas laikā (ieteicama Produkta piegāde oriģinālā iepakojumā).
10. Garantijas laiks tiek pagarināts uz laiku, kurā, sakarā ar Produkta defektu,, apņemtu ar garantiju, Lietotājs nevarēja to lietot. Garantija neizslēdz, neierobežo un neaptur Lietotāja tiesību, kas izriet no atbildības par pārdota produkta neatbilstību likumam.

Saskaņā ar Eiropas Parlamenta un Padomes 2016. gada 27. aprīļa Regulas (ES) 2016/679 par fizisku personu aizsardzību attiecībā uz personas datu apstrādi un šādu datu brīvu apriti un ar ko atceļ Direktīvu 95/46/EK 13. panta 1. un 2. punktu, informējam jūs, ka.

1. Jūsu veidlapā norādītu personas datu pārzinis ir DEDRA-EXIM sp. z o.o., ar juridisko adresi Pruškovā, ul. 3 Maja 8, 05-800 Pruszków (tālāk: "Pārzinis").
2. Jūsu dati tiks apstrādāti tikai, lai veiktu ierīces garantijas procedūru saskaņā ar Vispārīgo datu aizsardzības noteikumu (turpmāk tekstā: "VDAR") 6. panta 1. daļas b. burtu. Datu sniegšana ir brīvprātīga, bet nepieciešama garantijas procedūras veikšanai.
3. Jūsu dati tiks apstrādāti garantijas procedūras izskatīšanas laikā un arhivēšanas nolūkos gadījumā, ja būs nepieciešams aizstāvēties pret jebkādām pretenzijām pret Pārzini, ne ilgāk kā līdz to termiņa beigām.
4. Jūsu datus drīkst izpaust tikai personām, kuras apstrādā datus pārzinim, pamatojoties uz rakstisku līgumu par personas datu apstrādes uzticēšanu, cita starpā subjektiem, kas nodrošina: tehniskā dienesta pakalpojumus, hostingu vai vietnes apkopi, IT pakalpojumus, kurjeru pakalpojumus. Pārziņa piegādātājiem ir pienākums nodrošināt datu drošību un ievērot piemērojamo likumu prasības, kas saistītas ar personas datu aizsardzību, un viņi nedrīkst izmantot uzticētos personas datus citiem mērķiem, nevis tiem, kas noteikti līgumā ar Pārzini.
5. Jūsu dati netiks apstrādāti automatizēti, tostarp profilēšanas veidā, un tie netiks pārsūtīti uz trešo valsti / starptautisku organizāciju.
6. Jums ir tiesības jebkurā laikā piekļūt saviem datiem un labot, dzēst, ierobežot apstrādi, tiesības pārsūtīt datus, tiesības iesniegt iebildumus, jebkurā brīdī.
7. Visos jautājumos, kas saistīti ar jūsu personas datu apstrādi, ko veic Pārzinis, varat sazināties ar šo e-pasta adresi: daneosobowe@dedra.pl.
8. Jums ir tiesības iesniegt sūdzību iestādei, kas ir atbildīga par personas datu aizsardzību.

HU Tartalomjegyzék

1. Fényképek és rajzok
2. A készülék leírása
3. A készülék rendeltetésszerű használata
4. A használat korlátozása
5. Műszaki adatok
6. Előkészítés a működéshez
7. Csatlakozás a hálózathoz
8. A készülék bekapcsolása
9. Az egység működése
10. Rutinszerű karbantartás
11. Pótalkatrészek és tartozékok
12. Hibaelhárítás önállóan
13. A készülék összeszerelése
14. Tájékoztatás a felhasználók számára az elektromos és elektronikus berendezések ártalmatlanításáról
15. Garanciakártya

Az eredeti utasítások fordítása

A megfelelőségi nyilatkozatot külön dokumentumként csatolták a kézikönyvhöz. Megfelelőségi nyilatkozat hiányában kérjük, forduljon a Dedra Exim Kft.

Az általános biztonsági előírásokat külön füzetként csatoltuk a kézikönyvhöz.

FIGYELEM. Olvassa el a szimbólummal jelölt figyelmeztetéseket és az összes utasítást..

Az alábbi figyelmeztetések és biztonsági utasítások figyelmen kívül hagyása áramütést, tüzet vagy súlyos sérülést okozhat.

Őrizze meg az összes figyelmeztetést és utasítást a későbbi hivatkozáshoz.

2. A készülék leírása

A ábra - általános nézet: 1 - Szállítófogantyú; 2 - Szívótömlő; 3 - "PRIME" üzemmód kimeneti tömlője; 4 - Szűrő/szívócső (a szívócső végén); 5 - Festékpisztoly; 6 - Pisztoly fúvóka; 7 - Nagynyomású tömlő; 8 - Beállítógomb; 9 - Be/Kikapcsoló; 10 - "PRIME"/"SPRAY" üzemmód kapcsoló; 11 - Nyomótömlő csatlakozó fúvóka; 12 - Keret/talp; 13 - Festékpisztoly kioldó reteszelése.

B ábra - A nagynyomású tömlő csatlakoztatása: 1 - a készülékhez; 2 - a pisztolyhoz.

C ábra - A rendszer feltöltése: 1 - vödör a közeggel (pl. .... festék); 2 - "piszkos" vödör; 3 - kapcsoló "PRIME" állásban (a kamra feltöltése); 4 - pisztoly a "piszkos" vödörrel szemben;
5 - kapcsoló a "SPRAY" állásban (a vezeték feltöltése).
D ábra - Helyes és helytelen fedés.
E ábra - Tisztítási műveletek. Leírás a használati utasítás 8. pontjában.
F. ábra - Szivárgásellenőrzési pontok.
G. ábra - Olajfelhordási pont.
H. ábra - Hosszabb (>30 perces) üzemszünet alatt elvégzendő tevékenységek. Leírás az utasítás 8. pontjában.
I. ábra - A fúvókák jelöléseinek magyarázata.

3. A készülék rendeltetésszerű használata

A szóróegység vízbázisú lakkok, faanyagvédő szerek, latexfestékek, akril- és alkidzománcok, valamint pácok és más, szórással történő festésre szánt, nem koptató hatású bevonatok permetezésére szolgáló termék (lásd a használati utasítás 7. pontjában található "Alkalmazási táblázatot").
A készülék különböző méretű fúvókákkal működhet. Az eljárást a kézikönyv későbbi részében részletesen ismertetjük. A fúvókák számozásának magyarázata az I. ábrán látható.
A gépet felújítási és építési munkáknál, javítóműhelyekben, amatőr munkáknál szabad használni, a használati utasításban szereplő használati feltételek és megengedett munkakörülmények betartása mellett.

4. A használat korlátozása

Az elektromos szerszám nem használható oldószerekkel, lúggal, savakat tartalmazó anyagokkal, idegen anyagokat tartalmazó anyagokkal és egyéb maró, gyúlékony és robbanásveszélyes anyagokkal.
A gépet csak az alábbi "Megengedett üzemeltetési feltételek" szerint szabad használni.
Tilos továbbá olyan anyagok feldolgozása, amelyek nem szerepelnek a "3. A gép rendeltetésszerű használata" pontban. A mechanikai és elektromos szerkezeten végzett, nem engedélyezett változtatások, bármilyen módosítás, a kezelési útmutatóban nem leírt karbantartási műveletek jogellenesnek minősülnek, és a jótállási jogok azonnali elvesztését eredményezik, a megfelelőségi nyilatkozat pedig érvényét veszti.
Bármilyen nem rendeltetésszerű vagy a használati utasításnak nem megfelelő használat a garanciális jogok azonnali elvesztését vonja maga után.

Megengedett munkakörülmények
Működés nem éghető és nem robbanásveszélyes környezetben
Kizárólag vízbázisú festékekkel való használat

5. Műszaki adatok

Készülékmodell	**DED7424**
Üzemi feszültség [V]	230~
Hálózati frekvencia [Hz]	50
Névleges teljesítmény [W]	950
Védelmi osztály	I
Közvetlen hozzáférés elleni védelmi fokozat	IP20
Maximális fordulatszám n0 [min-1]	25 000
Üzemi nyomás [bar]	227
Maximális nyomás [bar]	250
Közepes viszkozitás [DIN-S]	110
Max. Kábelhossz [m]	15
Közepes átfolyás [L / perc]	2,1
Fúvóka max.	517
Hangnyomás szint LPA [dB(A)]	84
Mérési bizonytalanság Kpa [dB(A)]	3
Hangteljesítmény Lwa [dB(A)]	96
Mérési bizonytalanság Kwa [dB(A)]	3
A markolaton mért vibrációs szint ah [m/s2]-ben	<2,5
Mérési bizonytalanság K [m/s2]	1,5

Tájékoztatás a rezgésekről és a zajról
Az ah kombinált rezgésértéket és a mérési bizonytalanságot az EN 62841-1szabvány szerint határozták meg, és a táblázatban szerepelnek. A zajkibocsátást az EN 62841-1szabvány szerint határozták meg, az értékeket a fenti táblázat tartalmazza.

⚠ FIGYELEM **A zaj halláskárosodást okozhat, munka közben mindig viseljen hallásvédőt!**

A bejelentett teljes rezgésértéket szabványos vizsgálati módszerrel mérték, és felhasználható egy berendezés egy másik berendezéssel való összehasonlítására. A megadott rezgésszint a rezgésexpozíció előzetes értékelésére is használható.
A berendezés tényleges használata során a rezgésszint eltérhet a megadott értékektől, a munkaeszközök használatától, különösen a munkadarab típusától és a kezelő védelmét szolgáló intézkedések meghatározásának szükségességétől függően. A tényleges használati körülmények közötti expozíció pontos becsléséhez a működési ciklus minden részét figyelembe kell venni, beleértve azokat az időszakokat is, amikor a gép ki van kapcsolva, vagy amikor be van kapcsolva, de nem használják munkára.

6. Előkészítés a működéshez

⚠ FIGYELEM **Minden előkészítő munkát úgy végezzen el, hogy a készüléket leválasztja az áramellátásról.**

A készülék működésre való előkészítéséhez csatlakoztassa a szivattyúegységet a pisztolyhoz egy rugalmas tömlővel, és győződjön meg arról, hogy az előszűrővel ellátott szívócső biztonságosan rögzítve van. A szorítókonzolt elég szorosan meg kell húzni ahhoz, hogy a szívócső a szívócsonkkal szorosan illeszkedjen a csaphoz.
Ezután győződjön meg arról, hogy a rugalmas leeresztőcső szilárdan és szorosan a csaphoz van rögzítve. Csavarja be a flexibilis csövet a készülék elülső részébe (B-1) egy M19-es villáskulccsal . A tömlő másik végét csavarja be a pisztolyba M19-es csavarkulcs segítségével (B-2) . A szivárgás elkerülése érdekében a készülék minden részét maximális erővel kell meghúzni.
Ha a készülékkel beltérben fest, ne feledje, hogy meg kell védeni a felületet a szennyeződésektől.

7. Csatlakozás a hálózathoz

Mielőtt a készüléket a tápegységhez csatlakoztatja, győződjön meg arról, hogy a tápfeszültség megfelel a teljesítménytáblán feltüntetett értéknek. Az áramellátó berendezésnek meg kell felelnie az elektromos berendezésekre vonatkozó alapvető követelményeknek, és meg kell felelnie a használatra vonatkozó biztonsági követelményeknek. A tápkábel minimális keresztmetszetére és a biztosíték névleges értékére vonatkozó paramétereket a készülék teljesítményétől függően az alábbi táblázat tartalmazza:

Eszköz teljesítménye [W]	Minimális vezető-keresztmetszet [mm^2]	C típusú biztosíték minimális értéke [A]
700÷1400	1	10

A beszerelést szakképzett villanyszerelőnek kell elvégeznie. Hosszabbító kábelek használatakor ügyeljen arra, hogy a vezeték keresztmetszete ne legyen kisebb a szükségesnél (lásd a táblázatot). Az elektromos kábelt úgy helyezze el, hogy működés közben ne álljon fenn az elvágódás veszélye. Ne használjon sérült hosszabbítót. Rendszeresen ellenőrizze a tápkábel állapotát. Ne húzza meg a tápkábelt.

8. A készülék bekapcsolása

⚠ FIGYELEM **A készülék üzembe helyezése előtt feltétlenül el kell végezni az "Üzembe helyezés előkészítése" című fejezetben leírt lépéseket.**

A be-/kikapcsoló a házon található (A, 9. ábra). A készülék bekapcsolásához fordítsa a kapcsolót az I. állásba.

9. Az egység működése

A festendő felület előkészítése
Mindig vegye figyelembe a festékgyártó ajánlásait!
A festés megkezdése előtt ne felejtse el előkészíteni a tisztítandó felületet. A felületet le kell mosni és meg kell szárítani. Ne fessen zsíros felületre. Ha a felület sima, akkor fel kell érdesíteni (pl. finom csiszolópapírral), majd el kell távolítani a port.
Közepes
A gép alkalmas festésre :
- Fapácok, faanyagvédő anyagok (hígítás nélkül)
- Vízbázisú lakkok, alapozó anyagok (a gyártó utasításai szerint hígítva)
- Latexfestékek, olajbázisú zománcok, pácok és más, permetezéssel történő festésre szánt, nem koptató hatású bevonatok (a gyártó utasításainak megfelelően).

Ne használjon a használati utasításban megadottaktól eltérő festékeket (pácokat, lakkokat stb.). Ez a berendezés károsodásához vezethet.
Mindig ellenőrizze a festék specifikációjában, hogyan kell a festéket festéshez előkészíteni (tárolás, keverés, hígító típusa, megengedett hígítás stb.).
A festés megkezdése előtt végezzen próbát kartonpapíron, kartonpapíron, rétegelt lemezen stb. A következő táblázat tájékoztató jellegű festési paramétereket ad meg.

Bevonat	Javasolt fúvókaméret	Permetezési nyomás [bar]
Olaj alapú fapác	0,011-0,013	55
Faanyagvédő szer	0,011-0,013	55
Impregnálás betonhoz	0,011-0,013	55

Tiszta lakk	0,013-0,017	103
Vinil latex festék	0,013-0,017	117
Vinil/akril latexfesték	0,013-0,017	117
Akril latex festék	0,013-0,017	117

Festés
Minden egyes művelet megkezdése előtt győződjön meg arról, hogy a festékszóró pisztoly rögzítve van. A pisztoly akkor van rögzítve, ha a biztonsági retesz 90°-os szöget zár be a ravasszal.
A festés megkezdése előtt minden egyes alkalommal 3-5 csepp olajat (az olajat tartalmazza) juttasson az olajzsebbe (G).
Hosszan tartó üzemelés esetén 4 óránként folyamatos működés közben olajat kell alkalmazni. A felhordáshoz ajánlott olaj a Pansam prémium15 típusú, A531002 számmal ellátott pneumatikus szerszámolaj.
Minden új aggregátot speciális folyadékkal tesztelnek és pumpálnak fel, hogy megakadályozzák a szállítás során a korróziót. Ha a generátort már használták, a rendszerben maradhat tisztítófolyadék. Függetlenül attól, hogy a generátort használták-e vagy sem, a maradék közeget működés előtt ki kell szivattyúzni. Ehhez készítsen elő egy festéktartályt (C-1) és egy üres tartályt (C-2). Helyezze a szívócsövet a mellbimbóval a festéktartályba, az ürítőcsövet pedig az üres tartályba. Állítsa a nyomásbeállító gombot a maximális állásba, a PRIME/SPRAY kapcsolót (A-10) pedig PRIME állásba (C-3). Ezután csatlakoztassa a készüléket a tápegységhez, és kapcsolja be a készüléket (A-9 állás ON) A készülék elkezdi a festéket a szívótömlőn keresztül a szivattyúba szívni és a leeresztőcsövön keresztül kiszivattyúzni. Hagyja bekapcsolva a készüléket mindaddig, amíg a tesztfolyadékot ki nem pumpálja, és a lefolyócsövön keresztül nem szivattyúzza ki a festéket. Ha végzett, kapcsolja ki a készüléket, és helyezze a leeresztőcsövet a festéktartályba.
A festés előtt a következő lépés a tömlő és a pisztoly tisztítása.
Állítsa a PRIME/SPRAY kapcsolót PRIME (C-3) állásba. A fúvóka kimeneti fedelét (lásd a pisztoly kézikönyvét) el kell távolítani. Ezután irányítsa a pisztolyt az üres tartályra, és nyomja meg a ravaszt (C-4).
VIGYÁZAT!!! TARTSA TÁVOL A KEZÉT A KILÖVELLT FESTÉKTŐL.
Kapcsolja be a készüléket (A-9 ON állás) és fordítsa a PRIME/SPRAY kapcsolót SPRAY állásba (C-5). Tartsa lenyomva a pisztoly ravaszát, amíg a tömlőben lévő levegő, víz vagy anyag teljesen ki nem szivattyúzódik.
MEGJEGYZÉS!!! Ha a PRIME/SPRAY kapcsoló SPRAY állásban van, a tömlőben magas nyomás van mindaddig, amíg a PRIME/SPRAY kapcsolót PRIME állásba nem állítja.
Ezután engedje el a kioldó gombot, és kapcsolja a PRIME/SPRAY kapcsolót PRIME állásba, majd kapcsolja ki a készüléket (A-9 állás OFF). Helyezze vissza a pisztoly fúvóka kimeneti fedelét.
A kezdeti előkészítő lépések után győződjön meg arról, hogy a tömlő nem sérült, és folytassa a festést.
A festés megkezdéséhez kapcsolja be a gépet (ON) és a PRIME/SPRAY kapcsolót állítsa SPRAY (A-10/C-3) állásba, először helyezze a szívócsövet (A-2) és a kifolyócsövet (A-3) a festéktartályba. Állítsa a nyomásbeállító gombot (A-8) a maximális állásba. A festéket a pisztolyhoz vezető tömlőnek rezegni és merevedni kell kezdenie a kiszivattyúzott festék nyomása alatt. A szivattyúmotornak addig kell működnie, amíg a tömlőben el nem éri a kívánt nyomást. A motor a tömlőben lévő nyomástól függően automatikus be- és kikapcsolási ciklusban működik. A kielégítő festékfedettség eléréséhez állítsa be a nyomástárcsát (A-8).

10. Rutinszerű karbantartás

FIGYELEM **Minden karbantartást a készülék áramellátásról leválasztva végezzen el.**

A szórópisztoly és a készülék tisztításának elmulasztása vagy helytelen tisztítása által okozott károkra a garancia nem terjed ki.
Tisztítás
A készülék tisztításához rögzítse a szórópisztolyt, és csavarja le a fúvóka kimeneti fedelét (E-1). Merítse a szívófúvókát egy megfelelő tisztítófolyadékkal előzőleg feltöltött edénybe (a mosással és tisztítással kapcsolatos információkat a festékcsomagon található információs címkén találja) (E-2). Helyezze az üres tartályt a tisztítófolyadék-tartály mellé. Oldja ki a pisztolyt, és támassza a festéshez használt anyagot tartalmazó tartály pereméhez. A pisztoly kivezetőnyílását a tartály közepe felé irányítva nyomja le a ravaszt, majd kapcsolja be a készüléket (ON), és a PRIME/SPRAY kapcsolót állítsa SPRAY állásba, hogy a tömlőt megtisztítsa a maradék közegtől (E-3).
Amikor a pisztoly megtisztult a maradék közegtől és a tisztítóanyag megjelenik, mozgassa a pisztolyt az üres tartály fölé, miközben továbbra is lenyomva tartja a pisztoly ravaszát (E-4).
Tartsa lenyomva a ravaszt, amíg a pisztolyból kijövő tisztítófolyadékon nem látszik a festékből származó szennyeződés. Ha a tisztítás befejeződött, fordítsa a PRIME/SPRAY kapcsolót PRIME állásba, és nyomja le a pisztoly ravaszát, hogy a tömlőben ne legyen nyomás.
A szívó- és leeresztővezetékek tisztításához rögzítse a pisztolyt és kapcsolja ki a készüléket, majd csavarja le mindkét vezetéket és tisztítsa meg őket megfelelő tisztítófolyadékkal, ne felejtse el alaposan megtisztítani a szívóvezeték végén lévő szűrőt (szívócsövet) (A-4).
Miután a tömlőket megtisztította, csavarja vissza őket a készülékbe, ügyelve arra, hogy a csatlakoztatáskor ne legyen szivárgás (F). Helyezze mindkét tömlőt egy friss tisztítófolyadékkal teli tartályba, fordítsa a PRIME/SPRAY kapcsolót PRIME állásba, és kapcsolja be a generátort (ON). Hagyja, hogy a készülék 2-3 percig szivattyúzza a tisztítófolyadékot, majd kapcsolja ki (OFF) a készüléket. Ha a tisztítás után olajalapú festéket használtak a festéshez, pumpálja át a rendszert tiszta vízzel.
A következő lépés a pisztoly tisztítása - lásd a pisztoly használati utasítását.
Ha a készüléket 3 napnál hosszabb ideig tárolja működés nélkül, ajánlott az alkatrészeit 5 csepp olaj felhordásával védeni az olajzsebben (G) lévő kenési ponton.
A 16 óránál rövidebb ideig történő tárolás csak akkor alkalmazható, ha a festéshez latexfestékeket használtak. Ellenkező esetben, pl. ha olajfestékeket használtak, teljes tisztítást kell végezni.
Rögzítse a pisztolyt, állítsa a PRIME/SPRAY kapcsolót PRIME állásba, majd kapcsolja ki a készüléket és válassza le az áramforrásról. Lassan öntsön fél csésze vizet a festéktartályba úgy, hogy a víz a festék tetején maradjon (H-1). Ez megakadályozza a festék kiszáradását. Csomagolja a pisztolyt egy nedves ruhába ÉS tegye egy műanyag hálóba (H-2). A hálót szorosan kösse össze. Az egészet tegye biztonságos, a naptól védett helyre.
A munka újrakezdéséhez vegye ki a pisztolyt a műanyag hálóból, és alaposan keverje össze a vizet és a festéket (H-3). Állítsa a PRIME/SPRAY karokat PRIME állásba, csatlakoztassa a készüléket az áramforráshoz és kapcsolja be (ON). Ezután kapcsolja a PRIME/SPRAY karokat SPRAY állásba, és végezze el a próbafestést.

11. Pótalkatrészek és tartozékok

Eladó tartozékok:

DED74444-415 - 415 típusú fúvóka, DED7444-515 - 515 típusú fúvóka, DED7444-517 - 517 típusú fúvóka, DED7440 - nyomáspisztoly festőegységekhez.
Pótalkatrészek és tartozékok beszerzéséhez forduljon a Dedra Exim szervizhez. Az elérhetőségek a kézikönyv 1. oldalán találhatók.
Pótalkatrészek rendelésekor kérjük, adja meg a típustáblán szereplő tételszámot és az alkatrészszámot a szerelési rajzról.
A garanciális időszak alatt a javításokat a jótállási jegyben foglalt feltételek szerint végzik el. Kérjük, hogy a hibás terméket javításra adja át a vásárlás helyén (az eladó köteles a hibás terméket átvenni), küldje el a Dedra Exim központi szervizközpontjába, vagy küldje el a lakóhelyéhez legközelebbi szervizközpontba (a szervizközpontok listája a www.dedra.pl oldalon található). Kérjük, csatolja a kitöltött jótállási jegyet. A garanciaidő lejárta után a javításokat a központi szerviz végzi. Küldje el a hibás terméket a szervizközpontba (a szállítási költséget a felhasználó fizeti).

12. Hibaelhárítás önállóan

FIGYELEM **Húzza le a készüléket a tápegységről, mielőtt megkísérelné a hibaelhárítást..**

Probléma	Ok	Megoldás
A tápegység bekapcsol, de nem rajzol festéket PRIME pozícióban	A festéktartály üres vagy a szívóvezeték nincs festékbe merítve	Töltsük meg a tartályt, mártjuk a csövet a festékbe
	A festékhúzó zsinór eltömődött	Tisztítsa meg a szívócsonkot
	A szívósor túl laza	Tisztítsa meg a csövet és a csőcsonkot, húzza meg a csövet biztonságosan.
	A szívóvezeték eltömődött	Alaposan tisztítsa meg a tömlőt a beszáradt festékmaradványoktól.
	A vízelvezető cső eltömődött	Alaposan tisztítsa meg a tömlőt a rászáradt festékmaradványoktól
A készülék húzza a festéket, de a nyomás csökken, amikor a ravaszt megnyomják.	A fúvóka elhasználódott	Helyezze vissza a fúvókát a pisztolyba.
	A festéktöltő eltömődött	Tisztítsa meg és tömítse ki a kenőanyagtömlőt.
	A szórópisztoly szűrője eltömődött	Cserélje ki a szűrőt a szórópisztolyban

	A festékszűrő a pisztolyban eltömődött.	Tisztítsa meg a vezetéket és a fúvókát, húzza meg a vezetéket biztonságosan
A fúvóka szivárog	A fúvóka elhasználódott	Cserélje ki a fúvókát a szórópisztolyban.
	A fúvóka rosszul van felszerelve	Helyesen szerelje be a fúvókákat (lásd a pisztoly használati utasítását).
A szórópisztoly nem permetez	A fúvóka vagy a pisztoly szűrője eltömődött.	Tisztítsa meg a szórófejet és a szűrőt a szórópisztolyban.
	A fúvókát helytelenül szerelték fel	Helyesen szerelje be a fúvókákat (lásd a pisztoly használati utasítását).
A készülék nem fed megfelelően	Túl alacsony a nyomás	Növelje a nyomást
	A pisztoly vagy a szívócső eltömődött.	Tisztítsa meg a szűrőt és a szívófejet
	A szívócső túl laza	Tisztítsa meg a tömlőt és a mellbimbót, húzza meg erősen a tömlőt.
Probléma	A fúvóka elhasználódott	Cserélje ki a fúvókát a pisztolyba
A tápegység bekapcsol, de nem rajzol festéket PRIME pozícióban	A festék túl vastag	Hígítsa fel a festéket

13. A készülék összeszerelése

1. festőegység 1 darab, hajlékony tömlő - 1 darab, fúvóka - 1 darab. Villáskulcs – 2 db, ecset - 1 db. Szívószűrő - 1 db. Szívócsésze - 1 db..

14. Tájékoztatás a felhasználók számára az elektromos és elektronikus berendezések ártalmatlanításáról (a háztartásokat érinti)



A termékeken vagy a kísérő dokumentáción feltüntetett szimbólum azt jelzi, hogy a hibás elektromos vagy elektronikus berendezéseket nem szabad a háztartási hulladékkal együtt ártalmatlanítani. Ha az alkatrészeket meg kell semmisíteni, újra kell használni vagy hasznosítani kell, a helyes megoldás az, ha elviszi őket egy erre szakosodott gyűjtőhelyre, ahol ingyenesen átveszik őket. A használt berendezések gyűjtőhelyeiről a helyi hatóságok adnak tájékoztatást, például a honlapjukon.
A berendezés megfelelő ártalmatlanítása lehetővé teszi az értékes erőforrások megőrzését és az egészségre és környezetre gyakorolt azon negatív hatások elkerülését, amelyek a készülékben lévő veszélyes anyagok, keverékek és összetevők esetleges jelenlétéből adódnak.
A helytelen hulladékártalmatlanítás a vonatkozó helyi előírások szerint büntetés veszélyével jár.
Az uniós országok felhasználói: Ha elektromos vagy elektronikus berendezéseket kell ártalmatlanítania, kérjük, forduljon a legközelebbi értékesítési ponthoz vagy a szállítójához, akik további tájékoztatást tudnak adni.
Az Európai Unión kívüli országokban történő ártalmatlanítás: Ez a szimbólum csak az Európai Unió országaira vonatkozik. Ha a terméket el kívánja dobni, kérjük, forduljon a helyi hatóságokhoz vagy a kereskedőhöz a helyes ártalmatlanítási módszerrel kapcsolatban.

Garanciajegy

.....

Katalógusszám: ..... Gyártási tétel száma: .....

(a továbbiakban: **Termék**)

A termék vásárlásának dátuma: .....

Az eladó pecsétje

Dátum és az eladó aláírása: .....

A felhasználó nyilatkozata:

Igazolom, hogy tájékoztatásra kerültem a garanciális feltételekről, valamint a Kezelési útmutatóban és a Garanciajegyben leírt utasítások be nem tartásából eredő következményekről. A jelen garanciális feltételekkel megismerkedtem, amit aláírásommal igazolok:

....

kelt és helye a Felhasználó aláírása

I. A termékért felelős

1. **Kezes** - DEDRA EXIM sp. z o.o., székhelye Pruszków, címe: ul. 3 Maja 8, 05-800 Pruszków, KRS 0000062517, Varsó fővárosi Körzeti Bíróság Varsóban; az Országos Bírósági Nyilvántartás XIII Gazdasági Osztálya, adószáma: 527-020-49-33, törzstőke: 100 980.00 zł.
2. A jelen Garanciajegyben meghatározott feltételekkel a Kezes garanciát nyújt a Kezes forgalmazásából származó Termékre.
3. A garanciából eredő felelősség kizárólagosan a Termékben a Felhasználónak való átadás pillanatában rejlő hibákra vonatkozik.
4. A garancia címén a Felhasználó jogosult a Termék díjmentes megjavítására, amennyiben a hiba a garanciális időszak során kelentkezik. A Termék megjavításának módja (a javítás módszere) a Kezes döntésétől függ. Amennyiben a Kezes megállapítása szerint ni lehetőség a megjavításra, a Kezes fenntartja magának a jogot a hibás alkatrész vagy az egész Termék hibátlanra cseréléséhez, a Termék árának csökkentéséhez, vagy a szerződéstől történő elálláshoz.
5. Azzal a Felhasználóval szemben, amelyik nem számít fogyasztónak az 1964 április 23-i, a Polgári Törvénykönyvről szóló törvény szerint, a Kezes jelen garanciából eredő és/vagy a garancia megkötésével és teljesítésével kapcsolatos kártérítési felelőssége, a jogi címtől függetlenül, a hibás Termék értékének összegére korlátozódik.

II. Garanciális időszak:

A garanciával rendelkező alkatrészek	A garanciális védelem időtartama
DED7424	24 hónap, a Termék vásárlásának napjától számítva a jelen Garanciajegyen megjelölve

III. A garancia alkalmazásának feltételei

1. A Felhasználó felmutatja a Termék kitöltött Garanciajegyét és valószínűsíti a Termék vásárlásának körülményeit, pl. felmutatva a pénztár blokkot, számlát, stb. A reklamáció hatékony lebonyolításának érdekében ajánlott, hogy a Felhasználó a reklamált Termékkel együtt adja át a Kezelési útmutatóban leírt készlet tartalmát.
2. A Felhasználó betartja a Kezelési útmutatóban és a Garanciajegyen feltüntetett utasításokat.
3. A garancia csak a Magyar Köztársaság és az EU területén érvényes.
4. A garancia nem terjed ki a Termék következő okokból keletkező meghibásodásaira:

a. A Felhasználó nem tartotta be a Kezelési útmutatóban meghatározott, különösen a megfelelő használatra, karbantartásra és tisztításra vonatkozó feltételeket; A Felhasználó a Kezelési útmutatónak nem megfelelő tisztító és karbantartó szereket alkalmazott;
b. A Felhasználó nem megfelelő módon tárolja és szállítja a Terméket;
c. A Felhasználó önállóan, a Kezessel való egyeztetés nélkül módosította és/vagy átalakította a Terméket;
d. A Felhasználó a Kezelési útmutatónak nem megfelelő üzemeltetési anyagokat használt a Termékhez.

5. Az a Felhasználó, amelyik nem számít fogyasztónak az 1964 április 23-i, a Polgári Törvénykönyvről szóló törvény szerint, elveszíti a jelen garanciából eredő jogait, ha a Terméken:
- a szériaszámok, dátum jelölések és a típuscímkék a Felhasználó által eltávolításra, kicserélésre vagy megrongálásra kerültek
- a plombák a Felhasználó által megrongálásra kerültek, vagy a Felhasználó beavatkozásának nyomait viselik.

6. Figyelem! A Termék mindennapos kezelésével kapcsolatos, többek között a Kezelési útmutatóból eredő műveleteket a Felhasználó saját költségére végzi el

IV. Reklamációs eljárás

1. A Termék helytelen működésének észrevételekor, a reklamáció bejelentése előtt ellenőrizze, hogy a Kezelési útmutatóban meghatározott valamennyi művelet a megfelelő módon került végrehajtásra.
2. Ajánlott a reklamációt haladéktalanul bejelenteni, a legjobb a Termék hibája észrevételétől számított 7 napon belül. Az a Felhasználó, amelyik nem számít fogyasztónak az 1964 április 23-i, a Polgári Törvénykönyvről szóló törvény szerint, elveszíti a jelen garanciából eredő jogait, ha nem jelenti be 7 napon belül a reklamációt.
3. A reklamációs bejelentés megtehető a Termék vásárlásának helyén, a garanciális szervizben, vagy írásban az alábbi címen: DEDRA EXIM sp. z o.o., ul. 3 Maja 8, 05-800 Pruszków.
4. A Felhasználó a reklamációt a www.dedra.pl weboldalon található űrlap segítségével jelentheti be. („Garanciális reklamáció bejelentési űrlap”).
5. Az egyes országok szerviz címei a www.dedra.pl weboldalon elérhetőek. Amennyiben az adott országban nincs garanciális szervíz, a reklamációs bejelentést ajánljuk a következő címre küldeni: DEDRA-EXIM Sp. z o.o., ul. 3 Maja 8, 05-800 Pruszków (Lengyelország).
6. A Felhasználó biztonságára való tekintettel a hibás Termék használata tilos.
7. Figyelem!!! A hibás Termék veszélyes a Felhasználó egészségére és életére.
8. A garanciából eredő kötelezettségek ellátására a reklamált Terméknek a Felhasználó általi leadásának napjától számított 14 munkanapon belül kerül sor.
9. A terméket reklamációra küldése előtt ajánlott megtisztítani. Ajánlott a reklamált terméket gondosan bebiztosítani a szállítási károk elkerülése érdekében (ajánlott a reklamált Terméket az eredeti csomagolásban elküldeni).
10. A garanciális időszak meghosszabbítására kerül azzal az idővel, mely alatt a Felhasználó a Termék meghibásodásából eredően nem tudta az használni.

A garancia nem zárja ki, nem korlátozza és nem függeszti fel a Felhasználó eladott termékek hibáira vonatkozó kezességi szabályokból eredő jogait.

A természetes személyeknek a személyes adatok kezelése tekintetében történő védelméről és az ilyen adatok szabad áramlásáról, valamint a 95/46/EK irányelv hatályon kívül helyezéséről szóló, 2016. április 27-i (EU) 2016/679 európai parlamenti és tanácsi rendelet 13. cikkének (1) és (2) bekezdésével összhangban tájékoztatjuk Önt, hogy

1. Az űrlapon megadott személyes adatainak Adminisztrátora a Pruszków-i székhelyű DEDRA-EXIM sp. z o.o. ul. 3 Maja 8, 05-800 Pruszków (továbbiakban: „Adminisztrátor”).

2. Az Ön adatait kizárólag a készülékre vonatkozó garanciális eljárás lefolytatása céljából dolgozzuk fel az általános adatvédelmi rendelet (a továbbiakban: "GDPR") 6. cikke (1) bekezdésének b) pontjával összhangban Az adatszolgáltatás önkéntes, de a garanciális eljárás lefolytatásához szükséges.
3. Az Ön adatait a garanciális eljárás lefolytatásának megfontolásának időtartama alatt, valamint archiválási céllal kezeljük, amennyiben az Adminisztrátorral szembeni esetleges követelésekkel szemben szükséges védekezni, de legfeljebb azok elévüléséig.
4. Az Ön adatai csak olyan szervezetek számára adható ki, amelyek az Adminisztrátor nevében, a személyes adatok feldolgozására vonatkozó írásbeli megbízási szerződés alapján adatokat kezelnek, és többek között technikai szolgáltatást, tárhelyszolgáltatást vagy weboldal-karbantartást, informatikai-, futárszolgáltatást nyújtanak. Az Adatkezelő beszállítói kötelesek gondoskodni az adatbiztonságról és megfelelni a személyes adatok védelmére vonatkozó hatályos jogszabályok követelményeinek, és nem használhatják fel a rájuk bízott személyes adatokat az Adatkezelővel kötött szerződésben meghatározott céloktól eltérő célokra.
5. Az Ön adatait nem dolgozzuk fel automatizált módon, beleértve a profilalkotást, és nem továbbítjuk harmadik országba/nemzetközi szervezetnek.
6. Ön bármikor jogosult az adatai tartalmához történő hozzáféréshez, valamint annak helyesbítéshez, törléshez, az adatkezelés korlátozásához, az adathordozhatósághoz és a kifogásoláshoz való joghoz.
7. Az Ön személyes adatainak az Adatkezelő általi feldolgozásával kapcsolatos minden kérdésben az alábbi e-mail címen veheti fel a kapcsolatot: daneosobowe@dedra.pl;
8. Önnek jogában áll van panaszt benyújtani az illetékes adatvédelmi hatóságnál.

RO Cuprins

1. Fotografii și desene
2. Descrierea dispozitivului
3. Utilizarea preconizată a dispozitivului
4. Limitarea utilizării
5. Date tehnice
6. Pregătirea pentru funcționare
7. Conectarea la rețea
8. Pornirea aparatului
9. Funcționarea unității
10. Întreținere de rutină
11. Piese de schimb și accesorii
12. Depanarea pe cont propriu
13. Montarea aparatului
14. Informații pentru utilizatori privind eliminarea echipamentelor electrice și electronice
15. Carte de garanție

Traducerea instrucțiunilor originale

Declarația de conformitate este atașată manualului ca document separat. În absența unei declarații de conformitate, vă rugăm să contactați Dedra Exim Ltd.
Reglementările generale de siguranță au fost atașate manualului ca o broșură separată.

AVERTISMENT. Citiți toate avertismentele marcate cu acest simbol și toate instrucțiunile.

Nerespectarea următoarelor avertismente și instrucțiuni de siguranță poate duce la șocuri electrice, incendii sau vătămări grave.

Păstrați toate avertismentele și instrucțiunile pentru referințe ulterioare.

2. Descrierea dispozitivului

Figura A - vedere generală: 1 - Mâner de transport; 2 - Furtun de aspirație; 3 - Furtun de ieșire în modul "PRIME"; 4 - Filtru/tub de aspirație (la capătul tubului de aspirație); 5 - Pistol de vopsit; 6 - Duză pentru pistol; 7 - Furtun de înaltă presiune; 8 - Buton de reglare; 9 - Întrerupător pornit/oprit; 10 - Întrerupător mod "PRIME"/"SPRAY"; 11 - Duză de conectare a furtunului de presiune; 12 - Cadru/bază; 13 - Blocare trăgaci pistol de vopsit.
Figura B - Conectarea furtunului de înaltă presiune: 1 - la unitate; 2 - la pistol.
Figura C - Umplerea sistemului: 1 - Găleată cu mediu (de exemplu, vopsea B7-00); 2 - Găleată "murdară"; 3 - Comutator în poziția "PRIME" (umplerea camerei); 4 - Pistol orientat spre găleata "murdară";
5 - Comutatorul în poziția "SPRAY" (umplerea liniei).
Figura D - Acoperire corectă și incorectă.
Figura E - Operațiuni de curățare. Descriere la punctul 8 din instrucțiuni.
Figura F - Puncte de verificare a scurgerilor.
Figura G - Punctul de aplicare a uleiului.
Figura H - Activități care trebuie efectuate în timpul unei întreruperi prelungite (>30min). Descriere la punctul 8 din instrucțiuni
Figura I - Explicația marcajelor duzei.

3. Utilizarea preconizată a dispozitivului

Dispozitivul de pulverizare este un produs conceput pentru pulverizarea lacurilor pe bază de apă, a produselor de conservare a lemnului, a vopselelor latex, a emailurilor acrilice și alchidice, precum și a coloranților și a altor acoperiri neabrazive destinate vopsirii prin pulverizare (a se vedea "Tabelul de aplicare" de la punctul 7 din instrucțiuni).
Dispozitivul poate funcționa cu duze de diferite dimensiuni. Procedura este descrisă în detaliu în continuare în acest manual. O explicație a numerotării duzelor este prezentată în Fig. I.
Este permisă utilizarea mașinii în lucrări de renovare și de construcție, ateliere de reparații, lucrări de amatori, cu respectarea condițiilor de utilizare și a condițiilor de lucru admise cuprinse în instrucțiunile de utilizare.

4. Limitarea utilizării

Unealta electrică nu trebuie utilizată cu solvenți, leșie, substanțe care conțin acizi, substanțe care conțin materiale străine și alte materiale corozive, inflamabile și explozive.
Mașina poate fi utilizată numai în conformitate cu "Condițiile de funcționare permise" de mai jos.
De asemenea, este interzisă prelucrarea materialelor care nu sunt descrise la punctul "3. Utilizarea prevăzută a mașinii". Schimbările neautorizate ale construcției mecanice și electrice, orice modificări, operațiuni de întreținere care nu sunt descrise în instrucțiunile de utilizare vor fi considerate ilegale și vor duce la pierderea imediată a drepturilor de garanție, iar declarația de conformitate va deveni nulă și neavenită.
Orice utilizare care nu este prevăzută sau care nu este conformă cu instrucțiunile de utilizare va duce la pierderea imediată a drepturilor de garanție.

Condiții de lucru admise
Operarea în mediu incombustibil și neexploziv
Utilizare numai cu vopsele pe bază de apă.

5. Date tehnice

Modelul dispozitivului	**DED7424**
Tensiunea de lucru [V]	230~
Frecvența rețelei [Hz]	50
Putere nominală [W]	950
Clasa de protecție	I
Gradul de protecție împotriva accesului direct	IP20
Turația max. n0 [min-1]	25 000
Presiune de lucru [Bar]	227
Presiunea maximă [bar]	250
Vâscozitate medie [DIN-S]	110
Lungime max. tub [m]	15
Debit mediu [L / min]	2,1
Duza max.	517
Nivelul de presiune al sunetului LPA [dB(A)]	84
Incertitudinea măsurării Kpa [dB(A)]	3
Nivelul de putere al sunetului Lwa [dB(A)]	96
Incertitudinea măsurării Kwa [dB(A)]	3
Nivelul de vibrație măsurat la mâner ah, în [m / s2]	<2,5
Incertitudinea măsurării K [m/s2]	1,5

Informații privind vibrațiile și zgomotul
Valoarea combinată a vibrației ah și incertitudinea de măsurare au fost determinate în conformitate cu EN 62841-1și sunt prezentate în tabel.
Emisiile de zgomot au fost determinate în conformitate cu EN 62841-1, iar valorile sunt prezentate mai sus în tabel.

ATENȚIE **Zgomotul poate provoca deteriorarea auzului, purtați întotdeauna protecție auditivă atunci când lucrați!**

Valoarea totală declarată a vibrațiilor a fost măsurată în conformitate cu o metodă de testare standard și poate fi utilizată pentru a compara un echipament cu altul. Nivelul de vibrații declarat poate fi, de asemenea, utilizat pentru o evaluare preliminară a expunerii la vibrații.
Nivelul de vibrații în timpul utilizării efective a echipamentului poate diferi de valorile declarate, în funcție de utilizarea uneltelor de lucru, în special de tipul de piesă de prelucrat și de necesitatea de a identifica măsuri de protecție a operatorului. Pentru a estima cu exactitate expunerile în condiții reale de utilizare, trebuie luate în considerare toate părțile ciclului de funcționare, inclusiv perioadele în care mașina este oprită sau când este pornită, dar nu este utilizată pentru lucru.

6. Pregătirea pentru funcționare

ATENȚIE **Efectuați toate lucrările pregătitoare cu aparatul deconectat de la sursa de alimentare.**

Pentru a pregăti unitatea pentru funcționare, conectați unitatea de pompare la pistol cu un furtun flexibil și asigurați-vă că țeava de aspirație cu pre-filtru este bine fixată. Suportul de prindere trebuie să fie strâns suficient de tare, astfel încât țeava cu racordul de aspirație să se potrivească bine cu racordul.

Apoi asigurați-vă că țeava flexibilă de drenaj este fixată ferm și strâns împotriva spigotului. Înșurubați tubul flexibil în partea din față a unității (B-1) folosind o cheie M19 . Celălalt capăt al furtunului este înșurubat în pistol folosind chei M19 (B-2) . Toate piesele unității trebuie strânse cu forță maximă pentru a preveni scurgerile.
Atunci când vopsiți cu unitatea în interior, nu uitați să protejați suprafața de murdărie.

7. Conectarea la rețea

Înainte de a conecta aparatul la sursa de alimentare, asigurați-vă că tensiunea de alimentare corespunde cu valoarea indicată pe plăcuța de identificare.
Instalația de alimentare cu energie electrică trebuie să respecte cerințele esențiale pentru instalațiile electrice și să îndeplinească cerințele de siguranță pentru utilizare. Parametrii pentru secțiunea transversală minimă a cablului de alimentare și valoarea nominală a siguranței, în funcție de puterea aparatului, sunt indicați în tabelul de mai jos:

Puterea dispozitivului [W]	Secțiunea transversală minimă a conductorului [mm^2]	Valoarea minimă a siguranței de tip C [A]
700÷1400	1	10

Instalarea trebuie efectuată de un electrician calificat. Atunci când utilizați cabluri prelungitoare, asigurați-vă că secțiunea transversală a conductorului nu este mai mică decât cea necesară (a se vedea tabelul). Aranjați cablul electric astfel încât să nu existe riscul de a fi tăiat în timpul funcționării. Nu utilizați prelungitoare deteriorate. Verificați periodic starea cablului de alimentare cu energie electrică. Nu trageți de cablul de alimentare.

8. Pornirea aparatului

⚠ ATENȚIE **Înainte de a pune în funcțiune unitatea, este esențial să efectuați pașii descriși în secțiunea "Pregătirea pentru funcționare".**

Întrerupătorul de pornire/oprire este situat pe carcasă (Fig. A, 9). Pentru a porni aparatul, rotiți comutatorul în poziția I.

9. Funcționarea unității

Pregătirea suprafeței care urmează să fie vopsită
Consultați întotdeauna recomandările producătorului vopselei!
Înainte de a începe să vopsiți, nu uitați să pregătiți suprafața care urmează să fie curățată. Suprafața trebuie să fie spălată și uscată. Nu vopsiți pe suprafețe unsuroase. Dacă suprafața este netedă, aceasta trebuie să fie aspră (de exemplu, cu șmirghel fin) și apoi trebuie îndepărtat praful.
Mediu
Mașina este potrivită pentru vopsirea cu :
- Coloranți pentru lemn, substanțe de protecție a lemnului (fără diluare)
- Lacuri pe bază de apă, substanțe de amorsare (diluate în conformitate cu instrucțiunile producătorului)
- Vopsele latex, emailuri pe bază de ulei, pete și alte acoperiri neabrazive destinate vopsirii prin pulverizare (în conformitate cu instrucțiunile producătorului).
Nu utilizați vopsele (coloranți, lacuri etc.) altele decât cele specificate în instrucțiunile de utilizare. Acest lucru poate duce la deteriorarea echipamentului.
Verificați întotdeauna în specificațiile vopselei modul de pregătire a vopselei pentru vopsire (depozitare, amestecare, tip de diluant, diluție admisă etc.).
Înainte de a începe vopsirea, efectuați un test pe carton, carton, placaj etc. Tabelul următor prezintă parametrii indicativi de vopsire.

Acoperire	Dimensiunea sugerată a duzei	Presiunea de pulverizare [bar]
Colorant pentru lemn pe bază de ulei	0,011-0,013	55
Conservant pentru lemn	0,011-0,013	55
Impregnare pentru beton	0,011-0,013	55
Lac transparent	0,013-0,017	103
Vopsea latex vinilică	0,013-0,017	117
Vopsea latex vinil/acrilică	0,013-0,017	117
Vopsea latex acrilică	0,013-0,017	117

Vopsire
Asigurați-vă că pistolul de vopsit este securizat înainte de a începe fiecare operațiune. Pistolul este fixat atunci când siguranța formează un unghi de 90° cu trăgaciul.
Înainte de a începe vopsirea, aplicați de fiecare dată 3-5 picături de ulei (ulei inclus) în buzunarul pentru ulei (G).
În timpul funcționării prelungite, uleiul trebuie aplicat la fiecare 4 ore de funcționare continuă. Uleiul recomandat pentru aplicare este uleiul pentru scule pneumatice Pansam premium15 cu numărul A531002.
Toate grupurile electrogene noi sunt testate și pompate cu un lichid special pentru a preveni coroziunea în timpul transportului. În cazul în care grupul electrogen a fost deja utilizat, în sistem poate rămâne un lichid de curățare. Indiferent dacă grupul a fost utilizat sau nu, agentul rezidual trebuie pompat înainte de funcționare. Pentru a face acest lucru, pregătiți un recipient cu vopsea (C-1) și un recipient gol (C-2). Plasați tubul de aspirație cu mamelonul în recipientul cu vopsea și tubul de evacuare în recipientul gol. Setați butonul de setare a presiunii la poziția maximă și comutatorul PRIME/SPRAY (A-10) la poziția PRIME (C-3). Apoi conectați unitatea la sursa de alimentare și porniți unitatea (poziția A-9 ON). unitatea va începe să aspire vopseaua prin furtunul de aspirație către pompă și să o pompeze prin tubul de scurgere. Lăsați unitatea pornită până când lichidul de testare a fost pompat și există vopsea pompată prin tubul de scurgere. Când ați terminat, opriți unitatea și puneți tubul de scurgere în recipientul pentru vopsea.
Următorul pas înainte de vopsire este să curățați furtunul și pistolul.
Puneți comutatorul PRIME/SPRAY în poziția PRIME (C-3). Capacul de ieșire al duzei (a se vedea manualul pistolului) trebuie îndepărtat. Apoi îndreptați pistolul către recipientul gol și apăsați trăgaciul (C-4).
ATENȚIE!!! ȚINEȚI MÂINILE DEPARTE DE VOPSEAUA EJECTATĂ.
Porniți aparatul (poziția A-9 ON) și rotiți comutatorul PRIME/SPRAY în poziția SPRAY (C-5). Țineți apăsat trăgaciul pistolului până când aerul, apa sau materialul din furtun este complet pompat.
NOTĂ!!! Dacă comutatorul PRIME/SPRAY este în poziția SPRAY există presiune ridicată în furtun până când comutatorul PRIME/SPRAY este mutat în poziția PRIME.
Apoi eliberați trăgaciul și comutați PRIME/SPRAY în poziția PRIME și opriți aparatul (poziția A-9 OFF). Înlocuiți capacul de ieșire al duzei pistolului.
După pașii pregătitori inițiali, asigurați-vă că furtunul nu este deteriorat și treceți la vopsire.
Pentru a începe vopsirea, porniți aparatul (ON) și rotiți comutatorul PRIME/SPRAY în poziția SPRAY (A-10/C-3), plasând mai întâi tubul de aspirație (A-2) și tubul de ieșire (A-3) în recipientul de vopsea. Reglați butonul de setare a presiunii (A-8) în poziția maximă. Furtunul care alimentează pistolul cu vopsea trebuie să înceapă să vibreze și să se întărească sub presiunea vopselei pompate. Motorul pompei trebuie să funcționeze până la atingerea presiunii dorite în furtun. Motorul funcționează într-un mod de ciclu automat pornit/oprit în funcție de presiunea din furtun. Pentru a obține o acoperire satisfăcătoare cu vopsea, reglați cadranul de presiune (A-8).

10. Întreținere de rutină

⚠ ATENȚIE **Efectuați toate operațiunile de întreținere cu unitatea deconectată de la sursa de alimentare.**

Daunele cauzate de necurățarea sau curățarea necorespunzătoare a pistolului de pulverizare și a unității nu sunt acoperite de beneficiile garanției.
Curățarea
Pentru a curăța unitatea, fixați pistolul de pulverizare și deșurubați capacul de ieșire al duzei (E-1). Scufundați duza de aspirare într-un recipient umplut în prealabil cu un lichid de curățare adecvat (pentru informații privind spălarea și curățarea, consultați eticheta informativă de pe ambalajul vopselei) (E-2). Așezați recipientul gol lângă recipientul cu lichid de curățare. Deblocați pistolul și sprijiniți-l de marginea recipientului cu materialul utilizat pentru vopsire. Îndreptând ieșirea pistolului spre centrul recipientului, apăsați trăgaciul, apoi porniți aparatul (ON) și deplasați comutatorul PRIME/SPRAY în poziția SPRAY pentru a curăța furtunul de orice agent rezidual (E-3).
Când pistolul a fost curățat de mediul rezidual și apare substanța de curățare, deplasați pistolul peste recipientul gol ținând în continuare apăsat trăgaciul pistolului (E-4).
Țineți trăgaciul apăsat până când lichidul de curățare care iese din pistol nu are murdărie vizibilă de la vopsea. Când curățarea este completă, rotiți comutatorul PRIME/SPRAY în poziția PRIME și apăsați trăgaciul pistolului pentru a vă asigura că nu există presiune în furtun.
Pentru a curăța conductele de admisie și de scurgere, fixați pistolul și opriți aparatul, apoi deșurubați ambele conducte și curățați-le cu un lichid de curățare adecvat, fără a uita să curățați bine filtrul (tetina) (A-4) de la capătul conductei de admisie.
După ce furtunurile au fost curățate, înșurubați-le la loc în unitate, asigurându-vă că nu există scurgeri (F) atunci când sunt conectate. Puneți ambele furtunuri într-un recipient cu lichid de curățare proaspăt, rotiți comutatorul PRIME/SPRAY în poziția PRIME și porniți grupul (ON). Lăsați unitatea să pompeze lichidul de curățare timp de 2-3 minute și apoi opriți unitatea (OFF). Dacă s-a folosit vopsea pe bază de ulei pentru vopsire după curățare, pompați sistemul cu apă curată.
Următorul pas este curățarea pistolului - consultați instrucțiunile pentru pistol.

Dacă unitatea va fi depozitată mai mult de 3 zile fără funcționare, se recomandă protejarea componentelor acesteia prin aplicarea a 5 picături de ulei la punctul de lubrifiere din buzunarul de ulei (G).
Depozitarea pentru mai puțin de 16 ore se aplică numai atunci când pentru vopsire au fost utilizate vopsele latex. În caz contrar, de exemplu atunci când au fost utilizate vopsele pe bază de ulei, trebuie efectuată o curățare completă.
Fixați pistolul, comutați PRIME/SPRAY în poziția PRIME, apoi opriți aparatul și deconectați-l de la sursa de alimentare. Turnați încet o jumătate de cană de apă în recipientul de vopsea, astfel încât apa să rămână deasupra vopselei (H-1). Acest lucru va împiedica uscarea vopselei. Înfășurați pistolul într-o cârpă umedă ȘI puneți-l într-o plasă de plastic (H-2). Legați plasa strâns. Așezați totul într-un loc sigur, ferit de soare.
Pentru a începe să lucrați din nou, scoateți pistolul din plasa de plastic și amestecați bine apa și vopseaua (H-3). Comutați manetele PRIME/SPRAY în poziția PRIME, conectați aparatul la sursa de alimentare și porniți-l (ON). Apoi comutați manetele PRIME/SPRAY în poziția SPRAY și efectuați un test de vopsire..

11. Piese de schimb și accesorii

Accesorii disponibile pentru vânzare:

DED74444-415 - duză tip 415, DED7444-515 - duză tip 515, DED7444-517 - duză tip 517, DED7440 - pistol de presiune pentru unități de vopsire
Pentru a achiziționa piese de schimb și accesorii, vă rugăm să contactați Dedra Exim Service. Detaliile de contact se găsesc la pagina 1 din manual.
Atunci când comandați piese de schimb, vă rugăm să menționați numărul de lot de pe plăcuța de identificare și numărul piesei din desenul de asamblare.
În timpul perioadei de garanție, reparațiile sunt efectuate în conformitate cu termenii din cardul de garanție. Vă rugăm să predați produsul defect pentru reparare la locul de achiziție (vânzătorul este obligat să preia produsul defect), să îl trimiteți la centrul de service central al Dedra Exim sau să îl trimiteți la centrul de service cel mai apropiat de domiciliul dumneavoastră (lista centrelor de service la www.dedra.pl). Vă rugăm să atașați cardul de garanție completat. După perioada de garanție, reparațiile sunt efectuate de către serviciul central. Trimiteți produsul defect la centrul de service (costurile de transport sunt suportate de utilizator).

12. Depanarea pe cont propriu

ATENȚIE **Deconectați unitatea de la sursa de alimentare înainte de a efectua singuri orice operațiune de depanare.**

Problemă	Cauza	Soluție
Unitatea de alimentare pornește, dar nu trage vopseaua în poziția PRIME	Recipientul de vopsea este gol sau conducta de aspirație nu este imersată în vopsea	Umpleți recipientul, înmuiați tubul în vopsea
	Șnurul pentru vopsea este blocat	Curățați mamelonul de aspirație
	Linia de aspirație este prea liberă	Curățați tubul și spița, strângeți bine tubul
	Linia de aspirație este blocată	Curățați bine furtunul de orice reziduu de vopsea uscat.
	Conducta de scurgere este înfundată	Curățați bine furtunul de reziduurile de vopsea uscate
Unitatea extrage vopseaua, dar presiunea scade atunci când este apăsat declanșatorul	Duza este uzată	Înlocuiți duza în pistol.
	Umplutura de vopsea este înfundată	Curățați și deblocați furtunul de lubrifiant
	Filtrul pistolului de pulverizare este înfundat	Înlocuiți filtrul din pistol
	Filtrul de vopsea din pistol este înfundat.	Curățați conducta și duza, strângeți bine conducta
Duza are scurgeri	Duza este uzată	Înlocuiți duza în pistolul de pulverizare
	Duza este montată incorect	Instalați corect duzele (consultați manualul de instrucțiuni al pistolului)
Pistolul de pulverizare nu pulverizează	Filtrul duzei sau al pistolului este înfundat	Curățați duza și filtrul din pistolul de pulverizare
	Duza a fost montată incorect	Instalați corect duzele (consultați instrucțiunile pistolului)
Unitatea nu acoperă corect	Presiune prea scăzută	Crește presiunea
	Tubul pistolului sau al aspiratorului este înfundat	Curățați filtrul și tetina
	Tubul de aspirație este prea slăbit	Curățați furtunul și tetina, strângeți furtunul ferm
Problemă	Duza este uzată	Înlocuiți duza în pistol
Unitatea de alimentare pornește, dar nu trage vopseaua în poziția PRIME	Vopseaua este prea groasă	Diluați vopseaua

13. Montarea aparatului

1. unitate de vopsire 1 - buc, furtun flexibil - 1 buc, duză - 1 buc. Cheie fixă – 2buc, perie - 1 buc. Filtru de aspirație - 1 buc. Cupa de aspirație - 1 buc.

14. Informații pentru utilizatori privind eliminarea echipamentelor electrice și electronice (privește gospodăriile)



Simbolul afișat pe produse sau pe documentația care le însoțește indică faptul că echipamentele electrice sau electronice defecte nu trebuie eliminate împreună cu deșeurile menajere. În cazul în care trebuie să eliminați, să reutilizați sau să recuperați componente, trebuie să le duceți la un punct de colectare specializat, unde vor fi acceptate gratuit. Autoritățile locale furnizează informații privind locația punctelor de colectare a echipamentelor uzate, de exemplu pe site-urile lor web.
Eliminarea corespunzătoare a dispozitivului permite conservarea resurselor valoroase și evitarea impactului negativ asupra sănătății și mediului, care rezultă din posibilitatea prezenței substanțelor, amestecurilor și componentelor periculoase în echipament.
Eliminarea incorectă a deșeurilor riscă sancțiuni în conformitate cu reglementările locale relevante.
Utilizatorii din țările UE: Dacă trebuie să vă debarasați de echipamente electrice sau electronice, vă rugăm să contactați cel mai apropiat punct de vânzare sau furnizorul dumneavoastră, care vă va putea oferi informații suplimentare.
Eliminarea în țări din afara Uniunii Europene: Acest simbol se aplică numai în țările din Uniunea Europeană. În cazul în care doriți să aruncați acest produs, vă rugăm să contactați autoritățile locale sau dealerul pentru a afla metoda corectă de eliminare.

Certificat de garanţie

pentru

.....

Nr. de katalog: …… Număr de lot: .....

(denumit în continuare Produs)

Data de cumpărare a produsului: .....

Ştampila vânzătorului

Data şi semnătura vânzătorului: .....

Declaraţia Utilizatorului:

Confirm, că am fost informat în ceea ce priveşte condiţiile de garanţie şi efectele nerespectării orientărilor cuprinse în manualul de utilizare şi în Certificatul de garanţie. Condiţiile prezentei garanţiei îmi sunt cunoscute ce afirm cu semnătura mea de mână:

....

Data şi locul semnătura Utilizatorului

I. Responsabilitatea pentru produs

1. **Garant** - DEDRA EXIM sp. z o.o. cu sediul în Pruszkowie, adresa: ul. 3 Maja 8, 05-800 Pruszków, KRS 0000062517, Sąd Rejonowy dla m.st. Warszawy w Warszawie, XIV Wydział Gospodarczy Krajowego Rejestru Sądowego,[Judecătoria Raională pentru o.c. Varşovia în Varşovia, Departamentul al XIV–a Economic al Registrului Naţional Juridic] NIP [CIF] 527-020-49-33, Kapitał zakładowy [capital social]: 100 980.00 zł..

2. în condiţiile menţionate în prezentul Certificat de garanţie Garantul acordă garanţie la produsul derivat din distribuţia Garantului.
3. Responsabilitatea cu titlu de garanţie cuprinde numai defectele care sau ivit din cauze datorate Produsului în momentul livrării acestuia Utilizatorului.
4. Cu titlu de garanţie, Utilizatorul, obţine dreptul la repararea gratis a Produsului, dacă defecţiunea s-a ivit în perioada de garanţie. Modul de reparare a Produsului (metoda de executare a reparării) depinde de decizia Garantului. Dacă Garantul constată că Produsul nu poate fi reparat, Garantul îşi rezervă dreptul de a schimba piesa defectă sau total Produsul cu altul fără defecte sau de a micşora preţul Produsului ori de a se retrage de la Contract.
5. Faţă de Utilizatorul, care conform cu legea din data de 23 aprilie 1964 din Codul Civil, nu este un consumator, răspunderea Garantului pentru dauna rezultate din prezenta garanţie şi/ sau în legătură cu încheierea şi executarea acesteia, indiferent de dreptul legal, este limitată maxim până la valoarea Produsului defect..

II. Perioada de garanţie

Componentele Produsului acoperite de garanţie	Durata de protecţie a garanţiei
DED7424	24 luni, de la data cumpărării Produsului, înscrisă în prezentul Certificat de garanţie

III. Condiţiile de utilizare a garanţiei
1. Prezentarea de către Utilizator a Certificatul completat de garanţie a Produsului şi dovedirea împrejurărilor de cumpărare a Produsului de ex. prin prezentarea chitanţei, facturei, etc. Pentru a efectua în mod eficient reclamaţia, se recomandă că Utilizatorul să trimite împreună cu Produsul reclamat, toate componetele menţionate la “Completarea” Produsului în manualul de utilizare.
2. Respectarea de către Utilizator a recomandările din Manualul de utilizare şi din Certficatul de garanţie.
3. Garanţia acoperă numai teritoriul Republicii Polonă şi UE.
4. Garanţia nu acoperă defecţiunile Produsului apărute în special din cauza:
a. Nerespectării de către Utilizator a condiţiilor indicate în Manualul de utilizare, în special în domeniul de utilizare, întreţinere şi curăţare corectă.
b. Utilizarea de către Utilizator a unor produse de curăţare sau substanţe de conservare care sunt neadecvate cu Manualul de utilizare;
c. Depozitare necorespunzătoare şi transportul necorespunzător al Produsului de către Utilizator;
d. Modificări şi/sau reconstrucţii arbitrare a Produsului de către Utilizator;
e. Utilizarea în Produs de către Utilizator a unor materiale consumabile neconforme cu manualul de utilizare
5. Utilizatorul care conform nu legea din data de 23 aprilie 1964 din Codul Civil nu este un consumator, pierde garanţia pentru Produsul, în care:
- numerele de serie, marcarea datelor şi plăcuţele cu datele technice au fost îndepărtate de către Utilizator;
- sigiliile existente au fost deteriorate de Utilizator sau au urme rămase din manipularea de către utilizator la acestea.
6. **Atenţie!** Operaţiile legate cu utilizarea de fiecare zii, descrise în manualul de utilizare, Utilizatorul execută singur pe costul său.

IV. Procedura de reclamaţie
1. Dacă se constată că Produsul nu funcţionează corect, Înainte de a depune reclamaţia trebuie să Vă asiguraţi dacă toate operaţiunile descrise în manualul de utilizare au fost executate corect.
2. Sesizaţi imediat reclamaţia, cel mai bine în termen de 7 zile de la data la care aţi observant defectul produsului. Utilizatorul care conform cu legea din data de 23 aprilie 1964 din Codul Civil nu este un consumator, pierde garanţia pentru Produs dacă reclamaţia nu depune în termen de până de 7 zile.
3. Sesizarea reclamaţiei se face de ex. la. la punctul de cumpărare a Produsului, la service-ul de garanţie sau se poate trimite în scris pe adresa: DEDRA EXIM sp. z o.o., ul. 3 Maja 8, 05-800 Pruszków.
4. Utilizatorul poate să depună reclamaţia prin formularul accesibil pe pagina de internet www.dedra.pl. (“Formular pentru sesizarea reclamaţiei cu titlu de garanţie”).
5. Adresele service-urilor de garanţie din fiecare stat sunt accesibile pe pagina www.dedra.pl. Dacă service-ul lipseşte în statul adecvat, trimiteţi sesizările de reclamaţie cu titlu de garanţie pe adresa: DEDRA EXIM sp. z o.o. ul. 3 Maja 8, 05-800 Pruszków (Polonia).
6. Luând în considerare siguranţa Utilizatorului se interzice utilizarea Produsului defect.
7. Atenţie!!! Utilizarea Produsului defect este periculos pentru sănătatea şi viaţa Utilizatorului.
8. Executarea obligaţiilor rezultate din garanţie va avea loc în termen de 14 zile lucrătoare, calculate de la data furnizării de către Utilizator a Produsului reclamat.
9. Înainte de furnizare a Produsului reclamat se recomandă curăţirea acestuia. Se recomandă de a se asigura bine Produsul împotriva distrugerii în timpul transportului (se recomandă să trimiteţi produsul reclamat în ambalajul original).
10. Perioada de garanţie va fi prelungită cu durata în care, din cauza defectului Produsului acoperit de garanţie Utilizatorul nu l-a putut să-l utilizeze.
Garanţia nu opreşte, nu limitează nu suspendează drepturile Utilizatorului rezultate din dispoziţiile privind garanţia pentru vicile produsului vândut.

În conformitate cu articolul 13 alineatele (1) și (2) din Regulamentul (UE) 2016/679 al Parlamentului European și al Consiliului din 27 aprilie 2016 privind protecția persoanelor fizice în ceea ce privește prelucrarea datelor cu caracter personal și privind libera circulație a acestor date și de abrogare a Directivei 95/46/CE, vă informăm.
1. Administratorul datelor Dumneavoastră cu caracter personal furnizate în formular este DEDRA-EXIM sp. z o. o. cu sediul social în Pruszków, ul. 3 Maja 8, 05-800 Pruszków (în continuare: „Administrator”).
2. Datele dumneavoastră vor fi prelucrate numai în scopul derulării procedurii de garanție a dispozitivului în conformitate cu art. 6 alin.1 lit. b din regulamentul general privind protecția datelor (în continuare: „GDPR”). Furnizarea datelor este voluntară, dar necesară pentru derularea procedurii de garanție.
3. Datele dumneavoastră vor fi prelucrate pe perioada de luare în considerare a procedurii de garanție și în scopuri de arhivare în cazul în care este nevoie de apărare împotriva oricăror pretenții împotriva Administratorului, nu mai mult decât până la expirarea acestora.
4. Datele dumneavoastră pot fi dezvăluite numai entităților care prelucrează date pentru administrator pe baza unui contract scris de încredințare a prelucrării datelor cu caracter personal care oferă, printre altele, service tehnic, hosting sau intreținere site, service IT, firmă de curierat. Furnizorii Administratorului sunt obligați să asigure securitatea datelor și să îndeplinească cerințele legii aplicabile referitoare la protecția datelor cu caracter personal și nu pot folosi datele cu caracter personal încredințate în alte scopuri decât cele specificate în contractul cu Administratorul.
5. Datele dumneavoastră nu vor fi prelucrate în mod automatizat, inclusiv sub formă de profilare, și nu vor fi transferate către o țară terță/organizație internațională.
6. Aveți dreptul de a accesa datele dumneavoastră și dreptul de a rectifica, șterge, limita prelucrarea, dreptul de a transfera date, dreptul de a vă opune în orice moment.
7. În toate aspectele legate de prelucrarea datelor dumneavoastră cu caracter personal de către Administrator, ne puteți contacta la următoarea adresă de e-mail: daneosobowe@dedra.pl.
8. Aveți dreptul de a depune o plângere la autoritatea competentă pentru protecția datelor cu caracter personal.

SI Vsebina

1. Fotografije in risbe
2. Opis naprave
3. Predvidena uporaba naprave
4. Omejitev uporabe
5. Tehnični podatki
6. Priprava na delovanje
7. Priključitev na električno omrežje
8. Vklop naprave
9. Delovanje enote
10. Redno vzdrževanje
11. Rezervni deli in dodatki
12. Samostojno odpravljanje težav
13. Sestavljanje aparata
14. Informacije za uporabnike o odstranjevanju električne in elektronske opreme
15. Garancijski list

Prevod izvirnih navodil

Izjava o skladnosti je priložena priročniku kot ločen dokument. Če izjave o skladnosti ni, se obrnite na družbo Dedra Exim Sp. z o.o.
Splošni varnostni predpisi so priročniku priloženi kot posebna knjižica..

OPOZORILO. Preberite vsa opozorila, označena s simbolom, in vsa navodila.

Neupoštevanje naslednjih opozoril in varnostnih navodil lahko povzroči električni udar, požar ali hude poškodbe.

Vsa opozorila in navodila shranite za nadaljnjo uporabo.

2. Opis naprave

Slika A - splošni pogled: 1 - transportni ročaj; 2 - sesalna cev; 3 - izhodna cev načina "PRIME"; 4 - filter/sesalna cev (na koncu sesalne cevi); 5 - barvna pištola; 6 - šoba pištole; 7 - visokotlačna cev; 8 - gumb za nastavitev; 9 - stikalo za vklop/izklop; 10 - stikalo načina "PRIME"/"SPRAY"; 11 - šoba za priključitev tlačne cevi; 12 - okvir/podstavek; 13 - zaklep sprožilca barvne pištole.
Slika B - Priključek visokotlačne cevi: 1 - na enoto; 2 - na pištolo.
Slika C - Polnjenje sistema: 1 - vedro z medijem (npr..... barve); 2 - "umazano" vedro; 3 - stikalo v položaju "PRIME" (polnjenje komore); 4 - pištola obrnjena proti "umazanemu" vedru;
5 - stikalo v položaju "SPRAY" (polnjenje cevi).
Slika D - Pravilna in nepravilna pokritost.
Slika E - Postopki čiščenja. Opis v točki 8 navodil.
Slika F - Točke za preverjanje puščanja.
Slika G - Točka za nanašanje olja.
Slika H - Dejavnosti, ki jih je treba izvesti med daljšo (> 30 minut) prekinitvijo. Opis v točki 8 navodil.
Slika I - Razlaga oznak na šobi.

3. Predvidena uporaba naprave

Razpršilna enota je izdelek, namenjen razprševanju lakov na vodni osnovi, sredstev za zaščito lesa, lateksnih barv, akrilnih in alkidnih emajlov ter beležev in drugih neabrazivnih premazov, namenjenih za barvanje z razprševanjem (glej "Preglednico uporabe" v točki 7 navodil). Naprava lahko deluje s šobami različnih dimenzij. Postopek je podrobno opisan v nadaljevanju tega priročnika. Razlaga oštevilčenja šob je prikazana na sliki I.
Stroj je dovoljeno uporabljati pri obnovitvenih in gradbenih delih, v delavnicah za popravila in pri ljubiteljskih delih, pri čemer je treba upoštevati pogoje uporabe in dovoljene delovne pogoje iz navodil za uporabo.

4. Omejitev uporabe

Električnega orodja ne smete uporabljati s topili, lugom, snovmi, ki vsebujejo kisline, snovmi s tujki ter drugimi jedkimi, vnetljivimi in eksplozivnimi snovmi..
Stroj se lahko uporablja le v skladu s spodnjimi "Dovoljenimi pogoji delovanja".
Prav tako je prepovedano obdelovati materiale, ki niso opisani v točki "3. Predvidena uporaba stroja". Nedovoljene spremembe mehanske in električne konstrukcije, kakršne koli spremembe, vzdrževalni posegi, ki niso opisani v navodilih za uporabo, bodo obravnavani kot nezakoniti in bodo povzročili takojšnjo izgubo garancijskih pravic, izjava o skladnosti pa bo postala neveljavna.
Vsaka uporaba, ki ni predvidena ali ni v skladu z navodili za uporabo, bo imela za posledico takojšnjo izgubo garancijskih pravic.

Dovoljeni delovni pogoji
Delovanje v negorljivem in neeksplozivnem okolju
Uporaba samo z barvami na vodni osnovi.

5. Tehnični podatki

Model naprave	**DED7424**
Napetost v omrežju [V]	230~
Omrežna frekvenca [Hz]	50
Nazivna moč [W]	950
Razred zaščite	I
Stopnja IP	IP20
Hitrost vrtenja max n0 [min-1]	25 000
Delovni tlak [bar]	227
Največji tlak [bar]	250
Največja viskoznost [s]	110
Največja dolžina linije [m]	15
Največji pretok [L/min]	2,1
Šoba max.	517
Raven tlaka LpA [dB(A)]	84
Merilna negotovost (KpA) [dB(A)]	3
Raven moči LWA [dB(A)]	96
Merilna negotovost (KWA) [dB(A)]	3
Raven vibracij, izmerjenih na ročaju ah, v [m/s2]	<2,5
Merilna negotovost Ka [m/s2]	1,5

Informacije o vibracijah in hrupu
Kombinirana vrednost vibracij ah in merilna negotovost sta bili določeni v skladu s standardom EN 62841-1in sta navedeni v preglednici.
Emisije hrupa so bile določene v skladu s standardom EN 62841-1, vrednosti so navedene zgoraj v tabeli.

⚠ POZOR **Hrup lahko povzroči poškodbe sluha, zato pri delu vedno uporabljajte zaščito sluha!**

Deklarirana skupna vrednost vibracij je bila izmerjena v skladu s standardno preskusno metodo in se lahko uporablja za primerjavo enega kosa opreme z drugim. Navedena raven vibracij se lahko uporabi tudi za predhodno oceno izpostavljenosti vibracijam.
Raven vibracij med dejansko uporabo opreme se lahko razlikuje od deklariranih vrednosti, odvisno od uporabe delovnih orodij, zlasti vrste obdelovanca in potrebe po določitvi ukrepov za zaščito upravljavca. Za natančno oceno izpostavljenosti v dejanskih pogojih uporabe je treba upoštevati vse dele delovnega cikla, vključno z obdobji, ko je stroj izklopljen ali ko je vklopljen, vendar se ne uporablja za delo.

6. Priprava na delovanje

⚠ POZOR **Vsa pripravljalna dela izvajajte, ko je enota odklopljena od električnega napajanja.**

Če želite enoto pripraviti za delovanje, črpalno enoto s pištolo povežite z gibljivo cevjo in se prepričajte, da je sesalna cev s predfilterjem dobro pritrjena. Pritrdilni nosilec je treba dovolj močno zategniti, da se cev s sesalno bradavico tesno prilega vtiču.
Nato se prepričajte, da je gibljiva drenažna cev trdno in tesno pritrjena ob vtičnico. Gibljivo cev privijete v sprednji del enote (B-1) s ključem M19 . Drugi konec cevi privijte v pištolo s pomočjo ključa M19 (B-2) . Vse dele enote je treba zategniti z največjo silo, da se prepreči puščanje.
Pri barvanju z enoto v zaprtih prostorih ne pozabite zaščititi površine pred umazanijo.

7. Priključitev na električno omrežje

Pred priključitvijo aparata na električno omrežje preverite, ali napajalna napetost ustreza vrednosti, navedeni na tipski ploščici.
Napajanje mora biti v skladu z bistvenimi zahtevami za električne inštalacije in izpolnjevati varnostne zahteve za uporabo. Parametri za najmanjši presek napajalnega kabla in nazivno vrednost varovalke, odvisno od moči naprave, so navedeni v spodnji preglednici:

Napajanje naprave [W]	Najmanjši prerez vodnika [mm^2]	Najmanjša vrednost varovalke tipa C [A]
700÷1400	1	10

Namestitev naj opravi usposobljen električar. Pri uporabi podaljškov poskrbite, da presek vodnika ni manjši od zahtevanega (glejte preglednico). Električni kabel napeljite tako, da med delovanjem ne bo nevarnosti, da bi ga prerezali. Ne uporabljajte poškodovanih podaljškov. Občasno preverite stanje napajalnega kabla. Ne vleci za napajalni kabel.

8. Vklop naprave

⚠ POZOR **Pred zagonom enote je treba opraviti korake, opisane v poglavju "Priprava na delovanje".**

Stikalo za vklop/izklop se nahaja na ohišju (sliki A, 9). Za vklop aparata obrnite stikalo v položaj I.

9. Delovanje enote

Priprava površine za barvanje
Vedno upoštevajte priporočila proizvajalca barve!
Preden začnete barvati, ne pozabite pripraviti površine, ki jo je treba očistiti. Površino je treba oprati in posušiti. Ne barvajte na mastnih površinah. Če je površina gladka, jo je treba zgladiti (npr. z drobnim brusnim papirjem) in nato odstraniti prah.
Srednja
Stroj je primeren za barvanje z :
- lazurami za les, sredstvi za zaščito lesa (brez redčenja)
- laki na vodni osnovi, temeljnimi sredstvi (razredčenimi v skladu z navodili proizvajalca)
- Lateksne barve, emajli na oljni osnovi, lazure in drugi neabrazivni premazi, namenjeni barvanju z brizganjem (v skladu z navodili proizvajalca).

Ne uporabljajte drugih barv (lazur, lakov itd.), razen tistih, ki so navedene v navodilih za uporabo. To lahko privede do poškodb opreme.
V specifikaciji barve vedno preverite, kako pripraviti barvo za barvanje (skladiščenje, mešanje, vrsta razredčila, dovoljeno redčenje itd.).
Pred začetkom barvanja opravite preizkus na kartonu, lepenki, vezanem lesu itd. V spodnji preglednici so navedeni okvirni parametri barvanja.

Premaz	Predlagana velikost šobe	Pršilni tlak [bar]
Lak za les na oljni osnovi	0,011-0,013	55
Sredstvo za zaščito lesa	0,011-0,013	55
Impregnacija za beton	0,011-0,013	55
Brezbarvni lak	0,013-0,017	103
barva iz vinilnega lateksa	0,013-0,017	117
Vinilna/akrilna lateks barva	0,013-0,017	117
Akrilna lateks barva	0,013-0,017	117

Barvanje
Pred začetkom vsakega postopka se prepričajte, da je razpršilna pištola pritrjena. Pištola je zavarovana, ko varnostna ključavnica s sprožilcem tvori kot 90°.
Pred začetkom barvanja vsakič nanesite 3-5 kapljic olja (olje je priloženo) v žep za olje (G).
Med dolgotrajnim delovanjem je treba olje nanesti vsake 4 ure neprekinjenega delovanja. Priporočeno olje za uporabo je Pansamovo olje za pnevmatsko orodje Premium15 s številko A531002.
Vsi novi agregati so testirani in napolnjeni s posebno tekočino, ki preprečuje korozijo med prevozom. Če je bil agregat že uporabljen, lahko v sistemu ostane čistilna tekočina. Ne glede na to, ali je bil agregat že uporabljen ali ne, je treba pred uporabo izčrpati preostali medij. V ta namen pripravite posodo z barvo (C-1) in prazno posodo (C-2). Sesalno cev z nastavkom vstavite v posodo z barvo, izpustno cev pa v prazno posodo. Nastavite gumb za nastavitev tlaka v najvišji položaj in stikalo PRIME/SPRAY (A-10) v položaj PRIME (C-3). Nato enoto priključite na napajanje in jo vklopite (položaj A-9 ON). enota bo začela sesati barvo skozi sesalno cev v črpalko in jo črpati skozi izpustno cev. Enoto pustite vklopljeno, dokler se testna tekočina ne izčrpa in dokler se barva ne izčrpa skozi odtočno cev. Ko končate, enoto izklopite in odtočno cev vstavite v posodo za barvo.
Naslednji korak pred barvanjem je čiščenje cevi in pištole.
Stikalo PRIME/SPRAY nastavite v položaj PRIME (C-3). Odstraniti je treba pokrov izhoda šobe (glejte navodila za uporabo pištole). Nato pištolo usmerite v prazno posodo in pritisnite sprožilec (C-4).
POZOR!!! ROKE DRŽITE STRAN OD IZMETANE BARVE.
Vključite napravo (položaj A-9 ON) in obrnite stikalo PRIME/SPRAY v položaj SPRAY (C-5). Držite sprožilec pištole pritisnjen, dokler se zrak, voda ali material v cevi popolnoma ne izčrpajo.
OPOMBA!!! Če je stikalo PRIME/SPRAY v položaju SPRAY, je v cevi visok tlak, dokler stikala PRIME/SPRAY ne premaknete v položaj PRIME.

Nato sprostite sprožilec in preklopite stikalo PRIME/SPRAY v položaj PRIME ter izklopite enoto (A-9 položaj OFF). Namestite pokrov izhodne šobe pištole.
Po začetnih pripravljalnih korakih se prepričajte, da cev ni poškodovana, in nadaljujte z barvanjem.
Za začetek barvanja vklopite napravo (ON) in obrnite stikalo PRIME/SPRAY v položaj SPRAY (A-10/C-3), pri čemer najprej postavite sesalno cev (A-2) in izhodno cev (A-3) v posodo za barvo. Nastavite gumb za nastavitev tlaka (A-8) v najvišji položaj. Cev, ki dovaja barvo v pištolo, mora začeti vibrirati in se pod pritiskom črpane barve strjevati. Motor črpalke mora delovati, dokler v cevi ni dosežen želeni tlak. Motor deluje v načinu samodejnega vklopa in izklopa, odvisno od tlaka v cevi. Če želite doseči zadovoljivo pokritost z barvo, nastavite številčnico tlaka (A-8).

10. Redno vzdrževanje

⚠ POZOR **Vsa vzdrževalna dela izvajajte, ko je enota odklopljena od električnega napajanja.**

Poškodbe, ki nastanejo zaradi nepočiščenja ali nepravilnega čiščenja pršilne pištole in enote, niso zajete v garancijskih ugodnostih.
Čiščenje
Če želite očistiti enoto, pritrdite pršilno pištolo in odvijajte pokrov izhoda šobe (E-1). Sesalno šobo potopite v posodo, predhodno napolnjeno z ustrezno čistilno tekočino (informacije o pranju in čiščenju najdete na informacijski nalepki na embalaži barve) (E-2). Prazno posodo postavite poleg posode s čistilno tekočino. Odklenite pištolo in jo naslonite na rob posode z materialom, uporabljenim za barvanje. Usmerite izhod pištole proti sredini posode, pritisnite sprožilec, nato pa vklopite napravo (ON) in prestavite stikalo PRIME/SPRAY v položaj SPRAY, da očistite cev morebitnih ostankov sredstva (E-3).
Ko je pištola očiščena ostankov medija in se pojavi čistilna snov, premaknite pištolo nad prazno posodo, pri tem pa še vedno držite pritisnjen sprožilec pištole (E-4).
Sprožilnik držite pritisnjen, dokler čistilna tekočina, ki prihaja iz pištole, nima vidne umazanije z barve. Po končanem čiščenju obrnite stikalo PRIME/SPRAY v položaj PRIME in pritisnite sprožilec pištole, da se prepričate, da v cevi ni pritiska.
Če želite očistiti dovodno in odvodno cev, pritrdite pištolo in izklopite napravo, nato odvijajte obe cevi in ju očistite z ustrezno čistilno tekočino, pri čemer ne pozabite temeljito očistiti filtra (sesalca) (A-4) na koncu dovodne cevi.
Ko sta cevi očiščeni, ju privijte nazaj v enoto in se prepričajte, da ne puščata (F), ko sta priključeni. Obe cevi položite v posodo s svežo čistilno tekočino, obrnite stikalo PRIME/SPRAY v položaj PRIME in vklopite agregat (ON). Počakajte, da enota 2-3 minute črpa čistilno tekočino, nato pa enoto izklopite (OFF). Če je bila za barvanje po čiščenju uporabljena barva na osnovi olja, sistem prečrpajte s čisto vodo.
Naslednji korak je čiščenje pištole - glejte navodila za uporabo pištole.
Če bo enota shranjena več kot 3 dni brez delovanja, je priporočljivo, da njene sestavne dele zaščitite tako, da na mazalno točko v žepu za olje (G) nanesete 5 kapljic olja.
Skladiščenje za manj kot 16 ur velja le, če so bile za barvanje uporabljene barve iz lateksa. V nasprotnem primeru, npr. če so bile uporabljene barve na oljni osnovi, je treba opraviti popolno čiščenje.
Pištolo zavarujte, preklopite PRIME/SPRAY v položaj PRIME, nato napravo izklopite in odklopite iz vira napajanja. V posodo za barvo počasi vlijte pol skodelice vode, tako da voda ostane na vrhu barve (H-1). S tem preprečite, da bi se barva izsušila. Pištolo zavijte v mokro krpo IN jo položite v plastično mrežo (H-2). Mrežo tesno zavežite. Vse skupaj postavite na varno mesto pred soncem.
Če želite ponovno začeti delati, odstranite pištolo iz plastične mreže ter temeljito premešajte vodo in barvo (H-3). Ročice PRIME/SPRAY prestavite v položaj PRIME, priključite napravo na vir napajanja in jo vklopite (ON). Nato prestavite ročice PRIME/SPRAY v položaj SPRAY in opravite poskusno barvanje..

11. Rezervni deli in dodatki

Dodatki so na voljo za prodajo:

DED74444-415 - šoba tipa 415, DED7444-515 - šoba tipa 515, DED7444-517 - šoba tipa 517, DED7440 - tlačna pištola za lakirne enote
Za nakup rezervnih delov in dodatne opreme se obrnite na servisno službo družbe Dedra Exim. Kontaktne podatke najdete na strani 1 priročnika.
Pri naročanju rezervnih delov navedite številko serije na ploščici in številko dela iz montažne risbe.
V garancijskem obdobju se popravila izvajajo v skladu s pogoji iz garancijske kartice. Okvarjeni izdelek oddajte v popravilo na kraju nakupa (prodajalec je dolžan sprejeti okvarjeni izdelek), pošljite ga v osrednji servisni center družbe Dedra Exim ali ga pošljite v servisni center, ki je najbližje vašemu kraju bivanja (seznam servisnih centrov na www.dedra.pl). Priložite izpolnjen garancijski list. Po poteku garancijskega roka popravila opravi centralna služba. Okvarjeni izdelek pošljite servisnemu centru (stroške pošiljanja plača uporabnik).

12. Samostojno odpravljanje težav

⚠ POZOR **Preden začnete sami reševati težave, enoto izključite iz električnega omrežja.**

Problem	Vzrok	Rešitev
Napajalna enota se vklopi, vendar ne riše barve v položaju PRIME	Posoda za barvo je prazna ali sesalna cev ni potopljena v barvo	Napolnite posodo, potopite cev v barvo
	Vrvica za vlečenje barve je blokirana	Očistite sesalno bradavico
	Sesalna linija je preohlapna	Očistite cev in vtič, cev dobro zategnite
	Sesalna cev je blokirana	Cev temeljito očistite morebitnih zasušenih ostankov barve.
	Odvodna cev je zamašena	Cev temeljito očistite zasušenih ostankov barve
Enota vleče barvo, vendar tlak pade, ko pritisnete sprožilec	Šoba je obrabljena	V pištoli zamenjajte šobo.
	Polnilo za barvo je zamašeno	Očistite in odmašite cev za mazivo
	Filter brizgalne pištole je zamašen	Zamenjajte filter v pršilni pištoli.
	Filter za barvo v pištoli je zamašen.	Očistite cev in šobo ter trdno zategnite cev.
Šoba pušča	Šoba je obrabljena	Zamenjajte šobo v pršilni pištoli
	Šoba je nepravilno nameščena	Pravilno namestite šobe (glejte navodila za uporabo pištole).
Razpršilna pištola ne prši	Šoba ali filter pištole je zamašen	očistite šobo in filter v pršilni pištoli
	Šoba je bila nepravilno nameščena	Pravilno namestite šobe (glejte navodila za uporabo pištole).
Enota ne pokriva pravilno	Prenizki tlak	Povečajte tlak
	Pištola ali sesalna cev je zamašena	Očistite filter in sesalec
	Sesalna cev je preohlapna	Očistite cev in nastavek, cev trdno zategnite
Problem	Šoba je obrabljena	Zamenjajte šobo v pištoli
Napajalna enota se vklopi, vendar ne riše barve v položaju PRIME	Barva je pregosta	Razredčite barvo

13. Sestavljanje aparata

1. lakirna enota - 1 kos, gibljiva cev - 1 kos, šoba - 1 kos. Viličasti ključ – 2 kos, čopič - 1 kos. Sesalni filter - 1 kos. Sesalni lonček - 1 kos.

14. Informacije za uporabnike o odstranjevanju električne in elektronske opreme (zadeva gospodinjstva)

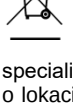

Simbol, ki je prikazan na izdelkih ali spremljajoči dokumentaciji, označuje, da se okvarjene električne ali elektronske opreme ne sme odlagati med gospodinjske odpadke. Če želite sestavne dele zavreči, ponovno uporabiti ali predelati, jih je treba odpeljati na specializirano zbirno mesto, kjer jih bodo sprejeli brezplačno. Informacije o lokacijah zbirnih mest za rabljeno opremo zagotavljajo lokalni organi, npr. na svojih spletnih straneh.
S pravilnim odstranjevanjem naprave lahko ohranimo dragocene vire ter se izognemo negativnim vplivom na zdravje in okolje zaradi morebitne prisotnosti nevarnih: snovi, zmesi in sestavnih delov v opremi.
Zaradi nepravilnega odlaganja odpadkov vam grozijo kazni v skladu z ustreznimi lokalnimi predpisi.
Uporabniki v državah EU: Če želite odstraniti električno ali elektronsko opremo, se obrnite na najbližje prodajno mesto ali na dobavitelja, ki vam bo zagotovil dodatne informacije.
Odstranjevanje v državah zunaj Evropske unije: Ta simbol velja samo za države Evropske unije. Če želite ta izdelek zavreči, se obrnite na lokalne organe ali prodajalca, da vam pojasnijo pravilen način odstranjevanja.

Garancijski list

za

……..

Kataloška št.: …….. št. partije:.....

(v nadaljevanju Proizvod)

Datum nakupa Proizvoda: .....

Žig prodajalca

Datum in podpis prodajalca: .....

Izjava uporabnika:

Potrjujem, da sem bil seznanjen s pogoji garancije in posledicami neupoštevanja navodil v navodilih za uporabo in garancijskem listu. Znani so mi pogoji te garancije, kar potrjujem z lastnoročnim podpisom:

....

Datum in kraj Podpis uporabnika

I. Odgovornost za Proizvod

1. Garant - Dedra Exim Sp. z o.o. s sedežem v Pruškovu, naslov: ul. 3 Maja 8, 05-800 Pruszków, Poljska, št. KRS (vpisa v državni sodni register Poljske) 0000062517, vpis izvršilo Okrajno sodišče za gl. mesto Varšavo v Varšavi, njegov 14. gospodarski oddelek Državnega sodnega registra *(KRS – Krajowy Rejestr Sądowy)*, davčna številka 527-020-49-33, osnovni kapital: 100.980,00 PLN.
2. Garant pod pogoji, določenimi v tem garancijskem listu, podeljuje garancijo za Proizvod, ki ga je dobavil.
3. Odgovornost iz naslova garancije zajema samo napake, izhajače iz razlogov, prisotnoh v samem Proizvodu v času njegove izdaje uporabniku.
4. Garancija daje Uporabniku pravico do brezplačne odprave napake na Proizvodu, če se napako odkrije v garancijskem obdobju. Način odprave napake na Proizvodu (metoda odprave napake) je odvisen od odločitve Garanta. Garant si za primer svoje ugotovitve, da popravila ni možno izvesti, pridržuje pravico do zamenjave okvarjenega elementa ali celotnega Proizvoda z brezhibnim, znižanja cene Proizvoda ali odstopa od pogodbe.
5. V odnosu do Uporabnika, ki ni potrošnik v smislu poljskega Civilnega zakonika *(Kodeks Cywilny)* z dne 23. aprila 1964., je odškodninska odgovornost Garanta za škodo, ki izhaja iz te garancije in/ali je v zvezi z njeno sklenitvijo in izvajanjem, ne glede na pravni naslov, omejena do vrednosti brezhibnega Proizvoda, ki je okvarjen.

II. Garancijsko obdobje

Elementi Proizvoda	Trajanje garancijske zaščite
DED7424	24 mesecev od dneva nakupa Proizvoda, navedenega v tem garancijskem listu

III. Garancijski pogoji

1. Predložitev izpolnjenega garancijskega lista Proizvoda s strani Uporabnika ter dokazila okoliščin nakupa Proizvoda s strani Uporabnika, npr. v obliki blagajniškega potrdila, računa ipd. V cilju pravilne izvedbe reklamacijskega postopka se priporoča, naj Uporabnik skupaj s Proizvodom, ki ga reklamira, predloži vse elemente, navedene v „Kompletacija naprave" v navodilih za uporabo.
2. Ravnanje Uporabnika skladno s priporočili v navodilih za uporabo in garancijskem listu.
3. Garancija zajema samo ozemlje Republike Poljske in EU.
4. Garancija ne zajema okvar Proizvoda, nastalih še zlasti zaradi:

a. Uporabnikovega neupoštevanja pogojev, določenih v Navodilih za uporabo, še zlasti glede pravilne uporabe, vzdrževanja in čiščenja;
b. Uporabnikove uporabe čistilnih ali vzdrževalnih sredstev, neskladnih z navodili za uporabo;
c. Uporabnikovega neustreznega skladiščenja in prevoza Proizvoda;
d. Uporabnikovih nepooblaščenih sprememb in/ali modifikacij Proizvoda brez dogovora z Garantom;
e. Uporabnikove uporabe potrošnega materiala v Proizvodu, neskladnega z navodili za uporabo.

5. Uporabnik, ki ni potrošnik v smislu poljskega Civilnega zakonika z dne 23. aprila 1964., izgubi garancijo za Proizvod, na katerem:

- je Uporabnik odstranil, spremenil ali poškodoval serijske številke, datumske oznake in nazivne tablice;
- je Uporabnik poškodoval plombe ali so na njih vidni znaki poseganja vanje s strani Uporabnika.

6. Pozor! Opravila, povezana z vsakodnevno uporabo Proizvoda, ki so med drugim navedena v navodilih za uporabo, izvaja Uporabnik sam in na lastne stroške.

IV. Reklamacijski postopek

1. V primeru ugotovitve nepravilnega delovanja Proizvoda se je treba pred prijavo reklamacije prepričati, da so bila pravilno opravljena vsa opravila, še zlasti tista, navedena v navodilih za uporabo.
2. Priporoča se reklamacijo prijaviti takoj, najbolje v 7 dneh od dneva opazitve napake na Proizvodu. Uporabnik, ki ni potrošnik v smislu poljskega Civilnega zakonika z dne 23.4.1964, izgubi pravice, izhajajoče iz te garancije, če reklamacije ne prijavi v 7 dneh.
3. Reklamacijo se lahko prijavi, med drugim, na mestu nakupa Proizvoda, v garancijskem servisu ali pisno s pismom, poslanim na naslov: Dedra Exim Sp. z o.o., ul. 3 Maja 8, 05-800 Pruszków, Poljska.
4. Uporabnik lahko prijavi reklamacijo z uporabo obrazca, ki je na voljo na spletni strani www.dedra.pl. ("Obrazec za prijavo reklamacije na podlagi garancije").
5. Naslovi garancijskih servisov za posamezne države so na voljo na www.dedra.pl. V primeru, da za dano državo ne bi bilo navedenega garancijskega servisa, se priporoča poslati reklamacijo na podlaghi garancije na ta naslov: Dedra Exim Sp. z o.o., ul. 3 Maja 8, 05-800 Pruszków (Poljska).
6. V cilju varnosti Uporabnika se prepoveduje uporabo okvarjenega Proizvoda.
7. Pozor! Uporaba okvarjenega Proizvoda je nevarna za zdravje in življenje Uporabnika.
8. Obveznosti iz garancije bodo izpolnjene v 14 delovnih dneh od dneva dostave reklamiranega Proizvoda.
9. Priporoča se pred dostavo okvarjenega Proizvoda le-tega očistiti. Priporoča se reklamirani Proizvod skrbno zaščititi pred poškodbami pri transportu (najbolje je reklamirani Proizvod dostaviti v originalni embalaži).
10. Garancijsko obdobje se podaljša za čas, v katerem Uporabnik Proizvoda, za katerega velja garancija, zaradi njegove okvare ni mogel uporabljati.

Garancija ne izključuje, ne omejuje in začasno ne odpravlja pravic Uporabnika, izhajajočih iz predpisov o poroštvu za napake na prodani stvari.

V skladu s členom 13(1) in (2) Uredbe (EU) 2016/679 Evropskega parlamenta in Sveta z dne 27. aprila 2016 o varstvu posameznikov pri obdelavi osebnih podatkov in o prostem pretoku takih podatkov ter o razveljavitvi Direktive 95/46/ES (v nadaljnjem besedilu: RODO) vas obveščamo

1. Skrbnik vaših osebnih podatkov, podanih v obrazcu, je DEDRA-EXIM sp z o.o. s sedežem v Pruškovu [Pruszków], ul. 3 Maja 8, 05-800 Pruszków, Poljska (v nadaljevanju: "Skrbnik").
2. Vaši podatki bodo obdelovani le za namene izvedbe garancijskega postopka zanapravo v skladu s črko b prvega odst. 6. člena Splošne uredbe o varstvu podatkov EU (v nadaljevanju: »SUVP«). Dajanje podatkov je prostovoljno, a nujno potrebno za izvedbo garancijskega postopka.
3. Vaše podatke bomo obdelovali skozi čas potekanja garancijskega postopka in za namene arhiviranja za primer morebitne potrebe obrambe pred zahtevki do Skrbnika, vendar najdlje do izteka roka njihovega zastaranja.
4. Vaše podatke se sme razkriti samo subjektom, ki obdelujejo podatke za Skrbnika na podlagi pisne pogodbe o zaupanju osebnih podatkov v obdelavo in sicer, med drugim, subjektom, ki izvajajo storitve tehničnega servisa, storitve gostovanja ter vzdrževanja spletnega mesta, IT storitve, izvajalcem kurirskih storitev ipd.. Skrbnikovi dobavitelji so dolžni zagotavljati varnost podatkov ter izpolnjevati zahteve obvezujočih predpisov prava v zvezi z varstvom osebnih podatkov ter ne smejo uporabljati zaupanih jim osebnih podatkov za namene, ki niso določeni v pogodbi s Skrbnikom.
5. Vaši podatki ne bodo obdelovani na avtomatiziran način, v tem na način profiliranja, in ne bodo posredovani v tretjo državo/mednarodni organizaciji.
6. Imate v vsakem trenutku pravico dostopa do svojih podatkov ter pravico do popravka, izbrisa, omejitve obdelave le-teh, pravico do prenosa podatkov na drug subjekt, pravico do ugovora zoper njihovo obdelavo.
7. V vseh zadevah v zvezi z obdelavo vaših osebnih podatkov s strani Skrbnika nas lahko kontaktirate s sporočilom na ta e-poštni naslov: daneosobowe@dedra.pl.
8. Imate pravico vložiti pritožbo pri organu, ki je v dani državi pristojen za varstvo osebnih podatkov.

HR Sadržaj

1. Fotografije i crteži
2. Opis uređaja
3. Namjena uređaja
4. Ograničenje uporabe
5. Tehnički podaci
6. Priprema za rad
7. Mrežna veza
8. Uključivanje uređaja
9. Korištenje uređaja
10. Aktivnosti tekućeg održavanja
11. Rezervni dijelovi i pribor
12. Samostalno rješavanje problema
13. Završetak uređaja
14. Obavijesti za korisnike o zbrinjavanju električnih i elektroničkih uređaja
15. Jamstveni list

Prijevod izvornog priručnika

Izjava o sukladnosti priložena je priručniku kao zaseban dokument. U nedostatku izjave o sukladnosti, obratite se tvrtki Dedra Exim Sp. z o. o. Opći sigurnosni propisi uključeni su u priručnik kao zasebna knjižica.

UPOZORENJE. Pročitajte sva upozorenja označena simbolom i sve upute.

Nepoštivanje dolje navedenih upozorenja i sigurnosnih uputa može dovesti do strujnog udara, požara ili ozbiljne ozljede.

Sačuvajte sva upozorenja i upute za buduću uporabu.

2. Opis uređaja

Slika A - opći prikaz: 1 - Transportna ručka; 2 - Usisno crijevo; 3 - izlazna cijev načina "PRIME"; 4 - Filter/usis (na kraju usisne cijevi); 5 - Pištolj za boju; 6 - Mlaznica pištolja; 7 - Visokotlačna cijev; 8 - Gumb za podešavanje; 9 - Prekidač; 10 - Prekidač načina rada "PRIME"/"SPRAY"; 11 - Priključak tlačnog crijeva; 12 - Okvir / baza; 13 - Blokada okidača pištolja za boju.
Slika B - Spajanje visokotlačnog voda: 1 - na jedinicu; 2 - za pištolj.
Slika C - Punjenje sustava: 1 - Kanta s medijem (npr. bojom); 2 - "prljava" kanta; 3 - Prekidač u položaju "PRIME" (punjenje komore); 4 - Pištolj usmjeren prema "prljavoj" kanti;
5 - Prebacite u položaj "SPRAY" (punjenje cijevi).
Slika D - Ispravna i netočna neprozirnost.
Slika E - Aktivnosti čišćenja. Opis u točki 8 priručnika
Slika F - Kontrolne točke curenja.
Slika G - Točka nanošenja ulja.
Slika H - Aktivnosti koje treba provoditi tijekom dulje (>30 min) pauze na poslu. Opis u točki 8 priručnika
Slika I - Objašnjenje oznaka mlaznica

3. Namjena uređaja

Jedinica za lakiranje raspršivanjem je proizvod namijenjen za raspršivanje lakova na bazi vode, tvari za zaštitu drva, lateks boja, akrilnih i alkidnih emajla kao i lazura i drugih neabrazivnih premaza namijenjenih za bojanje raspršivanjem (pogledajte "Tablicu primjene" u točki 7. priručnika).
Uređaj može raditi s mlaznicama različitih veličina. Postupak je detaljno opisan kasnije u Priručniku. Objašnjenje numeriranja mlaznica prikazano je na slici I..
Dopušteno je koristiti uređaj u renovacijskim i građevinskim radovima, radionicama za popravke, u amaterskim radovima, uz poštivanje uvjeta uporabe i dopuštenih radnih uvjeta sadržanih u uputama za uporabu.

4. Ograničenje uporabe

Ne koristite električni alat s otapalima, lužinom, tvarima koje sadrže kiseline, tvarima koje sadrže strane materijale i drugim korozivnim, zapaljivim ili eksplozivnim materijalima.
Uređaj se smije koristiti samo u skladu s dolje navedenim "Dopuštenim uvjetima rada".
Također je zabranjena obrada materijala koji nisu opisani u točki „3. Namjena uređaja”. Neovlaštene promjene u mehaničkoj i električnoj strukturi, bilo kakve izmjene, aktivnosti održavanja koje nisu opisane u priručniku smatrat će se nezakonitim i rezultirati trenutnim gubitkom prava na jamstvo, a izjava o sukladnosti postaje nevažeća.
Uporaba koja nije u skladu s namjeravanom uporabom ili nije u skladu s uputama za uporabu rezultirat će trenutnim gubitkom prava na jamstvo.

Prihvatljivi radni uvjeti
Radite u nezapaljivom i neeksplozivnom okruženju
Uređaj se može koristiti samo s bojama na bazi vode.

5. Tehnički podaci

Model uređaja	**DED7424**
Napon mreže [V]	230~
Mrežna frekvencija [Hz]	50
Nazivna snaga [W]	950
Klasa zaštite	I
IP stupanj	IP20
Brzina vrtnje max n0 [min-1]	25 000
Radni tlak [bar]	227
Maksimalni tlak [bar]	250
Maksimalna viskoznost [s]	110
Maksimalna duljina kabela [m]	15
Maksimalni protok [L / min]	2,1
Mlaznica max.	517
Razina tlaka LpA [dB(A)]	84
Nesigurnost mjerenja (KpA) [dB(A)]	3
Razina snage LWA [dB(A)]	96
Nesigurnost mjerenja (KWA) [dB(A)]	3
Razina vibracija izmjerena na ručki ah,w [m/s2]	<2,5
Nesigurnost mjerenja Ka [m/s2]	1,5

Informacije o vibracijama i buci
Kombinirana vrijednost vibracija, Ah, i mjerna nesigurnost određene su u skladu s EN 62841-1i dane su u tablici.
Emisija buke određena je u skladu s EN 62841-1, vrijednosti su dane u gornjoj tablici.

NAPOMENA **Buka može oštetiti vaš sluh, uvijek koristite zaštitu za sluh tijekom rada!**

Deklarirana ukupna vrijednost vibracija izmjerena je u skladu sa standardnom metodom ispitivanja i može se koristiti za usporedbu jednog uređaja s drugim. Navedena razina vibracija također se može koristiti za preliminarnu procjenu izloženosti vibracijama.
Razina vibracija tijekom stvarne uporabe stroja može se razlikovati od deklariranih vrijednosti, ovisno o tome kako se koriste radni alati, posebno o vrsti obratka koji se obrađuje i o potrebi specificiranja mjera za zaštitu operatera. Za točnu procjenu izloženosti u stvarnim uvjetima uporabe moraju se uzeti u obzir svi dijelovi radnog ciklusa, uključujući razdoblja kada je oprema isključena ili kada je uključena, ali se ne koristi za rad.

6. Priprema za rad

NAPOMENA **Provedite sve pripremne radnje s uređajem isključenim iz izvora napajanja.**

Kako biste pripremili uređaj za rad, spojite crpnu jedinicu na pištolj savitljivim crijevom i provjerite je li usisna cijev s predfilterom dobro pričvršćena. Stezaljku treba stegnuti dovoljno čvrsto tako da cijev s čepom za povlačenje čvrsto pristaje uz cijev.
Zatim provjerite je li fleksibilna odvodna cijev čvrsto postavljena i dobro prianja na konektor. Fleksibilni vod treba uvrnuti u prednji dio jedinice (B-1) pomoću ključa M19. Pričvrstite drugi kraj crijeva na pištolj pomoću ključeva M19 (B-2). Svi dijelovi uređaja moraju biti zategnuti maksimalnom snagom kako bi se spriječilo curenje.
Prilikom bojanja s uređajem u zatvorenom prostoru, ne zaboravite zaštititi površinu od prljavštine.

7. Mrežna veza

Prije spajanja uređaja na izvor napajanja provjerite odgovara li napon napajanja vrijednosti navedenoj na natpisnoj pločici.
Instalacija napajanja mora biti izvedena u skladu s osnovnim zahtjevima za električne instalacije i ispunjavati sigurnosne zahtjeve. Parametri minimalnog presjeka kabela za napajanje i nazivne vrijednosti osigurača ovisno o snazi uređaja navedeni su u donjoj tablici:

Snaga uređaja [W]	Minimalni presjek vodiča [mm^2]	Minimalna vrijednost osigurača tipa C [A]
700÷1400	1	10

Montažu treba izvršiti ovlašteni električar. Pri uporabi produžnih kabela pazite da poprečni presjek žile nije manji od potrebnog (vidi tablicu). Položite električni kabel tako da se tijekom rada ne prereže. Nemojte koristiti oštećene produžne kabele. Povremeno provjerite stanje kabela za napajanje. Nemojte povlačiti kabel za napajanje.

8. Uključivanje uređaja

NAPOMENA **Prije pokretanja uređaja nužno je izvršiti radnje opisane u poglavlju "Priprema za rad".**

Prekidač uređaja nalazi se na kućištu (slika A, 9). Za uključivanje uređaja prebacite prekidač u položaj I.

9. Korištenje uređaja

Priprema površine za slikanje
Uvijek pročitajte preporuke proizvođača boje!
Prije nego počnete slikati, ne zaboravite pripremiti površinu koju treba očistiti. Ovu površinu treba oprati i osušiti. Nemojte bojati na masnim površinama. Ako je površina glatka, ohrapavite je (npr. finim brusnim papirom) i zatim uklonite prašinu.
Srednji
Uređaj je prikladan za bojanje sljedećim tvarima:
- lazure, sredstva za zaštitu drveta (bez razrjeđivanja)
- Lakovi na bazi vode, primeri (razrijeđeni prema preporuci proizvođača)
- Lateks boje, uljane emajle, lazure i druge neizbrisive premaze namijenjene lakiranju sprejem (prema preporuci proizvođača).

Nemojte koristiti boje (mrlje, lakove, itd.) osim onih navedenih u korisničkom priručniku. To može oštetiti uređaj.
Svaki put provjerite specifikacije boje kako pripremiti boju za bojanje (čuvanje, miješanje, vrsta razrjeđivača, dopušteno razrjeđivanje itd.)
Prije početka bojanja izvršite probu na kartonu, kartonu, šperploči itd. Tablica u nastavku daje približne parametre bojanja.

Ljuska	Predložena veličina mlaznice	Tlak prskanja [bar]
Mrlja od ulja	0,011-0,013	55
Impregnacija drva	0,011-0,013	55
Impregnacija betona	0,011-0,013	55
Prozirni lak	0,013-0,017	103
Vinil lateks boja	0,013-0,017	117
Vinil/akrilna lateks boja	0,013-0,017	117
Akrilna lateks boja	0,013-0,017	117

Slika
Prije početka svake aktivnosti provjerite je li pištolj za prskanje pričvršćen. Pištolj je osiguran kada osigurač napravi kut od 90° s okidačem.
Svaki put prije bojanja nakapajte 3-5 kapi ulja (ulje je uključeno u set) u otvor za ulje (G).
Kod dužeg rada ulje treba nanositi svaka 4 sata neprekidnog rada. Preporučeno ulje za primjenu je Pansam premium15 ulje za zračne alate, broj dijela A531002.
Sve nove jedinice testirane su i pumpane posebnom tekućinom koja je dizajnirana da spriječi koroziju tijekom transporta. Ako je jedinica već korištena, sredstvo za čišćenje može ostati u sustavu. Bez obzira na to je li jedinica bila korištena ili ne, preostali medij treba ispumpati prije početka rada. Da biste to učinili, pripremite posudu s bojom (C-1) i praznu posudu (C-2). Stavite usisno crijevo s crijevom u spremnik za boju, a odvodnu cijev u prazan spremnik. Postavite gumb za podešavanje tlaka u maksimalni položaj i prekidač PRIME/SPRAY (A-10) u položaj PRIME (C-3). Zatim spojite uređaj na izvor napajanja i uključite uređaj (položaj A-9 ON) koji će početi usisavati boju kroz usisno crijevo i ispumpavati je kroz odvodnu cijev. Ostavite uređaj uključen dok se ispitna tekućina ne ispumpa i dok se boja ne čini kao da je ispumpana iz odvodne cijevi. Kada završite, isključite stroj i stavite odvodnu cijev u spremnik s bojom.
Sljedeći korak prije bojanja je čišćenje crijeva i pištolja.
Postavite prekidač PRIME/SPRAY u položaj PRIME (C-3). Poklopac izlaza mlaznice (vidi priručnik za pištolj) treba ukloniti. Zatim usmjerite pištolj prema praznom spremniku i pritisnite okidač (C-4).
PAŽNJA!!! DRŽITE RUKE DALJE OD RASPRŠANE BOJE.
Uključite jedinicu (položaj A-9 ON) i okrenite prekidač PRIME/SPRAY u položaj SPRAY (C-5). Držite okidač pištolja pritisnut dok se sav zrak, voda ili materijal iz crijeva ne ukloni.
PAŽNJA!!! Ako je prekidač PRIME/SPRAY u položaju SPRAY, u crijevu je visok tlak dok se prekidač PRIME/SPRAY ne pomakne u položaj PRIME.
Zatim otpustite okidač i prebacite PRIME/SPRAY u položaj PRIME i isključite jedinicu (položaj A-9 OFF). Ugradite poklopac izlaza mlaznice pištolja.
Nakon završetka preliminarnih pripremnih radnji, provjerite da kabel nije oštećen i počnite slikati.
Za početak bojanja uključite uređaj i okrenite prekidač PRIME/SPRAY u položaj SPRAY (A-10/C-3), nakon što ste prethodno stavili usisno crijevo (A-2) i izlazno crijevo (A-3) u spremnik za boju. Postavite gumb za podešavanje tlaka (A-8) na maksimalni položaj. Crijevo koje dovodi boju u pištolj trebalo bi početi vibrirati i ukrutiti se pod pritiskom pumpane boje. Motor pumpe treba raditi dok se ne postigne željeni tlak u crijevu. Motor radi u načinu automatskog uključivanja/isključivanja ovisno o tlaku u crijevu. Kako biste postigli zadovoljavajuću pokrivenost boje, podesite gumb za pritisak (A-8).

10. Aktivnosti tekućeg održavanja

NAPOMENA **Sve servisne aktivnosti obavljajte s uređajem isključenim iz izvora napajanja.**

Oštećenja nastala nečišćenjem ili nepravilnim čišćenjem pištolja za prskanje i jedinice nisu pokrivena jamstvom.
Čišćenje
Za čišćenje jedinice učvrstite pištolj i odvrnite poklopac izlaza mlaznice (E-1). Usisni vrh uronite u posudu koju ste prethodno napunili odgovarajućom tekućinom za čišćenje (podatke o pranju i čišćenju boje pročitajte s natpisne pločice koja se nalazi na pakiranju boje) (E-2). Postavite praznu posudu pored posude sa sredstvom za čišćenje. Otključajte pištolj i postavite ga na rub spremnika s materijalom za bojanje. Usmjerite izlaz pištolja prema sredini spremnika, pritisnite okidač, zatim uključite jedinicu (ON) i postavite prekidač PRIME/SPRAY na položaj SPRAY kako biste očistili crijevo od bilo kakvih ostataka medija (E-3).
Nakon što je pištolj očišćen od zaostalog medija i kada se pojavi tvar za čišćenje, pomaknite pištolj preko praznog spremnika dok i dalje držite pritisnut okidač pištolja (E-4).
Držite okidač pritisnut sve dok tekućina za čišćenje koja izlazi iz pištolja nema vidljivu kontaminaciju bojom. Nakon čišćenja, okrenite prekidač PRIME/SPRAY u položaj PRIME i pritisnite okidač pištolja kako biste bili sigurni da u crijevu nema pritiska.
Za čišćenje usisnih i ispusnih vodova, pričvrstite pištolj i ISKLJUČITE jedinicu, zatim odvrnite oba voda i očistite ih odgovarajućom tekućinom za čišćenje, ne zaboravite temeljito očistiti filtar (usisivač) (A-4) na kraju usisni vod.
Nakon čišćenja vodova, ponovno ih zavrnite u jedinicu, pazeći da nema curenja nakon spajanja (F). Stavite oba crijeva u posudu sa svježom tekućinom za čišćenje, okrenite prekidač PRIME/SPRAY u položaj PRIME i uključite jedinicu. Ostavite jedinicu da pumpa tekućinu za čišćenje 2-3 minute i zatim je isključite. Ako je za bojanje korištena boja na bazi ulja, nakon čišćenja sustav treba ispumpati čistom vodom.
Sljedeći korak je čišćenje pištolja - pogledajte priručnik za oružje.
Ako će jedinica biti pohranjena dulje od 3 dana bez rada, preporuča se zaštititi njene komponente nanošenjem 5 kapi ulja na mjesto podmazivanja u uljni džep (G).
Skladištenje kraće od 16 sati vrijedi samo ako su za bojanje korištene latex boje. U protivnom, npr. koriste se boje na bazi ulja, potrebno je izvršiti potpuno čišćenje.
Osigurajte pištolj, prebacite PRIME/SPRAY u položaj PRIME, zatim isključite jedinicu i odspojite je s izvora napajanja. Polako ulijte pola čaše vode u posudu s bojom tako da voda ostane na vrhu boje (H-1). To će spriječiti isušivanje boje. Pištolj treba zamotati u mokru krpu i staviti u plastičnu mrežu (H-2). Čvrsto zavežite mrežu. Stavite sve na sigurno mjesto daleko od sunca.
Kako biste ponovno počeli raditi, uklonite pištolj s plastične mrežice i temeljito promiješajte vodu i boju (H-3). Okrenite poluge PRIME/SPRAY u položaj PRIME, spojite generator na izvor napajanja i uključite ga. Zatim prebacite poluge PRIME/SPRAY u položaj SPRAY i izvedite probno bojanje.

11. Rezervni dijelovi i pribor

Pribor dostupan za prodaju:

DED74444-415 – tip mlaznice 415, DED7444-515 – tip mlaznice 515, DED7444-517 – tip mlaznice 517, DED7440 – pištolj pod pritiskom za jedinice za farbanje
Za kupnju rezervnih dijelova i pribora obratite se Dedra Exim Service. Podaci za kontakt nalaze se na 1. stranici priručnika.
Prilikom naručivanja rezervnih dijelova, molimo navedite broj serije na pločici s tehničkim podacima i broj dijela iz crteža sklopa.
Tijekom jamstvenog roka popravci se obavljaju prema uvjetima navedenim u jamstvenom listu. Proizvod vratite na popravak na mjestu kupnje (prodavatelj je dužan prihvatiti reklamirani proizvod), pošaljite ga u centralni servis Dedra Exim ili ga pošaljite u servis najbliži vašem mjestu stanovanja (popis usluga na www.dedra.pl). Molimo priložite ispunjeni jamstveni list. Nakon isteka jamstvenog roka popravke obavlja centralni servis. Oštećeni proizvod potrebno je poslati u servis (troškove dostave snosi korisnik).

12. Samostalno rješavanje problema

NAPOMENA **Isključite uređaj iz napajanja prije nego pokušate sami otkloniti kvar.**

Problem	Uzrok	Riješenje
Jedinica se uključuje, ali ne uvlači boju u položaju PRIME	Spremnik za boju je prazan ili usisna cijev nije uronjena u boju	Napunite posudu, uronite kabel u boju
	Usisna cijev je začepljena	Očistite zmaja koji se vuče
	Uže za povlačenje je previše labavo	Očistite kabel i priključni nastavak, dobro zategnite kabel

	Usisna cijev je začepljena	Temeljito očistite kabel kako biste uklonili ostatke osušene boje
	Odvodna cijev je začepljena	Temeljito očistite kabel kako biste uklonili ostatke osušene boje
Jedinica izvlači boju, ali pritisak pada kada pritisnete okidač	Mlaznica je istrošena	Zamijenite mlaznicu u pištolju.
	Zmaj koji sisa boju je začepljen	Očistite i odčepite zmaja
	Filter u pištolju je začepljen	Zamijenite filtar u pištolju
	Uže za povlačenje je previše labavo	Očistite kabele i priključni nastavak te dobro zategnite kabel
Propuštanje mlaznice	Mlaznica je istrošena	Zamijenite mlaznicu u pištolju
	Mlaznica je neispravno postavljena	Ispravno postavite mlaznice (pogledajte priručnik za pištolj)
Pištolj ne boji	Mlaznica ili filtar pištolja su začepljeni	Očistite mlaznicu i filtar u pištolju
	Mlaznica je neispravno postavljena	Ispravno postavite mlaznice (pogledajte priručnik za pištolj)
Jedinica neispravno pokriva	Tlak je prenizak	Povećajte pritisak
Problem	Pištolj ili ladica su začepljeni	Očistite filter i zmaja
Jedinica se uključuje, ali ne uvlači boju u položaju PRIME	Uže za povlačenje je previše labavo	Očistite kabel i priključni nastavak, dobro zategnite kabel
	Mlaznica je istrošena	Zamijenite mlaznicu u pištolju
	Boja je pregusta	Razrijedite boju

13. Završetak uređaja

1. Jedinica za farbanje – 1 kom, .2 Mlaznica – 1 kom. 3. Viljuškasti ključ – 2 kom., 4. Usisni filtar – 1 kom. 5. Četka – 1 kom. 6. Vakuumska čašica – 1 kom. 7. Spremnik za ulje – 1 kom. 8. Produžetak – 1 kom.

14. Obavijesti za korisnike o zbrinjavanju električnih i elektroničkih uređaja (odnosi se na kućanstva)



Ovaj simbol postavljen na proizvode ili popratnu dokumentaciju obavještava da se neispravni električni ili elektronički uređaji ne smiju odlagati s kućnim otpadom. Ispravan postupak u slučaju potrebe za zbrinjavanjem, ponovnom uporabom ili oporabom komponenti sastoji se od prijenosa uređaja na specijalizirano sabirno mjesto, gdje će biti besplatno prihvaćen. Informacije o lokacijama sabirnih točaka otpadne opreme pružaju lokalne vlasti, npr. na svojim web stranicama.

Pravilno zbrinjavanje uređaja omogućuje očuvanje dragocjenih resursa i izbjegavanje negativnog utjecaja na zdravlje i okoliš, do kojeg dolazi zbog mogućnosti da uređaji sadrže opasne tvari, smjese i sastavne dijelove.

Nepravilno odlaganje otpada podliježe kaznama predviđenim relevantnim lokalnim propisima.

Korisnici u zemljama Europske unije: Ako trebate odložiti električnu ili elektroničku opremu, obratite se najbližem prodavaču ili dobavljaču za dodatne informacije.

Odlaganje u zemljama izvan Europske unije: Ovaj simbol vrijedi samo za zemlje Europske unije. Ako trebate zbrinuti ovaj proizvod, obratite se lokalnim vlastima ili trgovcu radi pravilnog zbrinjavanja.

Jamstveni list

na

.....

Kataloški broj: ……..br. partije:.....

(u daljnjem tekstu Proizvod)

Datum nabavke Proizvoda: .....

Pečat prodavača

Datum i potpis prodavača: .....

Izjava Korisnika:

Potvrđujem da sam upoznat s uvjetima jamstva i posljedicama nepoštivanja smjernica sadržanih u Uputama za upotrebu i jamstvenom listu. Upoznat sam s uvjetima ovog jamstva, što potvrđujem svojim potpisom:

....

Datum i mjesto Potpis Korisnika

I. Odgovornost za Proizvod

1. Jamac - Dedra Exim Sp. z o.o. sa sjedištem u Pruszkówu, adresa: ul. 3 Maja 8, 05-800 Pruszków, KRS 0000062517, Općinski sud za glavni grad Varšavu u Varšavi, XIV Gospodarski odjel Državnog sudskog registra, PIB 527-020-49-33, osnovni kapital: 100 980.00 PLN.
2. Pod uvjetima navedenim u ovom jamstvenom listu, Jamac daje jamstvo za Proizvod koji dolazi iz Jamčeve distribucije.
3. Odgovornost iz jamstva pokriva samo nedostatke koji proizlaze iz razloga koji su u Proizvodu u trenutku njegove predaje Korisniku.
4. Pod jamstvom, Korisnik stječe pravo na besplatan popravak Proizvoda, ako se kvar otkrije tijekom jamstvenog roka. Način popravka Proizvoda (metoda popravka) ovisi o odluci Jamca. Ako Jamac utvrdi da ga je nemoguće popraviti, Jamac zadržava pravo zamijeniti neispravan element ili cijeli Proizvod ispravnim, smanjiti cijenu Proizvoda ili odstupiti od ugovora.
5. U odnosu na Korisnika koji nije potrošač u smislu Zakona od 23. travnja 1964. Građanski zakonik, odgovornost Jamca za štetu koja proizlazi iz ovog jamstva i/ili u vezi s njegovim sklapanjem i izvršenjem, bez obzira na pravni naslov, ograničena je na maksimalnu vrijednost neispravnog Proizvoda.

II. Jamstveni rok

Elementi Proizvoda	Jamstveni rok
DED7424	24 mjeseca od datuma kupnje Proizvoda prikazanog u ovom jamstvenom listu

III. Uvjeti korištenja jamstva

1. Predočenje od strane korisnika popunjenog jamstvenog lista Proizvoda i potvrđivanje od strane Korisnika okolnosti kupnje Proizvoda, npr. predočenjem računa, fakture itd. Kako bi učinkovito riješili reklamaciju preporuča se da Korisnik dostavi sve elemente navedene u "Kompletu uređaja" zajedno s Proizvodom za reklamaciju koja se nalazi u Uputama za upotrebu.
2. Poštovanje od strane korisnika preporuka sadržanih u Uputama za uporabu i jamstvenom listu.
3. Jamstvo vrijedi isključivo na području Republike Poljske i EU.
4. Jamstvo ne obuhvaća kvarove Proizvoda nastale posebno kao rezultat:

a. Nepoštivanja od strane Korisnika uvjeta navedenih u Uputama za uporabu, posebno u pogledu pravilnog korištenja, održavanja i čišćenja;
b. Korištenja od strane Korisnika sredstava za čišćenje ili održavanje koja nisu u skladu s Uputama za uporabu;
c. Nepravilnog skladištenja i transporta Proizvoda od strane Korisnika;
d. Neovlaštene izmjene i/ili modifikacije Proizvoda od strane Korisnika koje nisu dogovorene s Jamcem;
e. Korištenja od strane Korisnika potrošnog materijala u Proizvodu koji nije u skladu s Uputama za uporabu.

5. Korisnik koji nije potrošač u smislu zakona od 23. travnja 1964. Građanski zakonik gubi jamstvo na Proizvod u kojem:

- je Korisnik je uklonio, promijenio ili oštetio serijske brojeve, oznake datuma i natpisne pločice;
- pečati su oštećeni od strane Korisnika ili pokazuju znakove manipulacije od strane Korisnika.

6. Pozor! Radnje povezane sa svakodnevnim radom Proizvoda, koje proizlaze, između ostalog iz Upute za uporabu Korisnik je dužan provoditi samostalno i o svom trošku.

IV. Procedura reklamacije

1. U slučaju utvrđivanja neispravnog rada Proizvoda, prije podnošenja reklamacije, provjerite jesu li sve radnje navedene posebno u Uputama za uporabu, izvršene ispravno.
2. Preporučujemo podnošenje reklamacije odmah, najbolje u roku od 7 dana od dana uočavanja kvara Proizvoda. Korisnik koji nije potrošač u smislu zakona od 23. travnja 1964. Građanski zakonik gubi prava koja proizlaze iz ovog jamstva ako se reklamacija ne podnese u roku od 7 dana.
3. Reklamacija se može podnijeti, između ostalog, na mjestu kupnje Proizvoda, u jamstvenom servisu ili pismeno na sljedeću adresu: Dedra Exim Sp. z o.o., ul. 3 Maja 8, 05-800 Pruszków.
4. Korisnik može podnijeti reklamaciju putem obrasca dostupnog na web stranici www.dedra.pl. ("Obrazac za reklamaciju").
5. Adrese jamstvenih servisa za pojedine zemlje dostupne su na web stranici www.dedra.pl. U slučaju nedostatka jamstvenog servisa za određenu zemlju, preporuča se slanje reklamacija na sljedeću adresu: Dedra Exim Sp. z o.o. ul. 3 Maja 8, 05-800 Pruszków (Poljska).
6. S obzirom na sigurnost Korisnika, zabranjeno je koristiti neispravan proizvod.

7. Pozor! Korištenje neispravnog Proizvoda opasno je za zdravlje i život Korisnika.
8. Izvršenje obveza koje proizlaze iz jamstva održat će se u roku od 14 radnih dana od dana isporuke Proizvoda koji korisnik reklamira.
9. Prije dostave neispravnog Proizvoda na reklamaciju, preporuča se čišćenje. Preporuča se da se reklamirani Proizvod pažljivo zaštiti od oštećenja tijekom transporta (preporuča se isporuka reklamiranog Proizvoda u originalnom pakiranju).
10. Jamstveni rok se produljuje za vrijeme tijekom kojeg ga Korisnik nije mogao koristiti zbog kvara na Proizvodu obuhvaćenom jamstvom.
Jamstvo ne isključuje, ograničava ili suspendira prava Korisnika koja proizlaze iz odredbi o jamstvu za nedostatke na prodanom artiklu.

Prema čl. 13 sek. 1 i sljed. 2. Uredbe (EU) 2016/679 Europskog parlamenta i Vijeća od 27. travnja 2016. o zaštiti fizičkih osoba u vezi s obradom osobnih podataka i slobodnom kretanju takvih podataka te stavljanju izvan snage Direktive 95/46. /EC, obavještavamo vas

1. Administrator Vaših osobnih podataka navedenih u formularu je DEDRA-EXIM sp. z o. o. sa sjedištem u Pruszkówu, ul. 3 Maja 8, 05-800 Pruszków (u daljnjem tekstu: "Administrator").
2. Vaši podaci će se obrađivati isključivo u svrhu provedbe jamstvenog postupka uređaja sukladno čl. 6 st. 1 slovo. b opće uredbe o zaštiti podataka (u daljnjem tekstu: "GDPR") Davanje podataka je dobrovoljno, ali nužno za provedbu jamstvenog postupka.
3. Vaši podaci će se obrađivati za vrijeme trajanja jamstvenog postupka te za potrebe arhiviranja u slučaju potrebe obrane od bilo kakvih potraživanja prema Administratoru, najduže do isteka istih.
4. Vaši podaci mogu se priopćiti samo subjektima koji obrađuju podatke za administratora na temelju pisanog ugovora o povjeravanju obrade osobnih podataka koji između ostalog daje: tehnička služba, održavanje hostinga ili web stranica, IT služba, kurirska tvrtka. Dobavljači Administratora dužni su osigurati sigurnost podataka i ispunjavati uvjete važećih zakona vezanih uz zaštitu osobnih podataka te ne smiju koristiti povjerene osobne podatke u druge svrhe osim onih navedenih u ugovoru s Administratorom.
5. Vaši podaci neće se obrađivati na automatizirani način, uključujući u obliku profiliranja, i neće se prenositi u treću zemlju/međunarodnu organizaciju.
6. Imate pravo pristupa svojim podacima te pravo na ispravak, brisanje, ograničenje obrade, pravo na prijenos podataka, pravo na prigovor u bilo kojem trenutku.
7. Za sva pitanja vezana uz obradu Vaših osobnih podataka od strane Administratora, možete nas kontaktirati na sljedeću e-mail adresu: daneosobowe@dedra.pl.
8. Imate pravo podnijeti pritužbu tijelu nadležnom za zaštitu osobnih podataka.

BG Съдържание

1. Снимки и рисунки
2. Описание на устройството
3. Предвидена употреба на устройството
4. Ограничение на използването
5. Технически данни
6. Подготовка за работа
7. Свързване към електрическата мрежа
8. Включване на уреда
9. Експлоатация на устройството
10. Рутинна поддръжка
11. Резервни части и аксесоари
12. Самостоятелно отстраняване на неизправности
13. Сглобяване на уреда
14. Информация за потребителите относно изхвърлянето на електрическо и електронно оборудване
15. Гаранционна карта

Превод на оригиналните инструкции

Декларацията за съответствие е приложена към ръководството като отделен документ. При липса на декларация за съответствие, моля, свържете се с Дедра Ексим ООД.
Общите правила за безопасност са приложени към ръководството като отделна книжка.

ПРЕДУПРЕЖДЕНИЕ. Прочетете всички предупреждения, обозначени със символа, и всички инструкции.

Неспазването на следните предупреждения и инструкции за безопасност може да доведе до токов удар, пожар или сериозно нараняване.

Запазете всички предупреждения и инструкции за бъдеща употреба.

2. Описание на устройството

Фигура А - общ изглед: 1 - Дръжка за транспортиране; 2 - Засмукващ маркуч; 3 - Изходящ маркуч в режим "PRIME"; 4 - Филтър/засмукваща тръба (в края на засмукващата тръба); 5 - Пистолет за боядисване; 6 - Накрайник на пистолета; 7 - Маркуч за високо налягане; 8 - Копче за регулиране; 9 - Превключвател за включване/изключване; 10 - Превключвател за режим "PRIME"/"SPRAY"; 11 - Накрайник за свързване на маркуча за налягане; 12 - Рамка/основа; 13 - Заключване на спусъка на пистолета за боядисване.
Фигура Б - Свързване на маркуча за високо налягане: 1 - към уреда; 2 - към пистолета.
Фигура В - Пълнене на системата: 1 - кофа със среда (напр..... боя); 2 - "мръсна" кофа; 3 - превключвател в положение "PRIME" (пълнене на камерата); 4 - пистолет, обърнат към "мръсната" кофа;
5 - Превключвател в положение "SPRAY" (напълване на линията).
Фигура Г - Правилно и неправилно покритие.
Фигура Д - Операции по почистване. Описание в точка 8 от инструкциите.
Фигура Е - Точки за проверка на течове.
Фигура Ж - Точка на нанасяне на маслото.
Фигура З - Дейности, които трябва да се извършат по време на продължителен (>30 мин.) престой. Описание в точка 8 от инструкциите.
Фигура I - Обяснение на маркировката на дюзата.

3. Предвидена употреба на устройството

Апаратът за пръскане е продукт, предназначен за пръскане на лакове на водна основа, консерванти за дърво, латексови бои, акрилни и алкидни емайли, както и на петна и други неабразивни покрития, предназначени за боядисване чрез пръскане (вж. "Таблица за приложение" в точка 7 от инструкциите).
Устройството може да работи с дюзи с различни размери. Процедурата е описана подробно по-нататък в това ръководство. Обяснение на номерацията на дюзите е показано на фиг. I.
Допустимо е машината да се използва при ремонтни и строителни работи, ремонтни работилници, любителски работи, като се спазват условията за използване и допустимите условия на работа, съдържащи се в инструкциите за експлоатация.

4. Ограничение на използването

Електроинструментът не трябва да се използва с разтворители, луга, вещества, съдържащи киселини, вещества, съдържащи чужди материали, и други корозивни, запалими и експлозивни материали.
Машината може да се използва само в съответствие с "Разрешените условия на работа" по-долу.
Също така е забранено да се обработват материали, които не са описани в "3. Предназначение на машината". Неразрешените промени в механичната и електрическата конструкция, всякакви модификации, операции по поддръжката, които не са описани в инструкциите за експлоатация, ще се считат за незаконни и ще доведат до незабавна загуба на гаранционни права, а декларацията за съответствие ще стане невалидна.
Всяка употреба, която не е по предназначение или която не съответства на инструкциите за експлоатация, води до незабавна загуба на гаранционни права.

Разрешени условия на труд
Работа в негорима и невзривоопасна среда
Използване само с бои на водна основа

5. Технически данни

Модел на устройството	**DED7424**
Захранващо напрежение [V]	230~
Захранваща честота [Hz]	50
Номинална мощност [W]	950
Клас на защита	I
Степен на защита срещу директен достъп	IP20
Максимална скорост n0 [min-1].	25 000
Работно налягане [bar]	227
Максимално налягане [bar]	250
Максимален вискозитет [s]	110
Максимална дължина на линията [m]	15
Максимален дебит [L/min]	2,1
Максимален брой дюзи.	517
Ниво на звуково налягане LpA [dB(A)]	84
Несигурност на измерването KpA [dB(A)].	3
Ниво на звукова мощност LwA [dB(A)]	96
Несигурност на измерването KwA [dB(A)].	3
Ниво на вибрации, измерено при дръжката ah,ID [m/s2].	<2,5
Несигурност на измерването K [m/s2].	1,5

Информация за вибрациите и шума
Комбинираната стойност на вибрациите ah и неопределеността на измерването са определени в съответствие с EN 62841-1и са дадени в таблицата.
Емисиите на шум са определени в съответствие с EN 62841-1, като стойностите са дадени по-горе в таблицата.

ВНИМАНИЕ **Шумът може да причини увреждане на слуха, винаги носете защита на слуха, когато работите!**

Декларираната обща стойност на вибрациите е измерена съгласно стандартен метод за изпитване и може да се използва за сравняване на едно оборудване с друго. Посоченото ниво на вибрациите може да се използва и за предварителна оценка на експозицията на вибрации.
Нивото на вибрациите по време на действителното използване на оборудването може да се различава от обявените стойности в зависимост от използването на работните инструменти, по-специално от вида на обработвания детайл и необходимостта от определяне на мерки за защита на оператора. За да се направи точна оценка на експозициите при реални условия на употреба, трябва да се вземат предвид всички части на работния цикъл, включително периодите, когато машината е изключена или когато е включена, но не се използва за работа.

6. Подготовка за работа

ВНИМАНИЕ **Извършвайте всички подготвителни работи, когато устройството е изключено от електрическата мрежа.**

За да подготвите уреда за работа, свържете помпения агрегат към пистолета с гъвкав маркуч и се уверете, че смукателната тръба с предфилтър е здраво закрепена. Стягащата скоба трябва да се затегне достатъчно здраво, така че тръбата с всмукателния накрайник да прилепне плътно към чучура.
След това се уверете, че гъвкавата дренажна тръба е фиксирана здраво и плътно към шишето. Завинтете гъвкавата тръба в предната част на уреда (B-1) с помощта на гаечен ключ M19 . Другият край на маркуча се завинтва в пистолета с помощта на гаечен ключ M19 (B-2) . Всички части на устройството трябва да се затегнат с максимална сила, за да се предотвратят течове.
Когато боядисвате с уреда на закрито, не забравяйте да предпазите повърхността от замърсяване.

7. Свързване към електрическата мрежа

Преди да свържете уреда към електрическата мрежа, се уверете, че захранващото напрежение отговаря на стойността, посочена на табелката с номиналните стойности.
Захранващата инсталация трябва да отговаря на съществените изисквания за електрически инсталации и да отговаря на изискванията за безопасност при употреба. Параметрите за минималното сечение на захранващия кабел и номиналната стойност на предпазителя, в зависимост от мощността на уреда, са дадени в таблицата по-долу:

Захранване на устройството [W]	Минимално напречно сечение на проводника [mm^2]	Минимална стойност на предпазител тип C [A]
700 - 1400	1	10

Монтажът трябва да се извърши от квалифициран електротехник. Когато използвате удължителни кабели, уверете се, че напречното сечение на проводниците не е по-малко от необходимото (вж. таблицата). Разположете електрическия кабел така, че да няма опасност да бъде прерязан по време на работа. Не използвайте повредени удължители. Периодично проверявайте състоянието на захранващия кабел. Не дърпайте захранващия кабел.

8. Включване на уреда

ВНИМАНИЕ **Преди да стартирате устройството, е необходимо да извършите стъпките, описани в раздела "Подготовка за работа".**

Превключвателят за включване/изключване се намира на корпуса (фиг. A, 9). За да включите уреда, завъртете превключвателя в положение I.

9. Експлоатация на устройството

Подготовка на повърхността за боядисване
Винаги се съобразявайте с препоръките на производителя на боята!
Преди да започнете да боядисвате, не забравяйте да подготвите повърхността, която ще бъде почистена. Повърхността трябва да се измие и подсуши. Не боядисвайте върху мазни повърхности. Ако повърхността е гладка, тя трябва да се грапави (напр. с фина шкурка) и след това да се отстрани прахът.
Среден
Машината е подходяща за боядисване с :
- Багрила за дърво, вещества за защита на дървесината (без разреждане)
- Лакове на водна основа, грундиращи вещества (разредени съгласно инструкциите на производителя)
- Латексни бои, емайли на маслена основа, оцветители и други неабразивни покрития, предназначени за боядисване чрез пръскане (съгласно инструкциите на производителя).
Не използвайте бои (оцветители, лакове и др.), различни от посочените в инструкциите за експлоатация. Това може да доведе до повреда на оборудването.
Винаги проверявайте в спецификацията на боята как да се подготви боята за боядисване (съхранение, смесване, вид на разредителя, допустимо разреждане и т.н.).
Преди да започнете да боядисвате, направете тест върху картон, плоскости, шперплат и др. В следващата таблица са дадени примерни параметри за боядисване.

Покритие	Предложен размер на дюзата	Налягане на пръскане [bar]
Багрило за дърво на маслена основа	0,011-0,013	55
Консервант за дърво	0,011-0,013	55
Импрегниране за бетон	0,011-0,013	55
Безцветен лак	0,013-0,017	103
Винилова латексова боя	0,013-0,017	117
Винилова/акрилна латексова боя	0,013-0,017	117
Акрилна латексова боя	0,013-0,017	117

Боядисване
Уверете се, че пистолетът за пръскане е обезопасен преди започване на всяка операция. Пистолетът е обезопасен, когато предпазната скоба образува ъгъл от 90° със спусъка.
Преди да започнете да боядисвате, всеки път нанасяйте по 3-5 капки масло (включено в комплекта) в джоба за масло (G).
При продължителна работа маслото трябва да се нанася на всеки 4 часа непрекъсната работа. Препоръчителното масло за нанасяне е маслото за пневматични инструменти Premium15 на Pansam с номер A531002.
Всички нови генераторни уредби се тестват и изпомпват със специална течност, за да се предотврати корозията по време на транспортиране. Ако генераторната уредба вече е била използвана, в системата може да остане почистваща течност. Независимо от това дали генераторът е бил използван или не, остатъчната среда трябва да се изпомпи преди работа. За тази цел подгответе контейнер с боя (C-1) и празен контейнер (C-2). Поставете смукателната тръба с накрайника в контейнера с боя, а изпускателната тръба - в празния контейнер. Настройте копчето за настройка на налягането в максимално положение и превключвателя PRIME/SPRAY (A-10) в положение PRIME (C-3). След това свържете уреда към захранването и включете уреда (позиция A-9 ON). уредът ще започне да засмуква боя през смукателния маркуч към помпата и да я изпомпва през дренажната тръба. Оставете устройството включено, докато тестовата течност бъде изпомпана и има изпомпана боя през дренажната тръба. Когато приключите, изключете уреда и поставете дренажната тръба в контейнера за боя.
Следващата стъпка преди боядисване е да почистите маркуча и пистолета.
Настройте превключвателя PRIME/SPRAY в положение PRIME (C-3). Капакът на изходния отвор на дюзата (вж. ръководството за работа с пистолета) трябва да се отстрани. След това насочете пистолета към празния контейнер и натиснете спусъка (C-4).
ВНИМАНИЕ!!! ДРЪЖТЕ РЪЦЕТЕ СИ ДАЛЕЧ ОТ ИЗХВЪРЛЕНАТА БОЯ.
Включете уреда (позиция A-9 ON) и завъртете превключвателя PRIME/SPRAY в позиция SPRAY (C-5). Дръжте спусъка на пистолета натиснат, докато въздухът, водата или материалът в маркуча се изпомпат напълно.
ЗАБЕЛЕЖКА!!! Ако превключвателят PRIME/SPRAY е в положение SPRAY, в маркуча има високо налягане, докато превключвателят PRIME/SPRAY се премести в положение PRIME.
След това освободете спусъка и превключете PRIME/SPRAY в положение PRIME и изключете уреда (позиция A-9 OFF). Поставете отново капака на изхода на дюзата на пистолета.

След първоначалните подготвителни стъпки се уверете, че маркучът не е повреден, и пристъпете към боядисване.
За да започнете да боядисвате, включете машината (ON) и завъртете превключвателя PRIME/SPRAY в положение SPRAY (A-10/C-3), като първо поставите смукателната тръба (A-2) и изходящата тръба (A-3) в контейнера за боя. Нагласете копчето за настройка на налягането (A-8) на максимално положение. Маркучът, подаващ боята към пистолета, трябва да започне да вибрира и да се втвърдява под налягането на изпомпваната боя. Моторът на помпата трябва да работи, докато се достигне желаното налягане в маркуча. Моторът работи в режим на автоматично включване/изключване на цикъла в зависимост от налягането в маркуча. За да постигнете задоволително покритие с боя, регулирайте циферблата за налягане (A-8).

10. Рутинна поддръжка

ВНИМАНИЕ **Извършвайте всички операции по поддръжката, когато устройството е изключено от електрозахранването.**

Повредите, причинени от непочистване или неправилно почистване на пистолета за пръскане и устройството, не се покриват от гаранционните обезщетения.
Почистване
За да почистите уреда, закрепете пистолета за пръскане и отвийте капака на изхода на дюзата (E-1). Потопете смукателния накрайник в съд, предварително напълнен с подходяща почистваща течност (за информация относно измиването и почистването вижте информационния етикет върху опаковката на боята) (E-2). Поставете празния контейнер до контейнера с почистващата течност. Отключете пистолета и го подпрете на ръба на контейнера с използвания за боядисване материал. Насочвайки изхода на пистолета към центъра на контейнера, натиснете спусъка, след което включете уреда (ON) и преместете превключвателя PRIME/SPRAY в положение SPRAY, за да почистите маркуча от остатъчната среда (E-3).
Когато пистолетът е почистен от остатъчната среда и се появи почистващото вещество, преместете пистолета над празния контейнер, като продължавате да държите натиснат спусъка на пистолета (E-4).
Дръжте спусъка натиснат, докато почистващата течност, излизаща от пистолета, няма видими замърсявания от боята. Когато почистването е завършено, завъртете превключвателя PRIME/SPRAY в положение PRIME и натиснете спусъка на пистолета, за да се уверите, че в маркуча няма налягане.
За да почистите всмукателните и дренажните линии, закрепете пистолета и изключете уреда, след което развийте двете линии и ги почистете с подходяща почистваща течност, като не забравяте да почистите добре филтъра (биберона) (A-4) в края на всмукателната линия.
След като почистите маркучите, ги завийте обратно в уреда, като се уверите, че няма течове (F) при свързването им. Поставете двата маркуча в съд с прясна почистваща течност, завъртете превключвателя PRIME/SPRAY в положение PRIME и включете генератора (ON). Оставете агрегата да изпомпва почистващата течност в продължение на 2-3 минути и след това изключете агрегата (OFF). Ако за боядисване след почистването е използвана боя на маслена основа, изпомпайте системата с чиста вода.
Следващата стъпка е да почистите пистолета - вижте инструкциите за пистолета.
Ако уредът ще се съхранява повече от 3 дни без работа, се препоръчва да защитите компонентите му, като нанесете 5 капки масло в точката на смазване в джоба за масло (G).
Съхранението за по-малко от 16 часа се прилага само когато за боядисването са използвани латексови бои. В противен случай, напр. когато са използвани бои на маслена основа, трябва да се извърши пълно почистване.
Закрепете пистолета, превключете PRIME/SPRAY в положение PRIME, след което изключете уреда и го изключете от източника на захранване. Бавно налейте половин чаша вода в контейнера за боя, така че водата да остане върху боята (H-1). Това ще предотврати изсъхването на боята. Увийте пистолета в мокра кърпа И го поставете в пластмасова мрежа (H-2). Завържете здраво мрежата. Поставете всичко това на безопасно място, защитено от слънцето.
За да започнете работа отново, извадете пистолета от пластмасовата мрежа и разбъркайте добре водата и боята (H-3). Превключете лостовете PRIME/SPRAY в положение PRIME, свържете уреда към източника на захранване и го включете (ON). След това превключете лостовете PRIME/SPRAY в положение SPRAY и извършете тестово боядисване.

11. Резервни части и аксесоари

Предлагат се за продажба аксесоари:

DED74444-415 - дюза тип 415, DED7444-515 - дюза тип 515, DED7444-517 - дюза тип 517, DED7440 - пистолет под налягане за бояджийски агрегати
За закупуване на резервни части и аксесоари се свържете с Dedra Exim Service. Данните за контакт можете да намерите на страница 1 от ръководството.
Когато поръчвате резервни части, посочете номера на партидата върху табелката с имената и номера на частта от монтажния чертеж.
По време на гаранционния период ремонтите се извършват в съответствие с условията на гаранционната карта. Моля, предайте дефектния продукт за ремонт на мястото на покупката (продавачът е длъжен да приеме дефектния продукт), изпратете го до централния сервизен център на Dedra Exim или го изпратете до сервизния център, който е най-близо до вашето местоживеене (списък на сервизните центрове на www.dedra.pl). Моля, приложете попълнената гаранционна карта. След изтичане на гаранционния срок ремонтите се извършват от централния сервиз. Изпратете дефектния продукт до сервизния център (транспортните разходи се заплащат от потребителя).

12. Самостоятелно отстраняване на неизправности

ВНИМАНИЕ **Преди да започнете самостоятелно да отстранявате неизправности, изключете устройството от електрическата мрежа.**

Проблем	Причина	Решение
Захранващият блок се включва, но не рисува боя в положение PRIME	Контейнерът за боя е празен или смукателната линия не е потопена в боя	Напълнете контейнера, потопете тръбата в боята
	шнурът за боядисване е блокиран	Почистете смукателния накрайник
	Смукателната линия е твърде хлабава	Почистете тръбата и накрайника, затегнете здраво тръбата
	Смукателната линия е блокирана	Почистете добре маркуча от засъхнали остатъци от боя.
	Дренажната тръба е запушена	Почистете добре маркуча от засъхнали остатъци от боя
Устройството изтегля боя, но налягането спада при натискане на спусъка	Дюзата е износена	Сменете дюзата в пистолета.
	Пълнителят за боя е запушен	Почистете и отблокирайте маркуча за смазка
	Филтърът на пистолета за пръскане е запушен	Сменете филтъра в пистолета за пръскане
	Филтърът за боя в пистолета е запушен.	Почистете линията и дюзата, затегнете здраво линията
Теч от дюзата	Дюзата е износена	Сменете дюзата в пистолета за пръскане
	Дюзата е монтирана неправилно	Монтирайте правилно дюзите (вж. ръководството за експлоатация на пистолета)
Пистолетът за пръскане не пръска	Дюзата или филтърът на пистолета са запушени	Почистете дюзата и филтъра в пистолета за пръскане
	Дюзата е монтирана неправилно	Монтирайте правилно дюзите (вж. инструкцията за употреба на пистолета)
Устройството не покрива правилно	Налягането е твърде ниско	Увеличете налягането
	Пистолетът или тръбата на аспиратора са запушени	Почистете филтъра и биберона

	Аспирационната тръба е твърде хлабава	Почистете маркуча и нипела, затегнете здраво маркуча
Проблем	Дюзата е износена	Сменете дюзата в пистолета
Захранващият блок се включва, но не рисува боя в положение PRIME	Боята е твърде гъста	Разреждане на боята

13. Сглобяване на уреда

1. бояджийски модул - 1 брой, гъвкав маркуч - 1 брой, дюза - 1 брой. Гаечен ключ – 2 бр., четка - 1 бр. Смукателен филтър - 1 бр. Смукателна чаша - 1 бр.

14. Информация за потребителите относно изхвърлянето на електрическо и електронно оборудване (засяга домакинствата)



Символът, изобразен върху продуктите или придружаващата ги документация, указва, че дефектното електрическо или електронно оборудване не трябва да се изхвърля заедно с битовите отпадъци. Ако трябва да изхвърлите, да използвате повторно или да възстановите компоненти, е правилно да ги занесете в специализиран пункт за събиране, където ще бъдат приети безплатно. Информация за местоположението на пунктовете за събиране на употребявано оборудване се предоставя от местните власти, например на техните уебсайтове.

Правилното рециклиране на устройствата ви позволи да спестите ценни ресурси и да избегнете отрицателни въздействия върху здравето и околната среда в резултат на възможното наличие на: опасни вещества, смеси и компоненти в оборудването.

Неправилното изхвърляне на отпадъци е свързано с риск от санкции съгласно съответните местни разпоредби.

Потребители в страни от ЕС: Ако трябва да изхвърлите електрическо или електронно оборудване, моля, свържете се с най-близкия пункт за продажба или с вашия доставчик, който ще ви предостави допълнителна информация.

Изхвърляне в страни извън Европейския съюз: Този символ се отнася само за страните от Европейския съюз. Ако желаете да изхвърлите този продукт, моля, свържете се с местните власти или с търговеца за правилния начин на изхвърляне.

Гаранционна карта

на

……..

Номер на поръчката: ..... Номер на партидата: .....

(наричан по-долу "Продуктът")

Дата на закупуване на продукта: .....

Печат на дилъра

Дата и подпис на продавача: .....

Изявление на потребителя:

Потвърждавам, че съм информиран за условията на гаранцията и последиците от неспазването на указанията в инструкцията за експлоатация и гаранционната карта. Запознат съм с условията на тази гаранция, което потвърждавам със саморъчния си подпис:

....

Дата и място Подпис на потребителя

I. Отговорност за продукта

1. Гарант - "„Dedra-Exim"" Sp. z o.o. със седалище в Прушков, адрес: гр: ул. 3 Maja 8, 05-800 Pruszków, KRS 0000062517, Окръжен съд на град Варшава във Варшава, XIV икономическо отделение на Националния съдебен регистър, NIP 527-020-49-33, акционерен капитал: 100 980,00 ЛВ.

2. При условията, изложени в настоящия гаранционен сертификат, гарантът предоставя гаранция за продукта, който произхожда от дистрибуцията на гаранта.

3. Отговорността по гаранцията покрива само дефекти, произтичащи от причини, присъщи на Продукта в момента на предоставянето му на Потребителя.

4. По силата на гаранцията Потребителят получава право на безплатен ремонт на Продукта, ако дефектът се е появил по време на гаранционния период. Методът на ремонт на Продукта (метод на ремонт) е по преценка на Гаранта. Ако Гарантът установи, че поправката не е възможна, той си запазва правото да замени дефектния елемент или целия Продукт с такъв без дефекти, да намали цената на Продукта или да се откаже от договора.

5. По отношение на потребител, който не е потребител по смисъла на Закона от 23 април 1964 г. Гражданския кодекс, отговорността на Гаранта за вреди, произтичащи от тази гаранция и/или във връзка с нейното сключване и изпълнение, независимо от правния титул, е ограничена до максималния размер на стойността на дефектния Продукт.

II. Гаранционен период

Компоненти на продукта	Продължителност на гаранционната защита
DED7424	24 месеца от датата на закупуване на Продукта, както е посочено в тази гаранционна карта

III. Условия за упражняване на гаранцията

1. Потребителят трябва да представи попълнената гаранционна карта на Продукта и да докаже обстоятелствата на закупуване на Продукта от Потребителя, напр. чрез представяне на касова бележка, фактура и др. За целите на ефективната обработка на жалби се препоръчва Потребителят да представи заедно с Продукта всички елементи, определени в "Комплектоване на устройството", включени в Ръководството за потребителя, за целите на рекламацията.

2. Потребителят трябва да спазва инструкциите в ръководството за потребителя и гаранционната карта.

3. Гаранцията обхваща само територията на Република Полша и ЕС.

4. Гаранцията не покрива дефекти на Продукта, произтичащи по-специално от:

a. Неспазване от страна на Потребителя на условията, посочени в Ръководството за потребителя, по-специално по отношение на правилната експлоатация, поддръжка и почистване;

b. Използването от страна на потребителя на продукти за почистване или поддръжка, несъответстващи на инструкциите за експлоатация;

c. Неподходящо съхранение и транспортиране на Продукта от страна на Потребителя;

d. Неразрешени промени и/или модификации на Продукта от страна на Потребителя, които не са били съгласувани с Гаранта;

e. Използване от страна на Потребителя на консумативи в Продукта, които не съответстват на Ръководството за потребителя.

5. Потребителят, който не е потребител по смисъла на Закона от 23 април 1964 г. - Граждански кодекс, губи гаранцията за Продукта. Гражданския кодекс, губи гаранцията за Продукта, в който:

- серийните номера, обозначенията за дата и табелките с имената са били отстранени, променени или повредени от Потребителя;
- пломбите са били повредени от потребителя или имат следи от манипулация от страна на потребителя.

6. Внимание: Потребителят извършва дейностите, свързани с ежедневната експлоатация на Продукта, произтичащи, наред с другото, от Ръководството за потребителя, самостоятелно и за своя сметка.

IV. Процедура за подаване на жалби

1. В случай на дефектно функциониране на Продукта, преди да подадете жалба, трябва да се уверите, че всички операции, посочени по-специално в Ръководството за потребителя, са извършени правилно.

2. Препоръчително е да подадете жалба незабавно, за предпочитане в рамките на 7 дни от забелязването на дефект в Продукта. Потребител, който не е потребител по смисъла на Закона от 23 април 1964 г. Гражданския кодекс, губи правата, произтичащи от тази гаранция, ако жалбата не бъде подадена в срок от 7 дни. 3.

3. Уведомяването за жалба може да се извърши, inter alia, на мястото на закупуване на Продукта, в гаранционното обслужване или писмено на адреса: „Dedra-Exim” Sp. z o.o., ul. 3 Maja 8, 05-800 Pruszków.

4. Потребителят може да подаде жалба, като използва формуляра, достъпен на адрес www.dedra.pl. ("Формуляр за гаранционна претенция").

5. адресите на гаранционното обслужване за отделните страни са достъпни на www.dedra.pl. Ако в дадена страна няма гаранционно обслужване, препоръчваме да отправяте гаранционни претенции към: „Dedra-Exim” Sp. z o.o. ul. 3 Maja 8, 05-800 Pruszków (Полша).

6. като се има предвид безопасността на Потребителя, използването на дефектния Продукт е забранено.

7. Внимание: Използването на дефектен продукт е опасно за здравето и живота на потребителя.

8. Изпълнението на задълженията по гаранцията се извършва в рамките на 14 работни дни от датата на доставка на дефектния Продукт от Потребителя.
9. Преди дефектният Продукт да бъде предаден за рекламация, се препоръчва той да бъде почистен. Препоръчва се продуктът, предмет на рекламация, да бъде внимателно защитен от повреди по време на транспортиране (препоръчва се продуктът, предмет на рекламация, да се достави в оригиналната му опаковка).
Гаранционният срок се удължава с времето, през което Потребителят не е могъл да използва Продукта, обхванат от гаранцията, поради дефект.
Гаранцията не изключва, ограничава или спира правата на потребителя, произтичащи от разпоредбите на гаранцията за дефекти на продадената вещ.

В съответствие с член 13, параграфи 1 и 2 от Регламент (ЕС) 2016/679 на Европейския парламент и на Съвета от 27 април 2016 г. относно защитата на физическите лица във връзка с обработването на лични данни и относно свободното движение на такива данни и за отмяна на Директива 95/46/ЕО ("ОРЗД"), с настоящото Ви информираме, че:
1. Администраторът на Вашите лични данни, посочени във формуляра е DEDRA-EXIM sp. z o.o. със седалище в Прушков, на ул. 3 Maja 8, 05-800 Прушков (по-нататък: „Администратор").
2. Вашите лични данни ще се обработват изключително с цел провеждане на гаранционната процедура на устройството съгласно ст. 6 ал. 1 буква "б" от Общия регламент за защита на личните данни (по-нататък: „ОРЗД") Посочване на данните е доброволно, но е необходимо за провеждане на гаранционната процедура.
3. Вашите лични данни ще се обработват през срока на разглеждането на провеждане на гаранционната процедура и за архивни цели при необходимост от защита от евентуалните претенции към Администратора не по-дълго отколкото до датата на давността им.
4. Вашите лични данни могат да се обявяват изключително на операторите, обработващи данните в полза на Администратора въз основа на писмен договор за възлагане на обработването на личните данни, предоставящи, м.др. услуги по технически сервиз, хостинг или обслужване на уеб-сайта, по IT обслужване, на куриерска служба. Доставчиците на Администратора са задължени да осигурят защита на личните данни и да отговарят на изискванията на действащото законодателство, свързано със защита на личните данни и не могат да използват доверените им лични данни за целите, различни от определените в договор с Администратора.
5. Вашите данни няма да бъдат обработвани по автоматизиран начин, в това число във формата на профилиране, и няма да се предоставят в трета страна/международна организация.
6. Имате право на достъп до съдържанието на личните си данни и право всеки момент да ги коригирате, изтриете, ограничите обработването им, право да прехвърляте данните, право да подадете възражение.
7. По всякакви въпроси, свързани с обработването на Вашите лични данни от Администратора можете да се свържете на електронен адрес: daneosobowe@dedra.pl.
8. Имате право да подадете жалба до органа, компетентен относно въпросите за защита на личните данни.

UA Зміст

1. Фотографії та креслення
2. Опис пристрою
3. Використання пристрою за призначенням
4. Обмеження використання
5. Технічні дані
6. Підготовка до експлуатації
7. Підключення до електромережі
8. Увімкнення приладу
9. Експлуатація приладу
10. Регулярне технічне обслуговування
11. Запасні частини та аксесуари
12. Самостійне усунення несправностей
13. Складання приладу
14. Інформація для користувачів щодо утилізації електричного та електронного обладнання
15. Гарантійний талон

Переклад оригінальної інструкції
Декларація відповідності додається до інструкції окремим документом. У разі відсутності декларації відповідності, будь ласка, зверніться до компанії Dedra Exim Sp. z o.o.

Загальні правила техніки безпеки включені в посібник окремим буклетом.

ПОПЕРЕДЖЕННЯ. Прочитайте всі попередження, позначені ⚠ цим символом, та всі інструкції.

Недотримання наведених нижче попереджень та інструкцій з техніки безпеки може призвести до ураження електричним струмом, пожежі або серйозної травми.

Зберігайте всі попередження та інструкції для подальшого використання.

2. Опис пристрою

Рисунок A - загальний вигляд: 1 - ручка для транспортування; 2 - всмоктувальний шланг; 3 - вихідний шланг режиму "ПРАЙМ"; 4 - фільтр/всмоктувальна трубка (на кінці всмоктувальної трубки); 5 - фарборозпилювач; 6 - сопло фарборозпилювача; 7 - шланг високого тиску; 8 - ручка регулювання; 9 - вимикач; 10 - перемикач режимів "ПРАЙМ"/"РОЗПИЛЕННЯ"; 11 - штуцер для під'єднання шланга високого тиску; 12 - рама/підставка; 13 - фіксатор спускового гачка фарборозпилювача.
Рисунок B - Підключення шланга високого тиску: 1 - до апарату; 2 - до пістолета.
Рисунок C - Заповнення системи: 1 - відро з робочою рідиною (наприклад, фарбою....); 2 - "брудне" відро; 3 - перемикач у положенні "PRIME" (заповнення камери); 4 - пістолет, спрямований до "брудного" відра;
5 - перемикач у положенні "SPRAY" (заповнення лінії).
Рисунок D - Правильне та неправильне покриття.
Малюнок E - Операції очищення. Опис в пункті 8 інструкції.
Малюнок F - Точки перевірки витоків.
Малюнок G - Точка нанесення оливи.
Рисунок H - Дії, які необхідно виконати під час тривалої (>30 хв) зупинки. Опис у пункті 8 інструкції
Рисунок I - Пояснення маркування форсунок

3. Використання пристрою за призначенням

Розпилювач - це виріб, призначений для розпилення лаків на водній основі, деревозахисних засобів, латексних фарб, акрилових і алкідних емалей, а також морилок та інших неабразивних покриттів, призначених для фарбування методом розпилення (див. "Таблицю нанесення" в пункті 7 інструкції).
Пристрій може працювати з розпилювачами різних розмірів. Процедура детально описана далі в цій інструкції. Пояснення нумерації розпилювачів наведено на рис. I.
Допускається використання машини в ремонтно-будівельних роботах, ремонтних майстернях, аматорських роботах при дотриманні умов експлуатації та допустимих режимів роботи, викладених в інструкції з експлуатації.

4. Обмеження використання

Електроінструмент не можна використовувати з розчинниками, лугами, речовинами, що містять кислоти, речовинами, що містять сторонні матеріали та іншими корозійними, легкозаймистими та вибухонебезпечними матеріалами.
Верстат можна використовувати тільки відповідно до "Дозволених умов експлуатації", наведених нижче.
Забороняється також обробляти матеріали, які не описані в розділі "3. використання машини за призначенням". Несанкціоновані зміни механічної та електричної конструкції, будь-які модифікації, операції з технічного обслуговування, не описані в інструкції з експлуатації, вважаються незаконними і призводять до негайної втрати гарантійних прав, а декларація відповідності стає недійсною.
Використання не за призначенням або використання, що не відповідає інструкції з експлуатації, призводить до негайної втрати гарантійних прав.

Допустимі умови експлуатації
Робота в негорючих і невибухонебезпечних умовах
Використовувати тільки з фарбами на водній основі

5. Технічні дані

Модель пристрою	**DED7424**
Напруга живлення [В]	230~
Частота живлення [Гц]	50
Номінальна потужність [Вт]	950
Клас захисту	I
Ступінь захисту від прямого доступу	IP20
Максимальне число обертів н0 [мин-1]	25 000
Delovni tlak [bar]	227
Največji tlak [bar]	250
Максимальна в'язкість [с]	110

Максимальна довжина шланга [м]	15
Максимальний потік [л/хв]	2,1
Максимальний об'єм сопла.	517
Рівень звукового тиску LpA [дБ(A)]	84
Невизначеність вимірювання KpA [дБ(A)]	3
Рівень звукової потужності LwA [дБ(A)]	96
Невизначеність вимірювання KwA [дБ(A)]	3
Рівень вібрації, виміряний на ручці ah,ID [м/с2]	<2,5
Невизначеність вимірювання ah,ID [м/с2]	1,5

Інформація про вібрації та шум

Комбіноване значення вібрації ah і невизначеність вимірювання були визначені відповідно до EN 62841-1і наведені в таблиці.

Випромінювання шуму було визначено відповідно до EN 62841-1, значення наведені вище в таблиці.

⚠ Струнко **Шум може призвести до пошкодження слуху, завжди використовуйте засоби захисту органів слуху під час роботи!**

Заявлене значення загальної вібрації було виміряно відповідно до стандартного методу випробувань і може використовуватися для порівняння одного обладнання з іншим. Заявлений рівень вібрації також може бути використаний для попередньої оцінки впливу вібрації.

Рівень вібрації під час фактичного використання обладнання може відрізнятися від заявлених значень, залежно від використання робочих інструментів, зокрема типу заготовки та необхідності визначення заходів для захисту оператора. Для точної оцінки впливу в реальних умовах експлуатації необхідно враховувати всі частини робочого циклу, включаючи періоди, коли машина вимкнена або коли вона увімкнена, але не використовується для роботи.

6. Підготовка до експлуатації

⚠ Струнко **Всі підготовчі роботи виконуйте при відключеному від мережі електроживлення приладі.**

Щоб підготувати апарат до роботи, з'єднайте насосну установку з пістолетом за допомогою гнучкого шланга і переконайтеся, що всмоктувальна труба з фільтром попереднього очищення надійно закріплена. Затискна скоба повинна бути затягнута досить щільно, щоб труба з всмоктувальним ніпелем щільно прилягала до патрубка.

Потім переконайтеся, що гнучка дренажна труба міцно і щільно прилягає до патрубка. Вкрутіть гнучку трубку в передню частину пристрою (B-1) за допомогою гайкового ключа M19 . Інший кінець шланга вкручується в пістолет за допомогою гайкового ключа M19 (B-2). Всі деталі агрегату повинні бути затягнуті з максимальним зусиллям, щоб запобігти витоку.

При фарбуванні в приміщенні не забувайте захищати поверхню від бруду.

7. Підключення до електромережі

Перед підключенням приладу до електромережі переконайтеся, що напруга живлення відповідає значенню, зазначеному на табличці з технічними даними.

Електроустановка повинна відповідати основним вимогам, що пред'являються до електроустановок, і відповідати вимогам безпеки при використанні. Параметри мінімального перерізу кабелю живлення та номінального значення запобіжника залежно від потужності приладу наведені в таблиці нижче:

Потужність пристрою [W]	Мінімальний переріз провідника [mm^2]	Мінімальне значення запобіжника типу C [A]
700÷1400	1	10

Установку повинен виконувати кваліфікований електрик. Використовуючи подовжувачі, переконайтеся, що переріз жил кабелю не менший за необхідний (див. таблицю). Прокладіть електричний кабель таким чином, щоб виключити ризик його перерізання під час роботи. Не використовуйте пошкоджені подовжувачі. Періодично перевіряйте стан кабелю живлення. Не тягніть за кабель живлення.

8. Увімкнення приладу

⚠ Струнко **Перед запуском пристрою необхідно виконати дії, описані в розділі "Підготовка до роботи".**

Вимикач увімкнення/вимкнення знаходиться на корпусі (рис. A, 9). Щоб увімкнути прилад, поверніть вимикач у положення I.

9. Експлуатація приладу

Підготовка поверхні до фарбування

Завжди дотримуйтесь рекомендацій виробника фарби!

Перед початком фарбування не забудьте підготувати поверхню, яку потрібно очистити. Поверхня повинна бути вимита і висушена. Не фарбуйте жирні поверхні. Якщо поверхня гладка, її слід зробити шорсткою (наприклад, дрібнозернистим наждачним папером), а потім видалити пил.

Середній рівень

Машина підходить для фарбування за допомогою :

- Морилки для деревини, засоби для захисту деревини (без розведення)
- Лаки на водній основі, ґрунтувальні речовини (розведені відповідно до інструкцій виробника)
- Латексні фарби, емалі на масляній основі, морилки та інші неабразивні покриття, призначені для фарбування методом розпилення (згідно з інструкцією виробника).

Не використовуйте фарби (морилки, лаки тощо), відмінні від зазначених в інструкції з експлуатації. Це може призвести до пошкодження обладнання.

Завжди перевіряйте в специфікації фарби, як підготувати фарбу до фарбування (зберігання, змішування, тип розчинника, допустиме розведення тощо).

Перед початком фарбування проведіть тест на картоні, картоні, фанері тощо. У наступній таблиці наведено орієнтовні параметри фарбування.

Покриття	Рекомендований розмір сопла	Тиск розпилення [бар]
Морилка для дерева на масляній основі	0,011-0,013	55
Захисний засіб для деревини	0,011-0,013	55
Просочення для бетону	0,011-0,013	55
Лак прозорий	0,013-0,017	103
Вінілова латексна фарба	0,013-0,017	117
Вінілова / акрилова латексна фарба	0,013-0,017	117
Акрилова латексна фарба	0,013-0,017	117

Фарбування

Перед початком кожної операції переконайтеся, що пістолет-розпилювач закріплений. Фарборозпилювач зафіксований, коли запобіжник утворює кут 90° з пусковим курком.

Перед початком фарбування щоразу наносьте 3-5 крапель оливи (з комплекту поставки) в масляну кишеню (G).

Під час тривалої роботи масло слід наносити кожні 4 години безперервної роботи. Рекомендоване мастило для застосування - це мастило для пневматичного інструменту Pansam premium15 з номером A531002.

Всі нові електростанції проходять випробування і накачуються спеціальною рідиною для запобігання корозії під час транспортування. Якщо генераторна установка вже використовувалася, в системі може залишитися очищувальна рідина. Незалежно від того, використовувалася генераторна установка чи ні, залишки рідини необхідно викачати перед початком експлуатації. Для цього підготуйте ємність з фарбою (C-1) і порожню ємність (C-2). Помістіть всмоктувальну трубку з ніпелем в ємність з фарбою, а нагнітальну трубку - в порожню ємність. Встановіть ручку регулювання тиску в максимальне положення, а перемикач PRIME/SPRAY (A-10) - в положення PRIME (C-3). Потім підключіть пристрій до електромережі та увімкніть його (A-9 в положенні ON). Пристрій почне всмоктувати фарбу через всмоктувальний шланг до насоса та викачувати її через зливну трубку. Залиште пристрій увімкненим, доки не буде викачана досліджувана рідина і фарба не буде викачана через зливну трубку. Після цього вимкніть пристрій і помістіть зливну трубку в контейнер з фарбою.

Наступним кроком перед фарбуванням є очищення шланга та пістолета.

Встановіть перемикач PRIME/SPRAY в положення PRIME (C-3). Зніміть кришку вихідного отвору сопла (див. інструкцію до пістолета). Потім направте пістолет на порожню ємність і натисніть на спусковий гачок (C-4).

УВАГА!!! ТРИМАЙТЕ РУКИ ПОДАЛІ ВІД ФАРБИ, ЩО ВИКИДАЄТЬСЯ.

Увімкніть пристрій (положення A-9 ON) і переведіть перемикач PRIME/SPRAY в положення SPRAY (C-5). Утримуйте спусковий гачок пістолета натиснутим до повного викачування повітря, води або матеріалу зі шланга.

ПРИМІТКА!!! Якщо перемикач PRIME/SPRAY знаходиться в положенні SPRAY, в шлангу буде високий тиск, поки перемикач PRIME/SPRAY не буде переведений в положення PRIME.

Потім відпустіть курок, переведіть перемикач PRIME/SPRAY в положення PRIME і вимкніть пристрій (A-9 положення OFF). Встановіть на місце кришку вихідного отвору сопла пістолета.

Після виконання початкових підготовчих дій переконайтеся, що шланг не пошкоджений, і приступайте до фарбування.
Щоб почати фарбування, увімкніть апарат (ON) і поверніть перемикач PRIME/SPRAY в положення SPRAY (A-10/C-3), попередньо помістивши всмоктувальну трубку (A-2) і випускну трубку (A-3) в ємність з фарбою. Встановіть ручку регулювання тиску (A-8) в максимальне положення. Шланг, що подає фарбу до пістолета, повинен почати вібрувати і жорстко стискатися під тиском фарби, що подається. Двигун насоса повинен працювати до тих пір, поки в шлангу не буде досягнутий необхідний тиск. Двигун працює в режимі автоматичного циклічного вмикання/вимикання в залежності від тиску в шлангу. Для отримання задовільного покриття фарбою відрегулюйте регулятор тиску (A-8).

10. Регулярне технічне обслуговування

⚠ Струнко **Виконуйте всі операції з технічного обслуговування, відключивши пристрій від електромережі.**

Пошкодження, спричинені відсутністю чи неналежним очищенням розпилювального пістолета та пристрою, не покриваються гарантійними зобов'язаннями.
Очищення
Щоб очистити пристрій, закріпіть пістолет-розпилювач і відкрутіть кришку випускного отвору сопла (E-1). Занурте всмоктувальне сопло в ємність, попередньо наповнену відповідною рідиною для чищення (інформацію щодо миття та очищення див. на інформаційній етикетці на упаковці з фарбою) (E-2). Поставте порожню ємність поруч із ємністю з очищувальною рідиною. Розблокуйте пістолет і притуліть його до краю ємності з матеріалом, що використовується для фарбування. Спрямувавши вихідний отвір пістолета в центр контейнера, натисніть на спусковий гачок, а потім увімкніть пристрій (ON) і переведіть перемикач PRIME/SPRAY в положення SPRAY (Розпилення), щоб очистити шланг від залишків рідини (E-3).
Коли пістолет буде очищено від залишків засобу і з'явиться очищувальна речовина, перемістіть пістолет над порожнім контейнером, утримуючи курок пістолета натиснутим (E-4).
Утримуйте спусковий гачок натиснутим доти, доки очищувальна рідина, що витікає з пістолета, не буде позбавлена видимих забруднень від фарби. Після завершення очищення поверніть перемикач PRIME/SPRAY у положення PRIME і натисніть на спусковий гачок пістолета, щоб переконатися у відсутності тиску в шлангу.
Для очищення впускного і зливного шлангів закріпіть пістолет і вимкніть пристрій, потім відкрутіть обидва шланги і очистіть їх відповідною очисною рідиною, не забуваючи при цьому ретельно очистити фільтр (сосок) (A-4) на кінці впускного шланга.
Після того, як шланги будуть очищені, вкрутіть їх назад у пристрій, переконавшись у відсутності витоків (F) при з'єднанні. Помістіть обидва шланги в ємність зі свіжою очисною рідиною, поверніть перемикач PRIME/SPRAY в положення PRIME і увімкніть генераторну установку (ON). Дайте апарату прокачати очищувальну рідину протягом 2-3 хвилин, а потім вимкніть його (OFF). Якщо для фарбування після очищення використовувалася масляна фарба, прокачайте систему чистою водою.
Наступним кроком є очищення пістолета - див. інструкцію до пістолета.
Якщо пристрій буде зберігатися більше 3 днів без використання, рекомендується захистити його компоненти, нанісши 5 крапель оливи в точку змащення в масляній кишені (G).
Зберігання менше 16 годин можливе лише тоді, коли для фарбування використовувалися латексні фарби. В іншому випадку, наприклад, якщо використовувалися фарби на масляній основі, необхідно провести повне очищення.
Закріпіть пістолет, переведіть перемикач PRIME/SPRAY в положення PRIME, потім вимкніть пристрій і від'єднайте його від джерела живлення. Повільно влийте півсклянки води в контейнер для фарби так, щоб вода залишилася поверх фарби (H-1). Це запобіжить висиханню фарби. Загорніть пістолет у мокру тканину і помістіть його в пластикову сітку (H-2). Щільно зав'яжіть сітку. Помістіть все це в безпечне місце, захищене від сонця.
Щоб знову почати роботу, вийміть пістолет з пластикової сітки і ретельно змішайте воду і фарбу (H-3). Переведіть важелі PRIME/SPRAY в положення PRIME, підключіть пристрій до джерела живлення та увімкніть (ON). Потім переведіть важелі PRIME/SPRAY в положення SPRAY і виконайте пробне фарбування.

11. Запасні частини та аксесуари

Аксесуари доступні для продажу:
DED74444-415 - сопло типу 415, DED7444-515 - сопло типу 515, DED7444-517 - сопло типу 517, DED7440 - напірний пістолет для фарбувальних агрегатів
Для придбання запасних частин та аксесуарів, будь ласка, зв'яжіться з компанією Dedra Exim Service. Контактні дані можна знайти на сторінці 1 цього посібника.
При замовленні запасних частин, будь ласка, вказуйте номер партії на заводській табличці та номер деталі зі складального креслення.
Протягом гарантійного терміну ремонт здійснюється відповідно до умов гарантійного талона. Будь ласка, передайте несправний виріб для ремонту за місцем придбання (продавець зобов'язаний прийняти несправний виріб), надішліть його до центрального сервісного центру Dedra Exim або надішліть його до сервісного центру, найближчого до вашого місця проживання (список сервісних центрів на сайті www.dedra.pl). Будь ласка, додайте заповнений гарантійний талон. Після закінчення гарантійного терміну ремонт здійснюється центральним сервісним центром. Надішліть несправний виріб до сервісного центру (витрати на пересилку оплачує користувач).

12. Самостійне усунення несправностей

⚠ Струнко **Перед самостійним усуненням несправностей від'єднайте пристрій від джерела живлення.**

Проблема	Причина	Розчин
Блок живлення вмикається, але не подає фарбу в положенні PRIME	Ємність для фарби порожня або всмоктувальна лінія не занурена у фарбу	Наповнити ємність, занурити трубку в фарбу
	Заблоковано шнурок подачі фарби	Очистити всмоктувальний патрубок
	Шланг всмоктування занадто слабко закріплений	Очистіть трубку і патрубок, надійно затягніть трубку
	Шланг всмоктування заблоковано	Ретельно очистити шланг від засохлих залишків фарби.
	Засмічена зливна трубка	Ретельно очистити шланг від засохлих залишків фарби
Апарат подає фарбу, але тиск падає при натисканні на курок	Зношена форсунка	Замініть сопло в пістолеті.
	Засмітився фарбозаповнювач	Очистіть і розблокуйте шланг для мастила
	Засмічений фільтр фарбопульта	Замініть фільтр у пістолеті-розпилювачі
	Засмічений фільтр фарби в пістолеті.	Очистіть шланг і сопло, надійно затягніть шланг
Підтікає сопло	Зношена форсунка	Замініть сопло в пістолеті-розпилювачі
	Неправильно встановлена форсунка	Правильно встановіть форсунки (див. інструкцію з експлуатації пістолета)
Фарборозпилювач не розпилює	Засмічена форсунка або фільтр пістолета	Очистіть сопло та фільтр у пістолеті-розпилювачі
	Неправильно встановлена форсунка	Правильно встановити форсунки (див. інструкцію до пістолета)
Пристрій не закривається належним чином	Занадто низький тиск	Збільшити тиск
	Засмічена трубка пістолета або аспіратора	Очистіть фільтр і сосок
	Всмоктувальна трубка ослаблена	Очистіть шланг і ніпель, міцно затягніть шланг
Проблема	Зношена форсунка	Замініть сопло в пістолеті
Блок живлення вмикається, але не подає фарбу в положенні PRIME	Занадто густа фарба	Розбавте фарбу

13. Складання приладу

1. фарбувальний блок 1 - шт, гнучкий шланг - 1 шт, форсунка - 1 шт. Рожковий ключ – 2 шт., щітка - 1 шт. Всмоктувальний фільтр - 1 шт. Присоска - 1 шт.

14. Інформація для користувачів щодо утилізації електричного та електронного обладнання (стосується домогосподарств)



Інформація для користувачів щодо утилізації електричного та електронного обладнання (стосується домогосподарств)
Символ, зображений на виробах або супровідній документації, вказує на те, що несправне електричне або електронне обладнання не можна утилізувати разом з побутовими відходами. Якщо вам потрібно утилізувати, повторно використати або відновити компоненти, найкраще віднести їх до спеціалізованого пункту збору, де вони будуть прийняті безкоштовно. Інформацію про місцезнаходження пунктів збору відпрацьованого обладнання надають місцеві органи влади, наприклад, на їхніх веб-сайтах.
Правильна утилізація пристрою, допомагає зберегти цінні ресурси та уникнути негативного впливу на здоров'я та навколишнє середовище внаслідок можливої присутності в обладнаннінебезпечних речовин: речовини, суміші та компоненти.
Неправильна утилізація відходів загрожує штрафними санкціями згідно з відповідними місцевими нормами.
Користувачі в країнах ЄС: Якщо вам потрібно утилізувати електричне або електронне обладнання, зверніться до найближчої точки продажу або до вашого постачальника, який надасть вам додаткову інформацію.
Утилізація в країнах за межами Європейського Союзу: Цей символ стосується лише країн Європейського Союзу. Якщо ви хочете утилізувати цей виріб, зверніться до місцевих органів влади або дилера для отримання інформації про правильний спосіб утилізації.

Гарантійний талон

на

.....
(назва продукту)

Номер замовлення: ..... Номер лоту: .....

(далі - Продукт)

Дата придбання продукту: .....

Печатка дилера

Дата та підпис продавця: .....

Заява користувача:

Я підтверджую, що ознайомлений з умовами гарантійних зобов'язань та наслідками недотримання вказівок, викладених в інструкції з експлуатації та гарантійному талоні. Я ознайомлений з умовами цієї гарантії, що підтверджую власним підписом:

....
Дата і місце Підпис користувача

I. Відповідальність за Продукт

1. Поручитель - Dedra Exim Sp. Z o.o. З місцезнаходженням у м. Прушкув, адреса: вул. 3 Мая 8, 05-800 Прушкув, KRS 0000062517, Окружний суд міста Варшави у Варшаві, XIV Економічний відділ Національного судового реєстру, NIP 527-020-49-33, статутний капітал: 100 980,00 ЗЛОТИХ.
2. Відповідно до умов, викладених у цьому гарантійному талоні, Гарант надає гарантію на Виріб, починаючи з дистрибуції Гаранта.
3. Відповідальність за гарантією поширюється лише на дефекти, що виникли з причин, притаманних Продукту на момент його доставки Користувачеві.
4. Користувач має право на безкоштовний ремонт Продукту в рамках гарантії, якщо дефект став очевидним протягом гарантійного періоду. Спосіб ремонту Товару (метод ремонту) визначається на розсуд Гаранта. Якщо Гарант виявить, що ремонт неможливий, він залишає за собою право замінити дефектний елемент або весь Продукт на бездефектний, знизити ціну Продукту або відмовитися від договору.
5. По відношенню до Користувача, який не є споживачем у розумінні Цивільного кодексу від 23 квітня 1964 року, відповідальність Гаранта за збитки, що випливають з цієї гарантії та/або у зв'язку з її укладенням та виконанням, незалежно від правового титулу, обмежується максимум вартістю дефектного Продукту.

II. Гарантійний термін

Компоненти продукту	Тривалість гарантійного захисту
DED7424	24 місяців з дати придбання Продукту, як зазначено в цьому гарантійному талоні

III. Умови, за яких можна скористатися гарантією

1. Користувач повинен пред'явити заповнений гарантійний талон Продукту та підтвердити обставини придбання Продукту Користувачем, наприклад, пред'явивши чек, рахунок-фактуру тощо. З метою ефективного розгляду рекламації рекомендується, щоб Користувач надав разом з Виробом всі компоненти, зазначені в розділі "Комплектація пристрою", що міститься в Посібнику користувача.
2. Що користувач дотримується інструкцій, наведених в інструкції з експлуатації та гарантійному талоні.
3. Гарантія поширюється лише на територію Республіки Польща та ЄС.
4. Гарантія не поширюється на дефекти Продукту, що виникають, зокрема, внаслідок:

a. Недотримання Користувачем умов, викладених в Інструкції з експлуатації, зокрема щодо правильної експлуатації, технічного обслуговування та очищення;
b. Використання Користувачем засобів для чищення або догляду, які не відповідають вимогам Інструкції з експлуатації;
c. Неналежне зберігання та транспортування Продукту Користувачем;
d. Несанкціоновані зміни та/або модифікації Продукту Користувачем, які не були узгоджені з Гарантом;
e. Використання Користувачем у Виробі витратних матеріалів, які не відповідають вимогам Інструкції з експлуатації.

5. Користувач, який не є споживачем у розумінні Цивільного кодексу від 23 квітня 1964 року, втрачає гарантію на Продукт, в якому:

a. Серійні номери, позначення дати та паспортні таблички були видалені, змінені або пошкоджені користувачем;
b. Пломби були пошкоджені користувачем або мають ознаки втручання користувача.

Увага: Користувач зобов'язаний самостійно і за власний рахунок виконувати дії, пов'язані з повсякденною експлуатацією Виробу, що випливають, зокрема, з Інструкції з експлуатації, самостійно і за власний рахунок.

IV. Процедура подання скарги

1. Якщо Ви виявите, що Виріб працює неправильно, перед тим, як пред'явити претензію, Ви повинні переконатися, що всі кроки, зазначені в Інструкції з експлуатації, були виконані правильно, перш ніж пред'являти претензію.
2. Рекомендується пред'явити претензію негайно, бажано протягом 7 днів з моменту виявлення дефекту в Товарі. Користувач, який не є споживачем у розумінні Цивільного кодексу від 23 квітня 1964 року, втрачає права, що випливають з цієї гарантії, якщо він не подасть скаргу протягом 7 днів.
3. Повідомлення про рекламацію можна подати, зокрема, в місці придбання Продукту, в гарантійному сервісному центрі або в письмовій формі на вказану адресу: Dedra Exim Sp. Z o.o., ul. 3 Maja 8, 05-800 Pruszków.
4. Користувач може подати скаргу, використовуючи форму, доступну на веб-сайті www.dedra.pl. ("Заява про гарантійні зобов'язання").
5. Адреси гарантійного обслуговування для окремих країн можна знайти на сайті www.dedra.pl. Якщо гарантійне обслуговування для певної країни не передбачено, рекомендується надсилати гарантійні претензії туди: Dedra Exim Sp. Z o.o. Ul. 3 Maja 8, 05-800 Pruszków (Польща).
6. З метою безпеки Користувача використання дефектного Продукту заборонено.
7. Попередження: Використання несправного Виробу є небезпечним для здоров'я та життя Користувача.
8. Виконання зобов'язань за гарантією відбудеться протягом 14 робочих днів, рахуючи від дати доставки Користувачем заявленого Продукту.
9. Перед тим, як відправити дефектний Виріб на рекламацію, рекомендується його почистити. Виріб, що підлягає рекламації, рекомендується ретельно захищати від пошкоджень під час транспортування (рекомендується доставляти виріб, що підлягає рекламації, в оригінальній упаковці).
10. Гарантійний термін продовжується на час, протягом якого Користувач не міг використовувати Продукт, на який поширюється гарантія, через дефект.

Гарантія не виключає, не обмежує і не призупиняє права Користувача, передбачені положеннями про гарантійні зобов'язання щодо дефектів проданих товарів.

Відповідно до статті 13(1) та (2) Регламенту (ЄС) 2016/679 Європейського Парламенту та Ради від 27 квітня 2016 року про захист фізичних осіб у зв'язку з обробкою персональних даних і про вільний рух таких даних та про скасування Директиви 95/46/ЄС (далі: "RODO"), повідомляємо Вам наступне

1. Контролером ваших персональних даних, вказаних у формі, є компанія DEDRA-EXIM sp. z o.o., зареєстрована за адресою: вул. 3 Мая, 8, 05- 800, Прушкув (далі: «Контролер»).
2. Ваші дані будуть оброблятися виключно з метою виконання гарантійної процедури для пристрою згідно з літ. b п. 1. ст. 6 Загального регламенту захисту даних (далі: «ЗРЗД») Надання даних є добровільним, але необхідним для виконання гарантійної процедури.
3. Ваші дані будуть оброблятися протягом періоду виконання гарантійної процедури та з метою архівування на випадок необхідності захисту від можливих претензій до Контролера, але не довше закінчення терміну позовної давності.
4. Ваші дані можуть бути розкриті тільки суб'єктам, які обробляють дані від імені Контролера, на підставі письмового договору про доручення на обробку персональних даних, що передбачає, зокрема, технічне обслуговування, хостинг або обслуговування веб-сайту, IT-сервіс, кур'єрську компанію. Постачальники Контролера зобов'язані забезпечувати безпеку даних і дотримуватися вимог чинного законодавства щодо захисту персональних даних і не можуть використовувати довірені їм персональні дані в цілях, відмінних від зазначених у договорі з Контролером.
5. Ваші персональні дані не будуть оброблятися автоматизовано, зокрема, не будуть профілюватися, а також не будуть передаватися у треті країни/міжнародні організації.
6. Ви маєте право на доступ до своїх персональних даних та право на їхнє виправлення, видалення, обмеження обробки, право на передачу даних, право на відмову від обробки, у будь-який момент;
7. З усіх питань, пов'язаних з обробкою Контролером ваших персональних даних, ви можете звернутися до Контролера за адресою e-mail: daneosobowe@dedra.pl.
8. Ви маєте право подати скаргу до відповідного наглядового органу із захисту персональних даних.

DE Inhalt

1. Fotos und Abbildungen
2. Beschreibung des Geräts
3. Verwendungszweck des Geräts
4. Nutzungsbeschränkung
5. Technische daten
6. Vorbereitung auf die Arbeit
7. Verbindung zum Netzwerk
8. Einschalten des Geräts
9. Verwendung des Geräts
10. Laufende Wartung
11. Ersatzteile und Zubehör
12. Eigenständige Fehlerbehebung
13. Komplettgerät
14. Informationen für Nutzer über die Entsorgung von Elektro- und Elektronikgeräten
15. Garantiekarte

Die Konformitätserklärung ist der Anleitung als separates Dokument beigefügt. Sofern keine Konformitätserklärung vorliegt, wenden Sie sich bitte an Dedra Exim Sp. z o.o.
Die allgemeinen Sicherheitsvorschriften sind der Anleitung als separates Heft beigefügt.

WARNUNG. Alle mit einem Ausrufezeichen markierten Warnhinweise und Anweisungen lesen.

Die Nichtbeachtung der nachstehend aufgeführten Warn- und Sicherheitshinweise kann zu Stromschlägen, Bränden oder schweren Verletzungen führen.

Alle Warnhinweise und Anweisungen zum späteren Nachschlagen aufbewahren.

2. Beschreibung des Geräts

Abbildung A - Gesamtansicht: 1 - Tragegriff; 2 - Ansaugschlauch; 3 - Rücklaufleitung für PRIME-Modus; 4 - Filter/Ansaugkorb (am Ende des Ansaugschlauchs); 5 - Spritzpistole; 6 - Spritzpistolendüse; 7 - Hochdruckschlauch; 8 - Verstellknopf; 9 - Schalter; 10 - Schalter "PRIME"/"SPRAY"-Modus; 11 - Hochdruckschlauchanschluss; 12 - Rahmen/Basis; 13 - Abzugsbügelsperre an der Spritzpistole.
Abbildung B - Hochdruckschlauch anschließen: 1 - an das Farbspritzgerät; 2 - an die Spritzpistole.
Abbildung C - System befüllen: 1 - Eimer mit Medium (z. B. Farbe); 2 - „Schmutziger“ Eimer; 3 - Wahlschalter in Position „PRIME” (Kammer befüllen); 4 - Pistole auf „schmutzigen“ Eimer gerichtet;
5 - Wahlschalter in Position „SPRAY“ (Hochdruckschlauch befüllen).
Abbildung D - Richtige und falsche Deckung.
Abbildung E - Reinigungsschritte. Beschreibung in Punkt 8 der Bedienungsanleitung
Abbildung F - Prüfpunkte für undichte Stellen.
Abbildung G - Ölauftragspunkt.
Abbildung H - Schritte, die während einer längeren (> 30 min) Arbeitspause zu befolgen sind. Beschreibung in Punkt 8 der Bedienungsanleitung
Abbildung I - Erläuterung der Düsenmarkierungen

3. Verwendungszweck des Geräts

Das Farbspritzgerät ist für das Sprühen von Farben auf Wasserbasis, Holzschutzmitteln, Latexfarben, Acryl- und Alkydharzlacken sowie Beizen und anderen für das Spritzlackieren bestimmten abriebfesten Beschichtungen entwickelt worden (siehe „Anwendungstabelle“ in Abschnitt 7 der Bedienungsanleitung)
Geeignet für den Betrieb mit Düsen unterschiedlicher Größe Die Vorgehensweise wird im weiteren Verlauf der Anleitung ausführlich beschrieben. Eine Erläuterung der Düsennummerierung ist in Zeichnung I dargestellt.
Der Einsatz des Geräts ist bei Renovierungs- und Bauarbeiten, in Reparaturwerkstätten und bei Hobbyarbeiten möglich, sofern die in der Bedienungsanleitung angegebenen Einsatzbedingungen und zulässigen Betriebsbedingungen eingehalten werden.

4. Nutzungsbeschränkung

Das Gerät darf nur unter den nachstehend aufgeführten „Zulässigen Betriebsbedingungen“ verwendet werden.
Das Elektrowerkzeug darf nicht für Lösungsmittel, Laugen, säurehaltige Stoffe, Stoffe mit Fremdkörpern oder andere korrosive, brennbare oder explosive Stoffe verwendet werden.
Unbefugte Änderungen an der mechanischen und elektrischen Konstruktion, jegliche Modifikationen, Wartungsarbeiten, die nicht in der Betriebsanleitung beschrieben sind, werden als rechtswidrig behandelt und führen zum sofortigen Verlust der Garantieansprüche, und die Konformitätserklärung verliert ihre Gültigkeit.
Bei nicht bestimmungsgemäßer Verwendung oder Verwendung entgegen der Betriebsanleitung erlöschen die Garantieansprüche unmittelbar.

Zulässige Arbeitsbedingungen
Arbeiten Sie in einer feuer- und explosionsgeschützten Umgebung.
Das Gerät darf nur mit Farben auf Wasserbasis verwendet werden.

5. Technische daten

Modell des Geräts	DED7424
Versorgungsspannung [V]	230~
Netzfrequenz [Hz]	50
Nennleistung [W]	950
Schutzklasse	I
Schutz vor direktem Zugriff	IP20
Max. Drehen Drehzahl n0 [min-1]	25 000
Betriebsdruck [bar]	227
Maximaler Druck [bar]	250
Maximale Viskosität [s]	110
Maximale Länge des Hochdruckschlauchs [m]	15
Maximale Fördermenge [l/min]	2,1
Düse max.	517
Schalldruckpegel LpA [dB(A)]	84
Messunsicherheit KpA [dB(A)]	3
Schallleistungspegel LwA [dB(A)]	96
Messunsicherheit KwA [dB(A)]	3
Schwingungspegel, gemessen am Griff ah,ID [m/s2]	<2,5
Messunsicherheit K [m/s^2]	1,5

Informationen über Vibrationen und Lärm
Schwingungsgesamtwert a_h und Messunsicherheit wurden gemäß EN 62841-1 ermittelt und sind in der Tabelle angegeben.
Die Geräuschemission wurde gemäß EN 62841-1 ermittelt und ist vorstehend in der Tabelle aufgeführt.

ACHTUNG **Lärm kann zu Gehörschäden führen. Tragen Sie bei der Arbeit immer einen Gehörschutz!**

Der angegebene Schwingungsgesamtwert wurde gemäß einer standardisierten Prüfmethode gemessen und kann zum Vergleich eines Geräts mit einem anderen verwendet werden. Der angegebene Schwingungspegel kann auch für eine vorläufige Bewertung der Schwingungsbelastung verwendet werden.
Der Schwingungspegel während der tatsächlichen Verwendung des Geräts kann von den angegebenen Werten abweichen, je nach Art des Einsatzes der Arbeitswerkzeuge, insbesondere je nach Art des zu bearbeitenden Werkstücks und der Notwendigkeit, Vorkehrungen zum Schutz des Bedieners zu treffen. Um die Belastung unter tatsächlichen Einsatzbedingungen genau zu beurteilen, müssen alle Teile des Betriebszyklus berücksichtigt werden, einschließlich der Zeiträume, in denen das Gerät ausgeschaltet oder eingeschaltet, aber nicht für die Arbeit verwendet wird.

6. Vorbereitung auf die Arbeit

⚠ ACHTUNG Bei der Durchführung aller vorbereitenden Tätigkeiten ist das Gerät von der Stromquelle zu trennen.

Um das Gerät für den Betrieb vorzubereiten, verbinden Sie die Pumpeinheit des Farbspritzgeräts über einen Hochdruckschlauch mit der Spritzpistole und stellen Sie sicher, dass das Ansaugrohr mit dem Vorfilter fest angebracht ist. Die Klemmschelle sollte fest angezogen werden, sodass der Ansaugschlauch mit dem Ansaugkorb stramm am Stutzen anliegt.
Vergewissern Sie sich im Anschluss daran, dass die elastische Rücklaufleitung dicht befestigt ist und fest am Anschlussstutzen anliegt. Schrauben Sie den Hochdruckschlauch mit einem M19-Schraubenschlüssel an der Vorderseite des Farbspritzgeräts (B-1) fest. Schrauben Sie das andere Ende des Hochdruckschlauchs mit einem M19-Schraubenschlüssel an die Pistole (B-2). Ziehen Sie alle Teile des Geräts mit maximaler Kraft an, um undichte Stellen zu vermeiden.

⚠ ACHTUNG Wenn Sie mit dem Gerät in Innenräumen streichen, achten Sie darauf, dass die Oberfläche vor Schmutz geschützt ist.

7. Verbindung zum Netzwerk

Vergewissern Sie sich vor dem Anschließen des Geräts an die Stromversorgung, dass die Versorgungsspannung dem auf dem Typenschild angegebenen Wert entspricht.
Die Installation der Stromversorgung sollte gemäß den grundlegenden Anforderungen für elektrische Installationen erfolgen und die Anforderungen für eine sichere Verwendung erfüllen. Die Parameter des Mindestquerschnitts des Netzkabels und des Nennwerts der Sicherung in Abhängigkeit von der Leistung des Geräts sind in der nachstehenden Tabelle aufgeführt:

Leistung des Geräts [W]	Mindest Drahtquerschnitt [mm^2]	Mindestwert der Sicherung Typ C [A]
700÷1400	1	10

Die Installation muss von einem qualifizierten Elektriker durchgeführt werden. Beachten Sie bei der Verwendung von Verlängerungskabeln, dass der Leiterquerschnitt nicht kleiner als erforderlich ist (siehe Tabelle). Das Netzkabel so verlegen, dass es während des Betriebs nicht durchtrennt werden kann. Beschädigte Verlängerungskabel nicht verwenden. Den technischen Zustand des Netzkabels regelmäßig überprüfen. Nicht am Netzkabel ziehen.

8. Einschalten des Geräts

⚠ ACHTUNG Vor der Inbetriebnahme des Geräts unbedingt die im Kapitel „Arbeitsvorbereitung“ beschriebenen Schritte ausführen.

Der Ein-/Ausschalter des Geräts befindet sich am Gehäuse (Zeichnung A, 9). Schalten Sie das Gerät ein, indem Sie den Schalter auf Position I stellen.

9. Verwendung des Geräts

Oberfläche zum Spritzen vorbereiten

⚠ ACHTUNG Machen Sie sich stets mit den Herstellerangaben der Farbe vertraut!

Denken Sie daran, die Oberfläche vor dem Spritzen entsprechend vorzubereiten, indem Sie sie reinigen. Diese Oberfläche sollte gereinigt und getrocknet werden. Nicht auf fettigen Oberflächen spritzen. Rauen Sie glatte Oberflächen auf (z. B. mit einem feinen Schleifpapier) und entfernen Sie anschließend den Staub.

Medium
Das Gerät eignet sich zum Spritzen folgender Medien:
- Holzbeizen, Holzschutzmittel (ohne Verdünnung)
- Lacke auf Wasserbasis, Grundiermittel (mit Verdünnung gemäß Herstellerangaben)
- Latexfarben, Emaillen auf Ölbasis, Beizen und andere für das Spritzlackieren bestimmte abriebfeste Beschichtungen (gemäß Herstellerangaben).

⚠ ACHTUNG Es dürfen keine anderen als die in der Bedienungsanleitung angegebenen Farben (Beizen, Lacke usw.) verwendet werden. Andernfalls besteht die Gefahr einer Beschädigung des Geräts.

Informieren Sie sich stets in den technischen Merkblättern der Farben, wie die Farbe für das Spritzen vorbereitet werden muss (Lagerung, Mischung, Art des Verdünners, zulässige Verdünnung usw.).
Führen Sie vor Spritzbeginn einen Test auf Karton, Pappe, Sperrholz usw. durch. Die folgende Tabelle zeigt die ungefähren Betriebsparameter für das Spritzen.

Beschichtung	Empfohlene Düsengröße	Spritzdruck [bar]
Beize auf Ölbasis	0,011-0,013	55
Holzschutzmittel	0,011-0,013	55
Betonimprägnierung	0,011-0,013	55
Klarlack	0,013-0,017	103
Vinyl-Latexfarbe	0,013-0,017	117
Vinyl-/Acryl-Latexfarbe	0,013-0,017	117
Acryl-Latexfarbe	0,013-0,017	117

Lackieren
Stellen Sie vor Beginn jeder Anwendung sicher, dass die Spritzpistole gesichert ist. Die Spritzpistole ist gesichert, wenn die Schutzeinrichtung einen 90°-Winkel mit dem Abzugsbügel bildet.
Vor dem Spritzen immer 3-5 Tropfen Öl (Öl im Lieferumfang enthalten) in die Öltasche (G) geben.
Bei längeren Arbeiten sollte das Öl alle 4 Stunden kontinuierlicher Arbeit nachgefüllt werden. Das empfohlene Öl für die Anwendung ist Druckluftwerkzeug-Öl der Marke Pansam Premium 15 mit der Nummer A531002.
Alle Neugeräte werden getestet, wobei eine Spezialflüssigkeit gepumpt wird, um Korrosion während des Transports zu verhindern. Wenn das Farbspritzgerät bereits in Betrieb war, kann Reinigungsflüssigkeit im System verbleiben. Unabhängig davon, ob das Farbspritzgerät in Betrieb war oder nicht, muss das Restmedium vor dem weiteren Betrieb abgepumpt werden. Stellen Sie hierzu einen Farbbehälter (C-1) und einen leeren Behälter (C-2) bereit. Den Ansaugschlauch mit dem Ansaugkorb in das Farbgebinde und die Rücklaufleitung in einen leeren Behälter stecken. Den Druckregler auf die maximale Position und den Wahlschalter PRIME/SPRAY (A-10) in die Position PRIME (C-3) stellen. Anschließend das Gerät an die Stromversorgung anschließen und einschalten (A-9, Position ON). Das Gerät beginnt, die Farbe durch den Ansaugschlauch in die Pumpe zu saugen und durch die Rücklaufleitung abzupumpen. Das Gerät eingeschaltet lassen, bis die Testflüssigkeit abgepumpt wurde und die angesaugte Farbe über die Rücklaufleitung austritt. Nach Abschluss das Gerät ausschalten und die Rücklaufleitung in den Farbbehälter stecken.
besteht der nächste Schritt vor dem Spritzen darin, den Hochdruckschlauch und die Pistole zu reinigen.
Den Wahlschalter PRIME/SPRAY in die Position PRIME (C-3) stellen. Der Düsenhalter (siehe Bedienungsanleitung der Spritzpistole) muss entfernt werden. Richten Sie anschließend die Spritzpistole auf den leeren Behälter und betätigen Sie den Abzugsbügel (C-4).

⚠ ACHTUNG Halten Sie Ihre Hände von der verspritzten Farbe fern.

Das Farbspritzgerät einschalten (A-9, Position ON) und den Wahlschalter PRIME/SPRAY in die Position SPRAY (C-5) stellen. Den Abzugsbügel der Spritzpistole gedrückt halten, bis sämtliche Luft, Wasser bzw. Medium aus dem Hochdruckschlauch vollständig herausgepumpt ist.

⚠ ACHTUNG Befindet sich der Wahlschalter PRIME/SPRAY in der Position SPRAY, steht der Hochdruckschlauch unter hohem Druck, bis der Wahlschalter PRIME/SPRAY in die Position PRIME gestellt wird.

Anschließend den Abzugsbügel loslassen und den Wahlschalter PRIME/SPRAY in die Position PRIME stellen und das Farbspritzgerät ausschalten (A-9, Position OFF). Den Düsenhalter der Spritzpistole wieder anbringen.
Stellen Sie nach Abschluss der anfänglichen Vorbereitungsmaßnahmen sicher, dass der Hochdruckschlauch nicht beschädigt ist und fahren Sie mit dem Spritzen fort.
Schalten Sie zum Beginnen des Spritzens das Gerät ein (ON) und stellen Sie den Wahlschalter PRIME/SPRAY in die Position SPRAY (A-10/C-3), indem Sie zunächst den Ansaugschlauch (A-2) und die Rücklaufleitung (A-3) in den Farbbehälter stecken. Den Druckregler (A-8) auf die maximale Stellung einstellen. Der Hochdruckschlauch, der die Farbe zur Spritzpistole befördert, sollte unter dem Druck der gepumpten Farbe

anfangen zu schwingen und sich versteifen. Der Pumpenmotor sollte bis zum Erreichen des gewünschten Drucks im Hochdruckschlauch laufen. Der Motor wird in einem automatischen Ein- und Ausschaltzyklus betrieben, der vom Druck im Hochdruckschlauch abhängt. Stellen Sie den Druckregler (A-8) ein, um eine zufriedenstellende Farbdeckung zu erzielen.

10. Laufende Wartung

⚠ ACHTUNG **Bei der Durchführung aller Wartungsarbeiten ist das Gerät von der Stromquelle zu trennen.**

Schäden, die durch mangelnde oder falsche Reinigung der Spritzpistole und des Farbspritzgeräts entstehen, werden nicht von der Garantie abgedeckt.

Reinigung

Sichern Sie zum Reinigen des Farbspritzgeräts die Spritzpistole und schrauben Sie den Düsenhalter ab (E-1). Den Düsenhalter in einen zuvor mit einer geeigneten Reinigungslösung befüllten Behälter eintauchen (Informationen zum Waschen und Reinigen der Farbe finden Sie auf dem Informationsetikett auf dem Farbgebinde) (E-2). Den leeren Behälter neben den Behälter mit der Reinigungslösung stellen. Die Spritzpistole entriegeln und an den Rand des Behälters mit dem Spritzmedium lehnen. Den Austritt der Spritzpistole auf die Mitte des Behälters richten, den Abzugsbügel drücken, das Farbspritzgerät einschalten (ON) und den Wahlschalter PRIME/SPRAY in die Position SPRAY (Sprühen) stellen, um den Hochdruckschlauch von eventuellen Rückständen des Mediums zu befreien (E-3).

Wenn die Spritzpistole von allen Rückständen des Mediums gereinigt ist und die Reinigungslösung austritt, führen Sie die Spritzpistole über den leeren Behälter, während Sie den Abzugsbügel der Spritzpistole weiterhin gedrückt halten (E-4).

Den Abzugsbügel so lange gedrückt halten, bis die aus der Spritzpistole austretende Reinigungslösung keine sichtbaren Verunreinigungen der Farbe mehr aufweist. Nach der Reinigung den Wahlschalter PRIME/SPRAY in die Position PRIME stellen und den Abzugsbügel der Pistole betätigen, um sicherzustellen, dass im Hochdruckschlauch kein Druck mehr vorhanden ist.

Sichern Sie zum Reinigen des Ansaugschlauches und der Rücklaufleitung die Spritzpistole und schalten Sie das Farbspritzgerät aus (OFF), schrauben Sie anschließend den Schlauch bzw. die Leitung ab und reinigen Sie diese mit einem geeigneten Reinigungsmittel, wobei Sie nicht vergessen dürfen, den Filter (Ansaugkorb) (A-4) am Ende des Ansaugschlauches gründlich zu reinigen.

Nach der Reinigung des Schlauches bzw. der Leitung diese wieder in das Farbspritzgerät einschrauben und darauf achten, dass keine undichten Stellen (F) vorhanden sind. Den Schlauch und die Leitungen in einen Behälter mit sauberem Reinigungsmittel stecken, den Wahlschalter PRIME/SPRAY in die Position PRIME stellen und das Farbspritzgerät einschalten (ON). Das Farbspritzgerät für 2-3 Minuten das Reinigungsmittel pumpen lassen und anschließend das Farbspritzgerät ausschalten (OFF). Sofern beim Spritzen eine Farbe auf Ölbasis verwendet wurde, müssen Sie sauberes Wasser durch das System pumpen.

Der nächste Schritt umfasst die Reinigung der Spritzpistole – siehe Bedienungsanleitung der Spritzpistole.

Wenn das Farbspritzgerät länger als 3 Tage nicht benutzt wird, sollten die Bauteile geschützt werden, indem 5 Tropfen Öl auf die Schmierstelle in der Öltasche (G) aufgetragen werden.

Der Punkt „Lagerung unter 16 Stunden“ betrifft nur den Fall, dass Latexfarben für das Spritzen verwendet wurden. Ansonsten, z. B. bei der Verwendung von Farben auf Ölbasis, muss eine vollständige Reinigung durchgeführt werden.

Die Spritzpistole sichern, den Wahlschalter PRIME/SPRAY in die Position PRIME stellen, anschließend das Farbspritzgerät ausschalten (OFF) und von der Stromversorgung trennen. Eine halbe Tasse Wasser langsam in das Farbgebinde gießen, sodass das Wasser oben auf der Farbe verbleibt (H-1). Auf diese Weise wird ein Austrocknen der Farbe verhindert. Wickeln Sie die Pistole in ein feuchtes Tuch und legen Sie sie in eine Plastiktüte (H-2). Ziehen Sie die Tüte fest zu. Das Ganze an einen sicheren, vor Sonneneinstrahlung geschützten Ort bringen.

Um die Arbeit wieder aufzunehmen, nehmen Sie die Spritzpistole aus der Plastiktüte und mischen Sie das Wasser und die Farbe gründlich (H-3). Den Wahlschalter PRIME/SPRAY in die Position PRIME stellen, das Farbspritzgerät an die Stromversorgung anschließen und einschalten (ON). Anschließend den Wahlschalter PRIME/SPRAY in die Position SPRAY stellen und einen Testanstrich durchführen.

Reinigen Sie das gesamte Gerät regelmäßig und achten Sie dabei besonders auf die Lüftungsöffnungen.

⚠ ACHTUNG **Das Gerät außerhalb der Reichweite von Kindern aufbewahren.**

Wartung des Geräts

Die Wartung umfasst die Instandhaltung des Geräts einschließlich des Zubehörs.

⚠ ACHTUNG **Führen Sie niemals Wartungsarbeiten an Geräten durch, die an die Stromversorgung angeschlossen sind.**

Dies kann zu schweren Verletzungen oder Stromschlägen führen.

Die Wartung des Geräts beinhaltet die Reinigung aller für den normalen Betrieb erforderlichen Komponenten. Zur Reinigung dürfen keine Lösungsmittel verwendet werden, da dies zu irreparablen Schäden am Gehäuse und anderen Kunststoffteilen führen kann.

Vor jeder Aktivierung:

- Überprüfen, ob die Lüftungsöffnungen des Motors verstopft oder verschmutzt sind. Falls erforderlich, mit einem leicht mit Wasser angefeuchteten Tuch freilegen/reinigen;

Nach jedem Gebrauch:

- Gerät von der Stromversorgung trennen. Außerhalb der Reichweite von Kindern aufbewahren.

11. Ersatzteile und Zubehör

Zubehör zum Kauf erhältlich:

DED74444-415 - Düse Typ 415, DED7444-515 - Düse Typ 515, DED7444-517 - Düse Typ 517, DED7440 – Druckspritzpistole für Farbspritzgeräte

Um Ersatzteile und Zubehör zu kaufen, wenden Sie sich an den Dedra Exim-Service. Kontaktinformationen auf Seite 1 des Handbuchs.

Bei der Bestellung von Ersatzteilen bitte die Chargennummer auf dem Typenschild und die Teilenummer aus der Explosionszeichnung angeben.

Während der Garantiezeit werden Reparaturen gemäß den in der Garantiekarte angegebenen Bedingungen durchgeführt. Das beanstandete Produkt bitte zur Reparatur bei der Verkaufsstelle abgeben (der Verkäufer ist verpflichtet, das Produkt anzunehmen), an das zentrale Servicezentrum von Dedra Exim oder an das nächstgelegene Servicezentrum senden (eine Liste der Servicezentren finden Sie unter www.dedra.pl). Die ausgefüllte Garantiekarte bitte beilegen. Nach Ablauf der Garantiezeit werden Reparaturen vom zentralen Servicezentrum durchgeführt. Senden Sie hierzu das defekte Produkt an das Servicezentrum (die Versandkosten trägt der Verbraucher).

12. Eigenständige Fehlerbehebung

⚠ ACHTUNG **Vor Aufnahme der eigenständigen Fehlerbehebung ist das Gerät von der Stromversorgung zu trennen.**

Problem	Ursache	Lösung
Das Farbspritzgerät schaltet sich ein, saugt aber keine Farbe in der Position PRIME an	Farbgebinde ist leer oder Ansaugschlauch ist nicht in die Farbe eingetaucht	Behälter füllen, Ansaugschlauch in Farbe stecken
	Ansaugkorb ist verstopft	Ansaugkorb reinigen
	Ansaugschlauch ist nicht richtig befestigt	Schlauch und Anschlussdüse reinigen, Schlauch fest anziehen
	Ansaugschlauch ist verstopft	Schlauch gründlich von angetrockneten Farbrückständen reinigen
	Das Abflussrohr ist verstopft	Schlauch gründlich von angetrockneten Farbrückständen reinigen
Das Farbspritzgerät saugt Farbe an, aber der Druck fällt ab, wenn der Abzugsbügel gedrückt wird	Düse ist verschlissen	Düse in der Spritzpistole austauschen.
	Ansaugkorb ist verstopft	Ansaugkorb reinigen und freimachen
	Pistolenfilter ist verstopft	Filter in der Pistole ersetzen
	Ansaugschlauch ist nicht richtig befestigt	Schlauch und Anschlussdüse reinigen, Schlauch fest anziehen
Undichte Düse	Düse ist verschlissen	Düse in der Spritzpistole austauschen
	Düse wurde falsch eingesetzt	Düse richtig einsetzen (siehe Bedienungsanleitung der Spritzpistole)

Die Spritzpistole spritzt nicht	Düse oder Filter der Spritzpistole verstopft	Düse und Filter in der Pistole reinigen
	Düse wurde falsch eingesetzt	Düse richtig einsetzen (siehe Bedienungsanleitung der Spritzpistole)
Das Farbspritzgerät deckt schlecht ab	Druck zu niedrig	Druck erhöhen
	Spritzpistole oder Ansaugkorb verstopft	Filter bzw. Ansaugkorb reinigen
	Ansaugschlauch ist nicht richtig befestigt	Schlauch und Anschlussdüse reinigen, Schlauch fest anziehen
	Düse ist verschlissen	Düse in der Spritzpistole austauschen
	Farbe ist zu dickflüssig	Farbe verdünnen

13. Komplettgerät

1. Farbspritzgerät – 1 Stk., hochdruckschlauch – 1 Stk. Düse - 1 Stk. Maulschlüssel – 2 Stück.. bürste – 1 Stk. Ansaugfilter – 1 Stk. Ansaugkorb – 1 Stk. Ölbehälter – 1 Stk. Verlängerung – 1 Stk.

14. Informationen für Benutzer über die Entsorgung von Elektro- und Elektronikgeräten

(gilt für Haushalte)



Das auf den Produkten oder in den Begleitunterlagen abgebildete Symbol weist darauf hin, dass defekte elektrische oder elektronische Geräte nicht mit dem Hausmüll entsorgt werden dürfen. Wenn Sie Bauteile entsorgen, wiederverwenden oder verwerten möchten, bringen Sie diese bitte zu einer speziellen Sammelstelle, wo sie kostenlos angenommen werden. Informationen über die Standorte von Sammelstellen für Altgeräte finden Sie bei den örtlichen Behörden, z. B. auf deren Websites.

Durch die korrekte Entsorgung des Geräts schonen Sie wertvolle Ressourcen und vermeiden negative Auswirkungen auf die Gesundheit und die Umwelt, die sich aus dem möglichen Vorhandensein von gefährlichen Stoffen, Gemischen und Bestandteilen in dem Gerät ergeben.

Bei unsachgemäßer Entsorgung drohen Strafen nach den jeweiligen örtlichen Vorschriften.

Benutzer in EU-Ländern: Wenn Sie elektrische oder elektronische Geräte entsorgen müssen, wenden Sie sich bitte an die nächstgelegene Verkaufsstelle oder Ihren Lieferanten, der Ihnen weitere Informationen geben kann.

Entsorgung in Ländern außerhalb der Europäischen Union: Dieses Symbol gilt nur für Länder innerhalb der Europäischen Union. Sollten Sie dieses Produkt entsorgen wollen, wenden Sie sich bitte an Ihre örtlichen Behörden oder Ihren Händler, um die richtige Entsorgungsmethode zu erfahren.

DE Garantiekaart

auf

.....

Katalognummer: …… Losnummer: .....

(nachstehend "das Produkt" genannt)

Kaufdatum des Produkts: .....

Stempel des Händlers

Datum und Unterschrift des Verkäufers: .....

Erklärung des Benutzers:

Ich bestätige, dass ich über die Garantiebedingungen und die Folgen bei Nichteinhaltung der Richtlinien in der Bedienungsanleitung und der Garantiekarte informiert wurde. Die Garantiebedingungen sind mir bekannt und ich bestätige diese mit meiner handschriftlichen Unterschrift:

..... …….....

Datum und Ort Unterschrift des Benutzers

I. Haftung für das Produkt

1. Bürge - Dedra Exim Sp. z o.o. mit Sitz in Pruszków, Adresse: ul. 3 Maja 8, 05-800 Pruszków, KRS 0000062517, Bezirksgericht für die Stadt Warschau in Warschau, XIV. Wirtschaftsabteilung des Landesgerichtsregisters, NIP 527-020-49-33, Stammkapital: PLN 100.980,00.
2. Gemäß den Bestimmungen dieser Garantiekarte garantiert der Garantiegeber das Produkt, das aus dem Vertrieb des Garantiegebers stammt.
3. Die Haftung im Rahmen der Garantie erstreckt sich nur auf Mängel, die auf Ursachen zurückzuführen sind, die dem Produkt zum Zeitpunkt der Lieferung an den Nutzer innewohnen.
4. Der Nutzer hat im Rahmen der Garantie das Recht, das Produkt kostenlos reparieren zu lassen, sofern der Mangel während der Garantiezeit aufgetreten ist. Die Art und Weise der Reparatur des Produkts (Reparaturmethode) liegt im
5. Ermessen des Garantiegebers. Stellt die Garantiegeberin fest, dass eine Reparatur nicht möglich ist, behält sie sich das Recht vor, das fehlerhafte Element oder das gesamte Produkt durch ein fehlerfreies zu ersetzen, den Preis des Produkts zu mindern oder vom Vertrag zurückzutreten.
6. Gegenüber dem Benutzer, der kein Verbraucher im Sinne des Gesetzes vom 23. April 1964 ist. Die Haftung des Garantiegebers für Schäden, die sich aus dieser Garantie und/oder im Zusammenhang mit ihrem Abschluss und ihrer Erfüllung ergeben, ist unabhängig vom Rechtstitel auf maximal den Wert des mangelhaften Produkts beschränkt.

II. Garantiezeit

Produktkomponenten	Dauer des Garantieschutzes
DED7424	24 Monate ab dem Kaufdatum des Produkts, wie auf dieser Garantiekarte angegeben

III. Bedingungen für die Inanspruchnahme der Garantie

Der Benutzer sollte den ausgefüllten Garantieschein des Produkts vorlegen und die Umstände des Kaufs des Produkts durch den Benutzer belegen, z. B. durch Vorlage der Quittung, Rechnung usw. Im Interesse einer effizienten Reklamationsbearbeitung wird empfohlen, dass der Benutzer zusammen mit dem Produkt alle in der Bedienungsanleitung unter "Vervollständigung des Geräts" aufgeführten Komponenten einreicht.
2. dass der Benutzer die Anweisungen in der Bedienungsanleitung und im Garantieschein beachtet.
3.Die Garantie gilt nur für das Gebiet der Republik Polen und der EU.
4.Die Garantie erstreckt sich nicht auf Produktmängel, die sich insbesondere aus folgenden Gründen ergeben:
a. Nichteinhaltung der in der Gebrauchsanweisung festgelegten Bedingungen durch den Benutzer, insbesondere hinsichtlich der korrekten Bedienung, Wartung und Reinigung;
b. Verwendung von Reinigungs- oder Pflegemitteln durch den Benutzer, die nicht der Gebrauchsanweisung entsprechen;
c. Unzureichende Lagerung und Transport des Produkts durch den Benutzer;
d. Unerlaubte Änderungen und/oder Umbauten am Produkt durch den Nutzer, die nicht mit dem Garantiegeber vereinbart wurden;
e. Die Verwendung von Verbrauchsmaterialien, die nicht mit der Bedienungsanleitung übereinstimmen, durch den Benutzer in dem Produkt.
5. Der Benutzer, der kein Verbraucher im Sinne des Gesetzes vom 23. April 1964 ist. Zivilgesetzbuches ist, verliert die Garantie für das Produkt, in dem:
- Seriennummern, Datumsangaben und Typenschilder vom Benutzer entfernt, verändert oder beschädigt worden sind;
- die Plomben vom Benutzer beschädigt wurden oder Anzeichen von Manipulationen durch den Benutzer aufweisen.
6. Achtung: Der Benutzer muss die mit dem täglichen Betrieb des Produkts verbundenen Tätigkeiten, die sich u.a. aus der Gebrauchsanweisung ergeben, selbst und auf eigene Kosten durchführen.

IV. Beschwerdeverfahren

1. Sollte sich herausstellen, dass das Produkt nicht ordnungsgemäß funktioniert, vergewissern Sie sich bitte, dass alle Schritte, die insbesondere in der Bedienungsanleitung angegeben sind, korrekt ausgeführt wurden, bevor Sie eine Reklamation einreichen.
2. Es wird empfohlen, eine Reklamation unverzüglich, vorzugsweise innerhalb von 7 Tagen nach Feststellung eines Mangels am Produkt, vorzubringen. Der Benutzer, der kein Verbraucher im Sinne des Gesetzes vom 23. April 1964 ist. Zivilgesetzbuches ist, verliert die Rechte aus dieser Garantie, wenn eine Reklamation nicht innerhalb von 7 Tagen erfolgt.
3. Eine Reklamation kann u.a. beim Kauf des Produkts, beim Garantieservice oder schriftlich an die folgende Adresse erfolgen: Dedra Exim Sp. z o.o., ul. 3 Maja 8, 05-800 Pruszków.
4. Der Nutzer kann eine Beschwerde mit dem auf der Website www.dedra.pl verfügbaren Formular einreichen. ("Formular für Gewährleistungsansprüche").
5. Die Adressen des Garantieservices für die einzelnen Länder finden Sie unter www.dedra.pl. Wenn es für ein bestimmtes Land keinen Garantieservice gibt, wird empfohlen, Garantieansprüche an folgende Adresse zu richten: Dedra Exim Sp. z o.o. ul. 3 Maja 8, 05-800 Pruszków (Polen).
6. Im Hinblick auf die Sicherheit des Benutzers ist die Verwendung eines mangelhaften Produkts verboten.
7. Achtung: Die Verwendung eines defekten Produkts ist gefährlich für die Gesundheit und das Leben des Benutzers.
8. Die Erfüllung der Garantieverpflichtungen erfolgt innerhalb von 14 Werktagen, gerechnet ab dem Datum der Lieferung des reklamierten Produkts durch den Nutzer.
9. Es wird empfohlen, das mangelhafte Produkt zu reinigen, bevor es zur Reklamation eingereicht wird. Es wird empfohlen, das zu reklamierende Produkt sorgfältig vor Transportschäden zu schützen (es wird empfohlen, das zu reklamierende Produkt in der Originalverpackung zu liefern).
10. Die Gewährleistungsfrist verlängert sich um die Zeit, in der der Nutzer das von der Gewährleistung erfasste Produkt aufgrund eines Mangels nicht nutzen konnte. Durch die Garantie werden die Rechte des Nutzers im Rahmen der Gewährleistungsvorschriften für Mängel an den verkauften Waren nicht ausgeschlossen, eingeschränkt oder ausgesetzt.

Gemäß Artikel 13 Absatz 1 und 2 der Verordnung (EU) 2016/679 des Europäischen Parlaments und des Rates vom 27. April 2016 zum Schutz natürlicher Personen bei der Verarbeitung personenbezogener Daten, zum freien Datenverkehr und zur Aufhebung der Richtlinie 95/46/EG (im Folgenden: „RODO“) informieren wir Sie
1. Der Verwalter Ihrer im Formular angegebenen personenbezogenen Daten ist DEDRA-EXIM sp. z o.o. mit Sitz in Pruszków , ul. 3 Maja 8, 05-800 Pruszków (im Folgenden: „Verwalter“).
2. Ihre Daten werden ausschließlich zum Zweck der Durchführung des Garantieverfahrens für das Gerät gemäß Artikel 6 Absatz 1 Buchstabe b der Allgemeinen Datenschutzverordnung (im Folgenden: GDPR") verarbeitet. Die Bereitstellung der Daten ist freiwillig, aber für die Durchführung des Garantieverfahrens erforderlich.
3. Ihre Daten werden für die Dauer der Prüfung der Durchführung des Garantieverfahrens und für Archivierungszwecke im Falle der Notwendigkeit der

Abwehr möglicher Ansprüche gegen den Verwalter nicht länger als bis zu deren Verjährung verarbeitet.
4. Ihre Daten dürfen nur an Stellen weitergegeben werden, die Daten im Auftrag des Verwalters auf der Grundlage einer schriftlichen Vereinbarung über die Beauftragung mit der Verarbeitung personenbezogener Daten verarbeiten und die u.a. technische Dienstleistungen, Hosting oder Website-Wartung, IT-Dienstleistungen und Kurierdienste anbieten. Die Dienstleister des Verwalters sind verpflichtet, die Datensicherheit zu gewährleisten und die Anforderungen des geltenden Rechts in Bezug auf den Schutz personenbezogener Daten zu erfüllen, und dürfen die anvertrauten personenbezogenen Daten nicht für andere als die im Vertrag mit dem Verwalter genannten Zwecke verwenden.
5. Ihre Daten werden nicht automatisiert verarbeitet, einschließlich Profiling, und werden nicht an ein Drittland/eine internationale Organisation übermittelt.
6. Sie haben jederzeit das Recht auf Auskunft über den Inhalt Ihrer Daten sowie das Recht auf Berichtigung, Löschung, Einschränkung der Verarbeitung, das Recht auf Datenübertragbarkeit und das Recht auf Widerspruch.
7. Für alle Fragen im Zusammenhang mit der Verarbeitung Ihrer personenbezogenen Daten durch den für die Verarbeitung Verantwortlichen können Sie sich an die folgende E-Mail-Adresse wenden: daneosobowe@dedra.pl;
8. Sie haben das Recht, eine Beschwerde bei der Datenschutzbehörde einzureichen;

FR Sommaire

1. Photos et schèmas
2. Description de l'appareil
3. Utilisation prévue de l'appareil
4. Restrictions d'utilisation
5. Caractéristiques techniques
6. Préparation au travail
7. Raccordement au secteur
8. Mise en marche de l'appareil
9. Utilisation de l'appareil
10. Opérations d'entretien courant
11. Pièces de rechange et accessoires
12. Dépannage autonome
13. Composition de l'appareil
14. Information pour les utilisateurs concernant l'élimination des équipements électriques et électroniques
15. Carte de garantie

La déclaration de conformité a été jointe au mode d'emploi en tant que document séparé. En cas d'absence de la déclaration de conformité, veuillez contacter Dedra Exim Sp. z o.o.
Les conditions générales de sécurité ont été jointes au mode d'emploi sous forme de brochure séparée.

AVERTISSEMENT. Lisez tous les avertissements marqués de ce symbole et toutes les instructions.

Le non-respect des avertissements et des consignes de sécurité ci-dessous peut entraîner un choc électrique, un incendie ou des blessures graves.
Conservez tous les avertissements et instructions pour la future référence.

2. Description de l'appareil

Figure A - Vue générale: 1 - Poignée de transport; 2 - Tuyau d'aspiration; 3 - Tuyau de sortie mode "PRIME"; 4 - Filtre/crépine (à l'extrémité du tuyau d'aspiration); 5 - Pistolet de peinture; 6 - Buse du pistolet; 7 - Tuyau haute pression; 8 - Bouton de réglage; 9 - Interrupteur; 10 - Sélecteur de modes "PRIME"/"SPRAY"; 11 - Raccordement du tuyau de pression; 12 - Cadre/base; 13 - Verrou de la gâchette du pistolet de peinture.
Figure B - Raccordement du tuyau haute pression: 1 - vers l'unité; 2 - vers le pistolet.
Figure C - Remplissage du système: 1 - Seau avec médium (ex: peinture); 2 - Seau "sale"; 3 - Sélecteur en position "PRIME" (remplissage de la chambre); 4 - Pistolet dirigé vers le seau "sale"; 5 - Sélecteur en position "SPRAY" (remplissage du tuyau).
Figure D - Couverture correcte et incorrecte.
Figure E - Opérations de nettoyage. Description au point 8 du manuel.
Figure F - Points de contrôle d'étanchéité.
Figure G - Point d'application de l'huile.
Figure H - Opérations à effectuer lors d'une longue (>30min) interruption de travail. Description au point 8 du manuel.
Figure I - Explication des désignations de buse.

3. Utilisation prévue de l'appareil

L'unité de peinture par pulvérisation est un produit conçu pour pulvériser des vernis à base d'eau, des substances de protection du bois, des peintures au latex, des émaux acryliques et alkydes, ainsi que des teintures et autres revêtements non abrasifs destinés à être appliqués par pulvérisation (voir "Tableau des applications" au point 7 du manuel).
L'appareil peut fonctionner avec des buses de différentes tailles. La procédure à suivre est décrite en détail plus loin dans le manuel. L'explication de la numérotation des buses est présentée à la figure I.
L'utilisation de l'appareil est autorisée pour les travaux de rénovation et de construction, dans les ateliers de réparation, ainsi que pour les travaux amateurs, à condition de respecter simultanément les conditions d'utilisation et les conditions de travail admissibles contenues dans le manuel d'utilisation.

4. Restrictions d'utilisation

Restrictions d'utilisation L'appareil ne peut être utilisé que conformément aux "Conditions de travail admissibles" énumérées ci-dessous.
Vous ne pouvez pas utiliser l'outil électrique pour des solvants, de la lessive, des substances contenant des acides, des substances contenant des matériaux étrangers et d'autres matériaux corrosifs, inflammables et explosifs.
Toute modification non autorisée de la construction mécanique et électrique, toute altération ou toute opération d'entretien non décrite dans le manuel d'utilisation sera considérée comme illégale et entraînera la perte immédiate des droits à la garantie, et la déclaration de conformité deviendra caduque.
Une utilisation non conforme à l'usage prévu ou non conforme au manuel d'utilisation entraînera la perte immédiate des droits à la garantie.

Conditions de travail autorisées
Travaillez dans un environnement ininflammable et non explosif. L'appareil est à utiliser uniquement avec des peintures à base d'eau.

5. Caractéristiques techniques

Modèle de l'appareil	DED7424
Tension d'alimentation [V]	230~
Fréquence d'alimentation [Hz]	50
Puissance nominale [W]	950
Classe de protection	I
Degré de protection contre l'accès direct	IP20
Vitesse de rotation max n0 [min-1]	25 000
Pression de service [bar]	227
Pression maximale [bar]	250
Viscosité maximale [s]	110
Longueur maximale du tuyau [m]	15
Débit maximal [L/min]	2,1
Buse max.	517
Niveau de pression acoustique LpA [dB(A)]	84
Incertitude de mesure KpA [dB(A)]	3
Niveau de puissance acoustique LwA [dB(A)]	96
Incertitude de mesure KwA [dB(A)]	3
Niveau de vibration mesuré sur la poignée ah,ID [m/s2]	<2,5
Incertitude de mesure K [m/s2]	1,5

Information sur les vibrations et le bruit
La valeur totale des vibrations (ah) et l'incertitude de mesure sont déterminées conformément à la norme EN 62841-1 et sont indiquées dans le tableau.
L'émission sonore a été déterminée conformément à la norme EN 62841-1, les valeurs sont indiquées ci-dessus dans le tableau.

ATTENTION **Le bruit peut entraîner des lésions auditives, portez toujours une protection auditive pendant le travail !**

La valeur totale déclarée des vibrations a été mesurée conformément à une méthode d'essai standard et peut être utilisée pour comparer un appareil à un autre. Le niveau de vibration indiqué peut également être utilisé pour une évaluation préliminaire de l'exposition aux vibrations.
Le niveau de vibration pendant l'utilisation réelle de l'appareil peut différer des valeurs déclarées, en fonction de la manière dont les outils de travail sont utilisés, en particulier du type de pièce à travailler, et de la nécessité de déterminer les mesures visant à protéger l'opérateur. Pour évaluer précisément l'exposition dans des conditions d'utilisation réelles, toutes les parties du cycle de fonctionnement doivent être prises en compte, y compris les périodes où l'appareil est éteint ou lorsqu'il est allumé mais non utilisé pour le travail.

6. Préparation au travail

ATTENTION **Effectuez toutes les opérations de préparation avec l'appareil débranché de la source d'alimentation.**

Pour préparer l'appareil à l'utilisation, connectez l'unité de pompage au pistolet à l'aide du tuyau flexible et assurez-vous que le tube d'aspiration avec le filtre préliminaire est bien fixé. La pince de serrage doit être suffisamment serrée pour que le tube avec la crépine d'aspiration adhère fermement à l'embout.

Ensuite, assurez-vous que le tube de vidange flexible est stable et adhère fermement à l'embout. Le tuyau flexible doit être vissé à l'aide d'une clé M19 dans la partie avant de l'unité (B-1). L'autre extrémité du tuyau est vissée au pistolet à l'aide de clés M19 (B-2). Toutes les pièces de l'appareil doivent être serrées au maximum pour éviter les fuites.

ATTENTION **Lorsque vous peignez à l'intérieur, n'oubliez pas de protéger les surfaces contre les salissures.**7. Raccordement au secteur

Avant de brancher l'appareil à une source d'alimentation, assurez-vous que la tension d'alimentation correspond bien à la valeur indiquée sur sa plaque signalétique.

L'installation électrique doit être conforme aux exigences fondamentales des installations électriques et respecter les normes de sécurité d'utilisation. Les paramètres concernant la section minimale du câble d'alimentation et la valeur nominale du fusible, en fonction de la puissance de l'appareil, sont fournis dans le tableau ci-dessous :

Puissance de l'appareil [W]	Section minimale du câble [mm²]	Valeur minimale du fusible type C [A]
700÷1400	1	10

L'installation doit être réalisée par un électricien qualifié. Si vous utilisez des rallonges, assurez-vous que la section du conducteur n'est pas inférieure à celle requise (voir tableau). Le câble électrique doit être disposé de manière à ne pas être exposé à une coupure pendant le fonctionnement. N'utilisez pas de rallonges endommagées.

Vérifiez périodiquement l'état technique du câble d'alimentation. Ne tirez pas sur le câble d'alimentation.

8. Mise en marche de l'appareil

ATTENTION **Avant de démarrer l'appareil, il est impératif d'effectuer les opérations décrites dans le chapitre "Préparation au travail".**

L'interrupteur de l'appareil se trouve sur le boîtier (Fig. A, 9). Pour allumer l'appareil, basculez l'interrupteur en position **I**.

9. Utilisation de l'appareil

Préparation de la surface à peindre

ATTENTION **Prenez toujours connaissance des recommandations du fabricant de peinture !**

Avant de commencer à peindre, n'oubliez pas de préparer la surface, qui doit être nettoyée. Cette surface doit être lavée et séchée. Ne peignez pas sur des surfaces grasses. Si la surface est lisse, il faut la poncer (par exemple avec du papier de verre fin), puis enlever la poussière.

Medium

L'appareil est conçu pour peindre avec les substances suivantes :

-Teintures, produits de protection du bois (sans dilution)

-Vernis à base d'eau, primaires (avec dilution selon les recommandations du fabricant)

- Peintures latex, émaux à l'huile, teintures et autres revêtements non abrasifs destinés à être appliqués par pulvérisation (selon les recommandations du fabricant).

ATTENTION **N'utilisez pas de peintures (teintures, vernis, etc.) autres que celles spécifiées dans le manuel d'utilisation. Cela pourrait endommager l'appareil.**

Vérifiez toujours dans la spécification de la peinture comment préparer la peinture pour l'application (stockage, mélange, type de diluant, dilution admissible, etc.).

Avant de commencer à peindre, effectuez un essai sur du carton, du papier, du contreplaqué, etc. Le tableau ci-dessous présente les paramètres de peinture indicatifs.

Revêtement	Taille de buse suggérée	Pression de pulvérisation [bar]
Teinture à l'huile	0,011-0,013	55
Imprégnation pour bois	0,011-0,013	55
Imprégnation pour béton	0,011-0,013	55
Vernis transparent	0,013-0,017	103
Peinture latex vinylique	0,013-0,017	117
Peinture latex vinylique/acrylique	0,013-0,017	117
Peinture latex acrylique	0,013-0,017	117

Peinture

Avant de commencer toute opération, assurez-vous que le pistolet pulvérisateur est sécurisé. Le pistolet est sécurisé lorsque le cran de sûreté forme un angle de 90° avec la gâchette.

Avant de commencer à peindre, appliquez toujours 3 à 5 gouttes d'huile (huile incluse dans le kit) dans le réservoir d'huile (G).

Pendant une utilisation prolongée, l'huile doit être appliquée toutes les 4 heures de fonctionnement continu. L'huile recommandée est l'huile pour outils pneumatiques premium 15 de la marque Pansam, référence A531002.

Tous les nouveaux pulvérisateurs sont testés et pompés avec un liquide spécial pour prévenir la corrosion pendant le transport. Si le pulvérisateur a déjà été utilisé, il peut rester du produit de nettoyage dans le système. Que le pulvérisateur ait été utilisé ou non, vous devez pomper les résidus de produit avant de commencer à travailler. Pour ce faire, préparez un récipient de peinture (C-1) et un récipient vide (C-2). Placez le tuyau d'aspiration avec la crépine dans le récipient de peinture et le tuyau de vidange dans le récipient vide. Réglez le bouton de réglage de la pression sur la position maximale et le sélecteur PRIME/SPRAY (A-10) sur la position PRIME (C-3). Ensuite, branchez l'appareil à la source d'alimentation et allumez l'appareil (A-9 position ON). L'appareil commencera à aspirer la peinture à travers le tuyau d'aspiration vers la pompe et à la refouler à travers le tuyau de vidange. Laissez l'appareil allumé jusqu'à ce que le liquide de test soit pompé et que la peinture apparaisse à la sortie du tuyau de vidange. Une fois terminé, éteignez l'appareil et placez le tuyau de vidange dans le récipient de peinture.

L'étape suivante avant de commencer à peindre est de nettoyer le tuyau et le pistolet.

Réglez le sélecteur PRIME/SPRAY en position PRIME (C-3). Le capuchon de sortie de la buse (voir le manuel du pistolet) doit être retiré. Ensuite, dirigez le pistolet vers le récipient vide et appuyez sur la gâchette (C-4).

ATTENTION **Ne laissez pas vos mains près de la peinture pulvérisée.**

Allumez le pulvérisateur (A-9 position ON) et tournez le commutateur PRIME/SPRAY en position SPRAY (C-5). Maintenez la gâchette du pistolet enfoncée jusqu'à ce que l'air, l'eau ou le produit présent dans le tuyau soit complètement pompé.

ATTENTION **Si le commutateur PRIME/SPRAY est en position SPRAY, une haute pression règne dans le tuyau jusqu'à ce que le commutateur PRIME/SPRAY soit mis en position PRIME.**

Ensuite, relâchez la gâchette et basculez le commutateur PRIME/SPRAY en position PRIME et éteignez le pulvérisateur (A-9 position OFF). Remettez le capuchon de sortie de la buse du pistolet.

Après avoir effectué les opérations préparatoires initiales, assurez-vous que le tuyau n'est pas endommagé et commencez à peindre.

Pour commencer à peindre, allumez l'appareil (ON) et tournez le commutateur PRIME/SPRAY en position SPRAY (A-10/C-3), après avoir placé le tuyau d'aspiration (A-2) et le tuyau de sortie (A-3) dans le récipient de peinture. Réglez le bouton de réglage de la pression (A-8) en position maximale. Le tuyau qui alimente la peinture au pistolet devrait commencer à vibrer et à se rigidifier sous l'effet de la pression de la peinture pompée. Le moteur de la pompe devrait fonctionner jusqu'à ce que la pression désirée soit atteinte dans le tuyau. Le moteur fonctionne en mode de cycle automatique, activé/désactivé en fonction de la pression dans le tuyau. Pour obtenir une couverture de peinture satisfaisante, réglez le bouton de pression (A-8).

10. Opérations d'entretien courant

ATTENTION **Toutes les opérations d'entretien doivent être effectuées avec l'appareil débranché de la source d'alimentation.**

Les dommages résultant d'un nettoyage insuffisant ou incorrect du pistolet pulvérisateur et de l'unité ne sont pas couverts par la garantie.

Nettoyage

Pour nettoyer l'unité, sécurisez le pistolet et dévissez le capuchon de sortie de la buse (E-1). Immergez l'extrémité d'aspiration dans un récipient préalablement rempli du liquide de nettoyage approprié (les informations sur le lavage et le nettoyage de la peinture doivent être lues sur l'étiquette du produit de peinture) (E-2). Placez un récipient vide à côté du récipient contenant la substance nettoyante. Désactivez la sécurité du pistolet et appuyez-le contre le bord du récipient contenant le matériau qui a été utilisé pour la peinture. En dirigeant la sortie du pistolet vers l'intérieur du récipient, appuyez sur la gâchette, puis allumez l'unité (ON) et mettez le commutateur PRIME/SPRAY en position SPRAY afin de nettoyer le tuyau des résidus de produit (E-3).

Lorsque le pistolet est débarrassé des résidus de produit et que la substance nettoyante apparaît, déplacez le pistolet au-dessus du récipient vide tout en maintenant la gâchette du pistolet enfoncée (E-4). Maintenez la gâchette enfoncée jusqu'à ce que le liquide de nettoyage sortant du pistolet ne présente plus de salissures visibles de peinture.

Une fois le nettoyage terminé, tournez le commutateur PRIME/SPRAY en position PRIME et appuyez sur la gâchette du pistolet pour vous assurer qu'il n'y a plus de pression dans le tuyau.
Pour nettoyer les tuyaux d'aspiration et de refoulement, sécurisez le pistolet et éteignez l'unité (OFF), puis dévissez les deux tuyaux et nettoyez-les avec le liquide de nettoyage approprié, sans oublier de nettoyer soigneusement le filtre (crépine) (A-4) à l'extrémité du tuyau d'aspiration.
Après avoir nettoyé les tuyaux, revissez-les sur l'unité en vous assurant qu'il n'y a pas de fuites après le raccordement (F). Placez les deux tuyaux dans un récipient contenant un liquide de nettoyage propre, mettez le commutateur PRIME/SPRAY en position PRIME et allumez l'unité (ON). Laissez l'unité pomper le liquide de nettoyage pendant 2-3 minutes, puis éteignez l'unité (OFF). Si une peinture à base d'huile a été utilisée pour la peinture, le système doit être rincé à l'eau claire après le nettoyage.
L'étape suivante est le nettoyage du pistolet – voir le manuel du pistolet.
Si l'unité doit être stockée pendant plus de 3 jours sans utilisation, il est recommandé de protéger ses composants en appliquant 5 gouttes d'huile au point de lubrification dans la poche à huile (G).
Le stockage pour une durée inférieure à 16 heures ne s'applique que si des peintures latex ont été utilisées pour la peinture. Dans d'autres cas, par exemple l'utilisation de peintures à base d'huile, un nettoyage complet doit être effectué.
Sécurisez le pistolet, mettez le commutateur PRIME/SPRAY en position PRIME, puis éteignez l'unité (OFF) et débranchez-la de la source d'alimentation. Versez lentement un demi-verre d'eau dans le récipient de peinture, de manière à ce que l'eau reste à la surface de la peinture (H-1). Cela empêchera la peinture de sécher. Enveloppez le pistolet dans un chiffon humide et placez-le dans un sac en plastique (H-2). Nouez fermement le sac. Placez le tout dans un endroit sûr, à l'abri du soleil.
Pour reprendre le travail, retirez le pistolet du sac en plastique et mélangez soigneusement l'eau avec la peinture (H-3). Basculez le levier PRIME/SPRAY en position PRIME, branchez l'unité à la source d'alimentation et allumez-la (ON). Ensuite, basculez le levier PRIME/SPRAY en position SPRAY et effectuez une peinture d'essai.
Il est nécessaire de nettoyer régulièrement l'ensemble de l'appareil, en accordant une attention particulière au nettoyage des ouvertures de ventilation.

ATTENTION **L'appareil doit être stocké hors de portée des enfants.**

Entretien de l'appareil

L'entretien comprend la maintenance de l'appareil et de ses accessoires.

ATTENTION **N'effectuez jamais de travaux d'entretien sur l'équipement lorsqu'il est branché à une source d'alimentation.**

Cela pourrait entraîner des blessures graves ou un choc électrique.

L'entretien de l'appareil consiste à maintenir tous ses composants nécessaires à un fonctionnement normal dans un état de propreté irréprochable. N'utilisez aucun solvant pour le nettoyage, car cela pourrait causer des dommages irréversibles au boîtier et aux autres éléments en plastique.

Avant chaque démarrage:

- Vérifiez que les orifices de ventilation du moteur ne sont pas obstrués ou sales. Si nécessaire, dégagez/nettoyez avec un chiffon légèrement humidifié à l'eau.

Après chaque utilisation:

- Débranchez l'appareil de la source d'alimentation. Rangez-le hors de portée des enfants.

11. Pièces de rechange et accessoires

Accessoires disponibles à la vente:

DED74444-415 – Buse type 415, DED7444-515 – Buse type 515, DED7444-517 – Buse type 517, DED7440 – Pistolet haute pression pour unités de peinture

Pour l'achat de pièces de rechange et d'accessoires, veuillez contacter le Service Dedra Exim. Leurs coordonnées se trouvent à la première page du mode d'emploi.

Lors de la commande de pièces de rechange, merci de fournir le numéro de lot situé sur la plaque signalétique, ainsi que le numéro de pièce provenant du schéma d'assemblage.

Pendant la période de garantie, les réparations sont effectuées selon les conditions indiquées dans la carte de garantie. Veuillez remettre le produit sous garantie pour réparation à son lieu d'achat (le vendeur est tenu d'accepter le produit sous garantie), ou l'envoyer au service central Dedra Exim, ou encore au service le plus proche de votre lieu de résidence (la liste des services est disponible sur le site www.dedra.pl). Nous vous demandons de bien vouloir joindre la carte de garantie dûment remplie. Après la période de garantie, les réparations sont effectuées par le service central. Le produit endommagé doit être envoyé au service (les frais d'expédition sont à la charge de l'utilisateur).

12. Dépannage autonome

UWAGA **Avant de procéder au dépannage, débrancher l'appareil de l'alimentation.**

Problème	Cause	Solution
L'unité s'allume mais n'aspire pas la peinture en position PRIME	Le réservoir de peinture est vide ou le tuyau d'aspiration n'est pas immergé dans la peinture	Remplir le réservoir immerger le tuyau dans la peinture
	La crépine d'aspiration est bouchée	Nettoyer la crépine d'aspiration
	Le tuyau d'aspiration est trop lâchement fixé	Nettoyer le tuyau et le raccord de connexion serrer fermement le tuyau
	Le tuyau d'aspiration est bouché	Nettoyer soigneusement le tuyau des résidus de peinture séchée
	Le tube de vidange est bouché	Nettoyer soigneusement le tube des résidus de peinture séchée
L'unité aspire la peinture mais la pression chute après avoir appuyé sur la gâchette	La buse est usée	Remplacer la buse dans le pistolet
	La crépine d'aspiration de peinture est bouchée	Nettoyer et déboucher la crépine
	Le filtre dans le pistolet est bouché	Remplacer le filtre dans le pistole
	Le tuyau d'aspiration est trop lâchement fixé	Nettoyer le tuyau et le raccord de connexion serrer fermement le tuyau
Fuite de la buse	La buse est usée	Remplacer la buse dans le pistole
	La buse a été installée incorrectement	Installer correctement la buse se référer au manuel du pistolet
Le pistolet ne peint pas	La buse ou le filtre du pistolet sont bouchés	Nettoyer la buse et le filtre dans le pistole
	La buse a été installée incorrectement	installer correctement la buse se référer au manuel du pistolet
L'unité ne couvre pas correctement	Pression trop basse	Augmenter la pression
	Le pistolet ou la crépine d'aspiration sont bouchés	Nettoyer le filtre et la crépin
	Le tuyau d'aspiration est trop lâchement fixé	Nettoyer le tuyau et le raccord de connexion serrer fermement le tuyau
	La buse est usée	Remplacer la buse dans le pistole
	La peinture est trop épaisse	Diluer la peinture

13. Composition de l'appareil

1. pulvérisateur - 1 pièce, 2. tuyau flexible - 1 pièce, 3. buse - 1 pièce, 4. Clé plate – 2 pièces, 5. brosse -1 pièce, 6. filtre d'aspiration - 1 pièce, 7. coupelle pour l'aspiration - 1 pièce, 8. réservoir d'huile -1 pièce, 9. rallonge - 1 pièce.

14. Information pour les utilisateurs concernant l'élimination des appareils électriques et électroniques (concerne les ménages)



Le symbole représenté sur les produits ou leur documentation jointe indique que les appareils électriques ou électroniques hors d'usage ne doivent pas être jetés avec les ordures ménagères. La procédure correcte en cas de nécessité d'élimination, de réutilisation ou de récupération des composants consiste à remettre l'appareil à un point de collecte spécialisé, où il sera accepté gratuitement. Les informations sur l'emplacement des points de collecte des équipements usagés sont fournies par les autorités locales, par exemple sur leurs sites web.
Une élimination correcte de l'appareil permet de préserver des ressources précieuses et d'éviter les effets négatifs sur la santé et l'environnement résultant de la possible présence dans l'équipement de substances, de mélanges et de composants dangereux.
Une élimination incorrecte des déchets est passible de sanctions prévues par les réglementations locales en vigueur.
Utilisateurs dans les pays de l'Union européenne : En cas de nécessité de se débarrasser d'appareils électriques ou électroniques, veuillez contacter le point de vente ou le fournisseur le plus proche, qui vous fourniront des informations supplémentaires.
Élimination des déchets dans les pays hors de l'Union européenne : Ce symbole ne concerne que les pays de l'Union européenne. En cas de besoin de se débarrasser de ce produit, veuillez contacter les autorités locales ou votre revendeur pour obtenir des informations sur la procédure correcte à suivre.

Carte de garantie

…….
(nom du produit)
Numéro de catalogue : DED7424 Numéro de lot : .....
(ci-après dénommé le Produit)
Date d'achat du Produit : .....

Cachet du vendeur

Date et signature du vendeur : .....

Déclaration de l'Utilisateur :

Je confirme avoir été informé des conditions de garantie ainsi que des conséquences du non-respect des directives contenues dans le mode d'emploi et la carte de garantie. Les conditions de la présente garantie me sont connues, ce que je confirme par ma signature :

....
Date et lieu Signature de l'Utilisateur

I. Responsabilité pour le Produit

1. Le garant est Dedra Exim Sp. z o.o., dont le siège social est à Pruszków, adresse : ul. 3 Maja 8, 05-800 Pruszków, Pologne, KRS 0000062517, Tribunal de district de la ville de Varsovie à Varsovie, XIVe division commerciale du Registre national des tribunaux, NIP 527-020-49-33, capital social : 100 980,00 PLN.
2. Conformément aux conditions spécifiées dans la présente carte de garantie, le Garant accorde une garantie sur le Produit provenant de la distribution du Garant.
3. La responsabilité au titre de la garantie ne couvre que les défauts résultant de causes inhérentes au Produit au moment de sa livraison à l'Utilisateur.
4. Au titre de la garantie, l'Utilisateur a droit à la réparation gratuite du Produit, à condition que le défaut soit apparu pendant la période de garantie. Le mode de réparation du Produit (méthode d'exécution de la réparation) dépend de la décision du Garant. Si le Garant constate l'impossibilité de réparer, il se réserve le droit de remplacer l'élément défectueux ou l'ensemble du Produit par un produit exempt de défaut, de réduire le prix du Produit ou de résilier le contrat.
5. En ce qui concerne l'Utilisateur qui n'est pas un consommateur au sens de la loi du 23 avril 1964, Code civil, la responsabilité du Garant en matière de dommages résultant de la présente garantie et/ou en relation avec sa conclusion et son exécution, quel que soit le fondement juridique, est limitée au maximum à la valeur du Produit défectueux.

II. Période de garantie

Éléments du Produit	Durée de la protection de garantie
DED7424	24 mois à compter de la date d'achat du produit indiquée sur la présente carte de garantie.

III. Conditions d'application de la garantie

1. Présentation par l'Utilisateur de la carte de garantie du Produit dûment remplie et justification par l'Utilisateur des circonstances d'achat du Produit, par exemple en présentant un ticket de caisse, une facture, etc. Afin de faciliter le traitement de la réclamation, il est recommandé à l'Utilisateur de joindre au Produit réclamé tous les éléments spécifiés dans la rubrique « Composition de l'appareil » contenue dans le mode d'emploi.
2. Respect par l'Utilisateur des recommandations contenues dans le mode d'emploi et la carte de garantie.
3. La garantie ne couvre que le territoire de la République de Pologne et de l'UE.
4. La garantie ne couvre pas les défauts du Produit résultant notamment de :
a. Non-respect par l'Utilisateur des conditions spécifiées dans le mode d'emploi, notamment en matière d'utilisation, d'entretien et de nettoyage corrects ;
b. Utilisation par l'Utilisateur de produits de nettoyage ou d'entretien non conformes au mode d'emploi ;
c. Stockage et transport inappropriés du Produit par l'Utilisateur ;
d. Modifications et/ou transformations non autorisées du Produit par l'Utilisateur, qui n'ont pas été convenues avec le Garant ;
e. Utilisation par l'Utilisateur dans le Produit de consommables non conformes au mode d'emploi.
5. L'Utilisateur qui n'est pas un consommateur au sens de la loi du 23 avril 1964, Code civil, perd la garantie sur le Produit dans lequel :
- les numéros de série, les indications de date et les plaques signalétiques ont été supprimés, modifiés ou endommagés par l'Utilisateur ;
- les scellés ont été endommagés par l'Utilisateur ou portent des traces de manipulation de l'Utilisateur.
6. Attention ! Les opérations liées à l'entretien quotidien du Produit, résultant notamment du mode d'emploi, sont effectuées par l'Utilisateur à ses propres frais.

IV. Procédure de réclamation

1. En cas de constatation d'un fonctionnement incorrect du Produit, avant de soumettre une réclamation, il convient de s'assurer que toutes les opérations spécifiées notamment dans le mode d'emploi ont été effectuées correctement.
2. Il est recommandé de soumettre la réclamation immédiatement, de préférence dans les 7 jours suivant la date de constatation du défaut du Produit. L'Utilisateur qui n'est pas un consommateur au sens de la loi du 23 avril 1964, Code civil, perd ses droits découlant de la présente garantie en cas de non-soumission de la réclamation dans un délai de 7 jours.
3. La réclamation peut être soumise notamment au point d'achat du Produit, au service de garantie ou par écrit à l'adresse suivante : Dedra Exim Sp. z o.o., ul. 3 Maja 8, 05-800 Pruszków, Pologne.
4. L'Utilisateur peut soumettre une réclamation en utilisant le formulaire disponible sur le site web www.dedra.pl (« Formulaire de réclamation au titre de la garantie »).
5. Les adresses des services de garantie pour les différents pays sont disponibles sur le site www.dedra.pl. En l'absence de service de garantie pour un pays donné, il est recommandé d'adresser les réclamations au titre de la garantie à l'adresse suivante : Dedra Exim Sp. z o.o. ul. 3 Maja 8, 05-800 Pruszków (Pologne).
6. A l'égard de la sécurité de l'Utilisateur, l'utilisation d'un Produit défectueux est interdite.
7. Attention ! L'utilisation d'un Produit défectueux est dangereuse pour la santé et la vie de l'Utilisateur.
8. L'exécution des obligations découlant de la garantie aura lieu dans un délai de 14 jours ouvrables à compter de la date de livraison du Produit réclamé par l'Utilisateur.
9. Avant de livrer le Produit défectueux pour réclamation, il est recommandé de le nettoyer. Il est recommandé de protéger soigneusement le Produit réclamé contre les dommages pendant le transport (il est recommandé de livrer le Produit réclamé dans son emballage d'origine).
10. La période de garantie est prolongée de la durée pendant laquelle l'Utilisateur n'a pas pu utiliser le Produit en raison d'un défaut couvert par la garantie.
La garantie n'exclut, ne limite ni ne suspend les droits de l'Utilisateur découlant des dispositions relatives à la garantie légale contre les défauts de la chose vendue.
Conformément à l'article 13, paragraphes 1 et 2, du règlement (UE) 2016/679 du Parlement européen et du Conseil du 27 avril 2016 relatif à la protection des personnes physiques à l'égard du traitement des données à caractère personnel et à la libre circulation de ces données, et abrogeant la directive 95/46/CE (ci-après « RGPD »), nous vous informons de ce qui suit :
1. Le responsable du traitement de vos données personnelles fournies dans le formulaire est DEDRA-EXIM sp. z o.o., dont le siège social est situé à Pruszków, ul. 3 Maja 8, 05-800 Pruszków, Pologne (ci-après le « Responsable du traitement »).
2. Vos données seront traitées exclusivement aux fins de la procédure de garantie de l'appareil conformément à l'article 6, paragraphe 1, point b), du règlement général sur la protection des données (ci-après « RGPD »). La fourniture des données est volontaire, mais nécessaire au déroulement de la procédure de garantie.
3. Vos données seront traitées pendant la durée d'examen et de traitement de la procédure de garantie, ainsi qu'à des fins d'archivage en cas de nécessité de défense contre d'éventuelles réclamations à l'encontre du Responsable du traitement, et ce, pas plus longtemps que le délai de prescription de ces réclamations.
4. Vos données pourront être divulguées exclusivement aux sous-traitants traitant les données pour le compte du responsable du traitement sur la base d'un contrat écrit de sous-traitance de données à caractère personnel, fournissant notamment des services de maintenance technique, d'hébergement ou de gestion de site web, de support informatique ou de transport. Les fournisseurs du Responsable du traitement sont tenus d'assurer la sécurité des données et de respecter les exigences de la législation applicable en matière de protection des données à caractère personnel, et ne peuvent pas utiliser les données à caractère personnel qui leur sont confiées à d'autres fins que celles spécifiées dans le contrat conclu avec le Responsable du traitement.
5. Vos données ne feront pas l'objet d'une prise de décision automatisée, y compris le profilage, et ne seront pas transférées vers un pays tiers ou une organisation internationale.
6. Vous disposez d'un droit d'accès à vos données, ainsi que d'un droit de rectification, d'effacement, de limitation du traitement, d'un droit à la portabilité des données et d'un droit d'opposition, à tout moment.
7. Pour toute question relative au traitement de vos données personnelles par le Responsable du traitement, vous pouvez le contacter à l'adresse e-mail suivante : daneosobowe@dedra.pl ;
8. Vous avez le droit d'introduire une réclamation auprès de l'autorité de contrôle compétente en matière de protection des données à caractère personnel;

Dedra Exim Sp. z o.o.
ul. 3 Maja 8, 05-800 Pruszków
Tel. +48 22 73 83 777, fax +48 22 73 83 779
www.dedra.pl, serwis@dedra.pl

Adnotacje o dokonanych naprawach / Annotations of repairs made / Záznamy o provedených opravách / Záznamy o vykonaných opravách / Pastabos apie atliktą remontą / Piezīmes par veikto remontu / Feljegyzések az elvégzett javításokról / Menţiuni cu privire la reparaţiile efectuate / Opombe o opravljenih popravilih / Bilješke o izvršenim popravcima / Отбелязване на извършените ремонти / Відмітка про проведені ремонти / Vermerke über ausgeführte reparaturen / Notes sur les réparations effectuées /

Data zgłoszenia do naprawy / Date of request for repair / Datum nahlášení k opravě / Dátum odovzdania do opravy / Atidavimo remontui data / Produkta nodošanas remontā datums / A javításra történő bejelentés dátuma / Data predării la reparaţie / Datum prijave za popravilo / Datum zahtjeva za popravak / Дата на заявката за ремонт / Дата подання заявки на ремонт / Datum der Anmeldung zur Reparatur / Date de la demande de réparation	Data wykonania naprawy / Date of repair /Datum provedení opravy / Dátum vykonania opravy / Remonto data / Remonta datums / A javítás dátuma / Data efectuării reparaţiei / Datum izvršitve popravila / Datum popravka / Дата на ремонта / Дата ремонту / Datum der Ausführung der Reparatur / Date de la réparation	Zakres naprawy, opis czynności naprawczych / Scope of repair, description of repair activities / Rozsah opravy, popis úkonů / Rozsah opravy, opis vykonaných opravných činností / Remonto apimtis, remonto darbų aprašymas / Remonta apjoms, remontdarbu apraksts / A javítás tartalma, a javítási műveletek leírása / Domeniul de reparaţie, descrierea operaţiilor de reparaţie / Obseg popravila, opis izvršenih opravil v okviru popravila / Opseg popravka, opis popravka / Обхват на ремонта, описание на ремонтните дейности / Обсяг ремонту, опис ремонтних робіт / Umfang der Reparatur , Beschreibung der Tätigkeiten / Étendue de la réparation, description des travaux de réparation	Podpis wykonującego naprawę / Signature of the repairer / Podpis opraváře / Podpis osoby vykonávajúcej opravu / Remontą atliekančio asmens parašas / Remonta veicēja paraksts / A javítást végző aláírása / Semnătura persoanei care a efectuat reparaţia / Podpis osebe, ki je izvršila popravilo / Potpis osobe koja izvodi popravak / Подпис на ремонтиращия / Підпис ремонтника / Unterschrift der die Reparatur ausführenden Person / Signature de la personne ayant effectué la réparation