DED7414

Instrukcja ważna dla urządzeń wyprodukowanych po: / Návod pro zařízení vyrobená po: / Návod pre obsluhu zariadení vyrobených po: / Instrukcija – įrenginiai, kurie buvo pagaminti nuo: / Lietošanas instrukcija ierīcēm izgatavotiem pēc: / Útmutató a után gyártott készülékekhez: / Manualul de utilizare pentru aparate fabricate după: / Bedienungsanleitung für Geräte, hergestellt wurden die nach dem / Navodila veljajo za naprave, proizvedene po: / Upute vrijede za uređaje proizvedene nakon:/ Ръководството е валидно за устройства, произведени след: **01.05.2024**

PL **Agregat HVLP do malowania natryskowego**
Instrukcja obsługi z kartą gwarancyjną

CZ **Agregát pro malování stříkáním**
Návod k obsluze se záručním listem

SK **Striekacie zariadenie na maľovanie**
Užívateľská príručka so záručným listom

LT **Purškimo dažymo aparatas**
Naudojimo instrukcija su Garantiniu lapu

LV **Aparāts krāsošanai ar izsmidzināšanu**
Lietošanas instrukcija ar garantijas talonu

HU **Festékszóró kompresszor**
Használati Utasítás Garanciajeggyel

RO **Unitate pentru vopsire prin pulverizare**
Instrucțiuni de utilizare și certificat de garanție

SI **HVLP enota za brizganje**
Navodila za uporabo z garancijskim listom

HR **HVLP agregat za bojanje**
Upute za upotrebu s jamstvenim listom

BG **HVLP агрегат за боядисване със спрей**
Инструкции за експлоатация с гаранционна карта

UA **Установка HVLP для розпилювального фарбування**
Інструкція з експлуатації з гарантійним талоном



PL Wszelkie prawa zastrzeżone. Niniejsze opracowanie jest chronione prawem autorskim. Kopiowanie lub rozpowszechnianie Instrukcji Obsługi we fragmentach albo w całości bez zgody Dedra Exim zabronione. Dedra Exim zastrzega sobie prawo do wprowadzania zmian konstrukcyjno-technicznych oraz kompletacyjnych bez uprzedniego powiadamiania. Zmiany te nie mogą stanowić podstawy do reklamowania produktu. Instrukcja obsługi dostępna na stronie www.dedra.pl

CZ Všechna práva vyhrazena. Toto zpracování je chráněno autorským právem. Kopírování nebo šíření Návodu k obsluze v částech nebo vcelku bez souhlasu společnosti Dedra Exim je zakázáno. Dedra Exim si vyhrazuje právo zavádět konstrukční a technické a komplementační změny bez dřívějšího oznámení. Tyto změny nemohou být základem pro reklamování výrobku. Návod k obsluze dostupný na stránkách www.dedra.pl

SK Všetky práva vyhradené. Tieto materiály sú chránené autorskými právami. Kopírovanie prípadne šírenie častí, prípadne celého návodu na obsluhu je bez súhlasu spoločnosti Dedra Exim zakázané. Dedra Exim si vyhradzuje právo na vykonávanie konštrukčno-technických zmien, a zmien doplnkového príslušenstva, bez predchádzajúceho upozornenia. Tieto zmeny nemôžu byť dôvodom na reklamáciu výrobku. Užívateľská príručka je dostupná na webovej stránke www.dedra.pl

LT Visos teisės saugomos. Šis kūrinys yra saugomas autorinių teisių įstatymų. Eksploatavimo instrukcijos arba jos fragmentų kopijavimas ir platinimas be „Dedra Exim“ sutikimo draudžiamas. „Dedra Exim“ pasilieka sau teisę įvesti konstrukcijos, techninius arba komplektacijos pokyčius be išankstinio įspėjimo. Šie pokyčiai negali būti skundo dėl produkto pagrindu. Naudojimo instrukcija yra prieinama svetainėje: www.dedra.pl

LV Visas tiesības pasargātas. Šis izdevums ir sargāts ar autortiesību. Lietošanas Instrukcijas kopēšana vai izplatīšana pilnīgi vai fragmentos bez Dedra Exim firmas piekrišanas ir aizliegta. Firma Dedra Exim atstāj sev tiesību veikt konstrukcijas-tehnikas izmaiņu, kā arī komplektācijas izmaiņu bez iepriekšēja paziņojuma. Šīs izmaiņas nevar būt par pamatu produkta reklamēšanai. Lietošanas instrukcija pieejama mājaslapā www.dedra.pl

HU Minden jog fenntartva. A jelen kiadvány szerzői jogokkal védve. A Használati Utasítás másolása vagy terjesztése egészében vagy részleteiben a Dedra Exim írásos engedélye nélkül tilos A Dedra Exim fenntartja magának a szerkezeti-műszaki, valamint komplettálási változtatások előzetes bejelentés nélküli bevezetésének jogát. Ezek a változások nem szolgálhatnak alapjául a termék reklamációjának. A használati utasítás a weboldalon elérhető www.dedra.pl.

RO Toate drepturile rezervate. Această redactare este protejată prin legea dreptului de autor. Este interzisă copierea, reproducerea în orice fel sau multiplicarea și distribuirea parțială sau în totalitate a Manualului de utilizare fără permisiunea firmei Dedra Exim Firma Dedra Exim își rezervă dreptul de a face modificări tehnice și constructive sau de completare a dispozitivului fără o notificare prealabilă. Aceste modificări nu pot constitui temei pentru reclamarea produsului. Instrucțiunea de deservire accesibilă pe pagina www.dedra.pl

SI Vse pravice pridržane. Ta navodila so zaščitena na podlagi predpisov o avtorskih pravicah. Prepovedano je kopiranje ali razširjanje teh navodil za uporabo po delih ali v celoti brez soglasja Dedra Exim. Dedra Exim si pridržuje pravico do uvajanja konstrukcijsko-tehničnih in kompletacijskih sprememb brez predhodnega obvestila. Te spremembe ne morejo biti podlaga za prijavo reklamacije. Navodila za uporabo so na voljo na strani www.dedra.pl

HR Sva prava pridržana. Ovo djelo je zaštićeno autorskim pravom. Zabranjeno je kopiranje ili distribucija uputa za uporabu u dijelovima ili u cijelosti bez pristanka Dedra Exima. Dedra Exim zadržava pravo uvođenja građevinskih, tehničkih i završnih izmjena bez prethodne najave. Navedene izmjene ne mogu biti osnova za oglašavanje proizvoda. Korisnički priručnik dostupan na www.dedra.pl

BG Всички права запазени. Това произведение е защитено с авторски права. Забранено е копирането или разпространението на ръководството за потребителя на части или изцяло без разрешението на Dedra Exim Dedra Exim си запазва правото да прави промени в дизайна, техниката и окомплектовката без предварително уведомление. Тези промени не могат да бъдат основание за рекламиране на продукта. Ръководството за потребителя е на разположение на адрес www.dedra.pl

UA Всі права захищені. Ця робота захищена авторським правом. Копіювання або розповсюдження Посібника користувача повністю або частково без дозволу Dedra Exim заборонено Dedra Exim залишає за собою право вносити зміни в конструкцію, технічні характеристики та комплектацію без попереднього повідомлення. Ці зміни не можуть бути підставою для реклами продукту. Посібник користувача доступний на сайті www.dedra.pl

Kontakt / Kontaktai / Kontakts / Elérhetőség / Contact / Contacto / Contact / Contact / Kontakt / Kontakt / Kontakt/ Свържете се с:
Dedra Exim Sp. z o.o., ul. 3 Maja 8, 05-800 Pruszków
Tel. +48 22 73 83 777 wew. 129, 165, fax +48 22 73 83 779
serwis@dedra.pl www.dedra.pl

1. Zdjęcia i rysunki

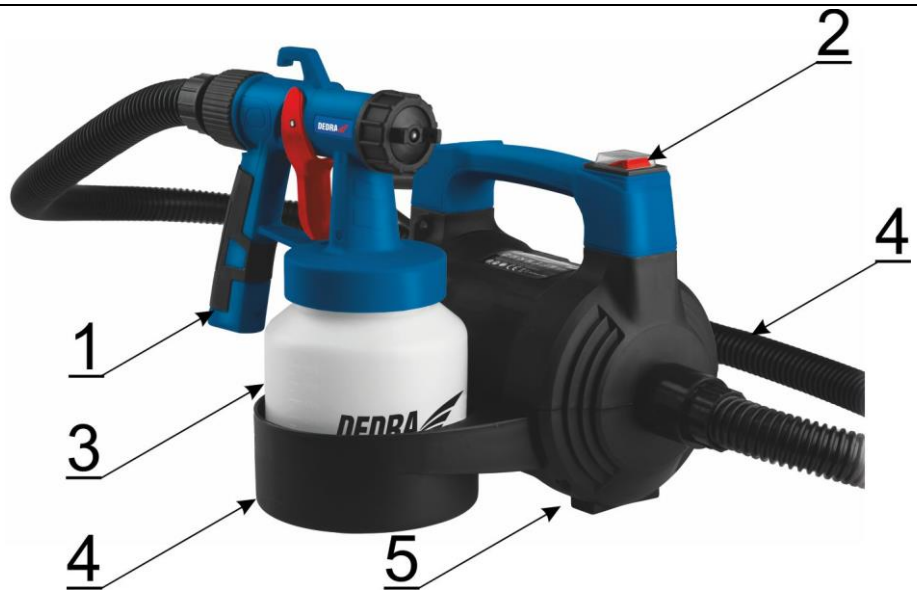

A

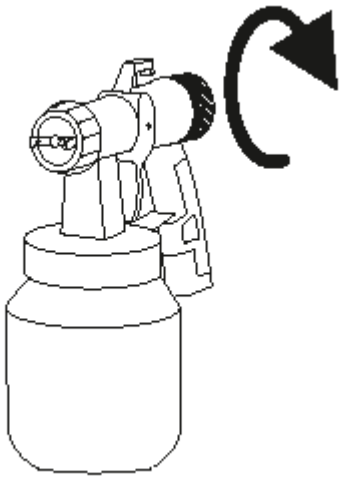

B

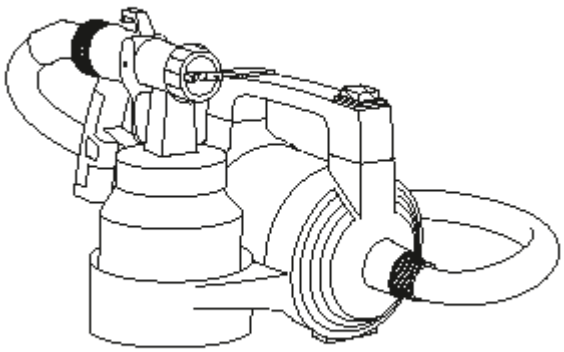

C

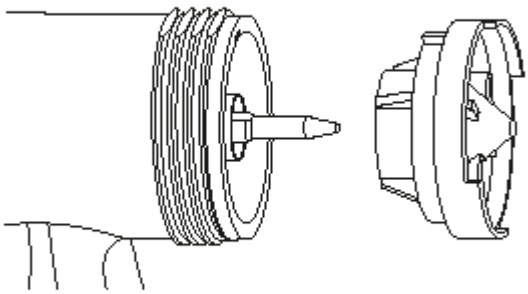

D

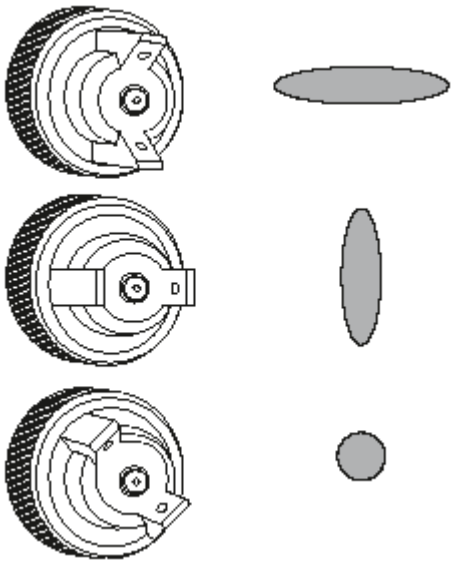

E

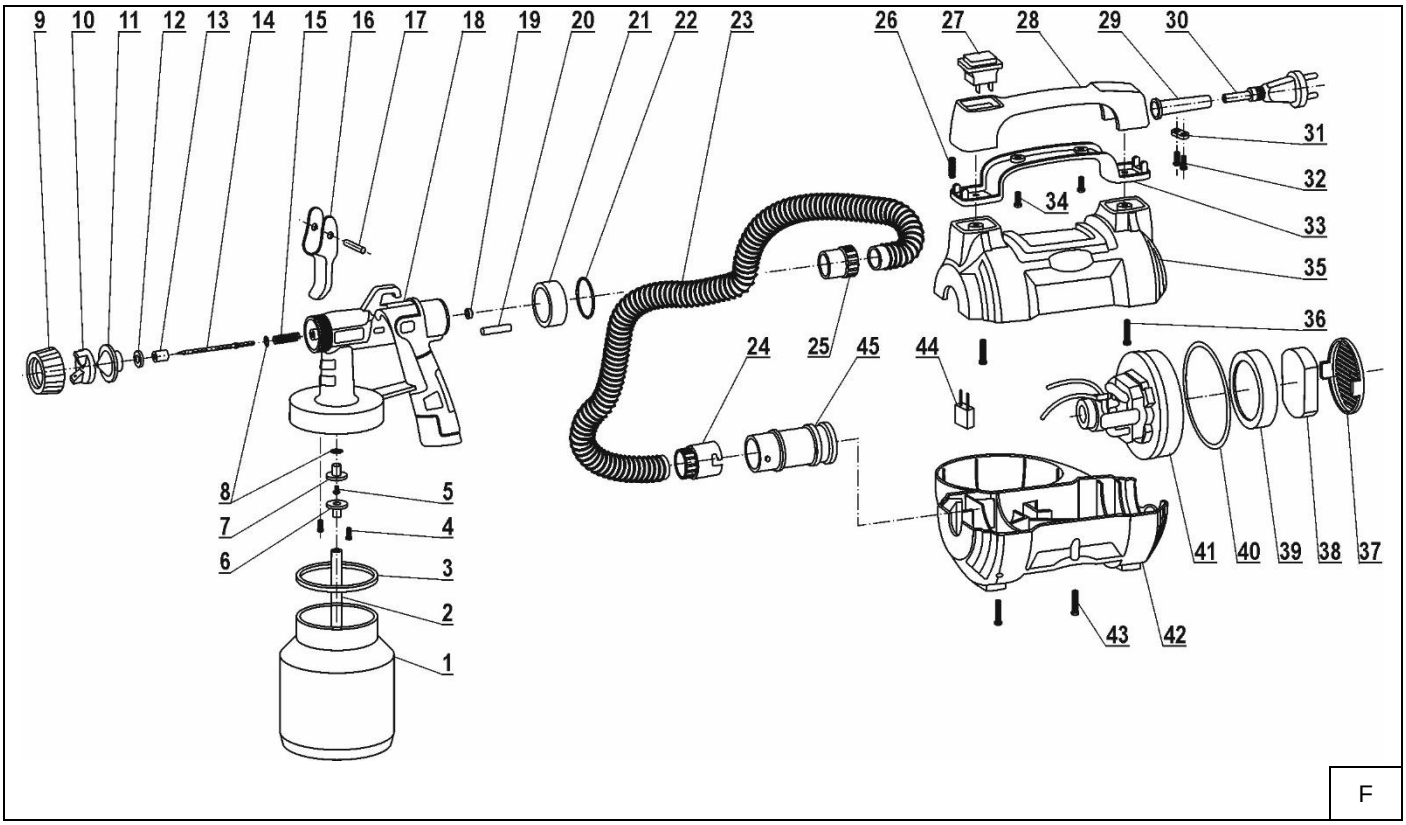

Opis piktogramów / Popis použitých piktogramů / Opis používaných piktogramov / Panaudotų piktogramų aprašymas / Lietoto piktogrammu apraksts / Az alkalmazott piktogramok magyarázata / Descrierea pictogramelor / Opis piktogramov / Opis piktograma / Описание на пиктограмите

Nakaz: przeczytać instrukcję obsługi / Příkaz: přečtěte návod k obsluze / Príkaz: oboznámte sa s užívateľskou príručkou / Privaloma: perskaitykite aptarnavimo instrukciją / Norādījums: rūpīgi iepazīstieties ar lietotāja rokasgrāmatā sniegto informāciju / Utasítás: olvassa el az útmutatót / Obligatoriu: citiți manualul de utilizare / Ukaz: preberi navodila za uporabo / Nalog: pročitajte upute za uporabu/ Заповедта: прочетете ръководството за употреба / Заборона: прочитайте інструкцію з експлуатації

Nakaz: stosować okulary ochronne/ Příkaz: používejte ochranné brýle/ Príkaz: používajte ochranné okuliare/ Privaloma: naudoti apsauginius akinius/ Norādījums: nēsājiet aizsargacenes/ Utasítás: viseljen védőszemüveget/ / Obligatoriu: folosiți ochelari de protecție/ Zahteva: uporabljajte zaščitna očala / Naredba: koristite zaštitne naočale/ Предписание: използвайте предпазни очила/ Рекомендація: користуватися захисними окулярами

Nakaz: stosować środki ochrony dróg oddechowych/ příkaz: používejte prostředky pro ochranu dýchacích cest/ Príkaz: používajte ochranné prostriedky na ochranu dýchacích ciest/ Privaloma: naudoti kvėpavimo takų apsaugos priemones/ Pieprasījums: izmantot elpceļu attiecīgu aizsardzību/ Utasítás: használjon légúti védelmi felszerelést/ Obligatoriu: utilizați echipament de protecție a căilor respiratorii/ Brezpogojna obveznost: uporabljati sredstva za zaščito dihal/ Naredba: koristite zaštitu dišnih puteva/ Задължително: Използвайте дихателна защита/ Обов'язково: використовувати засоби захисту органів дихання

Informacja: urządzenie w drugiej klasie ochronności / informace: zařízení v druhé třídě ochrany / informácia: zariadenie v druhej triede ochrany / informacija: įrankio saugumo nuo elektros smūgio klasės / informācija: ierīce atbilst otrajai aizsardzības klasei / információ: a termék második osztályú besorolással rendelkezik / informație: dispozitiv din clasa a doua de protecție împotriva / Informacija: naprava zaščitnega razreda 2/ Informacije: uređaj s drugim razredom zaštite / Информация: устройство в клас на защита II / Інформація: пристрій з класом захисту II

Ostrzeżenie: nigdy nie kierować strumienia wody na ludzi, zwierzęta, urządzenie lub jego elementy elektryczne. Uwaga: strumień cieczy o wysokim ciśnieniu może być niebezpieczny, jeżeli stosuje się go w sposób niezgodny z przeznaczeniem./ upozornění: nikdy nesměrujte proud vody na lidi, zvířata, zařízení nebo jeho elektrické součásti. Upozornění: proud vysokotlaké vody může být nebezpečný, pokud se používá v rozporu s určením./ výstraha: prúdom vody nikdy nemierte na ľudí, zvieratá, zariadenia alebo elektrické prvky. Pozor: prúd vody s vysokým tlakom môže byť nebezpečný, ak sa nepoužíva v súlade s jeho určením./ įspėjimas: draudžiama nukreipti srovę į žmones, gyvūnus, įrenginį arba jo elektros elementus. Dėmesio: aukšto slėgio skysčio srovė gali būti pavojinga, jei naudojame ją ne pagal paskirtį./ brīdinājums: nekad nenovirzīt ūdens strūklu cilvēku, dzīvnieku, ierīces vai elektrisku elementu virzienā. Uzmanību: ūdens strūkla ar augstu spiedienu var būt bīstama, ja lietota neatbilstoši./ figyelmeztetés: sohase irányítsa a vízsugarat emberekre, állatokra, magára a készülékre, vagy más elektromos alkatrészekre. Figyelem: a nagynyomású sugár veszélyes lehet, ha azt nem a rendeltetésének megfelelően használják./ avertizare: niciodată nu direcționați jetul de apă spre oameni, animale, aparate sau elemente electrice.atenție: jetul de lichid de o înaltă presiune poate fi periculos dacă se foloseste neconform cu destinația./ Opozorilo: vodnega curka nikoli ne usmerjajte proti ljudem, živalim, napravi ali njenim električnim sestavnim delom. Opozorilo: visokotlačni tekoči razpršilnik je lahko ob nepravilni uporabi nevaren. / Предупреждение: никога не насочвайте водната струя към хора, животни, уреда или неговите електрически компоненти. Внимание: течната струя под високо налягане може да бъде опасна при неправилна употреба / Попередження: ніколи не спрямовуйте струмінь води на людей, тварин, прилад або його електричні компоненти. Попередження: розпилення рідини під високим тиском може бути небезпечним у разі неправильного використання

Lepkość Medium / Viskozita Média / Viskozita Média / Mediumo Sukibimas / Līdzekļa Viskozitāte / A Közeg Viszkozitása / Viscozitatea Mediului / Viskoznost Medij / Srednja viskoznost / Вискозитет на средата / В'язкість середовища

Długość Węża Elastycznego / Délka Pružné Hadice / Dĺžka Elastickej Hadice / Elastinės Žarnos Ilgis / Elastīgās Caurules Garums / A Rugalmas Tömlő Hossza / Lungimea Furtunului Flexibil / Dolžina prilagodljive cevi / Duljina fleksibilnog crijeva / Дължина на гъвкавия маркуч / Гнучка довжина шланга

Pojemność Zbiornika / Kapacita Nádrže / Objem Zásobníka / Bakelio Talpa / Tvertnes Tilpums / A Tartály Kapacitása / Capacitate Rezervor / Zmogljivost rezervoarja / Kapacitet spremnika / Капацитет на резервоара / Ємність резервуара

Prędkość Podawania Medium / Rychlost Podávání Média / Rýchlosť Nanášania Média / Mediumo Perdavimo Greitis / Līdzekļa Padeves Ātrums / A Közeg Adagolási Sebessége / Viteză Medie De Alimentare / Hitrost podajanja Srednja / Srednja brzina hranjenja / Скорост на подаване Medium / Швидкість подачі Середовище



Przepływ / Průtok / Prietok / Srautas / Plūsma / Áramlási Sebesség / Flux / Pretok / Teći / Поток / Потік



Średnica Dyszy/ Průměr Trysky / Priemer Trysky / Purkštuvo Skersmuo / Sprauslas Diametrs / A Fúvóka Átmérője / Diametrul Duzei / Premer šobe / Promjer mlaznice / Диаметър на дюзата / Діаметр сопла



Moc urządzenia/ Příkon zařízení/ Príkon zariadenia/ Įrenginio galia/Ierīces jauda/ A berendezés teljesítménye/ Puterea aparatului/ Napajanje naprave / Snaga uređaja / Захранване на устройството / Потужність пристрою



Prędkość / Rychlost / Rýchlosť / Greitis / Ātrums / Sebesség / Viteză / Hitrost / Ubrzati / Скорост / Швидкість



Ciśnienie Pracy / Pracovní Tlak / Prevádzkový Tlak / Darbo Slėgis / Darba Spiediens / Munkanyomás / Presiunea De Lucru / Delovni tlak / Radni pritisak / Работно налягане / Робочий тиск

PL Spis treści

1. Zdjęcia i rysunki
2. Opis urządzenia
3. Przeznaczenie urządzenia
4. Ograniczenia użycia
5. Dane techniczne
6. Przygotowanie do pracy
7. Podłączenie do sieci
8. Włączanie urządzenia
9. Użytkowanie urządzenia
10. Bieżące czynności obsługowe
11. Części zamienne i akcesoria
12. Samodzielne usuwanie usterek
13. Kompletacja urządzenia
14. Informacja dla użytkowników o pozbywaniu się urządzeń elektrycznych i elektronicznych
15. Wykaz części do rysunku złożeniowego
16. Karta gwarancyjna

Deklaracja zgodności została dołączona do instrukcji jako oddzielny dokument. W przypadku braku deklaracji zgodności należy się skontaktować z Dedra Exim Sp. z o.o.
Ogólne przepisy bezpieczeństwa zostały dołączone do instrukcji jako oddzielna broszura.

OSTRZEŻENIE. Przeczytać wszystkie ostrzeżenia oznaczone symbolem ⚠ i wszystkie instrukcje.

Nieprzestrzeganie podanych poniżej ostrzeżeń i wskazówek dotyczących bezpieczeństwa może być przyczyną porażenia prądem elektrycznym, pożaru lub poważnych obrażeń.

Zachować wszystkie ostrzeżenia i instrukcje do przyszłego użytku.

2. Opis urządzenia

Rys. A: 1. Pistolet lakierniczy, 2. Włącznik, 3. Zbiornik, 4. Przewód elastyczny, 5. Agregat, 6. Koszyk na zbiornik.

3. Przeznaczenie urządzenia

Agregat malarski HVLP (High Volume Low Pressure - duża objętość przy niskim ciśnieniu) jest produktem zaprojektowanym do rozpylania lakierów na bazie: wody, bejc, substancji ochronnych do drewna, substancji gruntujących metal, emalii olejno-ftalowych, emalii akrylowych przeznaczonych do malowania techniką natryskową. Urządzenie może również służyć do rozpylania farby ściennych i lateksowych, jednakże ilość rozcieńczalnika potrzebnego do prawidłowego rozrzedzenia farby (prawidłowego działania agregatu) może być większa niż zaleca producent.
Dopuszcza się wykorzystanie urządzenia w pracach remontowo-budowlanych, warsztatach naprawczych, w pracach amatorskich przy równoczesnym przestrzeganiu warunków użytkowania i dopuszczalnych warunków pracy, zawartych w instrukcji obsługi.

4. Ograniczenia użycia

Urządzenie może być użytkowane tylko zgodnie zamieszczonymi poniżej „Dopuszczalnymi warunkami pracy".
System łączenia podzespołów przystosowany jest do pistoletu natryskowego ze zbiornikiem na medium i urządzenia dmuchającego. Nie można używać elektronarzędzia do ługu, substancji zawierających kwasy, substancji zawierających obce materiały, substancji zawierających rozpuszczalniki chemiczne.
Samowolne zmiany w budowie mechanicznej i elektrycznej, wszelkie modyfikacje, czynności obsługowe nieopisane w instrukcji obsługi będą traktowane jako bezprawne i powodują natychmiastową utratę praw gwarancyjnych, a deklaracja zgodności traci ważność.
Użytkowanie niezgodne z przeznaczeniem bądź niezgodnie z instrukcją obsługi spowoduje natychmiastową utratę praw gwarancyjnych.

Dopuszczalne warunki pracy
Praca dorywcza S1

5. Dane techniczne

Model	DED7414
Napięcie pracy [V/Hz]	230 / 50
Znamionowa moc pobierana [W]	650
Ciśnienie robocze [bar]	0,21 - 0,28
Długość przewodu elastycznego [m]	1,5
Przepływ powietrza [l/min]	250
Prędkość dostarczania farby [l/min]	180 ml
Max. lepkość medium [s]	90
Emisja hałasu:	
Poziom ciśnienia dźwięku L_{PA} [dB (A)]	83,2
Poziom mocy dźwięku L_{WA} [dB (A)]	96,2
Niepewność pomiaru dźwięku K [dB (A)]	3,0
Masa [kg]	2,8
Klasa ochrony	II
Prędkość obrotowa [min^{-1}]	30000
Maksymalny poziom drgań na rękojeści [m/s2]	<2,5
Niepewność pomiaru drgań K	1,5
Stopień ochrony przed dostępem	IP20

Informacja na temat drgań i hałasu

Wartość łączona drgań a_h oraz niepewność pomiaru określono zgodnie z normą EN 60745-1 i podano w tabeli.
Emisja hałasu została określona zgodnie z EN 60745-1, wartości podano powyżej w tabeli.

UWAGA Hałas może spowodować uszkodzenie słuchu, podczas pracy zawsze należy używać środków ochrony słuchu!

Deklarowana łączna wartość drgań została zmierzona zgodnie ze standardową metodą badania i może być wykorzystana do porównania jednego urządzenia z drugim. Podany poziom drgań może być również wykorzystywany do wstępnej oceny narażenia na drgania.
Poziom drgań podczas rzeczywistego użytkowania urządzenia może się różnić od zadeklarowanych wartości, w zależności od sposobu użycia narzędzi roboczych, w szczególności od rodzaju obrabianego przedmiotu oraz od konieczności określenia środków mających na celu ochronę operatora. Aby dokładnie oszacować narażenia w rzeczywistych warunkach użytkowania, należy wziąć pod uwagę wszystkie części cyklu operacyjnego, obejmujące także okresy, gdy urządzenie jest wyłączone lub gdy jest ono włączone, ale nie jest używane do pracy.

6. Przygotowanie do pracy

UWAGA Wszystkie czynności przygotowawcze przeprowadzać przy urządzeniu odłączonym od źródła zasilania.

Napełnianie zbiornika przed malowaniem

Do zbiornika (rys. 1) wlewamy odpowiednie medium. Nakręcamy pokrywę na zbiornik. Medium i rozcieńczalnik muszą pasować do siebie. Zastosowanie rozcieńczalnika niezgodnego z zaleceniami producenta może być przyczyną zatkania pistoletu.

UWAGA Używać farb przeznaczonych do malowania natryskowego. Producent farby umieszcza taką informację na opakowaniu.

Pistolet natryskowy składa się z pokrywy zbiornika i rurki zaciągającej medium oraz ze zbiornika. Pozycję rurki zmienia się poprzez odkręcenie jej. W pracach, gdzie malowany przedmiot leży, rurkę należy obrócić tak, aby wygięcie skierowane było do przodu. Malując przedmioty nad głową rurka musi być zamocowana tak, aby wygięcie skierowane było do tyłu.

Montaż

UWAGA Czynności montażowe wykonujemy przy urządzeniu odłączonym od źródła zasilania.

W celu przygotowania urządzenia do pracy należy połączyć urządzenie główne z pistoletem za pomocą przewodu elastycznego. Z obu stron przewodu elastycznego znajdują się króćce przyłączeniowe. Króciec o większej średnicy należy wcisnąć w gniazdo agregatu, znajdujące się z przodu, natomiast drugi koniec wcisnąć w gniazdo pistoletu natryskowego (tył części rękojeści), patrz rys. 2. Urządzenie dostarczone do Państwa ma zamontowany pasek. Dodatkowo w wyposażeniu znajduje się plastikowy koszyk do odkładania pistoletu, który montuje się poprzez wsunięcie ramion uchwytu w plastikowy korpus.

7. Podłączenie do sieci

Przed podłączeniem urządzenia do źródła prądu należy upewnić się, czy napięcie zasilania odpowiada wartości podanej na tabliczce znamionowej.

Instalacja zasilająca powinna być wykonana zgodnie z zasadniczymi wymaganiami dotyczącymi instalacji elektrycznych i spełniać wymogi bezpieczeństwa użytkowania. Parametry minimalnego przekroju przewodu zasilającego oraz nominalnej wartości bezpiecznika w zależności od mocy urządzenia podano w poniższej tabeli:

Moc urządzenia [W]	Minimalny przekrój przewodu [mm^2]	Minimalna wartość bezpiecznika typu C [A]
<700	0,75	6

Instalacja winna być wykonana przez uprawnionego elektryka. W przypadku korzystania z przedłużaczy należy zwrócić uwagę by przekrój żyły nie był mniejszy od wymaganego (patrz tabela). Przewód elektryczny ułożyć tak, aby w czasie pracy nie był narażony na przecięcie. Nie używać uszkodzonych przedłużaczy. Okresowo sprawdzać stan techniczny przewodu zasilającego. Nie ciągnąć za przewód zasilający.

8. Włączanie urządzenia

⚠ UWAGA Przed uruchomieniem urządzenia bezwzględnie wykonać czynności opisane w rozdziale „Przygotowanie do pracy".

Po zmontowaniu zestawu, wcisnąć przycisk włącznika znajdujący się w górnej części obudowy urządzenia głównego. Wciśnięcie włącznika kołyskowego w pozycji „I" uruchamia urządzenie. Wciśnięcie włącznika w pozycję „0" powoduje wyłączenie urządzenia.

9. Użytkowanie urządzenia

Przygotowanie powierzchni do malowania

Przed rozpoczęciem malowania należy pamiętać o przygotowaniu powierzchni. Powierzchnia ta powinna zostać czysta i wysuszona. Nie malować na powierzchniach tłustych. W przypadku, gdy powierzchnia jest gładka, należy ją zmatowić np. drobnym papierem ściernym, a następnie należy usunąć pył.
Malując urządzeniem wewnątrz pomieszczeń należy również pamiętać o zabezpieczeniu powierzchni przed zabrudzeniem.

Medium

Przed użyciem medium należy sprawdzić jego lepkość za pomocą dołączonego do urządzenia kubeczka do pomiaru lepkości (mierzonego w sekundach).
Kubek należy napełnić, zablokować otwór wylotowy i podnieść kubeczek na wysokość ok.15 – 20 cm. Następnie zwolnić otwór i mierzyć czas, dopóki strumień jest ciągły. W momencie, kiedy strumień będzie się przerywał, kończymy pomiar. Odczytany czas jest lepkością.
Urządzeniem można rozpylać farby, lakiery, bejce itp. o lepkości do 90 s. Prawidłowe malowanie agregatem farbami ściennymi jest możliwe, gdy ilość rozcieńczalnika jest większa niż zaleca producent (należy ją dobrać eksperymentalnie) np.:
1) Beckers Vaggfarg, prawidłowe działanie przy rozcieńczeniu ~30%
2) Decoral Acrylic W, prawidłowe działanie przy rozcieńczeniu ~10%
3) Luxens, prawidłowe działanie przy rozcieńczeniu ~20%
4) Magnat, prawidłowe działanie przy rozcieńczeniu ~10%.
Przed rozpoczęciem malowania należy przeprowadzić próbę na kartonie, tekturze, sklejce itp.

Ustawienie kształtu rozylanego strumienia

Agregat malarski HVLP przystosowany jest do malowania w trzech ustawieniach strumienia: pionowym, poziomym oraz okrągłym (rys. E). Pozycjonowanie strumienia medium polega na odkręceniu pierścienia zabezpieczającego w pistolecie, a następnie przekręceniu nakładki z dwiema dyszami w odpowiednią pozycję. Motylki ustawione poziomo - strumień medium będzie w pionie, pionowo – strumień medium będzie w poziomie. Ustawienie motylków pod kątem 45 stopni - strumień o kształcie okręgu.
Należy pamiętać, że nie należy rozpylać medium do samego końca, gdyż powoduje to nierównomierne rozprowadzenie medium na powierzchni. Gromadzące się na końcu dyszy medium (zaschnięte) należy usuwać odpowiednim rozcieńczalnikiem.

Malowanie

Technika HVLP charakteryzuje się wysoką efektywnością. Ruch pistoletu podczas malowania musi być jednostajny. Odległość dyszy od powierzchni podczas malowania musi wynosić ok. ~30cm.

Pistolet malujący

Intensywność rozpylania ustawia się pokrętłem regulującym, znajdującym się w tylnej części pistoletu (w miejscu, gdzie wsunięty jest przewód elastyczny). Prawidłową ilość medium ustawia się w następujący sposób:
1. Trzymać wciśnięty spust i wolno odkręcać pokrętło regulujące (patrz rys. B) do uzyskania odpowiedniej ilości medium na testowanej powierzchni.

10. Bieżące czynności obsługowe

⚠ UWAGA Wszystkie czynności obsługowe przeprowadzać przy urządzeniu odłączonym od źródła zasilania.

Pistolet malujący

Czyszczenie należy wykonać odpowiednim rozcieńczalnikiem (np. wodą).
W celu przedłużenia żywotności i utrzymania urządzenia w dobrym stanie należy je dokładnie czyścić po każdym malowaniu. Sposób czyszczenia:
1. Oczyścić pojemnik z medium, napełnić go rozcieńczalnikiem (np. woda)
2. Dokręcić mocno pistolet natryskowy
3. Włączyć agregat, skierować pistolet natryskowy w pusty pojemnik (np. wiadro) i rozpocząć rozpylanie środka czyszczącego.
4. Po opróżnieniu pojemnika agregatu ponownie należy go napełnić rozcieńczalnikiem i powtórzyć procedurę.
5. Czynności powtarzać do momentu, gdy z pistoletu zacznie być rozpylany czysty rozcieńczalnik (woda).
Zbiornik utrzymywać w czystości. Okresowo sprawdzać uszczelkę iglicy (w rękojeści pistoletu).

Regulacja strumienia

Regulacja kształtu strumienia natrysku odbywa się poprzez zmianę pozycji nakładki z dyszami w pistolecie lakierniczym (patrz punkt 9)

Wymiana dyszy i iglicy

Wymiana dyszy i iglicy (patrz rys. D)
1 Odkręcić pierścień mocujący osłonę dyszy.
2 Zdjąć osłonę dyszy
3 Zdjąć dyszę, założyć nową dyszę
4 Zdjąć spust z bolca mocującego
5 Wysunąć bolec z korpusu i wysunąć iglicę, założyć nową iglicę
założyć nową iglicę i wykonać czynności w krokach od 5 do punktu 1

Zalecane akcesoria

Urządzenie DED7414 standardowo wyposażone jest w dyszę 2,5 mm.

11. Części zamienne i akcesoria

W celu zakupu części zamiennych i akcesoriów należy skontaktować się z Serwisem Dedra Exim. Dane kontaktowe znajdują się na 1. stronie instrukcji.
Przy zamawianiu części zamiennych prosimy podać numer partii umieszczony na tabliczce znamionowej oraz numer części z rysunku złożeniowego.
W okresie gwarancyjnym naprawy dokonywane są na zasadach podanych w karcie gwarancyjnej. Reklamowany produkt prosimy przekazać do naprawy w miejscu zakupu (sprzedawca zobowiązany jest przyjąć reklamowany produkt), przesłać do serwisu centralnego Dedra Exim lub przesłać do serwisu najbliższego względem miejsca zamieszkania (lista serwisów na stronie www.dedra.pl). Prosimy uprzejmie dołączyć wypełnioną kartę gwarancyjną. Po okresie gwarancyjnym naprawy wykonuje serwis centralny. Uszkodzony produkt należy przesłać do serwisu (koszty wysyłki pokrywa użytkownik).

12. Samodzielne usuwanie usterek

⚠ UWAGA Przed przystąpieniem do samodzielnego usuwania usterek odłączyć urządzenie od zasilania.

Problem	Przyczyna	Rozwiązanie
Medium nie kryje	Mała ilość medium	Odkręcić pokrętło w pistolecie w lewą stronę
	Gęste medium	Rozcieńczyć medium o 10%
Duża mgła lakiernicza	Za duża odległość od powierzchni	Zmniejszyć odległość do 30cm
	Za rzadkie medium	Zmniejszyć wydatek powietrza kręcąc pokrętłem w pistolecie, w lewo
Słaby strumień medium	Gęste medium	Rozcieńczyć medium o 10%
	Słaby wydatek powietrza	Przekręcić pokrętło regulacji wydatku w pistolecie w prawo.
	Zanieczyszczona dysza	Oczyścić dyszę

13. Kompletacja urządzenia

1. Agregat - 1 szt. 2. Pistolet lakierniczy z dyszą 2,5 mm- 1 szt. 3. Pasek- 1 szt. 4. Zbiornik - 1 szt. 5. Kubek do pomiaru lepkości - 1 szt. 6. Przewód elastyczny

14. Informacja dla użytkowników o pozbywaniu się urządzeń elektrycznych i elektronicznych (dotyczy gospodarstw domowych)



Przedstawiony symbol umieszczony na produktach lub dołączonej do nich dokumentacji informuje, że niesprawnych urządzeń elektrycznych lub elektronicznych nie można wyrzucać razem z odpadami bytowymi. Prawidłowe postępowanie w razie konieczności utylizacji, powtórnego użycia lub odzysku podzespołów polega na przekazaniu urządzenia do wyspecjalizowanego punktu zbiórki, gdzie będzie przyjęte bezpłatnie. Informacji o lokalizacji miejsc zbiórki zużytego sprzętu udzielają władze lokalne np. na swoich stronach internetowych.
Prawidłowa utylizacja urządzenia umożliwia zachowanie cennych zasobów i uniknięcie negatywnego wpływu na zdrowie i środowisko, wynikające z możliwości obecności w sprzęcie niebezpiecznych: substancji, mieszanin oraz części składowych.
Nieprawidłowa utylizacja odpadów zagrożona jest karami przewidzianymi w odpowiednich przepisach lokalnych.
Użytkownicy w krajach Unii Europejskiej: W razie konieczności pozbycia się urządzeń elektrycznych lub elektronicznych, prosimy skontaktować się z najbliższym punktem sprzedaży lub z dostawcą, którzy udzielą dodatkowych informacji.
Pozbywanie się odpadów w krajach poza Unią Europejską: Taki symbol dotyczy tylko krajów Unii Europejskiej. W razie potrzeby pozbycia się niniejszego produktu prosimy skontaktować się z lokalnymi władzami lub ze sprzedawcą celem uzyskania informacji o prawidłowym sposobie postępowania.

15. Wykaz części do rysunku złożeniowego

DED7414 (Rys. B)

1	Zbiornik	24	Złączka
2	Rurka podajnika farby	25	Złączka do pistoletu
3	Uszczelka podajnika farby	26	Sprężyna
4	Śruba 3x12	27	Włącznik
5	Grzybek zaworu	28	Rękojeść
6	Pokrywa zaworu górna	29	Osłona przewodu
7	Pokrywa zaworu dolna	30	Przewód sieciowy
8	O-ring	31	Mocowanie przewodu
9	Nakrętka głowicy	32	Śruba 4x11
10	Głowica motylkowa	33	Dolan część rękojeści
11	Dysza	34	Śruba 4x11
12	Duża podkładka	35	Górna osłona silnika

13	Mała podkładka	36	Śruba 4x22
14	Iglica	37	Zewnętrzna osłona wentylatora
15	Sprężyna	38	Filtr
16	Spust	39	Gniazdo filtra
17	Sworzeń	40	Podkładka antywstrząsowa
18	Korpus pistoletu	41	Silnik
19	Uszczelka	42	Dolna osłona silnika
20	Trzpień regulujący	43	Śruba 4x16
21	Pierścień regulujący	44	Kondensator
22	Pierścień zaciskający	45	Króciec przyłączeniowy
23	Przewód powietrzny		

Karta gwarancyjna

na

Agregat malarski

Nr katalogowy: DED7414 nr partii: .....

(zwane dalej Produktem)

Data zakupu Produktu: .....

Pieczęć sprzedawcy

Data i podpis sprzedawcy: .....

Oświadczenie Użytkownika:

Potwierdzam, że zostałem poinformowany o warunkach gwarancji oraz skutkach nieprzestrzegania wytycznych zawartych w Instrukcji obsługi i karcie gwarancyjnej. Warunki niniejszej gwarancji są mi znane, co potwierdzam własnoręcznym podpisem:

....

Data i miejsce Podpis Użytkownika

I. Odpowiedzialność za Produkt

1. Gwarant – Dedra Exim Sp. z o.o. z siedzibą w Pruszkowie, adres: ul. 3 Maja 8, 05-800 Pruszków, KRS 0000062517, Sąd Rejonowy dla m.st. Warszawy w Warszawie, XIV Wydział Gospodarczy Krajowego Rejestru Sądowego, NIP 527-020-49-33, kapitał zakładowy: 100 980.00 zł.
2. Na warunkach określonych w niniejszej karcie gwarancyjnej Gwarant udziela gwarancji na Produkt, pochodzący z dystrybucji Gwaranta.
3. Odpowiedzialność z tytułu gwarancji obejmuje tylko wady powstałe z przyczyn tkwiących w Produkcie w momencie jego wydania Użytkownikowi.
4. Z tytułu gwarancji Użytkownik, uzyskuje prawo do bezpłatnej naprawy Produktu, o ile wada ujawniła się w okresie gwarancji. Sposób naprawy Produktu (metoda wykonania naprawy) zależy od decyzji Gwaranta. W przypadku stwierdzenia przez Gwaranta braku możliwości naprawy Gwarant zastrzega sobie prawo wymiany wadliwego elementu albo całego Produktu na wolny od wad, obniżenia ceny Produktu lub odstąpienia od umowy.
5. W stosunku do Użytkownika, który nie jest konsumentem w rozumieniu ustawy z dnia 23 kwietnia 1964 r. Kodeks cywilny, odpowiedzialność odszkodowawcza Gwaranta za szkody wynikające z niniejszej gwarancji i/lub w związku z jej zawarciem i wykonywaniem, bez względu na tytuł prawny, jest ograniczona maksymalnie do wysokości wartości wadliwego Produktu.

II. Okres gwarancji

Elementy Produktu	Czas trwania ochrony gwarancyjnej
Agregat HVLP	36 miesięcy, licząc od daty zakupu Produktu uwidocznionej w niniejszej karcie gwarancyjnej

III. Warunki skorzystania z gwarancji

1. Przedstawienie przez Użytkownika wypełnionej karty gwarancyjnej Produktu oraz uprawdopodobnienie przez Użytkownika okoliczności zakupu Produktu, np. poprzez przedstawienie paragonu, faktury, itd. W celu sprawnego przeprowadzenia reklamacji zaleca się, aby Użytkownik przekazał wraz z Produktem do reklamacji wszystkie elementy określone w „Kompletacji urządzenia" zawartej w Instrukcji obsługi.
2. Stosowanie się przez Użytkownika do zaleceń zawartych w Instrukcji obsługi i karcie gwarancyjnej.
3. Gwarancja obejmuje tylko obszar Rzeczypospolitej Polskiej i UE.
4. Gwarancja nie obejmuje wad Produktu powstałych w szczególności na skutek:
a. Nieprzestrzegania przez Użytkownika warunków określonych w Instrukcji obsługi, w szczególności w zakresie prawidłowej eksploatacji, konserwacji i czyszczenia;
b. Zastosowania przez Użytkownika środków czyszczących lub konserwujących niezgodnych z Instrukcją obsługi;
c. Nieodpowiedniego przechowywania i transportu Produktu przez Użytkownika;
d. Samowolnych zmian i/lub przeróbek Produktu przez Użytkownika, które nie były uzgadniane z Gwarantem;
e. Zastosowania przez Użytkownika w Produkcie materiałów eksploatacyjnych niezgodnych z Instrukcją obsługi.
5. Użytkownik, który nie jest konsumentem w rozumieniu ustawy z dnia 23 kwietnia 1964 r. Kodeks cywilny, traci gwarancję na Produkt, w którym:
- numery seryjne, oznaczenia dat i tabliczki znamionowe zostały usunięte, zmienione lub uszkodzone przez Użytkownika;
- plomby zostały uszkodzone przez Użytkownika lub noszą ślady manipulacji Użytkownika.
6. Uwaga! Czynności związane z codzienną obsługą Produktu, wynikające m.in. z Instrukcji obsługi Użytkownik wykonuje we własnym zakresie i na swój koszt.

IV. Procedura reklamacyjna

1. W przypadku stwierdzenia nieprawidłowej pracy Produktu, przed dokonaniem zgłoszenia reklamacyjnego należy upewnić się czy wszystkie czynności określone w szczególności w Instrukcji obsługi zostały wykonane w sposób prawidłowy.
2. Zgłoszenie reklamacji zaleca się dokonać niezwłocznie, najlepiej w terminie 7 dni od daty zauważenia wady Produktu. Użytkownik, który nie jest konsumentem w rozumieniu ustawy z dnia 23 kwietnia 1964 r. Kodeks cywilny traci uprawienia wynikające z niniejszej gwarancji w przypadku niezgłoszenia reklamacji w terminie 7 dni.
3. Zgłoszenie reklamacji można dokonać m.in. w punkcie zakupu Produktu, w serwisie gwarancyjnym lub pisemnie na adres: Dedra Exim Sp. z o.o., ul. 3 Maja 8, 05-800 Pruszków.
4. Użytkownik może złożyć reklamację przy wykorzystaniu formularza dostępnego na stronie internetowej www.dedra.pl. („Formularz zgłoszenia reklamacji z tytułu gwarancji").
5. Adresy serwisów gwarancyjnych dla poszczególnych krajów dostępne są na stronie www.dedra.pl. W przypadku braku serwisu gwarancyjnego dla danego kraju zgłoszenia reklamacyjne z tytułu gwarancji zaleca się kierować na adres: Dedra Exim Sp. z o.o. ul. 3 Maja 8, 05-800 Pruszków (Polska).
6. Mając na uwadze bezpieczeństwo Użytkownika zakazuje się korzystania z wadliwego Produktu.
7. Uwaga! Korzystanie z wadliwego Produktu jest niebezpieczne dla zdrowia i życia Użytkownika.
8. Wykonanie obowiązków wynikających z gwarancji nastąpi w terminie 14 dni roboczych, licząc od dnia dostarczenia reklamowanego Produktu przez Użytkownika.
9. Przed dostarczeniem wadliwego Produktu do reklamacji zaleca się jego oczyszczenie. Reklamowany Produkt zaleca się dokładnie zabezpieczyć przed uszkodzeniami w transporcie (zaleca się dostarczyć reklamowany Produkt w oryginalnym opakowaniu).
10. Okres gwarancji ulega przedłużeniu o czas, w ciągu którego wskutek wady Produktu objętego gwarancją Użytkownik nie mógł z niego korzystać.
Gwarancja nie wyłącza, nie ogranicza ani nie zawiesza uprawnień Użytkownika wynikających z przepisów o rękojmi za wady rzeczy sprzedanej.
Zgodnie z art. 13 ust. 1 i ust. 2 rozporządzenia Parlamentu Europejskiego i Rady (UE) 2016/679 z dnia 27 kwietnia 2016 r. w sprawie ochrony osób fizycznych w związku z przetwarzaniem danych osobowych i w sprawie swobodnego przepływu takich danych oraz uchylenia dyrektywy 95/46/WE (dalej: „RODO") informujemy

1. Administratorem Twoich danych osobowych podanych w formularzu jest DEDRA-EXIM sp. z o.o. z siedzibą w Pruszkowie, ul. 3 Maja 8, 05-800 Pruszków (dalej: „Administrator").
2. Twoje dane będą przetwarzane wyłącznie w celu przeprowadzenia procedury gwarancyjnej urządzenia zgodnie art. 6 ust. 1 lit. b ogólnego rozporządzenie o ochronie danych (dalej: „RODO") Podanie danych jest dobrowolne, ale konieczne do przeprowadzenia procedury gwarancyjnej.
3. Twoje dane będą przetwarzane przez okres rozpatrywania przeprowadzenia procedury gwarancyjnej oraz w celach archiwizacyjnych w razie konieczności obrony przed ewentualnymi roszczeniami wobec Administratora nie dłużej niż do momentu ich przedawnienia.
4. Twoje dane mogą być ujawniane wyłącznie podmiotom przetwarzającym dane na rzecz administratora na podstawie pisemnej umowy powierzenia przetwarzania danych osobowych świadczącym m.in. usługi serwisu technicznego, hostingu lub obsługi strony internetowej, obsługi IT, firmie kurierskiej. Dostawcy Administratora zobowiązani są do zapewnienia zabezpieczenia danych i spełnienia wymogów obowiązującego prawa związanego z ochroną danych osobowych i nie mogą wykorzystywać powierzonych danych osobowych do innych celów niż te, które są określone w umowie z Administratorem.
5. Twoje dane nie będą przetwarzane w sposób zautomatyzowany w tym również w formie profilowania oraz nie będą przekazywane do państwa trzeciego/organizacji międzynarodowej.
6. Posiadasz prawo dostępu do treści swoich danych oraz prawo ich sprostowania, usunięcia, ograniczenia przetwarzania, prawo do przenoszenia danych, prawo wniesienia sprzeciwu, w dowolnym momencie.
7. We wszelkich sprawach związanych z przetwarzaniem Twoich danych osobowych przez Administratora możesz skontaktować się pod adresem e-mail: daneosobowe@dedra.pl;
8. Masz prawo wniesienia skargi do wniesienia skargi do organu właściwego do spraw ochrony danych osobowych;

CZ Obsah

1. Snímky a obrázky
2. Popis zařízení
3. Určení nástroje
4. Omezení použití
5. Technické údaje
6. Příprava k práci
7. Připojení k síti
8. Zapínání nástroje
9. Použití nástroje
10. Aktuální provozní práce
11. Náhradní díly a příslušenství
12. Samostatné odstranění závad
13. Výbava nástroje
14. Informace pro uživatele o zbavování se elektrických a elektronických zařízení
15. Záruční list

Překlad originálního návodu

Prohlášení o shodě bylo připojeno k návodu jako jednotlivý dokument. V případě chybějícího prohlášení o shodě kontaktujte Dedra Exim Sp. z o.o.

Všeobecné bezpečnostní podmínky byly připojeny k návodu jako jednotlivá brožura.

VAROVÁNÍ. Přečtěte si všechna upozornění označená symbolem a všechny pokyny.

Nedodržení níže uvedených upozornění a bezpečnostních pokynů může vést k úrazu elektrickým proudem, požáru nebo vážným zraněním.

Uložte všechna upozornění a pokyny pro pozdější použití.

2. Popis zařízení

Obr. A: 1. Stříkací pistole, 2. Vypínač, 3. Nádrž, 4. Ohebná hadice, 5. Agregát, 6. Košík na nádobu

3. Určení nástroje

Zařízení se může používat pro stavební a opravné práce, v opravárenských dílnách, pro hobby použití se současným dodržováním podmínek používání a přípustných pracovních podmínek , uvedených v návodu k obsluze.
Malířský agregát HVLP (High Volume Low Pressure - vysoký objem při nízkém tlaku, který nepřekračuje 0,7 baru) je produkt určený pro rozprašování laků na bázi: vody, mořidel, látek na ochranu dřeva, základních nátěrů na kov, olej-ftalových smaltů, akrylových smaltů určených pro lakování metodou stříkání. Zařízení může rovněž rozprašovat nástěnné barvy: latexové.

4. Omezení použití

Zařízení může být používáno pouze v souladu s níže uvedenými "Přípustnými provozními podmínkami".
Systém spojování posoukav je přizpůsobený do stříkací pistole s nádrží na medium a dmýchacím zařízením. Není možné používat elektronářadí do louhu, látek obsahujících kyseliny, látek obsahujících cizí materiály, látek obsahujících chemická rozpouštědla.
Samovolné změny v mechanické a elektrické stavbě, veškeré úpravy, obslužné činnosti nepopsané v návodu k obsluze budou vnímány jako právně neopodstatněné a způsobí okamžitou ztrátu záručních práv a prohlášení o shodě ztratí platnost. Používání, které budou v rozporu s určením nebo v rozporu s návodem k obsluze způsobí okamžitou ztrátu záručních práv.

Přípustné pracovní podmínky

S1 – práce stálá.

5. Technické údaje

Model	**DED7414**
Napětí práce [V]	230
Frekvence [Hz]	50
Jmenovitý výkon [W]	650
Pracovní tlak [Bar]	0,21 - 0,28
Délka elastické hadice [m]	1,5
Průtok vzduchu [l/min]	250
Rychlost přísunu medium [ml/min]	180
Max. viskozita medium [s]	90
Úroveň vibrací změřená na rukojeti [m/s^2]	<2,5
Nespolehlivost měření vibrací K[m/s2]	1,5
Emise hluku:	
Úroveň tlaku zvuku L_{pA} [dB(A)]	83,2
Úroveň hladiny zvuku L_{WA} [dB(A)]	96,2
Nespolehlivost měření (K_{pA})/ (K_{WA}) [dB(A)]	3
Hmotnost [kg]	2,8
Třída ochrany	II
Ochrana před bezprostředním přístupem	IP20

Informace o vibracích a hluku

Kombinovaná hodnota vibrací ah a nejistota měření určená v souladu s normou EN 60745-1 i je uvedena v tabulce.
Hladina hluku je uvedena v souladu s EN 60745-1, hodnoty byly uvedeny výše v tabulce.

POZOR **Hluk může způsobit poškození sluchu, při práci vždy používejte chrániče sluchu!**

Uvedená celková hodnota vibrací je měřena podle standardní metody studie a může být použita k porovnání jednoho zařízení s druhým. Zadaná úroveň vibrací může být použita také pro předběžné posouzení dopadu vibrací.
Hladina vibrací při skutečném používání přístroje se může lišit od deklarované hodnoty v závislosti na způsobu používání pracovních nástrojů, zejména na typu obráběného materiálu a je třeba k určení opatření na ochranu operátora. Přesně ohodnoťte expozici v reálných podmínkách provozu, je nutné vzít v úvahu všechny části pracovního cyklu, včetně období, když zařízení je vypnuto nebo když je zapnuté, ale není právě používáno.

6. Příprava k práci

POZOR **Všechny činnosti je nutné provádět0 při zástrčce vysunuté ze zásuvky.**

Naplňování nádrže před malováním

Stříkací pistole se skládá z víka nádrže a trubičky přivádějící medium a nádrže. Do nádrže o obsahu ~1l (fot. A.3) naléváme příslušné medium. Zašroubujeme víko na nádrž. Medium a ředidlo musí být k sobě kompatibilní. Použití ředidla, které není v souladu s doporučením výrobce, může být příčinou zacpání pistole. Použijte barvy určené pro nastříkávané malování. Takovou informaci výrobce vždy umisťuje na obalu.

Montáž

Skládání provádíme při vytáhnuté zástrčce z elektrické zásuvky. Pro přípravu zařízení do práce spojte hlavní zařízení s pistolí pomocí elastické hadice. Z obou stran elastické hadice se nacházejí připojovací hrdla. Hrdlo většího průměru vložte do sedla hlavního zařízení, kdežto druhý konec vložte do sedla stříkací pistole (v horní části rukojeti, fot. D). Malujíc zařízením uvnitř místnosti, pamatujte na zabezpečení povrchu před zašpiněním. Zařízení Vám dodané má zamontovaný pásek. Dodatečně se ve vybavení nachází plastový košík pro odkládání pistole, který se montuje vsunutím ramen úchytu do plastového tělesa.

7. Připojení k síti

Před připojením zařízení ke zdroji napájení je nutné se ujistit, že napětí napájení odpovídá hodnotě uvedené v údajovém štítku.
Napájecí instalace by měla být vyhotovena v souladu s přísnými požadavky týkajícími se elektrických instalací a splňovat bezpečnostní podmínky používání. Parametry minimálního průřezu napájecího kabelu a jmenovité hodnoty jističe v závislosti na výkonu zařízení byly uvedeny v níže uvedené tabulce:

Výkon přístroje [W]	Minimální průřez vodiče [mm2]	Minimální hodnota pojistky typu C [A]
<700	0,75	6

Instalace by měla být vyhotovena oprávněným elektrikářem. V případě využívání prodlužovače věnujte pozornost tomu, aby průřez žíly nebyl nižší, než požadovaný (viz tabulka). Elektrický kabel položte tak, aby v průběhu provozu nebyl vystaven možnému přerušení. Nepoužívejte poškozené prodlužovače.
Pravidelně kontrolujte technický stav napájecího kabelu. Netahejte napájecí kabel.

8. Zapínání nástroje

POZOR **Před spuštěním zařízení proveďte kroky popsané v části "Příprava k práci".**

Po sestavení sady stiskněte tlačítko vypínače umístěného v horní části krytu hlavní jednotky. Stisknutím kolébkového vypínače do polohy „I“ se zařízení spustí. Stisknutím vypínače do polohy „0“ se zařízení vypne.

9. Použití nástroje

Před použitím média je nutné zkontrolovat jeho viskozitu pomocí přiložené nádoby, která slouží k měření viskozity (měřeno v sekundách).
Nádobu je nutné naplnit, zvednout do výšky asi 15-20 cm (zablokovat otvor). Následně uvolněte otvor a začněte měřit čas, dokud látka v nádobě proudí konstantně. V okamžiku, kdy je proud přerušován, skončete měřit čas. Konečná hodnota je hodnotou viskozity. Přístroj je schopen stříkat barvami, lazurou atd. s hodnotou viskozity do 90 sekund. Správné malování agregátem barvami na stěny je možné, pokud je množství ředidla větší, než doporučuje výrobce (je nutné jí vybrat experimentálně), například:
1) Beckers Vaggfarg, správný provoz při zředění ~ 30 %
2) Decoral Acrylic W, správný provoz při zředění ~ 10 %,
3) Luxens, správný provoz při zředění ~ 20 %,
4) Magnat, správný provoz při zředění ~ 10 %.
Před zahájením malování nejprve vyzkoušejte na lepence, textuře, překližce apod.

Malování

Technika HVLP se charakterizuje vysokou efektivitou. Zařízení je přizpůsobené pro malování v třech nastaveních TVAR ROZPRAŠOVANÉHO PROUDU (rys. G): svislým, vodorovným a kulatým proudem. Nastavení proudu media spočívá v odšroubování pojistného kroužku zabezpečujícího pistoli a následujícím přestavení lišty s dvěma tryskami v příslušné pozici. Motýlky nastavené vodorovně (horizontálně) – proud media bude ve vertikále. Při nastavení motýlků ve svislé pozici bude proud vodorovný. Nastavení motýlků v pozici úhlu 45 stupňů – proud ve tvaru okruhu. Pamatujte, že není vhodné rozprašovat medium do samého konce, protože to způsobuje nerovnoměrné rozmístění media na povrchu. Shromažďující se na konci trysky medium (zaschnuté) odstraňujte příslušným ředidlem.

Pistole malující

Intenzita rozprašování se nastavuje regulujícím ovládacím kolečkem nacházejícím se v zádi pistole. Správné množství media se nastavuje následujícím způsobem:
Otáčením vpravo snižujeme množství barvy (zavíráme přívod do konce)
Držíme stlačenou spoušť a pomalu odšroubováváme regulující kolečko (viz fot. E) do získání příslušného množství media na testovaném povrchu.
Pohyb pistole během malování musí být jednolitý. Vzdálenost trysky od povrchu během malování musí činit cca ~30cm.

10. Aktuální provozní práce

POZOR **Všechny obslužené činnosti je nutné provádět při zástrčce vysunuté ze zásuvky.**

Lakovací pistole

Čištění proveďte odpovídajícím ředidlem (např. vodou)
Pro dlouhodobou trvanlivost zařízení je bezpodmínečně po každém malování očistěte.
1. Očistěte zásobník z media, naplňte ho ředidlem (např. vodou)
2. Došroubujte silně stříkací pistoli
3. Zapněte hlavní zařízení, nasměrujte stříkací pistoli na prázdný zásobník a začněte rozprašovat čisticí přípravek.
4. Po vyprázdnění zásobníku ho opětovně naplňte ředidlem a proceduru čištění zopakujte.
5. Činnosti opakujte do okamžiku, kdy z pistole začne být rozprašované čisté ředidlo (voda)
6. Nádrž udržujte v čistotě.
7. Periodicky kontrolujte těsnění jehly (v rukojeti pistole).

Regulace proudu

Regulace tvaru proudu nástřiku se uskutečňuje prostřednictvím změny lišty s tryskami v lakovací pistoli.
Rozprašování vodorovné, svislé, a kulatý proud. Tvar rozprašovaného proudu.

Výměna trysky a jehly

1. Odšroubujte připevňovací kroužek krytu trysky.
2. Sejměte kryt trysky
3. Pomocí klíče 13 vyšroubujte trysku (směr v souladu s pohybem hodinových ručiček), vložte novou a proveďte činnosti v krocích od 3 do bodu 1

Následovně:

4. Zezadu pistole vyšroubujte ocelové regulující kolečko vysunutí jehly.
5. Stlačte spoušť tak, aby se jehla vysunula (vyjměte ji)
6. Vsuňte jehlu od kompletu (tryska +jehla)
7. Vsuňte pružinu a zašroubujte ocelové ovládací kolečko

Doporučované příslušenství

11. Náhradní díly a příslušenství

Pro nákup náhradních dílů a příslušenství kontaktujte servis Dedra Exim. Kontaktní údaje jsou uvedeny na 1. straně návodu.
Při objednávání náhradních dílů uveďte číslo šarže na typovém štítku, stejně jako číslo dílu z montážního výkresu.
Během záruční doby se opravy provádějí za podmínek uvedených v záruční listině. Reklamovaný produkt, prosím, předejte k opravě na místě pořízení (prodávající povinen přijmout reklamované zboží), pošlete na servisní středisko nejblíže k místu bydliště (seznam služeb na internetových stránkách www.dedra.pl), nebo zašlete do centrálního servisu Dedra Exim. Přiložte prosím vyplněnou záruční listinu. Po záruční době opravy provádí centrální servis. Poškozené zboží musí být odesláno do servisního střediska (náklady na dopravu platí uživatel).

12. Samostatné odstranění závad

POZOR **Před zahájením odstraňování závad odpojte nástroj od napájení.**

Problém	Příčina	Řešení
Medium nepokrývá	Malé množství medium	Odšroubujte ovládací kolečko na levou stranu
	Husté medium	Rozřeďte medium o 10%
Velká laková mlha	Příliš velká vzdálenost od povrchu	Zkraťte vzdálenost do 30cm
	Příliš řídké medium	Snižte vydatnost vzduchu otáčení kolečka v pistoli, nalevo
Slabý proud medium	Husté medium	Rozřeďte medium o 10%
	Slabá vydatnost vzduchu	Otočte regulační kolečko v pistoli napravo.
	Znečištěná tryska	Očistěte trysku

13. Výbava nástroje

1. Agregát – 1 ks 2. Stříkací pistole s tryskou 2,5 mm – 1 ks. 3. Pásek – 1 ks 5. Nádrž– 1 ks 6. Nádoba k měření viskozity – 1 ks 7. Pružná hadice

14. Informace pro uživatele o likvidaci elektrických a elektronických zařízení (týká se domácností)

Prezentovaný Symbol uvedený na výrobcích nebo v průvodní dokumentaci označuje, že vadné elektrické nebo elektronické zařízení nesmí být likvidováno společně s domovním odpadem. Pokud potřebujete zlikvidovat, znovu použít nebo využít součástky, je správné je odnést na specializované sběrné místo, kde je přijmou zdarma. Informace o umístění sběrných míst pro použitá zařízení poskytují místní orgány, např. na svých internetových stránkách.
Správnou likvidáciou zariadenia je možné šetriť cenné zdroje a zabrániť negatívnym vplyvom na zdravie a životné prostredie v dôsledku možnej prítomnosti nebezpečných látok, zmesí a komponentov v zariadení.
Za nesprávnou likvidaci odpadu hrozí sankce podle příslušných místních předpisů.
Uživatelé v zemích EU: Pokud potřebujete zlikvidovat elektrické nebo elektronické zařízení, obraťte se na nejbližší prodejní místo nebo na svého dodavatele, který vám poskytne další informace.
Likvidace v zemích mimo Evropskou unii: Tento symbol se vztahuje pouze na země Evropské unie. Pokud si přejete tento výrobek zlikvidovat, obraťte se na místní úřady nebo prodejce, aby vám sdělil správný způsob likvidace.

Záruční list

pro

[Agregát pro malování stříkáním]

Katalogové číslo: DED7414 Sériové číslo:.....

(dále jen v**ýrobek**)

Datum zakoupení výrobku: .....

Razítko prodávajícího……

Datum a podpis prodávajícího: .....

Prohlášení uživatele:

PotwiPotvrzuji, že jsem byl seznámen se záručními podmínkami a důsledky nedodržování pokynů uvedených v návodu k obsluze a záručním listu. Se záručními podmínkami souhlasím, což potvrzuji vlastnoručním podpisem:

....

datum a místo podpis uživatele

I. Odpovědnost za výrobek

1. Ručitel – DEDRA EXIM Sp. z o.o. se sídlem v Pruszkowie, adresa: ul. 3 Maja 8, 05-800 Pruszków, KRS 0000062517, Obvodní soud pro hl. město Varšavu ve Varšavě, XIV. Hospodářský odbor Celostátního soudního rejstříku, DIČ 527-020-49-33, Základní kapitál: 100 980.00 zl.
2. Podle podmínek stanovených v tomto záručním listu ručitel poskytuje záruku na výrobek, pocházející z distribuce ručitele.
3. Záruční odpovědnost za vady se týká pouze vad vzniklých z příčin tkvících ve výrobku v okamžiku jeho vydání uživateli.
4. Uživatel má nárok na bezplatnou záruční opravu výrobku, pokud vada byla zjištěná v záruční době. Provedení opravy výrobku (způsob opravy) závisí na rozhodnutí ručitele. Pokud ručitel nemůže provést opravu, vyhrazuje si právo na výměnu vadné součásti nebo celého výrobku za bezvadný, snížení ceny výrobku nebo odstoupení od smlouvy.
5. Vůči uživateli, který není spotřebitelem ve smyslu zákona ze dne 23. dubna 1964 občanský zákoník, je odpovědnost Ručitele za škody vyplývající z této záruky a/nebo v souvislosti s jejím uzavřením a plněním, bez ohledu na právní titul, omezena maximálně do výše hodnoty vadného výrobku.

II. Záruční doba

Součásti výrobku, na které se vztahuje záruka	Doba trvání záruční ochrany
Agregát pro malování stříkáním	36 měsíců, počítáno od data nákupu výrobku uvedeného v tomto záručním listu

III. Podmínky uplatňování záruky

1. Przedstawienie przez Użytkownika wypełnionej karty gwarancyjnej Produktu 1. Předložení vyplněného záručního listu pro výrobek a doložení okolností nákupu výrobku, např. předložením paragonu, faktury atd. Pro správné vyřízení reklamace se doporučuje, abyste společně s výrobkem předali všechny součásti stanovené v kapitole „Kompletace“ výrobku uvedené v návodu k obsluze.
2. Dodržování pokynů uvedených v návodu k obsluze a záručním listu.
3. Záruka platí pouze na území Polska a EU.
4. Záruka se nevztahuje na vady výrobku vzniklé zejména v následku:

a. Nedodržování podmínek stanovených v návodu k obsluze, zejména v rozsahu správného provozování, údržby a čištění;
b. Používání čisticích nebo ošetřovacích prostředků v rozporu s návodem k obsluze;
c. Nevhodného skladování a přepravování výrobku;
d. Svépomocných změn a/nebo úpravy výrobku, které nebyly dohodnuty s ručitelem;
e. Používání ve výrobku provozních materiálů v rozporu s návodem k obsluze.

5. Uživatel, který není spotřebitelem ve smyslu zákona ze dne 23. dubna 1964 občanský zákoník, ztratí záruku na výrobek, na kterém:
- odstranil, změnil nebo poškodil sériová čísla, označení údajů a výkonové štítky;
- ucpávky byly poškozeny uživatelem nebo nesly stopy manipulace uživatele.

6. Upozornění! Činnosti spojené s každodenní obsluhou výrobku, vyplývající mj. z návodu k obsluze, provádí uživatel ve vlastní režii a na své náklady.

IV. Postup při reklamaci

1. V případě zjištění nesprávného provozu výrobku se před nahlášením reklamace ujistěte, že jste provedli správně všechny činnosti podrobně popsané v návodu k obsluze.
2. Reklamaci nahlaste ihned, nejlépe do 7 dnů od data zjištění vady výrobku. Uživatel, který není spotřebitelem ve smyslu zákona ze dne 23. dubna 1964 občanský zákoník, ztratí nárok na uplatnění záruky v případě nenahlášení reklamace do 7 dnů.
3. Reklamaci můžete nahlásit mj. v místě zakoupení výrobku, v záručním servisu nebo písemně na adresu: DEDRA EXIM Sp. z o.o., ul. 3 Maja 8, 05-800 Pruszków.
4. Reklamaci můžete nahlásit prostřednictvím formuláře dostupného na stránkách www.dedra.pl. („Formulář pro nahlášení reklamace“).
5. Adresy záručních servisů v jednotlivých státech jsou dostupné na stránkách www.dedra.pl. Pokud v daném státě není uveden servis, reklamační formulář zašlete na adresu: DEDRA EXIM Sp. z o.o., ul. 3 Maja 8, 05-800 Pruszków (Polska).
6. Z bezpečnostních důvodů je zakázáno používat vadný výrobek.
7. Upozornění!!! Používání vadného výrobku ohrožuje zdraví a život uživatele.
8. Povinnosti vyplývající ze záruky budou splněny do 14 pracovních dnů, počítáno ode dne doručení reklamovaného výrobku.
9. Vadný výrobek před odevzdáním do servisu vyčistěte. Reklamovaný výrobek důkladně zabezpečte proti poškození při přepravě (doporučuje se předat reklamovaný výrobek v originálním obalu).
10. Záruční doba se prodlužuje o dobu, během níž uživatel z důvodu vady výrobku, na kterou se vztahuje záruka, nemohl výrobek používat.

Záruka nevylučuje, neomezuje ani nepozastavuje nároky uživatele vyplývající z ručení za vady prodané věci.
V souladu s čl. 13 odst. 1 a 2 nařízení Evropského parlamentu a Rady (EU) 2016/679 ze dne 27. dubna 2016 o ochraně fyzických osob v souvislosti se zpracováním osobních údajů a o volném pohybu těchto údajů a o zrušení směrnice 95/46/ES Vás informujeme, že:

1. Správcem vašich osobních údajů uvedených ve formuláři je DEDRA-EXIM sp. z o.o. se sídlem v Pruszkowie, ul. 3 Maja 8, 05-800 Pruszków (dále jen: „Správce“).
2. Vaše údaje budou zpracovávány pouze pro účely provedení reklamačního řízení zařízení podle čl. 6 odst. 1 písm. b) obecného nařízení o ochraně osobních údajů (dále jen: „GDPR“) Poskytnutí údajů je dobrovolné, ale nezbytné k provedení reklamačního řízení.
3. Vaše údaje budou zpracovávány po dobu posouzení provedení reklamačního řízení a pro účely archivace v případě potřeby obrany proti eventuálním nárokům vůči Správci, nejdéle však do okamžiku jejich promlčení.
4. Vaše údaje mohou být zpřístupněny pouze subjektům, které zpracovávají údaje pro Správce na základě písemné smlouvy o pověření zpracováním osobních údajů, poskytujícím mj. technický servis, hosting nebo údržbu webových stránek, IT servis, kurýrní služby. Dodavatelé Správce jsou povinni

zajistit ochranu údajů a splnit požadavky platného zákona souvisejícího s ochranou osobních údajů a nesmí využívat svěřené osobní údaje pro jiné účely než ty, které jsou uvedeny ve smlouvě se Správcem.
5. Vaše údaje nebudou zpracovávány automatizovaným způsobem, včetně profilování, a nebudou předávány do třetí země / mezinárodní organizaci.
6. Máte právo na přístup ke svým údajům a právo na jejich opravu, výmaz, omezení zpracování, právo na přenositelnost údajů, právo kdykoli vznést námitku.
7. Ve všech záležitostech souvisejících se zpracováním vašich osobních údajů Správcem nás můžete kontaktovat na e-mailové adrese: daneosobowe@dedra.pl.
8. Máte právo podat stížnost u úřadu příslušného pro ochranu osobních údajů.

SK Obsah

1. Fotografie a obrázky
2. Popis zariadenia
3. Určenie zariadenia
4. Obmedzenia používania
5. Technické údaje
6. Príprava na prácu
7. Pripojenie k sieti
8. Zapnutie zariadenia
9. Používanie zariadenia
10. Priebežná údržba
11. Náhradné diely a príslušenstvo
12. Samostatné odstraňovanie porúch
13. Kompletizácia zariadenia
14. Informácie pre užívateľov týkajúca sa likvidácii elektrických a elektronických zariadení
15. Záručný list

Preklad originálneho návodu

Vyhlásenie o zhode bolo pripojené k návodu ako samostatný dokument. Ak dané vyhlásenie o zhode chýba, je potrebné kontaktovať spoločnosť Dedra Exim Sp. z o.o.
Všeobecné pokyny pre bezpečnosť boli pripojené k návodu ako samostatná brožúra.

UPOZORNENIE. Prečítajte si všetky upozornenia označené symbolom a všetky pokyny.

Nedodržanie nasledujúcich bezpečnostných upozornení a bezpečnostných pokynov môže spôsobiť zásah elektrickým prúdom, požiar, alebo vážne poranenie.

Zachovajte všetky upozornenia a návod pre budúce použitie.

2. Popis zariadenia

Obr. A: 1. Striekacia pištoľ, 2. Vypínač, 3. Nádrž, 4. Ohybná hadica, 5. Agregát, 6. Košík na nádobu

3. Určenie zariadenia

Zariadenie je určené na používanie pri rekonštrukčno-stavebných prácach, v dielňach a v servisoch, pri amatérskych prácach, pričom musia byť dodržiavané podmienky používania a prípustné prevádzkové podmienky, ktoré sú uvedené v užívateľskej príručke.

4. Obmedzenia používania

Zariadenie sa môže používať iba v súlade s nižšie umiestnenými „Prípustnými pracovnými podmienkami" uvedenými nižšie".
Systém spojovanie podsústav je prispôsobený do striekacej pištole s nádržou na médium a fúkacím zariadením. Nie je možné používať elektronáradie do lúhu, látok obsahujúcich kyseliny, látok obsahujúcich cudzie materiály, látok obsahujúcich chemické rozpúšťadlá.
a elektrickej konštrukcii, všetky úpravy, činnosti údržby, ktoré nie sú opísané v návode na obsluhu, budú považované za nezákonné a spôsobia okamžitú stratu záručných práv a vyhlásenie o zhode už nebude platné.
Použitie v rozpore s účelom, alebo v nezhodne s návodom na použitie, bude mať za následok okamžitú stratu záručných práv.

Prípustné pracovné podmienky
S1 – práca stála

5. Technické údaje

Model	**DED7414**
Napätie práce [V]	230
Frekvencia [Hz]	50
Menovitý výkon [W]	650
Pracovný tlak [Bar]	0,21 - 0,28
Dĺžka pružnej hadice [m]	1,5
Prietok vzduchu [l/min]	250
Rýchlosť prísunu média [ml/min]	180
Max. viskozita média [s]	90
Úroveň vibrácií zmeraná na rukoväti [m/s^2]	<2,5
Nespoľahlivosť merania vibrácií K [m/s^2]	1,5
Emisia hluku:	
Úroveň tlaku zvuku L_{pA} [dB(A)]	83,2
Úroveň hladiny zvuku L_{WA} [dB(A)]	96,2
Nespoľahlivosť merania (K_{pA}) / (K_{WA}) [dB(A)]	3
Hmotnosť [kg]	2,8
Trieda ochrany	II
Ochrana pred bezprostredným prístupom	IP20

Informácie o vibráciách a hlučnosti

Celková hodnota vibrácií a_h a neistota merania sú stanovené v súlade s normou EN 60745-1 a sú uvedené v tabuľke.
Emisia hluku bola stanovená v súlade s EN 60745-1, hodnoty sú uvedené v tabuľke vyššie.

POZOR **Hluk môže spôsobiť poškodenie sluchu, a preto počas práce vždy používajte ochranné prostriedky na uši!**

Deklarovaná celková hodnota vibrácií bola meraná v súlade so štandardnou skúšobnou metódou a môže byť použitá na porovnanie jedného zariadenia z druhým. Uvedená úroveň vibráciímôže byť tiež použitá na predbežné posúdenie vystavenia na vibrácie.
Úroveň vibrácií sa počas skutočného používania zariadenia môže líšiť od deklarovaných hodnôt, v závislosti na spôsobe používania pracovných nástrojov, najmä od typu spracovaného výrobku a od potreby určenia opatrení zameraných na ochranu operátora. Pre presné posúdenie vystavenia v reálnych podmienkach používania, je potrebné pamätať o všetkých častiach prevádzkového cyklu, vrátane času, keď je zariadenie celkom vypnutý, alebo ak je zapnuté, ale nie je používané.

6. Príprava na prácu

POZOR **Všetky činnosti musia byť vykonávané len vtedy, keď je zástrčka vytiahnutá zo zásuvky.**

Naplňovanie nádrže pred maľovaním

Striekacia pištoľa sa skladá z veka nádrže a trubičky rozvádzajúcej médium a nádrže. Do nádrže o obsahu ~1l (fot. A.3) nalievame príslušné médium. Zaskrutkujeme veko na nádrž. Médium a riedidlo musia byť k sebe kompatibilné. Použitie riedidla, ktoré nie je v súlade s odporúčaním výrobcu, môže byť príčinou zapchania pištole. Použite farby určené pre nastriekavané maľovanie. Takú informáciu výrobca vždy umiesťuje na obalu.

Montáž

Skladanie vykonávame pri vytiahnutej zástrčke z elektrickej zásuvky. Pre prípravu zariadenia do práce spojte hlavné zariadenie s pištoľou pomocou pružnej hadice. Z oboch strán pružnej hadice sa nachádzajú pripojovacie hrdlá. Hrdlo väčšieho priemeru vložte do sedla hlavného zariadenia, zatiaľ čo druhý koniec vložte do sedla striekacej pištole (v hornej časti rukoväti, fot. D). Maľujúc zariadením vo vnútri miestnosti, pamätajte na zabezpečenie povrchu pred zašpinením. Zariadenie Vám dodané má zamontovaný pások. Dodatočne sa vo vybavení nachádza plastový košík pre odkladanie pištole, ktorý sa montuje vsunutím ramien úchytu do plastového korpusu.

7. Pripojenie k sieti

Pred pripojením zariadenia k zdroju napájania sa uistite, že napájacie napätie zodpovedá hodnote uvedenej na typovom štítku.
Inštalácia elektrického napájania by mala byť vykonaná v súlade so základnými požiadavkami na elektrické inštalácie a mala by spĺňať požiadavky bezpečného používania. Parametre minimálneho prierezu napájacieho kábla a menovitej hodnoty poistky v závislosti od výkonu zariadenia sú uvedené v nasledujúcej tabuľke:

Výkon zariadenia [W]	Minimálny prierez vodiča [mm2]	Minimálna hodnota ističa typu C [A]
<700	0,75	6

Inštaláciu by mal vykonať kvalifikovaný elektrikár. Pri použití predlžovacích káblov skontrolujte, či nie je prierez vodiča menší ako je požadované (pozri tabuľku). Elektrický kábel umiestnite tak, aby počas prevádzky nebol vystavený prípadnému poškodeniu. Nepoužívajte poškodené predlžovacie káble. Pravidelne kontrolujte technický stav napájacieho kábla. Neťahajte za sieťový kábel.

8. Zapnutie zariadenia

POZOR **Skôr, než zapnete zariadenie, tak určite musíte vykonať činnosti popísané v kapitole „Príprava na prácu".**

Po zostavení sady stlačte tlačidlo vypínača umiestneného v hornej časti krytu hlavnej jednotky. Stlačením kolískového vypínača do polohy "I" sa zariadenie spustí. Stlačením vypínača do polohy "0" sa zariadenie vypne.

9. Používanie zariadenia

Príprava povrchu pre maľovanie

Pred začiatkom maľovania pamätajte o pripravení povrchu. Povrch musí byť čistý a vysušený. Nemaľujte na mastný povrch. V prípade, keď je povrch hladký zdrsnite ho napr. drobným brusným papierom, a potom odstráňte prach.

Médium

Pred použitím média, skontrolujte jeho viskozitu pomocou pripojeného k zariadeniu hrnčeka pre meranie viskozity (merané v sekundách). Hrnček naplňte, zdvihnite do výšky cca 15-20cm (otvor zablokujte). Potom otvor uvoľnite a merajte čas, pokiaľ je prúd nepretržitý. V okamihu, keď bude prerušovaný, ukončite meranie. Odmeraný čas je viskozitou. Zariadením môžu byť nanášané farby, laky, impregnáty atď. s viskozitou 90 s.
Správne maľovanie agregátom pri použití farieb na stenu je možné vtedy, keď je množstvo riedidla väčšie ako odporúča producent (treba to robiť experimentálne), napr.:
1) Beckers Vaggfarg, správne funguje pri zriedení ~30%
2) Decoral Acrylic W, správne funguje pri zriedení ~10%,
3) Luxens, správne funguje pri zriedení ~20%,
4) Magnat, správne funguje pri zriedení ~10%. Pred začiatkom maľovania vykonajte skúšku na kartóne, lepenke, preglejke apod.

Maľovanie

Technika HVLP sa charakterizuje vysokou efektivitou. Zariadenia je prispôsobené pre maľovanie v troch nastaveniach TVAR ROZPRAŠOVANÉHO PRÚDU: zvislým, vodorovným a guľatým prúdom. Nastavenie prúdu média spočíva v odskrutkovaní poistného krúžku zabezpečujúceho pištoľu a nasledujúcim prestavením lišty s dvoma dýzami v príslušnej pozícii. Motýliky nastavené vodorovne (horizontálne) – prúd média bude vo vertikále. Pri nastavení motýlikov vo zvislej pozícii bude prúd vodorovný. Nastavenie motýlikov v pozícii uhlu 45 stupňov – prúd vo tvaru okruhu. Pamätajte, že nie je vhodné rozprašovať médium do samého konca, pretože to spôsobuje nerovnomerné rozmiestenie média na povrchu. Zhromažďujúce sa na konci dýzy médium (zaschnuté) odstraňujte príslušným riedidlom.

Pištoľa maľujúca

Intenzita rozprašovania sa nastavuje regulujúcim ovládacím nachádzajúcim sa v zadnej časti pištole. Správne množstvo média sa nastavuje nasledujúcim spôsobom:
Otáčaním vpravo znižujeme množstvo farby (zatvárame prívod do konca)
Držíme stlačenú spúšť a voľno odskrutkovávame regulujúce koliesko do získania príslušného množstvá média na testovanom povrchu.
Pohyb pištole v priebehu maľovania musí byť jednoliaty. Vzdialenosť dýzy od povrchu v priebehu maľovanie musí činiť cca ~30cm.

10. Priebežná údržba

⚠ POZOR **Všetky údržbové činnosti musia byť vykonávané len vtedy, keď je zástrčka vytiahnutá zo zásuvky.**

Lakovacia pištoľa

Čistenie vykonajte odpovedajúcim riedidlom (napr. vodou)
Pre dlhodobú trvanlivosť zariadenia je bezpodmienečne nutné po každom maľovaní ho očistiť.
1. Očistite zásobník z média, naplňte ho riedidlom (napr. vodou)
2. Doskrutkujte silne striekaciu pištoľu
3. Zapnite hlavné zariadenie, nasmerujte striekacia pištoľu na prázdny zásobník a začnite rozprašovať čistiaci prípravok.
4. Po vyprázdnení zásobníka ho opätovne naplňte riedidlom a procedúru čistenia zopakujte.
5. Činnosti opakujte do okamžiku, keď z pištole začne byť rozprašované čisté riedidlo.(voda)
6. Nádrž udržujte v čistote.
7. Periodicky kontrolujte tesnenie ihly (v rukoväti pištole).

Regulácia prúdu

Regulácia tvaru prúdu nástreku sa uskutočňuje prostredníctvom zmeny lišty s dýzami v lakovacej pištoli. Rozprašovanie vodorovné, zvislé, a guľatý prúd. Tvar rozprašovaného prúdu.
Výmena trysky a ihlice. Výmena trysky a ihlice (viď obr. 3)
1 Uvoľnite upevňujúci prsteň na ochrane trysky.
2 Odstráňte ochranu trysky
3 Vyberte trysku a vložte novú trysku
4 Odstráňte spúšť z upevňovacieho bolca
5 Vysuňte bolec z korpusu a vytiahnite ihlicu, následne založte novú ihlicu
založte novú ihlicu a vykonajte činnosti v krokoch od bodu 5 do bodu 1

Doporučené príslušenstvo

Zariadenie DED7414 je štandardne vybavené tryskou 2,5 mm.

11. Náhradné diely a príslušenstvo

Ak si chcete kúpiť náhradné diely a príslušenstvo, tak sa prosím obráťte na servis Dedra Exim. Kontaktné údaje nájdete na 1. strane tohto návodu.
Pri objednávaní náhradných dielov uveďte prosím sériové číslo nachádzajúce sa na typovom štítku spolu s číslom dielu z montážneho výkresu.
Počas trvania záruky sa oprava vykonáva na základe podmienok uvedených v záručnom liste. Reklamovaný produkt odovzdajte na opravu v mieste nákupu (predávajúci je povinný prijať reklamovaný produkt), odošlite do najbližšieho servisného strediska k miestu bydliska (zoznam servisov nájdete na stránkach www.dedra.pl), alebo odošlite do centrálneho servisu Dedra Exim. Prosím, aby ste priložili vyplnený záručný list. Po skončení záručnej doby opravy vykonáva centrálny servis. Poškodený produkt musí byť odoslaný do servisu (náklady na dodanie hradí používateľ).

12. Samostatné odstraňovanie porúch

⚠ POZOR **Pred začatím samostatného odstránenia porúch, odpojte zariadenie od zdroja napájania.**

Problém	Príčina	Riešenie
Médium nepokrýva	Malé množstvo média	Odskrutkujte ovládacie koliesko na ľavú stranu
	Husté médium	Rozrieďte médium o 10%
Veľká laková hmla	Príliš veľká vzdialenosť od povrchu	Skráťte vzdialenosť do 30cm
	Príliš riedke médium	Znížte výdatnosť vzduchu otáčaním kolieska v pištolí, naľavo
Slabý prúd média	Husté médium	Rozrieďte médium o 10%
	Slabá výdatnosť vzduchu	Otočte regulačné koliesko v pištoli napravo.
	Znečistená dýza	Očistite dýzu

13. Kompletizácia zariadenia

1. Agregát - 1 ks. 2. Striekacia pištoľ s 2,5 mm tryskou - 1 ks. 3.Pásik- 1 ks. 5. Zásobník- 1 ks. 6. Nádoba na meranie viskozity - 1 ks. 7. Elastická hadica

14. Informácie pre užívateľov k likvidácii elektrických alebo elektronických zariadení (tykajúce sa domácností)

Symbol uvedený na výrobkoch alebo v sprievodnej dokumentácii označuje, že chybné elektrické alebo elektronické zariadenia sa nesmú likvidovať spolu s domovým odpadom. Ak potrebujete zlikvidovať, opätovne použiť alebo zhodnotiť komponenty, správne je odovzdať ich na špecializovanom zbernom mieste, kde ich prijmú bezplatne. Informácie o umiestnení zberných miest pre použité zariadenia poskytujú miestne orgány, napr. na svojich webových stránkach.
Správnou likvidáciou zariadenia je možné šetriť cenné zdroje a zabrániť negatívnym vplyvom na zdravie a životné prostredie v dôsledku možnej prítomnosti nebezpečných látok, zmesí a komponentov v zariadení.
Za nesprávnu likvidáciu odpadu hrozia sankcie podľa príslušných miestnych predpisov.
Používatelia v krajinách EÚ: Ak potrebujete zlikvidovať elektrické alebo elektronické zariadenie, obráťte sa na najbližšie predajné miesto alebo na svojho dodávateľa, ktorý vám poskytne ďalšie informácie.
Likvidácia v krajinách mimo Európskej únie: Tento symbol sa vzťahuje len na krajiny Európskej únie. Ak chcete tento výrobok zlikvidovať, obráťte sa na miestne úrady alebo predajcu, ktorý vám poskytne informácie o správnom spôsobe likvidácie.

Záručný list

na

[Striekacie zariadenie na maľovanie]

Katalógové č :DED7414 Číslo šarže: .....

(ďalej len Výrobok)

Dátum nákupu výrobku: .....

Pečiatka predajcu

Dátum a podpis predajcu: .....

Vyhlásenie Užívateľa:

Potvrdzujem, že som bol oboznámený so záručnými podmienkami, ako aj s následkami nedodržiavania pokynov a odporúčaní, ktoré sú uvedené v užívateľskej príručke a v záručnom liste. Záručné podmienky sú mi známe, čo potvrdzujem vlastnoručným podpisom:

....

dátum a miesto podpis Užívateľa

I. Zodpovednosť za Výrobok

1. Ručiteľ - spoločnosť „DEDRA EXIM sp. z o.o." sídliaca v meste: Pruszków, na adrese: ul. 3 Maja 8, 05-800 Pruszków, Poľsko, zapísaná do obchodného registra pod číslom KRS 0000062517 vedenom oblastným súdom pre hlavné mesto Varšava vo Varšave, 14. ekonomické oddelenie Štátneho súdneho registra, IČ DPH: PL 5270204933, základné imanie: 100 980,00 PLN.
2. Podľa podmienok stanovených týmto záručným listom Ručiteľ udeľuje záruku na Výrobok, pochádzajúci z distribúcie Ručiteľa.
3. Zodpovednosť na základe záruky sa vzťahuje iba na chyby, ktoré vznikli následkom príčin nachádzajúcich sa vo Výrobku v momente jeho vydania Užívateľovi.
4. Na základe záruky Užívateľ získava právo na bezplatnú opravu výrobku, ak sa chyba objaví počas trvania záručnej lehoty. Spôsob opravy Výrobku (metóda vykonania opravy) závisí od rozhodnutia Ručiteľa. V prípade, ak Ručiteľ uzná, že Výrobok sa nedá opraviť, Ručiteľ si vyhradzuje právo vymeniť chybný prvok alebo celý Výrobok na výrobok bez chýb, právo na zníženie ceny Výrobku alebo právo na odstúpenie od dohody.
5. Voči Užívateľovi, ktorý nie je konzumentom v zmysle zákona z 23. apríla 1964 Občiansky zákonník, zodpovednosť Ručiteľa za škody vyplývajúce z tejto záruky a/alebo ktoré súvisia s jej uzatvorením a realizáciou, bez ohľadu na právny základ, je obmedzená maximálne do výšky hodnoty chybného Výrobku.

II. Záručná lehota

Prvky Výrobku na ktoré sa vzťahuje záruka	Trvanie záručnej ochrany
Striekacie zariadenie na maľovanie	36 mesiacov od dňa nákupu Výrobku, ktorý je uvedený v tomto záručnom liste

III. Podmienky využitia záruky

1. Užívateľ je povinný predstaviť vyplnený Záručný list výrobku, ako aj náležitý doklad o nákupe Výrobku, napr. predstavením pokladničného bloku, faktúry ap. Aby reklamačný proces prebiehal efektívne odporúčame, aby Užívateľ spolu s reklamovaným výrobkom doručil všetky prvky vymenované v kapitole užívateľskej príručky výrobku „Diely a časti".
2. Užívateľ je povinný dodržiavať pokyny a odporúčania uvedené v užívateľskej príručke a v záručnom liste.
3.Záruka platí iba na území Poľskej republiky a členských štátov EÚ.
4. Záruka sa nevzťahuje na chyby, ktoré vznikli (predovšetkým) následkom:
a. Nedodržania podmienok určených v užívateľskej príručke, predovšetkým podmienok správneho používania, prevádzky, údržby a čistenia
b. Použitia na čistenie alebo na údržbu nevhodných prípravkov, nezhodne s užívateľskou príručkou;
c. Nevhodného uchovávania a prepravy výrobku;
d. Vykonania neautorizovaných zmien a/alebo iných zásahov do výrobku, na ktoré výrobca nevyjadril súhlas;
e. Použitím vo výrobku/s výrobkom nevhodných prevádzkových materiálov,

nezhodne s užívateľskou príručkou.
5. Užívateľ, ktorý nie je konzumentom v zmysle zákona z 23. apríla 1964 Občiansky zákonník, stráca záručné práva na výrobok, v ktorom:
- sériové čísla, označenia dátumov a výrobné štítky boli odstránené, zmenené alebo poškodené;
- boli poškodené plomby alebo sú na nich viditeľné stopy manipulácie.
6. Pozor! Činnosti súvisiace s každodennou obsluhou výrobku, vyplývajúce medzi iným z užívateľskej príručky, Užívateľ vykonáva vlastnými silami a na vlastné náklady.

IV. Reklamačná procedúra

1. V prípade, ak Užívateľ objaví, že Výrobok nefunguje správne, ešte pred zložením reklamácie je povinný uistiť sa, či boli náležite vykonané všetky stanovené činnosti, predovšetkým tie uvedené v užívateľskej príručke.
2. Reklamácia musí byť podaná bezodkladne, najlepšie v priebehu 7 dní od dňa, v ktorom sa prejavila (objavila) chyba Výrobku. Užívateľ, ktorý nie je konzumentom v zmysle zákona z 23. apríla 1964 Občiansky zákonník, stráca práva vyplývajúce z tejto záruky v prípade, ak reklamáciu nepodá v priebehu 7 dní od dňa, v ktorom sa prejavila (objavila) chyba Výrobku.
3. Reklamáciu môžete podať medzi inými na mieste, v ktorom ste výrobok kúpili, v záručnom servise alebo poštou na adresu: DEDRA EXIM sp. z o.o., ul. 3 Maja 8, 05-800 Pruszków, Poľsko.
4. Užívateľ môže podať reklamáciu prostredníctvom formulára, ktorý je dostupný na webovej stránke www.dedra.pl. („Formulár podania reklamácie na základe udelenej záruky").
5. Adresy záručných servisov v jednotlivých štátoch sú zverejnené na webovej stránke www.dedra.pl. V prípade, ak v danom štáte sa nenachádza záručný servis, odporúčame reklamovaný výrobok doručiť na adresu: DEDRA EXIM sp. z o.o. ul. 3 Maja 8, 05-800 Pruszków, Poľsko.
6. Vzhľadom na bezpečnosť Užívateľa, nefunkčný (chybný) výrobok sa v žiadnom prípade nesmie používať.
7. Pozor!!! Používanie nefunkčného (chybného) výrobku je nebezpečné pre zdravie a život Užívateľov.
8. Povinnosti vyplývajúce z udelenej záruke budú vyplnené v lehote 14 pracovných dní počítajúc od dňa doručenia reklamovaného Výrobku Užívateľom.
9. Pred zaslaním reklamácie odporúčame reklamovaný Výrobok náležite očistiť. Odporúčame reklamovaný Výrobok dôkladne zabezpečiť pre prípadným poškodeniami počas prepravy (reklamovaný Výrobok odporúčame doručiť v originálnom obale).
10. Záručná lehota sa predlžuje o čas, počas ktorého Užívateľ následkom chyby (nefunkčnosti) výrobku, na ktorú sa vzťahovala záruka, nemohol Výrobok používať. Záruka nevylučuje, neobmedzuje a ani nepozastavuje právo Užívateľa (kupujúceho) na základe príslušných predpisov o ručení za chyby predanej veci.
V súlade s článkom 13 ods. 1 a 2 nariadenia Európskeho parlamentu a Rady (EÚ) 2016/679 z 27. apríla 2016 o ochrane fyzických osôb pri spracúvaní osobných údajov a o voľnom pohybe takýchto údajov, ktorým sa zrušuje smernica 95/46/ES, vás informujeme

1. Správcom vašich osobných údajov, ktoré ste uviedli vo formulári, je spoločnosť „DEDRA-EXIM Sp. z o.o." so sídlom v meste Pruszków na adrese: ul. 3 Maja 8, 05-800 Pruszków, Poľsko (ďalej len: „Správca").
2. Vaše osobné údaje budú spracúvané výhradne s cieľom realizácie záručnej procedúry zariadenia, a to v súlade s článkom 6 ods. 1 písmeno b) všeobecného nariadenia o ochrane údajov (ďalej len: „GDPR"). Uvedenie osobných údajov je dobrovoľné, avšak nevyhnutné na realizáciu záručnej procedúry.
3. Vaše osobné údaje budú spracúvané počas posudzovania a realizácie záručnej procedúry, ako aj na archívne účely v prípade potreby obhajoby pred prípadnými nárokmi a požiadavkami voči Správcovi, avšak nie dlhšie až do momentu premlčania týchto nárokov a požiadaviek.
4. Vaše údaje môžu byť zverejnené výhradne len tým subjektom, ktoré spracúvajú tieto údaje v mene a pre Správcu, a to na základe písomnej dohody o zverení spracúvania osobných údajov, tzn. firmy, ktoré okrem iného poskytujú technický servis, hostingové služby alebo služby obsluhy webových stránok, IT obsluhy, ako aj kuriérskym firmám. Dodávatelia Správcu sú povinní zaručiť zabezpečenie údajov a splniť požiadavky platnej legislatívy ohľadne ochrany osobných údajov, a zverené osobnú údaje nesmú byť používané na iné účely než tie, ktoré stanovuje dohoda uzatvorená so Správcom.
5. Vaše údaje nebudú spracúvané automatickým spôsobom, vrátane rôznych foriem profilovania, ani nebudú odovzdané do tretieho štátu/medzinárodnej organizácii.
6. Máte právo na prístup k vašim osobným údajom, ako aj právo na ich opravenie, doplnenie, odstránenie, obmedzenie spracúvania, prenesenie údajov, podanie námietky, a to v ľubovoľnej chvíli.
7. Vo všetkých záležitostiach, ktoré súvisia so spracúvaním vašich osobných údajov Správcom, môžete sa na Správcu obrátiť písomne na e-mailovú adresu: daneosobowe@dedra.pl.
8. Máte právo podať sťažnosť príslušnému dozornému orgánu, ktorý zodpovedá za dohľad nad ochranou osobných údajov;

LT Turinys

1. Nuotraukos ir piešiniai
2. Prietaiso aprašas
3. Prietaiso paskirtis
4. Naudojimo apribojimai
5. Techniniai duomenys
6. Paruošimas darbui
7. Jungimas į tinklą
8. Prietaiso įjungimas
9. Prietaiso naudojimas
10. Einamieji naudojimo veiksmai
11. Atsarginės dalys ir reikmenys
12. Savarankiškas defektų pašalinimas
13. Prietaiso elementai
14. Informacija naudotojams apie elektros ir elektronikos prietaisų pašalinimą
15. Garantijos lapas

Originalios instrukcijos vertima

Atitikties deklaracija buvo pridėta prie instrukcijos kaip atskiras dokumentas. Atveju, kai nebus atitikties deklaracijos reikia susisiekti su Dedra Exim Sp. z o.o.
Bendrosios saugumo sąlygos buvo pridėtos prie instrukcijos kaip atskira brošiūra.

ĮSPĖJIMAS Perskaityti visus įspėjimus pažymėtus simboliu ir visas instrukcijas.

Žemiau pateiktų įspėjimų ir saugos nurodymų nesilaikymas, gali būti elektros srovės smūgio, gaisro ar sunkių sužalojimų priežastimi.

Išsaugoti visus įspėjimus ir instrukcijas ateičiai.

2. Prietaiso aprašas

A pav. 1. Lakavimo pistoletas, 2 Jungiklis, 3. Talpykla, 4. Lankstus laidas, 5. Agregatas, 6. Talpyklos krepšys,

3. Prietaiso paskirtis

Leidžiama naudoti įrenginį remonto ir statybos darbuose, remonto servisuose, mėgėjiškuose darbuose, jei yra laikomasi naudojimo sąlygų ir leistinų darbo sąlygų, nurodytų Naudojimo instrukcijoje.
HVLP (High Volume Low Pressure) dažymo agregatas,- didelis tūris esant mažam slėgiui, neviršijančiam 0,7 barų) tai produktas, skirtas lako purškimui, kurio pagrindu yra: vanduo, dėmės, medienos konservantai, metaliniai gruntai, aliejaus-ftalio emaliai, akriliniai emaliai, skirti dažymui purškimo technika.
Įrenginys taip pat gali purkšti sieninius dažus su lateksu. Tačiau skiediklio kiekis, reikalingas norint tinkamai atskiesti dažus (tinkamas agregato veikimas), gali būti didesnis, negu rekomenduoja gamintojas. Elektrinis įrankis gali dirbti su įvairių dydžių purkštuvais (1mm, 1.5mm, 1.8mm, 2.5mm).

4. Naudojimo apribojimai

Prietaisas gali būti naudojamas vien tik pagal pateiktas "Priimtinas darbo sąlygas". Komponentų sujungimų sistema pritaikyta purškiamam pistoletui su talpykla terpei ir pūtimo priemone. Negalite naudoti elektrinio įrankio skysčiui, medžiagoms, kurių sudėtyje yra rūgščių, pašalinių medžiagų, cheminių tirpiklių.
Savaiminiai pakeitimai mechaninei ir elektros statyboje, visi modifikavimai, naudojimo veiksmai, neaprašyti instrukcijoje bus traktuojami kaip neteisėti ir priveda prie staigaus garantijos teisės praradimo, o atitikties garantija praras galiojimą.
Naudojimas ne pagal naudojimo instrukcijos nuorodas ir paskirtį prives prie staigaus garantijos teisės praradimo.

Priimtinos darbo sąlygos
S1 – nuolatinis darbas

5. Techniniai duomenys

Model	**DED7414**
Darbo įtampa [W]	230
Dažnis [Hz]	50
Nominali įėjimo galia [W]	650
Darbinis slėgis [Bar]	0,21 - 0,28
Lanksčios žarnos ilgis [m]	1,5
Oro srautas [l/min]	250
Terpės tiekimo greitis [ml/min]	180
Maks. terpės klampumas [s]	90
Vibracijos lygis matuojamas ant rankenos [m/s^2]	<2,5
Vibracijos matavimo netikrumas K [m/s^2]	1,5
Triukšmo emisija:	
Garso slėgio lygis L_{pA} [dB(A)]	83,2
Garso stiprumo lygis L_{WA} [dB(A)]	96,2
Matavimo netikslumas (K_{WA}) (K_{pA}) [dB(A)]	3
Svoris [kg]	2,8
Apsaugos klasė	II
Apsauga nuo tiesioginės prieigos	IP20

Informacija apie virpesius ir triukšmą

Virpesių bendra vertė a_h o taip pat matavimo neapibrėžtis, nustatyta pagal normą EN 60745-1 i pateikta lentelėje.
Triukšmo sklidimas buvo nustatytas pagal EN 60745-1, vertės pateikiamos aukščiau lentelėje.

DĖMESIO Triukšmas gali privesti prie klausos pažeidimo, darbo metu visada reikia naudoti klausos apsaugos priemones!

Triukšmas gali privesti prie klausos pažeidimo, darbo metu visada reikia naudoti klausos apsaugos priemones!
Deklaruojama bendra vertė: virpesių buvo sumatuota pagal standartinę matavimo metodą ir gali būti panaudojama vieno su kitu įtaisu palyginimui. Pateiktas virpesių palyginimas gali būti panaudojimas pirminei /virpesių grėsmės vertinimui.
Virpesių virpesių lygis realaus įtaiso naudojimo metu, gali skirtis nuo deklaruojamų verčių, priklausomai nuo darbinių įrankių panaudojimo būdo, ypatingai nuo naudojamo įrankio rūšies, o taip pat nuo priemonių, saugančių operatorių nustatymo būtinumo. Kad tiksliai nustatyti grėsmę realiose naudojimo sąlygose, reikia atsižvelgti į visas operacinio ciklo dalis, į kurias taip pat įeina laikotarpiai, kuomet įtaisas yra išjungtas arba įjungtas, bet nėra naudojamas darbui.

6. Paruošimas darbui

DĖMESIO Aprašyti žemiau nurodyti veiksmus reikia atlikti išėmus iš lizdo kištuką.

Bako užpildymas prieš dažymą

Purškimo pistoletas susideda iš bako dangtelio ir vamzdžio, kuris traukia terpę ir baką. Į baką, kurio talpa ~ 1l (nuot. A.3) supilkite atitinkamą terpę. Užsukite dangtį ant bako. Terpė ir skiediklis turi atitikti vienas kitam. Naudojant skiediklį ne pagal gamintojo instrukcijas, galima užblokuoti pistoletą. Turi būti naudojami purškiamojo dažymo dažai. Ši informacija visada pateikiama ant pakuotės.

Montavimas

Surinkimas atliekamas kai kištukas ištrauktas iš elektros lizdo. Norėdami paruošti prietaisą darbui, prijunkite pagrindinį įrenginį prie pistoleto su lanksčia žarna. Abiejose lanksčios žarnos pusėse yra prijungimo antgaliai. Didesnio skersmens antgalis turi būti įspaustas į pagrindinio įrenginio lizdą, o kitą galą reikia įspausti į purškimo pistoleto lizdą (viršutinėje rankenos dalyje, nuot. D). Dažant įrenginiu patalpos viduje, prisiminkite, kad paviršius būtų apsaugotas nuo nešvarumų. Jums pristatytas prietaisas turi diržą. Be to, įrangoje yra plastikinis krepšelis, skirtas pistoletui dėti, kuris montuojamas įkišant rankenos elementus į plastikinį korpusą.

7. Jungimas į tinklą

Prieš prietaiso prie elektros srovės prijungimo reikia įsitikinti, ar maitinimo įtampa atitinka vertėms pateiktoms prietaiso vardinėje lentelėje.
Maitinimo instaliacija turėtų būti atlikta pagal esminius reikalavimus, susijusius su elektros instaliacija ir pildyti saugaus naudojimo reikalavimus. Maitinimo laido minimalaus skersmens, o taip pat nominalios saugiklio vertės priklausomai nuo prietaiso galios yra pateikti žemiau nurodytoje lentelėje:

Prietaiso galia [W]	Minimalus laido skersmuo [mm2]	Minimali C tipo saugiklio vertė [A]
<700	0,75	6

Visas elektros instaliacijos jungtis gali įrengti tik reikiamą kvalifikaciją turintis elektrikas. Atveju, kai naudosite prailgintuvus, reikia atkreipti dėmesį, kad gyslos skersmuo nebūtų mažesnis negu reikalaujama (žr. lentelė
). Elektros laidą reikia išdėstyti tokiu būdu, kad darbo metu negrėstų perpjovimas. Negalima naudoti pažeistų prailgintuvų. Periodiškai patikrinti maitinimo laido techninį stovį. Netraukti už maitinimo laido.

8. Prietaiso įjungimas

⚠ DEMESIO **Prieš prietaiso įjungimą reikia būtinai atlikti veiksmus, aprašytus „Paruošimas darbui“ skyriuje**

Po sumontavo įspauskite įjungimo mygtuką, esantį viršutinėje pagrindinio prietaiso korpuso viršutinėje dalyje. Svirtinio jungiklio nustatymas „I“ pozicijoje užveda prietaisą. Jungiklio nustatymas „0“ pozicijoje priveda prie prietaiso išjungimo.

9. Prietaiso naudojimas

Paviršiaus paruošimas dažymui

Prieš dažydami nepamirškite paruošti paviršiaus. Šis paviršius turi būti švarus ir sausas. Negalima dažyti riebaluotų paviršių. Jei paviršius yra lygus, jis turėtų būti pertrintos pvz. su smulkiu šlifavimo popieriumi, po to reikia surinkti dulkes.

Terpė

Prieš naudodamiesi terpe, patikrinkite jos klampumą su prie prietaiso pritvirtintu puodeliu klampumo matavimui (matuojamas sekundėmis). Indelyje įpilti apie 15-20 cm skysčio (angą užkišti). Vėliau pradaryti angą ir matuoti tolydaus srauto laiką. Jeigu srautas trūkčioja, baigti matavimą. Pamatuotas laikas reiškia sukibimą. Įranga galima purkšti dažus, lakus, beicą ir pan., kurių sukibimas siekia iki 90 sekundžių.
Sienų dažus agregatu galima dažyti tuomet, kai skiediklio yra daugiau nei pateikiama gamintojo rekomendacijose (proporcijos gaunamos eksperimentavimo būdu) pvz.:
1) Beckers Vaggfarg, tinkamas veikimas praskiedus ~30%
2) Decoral Acrylic W, tinkamas veikimas praskiedus ~10%,
3) Luxens, tinkamas veikimas praskiedus ~20%,
4) Magnat, tinkamas veikimas praskiedus ~10%.
Prieš pradėdami dažyti, atlikite testą ant kartono, faneros ir pan.

Dažymas

HVLP technika pasižymi dideliu efektyvumu. Įrenginys pritaikytas dažymui trimis parametrais. PURŠKIAMO SRAUTO FORMA (pieš. G): vertikali, horizontali, apvalus srautas. Vidutinis terpės srautas nustatomas ištraukiant apsauginį žiedą pistolete, o po to pasukant dangtelį su dviem purkštukais tinkamoje padėtyje. Varžteliai nustatomi horizontaliai – vidutinė srovė bus vertikali. Nustačius varžtelius vertikalioje pozicijoje gausime horizontalų srautą. Nustačius varžtelius 45 laipsnių kampu – srautas bus apvalios formos. Reikėtų prisiminti, kad neturėtumėte purkšti terpės iki galo, nes tai sukelia netolygų terpės pasiskirstymą paviršiuje. Purkštuvo gale sukaupta terpė (išdžiūvusi) turėtų būti pašalinta tinkamu skiediklyje.

Dažymo pistoletas

Purškimo intensyvumas nustatomas reguliavimo rankenėle pistoleto gale. Teisingas terpės kiekis nustatomas tokiu būdu:
Pasukdami į dešinę, sumažiname dažų kiekį (užspaudžiame srovę iki galo).
Laikykite gaiduką nuspaustą ir lėtai atsukite reguliavimo rankenėlę (žr. nuot. E), kad gautumėte reikiamą terpės kiekį ant bandomo paviršiaus.
Pistoleto judėjimas dažymo metu turi būti vienodas. Purkštuko atstumas nuo paviršiaus dažymo metu turi būti apie ~ 30 cm.
Norint padidinti dažymo plotį ir tiekiamų dažų kiekį, naudokite 1,8 mm antgalį (naudoti tankesnei terpei). Purkštuvas 1,5 mm tai universalus purkštuvas. Purkštuvas 1,0 mm rekomenduojamas dažytu su beicais, vandens lakais, gruntais.

10. Einamieji naudojimo veiksmai

⚠ DEMESIO **Visus naudojimo veiksmus reikia atlikti išėmus iš lizdo kištuką.**

Lakavimo pistoletas

Valymas turėtų būti atliekamas tinkamu skiedikliu (pvz. vanduo).
Siekiant ilgalaikio prietaiso naudingumo, po kiekvieno dažymo būtina jį išvalyti.
1. Išvalykite baką su terpe užpildydami jį skiedikliu (pvz. vanduo).
2. Tvirtai priveržkite purškimo pistoletą.
3. Įjunkite pagrindinį įrenginį, nukreipkite purškimo pistoletą į tuščią talpyklą ir pradėkite purkšti valymo priemonę.
4. Ištuštinę talpyklą, užpilkite jį skiedikliu ir pakartokite procedūrą.
5. Kartokite procedūrą tol, kol pistoletas pradės purkšti gryną skiediklį (vanduo).
6. Laikyti baką švarų.
7. Periodiškai patikrinkite smailės tarpiklį (pistoleto rankenoje).

Srauto reguliavimas

Purškimo srauto forma yra valdoma keičiant perdangos su purkštukais padėti lakavimo pistolete.

Purškimas horizontaliai, vertikaliai, ratu (pieš. G): Purškiamo srauto forma. Purkštuvo ir smailės keitimas

1. Atsukite antgalio dangtelio tvirtinimo žiedą.
2. Nuimkite purkštuko dangą.
3. Naudodami veržliaraktį 13, atsukite antgalį (laikrodžio rodyklės kryptimi), įdėkite naują ir atlikite veiksmus nuo 3 iki 1.
Po to:
4. Iš pistoleto galo atsukite plieninę smailės reguliavimo rankenėlę.
5. Paspauskite gaiduką taip, kad išsistumtų smailė (ją išimti).
6. Įstumti smailę iš komplekto (purkštukas + smailė).
7. Įstumti spyruoklę ir priveržti pasukamą plieno rankenėlę.

11. Pakeičiamos dalys ir priedai

Kad pirkti atsargines dalis ir aksesuarus reikia susisiekti su Dedra Exim servisu. Kontaktiniai duomenys duomenys yra 1 instrukcijos puslapyje.
Atsarginių dalių užsakymo metu prašome pateikti serijos numerį, patalpintą vardinėje lentelėje, o taip pat dalies išmontavimo piešinio numerį.
aprašyti sugedusią dalį, papildomai pateikiant orientacinį įtaiso pirkimo terminą.
Garantinio laikotarpio galiojimo metu taisymai yra atliekami pagal taisykles pateikiamas garantijos lape. Reklamuojamą produktą prašome pateikti taisymui pirkimo vietoje (pardavėjas įsipareigoja priimti reklamuojamą produktą), nusiųsti į servisą esantį arčiausią gyvenamosios vietos (servisų skaičius www.dedra.pl) arba siųsti į Dedra Exim centrinį servisą. Maloniai prašome pridėti garantinę kortelę. Pasibaigus garantijos laikotarpiui taisymus atlieka centrinis servisas. Pažeistą produktą reikia siųsti į servisą (siuntimo išlaidas padengia vartotojas).

12. Savarankiškas defektų pašalinimas

⚠ DEMESIO **Prieš pradedant savarankišką defektų pašalinimą, reikia išjungti prietaisą iš elektros maitinimo.**

Problema	Priežastis	Sprendimas
Terpė nedengia	Mažas terpės kiekis	Pistoleto pasukamą rankenėlę pasukti į kairę.
	Tiršta terpė	Praskiesti terpę 10%
Didelis lako rūkas	Per didelis nuotolis nuo paviršiaus	Sumažinti nuotolį iki 30cm.
	Per mažo tirštumo terpė	Sumažinkite oro srautą sukdami pasukamą rankenėlę į kairę.
Silpnas terpės srautas	Tiršta terpė	Praskiesti terpę 10%
	Silpnas oro išmetimas	Pasukite pistolete purškimo reguliavimo rankenėlę į dešinę.
	Užterštas purkštuvas	Išvalykite purkštuvą.

13. Prietaiso elementai

1. Agregatas - 1 vnt. 2. Purškimo pistoletas su 2,5 mm antgaliu - 1 vnt. 3. Dirželis - 1 vnt. 5. Bakelis - 1 vnt. 6. Sukibimo matavimo indelis - 1 vnt. 7. Elastinis laidas

14. Informacija naudotojams apie sunaudotos įrangos utilizavimą (taikoma naudojant buityje)



Ant gaminių arba pridedamuose dokumentuose nurodytas simbolis rodo, kad sugedusios elektros ar elektroninės įrangos negalima išmesti kartu su buitinėmis atliekomis. Jei norite atsikratyti, pakartotinai panaudoti ar utilizuoti komponentus, teisinga juos nuvežti į specializuotą surinkimo punktą, kur jie bus priimti nemokamai. Informaciją apie naudotos įrangos surinkimo vietas teikia vietos valdžios institucijos, pvz., savo interneto svetainėse.
Teisingas produkto utilizavimas padeda išsaugoti gamtos išteklius ir išvengti neigiamų padarinių žmonių sveikatai ir aplinkai, galinčių atsirasti dėl produkte esančių potencialiai pavojingų medžiagų, mišinių ir sudedamųjų dalių.
Už netinkamą atliekų šalinimą gresia baudos pagal atitinkamus vietos teisės aktus. ES šalių naudotojai: Jei norite išmesti elektros ar elektroninę įrangą, kreipkitės į artimiausią prekybos vietą arba tiekėją, kuris jums suteiks daugiau informacijos.
šalinimas ne Europos Sąjungos šalyse: Šis simbolis taikomas tik Europos Sąjungos šalims. Jei norite išmesti šį gaminį, kreipkitės į vietos valdžios institucijas arba pardavėją dėl tinkamo šalinimo būdo.

Garantinis lapas

na

[Purškimo dažymo aparatas]

Katalogo Nr: DED7414 Partijos numeris: .....

(toliau – Produktas)

Produkto pirkimo data: .....

Pardavėjo antspaudas

Pardavėjo parašas ir data: .....

Vartotojo pareiškimas:

Patvirtinu, kad buvau informuotas apie garantijos sąlygas ir taisyklių, išvardytų Naudojimo instrukcijoje ir Garantiniame lape, nepaisymo pasekmes. Šios garantijos sąlygos yra man žinomos, ką patvirtinu savo parašu:

....

data ir vieta vartotojo parašas

I. Atsakomybė už Produktą:

1. Garantijos suteikėjas – „DEDRA EXIM“ Sp. z o.o. su būstine adresu: ul. 3 Maja 8, 05-800 Pruškuvas, KRS 0000062517, Varšuvos apylinkės teismas, Valstybinio teismo registro XIV ūkinis skyrius, Mokesčiu mokėtojo kodas 527-020-49-33, Įstatinis kapitalas: 100 980,00 PLN.
2. Šiame garantiniame lape nurodytomis sąlygomis Garantijos suteikėjas suteikia garantiją Produktui iš Garantijos suteikėjo asortimento.
3. Garantijos pagrindu atsakomybė yra priimama tik už defektus, esančius Produkte jo išdavimo Vartotojui metu.
4. Garantijos pagrindu Vartotojas gauna teisę nemokamai suremontuoti Produktą, jei defektas buvo aptiktas garantijos galiojimo metu. Apie Produkto remonto būdą (remonto atlikimo metodą) sprendžia Garantijos suteikėjas. Jei Garantijos suteikėjas nuspręstų, kad remontas yra neįmanomas, Garantijos suteikėjas pasilieka sau teisę pakeisti elementą su defektu arba visą Produktą kitu, veikiančiu teisingai, sumažinti Produkto kainą arba anuliuotu sutartį.
5. Vartotojo, kuris pagal 1964 m. balandžio 23 d. Civilinį kodeksą nėra laikomas vartotoju, atveju Garantijos suteikėjo atsakomybė dėl kompensacijos, susijusi su šia garantija ir (arba) jos sudarymu ir vykdymu, nepriklausomai nuo formos, yra apribota iki maksimaliai Produkto su defektu vertės.

II. Garantijos laikotarpis

Produkto elementai, kuriems veikia garantija	Garantinės apsaugos trukmė
Purškimo dažymo aparatas	36 mėnesiai, skaičiuojant nuo Produkto pirkimo datos, nurodytos šiame Garantiniame lape

III. Naudojimosi garantija sąlygos

1. Vartotojas privalo patiekti užpildytą Produkto Garantinį lapą ir Produkto pirkimą patvirtinantį dokumentą (pvz. kasos čekis, sąskaita-faktūra ir pan.). Tam, kad pretenzijos nagrinėjimo procesas vyktų sklandžiai, rekomenduojama, kad Vartotojas kartu su Produktu perduotų visus elementus, nurodytus „Komplektacijos sąraše“, esančiame Naudojimo instrukcijoje.
2. Vartotojas privalo laikytis Naudojimo instrukcijoje ir Garantiniame lape nurodytų rekomendacijų..
3. Garantija galioja tik Lenkijos Respublikos ir ES teritorijoje.
4. Garantija neapima Produkto defektų, atsiradusių dėl to, kad:
a. Vartotojas nesilaikė sąlygų, nurodytų Naudojimo instrukcijoje, ypač susijusių su teisingu naudojimu, priežiūra ir valymu;
b. Vartotojas naudojo priežiūros ar valymo priemones, neatitinkančias sąlygas nurodytas Naudojimo instrukcijoje;
c. Vartotojas netinkamai sandėliavo ir transportavo Produktą;
d. Vartotojas savarankiškai keitė ir (arba) modifikavo Produktą, negavęs Garantijos suteikėjo sutikimo;
e. Vartotojas naudojo Produkte eksploatacines medžiagas, neatitinkančias Naudojimo instrukcijos sąlygų
5. Vartotojas, kuris pagal 1964 m. balandžio 23 d. Civilinį kodeksą nėra laikomas vartotoju, praranda garantiją Produktui, jei:
- Vartotojas pašalino, pakeitė arba sugadino serijos numerius, datas ir informacines lenteles;
- Vartotojas pažeidė plombas arba ant jų matosi Vartotojo veiksmų pėdsakai.
6. Dėmesio! Veiksmus, susijusius su kasdieniu Produkto aptarnavimu, nurodytu pvz. Naudojimo instrukcijoje, Vartotojas atlieka pats ir savo sąskaita.

IV. Pretenzijos pateikimo procedūra:

1.Pastebėjus, kad Produktas veikia neteisingai, prieš pateikiant pretenziją, reikia įsitikinti, kad visi veiksmai, aprašyti Naudojimo instrukcijoje, buvo atlikti teisingai.
2. Pretenziją rekomenduojama pateikti nedelsiant, geriausiai per 7 dienas nuo Produkto defekto aptikimo. Vartotojas, kuris pagal 1964 m. balandžio 23 d. Civilinį kodeksą nėra laikomas vartotoju, praranda garantiją Produktui, jei nepateikia pretenzijos per 7 dienas.
3. Pretenziją galima pateikti pvz. Produkto pirkimo punkte, garantiniame servise arba raštu adresu: „DEDRA EXIM“ Sp. z o. o., ul. 3 Maja 8, 05-800 Pruškuvas.
4. Vartotojas gali pateikti pretenziją, pasinaudodamas blanku, kuris yra internetinėje svetainėje: www.dedra.pl (Pretenzijos garantiniame laikotarpyje pateikimo forma).
5. Garantinių servisų atskirose šalyse adresai yra nurodyti svetainėje: www.dedra.pl. Jei konkrečioje šalyje nebūtų garantinio serviso, pretenzijas dėl garantijos rekomenduojama siųsti adresu: „DEDRA EXIM“ Sp. z o. o., ul. 3 Maja 8, 05-800 Pruškuvas, Lenkija.
6. Mąjąc Dėl Vartotojo saugumo draudžiama naudoti Produktą su defektais.
7. Dėmesio!!! Produkto su defektais naudojimas kelia pavojų Vartotojo sveikatai ir gyvybei.
8. Veiksmai, susiję su garantija, bus atlikti per 14 darbo dienų skaičiuojant nuo Produkto, dėl kurio yra pateikiama pretenzija, pristatymo dienos.
9. Prieš pristatant Produktą, dėl kurio yra pateikiama pretenzija, rekomenduojama jį nuvalyti. Produktą, dėl kurio yra pateikiama pretenzija, reikia kruopščiai supakuoti, kad jis būtų apsaugotas nuo pažeidimų transporto metu – rekomenduojama pristatyti produktą originalioje pakuotėje.
10. Garantijos laikotarpis yra pratęsiamas tiek, kiek Vartotojas negalėjo juo naudotis dėl garantijos apimto defekto.
Gwarancja Ši garantija neriboja, neišskiria bei nesustabdo Vartotojo teisių dėl parduotos prekės neatitikimo arba prekės defekto.
Vadovaudamiesi 2016 m. balandžio 27 d. Europos Parlamento ir Tarybos reglamento (ES) 2016/679 dėl fizinių asmenų apsaugos tvarkant asmens duomenis ir dėl laisvo tokių duomenų judėjimo ir kuriuo panaikinama Direktyva 95/46/EB 13 straipsnio 1 ir 2 dalimis, informuojame, kad
1. Formoje pateiktų jūsų asmens duomenų valdytojas yra DEDRA-EXIM sp. z o.o., kurios registruota buveinė yra Pruszkowe, 3 Maja g. 8, 05-800 Pruszkow (toliau: "Administratorius").
2. Jūsų duomenys bus tvarkomi tik siekiant atlikti prietaiso garantijos procedūrą pagal Bendrojo duomenų apsaugos reglamento 6 straipsnio 1 dalies b punktą (toliau: „BDAR“) Duomenys teikiami savanoriškai, tačiau jie būtini garantijos procedūrai
3. Jūsų duomenys bus tvarkomi garantijos procedūros vykdymo nagrinėjimo laikotarpiu ir archyvavimo tikslais, jei prireiktų apsiginti nuo galimų pretenzijų Administratoriui, bet ne ilgiau nei iki tol, kol joms įvyks senaties terminas.
4. Jūsų duomenys gali būti atskleisti tik tiems subjektams, kurie tvarko duomenis duomenų administratoriaus vardu pagal rašytinę asmens duomenų tvarkymo pavedimo sutartį, teikiančią: technines paslaugas, hosting'o ar interneto svetainės priežiūros paslaugas, IT paslaugas, kurjerių paslaugas. Administratoriaus tiekėjai privalo užtikrinti duomenų saugumą ir laikytis galiojančių teisės aktų reikalavimų, susijusių su asmens duomenų apsauga, ir negali naudoti patikėtų asmens duomenų kitais nei sutartyje su Administratoriumi nurodytais tikslais.
5. Jūsų duomenys nebus tvarkomi automatizuotomis priemonėmis, įskaitant profiliavimą, ir nebus perduodami trečiajai šaliai / tarptautinei organizacijai.
6. Bet kuriuo metu turite teisę susipažinti su savo duomenų turiniu ir teisę ištaisyti, ištrinti, apriboti duomenų tvarkymą, teisę į duomenų perkeliamumą, teisę prieštarauti bet kuriuo metu.
7. Visais klausimais, susijusiais su administratoriaus atliekamu jūsų asmens duomenų tvarkymu, galite kreiptis šiuo el. pašto adresu:daneosobowe@dedra.pl.;
8. Turite teisę pateikti skundą tinkamai duomenų apsaugos institucijai;

LV Satura rādītājs

1. Attēli un zīmējumi
2. Ierīces apraksts
3. Ierīces pielietojums
4. Lietošanas ierobežojumi
5. Tehniskie dati
6. Sagatavošana darbībai
7. Pieslēgšana tīklam
8. Ierīces ieslēgšana
9. Ierīces lietošana
10. Tekošas tehniskas apkopes darbības
11. Rezerves daļas un piederumi
12. Patstāvīga avāriju novēršana
13. Ierīces komplektācija
14. Informācija lietotājiem par elektrisku un elektronisku iekārtu likvidēšanu
15. Garantijas karte

Oriģinālās instrukcijas tulkojum

Atbilstības deklarācija ir pievienota instrukcijai kā atsevišķs dokuments. Atbilstības deklarācijas neesamības gadījumā sazinieties ar uzņēmumu Dedra Exim Sp. z o.o.

Vispārīgie drošības noteikumi ir pievienoti instrukcijai kā atsevišķa brošūra.

BRĪDINĀJUMS. Izlasiet visus brīdinājumus, kas apzīmēti ar simbolu, un visas instrukcijas.

Zemāk norādīto brīdinājumu un drošības norādījumu neievērošana var kļūt par elektrošoka, ugunsgrēka vai smagu traumu iemeslu.

Saglabājiet visus brīdinājumus un instrukcijas turpmākajai lietošanai.

2. Ierīces apraksts

Att. A: 1. krāsošanas pistole; 2. slēdzis; 3. tvertne; 4. elastīgā šļūtene; 5. agregāts; 6. grozs tvertnei;

3. Ierīces pielietojums

Pieļaujam iekārtas izmantošanu remonta-būvniecības darbos, remonta rūpnīcās, amatieru darbos, ja vienlaikus būs ievēroti lietošanas nosacījumi un pieļaujami darba apstākļi, noteikti lietošanas instrukcijā.
HVLP (*High Volume Low Pressure* — liels tilpums un zems spiediens, kas nepārsniedz 0,7 bar) krāsošanas iekārta ir ierīce, kas projektēta laku uz ūdens bāzes, kodņu, koka aizsardzības līdzekļu, metāla grunts, eļļas ftalāta emalju, akrila emalju, kas paredzētas krāsošanai ar smidzināšanas tehniku, smidzināšanai. Ierīce arī var izsmidzināt lateksa krāsas sienām. Tomēr šķīdinātāja daudzums, kas nepieciešams pareizai krāsas atšķaidīšanai (pareizai agregāta darbībai) var būt lielāks, nekā ražotāja ieteiktais.
Elektroinstruments var darboties ar dažādu izmēru sprauslām (1 mm, 1,5 mm, 1,8 mm, 2,5 mm).

4. Lietošanas ierobežojumi

Ierīci var lietot tikai atbilstoši tālāk sniegtajiem „Pieļaujamajiem darba apstākļiem”.
Mezglu savienošanas sistēma ir adaptēta izsmidzināšanas pistolei ar materiālu tvertni un caurpūtes ierīci. Elektroinstrumentu ir aizliegts izmantot sārmainām, skābi saturošām substancēm, svešķermeņus saturošām substancēm, ķīmiskus šķīdinātājus saturošām substancēm.
Patvaļīgas izmaiņas mehāniskajā un elektriskajā uzbūvē, visādas modifikācijas, apkalpošanas darbības, kas nav aprakstītas instrukcijā, tiek uzskatītas par

nelikumīgām un noved pie tūlītējās garantijas tiesību zaudēšanas un atbilstības deklarācijas spēka zaudēšanas.
Ierīces lietošana, kas neatbilst pielietojumam vai lietošanas instrukcijai, noved pie tūlītējās garantijas tiesību zaudēšanas.

Pieļaujamie darba apstākļi

S1 – nepārtraukts darbs.

5. Tehniskie dati

Model	**DED7414**
Darba spriegums [V]	230
Frekvence [Hz]	50
Nominālā patēriņa jauda [W]	650
Darba spiediens[Bar]	0,21 - 0,28
Elastīgā cauruļvada garums [m]	1,5
Gaisa patēriņš [l/min]	250
Vielas piegādes ātrums [ml/min]	180
Vielas maksimālā viskozitāte [s]	90
Vibrācijas līmenis, mērīts uz roktura [m/s2]	<2,5
K vibrācijas mērījuma nenoteiktība [m/s2]	1,5
Trokšņa izstarošana:	
Skaņas spiediena līmenis L_{pA} [dB(A)]	83,2
Skaņas jaudas līmenis L_{WA} [dB(A)]	96,2
K mērījuma nenoteiktība (K_{pA}) /(K_{WA}) [dB(A)]	3
Svars [kg]	2,8
Aizsardzības klase	II
Aizsardzība pret tiešu piekļuvi	IP20

Informācijas par vibrācijām un troksni

Kopējā vibrāciju vērtība ah un mērījuma neprecizitāte ir noteikta atbilstoši standartam EN 60745-1 un norādīta tabulā.
Trokšņa emisija ir noteikta atbilstoši EN 60745-1, vērtības ir norādītas iepriekš tabulā.

UZMANĪBU **Troksnis bar novest pie dzirdes bojāšanas. Darba laikā vienmēr lietojiet dzirdes aizsardzības līdzekļus!**

Deklarētā kopējā vibrāciju emisijas vērtība ir izmērīta, izmantojot standarta testa metodi, un var tikt izmantota, lai salīdzinātu vienu ierīci ar otru. Norādītais vibrāciju līmenis var tikt izmantots arī pakļautības vibrāciju iedarbībai iepriekšējai novērtēšanai. Vibrāciju līmenis faktiskās ierīces lietošanas laikā var atšķirties no deklarētajām vērtībām atkarībā no darba instrumentu izmantošanas veida, jo īpaši no apstrādājama priekšmeta veida un nepieciešamības noteikt līdzekļus, kuru mērķis ir nodrošināt lietotāja aizsardzību. Lai precīzi novērtētu iedarbību faktiskajos lietošanas apstākļos, ir jāņem vērā visas darbības cikla daļas, kas aptver arī periodus, kad ierīce ir izslēgta vai ir ieslēgta, bet netiek izmantota darbam.

6. Sagatavošana darbībai

UZMANĪBU **Veicot visas darbības, kontaktdakšai ir jābūt atslēgtai no kontaktligzdas.**

Tvertnes piepildīšana pirms krāsošanas

Izsmidzināšanas pistole sastāv no tvertnes vāciņa un caurulītes, kas iesūc vielu no tvertnes. tvertnē ar tilpumu ~ 1 l (foto A.3) iepildām nepieciešamo vielu. Aizskrūvējam tvertnes vāku. Vielai un šķīdinātājam ir jābūt saderīgiem. Ražotāja ieteikumiem neatbilstoša šķīdinātāja lietošana var radīt pistoles aizsērēšanu. Ir jālieto krāsa, kas ir paredzētas krāsošanai izsmidzinot. Šo informāciju ražotājs vienmēr izvieto uz iepakojuma.

Montāža

Montāžu veicam kad kontaktdakša ir izņemta no tīkls kontaktligzdas. Lai ierīci sagatavotu darbam, ir jāsavieno galvenais bloks ar pistoli ar elastīgā cauruļvada palīdzību. Elastīgā cauruļvada abos galos ir savienotājīscaurules. Lielākā izmēra savienotājīscaurules ir jāievieto galvenās tvertnes ligzdā, savukārt otrs gals ir jāievieto izsmidzināšanas pistoles ligzdā (roktura augšējā daļā, foto D). Krāsojot ar ierīces palīdzību iekštelpās, ir jāatceras par virsmas aizsardzību pret piesārņojumu. Jume piegādājamā ierīce ir aprīkota ar siksnu. Bez tam, ierīcē ietilpst plastmasas grozs pistoles novietošanai, kas tiek uzstādīts turētā elementus ievietojot plastmasas korpusā.

7. Pieslēgšana tīklam

Pirms ierīces pieslēgšanas elektrības avotam pārliecinieties, ka barošanas spriegums atbilst nominālajai vērtībai, kas norādīta datu plāksnītē.
Barošanas sistēmai ir jābūt izpildītai atbilstoši pamatprasībām attiecībā uz elektriskajām sistēmām un jāatbilst lietošanas drošības prasībām. Barošanas kabeļa minimālā šķērsgriezuma un nominālās drošinātāja vērtības parametri atkarībā no ierīces jaudas ir norādīti tālāk sniegtajā tabulā:

Ierīces jauda [W]	Vada minimālais šķērsgriezums [mm2]	C tipa drošinātāja minimālā vērtība [A]
<700	0,75	6

Sistēma ir jāizpilda elektriķim ar atbilstošu kvalifikāciju. Izmantojot pagarinātājus pievērsiet uzmanību tam, lai dzīslas šķērsgriezums nebūtu mazāks par tabulā norādīto. Novietojiet elektrisko kabeli tā, lai darbības laikā tas nebūtu pakļauts pārgriešanas riskam. Neizmantojiet bojātus pagarinātājus.
Periodiski pārbaudiet barošanas kabeļa tehnisko stāvokli. Nevelciet aiz barošanas kabeļa.

8. Ierīces ieslēgšana

UZMANĪBU **Pirms ierīces iedarbināšanas ir obligāti jāveic darbības, kas aprakstītas nodaļā "Sagatavošana darbībai".**

Pēc komplekta salikšanas nospiediet galvenās ierīces augšdaļā esošo slēdzi. Ierīce tiek iedarbināta, pārslēdzot taustiņslēdzi pozīcijā "I". Ierīce tiek izslēgta, pārslēdzot taustiņslēdzi pozīcijā "0".

9. Ierīces lietošana

Virsmas sagatavošana krāsošanai

Pirms krāsošanas uzsākšanas neaizmirstiet par virsmas sagatavošanu. Šai virsmai ir jābūt tīrai un sausai. Nekrāsojiet taukainas virsmas. Gadījumā ja virsma ir gluda, tā ir jāmatē, piemēram ar smalkgraudaina abrazīvā papīra palīdzību, tad jānotīra putekļi.

Viela

Pirms vielas pielietošanas ir jāpārbauda tās viskozitāte ar komplektā ietilpstoša viskozitātes mērtrauka palīdzību (mērāma sekundēs). Krūze ir jāaizpilda, jāpaceļ līdz apmēram 15-20cm augstumam (noslēgt caurumu) . Tad atlaidiet caurumu un mēriet laiku līdz plūsma ir nepārtraukta. Tajā brīdī, kad pārtrauks, mērījums beidzas. izlasīts laiks ir viskozitāte. Ar ierīci var izsmidzināt krāsas, lakas, beices utt. ar viskozitāti līdz 90 sekundēm.
Pareiza agregāta, , sienas krāsu krāsošana, ir iespējams, ja šķīdinātāja daudzums ir lielāks nekā iesaka ražotājs (jāizvēlas eksperimentāli), piemēram:
1) Beckers Vaggfarg, pareiza darbība pie atšķaidīšanas ~30%
2) Decoral Acrylic W, pareiza darbība pie atšķaidīšanas ~10%
3) Luxens, pareiza darbība pie atšķaidīšanas ~ 20%, 4) Magnat, pareiza darbība pie atšķaidīšanas ~ 10%. Pirms krāsošanas uzsākšanas ir jāveic izmēģinājuma krāsošana uz kartona, finiera utml.

Krāsošana

HVLP tehniku raksturo augsta efektivitāte. Krāsošanas ierīcei ir trīs STRŪKLAS IZSMIDZINĀŠANAS FORMAS uzstādījumi (zīm. G): vertikāla, horizontāla un noapaļota strūkla. Vielas strūklas pozicionēšanu nodrošina pistoles aizsarggredzena atskrūvēšana ar sekojošu uzgaļa ar divām sprauslām pieskrūvēšanu nepieciešamajā stāvoklī. Ja spārnuzgriežņi ir uzstādīti horizontāli – vielas strūkla būs vertikāla. Spārnuzgriežņu uzstādīšana vertikālā stāvoklī dod horizontālu strūklu. Spārnuzgriežņu uzstādīšana 45 grādu leņķī dod noapaļotas formas strūklu. Ir jāatceras, ka viela nav līdz galam jāizsmidzina, jo tas radīs nevienmērīgu vielas sadalījumu uz virsmas. Sprauslas galā sakrājusies viela (sažuvusi) ir jānotīra ar šādam nolūkam piemēroti šķīdinātāju.

Krāsošanas pistole

Izsmidzināšanas intensitāte tiek uzstādīta ar regulatora palīdzību, kas atrodas pistoles aizmugurējā daļā. Nepieciešamais vielas daudzums tiek izstādīts šādā veidā:
Pagriežot pa labi, samazinām krāsas daudzumu (līdz galam aizspiežam padevi).
Turam gaili un nesteidzīgi atskrūvējam regulatoru (skat. foto E) lai iegūtu nepieciešamo vielas daudzumu uz testējamās virsmas.
Krāsošanas laikā pistoles kustībai ir jābūt vienmērīgai. Krāsošanas laikā attālumam no sprauslas līdz virsmai ir jābūt apmēram ~ 30 cm.
Lai palielinātu krāsošanas platumu un krāsas padeves daudzumu, ir jāizmanto 1,8 mm sprausla (jālieto biezākai vielai). Sprausla 1,5 mm ir universālā sprausla. Sprausla 1,0 mm ir ieteicama krāsošanai ar kodnēm, lakām uz ūdens bāzes un gruntējumiem.

10. Tekošas tehniskas apkopes darbības

UZMANĪBU **Veicot visas apkalpošanas darbības, kontaktdakšai ir jābūt atslēgtai no kontaktligzdas**

Pistolet Lakošanas pistole

Tīrīšana ir jāveic ar atbilstoša šķīdinātāja palīdzību (piemēram, ūdens)
Lai nodrošinātu ilgstošu ierīces lietošanu, pēc katras krāsošanas obligāti ir jāveic tās tīrīšana.
1. Attīrīt tvertni ar vielu, piepildīt to ar šķīdinātāju (piemēram, ūdeni).
2. Stingri aizskrūvēt izsmidzināšanas pistoli.
3.Ieslēgt galveno bloku, virzīt izsmidzināšanas pistoli uz tukšu tvertni un sākt tīrīšanas vielas izsmidzināšanu.
4. Pēc tvertnes iztukšošanas, tā no jauna ir jāpiepilda ar šķīdinātāju un procedūra ir jāatkārto.
5. Procedūra ir jāatkārto līdz no pistoles nesāks izsmidzināties tīrs šķīdinātājs (ūdens).
6. Tvertne ir jāuztur tīra.
7. Periodiski pārbaudes adatas blīvi (pistoles rokturī).

Strūklas regulēšana

Izsmidzināmās strūklas formas regulēšana notiek mainot uzgaļa ar sprauslām stāvokli izsmidzināšanas pistolē.
Horizontālā, vertikālā un noapaļotā izsmidzināšana (zīm. G): Izsmidzināmās strūklas forma.

Sprauslas un adatas nomaiņa

1. Atskrūvēt sprauslu aizsargājošo sprostgredzenu.
2. Noņemt sprauslas aizsardzību.
3. Izmantojot 13. uzgriežņu atslēgu, atskrūvēt sprauslu (pulksteņa rādītāja virzienā), ielikt jauno, tad pēc kārtas veikt darbības no 3.p. līdz 1.p.
Turpmāk:
4. Pistoles aizmugures daļā atskrūvēt adatas izvirzīšanas tērauda regulatoru.
5. Nospiest gaili tādā veidā, lai adata izvirzītos (to izvirzīt)
6. Ievietot adatu no komplekta (sprausla + adata)
7.Ievietot atsperi un aizskrūvēt tērauda regulatoru.

11. Rezerves daļas un piederumi

Lai iegādātos rezerves daļas un piederumus, sazinieties ar uzņēmuma Dedra Exim servisa centru. Kontaktinformācija ir atrodama instrukcijas 1. lapā. Pasūtot rezerves daļas, norādiet datu plāksnītē norādīto partijas numuru un daļas numuru no kopsalikuma rasējuma.

Garantijas periodā remonti tiek veikti saskaņā ar noteikumiem, kas norādīti garantijas kartē. Ierīce, uz kuru attiecas reklamācija, ir jānodod remontam iegādes vietā (pārdevējam tā ir jāpieņem), jānodod servisa centrā, kas atrodas vistuvāk dzīvesvietai (servisa centru saraksts ir pieejams tīmekļa vietnē www.dedra.pl), vai jānosūta uzņēmuma Dedra Exim galvenajā servisa centrā. Pievienojiet ierīcei aizpildīto garantijas karti. Pēc garantijas perioda remontus veic galvenais servisa centrs. Nosūtiet ierīci servisa centrā (sūtījuma izmaksas sedz lietotājs).

12. Patstāvīga avāriju novēršana

UZMANĪBU **Pirms patstāvīgas avāriju novēršanas sākšanas, atslēdziet ierīci no barošanas avota.**

Problēma	Cēlonis	Risinājums
Viela nesedz	Mazs vielas daudzums	Pagriezt pistoles regulatoru pa kreisi
	Bieza viela	Atšķaidīt vielu par 10%
Spēcīga lakas migla	Pārāk liels attālums līdz virsmai	Samazināt attālumu līdz 30 cm
	Pārāk šķidra viela	Samazināt gaisa padevi pagriežot pistoles regulatoru pa kreisi
Vāja vielas strūkla	Bieza viela	Atšķaidīt vielu par 10%
	Nepietiekama gaisa padeve	Pagriezt padeves regulatoru pa labi.
	Aizsērējusi sprausla	Iztīrīt sprauslu

13. Ierīces komplektācija

1. Agregāts - 1 vienība. 2. Smidzināšanas pistole ar 2,5 mm sprauslu - 1 vienība. 3. Lente - 1 vienība. 5. Tvertne - 1 vienība. 6. Viskozitātes mērīšanas krūze - 1 vienība. 7. Elastīgā caurule

14. Informācija lietotājiem par nolietotas elektroierīces utilizāciju (mājsaimniecības vajadzībām)

Simbols, kas redzams uz izstrādājumiem vai pievienotajā dokumentācijā, norāda, ka bojātas elektriskās vai elektroniskās iekārtas nedrīkst izmest kopā ar sadzīves atkritumiem. Ja vēlaties atbrīvoties no sastāvdaļām, atkārtoti izmantot vai reģenerēt, pareizi ir nogādāt tās specializētā savākšanas punktā, kur tās tiks pieņemtas bez maksas. Informāciju par lietotu iekārtu savākšanas punktu atrašanās vietu sniedz vietējās iestādes, piemēram, savās tīmekļa vietnēs.
Pareiza produkta utilizācija palīdz saglabāt dabas resursus un izvairīties no negatīvas ietekmes uz cilvēku veselību un vidi, kas var rasties produkta sastāvā esošo potenciāli bīstamo vielu, maisījumu un sastāvdaļu dēļ.
Par nepareizu atkritumu apglabāšanu draud sodi saskaņā ar attiecīgajiem vietējiem noteikumiem.
Lietotāji ES valstīs: Ja nepieciešams atbrīvoties no elektriskām vai elektroniskām iekārtām, sazinieties ar tuvāko tirdzniecības vietu vai savu piegādātāju, kas jums sniegs papildu informāciju.
apglabāšana valstīs ārpus Eiropas Savienības: Šis simbols attiecas tikai uz Eiropas Savienības valstīm. Ja vēlaties šo izstrādājumu izmest, sazinieties ar vietējām iestādēm vai izplatītāju, lai noskaidrotu pareizo utilizācijas metodi.

Garantijas talons

uz

[Aparāts krāsošanai ar izsmidzināšanu]

Kataloga Nr: DED7414 Partijas numurs:.....

(turpmāk saukts **Produkts**)
Produkta iegādes datums: .....

Pārdevēja zīmogs

Datums un pārdevēja paraksts: .....

Lietotāja apliecinājums:
Ar šo apliecinu, ka saņēmu informāciju par garantijas nosacījumiem, kā arī par Lietošanas instrukcijas un Garantijas talona norādījumu neievērošanas sekām. Garantijas nosacījumi ir man zināmi, ko apliecinu ar savu rokraksta parakstu:

....
datums un vieta Lietotāja paraksts

I. Atbildība par Produktu

1. 3 Maja 8, 05-800 Pruszków, Polija, reģistrācijas numurs KRS 0000062517, Varšavas Rajona Tiesa Varšavā, Valsts tiesas reģistra XIV. Saimnieciskā nodaļa, NMR kods (NIP) 527-020-49-33, Pamatkapitāls: 100 980,00 PLN.
2. Saskaņā ar noteikumiem, minētiem šajā Garantijas talonā, Garants piešķir garantiju Produktam, kuru izplata Garants.
3. Garantijas atbildība apņem tikai defektus, izraisītu pēc iemesliem, esošiem Produkta Lietotājam nodošanas laikā.
4. Sakarā ar garantiju Lietotājam ir tiesības prasīt bezmaksas uzlabot Produktu, ja defekts tiks konstatēts garantijas laikā. Produkta uzlabošanas veids (remonta izdarīšanas metode) ir atkarīgs no Garanta uzskata. Gadījumā, kad Garants konstatēs, ka remonts nav iespējams, Garantam ir tiesības mainīt bojātu elementu vai visu Produktu uz brīvu no defektiem, samazināt Produkta cenu vai atteikties no līguma.
5. Attiecībā uz Lietotājam, kas nav patērētājs 1964. gada 23. aprīļa Likuma "Civillikums" izpratnē, Garanta kompensācijas atbildība par zaudējumiem, savienotiem ar garantiju un/vai sakarā ar noslēgšanu un izpildīšanu, neatkarīgi no tiesiskām attiecībām, ir ierobežota tikai līdz nekvalitatīva Produkta vērtībai.

II. Garantijas laiks

Produkta elementi, apņemti ar garantiju	Garantijas aizsardzības laiks
Aparāts krāsošanai ar izsmidzināšanu	36 mēneši, skaitot no Produkta iegādes datuma norādīta Garantijas talonā

III. Garantijas lietošanas nosacījumi

1. Aizpildīts Lietotāja Produkta Garantijas talons ar Lietotāja dokumentu, apliecinošu Produkta iegādi, piem. kases kvīts, faktūrrēķins utt. Efektīvas reklamācijas realizācijai ieteicams, lai Lietotājs nodotu kopā ar reklamētu Produktu visus elementus, minētus Produkta "Komplektācija" Lietošanas instrukcijas daļā.
2. Lietošanas Instrukcijas un Garantijas talona norādījumu ievērošana.
3. Garantija ir derīga tikai Polijas Republikas un ES teritorijā.
4. Garantija neapņem Produkta defektus, ierosinātus, starp citiem, sekojošos gadījumos:
a. Lietotājs neievēro Lietošanas instrukcijas noteikumus, sevišķi pareizas ekspluatācijas, konservācijas un tīrīšanas jomā;
b. Lietotājs lieto tīrīšanas vai konservācijas līdzekļus, kas neatbilst Lietošanas Instrukcijas norādījumiem;
c. Lietotājs neattiecīgi glabā un transportē Produktu;
d. Lietotājs patstāvīgi izdara Produkta izmaiņas un/var pārveidojumus, bez saskaņošanas ar Garantu;
e. Lietotājs lieto Produktā ekspluatācijas materiālus, kas neatbilst Lietošanas Instrukcijas norādījumiem.
5. Lietotājs, kas nav patērētājs 1964. gada 23. aprīļa Likuma "Civillikums" izpratnē, zaudē garantijas tiesības attiecībā uz Produktam, kurā, Lietotāja darbības rezultātā:
- tika likvidēti, mainīti vai bojāti sērijas numuri, datu apzīmējumi vai nominālas tabuliņas;
- tika bojātas vai mainītas plombas.
6. Uzmanību! Darbību, savienotu ar Produkta ikdienas apkalpošanu, ja izriet no Lietošanas instrukcijas, Lietotājs veic patstāvīgi un pēc savām izmaksām.

IV. Reklamācijas procedūra

1. Produkta nepareizas darbības konstatēšanas gadījumā, pirms reklamācijas paziņošanas, Lietotājam ir pienākums pārbaudīt, vai visa darbība, tostarp aprakstīta Lietošanas instrukcija, tika pareizi veikta.
2. Reklamācijas paziņojumu ieteicams sniegt nekavējoties, vislabāk 7 dienu laikā no Produkta defekta konstatēšanas dienas. Lietotājs, kas nav patērētājs 1964. gada 23. aprīļa Likuma "Civillikums" izpratnē, zaudē garantijas tiesības attiecībā uz Produktam, ja nesniegs reklamācijas paziņojumu 7 dienu laikā.
3. Reklamācijas paziņojums var būt sniegts, starp citiem, Produkta iegādes vietā, garantijas servisā vai rakstiski uz adresi: DEDRA EXIM sp. z o.o., ul. 3 Maja 8, 05-800 Pruszków, Polija.
4. Lietotājs var arī sniegt reklamācijas paziņojumu, izmantojot formulāru, pieejamu mājaslapā www.dedra.pl. („Reklamācijas paziņošanas formulārs garantijas ietvaros”).
5. Servisu adreses atsevišķām valstīm atrodas mājaslapā www.dedra.pl. Gadījumā, kad attiecīgajā valstī nav garantijas servisa, reklamācijas paziņojumi jābūt sniegti uz adresi: DEDRA EXIM sp. z o.o., ul. 3 Maja 8, 05-800 Pruszków (Polija).
6. Ņemot vērā Lietotāja drošību, bojāta Produkta lietošana ir aizliegta.
7. Uzmanību!!! Bojāta Produkta lietošana ir bīstama Lietotāja veselībai un dzīvei.
8. Garantijas pienākums tiks izpildīts 14 darba dienu laikā, skaitot no dienas, kad Lietotājs piegādās bojātu Produktu
9. Pirms bojāta Produkta nodošanas reklamācijai ieteicam to notīrīt. Rekomendējam rūpīgi pasargāt reklamētu Produktu no bojājumiem transportēšanas laikā (ieteicama Produkta piegāde oriģinālā iepakojumā).
10. Garantijas laiks tiek pagarināts uz laiku, kurā, sakarā ar Produkta defektu,, apņemtu ar garantiju, Lietotājs nevarēja to lietot. Garantija neizslēdz, neierobežo un neaptur Lietotāja tiesību, kas izriet no atbildības par pārdota produkta neatbilstību likumam.

Saskaņā ar Eiropas Parlamenta un Padomes 2016. gada 27. aprīļa Regulas (ES) 2016/679 par fizisku personu aizsardzību attiecībā uz personas datu apstrādi un šādu datu brīvu apriti un ar ko atceļ Direktīvu 95/46/EK 13. panta 1. un 2. punktu, informējam jūs, ka.

1. Jūsu veidlapā norādītu personas datu pārzinis ir DEDRA-EXIM sp. z o.o., ar juridisko adresi Pruškovā, ul. 3 Maja 8, 05-800 Pruszków (tālāk: “Pārzinis”).
2. Jūsu dati tiks apstrādāti tikai, lai veiktu ierīces garantijas procedūru saskaņā ar Vispārīgo datu aizsardzības noteikumu (turpmāk tekstā: “VDAR”) 6. panta 1. daļas b. burtu. Datu sniegšana ir brīvprātīga, bet nepieciešama garantijas procedūras veikšanai.
3. Jūsu dati tiks apstrādāti garantijas procedūras izskatīšanas laikā un arhivēšanas nolūkos gadījumā, ja būs nepieciešams aizstāvēties pret jebkādām pretenzijām pret Pārzini, ne ilgāk kā līdz to termiņa beigām.
4. Jūsu datus drīkst izpaust tikai personām, kuras apstrādā datus pārzinim, pamatojoties uz rakstisku līgumu par personas datu apstrādes uzticēšanu, cita starpā subjektiem, kas nodrošina: tehniskā dienesta pakalpojumus, hostingu vai vietnes apkopi, IT pakalpojumus, kurjeru pakalpojumus. Pārziņa piegādātājiem ir pienākums nodrošināt datu drošību un ievērot piemērojamo likumu prasības, kas saistītas ar personas datu aizsardzību, un viņi nedrīkst izmantot uzticētos personas datus citiem mērķiem, nevis tiem, kas noteikti līgumā ar Pārzini.
5. Jūsu dati netiks apstrādāti automatizēti, tostarp profilēšanas veidā, un tie netiks pārsūtīti uz trešo valsti / starptautisku organizāciju.
6. Jums ir tiesības jebkurā laikā piekļūt saviem datiem un labot, dzēst, ierobežot apstrādi, tiesības pārsūtīt datus, tiesības iesniegt iebildumus, jebkurā brīdī.
7. Visos jautājumos, kas saistīti ar jūsu personas datu apstrādi, ko veic Pārzinis, varat sazināties ar šo e-pasta adresi: daneosobowe@dedra.pl.
8. Jums ir tiesības iesniegt sūdzību iestādei, kas ir atbildīga par personas datu aizsardzību

HU Tartalomjegyzék

1. Képek és ábrák
2. A készülék leírása
3. A készülék rendeltetésszerű használata
4. A használat korlátozása
5. Műszaki adatok
6. Felkészülés a munkára
7. Csatlakozás a hálózathoz
8. A készülék bekapcsolása
9. A készülék használata
10. Folyamatos karbantartás
11. Alkatrészek és tartozékok
12. Önhibaelhárítás
13. A készülék kompletizálása
14. Információ a felhasználóknak az elektromos és elektronikus eszközök ártalmatlanításáról
15. Jótállási kártya

Az eredeti utasítás fordítása
A megfelelőségi nyilatkozatot külön dokumentumként csatolták az utasításhoz. A megfelelőségi nyilatkozat hiányában lépjen kapcsolatba a Dedra Exim Kft. Céggel. Az általános biztonsági feltételeket külön útmutatásként csatolták az utasításokhoz.

Szimbólummal jelölt összes FIGYELMEZTETÉST és az utasításokkal.

Az alábbi figyelmeztetések és biztonsági utasítások be nem tartása áramütést, tüzet vagy súlyos sérülést okozhat.

Tartsa a figyelmeztetéseket és utasításokat jövői használatára.

2. A készülék leírása

A ábra: 1. Permetezőpisztoly, 2. Kapcsoló, 3. Tartály, 4. Rugalmas tömlő, 5. Aggregátum, 6. Tartálykosár.

3. A készülék rendeltetésszerű használata

Megengedett a berendezés használata felújítási-építési munkákhoz, javítóműhelyekben, amatőr munkákhoz, a használati útmutatóban leírt használati feltételek és megengedett munka körülmények betartásával.
A HVLP (High Volume Low Pressure - nagy térfogat alacsony nyomáson, legfeljebb 0,7 bar) festőegység olyan lakkok permetezésére készült, amelyek alapja: víz, foltok, faanyagvédő szerek, fém alapozók, olaj-ftalikus zománcok, akril zománcok.
Azonban a festék megfelelő hígításához szükséges hígító mennyisége (a festékszóró megfelelő működéséhez) lehet, hogy nagyobb a gyártó által ajánlottnál. Az elektromos festékszóró különböző méretű (1 mm, 1.5 mm, 1.8 mm, 2.5 mm) fúvókákkal szerelhető fel .

4. A használat korlátozása

A készülék csak az alábbi „megengedett munkaviszonyoknak" megfelelően használható.
A részegységek összekapcsolási rendszere egy festéktartállyal ellátott szórópisztolyt és a nyomást biztosító berendezést kapcsol össze. A berendezés nem alkalmazható lúgok és savak felhordására illetve idegen anyagokat tartalmazó, vagy kémiai oldószer bázisú folyadékok kiszórására. A mechanikai és elektromos szerkezetek jogosulatlan megváltoztatása, minden olyan módosítás, karbantartási tevékenység, amelyet a felhasználói kézikönyv nem írja le, jogellenesnek minősül, és a garanciajogokat azonnal érvényteleníheti, a megfelelőségi nyilatkozat pedig válik érvénytelenné.
A helytelen, vagy az üzemeltetési utasításnak nem megfelelő használat okoz azonnali garancia elvesztését.

Megengedett munkaviszonyok
S1 – folyamatos működés

5. Műszaki adatok

Model	**DED7414**
Üzemi feszültség [V]	230
Frekvencia [Hz]	50
Névleges teljesítményfelvétel [W]	650
Üzemi nyomás [Bar]	0,21 - 0,28
A rugalmas tömlő hossza [m]	1,5
Légáramlás	250
A szórt anyag szállítási sebessége	180
A szórt anyag max. viszkozitása	90
A fogantyún mért rezgésszint [m/s^2]	<2,5
K rezgésmérési bizonytalanság [m/s^2]	1,5
Zajkibocsátás:	
LPA Hangnyomásszint [dB(A)]	83,2
LWA Hangteljesítmény [dB(A)]	96,2
K mérési bizonytalanság [dB(A)]	3
Súly [kg]	2,8
Védelmi osztály	II
Közvetlen hozzáférés elleni védelem	IP20

Információ a rezgésről és a zajról

A rezgések ah értékét és a mérés bizonytalanságát a EN 60745-1 szabvány szerint határoztak meg és a táblázatban adtak meg.
A zajkibocsátást a EN 60745-1, szerint határozták meg, az értékeket a fenti táblázatban adják meg.

FIGYELEM **A zaj károsíthatja a hallást, munka közben mindig használjon hallásvédőt!**

A bejelentett teljes rezgés értéket egy szabványos vizsgálati módszerrel mérik, és egy eszköz egy másik eszközzel összehasonlítására használható. A rezgés is használható a rezgés expozíció előzetes értékelésére.
A rezgés szintje a készülék tényleges használata során eltérhet a bejelentett értékektől, attól függően, hogy milyen módon használják a munkaeszközöket, különösen a munkadarab típusáról és a kezelő védelme érdekében szükséges intézkedések meghatározásáról. Ahhoz, hogy az expozíciót a valós használati körülmények között pontosan meg lehessen becsülni, figyelembe kell venni a működési ciklus minden részét, ideértve azokat az időszakokat is, amikor a készülék ki van kapcsolva, vagy be van kapcsolva, de pont nem használják a munkához.

6. Felkészülés a munkára

FIGYELEM **Minden műveletet csak akkor végezze el, ha a dugó ki van húzva a konnektorból.**

A tartály feltöltése a festés előtt

A szórópisztoly a tartályborításból, az anyagfelszívó csőből és a tartályból épül fel. A kb. 1l térfogatú tartályba (A.3 fotó) beleöntjük a kiszórandó anyagot. Helyére csavarjuk a tartály fedelét. A felhordandó anyagnak és a hígító közegnek egymáshoz megfelelőnek kell lennie. Ha a hígító nem felel meg a gyártó utasításainak, az a pisztoly eldugulását okozhatja. A berendezésben festékszórásra szánt festékeket kell használni. Ezt az információt a festékgyártó mindig feltünteti a csomagoláson.

Összeszerelés

A berendezést az után szereljük össze, hogy a tápdugóját eltávolítjuk a konnektorból. A berendezés munkába állítása előtt a rugalmas tömlő segítségével csatlakoztatni kell a főegységet a pisztolyhoz. A tömlő mindkét oldalán csatlakozócsonkok találhatók. A nagyobb átmérőjű csonkot a főegységbe, míg a tömlő másik végét a szórópisztoly foglalatába kell csatlakoztatni (amely a fogantyú felső részén található, D fotó). Amennyiben épületen belül történik a festés, védeni kell a nem festendő felületeket a szennyeződéstől. Az Önök által megvásárolt berendezés hordó hevederrel van felszerelve. Ezenkívül a berendezés egy műanyag kosárral is rendelkezik ahová a pisztolyt lehet lerakni, a kosarat karjánál fogva a berendezés műanyag borításához kell erősíteni.

7. Csatlakozás a hálózathoz

Mielőtt csatlakoztatná a készüléket egy áramforráshoz, győződjön meg arról, hogy a tápfeszültség megegyezik az adattáblán feltüntetett értékkel.
Az áramellátó berendezés az elektromos berendezésekre vonatkozó alapvető követelményeknek megfelelően kell hogy legyen végezve, és meg kell felelnie a használatbiztonság követelményeinek. A tápkábel minimális keresztmetszetének paraméterei és a biztosíték névleges értéke az eszköz teljesítményétől függően az alábbi táblázatban található:

A berendezés teljesítménye [W]	Minimális vezeték-átmérő méret [mm2]	Minimális C típusú biztosíték [A]
<700	0,75	6

A telepítést szakképzett villanyszerelőnek kell elvégeznie. Hosszabbító kábelek használata esetén győződjön meg arról, hogy a vezeték keresztmetszete nem kisebb, mint a szükséges (lásd a táblázatot). Helyezze el az elektromos kábelt úgy, hogy az ne érje a vágás munka során. Ne használjon sérült hosszabbító kábeleket. Rendszeresen ellenőrizze a tápkábel műszaki állapotát. Ne húzza ki a tápkábelt.

8. A készülék bekapcsolása

FIGYELEM **A készülék üzembe helyezése előtt feltétlenül a "Felkészülés a munkára" fejezetben leírt műveleteket végezze el.**

A készlet összeszerelése után nyomja meg a kapcsoló gombot a fő egység házának tetején. A billenőkapcsoló "I" helyzetbe történő megnyomásával elindul a készülék. A kapcsoló "0" helyzetben történő megnyomásával a készülék kikapcsol.

9. A készülék használata

A lefestendő felület előkészítése

Festés előtt ne feledje el előkészíteni a lefestendő felületet. A felületnek tisztának és száraznak kell lennie. Ne fessen zsíros felületeket. A túl sima felületet érdesíteni kell (pl. finom csiszolópapírral), majd el kell távolítani róla a keletkező port.

Közepes

A szórandó anyag alkalmazása előtt ellenőrizze annak viszkozitását a készülékhez adott viszkozitás (másodpercekben) mérő pohárral. Töltse fel a poharat kb.15-20 cm magasságban (blokkolja a nyílást). Ezután ki kell nyitni a nyílást, és meg kell mérni azt az időt, amíg a kifolyó anyag sugara folyamatos. Abban a pillanatban, amikor a sugár megszakad, be kell fejezni a mérést. A mért idő hossza a viszkozitás nagysága A berendezéssel legfeljebb 90 másodperces viszkozitású festéket, lakkot, pácot lehet felhordani.
Akkor lehet a berendezéssel megfelelő módon falfestéket szórni, ha a festékhez adott hígító mennyisége nagyobb, a gyártó által ajánlottnál (kísérleti úton kell a mennyiséget kiválasztani), például:
1) Beckers Vaggfarg, megfelelő felhordás kb. 30% hígításnál
2) Decoral Acrylic W, megfelelő felhordás kb. 10% -os hígításnál,
3) Luxens, megfelelő felhordás kb. 20% -os hígításnál,, 4) Magnat, megfelelő felhordás kb. 10% -os hígításnál. Mielőtt elkezdené festést, tesztelje a felhordást egy papíron, kartonon, rétegelt lemezen, stb.

Festés

A HVLP technológiát nagy hatékonyság jellemzi A berendezéssel háromféle beállítással lehet festeni: A KISZÓRT FESTÉKFOLYAM FORMÁJA (G rajz): függőleges, vízszintes és kör alakú folyam. Az anyagfolyam pozicionálása olyan módon történik, hogy először eltávolításra kerül a pisztolyon található védőgyűrű,

majd megfelelő helyzetbe fordításra kerül a két fúvókát tartalmazó sapka. A vízszintesen (horizontálisan) beállított pillangók esetében – az anyagfolyam keresztmetszete függőleges lesz. A függőlegesen beállított pillangók esetében pedig az anyagfolyam keresztmetszete vízszintes lesz. A lepkék 45 fokos szögben történő beállításakor – az anyagfolyam keresztmetszete kör alakú lesz. Nem szabad elfelejteni azt, hogy nem szabad az anyagot teljes egészében felvinni, ugyanis az az anyag egyenetlen eloszlását okozza a felületen. A fúvóka végén felgyülemlő anyagot (száradást) megfelelő hígítószerrel el kell távolítani

Festékszóró pisztoly

A szórás intenzitását a pisztoly hátulján található beállító gomb segítségével lehet szabályozni. A kívánt felhordási mennyiséget a következőképpen állítjuk be:
A gomb jobbra fordításával csökkentjük a festék mennyiségét (a beáramlást teljesen elszorítjuk)
A ravaszt lenyomva tartva lassan visszatekerjük a beállító gombot (lásd a E ábrát) addig, amíg a megfelelő mennyiségű anyag nem kerül kiszórásra a vizsgálandó felületen.
A pisztolyt egyenletesen kell mozgatni a festés közben. A fúvókának és a kezelendő felület távolsága kb. 30 cm kell hogy legyen.
A festés szélességének és az adagolt festék mennyiségének növelése érdekében használjon 1.8 mm-es fúvókát (sűrűbb anyag alkalmazása esetén). A 1.5 mm-es fúvóka univerzálisan alkalmazható. Az 1,0 mm-es fúvóka impregnáló anyagok, vízbázisú lakkok, alapozók felhordására ajánlott.

10. Folyamatos karbantartás

FIGYELEM **Minden műveletet csak akkor végezze el, ha a dugó ki van húzva a konnektorból.**

Festékszóró pisztoly

A tisztítást megfelelő hígítószerrel (pl. vízzel) kell elvégezni
A készülék hosszú távú használhatósága érdekében tisztítása minden festés után feltétlenül szükséges.
1. Ürítse ki a tartályból a szórt anyagot, és töltse fel hígítóval (pl. vízzel)
2. Erősítse megfelelően fel a szórópisztolyt.
3. Kapcsolja be a főegységet, helyezze a szórópisztolyt egy üres tartályba, és kezdje el a tisztító közeg kiszórását.
4. A tartály kiürítése után ismét töltse fel hígítóval, és ismételje meg az eljárást.
5. Ismételje meg az eljárást mindaddig, amíg tiszta hígítóanyag (víz) nem kezd el távozni a pisztolyból.
6. Tartsa tisztán a berendezés tartályát.
7. Rendszeresen ellenőrizze a tű tömítését (a pisztoly fogantyújában).

A szórás sugarának beállítása

A szóró sugár keresztmetszetének alakját a szórópisztoly végére erősített kupak fúvókáinak pozíciója határozza meg
Vízszintes, függőleges, és kerek keresztmetszetű felhordás (G rajz): A porlasztás sugarának keresztmetszete.

Fúvóka és tűcsere

1. Csavarja ki a fúvóka burkolatát rögzítő gyűrűt.
2. Távolítsa el a fúvóka burkolatát
3. Egy 13 méretű csavarkulccsal csavarja ki a fúvókát (óramutató járásával megegyező irányba), helyezzen be egy újat, és hajtsa végre a 3. 2. és 1 .lépéseket Ezt követően:
4. A pisztoly hátulján csavarja le a tű pozíciójának szabályozását végző gombját.
5. Nyomja meg a ravaszt úgy, hogy a tüske kiugorjon (majd távolítsa el)
6. Helyezze be a tűt a készletből (fúvóka + tű)
7. Helyezze be a rugót és húzza meg az acélgombot

11. Alkatrészek és kiegészítők

A pótalkatrészek és tartozékok beszerzése érdekében forduljon a Dedra Exim szervizhez. Az elérhetőségek megtalálhatók a kézikönyv első oldalán.
Pótalkatrészek rendelésekor, kérjük, jelezze az adattáblán található a rész tételszámát és alkatrészszámat a szerelési rajzból.
A jótállási időszak alatt a javításokat a jótállási kártyában meghatározott feltételek szerint végzik. Kérjük, küldje el a hirdetett terméket javításra a vásárlás helyén (az eladó köteles elfogadni a bejelentett terméket), küldje el a legközelebbi lakóhelyre (weboldalak listája a www.dedra.pl címen), vagy küldje el a Dedra Exim központi szolgálatának. Kérjük, csatolja a kitöltött garanciális kártyát. A jótállási idő után a javítást a központi szolgálat végzi. A sérült terméket a szervizhez kell küldeni (a szállítási költségeket a felhasználó fedezi).

12. Önhibaelhárítás

FIGYELEM **Az önjavítás megkísérlése előtt húzza ki a készüléket az áramforrásról.**

Probléma	A probléma oka	Megoldás
Az anyag nem hordódik fel	Alacsony anyagmennyiség	Csavarja el a pisztoly szabályozó gombját balra
	Sűrű anyag	Hígítsa az anyagot 10%-al
Nagy permetező köd	Túl nagy távolság a kezelendő felszíntől	Csökkentse a távolságot 30 cm-re
	Túl híg anyag	Csökkentse a légkiáramlást balra csavarva a pisztoly szabályozó gombját
Gyenge anyagáramlás	Sűrű anyag	Hígítsa az anyagot 10%-al
	Gyenge légkiáramlás	Csavarja el a pisztoly légkiáramlást szabályozó gombját jobbra
	Piszkos fúvóka	Tisztítsa meg a fúvókát

13. A készülék kompletizálása

1. Kompresszor - 1 db 2. 2,5 mm-es fúvókával ellátott szórópisztoly - 1 db 3.Heveder- 1 db 5. Tartály - 1 db 6. Viszkozitásmérő csésze - 1 db 7. Rugalmas tömlő

14. Információ a felhasználóknak az elektromos éselektronikus berendezések hulladékkezeléséről (háztartásokra vonatkozó tájékoztatás)

A termékeken vagy a kísérő dokumentáción feltüntetett szimbólum azt jelzi, hogy a hibás elektromos vagy elektronikus berendezéseket nem szabad a háztartási hulladékkal együtt ártalmatlanítani. Ha az alkatrészeket meg kell semmisíteni, újra kell használni vagy hasznosítani kell, a helyes megoldás az, ha elviszi őket egy erre szakosodott gyűjtőhelyre, ahol ingyenesen átveszik őket. A használt berendezések gyűjtőhelyeiről a helyi hatóságok adnak tájékoztatást, például a honlapjukon.
A berendezés megfelelő ártalmatlanítása lehetővé teszi az értékes erőforrások megőrzését és az egészségre és környezetre gyakorolt azon negatív hatások elkerülését, amelyek a készülékben lévő veszélyes anyagok, keverékek és összetevők esetleges jelenlétéből adódnak.
A helytelen hulladékártalmatlanítás a vonatkozó helyi előírások szerint büntetés veszélyével jár.
Az uniós országok felhasználói: Ha elektromos vagy elektronikus berendezéseket kell ártalmatlanítania, kérjük, forduljon a legközelebbi értékesítési ponthoz vagy a szállítójához, akik további tájékoztatást tudnak adni.
Az Európai Unión kívüli országokban történő ártalmatlanítás: Ez a szimbólum csak az Európai Unió országaira vonatkozik. Ha a terméket el kívánja dobni, kérjük, forduljon a helyi hatóságokhoz vagy a kereskedőhöz a helyes ártalmatlanítási módszerrel kapcsolatban.

Garanciajegy

[Festékszóró kompresszor]

Katalógusszám: DED7414 Gyártási tétel száma: .....

(a továbbiakban: **Termék**)

A termék vásárlásának dátuma: .....

Az eladó pecsétje

Dátum és az eladó aláírása: .....

A felhasználó nyilatkozata:

Igazolom, hogy tájékoztatásra kerültem a garanciális feltételekről, valamint a Kezelési útmutatóban és a Garanciajegyben leírt utasítások be nem tartásából eredő következményekről. A jelen garanciális feltételekkel megismerkedtem, amit aláírásommal igazolok:

....

kelt és helye a Felhasználó aláírása

I. A termékért felelős

1. **Kezes** - DEDRA EXIM sp. z o.o., székhelye Pruszków, címe: ul. 3 Maja 8, 05-800 Pruszków, KRS 0000062517, Varsó fővárosi Körzeti Bíróság Varsóban; az Országos Bírósági Nyilvántartás XIII Gazdasági Osztálya, adószáma: 527-020-49-33, törzstőke: 100 980.00 zł.
2. A jelen Garanciajegyben meghatározott feltételekkel a Kezes garanciát nyújt a Kezes forgalmazásából származó Termékre.
3. A garanciából eredő felelősség kizárólagosan a Termékben a Felhasználónak való átadás pillanatában rejlő hibákra vonatkozik.
4. A garancia címén a Felhasználó jogosult a Termék díjmentes megjavítására, amennyiben a hiba a garanciális időszak során kelentkezik. A Termék megjavításának módja (a javítás módszere) a Kezes döntésétől függ. Amennyiben a Kezes megállapítása szerint ni lehetőség a megjavításra, a Kezes fenntartja magának a jogot a hibás alkatrész vagy az egész Termék hibátlanra cseréléséhez, a Termék árának csökkentéséhez, vagy a szerződéstől történő elálláshoz.
5. Azzal a Felhasználóval szemben, amelyik nem számít fogyasztónak az 1964 április 23-i, a Polgári Törvénykönyvről szóló törvény szerint, a Kezes jelen garanciából eredő és/vagy a garancia megkötésével és teljesítésével kapcsolatos kártérítési felelőssége, a jogi címtől függetlenül, a hibás Termék értékének összegére korlátozódik.

II. Garanciális időszak:

A garanciával rendelkező alkatrészek	A garanciális védelem időtartama
Festékszóró kompresszor	36 hónap, a Termék vásárlásának napjától számítva a jelen Garanciajegyen megjelölve

III. A garancia alkalmazásának feltételei

1. A Felhasználó felmutatja a Termék kitöltött Garanciajegyét és valószínűsíti a Termék vásárlásának körülményeit, pl. felmutatva a pénztár blokkot, számlát, stb. A reklamáció hatékony lebonyolításának érdekében ajánlott, hogy a Felhasználó a reklamált Termékkel együtt adja át a Kezelési útmutatóban leírt készlet tartalmát.
2. A Felhasználó betartja a Kezelési útmutatóban és a Garanciajegyen feltüntetett utasításokat.
3. A garancia csak a Magyar Köztársaság és az EU területén érvényes.
4. A garancia nem terjed ki a Termék következő okokból keletkező meghibásodásaira:
a A Felhasználó nem tartotta be a Kezelési útmutatóban meghatározott, különösen a megfelelő használatra, karbantartásra és tisztításra vonatkozó feltételeket; A Felhasználó a Kezelési útmutatónak nem megfelelő tisztító és karbantartó szereket alkalmazott;
b. A Felhasználó nem megfelelő módon tárolja és szállítja a Terméket;

c. A Felhasználó önállóan, a Kezessel való egyeztetés nélkül módosította és/vagy átalakította a Terméket;
d. A Felhasználó a Kezelési útmutatónak nem megfelelő üzemeltetési anyagokat használt a Termékhez.
5. Az a Felhasználó, amelyik nem számít fogyasztónak az 1964 április 23-i, a Polgári Törvénykönyvről szóló törvény szerint, elveszíti a jelen garanciából eredő jogait, ha a Terméken:
- a szériaszámok, dátum jelölések és a típuscímkék a Felhasználó által eltávolításra, kicserélésre vagy megrongálásra kerültek
- a plombák a Felhasználó által megrongálásra kerültek, vagy a Felhasználó beavatkozásának nyomait viselik.
6. Figyelem! A Termék mindennapos kezelésével kapcsolatos, többek között a Kezelési útmutatóból eredő műveleteket a Felhasználó saját hatáskörébe és saját költségére végzi el

IV. Reklamációs eljárás

1. A Termék helytelen működésének észrevételekor, a reklamáció bejelentése előtt ellenőrizze, hogy a Kezelési útmutatóban meghatározott valamennyi művelet a megfelelő módon került végrehajtásra.
2. Ajánlott a reklamációt haladéktalanul bejelenteni, a legjobb a Termék hibája észrevételétől számított 7 napon belül. Az a Felhasználó, amelyik nem számít fogyasztónak az 1964 április 23-i, a Polgári Törvénykönyvről szóló törvény szerint, elveszíti a jelen garanciából eredő jogait, ha nem jelenti be 7 napon belül a reklamációt.
3. A reklamációs bejelentés megtehető a Termék vásárlásának helyén, a garanciális szervizben, vagy írásban az alábbi címen: DEDRA EXIM sp. z o.o., ul. 3 Maja 8, 05-800 Pruszków.
4. A Felhasználó a reklamációt a www.dedra.pl weboldalon található űrlap segítségével jelentheti be. („Garanciális reklamáció bejelentési űrlap”).
5. Az egyes országok szerviz címei a www.dedra.pl weboldalon elérhetőek. Amennyiben az adott országban nincs garanciális szervíz, a reklamációs bejelentést ajánljuk a következő címre küldeni: DEDRA-EXIM Sp. z o.o., ul. 3 Maja 8, 05-800 Pruszków (Lengyelország).
6. A Felhasználó biztonságára való tekintettel a hibás Termék használata tilos.
7. Figyelem!!! A hibás Termék veszélyes a Felhasználó egészségére és életére.
8. A garanciából eredő kötelezettségek ellátására a reklamált Terméknek a Felhasználó általi leadásának napjától számított 14 munkanapon belül kerül sor.
9. A terméket reklamációra küldése előtt ajánlott megtisztítani. Ajánlott a reklamált terméket gondosan bebiztosítani a szállítási károk elkerülése érdekében (ajánlott a reklamált Terméket az eredeti csomagolásban elküldeni).
10. A garanciális időszak meghosszabbításra kerül azzal az idővel, mely alatt a Felhasználó a Termék meghibásodásából eredően nem tudta az használni.
A garancia nem zárja ki, nem korlátozza és nem függeszti fel a Felhasználó eladott termékek hibáira vonatkozó kezességi szabályokból eredő jogait.
A természetes személyeknek a személyes adatok kezelése tekintetében történő védelméről és az ilyen adatok szabad áramlásáról, valamint a 95/46/EK irányelv hatályon kívül helyezéséről szóló, 2016. április 27-i (EU) 2016/679 európai parlamenti és tanácsi rendelet 13. cikkének (1) és (2) bekezdésével összhangban tájékoztatjuk Önt, hogy

1. Az űrlapon megadott személyes adatainak Adminisztrátora a Pruszków-i székhelyű DEDRA-EXIM sp. z o.o. ul. 3 Maja 8, 05-800 Pruszków (továbbiakban: „Adminisztrátor”).
2. Az Ön adatait kizárólag a készülékre vonatkozó garanciális eljárás lefolytatása céljából dolgozzuk fel az általános adatvédelmi rendelet (a továbbiakban: "GDPR") 6. cikke (1) bekezdésének b) pontjával összhangban Az adatszolgáltatás önkéntes, de a garanciális eljárás lefolytatásához szükséges.
3. Az Ön adatait a garanciális eljárás lefolytatásának megfontolásának időtartama alatt, valamint archiválási céllal kezeljük, amennyiben az Adminisztrátorral szembeni esetleges követelésekkel szemben szükséges védekezni, de legfeljebb azok elévüléséig.
4. Az Ön adatai csak olyan szervezetek számára adható ki, amelyek az Adminisztrátor nevében, a személyes adatok feldolgozására vonatkozó írásbeli megbízási szerződés alapján adatokat kezelnek, és többek között technikai szolgáltatást, tárhelyszolgáltatást vagy weboldal-karbantartást, informatikai-, futárszolgáltatást nyújtanak. Az Adatkezelő beszállítói kötelesek gondoskodni az adatbiztonságról és megfelelni a személyes adatok védelmére vonatkozó hatályos jogszabályok követelményeinek, és nem használhatják fel a rájuk bízott személyes adatokat az Adatkezelővel kötött szerződésben meghatározott céloktól eltérő célokra.
5. Az Ön adatait nem dolgozzuk fel automatizált módon, beleértve a profilalkotást, és nem továbbítjuk harmadik országba/nemzetközi szervezetnek.
6. Ön bármikor jogosult az adatai tartalmához történő hozzáféréshez, valamint annak helyesbítéshez, törléshez, az adatkezelés korlátozásához, az adathordozhatósághoz és a kifogásoláshoz való joghoz.
7. Az Ön személyes adatainak az Adatkezelő általi feldolgozásával kapcsolatos minden kérdésben az alábbi e-mail címen veheti fel a kapcsolatot: daneosobowe@dedra.pl;
8. Önnek jogában áll van panaszt benyújtani az illetékes adatvédelmi hatóságnál;

RO Cuprinsul

1. Fotografii și figuri
2. Descrierea dispozitivului
3. Destinația dispozitivului
4. Restricții de utilizare
5. Date tehnice
6. Pregătirea pentru lucru
7. Conectare la rețea
8. Pornirea dispozitivului
9. Utilizarea dispozitivului
10. Operații curente de mentenanță
11. Piese de schimb și accesorii
12. Eliminarea individuală a defecțiunilor
13. Set de completare a dispozitivului
14. Informația pentru utilizatori cu privire la eliminarea echipamentelor electrice și electronice
15. Talon de garanție

Traducerea instrucțiunii originale

Declarația de conformitate este anexată la instrucțiuni ca un document separat. În cazul în care declarația de conformitate lipsește, contactați Dedra Exim Sp. z o.o. Condiții generale de siguranță au fost atașate la instrucțiuni ca o broșură separată.

AVERTISMENT. Citiți toate avertismentele marcate cu simbolul ⚠ și toate instrucțiunile.

Nerespectarea avertismentelor și instrucțiunilor de siguranță menționate mai jos poate cauza electrocutări, incendii sau leziuni grave.

Păstrați toate avertismentele și instrucțiunile pentru utilizare ulterioară.

2. Descrierea dispozitivului

Fig. A: 1. Pistol de vopsit, 2. Întrerupător cu două poziții, 3. Rezervor din, 4. Furtun flexibil, 5. Agregat, 6. Coș pentru rezervor

3. Destinația dispozitivului

Se permite utilizarea aparatului în lucrări de renovare-construcţii, ateliere de reparaţii în lucrări de amatori, respectând condiţiile de utilizare şi condiţiile de lucru permise, conţinute în manualul de utilizare.
Agregat de vopsit HVLP (High Volume Low Pressure – un volum mare la o presiune redusă, care nu depășește 0,7 bar), este un produs conceput pentru pulverizarea lacurilor pe bază de: apă, baițuri, substanțe de protecție pentru lemn, grunduri pentru metale, emailuri ulei-ftalice, emailuri acrilice destinate vopsirii prin pulverizare. Dispozitivul poate pulveriza și vopsele de perete: pe bază de latex. Cu toate acestea, cantitatea de diluant necesară pentru diluarea corectă a vopselei (funcționarea adecvată a agregatului) poate fi mai mare decât cea recomandată de producător. Scula electrică poate funcţiona cu duze de diferite dimensiuni (1mm, 1,5mm, 1,8mm, 2,5mm).

4. Restricții de utilizare

Dispozitivul poate fi utilizat numai în conformitate cu ”Condițiile admisibile de lucru”, prezentate mai jos.
Sistemul de îmbinare a subansamblurilor este adaptat la un pistol de pulverizare cu un rezervor mediu și un dispozitiv de suflare. Nu puteți utiliza unelte electrice pentru lefșie, substanțe care conțin acizi, substanțe care conțin materiale străine, substanțe care conțin solvenți chimici. Modificările neautorizate ale construcției mecanice și electrice, orice modificări, operațiile de întreținere care nu sunt descrise în manualul de utilizare vor fi considerate ilegale și vor duce la pierderea imediată a drepturilor de garanție, iar declarația de conformitate își va pierde valabilitatea.
Utilizarea neconformă cu destinație sau cu manualul de utilizare va duce la pierderea imediată a drepturilor de garanție.

Condițiile admisibile de lucru
S1 – funcționare continuă

5. Date tehnice

Model	**DED7414**
Tensiunea de lucru [V]	230
Frecvența [Hz]	50
Putere de intrare nominală [W]	650
Presiunea de lucru [Bar]	0,21 - 0,28
Lungimea furtunului flexibi [m]l	1,5
Debitul de aer [l/min]	250
Viteza livrării mediului [ml/min]	180
Viscozitatea max. a mediului [s]	90
Nivelul de vibrații măsurat pe mâner [m/s^2]	<2,5
Incertitudinea măsurării vibrațiilor K [m/s^2]	1,5
Emisia de zgomot:	
Nivelul presiunii acustice L_{pA} [dB(A)]	83,2
Nivelul puterii acustice (L_{WA}) [dB(A)]	96,2
Incertitudinea măsurării (K_{pA})/ (K_{WA}) [dB(A)]	3
Greutate [kg]	2,8
Clasa de protecție	II
Protecție împotriva accesului direct	IP20

Informația privind vibrații și zgomot

Valoarea totală a vibrațiilor ah și nesiguranța măsurătorii au fost definite conform standardului EN 60745-1 și specificate în tabel.
Emisia zgomotului a fost definită conform EN 60745-1, valorile au fost specificate în tabel de mai sus.

⚠ ATENȚIE **Zgomotul poate cauza deteriorarea auzului, utilizați întotdeauna protectoare de auz în timpul lucrului!**

Valoarea totală declarată a vibrațiilor a fost măsurată în conformitate cu metodă standard de testare și poate fi utilizată pentru a compara un dispozitiv cu altul. Nivelul de vibrație poate fi de asemenea utilizat pentru a efectua o estimare preliminară a expunerii la vibrații.
Nivelul de vibrație în timpul utilizării efective a dispozitivului poate să difere de valorile declarate, în funcție de modul în care sunt utilizate uneltele de lucru, în special de tipul piesei prelucrate și de necesitatea de a specifica măsurile de protecție a operatorului. Pentru a estima cu exactitate expunerea în condiții reale de utilizare, trebuie luate în considerare toate etapele ciclului de operare, inclusiv perioadele când dispozitivul este oprit sau când este pornit, dar fără să fie utilizat pentru lucru.

6. Pregătirea pentru lucru

ATENȚIE **Toate operațiile trebuie efectuate cu ștecherul scos din priza de curent.**

Umplerea rezervorului înainte de vopsire

Pistolul de pulverizare constă dintr-un capac de rezervor și un tub care trage mediul și rezervorul. În rezervorul de cu o capacitate de ~ 1l (fot. A.7) se toarnă mediul potrivit. Înșurubăm capacul pe rezervor. Mediul și diluantul trebuie să se potrivească reciproc. Utilizarea unui diluant care nu este în conformitate cu instrucțiunile producătorului poate provoca înfundarea pistolului. Trebuie utilizate vopselele destinate vopsirii prin pulverizare. Aceste informații sunt întotdeauna afișate pe ambalaj.

Montajul

Asamblarea se face cu ștecherul scos din priză. Pentru a pregăti dispozitivul pentru funcționare, conectați unitatea principală la pistol cu un furtun flexibil. Există prize de conectare pe ambele părți ale furtunului. Priza de conectare cu filet de un diametru mai mare trebuie fixată în priza principală a dispozitivului, în timp ce celălalt capăt trebuie plasat în priza pistolului de pulverizare (în partea superioară a mânerului, fot. D). Atunci când vopsiți cu dispozitivul în interiorul încăperii, nu uitați să protejați suprafața de murdărie. Dispozitivul care v-a fost furnizat are o curea montată. În plus, dotarea include un coș de plastic pentru plasarea pistolului, care este montat prin introducerea brațelor mânerului într-un corp din plastic.

7. Conectare la rețea

Înainte de a conecta dispozitivul la sursa de curent, asigurați-vă că tensiunea de alimentare corespunde cu valoarea specificată pe plăcuța de identificare.
Instalația de alimentare trebuie să fie realizată în conformitate cu cerințele principale privind instalațiile electrice și să respecte dispozițiile privind siguranța utilizării. Parametrii de secțiune minimă a firului de alimentare și valorile nominale ale siguranței de protecție în funcție de puterea dispozitivului sunt specificate în tabelul de mai jos:

Puterea maşinii [W]	Secţiunea minimă a cablului [mm2]	Valoarea minimă a siguranței tip C [A]
<700	0,75	6

Instalația trebuie să fie executată de un electrician autorizat. În cazul când folosiți cablurile prelungitoare, aveți grijă ca secțiunea firului să nu fie mai mică decât cea cerută (vezi tabelul). În timpul lucrului cablul electric trebuie astfel poziționat, încât să nu fie expus la tăiere. Nu folosiți prelungitoare defecte.
Verificați periodic starea tehnică a cablului de alimentare. Nu trageți de cablu.

8. Pornirea dispozitivului

ATENȚIE **Înainte de a porni dispozitivul, efectuați obligatoriu operațiile descrise în capitolul ”Pregătirea pentru lucru”.**

După asamblarea setului, apăsați butonul cu două poziții aflat în partea superioară a carcasei dispozitivului principal. Apăsarea întrerupătorului basculant în poziția „I” pornește dispozitivul. Apăsarea întrerupătorului în poziția „0” oprește dispozitivul

9. Utilizarea dispozitivului

Pregătirea suprafeţei de vopsire

Înainte de a începe vopsirea, nu uitați să pregătiți suprafața. Suprafața trebuie să fie curată și uscată. Nu vopsiți pe suprafeţe cu grăsimi. Dacă suprafața este netedă, trebuie să fie mătuită, de exemplu cu hârtie abrazivă fină, iar apoi praful trebuie îndepărtat.

Mediul

Înainte de a utiliza mediul, verificați vâscozitatea cu cana atașată la dispozitiv, pentru a măsura vâscozitatea (măsurată în secunde). Cupa trebuie umplută, ridicată la o înălțime de aproximativ 15-20cm (blocați gaura). Apoi eliberați gaura și măsurați timpul până când fluxul este continuu. În momentul în care se întrerupe, terminăm măsurarea. Timpul citit este viscozitatea. Dispozitivul poate pulveriza vopsele, lacuri, baiț, etc., cu o viscozitate de până la 90 s.
Zugrăvirea corectă cu agregatul, vopselelor de perete, este posibilă atunci, când cantitatea de diluant este mai mare decât cea recomandată de producător (ar trebui să fie aleasă experimental), de exemplu:
1) Beckers Vaggfarg, funcționare corectă la o diluție de ~30%
2) Decoral Acrylic W, funcționare corectă la o diluție de ~10%,
3) Luxens, funcționare corectă la o diluție de ~20%,
4) Magnat, funcționare corectă la o diluție de ~10%. Înainte de a începe vopsirea, efectuați un test pe carton, textură, placaj etc.

Vopsire

Tehnica HVLP se caracterizează printr-o eficiență ridicată. Dispozitivul este adaptat pentru a fi vopsit în trei setări: FORMA FLUXULUI DE PULVERIZARE (fig. G): flux vertical, orizontal și circular. Poziționarea fluxului mediului constă în deșurubarea inelului de protecție de pe pistol, iar după aceea rotirea capacului cu două duze în poziția corespunzătoare. Fluturii setați orizontal – fluxul mediului va fi vertical. Când fluturii sunt poziționați într-o poziție verticală, aceștia vor pulveriza pe orizontală. Setarea fluturilor la un unghi de 45 de grade – fluxul va avea o formă circulară. Rețineți, că nu ar trebui să pulverizați mediul până la capăt, deoarece acest lucru cauzează o distribuție neuniformă a mediului pe suprafață. Mediul care se acumulează la capătul duzei (uscat) trebuie îndepărtat cu un diluant adecvat.

Pistol de vopsire

Intensitatea pulverizării este setată prin butonul de reglare de pe partea din spate a pistolului. Cantitatea corectă de mediu este stabilită în modul următor:
Dacă rotim spre dreapta, reducem cantitatea de vopsea (presăm intrarea până la capăt)
Ținând apăsat declanșatorul deșurubăm ușor butonul rotativ de reglare (vezi imag. E) pentru a obține cantitatea adecvată de mediu pe suprafața testată.
Mișcarea pistolului în timpul vopsirii trebuie să fie uniformă. Distanța duzei de la suprafață în timpul vopsirii trebuie să fie de aproximativ ~ 30cm.

Pentru a mări lățimea de vopsire și cantitatea de vopsea furnizată, utilizați o duză de 1,8 mm (utilizați pentru un mediu dens). Duza de 1,5 mm este o duză universală. Duza de 1,0 mm este recomandată pentru vopsire cu baițuri, lacuri pe bază de apă, grunduri.

10. Operații curente de mentenanță

ATENȚIE **Toate operațiile de întreținere trebuie efectuate cu ștecherul scos din priza de curent.**

Pistol de acoperire cu lac

Curățarea trebuie făcută cu un diluant adecvat (de exemplu apă)
În scopul utilizării pe termen lung a dispozitivului, este absolut necesar să îl curățați după fiecare vopsire.
1. Curățați recipientul cu mediu, umpleți-l cu un diluant (de ex. apă)
2. Strângeți bine pistolul de pulverizare
3. Porniți unitatea principală, direcționați pistolul de pulverizare într-un recipient gol și începeți să pulverizați agentul de curățare.
4. După golirea recipientului, umpleți-l cu un diluant și repetați procedura.
5. Repetați procedura până când se pulverizează un diluant curat din pistol. (apă)
6. Rezervorul trebuie păstrat curat
7. Verificați periodic etanșarea acului (în mânerul pistolului).

Reglarea jetului

Forma jetului de pulverizare este controlată prin schimbarea poziției garniturii duzei din pistolul de pulverizare
Pulverizarea orizontală, verticală, circulară (Fig G.): Forma fluxului de pulverizare.

Înlocuirea duzei și acului

1. Deșurubați inelul de fixare al capacului duzei
2. Scoateți capacul duzei
3. Cu ajutorul unei chei 13 deșurubați duza (în sensul acelor de ceasornic), introduceți una nouă și efectuați pașii de la 3 la 1

Apoi:
4. În partea din spate a pistolului, deșurubați capacul rotativ din oțel de reglare a acului
5. Apăsați declanșatorul astfel încât acul să iasă (scoateți-l)
6. Introduceți acul din set (duză + ac)
7. Introduceți arcul și strângeți capacul rotativ din oțel

11. Piese de schimb si accesorii

Pentru a achiziționa piese de schimb și accesorii, contactați Service-ul Dedra Exim. Detaliile de contact pot fi găsite pe pagină 1 a manualului. Când comandați piese de schimb, vă rugăm să indicați numărul lotului aflat pe plăcuța de identificare și numărul piesei din schița de asamblare.
În perioada de garanție, reparațiile sunt efectuate conform regulilor menționate în talonul de garanție. Vă rugăm să predați produsul reclamat pentru reparație la locul de achiziție (vânzătorul este obligat să accepte produsul reclamat), trimiteți-l la centru de service aflat cel mai aproape de adresa de domiciliu (lista centrelor de service se află pe site-ul www.dedra.pl) sau expediați-l la service-ul central Dedra Exim. Vă rugăm amabil să anexați talonul de garanție completat. După perioada de garanție, reparațiile vor fi efectuate de service-ul central. Produsul deteriorat trebuie trimis la centrul de service (costul de expediție este suportat de utilizator).

12. Eliminarea individuală a defecțiunilor

ATENȚIE **Înainte de a trece la eliminarea individuală a defecțiunilor, deconectați dispozitivul de alimentare.**

Problema	Cauză	Soluție
Mediul nu acoperă	O cantitate mică de mediu	Deșurubați capacul de pe pistol spre stânga
	Mediu dens	Diluați mediul cu 10%
O ceață mare de pulverizare	Distantă prea mare de la suprafață	Micșorați distanța cu 30cm
	Mediul este prea diluat	Reduceți debitul de aer prin rotirea capacului rotativ de pe pistol spre stânga
Flux slab al mediului	Mediu dens	Diluați mediul cu 10%
	Debit de aer slab	Rotiți capacul rotativ de reglare a pulverizatorului pe pistol spre dreapta.
	Duză murdară	Curățați duza

13. Set de completare a dispozitivului

1. Agregat - 1 buc. 2. Pistol de pulverizare cu duză de 2,5 mm -1 buc. 3.Curea-1 buc. 4. Rezervor - 1 buc. 5. Cupă pentru măsurarea viscozității-1 buc. 6 Furtun flexibil-1 buc.

14. Informația pentru utilizatori privind eliminarea utilajelor uzate (se referă la gospodării de casă)



Simbolul afișat pe produse sau pe documentația care le însoțește indică faptul că echipamentele electrice sau electronice defecte nu trebuie eliminate împreună cu deșeurile menajere. În cazul în care trebuie să eliminați, să reutilizați sau să recuperați componente, trebuie să le duceți la un punct de colectare specializat, unde vor fi acceptate gratuit. Autoritățile locale furnizează informații privind locația punctelor de colectare a echipamentelor uzate, de exemplu pe site-urile lor web.
Eliminarea corespunzătoare a dispozitivului permite conservarea resurselor valoroase și evitarea impactului negativ asupra sănătății și mediului, care rezultă din posibilitatea prezenței substanțelor, amestecurilor și componentelor periculoase în echipament.
Eliminarea incorectă a deșeurilor riscă sancțiuni în conformitate cu reglementările locale relevante.
Utilizatorii din țările UE: Dacă trebuie să vă debarasați de echipamente electrice sau electronice, vă rugăm să contactați cel mai apropiat punct de vânzare sau furnizorul dumneavoastră, care vă va putea oferi informații suplimentare.

Eliminarea în țări din afara Uniunii Europene: Acest simbol se aplică numai în țările din Uniunea Europeană. În cazul în care doriți să aruncați acest produs, vă rugăm să contactați autoritățile locale sau dealerul pentru a afla metoda corectă de eliminare.

Certificat de garanţie

pentru

[Unitate pentru vopsire prin pulverizare]

Nr. de katalog: DED7414 Număr de lot: .....

(denumit în continuare Produs)

Data cumpărare a produsului: .....

Ştampila vânzătorului

Data şi semnătura vânzătorului: .....

Declaraţia Utilizatorului:

Confirm, că am fost informat în ceea ce priveşte condiţiile de garanţie şi efectele nerespectării orientărilor cuprinse în manualul de utilizare şi în Certificatul de garanţie. Condiţiile prezentei garanţiei îmi sunt cunoscute ce afirm cu semnătura mea de mână:

....

Data şi locul semnătura Utilizatorului

I. Responsabilitatea pentru produs

1. **Garant** - DEDRA EXIM sp. z o.o. cu sediul în Pruszkowie, adresa: ul. 3 Maja 8, 05-800 Pruszków, KRS 0000062517, Sąd Rejonowy dla m.st. Warszawy w Warszawie, XIV Wydział Gospodarczy Krajowego Rejestru Sądowego [Judecătoria Raională pentru o.c. Varşovia în Varşovia, Departamentul al XIV–a Economic al Registrului Naţional Juridic] NIP [CIF] 527-020-49-33, Kapitał zakładowy [capital social]: 100 980.00 zł..
2. în condiţiile menţionate în prezentul Certificat de garanţie Garantul acordă garanţie la produsul derivat din distribuţia Garantului.
3. Responsabilitatea cu titlu de garanţie cuprinde numai defectele care sau ivit din cauze datorate Produsului în momentul livrării acestuia Utilizatorului.
4. Cu titlu de garanţie, Utilizatorul, obţine dreptul la repararea gratis a Produsului, dacă defecţiunea s-a ivit în perioada de garanţie. Modul de reparare a Produsului (metoda de executare a reparării) depinde de decizia Garantului. Dacă Garantul constată că Produsul nu poate fi reparat, Garantul îşi rezervă dreptul de a schimba piesa defectă sau total Produsul cu altul fără defecte sau de a micşora preţul Produsului ori de a se retrage de la Contract.
5. Faţă de Utilizatorul, care conform cu legea din data de 23 aprilie 1964 din Codul Civil, nu este un consumator, răspunderea Garantului pentru dauna rezultate din prezenta garanţie şi/ sau în legătură cu încheierea şi executarea acesteia, indiferent de dreptul legal, este limitată maxim până la valoarea Produsului defect.

II. Perioada de garanţie

Componentele Produsului acoperite de garanţie	Durata de protecţie a garanţiei
Unitate pentru vopsire prin pulverizare	36 luni, de la data cumpărării Produsului, înscrisă în prezentul Certificat de garanţie

III. Condiţiile de utilizare a garanţiei

1 Prezentarea de către Utilizator a Certificatul completat de garanţie a Produsului şi dovedirea împrejurărilor de cumpărare a Produsului de ex. prin prezentarea chitanţei, facturei, etc. Pentru a efectua în mod eficient reclamaţia, se recomandă că Utilizatorul să trimite împreună cu Produsul reclamat, toate componetele menţionate la “Completarea” Produsului în manualul de utilizare.
2. Respectarea de către Utilizator a recomandările din Manualul de utilizare şi din Certficatul de garanţie.
3. Garanţia acoperă numai teritoriul Republicii Polonă şi UE.
4. Garanţia nu acoperă defecţiunile Produsului apărute în special din cauza:
a. Nerespectării de către Utilizator a condiţiilor indicate în Manualul de utilizare, în special în domeniul de utilizare, întreţinere şi curăţare corectă.
b. Utilizarea de către Utilizator a unor produse de curăţare sau substanţe de conservare care sunt neadecvate cu Manualul de utilizare;
c. Depozitare necorespunzătoare şi transportul necorespunzător al Produsului de către Utilizator;
d. Modificări şi/sau reconstrucţii arbitrare a Produsului de către Utilizator;
e. Utilizarea în Produs de către Utilizator a unor materiale consumabile neconforme cu manualul de utilizare
5. Utilizatorul care conform nu legea din data de 23 aprilie 1964 din Codul Civil nu este un consumator, pierde garanţia pentru Produsul, în care:
- numerele de serie, marcarea datelor şi plăcuţele cu datele technice au fost îndepărtate de către Utilizator;
- sigiliile existente au fost deteriorate de Utilizator sau au urme rămase din manipularea de către utilizator la acestea.
6. **Atenţie!** Operaţiile legate cu utilizarea de fiecare zii, descrise în manualul de utilizare, Utilizatorul execută singur pe costul său.

IV. Procedura de reclamaţie

1. Dacă se constată că Produsul nu funcţionează corect, Înainte de a depune reclamaţia trebuie să Vă asiguraţi dacă toate operaţiunile descrise în manualul de utilizare au fost executate corect.
2. Sesizaţi imediat reclamaţia, cel mai bine în termen de 7 zile de la data la care aţi observant defectul produsului. Utilizatorul care conform cu legea din data de 23 aprilie 1964 din Codul Civil nu este un consumator, pierde garanţia pentru Produs dacă reclamaţia nu depune în termen de până de 7 zile.
3. Sesizarea reclamaţiei se face de ex. la. la punctul de cumpărare a Produsului, la service-ul de garanţie sau se poate trimite în scris pe adresa: DEDRA EXIM sp. z o.o., ul. 3 Maja 8, 05-800 Pruszków.
4. Utilizatorul poate să depună reclamaţia prin formularul accesibil pe pagina de internet www.dedra.pl. (“Formular pentru sesizarea reclamaţiei cu titlu de garanţie”).
5. Adresele service-urilor de garanţie din fiecare stat sunt accesibile pe pagina www.dedra.pl. Dacă service-ul lipseşte în statul adecvat, trimiteţi sesizările de reclamaţie cu titlu de garanţie pe adresa: DEDRA EXIM sp. z o.o. ul. 3 Maja 8, 05-800 Pruszków (Polonia).
6. Luând în considerare siguranţa Utilizatorului se interzice utilizarea Produsului defect.
7. Atenţie!!! Utilizarea Produsului defect este periculos pentru sănătatea şi viaţa Utilizatorului.
8. Executarea obligaţiilor rezultate din garanţie va avea loc în termen de 14 zile lucrătoare, calculate de la data furnizării de către Utilizator a Produsului reclamat.
9 Înainte de furnizare a Produsului reclamat se recomandă curăţirea acestuia. Se recomandă de a se asigura bine Produsul împotriva distrugerii în timpul transportului (se recomandă să trimiteţi produsul reclamat în ambalajul original).
10. Perioada de garanţie va fi prelungită cu durata în care, din cauza defectului Produsului acoperit de garanţie Utilizatorul nu l-a putut să-l utilizeze,
Garanţia nu opreşte, nu limitează nu suspendează drepturile Utilizatorului rezultate din dispoziţiile privind garanţia pentru vicile produsului vândut.
În conformitate cu articolul 13 alineatele (1) și (2) din Regulamentul (UE) 2016/679 al Parlamentului European și al Consiliului din 27 aprilie 2016 privind protecția persoanelor fizice în ceea ce privește prelucrarea datelor cu caracter personal și privind libera circulație a acestor date și de abrogare a Directivei 95/46/CE, vă informăm.

1. Administratorul datelor Dumneavoastră cu caracter personal furnizate în formular este DEDRA-EXIM sp. z o. o. cu sediul social în Pruszków, ul. 3 Maja 8, 05-800 Pruszków (în continuare: „Administrator”).
2. Datele dumneavoastră vor fi prelucrate numai în scopul derulării procedurii de garanție a dispozitivului în conformitate cu art. 6 alin.1 lit. b din regulamentul general privind protecția datelor (în continuare: „GDPR"). Furnizarea datelor este voluntară, dar necesară pentru derularea procedurii de garanție.
3. Datele dumneavoastră vor fi prelucrate pe perioada de luare în considerare a procedurii de garanție și în scopuri de arhivare în cazul în care este nevoie de apărare împotriva oricăror pretenții împotriva Administratorului, nu mai mult decât până la expirarea acestora.
4. Datele dumneavoastră pot fi dezvăluite numai entităților care prelucrează date pentru administrator pe baza unui contract scris de încredințare a prelucrării datelor cu caracter personal care oferă, printre altele, service tehnic, hosting sau intreținere site, service IT, firmă de curierat. Furnizorii Administratorului sunt obligați să asigure securitatea datelor și să îndeplinească cerințele legii aplicabile referitoare la protecția datelor cu caracter personal și nu pot folosi datele cu caracter personal încredințate în alte scopuri decât cele specificate în contractul cu Administratorul.
5. Datele dumneavoastră nu vor fi prelucrate în mod automatizat, inclusiv sub formă de profilare, și nu vor fi transferate către o țară terță/organizație internațională.
6. Aveți dreptul de a accesa datele dumneavoastră și dreptul de a rectifica, șterge, limita prelucrarea, dreptul de a transfera date, dreptul de a vă opune în orice moment.
7. În toate aspectele legate de prelucrarea datelor dumneavoastră cu caracter personal de către Administrator, ne puteți contacta la următoarea adresă de e-mail: daneosobowe@dedra.pl.;
8. Aveți dreptul de a depune o plângere la autoritatea competentă pentru protecția datelor cu caracter personal.

SI Kazalo

1. Fotografije in risbe
2. Opis naprave
3. Namembnost naprave
4. Omejitve uporabe
5. Tehnični podatki
6. Priprava za delo
7. Priklop na omrežje
8. Vklop naprave
9. Uporaba naprave
10. Tekoča vzdrževalna opravila
11. Nadomestni deli in dodatna opremai
12. Samoodpravljanje napak
13. Kompletacija naprave
14. Informacije za uporabnike o tem, kako odstranjevati odrabljene električne in elektronske naprave
15. Garancijski list

Prevod izvirnih navodil

Izjava o skladnosti je priložena navodilom kot ločen dokument. Če izjave o skladnosti ni, se obrnite na Dedra Exim Sp. z o.o.
Splošni varnostni predpisi so priloženi navodilom kot ločena brošura.

OPOZORILO. Preberite vsa s simbolom označena opozorila in vsa navodila.

Neupoštevanje spodaj navedenih varnostnih opozoril in navodil je lahko vzrok električnega udara, požara ali hudih poškodb.

Shranite vsa opozorila in navodila za morebitno kasnejšo uporabo.

2. Opis naprave

Slika A: 1.Spray gun, 2.Switch, 3.Tank, 4.Cev, 5.Aggregate, 6.Tank basket.

3. Namen naprave

HVLP (High Volume Low Pressure) je naprava za brizganje barv na vodni osnovi, lazur, sredstev za zaščito lesa in kovinskih temeljnih premazov. oljne emajlne barve, akrilne emajlne barve, namenjene za barvanje z razpršenjem. Enota lahko brizga tudi stenske barve: barve iz lateksa. Vendar je lahko količina razredčila, ki je potrebna za pravilno razredčenje barve (pravilno delovanje enote), večja, kot priporoča proizvajalec.
Napravo je dovoljeno uporabljati pri obnovitvenih in gradbenih delih, v delavnicah za popravila, pri ljubiteljskih delih, pri čemer je treba upoštevati pogoje uporabe in dovoljene delovne pogoje iz navodil za uporabo.

4. Omejitve uporabe

Napravo lahko uporabljate le v skladu s spodnjimi "Dovoljenimi pogoji delovanja".
Sistem kombinacije komponent je prilagojen za brizgalno pištolo z rezervoarjem za medij in napravo za izpihovanje. Električnega orodja ni dovoljeno uporabljati za lužilo, snovi, ki vsebujejo kisline, snovi, ki vsebujejo tuje snovi, in snovi, ki vsebujejo kemična topila.
Nedovoljene spremembe mehanske in električne konstrukcije, kakršne koli spremembe, vzdrževalni posegi, ki niso opisani v navodilih za uporabo, bodo obravnavani kot nezakoniti in bodo povzročili takojšnjo izgubo garancijskih pravic, izjava o skladnosti pa bo postala neveljavna.
Zaradi napačne uporabe ali uporabe, ki ni v skladu z navodili za uporabo, boste takoj izgubili garancijske pravice.

Dovoljeni delovni pogoji
Občasno delo S1

5 Tehnični podatki

Model	**DED7414**
Delovna napetost [V/Hz]	230 / 50
Nazivna vhodna moč [W]	650
Delovni tlak [bar]	0,21 - 0,28
Dolžina električnega kabla [m]	1,5
Pretok zraka [l/min]	250 l
Hitrost dovajanja medija [l/min].	180 ml
Največja viskoznost medija [s]	90
Emisije hrupa: /	
Raven zvočnega tlaka L_{PA} [dB (A)]	83,2
Raven zvočne moči L_{WA} [dB (A)]	96,2
Negotovost merjenja zvoka K [dB (A)]	3,0
Teža [kg]	2,8
Zaščitni razred	II
Hitrost [min $]^{-1}$	30000
Največja raven vibracij pri ročaju [m/s2].	<2,5
Negotovost merjenja vibracij K	1,5
Stopnja zaščite pred dostopom	IP20

Informacije o vibracijah in hrupu

Skupna vrednost vibracij a_h in merilna negotovost sta bili določeni v skladu s standardom EN 60745-1 in sta navedeni v preglednici.
Emisije hrupa so bile določene v skladu s standardom EN 60745-1, vrednosti so navedene zgoraj v tabeli.

⚠ POZOR **Hrup lahko povzroči poškodbe sluha, zato pri delu vedno uporabljajte zaščito sluha!**

Deklarirana skupna vrednost vibracij je bila izmerjena v skladu s standardno preskusno metodo in se lahko uporablja za primerjavo enega kosa opreme z drugim. Navedena vrednost vibracij se lahko uporabi tudi za predhodno oceno izpostavljenosti vibracijam.
Raven vibracij med dejansko uporabo opreme se lahko razlikuje od deklariranih vrednosti, odvisno od uporabe delovnih orodij, zlasti vrste obdelovanca in potrebe po določitvi ukrepov za zaščito upravljavca. Za natančno oceno izpostavljenosti v dejanskih pogojih uporabe je treba upoštevati vse dele delovnega cikla, vključno z obdobji, ko je stroj izklopljen ali ko je vklopljen, vendar se ne uporablja za delo.

6. Priprava na delo

⚠ POZOR **Vsa pripravljalna dela izvajajte, ko je enota izključena iz električnega omrežja.**

Polnjenje rezervoarja pred barvanjem

Razpršilna pištola je sestavljena iz pokrova rezervoarja in cevi, ki vpihuje medij in rezervoar. Položaj cevke spremenite tako, da jo odvijete. Pri delu, pri katerem predmet leži, je treba cev obrniti tako, da je upogib obrnjen naprej. Pri barvanju predmetov nad glavo je treba cevko pritrditi tako, da je zavoj obrnjen nazaj. V posodo vlijte ustrezno sredstvo (slika 1). Na posodo privijte pokrov. Medij in razredčilo se morata ujemati. Uporaba razredčila, ki ni v skladu s priporočili proizvajalca, lahko povzroči zamašitev pištole.

⚠ POZOR **Uporabljajte barve, namenjene barvanju z razpršilom. Proizvajalec to vedno navede na embalaži.**

Montaža

Zlaganje poteka, ko je vtič izvlečen iz električne vtičnice.
Za pripravo enote na delovanje je treba glavno enoto s pomočjo gibljive cevi priključiti na pištolo. Na obeh straneh gibljive cevi sta nastavka. Vtič z večjim premerom je treba potisniti v vtičnico enote, ki je spredaj, drugi konec pa v vtičnico brizgalne pištole (zadaj na delu ročaja), glejte sliko 2. Pri barvanju z enoto v zaprtih prostorih ne pozabite zaščititi površine pred umazanijo.
Dobavljena enota je opremljena s trakom. Poleg tega oprema vključuje plastično košaro za shranjevanje pištole, ki jo namestite tako, da ročice ročaja potisnete v plastično ohišje.

7. Povezava z omrežjem

Pred priključitvijo naprave na vir napajanja se prepričajte, da napajalna napetost ustreza vrednosti, navedeni na tipski ploščici.
Napajalna napeljava mora biti izvedena v skladu z bistvenimi zahtevami za električne inštalacije in mora izpolnjevati varnostne zahteve za uporabo. Parametri za najmanjši presek napajalnega kabla in nazivna vrednost varovalke glede na moč naprave so navedeni v spodnji preglednici:

Moč naprave [W]	Najmanjši prečni prerez vodnika [mm^2]	Najmanjša varovalka tipa C [A].
<700	0,75	6

Namestitev naj opravi usposobljen električar. Pri uporabi podaljševalnih kablov poskrbite, da presek vodnika ni manjši od zahtevanega (glejte tabelo). Električni kabel namestite tako, da med delovanjem ne bo nevarnosti, da bi se prerezal. Ne uporabljajte poškodovanih podaljškov. Redno preverjajte stanje napajalnega kabla. Ne vleci za napajalni kabel.

8. Vklop naprave

⚠ POZOR **Pred zagonom enote je treba opraviti korake, opisane v poglavju "Priprava na delovanje".**

Ko je komplet sestavljen, pritisnite stikalo, ki se nahaja na vrhu ohišja glavne enote. Če pritisnete stikalo v položaj "I", se enota zažene. Če pritisnete stikalo v položaj "0", se enota izklopi.

9. Uporaba naprave

Priprava površine za barvanje

Pred začetkom barvanja ne pozabite pripraviti površine. Površina mora biti čista in suha. Ne barvajte na mastnih površinah. Če je površina gladka, jo je treba zgladiti, npr. z drobnim brusnim papirjem, nato pa odstraniti prah.

Srednja

Pred uporabo medija je treba preveriti njegovo viskoznost s skodelico, ki je priložena napravi, za merjenje viskoznosti (meri se v sekundah).
Napolnite skodelico in jo dvignite do višine približno 15-20 cm (zamašite odprtino). Nato sprostite odprtino in merite čas, dokler je pretok neprekinjen. V trenutku, ko se pretok prekine, je merjenje končano. Odčitani čas je viskoznost. Enota se lahko uporablja za brizganje barv, lakov, madežev itd. z viskoznostjo do 90 s. Pravilno barvanje z enoto, s stenskimi barvami, je mogoče, če je količina razredčila večja od priporočene s strani proizvajalca (izbrati jo je treba poskusno), npr:
1) Beckers Vaggfarg, pravilna učinkovitost pri ~ 30 % razredčitvi
2) Decoral Acrylic W, pravilno delovanje pri ~10% razredčitvi
3) Luxens, pravilno delovanje pri ~ 20 % razredčitvi
4) Magnat, pravilno delovanje pri ~ 10 % razredčitvi.
Pred barvanjem preizkusite na kartonu, lepenki, vezanem lesu itd.

Slikarstvo

Za tehnologijo HVLP je značilna visoka učinkovitost Enota je primerna za tri oblike pršenja: navpično, vodoravno in krožno. Postavitev srednjega pršenja je sestavljena iz odvijačenja varnostnega obroča na pištoli in nato obračanja pokrovčka z obema šobama v pravilen položaj. Ko sta metulja postavljena vodoravno (horizontalno), bo srednji curek navpičen. Če metulja nastavite v navpični položaj, bo srednji curek vodoravno nastavljen. Če sta metulja postavljena pod kotom 45 stopinj, bo curek krožen. Upoštevajte, da medija ne smete razpršiti do konca, saj to povzroči neenakomerno porazdelitev medija na površini. Medij, ki se nabira na koncu šobe (se posuši), je treba odstraniti z ustreznim razredčilom.

Pištola za barvanje

Intenzivnost pršenja se nastavlja z nastavitvenim gumbom na zadnji strani pištole (kjer je vstavljena cev). Pravilno količino sredstva nastavite na naslednji način:
1. z obračanjem obroča v desno povečajte količino barve
2. Držite sprožilec in počasi odvijte nastavitveni gumb (glejte sliko D), dokler na testirani površini ne dosežete ustrezne količine medija.
Gibanje pištole med barvanjem mora biti enakomerno. Razdalja med šobo in površino med barvanjem mora biti pribl. ~30 cm.

10. Tekoče vzdrževanje

⚠ POZOR **Vsa vzdrževalna dela izvajajte, ko je enota izključena iz električnega omrežja.**

Razpršilna pištola

Čiščenje izvajajte z ustreznim razredčilom (npr. z vodo).
Za dolgotrajno uporabnost je treba napravo očistiti po vsakem barvanju.
1. Očistite posodo z medijem, napolnite jo z razredčilom (npr. vodo).
2. trdno zategnite pršilno pištolo
3 Vključite glavno enoto, usmerite pršilno pištolo v prazno posodo in začnite pršiti čistilno sredstvo.
(4) Ko posodo izpraznite, jo ponovno napolnite z razredčilom in ponovite postopek. Ponavljajte, dokler iz pištole ne začne pršiti čista raztopina (voda).
6. Poskrbite za čistočo rezervoarja.
7. redno preverjajte tesnilo vžigalnega zatiča (v ročaju pištole).

Nadzor pretoka

Razpršilni vzorec prilagodite tako, da spremenite položaj pokrovčka šobe na pršilni pištoli.
Vodoravno pršenje, navpično pršenje, krog. Oblika razpršenega curka.

Zamenjava šobe in vžigalnega zatiča

Zamenjava šobe in vžigalnega zatiča (glejte sliko D)
1 Odvijte pritrdilni obroč pokrova šobe.
2 Odstranite pokrov šobe

3 Odstranite šobo, vstavite novo šobo
4 Odstranite sprožilec s pritrdilnega zatiča
5 Potisnite zatič iz telesa in odstranite vžigalni zatič, vstavite nov vžigalni zatič vstavite nov vžigalni zatič in sledite korakom od 5 do 1.

Priporočena dodatna oprema

DED7414 je standardno opremljen z 2,5-milimetrsko šobo.

11. Rezervni deli in dodatki

Za nakup rezervnih delov in dodatne opreme se obrnite na Dedra Exim Service. Kontaktne podatke najdete na strani 1 priročnika.
Pri naročanju rezervnih delov navedite številko serije na ploščici in številko dela iz montažne risbe.
V garancijskem obdobju se popravila izvajajo v skladu s pogoji, navedenimi v garancijskem listu. Okvarjeni izdelek oddajte v popravilo na mestu nakupa (prodajalec je dolžan sprejeti okvarjeni izdelek), pošljite ga v osrednji servisni center podjetja Dedra Exim ali ga pošljite v servisni center, ki je najbližje vašemu kraju bivanja (seznam servisnih centrov na www.dedra.pl). Priložite izpolnjen garancijski list. Po poteku garancijskega roka popravila izvaja osrednji servis. Okvarjeni izdelek pošljite servisnemu centru (stroške pošiljanja plača uporabnik).

12. Pomanjkljivosti, odpravljene samostojno

⚠ POZOR **Preden začnete sami odpravljati težave, enoto izključite iz električnega omrežja.**

Problem	Vzrok	Rešitev
Mediji ne skrivajo	Majhna količina srednjega	Odvijte gumb na pištoli na levi strani.
	Gosta srednja gostota	Razredčite gojišče za 10 %.
Velika razpršilna meglica	Prevelika oddaljenost od površine	Zmanjšajte razdaljo na 30 cm
	Preveč redko srednje	Zmanjšajte pretok zraka z obračanjem gumba na pištoli v nasprotni smeri urinega kazalca.
Slab pretok medijev	Gosta srednja gostota	Razredčite gojišče za 10 %.
	Slab pretok zraka	Gumb za upravljanje pršenja na pištoli obrnite v desno.
	Onesnažena šoba	Očistite šobo

13. Dokončanje opreme

1. napajalna enota - 1 kos. 2. Razpršilna pištola z 2,5 mm šobo - 1 kos. 3.Strip - 1 kos. 5. rezervoar - 1 kos. 6. skodelica za viskoznost - 1 kos. 7. cev

14. Informacije za uporabnike o odstranjevanju električne in elektronske opreme (velja za gospodinjstva)



Simbol, ki je prikazan na izdelkih ali spremljajoči dokumentaciji, označuje, da se okvarjene električne ali elektronske opreme ne sme odlagati med gospodinjske odpadke. Če želite sestavne dele zavreči, ponovno uporabiti ali predelati, jih je treba odpeljati na specializirano zbirno mesto, kjer jih bodo sprejeli brezplačno. Informacije o lokacijah zbirnih mest za rabljeno opremo zagotavljajo lokalni organi, npr. na svojih spletnih straneh.
S pravilnim odstranjevanjem naprave lahko ohranimo dragocene vire ter se izognemo negativnim vplivom na zdravje in okolje zaradi morebitne prisotnosti nevarnih: snovi, zmesi in sestavnih delov v opremi.
Zaradi nepravilnega odlaganja odpadkov vam grozijo kazni v skladu z ustreznimi lokalnimi predpisi.
Uporabniki v državah EU: Če želite odstraniti električno ali elektronsko opremo, se obrnite na najbližje prodajno mesto ali na dobavitelja, ki vam bo zagotovil dodatne informacije.
Odstranjevanje v državah zunaj Evropske unije: Ta simbol velja samo za države Evropske unije. Če želite ta izdelek zavreči, se obrnite na lokalne organe ali prodajalca, da vam pojasnijo pravilen način odstranjevanja.

Garancijski list

na spletni strani

[Slikarska enota]

Številka naročila: DED7414 Številka serije: .....

(v nadaljnjem besedilu: izdelek)

Datum nakupa izdelka: .....

Žig prodajalca

Datum in podpis prodajalca: .....

Izjava uporabnika:

Potrjujem, da sem bil seznanjen z garancijskimi pogoji in posledicami neupoštevanja navodil iz navodil za uporabo in garancijskega lista. Seznanjen sem s pogoji te garancije, kar potrjujem z lastnoročnim podpisom:

.....

Datum in krajPodpis uporabnika

I. Odgovornost za izdelek

(1) Garant - Dedra Exim Sp. z o.o. s sedežem v Pruszkowu, naslov: 3 Maja 8, 05-800 Pruszków, KRS 0000062517, Okrožno sodišče za mesto Varšava v Varšavi, XIV gospodarski oddelek Državnega sodnega registra, NIP 527-020-49-33, osnovni kapital: PLN 100.980,00.
2 Garant pod pogoji, določenimi v tem garancijskem listu, jamči za izdelek, ki izvira iz Garantove distribucije.
(3) Odgovornost v okviru garancije zajema le napake, ki izhajajo iz vzrokov, ki so bili značilni za izdelek v času, ko je bil izročen uporabniku.
(4) Uporabnik je na podlagi garancije upravičen do brezplačnega popravila izdelka, če se je napaka pokazala v garancijskem roku. Način popravila Izdelka (način popravila) je v pristojnosti Garanta. Če garant ugotovi, da popravilo ni mogoče, si pridržuje pravico do zamenjave okvarjenega elementa ali celotnega izdelka z brezhibnim, znižanja cene izdelka ali odstopa od pogodbe.
V zvezi z uporabnikom, ki ni potrošnik v smislu zakona z dne 23. aprila 1964. Civilnega zakonika, je odgovornost Garanta za škodo, ki izhaja iz te garancije in/ali v zvezi z njeno sklenitvijo in izvajanjem, ne glede na pravni naslov, omejena na največ vrednost izdelka z napako.

II. Jamstveno obdobje

Sestavni deli izdelka	Trajanje garancijske zaščite
Agregat hvlp	36 mesecev od datuma nakupa izdelka, kot je navedeno na tej garancijski kartici.

III. Pogoji za koriščenje zavarovanja

Uporabnik mora predložiti izpolnjen garancijski list izdelka in dokazati okoliščine nakupa izdelka s strani uporabnika, npr. s predložitvijo računa, računa itd. Zaradi učinkovite obravnave reklamacij je priporočljivo, da Uporabnik skupaj z Izdelkom predloži vse sestavne dele, navedene v poglavju "Kompletiranje naprave" v Navodilih za uporabo.
2. da uporabnik upošteva priporočila iz navodil za uporabo in garancijskega lista.
Jamstvo velja samo za ozemlje Republike Poljske in EU.
Garancija ne krije napak na izdelku, ki nastanejo zlasti zaradi:
a. Če uporabnik ne upošteva pogojev iz navodil za uporabo, zlasti glede pravilnega delovanja, vzdrževanja in čiščenja;
b. Uporabnik uporablja čistila ali sredstva za vzdrževanje, ki niso v skladu z navodili za uporabo;
c. neustrezno skladiščenje in prevoz izdelka s strani uporabnika;
d. Uporabnikove nepooblaščene spremembe in/ali modifikacije izdelka, ki niso bile dogovorjene s garantom;
e. če uporabnik v izdelku uporablja potrošni material, ki ni v skladu z navodili za uporabo.
(5) Uporabnik, ki ni potrošnik v smislu zakona z dne 23. aprila 1964. civilnega zakonika, izgubi garancijo za izdelek, v katerem:
- je uporabnik odstranil, spremenil ali poškodoval serijske številke, oznake datuma in merilne tablice;
- če je uporabnik poškodoval plombe ali če so na njih vidni znaki nedovoljenega poseganja.
Opozorilo: Uporabnik mora dejavnosti, povezane z vsakodnevnim delovanjem izdelka, ki med drugim izhajajo iz navodil za uporabo, izvajati sam in na lastne stroške.

IV. Pritožbeni postopek

(1) Če se ugotovi, da izdelek deluje nepravilno, se morate pred vložitvijo zahtevka prepričati, da so bili pravilno izvedeni vsi ukrepi, navedeni zlasti v navodilih za uporabo.
(2) Priporočljivo je, da pritožbo vložite takoj, po možnosti v 7 dneh po tem, ko opazite napako na izdelku. Uporabnik, ki ni potrošnik v smislu zakona z dne 23. aprila 1964. Civilnega zakonika, izgubi pravice, ki izhajajo iz te garancije, če reklamacije ne vloži v 7 dneh.
(3) Reklamacija se lahko med drugim sporoči na mestu nakupa izdelka, pri garancijskem servisu ali pisno na naslov: Dedra Exim Sp. z o.o., ul. 3 Maja 8, 05-800 Pruszków.
(4) Uporabnik lahko vloži pritožbo prek obrazca, ki je na voljo na spletni strani www.dedra.pl. ("Obrazec za reklamacijo zaradi garancije").
5. naslovi garancijskega servisa za posamezne države so na voljo na spletni strani www.dedra.pl. Če za posamezno državo ni garancijskega servisa, je priporočljivo, da garancijske zahtevke naslovite na: 3 Maja 8, 05-800 Pruszków (Poljska).
6 Zaradi varnosti uporabnika je uporaba izdelka z napako prepovedana.
7 Opozorilo: Uporaba okvarjenega izdelka je nevarna za zdravje in življenje uporabnika.
8 Obveznosti iz garancije bodo izpolnjene v 14 delovnih dneh, šteto od datuma, ko uporabnik dostavi reklamirani izdelek.
9. pred oddajo izdelka z napako v reklamacijo ga je priporočljivo očistiti. 10. Priporočljivo je, da se izdelek za reklamacijo skrbno zaščiti pred poškodbami med prevozom (priporočljivo je, da se izdelek za reklamacijo dostavi v originalni embalaži).
(10) Garancijski rok se podaljša za čas, ko uporabnik zaradi napake ni mogel uporabljati izdelka, za katerega velja garancija.
Garancija ne izključuje, omejuje ali zadržuje pravic uporabnika, ki izhajajo iz predpisov o garanciji za napake prodanega blaga.
V skladu s členom 13(1) in (2) Uredbe (EU) 2016/679 Evropskega parlamenta in Sveta z dne 27. aprila 2016 o varstvu posameznikov pri obdelavi osebnih podatkov in o prostem pretoku takih podatkov ter o razveljavitvi Direktive 95/46/ES (v nadaljnjem besedilu: RODO) vas obveščamo

1. Skrbnik vaših osebnih podatkov, podanih v obrazcu, je DEDRA-EXIM sp z o.o. s sedežem v Pruškovu [Pruszków], ul. 3 Maja 8, 05-800 Pruszków, Poljska (v nadaljevanju: "Skrbnik").
2. Vaši podatki bodo obdelovani le za namene izvedbe garancijskega postopka zanapravo v skladu s črko b prvega odst. 6. člena Splošne uredbe o varstvu podatkov EU (v nadaljevanju: »SUVP«). Dajanje podatkov je prostovoljno, a nujno potrebno za izvedbo garancijskega postopka.
3. Vaše podatke bomo obdelovali skozi čas potekanja garancijskega postopka in za namene arhiviranja za primer morebitne potrebe obrambe pred zahtevki do Skrbnika, vendar najdlje do izteka roka njihovega zastaranja.
4. Vaše podatke se sme razkriti samo subjektom, ki obdelujejo podatke za Skrbnika na podlagi pisne pogodbe o zaupanju osebnih podatkov v obdelavo

in sicer, med drugim, subjektom, ki izvajajo storitve tehničnega servisa, storitve gostovanja ter vzdrževanja spletnega mesta, IT storitve, izvajalcem kurirskih storitev ipd.. Skrbnikovi dobavitelji so dolžni zagotavljati varnost podatkov ter izpolnjevati zahteve obvezujočih predpisov prava v zvezi z varstvom osebnih podatkov ter ne smejo uporabljati zaupanih jim osebnih podatkov za namene, ki niso določeni v pogodbi s Skrbnikom.
5. Vaši podatki ne bodo obdelovani na avtomatiziran način, v tem na način profiliranja, in ne bodo posredovani v tretjo državo/mednarodni organizaciji.
6. Imate v vsakem trenutku pravico dostopa do svojih podatkov ter pravico do popravka, izbrisa, omejitve obdelave le-teh, pravico do prenosa podatkov na drug subjekt, pravico do ugovora zoper njihovo obdelavo.
7. V vseh zadevah v zvezi z obdelavo vaših osebnih podatkov s strani Skrbnika nas lahko kontaktirate s sporočilom na ta e-poštni naslov: daneosobowe@dedra.pl;
8. Imate pravico vložiti pritožbo pri organu, ki je v dani državi pristojen za varstvo osebnih podatkov;

HR Sadržaj

1. Fotografije i crteži
2. Opis uređaja
3. Namjena uređaja
4. Ograničenje uporabe
5. Tehnički podaci
6. Priprema za rad
7. Spajanje na mrežu
8. Uključite uređaj
9. Korištenje uređaja
10. Aktivnosti tekućeg održavanja
11. Rezervni dijelovi i pribor
12. Sami otklonite kvarove
13. Sastavljanje uređaja
14. Obavijesti za korisnike o zbrinjavanju električnih i elektroničkih uređaja
15. Jamstveni list

Izjava o sukladnosti priložena je priručniku kao zaseban dokument. Ako ne postoji izjava o sukladnosti, obratite se tvrtki Dedra Exim Sp. z o. o.
Opći sigurnosni propisi priloženi su priručniku kao posebna knjižica.

UPOZORENJE. Pročitajte sva upozorenja označena simbolom i sve upute.

Nepoštivanje dolje navedenih upozorenja i sigurnosnih uputa može dovesti do strujnog udara, požara ili ozbiljne ozljede.

Sačuvajte sva upozorenja i upute za buduću upotrebu.

2. Opis uređaja

Slika A: 1. Pištolj za boju, 2. Prekidač, 3. Spremnik, 4. Fleksibilno crijevo, 5. Jedinica, 6. Košara spremnika.

3. Namjena uređaja

HVLP (High Volume Low Pressure) jedinica za lakiranje je proizvod dizajniran za raspršivanje lakova na bazi: vode, lazura, zaštitnih tvari za drvo, temeljnih premaza za metal. Uljano-ftalne emajl boje, akrilne emajle namijenjene za bojanje sprejom. Uređaj također može prskati zidne boje: lateks. Međutim, količina razrjeđivača potrebna za ispravno razrjeđivanje boje (ispravan rad jedinice) može biti veća od preporučene od strane proizvođača.
Uređaj se smije koristiti u renovacijskim i građevinskim radovima, servisnim radionicama i amaterskim radovima uz poštivanje uvjeta uporabe i dopuštenih uvjeta rada navedenih u uputama za uporabu.

4. Ograničenje uporabe

Uređaj se smije koristiti samo u skladu s "Dopuštenim radnim uvjetima" u nastavku. Sustav spajanja komponenti prilagođen je pištolju za prskanje sa srednjim spremnikom i uređajem za puhanje. Nemojte koristiti električni alat s lužinom, tvarima koje sadrže kiseline, tvarima koje sadrže strane materijale, tvarima koje sadrže kemijska otapala.
Neovlaštene promjene mehaničke i električne strukture, sve izmjene i aktivnosti održavanja koje nisu opisane u korisničkom priručniku smatrat će se nezakonitim i rezultirat će trenutnim gubitkom prava na jamstvo, a izjava o sukladnosti postat će nevažeća.
Uporaba koja nije u skladu s namjeravanom uporabom ili u skladu s uputama za uporabu rezultirat će trenutačnim gubitkom prava na jamstvo.

Prihvatljivi radni uvjeti
Povremeni rad S1

5. Tehnički podaci

Model	**DED7414**
Radni napon [V/Hz]	230 / 50
Nazivna ulazna snaga [W]	650
Radni tlak [bar]	0,21 - 0,28
Duljina fleksibilnog voda [m]	1,5
Protok zraka [l/min]	250 l
Srednja brzina dovoda [l/min]	180ml
Maks. srednja viskoznost [s]	90
Emisija buke: /	
Razina zvučnog tlaka LPA [dB (A)]	83,2
Razina zvučne snage LWA [dB (A)]	96,2
Nesigurnost mjerenja zvuka K [dB (A)]	3,0
Težina [kg]	2,8
Klasa zaštite	II
Brzina vrtnje [min-1]	30000
Maksimalna razina vibracija na ručki [m/s2]	<2,5
Nesigurnost u mjerenju vibracija K	1,5
Stupanj zaštite od pristupa	IP20

Podaci o vibracijama i buci

Kombinirana vrijednost vibracije ah i mjerna nesigurnost određene su u skladu s normom EN 60745-1 i dane su u tablici.
Emisije buke određene su prema EN 60745-1, vrijednosti su dane u gornjoj tablici.

NAPOMENA **Buka može oštetiti vaš sluh, uvijek nosite zaštitu za sluh tijekom rada!**

Deklarirana ukupna vrijednost vibracija izmjerena je u skladu sa standardnom metodom ispitivanja i može se koristiti za usporedbu jednog uređaja s drugim. Prijavljena razina vibracija također se može koristiti za preliminarnu procjenu izloženosti vibracijama.
Razina vibracija tijekom stvarne uporabe uređaja može se razlikovati od deklariranih vrijednosti, ovisno o uporabi radnih alata, posebno o vrsti obratka i potrebi definiranja mjera za zaštitu operatera. Za točnu procjenu izloženosti u stvarnim uvjetima uporabe treba uzeti u obzir sve dijelove radnog ciklusa, uključujući razdoblja kada je oprema isključena ili kada je uključena, ali ne radi.

6. Priprema za rad

NAPOMENA **Provedite sve pripremne radnje s uređajem isključenim iz izvora napajanja.**

Punjenje spremnika prije bojanja

Pištolj za prskanje sastoji se od poklopca spremnika i cijevi koja uvlači medij i spremnik. Položaj cijevi mijenja se odvrtanjem. U radovima gdje predmet leži, cijev treba okrenuti tako da je zavoj usmjeren prema naprijed. Kada slikate predmete iznad glave, cijev mora biti pričvršćena tako da je zavoj usmjeren prema natrag. Ulijte odgovarajući medij u spremnik (slika 1). Zavrtite poklopac na spremnik. Medij i razrjeđivač moraju odgovarati jedan drugome. Korištenje razrjeđivača koji nije u skladu s preporukama proizvođača može uzrokovati začepljenje pištolja.

NAPOMENA **Koristite boje namijenjene za bojanje sprejom. Proizvođač uvijek stavlja ove podatke na pakiranje.**

Montaža

Montaža se izvodi s izvađenim utikačem iz utičnice.
Da biste pripremili uređaj za rad, spojite glavni uređaj na pištolj pomoću savitljivog kabela. Na obje strane fleksibilnog voda nalaze se spojni čepovi. Konektor većeg promjera treba utisnuti u utičnicu jedinice koja se nalazi na prednjoj strani, a drugi kraj treba utisnuti u utičnicu pištolja za prskanje (stražnja strana ručke), vidi sl. 2. Prilikom bojanja s uređaj u zatvorenom prostoru, ne zaboravite zaštititi površinu od prljavštine.
Uređaj koji Vam je isporučen ima ugrađen remen. Dodatno, u opremi je i plastična košara za odlaganje pištolja, koja se postavlja umetanjem ručica u plastično tijelo..

7. Spajanje na mrežu

Prije spajanja uređaja na izvor napajanja, provjerite odgovara li napon napajanja vrijednosti navedenoj na natpisnoj pločici.
Instalacija napajanja mora biti izvedena u skladu s bitnim zahtjevima za električne instalacije i ispunjavati sigurnosne zahtjeve. Parametri minimalnog presjeka strujnog kabela i nazivne vrijednosti osigurača ovisno o snazi uređaja navedeni su u donjoj tablici:

Snaga uređaja [W]	Minimalni presjek kabela [mm^2]	Minimalna vrijednost osigurača tipa C [A]
<700	0,75	6

Instalaciju treba izvesti ovlašteni električar. Pri uporabi produžnih kabela pazite da poprečni presjek žice nije manji od potrebnog (vidi tablicu). Položite električni kabel tako da ne postoji opasnost od rezanja tijekom rada. Nemojte koristiti oštećene produžne kabele. Povremeno provjerite tehničko stanje kabela za napajanje. Nemojte povlačiti kabel za napajanje.

8. Uključite uređaj

NAPOMENA **Prije pokretanja uređaja obavezno izvršite radnje opisane u poglavlju "Priprema za rad".**

Nakon sastavljanja kompleta pritisnite tipku prekidača koja se nalazi u gornjem dijelu kućišta glavnog uređaja. Pritiskom na preklopnu tipku u položaj "I" pokreće se uređaj. Pritiskom prekidača u položaj "0" uređaj se isključuje.

9. Korištenje uređaja

Priprema površine za slikanje

Prije nego počnete slikati, ne zaboravite pripremiti površinu. Ova površina mora biti čista i suha. Nemojte bojati na masnim površinama. Ako je površina glatka, potrebno ju je ohrapaviti, npr. finim brusnim papirom, a zatim ukloniti prašinu.

Srednji

Prije uporabe medija provjerite njegovu viskoznost pomoću posude za viskoznost pričvršćene na uređaj (mjereno u sekundama).
Napunite šalicu i podignite je na visinu od cca 15-20 cm (zaključajte otvor). Zatim otpustite rupu i izmjerite vrijeme dok mlaz ne postane kontinuiran. Kada se zaustavi, završavamo mjerenje. Očitano vrijeme je viskoznost. Uređaj se može koristiti za prskanje boja, lakova, lazura itd. s viskozitetom do 90 s. Ispravno bojanje zidnim bojama pomoću agregata moguće je kada je količina razrjeđivača veća od preporučene od strane proizvođača (treba ga odabrati eksperimentalno), npr.
1) Beckers Vaggfarg, ispravan rad pri ~30% razrjeđenja
2) Decoral Acrylic W, pravilan rad pri ~10% razrijeđenosti
3) Luxens, ispravan rad pri ~20% razrjeđenja
4) Magnat, ispravan rad pri ~10% razrjeđenja.

Prije početka bojanja napravite test na kartonu, kartonu, šperploči itd.

Slika

HVLP tehniku karakterizira visoka učinkovitost. Aparat je namijenjen za bojanje u tri postavke OBLIK RASPRISANOG MLAZA (sl. E): vertikalni, horizontalni i kružni mlaz. Postavljanje srednjeg mlaza uključuje odvrtanje sigurnosnog prstena u pištolju i zatim zakretanje poklopca s dvije mlaznice u odgovarajući položaj. Leptiri su postavljeni vodoravno (vodoravno) - srednji tok će biti okomit. Ako postavite leptire u okomiti položaj, tok će biti vodoravan. Postavljanje leptira pod kutom od 45 stupnjeva - kružni tok. Imajte na umu da medij ne smijete prskati do samog kraja jer to uzrokuje neravnomjernu raspodjelu medija na površini. Medij koji se nakuplja na kraju mlaznice (osušen) treba ukloniti odgovarajućim razrjeđivačem

Pištolj za farbanje

Intenzitet prskanja se podešava pomoću gumba za podešavanje koji se nalazi na stražnjoj strani pištolja (gdje je umetnuta fleksibilna cijev). Točna količina medija postavlja se na sljedeći način:
1. Okrenite prsten u smjeru kazaljke na satu kako biste povećali količinu boje
2. Držite okidač pritisnutim i polako odvrnite gumb za podešavanje (vidi sliku D) dok se na ispitnoj površini ne dobije odgovarajuća količina medija.
3. Kretanje pištolja tijekom bojanja mora biti ravnomjerno. Udaljenost mlaznice od površine prilikom bojanja mora biti približno ~30 cm.

10. Aktivnosti tekućeg održavanja

NAPOMENA **Sve aktivnosti održavanja provodite dok je uređaj isključen iz izvora napajanja.**

Pištolj za farbanje

Čišćenje treba obaviti odgovarajućim razrjeđivačem (npr. vodom)
Za dugotrajno korištenje uređaja potrebno ga je očistiti nakon svakog lakiranja.
1. Očistite medij iz spremnika, napunite ga razrjeđivačem (npr. vodom)
2. Čvrsto zategnite pištolj za prskanje
3. Uključite glavnu jedinicu, usmjerite pištolj za prskanje prema praznom spremniku i počnite prskati sredstvo za čišćenje.
4. Nakon što se spremnik isprazni, ponovno ga napunite razrjeđivačem i ponovite postupak.
5. Ponavljajte korake sve dok čisti razrjeđivač, tj. voda, ne bude raspršen iz pištolja.
6. Održavajte spremnik čistim.
7. Povremeno provjerite brtvu udarne igle (u drški pištolja).

Regulacija toka

Oblik mlaza spreja se podešava promjenom položaja poklopca mlaznice u pištolju za prskanje
Horizontalno, okomito, kružno prskanje. Oblik mlaza prskanja.

Zamjena mlaznice i igle

Zamjena mlaznice i igle (vidi sliku D)
1 Odvijte prsten koji pričvršćuje poklopac mlaznice.
2 Uklonite poklopac mlaznice
3 Uklonite mlaznicu, postavite novu mlaznicu
4 Uklonite okidač s pričvrsne igle
5 Izvucite iglu iz tijela i izvucite iglu, postavite novu iglu
postavite novu iglu i slijedite korake od 5 do 1

Preporučeni pribor

Uređaj DED7414 standardno je opremljen mlaznicom od 2,5 mm.

11. Rezervni dijelovi i pribor

Za kupnju rezervnih dijelova i pribora obratite se Dedra Exim Service. Podaci za kontakt nalaze se na 1. stranici priručnika.
Prilikom naručivanja rezervnih dijelova, molimo da navedete broj serije na natpisnoj pločici i broj dijela sa crteža sklopa.
Tijekom jamstvenog roka popravci se obavljaju prema uvjetima navedenim u jamstvenom listu. Reklamirani proizvod pošaljite na popravak na mjesto kupnje (prodavač je dužan primiti reklamirani proizvod), pošaljite ga u Dedra Exim centralni servis ili ga pošaljite u servis najbliži mjestu Vašeg prebivališta (popis usluga dostupno na www.dedra.pl). Molimo priložite ispunjeni jamstveni list. Nakon isteka jamstvenog roka popravke obavlja centralni servis. Oštećeni proizvod potrebno je poslati u servis (troškove dostave snosi korisnik).

12. Sami otklonite kvarove

NAPOMENA **Prije nego pokušate sami popraviti kvar, isključite uređaj iz napajanja.**

Problem	Uzrok	Riješenje
Boja ne prekriva	Mala količina medija	Odvrnite gumb na pištolju ulijevo
	Gusta srednja	Razrijedite medij za 10%
Teška magla boje	Previše daleko od površine	Smanjite udaljenost na 30 cm
	Prerijedak medij	Smanjite protok zraka okretanjem gumba na pištolju ulijevo
Slab srednji mlaz	Gusta srednja	Razrijedite medij za 10%
	Loš protok zraka	Okrenite gumb za podešavanje protoka na pištolju udesno.
	Prljava mlaznica	Očistite mlaznicu

13. Sastavljanje uređaja

1. Jedinica - 1 kom 2. Pištolj za prskanje s mlaznicom od 2,5 mm - 1 kom 3. Remen - 1 kom 5. Spremnik - 1 kom 6. Posuda za mjerenje viskoziteta - 1 kom 7. Fleksibilno crijevo

14. Obavijesti za korisnike o zbrinjavanju električnih i elektroničkih uređaja (odnosi se na kućanstva)

Ovaj simbol postavljen na proizvode ili popratnu dokumentaciju obavještava da se neispravni električni ili elektronički uređaji ne smiju odlagati s kućnim otpadom. Ispravan postupak u slučaju potrebe za zbrinjavanjem, ponovnom uporabom ili oporabom komponenti sastoji se od prijenosa uređaja na specijalizirano sabirno mjesto, gdje će biti besplatno prihvaćen. Informacije o lokacijama sabirnih točaka otpadne opreme pružaju lokalne vlasti, npr. na svojim web stranicama.
Pravilno zbrinjavanje uređaja omogućuje očuvanje dragocjenih resursa i izbjegavanje negativnog utjecaja na zdravlje i okoliš, do kojeg dolazi zbog mogućnosti da uređaji sadrže opasne tvari, smjese i sastavne dijelove.
Nepravilno odlaganje otpada podliježe kaznama predviđenim relevantnim lokalnim propisima.
Korisnici u zemljama Europske unije: Ako trebate odložiti električnu ili elektroničku opremu, obratite se najbližem prodavaču ili dobavljaču za dodatne informacije.
Odlaganje u zemljama izvan Europske unije: Ovaj simbol vrijedi samo za zemlje Europske unije. Ako trebate zbrinuti ovaj proizvod, obratite se lokalnim vlastima ili trgovcu radi pravilnog zbrinjavanja.

Jamstveni list

na

…….

Kataloški broj: ……..br. partije:.....

(u daljnjem tekstu Proizvod)

Datum nabavke Proizvoda: .....

Pečat prodavača

Datum i potpis prodavača: .....

Izjava Korisnika:

Potvrđujem da sam upoznat s uvjetima jamstva i posljedicama nepoštivanja smjernica sadržanih u Uputama za upotrebu i jamstvenom listu. Upoznat sam s uvjetima ovog jamstva, što potvrđujem svojim potpisom:

....

Datum i mjesto Potpis Korisnika

I. Odgovornost za Proizvod

1. Jamac - Dedra Exim Sp. z o.o. sa sjedištem u Pruszkówu, adresa: ul. 3 Maja 8, 05-800 Pruszków, KRS 0000062517, Općinski sud za glavni grad Varšavu u Varšavi, XIV Gospodarski odjel Državnog sudskog registra, PIB 527-020-49-33, osnovni kapital: 100 980.00 PLN.
2. Pod uvjetima navedenim u ovom jamstvenom listu, Jamac daje jamstvo za Proizvod koji dolazi iz Jamčeve distribucije.
3. Odgovornost iz jamstva pokriva samo nedostatke koji proizlaze iz razloga koji su u Proizvodu u trenutku njegove predaje Korisniku.
4. Pod jamstvom, Korisnik stječe pravo na besplatan popravak Proizvoda, ako se kvar otkrije tijekom jamstvenog roka. Način popravka Proizvoda (metoda popravka) ovisi o odluci Jamca. Ako Jamac utvrdi da ga je nemoguće popraviti, Jamac zadržava pravo zamijeniti neispravan element ili cijeli Proizvod ispravnim, smanjiti cijenu Proizvoda ili odstupiti od ugovora.
5. U odnosu na Korisnika koji nije potrošač u smislu Zakona od 23. travnja 1964. Građanski zakonik, odgovornost Jamca za štetu koja proizlazi iz ovog jamstva i/ili u vezi s njegovim sklapanjem i izvršenjem, bez obzira na pravni naslov, ograničena je na maksimalnu vrijednost neispravnog Proizvoda.

II. Jamstveni rok

Elementi Proizvoda	Jamstveni rok
Proizvod	36 mjeseca od datuma kupnje Proizvoda prikazanog u ovom jamstvenom listu

III. Uvjeti korištenja jamstva

1. Predočenje od strane korisnika popunjenog jamstvenog lista Proizvoda i potvrđivanje od strane Korisnika okolnosti kupnje Proizvoda, npr. predočenjem računa, fakture itd. Kako bi učinkovito riješili reklamaciju preporuča se da Korisnik dostavi sve elemente navedene u "Kompletu uređaja" zajedno s Proizvodom za reklamaciju koja se nalazi u Uputama za upotrebu.
2. Poštovanje od strane korisnika preporuka sadržanih u Uputama za uporabu i jamstvenom listu.
3. Jamstvo vrijedi isključivo na području Republike Poljske i EU.
4. Jamstvo ne obuhvaća kvarove Proizvoda nastale posebno kao rezultat:
a. Nepoštivanja od strane Korisnika uvjeta navedenih u Uputama za uporabu, posebno u pogledu pravilnog korištenja, održavanja i čišćenja;
b. Korištenja od strane Korisnika sredstava za čišćenje ili održavanje koja nisu u skladu s Uputama za uporabu;
c. Nepravilnog skladištenja i transporta Proizvoda od strane Korisnika;
d. Neovlaštene izmjene i/ili modifikacije Proizvoda od strane Korisnika koje nisu dogovorene s Jamcem;
e. Korištenja od strane Korisnika potrošnog materijala u Proizvodu koji nije u skladu s Uputama za uporabu.
5. Korisnik koji nije potrošač u smislu zakona od 23. travnja 1964. Građanski zakonik gubi jamstvo na Proizvod u kojem:
- je Korisnik je uklonio, promijenio ili oštetio serijske brojeve, oznake datuma i natpisne pločice;
- pečati su oštećeni od strane Korisnika ili pokazuju znakove manipulacije od strane Korisnika.

6. Pozor! Radnje povezane sa svakodnevnim radom Proizvoda, koje proizlaze, između ostalog iz Upute za uporabu Korisnik je dužan provoditi samostalno i o svom trošku.

IV. Procedura reklamacije

1. U slučaju utvrđivanja neispravnog rada Proizvoda, prije podnošenja reklamacije, provjerite jesu li sve radnje navedene posebno u Uputama za uporabu, izvršene ispravno.
2. Preporučujemo podnošenje reklamacije odmah, najbolje u roku od 7 dana od dana uočavanja kvara Proizvoda. Korisnik koji nije potrošač u smislu zakona od 23. travnja 1964. Građanski zakonik gubi prava koja proizlaze iz ovog jamstva ako se reklamacija ne podnese u roku od 7 dana.
3. Reklamacija se može podnijeti, između ostalog, na mjestu kupnje Proizvoda, u jamstvenom servisu ili pismeno na sljedeću adresu: Dedra Exim Sp. z o.o., ul. 3 Maja 8, 05-800 Pruszków.
4. Korisnik može podnijeti reklamaciju putem obrasca dostupnog na web stranici www.dedra.pl. ("Obrazac za reklamaciju").
5. Adrese jamstvenih servisa za pojedine zemlje dostupne su na web stranici www.dedra.pl. U slučaju nedostatka jamstvenog servisa za određenu zemlju, preporuča se slanje reklamacija na sljedeću adresu: Dedra Exim Sp. z o.o. ul. 3 Maja 8, 05-800 Pruszków (Poljska).
6. S obzirom na sigurnost Korisnika, zabranjeno je koristiti neispravan proizvod.
7. Pozor! Korištenje neispravnog Proizvoda opasno je za zdravlje i život Korisnika.
8. Izvršenje obveza koje proizlaze iz jamstva održat će se u roku od 14 radnih dana od dana isporuke Proizvoda koji korisnik reklamira.
9. Prije dostave neispravnog Proizvoda na reklamaciju, preporuča se čišćenje. Preporuča se da se reklamirani Proizvod pažljivo zaštiti od oštećenja tijekom transporta (preporuča se isporuka reklamiranog Proizvoda u originalnom pakiranju).
10. Jamstveni rok se produljuje za vrijeme tijekom kojeg ga Korisnik nije mogao koristiti zbog kvara na Proizvodu obuhvaćenom jamstvom.
Jamstvo ne isključuje, ograničava ili suspendira prava Korisnika koja proizlaze iz odredbi o jamstvu za nedostatke na prodanom artiklu.
Prema čl. 13 sek. 1 i sljed. 2. Uredbe (EU) 2016/679 Europskog parlamenta i Vijeća od 27. travnja 2016. o zaštiti fizičkih osoba u vezi s obradom osobnih podataka i slobodnom kretanju takvih podataka te stavljanju izvan snage Direktive 95/46. /EC, obavještavamo vas

1. Administrator Vaših osobnih podataka navedenih u formularu je DEDRA-EXIM sp. z o. o. sa sjedištem u Pruszkówu, ul. 3 Maja 8, 05-800 Pruszków (u daljnjem tekstu: "Administrator").
2. Vaši podaci će se obrađivati isključivo u svrhu provedbe jamstvenog postupka uređaja sukladno čl. 6 st. 1 slovo. b opće uredbe o zaštiti podataka (u daljnjem tekstu: "GDPR") Davanje podataka je dobrovoljno, ali nužno za provedbu jamstvenog postupka.
3. Vaši podaci će se obrađivati za vrijeme trajanja jamstvenog postupka te za potrebe arhiviranja u slučaju potrebe obrane od bilo kakvih potraživanja prema Administratoru, najduže do isteka istih.
4. Vaši podaci mogu se priopćiti samo subjektima koji obrađuju podatke za administratora na temelju pisanog ugovora o povjeravanju obrade osobnih podataka koji između ostalog daje: tehnička služba, održavanje hostinga ili web stranica, IT služba, kurirska tvrtka. Dobavljači Administratora dužni su osigurati sigurnost podataka i ispunjavati uvjete važećih zakona vezanih uz zaštitu osobnih podataka te ne smiju koristiti povjerene osobne podatke u druge svrhe osim onih navedenih u ugovoru s Administratorom.
5. Vaši podaci neće se obrađivati na automatizirani način, uključujući u obliku profiliranja, i neće se prenositi u treću zemlju/međunarodnu organizaciju.
6. Imate pravo pristupa svojim podacima te pravo na ispravak, brisanje, ograničenje obrade, pravo na prijenos podataka, pravo na prigovor u bilo kojem trenutku.
7. Za sva pitanja vezana uz obradu Vaših osobnih podataka od strane Administratora, možete nas kontaktirati na sljedeću e-mail adresu: daneosobowe@dedra.pl.;
8. Imate pravo podnijeti pritužbu tijelu nadležnom za zaštitu osobnih podataka

BG Съдържание

1. Снимки и чертежи
2. Описание на устройството
3. Предназначение на устройството
4. Ограничение на използването
5. Технически данни
6. Подготовка за работа
7. връзка с мрежата
8. Включване на устройството
9. Използване на устройството
10. Текуща поддръжка
11. резервни части и принадлежности
12. самостоятелно отстраняване на неизправности
13. Завършване на устройството
14. Информация за потребителите относно изхвърлянето на електрическо и електронно оборудване
15. Гаранционна карта

Превод на оригиналните инструкции

Декларацията за съответствие е приложена към ръководството като отделен документ. При липса на декларация за съответствие, моля, свържете се с Dedra Exim Sp. z o.o.
Общите правила за безопасност са включени в ръководството като отделна книжка.

ПРЕДУПРЕЖДЕНИЕ. Прочетете всички предупреждения, обозначени със символа, и всички инструкции.

Неспазването на следните предупреждения и инструкции за безопасност може да доведе до токов удар, пожар или сериозно нараняване.

Запазете всички предупреждения и инструкции за бъдеща употреба.

2. Описание на устройството

Фигура A: 1. Пистолет за пръскане, 2. Превключвател, 3. Резервоар, 4. Маркуч, 5. Агрегат, 6. Кошница на резервоара.

3. Предназначение на устройството

Апаратът за боядисване HVLP (High Volume Low Pressure) е продукт, предназначен за пръскане на бои на водна основа, байцове, консерванти за дърво, грундове за метал. Емайлови бои на маслена основа, акрилни емайлови бои, предназначени за боядисване чрез пръскане. Уредът може да пръска и бои за стени: латексови бои. Въпреки това количеството разредител, необходимо за правилното разреждане на боята (правилна работа на уреда), може да е по-голямо от препоръчаното от производителя.
Допустимо е устройството да се използва при ремонтни и строителни дейности, ремонтни работилници, любителска работа, като се спазват условията за използване и допустимите условия на работа, съдържащи се в инструкциите за експлоатация.

4. Ограничения на използването

Уредът може да се използва само в съответствие с "Разрешените условия на работа" по-долу.
Комбинираната система от компоненти е пригодена за пистолет за пръскане с резервоар за медия и устройство за издухване. Електроинструментът не може да се използва за луга, вещества, съдържащи киселини, вещества, съдържащи чужди материали, вещества, съдържащи химически разтворители.
Неразрешените промени в механичната и електрическата конструкция, всякакви модификации, операции по поддръжката, които не са описани в инструкциите за експлоатация, ще се считат за незаконни и ще доведат до незабавна загуба на гаранционни права, а декларацията за съответствие ще стане невалидна.
Неправилното използване или използването в противоречие с инструкциите за експлоатация ще доведе до незабавна загуба на гаранционните права.

Допустими условия на труд

Случайна работа S1

5. Технически данни

Модел	**DED7414**
Работно напрежение [V/Hz]	230 / 50
Номинална входяща мощност [W]	650
Работно налягане [bar]	0,21 - 0,28
Дължина на елестичния кабел [m]	1,5
Въздушен поток [l/min]	250 l
Скорост на подаване на медията [l/min].	180 мл
Максимален вискозитет на средата [s]	90
Емисии на шум: /	
Ниво на звуково налягане L_{PA} [dB (A)]	83,2
Ниво на звукова мощност L_{WA} [dB (A)]	96,2
Неопределеност на измерването на звука K [dB (A)]	3,0
Тегло [kg]	2,8
Клас на защита	II
Скорост [min]$^{-1}$	30000
Максимално ниво на вибрациите при дръжката [m/s2].	<2,5
Неопределеност на измерването на вибрациите K	1,5
Степен на защита срещу достъп	IP20

Информация за вибрациите и шума

Комбинираната стойност на вибрациите a_h и неопределеността на измерването са определени в съответствие с EN 60745-1 и са дадени в таблицата.
Емисиите на шум са определени в съответствие с EN 60745-1, като стойностите са дадени по-горе в таблицата.

ВНИМАНИЕ **Шумът може да причини увреждане на слуха, винаги носете защита на слуха, когато работите!**

Декларираната обща стойност на вибрациите е измерена съгласно стандартен метод за изпитване и може да се използва за сравняване на едно оборудване с друго. Обявеното ниво на вибрациите може да се използва и за предварителна оценка на експозицията на вибрации.
Нивото на вибрациите по време на действителното използване на оборудването може да се различава от обявените стойности в зависимост от използването на работните инструменти, по-специално от вида на обработвания детайл и необходимостта от определяне на мерки за защита на оператора. За да се направи точна оценка на експозицията при действителните условия на използване, трябва да се вземат предвид всички части на работния цикъл, включително периодите, когато машината е изключена или когато е включена, но не се използва за работа.

6. Подготовка за работа

ВНИМАНИЕ **Извършвайте всички подготвителни работи при изключен от електрическата мрежа модул.**

Пълнене на резервоара преди боядисване

Пистолетът за пръскане се състои от капак на резервоара и тръба, която засмуква средата и резервоара. Положението на тръбата се променя чрез отвиване. При работа, при която обектът е легнал, тръбата трябва да се

завърти така, че извивката да е обърната напред. При боядисване на обекти над главата тръбата трябва да се фиксира така, че извивката да сочи назад. Налейте подходяща среда в контейнера (фиг. 1). Завийте капака на контейнера. Средата и разредителят трябва да съвпадат. Използването на разредител, който не е в съответствие с препоръките на производителя, може да доведе до запушване на пистолета.

ВНИМАНИЕ **Използвайте бои, предназначени за боядисване с пръскане. Производителят винаги посочва това на опаковката.**

Сглобяване

Сгъването се извършва при изваден щепсел от контакта.
За да се подготви устройството за работа, основното устройство трябва да се свърже към пистолета с помощта на гъвкав маркуч. От двете страни на гъвкавия маркуч има накрайници. Шпионката с по-голям диаметър трябва да се пъхне в гнездото на уреда, разположено в предната част, а другият край трябва да се пъхне в гнездото на пистолета (отзад на частта с дръжката), вж. фиг. 2. Когато боядисвате с уреда на закрито, не забравяйте да предпазите повърхността от замърсяване.
Доставеното ви устройство е снабдено с ремък. Освен това оборудването включва пластмасова кошница за съхранение на оръжия, която се монтира чрез плъзгане на раменете на дръжката в пластмасовия корпус.

7. Връзка с мрежата

Преди да свържете уреда към източник на захранване, се уверете, че захранващото напрежение отговаря на стойността, посочена на табелката с номиналните стойности.
Захранващата инсталация трябва да бъде направена в съответствие със съществените изисквания за електрически инсталации и да отговаря на изискванията за безопасност при употреба. Параметрите за минималното сечение на захранващия кабел и номиналната стойност на предпазителя в зависимост от мощността на уреда са дадени в таблицата по-долу:

Мощност на устройството [W].	Минимално напречно сечение на проводника [mm]^2	Минимален предпазител тип C [A].
<700	0,75	6

Монтажът трябва да се извърши от квалифициран електротехник. Когато използвате удължителни кабели, уверете се, че сечението на проводниците не е по-малко от необходимото (вж. таблицата). Разположете електрическия кабел така, че да няма опасност от прерязване по време на работа. Не използвайте повредени удължителни кабели. Периодично проверявайте състоянието на захранващия кабел. Не дърпайте захранващия кабел.

8. Включване на устройството

ВНИМАНИЕ **Преди да стартирате устройството, е необходимо да извършите стъпките, описани в раздела "Подготовка за работа".**

След като комплектът е сглобен, натиснете бутонния превключвател, разположен в горната част на корпуса на основния модул. Натискането на превключвателя в положение "I" стартира устройството. Натискането на превключвателя в положение "0" изключва устройството.

9. Използване на устройството

Подготовка на повърхността за боядисване

Преди да започнете да боядисвате, не забравяйте да подготвите повърхността. Повърхността трябва да е чиста и суха. Не боядисвайте върху мазни повърхности. Ако повърхността е гладка, тя трябва да се грапави, например с фина шкурка, и след това да се отстрани прахът.

Среден

Преди да използвате средата, нейният вискозитет трябва да се провери с помощта на чашата, предоставена с устройството, за измерване на вискозитета (измерва се в секунди).
Напълнете чашата, повдигнете я на височина около 15-20 см (запушете отвора) . След това освободете отвора и измерете времето, докато потокът е непрекъснат. В момента, в който той прекъсне, измерването е приключило. Отчетеното време е вискозитетът. Устройството може да се използва за пръскане на бои, лакове, оцветители и др. с вискозитет до 90s. Правилно боядисване с уреда, с бои за стени, е възможно, когато количеството разредител е по-голямо от препоръчаното от производителя (трябва да се избере експериментално), напр:
1) Beckers Vaggfarg, правилно представяне при ~30% разреждане
2) Decoral Acrylic W, правилно представяне при ~10% разреждане
3) Луксенс, правилно представяне при ~20% разреждане
4) Magnat, правилно представяне при ~10% разреждане.
Преди да боядисате, направете тест върху картон, картон, шперплат и др.

Боядисване

Технологията HVLP се характеризира с висока ефективност Устройството е подходящо за три вида пръскане: вертикално, хоризонтално и кръгово. Позиционирането на средното пръскане се състои в отвиване на предпазния пръстен на пистолета и след това завъртане на капачката с двете дюзи в правилната позиция. Когато пеперудите са разположени хоризонтално (хоризонтално) - средната струя ще бъде вертикална. Ако поставите пеперудите във вертикално положение, ще се получи хоризонтална струя. При позициониране на пеперудите под ъгъл от 45 градуса - струята ще бъде кръгла. Обърнете внимание, че средата не трябва да се пръска чак до края, тъй като това води до неравномерно разпределение на средата по повърхността. Средството, което се натрупва в края на дюзата (засъхнало), трябва да се отстрани с подходящ разредител.

Пистолет за боядисване

Интензивността на пръскане се настройва с копче за регулиране на гърба на пистолета (където се поставя маркучът). Правилното количество среда се настройва, както следва:
1. като завъртите пръстена надясно, увеличете количеството боя
2. Задръжте натиснат спусъка и бавно отвийте регулиращото копче (вж. фиг. Г), докато върху тестваната повърхност се получи правилното количество среда.
Движението на пистолета по време на боядисването трябва да бъде равномерно. Разстоянието между дюзата и повърхността по време на боядисване трябва да бъде приблизително. ~30 cm.

10. Текуща поддръжка

ВНИМАНИЕ **Извършвайте всички операции по поддръжката, когато устройството е изключено от електрическото захранване.**

Пистолет за пръскане

Почистването трябва да се извършва с подходящ разредител (напр. с вода).
За дълготрайно използване е важно да почиствате уреда след всяко боядисване.
1. Почистете контейнера със средата, напълнете го с разредител (напр. вода)
2. затегнете здраво пистолета за пръскане
3 Включете основния модул, насочете пистолета към празния контейнер и започнете да пръскате почистващия препарат.
(4) След като контейнерът бъде изпразнен, напълнете го отново с разредител и повторете процедурата.
Повтаряйте, докато от пистолета започне да се разпръсква прозрачен разредител (вода).
6. Поддържайте резервоара чист.
7. периодично проверявайте уплътнението на щифта за изстрелване (в пистолетната ръкохватка).

Контрол на потока

Начинът на пръскане се регулира чрез промяна на позицията на капачката на дюзата на пистолета за пръскане.
Хоризонтално пръскане, вертикално пръскане, кръг. Форма на разпръсканата струя.

Смяна на дюзата и щифта за изстрелване

Смяна на дюзата и запалителния щифт (вж. фиг. D)
1 Отвийте фиксиращия пръстен на капака на дюзата.
2 Свалете капака на дюзата
3 Свалете дюзата, поставете нова дюза
4 Свалете спусъка от фиксиращия щифт
5 Плъзнете щифта от тялото и извадете щифта, поставете нов щифт
поставете нов щифт и следвайте стъпки от 5 до 1

Препоръчани аксесоари

DED7414 е стандартно оборудван с 2,5-милиметрова дюза.

11. Резервни части и принадлежности

За закупуване на резервни части и аксесоари се свържете с Dedra Exim Service. Данните за контакт можете да намерите на страница 1 от ръководството.
Когато поръчвате резервни части, посочете номера на партидата върху табелката с имената и номера на частта от монтажния чертеж.
По време на гаранционния период ремонтите се извършват в съответствие с условията, посочени в гаранционната карта. Моля, предайте дефектния продукт за ремонт на мястото на покупката (продавачът е длъжен да приеме дефектния продукт), изпратете го в централния сервизен център на Dedra Exim или го изпратете в сервизния център, който е най-близо до вашето местоживеене (списък на сервизните центрове на www.dedra.pl). Моля, приложете попълнената гаранционна карта. След изтичане на гаранционния срок ремонтите се извършват от централния сервиз. Изпратете дефектния продукт до сервизния център (транспортните разходи се заплащат от потребителя).

12. Дефекти, отстранени самостоятелно

ВНИМАНИЕ **Изключете устройството от електрическата мрежа, преди да започнете самостоятелно да отстранявате неизправности.**

Проблем	Причина	Решение
Медиите не крият	Малко количество среден	Отвийте копчето на пистолета вляво.
	Плътна среда	Разредете средата с 10%.
Голяма спрей мъгла	Твърде голямо разстояние от повърхността	Намалете разстоянието до 30 см
	Твърде рядка среда	Намалете въздушния поток, като завъртите копчето на пистолета обратно на часовниковата стрелка.
Лош медиен поток	Плътна среда	Разредете средата с 10%.
	Лош въздушен поток	Завъртете копчето за управление на пръскането на пистолета надясно.
	Замърсена дюза	Почистете дюзата

13. Завършване на оборудването

1. захранващ блок - 1 бр. 2. Пистолет за пръскане с 2,5 мм дюза - 1 бр. 3.Strip - 1 бр. 5. резервоар - 1 бр. 6. чаша за измерване на вискозитета - 1 бр. 7. маркуч

14. Информация за потребителите относно изхвърлянето на електрическо и електронно

оборудване (приложимо за домакинства)



Символът, изобразен върху продуктите или придружаващата ги документация, указва, че дефектното електрическо или електронно оборудване не трябва да се изхвърля заедно с битовите отпадъци. Ако трябва да изхвърлите, да използвате повторно или да възстановите компоненти, е правилно да ги занесете в специализиран пункт за събиране, където ще бъдат приети безплатно. Информация за местоположението на пунктовете за събиране на употребявано оборудване се предоставя от местните власти, например на техните уебсайтове.
Правилното рециклиране на устройствата ви позволи да спестите ценни ресурси и да избегнете отрицателни въздействия върху здравето и околната среда в резултат на възможното наличие на: опасни вещества, смеси и компоненти в оборудването.
Неправилното изхвърляне на отпадъци е свързано с риск от санкции съгласно съответните местни разпоредби.
Потребители в страни от ЕС: Ако трябва да изхвърлите електрическо или електронно оборудване, моля, свържете се с най-близкия пункт за продажба или с вашия доставчик, който ще ви предостави допълнителна информация.
Изхвърляне в страни извън Европейския съюз: Този символ се отнася само за страните от Европейския съюз. Ако желаете да изхвърлите този продукт, моля, свържете се с местните власти или с търговеца за правилния начин на изхвърляне.

Гаранционна карта

на

[Единица за боядисване]

Номер на поръчката: DED7414 Номер на партидата: .....

(наричан по-долу "Продуктът")

Дата на закупуване на продукта: .....

Печат на дилъра

Дата и подпис на продавача: .....

Изявление на потребителя:

Потвърждавам, че съм информиран за условията на гаранцията и последствията от неспазването на указанията в инструкцията за експлоатация и гаранционната карта. Запознат съм с условията на тази гаранция, което потвърждавам със саморъчния си подпис:

.....

Дата и мястоПодпис на потребителя

I. Отговорност за продукта

(1) Гарант - Dedra Exim Sp. z o.o. със седалище в Прушков, адрес: гр: 3 Maja 8, 05-800 Pruszków, KRS 0000062517, Окръжен съд на град Варшава във Варшава, XIV икономическо отделение на Националния съдебен регистър, NIP 527-020-49-33, акционерен капитал: 100 980,00 PLN.
2 Съгласно условията, посочени в тази гаранционна карта, Гарантът гарантира Продукта, произхождащ от дистрибуцията на Гаранта.
(3) Отговорността по гаранцията покрива само дефекти, възникнали по причини, присъщи на Продукта в момента на предоставянето му на Потребителя.
(4) По силата на гаранцията Потребителят има право на безплатен ремонт на Продукта, при условие че дефектът се е проявил по време на гаранционния период. Методът на ремонт на Продукта (методът на ремонт) е по преценка на Гаранта. Ако Гарантът установи, че ремонтът не е възможен, той си запазва правото да замени дефектния елемент или целия Продукт с бездефектен, да намали цената на Продукта или да се откаже от договора.
По отношение на потребител, който не е потребител по смисъла на Закона от 23 април 1964 г. Граждански кодекс, отговорността на Гаранта за вреди, произтичащи от тази гаранция и/или във връзка с нейното сключване и изпълнение, независимо от правния титул, е ограничена до максималната стойност на дефектния Продукт.

II. Гаранционен период

Компоненти на продукта	Продължителност на гаранционната защита
Агрегатът hvlp	36 месеца от датата на закупуване на Продукта, както е посочено в тази гаранционна карта

III. Условия за ползване на гаранцията

Потребителят трябва да представи попълнената гаранционна карта на Продукта и да докаже обстоятелствата на закупуване на Продукта от Потребителя, напр. чрез представяне на касова бележка, фактура и др. За целите на ефективното разглеждане на жалби се препоръчва Потребителят да представи заедно с Продукта всички компоненти, посочени в "Комплектоване на устройството", съдържащо се в Ръководството за потребителя.
2. потребителят да спазва препоръките, съдържащи се в инструкциите за експлоатация и гаранционната карта.
Гаранцията обхваща само територията на Република Полша и ЕС.
Гаранцията не покрива дефекти на Продукта, произтичащи по-специално от:
a. Неспазване от страна на потребителя на условията, посочени в инструкциите за експлоатация, по-специално по отношение на правилната експлоатация, поддръжка и почистване;
b. Използване на продукти за почистване или поддръжка от страна на потребителя, които не съответстват на инструкциите за експлоатация;
c. Неподходящо съхранение и транспортиране на Продукта от страна на Потребителя;
d. Неразрешени промени и/или изменения на Продукта от страна на Потребителя, които не са били съгласувани с Гаранта;
e. Използването от страна на Потребителя в Продукта на консумативи, които не съответстват на Инструкцията за експлоатация.
(5) Потребител, който не е потребител по смисъла на Закона от 23 април 1964 г. Граждански кодекс, губи гаранцията за Продукта, в който:
- серийните номера, обозначенията за дата и табелките с номинални стойности са били отстранени, променени или повредени от потребителя;
- пломбите са били повредени от потребителя или имат следи от манипулация от страна на потребителя.
Внимание: Потребителят трябва да извършва дейностите, свързани с ежедневната експлоатация на Продукта, произтичащи, наред с другото, от Инструкциите за употреба, сам и за своя сметка.

IV. Процедура за подаване на жалби

(1) В случай, че се установи, че Продуктът работи неправилно, трябва да се уверите, че всички стъпки, посочени в инструкциите за експлоатация, са извършени правилно, преди да предявите рекламация.
(2) Препоръчително е да подадете жалба незабавно, за предпочитане в рамките на 7 дни от забелязването на дефект в Продукта. Потребител, който не е потребител по смисъла на Закона от 23 април 1964 г. Граждански кодекс, губи правата, произтичащи от тази гаранция, ако рекламацията не бъде направена в рамките на 7 дни.
(3) Уведомяването за жалба може да се извърши, inter alia, на мястото на закупуване на Продукта, в гаранционното обслужване или писмено на адреса: Dedra Exim Sp. z o.o., ul. 3 Maja 8, 05-800 Pruszków.
(4) Потребителят може да подаде жалба, като използва формуляра, достъпен на уебсайта www.dedra.pl. ("Формуляр за гаранционна рекламация").
5. адресите на гаранционното обслужване за отделните страни са достъпни на www.dedra.pl. Ако няма гаранционно обслужване за дадена страна, препоръчваме да отправяте гаранционни претенции на адрес: Dedra Exim Sp. z o.o. ul. 3 Maja 8, 05-800 Pruszków (Полша).
6 С оглед на безопасността на Потребителя е забранено използването на дефектен Продукт.
7 Внимание: Използването на дефектен Продукт е опасно за здравето и живота на Потребителя.
8 Изпълнението на задълженията по гаранцията ще се осъществи в рамките на 14 работни дни, считано от датата на доставка на заявения Продукт от Потребителя.
9. преди да предадете дефектния Продукт за рекламация, се препоръчва да го почистите. Препоръчва се Продуктът за рекламация да бъде внимателно защитен от повреди по време на транспортиране (препоръчва се Продуктът за рекламация да се достави в оригиналната му опаковка).
(10) Гаранционният срок се удължава с времето, през което Потребителят не е могъл да използва Продукта, обхванат от гаранцията, поради дефект.
Гаранцията не изключва, не ограничава и не спира правата на Потребителя, произтичащи от гаранционните разпоредби, за дефекти на продадените стоки.
В съответствие с член 13, параграфи 1 и 2 от Регламент (ЕС) 2016/679 на Европейския парламент и на Съвета от 27 април 2016 г. относно защитата на физическите лица във връзка с обработването на лични данни и относно свободното движение на такива данни и за отмяна на Директива 95/46/ЕО ("ОРЗД"), с настоящото Ви информираме, че

1. Администраторът на Вашите лични данни, посочени във формуляра е DEDRA-EXIM sp. z o.o. със седалище в Прушков, на ул. 3 Maja 8, 05-800 Прушков (по-нататък: „Администратор”).
2. Вашите лични данни ще се обработват изключително с цел провеждане на гаранционната процедура на устройството съгласно ст. 6 ал. 1 буква “б” от Общия регламент за защита на личните данни (по-нататък: „ОРЗД”) Посочване на данните е доброволно, но е необходимо за провеждане на гаранционната процедура.
3. Вашите лични данни ще се обработват през срока на разглеждането на провеждане на гаранционната процедура и за архивни цели при необходимост от защита от евентуалните претенции към Администратора не по-дълго отколкото до датата на давността им.
4. Вашите лични данни могат да се обявяват изключително на операторите, обработващи данните в полза на Администратора въз основа на писмен договор за възлагане на обработването на личните данни, предоставящи, м.др. услуги по технически сервиз, хостинг или обслужване на уеб-сайта, по IT обслужване, на куриерска служба. Доставчиците на Администратора са задължени да осигурят защита на личните данни и да отговарят на изискванията на действащото законодателство, свързано със защита на личните данни и не могат да използват доверените им лични данни за целите, различни от определените в договор с Администратора.
5. Вашите данни няма да бъдат обработвани по автоматизиран начин, в това число във формата на профилиране, и няма да се предоставят в трета страна/международна организация.
6. Имате право на достъп до съдържанието на личните си данни и право всеки момент да ги коригирате, изтриете, ограничите обработването им, право да прехвърляте данните, право да подадете възражение.
7. По всякакви въпроси, свързани с обработването на Вашите лични данни от Администратора можете да се свържете на електронен адрес: daneosobowe@dedra.pl.;
8. Имате право да подадете жалба до органа, компетентен относно въпросите за защита на личните данни;

UA Зміст

1. фотографії та малюнки
2. Опис пристрою
3. Призначення пристрою

4. Обмеження використання
5. Технічні дані
6. Підготовка до роботи
7. Підключення до мережі
8. Увімкнення пристрою
9. Використання пристрою
10. Поточне обслуговування
11. Запасні частини та аксесуари
12. дефекти виправлені самостійно
13. комплектація обладнання
14. інформація для користувачів щодо утилізації електричного та електронного обладнання
15 Гарантійний талон

Переклад оригінальної інструкції

Декларація відповідності додається до інструкції окремим документом. У разі відсутності декларації відповідності, будь ласка, зверніться до компанії Dedra Exim Sp. z o.o.
Загальні правила безпеки включені в посібник окремим буклетом.

ПОПЕРЕДЖЕННЯ. Прочитайте всі попередження, позначені цим символом, та всі інструкції.

Недотримання наведених нижче попереджень та інструкцій з техніки безпеки може призвести до ураження електричним струмом, пожежі або серйозних травм.

Зберігайте всі попередження та інструкції для подальшого використання.

2. Опис пристрою

Рис.А: 1.розпилювач, 2.вимикач, 3.бак, 4.шланг, 5.агрегат, 6.корзина бака.

3. Призначення пристрою

Фарборозпилювач HVLP (High Volume Low Pressure) - це виріб, призначений для розпилення водоемульсійних фарб, морилок, захисних засобів для деревини, ґрунтовок для металу. Емалеві фарби на масляній основі, акрилові емалеві фарби, призначені для розпилення. Агрегат також може розпилювати настінні фарби: латексні фарби. Однак кількість розчинника, необхідного для належного розведення фарби (правильної роботи апарата), може бути більшою, ніж рекомендовано виробником.
Допускається використання пристрою в ремонтно-будівельних роботах, ремонтних майстернях, аматорських роботах, при дотриманні умов використання і допустимих умов праці, викладених в інструкції з експлуатації.

4. Обмеження використання

Прилад можна використовувати тільки відповідно до "Допустимих умов експлуатації", наведених нижче.
Система комбінування компонентів пристосована до пістолета-розпилювача з бачком для робочого середовища і пристроєм для обдування. Електроінструмент не можна використовувати для лугу, речовин, що містять кислоти, речовин, що містять сторонні матеріали, речовин, що містять хімічні розчинники.
Несанкціоновані зміни механічної та електричної конструкції, будь-які модифікації, операції з технічного обслуговування, не описані в інструкції з експлуатації, вважаються незаконними і призводять до негайної втрати гарантійних прав, а декларація про відповідність стає недійсною.
Неправильне використання або використання не відповідно до інструкції з експлуатації призведе до негайної втрати гарантійних прав.

Допустимі умови праці
Необов'язкова робота S1

5. Технічні дані

Модель	**DED7414**
Робоча напруга [В/Гц]	230 / 50
Номінальна споживана потужність [Вт]	650
Робочий тиск [бар]	0,21 - 0,28
Довжина еластичного кабелю [м]	1,5
Повітряний потік [л/хв]	250 l
Швидкість подачі середовища [л/хв].	180 мл
Максимальна в'язкість середовища [с]	90
Викиди шуму: / /.	
Рівень звукового тиску L_{PA} [дБ (А)]	83,2
Рівень звукової потужності L_{WA} [дБ (А)]	96,2
Невизначеність вимірювання звуку K [дБ (А)].	3,0
Вага [кг]	2,8
Клас захисту	II
Швидкість [хв $]^{-1}$	30000
Максимальний рівень вібрації на ручці [м/с2].	<2,5
Невизначеність вимірювання вібрації K	1,5
Ступінь захисту від доступу	IP20

Інформація про вібрації та шум

Комбіноване значення вібрацій a_h і невизначеність вимірювання були визначені відповідно до EN 60745-1 і наведені в таблиці.
Рівень шуму визначався відповідно до EN 60745-1, значення наведені вище в таблиці.

ПРИМІТКА **Шум може призвести до пошкодження слуху, завжди використовуйте засоби захисту органів слуху під час роботи!**

Заявлене значення загальної вібрації було виміряно відповідно до стандартного методу випробувань і може використовуватися для порівняння одного обладнання з іншим. Заявлений рівень вібрації також може бути використаний для попередньої оцінки впливу вібрації.
Рівень вібрації під час фактичного використання обладнання може відрізнятися від заявлених значень, залежно від використання робочих інструментів, зокрема типу заготовки та необхідності визначення заходів для захисту оператора. Для точної оцінки впливу в реальних умовах експлуатації необхідно враховувати всі частини робочого циклу, включаючи періоди, коли верстат вимкнений або коли він увімкнений, але не використовується для роботи.

6. Підготовка до роботи

ПРИМІТКА **Всі підготовчі роботи виконуйте, відключивши пристрій від мережі електроживлення.**

Заповнення бака перед фарбуванням

Фарборозпилювач складається з кришки бачка і трубки, яка всмоктує робочу рідину в бачок. Положення трубки змінюється шляхом її відкручування. При роботі, коли об'єкт лежить, трубку необхідно повернути так, щоб вигин був спрямований вперед. При фарбуванні повітряних об'єктів трубку необхідно зафіксувати так, щоб вигин був спрямований назад. Налийте в ємність відповідний матеріал (рис.1). Закрутіть кришку контейнера. Фарба та розчинник повинні відповідати один одному. Використання розріджувача, що не відповідає рекомендаціям виробника, може призвести до засмічення пістолета.

ПРИМІТКА **Використовуйте фарби, призначені для розпилення. Виробник завжди вказує це на упаковці.**

Збірка

Складання здійснюється при витягнутій вилці з розетки.
Щоб підготувати пристрій до роботи, основний блок необхідно з'єднати з пістолетом за допомогою гнучкого шланга. З обох боків гнучкого шланга є патрубки. Патрубок з більшим діаметром слід вставити в гніздо блоку, розташоване спереду, а інший кінець - в гніздо пістолета-розпилювача (задня частина рукоятки), див. мал. 2. При фарбуванні за допомогою блоку в приміщенні не забувайте захищати поверхню від забруднень.
Пристрій, що постачається, оснащений ременем. Крім того, в комплект поставки входить пластиковий кошик для зберігання пістолета, який встановлюється шляхом вставляння руків'я в пластиковий корпус.

7. Підключення до мережі

Перед підключенням приладу до електромережі переконайтеся, що напруга живлення відповідає значенню, зазначеному на табличці з технічними даними. Підключення до електромережі повинно бути виконано відповідно до основних вимог до електроустановок і відповідати вимогам безпеки при використанні. Параметри мінімального перерізу кабелю живлення та номінального значення запобіжника залежно від потужності приладу наведені в таблиці нижче:

Потужність пристрою [Вт].	Мінімальний переріз провідника [мм $]^2$	Мінімальний запобіжник типу C [А].
<700	0,75	6

Установку повинен виконувати кваліфікований електрик. Використовуючи подовжувачі, переконайтеся, що переріз жил кабелю не менший за необхідний (див. таблицю). Прокладіть електричний кабель таким чином, щоб виключити ризик його перерізання під час роботи. Не використовуйте пошкоджені подовжувачі. Періодично перевіряйте стан кабелю живлення. Не тягніть за кабель живлення.

8. Увімкнення пристрою

ПРИМІТКА **Перед запуском пристрою необхідно виконати дії, описані в розділі "Підготовка до роботи".**

Після того, як комплект зібрано, натисніть на тумблер, розташований у верхній частині корпусу основного блоку. Натискання тумблера в положенні "I" запускає пристрій. Натискання тумблера в положення "0" вимикає пристрій.

9 Використання пристрою

Підготовка поверхні до фарбування

Перед початком фарбування не забудьте підготувати поверхню. Поверхня повинна бути чистою і сухою. Не фарбуйте на жирних поверхнях. Якщо поверхня гладенька, її слід зробити шорсткою, наприклад, дрібнозернистим наждачним папером, а потім видалити пил.

Середній

Перед використанням середовища слід перевірити його в'язкість за допомогою чашки, що входить до комплекту пристрою, для вимірювання в'язкості (вимірюється в секундах).
Наповніть чашку, підніміть її на висоту приблизно 15-20 см (перекрийте отвір). Потім відпустіть отвір і вимірюйте час, поки потік буде безперервним. Як тільки потік перерветься, вимірювання закінчено. Час, що зчитується, і є в'язкістю. Прилад можна використовувати для розпилення фарб, лаків, морилок і т.д. з в'язкістю до 90 с. Коректне фарбування фарбами для стін за допомогою приладу можливе, якщо кількість розріджувача більша, ніж рекомендовано виробником (підбирається експериментально), наприклад, якщо кількість розріджувача
1) Beckers Vaggfarg, правильні показники при ~30% розведенні
2) Декоративний акрил W, правильна робота при розведенні ~10%.
3) Luxens, коректна робота при ~20% розведенні
4) Магнат, коректна робота при розведенні ~10%.
Перед фарбуванням протестуйте на картоні, картоні, фанері тощо.

Живопис

Технологія HVLP характеризується високою ефективністю Пристрій підходить для трьох типів розпилення: вертикального, горизонтального та кругового. Позиціонування середнього розпилювача складається з відкручування запобіжного кільця на пістолеті, а потім повороту ковпачка з двома соплами в правильне положення. Коли метелики розташовані горизонтально (по горизонталі) - середній струмінь буде вертикальним. Встановлення метеликів у вертикальному положенні дасть горизонтальний струмінь. Якщо розташувати метелики під кутом 45 градусів - струмінь буде круговим. Зверніть увагу, що не слід розпилювати засіб до кінця, оскільки це призводить до нерівномірного розподілу засобу на поверхні. Середовище, що накопичується на кінці сопла (засохле), слід видалити за допомогою відповідного розріджувача.

Фарбопульт

Інтенсивність розпилення встановлюється за допомогою ручки регулювання на задній панелі пістолета (куди вставляється шланг). Правильна кількість засобу встановлюється наступним чином:
1. повертаючи кільце вправо, збільшуємо кількість фарби
2. утримуючи курок, повільно відкручуйте регулювальну ручку (див. рис. D), доки не буде досягнуто потрібної кількості середовища на поверхні, що тестується.
Рух пістолета під час фарбування повинен бути рівномірним. Відстань між соплом і поверхнею під час фарбування повинна бути прибл. ~30 см.

10. Поточне обслуговування

ПРИМІТКА **Виконуйте всі операції з технічного обслуговування, відключивши пристрій від електромережі.**

Розпилювач

Очищення слід проводити за допомогою відповідного розчинника (наприклад, води).
Для довготривалого використання важливо очищати пристрій після кожного фарбування.
1. очистіть ємність із середовищем, наповніть її розчинником (наприклад, водою)
2. міцно затягніть пістолет-розпилювач
3 Увімкніть основний блок, спрямуйте пістолет-розпилювач на порожній контейнер і почніть розпилювати засіб для чищення.
(4) Після того, як ємність спорожніла, знову наповніть її розчинником і повторіть процедуру.
Повторюйте до тих пір, поки з пістолета не почне розпилюватися прозорий розчинник (вода).
6. Тримайте бак в чистоті.
7. періодично перевіряйте прокладку ударника (в пістолетній рукоятці).

Регулювання потоку

Форма розпилення регулюється за допомогою зміни положення ковпачка сопла на пістолеті-розпилювачі.
Горизонтальне розпилення, вертикальне розпилення, коло. Форма розпилення.

Заміна сопла та бойка

Заміна сопла та ударника (див. рис. D)
1 Відкрутіть стопорне кільце кришки форсунки.
2 Зніміть кришку форсунки
3 Зніміть насадку, вставте нову насадку
4 Зніміть спусковий гачок з фіксуючого штифта
5 Висуньте штифт з корпусу і вийміть ударник, вставте новий ударник
вставити новий боек і виконати кроки з 5 по 1

Рекомендовані аксесуари

У стандартній комплектації DED7414 оснащений насадкою 2,5 мм.

11. Запасні частини та аксесуари

Для придбання запасних частин та аксесуарів, будь ласка, зв'яжіться з компанією Dedra Exim Service. Контактні дані можна знайти на сторінці 1 цього посібника.
При замовленні запасних частин, будь ласка, вказуйте номер партії на заводській табличці та номер деталі зі складального креслення.
Протягом гарантійного терміну ремонт здійснюється відповідно до умов, зазначених у гарантійному талоні. Будь ласка, передайте несправний виріб для ремонту за місцем придбання (продавець зобов'язаний прийняти несправний виріб), надішліть його до центрального сервісного центру Dedra Exim або до найближчого сервісного центру за місцем проживання (список сервісних центрів на сайті www.dedra.pl). Будь ласка, додайте заповнений гарантійний талон. Після закінчення гарантійного терміну ремонт здійснюється центральним сервісним центром. Надішліть несправний виріб до сервісного центру (витрати на пересилку оплачує користувач).

12. дефекти виправлені самостійно

ПРИМІТКА **Перед самостійним усуненням несправностей від'єднайте пристрій від джерела живлення.**

Проблема	Тому що	Рішення
ЗМІ не приховують	Невелика кількість засобу	Відкрутіть ручку на пістолеті зліва.
	Щільне середовище	Розбавте середовище на 10%.
Великий розпилювальний туман	Занадто велика відстань від поверхні	Зменшити відстань до 30 см
	Занадто рідкий середній	Зменшіть потік повітря, повернувши ручку на пістолеті проти годинникової стрілки
Поганий медіапотік	Щільне середовище	Розбавте середовище на 10%.
	Поганий потік повітря	Поверніть ручку керування розпиленням на пістолеті вправо.
	Забруднене сопло	Очистіть насадку

13. Комплектація обладнання

1. блок живлення - 1 шт. 2. Фарборозпилювач з соплом 2,5 мм - 1 шт. 3. стрічка - 1 шт. 5. бак - 1 шт. 6. стакан в'язкості - 1 шт. 7. шланг

14. Інформація для користувачів щодо утилізації електричного та електронного обладнання (стосується домогосподарств)

Символ, зображений на виробах або супровідній документації, вказує на те, що несправне електричне або електронне обладнання не можна утилізувати разом з побутовими відходами. Якщо вам потрібно утилізувати, повторно використати або відновити компоненти, найкраще віднести їх до спеціалізованого пункту збору, де вони будуть прийняті безкоштовно. Інформацію про місцезнаходження пунктів збору відпрацьованого обладнання надають місцеві органи влади, наприклад, на їхніх веб-сайтах.
Правильна утилізація пристрою, допомагає зберегти цінні ресурси та уникнути негативного впливу на здоров'я та навколишнє середовище внаслідок можливої присутності в обладнаннінебезпечних речовин: речовини, суміші та компоненти.
Неправильна утилізація відходів загрожує штрафними санкціями згідно з відповідними місцевими нормами.
Користувачі в країнах ЄС: Якщо вам потрібно утилізувати електричне або електронне обладнання, зверніться до найближчої точки продажу або до вашого постачальника, який надасть вам додаткову інформацію.
Утилізація в країнах за межами Європейського Союзу: Цей символ стосується лише країн Європейського Союзу. Якщо ви хочете утилізувати цей виріб, зверніться до місцевих органів влади або дилера для отримання інформації про правильний спосіб утилізації.

Гарантійний талон

на

[Малярний цех]

Номер замовлення: DED7414 Номер лоту: .....

(далі - Продукт)

Дата придбання продукту: .....

Печатка дилера

Дата та підпис продавця: .....

Заява користувача:

Я підтверджую, що ознайомлений з умовами гарантії та наслідками недотримання вказівок, викладених в інструкції з експлуатації та гарантійному талоні. Я ознайомлений з умовами цієї гарантії, що підтверджую власним підписом:

.....

Дата і місцеПідпис користувача

I. Відповідальність за Продукт

(1) Поручитель - Dedra Exim Sp. z o.o. з місцезнаходженням у м. Прушкув, адреса: вул. 3 Мая 8, 05-800 Прушкув, KRS 0000062517, Окружний суд міста Варшави у Варшаві, XIV Економічний відділ Національного судового реєстру, NIP 527-020-49-33, статутний капітал: 100 980,00 ЗЛОТИХ.
2 Відповідно до умов, викладених у цьому гарантійному талоні, Гарант надає гарантію на Виріб, що походить з дистриб'юторської мережі Гаранта.
(3) Відповідальність за гарантією поширюється лише на дефекти, що виникли з причин, притаманних Продукту на момент його доставки Користувачеві.
(4) Користувач, на підставі гарантії, має право на безкоштовний ремонт Продукту за умови, що дефект став очевидним протягом гарантійного терміну. Спосіб ремонту Продукту (метод ремонту) визначається на розсуд Гаранта. Якщо Гарант визнає ремонт неможливим, він залишає за собою право замінити дефектний елемент або весь Виріб на бездефектний, знизити ціну Виробу або відмовитися від виконання договору.
По відношенню до Користувача, який не є споживачем у розумінні Закону від 23 квітня 1964р. Цивільного кодексу, відповідальність Гаранта за збитки, що виникли внаслідок цієї гарантії та/або у зв'язку з її укладенням та виконанням, незалежно від правового титулу, обмежується максимальною вартістю дефектного Продукту.

II. Гарантійний термін

Компоненти продукту	Тривалість гарантійного захисту
Агрегат hvlp	36 місяців з дати придбання Продукту, як зазначено в цьому гарантійному талоні

III. Умови для отримання гарантії

Користувач повинен пред'явити заповнений гарантійний талон на Виріб та обґрунтувати обставини придбання Виробу Користувачем, наприклад, пред'явивши чек, рахунок-фактуру тощо. З метою ефективного розгляду рекламації рекомендується, щоб Користувач надав разом з Виробом всі

компоненти, зазначені в розділі "Комплектація пристрою", що міститься в Посібнику користувача.
2. що користувач дотримується інструкцій, наведених в інструкції з експлуатації та гарантійному талоні.
Гарантія поширюється лише на територію Республіки Польща та ЄС.
Гарантія не поширюється на дефекти Продукту, що виникають, зокрема, внаслідок:
a. Недотримання Користувачем умов, викладених в Інструкції з експлуатації, зокрема щодо правильної експлуатації, технічного обслуговування та чищення;
b. Використання Користувачем засобів для чищення або технічного обслуговування, які не відповідають вимогам Інструкції з експлуатації;
c. Неналежне зберігання та транспортування Продукту Користувачем;
d. Несанкціоновані зміни та/або модифікації Продукту Користувачем, які не були узгоджені з Гарантом;
e. Використання Користувачем у Виробі витратних матеріалів, що не відповідають вимогам Інструкції з експлуатації.
(5) Користувач, який не є споживачем у розумінні Закону від 23 квітня 1964р. Цивільного кодексу, втрачає гарантію на Продукт, в якому:
- серійні номери, позначення дати та паспортні таблички були видалені, змінені або пошкоджені користувачем;
- пломби були пошкоджені користувачем або мають ознаки втручання користувача.
Увага: Користувач зобов'язаний самостійно і за власний рахунок виконувати дії, пов'язані з повсякденною експлуатацією Виробу, що випливають, зокрема, з Інструкції з експлуатації, самостійно і за власний рахунок.

IV. Процедура розгляду скарг

(1) Якщо Ви виявите, що Виріб працює неправильно, перед тим, як пред'явити претензію, Ви повинні переконатися, що всі кроки, зазначені в Інструкції з експлуатації, були виконані правильно, перш ніж пред'являти претензію.
(2) Рекомендується подавати рекламацію негайно, бажано протягом 7 днів з моменту виявлення дефекту Продукту. Користувач, який не є споживачем у розумінні Закону від 23 квітня 1964р. Цивільного кодексу, втрачає права, що випливають з цієї гарантії, якщо рекламація не буде подана протягом 7 днів.
(3) Повідомлення про рекламацію можна подати, зокрема, в місці придбання Продукту, в гарантійному сервісі або в письмовій формі на вказану адресу: Dedra Exim Sp. z o.o., ul. 3 Maja 8, 05-800 Pruszków.
(4) Користувач може подати рекламацію, використовуючи форму, доступну на веб-сайті www.dedra.pl. ("Бланк рекламації").
5. адреси гарантійного обслуговування для окремих країн можна знайти на сайті www.dedra.pl. Якщо для певної країни немає гарантійного сервісу, рекомендується звертатися з гарантійними претензіями за адресою: Dedra Exim Sp. z o.o. ul. 3 Maja 8, 05-800 Pruszków (Польща).
6 З метою безпеки Користувача використання дефектного Продукту заборонено.
7 Попередження: Використання несправного Виробу є небезпечним для здоров'я та життя Користувача.
8 Виконання зобов'язань за гарантією відбудеться протягом 14 робочих днів, рахуючи від дати доставки Користувачем заявленого Продукту.
9. перед тим, як відправити дефектний Виріб для рекламації, рекомендується його почистити. Виріб, що підлягає рекламації, рекомендується ретельно захищати від пошкоджень під час транспортування (рекомендується доставляти Виріб, що підлягає рекламації, в оригінальній упаковці).
(10) Гарантійний термін продовжується на час, протягом якого Користувач не міг використовувати Продукт, на який поширюється гарантія, через дефект.
Гарантія не виключає, не обмежує і не призупиняє права Користувача, передбачені положеннями про гарантійні зобов'язання щодо дефектів проданих товарів.
Відповідно до статті 13(1) та (2) Регламенту (ЄС) 2016/679 Європейського Парламенту та Ради від 27 квітня 2016 року про захист фізичних осіб у зв'язку з обробкою персональних даних і про вільний рух таких даних та про скасування Директиви 95/46/ЄС (далі: "RODO"), повідомляємо Вам наступне

1. Контролером ваших персональних даних, вказаних у формі, є компанія DEDRA-EXIM sp. z o.o., зареєстрована за адресою: вул. 3 Мая, 8, 05- 800, Прушкув (далі: «Контролер»).
2. Ваші дані будуть оброблятися виключно з метою виконання гарантійної процедури для пристрою згідно з літ. b п. 1. ст. 6 Загального регламенту захисту даних (далі: «ЗРЗД») Надання даних є добровільним, але необхідним для виконання гарантійної процедури.
3. Ваші дані будуть оброблятися протягом періоду виконання гарантійної процедури та з метою архівування на випадок необхідності захисту від можливих претензій до Контролера, але не довше закінчення терміну позовної давності.
4. Ваші дані можуть бути розкриті тільки суб'єктам, які обробляють дані від імені Контролера, на підставі письмового договору про доручення на обробку персональних даних, що передбачає, зокрема, технічне обслуговування, хостинг або обслуговування веб-сайту, IT-сервіс, кур'єрську компанію. Постачальники Контролера зобов'язані забезпечувати безпеку даних і дотримуватися вимог чинного законодавства щодо захисту персональних даних і не можуть використовувати довірені їм персональні дані в цілях, відмінних від зазначених у договорі з Контролером.
5. Ваші персональні дані не будуть оброблятися автоматизовано, зокрема, не будуть профілюватися, а також не будуть передаватися у треті країни/міжнародні організації.
6. Ви маєте право на доступ до своїх персональних даних та право на їхнє виправлення, видалення, обмеження обробки, право на передачу даних, право на відмову від обробки, у будь-який момент;
7. З усіх питань, пов'язаних з обробкою Контролером ваших персональних даних, ви можете звернутися до Контролера за адресою e-mail: daneosobowe@dedra.pl.;
8. Ви маєте право подати скаргу до відповідного наглядового органу із захисту персональних даних;

Dedra Exim Sp. z o.o.
ul. 3 Maja 8, 05-800 Pruszków
Tel. +48 22 73 83 777, fax +48 22 73 83 779
www.dedra.pl, serwis@dedra.pl

Adnotacje o dokonanych naprawach / Záznamy o provedených opravách / Záznamy o vykonaných opravách / Pastabos apie atliktą remontą / Piezīmes par veikto remontu / Feljegyzések az elvégzett javításokról / Mențiuni cu privire la reparațiile efectuate / Vermerke über ausgeführte reparaturen / Opombe o opravljenih popravilih / Bilješke o izvršenim popravcima/ Отбелязване на извършените ремонти / Відмітка про проведені ремонти

Data zgłoszenia do naprawy / Datum nahlášení k opravě / Dátum odovzdania do opravy / Atidavimo remontui data / Produkta nodošanas remontā datums / A javításra történő bejelentés dátuma / Data predării la reparație / Datum der Anmeldung zur Reparatur / Datum prijave za popravilo / Datum zahtjeva za popravak/ Дата на заявката за ремонт/ Дата подання заявки на	Data wykonania naprawy / Datum provedení opravy / Dátum vykonania opravy / Remonto data / Remonta datums / A javítás dátuma / Data efectuării reparației / Datum der Ausführung der Reparatur / Datum izvršitve popravila / Datum popravka/ Дата на ремонта/ Дата ремонту	Zakres naprawy, opis czynności naprawczych / Rozsah opravy, popis úkonů / Rozsah opravy, opis vykonaných opravných činností / Remonto apimtis, remonto darbų aprašymas / Remonta apjoms, remontdarbu apraksts / A javítás tartalma, a javítási műveletek leírása / Domeniul de reparație, descrierea operațiilor de reparație / Umfang der Reparatur , Beschreibung der Tätigkeiten / Obseg popravila, opis izvršenih opravil v okviru popravila / Opseg popravka, opis popravka/ Обхват на ремонта, описание на ремонтните дейности / Обсяг ремонту, опис ремонтних робіт	Podpis wykonującego naprawę / Podpis opraváře / Podpis osoby vykonávajúcej opravu / Remontą atliekančio asmens parašas / Remonta veicēja paraksts / A javítást végző aláírása / Semnătura persoanei care a efectuat reparația / Unterschrift der die Reparatur ausführenden Person / Podpis osebe, ki je izvršila popravilo / Potpis osobe koja izvodi popravak/ Подпис на лицето, което извършва ремонта / Підпис ремонтника