○DED7410 ●DED7413

Instrukcja ważna dla urządzeń wyprodukowanych po: / Instruction manual valid for devices manufactured after: / Návod pro zařízení vyrobená po: / Návod pre obsluhu zariadení vyrobených po: / Instrukcija – įrenginiai, kurie buvo pagaminti nuo: / Lietošanas instrukcija ierīcēm izgatavotiem pēc: / Útmutató a után gyártott készülékekhez: / Manualul de utilizare pentru aparate fabricate după: / Bedienungsanleitung für Geräte, hergestellt wurden die nach dem / Navodila veljajo za naprave, proizvedene po:
/ Upute vrijede za uređaje proizvedene nakon:/ Ръководството е валидно за устройства, произведени след:/ Інструкція дійсна для пристроїв, виготовлених після / Upute vrijede za uređaje proizvedene nakon: 0**1.01.2023**

PL **Agregat hvlp do malowania natryskowego**
Instrukcja obsługi z kartą gwarancyjną

EN **HVLP paint sprayer**
Instruction manual with guarantee card

CZ **Agregát pro malování stříkáním**
Návod k obsluze se záručním listem

SK **Striekacie zariadenie na maľovanie**
Užívateľská príručka so záručným listom

LT **Purškimo dažymo aparatas**
Naudojimo instrukcija su Garantiniu lapu

LV **Aparāts krāsošanai ar izsmidzināšanu**
Lietošanas instrukcija ar garantijas talonu

HU **Festékszóró kompresszor**
Használati Utasítás Garanciajeggyel

RO **Unitate pentru vopsire prin pulverizare**
Instrucțiuni de utilizare și certificat de garanție

DE **Aggregat zum spritzlackieren**
Bedienungsanleitung mit Garantiekarte

SI **Hvlp enota za barvanje z razpršilom**
Navodila za uporabo z garancijskim listom

BG **Hvlp устройство за боядисване с пръскане**
Инструкции за експлоатация с гаранционна карта

UA **Hvlp установка для фарбування розпилювачем**
Інструкція з експлуатації з гарантійним талоном

HR **Hvlp raspršivač boja**
Upute za uporabu i jamstveni list



PL Wszelkie prawa zastrzeżone. Niniejsze opracowanie jest chronione prawem autorskim. Kopiowanie lub rozpowszechnianie Instrukji Obsługi we fragmentach albo w całości bez zgody Dedra Exim zabronione Dedra Exim zastrzega sobie prawo do wprowadzania zmian konstrukcyjno-technicznych oraz kompletacyjnych bez uprzedniego powiadamiania. Zmiany te nie mogą stanowić podstawy do reklamowania produktu. Instrukcja obsługi dostępna na stronie www.dedra.pl

EN All rights reserved. This publication is protected by copyright. Copying or distribution of the User Manual in parts or in full without Dedra Exim's permission is prohibited Dedra Exim reserves the right to make design, technical and completion changes without prior notice. These changes may not constitute grounds for advertising the product. User manual available at www.dedra.pl

CZ Všechna práva vyhrazena. Toto zpracování je chráněno autorským právem. Kopírování nebo šíření Návodu k obsluze v částech nebo vcelku bez souhlasu společnosti Dedra Exim je zakázáno. Dedra Exim si vyhrazuje právo zavádět konstrukční a technické a komplementační změny bez dřívějšího oznámení. Tyto změny nemohou být základem pro reklamování výrobku. Návod k obsluze dostupný na stránkách www.dedra.pl

SK Všetky práva vyhradené. Tieto materiály sú chránené autorskými právami. Kopírovanie prípadne šírenie častí, prípadne celého návodu na obsluhu je bez súhlasu spoločnosti Dedra Exim zakázané. Dedra Exim si vyhradzuje právo na vykonávanie konštrukčno-technických zmien, a zmien doplnkového príslušenstva, bez predchádzajúceho upozornenia. Tieto zmeny nemôžu byť dôvodom na reklamáciu výrobku. Užívateľská príručka je dostupná na webovej stránke www.dedra.pl

LT Visos teisės saugomos. Šis kūrinys yra saugomas autorinių teisių įstatymų. Eksploatavimo instrukcijos arba jos fragmentų kopijavimas ir platinimas be „Dedra Exim“ sutikimo draudžiamas. „Dedra Exim“ pasilieka sau teisę įvesti konstrukcijos, techninius arba komplektacijos pokyčius be išankstinio įspėjimo. Šie pokyčiai negali būti skundo dėl produkto pagrindu. Naudojimo instrukcija yra prieinama svetainėje: www.dedra.pl

LV Visas tiesības pasargātas. Šis izdevums ir sargāts ar autortiesību. Lietošanas Instrukcijas kopēšana vai izplatīšana pilnīgi vai fragmentos bez Dedra Exim firmas piekrišanas ir aizliegta. Firma Dedra Exim atstāj sev tiesību veikt konstrukcijas-tehnikas izmaiņu, kā arī komplektācijas izmaiņu bez iepriekšēja paziņojuma. Šīs izmaiņas nevar būt par pamatu produkta reklamēšanai. Lietošanas instrukcija pieejama mājaslapā www.dedra.pl

HU Minden jog fenntartva. A jelen kiadvány szerzői jogokkal védve. A Használati Utasítás másolása vagy terjesztése egészében vagy részleteiben a Dedra Exim írásos engedélye nélkül tilos A Dedra Exim fenntartja magának a szerkezeti-műszaki, valamint komplettálási változtatások előzetes bejelentés nélküli bevezetésének jogát. Ezek a változások nem szolgálhatnak alapjául a termék reklamációjának. A használati utasítás a weboldalon elérhető www.dedra.pl.

RO Toate drepturile rezervate. Această redactare este protejată prin legea dreptului de autor. Este interzisă copierea, reproducerea în orice fel sau multiplicarea și distribuirea parțială sau în totalitate a Manualului de utilizare fără permisiunea firmei Dedra Exim Firma Dedra Exim își rezervă dreptul de a face modificări tehnice și constructive sau de completare a dispozitivului fără o notificare prealabilă. Aceste modificări nu pot constitui temei pentru reclamarea produsului. Instrucţiunea de deservire accesibilă pe pagina www.dedra.pl

DE Alle Rechte vorbehalten. Die vorliegende Bedienungsanleitung wird durch das Urheber-recht geschützt. Kein Teil dieser Bedienungs-anleitung darf ohne schriftliche Einwilligung von Dedra Exim vervielfältigt oder verbreitet werden.Dedra Exim behält sich das Recht vor, Konstruktions- und technische Änderungen sowie Änderungen in der Zusammensetzung vorzunehmen, ohne vorher darüber zu informieren. Diese Änderungen können kein Grund zur Reklamation des Produkts bilden. Die Bedienungsanleitung ist auf der Internetseite www.dedra.pl zugänglich.

SI Vse pravice pridržane. Ta navodila so zaščitena na podlagi predpisov o avtorskih pravicah. Prepovedano je kopiranje ali razširjanje teh navodil za uporabo po delih ali v celoti brez soglasja Dedra Exim. Dedra Exim si pridržuje pravico do uvajanja konstrukcijsko-tehničnih in kompletacijskih sprememb brez predhodnega obvestila. Te spremembe ne morejo biti podlaga za prijavo reklamacije. Navodila za uporabo so na voljo na strani www.dedra.pl

BG Всички права запазени. Това произведение е защитено с авторски права. Забранено е копирането или разпространението на ръководството за потребителя на части или изцяло без разрешението на Dedra Exim Dedra Exim си запазва правото да прави промени в дизайна, техниката и окомплектовката без предварително уведомление. Тези промени не могат да бъдат основание за рекламиране на продукта. Ръководството за потребителя е на разположение на адрес www.dedra.pl

UA Всі права захищені. Ця робота захищена авторським правом. Копіювання або розповсюдження Посібника користувача повністю або частково без дозволу Dedra Exim заборонено Dedra Exim залишає за собою право вносити зміни в конструкцію, технічні характеристики та комплектацію без попереднього повідомлення. Ці зміни не можуть бути підставою для реклами продукту. Посібник користувача доступний на сайті www.dedra.pl

HR Sva su prava pridržana. Ovo je pakiranje zaštićeno autorskim pravom. Zabranjeno je kopiranje ili širenje dijelova ili kompletnih Uputa za uporabu bez odobrenja od strane Dedra Exim Dedra Exim prodržava pravo na uvođenje konstrukcijsko -tehničkih izmjena i pravo na promjenu kompleta bez prethodne najave. Ove izmjene ne mogu biti razlog za reklamaciju proizvoda. Upute za uporabu su dostupne na internetskoj stranici www.dedra.pl

Kontakt
Contact / Kontaktai / Kontakts / Elérhetőség / Contact / Kontakt/ Pišite na / Свържете се с / Контакти / Kontakt
Dedra Exim Sp. z o.o., ul. 3 Maja 8, 05-800 Pruszków
Tel. +48 22 73 83 777 wew. 129, 165, fax +48 22 73 83 779
serwis@dedra.com.pl www.dedra.pl

1. Zdjęcia i rysunki

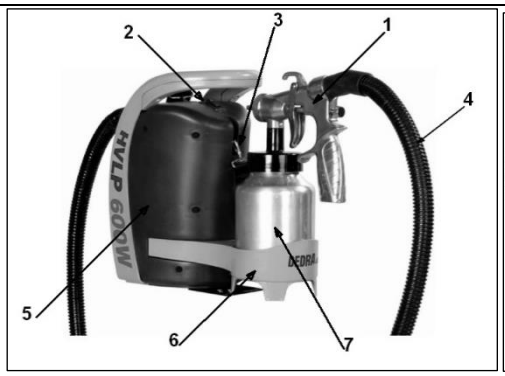

DED7410

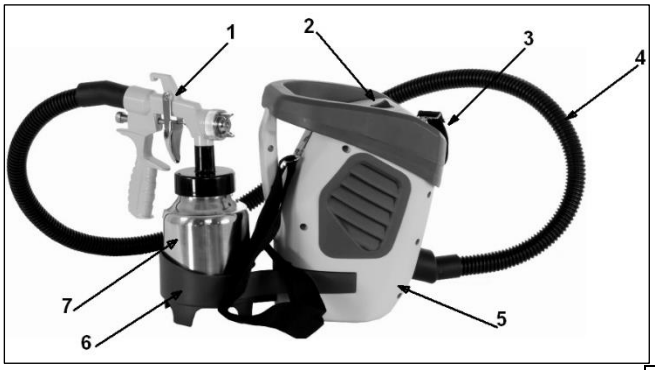

DED7413

A



B



C



D



E



F

	1	
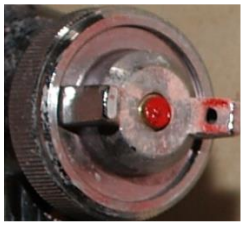	2	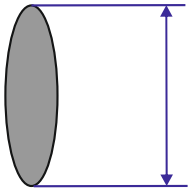
	3	

G



H



I



J



K



L



M

DED7410

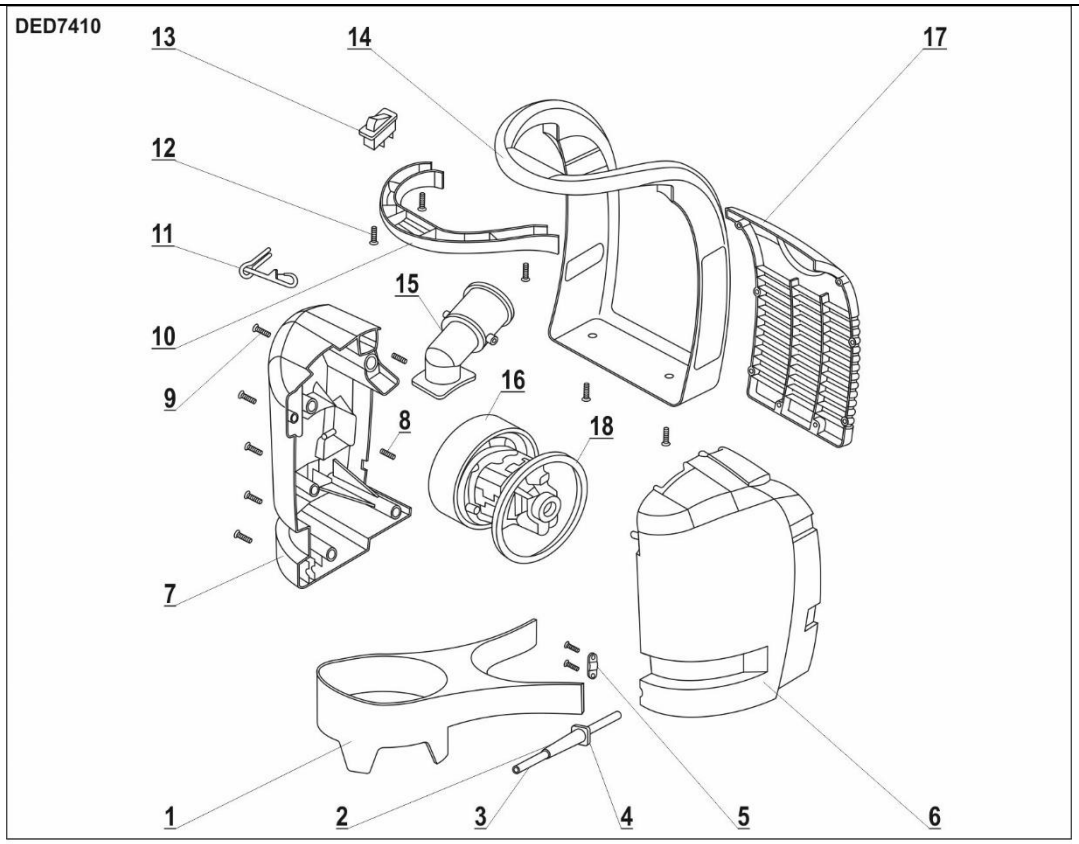

DED7410

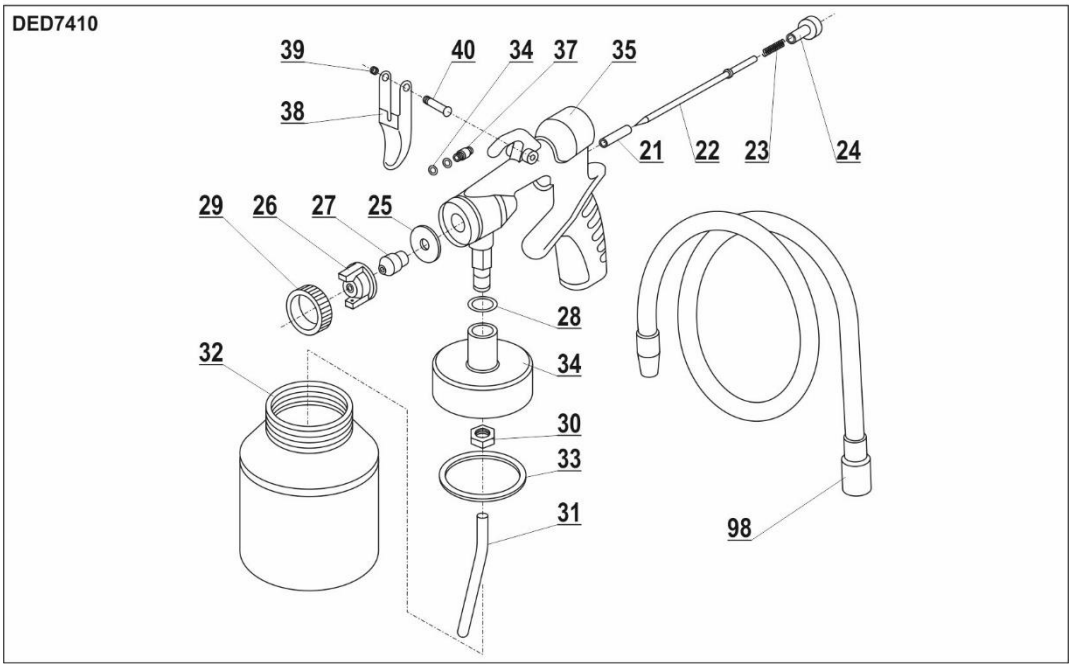

N

DED7413

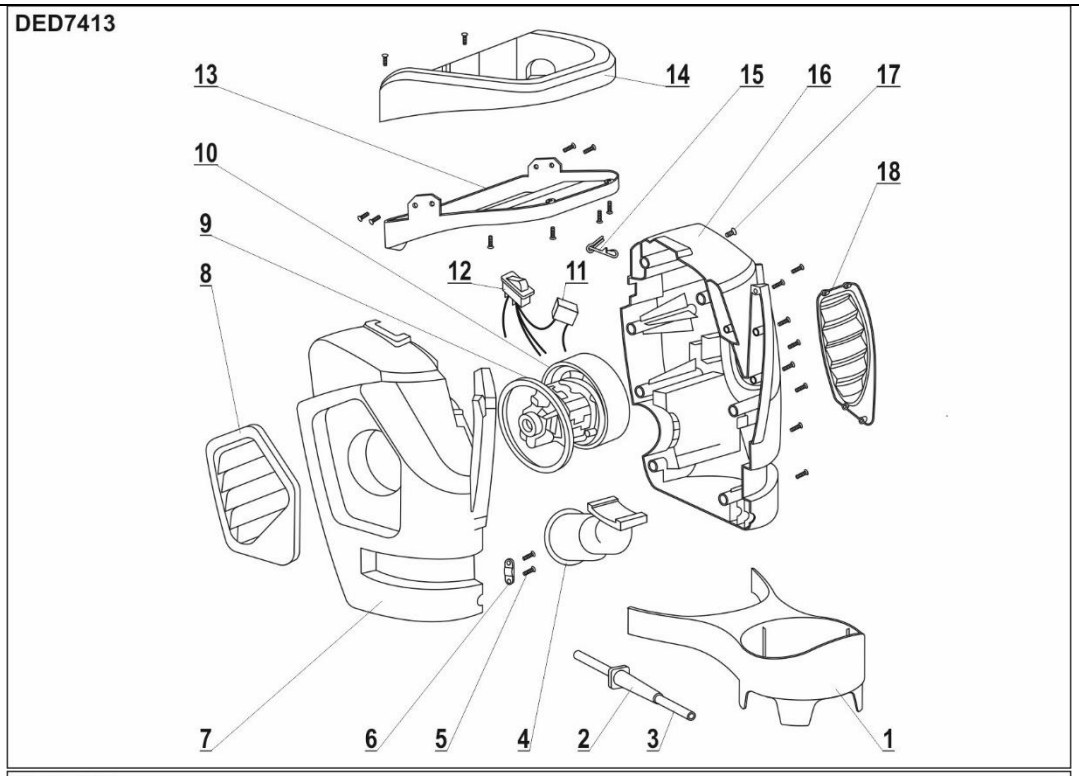

DED7413

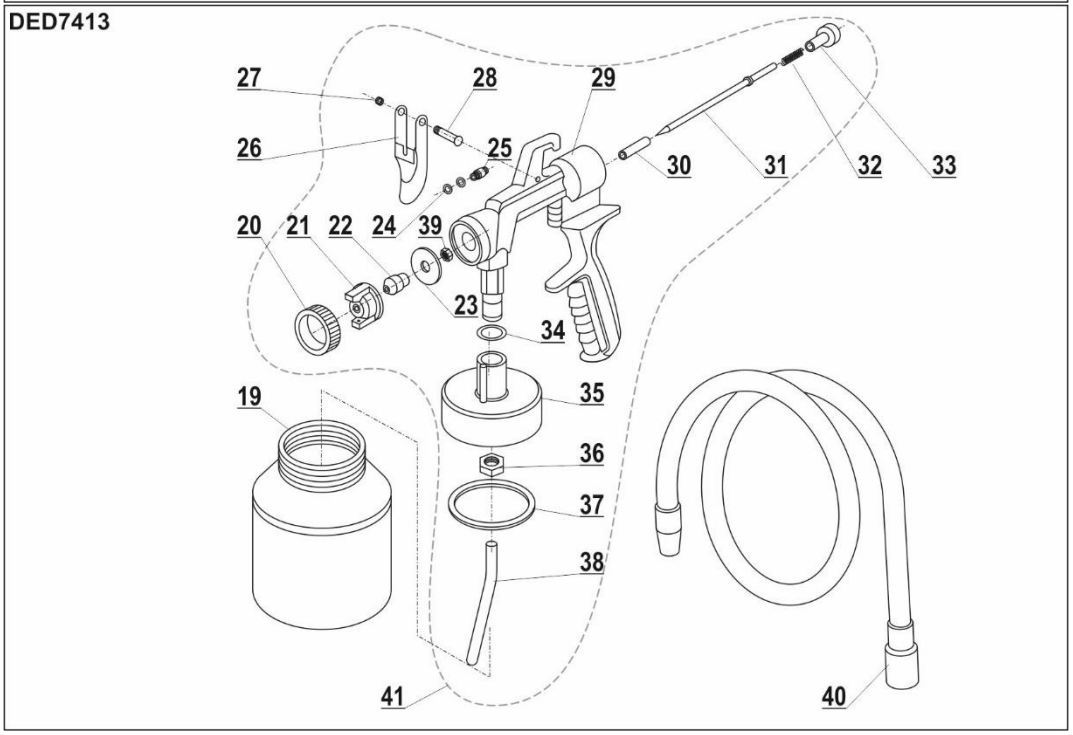

O

Opis piktogramów / Description of pictograms / Popis použitých piktogramů / Opis používaných piktogramov / Panaudotų piktogramų aprašymas / Lietoto piktogrammu apraksts / Az alkalmazott piktogramok magyarázata / Descrierea pictogramelor / Beschreibung der verwendeten Piktogramme / Opis piktogramov / Opis piktograma/ Описание на пиктограмите / Опис піктограм



Nakaz: przeczytaj instrukcję obsługi / Warrant: read the instruction manual / Příkaz: přečtěte návod k obsluze / Príkaz: oboznámte sa s užívateľskou príručkou / Privaloma: perskaitykite aptarnavimo instrukciją / Norādījums: rūpīgi iepazīstieties ar lietotāja rokasgrāmatā sniegto informāciju / Utasítás: olvassa el az útmutatót / Obilgatoriu: citiți manualul de utilizare / Gebot: die Bedienungsanleitung lesen / Ukaz: preberi navodila za uporabo / Nalog: pročitajte upute za uporabu/ Заповедта: прочетете ръководството за употреба / Заборона: прочитайте інструкцію з експлуатації / Obavezno: pročitajte upute za uporabu



Nakaz: stosować środki ochrony dróg oddechowych/ Warrant: use respiratory protection/ Příkaz: používejte prostředky pro ochranu dýchacích cest/ Príkaz: používajte ochranné prostriedky na ochranu dýchacích ciest/ Privaloma: naudoti kvėpavimo takų apsaugos priemones/ Pieprasījums: izmantot elpceļu attiecīgu aizsardzību/ Utasítás: használjon légúti védelmi felszerelést/ Obligatoriu: utilizați echipament de protecție a căilor respiratorii/ Gebot: atemschutzgeräte benutzen / Obvezno: uporabljajte zaščito dihal / Задължително: Използвайте дихателна защита / Обов'язково: використовувати засоби захисту органів дихання / Obveza korištenja zaštite za disanje



Nakaz: stosować okulary ochronne/ Order: use safety goggles / Příkaz: používejte ochranné brýle/ Príkaz: používajte ochranné okuliare/ Privaloma: naudoti apsauginius akinius/ Norādījums: nēsājiet aizsargacenes/ Utasítás: viseljen védőszemüveget/ / Obligatoriu: folosiți ochelari de protecție/ Gebot: schutzbrille tragen/ / Previdnostni ukrepi: uporabljajte zaščitna očala / Предпазни мерки: използвайте предпазни очила / Рецепт: використовуйте захисні окуляри / Obavezno: koristite zaštitne naočale

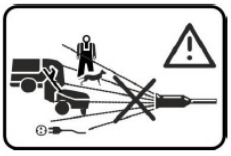

Ostrzeżenie: nigdy nie kierować strumienia wody na ludzi, zwierzęta, urządzenie lub jego elementy elektryczne. Uwaga: strumień cieczy o wysokim ciśnieniu może być niebezpieczny, jeżeli stosuje się go w sposób niezgodny z przeznaczeniem / Warning: never direct a jet of water at people, animals, the device or its electrical components. Caution: high-pressure liquid jet can be dangerous if used improperly **/** Pozornění: nikdy nesměrujte proud vody na lidi, zvířata, zařízení nebo jeho elektrické součásti. Upozornění: proud vysokotlaké vody může být nebezpečný, pokud se používá v rozporu s určením./ Výstraha: prúdom vody nikdy nemierte na ľudí, zvieratá, zariadenia alebo elektrické prvky. Pozor: prúd vody s vysokým tlakom môže byť nebezpečný, ak sa nepoužíva v súlade s jeho určením./ įspėjimas: draudžiama nukreipti srovę į žmones, gyvūnus, įrenginį arba jo elektros elementus. Dėmesio: aukšto slėgio skysčio srovė gali būti pavojinga, jei naudojame ją ne pagal paskirtį./ brīdinājums: nekad nenovirzīt ūdens strūklu cilvēku, dzīvnieku, ierīces vai elektrisku elementu virzienā. Uzmanību: ūdens strūkla ar augstu spiedienu var būt bīstama, ja lietota neatbilstoši./ figyelmeztetés: sohase irányítsa a vízsugarat emberekre, állatokra, magára a készülékre, vagy más elektromos alkatrészekre. Figyelem: a nagynyomású sugár veszélyes lehet, ha azt nem a rendeltetésének megfelelően használják./ avertizare: niciodată nu direcţionaţi jetul de apă spre oameni, animale, aparate sau elemente electrice.atenţie: jetul de lichid de o înaltă presiune poate fi periculos dacă se foloseste neconform cu destinaţia./ warnung: nie einen wasserstrahl auf menschen, tiere oder auf ein elektrogerät und seine elektrische elemente richten. Achtung: ein hochdruckflüssigkeitsstrahl kann gefährlich werden, wenn er entgegen seiner bestimmung verwendet wird. / Opozorilo: vodnega curka nikoli ne usmerjajte proti ljudem, živalim, napravi ali njenim električnim sestavnim delom. Opozorilo: visokotlačni tekoči razpršilnik je lahko ob nepravilni uporabi nevaren. / Предупреждение: никога не насочвайте водната струя към хора, животни, уреда или неговите електрически компоненти. Внимание: течната струя под високо налягане може да бъде опасна при неправилна употреба / Попередження: ніколи не спрямовуйте струмінь води на людей, тварин, прилад або його електричні компоненти. Попередження: розпилення рідини під високим тиском може бути небезпечним у разі неправильного використання / Upozorenje: nikada ne usmjeravajte mlaz vode na ljude, životinje, uređaj ili njegove električne komponente. Napomena: mlaznice tekućine pod visokim pritiskom mogu biti opasne ako se ne koriste prema namjeni.

Informacja: urządzenie w drugiej klasie ochronności / Information: device in the second class of protection **/** Informace: zařízení v druhé třídě ochrany / Informácia: zariadenie v druhej triede ochrany / Informacija: įrankio saugumo nuo elektros smūgio klasės / Informācija: ierīce atbilst otrajai aizsardzības klasei / Információ: a termék második osztályú besorolással rendelkezik / Informaţie: dispozitiv din clasa a doua de protecţie împotriva / Information: das gerät besitzt die zweite klasse / Informacije: Naprava sekundarnega zaščitnega razreda / Информация: Устройство с вторичен клас на защита / Інформація: пристрій з класом захисту II / Podaci: uređaj u drugoj klasi zaštite

PL Spis treści

1. Zdjęcia i rysunki
2. Opis urządzenia
3. Przeznaczenie urządzenia
4. Ograniczenie użycia
5. Dane techniczne
6. Przygotowanie do pracy
7. Podłączenie do sieci
8. Włączanie urządzenia
9. Użytkowanie urządzenia
10. Bieżące czynności obsługowe
11. Części zamienne i akcesoria
12. Samodzielne usuwanie usterek
13. Kompletacja urządzenia
14. Informacja dla użytkowników o pozbywaniu się urządzeń elektrycznych i elektronicznych
15. Wykaz części do rysunku złożeniowego
16. Karta gwarancyjna

Deklaracja zgodności została dołączona do instrukcji jako oddzielny dokument. W przypadku braku deklaracji zgodności należy się skontaktować z Dedra Exim Sp. z o.o.
Ogólne przepisy bezpieczeństwa zostały dołączone do instrukcji jako oddzielna broszura.

OSTRZEŻENIE. Przeczytać wszystkie ostrzeżenia oznaczone symbolem i wszystkie instrukcje. Nieprzestrzeganie podanych niżej ostrzeżeń i wskazówek dotyczących bezpieczeństwa może być przyczyną porażenia prądem elektrycznym, pożaru lub poważnych obrażeń.

Zachować wszystkie ostrzeżenia i instrukcje do przyszłego użytku.

2. Opis urządzenia

Rys.A: 1.Pistolet lakierniczy, 2.Włącznik, 3.Pasek na ramię, 4.Przewód wlastyczny, 5.Agregat, 6.Koszyk na zbiornik, 7. Zbiornik aluminiowy.

3. Przeznaczenie urządzenia

Agregat malarski HVLP (High Volume Low Pressure - duża objętość przy niskim ciśnieniu, nie przekraczającym 0,7 bara) jest produktem zaprojektowanym do rozpylania lakierów na bazie: wody, bejc, substancji ochronnych do drewna, gruntujących metal, emalii olejno-ftalowych, emalii akrylowych przeznaczonych do malowania techniką natryskową. Urządzenie może również rozpylać farby ścienne: lateksowe. Jednakże ilość rozcieńczalnika potrzebnego do prawidłowego rozrzedzenia farby (prawidłowego działania agregatu) może być większa niż zaleca producent. Elektronarzędzie może współpracować z dyszami o różnym wymiarze (1mm,1.5mm, 1.8mm, 2.5 mm).
Dopuszcza się wykorzystanie urządzenia w pracach remontowo-budowlanych, warsztatach naprawczych, w pracach amatorskich przy równoczesnym przestrzeganiu warunków użytkowania i dopuszczalnych warunków pracy, zawartych w instrukcji obsługi.

4. Ograniczenia użycia

Urządzenie może być użytkowane tylko zgodnie zamieszczonymi poniżej „Dopuszczalnymi warunkami pracy".
System łączenia podzespołów przystosowany jest do pistoletu natryskowego ze zbiornikiem na medium i urządzenia dmuchającego. Nie można używać elektronarzędzia do ługu, substancji zawierających kwasy, substancji zawierających obce materiały, substancji zawierających rozpuszczalniki chemiczne.

Samowolne zmiany w budowie mechanicznej i elektrycznej, wszelkie modyfikacje, czynności obsługowe nieopisane w instrukcji obsługi będą traktowane jako bezprawne i powodują natychmiastową utratę praw gwarancyjnych, a deklaracja zgodności traci ważność.
Użytkowanie niezgodne z przeznaczeniem, bądź niezgodnie z instrukcją obsługi spowoduje natychmiastową utratę praw gwarancyjnych.

Dopuszczalne warunki pracy
S1 – praca ciągła.

5. Dane techniczne

Model	DED7410	DED7413
Napięcie pracy [V]	230	
Częstotliwośc sieci [Hz]	50	
Znamionowa moc pobierana [W]	600	700
Ciśnienie robocze [bar]	0,15-0,35	0,15-0,35 bar
Długość przewodu elastycznego [m]	1,6	1,5
Przepływ powietrza [i/min]	700	1650
Prędkość dostarczania medium [ml/min]	200-300	250-350
Max. lepkość medium [s]	40	90
Poziom drgań zmierzony na rękojeści [m/s^2]	2,35	<2,5
Niepewność pomiaru drgań K [m/s^2]	1,5	1,5
Emisja hałasu:		
Poziom ciśnienia dźwięku L_{pA} [dB(A)]	95	74
Poziom mocy dźwięku L_{WA} [dB(A)]	106	85
Niepewność pomiaru (K_{pA}, K_{WA}) [dB(A)]	3	3
Waga [kg]	3,2kg	3,3kg
Klasa ochrony	II	II
Ochrona przed dostępem bezpośrednim	IP20	IP20

Informacja na temat drgań i hałasu
Wartość łączona drgań a_h oraz niepewność pomiaru określono zgodnie z normą EN 60745-1i podano w tabeli.
Emisja hałasu została określona zgodnie z EN 60745-1, wartości podano powyżej w tabeli.

UWAGA Hałas może spowodować uszkodzenie słuchu, podczas pracy zawsze należy używać środków ochrony słuchu!

Deklarowana łączna wartość drgań została zmierzona zgodnie ze standardową metodą badania i może być wykorzystana do porównania jednego urządzenia z drugim. Podany poziom drgań może być również wykorzystywany do wstępnej oceny narażenia na drgania.
Poziom drgań podczas rzeczywistego użytkowania urządzenia może się różnić od zadeklarowanych wartości, w zależności od sposobu użycia narzędzi roboczych, w szczególności od rodzaju obrabianego przedmiotu oraz od konieczności określenia środków mających na celu ochronę operatora. Aby dokładnie oszacować narażenia w rzeczywistych warunkach użytkowania, należy wziąć pod uwagę wszystkie części cyklu operacyjnego, obejmujące także okresy, gdy urządzenie jest wyłączone lub gdy jest ono włączone, ale nie jest używane do pracy.

6. Przygotowanie do pracy

UWAGA Wszystkie czynności przygotowawcze przeprowadzać przy urządzeniu odłączonym od źródła zasilania.

Napełnianie zbiornika przed malowaniem
Pistolet natryskowy składa się z pokrywy zbiornika i rurki zaciągającej medium i zbiornika. Do aluminiowego zbiornika o pojemności ~1l (fot. A.7) wlewamy

odpowiednie medium. Zakręcamy pokrywę na zbiornik. Medium i rozcieńczalnik muszą pasować do siebie. Zastosowanie rozcieńczalnika niezgodnego z zaleceniami producenta może być przyczyną zatkania pistoletu. Należy używać farb przeznaczonych do malowania natryskowego. Informację taką producent umieszcza zawsze na opakowaniu.

Montaż

Składanie wykonujemy przy wyciągniętej wtyczce z gniazda prądowego. W celu przygotowania urządzenia do pracy należy połączyć urządzenie główne z pistoletem za pomocą przewodu elastycznego. Z obu stron przewodu elastycznego znajdują się króćce przyłączeniowe. Króciec o większej średnicy należy wcisnąć w gniazdo urządzenia głównego, natomiast drugi koniec wcisnąć w gniazdo pistoletu natryskowego (w górnej części rękojeści, fot. D).Malując urządzeniem wewnątrz pomieszczenia należy pamiętać o zabezpieczeniu powierzchni przed zabrudzeniem. Urządzenie dostarczone do Państwa ma zamontowany pasek. Dodatkowo w wyposażeniu znajduje się plastikowy koszyk do odkładania pistoletu, który montuje się poprzez wsunięcie ramion uchwytu w plastikowy korpus.

7. Podłączenie do sieci

Przed podłączeniem urządzenia do źródła prądu należy upewnić się, czy napięcie zasilania odpowiada wartości podanej na tabliczce znamionowej.
Instalacja zasilająca powinna być wykonana zgodnie z zasadniczymi wymaganiami dotyczącymi instalacji elektrycznych i spełniać wymogi bezpieczeństwa użytkowania. Parametry minimalnego przekroju przewodu zasilającego oraz nominalnej wartości bezpiecznika w zależności od mocy urządzenia podano w poniższej tabeli:

Moc urządzenia [W]	Minimalny przekrój przewodu [mm^2]	Minimalna wartość bezpiecznika typu C [A]
<700	0,75	6
700÷1400	1	10

Instalacja winna być wykonana przez uprawnionego elektryka. W przypadku korzystania z przedłużaczy należy zwrócić uwagę by przekrój żyły nie był mniejszy od wymaganego (patrz tabela). Przewód elektryczny ułożyć tak, aby w czasie pracy nie był narażony na przecięcie. Nie używać uszkodzonych przedłużaczy. Okresowo sprawdzać stan techniczny przewodu zasilającego. Nie ciągnąć za przewód zasilający.

8. Włączanie urządzenia

⚠ UWAGA Przed uruchomieniem urządzenia bezwzględnie wykonać czynności opisane w rozdziale „Przygotowanie do pracy".

Po zmontowaniu zestawu, wciśnąć przycisk włącznika znajdujący się w górnej części obudowy urządzenia głównego. Wciśnięcie włącznika kołyskowego w pozycji „I" uruchamia urządzenie. Wciśnięcie włacznika w pozycję „0" powoduje wyłączenie urządzenia.

9. Użytkowanie urządzenia

Przygotowanie powierzchni do malowania

Przed rozpoczęciem malowania należy pamiętać o przygotowaniu powierzchni. Powierzchnia ta powinna zostać czysta i wysuszona. Nie malować na powierzchniach tłustych. W przypadku, gdy powierzchnia jest gładka należy ją zmatowić np. drobnym papierem ściernym, a następnie należy usunąć pył.

Medium

Przed użyciem medium, należy sprawdzić jego lepkość za pomocą dołączonego do urządzenia kubeczka, do pomiaru lepkości (mierzonego w sekundach). Kubek należy napełnić, podnieć na wysokość ok.15-20cm (otwór zablokować) .Następnie należy zwolnić otwór i mierzyć czas dopóki strumień jest ciągły. W momencie, kiedy będzie się przerywał, kończymy pomiar. Odczytany czas jest lepkością. Urządzeniem można rozpylać farby lakiery, bejce itp. o lepkości do 30s dla DED7410, a 90s dla DED7413 lub farb o rozcieńczeniu do 20% (wg zaleceń producenta). Medium o rozcieńczeniu mniejszym niż 10%, 5% i lepkości większej niż 40s dla DED7410, a 90s dla DED7413 mogą nie zostać prawidłowo rozpylone. Prawidłowe malowanie agregatem, farbami ściennymi, jest możliwe, gdy ilość rozcieńczalnika jest większa niż zaleca producent (należy ją dobrać eksperymentalnie) np:
1) Beckers Vaggfarg, prawidłowe działanie przy rozcieńczeniu ~30%
2) Decoral Acrylic W, prawidłowe działanie przy rozcieńczeniu ~10%,
3) Luxens, prawidłowe działanie przy rozcieńczeniu ~20%, 4)Magnat, prawidłowe działanie przy rozcieńczeniu ~10%. Przed rozpoczęciem malowania należy przeprowadzić próbę na kartonie, tekturze, sklejce itp.

Malowanie

Technika HVLP charakteryzuje się wysoką efektywnością Urządzenie przystosowane jest do malowania w trzech ustawieniach KSZTAŁT ROZPYLANEGO STRUMIENIA (rys. G): pioniwym, poziomym oraz okrągłym strumieniem. Pozycjonowanie strumienia medium polega na odkręceniu pierścienia zabezpieczającego w pistolecie, a następnym przekręceniu nakładki z dwoma dyszami w odpowiedniej pozycji. Motylki ustawione poziomo (horyzontalnie)- strumień medium będzie w pionie. Przy ustawieniu motylków w pozycji pionowej da ustawienie strugi w poziomie. Ustawienie motylków w pozycji kąt 45 stopni - strumień o kształcie okręgu. Należy pamiętać, że nie należy rozpylać medium do samego końca, gdyż powoduje to nierównomierne rozprowadzenie medium na powierzchni. Gromadzące się na końcu dyszy medium (zaschnięte) należy usuwać odpowiednim rozcieńczalnikiem

Pistolet malujacy

Intensywność rozpylania ustawia się poprzez pokrętło regulujące znajdujące się w tylnej części pistoletu. Prawidłową ilość medium ustawia się w następujący sposób:
Kręcąc w prawo zmniejszamy ilość farby (zaciskamy dopływ do końca)
Trzymać wciśnięty spust i wolno odkręcać pokrętło regulujące (patrz fot. E) do uzyskania odpowiedniej ilości medium na testowanej powierzchni.
Ruch pistoletu podczas malowania musi być jednostajny. Odległość dyszy od powierzchni podczas malowania musi wynosić ok. ~30cm.
W celu zwiększenia szerokości malowania oraz ilości podawanej farby należy używać dyszy 1.8 mm (używać do gęstszego medium). Dysza 1.5mm jest dyszą uniwersalną. Dysza 1.0mm zalecana do malowania bejcami, lakierami wodnymi, gruntami.

10. Bieżące czynności obsługowe

⚠ UWAGA Wszystkie czynności obsługowe przeprowadzać przy urządzeniu odłączonym od źródła zasilania.

Pistolet lakierujący

Czyszczenie należy wykonać odpowiednim rozcieńczalnikiem (np. woda)
W celu długotrwałej użyteczności urządzenia należy je bezwzględnie, po każdym malowaniu oczyścić.
1. Oczyścić pojemnik z medium, napełnić go rozcieńczalnikiem (np. woda)
2. Dokręcić mocno pistolet natryskowy
3. Włączyć urządzenie główne, skierować pistolet natryskowy w pusty pojemnik i rozpocząć rozpylanie środka czyszczącego.
4. Po opróżnieniu pojemnika ponownie należy go napełnić rozcieńczalnikiem i powtórzyć procedurę.
5. Czynności powtarzać do momentu, gdy z pistoletu zacznie być rozpylany czysty rozcieńczalnik.(woda)
6. Zbiornik utrzymywać w czystości.
7. Okresowo sprawdzać uszczelkę iglicy (w rękojeści pistoletu).

Regulacja strumienia

Regulacja kształtu strumienia natrysku odbywa się poprzez zmianę pozycji nakładki z dyszami w pistolecie lakierniczym
Rozpylanie poziome, pionowe, koło (Rys. G): Kształt rozpylanego strumienia.

Wymiana dyszy i iglicy

1. Odkręcić pierścień mocujący osłonę dyszy.
2. Zdjąć osłonę dyszy
3. Za pomocą klucza 13 odkręcić dyszę (kierunek zgodny z ruchem wskazówek zegara), założyć nową i wykonać czynności w krokach od 3 do punktu 1
Następnie:
4. Z tyłu pistoletu wykręcić stalowe pokrętło regulacji wysunięcia iglicy
5. Nacisnąć spust, tak aby wysunęła się iglica (wyjąć ją)
6. Wsunąć iglicę od kompletu (dysza +iglica)
7. Wsunąć sprężynę i dokręcić stalowe pokrętło

11. Części zamienne i akcesoria

Akcesoria dostępne w sprzedaży:

Dla DED7410:
Urządzenie DED7410 standardowo wyposażone jest w dyszę 1,5mm. Dodatkowo można dokupić dysze o średnicy: 1,0mm- DED74101; 1,5mm- DED74105; 1,8mm- DED74108 wraz z iglicą.
Dla DED7413:
Urządzenie DED7413 standardowo wyposażone jest w dyszę 1.8mm oraz 2.5mm. Dodatkowo można dokupić dysze o średnicy: 1,0mm- DED74131; 1,5mm- DED74133; 1,8mm- DED74135; 2,5mm-DED74138 wraz z iglicą.
W celu zakupu części zamiennych i akcesoriów należy skontaktować się z Serwisem Dedra Exim. Dane kontaktowe znajdują się na 1. stronie instrukcji.
Przy zamawianiu części zamiennych prosimy podać numer partii umieszczony na tabliczce znamionowej oraz numer części z rysunku złożeniowego.
W okresie gwarancyjnym naprawy dokonywane są na zasadach podanych w karcie gwarancyjnej. Reklamowany produkt prosimy przekazać do naprawy w miejscu zakupu (sprzedawca zobowiązany jest przyjąć reklamowany produkt), przesłać do serwisu centralnego Dedra Exim lub przesłać do serwisu najbliższego względem miejsca zamieszkania (lista serwisów na stronie www.dedra.pl). Prosimy uprzejmie dołączyć wypełnioną kartę gwarancyjną. Po okresie gwarancyjnym naprawy wykonuje serwis centralny. Uszkodzony produkt należy przesłać do serwisu (koszty wysyłki pokrywa użytkownik).

12. Samodzielne usuwanie usterek

⚠ UWAGA Przed przystąpieniem do samodzielnego usuwania usterek odłączyć urządzenie od zasilania.

Problem	Przyczyna	Rozwiązanie
Medium nie kryje	Mała ilość medium	Odkręcić pokrętło w pistolecie w lewą stronę
	Gęste medium	Rozcieńczyć medium o 10%
Duża mgła lakiernicza	Za duża odległosc od powierzchni	Zmniejszyć odległość do 30cm
	Za rzadkie medium	Zmniejszyć wydatek powietrza kręcąc pokrętłem w pistolecie, w lewo
Słaby strumień medium	Gęste medium	Rozcieńczyć medium o 10%
	Słaby wydatek powietrza	Przekręcić pokrętło regulacji wydatku w pistolecie w prawo
	Zanieczyszczona dysza	Oczyścić dyszę

13. Kompletacja urządzenia

Kompletacja :

DED7410: 1.Urządzenie główne - 1 szt. 2. Pistolet lakierniczy - 1 szt. 3. Koszyk na zbiornik z pistoletem - 1 szt. 4.Pasek - 1 szt. 5. Zbiornik aluminiowy - 1 szt. 6. Kubek do pomiaru lepkości - 1 szt. 7. Nasadka do pompowania - 1 szt. 8. Przewód eleastyczny - 1 szt.
DED7413: 1. Urządzenie główne - 1 szt. 2.Pistolet lakierniczy - 1 szt. 3.Koszyk na zbiornik z pistoletem - 1 szt. 4.Pasek - 1 szt. 5. Zbiornik aluminiowy - 1 szt. 6. Kubek do pomiaru lepkości - 1 szt. 7. Nasadka do

pompowania - 1 szt. 8. Dysza 2,5 mm - 1 szt. 9. Dysza 1,8 mm (w pistolecie) - 1 szt.

14. Informacja dla użytkowników o pozbywaniu się urządzeń elektrycznych i elektronicznych

(dotyczy gospodarstw domowych)



Przedstawiony symbol umieszczony na produktach lub dołączonej do nich dokumentacji informuje, że niesprawnych urządzeń elektrycznych lub elektronicznych nie można wyrzucać razem z odpadami bytowymi. Prawidłowe postępowanie w razie konieczności utylizacji, powtórnego użycia lub odzysku podzespołów polega na przekazaniu urządzenia do wyspecjalizowanego punktu zbiórki, gdzie będzie przyjęte bezpłatnie. Informacji o lokalizacji miejsc zbiórki zużytego sprzętu udzielają władze lokalne np. na swoich stronach internetowych.

Prawidłowa utylizacja urządzenia umożliwia zachowanie cennych zasobów i uniknięcie negatywnego wpływu na zdrowie i środowisko, wynikające z możliwości obecności w sprzęcie niebezpiecznych: substancji, mieszanin oraz części składowych.

Nieprawidłowa utylizacja odpadów zagrożona jest karami przewidzianymi w odpowiednich przepisach lokalnych.

Użytkownicy w krajach Unii Europejskiej: W razie konieczności pozbycia się urządzeń elektrycznych lub elektronicznych, prosimy skontaktować się z najbliższym punktem sprzedaży lub z dostawcą, którzy udzielą dodatkowych informacji.

Pozbywanie się odpadów w krajach poza Unią Europejską: Taki symbol dotyczy tylko krajów Unii Europejskiej. W razie potrzeby pozbycia się niniejszego produktu prosimy skontaktować się z lokalnymi władzami lub ze sprzedawcą celem uzyskania informacji o prawidłowym sposobie postępowania.

15. Wykaz części do rysunku złożeniowego

DED7410 (Rys. C)

1	Podstawa zbiornika	18	Uszczelka silnika
2	Odbiętka	21	Tuleja iglicy
3	Przewód zasilający	22	Iglica
4	Ogranicznik odbiętki	23	Sprężyna
5	Zacisk przewodu	24	Pokrętło
6	Obudowa lewa	25	Uszczelka plastikowa
7	Obudowa prawa	26	Dysza powietrzna
8	Wkręt	27	Dysza
9	Wkręt	28	Uszczelka
10	Rękojeść	29	Pierścień
11	Mocowanie paska	30	Nakrętka
12	Wkręt	31	Rurka pobierająca
13	Włącznik	32	Zbiornik
14	Obudowa	33	Uszczelka zbiornika
15	Króciec przyłączeniowy	98	Przewód powietrzny
16	Silnik elektryczny	99	Opakowanie
17	Maskownica obudowy		

DED7413 (Rys. D)

1	Koszyk na zbiornik	22	Dysza
2	Odgiętka	23	Pierścień
3	Przewód	24	Uszczelka
4	Wylot powietrza	25	Nekrętka
5	Śruba	26	Spust
6	Płytka montażowa	27	Sprężyna zaciskowa
7	Obudowa lewa	28	Szpilka
8	Otwór wlotowy	29	Obudowa
9	Uszczelka silnika	30	Tuleja
10	Silnik elektryczny	31	Igła dyszy
11	Kondensator	32	Sprężyna
12	Włącznik SC791	33	Pokrętło
13	Rękojeść dół	34	Uszczelka
14	Rękojeść góra	35	Dekiel zbiornika
15	Przyłącze paska	36	Nekrętka
16	Obudowa prawa	37	Uszczelka
17	Śruba	38	Rurka
18	Otwór wlotowy	39	Nakrętka
19	Zbiornik	40	Wąż powietrzny
20	Pierścień	41	Pistolet kpl.
21	Osłona dyszy		

Karta gwarancyjna

na

[Agregat hvlp do malowania natryskowego]

Nr katalogowy: DED7410/DED7413 nr partii: .....

(zwane dalej Produktem)

Data zakupu Produktu: .....

Pieczęć sprzedawcy

Data i podpis sprzedawcy: .....

Oświadczenie Użytkownika:

Potwierdzam, że zostałem poinformowany o warunkach gwarancji oraz skutkach nieprzestrzegania wytycznych zawartych w Instrukcji obsługi i karcie gwarancyjnej. Warunki niniejszej gwarancji są mi znane, co potwierdzam własnoręcznym podpisem:

....

Data i miejsce Podpis Użytkownika

I. Odpowiedzialność za Produkt

1. Gwarant – Dedra Exim Sp. z o.o. z siedzibą w Pruszkowie, adres: ul. 3 Maja 8, 05-800 Pruszków, KRS 0000062517, Sąd Rejonowy dla m.st. Warszawy w Warszawie, XIV Wydział Gospodarczy Krajowego Rejestru Sądowego, NIP 527-020-49-33, kapitał zakładowy: 100 980.00 zł.
2. Na warunkach określonych w niniejszej karcie gwarancyjnej Gwarant udziela gwarancji na Produkt, pochodzący z dystrybucji Gwaranta.
3. Odpowiedzialność z tytułu gwarancji obejmuje tylko wady powstałe z przyczyn tkwiących w Produkcie w momencie jego wydania Użytkownikowi.
4. Z tytułu gwarancji Użytkownik, uzyskuje prawo do bezpłatnej naprawy Produktu, o ile wada ujawniła się w okresie gwarancji. Sposób naprawy Produktu (metoda wykonania naprawy) zależy od decyzji Gwaranta. W przypadku stwierdzenia przez Gwaranta braku możliwości naprawy Gwarant zastrzega sobie prawo wymiany wadliwego elementu albo całego Produktu na wolny od wad, obniżenia ceny Produktu lub odstąpienia od umowy.
5. W stosunku do Użytkownika, który nie jest konsumentem w rozumieniu ustawy z dnia 23 kwietnia 1964r. Kodeks cywilny, odpowiedzialność odszkodowawcza Gwaranta za szkody wynikające z niniejszej gwarancji i/lub w związku z jej zawarciem i wykonywaniem, bez względu na tytuł prawny, jest ograniczona maksymalnie do wysokości wartości wadliwego Produktu.

II. Okres gwarancji

Elementy Produktu	Czas trwania ochrony gwarancyjnej
Agregat hvlp do malowania natryskowego	36 miesięcy, licząc od daty zakupu Produktu uwidocznionej w niniejszej karcie gwarancyjnej

III. Warunki skorzystania z gwarancji

1. Przedstawienie przez Użytkownika wypełnionej karty gwarancyjnej Produktu oraz uprawdopodobnienie przez Użytkownika okoliczności zakupu Produktu, np. poprzez przedstawienie paragonu, faktury, itd. W celu sprawnego przeprowadzenia reklamacji zaleca się aby Użytkownik przekazał wraz z Produktem do reklamacji wszystkie elementy określone w „Kompletacji urządzenia" zawartej w Instrukcji obsługi.
2. Stosowanie się przez Użytkownika do zaleceń zawartych w Instrukcji obsługi i karcie gwarancyjnej.
3. Gwarancja obejmuje tylko obszar Rzeczypospolitej Polskiej i UE.
4. Gwarancja nie obejmuje wad Produktu powstałych w szczególności na skutek:

a. Nieprzestrzegania przez Użytkownika warunków określonych w Instrukcji obsługi, w szczególności w zakresie prawidłowej eksploatacji, konserwacji i czyszczenia;

b. Zastosowania przez Użytkownika środków czyszczących lub konserwujących niezgodnych z Instrukcją obsługi;

c. Nieodpowiedniego przechowywania i transportu Produktu przez Użytkownika;

d. Samowolnych zmian i/lub przeróbek Produktu przez Użytkownika, które nie były uzgadniane z Gwarantem;

e. Zastosowania przez Użytkownika w Produkcie materiałów eksploatacyjnych niezgodnych z Instrukcją obsługi.

5. Użytkownik, który nie jest konsumentem w rozumieniu ustawy z dnia 23 kwietnia 1964r. Kodeks cywilny, traci gwarancję na Produkt, w którym:
- numery seryjne, oznaczenia dat i tabliczki znamionowe zostały usunięte, zmienione lub uszkodzone przez Użytkownika;
- plomby zostały uszkodzone przez Użytkownika lub noszą ślady manipulacji Użytkownika.

6. Uwaga! Czynności związane z codzienną obsługą Produktu, wynikające m.in. z Instrukcji obsługi Użytkownik wykonuje we własnym zakresie i na swój koszt.

IV. Procedura reklamacyjna

1. W przypadku stwierdzenia nieprawidłowej pracy Produktu, przed dokonaniem zgłoszenia reklamacyjnego należy upewnić się czy wszystkie czynności określone w szczególności w Instrukcji obsługi zostały wykonane w sposób prawidłowy.
2. Zgłoszenie reklamacji zaleca się dokonać niezwłocznie, najlepiej w terminie 7 dni od daty zauważenia wady Produktu. Użytkownik, który nie jest konsumentem w rozumieniu ustawy z dnia 23 kwietnia 1964r. Kodeks cywilny traci uprawienia wynikające z niniejszej gwarancji w przypadku niezgłoszenia reklamacji w terminie 7 dni.
3. Zgłoszenie reklamacji można dokonać m.in. w punkcie zakupu Produktu, w serwisie gwarancyjnym lub pisemnie na adres: Dedra Exim Sp. z o.o., ul. 3 Maja 8, 05-800 Pruszków.
4. Użytkownik może złożyć reklamację przy wykorzystaniu formularza dostępnego na stronie internetowej www.dedra.pl. („Formularz zgłoszenia reklamacji z tytułu gwarancji").
5. Adresy serwisów gwarancyjnych dla poszczególnych krajów dostępne są na stronie www.dedra.pl. W przypadku braku serwisu gwarancyjnego dla danego kraju zgłoszenia reklamacyjne z tytułu gwarancji zaleca się kierować na adres: Dedra Exim Sp. z o.o. ul. 3 Maja 8, 05-800 Pruszków (Polska).
6. Mając na uwadze bezpieczeństwo Użytkownika zakazuje się korzystania z wadliwego Produktu.
7. Uwaga! Korzystanie z wadliwego Produktu jest niebezpieczne dla zdrowia i życia Użytkownika.
8. Wykonanie obowiązków wynikających z gwarancji nastąpi w terminie 14 dni roboczych, licząc od dnia dostarczenia reklamowanego Produktu przez Użytkownika.

9. Przed dostarczeniem wadliwego Produktu do reklamacji zaleca się jego oczyszczenie. Reklamowany Produkt zaleca się dokładnie zabezpieczyć przed uszkodzeniami w transporcie (zaleca się dostarczyć reklamowany Produkt w oryginalnym opakowaniu).
10. Okres gwarancji ulega przedłużeniu o czas, w ciągu którego wskutek wady Produktu objętego gwarancją Użytkownik nie mógł z niego korzystać.
Gwarancja nie wyłącza, nie ogranicza, ani nie zawiesza uprawnień Użytkownika wynikających z przepisów o rękojmi za wady rzeczy sprzedanej.

Zgodnie z art. 13 ust. 1 i ust. 2 rozporządzenia Parlamentu Europejskiego i Rady (UE) 2016/679 z dnia 27 kwietnia 2016 r. w sprawie ochrony osób fizycznych w związku z przetwarzaniem danych osobowych i w sprawie swobodnego przepływu takich danych oraz uchylenia dyrektywy 95/46/WE (dalej: „RODO") informujemy

1. Administratorem Twoich danych osobowych podanych w formularzu jest DEDRA-EXIM sp. z o.o. z siedzibą w Pruszkowie , ul. 3 Maja 8, 05-800 Pruszków (dalej: „Administrator").
2. Twoje dane będą przetwarzane wyłącznie w celu przeprowadzenia procedury gwarancyjnej urządzenia zgodnie art. 6 ust. 1 lit. b ogólnego rozporządzenie o ochronie danych (dalej: „RODO") Podanie danych jest dobrowolne, ale konieczne do przeprowadzenia procedury gwarancyjnej.
3. Twoje dane będą przetwarzane przez okres rozpatrywania przeprowadzenia procedury gwarancyjnej oraz w celach archiwizacyjnych w razie konieczności obrony przed ewentualnymi roszczeniami wobec Administratora nie dłużej niż do momentu ich przedawnienia.
4. Twoje dane mogą być ujawniane wyłącznie podmiotom przetwarzającym dane na rzecz administratora na podstawie pisemnej umowy powierzenia przetwarzania danych osobowych świadczącym m.in. usługi serwisu technicznego, hostingu lub obsługi strony internetowej, obsługi IT, firmie kurierskiej. Dostawcy Administratora zobowiązani są do zapewnienia zabezpieczenia danych i spełnienia wymogów obowiązującego prawa związanego z ochroną danych osobowych i nie mogą wykorzystywać powierzonych danych osobowych do innych celów niż te, które są określone w umowie z Administratorem.
5. Twoje dane nie będą przetwarzane w sposób zautomatyzowany w tym również w formie profilowania oraz nie będą przekazywane do państwa trzeciego/organizacji międzynarodowej.
6. Posiadasz prawo dostępu do treści swoich danych oraz prawo ich sprostowania, usunięcia, ograniczenia przetwarzania, prawo do przenoszenia danych, prawo wniesienia sprzeciwu, w dowolnym momencie.
7. We wszelkich sprawach związanych z przetwarzaniem Twoich danych osobowych przez Administratora możesz skontaktować się pod adresem e-mail: daneosobowe@dedra.pl;
8. Masz prawo wniesienia skargi do wniesienia skargi do organu właściwego do spraw ochrony danych osobowych;

EN Table of contents

1. Photos and drawings
2. Description of the device
3. Purpose of the device
4. Restriction of use
5. Technical data
6. Preparation for work
7. Connecting to the network
8. Turning on the device
9. Use of the device
10. Ongoing maintenance
11. Spare parts and accessories
12. Troubleshooting on your own
13. Completion of the device
14. Information for users on disposal of electrical and electronic equipment
15. Warranty card

The Declaration of Conformity is attached to the manual as a separate document. In the absence of a declaration of conformity, please contact Dedra Exim Ltd.
General safety regulations are included in the manual as a separate booklet.

WARNING. Read all warnings marked with the symbol and all instructions. Failure to observe the following warnings and safety instructions may result in electric shock, fire or serious injury.

Retain all warnings and instructions for future use.

2. Device description

Fig.A: 1.Spray gun, 2.On/off switch, 3.Shoulder strap, 4.Vlastic cable, 5.Aggregate, 6.Tank basket, 7. Aluminum tank.

3. Purpose of the device

HVLP (High Volume Low Pressure - high volume at low pressure, not exceeding 0.7 bar) paint unit is a product designed for spraying lacquers based on: water, stains, wood protectants, metal primers, oil-phthalate enamels, acrylic enamels for spray painting. The device can also spray wall paints: latex. However, the amount of thinner needed for proper dilution of paint (proper operation of the unit) may be greater than recommended by the manufacturer. The power tool can work with nozzles of different dimensions (1mm,1.5mm, 1.8mm, 2.5mm).
It is permissible to use the device in repair and construction work, repair workshops, in amateur work while observing the conditions of use and permissible working conditions contained in the instruction manual.

4. Restrictions on use

The device may only be used in accordance with the "Permissible operating conditions" posted below.
The component connection system is suitable for a spray gun with a medium tank and a blowing device. The power tool cannot be used for lye, substances containing acids, substances containing foreign materials, substances containing chemical solvents.
Unauthorized changes to the mechanical and electrical structure, any modification, maintenance activities not described in the instruction manual will be treated as illegal and cause immediate loss of warranty rights, and the declaration of conformity becomes invalid.
Use not in accordance with the intended use, or not in accordance with the operating instructions will result in immediate loss of warranty rights.

Acceptable working conditions
S1 - continuous operation.

5. Technical data

Model	DED7410	DED7413
Operating voltage [V].	230	
Network frequency [Hz].	50	
Rated power consumption [W].	600	700
Operating pressure [bar].	0,15-0,35	0.15-0.35 bar
Flexible cable length [m]	1,6	1,5
Airflow [i/min]	700	1650
Media delivery speed [ml/min].	200-300	250-350
Max. medium viscosity [s]	40	90
Vibration level measured at the handle [m/s^2].	2,35	<2,5
Uncertainty of vibration measurement K [m/s^2].	1,5	1,5
Noise emissions:		
Sound pressure level L_{pA} [dB(A)].	95	74
Sound power level L_{WA} [dB(A)].	106	85
Measurement uncertainty (K_{pA}, K_{WA}) [dB(A)]	3	3
Weight [kg].	3.2kg	3.3kg
Protection class	II	II
Protection against direct access	IP20	IP20

Information on vibration and noise

The combined value of vibration a_h and the measurement uncertainty were determined in accordance with EN 60745-1 and are given in the table.
Noise emissions were determined in accordance with EN 60745-1, the values are given above in the table.

WARNING **Noise can cause hearing damage, always use hearing protection when working!**

The declared total vibration value has been measured according to a standard test method and can be used to compare one device with another. The stated vibration level can also be used for preliminary assessment of vibration exposure.
The level of vibration during actual use of the device may differ from the declared values, depending on how the working tools are used, especially the type of workpiece, and the need to determine measures to protect the operator. To accurately estimate exposures under actual operating conditions, all parts of the operating cycle must be taken into account, including periods when the device is off or when it is on but not being used for work.

6. Preparation for work

WARNING **Carry out all preparatory activities with the device disconnected from the power source.**

Filling the tank before painting

The spray gun consists of a tank lid and a tube that draws in the medium and the tank. We pour the appropriate medium into the ~1l aluminum tank (photo A.7). We screw the lid on the tank. The medium and thinner must match. The use of thinner not in accordance with the manufacturer's recommendations can cause clogging of the gun. Use paints designed for spray painting. This information is always placed by the manufacturer on the package.

Assembly

Folding is done with the plug pulled from the power socket. To prepare the device for operation, connect the main unit to the gun with a flexible cable. On both sides of the flexible cable there are connection stubs. The stub with the larger diameter should be pressed into the socket of the main device, while the other end should be pressed into the socket of the spray gun (at the top of the handle, photo D).When painting with the device inside the room, remember to protect the surface from dirt. The device delivered to you has a strap installed. In addition, the equipment includes a plastic basket for putting the gun away, which is installed by sliding the arms of the handle into the plastic body.

7. Connecting to the network

Before connecting the device to a power source, make sure that the supply voltage corresponds to the value indicated on the nameplate.
The power supply installation should be carried out in accordance with the essential requirements for electrical installations and meet the requirements for safety of use. The parameters of the minimum cross-section of the supply cable and the nominal value of the fuse, depending on the power of the device, are given in the following table:

Device power [W].	Minimum cable cross-section [mm^2].	Minimum value of type C fuse [A].
<700	0,75	6
700÷ 1400	1	10

The installation should be carried out by an authorized electrician. When using extension cords, make sure that the conductor cross-section is not smaller than required (see table). Arrange the electrical cable so that it is not exposed to cutting during operation. Do not use damaged extension cords. Periodically check the technical condition of the power cord. Do not pull on the power cord.

8. Turning on the device

WARNING **Before starting the device, absolutely follow the steps described in the section "Preparing for operation".**

After assembling the set, press the rocker switch located on the top of the main unit housing. Pressing the rocker switch in the "I" position starts the device. Pressing the rocker switch to the "0" position turns the device off.

9. Use of the device

Surface preparation for painting

Before you start painting, remember to prepare the surface. The surface should be clean and dried. Do not paint on oily surfaces. If the surface is smooth, it should be matted, for example, with fine sandpaper, and then the dust should be removed.

Medium

Before using the medium, check its viscosity using the cup attached to the device, to measure viscosity (measured in seconds). Fill the cup, raise it to a height of about 15-20cm (block the opening) .Then release the opening and measure the time as long as the stream is continuous. At the moment when it will be interrupted, end the measurement. The time read is the viscosity. The device can be used to spray paints varnishes, stains, etc. with viscosity up to 30s for DED7410, and 90s for DED7413 or paints with dilution up to 20% (according to the manufacturer's recommendations). Mediums with a dilution of less than 10%, 5% and viscosity greater than 40s for DED7410, and 90s for DED7413 may not be sprayed properly. Proper painting with an aggregate, wall paint, is possible when the amount of thinner is greater than the manufacturer's recommendation (it should be selected experimentally), e.g:
1) Beckers Vaggfarg, correct performance at ~30% dilution
2) Decoral Acrylic W, proper performance at ~10% dilution,
3) Luxens, correct performance at ~20% dilution, 4)Magnat, correct performance at ~10% dilution. Before painting, test on cardboard, cardboard, plywood, etc.

Painting

HVLP technique is characterized by high efficiency The device is suitable for painting in three settings SHAPE OF SPRAY (Fig. G): vertical, horizontal and circular spray. The positioning of the medium spray consists of unscrewing the safety ring on the gun, and then turning the cap with two nozzles to the appropriate position. Butterflies positioned horizontally (horizontal)-the medium stream will be vertical. With the butterflies in the vertical position will give a horizontal jet setting. Setting the butterflies in the position of the angle of 45 degrees - the jet of a circular shape. Note that the medium should not be sprayed to the very end, as this causes uneven distribution of the medium on the surface. The accumulation of medium (dried) at the end of the nozzle should be removed with a suitable diluent

Paint gun

The intensity of the spray is set through the adjustment knob on the back of the gun. The correct amount of medium is set as follows:
Turning to the right, we reduce the amount of paint (tighten the supply to the end)
Hold down the trigger and slowly turn the adjusting knob (see photo E) until the correct amount of medium is applied to the surface to be tested.
The movement of the gun during painting must be uniform. The distance of the nozzle from the surface during painting must be approx. ~30cm.
Use a 1.8mm nozzle (use for denser medium) to increase the width of painting and the amount of paint fed. The 1.5mm nozzle is a universal nozzle. The 1.0mm nozzle is recommended for painting with stains, water-based varnishes, primers.

10. Ongoing maintenance

WARNING **Perform all maintenance operations with the device disconnected from the power source.**

Spray gun

Clean with a suitable thinner (such as water)
For long-term usability of the device, it is essential to clean it after each painting.
1. clean the container of the medium, fill it with diluent (such as water)
2. tighten the spray gun firmly
3.Turn on the main unit, point the spray gun at the empty container and start spraying the cleaning agent.
4. after emptying the container, fill it again with thinner and repeat the procedure.
5. repeat the steps until pure thinner starts to be sprayed from the gun.(water).
6. keep the tank clean.
7. Periodically check the firing pin gasket (in the gun handle).

Flow control

The spray pattern is adjusted by changing the position of the nozzle cap on the spray gun
Horizontal spray, vertical spray, circle (Fig. G): Shape of the spray.

Nozzle and firing pin replacement

1. unscrew the nozzle cover retaining ring.
2. remove the nozzle cover
3. using a 13 wrench, unscrew the nozzle (clockwise direction), replace it with a new one and follow steps 3 to point 1
Next:
4. on the back of the gun, unscrew the steel knob for adjusting the firing pin extension
5. squeeze the trigger so that the firing pin slides out (remove it)
6. insert the needle from the set (nozzle + needle)
7. insert the spring and tighten the steel knob

11. Spare parts and accessories

Accessories available for purchase:

For DED7410:
The DED7410 comes standard with a 1.5mm nozzle. In addition, you can buy nozzles with diameters: 1.0mm- DED74101; 1.5mm- DED74105; 1.8mm- DED74108 along with a needle.
For DED7413:
The DED7413 comes standard with a 1.8mm and 2.5mm nozzle. In addition, you can buy nozzles with diameters: 1.0mm-DED74131; 1.5mm-DED74133; 1.8mm-DED74135; 2.5mm-DED74138 along with a needle.
To purchase spare parts and accessories, contact Dedra Exim Service. Contact information is on the 1st page of the manual.
When ordering spare parts, please quote the lot number on the nameplate and the part number from the assembly drawing.
During the warranty period, repairs are carried out under the terms of the warranty card. Please hand over the claimed product for repair at the place of purchase (the seller is obliged to accept the claimed product), send it to the Dedra Exim central service center or send it to the service center closest to your place of residence (list of service centers at www.dedra.pl). Kindly include the completed warranty card. After the warranty period, repairs are performed by the central service. Send the defective product to the service center (shipping costs are paid by the user).

12. Troubleshooting on your own

WARNING **Unplug the device from the power supply before performing troubleshooting yourself.**

Problem	Cause	Solution
The media does not cover	Small amount of medium	Turn the knob on the gun counterclockwise
	Dense medium	Dilute the medium by 10%
Large paint mist	Too much distance from the surface	Reduce the distance to 30cm
	Too rare a medium	Reduce airflow by turning the knob on the gun, counterclockwise
Weak medium flow	Dense medium	Dilute the medium by 10%
	Poor airflow	Turn the gun's output adjustment knob to the right
	Contaminated nozzle	Clean the nozzle

13. Completion of the device

Completion :

DED7410: 1.Main device - 1 piece. 2.Spray gun - 1 pc. 3.Basket for the tank with the gun - 1 pc. 4.Belt - 1 piece. 5.Aluminum tank - 1 piece. 6.Viscosity measuring cup - 1 item. 7.Pump cap - 1 piece. 8.Eleastic hose - 1 piece.
DED7413: 1.Main unit - 1 piece. 2.Spray gun - 1 pc. 3.Basket for the tank with the gun - 1 pc. 4.Belt - 1 pc. 5. Aluminum tank - 1 piece. 6.Viscosity measuring cup - 1 item. 7.Pump cap - 1 pc. 8. 2.5 mm nozzle - 1 item. 9. 1.8 mm nozzle (in the gun) - 1 item.

14. Information for users on disposal of electrical and electronic equipment

(applies to households)



The symbol shown on the products or accompanying documentation informs that faulty electrical or electronic equipment must not be disposed of with household waste. The correct course of action when disposal, reuse or recovery of components is to take the device to a specialized collection point, where it will be accepted free of charge. Information on the location of collection sites for waste equipment is provided by local authorities, e.g. on their websites.
Proper disposal of the device allows you to conserve valuable resources and avoid negative health and environmental impacts resulting from the possibility of hazardous: substances, mixtures and components in the equipment.
Improper disposal of waste is subject to penalties under relevant local regulations.
Users in European Union countries: If you need to dispose of electrical or electronic equipment, please contact your nearest retailer or supplier, who will provide more information.
Disposal of waste in countries outside the European Union: This symbol applies only to countries within the European Union. If you need to dispose of this product, please contact your local authorities or your dealer for proper disposal.

Warranty card
at
[hvlp unit for spray painting].
Part No.: DED7410/DED7413 Lot No.: .....
(hereinafter referred to as the Product)
Product Purchase Date: .....

Dealer stamp

Date and signature of vendor: .....

User Statement:
I confirm that I have been informed of the terms of the warranty and the consequences of failure to comply with the guidelines contained in the Owner's Manual and the warranty card. The terms of this warranty are known to me, which I confirm with my signature:

....
Date and place Signature of the User

I. Product Liability
1. Guarantor - Dedra Exim Sp. z o.o. with its registered office in Pruszkow, address: ul. 3 Maja 8, 05-800 Pruszków, KRS 0000062517, District Court for the City of Warsaw in Warsaw, XIV Economic Department of the National Court Register, NIP 527-020-49-33, share capital: PLN 100,980.00.
2. Under the terms of this warranty card, the Guarantor guarantees the Product, originating from the Guarantor's distribution.
3. Liability under the warranty shall cover only defects arising from causes inherent in the Product at the time of its release to the User.
4. By virtue of the warranty, the User, obtains the right to repair the Product free of charge, if the defect became apparent during the warranty period. The method of repairing the Product (the method of performing the repair) is at the discretion of the Guarantor. If the Guarantor finds that repair is not possible, the Guarantor reserves the right to replace the defective element or the entire Product with a defect-free one, reduce the price of the Product or withdraw from the contract.
5. In relation to the User who is not a consumer within the meaning of the Act of April 23, 1964. Civil Code, the Guarantor's liability for damages resulting from this guarantee and/or in connection with its conclusion and execution, regardless of the legal title, is limited to a maximum of the value of the defective Product.

II. Warranty period

Product Elements	Duration of warranty protection
Hvlp unit for spray painting	36 months, counting from the date of purchase of the Product shown on this warranty card

III. Conditions for taking advantage of the guarantee
The User must present the completed warranty card for the Product and the User must substantiate the circumstances of the purchase of the Product, e.g. by presenting a receipt, invoice, etc. In order to carry out the claim efficiently, the User is advised to submit with the Product for claim all the elements specified in "Completion of the device" included in the User's Manual.
2. compliance by the User with the recommendations contained in the User's Manual and the warranty card.
3. The warranty covers only the territory of the Republic of Poland and the EU.
4. The warranty does not cover Product defects arising in particular from:
a. Failure by the User to comply with the conditions set forth in the User's Manual, particularly with regard to proper operation, maintenance and cleaning;
b. Use of cleaning or maintenance products by the User that do not comply with the User's Manual;
c. Inadequate storage and transportation of the Product by the User;
d. Unauthorized changes and/or alterations to the Product by the User, which were not agreed upon with the Guarantor;
e. User's use of consumables in the Product that do not comply with the User's Manual.
5. A user who is not a consumer within the meaning of the Act of April 23, 1964. Civil Code, loses the warranty on the Product in which:
- serial numbers, date markings and nameplates have been removed, altered or damaged by the User;
- seals have been damaged by the User or bear signs of tampering by the User.
6. Note: Activities related to the daily operation of the Product, resulting, among other things, from the User's Manual, shall be performed by the User on his/her own and at his/her own expense.

IV. Complaint procedure
1. In the event that the Product is found not to be working properly, make sure that all the operations specified in particular in the User's Manual have been performed correctly before making a claim.
2. It is recommended to make a complaint immediately, preferably within 7 days from the date of noticing a defect in the Product. The User, who is not a consumer within the meaning of the Act of April 23, 1964. Civil Code, loses his/her rights under this warranty if he/she fails to report a complaint within 7 days.
3. Claims may be filed, among others, at the point of purchase of the Product, at the warranty service or in writing to the address: Dedra Exim Sp. z o.o., ul. 3 Maja 8, 05-800 Pruszków.
4. The user may file a complaint using the form available on the website www.dedra.pl. ("Warranty Claim Form").
5. Addresses of warranty services for specific countries are available at www.dedra.pl. In the absence of a warranty service for a particular country, warranty claims are recommended to be addressed to: Dedra Exim Sp. z o.o. ul. 3 Maja 8, 05-800 Pruszków (Poland).
6. With a view to the safety of the User, it is prohibited to use a defective Product.
7. Caution: using a defective Product is dangerous to the health and life of the User.
8. The fulfillment of obligations under the warranty will be carried out within 14 working days from the date of delivery of the claimed Product by the User.
9. Before delivering the defective Product for complaint, it is recommended to clean it. The Product under complaint is recommended to be carefully protected against damage in transit (it is recommended to deliver the Product under complaint in its original packaging).
10.The warranty period shall be extended by the time during which, due to a defect in the Product covered by the warranty, the User could not use it.
The warranty does not exclude, limit or suspend the User's rights under the warranty provisions for defects of the sold thing.

Pursuant to Article 13 (1) and (2) of Regulation (EU) 2016/679 of the European Parliament and of the Council of April 27, 2016 on the protection of natural persons with regard to the processing of personal data and on the free movement of such data and repealing Directive 95/46/EC (hereinafter: "RODO"), we inform you of the following
1. The administrator of your personal data provided in the form is DEDRA-EXIM sp. z o.o. with its registered office in Pruszkow , 3 Maja Street 8, 05-800 Pruszkow (hereinafter: "Administrator").
2. Your data will be processed solely for the purpose of carrying out the warranty procedure for the device in accordance with Article 6(1)(b) of the General Data Protection Regulation (hereinafter: "GDPR") Provision of data is voluntary, but necessary to carry out the warranty procedure.
3. Your data will be processed for the period of consideration of the execution of the warranty procedure and for archiving purposes in case of the need to defend against possible claims against the Administrator no longer than until their statute of limitations.
4. Your data may be disclosed only to entities processing data for the Administrator on the basis of a written contract of entrustment of personal data processing providing, among others, technical service, hosting or website maintenance, IT service, courier company. The Administrator's suppliers are obliged to ensure data security and meet the requirements of the applicable law related to personal data protection and may not use the entrusted personal data for purposes other than those specified in the contract with the Administrator.
5. Your data will not be processed by automated means including profiling and will not be transferred to a third country/international organization.
6. You have the right to access the content of your data and the right to rectify, erase, restrict processing, the right to data portability, the right to object, at any time.
7. For all matters related to the processing of your personal data by the Administrator, you can contact at the following email address: daneosobowe@dedra.pl;
8. You have the right to lodge a complaint with the data protection authority;

CZ Obsah

1. Snímky a obrázky
2. Popis zařízení
3. Určení nástroje
4. Omezení použití
5. Technické údaje
6. Příprava k práci
7. Připojení k síti
8. Zapínání nástroje
9. Použití nástroje
10. Aktuální provozní práce
11. Náhradní díly a příslušenství
12. Samostatné odstranění závad
13. Výbava nástroje
14. Informace pro uživatele o zbavování se elektrických a elektronických zařízení
15. Záruční list

Překlad originálního návodu

Prohlášení o shodě bylo připojeno k návodu jako jednotlivý dokument. V případě chybějícího prohlášení o shodě kontaktujte Dedra Exim Sp. z o.o.
Všeobecné bezpečnostní podmínky byly připojeny k návodu jako jednotlivá brožura.

VAROVÁNÍ. Přečtěte si všechna upozornění označená symbolem a všechny pokyny. Nedodržení níže uvedených upozornění a bezpečnostních pokynů může vést k úrazu elektrickým proudem, požáru nebo vážným zraněním.
Uložte všechna upozornění a pokyny pro pozdější použití.

2. Popis zařízení
Obr. A: 1. Stříkací pistole, 2. Vypínač, 3. Ramenní popruh, 4. Ohebná hadice, 5. Agregát, 6. Košík na nádobu, 7. Hliníková nádoba.

3. Určení nástroje
Zařízení se může používat pro stavební a opravné práce, v opravárenských dílnách, pro hobby použití se současným dodržováním podmínek používání a přípustných pracovních podmínek , uvedených v návodu k obsluze.
Malířský agregát HVLP (High Volume Low Pressure - vysoký objem při nízkém tlaku, který nepřekračuje 0,7 baru) je produkt určený pro rozprašování laků na

bázi: vody, mořidel, látek na ochranu dřeva, základních nátěrů na kov, olej-ftalových smaltů, akrylových smaltů určených pro lakování metodou stříkání. Zařízení může rovněž rozprašovat nástěnné barvy: latexové. Ale množství ředidla potřebného pro správné rozředění barvy (správné činnosti agregátu) může být větší, než doporučuje výrobce. Elektronářadí může spolupracovat s tryskami v různých rozměrech (1mm,1.5mm, 1.8mm, 2.5 mm).

4. Omezení použití

Zařízení může být používáno pouze v souladu s níže uvedenými "Přípustnými provozními podmínkami".
Systém spojování posoukav je přizpůsobený do stříkací pistole s nádrží na medium a dmýchacím zařízením. Není možné používat elektronářadí do louhu, látek obsahujících kyseliny, látek obsahujících cizí materiály, látek obsahujících chemická rozpouštědla.
Samovolné změny v mechanické a elektrické stavbě, veškeré úpravy, obslužné činnosti nepopsané v návodu k obsluze budou vnímány jako právně neopodstatněné a způsobí okamžitou ztrátu záručních práv a prohlášení o shodě ztratí platnost. Používání, které budou v rozporu s určením nebo v rozporu s návodem k obsluze způsobí okamžitou ztrátu záručních práv.

Přípustné pracovní podmínky
S1 – práce stálá.

5. Technické údaje

Model	DED7410	DED7413
Napětí práce [V]	230	
Frekvence [Hz]	50	
Jmenovitý výkon [W]	600	700
Pracovní tlak [Bar]	0,15-0,35	0,15-0,35 bar
Délka elastické hadice [m]	1,6	1,5
Průtok vzduchu [l/min]	700	1650
Rychlost přísunu medium [ml/min]	200-300	250-350
Max. viskozita medium [s]	40	90
Úroveň vibrací změřená na rukojeti [m/s^2]	2,35	<2,5
Nespolehlivost měření vibrací K[m/s2]	1,5	1,5
Emise hluku:		
Úroveň tlaku zvuku L_{pA} [dB(A)]	95	74
Úroveň hladiny zvuku L_{WA} [dB(A)]	106	85
Nespolehlivost měření (K_{pA})/ (K_{WA}) [dB(A)]	3	3
Hmotnost [kg]	3,2	3,3
Třída ochrany	II	II
Ochrana před bezprostředním přístupem	IP20	IP20

Informace o vibracích a hluku

Kombinovaná hodnota vibrací ah a nejistota měření určená v souladu s normou EN 60745-1i je uvedena v tabulce.
Hladina hluku je uvedena v souladu s EN 60745-1, hodnoty byly uvedeny výše v tabulce.

POZOR **Hluk může způsobit poškození sluchu, při práci vždy používejte chrániče sluchu!**

Uvedená celková hodnota vibrací je měřena podle standardní metody studie a může být použita k porovnání jednoho zařízení s druhým. Zadaná úroveň vibrací může být použita také pro předběžné posouzení dopadu vibrací.
Hladina vibrací při skutečném používání přístroje se může lišit od deklarované hodnoty v závislosti na způsobu používání pracovních nástrojů, zejména na typu obráběného materiálu a je třeba k určení opatření na ochranu operátora. Přesně ohodnoťte expozici v reálných podmínkách provozu, je nutné vzít v úvahu všechny části pracovního cyklu, včetně období, když zařízení je vypnuto nebo když je zapnuté, ale není právě používáno.

6. Příprava k práci

POZOR **Všechny činnosti je nutné provádět0 při zástrčce vysunuté ze zásuvky.**

Naplňování nádrže před malováním

Stříkací pistole se skládá z víka nádrže a trubičky přivádějící medium a nádrže. Do hliníkové nádrže o obsahu ~1l (fot. A.7) naléváme příslušné medium. Zašroubujeme víko na nádrž. Medium a ředidlo musí být k sobě kompatibilní. Použití ředidla, které není v souladu s doporučením výrobce, může být příčinou zacpání pistole. Použijte barvy určené pro nastříkávané malování. Takovou informaci výrobce vždy umisťuje na obalu.

Montáž

Skládání provádíme při vytáhnuté zástrčce z elektrické zásuvky. Pro přípravu zařízení do práce spojte hlavní zařízení s pistolí pomocí elastické hadice. Z obou stran elastické hadice se nacházejí připojovací hrdla. Hrdlo většího průměru vložte do sedla hlavního zařízení, kdežto druhý konec vložte do sedla stříkací pistole (v horní části rukojeti, fot. D). Malujíc zařízením uvnitř místnosti, pamatujte na zabezpečení povrchu před zašpiněním. Zařízení Vám dodané má zamontovaný pásek. Dodatečně se ve vybavení nachází plastový košík pro odkládání pistole, který se montuje vsunutím ramen úchytu do plastového tělesa.

7. Připojení k síti

Před připojením zařízení ke zdroji napájení je nutné se ujistit, že napětí napájení odpovídá hodnotě uvedené v údajovém štítku.
Napájecí instalace by měla být vyhotovena v souladu s přísnými požadavky týkajícími se elektrických instalací a splňovat bezpečnostní podmínky používání. Parametry minimálního průřezu napájecího kabelu a jmenovité hodnoty jističe v závislosti na výkonu zařízení byly uvedeny v níže uvedené tabulce:

Výkon přístroje [W]	Minimální průřez vodiče [mm2]	Minimální hodnota pojistky typu C [A]
<700	0,75	6

Instalace by měla být vyhotovena oprávněným elektrikářem. V případě využívání prodlužovače věnujte pozornost tomu, aby průřez žíly nebyl nižší, než požadovaný (viz tabulka). Elektrický kabel položte tak, aby v průběhu provozu nebyl vystaven možnému přerušení. Nepoužívejte poškozené prodlužovače.
Pravidelně kontrolujte technický stav napájecího kabelu. Netahejte napájecí kabel.

8. Zapínání nástroje

POZOR **Před spuštěním zařízení proveďte kroky popsané v části "Příprava k práci".**

Po sestavení sady stiskněte tlačítko vypínače umístěného v horní části krytu hlavní jednotky. Stisknutím kolébkového vypínače do polohy „I“ se zařízení spustí. Stisknutím vypínače do polohy „0“ se zařízení vypne.

9. Použití nástroje

Příprava povrchu pro malování

Před začátkem malování pamatujte o připravení povrchu. Povrch musí být čistý a vysušený. Nemalujte na tlustý povrch. V případě, když je, povrch hladký zmatete ho např. drobným brusným papírem, a poté odstraňte prach.

Medium

Před použitím media, zkontrolujte jeho viskozitu pomocí připojeného k zařízení hrníčku, pro měření viskozity (měřené v sekundách). Hrníček naplňte, zdvihněte do výšky cca 15-20cm (otvor zablokujte). Poté otvor uvolněte a měřte čas, pokud je proud nepřetržitý. V okamžiku kdy bude přerušovaný, končíme měření. Odměřený čas je viskozitou. Zařízením je možné rozprašovat barvy, laky, mořidla apod. o viskozitě do 30s pro DED7410, a 90s pro DED7413 nebo barev v zředění do 20% (dle pokynů výrobce). Medium s menším zředěním než 10%, 5% a viskozitou větší než 40s pro DED7410, a 90s pro DED7413 mohou nebýt správně rozprášené. Správné malování agregátem, nástěnnými barvami, je možné, když je množství ředidla větší než doporučuje výrobce (vyberte jej pokusně) např.:
1) Beckers Vaggfarg, správně funguje při zředění ~30%
2) Decoral Acrylic W, správně funguje při zředění ~10%,
3) Luxens, správně funguje při zředění ~20%,
4) Magnat, správně funguje při zředění ~10%.
Před začátkem malování proveďte zkoušku na kartonu, lepence, překližce apod.

Malování

Technika HVLP se charakterizuje vysokou efektivitou. Zařízení je přizpůsobené pro malování v třech nastaveních TVAR ROZPRAŠOVANÉHO PROUDU (rys. G): svislým, vodorovným a kulatým proudem. Nastavení proudu media spočívá v odšroubování pojistného kroužku zabezpečujícího pistoli a následujícím přestavení lišty s dvěma tryskami v příslušné pozici. Motýlky nastavené vodorovně (horizontálně) – proud media bude ve vertikále. Při nastavení motýlků ve svislé pozici bude proud vodorovný. Nastavení motýlků v pozici úhlu 45 stupňů – proud ve tvaru okruhu. Pamatujte, že není vhodné rozprašovat medium do samého konce, protože to způsobuje nerovnoměrné rozmístění media na povrchu. Shromažďující se na konci trysky medium (zaschnuté) odstraňujte příslušným ředidlem.

Pistole malující

Intenzita rozprašování se nastavuje regulujícím ovládacím kolečkem nacházejícím se v zádi pistole. Správné množství media se nastavuje následujícím způsobem:
Otáčením vpravo snižujeme množství barvy (zavíráme přívod do konce)
Držíme stlačenou spoušť a pomalu odšroubováváme regulující kolečko (viz fot. E) do získání příslušného množství media na testovaném povrchu.
Pohyb pistole během malování musí být jednolitý. Vzdálenost trysky od povrchu během malování musí činit cca ~30cm.
Pro zvětšení šířky malování a množství nanášené barvy použijte trysky 1.8 mm (používat pro hustší medium). Tryska 1.5mm je univerzální. Trysku 1.0mm doporučujeme pro malování mořidly, vodními laky, látkami pro základní nátěr.

10. Aktuální provozní práce

POZOR **Všechny obslužené činnosti je nutné provádět při zástrčce vysunuté ze zásuvky.**

Lakovací pistole

Čištění proveďte odpovídajícím ředidlem (např. vodou)
Pro dlouhodobou trvanlivost zařízení je bezpodmínečně po každém malování očistěte.
1. Očistěte zásobník z media, naplňte ho ředidlem (např. vodou)
2. Došroubujte silně stříkací pistoli
3. Zapněte hlavní zařízení, nasměrujte stříkací pistoli na prázdný zásobník a začněte rozprašovat čisticí přípravek.
4. Po vyprázdnění zásobníku ho opětovně naplňte ředidlem a proceduru čištění zopakujte.
5. Činnosti opakujte do okamžiku, kdy z pistole začne být rozprašované čisté ředidlo.(voda)
6. Nádrž udržujte v čistotě.
7. Periodicky kontrolujte těsnění jehly (v rukojeti pistole).

Regulace proudu

Regulace tvaru proudu nástřiku se uskutečňuje prostřednictvím změny lišty s tryskami v lakovací pistoli.
Rozprašování vodorovné, svislé, a kulatý proud (Výkr. G): Tvar rozprašovaného proudu.

Výměna trysky a jehly

1. Odšroubujte připevňovací kroužek krytu trysky.
2. Sejměte kryt trysky
3. Pomocí klíče 13 vyšroubujte trysku (směr v souladu s pohybem hodinových ručiček), vložte novou a proveďte činnosti v krocích od 3 do bodu 1

Následovně:

4. Zezadu pistole vyšroubujte ocelové regulující kolečko vysunutí jehly.
5. Stlačte spoušť tak, aby se jehla vysunula (vyjměte ji)
6. Vsuňte jehlu od kompletu (tryska +jehla)
7. Vsuňte pružinu a zašroubujte ocelové ovládací kolečko

Doporučované příslušenství

11. Náhradní díly a příslušenství

Pro DED7410:

Zařízení DED7410 je standardně vybavené tryskou 1,5mm. Dodatečně je možné dokoupit trysky průměru: 1,0mm- DED74101; 1,5mm- DED74105; 1,8mm- DED74108 spolu s jehlou.

Pro DED7413:

Zařízení DED7413 je standardně vybavené tryskou 1.8mm a 2.5mm. Dodatečně je možné dokoupit trysky průměru: 1,0mm- DED74131; 1,5mm- DED74133; 1,8mm- DED74135; 2,5mm-DED74138 spolu s jehlou.

Pro nákup náhradních dílů a příslušenství kontaktujte servis Dedra Exim. Kontaktní údaje jsou uvedeny na 1. straně návodu.

Při objednávání náhradních dílů uveďte číslo šarže na typovém štítku, stejně jako číslo dílu z montážního výkresu.

Během záruční doby se opravy provádějí za podmínek uvedených v záruční listině. Reklamovaný produkt, prosím, předejte k opravě na místě pořízení (prodávající povinen přijmout reklamované zboží), pošlete na servisní středisko nejblíže k místu bydliště (seznam služeb na internetových stránkách www.dedra.pl), nebo zašlete do centrálního servisu Dedra Exim. Přiložte prosím vyplněnou záruční listinu. Po záruční době opravy provádí centrální servis. Poškozené zboží musí být odesláno do servisního střediska (náklady na dopravu platí uživatel).

12. Samostatné odstranění závad

⚠ POZOR **Před zahájením odstraňování závad odpojte nástroj od napájení.**

Problém	Příčina	Řešení
Medium nepokrývá	Malé množství medium	Odšroubujte ovládací kolečko na levou stranu
	Husté medium	Rozřeďte medium o 10%
Velká laková mlha	Příliš velká vzdálenost od povrchu	Zkraťte vzdálenost do 30cm
	Příliš řídké medium	Snižte vydatnost vzduchu otáčení kolečka v pistoli, nalevo
Slabý proud medium	Husté medium	Rozřeďte medium o 10%
	Slabá vydatnost vzduchu	Otočte regulační kolečko v pistoli napravo.
	Znečištěná tryska	Očistěte trysku

13. Výbava nástroje

DED7410: 1. Hlavní zařízení – 1 kus 2. Lakovací pistole – 1 kus 3. Košík na nádrž s pistolí – 1 kus 4. Pásek – 1 kus 5. Hliníková nádrž – 1 kus 6. Hrníček na měření viskozity – 1 kus 7. Násadka do pumpování – 1 kus 8. Elastická hadice – 1 kus

DED7413: 1. Hlavní zařízení – 1 kus 2. Lakovací pistole – 1 kus 3. Košík na nádrž s pistolí – 1 kus 4. Pásek – 1 kus 5. Hliníková nádrž – 1 kus 6. Hrníček na měření viskozity – 1 kus 7. Násadka do pumpování – 1 kus 8. Tryska 2,5 mm – 1 kus 9. Tryska 1,8 mm (v pistoli) – 1 kus

14. Informace pro uživatele o likvidaci elektrických a elektronických zařízení

(platí pro domácnosti)



Symbol uvedený na výrobcích nebo v průvodní dokumentaci označuje, že vadné elektrické nebo elektronické zařízení nesmí být likvidováno společně s domovním odpadem. Pokud potřebujete zlikvidovat, znovu použít nebo využít součástky, je správné je odnést na specializované sběrné místo, kde je přijmou zdarma. Informace o umístění sběrných míst pro použitá zařízení poskytují místní orgány, např. na svých internetových stránkách.

Správnou likvidáciou zariadenia je možné šetriť cenné zdroje a zabrániť negatívnym vplyvom na zdravie a životné prostredie v dôsledku možnej prítomnosti nebezpečných látok, zmesí a komponentov v zariadení

Za nesprávnou likvidaci odpadu hrozí sankce podle příslušných místních předpisů.

Uživatelé v zemích EU: Pokud potřebujete zlikvidovat elektrické nebo elektronické zařízení, obraťte se na nejbližší prodejní místo nebo na svého dodavatele, který vám poskytne další informace.

Likvidace v zemích mimo Evropskou unii: Tento symbol se vztahuje pouze na země Evropské unie. Pokud si přejete tento výrobek zlikvidovat, obraťte se na místní úřady nebo prodejce, aby vám sdělil správný způsob likvidace.

Záruční list

pro

[Agregát pro malování stříkáním]

Katalogové číslo: DED7410 / DED7413 Sériové číslo:.....

(dále jen v**ýrobek**)

Datum zakoupení výrobku: .....

Razítko prodávajícího……

Datum a podpis prodávajícího: .....

Prohlášení uživatele:

PotwiPotvrzuji, že jsem byl seznámen se záručními podmínkami a důsledky nedodržování pokynů uvedených v návodu k obsluze a záručním listu. Se záručními podmínkami souhlasím, což potvrzuji vlastnoručním podpisem:

....

datum a místo podpis uživatele

I. Odpovědnost za výrobek

1. Ručitel – DEDRA EXIM Sp. z o.o. se sídlem v Pruszkowie, adresa: ul. 3 Maja 8, 05-800 Pruszków, KRS 0000062517, Obvodní soud pro hl. město Varšavu ve Varšavě, XIV. Hospodářský odbor Celostátního soudního rejstříku, DIČ 527-020-49-33, Základní kapitál: 100 980.00 zl.
2. Podle podmínek stanovených v tomto záručním listu ručitel poskytuje záruku na výrobek, pocházející z distribuce ručitele.
3. Záruční odpovědnost za vady se týká pouze vad vzniklých z příčin tkvících ve výrobku v okamžiku jeho vydání uživateli.
4. Uživatel má nárok na bezplatnou záruční opravu výrobku, pokud vada byla zjištěná v záruční době. Provedení opravy výrobku (způsob opravy) závisí na rozhodnutí ručitele. Pokud ručitel nemůže provést opravu, vyhrazuje si právo na výměnu vadné součásti nebo celého výrobku za bezvadný, snížení ceny výrobku nebo odstoupení od smlouvy.
5. Vůči uživateli, který není spotřebitelem ve smyslu zákona ze dne 23. dubna 1964 občanský zákoník, je odpovědnost Ručitele za škody vyplývající z této záruky a/nebo v souvislosti s jejím uzavřením a plněním, bez ohledu na právní titul, omezena maximálně do výše hodnoty vadného výrobku.

II. Záruční doba

Součásti výrobku, na které se vztahuje záruka	Doba trvání záruční ochrany
Agregát pro malování stříkáním	36 měsíců, počítáno od data nákupu výrobku uvedeného v tomto záručním listu

III. Podmínky uplatňování záruky

1. Przedstawienie przez Użytkownika wypełnionej karty gwarancyjnej Produktu
1. Předložení vyplněného záručního listu pro výrobek a doložení okolností nákupu výrobku, např. předložením paragonu, faktury atd. Pro správné vyřízení reklamace se doporučuje, abyste společně s výrobkem předali všechny součásti stanovené v kapitole „Kompletace“ výrobku uvedené v návodu k obsluze.
2. Dodržování pokynů uvedených v návodu k obsluze a záručním listu.
3. Záruka platí pouze na území Polska a EU.
4. Záruka se nevztahuje na vady výrobku vzniklé zejména v následku:

a. Nedodržování podmínek stanovených v návodu k obsluze, zejména v rozsahu správného provozování, údržby a čištění;
b. Používání čisticích nebo ošetřovacích prostředků v rozporu s návodem k obsluze;
c. Nevhodného skladování a přepravování výrobku;
d. Svépomocných změn a/nebo úpravy výrobku, které nebyly dohodnuty s ručitelem;
e. Používání ve výrobku provozních materiálů v rozporu s návodem k obsluze.

5. Uživatel, který není spotřebitelem ve smyslu zákona ze dne 23. dubna 1964 občanský zákoník, ztratí záruku na výrobek, na kterém:

- odstranil, změnil nebo poškodil sériová čísla, označení údajů a výkonové štítky;
- ucpávky byly poškozeny uživatelem nebo nesly stopy manipulace uživatele.

6. Upozornění! Činnosti spojené s každodenní obsluhou výrobku, vyplývající mj. z návodu k obsluze, provádí uživatel ve vlastní režii a na své náklady.

IV. Postup při reklamaci

1. V případě zjištění nesprávného provozu výrobku se před nahlášením reklamace ujistěte, že jste provedli správně všechny činnosti podrobně popsané v návodu k obsluze.
2. Reklamaci nahlaste ihned, nejlépe do 7 dnů od data zjištění vady výrobku. Uživatel, který není spotřebitelem ve smyslu zákona ze dne 23. dubna 1964 občanský zákoník, ztratí nárok na uplatnění záruky v případě nenahlášení reklamace do 7 dnů.
3. Reklamaci můžete nahlásit mj. v místě zakoupení výrobku, v záručním servisu nebo písemně na adresu: DEDRA EXIM Sp. z o.o., ul. 3 Maja 8, 05-800 Pruszków.
4. Reklamaci můžete nahlásit prostřednictvím formuláře dostupného na stránkách www.dedra.pl. („Formulář pro nahlášení reklamace“).
5. Adresy záručních servisů v jednotlivých státech jsou dostupné na stránkách www.dedra.pl. Pokud v daném státě není uveden servis, reklamační formulář zašlete na adresu: DEDRA EXIM Sp. z o.o., ul. 3 Maja 8, 05-800 Pruszków (Polska).
6. Z bezpečnostních důvodů je zakázáno používat vadný výrobek.
7. Upozornění!!! Používání vadného výrobku ohrožuje zdraví a život

uživatele.
8. Povinnosti vyplývající ze záruky budou splněny do 14 pracovních dnů, počítáno ode dne doručení reklamovaného výrobku.
9. Vadný výrobek před odevzdáním do servisu vyčistěte. Reklamovaný výrobek důkladně zabezpečte proti poškození při přepravě (doporučuje se předat reklamovaný výrobek v originálním obalu).
10. Záruční doba se prodlužuje o dobu, během níž uživatel z důvodu vady výrobku, na kterou se vztahuje záruka, nemohl výrobek používat.
Záruka nevylučuje, neomezuje ani nepozastavuje nároky uživatele vyplývající z ručení za vady prodané věci.

V souladu s čl. 13 odst. 1 a 2 nařízení Evropského parlamentu a Rady (EU) 2016/679 ze dne 27. dubna 2016 o ochraně fyzických osob v souvislosti se zpracováním osobních údajů a o volném pohybu těchto údajů a o zrušení směrnice 95/46/ES Vás informujeme, že:
1. Správcem vašich osobních údajů uvedených ve formuláři je DEDRA-EXIM sp. z o.o. se sídlem v Pruszkowie, ul. 3 Maja 8, 05-800 Pruszków (dále jen: „Správce“).
2. Vaše údaje budou zpracovávány pouze pro účely provedení reklamačního řízení zařízení podle čl. 6 odst. 1 písm. b) obecného nařízení o ochraně osobních údajů (dále jen: „GDPR“) Poskytnutí údajů je dobrovolné, ale nezbytné k provedení reklamačního řízení.
3. Vaše údaje budou zpracovávány po dobu posouzení provedení reklamačního řízení a pro účely archivace v případě potřeby obrany proti eventuálním nárokům vůči Správci, nejdéle však do okamžiku jejich promlčení.
4. Vaše údaje mohou být zpřístupněny pouze subjektům, které zpracovávají údaje pro Správce na základě písemné smlouvy o pověření zpracováním osobních údajů, poskytujícím mj. technický servis, hosting nebo údržbu webových stránek, IT servis, kurýrní služby. Dodavatelé Správce jsou povinni zajistit ochranu údajů a splnit požadavky platného zákona souvisejícího s ochranou osobních údajů a nesmí využívat svěřené osobní údaje pro jiné účely než ty, které jsou uvedeny ve smlouvě se Správcem.
5. Vaše údaje nebudou zpracovávány automatizovaným způsobem, včetně profilování, a nebudou předávány do třetí země / mezinárodní organizaci.
6. Máte právo na přístup ke svým údajům a právo na jejich opravu, výmaz, omezení zpracování, právo na přenositelnost údajů, právo kdykoli vznést námitku.
7. Ve všech záležitostech souvisejících se zpracováním vašich osobních údajů Správcem nás můžete kontaktovat na e-mailové adrese: daneosobowe@dedra.pl.
8. Máte právo podat stížnost u úřadu příslušného pro ochranu osobních údajů.

SK Obsah

1. Fotografie a obrázky
2. Popis zariadenia
3. Určenie zariadenia
4. Obmedzenia používania
5. Technické údaje
6. Príprava na prácu
7. Pripojenie k sieti
8. Zapnutie zariadenia
9. Používanie zariadenia
10. Priebežná údržba
11. Náhradné diely a príslušenstvo
12. Samostatné odstraňovanie porúch
13. Kompletizácia zariadenia
14. Informácie pre užívateľov týkajúca sa likvidácii elektrických a elektronických zariadení
15. Záručný list

Preklad originálneho návodu

Vyhlásenie o zhode bolo pripojené k návodu ako samostatný dokument. Ak dané vyhlásenie o zhode chýba, je potrebné kontaktovať spoločnosť Dedra Exim Sp. z o.o.
Všeobecné pokyny pre bezpečnosť boli pripojené k návodu ako samostatná brožúra.

UPOZORNENIE. Prečítajte si všetky upozornenia označené symbolom a všetky pokyny.
Nedodržanie nasledujúcich bezpečnostných upozornení a bezpečnostných pokynov môže spôsobiť zásah elektrickým prúdom, požiar, alebo vážne poranenie.
Zachovajte všetky upozornenia a návod pre budúce použitie.

2. Popis zariadenia

Obr. A: 1. Striekacia pištoľ, 2. Vypínač, 3. Ramenný popruh, 4. Ohybná hadica, 5. Agregát, 6. Košík na nádobu, 7. Hliníková nádoba.

3. Určenie zariadenia

Zariadenie je určené na používanie pri rekonštrukčno-stavebných prácach, v dielňach a v servisoch, pri amatérskych prácach, pričom musia byť dodržiavané podmienky používania a prípustné prevádzkové podmienky, ktoré sú uvedené v užívateľskej príručke.
Maliarsky agregát HVLP (High Volume Low Pressure - vysoký objem pri nízkom tlaku, ktorý neprekračuje 0,7 baru) je produkt určený pre rozprašovanie lakov na báze: vody, moridiel, látok na ochranu dreva, základných náterov na kov, olej-ftalových smaltov, akrylových smaltov určených pre lakovanie metódou striekania. Zariadenie môže tiež rozprašovať nástenné farby: latexové. Ale množstvo riedidla potrebného pre správne rozriedenie farby (správnej činnosti agregátu) môže byť väčší, ako odporúča výrobca. Elektronáradie môže spolupracovať s dýzami v rôznych rozmeroch (1mm,1.5mm, 1.8mm, 2.5 mm).

4. Obmedzenia používania

Zariadenie sa môže používať iba v súlade s nižšie umiestnenými „Prípustnými pracovnými podmienkami" uvedenými nižšie”.
Systém spojovanie podsústav je prispôsobený do striekacej pištole s nádržou na médium a fúkacím zariadením. Nie je možné používať elektronáradie do lúhu, látok obsahujúcich kyseliny, látok obsahujúcich cudzie materiály, látok obsahujúcich chemické rozpúšťadlá.
Neoprávnené a samostatné zmeny v mechanickej a elektrickej konštrukcii, všetky úpravy, činnosti údržby, ktoré nie sú opísané v návode na obsluhu, budú považované za nezákonné a spôsobia okamžitú stratu záručných práv a vyhlásenie o zhode už nebude platné.
Použitie v rozpore s účelom, alebo v nezhodne s návodom na použitie, bude mať za následok okamžitú stratu záručných práv.

Prípustné pracovné podmienky
S1 – práca stála

5. Technické údaje

Model	DED7410	DED7413
Napätie práce [V]	230	
Frekvencia [Hz]	50	
Menovitý výkon [W]	600	700
Pracovný tlak [Bar]	0,15-0,35	0,15-0,35 bar
Dĺžka pružnej hadice [m]	1,6	1,5
Prietok vzduchu [l/min]	700	1650
Rýchlosť prísunu média [ml/min]	200-300	250-350
Max. viskozita média [s]	40	90
Úroveň vibrácií zmeraná na rukoväti [m/s^2]	2,35	<2,5
Nespoľahlivosť merania vibrácií K [m/s^2]	1,5	1,5
Emisia hluku:		
Úroveň tlaku zvuku L_{pA} [dB(A)]	95	74
Úroveň hladiny zvuku L_{WA} [dB(A)]	106	85
Nespoľahlivosť merania (K_{pA}) / (K_{WA}) [dB(A)]	3	3
Hmotnosť [kg]	3,2	3,3
Trieda ochrany	II	II
Ochrana pred bezprostredným prístupom	IP20	IP20

Informácie o vibráciách a hlučnosti

Celková hodnota vibrácií a_h a neistota merania sú stanovené v súlade s normou EN 60745-1 a sú uvedené v tabuľke.
Emisia hluku bola stanovená v súlade s EN 60745-1, hodnoty sú uvedené v tabuľke vyššie.

POZOR Hluk môže spôsobiť poškodenie sluchu, a preto počas práce vždy používajte ochranné prostriedky na uši!

Deklarovaná celková hodnota vibrácií bola meraná v súlade so štandardnou skúšobnou metódou a môže byť použitá na porovnanie jedného zariadenia z druhým. Uvedená úroveň vibrácií môže byť tiež použitá na predbežné posúdenie vystavenia na vibrácie.
Úroveň vibrácií sa počas skutočného používania zariadenia môže líšiť od deklarovaných hodnôt, v závislosti na spôsobe používania pracovných nástrojov, najmä od typu spracovaného výrobku a od potreby určenia opatrení zameraných na ochranu operátora. Pre presné posúdenie vystavenia v reálnych podmienkach používania, je potrebné pamätať o všetkých častiach prevádzkového cyklu, vrátane času, keď je zariadenie celkom vypnutý, alebo ak je zapnuté, ale nie je používané.

6. Príprava na prácu

POZOR Všetky činnosti musia byť vykonávané len vtedy, keď je zástrčka vytiahnutá zo zásuvky.

Naplňovanie nádrže pred maľovaním

Striekacia pištoľa sa skladá z veka nádrže a trubičky rozvádzajúcej médium a nádrže. Do hliníkovej nádrže o obsahu ~1l (fot. A.7) nalievame príslušné médium. Zaskrutkujeme veko na nádrž. Médium a riedidlo musia byť k sebe kompatibilné. Použitie riedidla, ktoré nie je v súlade s odporúčaním výrobcu, môže byť príčinou zapchania pištole. Použite farby určené pre nastriekavané maľovanie. Takú informáciu výrobca vždy umiestňuje na obalu.

Montáž

Skladanie vykonávame pri vytiahnutej zástrčke z elektrickej zásuvky. Pre prípravu zariadenia do práce spojte hlavné zariadenie s pištoľou pomocou pružnej hadice. Z oboch strán pružnej hadice sa nachádzajú pripojovacie hrdlá. Hrdlo väčšieho priemeru vložte do sedla hlavného zariadenia, zatiaľ čo druhý koniec vložte do sedla striekacej pištole (v hornej časti rukoväti, fot. D). Maľujúc zariadením vo vnútri miestnosti, pamätajte na zabezpečenie povrchu pred zašpinením. Zariadenie Vám dodané má zamontovaný pások. Dodatočne sa vo vybavení nachádza plastový košík pre odkladanie pištole, ktorý sa montuje vsunutím ramien úchytu do plastového korpusu.

7. Pripojenie k sieti

Pred pripojením zariadenia k zdroju napájania sa uistite, že napájacie napätie zodpovedá hodnote uvedenej na typovom štítku.
Inštalácia elektrického napájania by mala byť vykonaná v súlade so základnými požiadavkami na elektrické inštalácie a mala by spĺňať požiadavky bezpečného používania. Parametre minimálneho prierezu napájacieho kábla a menovitej hodnoty poistky v závislosti od výkonu zariadenia sú uvedené v nasledujúcej tabuľke:

Výkon zariadenia [W]	Minimálny prierez vodiča [mm2]	Minimálna hodnota ističa typu C [A]
<700	0,75	6

Inštaláciu by mal vykonať kvalifikovaný elektrikár. Pri použití predlžovacích káblov skontrolujte, či nie je prierez vodiča menší ako je požadované (pozri tabuľku). Elektrický kábel umiestnite tak, aby počas prevádzky nebol vystavený prípadnému poškodeniu. Nepoužívajte poškodené predlžovacie káble. Pravidelne kontrolujte technický stav napájacieho kábla. Neťahajte za sieťový kábel.

8. Zapnutie zariadenia

POZOR **Skôr, než zapnete zariadenie, tak určite musíte vykonať činnosti popísané v kapitole „Príprava na prácu".**

Po zostavení sady stlačte tlačidlo vypínača umiestneného v hornej časti krytu hlavnej jednotky. Stlačením kolískového vypínača do polohy "I" sa zariadenie spustí. Stlačením vypínača do polohy "0" sa zariadenie vypne.

9. Používanie zariadenia

Príprava povrchu pre maľovanie

Pred začiatkom maľovania pamätajte o pripravení povrchu. Povrch musí byť čistý a vysušený. Nemaľujte na mastný povrch. V prípade, keď je povrch hladký zdrsnite ho napr. drobným brusným papierom, a potom odstráňte prach.

Médium

Pred použitím média, skontrolujte jeho viskozitu pomocou pripojeného k zariadeniu hrnčeka pre meranie viskozity (merané v sekundách). Hrnček naplňte, zdvihnite do výšky cca 15-20cm (otvor zablokujte). Potom otvor uvoľnite a merajte čas, pokiaľ je prúd nepretržitý. V okamihu, keď bude prerušovaný, ukončite meranie. Odmeraný čas je viskozitou. Zariadením je možné rozprašovať farby, laky, moridlá apod. o viskozite do 30s pre DED7410, a 90s pre DED7413 alebo farieb v zriedení do 20% (podľa pokynov výrobcu). Médium s menším zriedením ako 10%, 5% a viskozitou väčšou ako 40s pre DED7410, a 90s pre DED7413 môžu nebyť správne rozprášené. Správne maľovanie agregátom, nástennými farbami, je možné, keď je množstvo riedidla väčšie ako odporúča výrobca (vyberte ho pokusne) napr.:
1) Beckers Vaggfarg, správne funguje pri zriedení ~30%
2) Decoral Acrylic W, správne funguje pri zriedení ~10%,
3) Luxens, správne funguje pri zriedení ~20%,
4) Magnat, správne funguje pri zriedení ~10%. Pred začiatkom maľovania vykonajte skúšku na kartóne, lepenke, preglejke apod.

Maľovanie

Technika HVLP sa charakterizuje vysokou efektivitou. Zariadenia je prispôsobené pre maľovanie v troch nastaveniach TVAR ROZPRAŠOVANÉHO PRÚDU (výkr. G): zvislým, vodorovným a guľatým prúdom. Nastavenie prúdu média spočíva v odskrutkovaní poistného krúžku zabezpečujúceho pištoľu a nasledujúcim prestavením lišty s dvoma dýzami v príslušnej pozícii. Motýliky nastavené vodorovne (horizontálne) – prúd média bude vo vertikále. Pri nastavení motýlikov vo zvislej pozícii bude prúd vodorovný. Nastavenie motýlikov v pozícii uhlu 45 stupňov – prúd vo tvaru okruhu. Pamätajte, že nie je vhodné rozprašovať médium do samého konca, pretože to spôsobuje nerovnomerné rozmiestenie média na povrchu. Zhromažďujúce sa na konci dýzy médium (zaschnuté) odstraňujte príslušným riedidlom.

Pištoľa maľujúca

Intenzita rozprašovania sa nastavuje regulujúcim ovládacím nachádzajúcim sa v zadnej časti pištole. Správne množstvo média sa nastavuje nasledujúcim spôsobom:
Otáčaním vpravo znižujeme množstvo farby (zatvárame prívod do konca)
Držíme stlačenú spúšť a voľno odskrutkovávame regulujúce koliesko (viď fot. E) do získania príslušného množstvá média na testovanom povrchu.
Pohyb pištole v priebehu maľovania musí byť jednoliaty. Vzdialenosť dýzy od povrchu v priebehu maľovanie musí činiť cca ~30cm.
Pre zväčšenia šírky maľovania a množstvá nanášanej farby použite dýzy 1.8 mm (používať pre hustejšie médium). Dýza 1.5mm je univerzálna. Dýzu 1.0mm odporúčame pre maľovanie moridlami, vodnými lakmi, látkami pre základný náter.

10. Priebežná údržba

POZOR **Všetky údržbové činnosti musia byť vykonávané len vtedy, keď je zástrčka vytiahnutá zo zásuvky.**

Lakovacia pištoľa

Čistenie vykonajte odpovedajúcim riedidlom (napr. vodou)
Pre dlhodobú trvanlivosť zariadenia je bezpodmienečne nutné po každom maľovaní ho očistiť.
1. Očistite zásobník z média, naplňte ho riedidlom (napr. vodou)
2. Doskrutkujte silne striekaciu pištoľu
3. Zapnite hlavné zariadenie, nasmerujte striekacia pištoľu na prázdny zásobník a začnite rozprašovať čistiaci prípravok.
4. Po vyprázdnení zásobníka ho opätovne naplňte riedidlom a procedúru čistenia zopakujte.
5. Činnosti opakujte do okamžiku, keď z pištole začne byť rozprašované čisté riedidlo.(voda)
6. Nádrž udržujte v čistote.
7. Periodicky kontrolujte tesnenie ihly (v rukoväti pištole).

Regulácia prúdu

Regulácia tvaru prúdu nástreku sa uskutočňuje prostredníctvom zmeny lišty s dýzami v lakovacej pištoli.
Rozprašovanie vodorovné, zvislé, a guľatý prúd (Výkr. G): Tvar rozprašovaného prúdu.

Výmena dýzy a ihly

1. Odskrutkujte pripevňujúci krúžok krytu dýzy.
2. Snímte kryt dýzy
3. Pomocou kľúča 13 vyskrutkujte dýzu (smer v súlade s pohybom hodinových ručičiek), vložte novú a vykonajte činnosti v krokoch od 3 do bodu 1

Nasledovne:
4. Zozadu pištole vyskrutkujte oceľové regulujúce koliesko vysunutia ihly.
5. Stlačte spúšť tak, aby sa ihla vysunula (vyjmite ju)
6. Vsuňte ihly od kompletu (dýza +ihly)
7. Vsuňte pružinu a zaskrutkujte oceľové ovládacie koliesko

11. Náhradné diely a príslušenstvo

Pre DED7410:
Zariadenie DED7410 je štandardne vybavené dýzou 1,5mm. Dodatočne je možné dokúpiť dýzy priemeru: 1,0mm- DED74101; 1,5mm- DED74105; 1,8mm-DED74108 spolu s ihlou.
Pre DED7413:
Zariadenie DED7413 je štandardne vybavené dýzou 1.8mm a 2.5mm. Dodatočne je možné dokúpiť dýzy priemeru: 1,0mm- DED74131; 1,5mm-DED74133; 1,8mm- DED74135; 2,5mm-DED74138 spolu s ihlou.
Ak si chcete kúpiť náhradné diely a príslušenstvo, tak sa prosím obráťte na servis Dedra Exim. Kontaktné údaje nájdete na 1. strane tohto návodu.
Pri objednávaní náhradných dielov uveďte prosím sériové číslo nachádzajúce sa na typovom štítku spolu s číslom dielu z montážneho výkresu.
Počas trvania záruky sa oprava vykonáva na základe podmienok uvedených v záručnom liste. Reklamovaný produkt odovzdajte na opravu v mieste nákupu (predávajúci je povinný prijať reklamovaný produkt), odošlite do najbližšieho servisného strediska k miestu bydliska (zoznam servisov nájdete na stránkach www.dedra.pl), alebo odošlite do centrálneho servisu Dedra Exim. Prosím, aby ste priložili vyplnený záručný list. Po skončení záručnej doby opravy vykonáva centrálny servis. Poškodený produkt musí byť odoslaný do servisu (náklady na dodanie hradí používateľ).

12. Samostatné odstraňovanie porúch

POZOR **Pred začatím samostatného odstránenia porúch, odpojte zariadenie od zdroja napájania.**

Problém	Príčina	Riešenie
Médium nepokrýva	Malé množstvo média	Odskrutkujte ovládacie koliesko na ľavú stranu
	Husté médium	Rozrieďte médium o 10%
Veľká laková hmla	Príliš veľká vzdialenosť od povrchu	Skráťte vzdialenosť do 30cm
	Príliš riedke médium	Znížte výdatnosť vzduchu otáčaním kolieska v pištolí, naľavo
Slabý prúd média	Husté médium	Rozrieďte médium o 10%
	Slabá výdatnosť vzduchu	Otočte regulačné koliesko v pištoli napravo.
	Znečistená dýza	Očistite dýzu

13. Kompletizácia zariadenia

DED7410: 1. Hlavné zariadenie – 1 kus 2. Lakovacia pištoľa – 1 kus 3. Košík na nádrž s pištoľou – 1 kus 4. Pások – 1 kus 5. Hliníková nádrž – 1 kus 6. Hrnček na meranie viskozity – 1 kus 7. Násadka do pumpovania – 1 kus 8. Pružná hadica – 1 kus
DED7413: 1. Hlavné zariadenie – 1 kus 2. Lakovacia pištoľa – 1 kus 3. Košík na nádrž s pištoľou – 1 kus 4. Pások – 1 kus 5. Hliníková nádrž – 1 kus 6. Hrnček na meranie viskozity – 1 kus 7. Násadka do pumpovania – 1 kus 8. Dýza 2,5 mm – 1 kus 9. Dýza 1,8 mm (v pištoli) – 1 kus

14. Informácie pre užívateľov k likvidácii elektrických alebo elektronických zariadení

(platí pre domácnosti)



Symbol uvedený na výrobkoch alebo v sprievodnej dokumentácii označuje, že chybné elektrické alebo elektronické zariadenia sa nesmú likvidovať spolu s domovým odpadom. Ak potrebujete zlikvidovať, opätovne použiť alebo zhodnotiť komponenty, správne je odovzdať ich na špecializovanom zbernom mieste, kde ich prijmú bezplatne. Informácie o umiestnení zberných miest pre použité zariadenia poskytujú miestne orgány, napr. na svojich webových stránkach.
Správnou likvidáciou zariadenia je možné šetriť cenné zdroje a zabrániť negatívnym vplyvom na zdravie a životné prostredie v dôsledku možnej prítomnosti nebezpečných látok, zmesí a komponentov v zariadení.
Za nesprávnu likvidáciu odpadu hrozia sankcie podľa príslušných miestnych predpisov.
Používatelia v krajinách EÚ: Ak potrebujete zlikvidovať elektrické alebo elektronické zariadenie, obráťte sa na najbližšie predajné miesto alebo na svojho dodávateľa, ktorý vám poskytne ďalšie informácie.
Likvidácia v krajinách mimo Európskej únie: Tento symbol sa vzťahuje len na krajiny Európskej únie. Ak chcete tento výrobok zlikvidovať, obráťte sa na miestne úrady alebo predajcu, ktorý vám poskytne informácie o správnom spôsobe likvidácie.

Záručný list

na

[Striekacie zariadenie na maľovanie]

Katalógové č :DED7410 / DED7413 Číslo šarže: .....

(ďalej len Výrobok)

Dátum nákupu výrobku: .....

Pečiatka predajcu

Dátum a podpis predajcu: .....

Vyhlásenie Užívateľa:

Potvrdzujem, že som bol oboznámený so záručnými podmienkami, ako aj s následkami nedodržiavania pokynov a odporúčaní, ktoré sú uvedené v užívateľskej príručke a v záručnom liste. Záručné podmienky sú mi známe, čo potvrdzujem vlastnoručným podpisom:

....

dátum a miesto podpis Užívateľa

I. Zodpovednosť za Výrobok

1. Ručiteľ - spoločnosť „DEDRA EXIM sp. z o.o." sídliaca v meste: Pruszków, na adrese: ul. 3 Maja 8, 05-800 Pruszków, Poľsko, zapísaná do obchodného registra pod číslom KRS 0000062517 vedenom oblastným súdom pre hlavné mesto Varšava vo Varšave, 14. ekonomické oddelenie Štátneho súdneho registra, IČ DPH: PL 5270204933, základné imanie: 100 980,00 PLN.
2. Podľa podmienok stanovených týmto záručným listom Ručiteľ udeľuje záruku na Výrobok, pochádzajúci z distribúcie Ručiteľa.
3. Zodpovednosť na základe záruky sa vzťahuje iba na chyby, ktoré vznikli následkom príčin nachádzajúcich sa vo Výrobku v momente jeho vydania Užívateľovi.
4. Na základe záruky Užívateľ získava právo na bezplatnú opravu výrobku, ak sa chyba objaví počas trvania záručnej lehoty. Spôsob opravy Výrobku (metóda vykonania opravy) závisí od rozhodnutia Ručiteľa. V prípade, ak Ručiteľ uzná, že Výrobok sa nedá opraviť, Ručiteľ si vyhradzuje právo vymeniť chybný prvok alebo celý Výrobok na výrobok bez chýb, právo na zníženie ceny Výrobku alebo právo na odstúpenie od dohody.
5. Voči Užívateľovi, ktorý nie je konzumentom v zmysle zákona z 23. apríla 1964 Občiansky zákonník, zodpovednosť Ručiteľa za škody vyplývajúce z tejto záruky a/alebo ktoré súvisia s jej uzatvorením a realizáciou, bez ohľadu na právny základ, je obmedzená maximálne do výšky hodnoty chybného Výrobku.

II. Záručná lehota

Prvky Výrobku na ktoré sa vzťahuje záruka	Trvanie záručnej ochrany
Striekacie zariadenie na maľovanie	36 mesiacov od dňa nákupu Výrobku, ktorý je uvedený v tomto záručnom liste

III. Podmienky využitia záruky

1. Užívateľ je povinný predstaviť vyplnený Záručný list výrobku, ako aj náležitý doklad o nákupe Výrobku, napr. predstavením pokladničného bloku, faktúry ap. Aby reklamačný proces prebiehal efektívne odporúčame, aby Užívateľ spolu s reklamovaným výrobkom doručil všetky prvky vymenované v kapitole užívateľskej príručky výrobku „Diely a časti".
2. Užívateľ je povinný dodržiavať pokyny a odporúčania uvedené v užívateľskej príručke a v záručnom liste.
3.Záruka platí iba na území Poľskej republiky a členských štátov EÚ.
4. Záruka sa nevzťahuje na chyby, ktoré vznikli (predovšetkým) následkom:
a. Nedodržania podmienok určených v užívateľskej príručke, predovšetkým podmienok správneho používania, prevádzky, údržby a čistenia
b. Použitia na čistenie alebo na údržbu nevhodných prípravkov, nezhodne s užívateľskou príručkou;
c. Nevhodného uchovávania a prepravy výrobku;
d. Vykonania neautorizovaných zmien a/alebo iných zásahov do výrobku, na ktoré výrobca nevyjadril súhlas;
e. Použitím vo výrobku/s výrobkom nevhodných prevádzkových materiálov, nezhodne s užívateľskou príručkou.
5. Užívateľ, ktorý nie je konzumentom v zmysle zákona z 23. apríla 1964 Občiansky zákonník, stráca záručné práva na výrobok, v ktorom:
- sériové čísla, označenia dátumov a výrobné štítky boli odstránené, zmenené alebo poškodené;
- boli poškodené plomby alebo sú na nich viditeľné stopy manipulácie.
6. Pozor! Činnosti súvisiace s každodennou obsluhou výrobku, vyplývajúce medzi iným z užívateľskej príručky, Užívateľ vykonáva vlastnými silami a na vlastné náklady.

IV. Reklamačná procedúra

1. V prípade, ak Užívateľ objaví, že Výrobok nefunguje správne, ešte pred zložením reklamácie je povinný uistiť sa, či boli náležite vykonané všetky stanovené činnosti, predovšetkým tie uvedené v užívateľskej príručke.
2. Reklamácia musí byť podaná bezodkladne, najlepšie v priebehu 7 dní od dňa, v ktorom sa prejavila (objavila) chyba Výrobku. Užívateľ, ktorý nie je konzumentom v zmysle zákona z 23. apríla 1964 Občiansky zákonník, stráca práva vyplývajúce z tejto záruky v prípade, ak reklamáciu nepodá v priebehu 7 dní od dňa, v ktorom sa prejavila (objavila) chyba Výrobku.
3. Reklamáciu môžete podať medzi inými na mieste, v ktorom ste výrobok kúpili, v záručnom servise alebo poštou na adresu: DEDRA EXIM sp. z o.o., ul. 3 Maja 8, 05-800 Pruszków, Poľsko.
4. Užívateľ môže podať reklamáciu prostredníctvom formulára, ktorý je dostupný na webovej stránke www.dedra.pl. („Formulár podania reklamácie na základe udelenej záruky").
5. Adresy záručných servisov v jednotlivých štátoch sú zverejnené na webovej stránke www.dedra.pl. V prípade, ak v danom štáte sa nenachádza záručný servis, odporúčame reklamovaný výrobok doručiť na adresu: DEDRA EXIM sp. z o.o. ul. 3 Maja 8, 05-800 Pruszków, Poľsko.
6. Vzhľadom na bezpečnosť Užívateľa, nefunkčný (chybný) výrobok sa v žiadnom prípade nesmie používať.
7. Pozor!!! Používanie nefunkčného (chybného) výrobku je nebezpečné pre zdravie a život Užívateľov.
8. Povinnosti vyplývajúce z udelenej záruke budú vyplnené v lehote 14 pracovných dní počítajúc od dňa doručenia reklamovaného Výrobku Užívateľom.
9. Pred zaslaním reklamácie odporúčame reklamovaný Výrobok náležite očistiť. Odporúčame reklamovaný Výrobok dôkladne zabezpečiť pre prípadným poškodeniami počas prepravy (reklamovaný Výrobok odporúčame doručiť v originálnom obale).
10. Záručná lehota sa predlžuje o čas, počas ktorého Užívateľ následkom chyby (nefunkčnosti) výrobku, na ktorú sa vzťahovala záruka, nemohol Výrobok používať.
Záruka nevylučuje, neobmedzuje a ani nepozastavuje právo Užívateľa (kupujúceho) na základe príslušných predpisov o ručení za chyby predanej veci.

V súlade s článkom 13 ods. 1 a 2 nariadenia Európskeho parlamentu a Rady (EÚ) 2016/679 z 27. apríla 2016 o ochrane fyzických osôb pri spracúvaní osobných údajov a o voľnom pohybe takýchto údajov, ktorým sa zrušuje smernica 95/46/ES, vás informujeme

1. Správcom vašich osobných údajov, ktoré ste uviedli vo formulári, je spoločnosť „DEDRA-EXIM Sp. z o.o." so sídlom v meste Pruszków na adrese: ul. 3 Maja 8, 05-800 Pruszków, Poľsko (ďalej len: „Správca").
2. Vaše osobné údaje budú spracúvané výhradne s cieľom realizácie záručnej procedúry zariadenia, a to v súlade s článkom 6 ods. 1 písmeno b) všeobecného nariadenia o ochrane údajov (ďalej len: „GDPR"). Uvedenie osobných údajov je dobrovoľné, avšak nevyhnutné na realizáciu záručnej procedúry.
3. Vaše osobné údaje budú spracúvané počas posudzovania a realizácie záručnej procedúry, ako aj na archívne účely v prípade potreby obhajoby pred prípadnými nárokmi a požiadavkami voči Správcovi, avšak nie dlhšie až do momentu premlčania týchto nárokov a požiadaviek.
4. Vaše údaje môžu byť zverejnené výhradne len tým subjektom, ktoré spracúvajú tieto údaje v mene a pre Správcu, a to na základe písomnej dohody o zverení spracúvania osobných údajov, tzn. firmy, ktoré okrem iného poskytujú technický servis, hostingové služby alebo služby obsluhy webových stránok, IT obsluhy, ako aj kuriérskym firmám. Dodávatelia Správcu sú povinní zaručiť zabezpečenie údajov a splniť požiadavky platnej legislatívy ohľadne ochrany osobných údajov, a zverené osobnú údaje nesmú byť používané na iné účely než tie, ktoré stanovuje dohoda uzatvorená so Správcom.
5. Vaše údaje nebudú spracúvané automatickým spôsobom, vrátane rôznych foriem profilovania, ani nebudú odovzdané do tretieho štátu/medzinárodnej organizácii.
6. Máte právo na prístup k vašim osobným údajom, ako aj právo na ich opravenie, doplnenie, odstránenie, obmedzenie spracúvania, prenesenie údajov, podanie námietky, a to v ľubovoľnej chvíli.
7. Vo všetkých záležitostiach, ktoré súvisia so spracúvaním vašich osobných údajov Správcom, môžete sa na Správcu obrátiť písomne na e-mailovú adresu: daneosobowe@dedra.pl.
8. Máte právo podať sťažnosť príslušnému dozornému orgánu, ktorý zodpovedá za dohľad nad ochranou osobných údajov

LT Turinys

1. Nuotraukos ir piešiniai
2. Prietaiso aprašas
3. Prietaiso paskirtis
4. Naudojimo apribojimai
5. Techniniai duomenys
6. Paruošimas darbui
7. Jungimas į tinklą
8. Prietaiso įjungimas
9. Prietaiso naudojimas
10. Einamieji naudojimo veiksmai
11. Atsarginės dalys ir reikmenys
12. Savarankiškas defektų pašalinimas
13. Prietaiso elementai
14. Informacija naudotojams apie elektros ir elektronikos prietaisų pašalinimą
15. Garantijos lapas

Originalios instrukcijos vertima

Atitikties deklaracija buvo pridėta prie instrukcijos kaip atskiras dokumentas. Atveju, kai nebus atitikties deklaracijos reikia susisiekti su Dedra Exim Sp. z o.o. Bendrosios saugumo sąlygos buvo pridėtos prie instrukcijos kaip atskira brošiūra.

ĮSPĖJIMAS Perskaityti visus įspėjimus pažymėtus simboliu ir visas instrukcijas. Žemiau pateiktų įspėjimų ir saugos nurodymų nesilaikymas, gali būti elektros srovės smūgio, gaisro ar sunkių sužalojimų priežastimi.

Išsaugoti visus įspėjimus ir instrukcijas ateičiai.

2. Prietaiso aprašas

A pav. 1. Lakavimo pistoletas, 2 Jungiklis, 3. Dirželis per petį, 4. Lankstus laidas, 5. Agregatas, 6. Talpyklos krepšys, 7. Aliuminio talpykla.

3. Prietaiso paskirtis

Leidžiama naudoti įrenginį remonto ir statybos darbuose, remonto servisuose, mėgėjiškuose darbuose, jei yra laikomasi naudojimo sąlygų ir leistinų darbo sąlygų, nurodytų Naudojimo instrukcijoje.
HVLP (High Volume Low Pressure) dažymo agregatas,- didelis tūris esant mažam slėgiui, neviršijančiam 0,7 barų) tai produktas, skirtas lako purškimui, kurio pagrindu yra: vanduo, dėmės, medienos konservantai, metaliniai gruntai, aliejaus-ftalio emaliai, akriliniai emaliai, skirti dažymui purškimo technika.
Įrenginys taip pat gali purkšti sieninius dažus su lateksu. Tačiau skiediklio kiekis, reikalingas norint tinkamai atskiesti dažus (tinkamas agregato veikimas), gali būti didesnis, negu rekomenduoja gamintojas. Elektrinis įrankis gali dirbti su įvairių dydžių purkštuvais (1mm, 1.5mm, 1.8mm, 2.5mm).

4. Naudojimo apribojimai

Prietaisas gali būti naudojamas vien tik pagal pateiktas "Priimtinas darbo sąlygas".
Komponentų sujungimų sistema pritaikyta purškiamam pistoletui su talpykla terpei ir pūtimo priemone. Negalite naudoti elektrinio įrankio skysčiui, medžiagoms, kurių sudėtyje yra rūgščių, pašalinių medžiagų, cheminių tirpiklių. Savaiminiai pakeitimai mechaninei ir elektros statyboje, visi modifikavimai, naudojimo veiksmai, neaprašyti instrukcijoje bus traktuojami kaip neteisėti ir priveda prie staigaus garantijos teisės praradimo, o atitikties garantija praras galiojimą.
Naudojimas ne pagal naudojimo instrukcijos nuorodas ir paskirtį prives prie staigaus garantijos teisės praradimo.

Priimtinos darbo sąlygos
S1 – nuolatinis darbas

5. Techniniai duomenys

Model	DED7410	DED7413
Darbo įtampa [W]	230	
Dažnis [Hz]	50	
Nominali įėjimo galia [W]	600	700
Darbinis slėgis [Bar]	0,15-0,35	0,15-0,35 bar
Lanksčios žarnos ilgis [m]	1,6	1,5
Oro srautas [l/min]	700	1650
Terpės tiekimo greitis [ml/min]	200-300	250-350
Maks. terpės klampumas [s]	40	90
Vibracijos lygis matuojamas ant rankenos [m/s^2]	2,35	<2,5
Vibracijos matavimo netikrumas K [m/s^2]	1,5	1,5
Triukšmo emisija:		
Garso slėgio lygis L_{pA} [dB(A)]	95	74
Garso stiprumo lygis L_{WA} [dB(A)]	106	85
Matavimo netikslumas (K_{WA}) (K_{pA}) [dB(A)]	3	3
Svoris [kg]	3,2	3,3
Apsaugos klasė	II	II
Apsauga nuo tiesioginės prieigos	IP20	IP20

Informacija apie virpesius ir triukšmą

Virpesių bendra vertė a_h o taip pat matavimo neapibrėžtis, nustatyta pagal normą EN 60745-1i pateikta lentelėje.
Triukšmo sklidimas buvo nustatytas pagal EN 60745-1, vertės pateikiamos aukščiau lentelėje.

DEMESIO **Triukšmas gali privesti prie klausos pažeidimo, darbo metu visada reikia naudoti klausos apsaugos priemones!**

Triukšmas gali privesti prie klausos pažeidimo, darbo metu visada reikia naudoti klausos apsaugos priemones!
Deklaruojama bendra vertė: virpesių buvo sumatuota pagal standartinę matavimo metodą ir gali būti panaudojama vieno su kitu įtaisu palyginimui. Pateiktas virpesių palyginimas gali būti panaudojimas pirminei virpesių grėsmės vertinimui.
Virpesių virpesių lygis realaus įtaiso naudojimo metu, gali skirtis nuo deklaruojamų verčių, priklausomai nuo darbinių įrankių panaudojimo būdo, ypatingai nuo naudojamo įrankio rūšies, o taip pat nuo priemonių, saugančių operatorių nustatymo būtinumo. Kad tiksliai nustatyti grėsmę realiose naudojimo sąlygose, reikia atsižvelgti į visas operacinio ciklo dalis, į kurias taip pat įeina laikotarpiai, kuomet įtaisas yra išjungtas arba įjungtas, bet nėra naudojamas darbui.

6. Paruošimas darbui

DEMESIO **Aprašyti žemiau nurodyti veiksmus reikia atlikti išėmus iš lizdo kištuką.**

Bako užpildymas prieš dažymą

Purškimo pistoletas susideda iš bako dangtelio ir vamzdžio, kuris traukia terpę ir baką. Į aliuminio baką, kurio talpa ~ 1l (nuot. A.7) supilkite atitinkamą terpę. Užsukite dangtį ant bako. Terpė ir skiediklis turi atitikti vienas kitam. Naudojant skiediklį ne pagal gamintojo instrukcijas, galima užblokuoti pistoletą. Turi būti naudojami purškiamojo dažymo dažai. Ši informacija visada pateikiama ant pakuotės.

Montavimas

Surinkimas atliekamas kai kištukas ištrauktas iš elektros lizdo. Norėdami paruošti prietaisą darbui, prijunkite pagrindinį įrenginį prie pistoleto su lanksčia žarna. Abiejose lanksčios žarnos pusėse yra prijungimo antgaliai. Didesnio skersmens antgalis turi būti įspaustas į pagrindinio įrenginio lizdą, o kitą galą reikia įspausti į purškimo pistoleto lizdą (viršutinėje rankenos dalyje, nuot. D). Dažant įrenginiu patalpos viduje, prisiminkite, kad paviršius būtų apsaugotas nuo nešvarumų. Jums pristatytas prietaisas turi diržą. Be to, įrangoje yra plastikinis krepšelis, skirtas pistoletui dėti, kuris montuojamas įkišant rankenos elementus į plastikinį korpusą.

7. Jungimas į tinklą

Prieš prietaiso prie elektros srovės prijungimo reikia įsitikinti, ar maitinimo įtampa atitinka vertėms pateiktoms prietaiso vardinėje lentelėje.
Maitinimo instaliacija turėtų būti atlikta pagal esminius reikalavimus, susijusius su elektros instaliacija ir pildyti saugaus naudojimo reikalavimus. Maitinimo laido minimalaus skersmens, o taip pat nominalios saugiklio vertės priklausomai nuo prietaiso galios yra pateikti žemiau nurodytoje lentelėje:

Prietaiso galia [W]	Minimalus laido skersmuo [mm2]	Minimali C tipo saugiklio vertė [A]
<700	0,75	6

Visas elektros instaliacijos jungtis gali įrengti tik reikiamą kvalifikaciją turintis elektrikas. Atveju, kai naudosite prailgintuvus, reikia atkreipti dėmesį, kad gyslos skersmuo nebūtų mažesnis negu reikalaujama (žr. lentelė
). Elektros laidą reikia išdėstyti tokiu būdu, kad darbo metu negrėstų perpjovimas. Negalima naudoti pažeistų prailgintuvų. Periodiškai patikrinti maitinimo laido techninį stovį. Netraukti už maitinimo laido.

8. Prietaiso įjungimas

DEMESIO **Prieš prietaiso įjungimą reikia būtinai atlikti veiksmus, aprašytus „Paruošimas darbui“ skyriuje**

Po sumontavo įspauskite įjungimo mygtuką, esantį viršutinėje pagrindinio prietaiso korpuso viršutinėje dalyje. Svirtinio jungiklio nustatymas „I“ pozicijoje užveda prietaisą. Jungiklio nustatymas „0“ pozicijoje priveda prie prietaiso išjungimo.

9. Prietaiso naudojimas

Paviršiaus paruošimas dažymui

Prieš dažydami nepamirškite paruošti paviršiaus. Šis paviršius turi būti švarus ir sausas. Negalima dažyti riebaluotų paviršių. Jei paviršius yra lygus, jis turėtų būti pertrintos pvz. su smulkiu šlifavimo popieriumi, po to reikia surinkti dulkes.

Terpė

Prieš naudodamiesi terpe, patikrinkite jos klampumą su prie prietaiso pritvirtintu puodeliu klampumo matavimui (matuojamas sekundėmis). Puodelis turėtų būti užpildytas, pakeltas iki 15-20 cm aukščio (užblokuoti skylę). Tada atlaisvinkite skylę ir matuokite laiką, kol srautas tęsiasi. Tuo momentu, kai jis plauks su pertraukomis, baigiame matavimą. Nuskaitytas laikas yra klampa. Įrenginiu galima purkšti dažus, beicus ir kt., kurių klampa iki 30s DED7410 atveju ir 90s atveju DED7413 arba dažais kurių skiedimas iki 20% (pagal gamintojo rekomendacijas). Terpė, kurios skiedimas yra mažesnis nei 10%, 5% ir klampumas didesnis nei 40s DED7410 atveju ir 90s DPR7413 atveju, gali būti netinkamai purškiama. Tinkamas dažymas su agregatu, sieniniais dažais galimas, kai skiediklio kiekis yra didesnis, negu rekomenduoja gamintojas (turėtų būti pasirinktas eksperimentiniu būdu), pvz.:
1) Beckers Vaggfarg, tinkamas veikimas praskiedus ~30%
2) Decoral Acrylic W, tinkamas veikimas praskiedus ~10%,
3) Luxens, tinkamas veikimas praskiedus ~20%,
4) Magnat, tinkamas veikimas praskiedus ~10%.
Prieš pradėdami dažyti, atlikite testą ant kartono, faneros ir pan.

Dažymas

HVLP technika pasižymi dideliu efektyvumu. Įrenginys pritaikytas dažymui trimis parametrais. PURŠKIAMO SRAUTO FORMA (pieš. G): vertikali, horizontali, apvalus srautas. Vidutinis terpės srautas nustatomas ištraukiant apsauginį žiedą pistolete, o po to pasukant dangtelį su dviem purkštukais tinkamoje padėtyje. Varžteliai nustatomi horizontaliai – vidutinė srovė bus vertikali. Nustačius varžtelius vertikalioje pozicijoje gausime horizontalų srautą. Nustačius varžtelius 45 laipsnių kampu – srautas bus apvalios formos. Reikėtų prisiminti, kad neturėtumėte purkšti terpės iki galo, nes tai sukelia netolygų terpės pasiskirstymą paviršiuje. Purkštuvo gale sukaupta terpė (išdžiūvusi) turėtų būti pašalinta tinkamu skiedikliu.

Dažymo pistoletas

Purškimo intensyvumas nustatomas reguliavimo rankenėle pistoleto gale. Teisingas terpės kiekis nustatomas tokiu būdu:
Pasukdami į dešinę, sumažiname dažų kiekį (užspaudžiame srovę iki galo).
Laikykite gaiduką nuspaustą ir lėtai atsukite reguliavimo rankenėlę (žr. nuot. E), kad gautumėte reikiamą terpės kiekį ant bandomo paviršiaus.
Pistoleto judėjimas dažymo metu turi būti vienodas. Purkštuko atstumas nuo paviršiaus dažymo metu turi būti apie ~ 30 cm.
Norint padidinti dažymo plotį ir tiekiamų dažų kiekį, naudokite 1,8 mm antgalį (naudoti tankesnei terpei). Purkštuvas 1,5 mm tai universalus purkštuvas. Purkštuvas 1,0 mm rekomenduojamas dažytu su beicais, vandens lakais, gruntais.

10. Einamieji naudojimo veiksmai

DEMESIO **Visus naudojimo veiksmus reikia atlikti išėmus iš lizdo kištuką.**

Lakavimo pistoletas

Valymas turėtų būti atliekamas tinkamu skiedikliu (pvz. vanduo).
Siekiant ilgalaikio prietaiso naudingumo, po kiekvieno dažymo būtina jį išvalyti.
1. Išvalykite baką su terpe užpildydami jį skiedikliu (pvz. vanduo).
2. Tvirtai priveržkite purškimo pistoletą.

3. Įjunkite pagrindinį įrenginį, nukreipkite purškimo pistoletą į tuščią talpyklą ir pradėkite purkšti valymo priemonę.
4. Ištuštinę talpyklą, užpilkite jį skiedikliu ir pakartokite procedūrą.
5. Kartokite procedūrą tol, kol pistoletas pradės purkšti gryną skiediklį (vanduo).
6. Laikyti baką švarų.
7. Periodiškai patikrinkite smailės tarpiklį (pistoleto rankenoje).

Srauto reguliavimas

Purškimo srauto forma yra valdoma keičiant perdangos su purkštukais padėti lakavimo pistolete.
Purškimas horizontaliai, vertikaliai, ratu (pieš. G): Purškiamo srauto forma.

Purkštuvo ir smailės keitimas

1. Atsukite antgalio dangtelio tvirtinimo žiedą.
2. Nuimkite purkštuko dangą.
3. Naudodami veržliaraktį 13, atsukite antgalį (laikrodžio rodyklės kryptimi), įdėkite naują ir atlikite veiksmus nuo 3 iki 1.

Po to:
4. Iš pistoleto galo atsukite plieninę smailės reguliavimo rankenėlę.
5. Paspauskite gaiduką taip, kad išsistumtų smailė (ją išimti).
6. Įstumti smailę iš komplekto (purkštukas + smailė).
7. Įstumti spyruoklę ir priveržti pasukamą plieno rankenėlę.

11. Pakeičiamos dalys ir priedai

Skirta DED7410: DED7410 įrenginyje yra standartinis 1,5mm purkštuvas. Be to, galite įsigyti purkštukus su skersmeniu: 1,0mm- DED74101; 1,5mm- DED74105; 1,8mm- DED74108 kartu su smaile.
Skirta DED7413: DED7413 įrenginyje yra standartinis 1,8 mm ir 2,5 mm purkštuvas. Be to, galite įsigyti purkštukus su skersmeniu: 1,0mm- DED74131; 1,5mm- DED74133; 1,8mm- DED74135; 2,5mm-DED74138 kartu su smaile.
Kad pirkti atsargines dalis ir aksesuarus reikia susisiekti su Dedra Exim servisu. Kontaktiniai duomenys duomenys yra 1 instrukcijos puslapyje.
Atsarginių dalių užsakymo metu prašome pateikti serijos numerį, patalpintą vardinėje lentelėje, o taip pat dalies išmontavimo piešinio numerį. Garantinio laikotarpio galiojimo metu taisymai yra atliekami pagal taisykles pateikiamas garantijos lape. Reklamuojamą produktą prašome pateikti taisymui pirkimo vietoje (pardavėjas įsipareigoja priimti reklamuojamą produktą), nusiųsti į servisą esantį arčiausią gyvenamosios vietos (servisų skaičius www.dedra.pl) arba siųsti į Dedra Exim centrinį servisą. Maloniai prašome pridėti garantinę kortelę. Pasibaigus garantijos laikotarpiui taisymus atlieka centrinis servisas. Pažeistą produktą reikia siųsti į servisą (siuntimo išlaidas padengia vartotojas).

12. Savarankiškas defektų pašalinimas

⚠ DEMESIO **Prieš pradedant savarankišką defektų pašalinimą, reikia išjungti prietaisą iš elektros maitinimo.**

Problema	Priežastis	Sprendimas
Terpė nedengia	Mažas terpės kiekis	Pistoleto pasukamą rankenėlę pasukti į kairę.
	Tiršta terpė	Praskiesti terpę 10%
Didelis lako rūkas	Per didelis nuotolis nuo paviršiaus	Sumažinti nuotolį iki 30cm.
	Per mažo tirštumo terpė	Sumažinkite oro srautą sukdami pasukamą rankenėlę į kairę.
Silpnas terpės srautas	Tiršta terpė	Praskiesti terpę 10%
	Silpnas oro išmetimas	Pasukite pistolete purškimo reguliavimo rankenėlę į dešinę.
	Užterštas purkštuvas	Išvalykite purkštuvą.

13. Prietaiso elementai

DED7410: 1. Pagrindinis įrenginys – 1 vnt. 2. Lakavimo pistoletas – 1 vnt..
3. Krepšelis bakui su pistoletu – 1 vnt. 4. Dirželis – 1 vnt. 5. Aliumininis bakas – 1 vnt. 6. Puodelis klampumo matavimui – 1 vnt. 7. Siurbimo antgalis – 1 vnt. 8. Lanksti žarna – 1 vnt.
DED7413: 1. Pagrindinis įrenginys – 1 vnt. 2. Lakavimo pistoletas 400V – 1 vnt.. 3. Krepšelis bakui su pistoletu – 1 vnt. 4. Dirželis – 1 vnt.
5. Aliumininis bakas – 1 vnt. 6. Puodelis klampumo matavimui – 1 vnt.
7. Siurbimo antgalis – 1 vnt. 8. Purkštuvas 2,5 mm – 1 vnt.
9. Purkštuvas 1,8 mm (pistolete) – 1 vnt.

14. Informacija naudotojams apie sunaudotos įrangos utilizavimą

(taikoma namų ūkiams)



Ant gaminių arba pridedamuose dokumentuose nurodytas simbolis rodo, kad sugedusios elektros ar elektroninės įrangos negalima išmesti kartu su buitinėmis atliekomis. Jei norite atsikratyti, pakartotinai panaudoti ar utilizuoti komponentus, teisinga juos nuvežti į specializuotą surinkimo punktą, kur jie bus priimti nemokamai. Informaciją apie naudotos įrangos surinkimo vietas teikia vietos valdžios institucijos, pvz., savo interneto svetainėse.
Teisingas produkto utilizavimas padeda išsaugoti gamtos išteklius ir išvengti neigiamų padarinių žmonių sveikatai ir aplinkai, galinčių atsirasti dėl produkte esančių potencialiai pavojingų medžiagų, mišinių ir sudedamųjų dalių.
Už netinkamą atliekų šalinimą gresia baudos pagal atitinkamus vietos teisės aktus.
ES šalių naudotojai: Jei norite išmesti elektros ar elektroninę įrangą, kreipkitės į artimiausią prekybos vietą arba tiekėją, kuris jums suteiks daugiau informacijos. šalinimas ne Europos Sąjungos šalyse: Šis simbolis taikomas tik Europos Sąjungos šalims. Jei norite išmesti šį gaminį, kreipkitės į vietos valdžios institucijas arba pardavėją dėl tinkamo šalinimo būdo.

Garantinis lapas

na

[Purškimo dažymo aparatas]

Katalogo Nr: DED7410 / DED7413 Partijos numeris: .....

(toliau – Produktas)

Produkto pirkimo data: .....

Pardavėjo antspaudas

Pardavėjo parašas ir data: .....

Vartotojo pareiškimas:

Patvirtinu, kad buvau informuotas apie garantijos sąlygas ir taisyklių, išvardytų Naudojimo instrukcijoje ir Garantiniame lape, nepaisymo pasekmes. Šios garantijos sąlygos yra man žinomos, ką patvirtinu savo parašu:

....

data ir vieta vartotojo parašas

I. Atsakomybė už Produktą:

1. Garantijos suteikėjas – „DEDRA EXIM“ Sp. z o.o. su būstine adresu: ul. 3 Maja 8, 05-800 Pruškuvas, KRS 0000062517, Varšuvos apylinkės teismas, Valstybinio teismo registro XIV ūkinis skyrius, Mokesčių mokėtojo kodas 527-020-49-33, Įstatinis kapitalas: 100 980,00 PLN.
2. Šiame garantiniame lape nurodytomis sąlygomis Garantijos suteikėjas suteikia garantiją Produktui iš Garantijos suteikėjo asortimento.
3. Garantijos pagrindu atsakomybė yra priimama tik už defektus, esančius Produkte jo išdavimo Vartotojui metu.
4. Garantijos pagrindu Vartotojas gauna teisę nemokamai suremontuoti Produktą, jei defektas buvo aptiktas garantijos galiojimo metu. Apie Produkto remonto būdą (remonto atlikimo metodą) sprendžia Garantijos suteikėjas. Jei Garantijos suteikėjas nuspręstų, kad remontas yra neįmanomas, Garantijos suteikėjas pasilieka sau teisę pakeisti elementą su defektu arba visą Produktą kitu, veikiančiu teisingai, sumažinti Produkto kainą arba anuliuotu sutartį.
5. Vartotojo, kuris pagal 1964 m. balandžio 23 d. Civilinį kodeksą nėra laikomas vartotoju, atveju Garantijos suteikėjo atsakomybė dėl kompensacijos, susijusi su šia garantija ir (arba) jos sudarymu ir vykdymu, nepriklausomai nuo formos, yra apribota iki maksimaliai Produkto su defektu vertės.

II. Garantijos laikotarpis

Produkto elementai, kuriems veikia garantija	Garantinės apsaugos trukmė
Purškimo dažymo aparatas	36 mėnesiai, skaičiuojant nuo Produkto pirkimo datos, nurodytos šiame Garantiniame lape

III. Naudojimosi garantija sąlygos

1. Vartotojas privalo patiekti užpildytą Produkto Garantinį lapą ir Produkto pirkimą patvirtinantį dokumentą (pvz. kasos čekis, sąskaita-faktūra ir pan.). Tam, kad pretenzijos nagrinėjimo procesas vyktų sklandžiai, rekomenduojama, kad Vartotojas kartu su Produktu perduotų visus elementus, nurodytus „Komplektacijos sąraše“, esančiame Naudojimo instrukcijoje.
2. Vartotojas privalo laikytis Naudojimo instrukcijoje ir Garantiniame lape nurodytų rekomendacijų..
3. Garantija galioja tik Lenkijos Respublikos ir ES teritorijoje.
4. Garantija neapima Produkto defektų, atsiradusių dėl to, kad:
a. Vartotojas nesilaikė sąlygų, nurodytų Naudojimo instrukcijoje, ypač susijusių su teisingu naudojimu, priežiūra ir valymu;
b. Vartotojas naudojo priežiūros ar valymo priemones, neatitinkančias sąlygas nurodytas Naudojimo instrukcijoje;
c. Vartotojas netinkamai sandėliavo ir transportavo Produktą;
d. Vartotojas savarankiškai keitė ir (arba) modifikavo Produktą, negavęs Garantijos suteikėjo sutikimo;
e. Vartotojas naudojo Produkte eksploatacines medžiagas, neatitinkančias Naudojimo instrukcijos sąlygų
5. Vartotojas, kuris pagal 1964 m. balandžio 23 d. Civilinį kodeksą nėra laikomas vartotoju, praranda garantiją Produktui, jei:
- Vartotojas pašalino, pakeitė arba sugadino serijos numerius, datas ir informacines lenteles;
- Vartotojas pažeidė plombas arba ant jų matosi Vartotojo veiksmų pėdsakai.
6. Dėmesio! Veiksmus, susijusius su kasdieniu Produkto aptarnavimu, nurodytu pvz. Naudojimo instrukcijoje, Vartotojas atlieka pats ir savo sąskaita.

IV. Pretenzijos pateikimo procedūra:

1.Pastebėjus, kad Produktas veikia neteisingai, prieš pateikiant pretenziją, reikia įsitikinti, kad visi veiksmai, aprašyti Naudojimo instrukcijoje, buvo atlikti teisingai.
2. Pretenziją rekomenduojama pateikti nedelsiant, geriausiai per 7 dienas nuo Produkto defekto aptikimo. Vartotojas, kuris pagal 1964 m. balandžio 23 d. Civilinį kodeksą nėra laikomas vartotoju, praranda garantiją Produktui, jei nepateikia pretenzijos per 7 dienas.
3. Pretenziją galima pateikti pvz. Produkto pirkimo punkte, garantiniame servise arba raštu adresu: „DEDRA EXIM“ Sp. z o. o., ul. 3 Maja 8, 05-800 Pruškuvas.
4. Vartotojas gali pateikti pretenziją, pasinaudodamas blanku, kuris yra internetinėje svetainėje: www.dedra.pl (Pretenzijos garantiniame laikotarpyje pateikimo forma).
5. Garantinių servisų atskirose šalyse adresai yra nurodyti svetainėje: www.dedra.pl. Jei konkrečioje šalyje nebūtų garantinio serviso, pretenzijas dėl

garantijos rekomenduojama siųsti adresu: „DEDRA EXIM“ Sp. z o. o., ul. 3 Maja 8, 05-800 Pruškuvas, Lenkija.
6. Mąjąc Dėl Vartotojo saugumo draudžiama naudoti Produktą su defektais.
7. Dėmesio!!! Produkto su defektais naudojimas kelia pavojų Vartotojo sveikatai ir gyvybei.
8. Veiksmai, susiję su garantija, bus atlikti per 14 darbo dienų skaičiuojant nuo Produkto, dėl kurio yra pateikiama pretenzija, pristatymo dienos.
9. Prieš pristatant Produktą, dėl kurio yra pateikiama pretenzija, rekomenduojama jį nuvalyti. Produktą, dėl kurio yra pateikiama pretenzija, reikia kruopščiai supakuoti, kad jis būtų apsaugotas nuo pažeidimų transporto metu – rekomenduojama pristatyti produktą originalioje pakuotėje.
10. Garantijos laikotarpis yra pratęsiamas tiek, kiek Vartotojas negalėjo juo naudotis dėl garantijos apimto defekto.
Gwarancja Ši garantija neriboja, neišskiria bei nesustabdo Vartotojo teisių dėl parduotos prekės neatitikimo arba prekės defekto.

Vadovaudamiesi 2016 m. balandžio 27 d. Europos Parlamento ir Tarybos reglamento (ES) 2016/679 dėl fizinių asmenų apsaugos tvarkant asmens duomenis ir dėl laisvo tokių duomenų judėjimo ir kuriuo panaikinama Direktyva 95/46/EB 13 straipsnio 1 ir 2 dalimis, informuojame, kad

1. Formoje pateiktų jūsų asmens duomenų valdytojas yra DEDRA-EXIM sp. z o.o., kurios registruota buveinė yra Pruszkowe, 3 Maja g. 8, 05-800 Pruszkow (toliau: "Administratorius").
2. Jūsų duomenys bus tvarkomi tik siekiant atlikti prietaiso garantijos procedūrą pagal Bendrojo duomenų apsaugos reglamento 6 straipsnio 1 dalies b punktą (toliau: „BDAR“) Duomenys teikiami savanoriškai, tačiau jie būtini garantijos procedūrai
3. Jūsų duomenys bus tvarkomi garantijos procedūros vykdymo nagrinėjimo laikotarpiu ir archyvavimo tikslais, jei prireiktų apsiginti nuo galimų pretenzijų Administratoriui, bet ne ilgiau nei iki tol, kol joms įvyks senaties terminas.
4. Jūsų duomenys gali būti atskleisti tik tiems subjektams, kurie tvarko duomenis duomenų administratoriaus vardu pagal rašytinę asmens duomenų tvarkymo pavedimo sutartį, teikiančią: technines paslaugas, hosting'o ar interneto svetainės priežiūros paslaugas, IT paslaugas, kurjerių paslaugas. Administratoriaus tiekėjai privalo užtikrinti duomenų saugumą ir laikytis galiojančių teisės aktų reikalavimų, susijusių su asmens duomenų apsauga, ir negali naudoti patikėtų asmens duomenų kitais nei sutartyje su Administratoriumi nurodytais tikslais.
5. Jūsų duomenys nebus tvarkomi automatizuotomis priemonėmis, įskaitant profiliavimą, ir nebus perduodami trečiajai šaliai / tarptautinei organizacijai.
6. Bet kuriuo metu turite teisę susipažinti su savo duomenų turiniu ir teisę ištaisyti, ištrinti, apriboti duomenų tvarkymą, teisę į duomenų perkeliamumą, teisę prieštarauti bet kuriuo metu.
7. Visais klausimais, susijusiais su administratoriaus atliekamu jūsų asmens duomenų tvarkymu, galite kreiptis šiuo el. pašto adresu: daneosobowe@dedra.pl.;
8. Turite teisę pateikti skundą tinkamai duomenų apsaugos institucijai;

LV Satura rādītājs

1. Attēli un zīmējumi
2. Ierīces apraksts
3. Ierīces pielietojums
4. Lietošanas ierobežojumi
5. Tehniskie dati
6. Sagatavošana darbībai
7. Pieslēgšana tīklam
8. Ierīces ieslēgšana
9. Ierīces lietošana
10. Tekošas tehniskas apkopes darbības
11. Rezerves daļas un piederumi
12. Patstāvīga avāriju novēršana
13. Ierīces komplektācija
14. Informācija lietotājiem par elektrisku un elektronisku iekārtu likvidēšanu
15. Garantijas karte

Oriģinālās instrukcijas tulkojum

Atbilstības deklarācija ir pievienota instrukcijai kā atsevišķs dokuments. Atbilstības deklarācijas neesamības gadījumā sazinieties ar uzņēmumu Dedra Exim Sp. z o.o.

Vispārīgie drošības noteikumi ir pievienoti instrukcijai kā atsevišķa brošūra.

BRĪDINĀJUMS. **Izlasiet visus brīdinājumus, kas apzīmēti ar simbolu, un visas instrukcijas.** Zemāk norādīto brīdinājumu un drošības norādījumu neievērošana var kļūt par elektrošoka, ugunsgrēka vai smagu traumu iemeslu.
Saglabājiet visus brīdinājumus un instrukcijas turpmākajai lietošanai.

2. Ierīces apraksts

Att. A: 1. krāsošanas pistole; 2. slēdzis; 3. pleca siksna; 4. elastīgā šļūtene; 5. agregāts; 6. grozs tvertnei; 7. alumīnija tvertne

3. Ierīces pielietojums

Pieļaujam iekārtas izmantošanu remonta-būvniecības darbos, remonta rūpnīcās, amatieru darbos, ja vienlaikus būs ievēroti lietošanas nosacījumi un pieļaujami darba apstākļi, noteikti lietošanas instrukcijā.
HVLP (*High Volume Low Pressure* — liels tilpums un zems spiediens, kas nepārsniedz 0,7 bar) krāsošanas iekārta ir ierīce, kas projektēta laku uz ūdens bāzes, kodņu, koka aizsardzības līdzekļu, metāla grunts, eļļas ftalāta emalju, akrila emalju, kas paredzētas krāsošanai ar smidzināšanas tehniku, smidzināšanai. Ierīce arī var izsmidzināt lateksa krāsas sienām. Tomēr šķīdinātāja daudzums, kas nepieciešams pareizai krāsas atšķaidīšanai (pareizai agregāta darbībai) var būt lielāks, nekā ražotāja ieteiktais.
Elektroinstruments var darboties ar dažādu izmēru sprauslām (1 mm, 1,5 mm, 1,8 mm, 2,5 mm).

4. Lietošanas ierobežojumi

Ierīci var lietot tikai atbilstoši tālāk sniegtajiem „Pieļaujamajiem darba apstākļiem”.
Mezglu savienošanas sistēma ir adaptēta izsmidzināšanas pistolei ar materiālu tvertni un caurpūtes ierīci. Elektroinstrumentu ir aizliegts izmantot sārmainām, skābi saturošām substancēm, svešķermeņus saturošām substancēm, ķīmiskus šķīdinātājus saturošām substancēm.
Patvaļīgas izmaiņas mehāniskajā un elektriskajā uzbūvē, visādas modifikācijas, apkalpošanas darbības, kas nav aprakstītas instrukcijā, tiek uzskatītas par nelikumīgām un noved pie tūlītējās garantijas tiesību zaudēšanas un atbilstības deklarācijas spēka zaudēšanas.
Ierīces lietošana, kas neatbilst pielietojumam vai lietošanas instrukcijai, noved pie tūlītējās garantijas tiesību zaudēšanas.

Pieļaujamie darba apstākļi
S1 – nepārtraukts darbs

5. Tehniskie dati

Model	DED7410	DED7413
Darba spriegums [V]	230	
Frekvence [Hz]	50	
Nominālā patēriņa jauda [W]	600	700
Darba spiediens[Bar]	0,15-0,35	0,15-0,35 bar
Elastīgā cauruļvada garums [m]	1,6	1,5
Gaisa patēriņš [l/min]	700	1650
Vielas piegādes ātrums [ml/min]	200-300	250-350
Vielas maksimālā viskozitāte [s]	40	90
Vibrācijas līmenis, mērīts uz roktura [m/s2]	2,35	<2,5
K vibrācijas mērījuma nenoteiktība [m/s2]	1,5	1,5
Trokšņa izstarošana:		
Skaņas spiediena līmenis L_{pA} [dB(A)]	95	74
Skaņas jaudas līmenis L_{WA} [dB(A)]	106	85
K mērījuma nenoteiktība (K_{pA}) /(K_{WA}) [dB(A)]	3	3
Svars [kg]	3,2	3,3
Aizsardzības klase	II	II
Aizsardzība pret tiešu piekļuvi	IP20	IP20

Informācijas par vibrācijām un troksni

Kopējā vibrāciju vērtība ah un mērījuma neprecizitāte ir noteikta atbilstoši standartam EN 60745-1un norādīta tabulā.
Trokšņa emisija ir noteikta atbilstoši EN 60745-1, vērtības ir norādītas iepriekš tabulā.

UZMANĪBU **Troksnis bar novest pie dzirdes bojāšanas. Darba laikā vienmēr lietojiet dzirdes aizsardzības līdzekļus!**

Deklarētā kopējā vibrāciju emisijas vērtība ir izmērīta, izmantojot standarta testa metodi, un var tikt izmantota, lai salīdzinātu vienu ierīci ar otru. Norādītais vibrāciju līmenis var tikt izmantots arī pakļautības vibrāciju iedarbībai iepriekšējai novērtēšanai. Vibrāciju līmenis faktiskās ierīces lietošanas laikā var atšķirties no deklarētajām vērtībām atkarībā no darba instrumentu izmantošanas veida, jo īpaši no apstrādājama priekšmeta veida un nepieciešamības noteikt līdzekļus, kuru mērķis ir nodrošināt lietotāja aizsardzību. Lai precīzi novērtētu iedarbību faktiskajos lietošanas apstākļos, ir jāņem vērā visas darbības cikla daļas, kas aptver arī periodus, kad ierīce ir izslēgta vai ir ieslēgta, bet netiek izmantota darbam.

6. Sagatavošana darbībai

UZMANĪBU **Veicot visas darbības, kontaktdakšai ir jābūt atslēgtai no kontaktligzdas.**

Tvertnes piepildīšana pirms krāsošanas

Izsmidzināšanas pistole sastāv no tvertnes vāciņa un caurulītes, kas iesūc vielu no tvertnes. Alumīnija tvertnē ar tilpumu ~ 1 l (foto A.7) iepildām nepieciešamo vielu. Aizskrūvējam tvertnes vāku. Vielai un šķīdinātājam ir jābūt saderīgiem. Ražotāja ieteikumiem neatbilstoša šķīdinātāja lietošana var radīt pistoles aizsērēšanu. Ir jālieto krāsa, kas ir paredzētas krāsošanai izsmidzinot. Šo informāciju ražotājs vienmēr izvieto uz iepakojuma.

Montāža

Montāžu veicam kad kontaktdakša ir izņemta no tīkls kontaktligzdas. Lai ierīci sagatavotu darbam, ir jāsavieno galvenais bloks ar pistoli ar elastīgā cauruļvada palīdzību. Elastīgā cauruļvada abos galos ir savienotājīscaurules. Lielākā izmēra savienotājīscaurules ir jāievieto galvenās tvertnes ligzdā, savukārt otrs gals ir jāievieto izsmidzināšanas pistoles ligzdā (roktura augšējā daļā, foto D). Krāsojot ar ierīces palīdzību iekštelpās, ir jāatceras par virsmas aizsardzību pret piesārņojumu. Jume piegādājamā ierīce ir aprīkota ar siksnu. Bez tam, ierīcē ietilpst plastmasas grozs pistoles novietošanai, kas tiek uzstādīts turētā elementus ievietojot plastmasas korpusā.

7. Pieslēgšana tīklam

Pirms ierīces pieslēgšanas elektrības avotam pārliecinieties, ka barošanas spriegums atbilst nominālajai vērtībai, kas norādīta datu plāksnītē.
Barošanas sistēmai ir jābūt izpildītai atbilstoši pamatprasībām attiecībā uz elektriskajām sistēmām un jāatbilst lietošanas drošības prasībām. Barošanas

kabeļa minimālā šķērsgriezuma un nominālās drošinātāja vērtības parametri atkarībā no ierīces jaudas ir norādīti tālāk sniegtajā tabulā:

Ierīces jauda [W]	Vada minimālais šķērsgriezums [mm2]	C tipa drošinātāja minimālā vērtība [A]
<700	0,75	6

Sistēma ir jāizpilda elektriķim ar atbilstošu kvalifikāciju. Izmantojot pagarinātājus pievērsiet uzmanību tam, lai dzīslas šķērsgriezums nebūtu mazāks par tabulā norādīto. Novietojiet elektrisko kabeli tā, lai darbības laikā tas nebūtu pakļauts pārgriešanas riskam. Neizmantojiet bojātus pagarinātājus.
Periodiski pārbaudiet barošanas kabeļa tehnisko stāvokli. Nevelciet aiz barošanas kabeļa.

8. Ierīces ieslēgšana

UZMANĪBU **Pirms ierīces iedarbināšanas ir obligāti jāveic darbības, kas aprakstītas nodaļā "Sagatavošana darbībai".**

Pēc komplekta salikšanas nospiediet galvenās ierīces augšdaļā esošo slēdzi. Ierīce tiek iedarbināta, pārslēdzot taustiņslēdzi pozīcijā "I". Ierīce tiek izslēgta, pārslēdzot taustiņslēdzi pozīcijā "0".

9. Ierīces lietošana

Virsmas sagatavošana krāsošanai

Pirms krāsošanas uzsākšanas neaizmirstiet par virsmas sagatavošanu. Šai virsmai ir jābūt tīrai un sausai. Nekrāsojiet taukainas virsmas. Gadījumā ja virsma ir gluda, tā ir jāmatē, piemēram ar smalkgraudaina abrazīvā papīra palīdzību, tad jānotīra putekļi.

Viela

Pirms vielas pielietošanas ir jāpārbauda tās viskozitāte ar komplektā ietilpstoša viskozitātes mērtrauka palīdzību (mērāma sekundēs). Trauks ir jāpiepilda, jāpaceļ apmēram 15-20 cm augstumā (atvere ir jābloķē). Tad ir jāatbloķē atvere un jāveic laika noņemšanas līdz brīdim, kamēr strūkla tek nepārtraukti. Brīdī kad tā pārtrūkst, mērīšana tiek pabeigta. Noņemtais laiks – tā arī ir viskozitāte. Ar ierīces palīdzību var izsmidzināt krāsa, lakas, kodnes utml. Ar viskozitāti līdz 30 s iekārtai DED7410 un 90 s iekārtai DED7413 vai krāsai ar atšķaidīšanu līdz 20% (atbilstoši ražotāja ieteikumiem). Vielas, kas ir atšķaidīta mazāk kā par 10%, 5% un ar viskozitāti vairāk kā 40 s iekārtai DED7410 un 90 s iekārtai DED7413 var tikt nepareizi izsmidzinātas. Pareiza krāsošana ar agregātu sienu krāsām ir iespējama, ja šķīdinātāja daudzums ir lielāks nekā iesaka ražotājs (tas ir jānosaka eksperimentālā ceļā), piemēram:
1) Beckers Vaggfarg, pareiza darbība pie atšķaidīšanas ~30%
2) Decoral Acrylic W, pareiza darbība pie atšķaidīšanas ~10%
3) Luxens, pareiza darbība pie atšķaidīšanas ~ 20%, 4) Magnat, pareiza darbība pie atšķaidīšanas ~ 10%. Pirms krāsošanas uzsākšanas ir jāveic izmēģinājuma krāsošana uz kartona, finiera utml.

Krāsošana

HVLP tehniku raksturo augsta efektivitāte. Krāsošanas ierīcei ir trīs STRŪKLAS IZSMIDZINĀŠANAS FORMAS uzstādījumi (zīm. G): vertikāla, horizontāla un noapaļota strūkla. Vielas strūklas pozicionēšanu nodrošina pistoles aizsarggredzena atskrūvēšana ar sekojošu uzgaļa ar divām sprauslām pieskrūvēšanu nepieciešamajā stāvoklī. Ja spārnuzgriežņi ir uzstādīti horizontāli – vielas strūkla būs vertikāla. Spārnuzgriežņu uzstādīšana vertikālā stāvoklī dod horizontālu strūklu. Spārnuzgriežņu uzstādīšana 45 grādu leņķī dod noapaļotas formas strūklu. Ir jāatceras, ka viela nav līdz galam jāizsmidzina, jo tas radīs nevienmērīgu vielas sadalījumu uz virsmas. Sprauslas galā sakrājusies viela (sažuvusi) ir jānotīra ar šādam nolūkam piemēroti šķīdinātāju.

Krāsošanas pistole

Izsmidzināšanas intensitāte tiek uzstādīta ar regulatora palīdzību, kas atrodas pistoles aizmugurējā daļā. Nepieciešamais vielas daudzums tiek izstādīts šādā veidā:
Pagriežot pa labi, samazinām krāsas daudzumu (līdz galam aizspiežam padevi).
Turam gaili un nesteidzīgi atskrūvējam regulatoru (skat. foto E) lai iegūtu nepieciešamo vielas daudzumu uz testējamās virsmas.
Krāsošanas laikā pistoles kustībai ir jābūt vienmērīgai. Krāsošanas laikā attālumam no sprauslas līdz virsmai ir jābūt apmēram ~ 30 cm.
Lai palielinātu krāsošanas platumu un krāsas padeves daudzumu, ir jāizmanto 1,8 mm sprausla (jālieto biezākai vielai). Sprausla 1,5 mm ir universālā sprausla. Sprausla 1,0 mm ir ieteicama krāsošanai ar kodnēm, lakām uz ūdens bāzes un gruntējumiem.

10. Tekošas tehniskas apkopes darbības

UZMANĪBU **Veicot visas apkalpošanas darbības, kontaktdakšai ir jābūt atslēgtai no kontaktligzdas**

Pistolet Lakošanas pistole

Tīrīšana ir jāveic ar atbilstoša šķīdinātāja palīdzību (piemēram, ūdens)
Lai nodrošinātu ilgstošu ierīces lietošanu, pēc katras krāsošanas obligāti ir jāveic tās tīrīšana.
1. Attīrīt tvertni ar vielu, piepildīt to ar šķīdinātāju (piemēram, ūdeni).
2. Stingri aizskrūvēt izsmidzināšanas pistoli.
3.Ieslēgt galveno bloku, virzīt izsmidzināšanas pistoli uz tukšu tvertni un sākt tīrīšanas vielas izsmidzināšanu.
4. Pēc tvertnes iztukšošanas, tā no jauna ir jāpiepilda ar šķīdinātāju un procedūra ir jāatkārto.
5. Procedūra ir jāatkārto līdz no pistoles nesāks izsmidzināties tīrs šķīdinātājs (ūdens).
6. Tvertne ir jāuztur tīra.
7. Periodiski pārbaudes adatas blīvi (pistoles rokturī).

Strūklas regulēšana

Izsmidzināmās strūklas formas regulēšana notiek mainot uzgaļa ar sprauslām stāvokli izsmidzināšanas pistolē.
Horizontālā, vertikālā un noapaļotā izsmidzināšana (zīm. G): Izsmidzināmās strūklas forma.

Sprauslas un adatas nomaiņa

1. Atskrūvēt sprauslu aizsargājošo sprostgredzenu.
2. Noņemt sprauslas aizsardzību.
3. Izmantojot 13. uzgriežņu atslēgu, atskrūvēt sprauslu (pulksteņa rādītāja virzienā), ielikt jauno, tad pēc kārtas veikt darbības no 3.p. līdz 1.p.
Turpmāk:
4. Pistoles aizmugures daļā atskrūvēt adatas izvirzīšanas tērauda regulatoru.
5. Nospiest gaili tādā veidā, lai adata izvirzītos (to izvirzīt)
6. Ievietot adatu no komplekta (sprausla + adata)
7.Ievietot atsperi un aizskrūvēt tērauda regulatoru.

11. Rezerves daļas un piederumi

Ierīcei DED7410: Ierīce DED7413 parasti ir aprīkota ar sprauslu 1,8 mm un 2,5 mm. Papildus ir iespējams iegādāties šādu diametru sprauslas: 1,0 mm – DED74131; 1,5 mm – DED74133; 1,8 mm – DED74135; 2,5 mm – DED74138 kopā ar adatu.
Ierīcei DED7413: Ierīce DED7413 parasti ir aprīkota ar sprauslu 1,8 mm un 2,5 mm. Papildus ir iespējams iegādāties šādu diametru sprauslas: 1,0 mm – DED74131; 1,5 mm – DED74133; 1,8 mm – DED74135; 2,5 mm – DED74138 kopā ar adatu.
Lai iegādātos rezerves daļas un piederumus, sazinieties ar uzņēmuma Dedra Exim servisa centru. Kontaktinformācija ir atrodama instrukcijas 1. lapā. Pasūtot rezerves daļas, norādiet datu plāksnītē norādīto partijas numuru un daļas numuru no kopsalikuma rasējuma.
Garantijas periodā remonti tiek veikti saskaņā ar noteikumiem, kas norādīti garantijas kartē. Ierīce, uz kuru attiecas reklamācija, ir jānodod remontam iegādes vietā (pārdevējam tā ir jāpieņem), jānodod servisa centrā, kas atrodas vistuvāk dzīvesvietai (servisa centru saraksts ir pieejams tīmekļa vietnē www.dedra.pl), vai jānosūta uzņēmuma *Dedra Exim* galvenajā servisa centrā. Pievienojiet ierīcei aizpildīto garantijas karti. Pēc garantijas perioda remontus veic galvenais servisa centrs. Nosūtiet ierīci servisa centrā (sūtījuma izmaksas sedz lietotājs).

12. Patstāvīga avāriju novēršana

UZMANĪBU **Pirms patstāvīgas avāriju novēršanas sākšanas, atslēdziet ierīci no barošanas avota.**

Problēma	Cēlonis	Risinājums
Viela nesedz	Mazs vielas daudzums	Pagriezt pistoles regulatoru pa kreisi
	Bieza viela	Atšķaidīt vielu par 10%
Spēcīga lakas migla	Pārāk liels attālums līdz virsmai	Samazināt attālumu līdz 30 cm
	Pārāk šķidra viela	Samazināt gaisa padevi pagriežot pistoles regulatoru pa kreisi
Vāja vielas strūkla	Bieza viela	Atšķaidīt vielu par 10%
	Nepietiekama gaisa padeve	Pagriezt padeves regulatoru pa labi.
	Aizsērējusi sprausla	Iztīrīt sprauslu

13. Ierīces komplektācija

DED7410: 1.Galvenais bloks – 1 gab. 2. Lakošanas pistole – 1 gab. 3. Grozs tvertnei ar pistoli – 1 gab. 4. Siksna – 1 gab. 5. Alumīnija tvertne – 1 gab. 6. Viskozitātes mērtrauks – 1 gab. 7. Atsūknēšanas uzgalis – 1 gab. 8. Elastīgs cauruļvads – 1 gab.
DED7413: 1. Galvenais bloks – 1 gab. 2. Lakošanas pistole – 1 gab. 3. Grozs tvertnei ar pistoli – 1 gab. 4. Siksna – 1 gab. 5. Alumīnija tvertne – 1 gab. 6. Viskozitātes mērtrauks – 1 gab. 7. Atsūknēšanas uzgalis – 1 gab. 8. Sprausla 2,5 mm – 1 gab. 9. Sprausla 1,8 mm (pistolē) – 1 gab.

14. Informācija lietotājiem par nolietotas elektroierīces utilizāciju

(attiecas uz mājsaimniecībām)



Simbols, kas redzams uz izstrādājumiem vai pievienotajā dokumentācijā, norāda, ka bojātas elektriskās vai elektroniskās iekārtas nedrīkst izmest kopā ar sadzīves atkritumiem. Ja vēlaties atbrīvoties no sastāvdaļām, atkārtoti izmantot vai reģenerēt, pareizi ir nogādāt tās specializētā savākšanas punktā, kur tās tiks pieņemtas bez maksas. Informāciju par lietotu iekārtu savākšanas punktu atrašanās vietu sniedz vietējās iestādes, piemēram, savās tīmekļa vietnēs.
Pareiza produkta utilizācija palīdz saglabāt dabas resursus un izvairīties no negatīvas ietekmes uz cilvēku veselību un vidi, kas var rasties produkta sastāvā esošo potenciāli bīstamo vielu, maisījumu un sastāvdaļu dēļ.
Par nepareizu atkritumu apglabāšanu draud sodi saskaņā ar attiecīgajiem vietējiem noteikumiem.
Lietotāji ES valstīs: Ja nepieciešams atbrīvoties no elektriskām vai elektroniskām iekārtām, sazinieties ar tuvāko tirdzniecības vietu vai savu piegādātāju, kas jums sniegs papildu informāciju.
apglabāšana valstīs ārpus Eiropas Savienības: Šis simbols attiecas tikai uz Eiropas Savienības valstīm. Ja vēlaties šo izstrādājumu izmest, sazinieties ar vietējām iestādēm vai izplatītāju, lai noskaidrotu pareizo utilizācijas metodi.

Garantijas talons

uz

[Aparāts krāsošanai ar izsmidzināšanu]

Kataloga Nr: DED7410 / DED7413 Partijas numurs:.....

(turpmāk saukts **Produkts**)

Produkta iegādes datums: .....

Pārdevēja zīmogs

Datums un pārdevēja paraksts: .....

Lietotāja apliecinājums:

Ar šo apliecinu, ka saņēmu informāciju par garantijas nosacījumiem, kā arī par Lietošanas instrukcijas un Garantijas talona norādījumu neievērošanas sekām. Garantijas nosacījumi ir man zināmi, ko apliecinu ar savu rokraksta parakstu:

....

datums un vieta Lietotāja paraksts

I. Atbildība par Produktu

1. 3 Maja 8, 05-800 Pruszków, Polija, reģistrācijas numurs KRS 0000062517, Varšavas Rajona Tiesa Varšavā, Valsts tiesas reģistra XIV. Saimnieciskā nodaļa, NMR kods (NIP) 527-020-49-33, Pamatkapitāls: 100 980,00 PLN.
2. Saskaņā ar noteikumiem, minētiem šajā Garantijas talonā, Garants piešķir garantiju Produktam, kuru izplata Garants.
3. Garantijas atbildība apņem tikai defektus, izraisītu pēc iemesliem, esošiem Produkta Lietotājam nodošanas laikā.
4. Sakarā ar garantiju Lietotājam ir tiesības prasīt bezmaksas uzlabot Produktu, ja defekts tiks konstatēts garantijas laikā. Produkta uzlabošanas veids (remonta izdarīšanas metode) ir atkarīgs no Garanta uzskata. Gadījumā, kad Garants konstatēs, ka remonts nav iespējams, Garantam ir tiesības mainīt bojātu elementu vai visu Produktu uz brīvu no defektiem, samazināt Produkta cenu vai atteikties no līguma.
5. Attiecībā uz Lietotājam, kas nav patērētājs 1964. gada 23. aprīļa Likuma "Civillikums" izpratnē, Garanta kompensācijas atbildība par zaudējumiem, savienotiem ar garantiju un/vai sakarā ar noslēgšanu un izpildīšanu, neatkarīgi no tiesiskām attiecībām, ir ierobežota tikai līdz nekvalitatīva Produkta vērtībai.

II. Garantijas laiks

Produkta elementi, apņemti ar garantiju	Garantijas aizsardzības laiks
Aparāts krāsošanai ar izsmidzināšanu	36 mēneši, skaitot no Produkta iegādes datuma norādīta Garantijas talonā

III. Garantijas lietošanas nosacījumi

1. Aizpildīts Lietotāja Produkta Garantijas talons ar Lietotāja dokumentu, apliecinošu Produkta iegādi, piem. kases kvīts, faktūrrēķins utt. Efektīvas reklamācijas realizācijai ieteicams, lai Lietotājs nodotu kopā ar reklamētu Produktu visus elementus, minētus Produkta "Komplektācija" Lietošanas instrukcijas daļā.
2. Lietošanas Instrukcijas un Garantijas talona norādījumu ievērošana.
3. Garantija ir derīga tikai Polijas Republikas un ES teritorijā.
4. Garantija neapņem Produkta defektus, ierosinātus, starp citiem, sekojošos gadījumos:

a. Lietotājs neievēro Lietošanas instrukcijas noteikumus, sevišķi pareizas ekspluatācijas, konservācijas un tīrīšanas jomā;

b. Lietotājs lieto tīrīšanas vai konservācijas līdzekļus, kas neatbilst Lietošanas Instrukcijas norādījumiem;

c. Lietotājs neattiecīgi glabā un transportē Produktu;

d. Lietotājs patstāvīgi izdara Produkta izmaiņas un/var pārveidojumus, bez saskaņošanas ar Garantu;

e. Lietotājs lieto Produktā ekspluatācijas materiālus, kas neatbilst Lietošanas Instrukcijas norādījumiem.

5. Lietotājs, kas nav patērētājs 1964. gada 23. aprīļa Likuma "Civillikums" izpratnē, zaudē garantijas tiesības attiecībā uz Produktam, kurā, Lietotāja darbības rezultātā:
- tika likvidēti, mainīti vai bojāti sērijas numuri, datu apzīmējumi vai nominālas tabuliņas;
- tika bojātas vai mainītas plombas.

6. Uzmanību! Darbību, savienotu ar Produkta ikdienas apkalpošanu, ja izriet no Lietošanas instrukcijas, Lietotājs veic patstāvīgi un pēc savām izmaksām.

IV. Reklamācijas procedūra

1. Produkta nepareizas darbības konstatēšanas gadījumā, pirms reklamācijas paziņošanas, Lietotājam ir pienākums pārbaudīt, vai visa darbība, tostarp aprakstīta Lietošanas instrukcija, tika pareizi veikta.
2. Reklamācijas paziņojumu ieteicams sniegt nekavējoties, vislabāk 7 dienu laikā no Produkta defekta konstatēšanas dienas. Lietotājs, kas nav patērētājs 1964. gada 23. aprīļa Likuma "Civillikums" izpratnē, zaudē garantijas tiesības attiecībā uz Produktam, ja nesniegs reklamācijas paziņojumu 7 dienu laikā.
3. Reklamācijas paziņojums var būt sniegts, starp citiem, Produkta iegādes vietā, garantijas servisā vai rakstiski uz adresi: DEDRA EXIM sp. z o.o., ul. 3 Maja 8, 05-800 Pruszków, Polija.
4. Lietotājs var arī sniegt reklamācijas paziņojumu, izmantojot formulāru, pieejamu mājaslapā www.dedra.pl. („Reklamācijas paziņošanas formulārs garantijas ietvaros").
5. Servisu adreses atsevišķām valstīm atrodas mājaslapā www.dedra.pl. Gadījumā, kad attiecīgajā valstī nav garantijas servisa, reklamācijas paziņojumi jābūt sniegti uz adresi: DEDRA EXIM sp. z o.o., ul. 3 Maja 8, 05-800 Pruszków (Polija).
6. Ņemot vērā Lietotāja drošību, bojāta Produkta lietošana ir aizliegta.
7. Uzmanību!!! Bojāta Produkta lietošana ir bīstama Lietotāja veselībai un dzīvei.
8. Garantijas pienākums tiks izpildīts 14 darba dienu laikā, skaitot no dienas, kad Lietotājs piegādās bojātu Produktu
9. Pirms bojāta Produkta nodošanas reklamācijai ieteicam to notīrīt. Rekomendējam rūpīgi pasargāt reklamētu Produktu no bojājumiem transportēšanas laikā (ieteicama Produkta piegāde oriģinālā iepakojumā).
10. Garantijas laiks tiek pagarināts uz laiku, kurā, sakarā ar Produkta defektu,, apņemtu ar garantiju, Lietotājs nevarēja to lietot. Garantija neizslēdz, neierobežo un neaptur Lietotāja tiesību, kas izriet no atbildības par pārdota produkta neatbilstību likumam.

Saskaņā ar Eiropas Parlamenta un Padomes 2016. gada 27. aprīļa Regulas (ES) 2016/679 par fizisku personu aizsardzību attiecībā uz personas datu apstrādi un šādu datu brīvu apriti un ar ko atceļ Direktīvu 95/46/EK 13. panta 1. un 2. punktu, informējam jūs, ka.

1. Jūsu veidlapā norādītu personas datu pārzinis ir DEDRA-EXIM sp. z o.o., ar juridisko adresi Pruškovā, ul. 3 Maja 8, 05-800 Pruszków (tālāk: "Pārzinis").
2. Jūsu dati tiks apstrādāti tikai, lai veiktu ierīces garantijas procedūru saskaņā ar Vispārīgo datu aizsardzības noteikumu (turpmāk tekstā: "VDAR") 6. panta 1. daļas b. burtu. Datu sniegšana ir brīvprātīga, bet nepieciešama garantijas procedūras veikšanai.
3. Jūsu dati tiks apstrādāti garantijas procedūras izskatīšanas laikā un arhivēšanas nolūkos gadījumā, ja būs nepieciešams aizstāvēties pret jebkādām pretenzijām pret Pārzini, ne ilgāk kā līdz to termiņa beigām.
4. Jūsu datus drīkst izpaust tikai personām, kuras apstrādā datus pārzinim, pamatojoties uz rakstisku līgumu par personas datu apstrādes uzticēšanu, cita starpā subjektiem, kas nodrošina: tehniskā dienesta pakalpojumus, hostingu vai vietnes apkopi, IT pakalpojumus, kurjeru pakalpojumus. Pārziņa piegādātājiem ir pienākums nodrošināt datu drošību un ievērot piemērojamo likumu prasības, kas saistītas ar personas datu aizsardzību, un viņi nedrīkst izmantot uzticētos personas datus citiem mērķiem, nevis tiem, kas noteikti līgumā ar Pārzini.
5. Jūsu dati netiks apstrādāti automatizēti, tostarp profilēšanas veidā, un tie netiks pārsūtīti uz trešo valsti / starptautisku organizāciju.
6. Jums ir tiesības jebkurā laikā piekļūt saviem datiem un labot, dzēst, ierobežot apstrādi, tiesības pārsūtīt datus, tiesības iesniegt iebildumus, jebkurā brīdī.
7. Visos jautājumos, kas saistīti ar jūsu personas datu apstrādi, ko veic Pārzinis, varat sazināties ar šo e-pasta adresi: daneosobowe@dedra.pl.
8. Jums ir tiesības iesniegt sūdzību iestādei, kas ir atbildīga par personas datu aizsardzību.

HU Tartalomjegyzék

1. Képek és ábrák
2. A készülék leírása
3. A készülék rendeltetésszerű használata
4. A használat korlátozása
5. Műszaki adatok
6. Felkészülés a munkára
7. Csatlakozás a hálózathoz
8. A készülék bekapcsolása
9. A készülék használata
10. Folyamatos karbantartás
11. Alkatrészek és tartozékok
12. Önhibaelhárítás
13. A készülék kompletizálása
14. Információ a felhasználóknak az elektromos és elektronikus eszközök ártalmatlanításáról
15. Jótállási kártya

Az eredeti utasítás fordítása

A megfelelőségi nyilatkozatot külön dokumentumként csatolták az utasításhoz. A megfelelőségi nyilatkozat hiányában lépjen kapcsolatba a Dedra Exim Kft. Céggel.

Az általános biztonsági feltételeket külön útmutatásként csatolták az utasításokhoz. Az általános biztonsági feltételeket külön útmutatásként csatolták az utasításokhoz.

Szimbólummal jelölt összes FIGYELMEZTETÉST és az utasításokkal . Az alábbi figyelmeztetések és biztonsági utasítások be nem tartása áramütést, tüzet vagy súlyos sérülést okozhat. **Tartsa a figyelmeztetéseket és utasításokat jövői használatára.**

2. A készülék leírása

A ábra: 1. Permetezőpisztoly, 2. Kapcsoló, 3. Vállpánt, 4. Rugalmas tömlő, 5. Aggregátum, 6. Tartálykosár, 7. Alumínium tartály.

3. A készülék rendeltetésszerű használata

Megengedett a berendezés használata felújítási-építési munkákhoz, javítóműhelyekben, amatőr munkákhoz, a használati útmutatóban leírt használati feltételek és megengedett munka körülmények betartásával.

A HVLP (High Volume Low Pressure - nagy térfogat alacsony nyomáson, legfeljebb 0,7 bar) festőegység olyan lakkok permetezésére készült, amelyek

alapja: víz, foltok, faanyagvédő szerek, fém alapozók, olaj-ftalikus zománcok, akril zománcok.
Azonban a festék megfelelő hígításához szükséges hígító mennyisége (a festékszóró megfelelő működéséhez) lehet, hogy nagyobb a gyártó által ajánlottnál. Az elektromos festékszóró különböző méretű (1 mm, 1.5 mm, 1.8 mm, 2.5 mm) fúvókákkal szerelhető fel .

4. A használat korlátozása

A készülék csak az alábbi „megengedett munkaviszonyoknak" megfelelően használható.
A részegységek összekapcsolási rendszere egy festéktartállyal ellátott szórópisztolyt és a nyomást biztosító berendezést kapcsol össze. A berendezés nem alkalmazható lúgok és savak felhordására illetve idegen anyagokat tartalmazó, vagy kémiai oldószer bázisú folyadékok kiszórására. A mechanikai és elektromos szerkezetek jogosulatlan megváltoztatása, minden olyan módosítás, karbantartási tevékenység, amelyet a felhasználói kézikönyv nem írja le, jogellenesnek minősül, és a garanciajogokat azonnal érvényteleníteni, a megfelelőségi nyilatkozat pedig válik érvénytelenné.
A helytelen, vagy az üzemeltetési utasításnak nem megfelelő használat okoz azonnali garancia elvesztését.

Megengedett munkaviszonyok
S1 – folyamatos működés

5. Műszaki adatok

Model	DED7410	DED7413
Üzemi feszültség [V]	230	
Frekvencia [Hz]	50	
Névleges teljesítményfelvétel [W]	600	700
Üzemi nyomás [Bar]	0,15-0,35	0,15-0,35 bar
A rugalmas tömlő hossza [m]	1,6	1,5
Légáramlás	700	1650
A szórt anyag szállítási sebessége	200-300	250-350
A szórt anyag max. viszkozitása	40	90
A fogantyún mért rezgésszint [m/s^2]	2,35	<2,5
K rezgésmérési bizonytalanság [m/s^2]	1,5	1,5
Zajkibocsátás:		
LPA Hangnyomásszint [dB(A)]	95	74
LWA Hangteljesítmény [dB(A)]	106	85
K mérési bizonytalanság [dB(A)]	3	3
Súly [kg]	3,2	3,3
Védelmi osztály	II	II
Közvetlen hozzáférés elleni védelem	IP20	IP20

Információ a rezgésről és a zajról

A rezgések ah értékét és a mérés bizonytalanságát a EN 60745-1 szabvány szerint határoztak meg és a táblázatban adtak meg.
A zajkibocsátást a EN 60745-1, szerint határozták meg, az értékeket a fenti táblázatban adják meg.

FIGYELEM A zaj károsíthatja a hallást, munka közben mindig használjon hallásvédőt!

A bejelentett teljes rezgés értéket egy szabványos vizsgálati módszerrel mérik, és egy eszköz egy másik eszközzel összehasonlítására használható. A rezgés is használható a rezgés expozíció előzetes értékelésére.
A rezgés szintje a készülék tényleges használata során eltérhet a bejelentett értékektől, attól függően, hogy milyen módon használják a munkaeszközöket, különösen a munkadarab típusáról és a kezelő védelme érdekében szükséges intézkedések meghatározásáról. Ahhoz, hogy az expozíciót a valós használati körülmények között pontosan meg lehessen becsülni, figyelembe kell venni a működési ciklus minden részét, ideértve azokat az időszakokat is, amikor a készülék ki van kapcsolva, vagy be van kapcsolva, de pont nem használják a munkához.

6. Felkészülés a munkára

FIGYELEM Minden műveletet csak akkor végezze el, ha a dugó ki van húzva a konnektorból.

A tartály feltöltése a festés előtt

A szórópisztoly a tartályborításból, az anyagfelszívó csőből és a tartályból épül fel. A kb. 1l térfogatú alumínium tartályba (A.7 fotó) beleöntjük a kiszórandó anyagot. Helyére csavarjuk a tartály fedelét. A felhordandó anyagnak és a hígító közegnek egymáshoz megfelelőnek kell lennie. Ha a hígító nem felel meg a gyártó utasításainak, az a pisztoly eldugulását okozhatja. A berendezésben festékszórásra szánt festékeket kell használni. Ezt az információt a festékgyártó mindig feltünteti a csomagoláson.

Összeszerelés

A berendezést az után szereljük össze, hogy a tápdugóját eltávolítjuk a konnektorból. A berendezés munkába állítása előtt a rugalmas tömlő segítségével csatlakoztatni kell a főegységet a pisztolyhoz. A tömlő mindkét oldalán csatlakozócsonkok találhatók. A nagyobb átmérőjű csonkot a főegységbe, míg a tömlő másik végét a szórópisztoly foglalatába kell csatlakoztatni (amely a fogantyú felső részén található, D fotó). Amennyiben épületen belül történik a festés, védeni kell a nem festendő felületeket a szennyeződéstől. Az Önök által megvásárolt berendezés hordó hevederrel van felszerelve. Ezenkívül a berendezés egy műanyag kosárral is rendelkezik ahová a pisztolyt lehet lerakni, a kosarat karjánál fogva a berendezés műanyag borításához kell erősíteni.

7. Csatlakozás a hálózathoz

Mielőtt csatlakoztatná a készüléket egy áramforráshoz, győződjön meg arról, hogy a tápfeszültség megegyezik az adattáblán feltüntetett értékkel.
Az áramellátó berendezés az elektromos berendezésekre vonatkozó alapvető követelményeknek megfelelően kell hogy legyen végezve, és meg kell felelnie a használatbiztonság követelményeinek. A tápkábel minimális keresztmetszetének paraméterei és a biztosíték névleges értéke az eszköz teljesítményétől függően az alábbi táblázatban található:

A berendezés teljesítménye [W]	Minimális vezeték-átmérő méret [mm2]	Minimális C típusú biztosíték [A]
<700	0,75	6

A telepítést szakképzett villanyszerelőnek kell elvégeznie. Hosszabbító kábelek használata esetén győződjön meg arról, hogy a vezeték keresztmetszete nem kisebb, mint a szükséges (lásd a táblázatot). Helyezze el az elektromos kábelt úgy, hogy az ne érje a vágás munka során. Ne használjon sérült hosszabbító kábeleket. Rendszeresen ellenőrizze a tápkábel műszaki állapotát. Ne húzza ki a tápkábelt..

8. A készülék bekapcsolása

FIGYELEM A készülék üzembe helyezése előtt feltétlenül a "Felkészülés a munkára" fejezetben leírt műveleteket végezze el.

A készlet összeszerelése után nyomja meg a kapcsoló gombot a fő egység házának tetején. A billenőkapcsoló "I" helyzetbe történő megnyomásával elindul a készülék. A kapcsoló "0" helyzetben történő megnyomásával a készülék kikapcsol.

9. A készülék használata

A lefestendő felület előkészítése

Festés előtt ne feledje el előkészíteni a lefestendő felületet. A felületnek tisztának és száraznak kell lennie. Ne fessen zsíros felületeket. A túl sima felületet érdesíteni kell (pl. finom csiszolópapírral), majd el kell távolítani róla a keletkező port.

Közepes

A szórandó anyag alkalmazása előtt ellenőrizze annak viszkozitását a készülékhez adott viszkozitás (másodpercekben) mérő pohárral. Töltse fel a poharat kb.15-20 cm magasságban (blokkolja a nyílást).Ezután szabadítsa fel a nyílást és mérje meg azt az időt, amíg az anyag kifolyása folyamatos. Abban a pillanatban, amikor megszakad a kifolyás, állítsa meg az időmérést. A mért időmennyiség az anyag viszkozitása. A berendezés DED7410 alkalmazása esetén legfeljebb 30 másodperces, DED7413 használatakor pedig legfeljebb 90 másodperces viszkozitású festéket, lakkot vagy glazúrt lehet felvinni, legfeljebb 20% -os hígítással (a gyártó ajánlása szerint). A 10% vagy 5%-nál kisebb hígítású és a DED7410 esetében 40 másodpercnél, a DED7413 esetében pedig 90 másodpercnél nagyobb viszkozitású felhordása nem biztos, hogy megfelelő lesz. A falfestékeket akkor lehet nagy biztonsággal helyesen felhordani a festékszóró segítségével, ha a festék hígítása nagyobb a gyártó által ajánlott (ki kell kísérletezni a mértéket), például:
1) Beckers Vaggfarg, megfelelő felhordás kb. 30% hígításnál
2) Decoral Acrylic W, megfelelő felhordás kb. 10% -os hígításnál,
3) Luxens, megfelelő felhordás kb. 20% -os hígításnál,, 4) Magnat, megfelelő felhordás kb. 10% -os hígításnál. Mielőtt elkezdené festést, tesztelje a felhordást egy papíron, kartonon, rétegelt lemezen, stb.

Festés

A HVLP technológiát nagy hatékonyság jellemzi A berendezéssel háromféle beállítással lehet festeni: A KISZÓRT FESTÉKFOLYAM FORMÁJA (G rajz): függőleges, vízszintes és kör alakú folyam. Az anyagfolyam pozicionálása olyan módon történik, hogy először eltávolításra kerül a pisztolyon található védőgyűrű, majd megfelelő helyzetbe fordításra kerül a két fúvókát tartalmazó sapka. A vízszintesen (horizontálisan) beállított pillangók esetében – az anyagfolyam keresztmetszete függőleges lesz. A függőlegesen beállított pillangók esetében pedig az anyagfolyam keresztmetszete vízszintes lesz. A lepkék 45 fokos szögben történő beállításakor – az anyagfolyam keresztmetszete kör alakú lesz. Nem szabad elfelejteni azt, hogy nem szabad az anyagot teljes egészében felvinni, ugyanis az az anyag egyenetlen eloszlását okozza a felületen. A fúvóka végén felgyülemlő anyagot (száradást) megfelelő hígítószerrel el kell távolítani

Festékszóró pisztoly

A szórás intenzitását a pisztoly hátulján található beállító gomb segítségével lehet szabályozni. A kívánt felhordási mennyiséget a következőképpen állítjuk be:
A gomb jobbra fordításával csökkentjük a festék mennyiségét (a beáramlást teljesen elszorítjuk)
A ravaszt lenyomva tartva lassan visszatekerjük a beállító gombot (lásd a E ábrát) addig, amíg a megfelelő mennyiségű anyag nem kerül kiszórásra a vizsgálandó felületen.
A pisztolyt egyenletesen kell mozgatni a festés közben. A fúvókának és a kezelendő felület távolsága kb. 30 cm kell hogy legyen.
A festés szélességének és az adagolt festék mennyiségének növelése érdekében használjon 1.8 mm-es fúvókát (sűrűbb anyag alkalmazása esetén). A 1.5 mm-es fúvóka univerzálisan alkalmazható. Az 1,0 mm-es fúvóka impregnáló anyagok, vízbázisú lakkok, alapozók felhordására ajánlott.

10. Folyamatos karbantartás

FIGYELEM Minden műveletet csak akkor végezze el, ha a dugó ki van húzva a konnektorból.

Festékszóró pisztoly

A tisztítást megfelelő hígítószerrel (pl. vízzel) kell elvégezni
A készülék hosszú távú használhatósága érdekében tisztítása minden festés után feltétlenül szükséges.
1. Ürítse ki a tartályból a szórt anyagot, és töltse fel hígítóval (pl. vízzel)
2. Erősítse megfelelően fel a szórópisztolyt.

3. Kapcsolja be a főegységet, helyezze a szórópisztolyt egy üres tartályba, és kezdje el a tisztító közeg kiszórását.
4. A tartály kiürítése után ismét töltse fel hígítóval, és ismételje meg az eljárást.
5. Ismételje meg az eljárást mindaddig, amíg tiszta hígítóanyag (víz) nem kezd el távozni a pisztolyból.
6. Tartsa tisztán a berendezés tartályát.
7. Rendszeresen ellenőrizze a tű tömítését (a pisztoly fogantyújában).

A szórás sugarának beállítása

A szóró sugár keresztmetszetének alakját a szórópisztoly végére erősített kupak fúvókáinak pozíciója határozza meg
Vízszintes, függőleges, és kerek keresztmetszetű felhordás (G rajz): A porlasztás sugarának keresztmetszete.

Fúvóka és tűcsere

1. Csavarja ki a fúvóka burkolatát rögzítő gyűrűt.
2. Távolítsa el a fúvóka burkolatát
3. Egy 13 méretű csavarkulccsal csavarja ki a fúvókát (óramutató járásával megegyező irányba), helyezzen be egy újat, és hajtsa végre a 3. 2. és 1 .lépéseket
Ezt követően:
4. A pisztoly hátulján csavarja le a tű pozíciójának szabályozását végző gombját.
5. Nyomja meg a ravaszt úgy, hogy a tüske kiugorjon (majd távolítsa el)
6. Helyezze be a tűt a készletből (fúvóka + tű)
7. Helyezze be a rugót és húzza meg az acélgombot

11. Alkatrészek és kiegészítők

A DED7410 berendezés esetében: A DED7410 berendezés eredetileg 1,5 mm-es fúvókával van felszerelve. Emellett más átmérőjű fúvókák is megvásárolhatók: 1,0 mm- DED74101; 1,5 mm-DED74105; 1,8mm- DED74108 tűvel együtt.
A DED7413 berendezés esetében: A DED7413 berendezés eredetileg 1,8 mm-es és 2,5 mm-es fúvókákkal rendelkezik. Emellett más átmérőjű fúvókák is megvásárolhatók: 1,0 mm- DED74131; 1,5 mm-DED74133; 1,8 mm-DED74135; 2,5 mm DED74138 tűvel együtt.
A pótalkatrészek és tartozékok beszerzése érdekében forduljon a Dedra Exim szervizhez. Az elérhetőségek megtalálhatók a kézikönyv első oldalán.
Pótalkatrészek rendelésekor, kérjük, jelezze az adattáblán található a rész tételszámát és alkatrészszámát a szerelési rajzból.
A jótállási időszak alatt a javításokat a jótállási kártyában meghatározott feltételek szerint végzik. Kérjük, küldje el a hirdetett terméket javításra a vásárlás helyén (az eladó köteles elfogadni a bejelentett terméket), küldje el a legközelebbi lakóhelyre (weboldalak listája a www.dedra.pl címen), vagy küldje el a Dedra Exim központi szolgálatának. Kérjük, csatolja a kitöltött garanciális kártyát. A jótállási idő után a javítást a központi szolgálat végzi. A sérült terméket a szervizhez kell küldeni (a szállítási költségeket a felhasználó fedezi).

12. Önhibaelhárítás

⚠ FIGYELEM **Az önjavítás megkísérlése előtt húzza ki a készüléket az áramforrásról.**

Probléma	A probléma oka	Megoldás
Az anyag nem hordódik fel	Alacsony anyagmennyiség	Csavarja el a pisztoly szabályozó gombját balra
	Sűrű anyag	Hígítsa az anyagot 10%-al
Nagy permetező köd	Túl nagy távolság a kezelendő felszíntől	Csökkentse a távolságot 30 cm-re
	Túl híg anyag	Csökkentse a légkiáramlást balra csavarva a pisztoly szabályozó gombját
Gyenge anyagáramlás	Sűrű anyag	Hígítsa az anyagot 10%-al
	Gyenge légkiáramlás	Csavarja el a pisztoly légkiáramlást szabályozó gombját jobbra
	Piszkos fúvóka	Tisztítsa meg a fúvókát

13. A készülék kompletizálása

DED7410: 1.Berendezés központ- 1 db. 2. Festékszóró pisztoly – 1 db. 3. Pisztoly tartó kosár a tartályra – 1 db. 4.Tartó heveder – 1 db. 5. Alumínium tartály – 1 db. 6. Viszkozitásmérő pohár – 1 db. 7. Pumpáló cső – 1 db. 8. Rugalmas tömlő – 1 db.
DED7413: 1. Berendezés központ- 1 db. 2.Festékszóró pisztoly – 1 db. 3.Pisztoly tartó kosár a tartályra – 1 db. 4.Tartó heveder – 1 db. 5. Alumínium tartály – 1 db. 6. Viszkozitásmérő pohár – 1 db. 7. Pumpáló cső – 1 db. 8. 2,5 mm-es fúvóka – 1 db. 9. 1,8 mm-es fúvóka (a pisztolyban) – 1 db.

14. Információ a felhasználóknak az elektromos éselektronikus berendezések hulladékkezeléséről

(a háztartásokat érinti)



A termékeken vagy a kísérő dokumentáción feltüntetett szimbólum azt jelzi, hogy a hibás elektromos vagy elektronikus berendezéseket nem szabad a háztartási hulladékkal együtt ártalmatlanítani. Ha az alkatrészeket meg kell semmisíteni, újra kell használni vagy hasznosítani kell, a helyes megoldás az, ha elviszi őket egy erre szakosodott gyűjtőhelyre, ahol ingyenesen átveszik őket. A használt berendezések gyűjtőhelyeiről a helyi hatóságok adnak tájékoztatást, például a honlapjukon.
A berendezés megfelelő ártalmatlanítása lehetővé teszi az értékes erőforrások megőrzését és az egészségre és környezetre gyakorolt azon negatív hatások elkerülését, amelyek a készülékben lévő veszélyes anyagok, keverékek és összetevők esetleges jelenlétéből adódnak.
A helytelen hulladékártalmatlanítás a vonatkozó helyi előírások szerint büntetés veszélyével jár.
Az uniós országok felhasználói: Ha elektromos vagy elektronikus berendezéseket kell ártalmatlanítania, kérjük, forduljon a legközelebbi értékesítési ponthoz vagy a szállítójához, akik további tájékoztatást tudnak adni.
Az Európai Unión kívüli országokban történő ártalmatlanítás: Ez a szimbólum csak az Európai Unió országaira vonatkozik. Ha a terméket el kívánja dobni, kérjük, forduljon a helyi hatóságokhoz vagy a kereskedőhöz a helyes ártalmatlanítási módszerrel kapcsolatban.

Garanciajegy

[Festékszóró kompresszor]

Katalógusszám: DED7410 / DED7413 Gyártási tétel száma: .....

(a továbbiakban: **Termék**)

A termék vásárlásának dátuma: .....

Az eladó pecsétje

Dátum és az eladó aláírása: .....

A felhasználó nyilatkozata:

Igazolom, hogy tájékoztatásra kerültem a garanciális feltételekről, valamint a Kezelési útmutatóban és a Garanciajegyben leírt utasítások be nem tartásából eredő következményekről. A jelen garanciális feltételekkel megismerkedtem, amit aláírásommal igazolok:

....

kelt és helye a Felhasználó aláírása

I. A termékért felelős

1. **Kezes** - DEDRA EXIM sp. z o.o., székhelye Pruszków, címe: ul. 3 Maja 8, 05-800 Pruszków, KRS 0000062517, Varsó fővárosi Körzeti Bíróság Varsóban; az Országos Bírósági Nyilvántartás XIII Gazdasági Osztálya, adószáma: 527-020-49-33, törzstőke: 100 980.00 zł.
2. A jelen Garanciajegyben meghatározott feltételekkel a Kezes garanciát nyújt a Kezes forgalmazásából származó Termékre.
3. A garanciából eredő felelősség kizárólagosan a Termékben a Felhasználónak való átadás pillanatában rejlő hibákra vonatkozik.
4. A garancia címén a Felhasználó jogosult a Termék díjmentes megjavítására, amennyiben a hiba a garanciális időszak során kelentkezik. A Termék megjavításának módja (a javítás módszere) a Kezes döntésétől függ. Amennyiben a Kezes megállapítása szerint ni lehetőség a megjavításra, a Kezes fenntartja magának a jogot a hibás alkatrész vagy az egész Termék hibátlanra cseréléséhez, a Termék árának csökkentéséhez, vagy a szerződéstől történő elálláshoz.
5. Azzal a Felhasználóval szemben, amelyik nem számít fogyasztónak az 1964 április 23-i, a Polgári Törvénykönyvről szóló törvény szerint, a Kezes jelen garanciából eredő és/vagy a garancia megkötésével és teljesítésével kapcsolatos kártérítési felelőssége, a jogi címtől függetlenül, a hibás Termék értékének összegére korlátozódik.

II. Garanciális időszak:

A garanciával rendelkező alkatrészek	A garanciális védelem időtartama
Festékszóró kompresszor	36 hónap, a Termék vásárlásának napjától számítva a jelen Garanciajegyen megjelölve

III. A garancia alkalmazásának feltételei

1. A Felhasználó felmutatja a Termék kitöltött Garanciajegyét és valószínűsíti a Termék vásárlásának körülményeit, pl. felmutatva a pénztár blokkot, számlát, stb. A reklamáció hatékony lebonyolításának érdekében ajánlott, hogy a Felhasználó a reklamált Termékkel együtt adja át a Kezelési útmutatóban leírt készlet tartalmát.
2. A Felhasználó betartja a Kezelési útmutatóban és a Garanciajegyen feltüntetett utasításokat.
3. A garancia csak a Magyar Köztársaság és az EU területén érvényes.
4. A garancia nem terjed ki a Termék következő okokból keletkező meghibásodásaira:
a A Felhasználó nem tartotta be a Kezelési útmutatóban meghatározott, különösen a megfelelő használatra, karbantartásra és tisztításra vonatkozó feltételeket; A Felhasználó a Kezelési útmutatónak nem megfelelő tisztító és karbantartó szereket alkalmazott;
b. A Felhasználó nem megfelelő módon tárolja és szállítja a Terméket;
c. A Felhasználó önállóan, a Kezessel való egyeztetés nélkül módosította és/vagy átalakította a Terméket;
d. A Felhasználó a Kezelési útmutatónak nem megfelelő üzemeltetési anyagokat használt a Termékhez.
5. Az a Felhasználó, amelyik nem számít fogyasztónak az 1964 április 23-i, a Polgári Törvénykönyvről szóló törvény szerint, elveszíti a jelen garanciából eredő jogait, ha a Terméken:
- a szériaszámok, dátum jelölések és a típuscímkék a Felhasználó által eltávolításra, kicserélésre vagy megrongálásra kerültek
- a plombák a Felhasználó által megrongálásra kerültek, vagy a Felhasználó beavatkozásának nyomait viselik.
6. Figyelem! A Termék mindennapos kezelésével kapcsolatos, többek között a Kezelési útmutatóból eredő műveleteket a Felhasználó saját hatáskörébe és saját költségére végzi el

IV. Reklamációs eljárás
1. A Termék helytelen működésének észrevételekor, a reklamáció bejelentése előtt ellenőrizze, hogy a Kezelési útmutatóban meghatározott valamennyi művelet a megfelelő módon került végrehajtásra.
2. Ajánlott a reklamációt haladéktalanul bejelenteni, a legjobb a Termék hibája észrevételétől számított 7 napon belül. Az a Felhasználó, amelyik nem számít fogyasztónak az 1964 április 23-i, a Polgári Törvénykönyvről szóló törvény szerint, elveszíti a jelen garanciából eredő jogait, ha nem jelenti be 7 napon belül a reklamációt.
3. A reklamációs bejelentés megtehető a Termék vásárlásának helyén, a garanciális szervizben, vagy írásban az alábbi címen: DEDRA EXIM sp. z o.o., ul. 3 Maja 8, 05-800 Pruszków.
4. A Felhasználó a reklamációt a www.dedra.pl weboldalon található űrlap segítségével jelentheti be. („Garanciális reklamáció bejelentési űrlap”).
5. Az egyes országok szerviz címei a www.dedra.pl weboldalon elérhetőek. Amennyiben az adott országban nincs garanciális szervíz, a reklamációs bejelentést ajánljuk a következő címre küldeni: DEDRA-EXIM Sp. z o.o., ul. 3 Maja 8, 05-800 Pruszków (Lengyelország).
6. A Felhasználó biztonságára való tekintettel a hibás Termék használata tilos.
7. Figyelem!!! A hibás Termék veszélyes a Felhasználó egészségére és életére.
8. A garanciából eredő kötelezettségek ellátására a reklamált Terméknek a Felhasználó általi leadásának napjától számított 14 munkanapon belül kerül sor.
9. A terméket reklamációra küldése előtt ajánlott megtisztítani. Ajánlott a reklamált terméket gondosan bebiztosítani a szállítási károk elkerülése érdekében (ajánlott a reklamált Terméket az eredeti csomagolásban elküldeni).
10. A garanciális időszak meghosszabbításra kerül azzal az idővel, mely alatt a Felhasználó a Termék meghibásodásából eredően nem tudta az használni.
A garancia nem zárja ki, nem korlátozza és nem függeszti fel a Felhasználó eladott termékek hibáira vonatkozó kezességi szabályokból eredő jogait.

A természetes személyeknek a személyes adatok kezelése tekintetében történő védelméről és az ilyen adatok szabad áramlásáról, valamint a 95/46/EK irányelv hatályon kívül helyezéséről szóló, 2016. április 27-i (EU) 2016/679 európai parlamenti és tanácsi rendelet 13. cikkének (1) és (2) bekezdésével összhangban tájékoztatjuk Önt, hogy
1. Az űrlapon megadott személyes adatainak Adminisztrátora a Pruszków-i székhelyű DEDRA-EXIM sp. z o.o. ul. 3 Maja 8, 05-800 Pruszków (továbbiakban: „Adminisztrátor”).
2. Az Ön adatait kizárólag a készülékre vonatkozó garanciális eljárás lefolytatása céljából dolgozzuk fel az általános adatvédelmi rendelet (a továbbiakban: "GDPR") 6. cikke (1) bekezdésének b) pontjával összhangban Az adatszolgáltatás önkéntes, de a garanciális eljárás lefolytatásához szükséges.
3. Az Ön adatait a garanciális eljárás lefolytatásának megfontolásának időtartama alatt, valamint archiválási céllal kezeljük, amennyiben az Adminisztrátorral szembeni esetleges követelésekkel szemben szükséges védekezni, de legfeljebb azok elévüléséig.
4. Az Ön adatai csak olyan szervezetek számára adható ki, amelyek az Adminisztrátor nevében, a személyes adatok feldolgozására vonatkozó írásbeli megbízási szerződés alapján adatokat kezelnek, és többek között technikai szolgáltatást, tárhelyszolgáltatást vagy weboldal-karbantartást, informatikai-, futárszolgáltatást nyújtanak. Az Adatkezelő beszállítói kötelesek gondoskodni az adatbiztonságról és megfelelni a személyes adatok védelmére vonatkozó hatályos jogszabályok követelményeinek, és nem használhatják fel a rájuk bízott személyes adatokat az Adatkezelővel kötött szerződésben meghatározott céloktól eltérő célokra.
5. Az Ön adatait nem dolgozzuk fel automatizált módon, beleértve a profilalkotást, és nem továbbítjuk harmadik országba/nemzetközi szervezetnek.
6. Ön bármikor jogosult az adatai tartalmához történő hozzáféréshez, valamint annak helyesbítéshez, törléshez, az adatkezelés korlátozásához, az adathordozhatósághoz és a kifogásoláshoz való joghoz.
7. Az Ön személyes adatainak az Adatkezelő általi feldolgozásával kapcsolatos minden kérdésben az alábbi e-mail címen veheti fel a kapcsolatot: daneosobowe@dedra.pl;
8. Önnek jogában áll van panaszt benyújtani az illetékes adatvédelmi hatóságnál;

RO Cuprinsul

1. Fotografii și figuri
2. Descrierea dispozitivului
3. Destinația dispozitivului
4. Restricții de utilizare
5. Date tehnice
6. Pregătirea pentru lucru
7. Conectare la rețea
8. Pornirea dispozitivului
9. Utilizarea dispozitivului
10. Operații curente de mentenanță
11. Piese de schimb și accesorii
12. Eliminarea individuală a defecțiunilor
13. Set de completare a dispozitivului
14. Informația pentru utilizatori cu privire la eliminarea echipamentelor electrice și electronice
15. Talon de garanție

Traducerea instrucțiunii originale

Declarația de conformitate este anexată la instrucțiuni ca un document separat. În cazul în care declarația de conformitate lipsește, contactați Dedra Exim Sp. z o.o.
Condiții generale de siguranță au fost atașate la instrucțiuni ca o broșură separată.

AVERTISMENT. Citiți toate avertismentele marcate cu simbolul și toate instrucțiunile.
Nerespectarea avertismentelor și instrucțiunilor de siguranță menționate mai jos poate cauza electrocutări, incendii sau leziuni grave.
Păstrați toate avertismentele și instrucțiunile pentru utilizare ulterioară.

2. Descrierea dispozitivului

Fig. A: 1. Pistol de vopsit, 2. Întrerupător cu două poziții, 3. Curea pe braț, 4. Furtun flexibil, 5. Agregat, 6. Coș pentru rezervor, 7. Rezervor din aluminiu.

3. Destinația dispozitivului

Se permite utilizarea aparatului în lucrări de renovare-construcţii, ateliere de reparaţii în lucrări de amatori, respectând condiţiile de utilizare şi condiţiile de lucru permise, conţinute în manualul de utilizare.
Agregat de vopsit HVLP (High Volume Low Pressure – un volum mare la o presiune redusă, care nu depășește 0,7 bar), este un produs conceput pentru pulverizarea lacurilor pe bază de: apă, baițuri, substanțe de protecție pentru lemn, grunduri pentru metale, emailuri ulei-ftalice, emailuri acrilice destinate vopsirii prin pulverizare. Dispozitivul poate pulveriza și vopsele de perete: pe bază de latex. Cu toate acestea, cantitatea de diluant necesară pentru diluarea corectă a vopselei (funcționarea adecvată a agregatului) poate fi mai mare decât cea recomandată de producător. Scula electrică poate funcționa cu duze de diferite dimensiuni (1mm, 1,5mm, 1,8mm, 2,5mm).

4. Restricții de utilizare

Dispozitivul poate fi utilizat numai în conformitate cu ”Condițiile admisibile de lucru”, prezentate mai jos.
Sistemul de îmbinare a subansamblurilor este adaptat la un pistol de pulverizare cu un rezervor mediu și un dispozitiv de suflare. Nu puteți utiliza unelte electrice pentru lește, substanțe care conțin acizi, substanțe care conțin materiale străine, substanțe care conțin solvenți chimici. Modificările neautorizate ale construcției mecanice și electrice, orice modificări, operațiile de întreținere care nu sunt descrise în manualul de utilizare vor fi considerate ilegale și vor duce la pierderea imediată a drepturilor de garanție, iar declarația de conformitate își va pierde valabilitatea.
Utilizarea neconformă cu destinație sau cu manualul de utilizare va duce la pierderea imediată a drepturilor de garanție.

Condițiile admisibile de lucru
S1 – funcționare continuă

5. Date tehnice

Model	DED7410	DED7413
Tensiunea de lucru [V]	230	
Frecvența [Hz]	50	
Putere de intrare nominală [W]	600	700
Presiunea de lucru [Bar]	0,15-0,35	0,15-0,35 bar
Lungimea furtunului flexibi [m]l	1,6	1,5
Debitul de aer [l/min]	700	1650
Viteza livrării mediului [ml/min]	200-300	250-350
Viscozitatea max. a mediului [s]	40	90
Nivelul de vibrații măsurat pe mâner [m/s^2]	2,35	<2,5
Incertitudinea măsurării vibrațiilor K [m/s^2]	1,5	1,5
Emisia de zgomot:		
Nivelul presiunii acustice L_{pA} [dB(A)]	95	74
Nivelul puterii acustice (L_{WA}) [dB(A)]	106	85
Incertitudinea măsurării (K_{pA})/ (K_{WA}) [dB(A)]	3	3
Greutate [kg]	3,2	3,3
Clasa de protecție	II	II
Protecție împotriva accesului direct	IP20	IP20

Informația privind vibrații și zgomot
Valoarea totală a vibrațiilor ah și nesiguranța măsurătorii au fost definite conform standardului EN 60745-1 și specificate în tabel.
Emisia zgomotului a fost definită conform EN 60745-1, valorile au fost specificate în tabel de mai sus.

ATENȚIE **Zgomotul poate cauza deteriorarea auzului, utilizați întotdeauna protectoare de auz în timpul lucrului!**

Valoarea totală declarată a vibrațiilor a fost măsurată în conformitate cu metodă standard de testare și poate fi utilizată pentru a compara un dispozitiv cu altul. Nivelul de vibrație poate fi de asemenea utilizat pentru a efectua o estimare preliminară a expunerii la vibrații.
Nivelul de vibrație în timpul utilizării efective a dispozitivului poate să difere de valorile declarate, în funcție de modul în care sunt utilizate uneltele de lucru, în special de tipul piesei prelucrate și de necesitatea de a specifica măsurile de protecție a operatorului. Pentru a estima cu exactitate expunerea în condiții reale de utilizare, trebuie luate în considerare toate etapele ciclului de operare, inclusiv perioadele când dispozitivul este oprit sau când este pornit, dar fără să fie utilizat pentru lucru.

6. Pregătirea pentru lucru

ATENȚIE **Toate operațiile trebuie efectuate cu ștecherul scos din priza de curent.**

Umplerea rezervorului înainte de vopsire
Pistolul de pulverizare constă dintr-un capac de rezervor și un tub care trage mediul și rezervorul. În rezervorul de aluminiu cu o capacitate de ~ 1l (fot. A.7) se toarnă mediul potrivit. Înșurubăm capacul pe rezervor. Mediul și diluantul trebuie să se potrivească reciproc. Utilizarea unui diluant care nu este în conformitate cu instrucțiunile producătorului poate provoca înfundarea pistolului. Trebuie utilizate vopselele destinate vopsirii prin pulverizare. Aceste informaţii sunt întotdeauna afişate pe ambalaj.

Montajul
Asamblarea se face cu ștecherul scos din priză. Pentru a pregăti dispozitivul pentru funcționare, conectați unitatea principală la pistol cu un furtun flexibil. Există prize de conectare pe ambele părți ale furtunului. Priza de conectare cu filet de un diametru mai mare trebuie fixată în priza principală a dispozitivului, în timp ce celălalt capăt trebuie plasat în priza pistolului de pulverizare (în partea superioară a mânerului, fot. D). Atunci când vopsiți cu dispozitivul în interiorul încăperii, nu uitați să protejați suprafața de murdărie. Dispozitivul care v-a fost furnizat are o curea montată. În plus, dotarea include un coș de plastic pentru plasarea pistolului, care este montat prin introducerea brațelor mânerului într-un corp din plastic.

7. Conectare la rețea
Înainte de a conecta dispozitivul la sursa de curent, asigurați-vă că tensiunea de alimentare corespunde cu valoarea specificată pe plăcuța de identificare.
Instalația de alimentare trebuie să fie realizată în conformitate cu cerințele principale privind instalațiile electrice și să respecte dispozițiile privind siguranța utilizării. Parametrii de secțiune minimă a firului de alimentare și valorile nominale ale siguranței de protecție în funcție de puterea dispozitivului sunt specificate în tabelul de mai jos:

Puterea maşinii [W]	Secţiunea minimă a cablului [mm2]	Valoarea minimă a siguranței tip C [A]
<700	0,75	6

Instalația trebuie să fie executată de un electrician autorizat. În cazul când folosiți cablurile prelungitoare, aveți grijă ca secțiunea firului să nu fie mai mică decât cea cerută (vezi tabelul). În timpul lucrului cablul electric trebuie astfel poziționat, încât să nu fie expus la tăiere. Nu folosiți prelungitoare defecte.
Verificați periodic starea tehnică a cablului de alimentare. Nu trageți de cablu.

8. Pornirea dispozitivului
⚠ ATENȚIE **Înainte de a porni dispozitivul, efectuaţi obligatoriu operațiile descrise în capitolul "Pregătirea pentru lucru".**

După asamblarea setului, apăsați butonul cu două poziții aflat în partea superioară a carcasei dispozitivului principal. Apăsarea întrerupătorului basculant în poziția „I" pornește dispozitivul. Apăsarea întrerupătorului în poziția „0" oprește dispozitivul

9. Utilizarea dispozitivului
Pregătirea suprafeţei de vopsire
Înainte de a începe vopsirea, nu uitați să pregătiți suprafața. Suprafața trebuie să fie curată și uscată. Nu vopsiți pe suprafeţe cu grăsimi. Dacă suprafața este netedă, trebuie să fie mătuită, de exemplu cu hârtie abrazivă fină, iar apoi praful trebuie îndepărtat.

Mediul
Înainte de a utiliza mediul, verificați vâscozitatea cu cana atașată la dispozitiv, pentru a măsura vâscozitatea (măsurată în secunde). Cana trebuie umplută, ridicată la o înălțime de aproximativ 15-20 cm (gaura trebuie blocată). Apoi eliberați gaura și măsurați timpul până când fluxul este continuu. În momentul în care va întrerupe, terminăm măsurarea. Timpul de citire este vâscozitatea. Cu acest dispozitiv pot fi pulverizate vopsele, baițuri, etc. cu o vâscozitate de până la 30 s pentru DED7410 și 90s pentru DED7413 sau vopsele cu o diluție de până la 20% (conform recomandărilor producătorului). Mediul cu o diluție mai mică de 10%, 5% și o vâscozitate mai mare de 40s pentru DED7410 și 90s pentru DED7413 pot să nu fie bine pulverizate. Vopsirea corectă cu agregatul folosind vopsele pentru pereți, este posibilă atunci când cantitatea de diluant este mai mare decât cea recomandată de producător (ar trebui să fie aleasă experimental), de exemplu:
1) Beckers Vaggfarg, funcționare corectă la o diluție de ~30%
2) Decoral Acrylic W, funcționare corectă la o diluție de ~10%,
3) Luxens, funcționare corectă la o diluție de ~20%, 4)Magnat, funcționare corectă la o diluție de ~10%. Înainte de a începe vopsirea, efectuați un test pe carton, textură, placaj etc.

Vopsire
Tehnica HVLP se caracterizează printr-o eficiență ridicată. Dispozitivul este adaptat pentru a fi vopsit în trei setări: FORMA FLUXULUI DE PULVERIZARE (fig. G): flux vertical, orizontal și circular. Poziționarea fluxului mediului constă în deșurubarea inelului de protecție de pe pistol, iar după aceea rotirea capacului cu două duze în poziția corespunzătoare. Fluturii setați orizontal – fluxul mediului va fi vertical. Când fluturii sunt poziționați într-o poziție verticală, aceștia vor pulveriza pe orizontală. Setarea fluturilor la un unghi de 45 de grade – fluxul va avea o formă circulară. Rețineți, că nu ar trebui să pulverizați mediul până la capăt, deoarece acest lucru cauzează o distribuție neuniformă a mediului pe suprafață. Mediul care se acumulează la capătul duzei (uscat) trebuie îndepărtat cu un diluant adecvat.

Pistol de vopsire
Intensitatea pulverizării este setată prin butonul de reglare de pe partea din spate a pistolului. Cantitatea corectă de mediu este stabilită în modul următor:
Dacă rotim spre dreapta, reducem cantitatea de vopsea (presăm intrarea până la capăt)
Ținând apăsat declanșatorul deșurubăm ușor butonul rotativ de reglare (vezi imag. E) pentru a obține cantitatea adecvată de mediu pe suprafața testată.

Mișcarea pistolului în timpul vopsirii trebuie să fie uniformă. Distanța duzei de la suprafață în timpul vopsirii trebuie să fie de aproximativ ~ 30cm.
Pentru a mări lățimea de vopsire și cantitatea de vopsea furnizată, utilizați o duză de 1,8 mm (utilizați pentru un mediu dens). Duza de 1,5 mm este o duză universală. Duza de 1,0 mm este recomandată pentru vopsire cu baițuri, lacuri pe bază de apă, grunduri.

10. Operații curente de mentenanță
⚠ ATENȚIE **Toate operațiile de întreținere trebuie efectuate cu ștecherul scos din priza de curent.**

Pistol de acoperire cu lac
Curățarea trebuie făcută cu un diluant adecvat (de exemplu apă)
În scopul utilizării pe termen lung a dispozitivului, este absolut necesar să îl curățați după fiecare vopsire.
1. Curățați recipientul cu mediu, umpleți-l cu un diluant (de ex. apă)
2. Strângeți bine pistolul de pulverizare
3. Porniți unitatea principală, direcționați pistolul de pulverizare într-un recipient gol și începeți să pulverizați agentul de curățare.
4. După golirea recipientului, umpleți-l cu un diluant și repetați procedura.
5. Repetați procedura până când se pulverizează un diluant curat din pistol. (apă)
6. Rezervorul trebuie păstrat curat
7. Verificați periodic etanșarea acului (în mânerul pistolului).

Reglarea jetului
Forma jetului de pulverizare este controlată prin schimbarea poziției garniturii duzei din pistolul de pulverizare
Pulverizarea orizontală, verticală, circulară (Fig G.): Forma fluxului de pulverizare.

Înlocuirea duzei și acului
1. Deșurubați inelul de fixare al capacului duzei
2. Scoateți capacul duzei
3. Cu ajutorul unei chei 13 deșurubați duza (în sensul acelor de ceasornic), introduceți una nouă și efectuați pașii de la 3 la 1
Apoi:
4. În partea din spate a pistolului, deșurubați capacul rotativ din oțel de reglare a acului
5. Apăsați declanșatorul astfel încât acul să iasă (scoateți-l)
6. Introduceți acul din set (duză + ac)
7. Introduceți arcul și strângeți capacul rotativ din oțel

Accesorii recomandate
Pentru DED7410: Dispozitivul DED7410 este echipat în mod standard cu o duză de 1,5 mm. Suplimentar, puteți cumpăra duze cu un diametru de: 1,0mm- DED74101; 1,5mm- DED74105; 1,8mm- DED74108 împreună cu ac.
Pentru DED7413: Dispozitivul DED7413 este echipat în mod standard cu o duză de 1.8mm și 2.5mm. Suplimentar, puteți cumpăra duze cu un diametru de: 1,0mm- DED74131; 1,5mm- DED74133; 1,8mm- DED74135; 2,5mm- DED74138 împreună cu ac.

11. Piese de schimb si accesorii
Pentru a achiziționa piese de schimb și accesorii, contactați Service-ul Dedra Exim. Detaliile de contact pot fi găsite pe pagină 1 a manualului. Când comandați piese de schimb, vă rugăm să indicați numărul lotului aflat pe plăcuța de identificare și numărul piesei din schița de asamblare.
În perioada de garanție, reparațiile sunt efectuate conform regulilor menționate în talonul de garanție. Vă rugăm să predați produsul reclamat pentru reparație la locul de achiziție (vânzătorul este obligat să accepte produsul reclamat), trimiteți-l la centru de service aflat cel mai aproape de adresa de domiciliu (lista centrelor de service se află pe site-ul www.dedra.pl) sau expediați-l la service-ul central Dedra Exim. Vă rugăm amabil să anexați talonul de garanție completat. După perioada de garanție, reparațiile vor fi efectuate de service-ul central. Produsul deteriorat trebuie trimis la centrul de service (costul de expediție este suportat de utilizator).

12. Eliminarea individuală a defecțiunilor
⚠ ATENȚIE **Înainte de a trece la eliminarea individuală a defecțiunilor, deconectați dispozitivul de alimentare.**

Problema	Cauză	Soluție
Mediul nu acoperă	O cantitate mică de mediu	Deșurubați capacul de pe pistol spre stânga
	Mediu dens	Diluați mediul cu 10%
O ceață mare de pulverizare	Distantă prea mare de la suprafață	Micşorați distanţa cu 30cm
	Mediul este prea diluat	Reduceți debitul de aer prin rotirea capacului rotativ de pe pistol spre stânga
Flux slab al mediului	Mediu dens	Diluați mediul cu 10%
	Debit de aer slab	Rotiți capacul rotativ de reglare a pulverizatorului pe pistol spre dreapta.
	Duză murdară	Curățați duza

13. Set de completare a dispozitivului
DED7410: 1. Unitate principală – 1 buc. 2. Pistol de pulverizare – 1 buc. 3. Coș pentru rezervor cu pistol – 1 buc. 4. Curea – 1 buc. 5. Rezervor din aluminiu – 1 buc. 6. Cană pentru măsurarea densității – 1 buc. 7. Cap pentru pompare – 1 buc. 8. Furtun flexibil – 1 buc.
DED7413: 1. Unitate principală – 1 buc. 2. Pistol de pulverizare – 1 buc. 3. Coș pentru rezervor cu pistol – 1 buc. 4. Curea – 1 buc. 5. Rezervor din aluminiu – 1 buc. 6. Cană pentru măsurarea densității – 1 buc. 7. Cap pentru pompare – 1 buc. 8. Duză 2,5 mm – 1 buc. 9. Duză 1,8 mm (pe pistol) – 1 buc.

14. Informația pentru utilizatori privind eliminarea utilajelor uzate

(privește gospodăriile)



Simbolul afișat pe produse sau pe documentația care le însoțește indică faptul că echipamentele electrice sau electronice defecte nu trebuie eliminate împreună cu deșeurile menajere. În cazul în care trebuie să eliminați, să reutilizați sau să recuperați componente, trebuie să le duceți la un punct de colectare specializat, unde vor fi acceptate gratuit. Autoritățile locale furnizează informații privind locația punctelor de colectare a echipamentelor uzate, de exemplu pe site-urile lor web.
Eliminarea corespunzătoare a dispozitivului permite conservarea resurselor valoroase și evitarea impactului negativ asupra sănătății și mediului, care rezultă din posibilitatea prezenței substanțelor, amestecurilor și componentelor periculoase în echipament.
Eliminarea incorectă a deșeurilor riscă sancțiuni în conformitate cu reglementările locale relevante.
Utilizatorii din țările UE: Dacă trebuie să vă debarasați de echipamente electrice sau electronice, vă rugăm să contactați cel mai apropiat punct de vânzare sau furnizorul dumneavoastră, care vă va putea oferi informații suplimentare.
Eliminarea în țări din afara Uniunii Europene: Acest simbol se aplică numai în țările din Uniunea Europeană. În cazul în care doriți să aruncați acest produs, vă rugăm să contactați autoritățile locale sau dealerul pentru a afla metoda corectă de eliminare.

Certificat de garanţie

pentru

[Unitate pentru vopsire prin pulverizare]

Nr. de katalog: DED7410 / DED7413 Număr de lot: .....

(denumit în continuare Produs)

Data de cumpărare a produsului: .....

Ştampila vânzătorului

Data şi semnătura vânzătorului: .....

Declaraţia Utilizatorului:

Confirm, că am fost informat în ceea ce privește condiţiile de garanţie şi efectele nerespectării orientărilor cuprinse în manualul de utilizare şi în Certificatul de garanţie. Condiţiile prezentei garanţiei îmi sunt cunoscute ce afirm cu semnătura mea de mână:

....

Data şi locul semnătura Utilizatorului

Garanția este acordată în conformitate cu prevederile OG 21/1992 și OG 140/2021, cu modificările ulterioare, pe baza cardului de garanție și a dovezii originale de cumpărare. Perioada de reparație nu poate depăși 15 zile calendaristice de la data la care consumatorul a predat reclamația vânzătorului.

I. Responsabilitatea pentru produs

1. **Garant** - DEDRA EXIM sp. z o.o. cu sediul în Pruszkowie, adresa: ul. 3 Maja 8, 05-800 Pruszków, KRS 0000062517, Sąd Rejonowy dla m.st. Warszawy w Warszawie, XIV Wydział Gospodarczy Krajowego Rejestru Sądowego,[Judecătoria Raională pentru o.c. Varşovia în Varşovia, Departamentul al XIV–a Economic al Registrului Naţional Juridic] NIP [CIF] 527-020-49-33, Kapitał zakładowy [capital social]: 100 980.00 zł..
2. în condiţiile menţionate în prezentul Certificat de garanţie Garantul acordă garanţie la produsul derivat din distribuţia Garantului.
3. Responsabilitatea cu titlu de garanţie cuprinde numai defectele care sau ivit din cauze datorate Produsului în momentul livrării acestuia Utilizatorului.
4. Cu titlu de garanţie, Utilizatorul, obţine dreptul la repararea gratis a Produsului, dacă defecţiunea s-a ivit în perioada de garanţie. Modul de reparare a Produsului (metoda de executare a reparării) depinde de decizia Garantului. Dacă Garantul constată că Produsul nu poate fi reparat, Garantul îşi rezervă dreptul de a schimba piesa defectă sau total Produsul cu altul fără defecte sau de a micşora preţul Produsului ori de a se retrage de la Contract.
5. Faţă de Utilizatorul, care conform cu legea din data de 23 aprilie 1964 din Codul Civil, nu este un consumator, răspunderea Garantului pentru dauna rezultate din prezenta garanţie şi/ sau în legătură cu încheierea şi executarea acesteia, indiferent de dreptul legal, este limitată maxim până la valoarea Produsului defect.

II. Perioada de garanţie

Componentele Produsului acoperite de garanţie	Durata de protecţie a garanţiei
Unitate pentru vopsire prin pulverizare	36 luni, de la data cumpărării Produsului, înscrisă în prezentul Certificat de garanţie

III. Condiţiile de utilizare a garanţiei

1 Prezentarea de către Utilizator a Certificatul completat de garanţie a Produsului şi dovedirea împrejurărilor de cumpărare a Produsului de ex. prin prezentarea chitanţei, facturei, etc. Pentru a efectua în mod eficient reclamaţia, se recomandă că Utilizatorul să trimite împreună cu Produsul reclamat, toate componetele menţionate la “Completarea” Produsului în manualul de utilizare.
2. Respectarea de către Utilizator a recomandările din Manualul de utilizare şi din Certficatul de garanţie.
3. Garanţia acoperă numai teritoriul Republicii Polonă şi UE.
4. Garanţia nu acoperă defecţiunile Produsului apărute în special din cauza:
a. Nerespectării de către Utilizator a condiţiilor indicate în Manualul de utilizare, în special în domeniul de utilizare, întreţinere şi curăţare corectă.
b. Utilizarea de către Utilizator a unor produse de curăţare sau substanţe de conservare care sunt neadecvate cu Manualul de utilizare;
c. Depozitare necorespunzătoare şi transportul necorespunzător al Produsului de către Utilizator;
d. Modificări şi/sau reconstrucţii arbitrare a Produsului de către Utilizator;
e. Utilizarea în Produs de către Utilizator a unor materiale consumabile neconforme cu manualul de utilizare
5. Utilizatorul care conform nu legea din data de 23 aprilie 1964 din Codul Civil nu este un consumator, pierde garanţia pentru Produsul, în care:
- numerele de serie, marcarea datelor şi plăcuţele cu datele technice au fost îndepărtate de către Utilizator;
- sigiliile existente au fost deteriorate de Utilizator sau au urme rămase din manipularea de către utilizator la acestea.
6. **Atenţie!** Operaţiile legate cu utilizarea de fiecare zii, descrise în manualul de utilizare, Utilizatorul execută singur pe costul său.

IV. Procedura de reclamaţie

1. Dacă se constată că Produsul nu funcţionează corect, Înainte de a depune reclamaţia trebuie să Vă asiguraţi dacă toate operaţiunile descrise în manualul de utilizare au fost executate corect.
2. Sesizaţi imediat reclamaţia, cel mai bine în termen de 7 zile de la data la care aţi observant defectul produsului. Utilizatorul care conform cu legea din data de 23 aprilie 1964 din Codul Civil nu este un consumator, pierde garanţia pentru Produs dacă reclamaţia nu depune în termen de până de 7 zile.
3. Sesizarea reclamaţiei se face de ex. la. la punctul de cumpărare a Produsului, la service-ul de garanţie sau se poate trimite în scris pe adresa: DEDRA EXIM sp. z o.o., ul. 3 Maja 8, 05-800 Pruszków.
4. Utilizatorul poate să depună reclamaţia prin formularul accesibil pe pagina de internet www.dedra.pl. (“Formular pentru sesizarea reclamaţiei cu titlu de garanţie”).
5. Adresele service-urilor de garanţie din fiecare stat sunt accesibile pe pagina www.dedra.pl. Dacă service-ul lipseşte în statul adecvat, trimiteţi sesizările de reclamaţie cu titlu de garanţie pe adresa: DEDRA EXIM sp. z o.o. ul. 3 Maja 8, 05-800 Pruszków (Polonia).
6. Luând în considerare siguranţa Utilizatorului se interzice utilizarea Produsului defect.
7. Atenţie!!! Utilizarea Produsului defect este periculos pentru sănătatea şi viaţa Utilizatorului.
8. Executarea obligaţiilor rezultate din garanţie va avea loc în termen de 14 zile lucrătoare, calculate de la data furnizării de către Utilizator a Produsului reclamat.
9 Înainte de furnizare a Produsului reclamat se recomandă curăţirea acestuia. Se recomandă de a se asigura bine Produsul împotriva distrugerii în timpul transportului (se recomandă să trimiteţi produsul reclamat în ambalajul original).
10. Perioada de garanţie va fi prelungită cu durata în care, din cauza defectului Produsului acoperit de garanţie Utilizatorul nu l-a putut să-l utilizeze,
Garanţia nu opreşte, nu limitează nu suspendează drepturile Utilizatorului rezultate din dispoziţiile privind garanţia pentru vicile produsului vândut..

În conformitate cu articolul 13 alineatele (1) și (2) din Regulamentul (UE) 2016/679 al Parlamentului European și al Consiliului din 27 aprilie 2016 privind protecția persoanelor fizice în ceea ce privește prelucrarea datelor cu caracter personal și privind libera circulație a acestor date și de abrogare a Directivei 95/46/CE, vă informăm.

1. Administratorul datelor Dumneavoastră cu caracter personal furnizate în formular este DEDRA-EXIM sp. z o. o. cu sediul social în Pruszków, ul. 3 Maja 8, 05-800 Pruszków (în continuare: „Administrator”).
2. Datele dumneavoastră vor fi prelucrate numai în scopul derulării procedurii de garanție a dispozitivului în conformitate cu art. 6 alin.1 lit. b din regulamentul general privind protecția datelor (în continuare: „GDPR”). Furnizarea datelor este voluntară, dar necesară pentru derularea procedurii de garanție.
3. Datele dumneavoastră vor fi prelucrate pe perioada de luare în considerare a procedurii de garanție și în scopuri de arhivare în cazul în care este nevoie de apărare împotriva oricăror pretenții împotriva Administratorului, nu mai mult decât până la expirarea acestora.
4. Datele dumneavoastră pot fi dezvăluite numai entităților care prelucrează date pentru administrator pe baza unui contract scris de încredințare a prelucrării datelor cu caracter personal care oferă, printre altele, service tehnic, hosting sau intreținere site, service IT, firmă de curierat. Furnizorii Administratorului sunt obligați să asigure securitatea datelor și să îndeplinească cerințele legii aplicabile referitoare la protecția datelor cu caracter personal și nu pot folosi datele cu caracter personal încredințate în alte scopuri decât cele specificate în contractul cu Administratorul.
5. Datele dumneavoastră nu vor fi prelucrate în mod automatizat, inclusiv sub formă de profilare, și nu vor fi transferate către o țară terță/organizație internațională.
6. Aveți dreptul de a accesa datele dumneavoastră și dreptul de a rectifica, șterge, limita prelucrarea, dreptul de a transfera date, dreptul de a vă opune în orice moment.
7. În toate aspectele legate de prelucrarea datelor dumneavoastră cu caracter personal de către Administrator, ne puteți contacta la următoarea adresă de e-mail: daneosobowe@dedra.pl.;
8. Aveți dreptul de a depune o plângere la autoritatea competentă pentru protecția datelor cu caracter personal;

DE Inhaltsverzeichnis

1. Photos und Abbildungen
2. Gerätebeschreibung
3. Einsatzgebiete
4. Einsatzeinschränkungen
5. Technische Daten
6. Vorbereitungen vor dem Einsatz
7. Netzanschluss
8. Gerät einschalten
9. Gerätegebrauch
10. Gerätebedienung
11. Ersatzteile und Zubehör
12. Störungen selbst beseitigen
13. Gerätekomponenten
14. Hinweis für die Benutzer zur Entsorgung von elektrischen und elektronischen Altgerä-ten
15. Garantieurkunde

Übersetzung der Originalanleitung

Die Konformitätserklärung wurde dieser Anleitung separat beigefügt. Fehlende Konformitätserklärung ist nach Rücksprache bei Dedra Exim Sp. z o.o. einzuholen.
Allgemeine Sicherheitsbestimmungen wurden dieser Anleitung als ein separates Heft beigefügt.

WARNUNG. **Alle mit versehenen Warnungen und alle Hinweise gründlich lesen.** Bei Nichtbeachten der folgenden Warnungen und Sicherheitshinweise kann es zum elektrischen Schlag, einem Brand oder ernsthaften Verletzungen kommen.
Alle Warnungen und Hinweise für den künftigen Gebrauch aufbewahren.

2. Gerätebeschreibung

Abb. A: 1.Spritzpistole, 2.Ein/Aus-Schalter, 3.Schultergurt, 4.Kunststoffschlauch, 5.Aggregat, 6.Tankkorb, 7.Aluminiumtank.

3. Gerätebestimmung

Es ist zulässig, das Gerät bei Bau- und Renovierungsarbeiten, in Reparaturwerkstätten und bei Amateurarbeiten unter gleichzeitiger Einhaltung der Verwendungsbedingungen und zulässigen Arbeitsbedingungen, die in der Bedienungsanleitung enthalten sind, zu nutzen. Das HVLP-Farbspritzgerät (High Volume Low Pressure - hohes Volumen bei niedrigem Druck, nicht mehr als 0,7 bar) ist ein Produkt zum Spritzen von Farben auf Wasserbasis, Beizen, Holzschutzmitteln, Metallgrundierungen, Öl-Phthalat-Lacken, Acryl-Lacken, die für Spritzlackierungen bestimmt sind. Das Gerät eignet auch zum Verspritzen von Latexwandfarben, wobei sich die zu entsprechender Farbenverdünnung bzw. Aggregatfunktion notwendige Verdünnermenge größer als die vom Hersteller empfohlene erweisen kann.
Das Elektrowerkzeug kann mit unterschiedlich dimensionierten Düsen (1mm,1.5mm, 1.8mm, 2.5 mm) zum Einsatz kommen.

4. Einsatzeinschränkungen

Das Gerät darf nur gemäß den folgenden „Zulässigen Betriebsbedingungen“ betrieben werden”.
Eigenhändige Änderungen des Geräteauf-baus, jegliche Umbauten bzw. Bedienungen, die in der Bedienungsanleitung nicht be-schrieben werden, gelten als rechtswidrig und führen zum sofortigen Verlust der Ga-rantieansprüche und der Gültigkeit der Kon-formitätserklärung.
Der Gerätegebrauch entgegen der Bestim-mung oder der Bedienungsanleitung führt zum sofortigen Verlust der Garantieansprü-che.
Das Anschlusssystem der Baugruppen ist an Spritzpistole mit einem Mediumsbehälter und einer Blasvorrichtung angepasst. Das Elektrowerkzeug kann nicht für Laugen oder säurehaltige bzw. Fremdmaterial oder Chemielösemittel enthaltende Stoffe verwendet werden. Willkürliche Änderungen am mechanischen bzw. Das Gerät darf nur gemäß den folgenden „Zulässigen Betriebsbedingungen“ betrieben werden”.
Eigenhändige Änderungen des Geräteauf-baus, jegliche Umbauten bzw. Bedienungen, die in der Bedienungsanleitung nicht be-schrieben werden, gelten als rechtswidrig und führen zum sofortigen Verlust der Ga-rantieansprüche und der Gültigkeit der Kon-formitätserklärung.
Der Gerätegebrauch entgegen der Bestim-mung oder der Bedienungsanleitung führt zum sofortigen Verlust der Garantieansprü-che.

Zulässige Betriebsbedingungen
S1 – Dauerbetrieb

5. Technische Daten

Model	**DED7410**	**DED7413**
Betriebsspannung [W]	230	
Frequenz [Hz]	50	
Nennleistungsaufnahme [W]	600	700
Betriebsdruck [Bar]	0,15-0,35	0,15-0,35 bar
Schlauchlänge [m]	1,6	1,5
Luftströmmenge[l/min]	700	1650
Geschwindigkeit der Mediumsversorgung [ml/min]	200-300	250-350
Max. Mediumsviskosität [s]	40	90
Schwingungspegel gemessen am Handgriff [m/s^2]	2,35	<2,5
Messunsicherheit K [m/s^2]	1,5	1,5
Lärmemission:		
Schalldruckpegel L_{pA} [dB(A)]	95	74
Schallleistungspegel L_{WA} [dB(A)]	106	85
Messunsicherheit (K_{pA})/ (K_{WA}) [dB(A)]	3	3
Gewicht [kg]	3,2	3,3
Schutzart	II	II
Schutz gegen Direktzugriff	IP20	IP20

und den Vibrationen
Der Gesamtwert der Vibrationen a_h und die Messunsicherheit wurden nach EN 60745- 1ermittelt und in der Tabelle aufgeführt.
Die Lärmemission wurde nach EN 60745- 1, ermittelt und die Werte sind in der vorgenannten Tabelle aufgeführt.

ACHTUNG **Der Lärm kann Gehörschäden herbeiführen, deshalb ist ein Gehörschutz bei der Arbeit zu tragen!**

Der deklarierte Gesamtwert von Vibrationen wird nach einem standardmäßigen Prüfverfahren ermittelt und kann zum gegenseitigen Gerätevergleich verwendet werden. Der genannte Vibrations- kann auch für eine Erstbeurteilung der Vibrations- verwendet werden Der Vibrations- kann beim Vorortеinsatz in Abhängigkeit von der Gebrauchsweise der Werkzeuge, insbesondere von der jeweiligen Werkstückbeschaffenheit, sowie von der erforderlichen Festlegung der Schutzmaßnahmen für den Bediener, von den deklarierten Werte abweichen. Um die Exposition unter den Ist-Einsatzbedingungen genau ermitteln zu können, sind alle Schritte des jeweiligen Prozesses zu berücksichtigen, die auch die Zeiträume umfassen, wenn das Werkzeug ausgeschaltet bzw. eingeschaltet bleibt, aber nicht eingesetzt wird.

6. Vorbereitungen vor dem Einsatz

ACHTUNG **Zuerst Stecker ziehen, erst dann jegliche Bedienung vornehmen.**

Behälter füllen vor Anstricharbeiten
Die Spritzpistole besteht aus Behälterdeckel, Mediumsaugrohr und Behälter. Den Alu-Behälter mit ca. 1 l Volumen (Abb. A.7) mit entsprechendem Medium befüllen und den Deckel an Behälter anschrauben. Medium und Verdünnungsmittel müssen zueinander passen. Wird ein dem Herstellerhinweis nicht entsprechender Verdünner verwendet, kann es zum Verstopfen der Spritzpistole kommen. Nur Farben einsetzen, die zum Spritzanstrich geeignet sind. Der entsprechende Hinweis wird vom Hersteller immer am Gebinde angegeben.
Montage
Der Zusammenbau kann nur bei gezogenem Stromstecker erfolgen. Um das Gerät zum Einsatz vorzubereiten, ist das Hauptgerät mit der Pistole über den Schlauch zu verbinden. Auf beiden Schlauchenden befinden sich Anschlussstutzen. Der Stutzen mit größerem Durchmesser ist in das Sitzloch des Hauptgerätes und das andere Ende in das Sitzloch der Spritzpistole (am oberen Griffende, siehe Abb. D) einzustecken. Bei Spritzgeräteeinsatz im Rauminneren ist darauf zu achten, die Oberfläche gegen Verschmutzung zu sichern. Das Ihnen gelieferte Gerät ist mit einem Traggurt versehen. Zusätzlich befindet sich ein Plastikkorb zur Ablage der Spritzpistole im Zubehör, der durch Einschieben der Griffschenkel in den Plastikkörper anzubringen ist.

7. Netzanschluss

Vor dem Netzanschluss des Gerätes sicherstellen, dass die Versorgungsspannung dem Wert laut dem Typenschild entspricht.
Die Elektroinstallation muss gemäß den grundlegenden Anforderungen an Elektroinstallationen hergestellt werden und die Anforderungen an den sicheren Gebrauch erfüllen. Die Parameter des Stromkabel-Mindestquerschnittes sowie des Sicherungsnennwertes hängen von der Geräteleistung ab und werden in der folgenden Tabelle aufgeführt:

Machinenleistung [W]	Min. Drahtschnitt [mm2]	Min. Sicherungsgröße Typ C [A]
<700	0,75	6

Die Netzinstallation muss von einem Fachelektriker verlegt werden. Bei erforderlichen Verlängerungskabeln darf der Leitungsquerschnitt den erforderlichen Wert nicht unterschreiten (s. Tabelle). Das Elektrokabel ist so zu verlegen, dass es beim Gerätebetrieb nicht durchschnitten wird. Nicht funktionsfähige Verlängerungskabel nicht gebrauchen. Technische Beschaffenheit des Versorgungskabels regelmäßig nachprüfen. Gerät nicht am Versorgungskabel ziehen.

8. Gerät einschalten

ACHTUNG **Die Tätigkeiten laut Kap. „Vorbereitungen vor dem Einsatz“ unbedingt vornehmen, bevor das Gerät in Betrieb genommen wird”.**

Nach der Montage des Sets den Ein/Aus-Schalter auf der Oberseite des Gehäuses des Hauptgeräts drücken. Durch Drücken des Wippschalters in Position „I“ wird das Gerät gestartet. Durch Drücken des Schalters in Position "0" wird das Gerät ausgeschaltet.

9. Gerätegebrauch

Oberflächenaufbereitung zum Spritzauftrag
Vor dem Lackieren ist die Oberflächenaufbereitung zu berücksichtigen. Die Oberfläche muss sauber und trocken sein. Nicht auf fetten Oberflächen lackieren. Glatte Oberflächen sind zuerst z.B. mit feinem Schmiergelpapier zu mattieren und dann der Staub zu entfernen.
Spritzmedium
Vor Verarbeitung ist die Viskosität des Mediums (gemessen in Sekunden) mit entsprechendem, dem Gerät beigelegten Messbecher zu prüfen. Der Becher ist aufzufüllen und in eine Höhe von ca. 15-20 cm zu bringen (Loch verschlossen). Dann ist das Loch freizumachen und die Zeit zu messen, wie lange der Durchfluss noch stetig bleibt. Bei dessen Abbrechen ist die Messung zu

beenden. Die abgelesene Zeit steht für Viskosität. Mit dem Gerät können Lacke, Beizen etc. mit einer Viskosität bis zu 30s für DED7410 und 90s für DED7413 bzw. Farben mit einer Verdünnung bis zu 20% (nach Empfehlungen des Herstellers) verspritzt werden. Medien mit einer Verdünnung von unter 10%, 5% und einer Viskosität von über 40s für DED7410 und 90s für DED7413 können nicht ordnungsgemäß zerstäubt werden. Wandfarben können mit dem Gerät nur dann einwandfrei aufgetragen werden, wenn die Verdünnermenge die Herstellerwerte übersteigt (versuchsweise zu ermitteln), z.B.:
1) Beckers Vaggfarg, einwandfreie Funktion bei einer Verdünnung von ca. 30%
2) Decoral Acrylic W, einwandfreie Funktion bei einer Verdünnung von ca. 10%,
3) Luxens, einwandfreie Funktion bei einer Verdünnung von ca. 20%, 4)Magnat, einwandfreie Funktion bei einer Verdünnung von ca. 10%. Vor dem Lackieren ist ein Versuch auf Karton, Pappe, Sperrholz etc. vorzunehmen.

Lackieren/Spritzauftragen

Die HVLP-Technik zeichnet sich durch ihre Effizienz aus. Das Gerät ist zum Lackieren bei drei Einstellungen der Spritzstrahlform (Abb. G), d.h. Vertikal-, Horizontal- und Rundstrahl geeignet. Das Positionieren des Mediumstrahls besteht darin, den Sicherungsring an der Spritzpistole loszuschrauben und dann der Aufsatz mit zwei Düsen in entsprechende Position umzudrehen. Bei horizontal eingestellten Flügeln wird der Mediumsstrahl senkrecht und bei deren vertikaler Einstellung flach positioniert. Eine Schräge Einstellung der Flügel (45 Grad) ergibt runde Spritzstrahlform. Es ist zu beachten, dass der Spritzvorgang nicht bis zum Äußersten abläuft, weil dies zu einer ungleichmäßigen Verteilung des Mediums über die Oberfläche führen kann. Das sich am Düsenende ansammelnde (angetrocknete) Medium ist mit entsprechendem Verdünner zu beseitigen.

Spritzpistole

Der Zerstäubungsgrad wird über den Einstellgriff hinten an der Spritzpistole verstellt. Die entsprechende Mediumsmenge wird wie folgt eigestellt:
Durch Rechtsdrehen wird die Farbspritzmenge reduziert (den Zulauf bis zum Anschlag unterdrücken)
Den Abzug gedrückt haltend, den Einstellgriff langsam aufdrehen (siehe Abb. E) bis die entsprechende Mediumsmenge an der Testoberfläche erreicht wird.
Die Bewegung der Pistole während des Spritzauftrags muss gleichmäßig sein. Der Düsenabstand von der Oberfläche beim Auftrag hat ca. 30cm zu betragen. Für eine größere Auftragsbreite bzw. Lackzuführung ist die 1.8 mm Düse einzusetzen (für dickere Medien verwenden). Die 1.5mm Düse ist eine Allzweckdüse. Die 1.0mm Düse wird für den Auftrag von Beizen, Wasserlacken und Grundfarben empfohlen.

10. Gerätebedienung

ACHTUNG **Zuerst Stecker ziehen, erst dann jegliche Bedienung vornehmen.**

Farbspritzpistole

Die Pistole ist mit entsprechendem Verdünner (z.B. Wasser) zu reinigen.
Für eine hohe Lebensdauer des Gerätes ist dieses nach jedem Lackiervorgang unbedingt zu reinigen.
1. Der Behälter ist vom Medium zu reinigen und mit Verdünner (z.B. Wasser) zu befüllen
2. Die Spritzpistole fest anschrauben
3. Das Hauptgerät einschalten, die Spritzpistole in leeren Behälter richten und die Zerstäubung des Reinigungsmittels starten.
4. Ist der Behälter entleert worden, diesen mit Verdünner erneut befüllen und den Vorgang wiederholen.
5. Die Tätigkeiten solange wiederholen bis nur reiner Verdünner (Wasser) aus der Pistole auszutreten beginnt.
6. Den Behälter immer sauber halten.
7. Die Nadeldichtung (im Pistolengriff) wiederkehrend nachprüfen.

Strahlregelung

Die Verstellung der Spritzstrahlform erfolgt durch Positionswechsel der Lasche mit Düsen an der Spritzpistole.
Spritzstrahl waagerecht, senkrecht, rund (s. Abb. G): Spritzstrahlform.

Austausch Düse und Nadel

1. Den Fixierring der Düsenhülle abschrauben.
2. Düsenhülle abnehmen.
3. Düse mit dem Schlüssel 13 (im Uhrzeigersinn) abschrauben, neue Düse anbringen und die Tätigkeiten in Schritten von 3 bis 1 durchführen.
Danach:
4. Den Stahl-Regeldrehgriff für Nadelvorsprung hinten an der Pistole herausschrauben.
5. Den Abzug so drücken, dass die Nadel ausfährt (diese herausziehen)
6. Nadel vom Satz (Düse + Nadel) einschieben
7. Die Feder einlegen und den Stahl-Drehgriff festschrauben

Empfohlene Accessoires

Für DED7410: Das Spritzgerät DED7410 ist standardmäßig mit einer 1,5mm Düse ausgestattet. Zusätzlich können Düsen mit Durchmessern 1,0mm- DED74101; 1,5mm- DED74105; 1,8mm- DED74108 samt Nadel dazugekauft werden.
Für DED7413: Das Spritzgerät DED7413 ist mit einer 1.8mm und einer 2.5mm Düse ausgestattet. Zusätzlich können Düsen mit Durchmessern 1,0mm- DED74131; 1,5mm- DED74133; 1,8mm- DED74135; 2,5mm-DED74138 samt Nadel dazugekauft werden.

11. Ersatzteile und Zubehör

W Bei erforderlichem Ersatzteil- oder Zubehörkauf ist Kontakt mit dem Service der Fa. Dedra Exim aufzunehmen – siehe Kontaktangaben auf S. 1 dieser Anleitung. In der Ersatzteilbestellung ist die auf dem Typenschild angegebene Chargen-Nr. und die Teilenummer gemäß der Übersichtszeichnung anzugeben. Die Reparaturen während der Garantiedauer werden gemäß der Garantieurkunde durch-geführt. Das reklamierte Produkt ist zur Re-paratur in der jeweiligen Verkaufsstelle abzu-liefern (der Gerätehändler ist verpflichtet, das reklamierte Produkt in Empfang zu nehmen), an die nächstgelegene Reparaturwerkstatt (Liste der Reparaturwerkstätten siehe: www.dedra.pl) oder an den Zentralservice der Fa. Dedra Exim zu schicken. Die ausgefüllte Garantieurkunde ist mitzugeben. Nach Ab-lauf der Garantiedauer werden die Reparatu-ren durch den Zentralservice der Fa. Dedra Exim durchgeführt. Das beschädigte Produkt ist beim Service abzuliefern, die Sendungs-kosten werden vom Betreiber getragen.).

12. Störungen selbst beseitigen

ACHTUNG **Zuerst Stecker des Gerätes ziehen, erst dann Störungen selbst beseitigen**

PROBLEM	URSACHE	LÖSUNG
Medium deckt nicht	Mediumsmenge unzureichend	Drehgriff an Spritzpistole links abschrauben
	Medium dickflüssig	Medium um 10% verdünnen
Starker Lacknebel	Abstand von der Oberfläche zu groß	Abstand auf 30cm reduzieren
	Medium zu dünnflüssig	Luftdurchsatz durch Linksdrehen des Drehgriffs an der Pistole reduzieren
Mediumsstrahl zu schwach	Medium dickflüssig	Medium um 10% verdünnen
	Luftdurchsatz zu schwach	Den Durchsatzregelgriff an der Pistole nach rechts drehen
	Düse verunreinigt	Düse reinigen

13. Gerätekomponenten

DED7410: 1.Hauptgerät – 1 Stück; 2. Spritzpistole – 1 Stück; 3. Korb für Behälter mit Pistole – 1 Stück; 4.Traggurt – 1 Stück; 5. Alu-Behälter – 1 Stück; 6. Viskositätsmessbecher – 1 Stück; 7. Pumpaufsatz – 1 Stück; 8. Schlauch – 1 Stück
DED7413: 1. Hauptgerät – 1 Stück; 2. Spritzpistole – 1 Stück; 3. Korb für Behälter mit Pistole – 1 Stück; 4.Traggurt – 1 Stück; 5. Alu-Behälter – 1 Stück; 6. Viskositätsmessbecher – 1 Stück; 7. Pumpaufsatz – 1 Stück; 8. Düse 2,5 mm – 1 Stück; 9. Düse 1,8 mm (in der Pistole) – 1 Stück

14. Nutzerinformationen über die abgabe von gebrauchten elektro- und elektronik-altgeräten

(betrifft Haushalte)



Das auf den Produkten oder in den Begleitunterlagen abgebildete Symbol weist darauf hin, dass defekte elektrische oder elektronische Geräte nicht mit dem Hausmüll entsorgt werden dürfen. Wenn Sie Bauteile entsorgen, wiederverwenden oder verwerten möchten, bringen Sie diese bitte zu einer speziellen Sammelstelle, wo sie kostenlos angenommen werden. Informationen über die Standorte von Sammelstellen für Altgeräte finden Sie bei den örtlichen Behörden, z. B. auf deren Websites.
Durch die korrekte Entsorgung des Geräts schonen Sie wertvolle Ressourcen und vermeiden negative Auswirkungen auf die Gesundheit und die Umwelt, die sich aus dem möglichen Vorhandensein von gefährlichen Stoffen, Gemischen und Bestandteilen in dem Gerät ergeben.
Bei unsachgemäßer Entsorgung drohen Strafen nach den jeweiligen örtlichen Vorschriften.
Benutzer in EU-Ländern: Wenn Sie elektrische oder elektronische Geräte entsorgen müssen, wenden Sie sich bitte an die nächstgelegene Verkaufsstelle oder Ihren Lieferanten, der Ihnen weitere Informationen geben kann.
Entsorgung in Ländern außerhalb der Europäischen Union: Dieses Symbol gilt nur für Länder innerhalb der Europäischen Union. Sollten Sie dieses Produkt entsorgen wollen, wenden Sie sich bitte an Ihre örtlichen Behörden oder Ihren Händler, um die richtige Entsorgungsmethode zu erfahren.

Garantiekarte

für

[Aggregat zum spritzlackieren]

Katalognummer: DED7410 / DED7413 Lotnummer: .....

(im Weiteren **Produkt** genannt)

Kaufdatum des Produkts: .....

Stempel des Verkäufers

Datum und Unterschrift des Verkäufers: .....

Erklärung des Benutzers:

Ich bestätige, dass ich über die Bedingungen der Garantie sowie Folgen der Nichtbeachtung von den in der Bedienungsanleitung und Garantiekarte enthaltenen Anweisungen informiert wurde. Die Bedingungen dieser Garantie sind mir bekannt, was ich mit meiner eigenhändigen Unterschrift bestätige:

....

Datum und Ort Unterschrift des Käufers

I. Haftung für das Produkt

1. **Garant** - DEDRA EXIM sp. z o.o. mit Sitz in Pruszków, Adresse: ul. 3 Maja 8, 05-800 Pruszków, Reg.-Nr. KRS 0000062517, Amtsgericht für Warschau, XIV Wirtschaftsabteilung des Nationalen Gerichtsregisters, Steuernummer 527-020-49-33, Stammkapital: 100 980.00 zł.
2. Zu den in dieser Garantiekarte bestimmten Bedingungen erteilt der Garant hiermit Garantie für das Produkt, das vom Vertrieb des Garants stammt.
3. Die Garantiehaftung umfasst nur Mängel, deren Entstehung auf die im Produkt zum Zeitpunkt seiner Aushändigung dem Benutzer enthaltenen Fehler zurückzuführen ist.
4. Im Rahmen der Garantie gewinnt der Benutzer das Recht zur kostenlosen Reparatur des Produkts, soweit der Mangel innerhalb der Garantiezeit offenbart wurde. Die Art und Weise, auf die das Produkt repariert wird (Methode der Reparatur) wird vom Garanten bestimmt. Falls der Garant feststellt, dass die Reparatur nicht möglich ist, behält sich der Garant das Recht vor, das mangelhafte Element oder das ganze Produkt gegen ein freies von Mängeln zu tauschen, den Preis des Produkts zu mindern oder vom Vertrag abzutreten.
5. Gegenüber einem Benutzer, der kein Verbraucher im Sinne des Gesetzes vom 23. April 1964 Zivilgesetzbuch ist, ist die Schadensersatzhaftung des Garanten für die sich aus dieser Garantie ergebenden und/oder im Zusammenhang mit ihrer Erteilung und Ausübung stehenden Schäden, ohne Rücksicht auf den Rechtstitel, maximal auf den Wert des mangelhaften Produkts begrenzt.

II. Garantiezeit

Elemente des Produkts, die mit der Garantie umfasst sind	Dauer des Garantieschutzes
Aggregat zum spritzlackieren	36 Monate ab dem Kaufdatum des Produkts das auf dieser Garantiekarte angegeben ist

III. Bedingungen der Inanspruchnahme der Garantie

1. Vorlegung der ausgefüllten Garantiekarte vom Benutzer sowie Glaubhaftmachung der Kaufumstände vom Benutzer, z.B. durch Vorlegung eines Kassenbelegs, einer Rechnung, usw. Damit die Reklamation reibungslos durchgeführt werden kann, wird es empfohlen, dass der Benutzer alle in dem "Lieferumfang" genannten Elemente, der in der Bedienungsanleitung beschrieben wurde, zusammen mit dem Produkt zur Reklamation abgibt.
2. Beachtung der in der Bedienungsanleitung und Garantiekarte enthaltenen Anweisungen vom Benutzer.
3. Die Garantie umfasst nur das Gebiet der Republik Polen und der EU.
4. Die Garantie umfasst nicht die Mängel des Produkts, die infolge von folgenden Ursachen entstanden sind:
a. Nichtbeachtung der in der Bedienungsanleitung bestimmten Bedingungen vom Benutzer, insbesondere in Bezug auf richtige Nutzung, Wartung und Reinigung;
b. Verwendung von Reinigungs- oder Wartungsmitteln vom Benutzer, die im Widerspruch zu der Bedienungsanleitung stehen;
c. Unrichtige Aufbewahrung und unrichtiger Transport des Produkts vom Benutzer;
d Eigenmächtige Veränderungen und/oder Umbauten am Produkt vom Benutzer, die mit dem Garant nicht abgestimmt wurden;
e. Verwendung von Betriebsmaterialien und Ersatzteilen vom Benutzer, die im Widerspruch zu der Bedienungsanleitung stehen.
5 Der Benutzer, der kein Verbraucher im Sinne des Gesetzes vom 23. April 1964 Zivilgesetzbuch ist, verliert Garantieansprüche für das Produkt, an dem:
- Seriennummer, Datumsangaben und Typenschilder vom Benutzer entfernt, verändert oder beschädigt wurden;
- Plomben vom Benutzer beschädigt wurden oder Spuren des Hantierens an ihnen tragen.
6. **Achtung!** Die mit täglicher Bedienung des Produkts verbundenen Tätigkeiten, die sich u.a. aus der Bedienungsanleitung ergeben, sind vom Benutzer auf eigene Rechnung und eigene Kosten auszuführen.

IV. Reklamationsverfahren

1. Falls unrichtige Arbeit des Produkts festgestellt wird, soll man sich vor der Anmeldung der Reklamation vergewissern, dass alle insbesondere in der Bedienungsanleitung bestimmten Bedientätigkeiten richtig ausgeführt wurden.
2. Die Reklamation soll man unverzüglich, am besten innerhalb von 7 Tagen ab Feststellung des Mangels am Produkt anmelden. Der Benutzer, der kein Verbraucher im Sinne des Gesetzes vom 23. April 1964 Zivilgesetzbuch ist, verliert Garantieansprüche für das Produkt, im Falle, wenn die Reklamation nicht innerhalb von 7 Tagen angemeldet wird.
3. Die Reklamation kann u.a. am Verkaufsort, an dem das Produkt gekauft wurde, beim Garantieservice oder schriftlich auf folgende Adresse angemeldet werden: DEDRA EXIM sp. z o.o., ul. 3 Maja 8, 05-800 Pruszków.
4. Der Benutzer kann die Reklamation unter Verwendung des Formulars anmelden, das auf der Internet www.dedra.pl zugänglich ist. ("Formular zur Anmeldung der Reklamation aufgrund der Garantie").
5. Die Adressen von Garantieservice-Stellen für jeweilige Länder sind auf der Internetseite www.dedra.pl zugänglich. Im Falle, wenn keine Garantieservice-Stelle im jeweiligen Land vorhanden ist, soll man die Reklamationsanmeldung aufgrund der Garantie an folgende Adresse richten: DEDRA EXIM sp. z o.o. ul. 3 Maja 8, 05-800 Pruszków (Polska).
6. Im Hinblick auf die Sicherheit des Benutzers ist die Nutzung eines mangelhaften Produkts untersagt..
7. Achtung!!! Nutzung eines mangelhaften Produkts gefährdet der Gesundheit und dem Leben des Benutzers.
8. Erfüllung der sich aus der Garantie ergebenden Pflichten erfolgt innerhalb von 14 Werktagen ab der Rückgabe des beanstandeten Produkts vom Benutzer.
9. Vor der Rückgabe des mangelhaften Produkts zur Reklamation soll man es reinigen. Das beanstandete Produkt soll sorgfältig vor möglichen Beschädigungen während des Transports abgesichert werden (es wird empfohlen das beanstandete Produkt in Originalverpackung zu bringen).
10. Die Garantiezeit wird um die Zeit verlängert, in der der Benutzer das mit der Garantie umfasste Produkt infolge des Mangels nicht benutzen konnte.
Die sich aus den Vorschriften über die Gewährleistung für Mängel von verkauften Sachen ergebenden Rechte des Benutzers werden von dieser Garantie weder ausgeschlossen noch eingeschränkt oder eingestellt

SI Kazalo

1. Fotografije in risbe
2. Opis naprave
3. Namen naprave
4. Omejitev uporabe
5. Tehnični podatki
6.. Priprava na delo
7. Povezava z omrežjem
8. Vklop naprave
9. Uporaba naprave
10. Tekoče vzdrževanje
11. Rezervni deli in dodatki
12. Pomanjkljivosti, odpravljene samostojno
13. Dokončanje opreme
14. Informacije za uporabnike o odstranjevanju električne in elektronske opreme
15. Jamstvena kartica

Prevod izvirnih navodil

Izjava o skladnosti je priložena priročniku kot ločen dokument. Če izjave o skladnosti ni, se obrnite na družbo Dedra Exim Sp. z o.o.
Splošni varnostni predpisi so vključeni v priročnik kot posebna knjižica.

OPOZORILO. **Preberite vsa opozorila, označena s simbolom, in vsa navodila.** Neupoštevanje naslednjih opozoril in varnostnih navodil lahko povzroči električni udar, požar ali hude telesne poškodbe.

Vsa opozorila in navodila shranite za nadaljnjo uporabo.

2. Opis naprave

Slika A: 1.Razpršilna pištola, 2.Stikalo, 3.Ramenski pas, 4.Plastična cev, 5.Agregat, 6.Košara za rezervoar, 7.Aluminijasti rezervoar.

3. Namen naprave

Lakirna enota HVLP (High Volume Low Pressure) je izdelek, namenjen brizganju lakov na vodni osnovi, lazur, sredstev za zaščito lesa, osnovnih premazov za kovine, oljno-ftalatnih emajlov in akrilnih emajlov, namenjenih za barvanje z razpršilom. Enota lahko brizga tudi stenske barve: lateks. Vendar je lahko količina razredčila, ki je potrebna za pravilno razredčenje barve (pravilno delovanje enote), večja, kot priporoča proizvajalec. Električno orodje lahko deluje s šobami različnih dimenzij (1 mm, 1,5 mm, 1,8 mm, 2,5 mm).
Napravo je dovoljeno uporabljati pri obnovitvenih in gradbenih delih, v delavnicah za popravila, pri ljubiteljskih delih, pri čemer je treba upoštevati pogoje uporabe in dovoljene delovne pogoje iz navodil za uporabo.

4. Omejitve uporabe

Napravo lahko uporabljate le v skladu s spodaj navedenimi "Dovoljenimi pogoji delovanja".
Sistem kombinacije komponent je prilagojen za brizgalno pištolo z rezervoarjem za medij in napravo za izpihovanje. Električnega orodja ni dovoljeno uporabljati za lužilo, snovi, ki vsebujejo kisline, snovi, ki vsebujejo tuje snovi, in snovi, ki vsebujejo kemična topila.
Nedovoljene spremembe mehanske in električne konstrukcije, kakršne koli spremembe, vzdrževalna dela, ki niso opisana v navodilih za uporabo, bodo obravnavani kot nezakoniti in bodo povzročili takojšnjo izgubo garancijskih pravic, izjava o skladnosti pa bo postala neveljavna.
Zaradi napačne uporabe ali uporabe, ki ni v skladu z navodili za uporabo, boste takoj izgubili garancijske pravice.

Dovoljeni delovni pogoji
S1 - neprekinjeno delovanje.

5. Tehnični podatki

Model	DED7410	DED7413
Delovna napetost [V]	230	
Omrežna frekvenca [Hz]	50	
Nazivna vhodna moč [W]	600	700
Delovni tlak [bar]	0,15-0,35	0,15-0,35 bara
Dolžina gibljive cevi [m]	1,6	1,5
Pretok zraka [l/min]	700	1650
Hitrost dovajanja medija [ml/min].	200-300	250-350
Največja viskoznost medija [s]	40	90
Raven vibracij, izmerjena na ročaju $[m/s]^2$	2,35	<2,5
Negotovost merjenja vibracij K $[m/s]^2$	1,5	1,5
Emisije hrupa:		
Raven zvočnega tlaka L_{pA} [dB(A)]	95	74
Raven zvočne moči L_{WA} [dB(A)]	106	85
Merilna negotovost (K $K_{pA, WA}$) [dB(A)]	3	3
Teža [kg]	3,2 kg	3,3 kg

Zaščitni razred	II	II
Zaščita pred neposrednim dostopom	IP20	IP20

Informacije o vibracijah in hrupu

Skupna vrednost vibracij a_h in merilna negotovost sta bili določeni v skladu s standardom EN 60745-1 in sta navedeni v preglednici.
Emisije hrupa so bile določene v skladu s standardom EN 60745-1, vrednosti so navedene zgoraj v tabeli.

⚠ POZOR **Hrup lahko povzroči poškodbe sluha, zato pri delu vedno uporabljajte zaščito sluha!**

Deklarirana skupna vrednost vibracij je bila izmerjena v skladu s standardno preskusno metodo in se lahko uporablja za primerjavo enega kosa opreme z drugim. Navedena vrednost vibracij se lahko uporabi tudi za predhodno oceno izpostavljenosti vibracijam.
Raven vibracij med dejansko uporabo opreme se lahko razlikuje od deklariranih vrednosti, odvisno od uporabe delovnih orodij, zlasti vrste obdelovanca in potrebe po določitvi ukrepov za zaščito upravljavca. Za natančno oceno izpostavljenosti v dejanskih pogojih uporabe je treba upoštevati vse dele delovnega cikla, vključno z obdobji, ko je stroj izklopljen ali ko je vklopljen, vendar se ne uporablja za delo.

6. Priprava na delo

⚠ POZOR **Vsa pripravljalna dela izvajajte, ko je enota izključena iz električnega omrežja.**

Polnjenje rezervoarja pred barvanjem

Razpršilna pištola je sestavljena iz pokrova rezervoarja in cevke, po kateri se medij in rezervoar napolnita. V ~1l aluminijast rezervoar (fotografija A.7) nalijemo ustrezen medij. Na rezervoar privijemo pokrov. Medij in razredčilo se morata ujemati. Uporaba razredčila, ki ni v skladu s priporočili proizvajalca, lahko povzroči zamašitev pištole. Uporabljajte barve, ki so namenjene za barvanje z razpršilom. Proizvajalec to vedno navede na embalaži.

Montaža

Zlaganje poteka, ko je vtič izvlečen iz električne vtičnice. Če želite enoto pripraviti za delovanje, glavno enoto z gibljivo cevjo povežite s pištolo. Na obeh straneh cevi so priključni nastavki. Vtič z večjim premerom potisnite v vtičnico glavne enote, drugi konec pa v vtičnico brizgalne pištole (na vrhu ročaja, fotografija D). ko z enoto barvate v zaprtih prostorih, ne pozabite zaščititi površine pred umazanijo. Naprava, ki ste jo prejeli, je opremljena s pasom. Poleg tega je opremi priložena plastična košara za odlaganje pištole, ki jo namestite tako, da roke ročaja potisnete v plastično telo.

7. Povezava z omrežjem

Pred priključitvijo naprave na vir napajanja se prepričajte, da napajalna napetost ustreza vrednosti, navedeni na tipski ploščici.
Napajalna napeljava mora biti izvedena v skladu z bistvenimi zahtevami za električne inštalacije in mora izpolnjevati varnostne zahteve za uporabo. Parametri za najmanjši presek napajalnega kabla in nazivna vrednost varovalke glede na moč naprave so navedeni v spodnji preglednici:

Moč naprave [W].	Najmanjši prečni prerez vodnika [mm]^2	Najmanjša varovalka tipa C [A].
<700	0,75	6
700÷1400	1	10

Namestitev naj opravi usposobljen električar. Pri uporabi podaljševalnih kablov poskrbite, da presek vodnika ni manjši od zahtevanega (glejte tabelo). Električni kabel namestite tako, da med delovanjem ne bo nevarnosti, da bi se prerezal. Ne uporabljajte poškodovanih podaljškov. Redno preverjajte stanje napajalnega kabla. Ne vleci za napajalni kabel.

8. Vklop naprave

⚠ POZOR **Pred zagonom enote je treba opraviti korake, opisane v poglavju "Priprava na delovanje".**

Ko je komplet sestavljen, pritisnite stikalo, ki se nahaja na vrhu ohišja glavne enote. Če pritisnete stikalo v položaj "I", se enota zažene. Če pritisnete stikalo v položaj "0", se enota izklopi.

9. Uporaba naprave

Priprava površine za barvanje

Pred začetkom barvanja ne pozabite pripraviti površine. Površina mora biti čista in suha. Ne barvajte na mastnih površinah. Če je površina gladka, jo je treba zgladiti, npr. z drobnim brusnim papirjem, nato pa odstraniti prah.

Srednja

Pred uporabo medija preverite njegovo viskoznost s skodelico za merjenje viskoznosti (merjeno v sekundah), ki je priložena enoti. Napolnite skodelico, jo dvignite do višine približno 15-20 cm (zamašite odprtino), nato sprostite odprtino in izmerite čas, dokler je pretok neprekinjen. Ko se pretok prekine, se merjenje konča. Odčitani čas je viskoznost. Napravo lahko uporabljate za brizganje barv, lakov, madežev itd. z viskoznostjo do 30 s za DED7410 in 90 s za DED7413 ali barv z razredčitvijo do 20 % (v skladu s priporočili proizvajalca). Sredstva z razredčitvijo manj kot 10 %, 5 % in viskoznostjo večjo od 40s za DED7410 in 90s za DED7413 se morda ne bodo pravilno razpršila. Z agregatno, stensko barvo je mogoče pravilno barvati, če je količina razredčila večja od priporočil proizvajalca (izbrati poskusno), npr:
1) Beckers Vaggfarg, pravilna učinkovitost pri ~ 30 % razredčitvi
2) Decoral Acrylic W, pravilno delovanje pri ~ 10 % razredčitvi,
3) Luxens, pravilna učinkovitost pri ~ 20-odstotni razredčitvi, 4) Magnat, pravilna učinkovitost pri ~ 10-odstotni razredčitvi. Pred barvanjem preizkusite na kartonu, lepenki, vezanem lesu itd.

Slikarstvo

Za tehnologijo HVLP je značilna visoka učinkovitost Enota je primerna za tri oblike pršenja: navpično, vodoravno in okroglo pršenje (slika G). Postavitev srednjega pršenja je sestavljena iz odvijanja varnostnega obroča na pištoli in nato obračanja pokrovčka z obema šobama v pravilen položaj. Ko sta metulja postavljena vodoravno (horizontalno), bo srednji curek navpičen. Če metulja nastavite v navpični položaj, bo srednji curek vodoravno nastavljen. Če sta metulja postavljena pod kotom 45 stopinj, bo curek krožen. Upoštevajte, da medija ne smete razpršiti do konca, saj to povzroči neenakomerno porazdelitev medija na površini. Medij, ki se nabira na koncu šobe (se posuši), je treba odstraniti z ustreznim razredčilom.

Pištola za barvanje

Intenzivnost pršenja se nastavlja z nastavitvenim gumbom na zadnji strani pištole. Pravilno količino medija nastavite na naslednji način:
Obračanje v desno zmanjša količino barve (zategovanje dovoda do konca).
Držite sprožilec in počasi odvijte nastavitveni gumb (glejte fotografijo E), dokler na testirani površini ne dosežete ustrezne količine medija.
Gibanje pištole med barvanjem mora biti enakomerno. Razdalja med šobo in površino med barvanjem mora biti približno 1,5 m. ~30 cm.
Če želite povečati širino slikanja in količino nanesene barve, uporabite 1,8-milimetrsko šobo (uporabite jo za debelejši m
edij). Šoba 1,5 mm je univerzalna šoba. Šoba 1,0 mm je priporočljiva za barvanje z lazurami, laki na vodni osnovi in temeljnimi premazi.

10. Tekoče vzdrževanje

⚠ POZOR **Vsa vzdrževalna dela izvajajte, ko je enota izključena iz električnega omrežja.**

Razpršilna pištola

Čiščenje izvajajte z ustreznim razredčilom (npr. z vodo).
Za dolgotrajno uporabnost je treba napravo očistiti po vsakem barvanju.
1. Očistite posodo z medijem, napolnite jo z razredčilom (npr. vodo).
2. trdno zategnite pršilno pištolo
3 Vključite glavno enoto, usmerite pršilno pištolo v prazno posodo in začnite pršiti čistilno sredstvo.
(4) Ko posodo izpraznite, jo ponovno napolnite z razredčilom in ponovite postopek.
Ponavljajte, dokler iz pištole ne začne pršiti čista raztopina (voda).
6. Poskrbite za čistočo rezervoarja.
7. redno preverjajte tesnilo vžigalnega zatiča (v ročaju pištole).

Nadzor pretoka

Razpršilni vzorec prilagodite tako, da spremenite položaj pokrovčka šobe na pršilni pištoli.
Vodoravno pršenje, navpično pršenje, krog (slika G): Oblika pršenja.

Zamenjava šobe in vžigalnega zatiča

1. Odvijte pritrdilni obroč pokrova šobe.
2. odstranite pokrov šobe
3. s ključem 13 odvijte šobo (v smeri urinega kazalca), jo zamenjajte in sledite korakom od 3 do 1.
Naslednji:
4. na zadnjem delu pištole odvijte jekleni gumb za nastavitev podaljška vžigalnega zatiča.
5. pritisnite sprožilec, da vžigalni zatič zdrsne ven (odstranite ga).
6. vstavite iglo iz kompleta (šoba + igla)
7. vstavite vzmet in zategnite jekleni gumb

11. Rezervni deli in dodatki

Dodatna oprema je na voljo za nakup:

Za DED7410:
DED7410 je standardno opremljen z 1,5-milimetrsko šobo. Dodatno so na voljo šobe s premeri: 1,0 mm - DED74101; 1,5 mm - DED74105; 1,8 mm - DED74108 skupaj z iglo.
Za DED7413:
DED7413 je standardno opremljen z 1,8- in 2,5-milimetrsko šobo. Poleg tega so na voljo šobe s premeri: 1,0 mm - DED74131; 1,5 mm - DED74133; 1,8 mm - DED74135; 2,5 mm - DED74138 skupaj z iglo.
Za nakup rezervnih delov in dodatne opreme se obrnite na Dedra Exim Service. Kontaktne podatke najdete na strani 1 priročnika.
Pri naročanju rezervnih delov navedite številko serije na ploščici in številko dela iz montažne risbe.
V garancijskem obdobju se popravila izvajajo v skladu s pogoji, navedenimi v garancijskem listu. Okvarjeni izdelek oddajte v popravilo na mestu nakupa (prodajalec je dolžan sprejeti okvarjeni izdelek), pošljite ga v osrednji servisni center podjetja Dedra Exim ali ga pošljite v servisni center, ki je najbližje vašemu kraju bivanja (seznam servisnih centrov na www.dedra.pl). Priložite izpolnjen garancijski list. Po poteku garancijskega roka popravila opravi osrednji servisni center. Okvarjeni izdelek pošljite servisnemu centru (stroške pošiljanja plača uporabnik).

12. Pomanjkljivosti, odpravljene samostojno

⚠ POZOR **Preden začnete sami odpravljati težave, enoto izključite iz električnega napajanja.**

Problem	Vzrok	Rešitev
Mediji ne skrivajo	Majhna količina srednje	Odvijte gumb na pištoli na levi.
	Gosta srednja gostota	Razredčite gojišče za 10 %.
Velika razpršilna meglica	Prevelika oddaljenost od površine	Zmanjšajte razdaljo na 30 cm

	Preveč redko srednje	Zmanjšajte pretok zraka z obračanjem gumba na pištoli v nasprotni smeri urinega kazalca.
Slab pretok medijev	Gosta srednja gostota	Razredčite gojišče za 10 %.
	Slab pretok zraka	Obrnite gumb za upravljanje pršenja na pištoli v desno.
	Onesnažena šoba	Očistite šobo

13. Dokončanje opreme

Zaključek :

DED7410: 1.Glavna enota - 1 kos. 2.Razpršilna pištola - 1 kos. 3. košara za rezervoar s pištolo - 1 kos. 4. jermen - 1 kos. 5. aluminijasta posoda - 1 kos. 6. skodelica za viskoznost - 1 kos. 7. pokrovček za črpanje - 1 kos. 8. elastična cev - 1 kos

DED7413: 1. Glavna enota - 1 kos. 2. brizgalna pištola - 1 kos 3. košara za rezervoar s pištolo - 1 kos. 4. jermen - 1 kos. 5. Aluminijasti rezervoar - 1 kos. 6. skodelica za viskoznost - 1 kos. 7. pokrovček za črpanje - 1 kos. 8. 2,5 mm šoba - 1 kos. 9. 1,8 mm šoba (v pištoli) - 1 kos.

14. Informacije za uporabnike o odstranjevanju električne in elektronske opreme

(zadeva gospodinjstva)



Simbol, ki je prikazan na izdelkih ali spremljajoči dokumentaciji, označuje, da se okvarjene električne ali elektronske opreme ne sme odlagati med gospodinjske odpadke. Če želite sestavne dele zavreči, ponovno uporabiti ali predelati, jih je treba odpeljati na specializirano zbirno mesto, kjer jih bodo sprejeli brezplačno. Informacije o lokacijah zbirnih mest za rabljeno opremo zagotavljajo lokalni organi, npr. na svojih spletnih straneh.

S pravilnim odstranjevanjem naprave lahko ohranimo dragocene vire ter se izognemo negativnim vplivom na zdravje in okolje zaradi morebitne prisotnosti nevarnih: snovi, zmesi in sestavnih delov v opremi.

Zaradi nepravilnega odlaganja odpadkov vam grozijo kazni v skladu z ustreznimi lokalnimi predpisi.

Uporabniki v državah EU: Če želite odstraniti električno ali elektronsko opremo, se obrnite na najbližje prodajno mesto ali na dobavitelja, ki vam bo zagotovil dodatne informacije.

Odstranjevanje v državah zunaj Evropske unije: Ta simbol velja samo za države Evropske unije. Če želite ta izdelek zavreči, se obrnite na lokalne organe ali prodajalca, da vam pojasnijo pravilen način odstranjevanja.

Garancijski list

na spletni strani .

[hvlp enota za barvanje z razpršilom].

Številka naročila: DED7410/DED7413 Številka serije: .....

(v nadaljnjem besedilu: izdelek)

Datum nakupa izdelka: .....

Žig prodajalca

Datum in podpis prodajalca: .....

Izjava uporabnika:

Potrjujem, da sem bil seznanjen z garancijskimi pogoji in posledicami neupoštevanja navodil iz navodil za uporabo in garancijskega lista. Seznanjen sem s pogoji te garancije, kar potrjujem z lastnoročnim podpisom:

....

Datum in kraj Podpis uporabnika

I. Odgovornost za izdelek

1. Garant - Dedra Exim Sp. z o.o. s sedežem v Pruszkowu, naslov: 3 Maja 8, 05-800 Pruszków, KRS 0000062517, Okrožno sodišče za glavno mesto Varšavo v Varšavi, XIV gospodarski oddelek Državnega sodnega registra, NIP 527-020-49-33, osnovni kapital: PLN 100.980,00.
2. Garant pod pogoji, določenimi v tem garancijskem listu, jamči za izdelek, ki izvira iz Garantove distribucije.
3. Odgovornost v okviru garancije zajema le napake, ki izhajajo iz vzrokov, ki so bili značilni za izdelek v času, ko je bil izročen uporabniku.
4. Uporabnik je na podlagi garancije upravičen do brezplačnega popravila izdelka, če se je napaka pokazala v garancijskem roku. Način popravila Izdelka (način popravila) je v pristojnosti Garanta. Če garant ugotovi, da popravilo ni mogoče, si pridržuje pravico do zamenjave okvarjenega elementa ali celotnega izdelka z brezhibnim, znižanja cene izdelka ali odstopa od pogodbe.

V zvezi z uporabnikom, ki ni potrošnik v smislu zakona z dne 23. aprila 1964. Civilnega zakonika, je odgovornost Garanta za škodo, ki izhaja iz te garancije in/ali v zvezi z njeno sklenitvijo in izvajanjem, ne glede na pravni naslov, omejena na največ vrednost izdelka z napako.

II. Jamstveno obdobje

Sestavni deli izdelka	Trajanje garancijske zaščite
Hvlp enota za brizganje	36 mesecev od datuma nakupa izdelka, kot je navedeno na tej garancijski kartici.

III. Pogoji za uporabo zavarovanja

Uporabnik mora predložiti izpolnjen garancijski list izdelka in dokazati okoliščine nakupa izdelka s strani uporabnika, npr. s predložitvijo računa, računa itd. Zaradi učinkovite obravnave reklamacij je priporočljivo, da Uporabnik skupaj z Izdelkom predloži vse sestavne dele, navedene v poglavju "Kompletiranje naprave" v Navodilih za uporabo.

2. da uporabnik upošteva priporočila iz navodil za uporabo in garancijskega lista.
3.Jamstvo velja samo za ozemlje Republike Poljske in EU.
4.Garancija ne krije napak na izdelku, ki nastanejo zlasti zaradi:

a. Če uporabnik ne upošteva pogojev iz navodil za uporabo, zlasti glede pravilnega delovanja, vzdrževanja in čiščenja;
b. Uporabnik uporablja sredstva za čiščenje ali vzdrževanje, ki niso v skladu z navodili za uporabo;
c. neustrezno skladiščenje in prevoz izdelka s strani uporabnika;
d. nepooblaščene spremembe in/ali predelave izdelka s strani uporabnika, ki niso bile dogovorjene s garantom;
e. če uporabnik v izdelku uporablja potrošni material, ki ni v skladu z navodili za uporabo.

5.Uporabnik, ki ni potrošnik v smislu zakona z dne 23. aprila 1964. civilnega zakonika, izgubi garancijo za izdelek, v katerem:

- je uporabnik odstranil, spremenil ali poškodoval serijske številke, oznake datuma in merilne tablice;
- če je uporabnik poškodoval plombe ali če so na njih vidni znaki nedovoljenega poseganja.

Opozorilo: Uporabnik mora dejavnosti, povezane z vsakodnevnim delovanjem izdelka, ki med drugim izhajajo iz navodil za uporabo, izvajati sam in na lastne stroške.

IV. Pritožbeni postopek

1. Če se ugotovi, da izdelek deluje nepravilno, morate pred vložitvijo zahtevka zagotoviti, da so bili pravilno izvedeni vsi ukrepi, navedeni zlasti v navodilih za uporabo.
2. Priporočljivo je, da pritožbo vložite takoj, po možnosti v 7 dneh po tem, ko opazite napako na izdelku. Uporabnik, ki ni potrošnik v smislu zakona z dne 23. aprila 1964. Civilnega zakonika, izgubi pravice, ki izhajajo iz te garancije, če reklamacije ne vloži v 7 dneh.
3. Reklamacija se lahko med drugim sporoči na mestu nakupa izdelka, pri garancijskem servisu ali pisno na naslov: Dedra Exim Sp. z o.o., ul. 3 Maja 8, 05-800 Pruszków.
4. Uporabnik lahko vloži pritožbo prek obrazca, ki je na voljo na spletni strani www.dedra.pl. ("Obrazec za reklamacijo zaradi garancije").
5. naslovi garancijskega servisa za posamezne države so na voljo na spletni strani www.dedra.pl. Če za posamezno državo ni garancijskega servisa, je priporočljivo, da garancijske zahtevke naslovite na: 3 Maja 8, 05-800 Pruszków (Poljska).
6. Zaradi varnosti uporabnika je uporaba izdelka z napako prepovedana.
7. Opozorilo: Uporaba okvarjenega izdelka je nevarna za zdravje in življenje uporabnika.
8. Obveznosti iz garancije bodo izpolnjene v 14 delovnih dneh, šteto od datuma, ko uporabnik dostavi reklamirani izdelek.
9. pred oddajo izdelka z napako v reklamacijo ga je priporočljivo očistiti. 10. Priporočljivo je, da se izdelek za reklamacijo skrbno zaščiti pred poškodbami med prevozom (priporočljivo je, da se izdelek za reklamacijo dostavi v originalni embalaži).
10. Garancijski rok se podaljša za čas, ko uporabnik zaradi napake ni mogel uporabljati izdelka, za katerega velja garancija.

Garancija ne izključuje, omejuje ali zadrži pravic uporabnika, ki jih ima v skladu s predpisi o garanciji za napake prodanega blaga.

V skladu s členom 13(1) in (2) Uredbe (EU) 2016/679 Evropskega parlamenta in Sveta z dne 27. aprila 2016 o varstvu posameznikov pri obdelavi osebnih podatkov in o prostem pretoku takih podatkov ter o razveljavitvi Direktive 95/46/ES (v nadaljnjem besedilu: RODO) vas obveščamo

1. Skrbnik vaših osebnih podatkov, podanih v obrazcu, je DEDRA-EXIM sp z o.o. s sedežem v Pruškovu [Pruszków], ul. 3 Maja 8, 05-800 Pruszków, Poljska (v nadaljevanju: "Skrbnik").
2. Vaši podatki bodo obdelovani le za namene izvedbe garancijskega postopka zanapravo v skladu s črko b prvega odst. 6. člena Splošne uredbe o varstvu podatkov EU (v nadaljevanju: »SUVP«). Dajanje podatkov je prostovoljno, a nujno potrebno za izvedbo garancijskega postopka.
3. Vaše podatke bomo obdelovali skozi čas potekanja garancijskega postopka in za namene arhiviranja za primer morebitne potrebe obrambe pred zahtevki do Skrbnika, vendar najdlje do izteka roka njihovega zastaranja.
4. Vaše podatke se sme razkriti samo subjektom, ki obdelujejo podatke za Skrbnika na podlagi pisne pogodbe o zaupanju osebnih podatkov v obdelavo in sicer, med drugim, subjektom, ki izvajajo storitve tehničnega servisa, storitve gostovanja ter vzdrževanja spletnega mesta, IT storitve, izvajalcem kurirskih storitev ipd.. Skrbnikovi dobavitelji so dolžni zagotavljati varnost podatkov ter izpolnjevati zahteve obvezujočih predpisov prava v zvezi z varstvom osebnih podatkov ter ne smejo uporabljati zaupanih jim osebnih podatkov za namene, ki niso določeni v pogodbi s Skrbnikom.
5. Vaši podatki ne bodo obdelovani na avtomatiziran način, v tem na način profiliranja, in ne bodo posredovani v tretjo državo/mednarodni organizaciji.
6. Imate v vsakem trenutku pravico dostopa do svojih podatkov ter pravico do popravka, izbrisa, omejitve obdelave le-teh, pravico do prenosa podatkov na drug subjekt, pravico do ugovora zoper njihovo obdelavo.

7. V vseh zadevah v zvezi z obdelavo vaših osebnih podatkov s strani Skrbnika nas lahko kontaktirate s sporočilom na ta e-poštni naslov: daneosobowe@dedra.pl ;
8. Imate pravico vložiti pritožbo pri organu, ki je v dani državi pristojen za varstvo osebnih podatkov;

BG Съдържание

1. Снимки и чертежи
2. Описание на устройството
3. Предназначение на устройството
4. Ограничение на използването
5. Технически данни
6. Подготовка за работа
7. Връзка с мрежата
8. Включване на устройството
9. Използване на устройството
10. Текуща поддръжка
11. Резервни части и принадлежности
12. Дефекти, отстранени самостоятелно
13. Завършване на оборудването
14. Информация за потребителите относно изхвърлянето на електрическо и електронно оборудване
15. Гаранционна карта

Превод на оригиналните инструкции

Декларацията за съответствие е приложена към ръководството като отделен документ. При липса на декларация за съответствие, моля, свържете се с Dedra Exim Sp. z o.o.
Общите правила за безопасност са включени в ръководството като отделна книжка.

ПРЕДУПРЕЖДЕНИЕ. Прочетете всички предупреждения, обозначени със символа, и всички инструкции. Неспазването на следните предупреждения и инструкции за безопасност може да доведе до токов удар, пожар или сериозно нараняване.

Запазете всички предупреждения и инструкции за бъдеща употреба.

2. Описание на устройството

Фигура A: 1.Spray gun, 2.Switch, 3.Shoulder strap, 4.Plastic hose, 5.Aggregate, 6.Tank basket, 7.Aluminium tank.

3. Предназначение на устройството

Устройството за боядисване HVLP (High Volume Low Pressure) е продукт, предназначен за пръскане на лакове на водна основа, байцове, консерванти за дърво, грундове за метал, маслено-фталатни емайли, акрилни емайли, предназначени за боядисване чрез пръскане. Устройството може да пръска и бои за стени: латекс. Въпреки това количеството разредител, необходимо за правилното разреждане на боята (правилна работа на уреда), може да е по-голямо от препоръчаното от производителя. Електроинструментът може да работи с дюзи с различни размери (1 мм, 1,5 мм, 1,8 мм, 2,5 мм).
Допустимо е устройството да се използва при ремонтни и строителни дейности, ремонтни работилници, любителска работа, като се спазват условията за използване и допустимите условия на работа, съдържащи се в инструкциите за експлоатация.

4. Ограничения за използване

Уредът може да се използва само в съответствие с изброените по-долу "Разрешени условия на работа".
Комбинираната система от компоненти е пригодена за пистолет за пръскане с резервоар за медия и устройство за издухване. Електроинструментът не може да се използва за луга, вещества, съдържащи киселини, вещества, съдържащи чужди материали, вещества, съдържащи химически разтворители.
Неразрешените промени в механичната и електрическата конструкция, всякакви модификации, операции по поддръжката, които не са описани в инструкциите за експлоатация, ще се считат за незаконни и ще доведат до незабавна загуба на гаранционни права, а декларацията за съответствие ще стане невалидна.
Неправилното използване или използването в противоречие с инструкциите за експлоатация ще доведе до незабавна загуба на гаранционните права.

Допустими условия на труд
S1 - непрекъсната работа.

5. Технически данни

Модел	**DED7410**	**DED7413**
Работно напрежение [V]	230	
Мрежова честота [Hz]	50	
Номинална входяща мощност [W]	600	700
Работно налягане [bar]	0,15-0,35	0,15-0,35 бара
Дължина на гъвкавия маркуч [m]	1,6	1,5
Въздушен поток [l/min]	700	1650
Скорост на подаване на медията [ml/min].	200-300	250-350
Максимален вискозитет на средата [s]	40	90
Ниво на вибрации, измерено при дръжката [m/s]^2	2,35	<2,5
Неопределеност на измерването на вибрациите K [m/s]^2	1,5	1,5
Емисии на шум:		
Ниво на звуково налягане L_{pA} [dB(A)]	95	74
Ниво на звукова мощност L_{WA} [dB(A)]	106	85
Неопределеност на измерването (K $K_{pA, WA}$) [dB(A)]	3	3
Тегло [kg]	3,2 кг	3,3 кг
Клас на защита	II	II
Защита срещу директен достъп	IP20	IP20

Информация за вибрациите и шума
Комбинираната стойност на вибрациите a_h и неопределеността на измерването са определени в съответствие с EN 60745-1 и са дадени в таблицата.
Емисиите на шум са определени в съответствие с EN 60745-1, като стойностите са дадени по-горе в таблицата.

ВНИМАНИЕ **Шумът може да причини увреждане на слуха, винаги носете защита на слуха, когато работите!**

Декларираната обща стойност на вибрациите е измерена съгласно стандартен метод за изпитване и може да се използва за сравняване на едно оборудване с друго. Обявеното ниво на вибрациите може да се използва и за предварителна оценка на експозицията на вибрации.
Нивото на вибрациите по време на действителното използване на оборудването може да се различава от обявените стойности в зависимост от използването на работните инструменти, по-специално от вида на обработвания детайл и необходимостта от определяне на мерки за защита на оператора. За да се направи точна оценка на експозицията при действителните условия на използване, трябва да се вземат предвид всички части на работния цикъл, включително периодите, когато машината е изключена или когато е включена, но не се използва за работа.

6. Подготовка за работа

ВНИМАНИЕ **Извършвайте всички подготвителни работи при изключен от електрическата мрежа модул.**

Пълнене на резервоара преди боядисване
Пистолетът за пръскане се състои от капак на резервоара и тръба, която засмуква средата и резервоара. Изсипваме подходящата среда в алуминиев резервоар с вместимост ~ 1 л (снимка A.7). Завинтваме капака върху резервоара. Средата и разредителят трябва да съвпадат. Използването на разредител, който не е в съответствие с препоръките на производителя, може да доведе до запушване на пистолета. Използвайте бои, предназначени за боядисване с пръскане. Това винаги е указано от производителя върху опаковката.

Сглобяване
Сгъването се извършва при изваден щепсел от контакта. За да подготвите устройството за работа, свържете основния модул към пистолета с помощта на гъвкав маркуч. От двете страни на маркуча има свързващи накрайници. Накрайникът с по-голям диаметър трябва да се пъхне в гнездото на основния модул, а другият край трябва да се пъхне в гнездото на пистолета (в горната част на дръжката, снимка D). когато боядисвате с уреда на закрито, не забравяйте да предпазите повърхността от замърсяване. Доставеното ви устройство е снабдено с ремък. Освен това оборудването включва пластмасова кошничка за поставяне на пистолета, която се монтира чрез плъзгане на рамената на дръжката в пластмасовото тяло.

7. Връзка с мрежата

Преди да свържете уреда към източник на захранване, се уверете, че захранващото напрежение отговаря на стойността, посочена на табелката с номиналните стойности.
Захранващата инсталация трябва да бъде направена в съответствие със съществените изисквания за електрически инсталации и да отговаря на изискванията за безопасност при употреба. Параметрите за минималното сечение на захранващия кабел и номиналната стойност на предпазителя в зависимост от мощността на уреда са дадени в таблицата по-долу:

Мощност на устройството [W].	Минимално напречно сечение на проводника [mm]^2	Минимален предпазител тип C [A].
<700	0,75	6
700÷1400	1	10

Монтажът трябва да се извърши от квалифициран електротехник. Когато използвате удължителни кабели, уверете се, че сечението на проводниците не е по-малко от необходимото (вж. таблицата). Разположете електрическия кабел така, че да няма опасност от прерязване по време на работа. Не използвайте повредени удължителни кабели. Периодично проверявайте състоянието на захранващия кабел. Не дърпайте захранващия кабел.

8. Включване на устройството

ВНИМАНИЕ **Преди да стартирате устройството, е необходимо да извършите стъпките, описани в раздела "Подготовка за работа".**

След като комплектът е сглобен, натиснете бутонния превключвател, разположен в горната част на корпуса на основния модул. Натискането на превключвателя в положение "I" стартира устройството. Натискането на превключвателя в положение "0" изключва устройството.

9. Използване на устройството

Подготовка на повърхността за боядисване

Преди да започнете да боядисвате, не забравяйте да подготвите повърхността. Повърхността трябва да е чиста и суха. Не боядисвайте върху мазни повърхности. Ако повърхността е гладка, тя трябва да се грапави, например с фина шкурка, и след това да се отстрани прахът.

Среден

Преди да използвате средата, проверете нейния вискозитет, като използвате предоставената с уреда чашка за измерване на вискозитета (измерва се в секунди). Напълнете чашата, повдигнете я на височина около 15-20 cm (блокирайте отвора) .След това освободете отвора и измерете времето, докато потокът е непрекъснат. В момента, в който той бъде прекъснат, измерването приключва. Отчетеното време е вискозитетът. Устройството може да се използва за пръскане на бои, лакове, оцветители и др. с вискозитет до 30s за DED7410 и 90s за DED7413 или бои с разреждане до 20% (съгласно препоръките на производителя). Средата с разреждане по-малко от 10%, 5% и вискозитет, по-голям от 40s за DED7410 и 90s за DED7413, може да не се напръска правилно. Възможно е да се боядиса правилно с агрегатна, стенна боя, ако количеството разредител е по-голямо от препоръката на производителя (да се избере експериментално), напр:

1) Beckers Vaggfarg, правилна ефективност при ~30% разреждане
2) Decoral Acrylic W, правилно действие при ~10% разреждане,
3) Luxens, правилно представяне при ~20% разреждане, 4) Magnat, правилно представяне при ~10% разреждане. Преди боядисване направете тест върху картон, картон, шперплат и др.

Боядисване

Технологията HVLP се характеризира с висока ефективност Устройството е подходящо за три вида пръскане: вертикално, хоризонтално и кръгло (фиг. Ж). Позиционирането на средното пръскане се състои в отвиване на предпазния пръстен на пистолета и след това завъртане на капачката с двете дюзи в правилната позиция. Когато пеперудите са разположени хоризонтално (хоризонтално) - средната струя ще бъде вертикална. При поставяне на пеперудите във вертикално положение ще се получи хоризонтална струя. При позициониране на пеперудите под ъгъл от 45 градуса - струята ще бъде кръгла. Обърнете внимание, че средата не трябва да се пръска чак до края, тъй като това води до неравномерно разпределение на средата по повърхността. Средството, което се натрупва в края на дюзата (засъхнало), трябва да се отстрани с подходящ разредител.

Пистолет за боядисване

Интензивността на пръскане се настройва с помощта на копчето за регулиране на задната част на пистолета. Правилното количество среда се настройва, както следва:

Завъртането надясно намалява количеството боя (затягане на захранването до края)

Задръжте натиснат спусъка и бавно отвийте регулиращото копче (вж. снимка Д), докато се постигне правилното количество среда върху тествания повърхност.

Движението на пистолета по време на боядисването трябва да бъде равномерно. Разстоянието между дюзата и повърхността по време на боядисване трябва да бъде приблизително. ~30 cm.

За да увеличите ширината на рисуване и количеството на нанесената боя, използвайте дюзата 1,8 мм (използвайте за по-плътна среда). Накрайникът с диаметър 1,5 мм е универсален накрайник. Накрайникът 1,0 мм се препоръчва за боядисване с оцветители, лакове на водна основа, грундове.

10. Текуща поддръжка

ВНИМАНИЕ **Извършвайте всички операции по поддръжката, когато устройството е изключено от електрическото захранване.**

Пистолет за пръскане

Почистването трябва да се извършва с подходящ разредител (напр. с вода).

За дълготрайно използване е важно да почиствате уреда след всяко боядисване.

1. Почистете контейнера със средата, напълнете го с разредител (напр. вода)
2. затегнете здраво пистолета за пръскане
3. Включете основния модул, насочете пистолета към празния контейнер и започнете да пръскате почистващия препарат.
4. След като контейнерът бъде изпразнен, напълнете го отново с разредител и повторете процедурата.
5.Повтаряйте, докато от пистолета започне да се разпръсква прозрачен разредител (вода).
6. Поддържайте резервоара чист.
7. периодично проверявайте уплътнението на щифта за изстрелване (в пистолетната ръкохватка).

Управление на потока

Начинът на пръскане се регулира чрез промяна на позицията на капачката на дюзата на пистолета за пръскане.

Хоризонтална струя, вертикална струя, кръг (фиг. Ж): Форма на струята.

Смяна на дюзата и щифта за изстрелване

1. Отвийте фиксиращия пръстен на капака на дюзата.
2. свалете капака на дюзата
3. отвийте дюзата с ключ 13 (по посока на часовниковата стрелка), поставете я на мястото ѝ и следвайте стъпки от 3 до 1

Следващия:

4. в задната част на пистолета отвийте стоманеното копче за регулиране на удължителя на стрелковия щифт
5. натиснете спусъка, така че щифтът да се изхлузи (извадете го).
6. поставете иглата от комплекта (дюза + игла)
7. поставете пружината и затегнете стоманеното копче

11. Резервни части и принадлежности

Предлагат се за закупуване аксесоари:

За DED7410:

DED7410 е стандартно оборудван с 1,5-милиметрова дюза. Допълнително се предлагат дюзи с диаметър: 1,0 мм - DED74101; 1,5 мм - DED74105; 1,8 мм - DED74108 заедно с игла.

За DED7413:

Стандартно DED7413 е оборудван с 1,8 мм и 2,5 мм дюза. В допълнение, дюзи с диаметър: 1,0 мм - DED74131; 1,5 мм - DED74133; 1,8 мм - DED74135; 2,5 мм - DED74138 заедно с игла.

За закупуване на резервни части и аксесоари се свържете с Dedra Exim Service. Данните за контакт можете да намерите на страница 1 от ръководството.

Когато поръчвате резервни части, посочете номера на партидата върху табелката с имената и номера на частта от монтажния чертеж.

По време на гаранционния период ремонтите се извършват в съответствие с условията, посочени в гаранционната карта. Моля, предайте дефектния продукт за ремонт на мястото на покупката (продавачът е длъжен да приеме дефектния продукт), изпратете го в централния сервизен център на Dedra Exim или го изпратете в сервизния център, който е най-близо до вашето местоживеене (списък на сервизните центрове на www.dedra.pl). Моля, приложете попълнената гаранционна карта. След изтичане на гаранционния срок ремонтите се извършват от централния сервиз. Изпратете дефектния продукт до сервизния център (транспортните разходи се заплащат от потребителя).

12. Дефекти, отстранени самостоятелно

ВНИМАНИЕ **Изключете уреда от електрическата мрежа, преди да започнете самостоятелно да отстранявате неизправности.**

Проблем	Причина	Решение
Медиите не крият	Малко количество среден	Отвийте копчето на пистолета вляво.
	Плътна среда	Разредете средата с 10%.
Голяма спрей мъгла	Твърде голямо разстояние от повърхността	Намалете разстоянието до 30 см
	Твърде рядка среда	Намалете въздушния поток, като завъртите копчето на пистолета обратно на часовниковата стрелка.
Лош медиен поток	Плътна среда	Разредете средата с 10%.
	Лош въздушен поток	Завъртете копчето за управление на пръскането на пистолета надясно
	Замърсена дюза	Почистете дюзата

13 Завършване на устройството

Завършване :

DED7410: 1.Основен блок - 1 бр. 2.Spray gun - 1 бр. 3.Кошница за резервоар с пистолет - 1 бр. 4.Колан - 1 бр. 5. алуминиев резервоар - 1 бр. 6. чаша за вискозитет - 1 бр. 7. капачка за изпомпване - 1 бр. 8. елестичен маркуч - 1 бр.

DED7413: 1. Основен блок - 1 бр. 2.Пистолет за пръскане - 1 бр. 3.Кошница за резервоар с пистолет - 1 бр. 4.Колан - 1 бр. 5.Алуминиев резервоар - 1 бр. 6. чаша за вискозитет - 1 бр. 7. капачка за изпомпване - 1 бр. 8. дюза с диаметър 2,5 мм - 1 бр. 9. дюза 1,8 мм (в пистолета) - 1 бр.

14. Информация за потребителите относно изхвърлянето на електрическо и електронно оборудване

(засяга домакинствата)



Символът, изобразен върху продуктите или придружаващата ги документация, указва, че дефектното електрическо или електронно оборудване не трябва да се изхвърля заедно с битовите отпадъци. Ако трябва да изхвърлите, да използвате повторно или да възстановите компоненти, е правилно да ги занесете в специализиран пункт за събиране, където ще бъдат приети безплатно. Информация за местоположението на пунктовете за събиране на употребявано оборудване се предоставя от местните власти, например на техните уебсайтове.

Правилното рециклиране на устройствата ви позволи да спестите ценни ресурси и да избегнете отрицателни въздействия върху здравето и околната среда в резултат на възможното наличие на: опасни вещества, смеси и компоненти в оборудването.

Неправилното изхвърляне на отпадъци е свързано с риск от санкции съгласно съответните местни разпоредби.

Потребители в страни от ЕС: Ако трябва да изхвърлите електрическо или електронно оборудване, моля, свържете се с най-близкия пункт за продажба или с вашия доставчик, който ще ви предостави допълнителна информация.

Изхвърляне в страни извън Европейския съюз: Този символ се отнася само за страните от Европейския съюз. Ако желаете да изхвърлите този продукт, моля, свържете се с местните власти или с търговеца за правилния начин на изхвърляне.

Гаранционна карта

на

[hvlp устройство за боядисване с пръскане].

Номер на поръчка: DED7410/DED7413 Номер на партидата: .....

(наричан по-долу "Продуктът")

Дата на закупуване на продукта: .....

Печат на дилъра

Дата и подпис на продавача: .....

Изявление на потребителя:

Потвърждавам, че съм информиран за условията на гаранцията и последствията от неспазването на указанията в инструкцията за експлоатация и гаранционната карта. Запознат съм с условията на тази гаранция, което потвърждавам със саморъчния си подпис:

..... …….....

Дата и място Подпис на потребителя

I. Отговорност за продукта

1. Гарант - Dedra Exim Sp. z o.o. със седалище в Прушков, адрес: гр: 3 Maja 8, 05-800 Pruszków, KRS 0000062517, Окръжен съд за столицата Варшава във Варшава, XIV икономическо отделение на Националния съдебен регистър, NIP 527-020-49-33, акционерен капитал: 100 980,00 PLN.
2. Съгласно условията, посочени в тази гаранционна карта, Гарантът гарантира Продукта, произхождащ от дистрибуцията на Гаранта.
3.Отговорността по гаранцията покрива само дефекти, възникнали по причини, присъщи на Продукта в момента на предоставянето му на Потребителя.
4. По силата на гаранцията Потребителят има право на безплатен ремонт на Продукта, при условие че дефектът се е проявил по време на гаранционния период. Методът на ремонт на Продукта (методът на ремонт) е по преценка на Гаранта. Ако Гарантът установи, че ремонтът не е възможен, той си запазва правото да замени дефектния елемент или целия Продукт с бездефектен, да намали цената на Продукта или да се откаже от договора.
По отношение на потребител, който не е потребител по смисъла на Закона от 23 април 1964 г. Граждански кодекс, отговорността на Гаранта за вреди, произтичащи от тази гаранция и/или във връзка с нейното сключване и изпълнение, независимо от правния титул, е ограничена до максималната стойност на дефектния Продукт.

II. Гаранционен период

Компоненти на продукта	Продължителност на гаранционната защита
Hvlp устройство за боядисване с пръскане	36 месеца от датата на закупуване на Продукта, както е посочено в тази гаранционна карта

III. Условия за ползване на гаранцията

Потребителят трябва да представи попълнената гаранционна карта на Продукта и да докаже обстоятелствата на закупуване на Продукта от Потребителя, напр. чрез представяне на касова бележка, фактура и др. За целите на ефективното разглеждане на жалби се препоръчва Потребителят да представи заедно с Продукта всички компоненти, посочени в "Комплектоване на устройството", съдържащо се в Ръководството за потребителя.
2. потребителят да спазва препоръките, съдържащи се в инструкциите за експлоатация и гаранционната карта.
3.Гаранцията обхваща само територията на Република Полша и ЕС.
4.Гаранцията не покрива дефекти на Продукта, произтичащи по-специално от:
a. Неспазване от страна на потребителя на условията, посочени в инструкциите за експлоатация, по-специално по отношение на правилната експлоатация, поддръжка и почистване;
b. Използване на продукти за почистване или поддръжка от страна на потребителя, които не съответстват на инструкциите за експлоатация;
c. Неподходящо съхранение и транспортиране на Продукта от страна на Потребителя;
d. Неразрешени промени и/или изменения на Продукта от страна на Потребителя, които не са били съгласувани с Гаранта;
e. Използването от страна на Потребителя в Продукта на консумативи, които не съответстват на Инструкцията за експлоатация.
5. Потребител, който не е потребител по смисъла на Закона от 23 април 1964 г. Граждански кодекс, губи гаранцията за Продукта, в който:
- серийните номера, обозначенията за дата и табелките с номинални стойности са били отстранени, променени или повредени от потребителя;
- пломбите са били повредени от потребителя или имат следи от манипулация от страна на потребителя.

Внимание: Потребителят трябва да извършва дейностите, свързани с ежедневната експлоатация на Продукта, произтичащи, наред с другото, от Инструкциите за употреба, сам и за своя сметка.

IV. Процедура за подаване на жалби

1. В случай, че се установи, че Продуктът работи неправилно, моля, уверете се, че всички стъпки, посочени в инструкциите за експлоатация, са извършени правилно, преди да подадете рекламация.
2. Препоръчително е да подадете жалба незабавно, за предпочитане в рамките на 7 дни от забелязването на дефект в Продукта. Потребител, който не е потребител по смисъла на Закона от 23 април 1964 г. Граждански кодекс, губи правата, произтичащи от тази гаранция, ако рекламацията не бъде направена в рамките на 7 дни.
3. Уведомяването за жалба може да се извърши, inter alia, на мястото на закупуване на Продукта, в гаранционното обслужване или писмено на адреса: Dedra Exim Sp. z o.o., ul. 3 Maja 8, 05-800 Pruszków.
4. Потребителят може да подаде жалба, като използва формуляра, достъпен на уебсайта www.dedra.pl. ("Формуляр за гаранционна рекламация").
5. адресите на гаранционното обслужване за отделните страни са достъпни на www.dedra.pl. Ако няма гаранционно обслужване за дадена страна, препоръчваме да отправяте гаранционни претенции на адрес: Dedra Exim Sp. z o.o. ul. 3 Maja 8, 05-800 Pruszków (Полша).
6. С оглед на безопасността на Потребителя е забранено използването на дефектен Продукт.
7. Внимание: Използването на дефектен Продукт е опасно за здравето и живота на Потребителя.
8. Изпълнението на задълженията по гаранцията ще се осъществи в рамките на 14 работни дни, считано от датата на доставка на заявения Продукт от Потребителя.
9. преди да предадете дефектния Продукт за рекламация, се препоръчва да го почистите. Препоръчва се Продуктът за рекламация да бъде внимателно защитен от повреди по време на транспортиране (препоръчва се Продуктът за рекламация да се достави в оригиналната му опаковка).
10. Гаранционният срок се удължава с времето, през което Потребителят не е могъл да използва Продукта, обхванат от гаранцията, поради дефект. Гаранцията не изключва, не ограничава и не спира правата на Потребителя, произтичащи от гаранционните разпоредби, за дефекти на продадените стоки.

В съответствие с член 13, параграфи 1 и 2 от Регламент (ЕС) 2016/679 на Европейския парламент и на Съвета от 27 април 2016 г. относно защитата на физическите лица във връзка с обработването на лични данни и относно свободното движение на такива данни и за отмяна на Директива 95/46/ЕО ("ОРЗД"), с настоящото Ви информираме, че

1. Администраторът на Вашите лични данни, посочени във формуляра е DEDRA-EXIM sp. z o.o. със седалище в Прушков, на ул. 3 Maja 8, 05-800 Прушков (по-нататък: „Администратор”).
2. Вашите лични данни ще се обработват изключително с цел провеждане на гаранционната процедура на устройството съгласно ст. 6 ал. 1 буква “б” от Общия регламент за защита на личните данни (по-нататък: „ОРЗД”) Посочване на данните е доброволно, но е необходимо за провеждане на гаранционната процедура.
3. Вашите лични данни ще се обработват през срока на разглеждането на провеждане на гаранционната процедура и за архивни цели при необходимост от защита от евентуалните претенции към Администратора не по-дълго отколкото до датата на давността им.
4. Вашите лични данни могат да се обявяват изключително на операторите, обработващи данните в полза на Администратора въз основа на писмен договор за възлагане на обработването на личните данни, предоставящи, м.др. услуги по технически сервиз, хостинг или обслужване на уеб-сайта, по IT обслужване, на куриерска служба. Доставчиците на Администратора са задължени да осигурят защита на личните данни и да отговарят на изискванията на действащото законодателство, свързано със защита на личните данни и не могат да използват доверените им лични данни за целите, различни от определените в договор с Администратора.
5. Вашите данни няма да бъдат обработвани по автоматизиран начин, в това число във формата на профилиране, и няма да се предоставят в трета страна/международна организация.
6. Имате право на достъп до съдържанието на личните си данни и право всеки момент да ги коригирате, изтриете, ограничите обработването им, право да прехвърляте данните, право да подадете възражение.
7. По всякакви въпроси, свързани с обработването на Вашите лични данни от Администратора можете да се свържете на електронен адрес: daneosobowe@dedra.pl.;
8. Имате право да подадете жалба до органа, компетентен относно въпросите за защита на личните данни;

UA Зміст

1. Фотографії та малюнки
2. Опис пристрою
3. Призначення пристрою
4. Обмеження використання
5. Технічні дані
6. Підготовка до роботи
7. Підключення до мережі
8. Увімкнення пристрою
9. Використання пристрою
10. Поточне обслуговування
11. Запасні частини та аксесуари
12. Дефекти виправлені самостійно
13. Комплектація обладнання
14. Інформація для користувачів щодо утилізації електричного та електронного обладнання
15. Гарантійний талон

Переклад оригінальної інструкції

Декларація відповідності додається до інструкції окремим документом. У разі відсутності декларації відповідності, будь ласка, зверніться до компанії Dedra Exim Sp. z o.o.
Загальні правила безпеки включені в посібник окремим буклетом.

ПОПЕРЕДЖЕННЯ. **Прочитайте всі попередження, позначені цим символом, та всі інструкції.** Недотримання наведених нижче попереджень та інструкцій з техніки безпеки може призвести до ураження електричним струмом, пожежі або серйозних травм.

Зберігайте всі попередження та інструкції для подальшого використання.

2. Опис пристрою

Рис.A: 1.розпилювач, 2.вимикач, 3.плечовий ремінь, 4.пластиковий шланг, 5.агрегат, 6.кошик для бака, 7.алюмінієвий бак.

3. Призначення пристрою

Фарбувальний апарат HVLP (High Volume Low Pressure) - це виріб, призначений для розпилення лаків на водній основі, морилок, захисних засобів для деревини, ґрунтовок по металу, олійно-фталатних емалей, акрилових емалей, призначених для розпилювального фарбування. Агрегат також може розпилювати настінні фарби: латексні. Однак кількість розчинника, необхідна для правильного розведення фарби (правильної роботи пристрою), може бути більшою, ніж рекомендовано виробником. Електроінструмент може працювати з соплами різних розмірів (1 мм, 1,5 мм, 1,8 мм, 2,5 мм).
Допускається використання пристрою в ремонтно-будівельних роботах, ремонтних майстернях, аматорських роботах, при дотриманні умов використання і допустимих умов праці, викладених в інструкції з експлуатації.

4. Обмеження у використанні

Прилад можна використовувати тільки відповідно до "Допустимих умов експлуатації", наведених нижче.
Система комбінування компонентів пристосована до пістолета-розпилювача з бачком для робочого середовища і пристроєм для обдування. Електроінструмент не можна використовувати для лугу, речовин, що містять кислоти, речовин, що містять сторонні матеріали, речовин, що містять хімічні розчинники.
Несанкціоновані зміни механічної та електричної конструкції, будь-які модифікації, операції з технічного обслуговування, не описані в інструкції з експлуатації, вважаються незаконними і призводять до негайної втрати гарантійних прав, а декларація про відповідність стає недійсною.
Неправильне використання або використання не відповідно до інструкції з експлуатації призведе до негайної втрати гарантійних прав.

Допустимі умови праці
S1 - безперервна робота.

5. Технічні дані

Модель	DED7410	DED7413
Робоча напруга [В]	230	
Частота мережі [Гц]	50	
Номінальна споживана потужність [Вт]	600	700
Робочий тиск [бар]	0,15-0,35	0,15-0,35 бар
Довжина гнучкого шланга [м]	1,6	1,5
Потік повітря [і/хв]	700	1650
Швидкість подачі носія [мл/хв].	200-300	250-350
Максимальна в'язкість середовища [с]	40	90
Рівень вібрації, виміряний на ручці [м/с]^2	2,35	<2,5
Невизначеність вимірювання вібрації K [м/с]^2	1,5	1,5
Викиди шуму:		
Рівень звукового тиску L_{pA} [дБ(А)]	95	74
Рівень звукової потужності L_{WA} [дБ(А)]	106	85
Невизначеність вимірювання (K $K_{pA,}$ $_{WA}$) [дБ(А)].	3	3
Вага [кг]	3,2 кг	3,3 кг
Клас захисту	II	II
Захист від прямого доступу	IP20	IP20

Інформація про вібрації та шум
Комбіноване значення вібрації a_h і невизначеність вимірювання були визначені відповідно до EN 60745-1 і наведені в таблиці.
Рівень шуму визначався відповідно до EN 60745-1, значення наведені вище в таблиці.

ПРИМІТКА **Шум може призвести до пошкодження слуху, завжди використовуйте засоби захисту органів слуху під час роботи!**

Заявлене значення загальної вібрації було виміряно відповідно до стандартного методу випробувань і може використовуватися для порівняння одного обладнання з іншим. Заявлений рівень вібрації також може бути використаний для попередньої оцінки впливу вібрації.
Рівень вібрації під час фактичного використання обладнання може відрізнятися від заявлених значень, залежно від використання робочих інструментів, зокрема типу заготовки та необхідності визначення заходів для захисту оператора. Для точної оцінки впливу в реальних умовах експлуатації необхідно враховувати всі частини робочого циклу, включаючи періоди, коли верстат вимкнений або коли він увімкнений, але не використовується для роботи.

6. Підготовка до роботи

ПРИМІТКА **Всі підготовчі роботи виконуйте, відключивши пристрій від мережі електроживлення.**

Заповнення бака перед фарбуванням
Фарборозпилювач складається з кришки резервуара і трубки, яка всмоктує середовище і резервуар. Наливаємо відповідний розчин в алюмінієвий резервуар об'ємом ~1 л (фото A.7). Закручуємо кришку резервуара. Середовище і розчинник повинні збігатися. Використання розчинника, який не відповідає рекомендаціям виробника, може призвести до засмічення пістолета. Використовуйте фарби, призначені для розпилення. Це завжди вказується виробником на упаковці.

Збірка
Складання здійснюється при витягнутій вилці з розетки. Для підготовки апарату до роботи необхідно з'єднати основний блок з пістолетом за допомогою гнучкого шланга. З обох боків шланга є з'єднувальні наконечники. Патрубок з більшим діаметром слід вставити в гніздо основного блоку, а інший кінець - в гніздо пістолета-розпилювача (у верхній частині ручки, фото D).При фарбуванні за допомогою пристрою в приміщенні не забувайте захищати поверхню від забруднень. Пристрій, що поставляється вам, має встановлений ремінь. Крім того, в комплект поставки входить пластиковий кошик для зберігання пістолета, який встановлюється шляхом вставляння плечей рукоятки в пластиковий корпус.

7. Підключення до мережі

Перед підключенням приладу до електромережі переконайтеся, що напруга живлення відповідає значенню, зазначеному на табличці з технічними даними.
Підключення до електромережі повинно бути виконано відповідно до основних вимог до електроустановок і відповідати вимогам безпеки при використанні. Параметри мінімального перерізу кабелю живлення та номінального значення запобіжника залежно від потужності приладу наведені в таблиці нижче:

Потужність пристрою [Вт].	Мінімальний переріз провідника [мм]^2	Мінімальний запобіжник типу C [A].
<700	0,75	6
700÷1400	1	10

Установку повинен виконувати кваліфікований електрик. Використовуючи подовжувачі, переконайтеся, що переріз провідників не менший за необхідний (див. таблицю). Прокладіть електричний кабель таким чином, щоб виключити ризик його перерізання під час роботи. Не використовуйте пошкоджені подовжувачі. Періодично перевіряйте стан кабелю живлення. Не тягніть за кабель живлення.

8. Увімкнення пристрою

ПРИМІТКА **Перед запуском пристрою необхідно виконати дії, описані в розділі "Підготовка до роботи".**

Після того, як комплект зібрано, натисніть на тумблер, розташований у верхній частині корпусу основного блоку. Натискання тумблера в положенні "I" запускає пристрій. Натискання тумблера в положення "0" вимикає пристрій.

9. Використання пристрою

Підготовка поверхні до фарбування
Перед початком фарбування не забудьте підготувати поверхню. Поверхня повинна бути чистою і сухою. Не фарбуйте на жирних поверхнях. Якщо поверхня гладенька, її слід зробити шорсткою, наприклад, дрібним наждачним папером, а потім видалити пил.

Середній
Перед використанням середовища перевірте його в'язкість за допомогою чашки, що входить до комплекту приладу для вимірювання в'язкості (вимірюється в секундах). Наповніть чашку, підніміть її на висоту приблизно 15-20 см (заблокуйте отвір), потім відпустіть отвір і виміряйте час, поки потік буде безперервним. Як тільки потік переривається, вимірювання

закінчується. Час, що зчитується, і є в'язкістю. Прилад можна використовувати для розпилення фарб, лаків, морилок і т.д. з в'язкістю до 30 с для DED7410 і 90 с для DED7413 або фарб з розведенням до 20% (відповідно до рекомендацій виробника). Фарби з розведенням менше 10%, 5% і в'язкістю більше 40 с для DED7410 і 90 с для DED7413 можуть розпилюватися неправильно. Можна правильно фарбувати заповнювачем, фарбою для стін, якщо кількість розріджувача вища, ніж рекомендовано виробником (підбирається експериментально), напр:
1) Beckers Vaggfarg, правильні показники при ~30% розведенні
2) Декоративний акрил W, правильна робота при розведенні ~10%,
3) Luxens, правильні характеристики при розведенні ~20%, 4) Magnat, правильні характеристики при розведенні ~10%. Перед фарбуванням протестуйте на картоні, картоні, фанері тощо.

Живопис

Технологія HVLP характеризується високою ефективністю Агрегат підходить для трьох типів розпилення: вертикального, горизонтального та круглого (рис. G). Позиціонування розпилювача складається з відкручування запобіжного кільця на пістолеті, а потім повороту ковпачка з двома соплами в правильне положення. Коли метелики розташовані горизонтально (горизонтально) - середній струмінь буде вертикальним. Встановлення метеликів у вертикальному положенні дасть горизонтальний струмінь. Якщо розташувати метелики під кутом 45 градусів - струмінь буде круговим. Зверніть увагу, що не слід розпилювати засіб до кінця, оскільки це призводить до нерівномірного розподілу засобу на поверхні. Середовище, що накопичується на кінці сопла (засохле), слід видалити за допомогою відповідного розріджувача.

Фарбопульт

Інтенсивність розпилення встановлюється за допомогою ручки регулювання на задній панелі пістолета. Правильна кількість розпилюваного матеріалу встановлюється наступним чином:
Поворот вправо зменшує кількість фарби (затягування подачі до кінця)
Утримуючи курок, повільно відкручуйте регулювальну ручку (див. фото E) до тих пір, поки не буде досягнута необхідна кількість середовища на поверхні, що тестується.
Рух пістолета під час фарбування повинен бути рівномірним. Відстань між соплом і поверхнею під час фарбування повинна бути прибл. ~30 см.
Щоб збільшити ширину фарбування і кількість фарби, що наноситься, використовуйте насадку 1,8 мм (для більш густого матеріалу). Насадка 1,5 мм є універсальною насадкою. Насадка 1,0 мм рекомендується для фарбування морилками, лаками на водній основі, ґрунтовками.

10. Поточне обслуговування

ПРИМІТКА **Виконуйте всі операції з технічного обслуговування, відключивши пристрій від електромережі.**

Розпилювач

Очищення слід проводити за допомогою відповідного розчинника (наприклад, води).
Для довготривалого використання важливо очищати пристрій після кожного фарбування.
1. очистіть ємність із середовищем, наповніть її розчинником (наприклад, водою)
2. міцно затягніть пістолет-розпилювач
3. Увімкніть основний блок, спрямуйте пістолет-розпилювач на порожній контейнер і почніть розпилювати засіб для чищення.
4. Після того, як ємність спорожніла, знову наповніть її розчинником і повторіть процедуру.
5.Повторюйте до тих пір, поки з пістолета не почне розпилюватися прозорий розчинник (вода).
6. Тримайте бак в чистоті.
7. періодично перевіряйте прокладку ударника (в пістолетній рукоятці).

Регулювання потоку

Форма розпилення регулюється за допомогою зміни положення ковпачка сопла на пістолеті-розпилювачі.
Горизонтальне розпилення, вертикальне розпилення, коло (рис. G): форма розпилення.

Заміна сопла та бойка

1. відкрутіть фіксуюче кільце кришки форсунки.
2. зніміть кришку форсунки
3. за допомогою гайкового ключа на 13 відкрутіть насадку (за годинниковою стрілкою), замініть її та виконайте кроки з 3 по 1

Наступний:
4. на задній частині рушниці відкрутіть сталеву ручку для регулювання вильоту ударника
5. натиснути на спусковий гачок так, щоб вийшов ударник (вийняти його)
6. вставте голку з комплекту (насадка + голка)
7. вставити пружину і затягнути сталеву ручку

11. Запасні частини та аксесуари

Аксесуари можна придбати:

Для DED7410:

DED7410 в стандартній комплектації оснащений насадкою 1,5 мм. Додатково можуть бути використані насадки з діаметром 1,0 мм - DED74101; 1,5 мм - DED74105; 1,8 мм - DED74108 разом з голкою.

Для DED7413:

У стандартній комплектації DED7413 оснащений насадками 1,8 мм і 2,5 мм. Крім того, доступні насадки з діаметром 1,0 мм - DED74131; 1,5 мм - DED74133; 1,8 мм - DED74135; 2,5 мм - DED74138 разом з голкою.
Для придбання запасних частин та аксесуарів, будь ласка, зв'яжіться з компанією Dedra Exim Service. Контактні дані можна знайти на сторінці 1 цього посібника.
При замовленні запасних частин, будь ласка, вказуйте номер партії на заводській табличці та номер деталі зі складального креслення.

Протягом гарантійного терміну ремонт здійснюється відповідно до умов, зазначених у гарантійному талоні. Будь ласка, передайте несправний виріб для ремонту за місцем придбання (продавець зобов'язаний прийняти несправний виріб), надішліть його до центрального сервісного центру Dedra Exim або до найближчого сервісного центру за місцем проживання (список сервісних центрів на сайті www.dedra.pl). Будь ласка, додайте заповнений гарантійний талон. Після закінчення гарантійного терміну ремонт здійснюється центральним сервісним центром. Надішліть несправний виріб до сервісного центру (витрати на пересилку оплачує користувач).

12. Дефекти виправлені самостійно

ПРИМІТКА **Перед самостійним усуненням несправностей від'єднайте пристрій від джерела живлення.**

Проблема	Тому що	Рішення
ЗМІ не приховують	Невелика кількість засобу	Відкрутіть ручку на пістолеті зліва.
	Щільне середовище	Розбавте середовище на 10%.
Великий розпилювальний туман	Занадто велика відстань від поверхні	Зменшити відстань до 30 см
	Занадто рідкий середній	Зменшіть потік повітря, повернувши ручку на пістолеті проти годинникової стрілки
Поганий медіапотік	Щільне середовище	Розбавте середовище на 10%.
	Поганий потік повітря	Поверніть ручку керування розпиленням на пістолеті вправо
	Забруднене сопло	Очистіть насадку

13. Комплектація обладнання

Завершення :

DED7410: 1. основний блок - 1 шт. 2.розпилювач - 1 шт. 3.Кошик для бака з пістолетом - 1 шт. 4. ремінь - 1 шт. 5. алюмінієвий бак - 1 шт. 6. чашка для вимірювання в'язкості - 1 шт. 7. кришка насоса - 1 шт. 8. еластичний шланг - 1 шт.

DED7413: 1. основний блок - 1 шт. 2.розпилювач - 1 шт. 3.Кошик для бака з пістолетом - 1 шт. 4.ремінь - 1 шт. 5. алюмінієвий бак - 1 шт. 6. чашка для вимірювання в'язкості - 1 шт. 7. кришка для відкачування - 1 шт. 8. насадка 2,5 мм - 1 шт. 9. сопло 1,8 мм (в пістолеті) - 1 шт.

14. Інформація для користувачів щодо утилізації електричного та електронного обладнання

(стосується домогосподарств)



Символ, зображений на виробах або супровідній документації, вказує на те, що несправне електричне або електронне обладнання не можна утилізувати разом з побутовими відходами. Якщо вам потрібно утилізувати, повторно використати або відновити компоненти, найкраще віднести їх до спеціалізованого пункту збору, де вони будуть прийняті безкоштовно. Інформацію про місцезнаходження пунктів збору відпрацьованого обладнання надають місцеві органи влади, наприклад, на їхніх веб-сайтах. Правильна утилізація пристрою, допомагає зберегти цінні ресурси та уникнути негативного впливу на здоров'я та навколишнє середовище внаслідок можливої присутності в обладнаннінебезпечних речовин: речовини, суміші та компоненти.
Неправильна утилізація відходів загрожує штрафними санкціями згідно з відповідними місцевими нормами.
Користувачі в країнах ЄС: Якщо вам потрібно утилізувати електричне або електронне обладнання, зверніться до найближчої точки продажу або до вашого постачальника, який надасть вам додаткову інформацію.
Утилізація в країнах за межами Європейського Союзу: Цей символ стосується лише країн Європейського Союзу. Якщо ви хочете утилізувати цей виріб, зверніться до місцевих органів влади або дилера для отримання інформації про правильний спосіб утилізації.

Гарантійний талон

на

[установка для фарбування фарборозпилювачем].

Номер замовлення: DED7410/DED7413 Номер лоту: .....

(далі - Продукт)

Дата придбання продукту: .....

Печатка дилера

Дата та підпис продавця: .....

Заява користувача:

Я підтверджую, що ознайомлений з умовами гарантії та наслідками недотримання вказівок, викладених в інструкції з експлуатації та

гарантійному талоні. Я ознайомлений з умовами цієї гарантії, що підтверджую власним підписом:

....

Дата і місце Підпис користувача

I. Відповідальність за Продукт

1. Поручитель - Dedra Exim Sp. z o.o. з місцезнаходженням в м. Прушкув, адреса: ul. 3 Maja 8, 05-800 Pruszków, KRS 0000062517, Окружний суд столичного міста Варшави у Варшаві, XIV Економічний відділ Національного судового реєстру, NIP 527-020-49-33, статутний капітал: 100 980,00 ЗЛОТИХ.
2. Відповідно до умов цього гарантійного талона, Гарант гарантує Товар, що походить з дистриб'юторської мережі Гаранта.
3. Відповідальність за гарантією поширюється лише на дефекти, що виникли з причин, притаманних Продукту на момент його доставки Користувачеві.
4. Користувач, на підставі гарантії, має право на безкоштовний ремонт Продукту за умови, що дефект став очевидним протягом гарантійного терміну. Спосіб ремонту Продукту (метод ремонту) визначається на розсуд Гаранта. Якщо Гарант визнає ремонт неможливим, він залишає за собою право замінити дефектний елемент або весь Виріб на бездефектний, знизити ціну Виробу або відмовитися від виконання договору.
По відношенню до Користувача, який не є споживачем у розумінні Закону від 23 квітня 1964р. Цивільного кодексу, відповідальність Гаранта за збитки, що виникли внаслідок цієї гарантії та/або у зв'язку з її укладенням та виконанням, незалежно від правового титулу, обмежується максимальною вартістю дефектного Продукту.

II. Гарантійний термін

Компоненти продукту	Тривалість гарантійного захисту
Hvlp установка для розпилювального фарбування	36 місяці з дати придбання Продукту, як зазначено в цьому гарантійному талоні

III. Умови для отримання гарантії

Користувач повинен пред'явити заповнений гарантійний талон на Виріб та обґрунтувати обставини придбання Виробу Користувачем, наприклад, пред'явивши чек, рахунок-фактуру тощо. З метою ефективного розгляду рекламації рекомендується, щоб Користувач надав разом з Виробом всі компоненти, зазначені в розділі "Комплектація пристрою", що міститься в Посібнику користувача.
2. що користувач дотримується інструкцій, наведених в інструкції з експлуатації та гарантійному талоні.
3. Гарантія поширюється лише на територію Республіки Польща та ЄС.
4. Гарантія не поширюється на дефекти Продукту, що виникають, зокрема, внаслідок:
a. Недотримання Користувачем умов, викладених в Інструкції з експлуатації, зокрема щодо правильної експлуатації, технічного обслуговування та чищення;
b. Використання Користувачем засобів для чищення або технічного обслуговування, які не відповідають вимогам Інструкції з експлуатації;
c. Неналежне зберігання та транспортування Продукту Користувачем;
d. Несанкціоновані зміни та/або модифікації Продукту Користувачем, які не були узгоджені з Гарантом;
e. Використання Користувачем у Виробі витратних матеріалів, що не відповідають вимогам Інструкції з експлуатації.
5. Користувач, який не є споживачем у розумінні Закону від 23 квітня 1964р. Цивільного кодексу, втрачає гарантію на Продукт, в якому:
- серійні номери, позначення дати та паспортні таблички були видалені, змінені або пошкоджені користувачем;
- пломби були пошкоджені користувачем або мають ознаки втручання користувача.
Увага: Користувач зобов'язаний самостійно і за власний рахунок виконувати дії, пов'язані з повсякденною експлуатацією Виробу, що випливають, зокрема, з Інструкції з експлуатації, самостійно і за власний рахунок.

IV. Процедура розгляду скарг

1. Якщо Ви виявите, що Виріб працює неправильно, перед тим, як пред'явити претензію, Ви повинні переконатися, що всі кроки, зазначені в Інструкції з експлуатації, були виконані правильно, перш ніж пред'являти претензію.
2. Рекомендується подавати рекламацію негайно, бажано протягом 7 днів з моменту виявлення дефекту Продукту. Користувач, який не є споживачем у розумінні Закону від 23 квітня 1964р. Цивільного кодексу, втрачає права, що випливають з цієї гарантії, якщо рекламація не буде подана протягом 7 днів.
3. Повідомлення про рекламацію можна подати, зокрема, в місці придбання Продукту, в гарантійному сервісі або в письмовій формі на вказану адресу: Dedra Exim Sp. z o.o., ul. 3 Maja 8, 05-800 Pruszków.
4. Користувач може подати рекламацію, використовуючи форму, доступну на веб-сайті www.dedra.pl. ("Бланк рекламації").
5. адреси гарантійного обслуговування для окремих країн можна знайти на сайті www.dedra.pl. Якщо для певної країни немає гарантійного сервісу, рекомендується звертатися з гарантійними претензіями за адресою: Dedra Exim Sp. z o.o. ul. 3 Maja 8, 05-800 Pruszków (Польща).
6. З метою безпеки Користувача використання дефектного Продукту заборонено.
7. Попередження: Використання несправного виробу є небезпечним для здоров'я та життя Користувача.
8. Виконання зобов'язань за гарантією відбудеться протягом 14 робочих днів, рахуючи від дати доставки Користувачем заявленого Продукту.
9. перед тим, як відправити дефектний Виріб для рекламації, рекомендується його почистити. Виріб, що підлягає рекламації, рекомендується ретельно захищати від пошкоджень під час транспортування (рекомендується доставляти Виріб, що підлягає рекламації, в оригінальній упаковці).
10. Гарантійний термін продовжується на час, протягом якого Користувач не міг використовувати Продукт, на який поширюється гарантія, через дефект.
Гарантія не виключає, не обмежує і не призупиняє права Користувача, передбачені положеннями про гарантійні зобов'язання щодо дефектів проданих товарів.

Відповідно до статті 13(1) та (2) Регламенту (ЄС) 2016/679 Європейського Парламенту та Ради від 27 квітня 2016 року про захист фізичних осіб у зв'язку з обробкою персональних даних і про вільний рух таких даних та про скасування Директиви 95/46/ЄС (далі: "RODO"), повідомляємо Вам наступне

1. Контролером ваших персональних даних, вказаних у формі, є компанія DEDRA-EXIM sp. z o.o., зареєстрована за адресою: вул. 3 Мая, 8, 05-800, Прушкув (далі: «Контролер»).
2. Ваші дані будуть оброблятися виключно з метою виконання гарантійної процедури для пристрою згідно з літ. b п. 1. ст. 6 Загального регламенту захисту даних (далі: «ЗРЗД») Надання даних є добровільним, але необхідним для виконання гарантійної процедури.
3. Ваші дані будуть оброблятися протягом періоду виконання гарантійної процедури та з метою архівування на випадок необхідності захисту від можливих претензій до Контролера, але не довше закінчення терміну позовної давності.
4. Ваші дані можуть бути розкриті тільки суб'єктам, які обробляють дані від імені Контролера, на підставі письмового договору про доручення на обробку персональних даних, що передбачає, зокрема, технічне обслуговування, хостинг або обслуговування веб-сайту, IT-сервіс, кур'єрську компанію. Постачальники Контролера зобов'язані забезпечувати безпеку даних і дотримуватися вимог чинного законодавства щодо захисту персональних даних і не можуть використовувати довірені їм персональні дані в цілях, відмінних від зазначених у договорі з Контролером.
5. Ваші персональні дані не будуть оброблятися автоматизовано, зокрема, не будуть профілюватися, а також не будуть передаватися у треті країни/міжнародні організації.
6. Ви маєте право на доступ до своїх персональних даних та право на їхнє виправлення, видалення, обмеження обробки, право на передачу даних, право на відмову від обробки, у будь-який момент;
7. З усіх питань, пов'язаних з обробкою Контролером ваших персональних даних, ви можете звернутися до Контролера за адресою e-mail: daneosobowe@dedra.pl.;
8. Ви маєте право подати скаргу до відповідного наглядового органу із захисту персональних даних;

HR Sadržaj

1. Slike i crteži
2. Opis uređaja
3. Namjena uređaja
4. Ograničena uporaba
5. Tehnički podaci
6. Priprema za rad
7. Priključak u struju
8. Uključivanja uređaja
9. Korištenje uređaja
10. Tekuće aktivnosti opsluživanja
11. Zamjenski dijelovi i pribor
12. Samostalno uklanjanje kvarova
13. Sastavni dijelovi uređaja
14. Informacija za korisnike o zbrinjavanju električnih i elektronskih alata
15. Jamstveni list

Izjava o sukladnosti je priložena uputama kao zaseban dokument. Ako izjava o sukladnosti nije priložena, kontaktirajte Dedra Exim Sp. z o.o.
Opći propisi o sigurnosti su priloženi uputama kao posebna knjižica.

UPOZORENJE. Pročitajte sva upozorenja označena simbolom i sve upute. Zbog nepoštivanje dolje navedenih upozorenja i sigurnosnih napomena može doći do strujnog udara, požara ili ozbiljnih povreda korisnika.

Zadržite sva upozorenja i upute radi naknadne uporabe .

2. Opis uređaja

Crtež A: 1. Pištolj za lakiranje, 2. Prekidač, 3. Remen za rame, 4. Fleksibilno crijevo 5. Aparat, 6. Košara za spremnik, 7. Aluminijski spremnik.

3. Namjena uređaja

HVLP (High Volume Low Pressure – veliki kapacitet kod malog pritiska, manjeg od 0,7 bara) aparat za bojanje je proizvod za raspršivanje lakova na bazi: vode, močila, sredstava za zaštitu drva, metalnih temeljnih premaza, uljno-ftalnih emajliranih boja, akrilnih emajliranih boja za nanošenje prskanjem . Pomoću uređaja možete na zid aplicirati lateks boje. Međutim, količina razrjeđivača potrebna za pravilno razrjeđivanje boje (kako bi aparat pravilno radio) može biti veća od količine koju preporučuje proizvođač. Električni alat može surađivati s mlaznicama različitih veličina (1mm,1.5mm, 1.8mm, 2.5 mm).
Dozvoljeno je koristiti uređaj prilikom obavljanja renovacijskih i građevinskih radova, u servisnim radionicama, pri amaterskim radovima uz poštivanje uvjeta korištenja i dopuštenih radnih uvjeta naznačenih u uputama za uporabu.

4. Ograničena uporaba

Uređaj se može koristiti samo u skaldu s niže navedenim „Dopuštenim uvjetima rada".
Sustav spajanja sklopova je prilagođen za pištolj za prskanje sa spremnikom za boju i puhalo. Električni alat nemojte koristiti za lužinu, tvari koje sadrže kiseline, tvari koje sadrže strane materijale, tvari koje sadrže kemijska otapala.
Samoinicijativne promjene u mehaničkoj i električkoj konstrukciji, sve ingerencije u uređaj, a isto tako korištenje uređaja na način koji nije opisan u uputama, smatraju se neovlaštenim djelovanjem i uzrokuju trenutačni gubitak jamstvenih prava, a izjava o usklađenosti u tom slučaju postaje nevažeća.
Zbog nenamjenske uporabe ili korištenja uređaja na način koji nije usklađen s uputama za uporabu dolazi do trenutačnog gubitka jamstvenih prava.

Dopušteni radni uvjeti
S1 – neprekidan rad.

5. Tehnički podaci

Model	DED7410	DED7413
Radni napon [V]	230	
Frekvencija mreže [Hz]	50	
Nazivna ulazna snaga [W]	600	700
Radni tlak [bar]	0,15-0,35	0,15-0,35 bar
Duljina fleksibilnog crijeva [m]	1,6	1,5
Strujanje zraka [l/min]	700	1650
Brzina isporuke medija [ml/min]	200-300	250-350
Maksimalna viskoznost medija [s]	40	90
Razina vibracije na rukohvaci [m/s^2]	2,35	<2,5
Mjerna nesigurnost vibracije K [m/s^2]	1,5	1,5
Emisije buke:		
Razina zvučnog pritiska L_{pA} [dB(A)]	95	74
Razina zvučne snage L_{WA} [dB(A)]	106	85
Mjerna nesigurnost (K_{pA}, K_{WA}) [dB(A)]	3	3
Masa [kg]	3,2kg	3,3kg
Klasa zaštite	II	II
Zaštita od izravnog pristupa	IP20	IP20

Informacija o vibracijama i buci

Uključna vrijednost vibracija a_h i mjerna nesigurnost su određene u skladu s normom EN 60745-1 i navedene u tablici.
Emisija buke je određena u skladu s EN 60745-1, vrijednosti su navedene u tablici.

NAPOMENA **Zbog buke može doći do oštećivanje sluha i zato tijekom rada uvijek nosite sredstva za zaštitu sluha!**

Deklarirana ukupna vrijednost vibracija izmjerena je u skladu sa standardnom metodom ispitivanja i može se koristiti za međusobno uspoređivanje uređaja. Navedena razina vibracija može se koristiti za prvu procjenu izlaganja na vibracije.
Razina vibracija tijekom stvarnog korištenja uređaja može se razlikovati od deklariranih vrijednosti, ovisno o načinu korištenja radnih alata, posebice o vrsti obrađivanog materijala i potrebi određivanja sredstava za zaštitu operatera. Kako biste precizno procijenili izlaganje opasnostima u stvarnim uvjetima rada, treba uzeti u obzir sve dijelove operativnog djelovanja, također i razdoblje kad je uređaj isključen i kad je uključen ali se ne koristi za rad.

6. Priprema za rad

NAPOMENA **Sve pripremne aktivnosti obavljajte kad je uređaj isključen iz izvora napajanja.**

Punjenje spremnika prije bojanja

Pištolj za prskanje se sastoji od poklopca spremnika, usisne cijevi za boju i spremnika. U aluminijski spremnik zapremine ~1l (crtež A.7). nalijte odgovarajuću boju. Na spremnik fiksirajte poklopac. Medij i razrjeđivač moraju se podudarati. Korištenje razrjeđivača koji ne preporučuje proizvođač može uzrokovati začepljenje pištolja. Koristite boje namijenjene za nanošenje postupkom raspršivanja. Ovu informaciju proizvođač uvijek navodi na ambalaži.

Montaža

Uređaj sastavljamo samo u slučaju kad je utikač izvučen iz utičnice. Kako biste uređaj pripremili za rad, glavni aparat priključite na pištolj pomoću fleksibilnog crijeva. S obje strane fleksibilnog crijeva nalaze se priključni nastavci. Nastavak većeg promjera ugurajte u priključak glavnog aparat, dok drugi kraj utisnite u utičnicu pištolja za prskanje (u gornjem dijelu ručke, sl. D). Kada bojite u zatvorenom prostoru, uvijek zaštitite površinu da se ne zaprlja. Uređaj ima ugrađen remen. U opremi se dodatno nalazi plastična košara za odlaganje pištolja, koja se montira umetanjem krakova ručke u plastično kućište.

7. Priključak u struju

Prije nego uređaj priključite na struju, provjerite da li se napon napajanja podudara s vrijednostima iz tipske pločice.
Instalacija napajanja treba biti napravljena u skladu s osnovnim zahtjevima za električne instalacije i ispunjavati zahtjeve za sigurno korištenje. Parametri minimalnog presjeka mrežnog kabela i nominalne vrijednosti osigurača ovisni o snazi uređaja su navedeni u sljedećoj tablici:

Snaga uređaja [W]	Minimalni presjek kabela [mm^2]	Minimalna vrijednost osigurača C tipa [A]
<700	0,75	6
700÷1400	1	10

Instalaciju treba obaviti ovlašten električar. Ako upotrebljavate produžni kabel, obratite pozornost da presjek žile ne bude manji od potrebnog (vidite tabelicu). Električni kabel posložite tako da tijekom rada ne bude izložen rezanju. Ne upotrebljavajte oštećene produžne kablove . Povremeno provjerite tehničko stanje priključnog kabela. Nemojte povlačiti za priključni kabel.

8. Uključivanja uređaja

NAPOMENA **Prije pokretanja uređaja obavezno obavite aktivnosti opisane u poglavlju „Priprema za rad".**

Nakon što sastavite cijeli sustav, pritisnite gumb prekidača koji se nalazi s gornje strane kućišta glavnog aparata. Pritiskom na preklopni prekidač u položaju "I" pokrećete uređaj. Pritiskom na prekidač u položaju "0" isključujete uređaj.

9. Korištenje uređaja

Priprema površine za bojanje

Prije nego što počnete bojanje, pripremite površinu. Ovu površinu treba oprati i osušiti. Nemojte stavljati boje na masne površine. Ako je površina glatka, treba je matirati (npr. finim brusnim papirom), a zatim ukloniti prašinu.

Medij

Prije upotrebe boje, provjerite njenu viskoznost pomoću čaše za mjerenje viskoznosti isporučene s uređajem (mjereno u sekundama). Čašu napunite, podignite na visinu od oko 15-20 cm (otvor blokirajte).Zatim oslobodite otvor i mjerite koliko dugo izlazi kontinuirani mlaza. Mjerenje završite kad će se mlaz prekidati. Vrijeme koje ste očitali je viskoznost. Uređaj se može koristiti za raspršivanje boja, lakova, močila itd. s viskoznošću do 30s za DED7410 i 90s za DED7413 ili boje s razrjeđivanjem do 20% (prema preporukama proizvođača). Boje koje su razrijeđene manje od 10%, 5% i sa viskoznošću većom od 40 s za DED7410 i 90 s za DED7413 možda se neće dobro raspršivati. Pravilno farbanje zidova pomoću aparata za raspršivanje boje je moguće kada je količina razrjeđivača veća od one koju preporučuje proizvođač (količinu odaberite nakon nekoliko pokušaja razrijeđivanja), npr.:
1) Beckers Vaggfarg, pravilno se nanosi kad je razrijeđena ~30%
2) Decoral Acrylic W, pravilno se nanosi kad je razrijeđena ~ 10%
3) Luxens, pravilno se nanosi kad je razrijeđena ~ 20% , 4) Magnat, pravilno se nanosi kad je razrijeđena ~ 10% . Prije nego što počnete bojanje, obavite testiranje na kartonu, tekturi, šperploči itd.

Bojanje

HVLP tehniku odlikuje visoka učinkovitost. Uređaj može raditi sa tri postavke za OBLIK MLAZA RASPRŠIVANJA (sl. G): vertikalni, vodoravni i okrugli mlaz. Podešavanje mlaza boje se svodi na odvijanje sigurnosnog prstena pištolja, a zatim postavljanje u odgovarajući položaj nastavka s dvije mlaznice. Leptiri postavljeni vodoravno (horizontalno) – mlaz medija bit će okomiti. Kad su leptiri postavljeni okomito, mlaz će biti vodoravan. Postavljanje leptira u položaj kut od 45 stupnjeva – mlaz će biti okrugli. Imajte na umu da boju ne prskate do kraja, jer bi to neravnomjerno raspodijelilo boju na površini. Sve (osušene) medije koji se skupljaju na nastavku mlaznice uklonite odgovarajućim razrjeđivačem

Pištolj za bojanje

Intenzitet raspršivanja se podešava pomoću regulacijskog gumba koji se nalazi na stražnjoj strani pištolja. Odgovarajuću količinu boje postavite na sljedeći način:
Okretanjem udesno smanjujete količinu boje (zatvaramo dotok do kraja)
Držite okidač pritisnut i polako okrećite regulacijski gumb (vidi sliku E) sve dok se na ispitnoj površini ne pojavi željena količina boje.
Tijekom bojanja ravnomjerno pomičite pištolj. Udaljenost mlaznice od bojene površine mora iznositi oko ~30 cm.
Kako biste povećali širinu bojane površine i količinu dodavane boje, upotrijebite mlaznicu od 1,8 mm (koristite za gušću boju) Mlaznica od 1,5 mm je univerzalna mlaznica. Mlaznica od 1,0 mm se preporučuje za raspršivanje močila, lakova na bazi vode, temeljnih premaza.

10. Tekuće aktivnosti opsluživanja

NAPOMENA **Sve servisne aktivnosti obavljajte kad je uređaj isključen iz izvora napajanja.**

Pištolj za lakiranje

Za čišćenje upotrijebite odgovarajući razrjeđivač (npr. vodu)
Kako biste osigurali duže razdoblje funkcionalnosti uređaja, obavezno ga očistite nakon svake uporabe.
1. Očistite posudu za boju, napunite je razrjeđivačem (npr. vodom)
2. Čvrsto stegnite pištolj za prskanje
3. Uključite glavni aparat, pištolj za prskanje usmjerite na prazan spremnik i počnite raspršivati sredstvo za čišćenje.
4. Nakon što se spremnik isprazni, ponovno ga napunite razrjeđivačem i ponovite isti postupak.
5. Postupak ponavljate sve dok iz pištolja neće izlaziti čisti razrjeđivač. (voda)
6. Održavajte spremnik čistim.
7. Povremeno provjeravajte brtvu igle (u ručki pištolja).

Podešavanje mlaza

Do podešavanja oblika mlaza raspršivanja dolazi pri promjeni položaja nastavka s mlaznicama u pištolju za prskanje
Vodoravno, okomito, kružno raspršivanje bole (Crtež G): Oblik mlaza raspršivanja.

Zamjena mlaznice i igle

1. Odvijte prsten za fiksiranje zaštite mlaznice.
2. Skinite zaštitu mlaznice
3. Pomoću ključa 13 odvrnite mlaznicu (u smjeru kazaljke na satu), postavite novu mlaznicu i nastavite u koracima od 3 do koraka 1
Zatim:
4. Na stražnjoj strani pištolja odvrnite čelični gumb za podešavanje pomaka igle
5. Pritisnite okidač da igla izađe (uklonite je)
6. Umetnite iglu iz seta (mlaznica + igla)
7. Umetnite oprugu i zategnite čelični gumb

11. Zamjenski dijelovi i pribor

Pribor dostupan u prodaji:

Za DED7410:

Uređaj DED7410 standardno je opremljen mlaznicom od 1,5 mm. Osim toga možete kupiti mlaznice promjera: 1,0mm- DED74101; 1,5mm- DED74105; 1,8mm- DED74108 zajedno s iglom.

Za DED7413:

Uređaj DED7413 standardno je opremljen mlaznicom od 1,8 mm i 2,5 mm. Osim toga možete kupiti mlaznice promjera: 1,0mm- DED74131; 1,5mm- DED74133; 1,8mm- DED74135; 2,5mm-DED74138 zajedno s iglom.

Kako biste nabavili zamjenske dijelove i pribor, kontaktirajte Dedra Exim Servis. Podaci za kontakt se nalaze na 1. stranici uputa.

Prilikom naručivanja zamjenskih dijelova navedite broj partije označen na tipskoj ploči i broj dijela iz montažni crtež.

U jamstvenom roku popravci se obavljaju prema pravilima iž jamstvenog lista. Reklamirani proizvod odnesite na popravak na mjesto nabave istog (prodavatelj je dužan primiti reklamirani proizvod), poslati ga centralnoj službi Dedra Exim ili poslati u servisni centar najbliži vašem mjestu prebivališta (popis servisera je objavljen na web stranici www.dedra.pl). Molimo, priložite popunjen jamstveni list. Nakon isteka jamstvenog roka popravke obavlja centralni servis. Oštećen proizvod pošaljite serviserima (troškove poštarine snosi korisnik).

12. Samostalno uklanjanje kvarova

⚠ NAPOMENA **Prije nego počnete samostalno uklanjati greške, uređaj isključite iz napajanja.**

Problem	Uzrok	Rješenje
Boja ne pokriva bojanu površinu	Premalo boje	Okrenite gumb na pištolju prema lijevo
	Gusta boja	Razrijedite boju za 10%
Visoka maglica boje	Prevelika udaljenost od bojane površine	Smanjite udaljenost na 30 cm
	Odviše rijetka boka	Smanjite protok zraka okretanjem gumba na pištolju, prema lijevo
Slabi mlaz boje	Gusta boja	Razrijedite boju za 10%
	Mali protok zraka	Okrenite gumb za kontrolu protoka pištolja prema desno
	Zaprljana mlaznica	Očistite mlaznicu

13. Sastavni dijelovi uređaja

Sastavni dijelovi:

DED7410:

1. Glavni uređaj - 1 kom.
2. Pištolj za lakiranje - 1 kom.
3. Košara za spremnik s pištoljem - 1 kom.
4. Remen - 1 kom.
5. Aluminijski spremnik - 1 kom.
6. Čaša za mjerenje viskoznosti - 1 kom.
7. Nastavak za pumpanje - 1 kom.
8. Fleksibilno crijevo - 1 kom.

DED7413:

1. Glavni uređaj - 1 kom.
2. Pištolj za lakiranje - 1 kom.
3. Košara za spremnik s pištoljem - 1 kom.
4. Remen - 1 kom.
5. Aluminijski spremnik - 1 kom.
6. Čaša za mjerenje viskoznosti - 1 kom.
7. Nastavak za pumpanje - 1 kom.
8. Mlaznica 2,5 mm - 1 kom.
9. Mlaznica od 1,8 mm (u pištolju) - 1 kom.

14. Informacija za korisnike o zbrinjavanju električnih i elektroničkih uređaja (odnosi se na kućanstva)



Ovaj simbol postavljen na proizvode ili popratnu dokumentaciju obavještava da se neispravni električni ili elektronički uređaji ne smiju odlagati s kućnim otpadom. Ispravan postupak u slučaju potrebe za zbrinjavanjem, ponovnom uporabom ili oporabom komponenti sastoji se od prijenosa uređaja na specijalizirano sabirno mjesto, gdje će biti besplatno prihvaćen. Informacije o lokacijama sabirnih točaka otpadne opreme pružaju lokalne vlasti, npr. na svojim web stranicama.

Pravilno zbrinjavanje uređaja omogućuje očuvanje dragocjenih resursa i izbjegavanje negativnog utjecaja na zdravlje i okoliš, do kojeg dolazi zbog mogućnosti da uređaji sadrže opasne tvari, smjese i sastavne dijelove.

Nepravilno odlaganje otpada podliježe kaznama predviđenim relevantnim lokalnim propisima.

Korisnici u zemljama Europske unije: Ako trebate odložiti električnu ili elektroničku opremu, obratite se najbližem prodavaču ili dobavljaču za dodatne informacije.

Odlaganje u zemljama izvan Europske unije: Ovaj simbol vrijedi samo za zemlje Europske unije. Ako trebate zbrinuti ovaj proizvod, obratite se lokalnim vlastima ili trgovcu radi pravilnog zbrinjavanja.

Jamstveni list

na

Hvlp raspršivač boja

Kataloški broj: DED7410/DED7413 br. partije:.....

(u daljnjem tekstu Proizvod)

Datum nabavke Proizvoda: .....

Pečat prodavača

Datum i potpis prodavača: .....

Izjava Korisnika:

Potvrđujem da sam upoznat s uvjetima jamstva i posljedicama nepoštivanja smjernica sadržanih u Uputama za upotrebu i jamstvenom listu. Upoznat sam s uvjetima ovog jamstva, što potvrđujem svojim potpisom:

....

Datum i mjesto Potpis Korisnika

I. Odgovornost za Proizvod

1. Jamac - Dedra Exim Sp. z o.o. sa sjedištem u Pruszkówu, adresa: ul. 3 Maja 8, 05-800 Pruszków, KRS 0000062517, Općinski sud za glavni grad Varšavu u Varšavi, XIV Gospodarski odjel Državnog sudskog registra, PIB 527-020-49-33, osnovni kapital: 100 980.00 PLN.
2. Pod uvjetima navedenim u ovom jamstvenom listu, Jamac daje jamstvo za Proizvod koji dolazi iz Jamčeve distribucije.
3. Odgovornost iz jamstva pokriva samo nedostatke koji proizlaze iz razloga koji su u Proizvodu u trenutku njegove predaje Korisniku.
4. Pod jamstvom, Korisnik stječe pravo na besplatan popravak Proizvoda, ako se kvar otkrije tijekom jamstvenog roka. Način popravka Proizvoda (metoda popravka) ovisi o odluci Jamca. Ako Jamac utvrdi da ga je nemoguće popraviti, Jamac zadržava pravo zamijeniti neispravan element ili cijeli Proizvod ispravnim, smanjiti cijenu Proizvoda ili odstupiti od ugovora.
5. U odnosu na Korisnika koji nije potrošač u smislu Zakona od 23. travnja 1964. Građanski zakonik, odgovornost Jamca za štetu koja proizlazi iz ovog jamstva i/ili u vezi s njegovim sklapanjem i izvršenjem, bez obzira na pravni naslov, ograničena je na maksimalnu vrijednost neispravnog Proizvoda.

II. Jamstveni rok

Elementi Proizvoda	Jamstveni rok
Hvlp raspršivač boja	36 mjeseca od datuma kupnje Proizvoda prikazanog u ovom jamstvenom listu

III. Uvjeti korištenja jamstva

1. Predočenje od strane korisnika popunjenog jamstvenog lista Proizvoda i potvrđivanje od strane Korisnika okolnosti kupnje Proizvoda, npr. predočenjem računa, fakture itd. Kako bi učinkovito riješili reklamaciju preporuča se da Korisnik dostavi sve elemente navedene u "Kompletu uređaja" zajedno s Proizvodom za reklamaciju koja se nalazi u Uputama za upotrebu.
2. Poštovanje od strane korisnika preporuka sadržanih u Uputama za uporabu i jamstvenom listu.
3. Jamstvo vrijedi isključivo na području Republike Poljske i EU.
4. Jamstvo ne obuhvaća kvarove Proizvoda nastale posebno kao rezultat:

a. Nepoštivanja od strane Korisnika uvjeta navedenih u Uputama za uporabu, posebno u pogledu pravilnog korištenja, održavanja i čišćenja;

b. Korištenja od strane Korisnika sredstava za čišćenje ili održavanje koja nisu u skladu s Uputama za uporabu;

c. Nepravilnog skladištenja i transporta Proizvoda od strane Korisnika;

d. Neovlaštene izmjene i/ili modifikacije Proizvoda od strane Korisnika koje nisu dogovorene s Jamcem;

e. Korištenja od strane Korisnika potrošnog materijala u Proizvodu koji nije u skladu s Uputama za uporabu.

5. Korisnik koji nije potrošač u smislu zakona od 23. travnja 1964. Građanski zakonik gubi jamstvo na Proizvod u kojem:

- je Korisnik je uklonio, promijenio ili oštetio serijske brojeve, oznake datuma i natpisne pločice;
- pečati su oštećeni od strane Korisnika ili pokazuju znakove manipulacije od strane Korisnika.

6. Pozor! Radnje povezane sa svakodnevnim radom Proizvoda, koje proizlaze, između ostalog iz Upute za uporabu Korisnik je dužan provoditi samostalno i o svom trošku.

IV. Procedura reklamacije

1. U slučaju utvrđivanja neispravnog rada Proizvoda, prije podnošenja reklamacije, provjerite jesu li sve radnje navedene posebno u Uputama za uporabu, izvršene ispravno.
2. Preporučujemo podnošenje reklamacije odmah, najbolje u roku od 7 dana od dana uočavanja kvara Proizvoda. Korisnik koji nije potrošač u smislu zakona od 23. travnja 1964. Građanski zakonik gubi prava koja proizlaze iz ovog jamstva ako se reklamacija ne podnese u roku od 7 dana.
3. Reklamacija se može podnijeti, između ostalog, na mjestu kupnje Proizvoda, u jamstvenom servisu ili pismeno na sljedeću adresu: Dedra Exim Sp. z o.o., ul. 3 Maja 8, 05-800 Pruszków.
4. Korisnik može podnijeti reklamaciju putem obrasca dostupnog na web stranici www.dedra.pl. ("Obrazac za reklamaciju").
5. Adrese jamstvenih servisa za pojedine zemlje dostupne su na web stranici www.dedra.pl. U slučaju nedostatka jamstvenog servisa za određenu zemlju,

preporuča se slanje reklamacija na sljedeću adresu: Dedra Exim Sp. z o.o. ul. 3 Maja 8, 05-800 Pruszków (Poljska).
6. S obzirom na sigurnost Korisnika, zabranjeno je koristiti neispravan proizvod.
7. Pozor! Korištenje neispravnog Proizvoda opasno je za zdravlje i život Korisnika.
8. Izvršenje obveza koje proizlaze iz jamstva održat će se u roku od 14 radnih dana od dana isporuke Proizvoda koji korisnik reklamira.
9. Prije dostave neispravnog Proizvoda na reklamaciju, preporuča se čišćenje. Preporuča se da se reklamirani Proizvod pažljivo zaštiti od oštećenja tijekom transporta (preporuča se isporuka reklamiranog Proizvoda u originalnom pakiranju).
10. Jamstveni rok se produljuje za vrijeme tijekom kojeg ga Korisnik nije mogao koristiti zbog kvara na Proizvodu obuhvaćenom jamstvom.
Jamstvo ne isključuje, ograničava ili suspendira prava Korisnika koja proizlaze iz odredbi o jamstvu za nedostatke na prodanom artiklu.

Prema čl. 13 sek. 1 i sljed. 2. Uredbe (EU) 2016/679 Europskog parlamenta i Vijeća od 27. travnja 2016. o zaštiti fizičkih osoba u vezi s obradom osobnih podataka i slobodnom kretanju takvih podataka te stavljanju izvan snage Direktive 95/46. /EC, obavještavamo vas

1. Administrator Vaših osobnih podataka navedenih u formularu je DEDRA-EXIM sp. z o. o. sa sjedištem u Pruszkówu, ul. 3 Maja 8, 05-800 Pruszków (u daljnjem tekstu: "Administrator").
2. Vaši podaci će se obrađivati isključivo u svrhu provedbe jamstvenog postupka uređaja sukladno čl. 6 st. 1 slovo. b opće uredbe o zaštiti podataka (u daljnjem tekstu: "GDPR") Davanje podataka je dobrovoljno, ali nužno za provedbu jamstvenog postupka.
3. Vaši podaci će se obrađivati za vrijeme trajanja jamstvenog postupka te za potrebe arhiviranja u slučaju potrebe obrane od bilo kakvih potraživanja prema Administratoru, najduže do isteka istih.
4. Vaši podaci mogu se priopćiti samo subjektima koji obrađuju podatke za administratora na temelju pisanog ugovora o povjeravanju obrade osobnih podataka koji između ostalog daje: tehnička služba, održavanje hostinga ili web stranica, IT služba, kurirska tvrtka. Dobavljači Administratora dužni su osigurati sigurnost podataka i ispunjavati uvjete važećih zakona vezanih uz zaštitu osobnih podataka te ne smiju koristiti povjerene osobne podatke u druge svrhe osim onih navedenih u ugovoru s Administratorom.
5. Vaši podaci neće se obrađivati na automatizirani način, uključujući u obliku profiliranja, i neće se prenositi u treću zemlju/međunarodnu organizaciju.
6. Imate pravo pristupa svojim podacima te pravo na ispravak, brisanje, ograničenje obrade, pravo na prijenos podataka, pravo na prigovor u bilo kojem trenutku.
7. Za sva pitanja vezana uz obradu Vaših osobnih podataka od strane Administratora, možete nas kontaktirati na sljedeću e-mail adresu: daneosobowe@dedra.pl.;
8. Imate pravo podnijeti pritužbu tijelu nadležnom za zaštitu osobnih podataka

Dedra Exim Sp. z o.o.
ul. 3 Maja 8, 05-800 Pruszków
Tel. +48 22 73 83 777, fax +48 22 73 83 779
www.dedra.pl, serwis@dedra.pl

Adnotacje o dokonanych naprawach / Annotations of repairs made / Záznamy o provedených opravách / Záznamy o vykonaných opravách / Pastabos apie atliktą remontą / Piezīmes par veikto remontu / Feljegyzések az elvégzett javításokról / Menţiuni cu privire la reparaţiile efectuate / Vermerke über ausgeführte reparaturen / Opombe o opravljenih popravilih / Bilješke o izvršenim popravcima/ Отбелязване на извършените ремонти / Відмітка про проведені ремонти / Bilješke o izvršenim popravcima

Data zgłoszenia do naprawy / Date of request for repair / Datum nahlášení k opravě / Dátum odovzdania do opravy / Atidavimo remontui data / Produkta nodošanas remontā datums / A javításra történő bejelentés dátuma / Data predării la reparaţie / Datum der Anmeldung zur Reparatur / Datum prijave za popravilo / Datum zahtjeva za popravak/ Дата на заявката за ремонт/ Дата подання заявки на	Data wykonania naprawy / Date of repair / Datum provedení opravy / Dátum vykonania opravy / Remonto data / Remonta datums / A javítás dátuma / Data efectuării reparaţiei / Datum der Ausführung der Reparatur / Datum izvršitve popravila / Datum popravka/ Дата на ремонта/ Дата ремонту / Datum popravka	Zakres naprawy, opis czynności naprawczych / Scope of repair, description of repair activities / Rozsah opravy, popis úkonů / Rozsah opravy, opis vykonaných opravných činností / Remonto apimtis, remonto darbų aprašymas / Remonta apjoms, remontdarbu apraksts / A javítás tartalma, a javítási műveletek leírása / Domeniul de reparaţie, descrierea operaţiilor de reparaţie / Umfang der Reparatur , Beschreibung der Tätigkeiten / Obseg popravila, opis izvršenih opravil v okviru popravila / Opseg popravka, opis popravka/ Обхват на ремонта, описание на ремонтните дейности / Обсяг ремонту, опис ремонтних робіт / Opseg popravka, opis aktivnosti popravka	Podpis wykonującego naprawę / Signature of the repairer / Podpis opraváře / Podpis osoby vykonávajúcej opravu / Remontą atliekančio asmens parašas / Remonta veicēja paraksts / A javítást végző aláírása / Semnătura persoanei care a efectuat reparaţia / Unterschrift der die Reparatur ausführenden Person / Podpis osebe, ki je izvršila popravilo / Potpis osobe koja izvodi popravak/ Подпис на лицето, което извършва ремонта / Підпис ремонтника / Potpis osobe koja obavlja popravak