○DED7197V

Instrukcja ważna dla urządzeń wyprodukowanych po: / Instruction manual valid for devices manufactured after: / Návod pro zařízení vyrobená po: / Návod pre obsluhu zariadení vyrobených po: / Instrukcija – įrenginiai, kurie buvo pagaminti nuo: / Lietošanas instrukcija ierīcēm izgatavotiem pēc: / Útmutató a után gyártott készülékekhez: / Manualul de utilizare pentru aparate fabricate după: / Navodila veljajo za naprave, proizvedene po: / Ръководството е валидно за устройства, произведени след: / Інструкція дійсна для пристроїв, виготовлених після: / Upute vrijede za uređaje proizvedene nakon: / Bedienungsanleitung für Geräte, hergestellt wurden die nach dem: **01.01.2024**

PL **Kosiarka do trawy akumulatorowa**
Instrukcja obsługi z kartą gwarancyjną

EN **Cordless lawn mower**
Instruction manual with guarantee card

CZ **Bezkartáčová sekačka**
Návod k obsluze se záručním listem

SK **Bezuhlíková kosačka**
Užívateľská príručka so záručným listom

LT **Vejapjovė, bešepetėlinis variklis**
Naudojimo instrukcija su Garantiniu lapu

LV **Bezsuku pļāvējs**
Lietošanas instrukcija ar garantijas talonu

HU **Szénkefe nélküli fűnyíró**
Használati Utasítás Garanciajeggyel

RO **Motocoasă fără**
Instrucțiuni de utilizare și certificat de garanție

SI **Akumulatorska kosilnica**
Navodila za uporabo z garancijsko kartico

BG **Акумулаторна Безчеткова косачка**
Инструкции за експлоатация с гаранционна карта

UA **Акумуляторна газонокосарка**
Інструкція з експлуатації з гарантійним талоном

HR **Akumulatorska kosilica za travu**
Upute za upotrebu s jamstvenim listom

DE **Bürstenloser Mäher**
Bedienungsanleitung mit Garantiekarte



PL Wszelkie prawa zastrzeżone. Niniejsze opracowanie jest chronione prawem autorskim. Kopiowanie lub rozpowszechnianie Instrukji Obsługi we fragmentach albo w całości bez zgody Dedra Exim zabronione Dedra Exim zastrzega sobie prawo do wprowadzania zmian konstrukcyjno-technicznych oraz kompletacyjnych bez uprzedniego powiadamiania. Zmiany te nie mogą stanowić podstawy do reklamowania produktu. Instrukcja obsługi dostępna na stronie www.dedra.pl

EN All rights reserved. This publication is protected by copyright. Copying or distribution of the User Manual in parts or in full without Dedra Exim's permission is prohibited Dedra Exim reserves the right to make design, technical and completion changes without prior notice. These changes may not constitute grounds for advertising the product. User manual available at www.dedra.pl

CZ Všechna práva vyhrazena. Toto zpracování je chráněno autorským právem. Kopírování nebo šíření Návodu k obsluze v částech nebo vcelku bez souhlasu společnosti Dedra Exim je zakázáno. Dedra Exim si vyhrazuje právo zavádět konstrukční a technické a komplementační změny bez dřívějšího oznámení. Tyto změny nemohou být základem pro reklamování výrobku. Návod k obsluze dostupný na stránkách www.dedra.pl

SK Všetky práva vyhradené. Tieto materiály sú chránené autorskými právami. Kopírovanie prípadne šírenie častí, prípadne celého návodu na obsluhu je bez súhlasu spoločnosti Dedra Exim zakázané. Dedra Exim si vyhradzuje právo na vykonávanie konštrukčno-technických zmien, a zmien doplnkového príslušenstva, bez predchádzajúceho upozornenia. Tieto zmeny nemôžu byť dôvodom na reklamáciu výrobku. Užívateľská príručka je dostupná na webovej stránke www.dedra.pl

LT Visos teisės saugomos. Šis kūrinys yra saugomas autorinių teisių įstatymų. Eksploatavimo instrukcijos arba jos fragmentų kopijavimas ir platinimas be „Dedra Exim“ sutikimo draudžiamas. „Dedra Exim“ pasilieka sau teisę įvesti konstrukcijos, techninius arba komplektacijos pokyčius be išankstinio įspėjimo. Šie pokyčiai negali būti skundo dėl produkto pagrindu. Naudojimo instrukcija yra prieinama svetainėje: www.dedra.pl

LV Visas tiesības pasargātas. Šis izdevums ir sargāts ar autortiesību. Lietošanas Instrukcijas kopēšana vai izplatīšana pilnīgi vai fragmentos bez Dedra Exim firmas piekrišanas ir aizliegta. Firma Dedra Exim atstāj sev tiesību veikt konstrukcijas-tehnikas izmaiņu, kā arī komplektācijas izmaiņu bez iepriekšēja paziņojuma. Šīs izmaiņas nevar būt par pamatu produkta reklamēšanai. Lietošanas instrukcija pieejama mājaslapā www.dedra.pl

HU Minden jog fenntartva. A jelen kiadvány szerzői jogokkal védve. A Használati Utasítás másolása vagy terjesztése egészében vagy részleteiben a Dedra Exim írásos engedélye nélkül tilos A Dedra Exim fenntartja magának a szerkezeti-műszaki, valamint komplettálási változtatások előzetes bejelentés nélküli bevezetésének jogát. Ezek a változások nem szolgálhatnak alapjául a termék reklamációjának. A használati utasítás a weboldalon elérhető www.dedra.pl.

RO Toate drepturile rezervate. Această redactare este protejată prin legea dreptului de autor. Este interzisă copierea, reproducerea în orice fel sau multiplicarea și distribuirea parțială sau în totalitate a Manualului de utilizare fără permisiunea firmei Dedra Exim Firma Dedra Exim își rezervă dreptul de a face modificări tehnice și constructive sau de completare a dispozitivului fără o notificare prealabilă. Aceste modificări nu pot constitui temei pentru reclamarea produsului. Instrucţiunea de deservire accesibilă pe pagina www.dedra.pl

SI Vse pravice pridržane. Ta navodila so zaščitena na podlagi predpisov o avtorskih pravicah. Prepovedano je kopiranje ali razširjanje teh navodil za uporabo po delih ali v celoti brez soglasja Dedra Exim. Dedra Exim si pridržuje pravico do uvajanja konstrukcijsko-tehničnih in kompletacijskih sprememb brez predhodnega obvestila. Te spremembe ne morejo biti podlaga za prijavo reklamacije. Navodila za uporabo so na voljo na strani www.dedra.pl

BG Всички права запазени. Това произведение е защитено с авторски права. Забранено е копирането или разпространението на ръководството за потребителя на части или изцяло без разрешението на Dedra Exim Dedra Exim си запазва правото да прави промени в дизайна, техниката и окомплектовката без предварително уведомление. Тези промени не могат да бъдат основание за рекламиране на продукта. Ръководството за потребителя е на разположение на адрес www.dedra.pl

UA Всі права захищені. Ця робота захищена авторським правом. Копіювання або розповсюдження Посібника користувача повністю або частково без дозволу Dedra Exim заборонено Dedra Exim залишає за собою право вносити зміни в конструкцію, технічні характеристики та комплектацію без попереднього повідомлення. Ці зміни не можуть бути підставою для реклами продукту. Посібник користувача доступний на сайті www.dedra.pl

HR Sva prava pridržana. Ova je studija zaštićena autorskim pravima. Zabranjeno je kopiranje ili distribucija korisničkog priručnika, djelomično ili u cijelosti, bez pristanka Dedra Exima. Dedra Exim zadržava pravo uvođenja konstrukcijskih, tehničkih i montažnih promjena bez prethodne najave. Ove izmjene ne mogu biti temelj za reklamiranje proizvoda. Korisnički priručnik dostupan na www.dedra.pl

DE Alle Rechte vorbehalten. Dieses Dokument ist urheberrechtlich geschützt. Die Vervielfältigung oder Weitergabe der Betriebsanleitung, auch auszugsweise, ist ohne Zustimmung von Dedra Exim nicht gestattet. Dedra Exim behält sich das Recht vor, ohne vorherige Ankündigung, konstruktive und technische Änderungen sowie Änderungen des Lieferumfangs vorzunehmen. Diese Änderungen können nicht als Grundlage für Beanstandungen verwendet werden. Die Betriebsanleitung finden Sie unter www.dedra.pl

Kontakt
Contact / Kontaktai / Kontakts / Elérhetőség / Contact / Pišite na / Свържете се с / Контакти / Kontakt
Dedra Exim Sp. z o.o., ul. 3 Maja 8, 05-800 Pruszków
Tel. +48 22 73 83 777 wew. 129, 165, fax +48 22 73 83 779
serwis@dedra.com.pl www.dedra.pl

1. Zdjęcia i rysunki

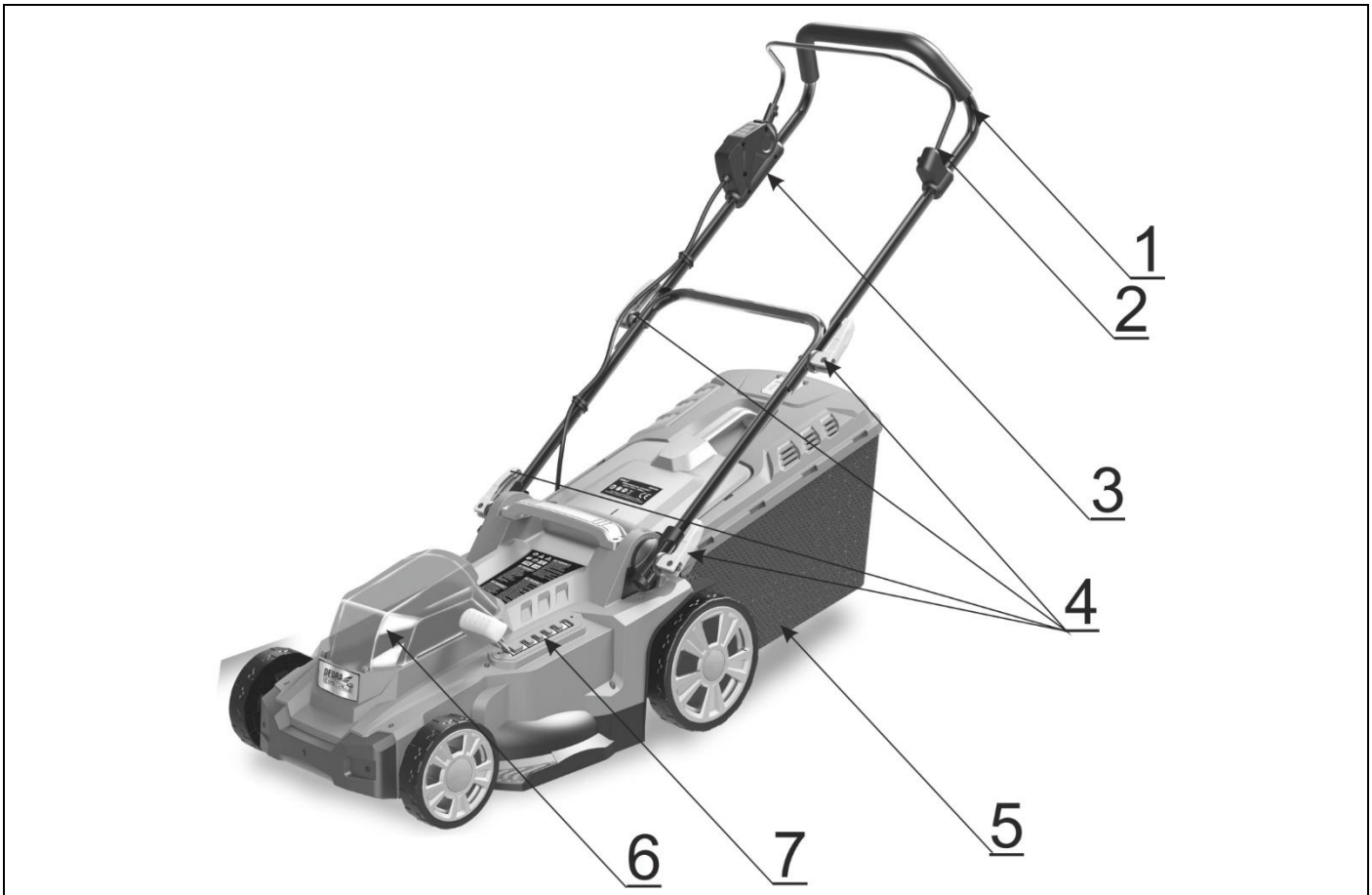

A

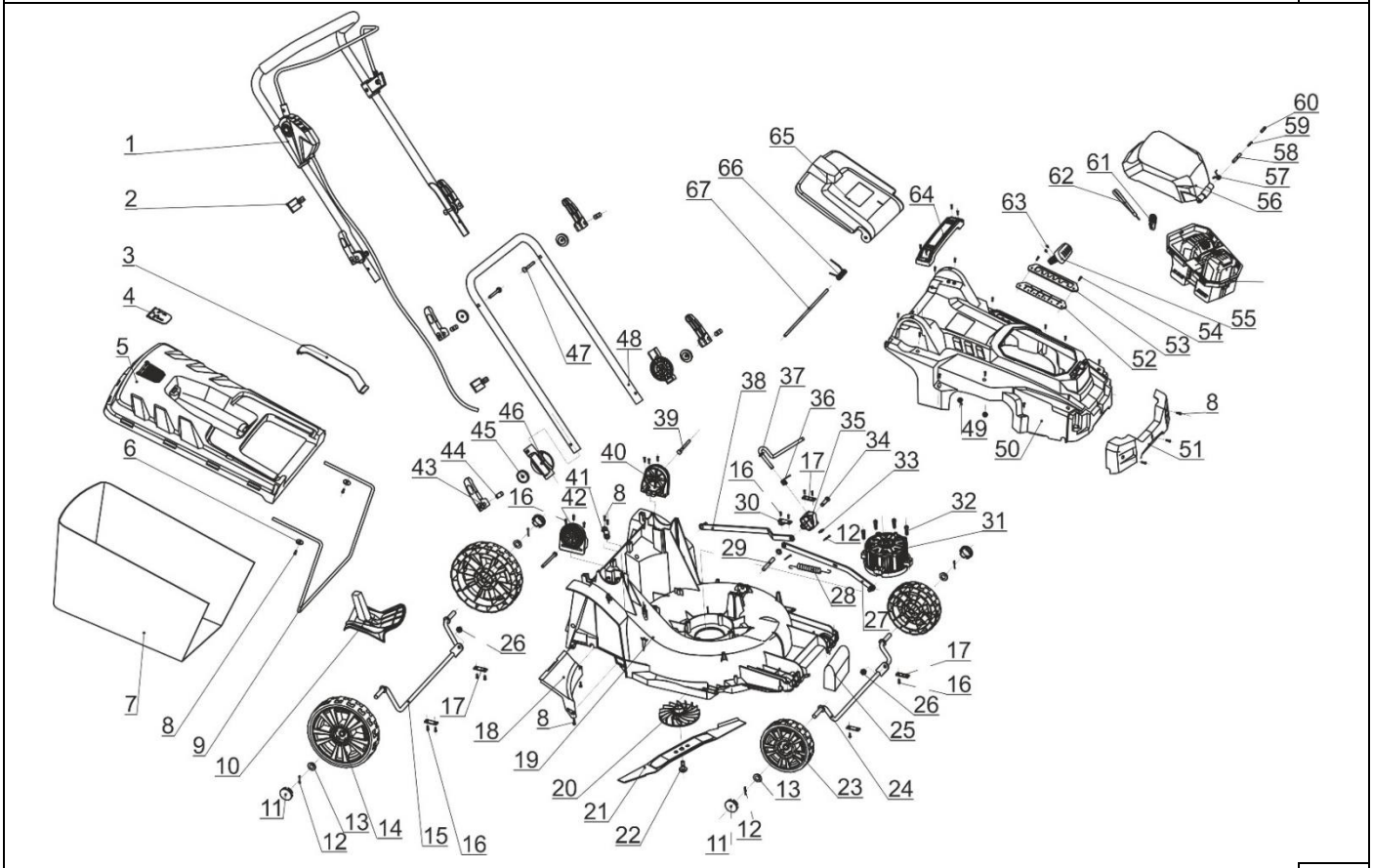

B

Opis piktogramów / Description of the marking / Popis použitých piktogramů / Opis používaných piktogramov / Panaudotų piktogramų aprašymas / Lietoto piktogrammu apraksts / Az alkalmazott piktogramok magyarázata / Descrierea pictogramelor / Opis piktogramov / Описание на пиктограмите / Опис піктограм / Opis piktograma / Beschreibung der Piktogramme



Nakaz: przeczytaj instrukcję obsługi / Warrant: read the instruction manual / Příkaz: přečtěte návod k obsluze / Príkaz: oboznámte sa s užívateľskou príručkou / Privaloma: perskaitykite aptarnavimo instrukciją / Norādījums: rūpīgi iepazīstieties ar lietotāja rokasgrāmatā sniegto informāciju / Utasítás: olvassa el az útmutatót / Obilgatoriu: citiți manualul de utilizare / Ukaz: preberi navodila za uporabo / Заповедта: прочетете ръководството за употреба / Заборона: прочитайте інструкцію з експлуатації / Obavezno: pročitajte korisnički priručnik / Obligatorisch: die Bedienungsanleitung lesen



Nakaz: stosować okulary ochronne / Order: use safety goggles / Příkaz: používejte ochranné brýle / Príkaz: používajte ochranné okuliare / Privaloma: naudoti apsauginius akinius / Norādījums: nēsājiet aizsargacenes / Utasítás: viseljen védőszemüveget / Obligatoriu: folosiţi ochelari de protecţie / Previdnostni ukrepi: uporabljajte zaščitna očala / Задължително: Носете предпазни очила / Рецепт: використовуйте захисні окуляри / Obavezno: nosite zaštitne naočale / Obligatorisch: schutzbrille tragen



Nakaz: używać ochronników słuchu / Order: use hearing protectors / Příkaz: používejte ochranu sluchu / Príkaz: používajte chrániče sluchu / Privaloma: naudoti apsauginius akinius / Lietojiet dzirdes aizsardzības līdzekļus / Utasítás: használjon fülvédőt / Trebuie să folosi-ţi aparate pentru protecţia auzului / Obvezno: uporabljajte ščitnike za ušesa / Задължително: Носете защита на ушите / Обов'язково: використовуйте захисні навушники / Obavezno: koristite zaštitu za sluh / Obligatorisch: Gehörschutz tragen



Nakaz: stosować rękawice ochronne / Order: use protective gloves / Objednání: noste ochranné rukavice **/** Objednávka: noste ochranné rukavice **/** Užsakymas: mūvėkite apsaugines pirštines **/** Pasūtījums: valkājiet aizsargcimdus **/** Rendelés: viseljen védőkesztyűt **/** Comanda: purtați mănuși de protecție **/** Predpis: uporaba zaščitnih rokavic / Задължително: Използвайте защитни ръкавици / Рецепт: використовуйте захисні рукавички / Obavezno: koristiti zaštitne rukavice / Obligatorisch: Schutzhandschuhe verwenden



Nakaz: stosować obuwie ochronne / Order: use protective footwear / Objednávka: noste bezpečnostní obuv / Objednať: noste bezpečnostnú obuv / Užsakymas: dėvėkite apsauginius batus / Pasūtījums: valkājiet drošības apavus / Rendelés: viseljen biztonsági cipőt / Comanda: purtați încălțăminte de siguranță / Obvezno: nosite zaščitno obutev / Задължително: използвайте защитни обувки / Обов'язково: носити захисне взуття / Obavezno: nositi zaštitnu obuću / Obligatorisch: Tragen von Schutzschuhen



Informacja: poziom mocy akustycznej / Information: sound power level / Informace: hladina hluku / Informácie: hladina hluku / Informacija: triukšmo lygis / Informācija: trokšņa līmenis / Információ: zajszint / Informații: nivelul zgomotului / Informacije: raven zvočne moči / Информация: ниво на звукова мощност / Інформація: рівень звукової потужності / Informacije: razina zvučne snage / Information: Schallleistungspegel



Uwaga: możliwość uderzenia przez urobek / Caution: possibility of being struck by spoil / Poznámka: možnost zasažení kořistí **/** Poznámka: možnosť zasiahnuť korisť **/** Pastaba: galimybė nukentėti nuo grobio **/** Piezīme: iespēja sabojāt sabojāt **/** Megjegyzés: annak lehetősége, hogy a rontás megsérüljön **/** Notă: posibilitatea de a fi lovit de prada **/** Pozor: možnost udarca z izkopanim materialom / Внимание: Възможност за попадане на развалини / Обережно: небезпека потрапляння під вибуховий пристрій / Oprez: mogućnost da bude pogođen plijenom / Achtung: Möglichkeit, von Abraum getroffen zu werden



Uwaga: zachować odległość / Note: keep your distance **/** Poznámka: udržujte vzdálenost **/** Poznámka: dodržujte odstup **/** Pastaba: laikykitės atstumo **/** Piezīme: ievērojiet attālumu **/** Megjegyzés: tartsa be a távolságot **/** Notă: păstrați o distanță **/** Previdnost: ohranite razdaljo / Внимание: спазвайте дистанция/ Застереження: тримайте дистанцію / Oprez: držite razmak / Achtung: Halten Sie Abstand



Uwaga: niebezpieczeństwo skaleczenia. Zaczekać do całkowitego zatrzymania noża. / Caution: danger of injury. Wait for the knife to come to a complete stop. **/** Varování: nebezpečí zranění. Počkejte, až se nůž úplně zastaví **/** Varovanie: nebezpečenstvo poranenia. Počkajte, kým sa nôž úplne nezastaví **/** Spėjimas: susižalojimo pavojus. Palaukite, kol peilis visiškai sustos. **/** Brīdinājums: savainošanās briesmas. Pagaidiet, līdz nazis pilnībā apstājas **/** Figyelem: sérülésveszély. Várja meg, amíg a kés teljesen leáll. **/** Avertisment: pericol de rănire. Așteptați ca cuțitul să se oprească complet **/** Pozor: nevarnost poškodb. Počakajte, da se nož popolnoma ustavi. / Предупреждение: опасност от нараняване. Изчакайте, докато ножът спре напълно./ Обережно: небезпека травмування. Зачекайте, поки ніж повністю зупиниться. / Oprez: opasnost od ozljeda. Pričekajte dok se nož potpuno ne zaustavi. / Achtung: Verletzungsgefahr. Warten, bis das Messer vollständig zum Stillstand gekommen ist.



Nie pracować na zboczach / Do not work on slopes **/** Nepracujte na svazích **/** Nepracujte na svahoch **/** Nedirbkite šlaituose **/** Nelietojiet darbu nogāzēs **/** Ne dolgozzon lejtőn **/** Nu lucrați pe pârtii **/** Ne delajte na pobočjih. / Не работете по склонове / Не працюйте на схилах / Nemojte raditi na padinama / Nicht an Hängen arbeiten



Odłączyć zasilanie przed dokonywaniem czynności obsługowych / Disconnect power before performing maintenance / Před servisem odpojte napájení **/** Pred servisom odpojte napájanie **/** Prieš atlikdami techninę priežiūrą, atjunkite maitinimą **/** Pirms apkopes atvienojiet strāvu **/** Szervizelés előtt húzza ki a tápellátást **/** Deconectați alimentarea înainte de întreținere **/** Pred servisiranjem odklopite napajanje / Изключване на захранването преди обслужване / Перед обслуговуванням відключіть живлення / Isključite napajanje prije servisiranja / Vor der Wartung die Stromversorgung unterbrechen



Zaczekać, aż urządzenie się zatrzyma / Wait for the device to stop / Počkejte, až se zařízení zastaví / Počkajte, kým sa zariadenie nezastaví / Palaukite, kol prietaisas sustos / Pagaidiet, līdz ierīce apstājas / Várja meg, amíg az eszköz leáll / Așteptați până când dispozitivul se oprește / Počakajte, da se naprava ustavi / Изчакайте устройството да спре / Зачекайте, поки пристрій зупиниться / Pričekajte da se uređaj zaustavi / Warten, bis das Gerät anhält



Dzieci nie powinny znajdować się w obszarze koszenia / Children should not be in the mowing area / Děti by neměly být v oblasti sečení / Deti by nemali byť v oblasti kosenia / Vaikai neturėtų būti šienavimo vietoje / Bērniem nevajadzētu atrasties pļaušanas vietā / A gyermekeknek nem szabad a kaszálás területén lenniük / Copiii nu trebuie să se afle în zona de cosit / Otroci ne smejo biti na območju košnje / Децата не трябва да се намират в зоната за косене / Діти не повинні перебувати в зоні косіння / Djecu treba držati podalje od područja košnje / Kinder sollten sich nicht im Mähbereich aufhalten



Oczyszczać trawnik przy wyłączonym urządzeniu / Clean the lawn with the machine turned off **/** Vyčistěte trávník při vypnutém zařízení **/** Vyčistite trávnik s vypnutým zariadením **/** Išvalytą veją valykite veja **/** Notīriet zālienu ar izslēgtu ierīci **/** Tisztítsa meg a gyep kikapcsolt készülékét **/** Curățați peluza cu dispozitivul oprit **/** Travnik očistite pri izklopljenem stroju / Почиствайте тревата при изключена машина / Очищення газону при вимкненій машині / Očistite travnjak s isključenim uređajem / Reinigen Sie den Rasen bei ausgeschalteter Maschine



Uwaga: wirujące ostrza / Note: rotating blades / Varování: rotující nože **/** Výstraha: rotujúce nože **/** Įspėjimas: besisukantys peiliukai **/** Brīdinājums: rotējoši asmeņi **/** Figyelem: forgó pengék **/** Avertizare: lame rotative **/** Opomba: vrtljive lopatice / Забележка: въртящи се лопатки / Примітка: леза, що обертаються / Oprez: rotirajuće oštrice / Achtung: rotierende Flügel



Ostrzeżenie: urządzenie elektryczne / Warning: electrical appliance / Varování: elektrické zařízení **/** Pozor elektrické zariadenie **/** Įspėjimas: elektrinis prietaisas **/** Brīdinājums: elektriska ierīce **/** Figyelem: elektromos készülék **/** Avertisment: dispozitiv electric **/** Opozorilo: električna naprava / Предупреждение: електрически уред / Попередження: електричний прилад / Upozorenje: električni uređaj / Warnung: Elektrisches Gerät



Zakaz: nie wystawiać na działanie opadów atmosferycznych / Prohibition: do not expose to precipitation / Zákaz: Nevystavujte atmosférickým sráţením / Zákaz: nevystavujte atmosférickým zrážkam / Draudimas: nelaikykite atmosferos kritulių / Aizliegums: nepakļaujiet atmosfēras nokrišņiem / Tilalom: ne tegye ki a légköri csapadéknak / Interzicere: nu expuneți la precipitații atmosferice / / Prepoved: ne izpostavljati padavinam / Забрана: да не се излага на валежи/ Заборона: не піддавати впливу атмосферних опадів / Zabrana: ne izlagati padalinama / Verbot: nicht dem Niederschlag aussetzen



Ostrzeżenie: trzymaj ręce i stopy z dala od ostrzy / Warning: keep hands and feet away from blades / Varování: Ruce a nohy držte dále od nožů **/** Varovanie: Ruky a nohy držte ďalej od čepelí **/** Įspėjimas: saugokite rankas ir kojas nuo ašmenų **/** Brīdinājums: turiet rokas un kājas prom no asmeņiem **/** Figyelem: Tartsa távol a kezét és a lábát a pengektől **/** Avertisment: ținești mâinile și picioarele departe de lame **/** Opozorilo: roke in noge naj bodo stran od rezil / Предупреждение: дръжте ръцете и краката далеч от остриетата / Попередження: тримайте руки та ноги подалі від лез / Upozorenje: Držite ruke i noge podalje od oštrica / Warnung: Hände und Füße von den Klingen fernhalten



Ostrzeżenie: nie pracować przy otwartej pokrywie / Warning: do not work with the lid open **/** Varování: nepracujte s otevřeným krytem **/** Varovanie: nepracujte s otvoreným krytom **/** Įspėjimas: nedirbkite atidarę dangtį **/** Brīdinājums: nestrādājiet ar atvērtu pārsegu **/** Figyelem: Ne dolgozzon nyitott fedéllel **/** Avertisment: nu lucrați cu capacul deschis **/** Opozorilo: ne delajte z odprtim pokrovom / Предупреждение: не работете с отворен капак / Попередження: не працюйте з відкритою кришкою / Upozorenje: nemojte raditi s otvorenim poklopcem / Warnung: nicht mit geöffnetem Deckel arbeiten



Uwaga: odkręć i dokręć nóż kluczem / Note: unscrew and tighten the knife with a wrench / Poznámka: odšroubujte a utáhněte nůž klíčem **/** Poznámka: odskrutkujte a dotiahnite nôž kľúčom **/** Pastaba: atsukite ir priveržkite peilį veržliarakčiu **/** Piezīme: atskrūvējiet un pievelciet nazi ar uzgriežņu atslēgu **/** Megjegyzés: csavarja ki és húzza meg a kést egy csavarkulccsal **/** Notă: deșurubați și strângeți cuțitul cu o cheie **/** Opomba: odvijajte in zategujte nož s ključem. / Забележка: отвийте и затегнете ножа с помощта на гаечен ключ / Примітка: відкрутіть і затягніть ніж за допомогою гайкового ключа / Oprez: Odvijte i zategnite nož pomoću ključa / Achtung: Schrauben Sie die Klinge mit einem Schraubenschlüssel ab und ziehen Sie sie fest



Ostrzeżenie: niebezpieczeństwo obrażeń (skaleczenia) / Warning: danger of injury (cuts) / Varování: nebezpečí zranění (tržné rány) / Varovanie: nebezpečenstvo zranenia (tržné rany) / Įspėjimas: susižalojimo pavojus (įtrūkimas) / Brīdinājums: savainošanās draudi (mežģījumi) / Figyelem: sérülésveszély (repedések) / Avertisment: pericol de rănire / Opozorilo: nevarnost poškodb (rezanje) / Предупреждение: опасност от нараняване (рязане) / Попередження: небезпека травмування (порізи) / Upozorenje: opasnost od ozljeda (posjekotina) / Warnung: Verletzungsgefahr (Schneiden)



Długość noża / Knife length **/** Délka nože **/** Dĺžka noža **/** Peilio ilgis **/** Naža garums **/** Kés hossza **/** Lungimea cuțitului **/** Dolžina rezila / Дължина на острието/ Довжина леза / Duljina noža / Länge der Klinge



Pojemność kosza na urobek / Capacity of the spoil garbage can **/** Kapacita přihrádky **/** Kapacita zásobníka **/** Šiukšlių talpa **/** Tvertnes ietilpība **/** Tárolókapacitás **/ C**apacitatea coșului **/** Zmogljivost zalogovnika / Капацитет на бункера/ Місткість бункера / Kapacitet košare / Fassungsvermögen des Trichters



Prędkość obrotowa / Speed of rotation / Rychlost otáčení **/** Rýchlosť rotácie **/** Sukimosi greitis **/** Rotācijas ātrums **/** Forgási sebesség **/** Viteza de rotație **/** Hitrost / Скорост на въртене/ Швидкість / Brzina vrtnje / Geschwindigkeit



Włącznik sekwencyjny / Sequential switch / Sekvenční spínač **/** Sekvenčný spínač **/** Eilinis jungiklis **/** Secīgais slēdzis **/** Szekvenciális kapcsoló **/** Comutator secvențial **/** Sekvenčno stikalo / Превключвател на последователността/ Послідовний перемикач / Sekvencijalni prekidač / Sequentieller Schalter



Kluczyk bezpieczeństwa / Safety key **/** Bezpečnostní klíč **/** Bezpečnostný kľúč **/** Apsauginis raktas **/** Drošības atslēga **/** Biztonsági kulcs **/** Cheia de siguranță **/** Varnostni ključ / Ключ за безопасност/ Ключ безпеки / Sigurnosni ključ / Sicherheitsschlüssel

PL Spis treści

1. Zdjęcia i rysunki
2. Opis urządzenia
3. Przeznaczenie urządzenia
4. Ograniczenie użycia
5. Dane techniczne
6. Przygotowanie do pracy
7. Włączanie urządzenia
8. Użytkowanie urządzenia
9. Bieżące czynności obsługowe
10. Części zamienne i akcesoria
11. Samodzielne usuwanie usterek
12. Kompletacja urządzenia
13. Informacja dla użytkowników o pozbywaniu się urządzeń elektrycznych i elektronicznych
14. Wykaz części do rysunku złożeniowego
15. Karta gwarancyjna

Deklaracja Zgodności WE dołączona jest do urządzenia jako oddzielny dokument. W przypadku braku Deklaracji Zgodności WE prosimy o kontakt z Serwisem Dedra-Exim Sp. z o.o..
Ogólne przepisy bezpieczeństwa zostały dołączone do instrukcji jako oddzielna broszura.

OSTRZEŻENIE. Przeczytać wszystkie ostrzeżenia oznaczone symbolem i wszystkie instrukcje. Nieprzestrzeganie podanych niżej ostrzeżeń i wskazówek dotyczących bezpieczeństwa może być przyczyną porażenia prądem elektrycznym, pożaru lub poważnych obrażeń.
Zachować wszystkie ostrzeżenia i instrukcje do przyszłego użytku.

UWAGA Urządzenie z linii SAS+ALL zostało zaprojektowane do pracy tylko z ładowarkami oraz akumulatorami z linii SAS+ALL. Do stosowania w kosiarkach rekomendujemy akumulatory o pojemności 4 Ah lub 5 Ah.
Akumulator Li-Ion i ładowarka nie stanowią wyposażenia zakupionego urządzenia i należy nabyć je oddzielnie. Stosowanie akumulatorów i ładowarek innych niż dedykowanych do urządzenia jest zabronione.

UWAGA Nigdy nie dopuszczać do użytkowania maszyny przez dzieci, osoby o ograniczonej sprawności fizycznej, sensorycznej lub umysłowej albo osoby pozbawione doświadczenia i wiedzy lub osoby, które nie zapoznały się z instrukcjami dotyczącymi użytkowania maszyny; lokalne przepisy mogą ograniczać wiek operatora.

UWAGA Nigdy nie pracowac maszyną, gdy w pobliżu są osoby, szczególnie dzieci, lub zwierzęta.

UWAGA Nigdy nie pracować maszyną z uszkodzonymi osłonami lub zabezpieczeniami albo bez urządzeń zabezpieczających lub w przypadku, gdy akumulator jest uszkodzony bądź zużyty.

UWAGA Unikać używania maszyny w złych warunkach atmosferycznych, szczególnie gdy istnieje ryzyko wyładowań atmosferycznych.

2. Opis urządzenia

Rys. A, B: 1 - rękojeść, 2 - pałąk włącznika, 3 - włącznik, 4 - zaciski rękojeści, 5 - kosz na urobek, 6 - gniazdo akumulatora i kluczyka bezpieczeństwa, 7 - dźwignia regulacji wysokości cięcia

3. Przeznaczenie urządzenia

Kosiarka akumulatorowa przeznaczona jest do koszenia trawy na płaskich i równych powierzchniach, a także na zboczach o niewielkim nachyleniu. Kosiarka umożliwia zbieranie urobku do pojemnika bądź pracę bez pojemnika. Zastosowanie akumulatorów pozwala na koszenie trawnikow w miesjcach, w których nie ma dostępu do zasilania sieciowego.
Dopuszcza się wykorzystanie urządzenia w pracach remontowo-budowlanych, warsztatach naprawczych, w pracach amatorskich przy równoczesnym przestrzeganiu warunków użytkowania i dopuszczalnych warunków pracy, zawartych w instrukcji obsługi.

4. Ograniczenia użycia

UWAGA Urządzenie może być użytkowane tylko zgodnie zamieszczonymi poniżej „Dopuszczalnymi warunkami pracy”.

Nie wolno stosować kosiarki do przycinania zarośli, obcinania pędów, rodrabniania ściętych pędów, czyszczenia ścieżek, wyrównywania nierówności (np. kopców wykonanych przez krety) i innych czynności.

UWAGA Samowolne zmiany w budowie mechanicznej i elektrycznej, wszelkie modyfikacje, czynności obsługowe nieopisane w instrukcji obsługi będą traktowane jako bezprawne i powodują natychmiastową utratę praw gwarancyjnych, a deklaracja zgodności traci ważność.

Użytkowanie niezgodne z przeznaczeniem, bądź niezgodnie z instrukcją obsługi spowoduje natychmiastową utratę praw gwarancyjnych.

Dopuszczalne warunki pracy
S1 – praca ciągła
Zakres temperatur ładowania akumulatorów 10 - 30°C. Nie wystawiać na temperaturę pow. 40°C.

5. Dane techniczne

Model urządzenia	DED7197V
Napięcie pracy [V]	36 d.c.
Stopień ochrony	IPX1
Prędkość obrotowa [min^{-1}]	2900
Pojemność kosza [L]	50
Szerokość koszenia [mm]	430
Regulacja wysokości koszenia [mm - mm]	25-75
Poziom drgań mierzony na rękojeści a_h [m/s^2]	<2,5
Niepewność pomiaru K [m/s^2]	1,5
Emisja hałasu:	
Poziom ciśnienia dźwięku L_{pA} [dB(A)] / Niepewność pomiarowa K_{pA}	72,8/ 3
Poziom mocy dźwięku L_{WA} [dB(A)] / Niepewność pomiarowa K_{WA} [dB(A)]	87,1 / 2,95
Gwarantowany poziom mocy dźwięku L_{WA} [dB(A)]	96
Masa urządzenia [kg]	13,6

Informacja na temat drgań i hałasu

Wartość łączona drgań a_h oraz niepewność pomiaru określono zgodnie z normą EN 60335-2-77 i podano w tabeli.
Emisja hałasu została określona zgodnie z ISO 3744: 2010 wartości podano powyżej w tabeli.

UWAGA Hałas może spowodować uszkodzenie słuchu, podczas pracy zawsze należy używać środków ochrony słuchu!

Deklarowana łączna wartość drgań została zmierzona zgodnie ze standardową metodą badania i może być wykorzystana do porównania jednego urządzenia z drugim. Podany poziom drgań może być również wykorzystywany do wstępnej oceny narażenia na drgania.
Poziom drgań podczas rzeczywistego użytkowania urządzenia może się różnić od zadeklarowanych wartości, w zależności od sposobu użycia narzędzi roboczych, w szczególności od rodzaju obrabianego przedmiotu oraz od konieczności określenia środków mających na celu ochronę operatora. Aby dokładnie oszacować narażenia w rzeczywistych warunkach użytkowania, należy wziąć pod uwagę wszystkie części cyklu operacyjnego, obejmujące także okresy, gdy urządzenie jest wyłączone lub gdy jest ono włączone, ale nie jest używane do pracy.

6. Przygotowanie do pracy

UWAGA **Urządzenie stanowi część linii SAS+ALL, dlatego, aby z niego skorzystać, należy skompletować zestaw, składający się z urządzenia, akumulatora i ładowarki. Stosowanie innych akumulatorów i ładowarek jest zabronione.**

UWAGA **Wszystkie czynności przygotowawcze przeprowadzać przy urządzeniu odłączonym od źródła zasilania.**

Rozłożenie rękojeści.

UWAGA **Uwaga: zwrócić uwagę, aby nie uszkodzić przewodu.**

Należy rozłożyć rękojeść, ustawić ją w odpowiedniej pozycji i zablokować za pomocą śrub z dźwignią. Przewód ułożyć tak, aby można było umieścić go w zaczepie.

Zakładanie kosza na trawę

W przypadku koszenia z wykorzystaniem kosza na trawę, należy podnieść osłonę kanału wyrzutowego, zdjąć zaślepkę kanału wyrzutowego, zaczepy kosza umieścić w uchwytach, a następnie opuścić oslonę.

Montaż akumulatorów

Gniazda akumulatorów znajdują się na korpusie kosiarki, pod osłoną z przeźroczystego tworzywa sztucznego. W celu zamontowania akumulatrów należy podnieść osłonę i wsunąć akumulatory w gniazda.

UWAGA **Umieścić dwa akumulatory w obu gniazdach. Stosować parami akumulatory o takich samych parametrach.**

7. Włączanie urządzenia

UWAGA **Przed uruchomieniem urządzenia bezwzględnie wykonać czynności opisane w rozdziale „Przygotowanie do pracy".**

Urządzenie zasilane jest z dwóch akumulatorów o napięciu łącznym 36V. Naładowane akumulatory wsuwamy w prowadnicę w gnieździe akumulatora, aż zadziała zatrzask uchwytu. Następnie umieszczamy kluczyk w stacyjce, zwracając uwagę, aby karb kluczyka pasował do rowka w stacyjce. Urządzenie jest gotowe do pracy.

Kosiarka uruchamiana jest za pomocą sekwencji – najpierw należy wcisnąć przycisk, znajdujący się we włączniku. Trzymając wciśnięty przycisk należy lekko pociągnąć pałąk w kierunku rękojeści kosiarki. Silnik uruchomi się. Po puszczeniu przyciski na włączniku silnik będzie pracował nadal, puszczenie pałąka spowoduje wyłączenie silnika.

8. Użytkowanie urządzenia

UWAGA **W przypadku nagrzania się akumulatora powyżej 40°C, należy przerwać pracę i odczekać do ostygnięcia akumulatora.**

Regularne koszenie trawy jest zabiegiem pielęgnacyjnym, pobudza trawę do wzrostu, zwiększa jej gęstość i powoduje obumieranie chwastów. Pierwsze koszenie należy przeprowadzać na początku kwietnia, przy wysokości trawy 70-80 mm. W sezonie należy kosić trawę raz w tygodniu.

UWAGA **Kosiarki nie należy uruchamiać w wysokiej trawie.**

Przed rozpoczęciem koszenia należy wybrać wysokość koszenia. W tym celu za pomocą dźwigni należy wybrać wysokość koszenia tak, aby dźwignia znalazła się w pożądamym położeniu. Należy tak dobierać wysokość koszenia, aby nie przeciążać kosiarki.

Koszenie należy przeprowadzać w prostych pasach, na zakładkę, tj. każdy kolejny przejazd powinien w ok. ¼ pokrywać się z przejazdem poprzednim. Podczas koszenia na zboczu kosić w poprzek zbocza, zachowywać szczególną ostrożnosc podczas cofania i zmiany kierunku koszenia.

Kosz na trawę wyposażony jest w sygnalizator napełnienia. Podczas koszenia należy zwracać uwagę na napełnienie kosza. Opróżniać kosz regularnie, nie dopuszczać do nadmiernego napełniania.

Mulczowanie

Kosiarka posiada funkcję mulczowania. Podczas tej operacji skoszona trawa jest rozdrabniana i rozrzucana po trawniku. Rozdrobniona roślinność rozkłada się, zamieniając w naturalny, ekologiczny nawóz. Poprawia to wzrost trawy poprzez ograniczenie odparowywania wody, zapobieganie erozji gleby, spowolnienie wzrostu chwastów itp. Aby przygotować kosiarkę do pracy w trybie mulczowania należy zdjąć kosz na urobek a w otwór wylotowy włożyć dołączoną do zestawu zaślepkę tak, aby ścianka przestrzeni pracy noża tworzyła regularną, okrągłą powierzchnię. Operację mulczowania należy przeprowadzać regularnie, nie dopuszczając aby jednorazowo trawa była ścinana o więcej niż 2-3 cm.

Odłączanie zasilania

Każdorazowo należy odłączać źródło zasilania:
- jeżeli użytkownik odchodzi od maszyny
- przed usunięcem niedrożności
- przed sprawdzaniem, czyszczeniem lub pracą maszyną
- po uderzeniu w obcy przedmiot w celu oględzin, czy maszyna nie jest uszkodzona
- jeżeli maszyna zaczyna nadmiernie drgać, w celu natychmiastowego sprawdzenia.

9. Bieżące czynności obsługowe

UWAGA **Wszystkie czynności obsługowe przeprowadzać przy urządzeniu odłączonym od źródła zasilania.**

Nie dotykać niebezpiecznych części ruchomych przed odłączeniem maszyny od zasilania i całkowitym zatrzymaniem.

W celu zapewnienia bezpieczeństwa pracy i przedłużenia żywotności urządzenia należy regularnie przeprowadzać czynności przeglądowe w warunkach warsztatowych. Zużyte lub uszkodzone części wymienić w celu zachowania bezpieczeństwa pracy. Nieprzeprowadzenie prac konserwacyjnych lub przeprowadzenie ich w sposób niewłaściwy może skutkować skróceniem żywotności urządzenia, a w skrajnej sytuacji wypadkiem.

Czynności serwisowych nie wolno dokonywać przed zatrzymaniem się wszystkich niebezpiecznych części ruchomych.

Montaż i demontaż noża

UWAGA **Zawsze stosować rękawice ochronne.**

W celu zdjęcia noża kosiarki należy przestawić kosiarkę tak, aby mieć dostęp do mocowania noża. Zablokować nóż (np. chwycić za nienaostrzoną część), za pomocą klucza odkręcić śrubę i zdąć nóż. W celu zamontowania noża ustawić nóż w odpowiedniej pozycji, korzystając z pozycjonerów (otworów w ostrzy, dopasowanych do wypustów na obudowie kosiarki). Dokręcić nóż, w ostatniej fazie dokręcania blokując jego obrót.

UWAGA **Zawsze stosować klucz do odkręcania i odkręcania noża.**

Czyszczenie

Po każdorazowym użyciu urządzenie oczyścić z zalegających resztek roślin. Do dokładniejszego czyszczenia można wykorzystać lekko wilgotną ścierkę z ewentualnym dodatkiem nieagresywnych środków czyszczących.

Ostrzenie metalowych narzędzi tnących

UWAGA **Zabrania się użytkowania uszkodzonych noży.**

Przy niewielkim zużyciu ostrzyć narzędzie przy pomocy pilnika. Ostrzyć często zbierając niewielką ilość materiału. Do naostrzenia ostrza o niewielkim zużyciu wystarczy kilka ruchów pilnika. Po każdych 5 ostrzeniach sprawdzić stan wyważenia narzędzia na przeznaczonym do tego urządzeniu lub zlecić taką usługę w specjalistycznym serwisie. Mocno zużyte narzędzie tnące ostrzyć przy pomocy ostrzarki lub zlecić taką usługę w specjalistycznym serwisie. Każdorazowo po ostrzeniu mocno zużytego narzędzia sprawdzić stan wyważenia narzędzia.

Przechowywanie i transport

Gdy urządzenie nie jest użytkowane, należy przechowywać je poza zasięgiem dzieci, w suchym miejscu. Urządzenie oraz inne elementy wymienione w kompletacji należy transportować w sposób nienarażający ich na działanie szkodliwych warunków otoczenia takich jak: wilgoć, opady atmosferyczne, nacisk mogący skutkować uszkodzeniem mechanicznym i innych, mogących mieć negatywny wpływ na urządzenie. Metalowe elementy tnące przechowywać i transportować w dedykowanej osłonie. Na krótkich dystansach urządzenie przenosić trzymając za uchwyt transportowy.

10. Części zamienne i akcesoria

W celu zakupu części zamiennych i akcesoriów należy skontaktować się z Serwisem Dedra Exim. Dane kontaktowe znajdują się na 1. stronie instrukcji.

Przy zamawianiu części zamiennych prosimy podać numer partii umieszczony na tabliczce znamionowej oraznumer części z rysunku złożeniowego.

W okresie gwarancyjnym naprawy dokonywane są na zasadach podanych w karcie gwarancyjnej. Reklamowany produkt prosimy przekazać do naprawy w miejscu zakupu (sprzedawca zobowiązany jest przyjąć reklamowany produkt), przesłać do serwisu centralnego Dedra Exim lub przesłać do serwisu najbliższego względem miejsca zamieszkania (lista serwisów na stronie www.dedra.pl). Prosimy uprzejmie dołączyć wypełnioną kartę gwarancyjną. Po okresie gwarancyjnym naprawy wykonuje serwis centralny. Uszkodzony produkt należy przesłać do serwisu (koszty wysyłki pokrywa użytkownik).

11. Samodzielne usuwanie usterek

UWAGA **Przed przystąpieniem do samodzielnego usuwania usterek odłączyć urządzenie od zasilania.**

Problem	Przyczyna	Rozwiązanie
Urządzenie nie działa	Uszkodzony włącznik	Przekazać urządzenie do serwisu
	Rozładowany akumulator	Naładować akumulator
	Źle zamontowany akumulator	Zamocować poprawnie
Mało wydajna praca	Stępiony nóż	Wymienić bądź naostrzyć nóż
	Nóż blokowany przez obce ciało	Sprawdzić, czy na nożu nie owinął się np. sznurek bądź resztki trawy. Usunąć zanieczyszczenie
	Przepełniony kosz na urobek	Usunąć urobek z kosza
	Zapchany kanał wyrzutowy	Oczyścić kanał wyrzutowy z urobku

12. Kompletacja urządzenia

1. Kosiarka akumulatorowa – 1, kosz na urobek – 1 szt.

13. Informacja dla użytkowników o pozbywaniu się urządzeń elektrycznych i elektronicznych (dotyczy gospodarstw domowych)



Przedstawiony symbol umieszczony na produktach lub dołączonej do nich dokumentacji informuje, że niesprawnych urządzeń elektrycznych lub elektronicznych nie można wyrzucać razem z odpadami bytowymi. Prawidłowe postępowanie w razie konieczności utylizacji, powtórnego użycia lub odzysku podzespołów polega na przekazaniu urządzenia do

wyspecjalizowanego punktu zbiórki, gdzie będzie przyjęte bezpłatnie. Informacji o lokalizacji miejsc zbiórki zużytego sprzętu udzielają władze lokalne np. na swoich stronach internetowych.
Prawidłowa utylizacja urządzenia umożliwia zachowanie cennych zasobów i uniknięcie negatywnego wpływu na zdrowie i środowisko, wynikające z możliwości obecności w sprzęcie niebezpiecznych: substancji, mieszanin oraz części składowych.
Nieprawidłowa utylizacja odpadów zagrożona jest karami przewidzianymi w odpowiednich przepisach lokalnych.
Użytkownicy w krajach Unii Europejskiej: W razie konieczności pozbycia się urządzeń elektrycznych lub elektronicznych, prosimy skontaktować się z najbliższym punktem sprzedaży lub z dostawcą, którzy udzielą dodatkowych informacji.
Pozbywanie się odpadów w krajach poza Unią Europejską: Taki symbol dotyczy tylko krajów Unii Europejskiej. W razie potrzeby pozbycia się niniejszego produktu prosimy skontaktować się z lokalnymi władzami lub ze sprzedawcą celem uzyskania informacji o prawidłowym sposobie postępowania.

14. Wykaz części do rysunku złożeniowego

LP	Nazwa części	LP	Nazwa części
1	Włącznik kpl.	34	Wałek cięgna
2	Zaczep przewodu	35	Gniazdo wałka cięgna
3	Rękojeść kosza na trawę	36	Sprężyna regulacji wysokości cięcia
4	Zaślepka	37	Ustalacz wysokości cięcia
5	Osłona kosza na trawę	38	Cięgno powrotne
6	Podkładka płaska	39	Nakrętka
7	Kosz na trawę	40	Gniazdo rękojeści głównej lewe
8	Wkręt samogwintujący	41	Płytka
9	Rama kosza na trawę	42	Gniazdo rękojeści głównej prawe
10	Osłona do mulczowania	43	Dźwignia
11	Zaślepka koła	44	Pokrętło zaciskowe
12	Pozycjoner	45	Podkładka plastikowa
13	Podkładka płaska	46	Osłona
14	Koło jezdne tylne	47	Nit z łbem
15	Oś tylna	48	Rękojeść - część dolna
16	Wkręt samogwintujący	49	Nakrętka
17	Płytka koła	50	Osłona górna
18	Osłona wyrzutnika	51	Zaślepka
19	Obudowa	52	Osłona zabezpieczająca
20	Turbina	53	Korpus przekładni
21	Nóż 43 cm	54	Nit z łbem
22	Śruba mocująca nóż	55	Dźwignia ustawiania wysokości cięcia
23	Koło jezdne przednie	56	Osłona
24	Oś przednia	57	Sprężyna osłony
25	Balast	58	Kołek długi
25.1	Balast	59	Sprężyna kołka
25.2	Torebka PE	60	Kołek krótki
25.3	Piasek	61	Klucz bezpieczeństwa
26	Nakrętka	62	Stacyjka kluczyka
27	Cięgno	63	Śruba mocująca
28	Spężyna naciągu regulacji wysokości cięcia	64	Rękojeść transportowa
29	Sworzeń blokady wrzeciona	65	Tylna osłona
30	Płytka cięgna	66	Sprężyna
31	Silnik	67	Oś osłony
32	Wkręty	68	Uchwyt akumulatorów
33	Podkładka płaska		

Karta gwarancyjna

na

Nr katalogowy:

DED7197V

nr partii: .....

(zwane dalej Produktem)

Data zakupu Produktu: .....

Pieczęć sprzedawcy

Data i podpis sprzedawcy: .....

Oświadczenie Użytkownika:

Potwierdzam, że zostałem poinformowany o warunkach gwarancji oraz skutkach nieprzestrzegania wytycznych zawartych w Instrukcji obsługi i karcie gwarancyjnej. Warunki niniejszej gwarancji są mi znane, co potwierdzam własnoręcznym podpisem:

....

Data i miejsce Podpis Użytkownika

I. Odpowiedzialność za Produkt

1. Gwarant – Dedra Exim Sp. z o.o. z siedzibą w Pruszkowie, adres: ul. 3 Maja 8, 05-800 Pruszków, KRS 0000062517, Sąd Rejonowy dla m.st. Warszawy w Warszawie, XIV Wydział Gospodarczy Krajowego Rejestru Sądowego, NIP 527-020-49-33, kapitał zakładowy: 100 980.00 zł.
2. Na warunkach określonych w niniejszej karcie gwarancyjnej Gwarant udziela gwarancji na Produkt, pochodzący z dystrybucji Gwaranta.
3. Odpowiedzialność z tytułu gwarancji obejmuje tylko wady powstałe z przyczyn tkwiących w Produkcie w momencie jego wydania Użytkownikowi.
4. Z tytułu gwarancji Użytkownik, uzyskuje prawo do bezpłatnej naprawy Produktu, o ile wada ujawniła się w okresie gwarancji. Sposób naprawy Produktu (metoda wykonania naprawy) zależy od decyzji Gwaranta. W przypadku stwierdzenia przez Gwaranta braku możliwości naprawy Gwarant zastrzega sobie prawo wymiany wadliwego elementu albo całego Produktu na wolny od wad, obniżenia ceny Produktu lub odstąpienia od umowy.
5. W stosunku do Użytkownika, który nie jest konsumentem w rozumieniu ustawy z dnia 23 kwietnia 1964r. Kodeks cywilny, odpowiedzialność odszkodowawcza Gwaranta za szkody wynikające z niniejszej gwarancji i/lub w związku z jej zawarciem i wykonywaniem, bez względu na tytuł prawny, jest ograniczona maksymalnie do wysokości wartości wadliwego Produktu.

II. Okres gwarancji

Elementy Produktu	Czas trwania ochrony gwarancyjnej
Kosiarka akumulatorowa	24 miesiące, licząc od daty zakupu Produktu uwidocznionej w niniejszej karcie gwarancyjnej

III. Warunki skorzystania z gwarancji

1. Przedstawienie przez Użytkownika wypełnionej karty gwarancyjnej Produktu oraz uprawdopodobnienie przez Użytkownika okoliczności zakupu Produktu, np. poprzez przedstawienie paragonu, faktury, itd. W celu sprawnego przeprowadzenia reklamacji zaleca się aby Użytkownik przekazał wraz z Produktem do reklamacji wszystkie elementy określone w „Kompletacji urządzenia" zawartej w Instrukcji obsługi.
2. Stosowanie się przez Użytkownika do zaleceń zawartych w Instrukcji obsługi i karcie gwarancyjnej.
3. Gwarancja obejmuje tylko obszar Rzeczypospolitej Polskiej i UE.
4. Gwarancja nie obejmuje wad Produktu powstałych w szczególności na skutek:
a. Nieprzestrzegania przez Użytkownika warunków określonych w Instrukcji obsługi, w szczególności w zakresie prawidłowej eksploatacji, konserwacji i czyszczenia;
b. Zastosowania przez Użytkownika środków czyszczących lub konserwujących niezgodnych z Instrukcją obsługi;
c. Nieodpowiedniego przechowywania i transportu Produktu przez Użytkownika;
d. Samowolnych zmian i/lub przeróbek Produktu przez Użytkownika, które nie były uzgadniane z Gwarantem;
e. Zastosowania przez Użytkownika w Produkcie materiałów eksploatacyjnych niezgodnych z Instrukcją obsługi.
5. Użytkownik, który nie jest konsumentem w rozumieniu ustawy z dnia 23 kwietnia 1964r. Kodeks cywilny, traci gwarancję na Produkt, w którym:
- numery seryjne, oznaczenia dat i tabliczki znamionowe zostały usunięte, zmienione lub uszkodzone przez Użytkownika;
- plomby zostały uszkodzone przez Użytkownika lub noszą ślady manipulacji Użytkownika.
6. Uwaga! Czynności związane z codzienną obsługą Produktu, wynikające m.in. z Instrukcji obsługi Użytkownik wykonuje we własnym zakresie i na swój koszt.

IV. Procedura reklamacyjna

1. W przypadku stwierdzenia nieprawidłowej pracy Produktu, przed dokonaniem zgłoszenia reklamacyjnego należy upewnić się czy wszystkie czynności określone w szczególności w Instrukcji obsługi zostały wykonane w sposób prawidłowy.
2. Zgłoszenie reklamacji zaleca się dokonać niezwłocznie, najlepiej w terminie 7 dni od daty zauważenia wady Produktu. Użytkownik, który nie jest konsumentem w rozumieniu ustawy z dnia 23 kwietnia 1964r. Kodeks cywilny traci uprawienia wynikające z niniejszej gwarancji w przypadku niezgłoszenia reklamacji w terminie 7 dni.
3. Zgłoszenie reklamacji można dokonać m.in. w punkcie zakupu Produktu, w serwisie gwarancyjnym lub pisemnie na adres: Dedra Exim Sp. z o.o., ul. 3 Maja 8, 05-800 Pruszków.
4. Użytkownik może złożyć reklamację przy wykorzystaniu formularza dostępnego na stronie internetowej www.dedra.pl. („Formularz zgłoszenia reklamacji z tytułu gwarancji").
5. Adresy serwisów gwarancyjnych dla poszczególnych krajów dostępne są na stronie www.dedra.pl. W przypadku braku serwisu gwarancyjnego dla danego kraju zgłoszenia reklamacyjne z tytułu gwarancji zaleca się kierować na adres: Dedra Exim Sp. z o.o. ul. 3 Maja 8, 05-800 Pruszków (Polska).
6. Mając na uwadze bezpieczeństwo Użytkownika zakazuje się korzystania z wadliwego Produktu.
7. Uwaga! Korzystanie z wadliwego Produktu jest niebezpieczne dla zdrowia i życia Użytkownika.
8. Wykonanie obowiązków wynikających z gwarancji nastąpi w terminie 14 dni roboczych, licząc od dnia dostarczenia reklamowanego Produktu przez Użytkownika.
9. Przed dostarczeniem wadliwego Produktu do reklamacji zaleca się jego oczyszczenie. Reklamowany Produkt zaleca się dokładnie zabezpieczyć przed uszkodzeniami w transporcie (zaleca się dostarczyć reklamowany Produkt w oryginalnym opakowaniu).
10. Okres gwarancji ulega przedłużeniu o czas, w ciągu którego wskutek wady Produktu objętego gwarancją Użytkownik nie mógł z niego korzystać.
Gwarancja nie wyłącza, nie ogranicza, ani nie zawiesza uprawnień Użytkownika wynikających z przepisów o rękojmi za wady rzeczy sprzedanej.

PL

Zgodnie z art. 13 ust. 1 i ust. 2 rozporządzenia Parlamentu Europejskiego i Rady (UE) 2016/679 z dnia 27 kwietnia 2016 r. w sprawie ochrony osób fizycznych w związku z przetwarzaniem danych osobowych i w sprawie swobodnego przepływu takich danych oraz uchylenia dyrektywy 95/46/WE (dalej: „RODO") informujemy

1. Administratorem Twoich danych osobowych podanych w formularzu jest DEDRA-EXIM sp. z o.o. z siedzibą w Pruszkowie , ul. 3 Maja 8, 05-800 Pruszków (dalej: „Administrator").

2. Twoje dane będą przetwarzane wyłącznie w celu przeprowadzenia procedury gwarancyjnej urządzenia zgodnie art. 6 ust. 1 lit. b ogólnego rozporządzenie o ochronie danych (dalej: „RODO") Podanie danych jest dobrowolne, ale konieczne do przeprowadzenia procedury gwarancyjnej.

3. Twoje dane będą przetwarzane przez okres rozpatrywania przeprowadzenia procedury gwarancyjnej oraz w celach archiwizacyjnych w razie konieczności obrony przed ewentualnymi roszczeniami wobec Administratora nie dłużej niż do momentu ich przedawnienia.

4. Twoje dane mogą być ujawniane wyłącznie podmiotom przetwarzającym dane na rzecz administratora na podstawie pisemnej umowy powierzenia przetwarzania danych osobowych świadczącym m.in. usługi serwisu technicznego, hostingu lub obsługi strony internetowej, obsługi IT, firmie kurierskiej. Dostawcy Administratora zobowiązani są do zapewnienia zabezpieczenia danych i spełnienia wymogów obowiązującego prawa związanego z ochroną danych osobowych i nie mogą wykorzystywać powierzonych danych osobowych do innych celów niż te, które są określone w umowie z Administratorem.

5. Twoje dane nie będą przetwarzane w sposób zautomatyzowany w tym również w formie profilowania oraz nie będą przekazywane do państwa trzeciego/organizacji międzynarodowej.

6. Posiadasz prawo dostępu do treści swoich danych oraz prawo ich sprostowania, usunięcia, ograniczenia przetwarzania, prawo do przenoszenia danych, prawo wniesienia sprzeciwu, w dowolnym momencie.

7. We wszelkich sprawach związanych z przetwarzaniem Twoich danych osobowych przez Administratora możesz skontaktować się pod adresem e-mail: daneosobowe@dedra.pl;

8. Masz prawo wniesienia skargi do wniesienia skargi do organu właściwego do spraw ochrony danych osobowych;

EN Table of contents

1. Photos and drawings
2. Description of the device
3. Purpose of the device
4. Restriction of use
5. Technical data
6. Preparation for work
7. Turning on the device
8. Use of the device
9. Ongoing maintenance
10. Spare parts and accessories
11. Troubleshooting on its own
12. Completion of the device
13. Information for users on disposal of electrical and electronic equipment
14. Warranty card

The EC Declaration of Conformity is attached to the device as a separate document. In case of lack of EC Declaration of Conformity, please contact Dedra-Exim Sp. z o.o. Service.

General safety regulations are included in the manual as a separate booklet.

WARNING. Read all warnings marked with the symbol and all instructions. Failure to observe the following warnings and safety instructions could result in electric shock, fire or serious injury.

Retain all warnings and instructions for future use.

WARNING The SAS+ALL line is designed to work only with chargers and batteries from the SAS+ALL line. We recommend 4 Ah or 5 Ah batteries for use with the mowers.

Li-Ion battery and charger are not included in the purchased device and must be purchased separately. The use of batteries and chargers other than those dedicated to the device is prohibited.

WARNING Never allow children, persons with limited physical, sensory or mental abilities, or persons lacking experience and knowledge, or persons who have not read the instructions for using the machine; local regulations may limit the age of the operator.

WARNING Never operate the machine when people, especially children, or animals are around.

WARNING Never operate the machine with damaged guards or safety devices or without safety devices, or if the battery is damaged or worn out.

WARNING Avoid using the machine in bad weather conditions, especially when there is a risk of lightning.

2. Description of the device

Fig. A, B: 1 - handle, 2 - switch stick, 3 - switch, 4 - handle clamps, 5 - spoil garbage can, 6 - battery and safety key socket, 7 - cutting height adjustment lever

3. Purpose of the device

The cordless mower is designed for mowing grass on flat and level surfaces, as well as on slopes with a slight incline. The mower allows to collect the grass into a container or to work without a container. The use of rechargeable batteries allows for lawn mowing in places where there is no access to mains power.

It is allowed to use the device in repair and construction work, repair workshops, in amateur work, while observing the conditions of use and permissible working conditions contained in the instruction manual.

4. Restrictions on use

WARNING The device may only be used in accordance with the "Permissible operating conditions" posted below.

Do not use a lawnmower for trimming overgrowth, clipping stems, rhodraping cut stems, cleaning paths, leveling irregularities (such as mounds made by moles) and other activities.

WARNING Unauthorized changes to the mechanical and electrical structure, any modification, maintenance activities not described in the instruction manual will be considered illegal and cause immediate loss of warranty rights, and the declaration of conformity becomes invalid.

Use not in accordance with the intended use, or not in accordance with the operating instructions will result in immediate loss of warranty rights.

Acceptable working conditions
S1 - continuous operation
Battery charging temperature range 10 - 30°C. Do not expose to temperatures above 40°C.

5. Technical data

Device model	DED7197V
Operating voltage [V].	36 d.c.
Degree of protection	IPX1
Speed [min^{-1}].	2900
Basket capacity [L].	50
Cutting width [mm].	430
Cutting height adjustment [mm - mm].	25-75
Vibration level measured at the handle a_h [m/s^2].	<2,5
Measurement uncertainty K [m/s^2].	1,5
Noise emissions:	
Sound pressure level $L_{(pA)}$ [dB(A)] / Measurement uncertainty K_{pA}	72,8/ 3
Sound power level L_{WA} [dB(A)] / Measurement uncertainty K_{WA} [dB(A)].	87,1 / 2,95
Guaranteed sound power level L_{WA} [dB(A)].	96
Weight of the device [kg].	13,6

Information on vibration and noise

The combined value of vibration a_h and the measurement uncertainty were determined in accordance with EN 60335-2-77 and are given in the table.

Noise emissions were determined in accordance with ISO 3744: 2010 values are given above in the table.

WARNING Noise can cause hearing damage, always use hearing protection when working!

The declared total vibration value has been measured according to a standard test method and can be used to compare one device with another. The stated vibration level can also be used for preliminary assessment of vibration exposure.

The level of vibration during actual use of the device may differ from the declared values, depending on how the working tools are used, especially the type of workpiece, and the need to determine measures to protect the operator. To accurately estimate exposures under actual operating conditions, all parts of the operating cycle must be taken into account, including periods when the device is off or when it is on but not being used for work.

6. Preparation for work

WARNING The device is part of the SAS+ALL line, so in order to use it, you must complete a set, consisting of the device, battery and charger. The use of other batteries and chargers is prohibited.

WARNING Carry out all preparatory activities with the device disconnected from the power source.

Handle unfolding.

WARNING Note: pay attention not to damage the cable.

Unfold the handle, put it in position and lock it with lever screws. Arrange the cable so that it can be placed in the catch.

Setting up a grass catcher

When mowing with a grass catcher, raise the ejection duct cover, remove the ejection duct cap, place the catcher hooks in the handles, and then lower the cover.

Installation of batteries

The battery sockets are located on the body of the mower, under the transparent plastic cover. To install the batteries, lift the cover and slide the batteries into the sockets.

WARNING Place two batteries in both sockets. Use batteries with the same characteristics in pairs.

7. Turning on the device

WARNING Before starting the device, absolutely follow the steps described in the section "Preparing for operation".

The device is powered by two batteries with a total voltage of 36V. We slide the charged batteries into the guide in the battery slot until the handle latch engages. Then we place the key in the ignition, making sure that the notch of the key fits into the groove in the ignition. The device is ready for operation.

The lawn mower is activated by a sequence - first press the button, located in the switch. Keeping the button pressed, gently pull the stick towards the handle of the mower. The engine will start. When you let go of the button on the switch, the engine will continue to run, letting go of the stick will turn off the engine.

8. Use of the device

WARNING **If the battery gets hotter than 40°C, stop operation and wait for the battery to cool down.**

Regular mowing of the grass is a maintenance procedure, it stimulates the grass to grow, increases its density and causes the death of weeds. The first mowing should be carried out in early April, with a grass height of 70-80 mm. During the season, the grass should be mowed once a week.

WARNING **Do not run the mower in tall grass.**

Before you start mowing, you need to select the mowing height. To do this, use the lever to select the mowing height so that the lever is in the desired position. Select the mowing height so as not to overload the mower.
Mowing should be carried out in straight lanes, overlapping, i.e. each successive pass should coincide approximately ¼ with the previous pass. When mowing on a slope, mow across the slope and be especially careful when reversing and changing the direction of mowing.
The grass catcher is equipped with a fill indicator. When mowing, pay attention to the filling of the basket. Empty the basket regularly, do not allow it to fill up too much.

Mulching

The mower has a mulching function. During this operation, the cut grass is shredded and spread over the lawn. The shredded vegetation decomposes, turning it into a natural, eco-friendly fertilizer. This improves grass growth by reducing water evaporation, preventing soil erosion, slowing weed growth, etc. To prepare the mulching mower for mulching operation, remove the collection basket and insert the supplied plug into the outlet hole so that the wall of the blade workspace forms a regular circular surface. The mulching operation should be carried out regularly, not allowing the grass to be cut by more than 2-3 cm at a time.

Disconnecting the power supply

Disconnect the power source each time:
- if the user walks away from the machine
- before the obstruction is removed
- Before checking, cleaning or operating the machine
- After hitting a foreign object to visually inspect the machine for damage
- If the machine begins to vibrate excessively, for immediate inspection.

9. Ongoing maintenance

WARNING **Perform all maintenance operations with the device disconnected from the power source.**

Do not touch dangerous moving parts before disconnecting the machine from power and stopping completely.
In order to ensure operational safety and prolong the life of the device, it is necessary to carry out regular maintenance under workshop conditions. Replace worn or damaged parts to maintain operating safety. Failure to carry out maintenance work or carrying it out improperly can result in a shortened life of the device, and in extreme cases, an accident.

Service operations must not be carried out before all dangerous moving parts have stopped.

Installation and removal of the knife

WARNING **Always use protective gloves.**

To remove the mower blade, move the mower so that you have access to the blade attachment. Lock the knife (for example, grab the unsharpened part), use a wrench to loosen the screw and remove the knife. To install the knife, put the knife in the correct position, using the positioners (holes in the blades, matching the tabs on the mower housing). Tighten the knife, blocking its rotation in the last stage of tightening.

WARNING **Always use a wrench to unscrew and unscrew the blade.**

Cleaning

After each use, clean the device from lingering plant debris. For more thorough cleaning, you can use a slightly damp cloth with a possible addition of non-aggressive cleaning agents.

Sharpening of metal cutting tools

WARNING **It is forbidden to use damaged knives.**

When there is little wear, sharpen the tool with a file. Sharpen frequently by picking up a small amount of material. To sharpen the blade with a small amount of wear, a few movements of the file are enough. After every 5 sharpenings, check the state of balance of the tool on a dedicated device or have such a service at a specialized service center. Sharpen a heavily worn cutting tool with a sharpener or have such a service performed by a specialized service center. Each time after sharpening a heavily worn tool, check the state of balance of the tool.

Storage and transportation

When the device is not in use, store it out of the reach of children, in a dry place. Transport the device and other components listed in the set in a manner that does not expose them to harmful environmental conditions such as moisture, precipitation, pressure that may result in mechanical damage and others that may adversely affect the device. Store and transport metal cutting elements in a dedicated cover. For short distances, carry the device by holding the transport handle.

10. Spare parts and accessories

To purchase spare parts and accessories, contact Dedra Exim Service. Contact information is on the 1st page of the manual.
When ordering spare parts, please specify the lot number on the nameplate and the part number from the assembly drawing.
During the warranty period, repairs are carried out under the terms of the warranty card. Please hand over the claimed product for repair at the place of purchase (the seller is obliged to accept the claimed product), send it to the Dedra Exim central service center or send it to the service center closest to your place of residence (list of service centers at www.dedra.pl). Kindly include the completed warranty card. After the warranty period, repairs are performed by the central service. Send the defective product to the service center (shipping costs are paid by the user).

11. Troubleshooting on its own

WARNING **Unplug the device from the power supply before performing troubleshooting yourself.**

Problem	Cause	Solution
The device is not working	Defective switch	Take the device to a service center
	Discharged battery	Charge the battery
	Badly installed battery	Fix correctly
Not very efficient work	Blunt knife	Replace or sharpen the knife
	Knife blocked by foreign body	Check that there is no string or grass residue wrapped on the knife, for example. Remove the contamination
	Overflowing spoil garbage can	Remove the excavated material from the garbage can
	Clogged ejection duct	Clean the discharge channel from the excavated material

12. Completion of the device

1. cordless mower - 1, spoil garbage can - 1 piece.

13. Information for users on disposal of electrical and electronic equipment (applies to households)



The symbol shown on the products or accompanying documentation informs that faulty electrical or electronic equipment must not be disposed of with household waste. The correct course of action in the event of the need for disposal, reuse or recovery of components is to transfer the device to a specialized collection point, where it will be accepted free of charge. Information on the location of collection sites for used equipment is provided by local authorities, e.g. on their websites.
Proper disposal of the device allows you to conserve valuable resources and avoid negative health and environmental impacts resulting from the possibility of hazardous: substances, mixtures and components in the equipment.
Improper disposal of waste is subject to penalties under relevant local regulations.
Users in European Union countries: If you need to dispose of electrical or electronic equipment, please contact your nearest retailer or supplier, who will provide more information.
Disposal of waste in countries outside the European Union: This symbol applies only to countries within the European Union. If you need to dispose of this product, please contact your local authorities or your dealer for proper disposal.

Warranty card

at

Catalog no:

DED7197V

lot number: .....

(hereinafter referred to as the Product)

Product Purchase Date: .....

Dealer stamp

Date and signature of vendor: .....

User Statement:

I confirm that I have been informed of the terms of the warranty and the consequences of failure to comply with the guidelines contained in the Owner's Manual and the warranty card. The terms of this warranty are known to me, which I confirm with my signature:

....

Date and place Signature of the User

I. Product Liability

1. Guarantor - Dedra Exim Sp. z o.o. with its registered office in Pruszkow, address: ul. 3 Maja 8, 05-800 Pruszków, KRS 0000062517, District Court for the City of Warsaw in Warsaw, XIV Economic Department of the National Court Register, NIP 527-020-49-33, share capital: PLN 100,980.00.
2. Under the terms of this warranty card, the Guarantor guarantees the Product, originating from the Guarantor's distribution.
3. Liability under the warranty shall cover only defects arising from causes inherent in the Product at the time of its release to the User.
4. By virtue of the warranty, the User, obtains the right to repair the Product free of charge, if the defect became apparent during the warranty period. The method of repairing the Product (the method of performing the repair) is at the discretion of the Guarantor. If the Guarantor finds that repair is not possible, the Guarantor reserves the right to replace the defective element or the entire Product with a defect-free one, reduce the price of the Product or withdraw from the contract.
5. In relation to the User who is not a consumer within the meaning of the Act of April 23, 1964. Civil Code, the Guarantor's liability for damages resulting from this guarantee and/or in connection with its conclusion and execution, regardless of the legal title, is limited to a maximum of the value of the defective Product.

II. Warranty period

Product Elements	Duration of warranty protection
Cordless mower	24 months, starting from the date of purchase of the Product shown on this warranty card

III. Conditions for taking advantage of the guarantee

The User must present the completed warranty card for the Product and the User must substantiate the circumstances of the purchase of the Product, e.g. by presenting a receipt, invoice, etc. In order to carry out the claim efficiently, the User is advised to submit with the Product for claim all the elements specified in the "Completion of the device" included in the User's Manual.
2. compliance by the User with the recommendations contained in the User's Manual and the warranty card.
3. The warranty covers only the territory of the Republic of Poland and the EU.
4. The warranty does not cover Product defects arising in particular from:
a. Failure by the User to comply with the conditions set forth in the User's Manual, particularly with regard to proper operation, maintenance and cleaning;
b. Use of cleaning or maintenance products by the User that do not comply with the User's Manual;
c. Inadequate storage and transportation of the Product by the User;
d. Unauthorized changes and/or alterations to the Product by the User, which were not agreed upon with the Guarantor;
e. User's use of consumables in the Product that do not comply with the User's Manual.
5. A user who is not a consumer within the meaning of the Act of April 23, 1964. Civil Code, loses the warranty on the Product in which:
- serial numbers, date markings and nameplates have been removed, altered or damaged by the User;
- seals have been damaged by the User or bear signs of tampering by the User.
6. Note: Activities related to the daily operation of the Product, resulting, among other things, from the User's Manual, shall be performed by the User on his/her own and at his/her own expense.

IV. Complaint procedure

1. In the event that the Product is found not to be working properly, make sure that all the operations specified in particular in the User's Manual have been performed correctly before making a claim.
2. It is recommended to make a complaint immediately, preferably within 7 days from the date of noticing a defect in the Product. The User, who is not a consumer within the meaning of the Act of April 23, 1964. Civil Code, loses his/her rights under this warranty if he/she fails to report a complaint within 7 days.
3. Claims may be filed, among others, at the point of purchase of the Product, at the warranty service or in writing to the address: Dedra Exim Sp. z o.o., ul. 3 Maja 8, 05-800 Pruszków.
4. The user may file a complaint using the form available on the website www.dedra.pl. ("Warranty Claim Form").
5. Addresses of warranty services for specific countries are available at www.dedra.pl. If there is no warranty service for a particular country, warranty claims are recommended to be addressed to: Dedra Exim Sp. z o.o. ul. 3 Maja 8, 05-800 Pruszków (Poland).
6. With a view to the safety of the User, it is prohibited to use a defective Product.
7. Caution: using a defective Product is dangerous to the health and life of the User.
8. The fulfillment of the obligations under the warranty will be carried out within 14 working days from the date of delivery of the claimed Product by the User.
9. Before delivering the defective Product for complaint, it is recommended to clean it. The Product under complaint is recommended to be carefully protected against damage in transit (it is recommended to deliver the Product under complaint in its original packaging).
10. The warranty period shall be extended by the time during which, due to a defect in the Product covered by the warranty, the User could not use it.
The warranty does not exclude, limit or suspend the User's rights under the warranty provisions for defects of the sold thing.

EN

Pursuant to Article 13 (1) and (2) of Regulation (EU) 2016/679 of the European Parliament and of the Council of April 27, 2016 on the protection of natural persons with regard to the processing of personal data and on the free movement of such data and repealing Directive 95/46/EC (hereinafter: "RODO"), we inform you of the following

1. The administrator of your personal data provided in the form is DEDRA-EXIM sp. z o.o. with its registered office in Pruszkow , 3 Maja Street 8, 05-800 Pruszkow (hereinafter: "Administrator").
2. Your data will be processed solely for the purpose of carrying out the warranty procedure for the device in accordance with Article 6(1)(b) of the General Data Protection Regulation (hereinafter: "GDPR") Provision of data is voluntary, but necessary to carry out the warranty procedure.
3. Your data will be processed for the period of consideration of the execution of the warranty procedure and for archiving purposes in case of the need to defend against possible claims against the Administrator no longer than until their statute of limitations.
4. Your data may be disclosed only to entities processing data on behalf of the Administrator on the basis of a written contract of entrustment of personal data processing providing, among others, technical service, hosting or website maintenance, IT support, courier company. The Administrator's suppliers are obliged to ensure data security and meet the requirements of the applicable law related to personal data protection and may not use the entrusted personal data for purposes other than those specified in the contract with the Administrator.
5. your data will not be processed by automated means including profiling and will not be transferred to a third country/international organization.
6. You have the right to access the content of your data and the right to rectify, erase, restrict processing, the right to data portability, the right to object, at any time.
7. For all matters related to the Administrator's processing of your personal data, you may contact at e-mail: daneosobowe@dedra.pl;
8. You have the right to lodge a complaint with the data protection authority;

CZ Obsah

1. Snímky a obrázky
2. Popis zařízení
3. Určení nástroje
4. Omezení použití
5. Technické údaje
6. Příprava k práci
7. Zapínání nástroje
8. Použití nástroje
9. Aktuální provozní práce
10. Náhradní díly a příslušenství
11. Samostatné odstranění závad
12. Výbava nástroje
13. Informace pro uživatele o zbavování se elektrických a elektronických zařízení
14. Záruční list

Překlad originálního návodu

Prohlášení o shodě bylo připojeno k návodu jako jednotlivý dokument. V případě chybějícího prohlášení o shodě kontaktujte Dedra Exim Sp. z o.o.
Všeobecné bezpečnostní podmínky byly připojeny k návodu jako jednotlivá brožura.

VAROVÁNÍ. Přečtěte si všechna upozornění označená symbolem a všechny pokyny. Nedodržení níže uvedených upozornění a bezpečnostních pokynů může vést k úrazu elektrickým proudem, požáru nebo vážným zraněním.

Uložte všechna upozornění a pokyny pro pozdější použití.

POZOR Zařízení řady SAS + ALL bylo navrženo pro práci pouze s nabíječkami a bateriemi z řady SAS + ALL. Pro použití v sekačkách doporučujeme používat baterie 4 Ah nebo 5 Ah.

Li-Ion baterie a nabíječka nejsou součástí zakoupeného zařízení a musí být zakoupeny samostatně. Používání jiných baterií a nabíječek než vyhrazených zařízení je zakázáno.

POZOR Nikdy nedovolte, aby stroj používali děti, lidé se sníženou fyzickou, smyslovou nebo duševní zdatností nebo lidé bez zkušeností a znalostí nebo lidé, kteří si nečetli návod k použití stroje; místní předpisy mohou omezit věk provozovatele.

Nikdy nepoužívejte stroj, pokud jsou v jeho blízkosti osoby, zejména děti nebo zvířata.

Nikdy nepoužívejte stroj s poškozenými kryty nebo bezpečnostními zařízeními nebo bez bezpečnostních zařízení nebo pokud je baterie poškozená nebo opotřebovaná.
Nepoužívejte stroj za špatného počasí, zejména pokud hrozí nebezpečí blesku.

2. Popis zařízení

Obrázek A, B: 1 - rukojeť, 2 - rukojeť spínače, 3 - spínač, 4 - svorky na rukojeť, 5 - koš na odpad, 6 - zásuvka na baterie a bezpečnostní klíč, 7 - páka pro nastavení výšky sečení

3. Určení nástroje

Sekačka na baterie je určena k sečení trávy na rovných a rovných plochách a také na svazích s mírným sklonem. Sekačka umožňuje shromažďování nečistot do kontejneru nebo práci bez kontejneru. Použití baterií vám umožní sekat trávníky na místech, kde není přístup k elektrické síti.
Zařízení se může používat pro stavební a opravné práce, v opravárenských dílnách, pro hobby použití se současným dodržováním podmínek používání a přípustných pracovních podmínek , uvedených v návodu k obsluze.

4. Omezení použití

POZOR Zařízení může být používáno pouze v souladu s níže uvedenými "Přípustnými provozními podmínkami".

Sekačka se nesmí používat k ořezávání keřů, ořezávání výhonků, ořezávání pokácených výhonků, čisticích cest, vyrovnávání nerovností (např. Mohyly vytvořené krtky) a dalších prací.

⚠ POZOR **Samovolné změny v mechanické a elektrické stavbě, veškeré úpravy, obslužné činnosti nepopsané v návodu k obsluze budou vnímány jako právně neopodstatněné a způsobí okamžitou ztrátu záručních práv a prohlášení o shodě ztratí platnost.**

Používání, které budou v rozporu s určením nebo v rozporu s návodem k obsluze způsobí okamžitou ztrátu záručních práv.

Přijatelné pracovní podmínky
S1 - nepřetržitý provoz
Rozsah teplot nabíjení baterie 10-30 ° C. Nevystavujte vzduchu nad 40 ° C.

5. Technické údaje

Model zařízení	DED7197V
Provozní napětí [V]	36 d.c.
Stupeň ochrany	IPX1
Rychlost otáčení [min-1]	2900
Kapacita košíku [L]	50
Šířka řezu [mm]	430
Nastavení výšky sečení [mm - mm]	25-75
Hladina vibrací měřená na rukojeti ah [m / s2]	<2,5
Nejistota měření K [m / s2]	1,5
Emise hluku:	
Hladina akustického tlaku LpA [dB (A)] / Nejistota měření KpA	72,8/ 3
Hladina akustického výkonu LWA [dB (A)] / Nejistota měření KWA [dB (A)]	87,1 / 2,95
Zaručená hladina akustického výkonu LWA [dB (A)]	96
Hmotnost zařízení [kg]	13,6

Informace o vibracích a hluku

Kombinovaná hodnota vibrací ah a nejistota měření určená v souladu s normou 60335-2-77 i je uvedena v tabulce.
Hladina hluku je uvedena v souladu s ISO 3744-1 hodnoty byly uvedeny výše v tabulce.

⚠ POZOR **Hluk může způsobit poškození sluchu, při práci vždy používejte chrániče sluchu!**

Uvedená celková hodnota vibrací / hluku je měřena podle standardní metody studie a může být použita k porovnání jednoho zařízení s druhým. Zadaná úroveň vibrací / hluku může být použita také pro předběžné posouzení dopadu vibrací / hluku.
Hladina vibrací / hluku při skutečném používání přístroje se může lišit od deklarované hodnoty v závislosti na způsobu používání pracovních nástrojů, zejména na typu obráběného materiálu a je třeba k určení opatření na ochranu operátora. Přesně ohodnoťte expozici v reálných podmínkách provozu, je nutné vzít v úvahu všechny části pracovního cyklu, včetně období, když zařízení je vypnuto nebo když je zapnuté, ale není právě používáno.

6. Příprava k práci

⚠ POZOR **Zařízení je součástí řady SAS + ALL, abyste jej mohli používat, musíte dokončit sadu skládající se ze zařízení, baterie a nabíječky. Používání jiných baterií a nabíječek je zakázáno. Všechny činnosti je nutné provádět0 při zástrčce vysunuté ze zásuvky.**

Šíření rukojeti.

Poznámka: Dejte pozor, abyste nepoškodili kabel.
Rozložte rukojeť, umístěte ji do správné polohy a zajistěte ji pomocí pákových šroubů. Kabel položte tak, aby mohl být zasunut do svorky.

Umístění lapače trávy

Při sečení pomocí sběrného koše na trávu zvedněte kryt hubice, sejměte kryt hubice, vložte úchytky do držadel a potom kryt sklopte.

Instalace baterií

Zásuvky pro baterie jsou umístěny na těle sekačky pod průhledným plastovým krytem. Chcete-li nainstalovat baterie, zvedněte kryt a vložte baterii do zásuvky.

⚠ POZOR **Vložte dvě baterie do obou slotů. V párech používejte baterie se stejnými parametry.**

7. Zapínání nástroje

⚠ POZOR **Před spuštěním zařízení proveďte kroky popsané v části "Příprava k práci".**

Zařízení je napájeno dvěma bateriemi s celkovým napětím 36V. Zasuňte nabité baterie do vodítka v zásuvce na baterie, dokud nezapadne západka rukojeti. Poté vložte klíč do spínače zapalování a ujistěte se, že zářez klíče zapadá do drážky ve spínači zapalování. Zařízení je připraveno k provozu.
Sekačka se spustí pomocí sekvence - nejprve stiskněte tlačítko umístěné ve spínači. Držte tlačítko stisknuté a lehce zatáhněte za rukojeť směrem k rukojeti sekačky. Motor se spustí. Po uvolnění tlačítek na spínači bude motor pokračovat v chodu, uvolněním obruče se motor vypne.

8. Použití nástroje

Pokud se baterie zahřeje na více než 40 stupňů Celsia, přestaňte pracovat a počkejte, až baterie vychladne.

Pravidelné sečení trávy je ošetření, stimuluje růst trávy, zvyšuje její hustotu a způsobuje odumírání plevelů. První sekání by mělo být provedeno začátkem dubna s výškou trávy 70-80 mm. V sezóně sekejte trávu jednou týdně.

Sekačka by se neměla spouštět ve vysoké trávě.

Než začnete sekat, musíte zvolit výšku sekání. Chcete-li to provést, pomocí páky vyberte výšku sekání tak, aby byla páka v požadované poloze. Zvolte výšku sečení, abyste sekačku nezatěžovali.
Sekání by mělo být prováděno v přímých drahách, které se překrývají, tj. Každý následující průchod by se měl přibližně shodovat s předchozím. Při sečení na svazích, sečení na svazích, buďte při obrácení a změně směru sečení velmi opatrní.
Lapač trávy je vybaven indikátorem plnění. Při sečení se ujistěte, že je koš plný. Pravidelně vyprázdněte košík, nepřeplňujte jej.

Mulčování

Sekačka má funkci mulčování. Při této operaci se posekaná tráva rozseká a rozloží na trávník. Strouhaná vegetace se rozkládá na přírodní ekologické hnojivo. Tím se zlepší růst trávy omezením odpařování vody, prevencí eroze půdy, zpomalením růstu plevele atd. Chcete-li připravit sekačku na režim mulčování, vyjměte sběrný koš a zasuňte zátku dodanou se sadou do výstupního otvoru tak, aby stěna pracovní oblasti nože tvořila pravidelný, kulatý povrch. Mulčování by mělo být prováděno pravidelně, aby tráva nebyla sekána najednou o více než 2-3 cm.

Vypnutí napájení

Vždy odpojte napájecí zdroj:
- pokud uživatel opustí stroj
- před odstraněním překážky
- před kontrolou, čištěním nebo prací na stroji
- po zasažení cizího předmětu zkontrolujte stroj na poškození
- pokud stroj začne nadměrně vibrovat, pro okamžitou kontrolu.

9. Aktuální provozní práce

⚠ POZOR **Všechny obslužené činnosti je nutné provádět při zástrčce vysunuté ze zásuvky.**

Nedotýkejte se nebezpečných pohyblivých částí, než odpojíte stroj od napájení a zcela zastavte.
Pro zajištění bezpečného provozu a prodloužení životnosti zařízení by měly být prováděny pravidelné inspekční práce v dílenských podmínkách. Vyměňte opotřebované nebo poškozené díly, abyste zajistili bezpečný provoz. Nedodržení údržbářských prací nebo jejich nesprávné provedení může mít za následek zkrácení životnosti a v extrémních případech i nehody.
Servis se nesmí provádět dříve, než se zastaví všechny nebezpečné pohyblivé části.

Montáž a demontáž nožů

⚠ POZOR **Vždy používejte ochranné rukavice.**

Chcete-li sekací nůž vyjmout, posuňte sekačku tak, aby měla přístup k nástavec nože. Uzamkněte nůž (např. Uchopte neostřenou část), pomocí klíče uvolněte šroub a vyjměte nůž. Chcete-li namontovat nůž, umístěte nůž do správné polohy pomocí polohovačů (otvory v nožích, odpovídající výstupky na krytu sekačky). Dotáhněte nůž a zablokujte jeho rotaci v poslední napínací fázi.

K odšroubování a odšroubování nože vždy použijte klíč.

Čištění

Po každém použití vyčistěte zařízení od zbytků rostlin. Pro důkladnější čištění můžete použít mírně navlhčený hadřík s možným přidáním neagresivních čisticích prostředků.

Ostření kovových řezných nástrojů

⚠ POZOR **Poškozené nože se nesmí používat.**

Při nízkém opotřebení nástroj naostřete pomocí pilníku. Zaostřete často shromažďováním malého množství materiálu. K ostření nože s nízkým opotřebením několika pohyby pil. Po každých 5 ostřeních zkontrolujte stav vyvážení nástroje na zařízení, které je pro něj určeno, nebo si objednejte tuto službu u specializovaného servisu. Silně opotřebovaný řezný nástroj naostřete ostřičem nebo nechte mít k dispozici odborný servis. Po každém ostření silně opotřebovaného nástroje zkontrolujte vyvážení nástroje.
Skladování a přeprava
Pokud se zařízení nepoužívá, uložte jej mimo dosah dětí na suchém místě. Zařízení a další prvky uvedené v sestavě by měly být přepravovány způsobem, který je nevystavuje škodlivým podmínkám prostředí, jako je vlhkost, srážení, tlak, který může mít za následek mechanické poškození, a další, které mohou mít na zařízení negativní vliv. Kovové řezné prvky skladujte a přepravujte ve vyhrazeném obalu. Přenášejte zařízení za transportní rukojeť na krátké vzdálenosti.

10. Náhradní díly a příslušenství

Pro nákup náhradních dílů a příslušenství kontaktujte servis Dedra Exim. Kontaktní údaje jsou uvedeny na 1. straně návodu.
Při objednávání náhradních dílů uveďte číslo šarže na typovém štítku, stejně jako číslo dílu z montážního výkresu.
Během záruční doby se opravy provádějí za podmínek uvedených v záruční listině. Reklamovaný produkt, prosím, předejte k opravě na místě pořízení (prodávající povinen přijmout reklamované zboží), pošlete na servisní středisko nejblíže k místu bydliště (seznam služeb na internetových stránkách www.dedra.pl), nebo zašlete do centrálního servisu Dedra Exim. Přiložte prosím vyplněnou záruční listinu. Po záruční době opravy provádí centrální servis. Poškozené zboží musí být odesláno do servisního střediska (náklady na dopravu platí uživatel).

11. Samostatné odstranění závad

⚠ POZOR **Před zahájením odstraňování závad odpojte nástroj od napájení.**

Problém	Způsobit	Řešení
Zařízení nefunguje	Vadný spínač	Nechejte zařízení opravit
	Vybitá baterie	Nabijte baterii
	Špatně namontovaná baterie	Připojte správně
Neefektivní práce	Tupý nůž	Vyměňte nebo naostřete nůž
	Nůž zablokován cizím tělesem	Zkontrolujte, zda kolem nože nejsou omotané motouzy nebo zbytky trávy. Odstraňte znečištění
	Kbelík je plný	Odstraňte kořist z koše
	Ucpaný vypouštěcí žlab	Vyčistěte vypouštěcí kanál materiálu

12. Výbava nástroje

1. Sekačka na baterie - 1 ks, lapač trávy - 1 ks

13. Informace pro uživatele o likvidaci elektrických a elektronických zařízení (týká se domácností)



Symbol uvedený na výrobcích nebo v průvodní dokumentaci označuje, že vadné elektrické nebo elektronické zařízení nesmí být likvidováno společně s domovním odpadem. Pokud potřebujete zlikvidovat, znovu použít nebo využít součástky, je správné je odnést na specializované sběrné místo, kde je přijmou zdarma. Informace o umístění sběrných míst pro použitá zařízení poskytují místní orgány, např. na svých internetových stránkách.
Správnou likvidáciou zariadenia je možné šetriť cenné zdroje a zabrániť negatívnym vplyvom na zdravie a životné prostredie v dôsledku možnej prítomnosti nebezpečných látok, zmesí a komponentov v zariadení
Za nesprávnou likvidaci odpadu hrozí sankce podle příslušných místních předpisů.
Uživatelé v zemích EU: Pokud potřebujete zlikvidovat elektrické nebo elektronické zařízení, obraťte se na nejbližší prodejní místo nebo na svého dodavatele, který vám poskytne další informace.
Likvidace v zemích mimo Evropskou unii: Tento symbol se vztahuje pouze na země Evropské unie. Pokud si přejete tento výrobek zlikvidovat, obraťte se na místní úřady nebo prodejce, aby vám sdělil správný způsob likvidace.

Záruční list

pro

Katalogové číslo:

DED7197V

Sériové číslo:.....

(dále jen v**ýrobek**)

Datum zakoupení výrobku: .....

Razítko prodávajícího……

Datum a podpis prodávajícího: .....

Prohlášení uživatele:

PotwiPotvrzuji, že jsem byl seznámen se záručními podmínkami a důsledky nedodržování pokynů uvedených v návodu k obsluze a záručním listu. Se záručními podmínkami souhlasím, což potvrzuji vlastnoručním podpisem:

....

datum a místo podpis uživatele

I. Odpovědnost za výrobek

1. Ručitel – DEDRA EXIM Sp. z o.o. se sídlem v Pruszkowie, adresa: ul. 3 Maja 8, 05-800 Pruszków, KRS 0000062517, Obvodní soud pro hl. město Varšavu ve Varšavě, XIV. Hospodářský odbor Celostátního soudního rejstříku, DIČ 527-020-49-33, Základní kapitál: 100 980.00 zl.
2. Podle podmínek stanovených v tomto záručním listu ručitel poskytuje záruku na výrobek, pocházející z distribuce ručitele.
3. Záruční odpovědnost za vady se týká pouze vad vzniklých z příčin tkvících ve výrobku v okamžiku jeho vydání uživateli.
4. Uživatel má nárok na bezplatnou záruční opravu výrobku, pokud vada byla zjištěná v záruční době. Provedení opravy výrobku (způsob opravy) závisí na rozhodnutí ručitele. Pokud ručitel nemůže provést opravu, vyhrazuje si právo na výměnu vadné součásti nebo celého výrobku za bezvadný, snížení ceny výrobku nebo odstoupení od smlouvy.
5. Vůči uživateli, který není spotřebitelem ve smyslu zákona ze dne 23. dubna 1964 občanský zákoník, je odpovědnost Ručitele za škody vyplývající z této záruky a/nebo v souvislosti s jejím uzavřením a plněním, bez ohledu na právní titul, omezena maximálně do výše hodnoty vadného výrobku.

II. Záruční doba

Součásti výrobku, na které se vztahuje záruka	Doba trvání záruční ochrany
Bezkartáčová sekačka	24 měsíců, počítáno od data nákupu výrobku uvedeného v tomto záručním listu

III. Podmínky uplatňování záruky

1. Przedstawienie przez Użytkownika wypełnionej karty gwarancyjnej Produktu
1. Předložení vyplněného záručního listu pro výrobek a doložení okolností nákupu výrobku, např. předložením paragonu, faktury atd. Pro správné vyřízení reklamace se doporučuje, abyste společně s výrobkem předali všechny součásti stanovené v kapitole „Kompletace“ výrobku uvedené v návodu k obsluze.
2. Dodržování pokynů uvedených v návodu k obsluze a záručním listu.
3. Záruka platí pouze na území Polska a EU.
4. Záruka se nevztahuje na vady výrobku vzniklé zejména v následku:
a. Nedodržování podmínek stanovených v návodu k obsluze, zejména v rozsahu správného provozování, údržby a čištění;
b. Používání čisticích nebo ošetřovacích prostředků v rozporu s návodem k obsluze;
c. Nevhodného skladování a přepravování výrobku;
d. Svépomocných změn a/nebo úpravy výrobku, které nebyly dohodnuty s ručitelem;
e. Používání ve výrobku provozních materiálů v rozporu s návodem k obsluze.
5. Uživatel, který není spotřebitelem ve smyslu zákona ze dne 23. dubna 1964 občanský zákoník, ztratí záruku na výrobek, na kterém:
- odstranil, změnil nebo poškodil sériová čísla, označení údajů a výkonové štítky;
- ucpávky byly poškozeny uživatelem nebo nesly stopy manipulace uživatele.
6. Upozornění! Činnosti spojené s každodenní obsluhou výrobku, vyplývající mj. z návodu k obsluze, provádí uživatel ve vlastní režii a na své náklady.

IV. Postup při reklamaci

1. V případě zjištění nesprávného provozu výrobku se před nahlášením reklamace ujistěte, že jste provedli správně všechny činnosti podrobně popsané v návodu k obsluze.
2. Reklamaci nahlaste ihned, nejlépe do 7 dnů od data zjištění vady výrobku. Uživatel, který není spotřebitelem ve smyslu zákona ze dne 23. dubna 1964 občanský zákoník, ztratí nárok na uplatnění záruky v případě nenahlášení reklamace do 7 dnů.
3. Reklamaci můžete nahlásit mj. v místě zakoupení výrobku, v záručním servisu nebo písemně na adresu: DEDRA EXIM Sp. z o.o., ul. 3 Maja 8, 05-800 Pruszków.
4. Reklamaci můžete nahlásit prostřednictvím formuláře dostupného na stránkách www.dedra.pl. („Formulář pro nahlášení reklamace“).
5. Adresy záručních servisů v jednotlivých státech jsou dostupné na stránkách www.dedra.pl. Pokud v daném státě není uveden servis, reklamační formulář zašlete na adresu: DEDRA EXIM Sp. z o.o., ul. 3 Maja 8, 05-800 Pruszków (Polska).
6. Z bezpečnostních důvodů je zakázáno používat vadný výrobek.
7. Upozornění!!! Používání vadného výrobku ohrožuje zdraví a život uživatele.
8. Povinnosti vyplývající ze záruky budou splněny do 14 pracovních dnů, počítáno ode dne doručení reklamovaného výrobku.
9. Vadný výrobek před odevzdáním do servisu vyčistěte. Reklamovaný výrobek důkladně zabezpečte proti poškození při přepravě (doporučuje se předat reklamovaný výrobek v originálním obalu).
10. Záruční doba se prodlužuje o dobu, během níž uživatel z důvodu vady výrobku, na kterou se vztahuje záruka, nemohl výrobek používat.
Záruka nevylučuje, neomezuje ani nepozastavuje nároky uživatele vyplývající z ručení za vady prodané věci.

CZ

V souladu s čl. 13 odst. 1 a 2 nařízení Evropského parlamentu a Rady (EU) 2016/679 ze dne 27. dubna 2016 o ochraně fyzických osob v souvislosti se zpracováním osobních údajů a o volném pohybu těchto údajů a o zrušení směrnice 95/46/ES Vás informujeme, že:
1. Správcem vašich osobních údajů uvedených ve formuláři je DEDRA-EXIM sp. z o.o. se sídlem v Pruszkowie, ul. 3 Maja 8, 05-800 Pruszków (dále jen: „Správce“).
2. Vaše údaje budou zpracovávány pouze pro účely provedení reklamačního řízení zařízení podle čl. 6 odst. 1 písm. b) obecného nařízení o ochraně osobních údajů (dále jen: „GDPR“) Poskytnutí údajů je dobrovolné, ale nezbytné k provedení reklamačního řízení.
3. Vaše údaje budou zpracovávány po dobu posouzení provedení reklamačního řízení a pro účely archivace v případě potřeby obrany proti eventuálním nárokům vůči Správci, nejdéle však do okamžiku jejich promlčení.
4. Vaše údaje mohou být zpřístupněny pouze subjektům, které zpracovávají údaje pro Správce na základě písemné smlouvy o pověření zpracováním osobních údajů, poskytujícím mj. technický servis, hosting nebo údržbu webových stránek, IT servis, kurýrní služby. Dodavatelé Správce jsou povinni zajistit ochranu údajů a splnit požadavky platného zákona souvisejícího s ochranou osobních údajů a nesmí využívat svěřené osobní údaje pro jiné účely než ty, které jsou uvedeny ve smlouvě se Správcem.
5. Vaše údaje nebudou zpracovávány automatizovaným způsobem, včetně profilování, a nebudou předávány do třetí země / mezinárodní organizaci.
6. Máte právo na přístup ke svým údajům a právo na jejich opravu, výmaz, omezení zpracování, právo na přenositelnost údajů, právo kdykoli vznést námitku.
7. Ve všech záležitostech souvisejících se zpracováním vašich osobních údajů Správcem nás můžete kontaktovat na e-mailové adrese: daneosobowe@dedra.pl.
8. Máte právo podat stížnost u úřadu příslušného pro ochranu osobních údajů.

SK Obsah

1. Fotografie a obrázky
2. Popis zariadenia
3. Určenie zariadenia
4. Obmedzenia používania
5. Technické údaje
6. Príprava na prácu
7. Zapnutie zariadenia
8. Používanie zariadenia
9. Priebežná údržba
10. Náhradné diely a príslušenstvo
11. Samostatné odstraňovanie porúch
12. Kompletizácia zariadenia
13. Informácie pre užívateľov týkajúca sa likvidácii elektrických a elektronických zariadení
14. Záručný list

Preklad originálneho návodu

Vyhlásenie o zhode bolo pripojené k návodu ako samostatný dokument. Ak dané vyhlásenie o zhode chýba, je potrebné kontaktovať spoločnosť Dedra Exim Sp. z o.o.
Všeobecné pokyny pre bezpečnosť boli pripojené k návodu ako samostatná brožúra.

UPOZORNENIE. Prečítajte si všetky upozornenia označené symbolom a všetky pokyny.

Nedodržanie nasledujúcich bezpečnostných upozornení a bezpečnostných pokynov môže spôsobiť zásah elektrickým prúdom, požiar, alebo vážne poranenie.

Zachovajte všetky upozornenia a návod pre budúce použitie.

POZOR Prístroj zo série SAS + ALL bol navrhnutý tak, aby pracoval iba s nabíjačkami a batériami zo série SAS + ALL. Na použitie v kosačkách odporúčame používať batérie 4 Ah nebo 5 Ah.

Li-Ion batéria a nabíjačka nie sú súčasťou zakúpeného zariadenia a musíte ich zakúpiť samostatne. Používanie batérií a nabíjačiek iných ako vyhradených zariadení je zakázané.

POZOR Nikdy nedovoľte, aby stroj používali deti, ľudia s obmedzenou fyzickou, zmyslovou alebo duševnou spôsobilosťou alebo ľudia bez skúseností a vedomostí alebo ľudia, ktorí si neprečítali návod na používanie stroja; miestne predpisy môžu obmedziť vek prevádzkovateľa.

POZOR Nikdy nepoužívajte stroj, keď sú v jeho blízkosti osoby, najmä deti alebo zvieratá.

Nikdy neprevádzkujte stroj s poškodenými ochrannými zariadeniami alebo bezpečnostnými zariadeniami alebo bez bezpečnostných zariadení alebo ak je batéria poškodená alebo opotrebovaná.
Nepoužívajte stroj za nepriaznivého počasia, najmä v prípade nebezpečenstva blesku.

2. Popis zariadenia

Obrázok A, B: 1 - rukoväť, 2 - rukoväť spínača, 3 - spínač, 4 - svorky na rukoväť, 5 - košík na odpad, 6 - zásuvka na batériu a bezpečnostný kľúč, 7 - páka nastavenia výšky kosenia

3. Určenie zariadenia

Kosačka na trávu je určená na kosenie trávy na rovnom a rovnom povrchu, ako aj na svahoch s miernym svahom. Kosačka umožňuje zhromažďovanie kazov do kontajnera alebo prácu bez kontajnera. Používanie batérií vám umožní kosiť trávniky na miestach, kde nie je prístup k sieťovému napájaniu.
Zariadenie je určené na používanie pri rekonštrukčno-stavebných prácach, v dielňach a v servisoch, pri amatérskych prácach, pričom musia byť dodržiavané podmienky používania a prípustné prevádzkové podmienky, ktoré sú uvedené v užívateľskej príručke.

4. Obmedzenia používania

POZOR Zariadenie sa môže používať iba v súlade s nižšie umiestnenými „Prípustnými pracovnými podmienkami" uvedenými nižšie".

Kosačka sa nesmie používať na orezávanie kríkov, orezávanie výhonkov, orezávanie vyrezaných výhonkov, čistenie ciest, vyrovnávanie nerovností (napr. Kôpky vyrobené z krtkov) a iné práce.

POZOR Neoprávnené a samostatné zmeny v mechanickej a elektrickej konštrukcii, všetky úpravy, činnosti údržby, ktoré nie sú opísané v návode na obsluhu, budú považované za nezákonné a spôsobia okamžitú stratu záručných práv a vyhlásenie o zhode už nebude platné.

Použitie v rozpore s účelom, alebo v nezhodne s návodom na použitie, bude mať za následok okamžitú stratu záručných práv.

Prijateľné pracovné podmienky
S1 - nepretržitá prevádzka
Teplotný rozsah nabíjania batérie 10 - 30 ° C.
Nevystavujte vzduchu nad 40 ° C.

5. Technické údaje

Model zariadenia	DED7197V
Prevádzkové napätie [V]	36 d.c.
Stupeň ochrany	IPX1
Rýchlosť otáčania [min-1]	2900
Objem košíka [L]	50
Šírka rezu [mm]	430
Nastavenie výšky rezu [mm - mm]	25-75
Hladina vibrácií nameraná na rukoväti ah [m / s2]	<2,5
Neistota merania K [m / s2]	1,5
Emisie hluku:	
Hladina akustického tlaku LpA [dB (A)] / Neistota merania KpA	72,8/ 3
Hladina akustického výkonu LWA [dB (A)] / Neistota merania KWA [dB (A)]	87,1 / 2,95
Zaručená hladina akustického výkonu LWA [dB (A)]	96
Hmotnosť zariadenia [kg]	13,6

Informácie o vibráciách a hlučnosti

Celková hodnota vibrácií a_h a neistota merania sú stanovené v súlade s normou EN 60335-2-77 a sú uvedené v tabuľke.
Emisia hluku bola stanovená v súlade s ISO 3744:2010, hodnoty sú uvedené v tabuľke vyššie.

POZOR Hluk môže spôsobiť poškodenie sluchu, a preto počas práce vždy používajte ochranné prostriedky na uši!

Deklarovaná celková hodnota vibrácií/hluku bola meraná v súlade so štandardnou skúšobnou metódou a môže byť použitá na porovnanie jedného zariadenia z druhým. Uvedená úroveň vibrácií/ hluku môže byť tiež použitá na predbežné posúdenie vystavenia na vibrácie/hluk.
Úroveň vibrácií/hluku sa počas skutočného používania zariadenia môže líšiť od deklarovaných hodnôt, v závislosti na spôsobe používania pracovných nástrojov, najmä od typu spracovaného výrobku a od potreby určenia opatrení zameraných na ochranu operátora. Pre presné posúdenie vystavenia v reálnych podmienkach používania, je potrebné pamätať o všetkých častiach prevádzkového cyklu, vrátane času, keď je zariadenie celkom vypnutý, alebo ak je zapnuté, ale nie je používané.

6. Príprava na prácu

POZOR Všetky činnosti musia byť vykonávané len vtedy, keď je zástrčka vytiahnutá zo zásuvky.

Šírenie rukoväte.

Poznámka: Dajte pozor, aby ste nepoškodili kábel.

Rukoväť rozložte, nastavte do správnej polohy a zaistite ju pomocou skrutiek páky. Kábel položte tak, aby sa dal zasunúť do spony.

Umiestnenie lapača trávy

Pri kosení pomocou zariadenia na zber pokosenej trávy nadvihnite kryt hubice, odstráňte kryt hubice, vložte úchytky do rúčok a potom kryt sklopte.

Inštalácia batérií

Zásuvky na batérie sú umiestnené na tele kosačky pod priehľadným plastovým krytom. Ak chcete vložiť batérie, zdvihnite kryt a vložte batériu do zásuvky.

POZOR Vložte dve batérie do oboch slotov. Používajte batérie s rovnakými parametrami vo dvojici.

7. Zapnutie zariadenia

POZOR Skôr, než zapnete zariadenie, tak určite musíte vykonať činnosti popísané v kapitole „Príprava na prácu".

Zariadenie je napájané dvoma batériami s celkovým napätím 36V. Zasuňte nabité batérie do vodidla v zásuvke na batérie, kým nezapadne západka rukoväte. Potom vložte kľúč do spínača zapaľovania a uistite sa, že zárez kľúča zapadol do drážky v spínači zapaľovania. Prístroj je pripravený na prevádzku.
Kosačka sa spustí pomocou postupnosti - najskôr stlačte tlačidlo umiestnené v spínači. Držte tlačidlo stlačené a jemne potiahnite rukoväť smerom k rukoväti kosačky. Motor sa naštartuje. Po uvoľnení tlačidiel na spínači bude motor ďalej bežať, uvoľnením obručovej páky sa motor vypne.

8. Používanie zariadenia

POZOR Ak sa batéria zahreje na viac ako 40 stupňov Celzia, prestaňte pracovať a počkajte, kým nevychladne.

Pravidelné kosenie trávy je starostlivosť o ošetrenie, stimuluje rast trávy, zvyšuje jej hustotu a spôsobuje odumieranie buriny. Prvé kosenie by sa malo vykonávať začiatkom apríla s výškou trávy 70 - 80 mm. V sezóne koste trávu raz týždenne.

POZOR Kosačka by sa nemala spustiť na vysokej tráve.

Pred kosením musíte zvoliť výšku kosenia. Aby ste to dosiahli, pomocou páky vyberte výšku kosenia tak, aby bola páka v požadovanej polohe. Výška kosenia zvoľte tak, aby ste kosačku nepreťažili.
Kosenie by sa malo vykonávať v rovných pruhoch, ktoré sa prekrývajú, to znamená, že každý nasledujúci priechod by sa mal približne zhodovať s predchádzajúcim. Pri kosení na svahoch, koste na svahoch, buďte veľmi opatrní pri cúvaní a zmene smeru kosenia.
Zachytávač trávy je vybavený indikátorom naplnenia. Pri kosení sa uistite, že je kôš plný. Košík pravidelne vyprázdňujte, nepreplňujte ho.

Mulčovanie

Kosačka má funkciu mulčovania. Pri tejto operácii sa pokosená tráva rozseká a rozloží na trávnik. Nastrúhaná vegetácia sa rozkladá na prírodné, ekologické hnojivo. To zlepšuje rast trávy obmedzením odparovania vody, zabránením erózii pôdy, spomalením rastu buriny atď. Ak chcete pripraviť kosačku na mulčovací režim, vyberte zberný kôš a do výstupného otvoru vložte zástrčku dodanú so súpravou tak, aby stena pracovnej oblasti noža tvorila pravidelný, okrúhly tvar povrch. Mulčovanie by sa malo vykonávať pravidelne, aby tráva nemohla byť pokosená o viac ako 2 - 3 cm naraz..

Vypína sa napájanie

Vždy odpojte zdroj napájania:
- ak používateľ opustí zariadenie

- pred odstránením prekážky
- pred kontrolou, čistením alebo prácou na stroji
- po náraze na cudzí predmet skontrolujte stroj, či nie je poškodený
- ak stroj začne nadmerne vibrovať, okamžite ho skontrolujte.

9. Priebežná údržba

⚠ POZOR **Všetky údržbové činnosti musia byť vykonávané len vtedy, keď je zástrčka vytiahnutá zo zásuvky.**

Pred odpojením stroja od zdroja napájania sa nedotýkajte nebezpečných pohyblivých častí a úplne ho zastavte.
Na zaistenie bezpečnej prevádzky a predĺženie životnosti zariadenia by sa mali vykonávať pravidelné inšpekčné práce v dielňach. Opotrebované alebo poškodené časti vymeňte, aby ste zaistili bezpečnú prevádzku. Nedodržanie údržbárskych prác alebo ich neodborné vykonanie môže mať za následok skrátenie životnosti a v extrémnych prípadoch nehodu.
Opravy sa nesmú vykonávať skôr, ako sa zastavia všetky nebezpečné pohyblivé časti.

Montáž a demontáž nožov

Vždy používajte ochranné rukavice.
Ak chcete kosačku odstrániť, posuňte kosačku tak, aby mala prístup k nástavcu noža. Uzamknite nôž (napr. Uchopte neostrenú časť), pomocou kľúča uvoľnite skrutku a vyberte nôž. Ak chcete namontovať nôž, nastavte nôž do správnej polohy pomocou polohovadiel (otvory v nožoch, ktoré zodpovedajú výčnelkom na kryte kosačky). Dotiahnite nôž a zablokujte jeho otáčanie v poslednej napínacej fáze.
Na odskrutkovanie a odskrutkovanie noža vždy použite kľúč.

Čistenie

Po každom použití zariadenie očistite od zvyškov rastlín. Na dôkladnejšie čistenie môžete použiť mierne navlhčenú handričku s možným pridaním neagresívnych čistiacich prostriedkov.

Brúsenie nástrojov na obrábanie kovov

Poškodené nože sa nesmú používať.

Pri nízkom opotrebení náradie naostrte pilníkom. Zaostrujte často zbieraním malého množstva materiálu. Na ostrenie čepele s nízkym opotrebením iba niekoľkými pohybmi pilníka. Po každých 5 oostreniach skontrolujte stav vyváženia nástroja na zariadení, ktoré je preň určené, alebo objednajte túto službu v špecializovanom servise. Silne opotrebovaný rezný nástroj naostrujte orezávačom alebo majte k dispozícii špecializovaný servis. Vždy po naostrení silne opotrebovaného nástroja skontrolujte vyváženie nástroja.

Skladovanie a preprava

Ak zariadenie nepoužívate, skladujte ho mimo dosahu detí na suchom mieste. Zariadenie a ďalšie prvky uvedené v zostave by sa mali prepravovať spôsobom, ktorý ich nevystavuje škodlivým podmienkam prostredia, ako je vlhkosť, zrážky, tlak, ktorý môže mať za následok mechanické poškodenie a iné, ktoré môžu mať negatívny vplyv na zariadenie. Kovové rezacie prvky skladujte a prepravujte vo vyhradenom obale. Prenášajte zariadenie za transportnú rukoväť na krátke vzdialenosti.

10. Náhradné diely a príslušenstvo

Ak si chcete kúpiť náhradné diely a príslušenstvo, tak sa prosím obráťte na servis Dedra Exim. Kontaktné údaje nájdete na 1. strane tohto návodu.
Pri objednávaní náhradných dielov uveďte prosím sériové číslo nachádzajúce sa na typovom štítku spolu s číslom dielu z montážneho výkresu.
Počas trvania záruky sa oprava vykonáva na základe podmienok uvedených v záručnom liste. Reklamovaný produkt odovzdajte na opravu v mieste nákupu (predávajúci je povinný prijať reklamovaný produkt), odošlite do najbližšieho servisného strediska k miestu bydliska (zoznam servisov nájdete na stránkach www.dedra.pl), alebo odošlite do centrálneho servisu Dedra Exim. Prosím, aby ste priložili vyplnený záručný list. Po skončení záručnej doby opravy vykonáva centrálny servis. Poškodený produkt musí byť odoslaný do servisu (náklady na dodanie hradí používateľ).

11. Samostatné odstraňovanie porúch

⚠ POZOR **Pred začatím samostatného odstránenia porúch, odpojte zariadenie od zdroja napájania.**

Problém	Príčina	Riešenie
Zariadenie nefunguje	Chybný spínač	Nechajte zariadenie opraviť
	Vybitá batéria	Nabite batériu
	Zle namontovaná batéria	Pripojte správne
Neefektívna práca	Tupý nôž	Vymeňte alebo naostrite nôž
	Nôž blokovaný cudzím telesom	Skontrolujte, či okolo noža nie sú omotané špagáty alebo zvyšky trávy. Odstráňte kontamináciu
	Vedro je plné	Odstráňte koristˇ z koša
	Upchatý odtokový žľab	Vyčistite vypúšťací kanál materiálu

12. Kompletizácia zariadenia

1. Kosačka na batériu - 1 ks, lapač trávy - 1 ks

13. Informácie pre užívateľov k likvidácii elektrických alebo elektronických zariadení (tykajúce są domácností)



Symbol uvedený na výrobkoch alebo v sprievodnej dokumentácii označuje, že chybné elektrické alebo elektronické zariadenia sa nesmú likvidovať spolu s domovým odpadom. Ak potrebujete zlikvidovať, opätovne použiť alebo zhodnotiť komponenty, správne je odovzdať ich na špecializovanom zbernom mieste, kde ich prijmú bezplatne. Informácie o umiestnení zberných miest pre použité zariadenia poskytujú miestne orgány, napr. na svojich webových stránkach.
Správnou likvidáciou zariadenia je možné šetriť cenné zdroje a zabrániť negatívnym vplyvom na zdravie a životné prostredie v dôsledku možnej prítomnosti nebezpečných látok, zmesí a komponentov v zariadení.
Za nesprávnu likvidáciu odpadu hrozia sankcie podľa príslušných miestnych predpisov.
Používatelia v krajinách EÚ: Ak potrebujete zlikvidovať elektrické alebo elektronické zariadenie, obráťte sa na najbližšie predajné miesto alebo na svojho dodávateľa, ktorý vám poskytne ďalšie informácie.
Likvidácia v krajinách mimo Európskej únie: Tento symbol sa vzťahuje len na krajiny Európskej únie. Ak chcete tento výrobok zlikvidovať, obráťte sa na miestne úrady alebo predajcu, ktorý vám poskytne informácie o správnom spôsobe likvidácie.

Záručný list na

Katalógové č :

DED7197V

Číslo šarže: .....

(ďalej len Výrobok)

Dátum nákupu výrobku: .....

Pečiatka predajcu

Dátum a podpis predajcu: .....

Vyhlásenie Užívateľa:

Potvrdzujem, že som bol oboznámený so záručnými podmienkami, ako aj s následkami nedodržiavania pokynov a odporúčaní, ktoré sú uvedené v užívateľskej príručke a v záručnom liste. Záručné podmienky sú mi známe, čo potvrdzujem vlastnoručným podpisom:

....

dátum a miesto podpis Užívateľa

I. Zodpovednosť za Výrobok

1. Ručiteľ - spoločnosť „DEDRA EXIM sp. z o.o.“ sídliaca v meste: Pruszków, na adrese: ul. 3 Maja 8, 05-800 Pruszków, Poľsko, zapísaná do obchodného registra pod číslom KRS 0000062517 vedenom oblastným súdom pre hlavné mesto Varšava vo Varšave, 14. ekonomické oddelenie Štátneho súdneho registra, IČ DPH: PL 5270204933, základné imanie: 100 980,00 PLN.
2. Podľa podmienok stanovených týmto záručným listom Ručiteľ udeľuje záruku na Výrobok, pochádzajúci z distribúcie Ručiteľa.
3. Zodpovednosť na základe záruky sa vzťahuje iba na chyby, ktoré vznikli následkom príčin nachádzajúcich sa vo Výrobku v momente jeho vydania Užívateľovi.
4. Na základe záruky Užívateľ získava právo na bezplatnú opravu výrobku, ak sa chyba objaví počas trvania záručnej lehoty. Spôsob opravy Výrobku (metóda vykonania opravy) závisí od rozhodnutia Ručiteľa. V prípade, ak Ručiteľ uzná, že Výrobok sa nedá opraviť, Ručiteľ si vyhradzuje právo vymeniť chybný prvok alebo celý Výrobok na výrobok bez chýb, právo na zníženie ceny Výrobku alebo právo na odstúpenie od dohody.
5. Voči Užívateľovi, ktorý nie je konzumentom v zmysle zákona z 23. apríla 1964 Občiansky zákonník, zodpovednosť Ručiteľa za škody vyplývajúce z tejto záruky a/alebo ktoré súvisia s jej uzatvorením a realizáciou, bez ohľadu na právny základ, je obmedzená maximálne do výšky hodnoty chybného Výrobku.

II. Záručná lehota

Prvky Výrobku na ktoré sa vzťahuje záruka	Trvanie záručnej ochrany
Bezuhlíková kosačka	24 mesiacov od dňa nákupu Výrobku, ktorý je uvedený v tomto záručnom liste

III. Podmienky využitia záruky

1. Užívateľ je povinný predstaviť vyplnený Záručný list výrobku, ako aj náležitý doklad o nákupe Výrobku, napr. predstavením pokladničného bloku, faktúry ap. Aby reklamačný proces prebiehal efektívne odporúčame, aby Užívateľ spolu s reklamovaným výrobkom doručil všetky prvky vymenované v kapitole užívateľskej príručky výrobku „Diely a časti“.
2. Užívateľ je povinný dodržiavať pokyny a odporúčania uvedené v užívateľskej príručke a v záručnom liste.
3.Záruka platí iba na území Poľskej republiky a členských štátov EÚ.
4. Záruka sa nevzťahuje na chyby, ktoré vznikli (predovšetkým) následkom:
a. Nedodržania podmienok určených v užívateľskej príručke, predovšetkým podmienok správneho používania, prevádzky, údržby a čistenia
b. Použitia na čistenie alebo na údržbu nevhodných prípravkov, nezhodne s užívateľskou príručkou;
c. Nevhodného uchovávania a prepravy výrobku;

d. Vykonania neautorizovaných zmien a/alebo iných zásahov do výrobku, na ktoré výrobca nevyjadril súhlas;
e. Použitím vo výrobku/s výrobkom nevhodných prevádzkových materiálov, nezhodne s užívateľskou príručkou.
5. Užívateľ, ktorý nie je konzumentom v zmysle zákona z 23. apríla 1964 Občiansky zákonník, stráca záručné práva na výrobok, v ktorom:
- sériové čísla, označenia dátumov a výrobné štítky boli odstránené, zmenené alebo poškodené;
- boli poškodené plomby alebo sú na nich viditeľné stopy manipulácie.
6. Pozor! Činnosti súvisiace s každodennou obsluhou výrobku, vyplývajúce medzi iným z užívateľskej príručky, Užívateľ vykonáva vlastnými silami a na vlastné náklady.

IV. Reklamačná procedúra

1. V prípade, ak Užívateľ objaví, že Výrobok nefunguje správne, ešte pred zložením reklamácie je povinný uistiť sa, či boli náležite vykonané všetky stanovené činnosti, predovšetkým tie uvedené v užívateľskej príručke.
2. Reklamácia musí byť podaná bezodkladne, najlepšie v priebehu 7 dní od dňa, v ktorom sa prejavila (objavila) chyba Výrobku. Užívateľ, ktorý nie je konzumentom v zmysle zákona z 23. apríla 1964 Občiansky zákonník, stráca práva vyplývajúce z tejto záruky v prípade, ak reklamáciu nepodá v priebehu 7 dní od dňa, v ktorom sa prejavila (objavila) chyba Výrobku.
3. Reklamáciu môžete podať medzi inými na mieste, v ktorom ste výrobok kúpili, v záručnom servise alebo poštou na adresu: DEDRA EXIM sp. z o.o., ul. 3 Maja 8, 05-800 Pruszków, Poľsko.
4. Užívateľ môže podať reklamáciu prostredníctvom formulára, ktorý je dostupný na webovej stránke www.dedra.pl. („Formulár podania reklamácie na základe udelenej záruky").
5. Adresy záručných servisov v jednotlivých štátoch sú zverejnené na webovej stránke www.dedra.pl. V prípade, ak v danom štáte sa nenachádza záručný servis, odporúčame reklamovaný výrobok doručiť na adresu: DEDRA EXIM sp. z o.o. ul. 3 Maja 8, 05-800 Pruszków, Poľsko.
6. Vzhľadom na bezpečnosť Užívateľa, nefunkčný (chybný) výrobok sa v žiadnom prípade nesmie používať.
7. Pozor!!! Používanie nefunkčného (chybného) výrobku je nebezpečné pre zdravie a život Užívateľov.
8. Povinnosti vyplývajúce z udelenej záruke budú vyplnené v lehote 14 pracovných dní počítajúc od dňa doručenia reklamovaného Výrobku Užívateľom.
9. Pred zaslaním reklamácie odporúčame reklamovaný Výrobok náležite očistiť. Odporúčame reklamovaný Výrobok dôkladne zabezpečiť pre prípadným poškodeniami počas prepravy (reklamovaný Výrobok odporúčame doručiť v originálnom obale).
10. Záručná lehota sa predlžuje o čas, počas ktorého Užívateľ následkom chyby (nefunkčnosti) výrobku, na ktorú sa vzťahovala záruka, nemohol Výrobok používať.
Záruka nevylučuje, neobmedzuje a ani nepozastavuje právo Užívateľa (kupujúceho) na základe príslušných predpisov o ručení za chyby predanej veci.

SK

V súlade s článkom 13 ods. 1 a 2 nariadenia Európskeho parlamentu a Rady (EÚ) 2016/679 z 27. apríla 2016 o ochrane fyzických osôb pri spracúvaní osobných údajov a o voľnom pohybe takýchto údajov, ktorým sa zrušuje smernica 95/46/ES, vás informujeme
1. Správcom vašich osobných údajov, ktoré ste uviedli vo formulári, je spoločnosť „DEDRA-EXIM Sp. z o.o." so sídlom v meste Pruszków na adrese: ul. 3 Maja 8, 05-800 Pruszków, Poľsko (ďalej len: „Správca").
2. Vaše osobné údaje budú spracúvané výhradne s cieľom realizácie záručnej procedúry zariadenia, a to v súlade s článkom 6 ods. 1 písmeno b) všeobecného nariadenia o ochrane údajov (ďalej len: „GDPR"). Uvedenie osobných údajov je dobrovoľné, avšak nevyhnutné na realizáciu záručnej procedúry.
3. Vaše osobné údaje budú spracúvané počas posudzovania a realizácie záručnej procedúry, ako aj na archívne účely v prípade potreby obhajoby pred prípadnými nárokmi a požiadavkami voči Správcovi, avšak nie dlhšie až do momentu premlčania týchto nárokov a požiadaviek.
4. Vaše údaje môžu byť zverejnené výhradne len tým subjektom, ktoré spracúvajú tieto údaje v mene a pre Správcu, a to na základe písomnej dohody o zverení spracúvania osobných údajov, tzn. firmy, ktoré okrem iného poskytujú technický servis, hostingové služby alebo služby obsluhy webových stránok, IT obsluhy, ako aj kuriérskym firmám. Dodávatelia Správcu sú povinní zaručiť zabezpečenie údajov a splniť požiadavky platnej legislatívy ohľadne ochrany osobných údajov, a zverené osobnú údaje nesmú byť používané na iné účely než tie, ktoré stanovuje dohoda uzatvorená so Správcom.
5. Vaše údaje nebudú spracúvané automatickým spôsobom, vrátane rôznych foriem profilovania, ani nebudú odovzdané do tretieho štátu/medzinárodnej organizácii.
6. Máte právo na prístup k vašim osobným údajom, ako aj právo na ich opravenie, doplnenie, odstránenie, obmedzenie spracúvania, prenesenie údajov, podanie námietky, a to v ľubovoľnej chvíli.
7. Vo všetkých záležitostiach, ktoré súvisia so spracúvaním vašich osobných údajov Správcom, môžete sa na Správcu obrátiť písomne na e-mailovú adresu: daneosobowe@dedra.pl.
8. Máte právo podať sťažnosť príslušnému dozornému orgánu, ktorý zodpovedá za dohľad nad ochranou osobných údajov

LT Turinys

1. Nuotraukos ir piešiniai
2. Prietaiso aprašas
3. Prietaiso paskirtis
4. Naudojimo apribojimai
5. Techniniai duomenys
6. Paruošimas darbui
7. Prietaiso įjungimas
8. Prietaiso naudojimas
8. Einamieji naudojimo veiksmai
10. Atsarginės dalys ir reikmenys
11. Savarankiškas defektų pašalinimas
12. Prietaiso elementai
13. Informacija naudotojams apie elektros ir elektronikos prietaisų pašalinimą
14. Garantijos lapas

Originalios instrukcijos vertima

Atitikties deklaracija buvo pridėta prie instrukcijos kaip atskiras dokumentas. Atveju, kai nebus atitikties deklaracijos reikia susisiekti su Dedra Exim Sp. z o.o. Bendrosios saugumo sąlygos buvo pridėtos prie instrukcijos kaip atskira brošiūra.

ĮSPĖJIMAS Perskaityti visus įspėjimus pažymėtus simboliu ir visas instrukcijas. Žemiau pateiktų įspėjimų ir saugos nurodymų nesilaikymas, gali būti elektros srovės smūgio, gaisro ar sunkių sužalojimų priežastimi.

Išsaugoti visus įspėjimus ir instrukcijas ateičiai.

DĖMESIO Prietaisas iš „SAS + ALL" linijos sukurtas veikti tik su įkrovikliais bei su „SAS + ALL" linijos akumuliatoriais Naudojant šienapjoves, rekomenduojame naudoti 4 Ah arba 5 Ah akumuliatorius.

DĖMESIO Li-Ion akumuliatorius ir įkroviklis neįeina į įsigytą prietaisą ir turi būti perkami atskirai. Draudžiama naudoti baterijas ir įkroviklius, išskyrus skirtus prietaisus.

DĖMESIO Niekada neleiskite mašina naudotis vaikams, žmonėms su sutrikusia fizine, jutimo ar psichine būkle ar žmonėms, neturintiems patirties ir žinių, ar žmonėms, kurie neskaito mašinos naudojimo instrukcijų; vietinės taisyklės gali apriboti operatoriaus amžių. Niekada nenaudokite mašinos, kai netoliese yra žmonių, ypač vaikų ar gyvūnų.

DĖMESIO Niekada nenaudokite mašinos su pažeista apsauga ar apsauginiais prietaisais, be apsauginių įtaisų, jei akumuliatorius yra pažeistas ar susidėvėjęs. Venkite naudoti mašiną blogu oru, ypač kai yra žaibo pavojus.

2. Prietaiso aprašas

A, B paveikslai: 1 - rankena, 2 - jungiklio rankena, 3 - jungiklis, 4 - rankenos spaustukai, 5 - šiukšlių krepšelis, 6 - akumuliatoriaus ir saugos rakto lizdas, 7 - pjovimo aukščio reguliavimo svirtis

3. Prietaiso paskirtis

Akumuliatorinis vejapjovė skirtas pjauti žolę ant lygaus ir lygaus paviršiaus, taip pat ant nedidelio šlaito. Šienapjovė leidžia surinkti grobį į konteinerį arba dirbti be konteinerio. Naudojant baterijas, galima pjauti veją tose vietose, kur nėra prieigos prie tinklo.
Leidžiama naudoti įrenginį remonto ir statybos darbuose, remonto servisuose, mėgėjiškuose darbuose, jei yra laikomasi naudojimo sąlygų ir leistinų darbo sąlygų, nurodytų Naudojimo instrukcijoje.

4. Naudojimo apribojimai

DĖMESIO Prietaisas gali būti naudojamas vien tik pagal pateiktas "Priimtinas darbo sąlygas".

Šienapjovė neturi būti naudojama krūmams kirpti, ūgliams kirpti, nukirtusiems ūgliams kirpti, takams valyti, nelygumams lyginti (pvz., Apgamų padarytiems piliakalniams) ir kitiems darbams.

DĖMESIO Savaiminiai pakeitimai mechaninei ir elektros statyboje, visi modifikavimai, naudojimo veiksmai, neaprašyti instrukcijoje bus traktuojami kaip neteisėti ir priveda prie staigaus garantijos teisės praradimo, o atitikties garantija praras galiojimą.

Naudojimas ne pagal naudojimo instrukcijos nuorodas ir paskirtį prives prie staigaus garantijos teisės praradimo.

Priimtinos darbo sąlygos
S1 - nepertraukiamas veikimas
Akumuliatoriaus įkrovimo temperatūra yra 10–30 ° C. Laikykite ne aukštesnėje kaip 40 ° C oro temperatūroje.

5. Techniniai duomenys

Įrenginio modelis	DED7197V
Darbinė įtampa [V]	36 d.c.
Apsaugos laipsnis	IPX1
Sukimosi greitis [min-1]	2900
Krepšio talpa [L]	50
Pjovimo plotis [mm]	430
Pjovimo aukščio reguliavimas [mm - mm]	25-75
Rankenos vibracijos lygis išmatuotas ah [m/s2]	<2,5
Matavimo neapibrėžtis K [m / s2]	1,5
Triukšmo sklidimas:	

Garso slėgio lygis LpA [dB (A)] / Matavimo neapibrėžtis KpA	72,8/ 3
Garso galios lygis LWA [dB (A)] / matavimo neapibrėžtis KWA [dB (A)]	87,1 / 2,95
Garantuotas garso galios lygis LWA [dB (A)]	96
Įrenginio svoris [kg]	13,6

Informacija apie virpesius ir triukšmą

Virpesių bendra vertė a_h o taip pat matavimo neapibrėžtis, nustatyta pagal normą EN 60335-2-77i pateikta lentelėje.
Triukšmo sklidimas buvo nustatytas pagal ISO 3744:2010, vertės pateikiamos aukščiau lentelėje.

DEMESIO Triukšmas gali privesti prie klausos pažeidimo, darbo metu visada reikia naudoti klausos apsaugos priemones!

Triukšmas gali privesti prie klausos pažeidimo, darbo metu visada reikia naudoti klausos apsaugos priemones!
Deklaruojama bendra vertė: virpesių/triukšmo buvo sumatuota pagal standartinę matavimo metodą ir gali būti panaudojama vieno su kitu įtaisu palyginimui. Pateiktas virpesių/triukšmo palyginimas gali būti panaudojimas pirminei /virpesių/triukšmo grėsmės vertinimui.
Virpesių virpesių/triukšmo lygis realaus įtaiso naudojimo metu, gali skirtis nuo deklaruojamų verčių, priklausomai nuo darbinių įrankių panaudojimo būdo, ypatingai nuo naudojamo įrankio rūšies, o taip pat nuo priemonių, saugančių operatorių nustatymo būtinumo. Kad tiksliai nustatyti grėsmę realiose naudojimo sąlygose, reikia atsižvelgti į visas operacinio ciklo dalis, į kurias taip pat įeina laikotarpiai, kuomet įtaisas yra išjungtas arba įjungtas, bet nėra naudojamas darbui.

6. Paruošimas darbui

DEMESIO Aprašyti žemiau nurodyti veiksmus reikia atlikti išėmus iš lizdo kištuką.

Rankenos paskleidimas.
Pastaba: būkite atsargūs ir nepažeiskite laido.
Atlenkite rankeną, nustatykite ją į teisingą padėtį ir užfiksuokite svirties varžtais.
Uždėkite laidą taip, kad jį būtų galima įkišti į spaustuką.
Žolės gaudyklės pastatymas
Pjaudami naudodami žolės gaudyklę, pakelkite snapelio dangtį, nuimkite snapelio dangtį, įkiškite gaudykles į rankenas ir nuleiskite dangtį.

Baterijų montavimas

Baterijos lizdai yra ant vejapjovės korpuso, po skaidriu plastikiniu dangteliu. Norėdami įdėti baterijas, pakelkite dangtelį ir įdėkite akumuliatorių į lizdą.

DEMESIO Į abu lizdus įdėkite dvi baterijas. Poromis naudokite tuos pačius parametrus turinčias baterijas.

7. Prietaiso įjungimas

DEMESIO Prieš prietaiso įjungimą reikia būtinai atlikti veiksmus, aprašytus „Paruošimas darbui“ skyriuje

Prietaisą maitina dvi baterijos, kurių bendra įtampa yra 36 V. Stumkite įkrautas baterijas į lizdą, esantį akumuliatoriaus lizde, kol užsifiksuos rankenos užraktas. Tada įdėkite raktą į uždegimo jungiklį ir įsitikinkite, kad rakto išpjova tinka uždegimo jungiklio grioveliui. Prietaisas yra paruoštas naudoti.
Šienapjovė užvedama seka - pirmiausia paspauskite mygtuką, esantį jungiklyje. Laikydami nuspaustą mygtuką, lengvai patraukite rankenėlę link vejapjovės rankenos. Variklis pradės veikti. Atleidus jungiklio mygtukus, variklis ir toliau veiks, atleisdamas lanko lazdelę, variklis išsijungs.

8. Prietaiso naudojimas

DEMESIO Jei akumuliatorius įkaista daugiau kaip 40 laipsnių Celsijaus, sustabdykite darbą ir palaukite, kol jis atvės.

Reguliarus žolės pjovimas yra priežiūros priemonė, skatina žolę augti, padidina jos tankumą ir sukelia piktžolių nykimą. Pirmasis šienavimas turėtų būti atliekamas balandžio pradžioje, žolės aukštis 70–80 mm. Sezonu pjaukite žolę kartą per savaitę.

DEMESIO Šienapjovė neturėtų būti paleista aukštoje žolėje.

Prieš pradėdami pjauti, turite pasirinkti pjovimo aukštį. Norėdami tai padaryti, svirtimi pasirinkite pjovimo aukštį, kad svirtis būtų norimoje padėtyje. Pasirinkite pjovimo aukštį, kad vejapjovė nebūtų perkrauta.
Pjovimas turėtų būti atliekamas tiesiomis juostomis, persidengiant, t.y. kiekvienas paskesnis pravažiavimas turėtų apytiksliai ¼ sutapti su ankstesniu. Pjaudami šlaituose, šienaukite per šlaitus, būkite labai atsargūs važiuodami atbuline eiga ir keisdami pjovimo kryptį.
Žolių gaudytojas turi užpildymo indikatorių. Pjaudami įsitikinkite, kad krepšys yra pilnas. Reguliariai ištuštinkite krepšį, neperpildykite.

Mulčiavimas

Šienapjovė atlieka mulčiavimo funkciją. Atliekant šią operaciją, nupjauta žolė susmulkinama ir paskleidžiama vejoje. Susmulkinta augmenija suyra į natūralias, ekologiškas trąšas. Tai pagerina žolės augimą, ribojant vandens garavimą, užkertant kelią dirvožemio erozijai, sulėtinus piktžolių augimą ir kt. Norėdami paruošti vejapjovę mulčiavimo režimui, nuimkite nuimto derliaus krepšį ir įkiškite rinkinyje esantį kištuką į išleidimo angą taip, kad peilio darbinės zonos siena sudarytų taisyklingą, apvalią formą. paviršius. Mulčiavimo operacija turėtų būti atliekama reguliariai, neleidžiant žolei pjauti daugiau kaip 2–3 cm vienu metu.

Maitinimo išjungimas

Visada atjunkite maitinimo šaltinį:
- jei vartotojas palieka mašiną
- prieš pašalindami kliūtį
- prieš patikrindami, valydami ar dirbdami su mašina
- po smūgio į pašalinį daiktą apžiūrėti mašinos pažeidimų
- jei mašina pradeda stipriai vibruoti, nedelsdami patikrinkite.

9. Einamieji naudojimo veiksmai

DEMESIO Visus naudojimo veiksmus reikia atlikti išėmus iš lizdo kištuką.

Nelieskite pavojingų judančių dalių prieš atjungdami mašiną nuo maitinimo šaltinio ir visiškai sustabdydami.
Norint užtikrinti saugų prietaiso veikimą ir prailginti jo eksploatavimo laiką, dirbtuvių sąlygomis reikėtų atlikti reguliarų tikrinimą. Norėdami išlaikyti saugų darbą, pakeiskite susidėvėjusias ar pažeistas dalis. Neatlikę ar netinkamai atlikę priežiūros darbus, tarnavimo laikas gali sutrumpėti, o kraštutiniais atvejais - avarija.

Techninės priežiūros negalima atlikti, kol nesibaigia visos pavojingos judančios dalys.

Peilio surinkimas ir išmontavimas

DEMESIO Visada naudokite apsaugines pirštines.

Norėdami nuimti vejapjovės peilį, perkelkite vejapjovę taip, kad ji galėtų prieiti prie peilio tvirtinimo elemento. Užfiksuokite peilį (pvz., Suimkite neuždengtą dalį), veržliarakčiu atsukite varžtą ir nuimkite peilį. Norėdami pritvirtinti peilį, nustatykite peilį tinkamoje padėtyje naudodami padėties nustatymo įtaisus (ašmenų skylutes, atitinkančias žoliapjovės korpuso iškyšas). Priveržkite peilį, užblokuodami jo sukimąsi paskutiniame užveržimo etape.

DEMESIO Norėdami atsukti ir atsukti peilį, visada naudokite veržliaraktį.

Valymas

Po kiekvieno naudojimo išvalykite prietaisą nuo augalų liekanų. Kruopštesniam valymui galite naudoti šiek tiek drėgną šluostę, į kurią būtų galima įpilti neagresyvių valymo priemonių.

Metalo pjovimo įrankių galandimas

DEMESIO Pažeistų peilių naudoti negalima.

Esant mažai nusidėvėjimui, aštrinkite įrankį dilde. Aštrinkite dažnai, surinkdami nedidelį kiekį medžiagos. Norėdami šiek tiek paaštrinti menkai nusidėvėjusį peiliuką. Po kiekvieno 5 galandimų patikrinkite įrankio, kuriam jis skirtas, balansavimo būklę arba užsisakykite tokią paslaugą specializuotoje tarnyboje. Aštriai nupjautą pjovimo įrankį paaštrinkite galąstuvu arba turėtumėte specializuotą servisą. Kiekvieną kartą po labai susidėvėjusio įrankio galandimo patikrinkite įrankio balansą.

Sandėliavimas ir transportavimas

Kai prietaisas nenaudojamas, laikykite jį vaikams nepasiekiamoje vietoje. Prietaisą ir kitus elementus, išvardytus komplekte, reikia gabenti taip, kad jų nepaveiktų kenksmingos aplinkos sąlygos, tokios kaip drėgmė, krituliai, slėgis, galintis sukelti mechaninius pažeidimus, ir kiti, galintys neigiamai paveikti įrenginį. Laikykite ir gabenkite metalo pjovimo elementus tam skirtoje dangtyje. Nešiokite prietaisą už transportavimo rankenos nedideliais atstumais.

10. Pakeičiamos dalys ir priedai

Kad pirkti atsargines dalis ir aksesuarus reikia susisiekti su Dedra Exim servisu. Kontaktiniai duomenys duomenys yra 1 instrukcijos puslapyje.
Atsarginių dalių užsakymo metu prašome pateikti serijos numerį, patalpintą vardinėje lentelėje, o taip pat
dalies išmontavimo piešinio numerį.
aprašyti sugedusią dalį, papildomai pateikiant orientacinį įtaiso pirkimo terminą. Garantinio laikotarpio galiojimo metu taisymai yra atliekami pagal taisykles pateikiamas garantijos lape. Reklamuojamą produktą prašome pateikti taisymui pirkimo vietoje (pardavėjas įsipareigoja priimti reklamuojamą produktą), nusiųsti į servisą esantį arčiausią gyvenamosios vietos (servisų skaičius www.dedra.pl) arba siųsti į Dedra Exim centrinį servisą. Maloniai prašome pridėti garantinę kortelę. Pasibaigus garantijos laikotarpiui taisymus atlieka centrinis servisas. Pažeistą produktą reikia siųsti į servisą (siuntimo išlaidas padengia vartotojas).

11. Savarankiškas defektų pašalinimas

DEMESIO Prieš pradedant savarankišką defektų pašalinimą, reikia išjungti prietaisą iš elektros maitinimo.

Problema	Priežastis	Sprendimas
Prietaisas neveikia	Sugedęs jungiklis	Prižiūrėkite prietaisą
	Iškrauta baterija	Įkraukite akumuliatorių
	Blogai įdėta baterija	Pritvirtinkite teisingai
Neefektyvus darbas	Nuobodus peilis	Pakeiskite arba pagaląskite peilį
	Peilis užblokuotas svetimkūnio	Patikrinkite, ar aplink peilį nėra apvyniotų virvių ar žolių likučių. Pašalinkite užterštumą
	Kibiras pilnas	Pašalinkite grobį iš šiukšliadėžės
	Užsikimšusi išleidimo angos	Išvalykite išvesties kanalą nuo išvesties

12. Prietaiso elementai

1. Akumuliatorinis vejapjovė - 1 vnt, žolės rėžimas - 1 vnt

13. Informacija naudotojams apie sunaudotos įrangos utilizavimą (taikoma naudojant buityje)



Ant gaminių arba pridedamuose dokumentuose nurodytas simbolis rodo, kad sugedusios elektros ar elektroninės įrangos negalima išmesti kartu su buitinėmis atliekomis. Jei norite atsikratyti, pakartotinai panaudoti ar utilizuoti komponentus, teisinga juos nuvežti į specializuotą surinkimo punktą, kur jie bus priimti nemokamai. Informaciją apie naudotos įrangos surinkimo vietas teikia vietos valdžios institucijos, pvz., savo interneto svetainėse.
Teisingas produkto utilizavimas padeda išsaugoti gamtos išteklius ir išvengti neigiamų padarinių žmonių sveikatai ir aplinkai, galinčių atsirasti dėl produkte esančių potencialiai pavojingų medžiagų, mišinių ir sudedamųjų dalių.
Už netinkamą atliekų šalinimą gresia baudos pagal atitinkamus vietos teisės aktus.
ES šalių naudotojai: Jei norite išmesti elektros ar elektroninę įrangą, kreipkitės į artimiausią prekybos vietą arba tiekėją, kuris jums suteiks daugiau informacijos. šalinimas ne Europos Sąjungos šalyse: Šis simbolis taikomas tik Europos Sąjungos šalims. Jei norite išmesti šį gaminį, kreipkitės į vietos valdžios institucijas arba pardavėją dėl tinkamo šalinimo būdo.

Garantinis lapas

na

Katalogo Nr:

DED7197V

Partijos numeris: .....

(toliau – Produktas)

Produkto pirkimo data: .....

Pardavėjo antspaudas

Pardavėjo parašas ir data: .....

Vartotojo pareiškimas:

Patvirtinu, kad buvau informuotas apie garantijos sąlygas ir taisyklių, išvardytų Naudojimo instrukcijoje ir Garantiniame lape, nepaisymo pasekmes. Šios garantijos sąlygos yra man žinomos, ką patvirtinu savo parašu:

....

data ir vieta vartotojo parašas

I. Atsakomybė už Produktą:

1. Garantijos suteikėjas – „DEDRA EXIM“ Sp. z o.o. su būstine adresu: ul. 3 Maja 8, 05-800 Pruškuvas, KRS 0000062517, Varšuvos apylinkės teismas, Valstybinio teismo registro XIV ūkinis skyrius, Mokesčiu mokėtojo kodas 527-020-49-33, Įstatinis kapitalas: 100 980,00 PLN.
2. Šiame garantiniame lape nurodytomis sąlygomis Garantijos suteikėjas suteikia garantiją Produktui iš Garantijos suteikėjo asortimento.
3. Garantijos pagrindu atsakomybė yra priimama tik už defektus, esančius Produkte jo išdavimo Vartotojui metu.
4. Garantijos pagrindu Vartotojas gauna teisę nemokamai suremontuoti Produktą, jei defektas buvo aptiktas garantijos galiojimo metu. Apie Produkto remonto būdą (remonto atlikimo metodą) sprendžia Garantijos suteikėjas. Jei Garantijos suteikėjas nuspręstų, kad remontas yra neįmanomas, Garantijos suteikėjas pasilieka sau teisę pakeisti elementą su defektu arba visą Produktą kitu, veikiančiu teisingai, sumažinti Produkto kainą arba anuliuotu sutartį.
5. Vartotojo, kuris pagal 1964 m. balandžio 23 d. Civilinį kodeksą nėra laikomas vartotoju, atveju Garantijos suteikėjo atsakomybė dėl kompensacijos, susijusi su šia garantija ir (arba) jos sudarymu ir vykdymu, nepriklausomai nuo formos, yra apribota iki maksimaliai Produkto su defektu vertės.

II. Garantijos laikotarpis

Produkto elementai, kuriems veikia garantija	Garantinės apsaugos trukmė
Vejapjovė, bešepetėlinis variklis	24 mėnesiai, skaičiuojant nuo Produkto pirkimo datos, nurodytos šiame Garantiniame lape

III. Naudojimosi garantija sąlygos

1. Vartotojas privalo patiekti užpildytą Produkto Garantinį lapą ir Produkto pirkimą patvirtinantį dokumentą (pvz. kasos čekis, sąskaita-faktūra ir pan.). Tam, kad pretenzijos nagrinėjimo procesas vyktų sklandžiai, rekomenduojama, kad Vartotojas kartu su Produktu perduotų visus elementus, nurodytus „Komplektacijos sąraše“, esančiame Naudojimo instrukcijoje.
2. Vartotojas privalo laikytis Naudojimo instrukcijoje ir Garantiniame lape nurodytų rekomendacijų..
3. Garantija galioja tik Lenkijos Respublikos ir ES teritorijoje.
4. Garantija neapima Produkto defektų, atsiradusių dėl to, kad:
a. Vartotojas nesilaikė sąlygų, nurodytų Naudojimo instrukcijoje, ypač susijusių su teisingu naudojimu, priežiūra ir valymu;
b. Vartotojas naudojo priežiūros ar valymo priemones, neatitinkančias sąlygas nurodytas Naudojimo instrukcijoje;
c. Vartotojas netinkamai sandėliavo ir transportavo Produktą;
d. Vartotojas savarankiškai keitė ir (arba) modifikavo Produktą, negavęs Garantijos suteikėjo sutikimo;
e. Vartotojas naudojo Produkte eksploatacines medžiagas, neatitinkančias Naudojimo instrukcijos sąlygų
5. Vartotojas, kuris pagal 1964 m. balandžio 23 d. Civilinį kodeksą nėra laikomas vartotoju, praranda garantiją Produktui, jei:
- Vartotojas pašalino, pakeitė arba sugadino serijos numerius, datas ir informacines lenteles;
- Vartotojas pažeidė plombas arba ant jų matosi Vartotojo veiksmų pėdsakai.
6. Dėmesio! Veiksmus, susijusius su kasdieniu Produkto aptarnavimu, nurodytu pvz. Naudojimo instrukcijoje, Vartotojas atlieka pats ir savo sąskaita.

IV. Pretenzijos pateikimo procedūra:

1.Pastebėjus, kad Produktas veikia neteisingai, prieš pateikiant pretenziją, reikia įsitikinti, kad visi veiksmai, aprašyti Naudojimo instrukcijoje, buvo atlikti teisingai.
2. Pretenziją rekomenduojama pateikti nedelsiant, geriausiai per 7 dienas nuo Produkto defekto aptikimo. Vartotojas, kuris pagal 1964 m. balandžio 23 d. Civilinį kodeksą nėra laikomas vartotoju, praranda garantiją Produktui, jei nepateikia pretenzijos per 7 dienas.
3. Pretenziją galima pateikti pvz. Produkto pirkimo punkte, garantiniame servise arba raštu adresu: „DEDRA EXIM“ Sp. z o. o., ul. 3 Maja 8, 05-800 Pruškuvas.
4. Vartotojas gali pateikti pretenziją, pasinaudodamas blanku, kuris yra internetinėje svetainėje: www.dedra.pl (Pretenzijos garantiniame laikotarpyje pateikimo forma).
5. Garantinių servisų atskirose šalyse adresai yra nurodyti svetainėje: www.dedra.pl. Jei konkrečioje šalyje nebūtų garantinio serviso, pretenzijas dėl garantijos rekomenduojama siųsti adresu: „DEDRA EXIM“ Sp. z o. o., ul. 3 Maja 8, 05-800 Pruškuvas, Lenkija.
6. Mąjąc Dėl Vartotojo saugumo draudžiama naudoti Produktą su defektais.
7. Dėmesio!!! Produkto su defektais naudojimas kelia pavojų Vartotojo sveikatai ir gyvybei.
8. Veiksmai, susiję su garantija, bus atlikti per 14 darbo dienų skaičiuojant nuo Produkto, dėl kurio yra pateikiama pretenzija, pristatymo dienos.
9. Prieš pristatant Produktą, dėl kurio yra pateikiama pretenzija, rekomenduojama jį nuvalyti. Produktą, dėl kurio yra pateikiama pretenzija, reikia kruopščiai supakuoti, kad jis būtų apsaugotas nuo pažeidimų transporto metu – rekomenduojama pristatyti produktą originalioje pakuotėje.
10. Garantijos laikotarpis yra pratęsiamas tiek, kiek Vartotojas negalėjo juo naudotis dėl garantijos apimto defekto.
Gwarancja Ši garantija neriboja, neišskiria bei nesustabdo Vartotojo teisių dėl parduotos prekės neatitikimo arba prekės defekto.

LT

Vadovaudamiesi 2016 m. balandžio 27 d. Europos Parlamento ir Tarybos reglamento (ES) 2016/679 dėl fizinių asmenų apsaugos tvarkant asmens duomenis ir dėl laisvo tokių duomenų judėjimo ir kuriuo panaikinama Direktyva 95/46/EB 13 straipsnio 1 ir 2 dalimis, informuojame, kad
1. Formoje pateiktų jūsų asmens duomenų valdytojas yra DEDRA-EXIM sp. z o.o., kurios registruota buveinė yra Pruszkowe, 3 Maja g. 8, 05-800 Pruszkow (toliau: "Administratorius").
2. Jūsų duomenys bus tvarkomi tik siekiant atlikti prietaiso garantijos procedūrą pagal Bendrojo duomenų apsaugos reglamento 6 straipsnio 1 dalies b punktą (toliau: „BDAR“) Duomenys teikiami savanoriškai, tačiau jie būtini garantijos procedūrai
3. Jūsų duomenys bus tvarkomi garantijos procedūros vykdymo nagrinėjimo laikotarpiu ir archyvavimo tikslais, jei prireiktų apsiginti nuo galimų pretenzijų Administratoriui, bet ne ilgiau nei iki tol, kol joms įvyks senaties terminas.
4. Jūsų duomenys gali būti atskleisti tik tiems subjektams, kurie tvarko duomenis duomenų administratoriaus vardu pagal rašytinę asmens duomenų tvarkymo pavedimo sutartį, teikiančią: technines paslaugas, hosting‘o ar interneto svetainės priežiūros paslaugas, IT paslaugas, kurjerių paslaugas. Administratoriaus tiekėjai privalo užtikrinti duomenų saugumą ir laikytis galiojančių teisės aktų reikalavimų, susijusių su asmens duomenų apsauga, ir negali naudoti patikėtų asmens duomenų kitais nei sutartyje su Administratoriumi nurodytais tikslais.
5. Jūsų duomenys nebus tvarkomi automatizuotomis priemonėmis, įskaitant profiliavimą, ir nebus perduodami trečiajai šaliai / tarptautinei organizacijai.
6. Bet kuriuo metu turite teisę susipažinti su savo duomenų turiniu ir teisę ištaisyti, ištrinti, apriboti duomenų tvarkymą, teisę į duomenų perkeliamumą, teisę prieštarauti bet kuriuo metu.
7. Visais klausimais, susijusiais su administratoriaus atliekamu jūsų asmens duomenų tvarkymu, galite kreiptis šiuo el. pašto adresu: daneosobowe@dedra.pl.;
8. Turite teisę pateikti skundą tinkamai duomenų apsaugos institucijai;

LV Satura rādītājs

1. Attēli un zīmējumi
2. Ierīces apraksts
3. Ierīces pielietojums
4. Lietošanas ierobežojumi
5. Tehniskie dati
6. Sagatavošana darbībai
7. Ierīces ieslēgšana
8. Ierīces lietošana
9. Tekošas tehniskas apkopes darbības
10. Rezerves daļas un piederumi
11. Patstāvīga avāriju novēršana
12. Ierīces komplektācija
13. Informācija lietotājiem par elektrisku un elektronisku iekārtu likvidēšanu
14. Garantijas karte

Oriģinālās instrukcijas tulkojum

Atbilstības deklarācija ir pievienota instrukcijai kā atsevišķs dokuments. Atbilstības deklarācijas neesamības gadījumā sazinieties ar uzņēmumu Dedra Exim Sp. z o.o.
Vispārīgie drošības noteikumi ir pievienoti instrukcijai kā atsevišķa brošūra.

BRĪDINĀJUMS. Izlasiet visus brīdinājumus, kas apzīmēti ar simbolu, un visas instrukcijas.

Zemāk norādīto brīdinājumu un drošības norādījumu neievērošana var kļūt par elektrošoka, ugunsgrēka vai smagu traumu iemeslu.

UZMANĪBU Saglabājiet visus brīdinājumus un instrukcijas turpmākajai lietošanai.

UZMANĪBU Ierīce no līnijas SAS + ALL ir paredzēta darbam tikai ar lādētājiem, kā arī ar baterijām o līnijas SAS + ALL. Izmantošanai pļaujmašīnās mēs iesakām izmantot 4 Ah vai 5 Ah akumulatorus.

UZMANĪBU Li-Ion akumulators un lādētājs nav iekļauti iegādātajā ierīcē, un tie ir jāiegādājas atsevišķi. Bateriju un lādētāju, izņemot speciālas ierīces, lietošana ir aizliegta.

UZMANĪBU Nekādā gadījumā neatļaujiet mašīnu lietot bērniem, cilvēkiem ar samazinātu fizisko, maņu vai garīgo sagatavotību vai cilvēkiem bez pieredzes un zināšanām, kā arī cilvēkiem, kuri nav lasījuši mašīnas lietošanas instrukcijas; vietējie noteikumi var ierobežot operatora vecumu.

Nekad nedarbiniet mašīnu, ja tuvumā ir cilvēki, īpaši bērni vai dzīvnieki.

UZMANĪBU Nekad nedarbiniet mašīnu ar bojātiem aizsargiem vai drošības ierīcēm vai bez drošības ierīcēm, kā arī tad, ja akumulators ir bojāts vai nolietojies.

Neizmantojiet mašīnu sliktos laika apstākļos, it īpaši, ja pastāv zibens risks.

2. Ierīces apraksts

A, B attēls: 1 - rokturis, 2 - slēdža rokturis, 3 - slēdzis, 4 - roktura skavas, 5 - atkritumu grozs, 6 - akumulatora un drošības atslēgas ligzda, 7 - griešanas augstuma regulēšanas svira

3. Ierīces pielietojums

Akumulatora pļāvējs ir paredzēts zāles pļaušanai uz līdzenas un līdzenas virsmas, kā arī nogāzēs ar nelielu slīpumu. Pļāvējs ļauj sabojāt konteineru vai strādāt bez konteinera. Bateriju izmantošana ļauj pļaut mauriņu vietās, kur nav piekļuves elektrotīklam.
Pieļaujam iekārtas izmantošanu remonta-būvniecības darbos, remonta rūpnīcās, amatieru darbos, ja vienlaikus būs ievēroti lietošanas nosacījumi un pieļaujami darba apstākļi, noteikti lietošanas instrukcijā.

4. Lietošanas ierobežojumi

UZMANĪBU Ierīci var lietot tikai atbilstoši tālāk sniegtajiem „Pieļaujamajiem darba apstākļiem".

Pļāvēju nedrīkst izmantot krūmu apgriešanai, dzinumu apgriešanai, nogrieztu dzinumu apgriešanai, ceļu tīrīšanai, nevienmērības izlīdzināšanai (piemēram, molu izgatavoti pilskalni) un citiem darbiem.

UZMANĪBU Patvaļīgas izmaiņas mehāniskajā un elektriskajā uzbūvē, visādas modifikācijas, apkalpošanas darbības, kas nav aprakstītas instrukcijā, tiek uzskatītas par nelikumīgām un noved pie tūlītējās garantijas tiesību zaudēšanas un atbilstības deklarācijas spēka zaudēšanas.

Ierīces lietošana, kas neatbilst pielietojumam vai lietošanas instrukcijai, noved pie tūlītējās garantijas tiesību zaudēšanas.

Pieņemami darba apstākļi
S1 - nepārtraukta darbība
Akumulatora uzlādes temperatūras diapazons ir 10–30 ° C.
Nepakļaujiet gaisam virs 40 ° C.

5. Tehniskie dati

Ierīces modelis	DED7197V
Darba spriegums [V]	36 d.c.
Aizsardzības pakāpe	IPX1
Rotācijas ātrums [min-1]	2900
Groza tilpums [L]	50
Pļaušanas platums [mm]	430
Pļaušanas augstuma regulēšana [mm - mm]	25-75
Uz roktura izmērīts vibrācijas līmenis ah [m / s2]	<2,5
Mērījumu nenoteiktība K [m / s2]	1,5
Trokšņa emisija:	
Skaņas spiediena līmenis LpA [dB (A)] / mērījumu nenoteiktība KpA	72,8/ 3
Skaņas jaudas līmenis LWA [dB (A)] / mērījumu nenoteiktība KWA [dB (A)]	87,1 / 2,95
Garantēts skaņas intensitātes līmenis LWA [dB (A)]	96
Ierīces svars [kg]	13,6

Informācijas par vibrācijām un troksni

Kopējā vibrāciju vērtība ah un mērījuma neprecizitāte ir noteikta atbilstoši standartam EN 60335-2-77 un norādīta tabulā.
Trokšņa emisija ir noteikta atbilstoši ISO 3744:2010 vērtības ir norādītas iepriekš tabulā.

UZMANĪBU Troksnis bar novest pie dzirdes bojāšanas. Darba laikā vienmēr lietojiet dzirdes aizsardzības līdzekļus!

Deklarētā kopējā vibrāciju/trokšņa emisijas vērtība ir izmērīta, izmantojot standarta testa metodi, un var tikt izmantota, lai salīdzinātu vienu ierīci ar otru. Norādītais vibrāciju/trokšņa līmenis var tikt izmantots arī pakļautības vibrāciju/trokšņa iedarbībai iepriekšējai novērtēšanai. Vibrāciju/trokšņa līmenis faktiskās ierīces lietošanas laikā var atšķirties no deklarētajām vērtībām atkarībā no darba instrumentu izmantošanas veida, jo īpaši no apstrādājama priekšmeta veida un nepieciešamības noteikt līdzekļus, kuru mērķis ir nodrošināt lietotāja aizsardzību. Lai precīzi novērtētu iedarbību faktiskajos lietošanas apstākļos, ir jāņem vērā visas darbības cikla daļas, kas aptver arī periodus, kad ierīce ir izslēgta vai ir ieslēgta, bet netiek izmantota darbam.

6. Sagatavošana darbībai

UZMANĪBU Veicot visas darbības, kontaktdakšai ir jābūt atslēgtai no kontaktligzdas.

Rankenos paskleidimas.

UZMANĪBU Pastaba: būkite atsargūs ir nepažeiskite laido.

Atlenkite rankeną, nustatykite ją į teisingą padėtį ir užfiksuokite svirties varžtais. Uždėkite laidą taip, kad jį būtų galima įkišti į spaustuką.
Žolės gaudyklės pastatymas

UZMANĪBU Pjaudami naudodami žolės gaudyklę, pakelkite snapelio dangtį, nuimkite snapelio dangtį, įkiškite gaudykles į rankenas ir nuleiskite dangtį.

Bateriju uzstādīšana

Akumulatora kontaktligzdas atrodas uz pļāvēja korpusa, zem caurspīdīga plastmasas vāka. Lai ievietotu baterijas, paceliet vāku un ievietojiet akumulatoru kontaktligzdā.

UZMANĪBU Ievietojiet divas baterijas abos slotos. Pāros izmantojiet baterijas ar vienādiem parametriem.

7. Ierīces ieslēgšana

UZMANĪBU Pirms ierīces iedarbināšanas ir obligāti jāveic darbības, kas aprakstītas nodaļā "Sagatavošana darbībai".

Ierīci darbina divas baterijas ar kopējo spriegumu 36 V. Bīdiet uzlādētās baterijas akumulatora kontaktligzdas vadotnē, līdz roktura fiksators nofiksējas. Pēc tam ievietojiet atslēgu aizdedzes slēdzī, pārliecinoties, ka atslēgas iegriezums iekļaujas aizdedzes slēdža rievā. Ierīce ir gatava darbam.
Pļāvēju ieslēdz ar secīgu secību - vispirms nospiediet pogu, kas atrodas slēdzī. Turot nospiestu pogu, viegli velciet rokturi pret pļāvēja rokturi. Motors sāks darboties. Pēc slēdža pogu atlaišanas motors turpinās darboties, atbrīvojot stīpas nūju, motors izslēgsies.

8. Ierīces lietošana

UZMANĪBU Ja akumulators sakarst virs 40 grādiem pēc Celsija, pārtrauciet darbu un gaidiet, līdz akumulators atdziest.

Regulāra zāles pļaušana ir kopšanas līdzeklis, stimulē zāles augšanu, palielina tās blīvumu un izraisa nezāļu nomiršanu. Pirmā pļaušana jāveic aprīļa sākumā ar zāles augstumu 70-80 mm. Sezonā zāli pļaujiet reizi nedēļā.

UZMANĪBU Pļāvēju nedrīkst iedarbināt ar augstu zāli.

Pirms sākt pļaut, jums jāizvēlas pļaušanas augstums. Lai to izdarītu, izmantojiet sviru, lai izvēlētos pļaušanas augstumu, lai svira būtu vēlamajā pozīcijā. Izvēlieties pļaušanas augstumu tā, lai pļaujmašīna netiktu pārslogota.
Pļaušana jāveic taisnās joslās, pārklājoties, t.i., katrai nākamajai pārejai aptuveni ¼ vajadzētu sakrist ar iepriekšējo. Pļaujot nogāzēs, pļaujiet pāri nogāzēm, esiet ļoti uzmanīgs, braucot atpakaļgaitā un mainot pļaušanas virzienu.
Zāles uztvērējs ir aprīkots ar piepildīšanas indikatoru. Pļaujot, pārliecinieties, vai grozs ir pilns. Regulāri iztukšojiet grozu un nepārpildiet to.

Mulčēšana

Pļāvējam ir mulčēšanas funkcija. Veicot šo darbību, nopļauto zāli sasmalcina un izklāj pa zālienu. Sasmalcināta veģetācija sadalās dabīgā, ekoloģiskā mēslojumā. Tas uzlabo zāles augšanu, ierobežojot ūdens iztvaikošanu, novēršot augsnes eroziju, palēninot nezāļu augšanu uc virsma. Mulčēšanas darbība jāveic regulāri, neļaujot zālei vienlaikus nopļauties vairāk par 2–3 cm.

Strāvas izslēgšana

Vienmēr atvienojiet strāvas avotu:
- ja lietotājs atstāj mašīnu
- pirms šķēršļu noņemšanas
- pirms pārbaudes, tīrīšanas vai darba ar mašīnu
- pēc notriekšanas ar svešu priekšmetu, lai pārbaudītu, vai mašīnai nav bojājumu
- ja mašīna sāk pārmērīgi vibrēt, tūlītējai pārbaudei.

9. Tekošas tehniskas apkopes darbības

UZMANĪBU Veicot visas apkalpošanas darbības, kontaktdakšai ir jābūt atslēgtai no kontaktligzdas

Pirms mašīnas atvienošanas no strāvas avota nepieskarieties bīstamām kustīgām detaļām un pilnībā apstādiniet.
Lai nodrošinātu drošu darbību un pagarinātu ierīces kalpošanas laiku, darbnīcas apstākļos regulāri jāveic pārbaudes. Lai saglabātu drošu darbību, nomainiet nolietotās vai bojātās detaļas. Nepareizi veiktas apkopes darbi var saīsināt kalpošanas laiku un ārkārtējos gadījumos izraisīt nelaimes gadījumu.

UZMANĪBU Apkope nav jāveic, pirms nav apstājušās visas bīstamās kustīgās daļas.

Naža montāža un demontāža

UZMANĪBU Vienmēr lietojiet aizsargcimdus.

Lai noņemtu pļāvēja nazi, pārvietojiet pļāvēju tā, lai tam būtu pieeja naža stiprinājumam. Nofiksējiet nazi (piemēram, satveriet nesagatavoto daļu), izmantojiet uzgriežņu atslēgu, lai atskrūvētu skrūvi un noņemtu nazi. Lai uzstādītu nazi, iestatiet nazi pareizajā pozīcijā, izmantojot pozicionētājus (asmeņu caurumi, kas atbilst pļāvēja korpusa izvirzījumiem). Pievelciet nazi, bloķējot tā griešanos pēdējā pievilkšanas posmā.

UZMANĪBU **Lai atskrūvētu un atskrūvētu nazi, vienmēr izmantojiet uzgriežņu atslēgu.**

Tīrīšana

Pēc katras lietošanas notīriet ierīci no augu atliekām. Lai veiktu rūpīgāku tīrīšanu, varat izmantot nedaudz mitru drānu ar iespējamu neagresīvu tīrīšanas līdzekļu pievienošanu.

Metāla griezējinstrumentu asināšana

UZMANĪBU **Bojātus nažus nedrīkst lietot.**

Ar nelielu nodilumu, asiniet instrumentu ar vīli. Asināt bieži, savācot nelielu daudzumu materiāla. Asuma asināšanai ar zemu nodiluma pakāpi, veicot tikai dažas failu kustības. Pēc katriem 5 asinājumiem pārbaudiet instrumenta balansēšanas stāvokli tam paredzētajā ierīcē vai pasūtiet šādu pakalpojumu specializētā servisā. Asiniet stipri nodilušu griezējinstrumentu ar asinātāju vai arī ir pieejams specializēts serviss. Katru reizi pēc stipri nolietota instrumenta asināšanas pārbaudiet instrumenta līdzsvaru.

Uzglabāšana un transportēšana

Kad ierīce netiek lietota, glabājiet to bērniem nepieejamā vietā sausā vietā. Ierīce un citi elementi, kas uzskaitīti komplektā, jāpārvadā tā, lai tos nepakļautu kaitīgiem vides apstākļiem, piemēram, mitrumam, nokrišņiem, spiedienam, kas var izraisīt mehāniskus bojājumus, un citiem, kas var negatīvi ietekmēt ierīci. Glabājiet un pārvadājiet metāla griešanas elementus tam paredzētajā apvalkā. Nēsājiet ierīci nelielos attālumos aiz transporta roktura.

10. Rezerves daļas un piederumi

Lai iegādātos rezerves daļas un piederumus, sazinieties ar uzņēmuma Dedra Exim servisa centru. Kontaktinformācija ir atrodama instrukcijas 1. lapā. Pasūtot rezerves daļas, norādiet datu plāksnītē norādīto partijas numuru un daļas numuru no kopsalikuma rasējuma.
Garantijas periodā remonti tiek veikti saskaņā ar noteikumiem, kas norādīti garantijas kartē. Ierīce, uz kuru attiecas reklamācija, ir jānodod remontam iegādes vietā (pārdevējam tā ir jāpieņem), jānodod servisa centrā, kas atrodas vistuvāk dzīvesvietai (servisa centru saraksts ir pieejams tīmekļa vietnē www.dedra.pl), vai jānosūta uzņēmuma *Dedra Exim* galvenajā servisa centrā. Pievienojiet ierīcei aizpildīto garantijas karti. Pēc garantijas perioda remontus veic galvenais servisa centrs. Nosūtiet ierīci servisa centrā (sūtījuma izmaksas sedz lietotājs).

11. Patstāvīga avāriju novēršana

UZMANĪBU **Pirms patstāvīgas avāriju novēršanas sākšanas, atslēdziet ierīci no barošanas avota.**

Problēma	Cēlonis	Risinājums
Ierīce nedarbojas	Bojāts slēdzis	Lieciet ierīcei veikt apkopi
	Izlādējies akumulators	Uzlādējiet akumulatoru
	Slikti ievietots akumulators	Piestipriniet pareizi
Neefektīvs darbs	Blāvs nazis	Nomainiet vai asiniet nazi
	Nažu bloķējis svešķermenis	Pārbaudiet, vai ap nazi nav aptītas auklas vai zāles daļiņas. Noņemiet piesārņojumu
	Spainis ir pilns	Noņemiet sabojāt no tvertnes
	Aizsērējusi izplūdes caurule	Notīriet materiāla izplūdes kanālu

12. Ierīces komplektācija

1. Akumulatora pļāvējs - 1 gab., Zāles savācējs - 1 gab

13. Informācija lietotājiem par nolietotas elektroierīces utilizāciju (mājsaimniecības vajadzībām)



Simbols, kas redzams uz izstrādājumiem vai pievienotajā dokumentācijā, norāda, ka bojātas elektriskās vai elektroniskās iekārtas nedrīkst izmest kopā ar sadzīves atkritumiem. Ja vēlaties atbrīvoties no sastāvdaļām, atkārtoti izmantot vai reģenerēt, pareizi ir nogādāt tās specializētā savākšanas punktā, kur tās tiks pieņemtas bez maksas. Informāciju par lietotu iekārtu savākšanas punktu atrašanās vietu sniedz vietējās iestādes, piemēram, savās tīmekļa vietnēs.
Pareiza produkta utilizācija palīdz saglabāt dabas resursus un izvairīties no negatīvas ietekmes uz cilvēku veselību un vidi, kas var rasties produkta sastāvā esošo potenciāli bīstamo vielu, maisījumu un sastāvdaļu dēļ.
Par nepareizu atkritumu apglabāšanu draud sodi saskaņā ar attiecīgajiem vietējiem noteikumiem.
Lietotāji ES valstīs: Ja nepieciešams atbrīvoties no elektriskām vai elektroniskām iekārtām, sazinieties ar tuvāko tirdzniecības vietu vai savu piegādātāju, kas jums sniegs papildu informāciju.
apglabāšana valstīs ārpus Eiropas Savienības: Šis simbols attiecas tikai uz Eiropas Savienības valstīm. Ja vēlaties šo izstrādājumu izmest, sazinieties ar vietējām iestādēm vai izplatītāju, lai noskaidrotu pareizo utilizācijas metodi.

Garantijas talons uz

Kataloga Nr:

DED7197V

Partijas numurs:.....

(turpmāk saukts **Produkts**)

Produkta iegādes datums: .....

Pārdevēja zīmogs

Datums un pārdevēja paraksts: .....

Lietotāja apliecinājums:

Ar šo apliecinu, ka saņēmu informāciju par garantijas nosacījumiem, kā arī par Lietošanas instrukcijas un Garantijas talona norādījumu neievērošanas sekām. Garantijas nosacījumi ir man zināmi, ko apliecinu ar savu rokraksta parakstu:

....

datums un vieta Lietotāja paraksts

I. Atbildība par Produktu

1. 3 Maja 8, 05-800 Pruszków, Polija, reģistrācijas numurs KRS 0000062517, Varšavas Rajona Tiesa Varšavā, Valsts tiesas reģistra XIV. Saimnieciskā nodaļa, NMR kods (NIP) 527-020-49-33, Pamatkapitāls: 100 980,00 PLN.
2. Saskaņā ar noteikumiem, minētiem šajā Garantijas talonā, Garants piešķir garantiju Produktam, kuru izplata Garants.
3. Garantijas atbildība apņem tikai defektus, izraisītu pēc iemesliem, esošiem Produkta Lietotājam nodošanas laikā.
4. Sakarā ar garantiju Lietotājam ir tiesības prasīt bezmaksas uzlabot Produktu, ja defekts tiks konstatēts garantijas laikā. Produkta uzlabošanas veids (remonta izdarīšanas metode) ir atkarīgs no Garanta uzskata. Gadījumā, kad Garants konstatēs, ka remonts nav iespējams, Garantam ir tiesības mainīt bojātu elementu vai visu Produktu uz brīvu no defektiem, samazināt Produkta cenu vai atteikties no līguma.
5. Attiecībā uz Lietotājam, kas nav patērētājs 1964. gada 23. aprīļa Likuma "Civillikums" izpratnē, Garanta kompensācijas atbildība par zaudējumiem, savienotiem ar garantiju un/vai sakarā ar noslēgšanu un izpildīšanu, neatkarīgi no tiesiskām attiecībām, ir ierobežota tikai līdz nekvalitatīva Produkta vērtībai.

II. Garantijas laiks

Produkta elementi, apņemti ar garantiju	Garantijas aizsardzības laiks
Bezsuku pļāvējs	24 mēneši, skaitot no Produkta iegādes datuma norādīta Garantijas talonā

III. Garantijas lietošanas nosacījumi

1. Aizpildīts Lietotāja Produkta Garantijas talons ar Lietotāja dokumentu, apliecinošu Produkta iegādi, piem. kases kvīts, faktūrrēķins utt. Efektīvas reklamācijas realizācijai ieteicams, lai Lietotājs nodotu kopā ar reklamētu Produktu visus elementus, minētus Produkta "Komplektācija" Lietošanas instrukcijas daļā.
2. Lietošanas Instrukcijas un Garantijas talona norādījumu ievērošana.
3. Garantija ir derīga tikai Polijas Republikas un ES teritorijā.
4. Garantija neapņem Produkta defektus, ierosinātus, starp citiem, sekojošos gadījumos:
a. Lietotājs neievēro Lietošanas instrukcijas noteikumus, sevišķi pareizas ekspluatācijas, konservācijas un tīrīšanas jomā;
b. Lietotājs lieto tīrīšanas vai konservācijas līdzekļus, kas neatbilst Lietošanas Instrukcijas norādījumiem;
c. Lietotājs neattiecīgi glabā un transportē Produktu;
d. Lietotājs patstāvīgi izdara Produkta izmaiņas un/var pārveidojumus, bez saskaņošanas ar Garantu;
e. Lietotājs lieto Produktā ekspluatācijas materiālus, kas neatbilst Lietošanas Instrukcijas norādījumiem.
5. Lietotājs, kas nav patērētājs 1964. gada 23. aprīļa Likuma "Civillikums" izpratnē, zaudē garantijas tiesības attiecībā uz Produktam, kurā, Lietotāja darbības rezultātā:
- tika likvidēti, mainīti vai bojāti sērijas numuri, datu apzīmējumi vai nominālas tabuliņas;
- tika bojātas vai mainītas plombas.
6. Uzmanību! Darbību, savienotu ar Produkta ikdienas apkalpošanu, ja izriet no Lietošanas instrukcijas, Lietotājs veic patstāvīgi un pēc savām izmaksām.

IV. Reklamācijas procedūra

1. Produkta nepareizas darbības konstatēšanas gadījumā, pirms reklamācijas paziņošanas, Lietotājam ir pienākums pārbaudīt, vai visa darbība, tostarp aprakstīta Lietošanas instrukcija, tika pareizi veikta.
2. Reklamācijas paziņojumu ieteicams sniegt nekavējoties, vislabāk 7 dienu laikā no Produkta defekta konstatēšanas dienas. Lietotājs, kas nav patērētājs 1964. gada 23. aprīļa Likuma "Civillikums" izpratnē, zaudē garantijas tiesības attiecībā uz Produktam, ja nesniegs reklamācijas paziņojumu 7 dienu laikā.
3. Reklamācijas paziņojums var būt sniegts, starp citiem, Produkta iegādes vietā, garantijas servisā vai rakstiski uz adresi: DEDRA EXIM sp. z o.o., ul. 3 Maja 8, 05-800 Pruszków, Polija.
4. Lietotājs var arī sniegt reklamācijas paziņojumu, izmantojot formulāru, pieejamu mājaslapā www.dedra.pl. („Reklamācijas paziņošanas formulārs garantijas ietvaros").

5. Servisu adreses atsevišķām valstīm atrodas mājaslapā www.dedra.pl. Gadījumā, kad attiecīgajā valstī nav garantijas servisa, reklamācijas paziņojumi jābūt sniegti uz adresi: DEDRA EXIM sp. z o.o., ul. 3 Maja 8, 05-800 Pruszków (Polija).
6. Ņemot vērā Lietotāja drošību, bojāta Produkta lietošana ir aizliegta.
7. Uzmanību!!! Bojāta Produkta lietošana ir bīstama Lietotāja veselībai un dzīvei.
8. Garantijas pienākums tiks izpildīts 14 darba dienu laikā, skaitot no dienas, kad Lietotājs piegādās bojātu Produktu
9. Pirms bojāta Produkta nodošanas reklamācijai ieteicam to notīrīt. Rekomendējam rūpīgi pasargāt reklamētu Produktu no bojājumiem transportēšanas laikā (ieteicama Produkta piegāde oriģinālā iepakojumā).
10. Garantijas laiks tiek pagarināts uz laiku, kurā, sakarā ar Produkta defektu,, apņemtu ar garantiju, Lietotājs nevarēja to lietot. Garantija neizslēdz, neierobežo un neaptur Lietotāja tiesību, kas izriet no atbildības par pārdota produkta neatbilstību likumam.

LV

Saskaņā ar Eiropas Parlamenta un Padomes 2016. gada 27. aprīļa Regulas (ES) 2016/679 par fizisku personu aizsardzību attiecībā uz personas datu apstrādi un šādu datu brīvu apriti un ar ko atceļ Direktīvu 95/46/EK 13. panta 1. un 2. punktu, informējam jūs, ka.
1. Jūsu veidlapā norādītu personas datu pārzinis ir DEDRA-EXIM sp. z o.o., ar juridisko adresi Pruškovā, ul. 3 Maja 8, 05-800 Pruszków (tālāk: "Pārzinis").
2. Jūsu dati tiks apstrādāti tikai, lai veiktu ierīces garantijas procedūru saskaņā ar Vispārīgo datu aizsardzības noteikumu (turpmāk tekstā: "VDAR") 6. panta 1. daļas b. burtu. Datu sniegšana ir brīvprātīga, bet nepieciešama garantijas procedūras veikšanai.
3. Jūsu dati tiks apstrādāti garantijas procedūras izskatīšanas laikā un arhivēšanas nolūkos gadījumā, ja būs nepieciešams aizstāvēties pret jebkādām pretenzijām pret Pārzini, ne ilgāk kā līdz to termiņa beigām.
4. Jūsu datus drīkst izpaust tikai personām, kuras apstrādā datus pārzinim, pamatojoties uz rakstisku līgumu par personas datu apstrādes uzticēšanu, cita starpā subjektiem, kas nodrošina: tehniskā dienesta pakalpojumus, hostingu vai vietnes apkopi, IT pakalpojumus, kurjeru pakalpojumus. Pārziņa piegādātājiem ir pienākums nodrošināt datu drošību un ievērot piemērojamo likumu prasības, kas saistītas ar personas datu aizsardzību, un viņi nedrīkst izmantot uzticētos personas datus citiem mērķiem, nevis tiem, kas noteikti līgumā ar Pārzini.
5. Jūsu dati netiks apstrādāti automatizēti, tostarp profilēšanas veidā, un tie netiks pārsūtīti uz trešo valsti / starptautisku organizāciju.
6. Jums ir tiesības jebkurā laikā piekļūt saviem datiem un labot, dzēst, ierobežot apstrādi, tiesības pārsūtīt datus, tiesības iesniegt iebildumus, jebkurā brīdī.
7. Visos jautājumos, kas saistīti ar jūsu personas datu apstrādi, ko veic Pārzinis, varat sazināties ar šo e-pasta adresi: daneosobowe@dedra.pl.
8. Jums ir tiesības iesniegt sūdzību iestādei, kas ir atbildīga par personas datu aizsardzību.

HU Tartalomjegyzék

1. Képek és ábrák
2. A készülék leírása
3. A készülék rendeltetésszerű használata
4. A használat korlátozása
5. Műszaki adatok
6. Felkészülés a munkára
7. A készülék bekapcsolása
8. A készülék használata
9. Folyamatos karbantartás
10. Alkatrészek és tartozékok
11. Önhibaelhárítás
12. A készülék kompletizálása
13. Információ a felhasználóknak az elektromos és elektronikus eszközök ártalmatlanításáról
14. Jótállási kártya

Traducerea instrucțiunii originale

A megfelelőségi nyilatkozatot külön dokumentumként csatolták az utasításhoz. A megfelelőségi nyilatkozat hiányában lépjen kapcsolatba a Dedra Exim Kft. Céggel.
Az általános biztonsági feltételeket külön útmutatásként csatolták az utasításokhoz. Az általános biztonsági feltételeket külön útmutatásként csatolták az utasításokhoz.

Szimbólummal jelölt összes FIGYELMEZTETÉST és az utasításokkal .

Az alábbi figyelmeztetések és biztonsági utasítások be nem tartása áramütést, tüzet vagy súlyos sérülést okozhat.

FIGYELEM Tartsa a figyelmeztetéseket és utasításokat jövői használatára.

FIGYELEM A SAS + ALL vonalú készüléket úgy tervezték, hogy csak a töltőkkel, valamint a SAS+ALL vonal akkumulátorokkal működjön. Kaszálógépekhez javasoljuk a 4 Ah vagy 5 Ah akkumulátorok használatát.

A Li-Ion akkumulátor és töltő nem része a megvásárolt készüléknek, ezért külön kell megvásárolni. Tilos az akkumulátorokat és töltőkészülékeket használni, de nem külön eszközöket.

FIGYELEM Soha ne hagyja, hogy a gépet gyermekek, csökkent fizikai, szenzoros vagy mentális képességekkel küzdő emberek, vagy tapasztalatok és ismeretek nélküli emberek, vagy akik nem olvassák el a gép használati utasítását; a helyi előírások korlátozhatják a kezelő életkorát.

Soha ne üzemeltesse a gépet, ha közelében vannak emberek, különösen gyermekek vagy állatok.

FIGYELEM Soha ne üzemeltesse a gépet sérült védőelemekkel vagy biztonsági eszközökkel, biztonsági eszközök nélkül, vagy ha az akkumulátor sérült vagy elhasználódott.

Kerülje a gép használatát rossz időben, különösen, ha villám van.

2. A készülék leírása

A, B ábra: 1 - fogantyú, 2 - kapcsoló fogantyú, 3 - kapcsoló, 4 - fogantyúbilincsek, 5 - törmelékkosár, 6 - akkumulátor és biztonsági kulcsfoglalat, 7 - vágási magasság beállító kar

3. A készülék rendeltetésszerű használata

Az akkumulátoros fűnyírót fű fűnyírására tervezték sima és egyenletes felületeken, valamint enyhe lejtőn. A fűnyíró lehetővé teszi a spoil gyűjtését a tartályba, vagy konténer nélküli munka. Az elemek használata lehetővé teszi a gyepek kaszálását olyan helyeken, ahol nincs hozzáférés a hálózathoz.
Megengedett a berendezés használata felújítási-építési munkákhoz, javítóműhelyekben, amatőr munkákhoz, a használati útmutatóban leírt használati feltételek és megengedett munka körülmények betartásával.

4. A használat korlátozása

FIGYELEM A készülék csak az alábbi „megengedett munkaviszonyoknak" megfelelően használható.

A fűnyírót nem szabad bokrok vágására, hajtások vágására, levágott hajtások vágására, utak tisztítására, egyenetlenségek kiegyenlítésére (pl. Vakondok által készített dombok) és egyéb munkákra használni.

FIGYELEM A mechanikai és elektromos szerkezetek jogosulatlan megváltoztatása, minden olyan módosítás, karbantartási tevékenység, amelyet a felhasználói kézikönyv nem írja le, jogellenesnek minősül, és a garanciajogokat azonnal érvényteleníthet, a megfelelőségi nyilatkozat pedig válik érvénytelenné.

A helytelen, vagy az üzemeltetési utasításnak nem megfelelő használat okoz azonnali garancia elvesztését.

Elfogadható munkakörülmények
S1 - folyamatos működés
Az akkumulátor töltési hőmérséklete 10-30 ° C. Ne tegye ki 40 ° C feletti levegőnek.

5. Műszaki adatok

Készülékmodell	DED7197V
Üzemi feszültség [V]	36 d.c.
A védelem foka	IPX1
Fordulatszám [min-1]	2900
Terhelhetőség [L]	50
Vágási szélesség [mm]	430
Vágási magasság beállítása [mm - mm]	25-75
A fogantyún mért rezgés szint ah [m/s2]	<2,5
K [m/s2] mérési bizonytalanság	1,5
Zajkibocsátás:	
Hangnyomásszint LpA [dB (A)] / KpA mérési bizonytalanság	72,8/ 3
Hangteljesítmény szint LWA [dB (A)] / KWA mérési bizonytalanság [dB (A)]	87,1 / 2,95
Garantált hangteljesítmény szint LWA [dB (A)]	96
A készülék súlya [kg]	13,6

Információ a rezgésről és a zajról
A rezgések ah értékét és a mérés bizonytalanságát a EN 60335-2-77 szabvány szerint határoztak meg és a táblázatban adtak meg.
A zajkibocsátást a ISO 3744:2010, szerint határozták meg, az értékeket a fenti táblázatban adják meg.

FIGYELEM A zaj károsíthatja a hallást, munka közben mindig használjon hallásvédőt!

A bejelentett teljes rezgés / zaj értéket egy szabványos vizsgálati módszerrel mérik, és egy eszköz egy másik eszközzel összehasonlítására használható. A rezgés / zajszint is használható a rezgés / zaj expozíció előzetes értékelésére.
A rezgés / zaj szintje a készülék tényleges használata során eltérhet a bejelentett értékektől, attól függően, hogy milyen módon használják a munkaeszközöket, különösen a munkadarab típusáról és a kezelő védelme érdekében szükséges intézkedések meghatározásáról. Ahhoz, hogy az expozíciót a valós használati körülmények között pontosan meg lehessen becsülni, figyelembe kell venni a működési ciklus minden részét, ideértve azokat az időszakokat is, amikor a készülék ki van kapcsolva, vagy be van kapcsolva, de pont nem használják a munkához.

6. Felkészülés a munkára

FIGYELEM Minden műveletet csak akkor végezze el, ha a dugó ki van húzva a konnektorból.

A fogantyú elosztása
Megjegyzés: Vigyázzon, hogy ne sértse meg a kábelt.
Hajtsa le a fogantyút, állítsa a megfelelő helyzetbe és rögzítse a kar csavarjaival.
Helyezze a kábelt úgy, hogy beilleszthető legyen a kapcsába.
A fűfogó elhelyezése
A fűfogóval történő kaszáláskor emelje fel a kifolyó fedelet, távolítsa el a kifolyó fedelet, helyezze a fogókat a fogantyúkba, majd engedje le a fedelet.

Az elemek telepítése
Az akkumulátor foglalatai a kasza testén, egy átlátszó műanyag fedél alatt találhatók. Az elemek behelyezéséhez emelje fel a fedelet és helyezze be az elemet az aljzatba.

⚠ FIGYELEM Helyezzen két elemet mindkét nyílásba. Használjon ugyanazon paraméterekkel rendelkező elemeket párban.

7. A készülék bekapcsolása

⚠ FIGYELEM A készülék üzembe helyezése előtt feltétlenül a "Felkészülés a munkára" fejezetben leírt műveleteket végezze el.

A készüléket két, 36 V teljes feszültségű elem táplálja. Csúsztassa a feltöltött elemeket az akkumulátor foglalatában lévő vezetőbe, amíg a fogantyú retesze be nem kattan. Ezután helyezze a kulcsot a gyújtáskapcsolóba, ügyelve arra, hogy a kulcs bevágása illeszkedjen a gyújtáskapcsoló hornyába. A készülék üzemkész.
A fűnyírót sorrendben indíthatja el - először nyomja meg a kapcsolóban található gombot. A gombot nyomva tartva enyhén húzza a fogantyút a fűnyíró fogantyúja felé. A motor elindul. A kapcsoló gombjainak elengedése után a motor tovább működik, és a karikapánt elengedésekor a motor kikapcsol.

8. A készülék használata

Ha az akkumulátor 40 Celsius fok fölé melegszik, hagyja abba a munkát, és várja meg, amíg az akkumulátor lehűl.

A fű rendszeres kaszálása gondozó kezelés, serkenti a fű növekedését, növeli sűrűségét és a gyomok elhalását okozza. Az első kaszálást április elején kell elvégezni, 70–80 mm fűmagassággal. A szezonban hetente egyszer füvölje a füvet.
A fűnyírót nem szabad magas fűben elindítani.
A kaszálás megkezdése előtt ki kell választania a vágási magasságot. Ehhez a kar segítségével válassza ki a vágási magasságot úgy, hogy a kar a kívánt helyzetben legyen. Válassza ki a vágási magasságot, hogy ne terhelje túl a fűnyírót.
A kaszálást egyenes sávokban kell elvégezni, átfedésben, azaz az egyes következő lépéseknek kb. ¼-nek meg kell egyezniük az előzővel. Ha lejtőn végez vágást, vágjon le lejtőn, legyen nagyon óvatos, ha hátrafelé fordul és módosítja a kaszálási irányt.
A fűfogó töltőjelzővel van felszerelve. Kaszáláskor ellenőrizze, hogy a kosár tele van-e. Rendszeresen ürítse ki a kosarat, ne töltse túl.
Talajtakarás
A kasza mulcsozó funkcióval rendelkezik. Ebben a műveletben a levágott füvet felaprítják és szétterítik a gyepen. Az aprított növényzet természetes, ökológiai műtrágyává bomlik. Ez javítja a fű növekedését azáltal, hogy korlátozza a víz párolgását, megakadályozza a talajeróziót, lassítja a gyomok növekedését stb.
A fűnyíró előkészítéséhez mulcsozási módhoz vegye ki a gyűjtőkosarat, és helyezze be a készlethez tartozó dugót a kimeneti nyílásba úgy, hogy a kés munkaterületének fala szabályos, kerek legyen. felület. A talajtakarási műveletet rendszeresen kell végrehajtani, nem engedve, hogy a fű egyszerre 2-3 cm-nél nagyobb mértékben vágjon le.
Mindig húzza ki az áramforrást:
- ha a felhasználó elhagyja a gépet
- az akadály eltávolítása előtt
- a gép ellenőrzése, tisztítása vagy megmunkálása előtt
- idegen tárgy ütése után, hogy megvizsgálja a gépet sérülés szempontjából
- ha a gép túlzottan rezeg, azonnal ellenőrizze.

9. Folyamatos karbantartás

⚠ FIGYELEM Minden műveletet csak akkor végezze el, ha a dugó ki van húzva a konnektorból.

Ne érintse meg a veszélyes mozgó alkatrészeket, mielőtt leválasztja a gépet az elektromos hálózatról, és teljesen állítsa le.
A biztonságos működés és az eszköz élettartamának meghosszabbítása érdekében műhelyi körülmények között rendszeres ellenőrzési munkákat kell végezni. Cserélje ki a kopott vagy sérült alkatrészeket a biztonságos működés érdekében. A karbantartási munkák elmulasztása vagy nem megfelelő végrehajtása lerövidítheti az élettartamot, és szélsőséges esetekben balesetet okozhat.
A szervizt csak akkor szabad elvégezni, ha az összes veszélyes mozgó alkatrész leállt.
Kés összeszerelése és szétszerelése
Mindig viseljen védőkesztyűt.
A fűnyíró kés eltávolításához mozgassa a fűnyírót úgy, hogy hozzáférjen a késtartóhoz. Zárja be a kést (pl. Fogja meg az élezetlen részt), csavarkulccsal lazítsa meg a csavart és vegye le a kést. A kés felszereléséhez állítsa a kést a megfelelő helyzetbe a pozicionálók segítségével (a pengék furatai, összhangban a fűnyíró házának vetületeivel). Húzza meg a kést, megakadályozva forgását az utolsó meghúzási szakaszban.
Mindig csavarkulccsal csavarja ki és csavarja le a kést.
Tisztítás
Minden használat után tisztítsa meg az eszközt a növényi maradványoktól. Az alaposabb tisztításhoz enyhén nedves ruhát használjon, nem-agresszív tisztítószerek hozzáadásával.
Fémvágó szerszámok élezése
A sérült késeket tilos használni.
Alacsony kopás esetén élesítse a szerszámot egy reszelővel. Gyakran élesítse kis mennyiségű anyag gyűjtésével. Az alacsony kopású penge élesítése mindössze néhány fájlmozgatással. Minden 5 élezés után ellenőrizze a szerszám kiegyenlítő állapotát a neki szánt eszközön, vagy rendeljen ilyen szolgáltatást egy speciális szervizbe. Élesítse a nagymértékben kopott vágószerszámot hegyezővel, vagy kérjen speciális szolgáltatást. Minden alkalommal, amikor egy erősen kopott szerszám éleződik, ellenőrizze a szerszám egyensúlyát.

Tárolás és szállítás
Ha a készüléket nem használja, tárolja száraz helyen, gyermekektől elzárva. Az eszközt és a szerelvényben felsorolt egyéb elemeket úgy kell szállítani, hogy ne tegye ki őket káros környezeti feltételeknek, például nedvességnek, csapadéknak, mechanikai sérülést okozó nyomásnak, valamint más olyan eszközöknek, amelyek negatív hatással lehetnek az eszközre. Tárolja és szállítsa a fémvágó elemeket egy külön borításban. Vigye a készüléket rövid távolságra a szállítófogantyúval.

10. Alkatrészek és kiegészítők

A pótalkatrészek és tartozékok beszerzése érdekében forduljon a Dedra Exim szervizhez. Az elérhetőségek megtalálhatók a kézikönyv első oldalán.
Pótalkatrészek rendelésekor, kérjük, jelezze az adattáblán található a rész tételszámát és alkatrészszámát a szerelési rajzból.
A jótállási időszak alatt a javításokat a jótállási kártyában meghatározott feltételek szerint végzik. Kérjük, küldje el a hirdetett terméket javításra a vásárlás helyén (az eladó köteles elfogadni a bejelentett terméket), küldje el a legközelebbi lakóhelyre (weboldalak listája a www.dedra.pl címen), vagy küldje el a Dedra Exim központi szolgálatának. Kérjük, csatolja a kitöltött garanciális kártyát. A jótállási idő után a javítást a központi szolgálat végzi. A sérült terméket a szervizhez kell küldeni (a szállítási költségeket a felhasználó fedezi).

11. Önhibaelhárítás

⚠ FIGYELEM Az önjavítás megkísérlése előtt húzza ki a készüléket az áramforrásról.

Probléma	Ok	Megoldás
A készülék nem működik	Hibás kapcsoló	Szervizelje a készüléket
	Lemerült akkumulátor	Töltse fel az akkumulátort
	Rosszul felszerelt akkumulátor	Helyesen rögzítse
Nem hatékony munka	Tompa kés	Cserélje ki vagy hegyezze meg a kést
	A kést idegen test elzárta	Ellenőrizze, hogy nincs-e zsineg vagy fűmaradvány tekerve a kés körül. Távolítsa el a szennyeződést
	A vödör tele van	Távolítsa el a romot a kukából
	Eltömődött ürítőcsiga	Tisztítsa meg az anyag ürítőcsatornáját

12. A készülék kompletizálása

1. Akkumulátoros fűnyíró - 1 db, fűfogó - 1 db

13. Információ a felhasználóknak az elektromos éselektronikus berendezések hulladékkezeléséről (háztartásokra vonatkozó tájékoztatás)



A termékeken vagy a kísérő dokumentáción feltüntetett szimbólum azt jelzi, hogy a hibás elektromos vagy elektronikus berendezéseket nem szabad a háztartási hulladékkal együtt ártalmatlanítani. Ha az alkatrészeket meg kell semmisíteni, újra kell használni vagy hasznosítani kell, a helyes megoldás az, ha elviszi őket egy erre szakosodott gyűjtőhelyre, ahol ingyenesen átveszik őket. A használt berendezések gyűjtőhelyeiről a helyi hatóságok adnak tájékoztatást, például a honlapjukon.
A berendezés megfelelő ártalmatlanítása lehetővé teszi az értékes erőforrások megőrzését és az egészségre és környezetre gyakorolt azon negatív hatások elkerülését, amelyek a készülékben lévő veszélyes anyagok, keverékek és összetevők esetleges jelenlétéből adódnak.
A helytelen hulladékártalmatlanítás a vonatkozó helyi előírások szerint büntetés veszélyével jár.
Az uniós országok felhasználói: Ha elektromos vagy elektronikus berendezéseket kell ártalmatlanítania, kérjük, forduljon a legközelebbi értékesítési ponthoz vagy a szállítójához, akik további tájékoztatást tudnak adni.
Az Európai Unión kívüli országokban történő ártalmatlanítás: Ez a szimbólum csak az Európai Unió országaira vonatkozik. Ha a terméket el kívánja dobni, kérjük, forduljon a helyi hatóságokhoz vagy a kereskedőhöz a helyes ártalmatlanítási módszerrel kapcsolatban.

Garanciajegy

Katalógusszám:

DED7197V

Gyártási tétel száma: .....

(a továbbiakban: **Termék**)

A termék vásárlásának dátuma: .....

Az eladó pecsétje

Dátum és az eladó aláírása: .....

A felhasználó nyilatkozata:

Igazolom, hogy tájékoztatásra kerültem a garanciális feltételekről, valamint a Kezelési útmutatóban és a Garanciajegyben leírt utasítások be nem tartásából eredő következményekről. A jelen garanciális feltételekkel megismerkedtem, amit aláírásommal igazolok:

....

kelt és helye a Felhasználó aláírása

I. A termékért felelős

1. **Kezes** - DEDRA EXIM sp. z o.o., székhelye Pruszków, címe: ul. 3 Maja 8, 05-800 Pruszków, KRS 0000062517, Varsó fővárosi Körzeti Bíróság Varsóban; az Országos Bírósági Nyilvántartás XIII Gazdasági Osztálya, adószáma: 527-020-49-33, törzstőke: 100 980.00 zł.
2. A jelen Garanciajegyben meghatározott feltételekkel a Kezes garanciát nyújt a Kezes forgalmazásából származó Termékre.
3. A garanciából eredő felelősség kizárólagosan a Termékben a Felhasználónak való átadás pillanatában rejlő hibákra vonatkozik.
4. A garancia címén a Felhasználó jogosult a Termék díjmentes megjavítására, amennyiben a hiba a garanciális időszak során kelentkezik. A Termék megjavításának módja (a javítás módszere) a Kezes döntésétől függ. Amennyiben a Kezes megállapítása szerint ni lehetőség a megjavításra, a Kezes fenntartja magának a jogot a hibás alkatrész vagy az egész Termék hibátlanra cseréléséhez, a Termék árának csökkentéséhez, vagy a szerződéstől történő elálláshoz.
5. Azzal a Felhasználóval szemben, amelyik nem számít fogyasztónak az 1964 április 23-i, a Polgári Törvénykönyvről szóló törvény szerint, a Kezes jelen garanciából eredő és/vagy a garancia megkötésével és teljesítésével kapcsolatos kártérítési felelőssége, a jogi címtől függetlenül, a hibás Termék értékének összegére korlátozódik.

II. Garanciális időszak:

A garanciával rendelkező alkatrészek	A garanciális védelem időtartama
Szénkefe nélküli fűnyíró	24 hónap, a Termék vásárlásának napjától számítva a jelen Garanciajegyen megjelölve

III. A garancia alkalmazásának feltételei

1. A Felhasználó felmutatja a Termék kitöltött Garanciajegyét és valószínűsíti a Termék vásárlásának körülményeit, pl. felmutatva a pénztár blokkot, számlát, stb. A reklamáció hatékony lebonyolításának érdekében ajánlott, hogy a Felhasználó a reklamált Termékkel együtt adja át a Kezelési útmutatóban leírt készlet tartalmát.
2. A Felhasználó betartja a Kezelési útmutatóban és a Garanciajegyen feltüntetett utasításokat.
3. A garancia csak a Magyar Köztársaság és az EU területén érvényes.
4. A garancia nem terjed ki a Termék következő okokból keletkező meghibásodásaira:

a A Felhasználó nem tartotta be a Kezelési útmutatóban meghatározott, különösen a megfelelő használatra, karbantartásra és tisztításra vonatkozó feltételeket; A Felhasználó a Kezelési útmutatónak nem megfelelő tisztító és karbantartó szereket alkalmazott;

b. A Felhasználó nem megfelelő módon tárolja és szállítja a Terméket;

c. A Felhasználó önállóan, a Kezessel való egyeztetés nélkül módosította és/vagy átalakította a Terméket;

d. A Felhasználó a Kezelési útmutatónak nem megfelelő üzemeltetési anyagokat használt a Termékhez.

5. Az a Felhasználó, amelyik nem számít fogyasztónak az 1964 április 23-i, a Polgári Törvénykönyvről szóló törvény szerint, elveszíti a jelen garanciából eredő jogait, ha a Terméken:
- a szériaszámok, dátum jelölések és a típuscímkék a Felhasználó által eltávolításra, kicserélésre vagy megrongálásra kerültek
- a plombák a Felhasználó által megrongálásra kerültek, vagy a Felhasználó beavatkozásának nyomait viselik.

6. Figyelem! A Termék mindennapos kezelésével kapcsolatos, többek között a Kezelési útmutatóból eredő műveleteket a Felhasználó saját hatáskörébe és saját költségére végzi el

IV. Reklamációs eljárás

1. A Termék helytelen működésének észrevételekor, a reklamáció bejelentése előtt ellenőrizze, hogy a Kezelési útmutatóban meghatározott valamennyi művelet a megfelelő módon került végrehajtásra.
2. Ajánlott a reklamációt haladéktalanul bejelenteni, a legjobb a Termék hibája észrevételétől számított 7 napon belül. Az a Felhasználó, amelyik nem számít fogyasztónak az 1964 április 23-i, a Polgári Törvénykönyvről szóló törvény szerint, elveszíti a jelen garanciából eredő jogait, ha nem jelenti be 7 napon belül a reklamációt.
3. A reklamációs bejelentés megtehető a Termék vásárlásának helyén, a garanciális szervizben, vagy írásban az alábbi címen: DEDRA EXIM sp. z o.o., ul. 3 Maja 8, 05-800 Pruszków.
4. A Felhasználó a reklamációt a www.dedra.pl weboldalon található űrlap segítségével jelentheti be. („Garanciális reklamáció bejelentési űrlap”).
5. Az egyes országok szerviz címei a www.dedra.pl weboldalon elérhetőek. Amennyiben az adott országban nincs garanciális szervíz, a reklamációs bejelentést ajánljuk a következő címre küldeni: DEDRA-EXIM Sp. z o.o., ul. 3 Maja 8, 05-800 Pruszków (Lengyelország).
6. A Felhasználó biztonságára való tekintettel a hibás Termék használata tilos.
7. Figyelem!!! A hibás Termék veszélyes a Felhasználó egészségére és életére.
8. A garanciából eredő kötelezettségek ellátására a reklamált Terméknek a Felhasználó általi leadásának napjától számított 14 munkanapon belül kerül sor.
9. A terméket reklamációra küldése előtt ajánlott megtisztítani. Ajánlott a reklamált terméket gondosan bebiztosítani a szállítási károk elkerülése érdekében (ajánlott a reklamált Terméket az eredeti csomagolásban elküldeni).
10. A garanciális időszak meghosszabbításra kerül azzal az idővel, mely alatt a Felhasználó a Termék meghibásodásából eredően nem tudta az használni.

A garancia nem zárja ki, nem korlátozza és nem függeszti fel a Felhasználó eladott termékek hibáira vonatkozó kezességi szabályokból eredő jogait.

HU

A természetes személyeknek a személyes adatok kezelése tekintetében történő védelméről és az ilyen adatok szabad áramlásáról, valamint a 95/46/EK irányelv hatályon kívül helyezéséről szóló, 2016. április 27-i (EU) 2016/679 európai parlamenti és tanácsi rendelet 13. cikkének (1) és (2) bekezdésével összhangban tájékoztatjuk Önt, hogy

1. Az űrlapon megadott személyes adatainak Adminisztrátora a Pruszków-i székhelyű DEDRA-EXIM sp. z o.o. ul. 3 Maja 8, 05-800 Pruszków (továbbiakban: „Adminisztrátor”).

2. Az Ön adatait kizárólag a készülékre vonatkozó garanciális eljárás lefolytatása céljából dolgozzuk fel az általános adatvédelmi rendelet (a továbbiakban: "GDPR") 6. cikke (1) bekezdésének b) pontjával összhangban Az adatszolgáltatás önkéntes, de a garanciális eljárás lefolytatásához szükséges.

3. Az Ön adatait a garanciális eljárás lefolytatásának megfontolásának időtartama alatt, valamint archiválási céllal kezeljük, amennyiben az Adminisztrátorral szembeni esetleges követelésekkel szemben szükséges védekezni, de legfeljebb azok elévüléséig.

4. Az Ön adatai csak olyan szervezetek számára adható ki, amelyek az Adminisztrátor nevében, a személyes adatok feldolgozására vonatkozó írásbeli megbízási szerződés alapján adatokat kezelnek, és többek között technikai szolgáltatást, tárhelyszolgáltatást vagy weboldal-karbantartást, informatikai-, futárszolgáltatást nyújtanak. Az Adatkezelő beszállítói kötelesek gondoskodni az adatbiztonságról és megfelelni a személyes adatok védelmére vonatkozó hatályos jogszabályok követelményeinek, és nem használhatják fel a rájuk bízott személyes adatokat az Adatkezelővel kötött szerződésben meghatározott céloktól eltérő célokra.

5. Az Ön adatait nem dolgozzuk fel automatizált módon, beleértve a profilalkotást, és nem továbbítjuk harmadik országba/nemzetközi szervezetnek.

6. Ön bármikor jogosult az adatai tartalmához történő hozzáféréshez, valamint annak helyesbítéshez, törléshez, az adatkezelés korlátozásához, az adathordozhatósághoz és a kifogáslóshoz való joghoz.

7. Az Ön személyes adatainak az Adatkezelő általi feldolgozásával kapcsolatos minden kérdésben az alábbi e-mail címen veheti fel a kapcsolatot: daneosobowe@dedra.pl;

8. Önnek jogában áll van panaszt benyújtani az illetékes adatvédelmi hatóságnál;

RO Cuprinsul

1. Fotografii și figuri
2. Descrierea dispozitivului
3. Destinația dispozitivului
4. Restricții de utilizare
5. Date tehnice
6. Pregătirea pentru lucru
7. Pornirea dispozitivului
8. Utilizarea dispozitivului
9. Operații curente de mentenanță
10. Piese de schimb și accesorii
11. Eliminarea individuală a defecțiunilor
12. Set de completare a dispozitivului
13. Informația pentru utilizatori cu privire la eliminarea echipamentelor electrice și electronice
14. Talon de garanție

Traducerea instrucțiunii originale

Declarația de conformitate este anexată la instrucțiuni ca un document separat. În cazul în care declarația de conformitate lipsește, contactați Dedra Exim Sp. z o.o.

Condiții generale de siguranță au fost atașate la instrucțiuni ca o broșură separată.

AVERTISMENT. Citiți toate avertismentele marcate cu simbolul și toate instrucțiunile.

Nerespectarea avertismentelor și instrucțiunilor de siguranță menționate mai jos poate cauza electrocutări, incendii sau leziuni grave.

ATENȚIE Păstrați toate avertismentele și instrucțiunile pentru utilizare ulterioară.

ATENȚIE Dispozitivul de pe linia SAS + ALL a fost proiectat să funcționeze numai cu încărcătoarele și bateriile de la linia SAS + ALL. Pentru utilizare la cositoare vă recomandăm să folosiți baterii 4 Ah sau 5 Ah.

Bateria Li-Ion și încărcătorul nu sunt incluse în dispozitivul achiziționat și trebuie achiziționate separat. Este interzisă utilizarea de baterii și încărcătoare, altele decât dispozitivele dedicate.

ATENȚIE Nu lăsați niciodată aparatul să fie utilizat de copii, de persoane cu o capacitate fizică, senzorială sau mentală redusă sau de persoane fără experiență și cunoștințe sau care nu au citit instrucțiunile de utilizare a mașinii; reglementările locale pot limita vârsta operatorului.

Nu folosiți niciodată mașina atunci când persoane, în special copii sau animale sunt în apropiere.

⚠ ATENȚIE **Nu folosiți niciodată mașina cu protecții sau dispozitive de siguranță deteriorate sau fără dispozitive de siguranță sau dacă bateria este deteriorată sau uzată.**

Evitați utilizarea mașinii pe vreme rea, mai ales când există riscul de fulgere.

2. Descrierea dispozitivului

Figura A, B: 1 - mâner, 2 - mâner comutator, 3 - comutator, 4 cleme de mâner, 5 - coș de moloz, 6 - soclu cheie pentru baterie și cheie de siguranță, 7 - maneta de reglare a înălțimii de tăiere

3. Destinația dispozitivului

Cositorul pentru baterii este proiectat pentru cosirea ierbii pe suprafețe plane și uniforme, precum și pe pantele cu o pantă ușoară. Cositoare permite colectarea de rasfat in container sau lucreaza fara un recipient. Utilizarea bateriilor vă permite să cosiți gazon în locuri unde nu există acces la rețeaua electrică.
Se permite utilizarea aparatului în lucrări de renovare-construcţii, ateliere de reparaţii în lucrări de amatori, respectând condiţiile de utilizare şi condiţiile de lucru permise, conţinute în manualul de utilizare.

4. Restricții de utilizare

⚠ ATENȚIE **Dispozitivul poate fi utilizat numai în conformitate cu "Condițiile admisibile de lucru", prezentate mai jos.**

Cositorul nu trebuie utilizat pentru tunderea tufelor, tunderea lăstarilor, tunderea lăstarilor tăiate, curățarea căilor, nivelarea denivelărilor (de exemplu movile realizate de aluniță) și alte lucrări.

⚠ ATENȚIE **Modificările neautorizate ale construcției mecanice și electrice, orice modificări, operațiile de întreținere care nu sunt descrise în manualul de utilizare vor fi considerate ilegale și vor duce la pierderea imediată a drepturilor de garanție, iar declarația de conformitate își va pierde valabilitatea.**

Utilizarea neconformă cu destinație sau cu manualul de utilizare va duce la pierderea imediată a drepturilor de garanție.

Condiții de muncă acceptabile
S1 - funcționare continuă
Temperatura de încărcare a bateriei 10-30 ° C. Nu expuneți la aer peste 40 ° C.

5. Date tehnice

Model de dispozitiv	DED7197V
Tensiune de funcționare [V]	36 d.c.
Grad de protecție	IPX1
Viteza de rotație [min-1]	2900
Capacitatea coșului [L]	50
Lățimea de tăiere [mm]	430
Reglarea înălțimii de tăiere [mm - mm]	25-75
Nivelul de vibrație măsurat pe mânerul ah [m / s2]	<2,5
Incertitudinea de măsurare K [m / s2]	1,5
Emisie de zgomot:	
Nivelul presiunii sonore LpA [dB (A)] / Incertitudinea măsurării KpA	72,8/ 3
Nivel de putere sonor LWA [dB (A)] / Incertitudine de măsurare KWA [dB (A)]	87,1 / 2,95
Nivel de putere sonor garantat LWA [dB (A)]	96
Greutatea dispozitivului [kg]	13,6

Informația privind vibrații și zgomot

Valoarea totală a vibrațiilor ah și nesiguranța măsurătorii au fost definite conform standardului EN 60335-2-77 și specificate în tabel.
Emisia zgomotului a fost definită conform ISO 3744:2010, valorile au fost specificate în tabel de mai sus.

⚠ ATENȚIE **Zgomotul poate cauza deteriorarea auzului, utilizați întotdeauna protectoare de auz în timpul lucrului!**

Valoarea totală declarată a vibrațiilor/zgomotului a fost măsurată în conformitate cu metodă standard de testare și poate fi utilizată pentru a compara un dispozitiv cu altul. Nivelul de vibrație/zgomot poate fi de asemenea utilizat pentru a efectua o estimare preliminară a expunerii la vibrații/zgomot.
Nivelul de vibrație/zgomot în timpul utilizării efective a dispozitivului poate să difere de valorile declarate, în funcție de modul în care sunt utilizate uneltele de lucru, în special de tipul piesei prelucrate și de necesitatea de a specifica măsurile de protecție a operatorului. Pentru a estima cu exactitate expunerea în condiții reale de utilizare, trebuie luate în considerare toate etapele ciclului de operare, inclusiv perioadele când dispozitivul este oprit sau când este pornit, dar fără să fie utilizat pentru lucru.

6. Pregătirea pentru lucru

⚠ ATENȚIE **Toate operațiile trebuie efectuate cu ștecherul scos din priza de curent.**

Răspândirea mânerului.
Notă: Aveți grijă să nu deteriorați cablul.
Desfaceți mânerul, setați-l în poziția corectă și blocați-l cu șuruburile cu pârghia.
Puneți cablul astfel încât să poată fi introdus în clemă.
Plasarea captatorului de iarbă
Când cosiți cu ajutorul dispozitivului de prindere a ierbii, ridicați capacul, scoateți capacul de fixare, așezați capturile în mânere, apoi coborâți capacul.

Instalarea bateriilor

Priza bateriei este amplasată pe corpul cositoarei, sub un capac transparent din plastic. Pentru a instala bateriile, ridicați capacul și introduceți bateria în priză.

⚠ ATENȚIE **Așezați două baterii în ambele sloturi. Utilizați baterii cu aceiași parametri în perechi.**

7. Pornirea dispozitivului

⚠ ATENȚIE **Înainte de a porni dispozitivul, efectuați obligatoriu operațiile descrise în capitolul "Pregătirea pentru lucru".**

Dispozitivul este alimentat de două baterii cu o tensiune totală de 36V. Glisați bateriile încărcate în ghidajul din priza bateriei până se blochează mânerul. Apoi puneți cheia în contactul de contact, asigurându-vă că crestătura cheii se potrivește în canelura din contactul de contact. Dispozitivul este gata de funcționare.
Cositorul este pornit cu ajutorul unei secvențe - mai întâi apăsați butonul situat în comutator. Ținând butonul apăsat, trageți ușor de mâner către mânerul cositoare. Motorul va porni. După eliberarea butoanelor de pe comutator, motorul va continua să funcționeze, eliberarea baghetei va opri motorul.

8. Utilizarea dispozitivului

Dacă bateria se încălzește peste 40 de grade Celsius, opriți funcționarea și așteptați ca bateria să se răcească.
Cosirea regulată a ierbii este un tratament de îngrijire, stimulează iarba să crească, își crește densitatea și provoacă moartea buruienilor. Prima cosire trebuie efectuată la începutul lunii aprilie, cu o înălțime de iarbă de 70-80 mm. În sezon, cosi iarba o dată pe săptămână.

Cositorul nu trebuie pornit pe iarba inalta.

Înainte de a începe cosirea, trebuie să selectați înălțimea de tăiere. Pentru a face acest lucru, utilizați pârghia pentru a selecta înălțimea de tăiere, astfel încât pârghia să fie în poziția dorită. Alegeți înălțimea de tăiere pentru a nu supraîncărca cositoare.
Cosirea trebuie să fie efectuată pe benzi drepte, suprapuse, adică fiecare trecere ulterioară ar trebui să coincidă cu cea anterioară. Când cosiți pe versanți, cosiți pe versanți, aveți mare grijă când inversați și schimbați direcția de cosit.

⚠ ATENȚIE **Catcherul de iarbă este echipat cu un indicator de umplere. Când cosiți, asigurați-vă că coșul este plin. Goliți coșul în mod regulat, nu supraîncărcați.**

Mulcire

Cositoarea are o funcție de mulcire. În această operațiune, iarba tăiată este tăiată și întinsă pe gazon. Vegetația mărunțită se descompune într-un îngrășământ natural, ecologic. Acest lucru îmbunătățește creșterea ierbii prin limitarea evaporării apei, prevenirea eroziunii solului, încetinirea creșterii buruienilor etc. Pentru a pregăti cositoarea pentru modul de mulcare, scoateți coșul de material recoltat și introduceți dopul furnizat în set în deschiderea de ieșire, astfel încât peretele zonei de lucru a cuțitului să formeze un rotund regulat. suprafata. Operația de mulcire trebuie efectuată în mod regulat, nepermițând tăierea ierbii cu mai mult de 2-3 cm la un moment dat..
Oprirea alimentării
Deconectați întotdeauna sursa de alimentare:
- dacă utilizatorul părăsește mașina
- înainte de a îndepărta obstrucția
- înainte de a verifica, curăța sau lucra la mașină
- după ce a lovit un obiect străin pentru a inspecta mașina pentru daune
- dacă mașina începe să vibreze excesiv, pentru verificare imediată.

9. Operații curente de mentenanță

⚠ ATENȚIE **Toate operațiile de întreținere trebuie efectuate cu ștecherul scos din priza de curent.**

Nu atingeți piesele în mișcare periculoase înainte de a deconecta mașina de la sursa de alimentare și opriți-vă complet.
Pentru a asigura funcționarea în condiții de siguranță și pentru a prelungi durata de viață a dispozitivului, trebuie efectuate lucrări de inspecție periodică în condiții de atelier. Înlocuiți piesele uzate sau deteriorate pentru a menține o funcționare în siguranță. Nerespectarea lucrărilor de întreținere sau efectuarea lor necorespunzătoare poate duce la scurtarea duratei de funcționare și, în cazuri extreme, la un accident.

⚠ ATENȚIE **Serviceul nu trebuie efectuat înainte de oprirea tuturor pieselor mobile.**

Asamblarea și demontarea cuțitului

Utilizați întotdeauna mănuși de protecție.

Pentru a scoate cuțitul cositorului, deplasați cositorul astfel încât acesta să aibă acces la atașamentul cuțitului. Blocați cuțitul (de exemplu, apucați partea nesalpată), folosiți o cheie pentru a slăbi șurubul și a scoate cuțitul. Pentru a monta cuțitul, setați cuțitul în poziția corespunzătoare folosind poziționatoarele (găuri în palete, potrivite proiecțiilor de pe carcasa cositoarei). Strângeți cuțitul, blocându-i rotația în ultima fază de strângere.

Utilizați întotdeauna o cheie pentru a deșuruba și deșuruba cuțitul.

Curățenie

După fiecare utilizare, curățați dispozitivul de reziduuri ale plantelor. Pentru o curățare mai minuțioasă, puteți utiliza o cârpă ușor umedă cu posibilă adăugare de agenți de curățare neagresivi.
Ascuțirea uneltelor de tăiere a metalelor
Cuțitele deteriorate nu trebuie utilizate.
Cu uzură scăzută, strângeți instrumentul cu un fișier. Clarifiați adesea colectând o cantitate mică de material. Pentru a ascuți o lamă de uzură scăzută cu doar câteva mișcări de fișier. După fiecare 5 ascuțiri, verificați starea de echilibrare a instrumentului de pe dispozitivul destinat sau comandați un astfel de serviciu la un serviciu specializat. Conturați un instrument de tăiere puternic uzat cu un

ascuțitor sau aveți la dispoziție un serviciu specializat. De fiecare dată după ascuțirea unui instrument puternic uzat, verificați balanța instrumentului.

Depozitare și transport

Când dispozitivul nu este folosit, păstrați-l la îndemâna copiilor într-un loc uscat. Dispozitivul și alte elemente enumerate în ansamblu trebuie transportate într-un mod care să nu le expună la condiții de mediu dăunătoare, cum ar fi umiditatea, precipitațiile, presiunea care poate duce la deteriorarea mecanică și altele care pot avea un efect negativ asupra dispozitivului. Stocați și transportați elementele de tăiere a metalelor într-un capac dedicat. Purtați dispozitivul de mânerul de transport pe distanțe scurte.

10. Piese de schimb si accesorii

Pentru a achiziționa piese de schimb și accesorii, contactați Service-ul Dedra Exim. Detaliile de contact pot fi găsite pe pagină 1 a manualului. Când comandați piese de schimb, vă rugăm să indicați numărul lotului aflat pe plăcuța de identificare și numărul piesei din schița de asamblare.

În perioada de garanție, reparațiile sunt efectuate conform regulilor menționate în talonul de garanție. Vă rugăm să predați produsul reclamat pentru reparație la locul de achiziție (vânzătorul este obligat să accepte produsul reclamat), trimiteți-l la centru de service aflat cel mai aproape de adresa de domiciliu (lista centrelor de service se află pe site-ul www.dedra.pl) sau expediați-l la service-ul central Dedra Exim. Vă rugăm amabil să anexați talonul de garanție completat. După perioada de garanție, reparațiile vor fi efectuate de service-ul central. Produsul deteriorat trebuie trimis la centrul de service (costul de expediție este suportat de utilizator).

11. Eliminarea individuală a defecțiunilor

ATENȚIE **Înainte de a trece la eliminarea individuală a defecțiunilor, deconectați dispozitivul de alimentare.**

Problemă	Cauză	Soluție
Dispozitivul nu funcționează	Comutator defect	Solicitați repararea dispozitivului
	Bateria descărcată	Incarca bateria
	Baterie prost montată	Atașați corect
Muncă ineficientă	Cuțit tocit	Înlocuiți sau ascuțiți cuțitul
	Cuțit blocat de un corp străin	Verificați dacă nu există sfori sau resturi de iarbă înfășurate în jurul cuțitului. Îndepărtați contaminarea
	Găleată este plină	Scoateți prada din coș
	Jgheab de evacuare înfundat	Curățați canalul de descărcare a materialului

12. Set de completare a dispozitivului

1. Cositoare pentru baterii - 1 buc, priză de iarbă - 1 buc

13. Informația pentru utilizatori privind eliminarea utilajelor uzate (se referă la gospodării de casă)

Simbolul afișat pe produse sau pe documentația care le însoțește indică faptul că echipamentele electrice sau electronice defecte nu trebuie eliminate împreună cu deșeurile menajere. În cazul în care trebuie să eliminați, să reutilizați sau să recuperați componente, trebuie să le duceți la un punct de colectare specializat, unde vor fi acceptate gratuit. Autoritățile locale furnizează informații privind locația punctelor de colectare a echipamentelor uzate, de exemplu pe site-urile lor web.

Eliminarea corespunzătoare a dispozitivului permite conservarea resurselor valoroase și evitarea impactului negativ asupra sănătății și mediului, care rezultă din posibilitatea prezenței substanțelor, amestecurilor și componentelor periculoase în echipament.

Eliminarea incorectă a deșeurilor riscă sancțiuni în conformitate cu reglementările locale relevante.

Utilizatorii din țările UE: Dacă trebuie să vă debarasați de echipamente electrice sau electronice, vă rugăm să contactați cel mai apropiat punct de vânzare sau furnizorul dumneavoastră, care vă va putea oferi informații suplimentare.

Eliminarea în țări din afara Uniunii Europene: Acest simbol se aplică numai în țările din Uniunea Europeană. În cazul în care doriți să aruncați acest produs, vă rugăm să contactați autoritățile locale sau dealerul pentru a afla metoda corectă de eliminare.

Certificat de garanţie

pentru

Nr. de katalog:

DED7197V

Număr de lot: .....

(denumit în continuare Produs)

Data de cumpărare a produsului: .....

Ştampila vânzătorului

Data şi semnătura vânzătorului: .....

Declaraţia Utilizatorului:

Confirm, că am fost informat în ceea ce priveşte condiţiile de garanţie şi efectele nerespectării orientărilor cuprinse în manualul de utilizare şi în Certificatul de garanţie. Condiţiile prezentei garanţiei îmi sunt cunoscute ce afirm cu semnătura mea de mână:

....

Data şi locul semnătura Utilizatorului

Garanția este acordată în conformitate cu prevederile OG 21/1992 și OG 140/2021, cu modificările ulterioare, pe baza cardului de garanție și a dovezii originale de cumpărare. Perioada de reparație nu poate depăși 15 zile calendaristice de la data la care consumatorul a predat reclamația vânzătorului.

I. Responsabilitatea pentru produs

1. **Garant** - DEDRA EXIM sp. z o.o. cu sediul în Pruszkowie, adresa: ul. 3 Maja 8, 05-800 Pruszków, KRS 0000062517, Sąd Rejonowy dla m.st. Warszawy w Warszawie, XIV Wydział Gospodarczy Krajowego Rejestru Sądowego,[Judecătoria Raională pentru o.c. Varşovia în Varşovia, Departamentul al XIV–a Economic al Registrului Naţional Juridic] NIP [CIF] 527-020-49-33, Kapitał zakładowy [capital social]: 100 980.00 zł..

2. în condiţiile menţionate în prezentul Certificat de garanţie Garantul acordă garanţie la produsul derivat din distribuţia Garantului.

3. Responsabilitatea cu titlu de garanţie cuprinde numai defectele care sau ivit din cauze datorate Produsului în momentul livrării acestuia Utilizatorului.

4. Cu titlu de garanţie, Utilizatorul, obţine dreptul la repararea gratis a Produsului, dacă defecţiunea s-a ivit în perioada de garanţie. Modul de reparare a Produsului (metoda de executare a reparării) depinde de decizia Garantului. Dacă Garantul constată că Produsul nu poate fi reparat, Garantul îşi rezervă dreptul de a schimba piesa defectă sau total Produsul cu altul fără defecte sau de a micşora preţul Produsului ori de a se retrage de la Contract.

5. Faţă de Utilizatorul, care conform cu legea din data de 23 aprilie 1964 din Codul Civil, nu este un consumator, răspunderea Garantului pentru dauna rezultate din prezenta garanţie şi/ sau în legătură cu încheierea şi executarea acesteia, indiferent de dreptul legal, este limitată maxim până la valoarea Produsului defect.

II. Perioada de garanţie

Componentele Produsului acoperite de garanţie	Durata de protecţie a garanţiei
Motocoasă fără	24 luni, de la data cumpărării Produsului, înscrisă în prezentul Certificat de garanţie

III. Condiţiile de utilizare a garanţiei

1 Prezentarea de către Utilizator a Certificatul completat de garanţie a Produsului şi dovedirea împrejurărilor de cumpărare a Produsului de ex. prin prezentarea chitanţei, facturei, etc. Pentru a efectua în mod eficient reclamaţia, se recomandă că Utilizatorul să trimite împreună cu Produsul reclamat, toate componetele menţionate la “Completarea” Produsului în manualul de utilizare.

2. Respectarea de către Utilizator a recomandările din Manualul de utilizare şi din Certficatul de garanţie.

3. Garanţia acoperă numai teritoriul Republicii Polonă şi UE.

4. Garanţia nu acoperă defecţiunile Produsului apărute în special din cauza:

a. Nerespectării de către Utilizator a condiţiilor indicate în Manualul de utilizare, în special în domeniul de utilizare, întreţinere şi curăţare corectă.

b. Utilizarea de către Utilizator a unor produse de curăţare sau substanţe de conservare care sunt neadecvate cu Manualul de utilizare;

c. Depozitare necorespunzătoare şi transportul necorespunzător al Produsului de către Utilizator;

d. Modificări şi/sau reconstrucţii arbitrare a Produsului de către Utilizator;

e. Utilizarea în Produs de către Utilizator a unor materiale consumabile neconforme cu manualul de utilizare

5. Utilizatorul care conform nu legea din data de 23 aprilie 1964 din Codul Civil nu este un consumator, pierde garanţia pentru Produsul, în care:

- numerele de serie, marcarea datelor şi plăcuţele cu datele technice au fost îndepărtate de către Utilizator;
- sigiliile existente au fost deteriorate de Utilizator sau au urme rămase din manipularea de către utilizator la acestea.

6. **Atenţie!** Operaţiile legate cu utilizarea de fiecare zii, descrise în manualul de utilizare, Utilizatorul execută singur pe costul său.

IV. Procedura de reclamaţie

1. Dacă se constată că Produsul nu funcţionează corect, Înainte de a depune reclamaţia trebuie să Vă asiguraţi dacă toate operaţiunile descrise în manualul de utilizare au fost executate corect.

2. Sesizaţi imediat reclamaţia, cel mai bine în termen de 7 zile de la data la care aţi observant defectul produsului. Utilizatorul care conform cu legea din data de 23 aprilie 1964 din Codul Civil nu este un consumator, pierde garanţia pentru Produs dacă reclamaţia nu depune în termen de până de 7 zile.

3. Sesizarea reclamaţiei se face de ex. la. la punctul de cumpărare a Produsului, la service-ul de garanţie sau se poate trimite în scris pe adresa: DEDRA EXIM sp. z o.o., ul. 3 Maja 8, 05-800 Pruszków.
4. Utilizatorul poate să depună reclamaţia prin formularul accesibil pe pagina de internet www.dedra.pl. (“Formular pentru sesizarea reclamaţiei cu titlu de garanţie”).
5. Adresele service-urilor de garanţie din fiecare stat sunt accesibile pe pagina www.dedra.pl. Dacă service-ul lipseşte în statul adecvat, trimiteţi sesizările de reclamaţie cu titlu de garanţie pe adresa: DEDRA EXIM sp. z o.o. ul. 3 Maja 8, 05-800 Pruszków (Polonia).
6. Luând în considerare siguranţa Utilizatorului se interzice utilizarea Produsului defect.
7. Atenţie!!! Utilizarea Produsului defect este periculos pentru sănătatea şi viaţa Utilizatorului.
8. Executarea obligaţiilor rezultate din garanţie va avea loc în termen de 14 zile lucrătoare, calculate de la data furnizării de către Utilizator a Produsului reclamat.
9 Înainte de furnizare a Produsului reclamat se recomandă curăţirea acestuia. Se recomandă de a se asigura bine Produsul împotriva distrugerii în timpul transportului (se recomandă să trimiteţi produsul reclamat în ambalajul original).
10. Perioada de garanţie va fi prelungită cu durata în care, din cauza defectului Produsului acoperit de garanţie Utilizatorul nu l-a putut să-l utilizeze,
Garanţia nu opreşte, nu limitează nu suspendează drepturile Utilizatorului rezultate din dispoziţiile privind garanţia pentru vicile produsului vândut..

RO

În conformitate cu articolul 13 alineatele (1) și (2) din Regulamentul (UE) 2016/679 al Parlamentului European și al Consiliului din 27 aprilie 2016 privind protecția persoanelor fizice în ceea ce privește prelucrarea datelor cu caracter personal și privind libera circulație a acestor date și de abrogare a Directivei 95/46/CE, vă informăm.
1. Administratorul datelor Dumneavoastră cu caracter personal furnizate în formular este DEDRA-EXIM sp. z o. o. cu sediul social în Pruszków, ul. 3 Maja 8, 05-800 Pruszków (în continuare: „Administrator”).
2. Datele dumneavoastră vor fi prelucrate numai în scopul derulării procedurii de garanție a dispozitivului în conformitate cu art. 6 alin.1 lit. b din regulamentul general privind protecția datelor (în continuare: „GDPR”). Furnizarea datelor este voluntară, dar necesară pentru derularea procedurii de garanție.
3. Datele dumneavoastră vor fi prelucrate pe perioada de luare în considerare a procedurii de garanție și în scopuri de arhivare în cazul în care este nevoie de apărare împotriva oricăror pretenții împotriva Administratorului, nu mai mult decât până la expirarea acestora.
4. Datele dumneavoastră pot fi dezvăluite numai entităților care prelucrează date pentru administrator pe baza unui contract scris de încredințare a prelucrării datelor cu caracter personal care oferă, printre altele, service tehnic, hosting sau intreținere site, service IT, firmă de curierat. Furnizorii Administratorului sunt obligați să asigure securitatea datelor și să îndeplinească cerințele legii aplicabile referitoare la protecția datelor cu caracter personal și nu pot folosi datele cu caracter personal încredințate în alte scopuri decât cele specificate în contractul cu Administratorul.
5. Datele dumneavoastră nu vor fi prelucrate în mod automatizat, inclusiv sub formă de profilare, și nu vor fi transferate către o țară terță/organizație internațională.
6. Aveți dreptul de a accesa datele dumneavoastră și dreptul de a rectifica, șterge, limita prelucrarea, dreptul de a transfera date, dreptul de a vă opune în orice moment.
7. În toate aspectele legate de prelucrarea datelor dumneavoastră cu caracter personal de către Administrator, ne puteți contacta la următoarea adresă de e-mail: daneosobowe@dedra.pl.;
8. Aveți dreptul de a depune o plângere la autoritatea competentă pentru protecția datelor cu caracter personal;

SI Kazalo

1. Fotografije in risbe
2. Opis naprave
3. Namen naprave
4. Omejitev uporabe
5. Tehnični podatki
6. Priprava na delo
7. Vklop naprave
8. Uporaba naprave
9. Tekoče vzdrževanje
10. Rezervni deli in dodatki
11. Samostojno odpravljanje težav
12. Dokončanje opreme
13. Informacije za uporabnike o odstranjevanju električne in elektronske opreme
14. Garancijski list

Prevod izvirnih navodil

Izjava ES o skladnosti je priložena napravi kot ločen dokument. Če izjave ES o skladnosti ni, se obrnite na službo podjetja Dedra-Exim Sp. z o.o.
Splošni varnostni predpisi so vključeni v priročniku kot posebna knjižica.

OPOZORILO. Preberite vsa opozorila, označena s simbolom, in vsa navodila. Neupoštevanje naslednjih opozoril in varnostnih navodil lahko povzroči električni udar, požar ali hude telesne poškodbe.
Vsa opozorila in navodila shranite za nadaljnjo uporabo.

POZOR **Serija SAS+ALL je zasnovana tako, da deluje samo s polnilniki in baterijami iz serije SAS+ALL. Za uporabo s kosilnicami priporočamo baterije s kapaciteto 4 Ah ali 5 Ah.**
Li-Ion baterija in polnilec nista vključena v kupljeno opremo in ju je treba kupiti posebej. Uporaba drugih baterij in polnilnikov, ki niso namenjeni napravi, je prepovedana.

POZOR **Nikoli ne dovolite uporabe stroja otrokom, osebam z omejenimi fizičnimi, senzoričnimi ali umskimi sposobnostmi ali osebam, ki nimajo izkušenj in znanja ali niso prebrale navodil za uporabo stroja; lokalni predpisi lahko omejujejo starost upravljavca.**

POZOR **Nikoli ne uporabljajte stroja, kadar so v bližini ljudje, zlasti otroci, ali živali.**

POZOR **Nikoli ne uporabljajte stroja z okvarjenimi varovali ali varnostnimi napravami ali če je baterija poškodovana ali izrabljena.**

POZOR **Naprave ne uporabljajte v slabih vremenskih razmerah, zlasti če obstaja nevarnost udara strele.**

2. Opis naprave

Sliki A, B: 1 - ročaj, 2 - palica za vklop/izklop, 3 - stikalo, 4 - objemke ročaja, 5 - košara za zbiranje, 6 - vtičnica za baterijo in varnostni ključ, 7 - ročica za nastavitev višine rezanja.

3. Namen naprave

Akumulatorska kosilnica je zasnovana za košnjo trave na ravnih in položnih površinah ter na pobočjih z majhnim naklonom. Kosilnica omogoča zbiranje trave v posodo ali delo brez nje. Uporaba baterij omogoča košnjo trave na mestih, kjer ni dostopa do električnega omrežja.
Napravo je dovoljeno uporabljati pri obnovitvenih in gradbenih delih, v delavnicah za popravila, pri ljubiteljskih delih, pri čemer je treba upoštevati pogoje uporabe in dovoljene delovne pogoje iz navodil za uporabo.

4. Omejitve uporabe

POZOR **Napravo lahko uporabljate le v skladu s spodaj navedenimi "Dovoljenimi pogoji delovanja".**

Kosilnice ne uporabljajte za obrezovanje zarasti, obrezovanje stebel, rodrapiranje odrezanih stebel, čiščenje poti, izravnavanje neravnin (npr. gomil, ki so jih naredili krti) in druge dejavnosti.

POZOR **Nedovoljene spremembe mehanske in električne konstrukcije, kakršne koli spremembe, vzdrževalni posegi, ki niso opisani v navodilih za uporabo, bodo obravnavani kot nezakoniti in bodo povzročili takojšnjo izgubo garancijskih pravic, izjava o skladnosti pa bo postala neveljavna.**

Zaradi napačne uporabe ali uporabe, ki ni v skladu z navodili za uporabo, boste takoj izgubili garancijske pravice.

Dovoljeni delovni pogoji
S1 - neprekinjeno delovanje
Temperaturno območje polnjenja baterije 10-30 °C. Ne izpostavljajte temperaturam nad 40 °C.

5. Tehnični podatki

Model opreme	DED7197V
Delovna napetost [V]	36 d.c.
Stopnja zaščite	IPX1
Hitrost [min $^{-1}$]	2900
Zmogljivost košare [L]	50
Širina rezanja [mm]	430
Nastavitev višine rezanja [mm - mm].	25-75
Raven vibracij, izmerjena pri ročaju a_h [m/s ^{2}]	<2,5
Merilna negotovost K [m/s ^{2}]	1,5
Emisije hrupa:	
Raven zvočnega tlaka L_{pA} [dB(A)] / Merilna negotovost K_{pA}	72,8/ 3
Raven zvočne moči L_{WA} [dB(A)] / Merilna negotovost K_{WA} [dB(A)]	87,1 / 2,95
Zagotovljena raven zvočne moči L_{WA} [dB(A)]	96
Teža enote [kg].	13,6

Informacije o vibracijah in hrupu

Skupna vrednost vibracij a_h in merilna negotovost sta bili določeni v skladu s standardom EN 60335-2-77 in sta navedeni v tabeli.
Emisije hrupa so bile določene v skladu s standardom ISO 3744: 2010 Vrednosti so navedene v zgornji preglednici.

POZOR **Hrup lahko povzroči poškodbe sluha, zato pri delu vedno uporabljajte zaščito sluha!**

Deklarirana skupna vrednost vibracij je bila izmerjena v skladu s standardno preskusno metodo in se lahko uporablja za primerjavo enega kosa opreme z drugim. Navedena vrednost vibracij se lahko uporabi tudi za predhodno oceno izpostavljenosti vibracijam.
Raven vibracij med dejansko uporabo opreme se lahko razlikuje od deklariranih vrednosti, odvisno od uporabe delovnih orodij, zlasti vrste obdelovanca in potrebe po določitvi ukrepov za zaščito upravljavca. Za natančno oceno izpostavljenosti v dejanskih pogojih uporabe je treba upoštevati vse dele delovnega cikla, vključno z obdobji, ko je stroj izklopljen ali ko je vklopljen, vendar se ne uporablja za delo.

6. Priprava na delo

⚠ POZOR **Naprava je del linije SAS+ALL, zato je treba za njeno uporabo sestaviti komplet, ki ga sestavljajo naprava, baterija in polnilec. Uporaba drugih baterij in polnilnikov je prepovedana.**

⚠ POZOR **Vsa pripravljalna dela izvajajte, ko je enota izključena iz električnega omrežja.**

Razpon ročaja.

⚠ POZOR **Pozor: pazite, da ne poškodujete kabla.**

Odvijete ročaj, ga premaknete v želeni položaj in ga zaklenete z vijaki. Kabel namestite tako, da ga lahko vstavite v zatič.

Nastavitev lovilca trave

Pri košnji z zbiralnikom trave dvignite pokrov izmetnega kanala, odstranite pokrov izmetnega kanala, vstavite ušesa zbiralnika v ročaje in nato spustite pokrov.

Sestava baterije

Vtičnice za akumulator so na ohišju kosilnice pod prozornim plastičnim pokrovom. Če želite namestiti baterije, dvignite pokrov in jih vstavite v vtičnice.

⚠ POZOR **V obe vtičnici vstavite dve bateriji. Uporabljajte baterije z enakimi lastnostmi v parih.**

7. Vklop naprave

⚠ POZOR **Pred zagonom enote je treba opraviti korake, opisane v poglavju "Priprava na delovanje".**

Napajanje enote zagotavljata dve bateriji s skupno napetostjo 36 V. Napolnjeni bateriji se vstavita v vodilo v reži za bateriji, dokler se ročaj ne zaskoči. Ključ nato vstavite v vžigalnik in se prepričajte, da se zareza ključa prilega utoru v vžigalniku. Naprava je zdaj pripravljena za uporabo.
Kosilnica se aktivira z zaporedjem - najprej pritisnite gumb na stikalu. Medtem ko držite gumb pritisnjen, rahlo povlecite ročajno palico proti ročaju kosilnice. Motor se bo zagnal. Ko spustite gumb na stikalu, bo motor še naprej deloval, če spustite ročaj, se bo motor izklopil.

8. Uporaba naprave

⚠ POZOR **Če se baterija segreje na več kot 40 °C, ustavite delovanje in počakajte, da se baterija ohladi.**

Redna košnja trave je vzdrževalni ukrep, ki spodbuja rast trave, povečuje njeno gostoto in povzroča odmiranje plevela. Prvo košnjo je treba opraviti v začetku aprila, ko je trava visoka 70-80 mm. Med sezono je treba travo kositi enkrat na teden.

⚠ POZOR **Kosilnice ne poganjajte v visoki travi.**

Pred košnjo je treba izbrati višino košnje. To storite tako, da z ročico izberete višino košnje, tako da je ročica v želenem položaju. Višino košnje izberite tako, da kosilnice ne preobremenite.
Kosite v ravnih pasovih, ki se prekrivajo, kar pomeni, da se mora vsak naslednji niz prekrivati s prejšnjim približno za ¼. Ko kosite na pobočju, kosite čez pobočje in bodite še posebej previdni pri obračanju in spreminjanju smeri košnje.
Zbiralnik trave je opremljen z indikatorjem napolnjenosti. Pri košnji bodite pozorni na polnjenje koša za travo. Zbiralnik za travo redno praznite in ne dovolite, da bi se prekomerno napolnil.

Mulčenje

Kosilnica ima funkcijo mulčenja. Pri tej funkciji se pokošena trava zdrobi in raztrese po trati. Razdrobljena vegetacija se razgradi in postane naravno organsko gnojilo. To izboljša rast trave, saj zmanjša izhlapevanje vode, preprečuje erozijo tal, upočasnjuje rast plevela itd. Če želite kosilnico za mulčenje pripraviti za delovanje mulčenja, odstranite zbiralno košaro in vstavite priloženi pokrovček v izhodno odprtino, tako da stena delovnega prostora rezila tvori pravilno krožno površino. Postopek mulčenja je treba izvajati redno, pri čemer ne smete dovoliti, da bi bila trava naenkrat pokošena za več kot 2-3 cm.

Odklop napajanja

Vsakič izklopite vir napajanja:
- če se uporabnik oddalji od naprave.
- pred odstranitvijo ovire
- pred preverjanjem, čiščenjem ali uporabo stroja
- po trku s tujim predmetom preverite, ali je stroj poškodovan.
- če stroj začne prekomerno vibrirati, ga takoj preverite.

9. Tekoče vzdrževanje

⚠ POZOR **Vsa vzdrževalna dela izvajajte, ko je enota izključena iz električnega omrežja.**

⚠ POZOR Ne dotikajte se nevarnih gibljivih delov, preden stroj odklopite od električnega napajanja in popolnoma

Za varno delovanje in podaljšanje življenjske dobe naprave je treba redno servisiranje opravljati v delavnici. Obrabljene ali poškodovane dele zamenjajte, da ohranite varnost delovanja. Neizvajanje vzdrževalnih del ali njihovo nepravilno izvajanje lahko povzroči skrajšanje življenjske dobe enote in v skrajnem primeru nesrečo.

Servisnih posegov ne smete opravljati, dokler se ne ustavijo vsi nevarni gibljivi deli.

Montaža in demontaža rezila

⚠ POZOR **Vedno nosite zaščitne rokavice.**

Če želite odstraniti rezilo kosilnice, prestavite kosilnico tako, da imate dostop do nastavka za rezilo. Ujemite rezilo (npr. zgrabite za neobrušen del), s ključem sprostite vijak in odstranite rezilo. Če želite namestiti rezilo, ga s pomočjo pozicionerjev (luknje v rezilu, ki se ujemajo z utori na ohišju kosilnice) postavite v pravilen položaj. Zategnite rezilo, pri čemer v zadnji fazi zategovanja blokirajte njegovo vrtenje.

⚠ POZOR **Za odvijanje in odvijanje rezila vedno uporabljajte ključ.**

Čiščenje

Po vsaki uporabi napravo očistite, da odstranite morebitne ostanke rastlin. Za temeljitejše čiščenje lahko uporabite rahlo vlažno krpo z morebitnim dodatkom neagresivnih čistilnih sredstev.

ostrenje kovinskih rezalnih orodij

⚠ POZOR **Uporaba poškodovanih nožev je prepovedana.**

Ko se orodje malo obrablja, ga nabrusite s pilico. Pogosto ostrite tako, da naberete majhno količino materiala. Za ostrenje rahlo obrabljenega rezila zadošča nekaj potegov pile. Po vsakih petih postopkih ostrenja preverite ravnotežje orodja na posebnem stroju ali ga dajte preveriti v specializirani delavnici. Močno obrabljena rezalna orodja ostrite z napravo za ostrenje ali jih dajte nabrusiti v specializiranem servisnem centru. Po ostrenju močno uporabljenega orodja vedno preverite ravnotežje orodja.

Skladiščenje in prevoz

Ko naprave ne uporabljate, jo shranite na suhem mestu, nedosegljivo otrokom. Napravo in druge sestavne dele, navedene v kompletu, je treba prevažati tako, da niso izpostavljeni škodljivim okoljskim razmeram, kot so vlaga, padavine, tlak, ki bi lahko povzročil mehanske poškodbe, in drugim, ki bi lahko negativno vplivali na napravo. Elemente za rezanje kovin shranjujte in prevažajte v za to namenjenem varovalu. Na krajših razdaljah stroj prenašajte tako, da ga držite za transportni ročaj.

10. Rezervni deli in dodatki

Za nakup rezervnih delov in dodatne opreme se obrnite na Dedra Exim Service. Kontaktne podatke najdete na strani 1 priročnika.
Pri naročanju rezervnih delov navedite številko serije na ploščici in številko dela iz montažne risbe.
V garancijskem obdobju se popravila izvajajo v skladu s pogoji, navedenimi v garancijskem listu. Okvarjeni izdelek oddajte v popravilo na mestu nakupa (prodajalec je dolžan sprejeti okvarjeni izdelek), pošljite ga v osrednji servisni center podjetja Dedra Exim ali ga pošljite v servisni center, ki je najbližje vašemu kraju bivanja (seznam servisnih centrov na www.dedra.pl). Priložite izpolnjen garancijski list. Po poteku garancijskega roka popravila opravi osrednji servisni center. Okvarjeni izdelek pošljite servisnemu centru (stroške pošiljanja plača uporabnik).

11. Samostojno odpravljanje napak

⚠ POZOR **Preden začnete sami odpravljati težave, enoto izključite iz električnega napajanja.**

Problem	Vzrok	Rešitev
Naprava ne deluje	Pomanjkljivo stikalo	Napravo dajte na servis.
	Izpraznjena baterija	Polnjenje baterije
	Nepravilno nameščena baterija	Pravilno pritrdite
Ne preveč učinkovito delo	Tupi nož	Zamenjajte ali nabrusite rezilo
	Nož je blokiran s tujkom	Preverite, ali so na nožu na primer ostanki vrvice ali trave. Odstranite onesnaženje
	Prepolni zabojnik za odpadke	Odstranjevanje odpadkov iz koša za smeti
	Zamašen izmetni kanal	Očistite izpustni kanal od naplavin.

12. Dokončanje opreme

1. akumulatorska kosilnica - 1, koš za smeti - 1 kos.

13. Informacije za uporabnike o odstranjevanju električne in elektronske opreme (velja za gospodinjstva)



Simbol, ki je prikazan na izdelkih ali spremljajoči dokumentaciji, označuje, da se okvarjene električne ali elektronske opreme ne sme odlagati med gospodinjske odpadke. Če želite sestavne dele zavreči, ponovno uporabiti ali predelati, jih je treba odpeljati na specializirano zbirno mesto, kjer jih bodo sprejeli brezplačno. Informacije o lokacijah zbirnih mest za rabljeno opremo zagotavljajo lokalni organi, npr. na svojih spletnih straneh.
S pravilnim odstranjevanjem naprave lahko ohranimo dragocene vire ter se izognemo negativnim vplivom na zdravje in okolje zaradi morebitne prisotnosti nevarnih: snovi, zmesi in sestavnih delov v opremi.
Zaradi nepravilnega odlaganja odpadkov vam grozijo kazni v skladu z ustreznimi lokalnimi predpisi.
Uporabniki v državah EU: Če želite odstraniti električno ali elektronsko opremo, se obrnite na najbližje prodajno mesto ali na dobavitelja, ki vam bo zagotovil dodatne informacije.
Odstranjevanje v državah zunaj Evropske unije: Ta simbol velja samo za države Evropske unije. Če želite ta izdelek zavreči, se obrnite na lokalne organe ali prodajalca, da vam pojasnijo pravilen način odstranjevanja.

Garancijski list

na spletni strani .

Katalog št:

DED7197V

Številka serije: .....

(v nadaljnjem besedilu: izdelek)

Datum nakupa izdelka: .....

Žig prodajalca

Datum in podpis prodajalca: .....

Izjava uporabnika:

Potrjujem, da sem bil seznanjen z garancijskimi pogoji in posledicami neupoštevanja navodil iz navodil za uporabo in garancijskega lista. Seznanjen sem s pogoji te garancije, kar potrjujem z lastnoročnim podpisom:

....

Datum in kraj Podpis uporabnika

I. Odgovornost za izdelek

1. Garant - Dedra Exim Sp. z o.o. s sedežem v Pruszkowu, naslov: 3 Maja 8, 05-800 Pruszków, KRS 0000062517, Okrožno sodišče za mesto Varšava v Varšavi, XIV gospodarski oddelek Državnega sodnega registra, NIP 527-020-49-33, osnovni kapital: PLN 100.980,00.
2. Garant pod pogoji tega garancijskega lista jamči za izdelek, ki izvira iz Garantove distribucije.
3. Odgovornost v okviru garancije zajema le napake, ki izhajajo iz vzrokov, ki so bili značilni za izdelek v času, ko je bil izročen uporabniku.
4. Uporabnik je na podlagi garancije upravičen do brezplačnega popravila izdelka, če se je napaka pokazala v garancijskem roku. Način popravila Izdelka (način popravila) je v pristojnosti Garanta. Če garant ugotovi, da popravilo ni mogoče, si pridržuje pravico do zamenjave okvarjenega elementa ali celotnega izdelka z brezhibnim, znižanja cene izdelka ali odstopa od pogodbe.
5. V zvezi z uporabnikom, ki ni potrošnik v smislu zakona z dne 23. aprila 1964. Civilnega zakonika, je odgovornost Garanta za škodo, ki izhaja iz te garancije in/ali v zvezi z njeno sklenitvijo in izvajanjem, ne glede na pravni naslov, omejena na največ vrednost izdelka z napako.

II. Jamstveno obdobje

Sestavni deli izdelka	Trajanje garancijske zaščite
Akumulatorska kosilnica	24 mesecev od datuma nakupa izdelka, kot je navedeno na tej garancijski kartici.

III. Pogoji za koriščenje zavarovanja

1. Uporabnik mora predložiti izpolnjen garancijski list izdelka in dokazati okoliščine nakupa izdelka s strani uporabnika, npr. s predložitvijo računa, računa itd. Zaradi učinkovite obravnave reklamacij je priporočljivo, da Uporabnik skupaj z Izdelkom predloži vse sestavne dele, navedene v poglavju "Kompletiranje naprave" v Navodilih za uporabo.
2. Da uporabnik upošteva priporočila iz navodil za uporabo in garancijskega lista.
3. Jamstvo velja samo za ozemlje Republike Poljske in EU.
4. Garancija ne krije napak na izdelku, ki nastanejo zlasti zaradi:
a. Če uporabnik ne upošteva pogojev iz navodil za uporabo, zlasti glede pravilnega delovanja, vzdrževanja in čiščenja;
b. Uporabnik uporablja čistila ali sredstva za vzdrževanje, ki niso v skladu z navodili za uporabo;
c. neustrezno skladiščenje in prevoz izdelka s strani uporabnika;
d. Uporabnikove nepooblaščene spremembe in/ali modifikacije izdelka, ki niso bile dogovorjene s garantom;
e. če uporabnik v izdelku uporablja potrošni material, ki ni v skladu z navodili za uporabo.
5. Uporabnik, ki ni potrošnik v smislu zakona z dne 23. aprila 1964. civilnega zakonika, izgubi garancijo za izdelek, v katerem:
- je uporabnik odstranil, spremenil ali poškodoval serijske številke, oznake datuma in merilne tablice;
- če je uporabnik poškodoval plombe ali če so na njih vidni znaki nedovoljenega poseganja.
6. Opozorilo: Uporabnik mora dejavnosti, povezane z vsakodnevnim delovanjem izdelka, ki med drugim izhajajo iz navodil za uporabo, izvajati sam in na lastne stroške.

IV. Pritožbeni postopek

1. Če se ugotovi, da izdelek deluje nepravilno, morate pred vložitvijo zahtevka zagotoviti, da so bili pravilno izvedeni vsi ukrepi, navedeni zlasti v navodilih za uporabo.
2. Priporočljivo je, da pritožbo vložite takoj, po možnosti v 7 dneh po tem, ko opazite napako na izdelku. Uporabnik, ki ni potrošnik v smislu zakona z dne 23. aprila 1964. Civilnega zakonika, izgubi pravice, ki izhajajo iz te garancije, če reklamacije ne vloži v 7 dneh.
3. Reklamacija se lahko med drugim sporoči na mestu nakupa izdelka, pri garancijskem servisu ali pisno na naslov: Dedra Exim Sp. z o.o., ul. 3 Maja 8, 05-800 Pruszków.
4. Uporabnik lahko vloži pritožbo prek obrazca, ki je na voljo na spletni strani www.dedra.pl. ("Obrazec za reklamacijo zaradi garancije").
5. Naslovi garancijskega servisa za posamezne države so na voljo na spletni strani www.dedra.pl. Če za posamezno državo ni garancijskega servisa, je priporočljivo, da garancijske zahtevke naslovite na: 3 maja 8, 05-800 pruszków (poljska).
6. Zaradi varnosti uporabnika je uporaba izdelka z napako prepovedana.
7. Opozorilo: Uporaba okvarjenega izdelka je nevarna za zdravje in življenje uporabnika.
8. Obveznosti iz garancije bodo izpolnjene v 14 delovnih dneh, šteto od datuma, ko uporabnik dostavi reklamirani izdelek.
9. Priporočamo, da okvarjeni izdelek očistite, preden ga dostavite v reklamacijo. Priporoča se, da se izdelek, ki se reklamira, med prevozom skrbno zaščiti pred poškodbami (priporoča se, da se izdelek, ki se reklamira, dostavi v originalni embalaži).
10. Garancijski rok se podaljša za čas, ko uporabnik zaradi napake ni mogel uporabljati izdelka, za katerega velja garancija.
Garancija ne izključuje, omejuje ali zadrži pravic uporabnika, ki jih ima v skladu s predpisi o garanciji za napake na prodanem blagu.

SI

V skladu s členom 13(1) in (2) Uredbe (EU) 2016/679 Evropskega parlamenta in Sveta z dne 27. aprila 2016 o varstvu posameznikov pri obdelavi osebnih podatkov in o prostem pretoku takih podatkov ter o razveljavitvi Direktive 95/46/ES (v nadaljevanju: "RODO") vas obveščamo
1. Upravljavec vaših osebnih podatkov, navedenih v obrazcu, je družba DEDRA-EXIM sp. z o.o. s sedežem v Pruszkowu , ul. 3 Maja 8, 05-800 Pruszków (v nadaljevanju: "upravljavec").
2. Vaši podatki bodo obdelani samo za namen izvedbe garancijskega postopka za aparat v skladu s členom 6(1)(b) Splošne uredbe o varstvu podatkov (v nadaljevanju: "GDPR") Posredovanje podatkov je prostovoljno, vendar je potrebno za izvedbo garancijskega postopka.
3. Vaši podatki se bodo obdelovali za čas trajanja obravnave izvedbe postopka jamstva in za namene arhiviranja v primeru potrebe po obrambi pred morebitnimi zahtevki zoper upravitelja, vendar ne dlje kot do njihovega zastaranja.
4. Vaši podatki se lahko razkrijejo samo subjektom, ki obdelujejo podatke v imenu upravljavca na podlagi pisne pogodbe o zaupanju obdelave osebnih podatkov, ki med drugim zagotavljajo tehnične storitve, gostovanje ali vzdrževanje spletne strani, IT storitve, kurirsko podjetje. Ponudniki upravljavca so dolžni zagotoviti varnost podatkov in izpolnjevati zahteve veljavne zakonodaje v zvezi z varstvom osebnih podatkov ter zaupanih osebnih podatkov ne smejo uporabljati za druge namene, kot so določeni v pogodbi z upravljavcem.
5. vaši podatki ne bodo obdelani z avtomatiziranimi sredstvi, vključno z oblikovanjem profilov, in ne bodo preneseni v tretjo državo/mednarodno organizacijo.
6. Imate pravico do dostopa do vsebine svojih podatkov in pravico do popravka, izbrisa, omejitve obdelave, pravico do prenosljivosti podatkov in pravico do ugovora kadar koli.
7. Za vse zadeve v zvezi z obdelavo vaših osebnih podatkov s strani upravitelja se lahko obrnete na naslednji e-poštni naslov: daneosobowe@dedra.pl;
8. Imate pravico do pritožbe pri organu za varstvo podatkov;

BG Съдържание

1. Снимки и чертежи
2. Описание на устройството
3. Предназначение на устройството
4. Ограничение на използването
5. Технически данни
6. Подготовка за работа
7. Включване на устройството
8. Използване на устройството
9. Текуща поддръжка
10. Резервни части и принадлежности
11. Самостоятелно отстраняване на неизправности
12. Завършване на оборудването
13. Информация за потребителите относно изхвърлянето на електрическо и електронно оборудване
14. Гаранционна карта

Превод на оригиналните инструкции

ЕО декларацията за съответствие е приложена към устройството като отделен документ. В случай на липса на ЕО декларация за съответствие, моля, свържете се със сервиза на Dedra-Exim Sp. z o.o.
Общите правила за безопасност са включени в ръководството като отделна книжка.

ПРЕДУПРЕЖДЕНИЕ. Прочетете всички предупреждения, обозначени със символа, и всички инструкции. Неспазването на следните предупреждения и инструкции за безопасност може да доведе до токов удар, пожар или сериозно нараняване.
Запазете всички предупреждения и инструкции за бъдеща употреба.

ВНИМАНИЕ Гамата SAS+ALL е проектирана да работи само със зарядни устройства и батерии от гамата SAS+ALL. Препоръчваме батерии с капацитет 4 Ah или 5 Ah за използване с косачките.

Литиево-йонната батерия и зарядното устройство не са включени в закупеното оборудване и трябва да се закупят отделно. Използването на батерии и зарядни устройства, различни от тези, предназначени за устройството, е забранено.

ВНИМАНИЕ Никога не позволявайте на деца, лица с ограничени физически, сетивни или умствени способности или

лица, които нямат опит и познания или не са прочели инструкциите за работа с машината; местните разпоредби могат да ограничават възрастта на оператора.

ВНИМАНИЕ **Никога не работете с машината, когато наоколо има хора, особено деца, или животни.**

ВНИМАНИЕ **Никога не използвайте машината с повредени предпазители или предпазни устройства или ако батерията е повредена или износена.**

ВНИМАНИЕ **Избягвайте да използвате машината при лоши метеорологични условия, особено когато има опасност от мълнии.**

2. Описание на устройството

Фиг. А, Б: 1 - дръжка, 2 - бутон за включване/изключване, 3 - превключвател, 4 - скоби за дръжката, 5 - кош за събиране, 6 - гнездо за батерия и предпазен ключ, 7 - лост за регулиране на височината на рязане

3. Предназначение на устройството

Акумулаторната косачка е проектирана за косене на трева на плоски и равни повърхности, както и на склонове с лек наклон. Косачката предлага възможност за събиране на тревата в контейнер или за работа без контейнер. Използването на батерии дава възможност за косене на тревни площи на места, където няма достъп до електрическа мрежа.
Допустимо е устройството да се използва при ремонтни и строителни дейности, ремонтни работилници, любителска работа, като се спазват условията за използване и допустимите условия на работа, съдържащи се в инструкциите за експлоатация.

4. Ограничения на използването

ВНИМАНИЕ **Уредът може да се използва само в съответствие с изброените по-долу "Разрешени условия на работа".**

Не използвайте косачката за подрязване на обраслите растения, подрязване на стъблата, родопски отрязани стъбла, разчистване на пътеки, изравняване на неравности (напр. могили, направени от кътрици) и други дейности.

ВНИМАНИЕ **Неразрешените промени в механичната и електрическата конструкция, всякакви модификации, операции по поддръжката, които не са описани в инструкциите за експлоатация, ще се считат за незаконни и ще доведат до незабавна загуба на гаранционни права, а декларацията за съответствие ще стане невалидна.**

Неправилното използване или използването в противоречие с инструкциите за експлоатация ще доведе до незабавна загуба на гаранционните права.

Допустими условия на труд

S1 - непрекъсната работа
Температурен диапазон на зареждане на батерията 10 - 30°C. Не излагайте на температури над 40°C.

5. Технически данни

Модел на оборудването	DED7197V
Работно напрежение [V]	36 д.с.
Степен на защита	IPX1
Скорост [min]$^{-1}$	2900
Капацитет на кошницата [L]	50
Ширина на рязане [mm]	430
Регулиране на височината на рязане [mm - mm].	25-75
Ниво на вибрации, измерено при ръкохватка a_h [m/s]^2	<2,5
Неопределеност на измерването K [m/s]^2	1,5
Емисии на шум:	
Ниво на звуково налягане L_{pA} [dB(A)] / Неопределеност на измерването K_{pA}	72,8/ 3
Ниво на звукова мощност L_{WA} [dB(A)] / Неопределеност на измерването K_{WA} [dB(A)]	87,1 / 2,95
Гарантирано ниво на звукова мощност L_{WA} [dB(A)]	96
Единично тегло [kg].	13,6

Информация за вибрациите и шума

Комбинираната стойност на вибрациите a_h и неопределеността на измерването са определени в съответствие с EN 60335-2-77 и са дадени в таблицата.
Емисиите на шум са определени в съответствие с ISO 3744: 2010 Стойностите са дадени в таблицата по-горе.

ВНИМАНИЕ **Шумът може да причини увреждане на слуха, винаги носете защита на слуха, когато работите!**

Декларираната обща стойност на вибрациите е измерена съгласно стандартен метод за изпитване и може да се използва за сравняване на едно оборудване с друго. Обявеното ниво на вибрациите може да се използва и за предварителна оценка на експозицията на вибрации.
Нивото на вибрациите по време на действителното използване на оборудването може да се различава от обявените стойности в зависимост от използването на работните инструменти, по-специално от вида на обработвания детайл и необходимостта от определяне на мерки за защита на оператора. За да се направи точна оценка на експозицията при действителните условия на използване, трябва да се вземат предвид всички части на работния цикъл, включително периодите, когато машината е изключена или когато е включена, но не се използва за работа.

6. Подготовка за работа

Устройството е част от линията SAS+ALL, поради което, за да се използва, трябва да се комплектова комплект, състоящ се от устройството, батерия и зарядно устройство. Използването на други батерии и зарядни устройства е забранено.

ВНИМАНИЕ **Извършвайте всички подготвителни работи при изключен от електрическата мрежа модул.**

Разстояние на дръжката.

ВНИМАНИЕ **Внимание: внимавайте да не повредите кабела.**

Разгънете дръжката, преместете я на място и я застопорете с помощта на винтовете на лоста. Подредете кабела така, че да може да се постави в ключалката.

Създаване на уловител на трева

Когато косите с кош за трева, повдигнете капака на изхвърлящия канал, свалете капачката на изхвърлящия канал, поставете ушите на коша в дръжките и след това спуснете капака.

Сглобяване на батерията

Гнездата за батерията се намират на корпуса на косачката под прозрачен пластмасов капак. За да поставите батериите, повдигнете капака и вкарайте батериите в гнездата.

ВНИМАНИЕ **Поставете две батерии в двете гнезда. Използвайте батерии с еднакви характеристики по двойки.**

7. Включване на устройството

ВНИМАНИЕ **Преди да стартирате устройството, е необходимо да извършите стъпките, описани в раздела "Подготовка за работа".**

Устройството се захранва от две батерии с общо напрежение 36 V. Заредените батерии се плъзгат във водача в гнездото за батерии, докато ключалката на дръжката се застопори. След това ключът се поставя в запалването, като се внимава вдлъбнатината на ключа да пасне в жлеба в запалването. Устройството вече е готово за употреба.
Активирането на косачката се извършва чрез последователност - първо натиснете бутона, разположен върху превключвателя. Докато държите бутона натиснат, издърпайте леко дръжката към дръжката на косачката. Двигателят ще се задейства. Когато пуснете бутона на превключвателя, двигателят ще продължи да работи, като пускането на дръжката ще изключи двигателя.

8. Използване на устройството

ВНИМАНИЕ **Ако батерията се нагрее повече от 40°C, спрете работа и изчакайте батерията да изстине.**

Редовното косене на тревата е мярка за поддръжка, която стимулира растежа на тревата, увеличава нейната плътност и води до загиване на плевелите. Първото косене трябва да се извърши в началото на април, когато тревата е висока 70-80 мм. През сезона тревата трябва да се коси веднъж седмично.

ВНИМАНИЕ **Не пускайте косачката във висока трева.**

Преди косене трябва да се избере височината на косене. За тази цел използвайте лоста за избор на височината на косене, така че лостът да е в желаната позиция. Изберете височината на косене така, че да не претоварвате косачката.
Косете на прави ивици, като се застъпвате, т.е. всеки следващ ход трябва да се застъпва с около ¼ от предишния. Когато косите на склон, косете напречно на склона и бъдете особено внимателни при обръщане и смяна на посоката на косене.
Кошът за трева е оборудван с индикатор за нивото на запълване. Когато косите, обръщайте внимание на пълненето на коша за трева. Редовно изпразвайте уловителя за трева и не допускайте препълването му.

Мулчиране

Косачката има функция за мулчиране. По време на тази операция окосената трева се раздробява и разпръсква по тревната площ. Раздробената растителност се разгражда, превръщайки се в естествен органичен тор. Това подобрява растежа на тревата, като намалява изпарението на вода, предотвратява ерозията на почвата, забавя растежа на плевелите и др. За да подготвите мулчиращата косачка за работа с мулчиране, извадете събирателния кош и поставете доставената капачка в изходния отвор, така че стената на работното пространство на ножа да образува правилна кръгла повърхност. Операцията по мулчиране трябва да се извършва редовно, като не се допуска тревата да бъде отрязана с повече от 2-3 см наведнъж.

Изключване на захранването

Изключвайте източника на захранване всеки път:
- ако потребителят се отдалечи от машината.
- преди отстраняването на препятствието
- преди да проверите, почистите или използвате машината
- след удар с чужд предмет да проверите машината за повреди.
- ако машината започне да вибрира прекомерно, за незабавна проверка.

9. Текуща поддръжка

ВНИМАНИЕ **Извършвайте всички операции по поддръжката, когато устройството е изключено от електрозахранването.**

Не докосвайте опасни движещи се части, преди да изключите машината от електрическото захранване и да спрете напълно.

За да се осигури безопасна работа и да се удължи експлоатационният живот на уреда, трябва да се извършва редовно обслужване в условия на сервиз. Заменяйте износените или повредени части, за да поддържате безопасността на работа. Неизвършването на дейности по поддръжката или неправилното им извършване може да доведе до намаляване на експлоатационния живот на уреда и в краен случай до авария.

Сервизните операции не трябва да се извършват, преди всички опасни движещи се части да са спрели.

Сглобяване и разглобяване на острието

ВНИМАНИЕ **Винаги носете защитни ръкавици.**

За да свалите ножа на косачката, преместете косачката така, че да имате достъп до приспособлението за ножа. Застопорете острието (напр. хванете незаточената част), използвайте гаечен ключ, за да развиете болта и да извадите острието. За да монтирате острието, поставете острието в правилната позиция с помощта на позиционерите (дупки в острието, съвпадащи с шлиците на корпуса на косачката). Затегнете острието, като блокирате въртенето му по време на последната фаза на затягане.

ВНИМАНИЕ **Винаги използвайте гаечен ключ, за да отвивате и завивате острието.**

Почистване

Почиствайте уреда след всяка употреба, за да отстраните всички останали растителни остатъци. За по-обстойно почистване може да се използва леко влажна кърпа с евентуално добавяне на неагресивни почистващи препарати.

Заточване на метални режещи инструменти

ВНИМАНИЕ **Използването на повредени ножове е забранено.**

Заточвайте инструмента с пила, когато има малко износване. Заточвайте често, като събирате малко количество материал. Няколко удара с пилата са достатъчни, за да се заточи леко износено острие. След всеки 5 операции по заточване проверявайте баланса на инструмента на специална машина или го дайте да се провери в специализиран сервиз. Силно износените режещи инструменти заточвайте с устройство за заточване или ги поръчайте за заточване в специализиран сервиз. Винаги проверявайте баланса на инструмента след заточване на интензивно използван инструмент.

Съхранение и транспортиране

Когато уредът не се използва, го съхранявайте на сухо място, недостъпно за деца. Уредът и другите компоненти, изброени в комплекта, трябва да се транспортират по начин, който не ги излага на вредни условия на околната среда, като например влажност, валежи, налягане, което може да доведе до механични повреди, и други, които могат да имат отрицателно въздействие върху уреда. Съхранявайте и транспортирайте елементите за рязане на метал в специален предпазител. За кратки разстояния пренасяйте машината, като държите транспортната дръжка.

10. Резервни части и принадлежности

За закупуване на резервни части и аксесоари се свържете с Dedra Exim Service. Данните за контакт можете да намерите на страница 1 от ръководството.
Когато поръчвате резервни части, посочете номера на партидата върху табелката и номера на частта от монтажния чертеж.
По време на гаранционния период ремонтите се извършват в съответствие с условията, посочени в гаранционната карта. Моля, предайте дефектния продукт за ремонт на мястото на покупката (продавачът е длъжен да приеме дефектния продукт), изпратете го в централния сервизен център на Dedra Exim или го изпратете в сервизния център, който е най-близо до вашето местоживеене (списък на сервизните центрове на www.dedra.pl). Моля, приложете попълнената гаранционна карта. След изтичане на гаранционния срок ремонтите се извършват от централния сервиз. Изпратете дефектния продукт до сервизния център (транспортните разходи се заплащат от потребителя).

11. Самостоятелно отстраняване на неизправности

ВНИМАНИЕ **Изключете устройството от електрическата мрежа, преди да започнете самостоятелно да отстранявате неизправности.**

Проблем	Причина	Решение
Устройството не работи	Дефектен превключвател	Поръчайте сервизно обслужване на устройството
	Разредена батерия	Зареждане на батерията
	Неправилно монтирана батерия	Прикрепете правилно
Не много ефективна работа	Тъп нож	Сменете или наточете острието
	Нож, блокиран от чужд предмет	Проверете дали по ножа няма остатъци от канап или трева, например. Отстранете замърсяването
	Препълнен контейнер за отпадъци	Премахване на отпадъци от кофата за боклук
	Запушен изпускателен канал	Почистване на канала за заустване от отпадъци

12. Завършване на оборудването

1. акумулаторна косачка - 1, кош за отпадъци - 1 бр.

13. Информация за потребителите относно изхвърлянето на електрическо и електронно оборудване (приложимо за домакинства)

Символът, изобразен върху продуктите или придружаващата ги документация, указва, че дефектното електрическо или електронно оборудване не трябва да се изхвърля заедно с битовите отпадъци. Ако трябва да изхвърлите, да използвате повторно или да възстановите компоненти, е правилно да ги занесете в специализиран пункт за събиране, където ще бъдат приети безплатно. Информация за местоположението на пунктовете за събиране на употребявано оборудване се предоставя от местните власти, например на техните уебсайтове.
Правилното рециклиране на устройствата ви позволи да спестите ценни ресурси и да избегнете отрицателни въздействия върху здравето и околната среда в резултат на възможното наличие на: опасни вещества, смеси и компоненти в оборудването.
Неправилното изхвърляне на отпадъци е свързано с риск от санкции съгласно съответните местни разпоредби.
Потребители в страни от ЕС: Ако трябва да изхвърлите електрическо или електронно оборудване, моля, свържете се с най-близкия пункт за продажба или с вашия доставчик, който ще ви предостави допълнителна информация.
Изхвърляне в страни извън Европейския съюз: Този символ се отнася само за страните от Европейския съюз. Ако желаете да изхвърлите този продукт, моля, свържете се с местните власти или с търговеца за правилния начин на изхвърляне.

Гаранционна карта

на

Каталожен номер:

DED7197V

Номер на партидата: .....

(наричан по-долу "Продуктът")

Дата на закупуване на продукта: .....

Печат на дилъра

Дата и подпис на продавача: .....

Изявление на потребителя:

Потвърждавам, че съм информиран за условията на гаранцията и последствията от неспазването на указанията в инструкцията за експлоатация и гаранционната карта. Запознат съм с условията на тази гаранция, което потвърждавам със саморъчния си подпис:

....

Дата и място Подпис на потребителя

I. Отговорност за продукта

1. Гарант - Dedra Exim Sp. z o.o. със седалище в Прушков, адрес: гр: 3 Maja 8, 05-800 Pruszków, KRS 0000062517, Окръжен съд за столицата Варшава във Варшава, XIV икономическо отделение на Националния съдебен регистър, NIP 527-020-49-33, акционерен капитал: 100 980,00 PLN.
2. Съгласно условията, посочени в тази гаранционна карта, Гарантът гарантира Продукта, произхождащ от дистрибуцията на Гаранта.
3. Отговорността по гаранцията покрива само дефекти, възникнали по причини, присъщи на Продукта в момента на доставката му до Потребителя.
4. По силата на гаранцията Потребителят има право на безплатен ремонт на Продукта, при условие че дефектът се е проявил по време на гаранционния период. Методът на ремонт на Продукта (методът на ремонт) е по преценка на Гаранта. Ако Гарантът установи, че ремонтът не е възможен, той си запазва правото да замени дефектния елемент или целия Продукт с бездефектен, да намали цената на Продукта или да се откаже от договора.
По отношение на потребител, който не е потребител по смисъла на Закона от 23 април 1964 г. Граждански кодекс, отговорността на Гаранта за вреди, произтичащи от тази гаранция и/или във връзка с нейното сключване и изпълнение, независимо от правния титул, е ограничена до максималната стойност на дефектния Продукт.

II. Гаранционен период

Компоненти на продукта	Продължителност на гаранционната защита
Акумулаторна косачка	24 месеца от датата на закупуване на Продукта, както е посочено в тази гаранционна карта

III. Условия за ползване на гаранцията
Потребителят трябва да представи попълнената гаранционна карта за Продукта и да докаже обстоятелствата на закупуване на Продукта, например чрез представяне на касова бележка, фактура и др. За целите на ефективното разглеждане на рекламации се препоръчва Потребителят да представи заедно с Продукта всички компоненти, посочени в "Комплектоване на устройството", съдържащо се в Ръководството за потребителя.
2. че потребителят спазва инструкциите в ръководството за експлоатация и гаранционната карта.
3.Гаранцията обхваща само територията на Република Полша и ЕС.
4.Гаранцията не покрива дефекти на Продукта, произтичащи по-специално от:
a. Неспазване от страна на потребителя на условията, посочени в инструкциите за експлоатация, по-специално по отношение на правилната експлоатация, поддръжка и почистване;
b. Използване на продукти за почистване или поддръжка от страна на потребителя, които не съответстват на инструкциите за експлоатация;
c. Неподходящо съхранение и транспортиране на Продукта от страна на Потребителя;
d. Неразрешени промени и/или модификации на Продукта от страна на Потребителя, които не са били съгласувани с Гаранта;
e. Използването от страна на Потребителя в Продукта на консумативи, които не съответстват на Инструкцията за експлоатация.
5. Потребител, който не е потребител по смисъла на Закона от 23 април 1964 г. Граждански кодекс, губи гаранцията за Продукта, в който:
- серийните номера, обозначенията за дата и табелките с номинални стойности са били отстранени, променени или повредени от потребителя;
- пломбите са били повредени от потребителя или имат следи от манипулация от страна на потребителя.
Внимание: Потребителят трябва да извършва дейностите, свързани с ежедневната експлоатация на Продукта, произтичащи, наред с другото, от Инструкциите за употреба, сам и за своя сметка.

IV. Процедура за подаване на жалби
1. В случай, че се установи, че Продуктът работи неправилно, трябва да се уверите, че всички стъпки, посочени в инструкциите за експлоатация, са извършени правилно, преди да предявите рекламация.
2. Препоръчително е да подадете жалба незабавно, за предпочитане в рамките на 7 дни от забелязването на дефект в Продукта. Потребител, който не е потребител по смисъла на Закона от 23 април 1964 г. Граждански кодекс, губи правата, произтичащи от тази гаранция, ако рекламацията не бъде направена в рамките на 7 дни.
3. Уведомяването за жалба може да се извърши, inter alia, на мястото на закупуване на Продукта, в гаранционното обслужване или писмено на адреса: Dedra Exim Sp. z o.o., ul. 3 Maja 8, 05-800 Pruszków.
4. Потребителят може да подаде жалба, като използва формуляра, достъпен на уебсайта www.dedra.pl. ("Формуляр за гаранционна рекламация").
5. адресите на гаранционното обслужване за отделните страни са достъпни на адрес www.dedra.pl. Ако няма гаранционен сервиз за дадена държава, препоръчваме да отправяте гаранционни претенции на адрес: Dedra Exim Sp. z o.o. ul. 3 Maja 8, 05-800 Pruszków (Полша).
6. С оглед на безопасността на Потребителя е забранено използването на дефектен Продукт.
7. Внимание: Използването на дефектен Продукт е опасно за здравето и живота на Потребителя.
8. Изпълнението на задълженията по гаранцията ще се осъществи в рамките на 14 работни дни, считано от датата на доставка на декларирания Продукт от Потребителя.
9. преди да предадете дефектния Продукт за рекламация, се препоръчва да го почистите. Препоръчва се Продуктът за рекламация да бъде внимателно защитен от повреди по време на транспортиране (препоръчва се Продуктът за рекламация да се достави в оригиналната му опаковка).
10. Гаранционният срок се удължава с времето, през което Потребителят е бил възпрепятстван да използва Продукта, обхванат от гаранцията, поради дефект.
Гаранцията не изключва, не ограничава и не спира правата на Потребителя, произтичащи от гаранционните разпоредби, за дефекти на продадените стоки.

BG

В съответствие с член 13, параграфи 1 и 2 от Регламент (ЕС) 2016/679 на Европейския парламент и на Съвета от 27 април 2016 г. относно защитата на физическите лица във връзка с обработването на лични данни и относно свободното движение на такива данни и за отмяна на Директива 95/46/ЕО ("ОРЗД"), с настоящото Ви информираме, че
1. Администраторът на Вашите лични данни, посочени във формуляра е DEDRA-EXIM sp. z o.o. със седалище в Прушков, на ул. 3 Maja 8, 05-800 Прушков (по-нататък: „Администратор”).
2. Вашите лични данни ще се обработват изключително с цел провеждане на гаранционната процедура на устройството съгласно ст. 6 ал. 1 буква “б” от Общия регламент за защита на личните данни (по-нататък: „ОРЗД”) Посочване на данните е доброволно, но е необходимо за провеждане на гаранционната процедура.
3. Вашите лични данни ще се обработват през срока на разглеждането на провеждане на гаранционната процедура и за архивни цели при необходимост от защита от евентуалните претенции към Администратора не по-дълго отколкото до датата на давността им.
4. Вашите лични данни могат да се обявяват изключително на операторите, обработващи данните в полза на Администратора въз основа на писмен договор за възлагане на обработването на личните данни, предоставящи, м.др. услуги по технически сервиз, хостинг или обслужване на уеб-сайта, по IT обслужване, на куриерска служба. Доставчиците на Администратора са задължени да осигурят защита на личните данни и да отговарят на изискванията на действащото законодателство, свързано със защита на личните данни и не могат да използват доверените им лични данни за целите, различни от определените в договор с Администратора.
5. Вашите данни няма да бъдат обработвани по автоматизиран начин, в това число във формата на профилиране, и няма да се предоставят в трета страна/международна организация.
6. Имате право на достъп до съдържанието на личните си данни и право всеки момент да ги коригирате, изтриете, ограничите обработването им, право да прехвърляте данните, право да подадете възражение.
7. По всякакви въпроси, свързани с обработването на Вашите лични данни от Администратора можете да се свържете на електронен адрес: daneosobowe@dedra.pl.;
8. Имате право да подадете жалба до органа, компетентен относно въпросите за защита на личните данни;

UA Зміст

1. Фотографії та малюнки
2. Опис пристрою
3. Призначення пристрою
4. Обмеження використання
5. Технічні дані
6. Підготовка до роботи
7. Увімкнення пристрою
8. Використання пристрою
9. Поточне обслуговування
10. Запасні частини та аксесуари
11. Самостійне усунення несправностей
12. Комплектація обладнання
13. Інформація для користувачів щодо утилізації електричного та електронного обладнання
14. Гарантійний талон

Переклад оригінальної інструкції

Декларація відповідності ЄС додається до пристрою як окремий документ. У разі відсутності Декларації відповідності ЄС, будь ласка, зверніться до сервісного центру Dedra-Exim Sp. z o.o.
Загальні правила техніки безпеки включені в посібник окремим буклетом.

ПОПЕРЕДЖЕННЯ. Прочитайте всі попередження, позначені цим символом, та всі інструкції. Недотримання наведених нижче попереджень та інструкцій з техніки безпеки може призвести до ураження електричним струмом, пожежі або серйозних травм.
Зберігайте всі попередження та інструкції для подальшого використання.

ПРИМІТКА Лінійка SAS+ALL була розроблена для роботи тільки з зарядними пристроями та акумуляторами лінійки SAS+ALL. Для використання з косарками ми рекомендуємо акумулятори ємністю 4 або 5 А-год.
Літій-іонний акумулятор і зарядний пристрій не входять до складу придбаного обладнання і повинні бути придбані окремо. Використання акумуляторів і зарядних пристроїв, відмінних від тих, що призначені для цього пристрою, заборонено.

ПРИМІТКА Ніколи не допускайте до роботи дітей, осіб з обмеженими фізичними, сенсорними або розумовими здібностями, а також осіб, які не мають досвіду і знань або не прочитали інструкцію з експлуатації машини; місцеві правила можуть обмежувати вік оператора.

ПРИМІТКА Ніколи не використовуйте машину, коли поруч знаходяться люди, особливо діти, або тварини.

ПРИМІТКА Ніколи не використовуйте машину з несправними захисними або запобіжними пристроями, а також з пошкодженим або зношеним акумулятором.

ПРИМІТКА Уникайте використання машини в поганих погодних умовах, особливо коли є ризик потрапляння блискавки.

2. Опис пристрою
Рис. A, B: 1 - ручка, 2 - ручка вмикання/вимикання, 3 - вимикач, 4 - затискачі ручки, 5 - кошик для збору сміття, 6 - гніздо для акумулятора та запобіжного ключа, 7 - важіль регулювання висоти зрізу

3. Призначення пристрою
Акумуляторна газонокосарка призначена для косіння трави на рівних і плоских поверхнях, а також на схилах з невеликим нахилом. Косарка дозволяє збирати траву в контейнер або працювати без нього. Використання акумуляторів дає можливість косити газони в місцях, де немає доступу до електромережі.
Допускається використання пристрою в ремонтно-будівельних роботах, ремонтних майстернях, аматорських роботах, при дотриманні умов використання і допустимих умов праці, викладених в інструкції з експлуатації.

4. Обмеження використання
ПРИМІТКА Прилад можна використовувати тільки відповідно до "Допустимих умов експлуатації", наведених нижче.

Не використовуйте газонокосарку для зрізання порослі, обрізання стебел, підгортання зрізаних стебел, розчищення доріжок, вирівнювання нерівностей (наприклад, горбків, зроблених кротами) та інших робіт.

ПРИМІТКА **Несанкціоновані зміни механічної та електричної конструкції, будь-які модифікації, операції з технічного обслуговування, не описані в інструкції з експлуатації, вважаються незаконними і призводять до негайної втрати гарантійних прав, а декларація про відповідність стає недійсною.**

Неправильне використання або використання не відповідно до інструкції з експлуатації призведе до негайної втрати гарантійних прав.

Допустимі умови праці
S1 - безперервна робота
Діапазон температур для заряджання акумулятора 10 - 30°C. Не піддавати впливу температури вище 40°C.

5. Технічні дані

Модель обладнання	DED7197V
Робоча напруга [В]	36 d.c.
Ступінь захисту	IPX1
$^{-1}$Швидкість [хв]	2900
Місткість кошика [л]	50
Ширина різання [мм]	430
Регулювання висоти різання [мм - мм].	25-75
$_{h}^{2}$Рівень вібрації, виміряний на ручці a [м/с]	<2,5
^{2}Невизначеність вимірювання K [м/с]	1,5
Викиди шуму:	
$_{pA}$Рівень звукового тиску L [дБ(А)] / Невизначеність вимірювання K_{pA}	72,8/ 3
$_{WA}{}_{WA}$Рівень звукової потужності L [дБ(А)] / Невизначеність вимірювання K [дБ(А)]	87,1 / 2,95
$_{WA}$Гарантований рівень звукової потужності L [дБ(А)].	96
Вага одиниці [кг].	13,6

Інформація про вібрації та шум

$_{h}$Комбіноване значення вібрацій a і невизначеність вимірювання були визначені відповідно до EN 60335-2-77 і наведені в таблиці.
Рівень шуму визначався відповідно до стандарту ISO 3744:2010, значення наведені в таблиці вище.

ПРИМІТКА **Шум може призвести до пошкодження слуху, завжди використовуйте засоби захисту органів слуху під час роботи!**

Заявлене значення загальної вібрації було виміряно відповідно до стандартного методу випробувань і може використовуватися для порівняння одного обладнання з іншим. Заявлений рівень вібрації також може бути використаний для попередньої оцінки впливу вібрації.
Рівень вібрації під час фактичного використання обладнання може відрізнятися від заявлених значень, залежно від використання робочих інструментів, зокрема типу заготовки, та необхідності визначення заходів для захисту оператора. Для точної оцінки впливу в реальних умовах використання необхідно враховувати всі частини робочого циклу, включаючи періоди, коли верстат вимкнений або коли він увімкнений, але не використовується для роботи.

6. Підготовка до роботи

ПРИМІТКА **Пристрій є частиною лінійки SAS+ALL, тому для його використання повинен бути укомплектований комплект, що складається з пристрою, акумулятора та зарядного пристрою. Використання інших акумуляторів та зарядних пристроїв заборонено.**
Всі підготовчі роботи виконуйте, відключивши пристрій від мережі електроживлення.

Рукоятку розвести.

ПРИМІТКА **Обережно: намагайтеся не пошкодити кабель.**

Розгорніть ручку, перемістіть її в потрібне положення і зафіксуйте за допомогою гвинтів важеля. Розташуйте кабель так, щоб його можна було помістити в защіпку.

Встановлення травозбірника

Під час косіння з травозбірником підніміть кришку травозбірника, зніміть ковпачок травозбірника, вкладіть вушка травозбірника в рукоятки, а потім опустіть кришку.

Акумуляторна батарея в зборі

Гнізда для акумуляторів розташовані на корпусі газонокосарки під прозорою пластиковою кришкою. Щоб встановити батареї, підніміть кришку і вставте батареї в гнізда.

ПРИМІТКА **Вставте по дві батарейки в обидва гнізда. Використовуйте батареї з однаковими характеристиками в парі.**

7. Увімкнення пристрою

ПРИМІТКА **Перед запуском пристрою необхідно виконати дії, описані в розділі "Підготовка до роботи".**

Пристрій живиться від двох батарей загальною напругою 36 В. Заряджені батареї вставляються в направляючу в гнізді для батарей, доки не зафіксується засувка ручки. Потім ключ вставляється в замок запалювання, переконавшись, що виїмка на ключі увійшла в паз в замку запалювання. Пристрій готовий до використання.
Косарка активується за допомогою послідовності дій - спочатку натисніть кнопку, розташовану на вимикачі. Утримуючи кнопку натиснутою, злегка потягніть кермо до ручки косарки. Запуститься двигун. Якщо відпустити кнопку на вимикачі, двигун продовжить працювати, а якщо відпустити ручку, двигун вимкнеться.

8. Використання пристрою

ПРИМІТКА **Якщо батарея нагрівається вище 40°C, припиніть роботу і зачекайте, поки батарея охолоне.**

Регулярне скошування трави є заходом догляду, воно стимулює ріст трави, збільшує її густоту і призводить до загибелі бур'янів. Перше скошування слід проводити на початку квітня, коли трава досягне висоти 70-80 мм. Протягом сезону траву слід косити раз на тиждень.

ПРИМІТКА **Не використовуйте косарку у високій траві.**

Перед початком косіння необхідно вибрати висоту скошування. Для цього за допомогою важеля виберіть висоту скошування так, щоб важіль опинився в потрібному положенні. Вибирайте висоту скошування таким чином, щоб не перевантажувати косарку.
Косіть прямими смугами з перекриттям, тобто кожен наступний прохід повинен перекривати попередній приблизно на ¼. При косінні на схилі косіть поперек схилу і будьте особливо обережні під час руху заднім ходом і зміни напрямку косіння.
Травосборник оснащений індикатором рівня заповнення. Під час косіння звертайте увагу на заповнення травозбірника. Регулярно спорожняйте травозбірник і не допускайте його переповнення.

Мульчування

Косарка має функцію мульчування. Під час цієї операції скошена трава подрібнюється і розкидається по газону. Подрібнена рослинність розкладається, перетворюючись на природне органічне добриво. Це покращує ріст трави за рахунок зменшення випаровування води, запобігає ерозії ґрунту, уповільнює ріст бур'янів тощо. Щоб підготувати косарку для мульчування до роботи, зніміть кошик для збору та вставте ковпачок з комплекту поставки у вихідний отвір таким чином, щоб стінка робочого простору ножа утворила рівну круглу поверхню. Операцію мульчування слід проводити регулярно, не дозволяючи зрізати траву більш ніж на 2-3 см за один раз.

Відключення електроживлення

Щоразу відключайте джерело живлення:
- якщо користувач відходить від машини
- до усунення перешкоди
- перед перевіркою, чищенням або експлуатацією машини
- після удару стороннім предметом оглянути машину на наявність пошкоджень
- якщо машина починає надмірно вібрувати, негайно перевірте її.

9. Поточне обслуговування

ПРИМІТКА **Виконуйте всі операції з технічного обслуговування, відключивши пристрій від електромережі.**

ПРИМІТКА Не торкайтеся небезпечних рухомих частин до відключення машини від електромережі та повністю

Для безпечної експлуатації та продовження терміну служби пристрою необхідно проводити регулярне технічне обслуговування в умовах майстерні. Замінюйте зношені або пошкоджені деталі для забезпечення безпеки експлуатації. Невиконання або неправильне виконання робіт з технічного обслуговування може призвести до скорочення терміну служби пристрою і, в крайньому випадку, до нещасного випадку.

Операції з технічного обслуговування не повинні виконуватися до зупинки всіх небезпечних рухомих частин.

Збірка та розбирання леза

ПРИМІТКА **Завжди носіть захисні рукавички.**

Щоб зняти ніж, переставте косарку так, щоб мати доступ до кріплення ножа. Зафіксуйте ніж (наприклад, візьміться за незаточену частину), за допомогою гайкового ключа відкрутіть болт і зніміть ніж. Щоб встановити ніж, встановіть його в правильне положення за допомогою позиціонерів (отвори в ножах, що збігаються зі шліцами на корпусі косарки). Затягніть ніж, заблокувавши його обертання під час останньої фази затягування.

ПРИМІТКА **Завжди використовуйте гайковий ключ для відкручування та розкручування леза.**

Прибирання

Очищайте пристрій після кожного використання, щоб видалити залишки рослин. Для більш ретельного очищення можна використовувати злегка вологу тканину з можливим додаванням неагресивних миючих засобів.

Заточування металорізального інструменту

ПРИМІТКА **Забороняється використовувати пошкоджені ножі.**

Заточуйте інструмент напилком при незначному зносі. Заточуйте часто, беручи невелику кількість матеріалу. Для заточування злегка зношеного леза достатньо кількох рухів напилка. Після кожних 5 операцій заточування перевіряйте збалансованість інструменту на спеціальному верстаті або віддавайте його на перевірку в спеціалізовану майстерню. Сильно зношені ріжучі інструменти заточуйте за допомогою точильного пристрою або в спеціалізованому сервісному центрі. Після заточування інструменту, що інтенсивно використовувався, завжди перевіряйте його збалансованість.

Зберігання та транспортування

Коли прилад не використовується, зберігайте його в сухому, недоступному для дітей місці. Прилад та інші компоненти, перераховані в комплекті, повинні транспортуватися таким чином, щоб вони не піддавалися впливу шкідливих умов навколишнього середовища, таких як вологість, опади,

тиск, які можуть призвести до механічних пошкоджень, та інших, які можуть мати негативний вплив на прилад. Зберігайте та транспортуйте металеві ріжучі елементи в спеціальному захисному кожусі. На короткі відстані переносьте машину, тримаючи її за ручку для транспортування.

10. Запасні частини та аксесуари

Для придбання запасних частин та аксесуарів, будь ласка, зв'яжіться з компанією Dedra Exim Service. Контактні дані можна знайти на сторінці 1 цього посібника.
При замовленні запасних частин, будь ласка, вказуйте номер партії на заводській табличці та номер деталі зі складального креслення.
Протягом гарантійного терміну ремонт здійснюється відповідно до умов, зазначених у гарантійному талоні. Будь ласка, передайте несправний виріб для ремонту за місцем придбання (продавець зобов'язаний прийняти несправний виріб), надішліть його до центрального сервісного центру Dedra Exim або до найближчого сервісного центру за місцем проживання (список сервісних центрів на сайті www.dedra.pl). Будь ласка, додайте заповнений гарантійний талон. Після закінчення гарантійного терміну ремонт здійснюється центральним сервісним центром. Надішліть несправний виріб до сервісного центру (витрати на пересилку оплачує користувач).

11. Самостійне усунення несправностей

ПРИМІТКА **Перед самостійним усуненням несправностей від'єднайте пристрій від джерела живлення.**

Проблема	Тому що	Рішення
Пристрій не працює	Несправний вимикач	Проведіть технічне обслуговування пристрою
	Розряджений акумулятор	Заряджайте акумулятор
	Неправильно встановлений акумулятор	Правильно прикріпіть
Не дуже ефективна робота	Тупий ніж	Замініть або заточіть лезо
	Ніж заблокований стороннім предметом	Перевірте, чи немає залишків шпагату або трави, наприклад, на ножі. Видаліть забруднення
	Переповнений сміттєвий бак	Вийміть сміття зі смітника
	Забитий канал викиду	Очистити канал скидання від ґрунту

12. Комплектування обладнання

1. акумуляторна косарка - 1, контейнер для сміття - 1 шт.

13. Інформація для користувачів щодо утилізації електричного та електронного обладнання (стосується домогосподарств)



Символ, зображений на виробах або супровідній документації, вказує на те, що несправне електричне або електронне обладнання не можна утилізувати разом з побутовими відходами. Якщо вам потрібно утилізувати, повторно використати або відновити компоненти, найкраще віднести їх до спеціалізованого пункту збору, де вони будуть прийняті безкоштовно. Інформацію про місцезнаходження пунктів збору відпрацьованого обладнання надають місцеві органи влади, наприклад, на їхніх веб-сайтах. Правильна утилізація пристрою, допомагає зберегти цінні ресурси та уникнути негативного впливу на здоров'я та навколишнє середовище внаслідок можливої присутності в обладнаннінебезпечних речовин: речовини, суміші та компоненти.
Неправильна утилізація відходів загрожує штрафними санкціями згідно з відповідними місцевими нормами.
Користувачі в країнах ЄС: Якщо вам потрібно утилізувати електричне або електронне обладнання, зверніться до найближчої точки продажу або до вашого постачальника, який надасть вам додаткову інформацію.
Утилізація в країнах за межами Європейського Союзу: Цей символ стосується лише країн Європейського Союзу. Якщо ви хочете утилізувати цей виріб, зверніться до місцевих органів влади або дилера для отримання інформації про правильний спосіб утилізації.

Гарантійний талон

на

Номер за каталогом:

DED7197V

Номер лоту: .....

(далі - Продукт)

Дата придбання продукту: .....

Печатка дилера

Дата та підпис продавця: .....

Заява користувача:

Я підтверджую, що ознайомлений з умовами гарантії та наслідками недотримання вказівок, викладених в інструкції з експлуатації та гарантійному талоні. Я ознайомлений з умовами цієї гарантії, що підтверджую власним підписом:

....

Дата і місце Підпис користувача

I. Відповідальність за Продукт

1. Поручитель - Dedra Exim Sp. z o.o. з місцезнаходженням в м. Прушкув, адреса: ul. 3 Maja 8, 05-800 Pruszków, KRS 0000062517, Окружний суд столичного міста Варшави у Варшаві, XIV Економічний відділ Національного судового реєстру, NIP 527-020-49-33, статутний капітал: 100 980,00 ЗЛОТИХ.
2. Відповідно до умов цього гарантійного талона, Гарант гарантує Товар, що походить з дистриб'юторської мережі Гаранта.
3. Відповідальність за гарантією поширюється лише на дефекти, що виникли з причин, притаманних Продукту на момент його доставки Користувачеві.
4. Користувач, на підставі гарантії, має право на безкоштовний ремонт Продукту за умови, що дефект став очевидним протягом гарантійного терміну. Спосіб ремонту Продукту (метод ремонту) визначається на розсуд Гаранта. Якщо Гарант встановить, що ремонт неможливий, він залишає за собою право замінити дефектний елемент або весь Виріб на бездефектний, зменшити ціну Виробу або відмовитися від договору.
По відношенню до Користувача, який не є споживачем у розумінні Закону від 23 квітня 1964р. Цивільного кодексу, відповідальність Гаранта за збитки, що виникли внаслідок цієї гарантії та/або у зв'язку з її укладенням та виконанням, незалежно від правового титулу, обмежується максимальною вартістю дефектного Продукту.

II. Гарантійний термін

Компоненти продукту	Тривалість гарантійного захисту
Акумуляторна косарка	24 місяці з дати придбання Продукту, як зазначено в цьому гарантійному талоні

III. Умови для отримання гарантії

Користувач повинен пред'явити заповнений гарантійний талон на Виріб та обґрунтувати обставини придбання Виробу, наприклад, пред'явивши чек, рахунок-фактуру тощо. З метою ефективного розгляду рекламації рекомендується, щоб Користувач надав разом з Виробом всі компоненти, зазначені в розділі "Комплектація пристрою", що міститься в Посібнику користувача.
2. що Користувач дотримується рекомендацій, викладених в інструкції з експлуатації та гарантійному талоні.
3.Гарантія поширюється лише на територію Республіки Польща та ЄС.
4.Гарантія не поширюється на дефекти Продукту, що виникають, зокрема, внаслідок:
a. Недотримання Користувачем умов, викладених в Інструкції з експлуатації, зокрема щодо правильної експлуатації, технічного обслуговування та чищення;
b. Використання Користувачем засобів для чищення або технічного обслуговування, які не відповідають вимогам Інструкції з експлуатації;
c. Неналежне зберігання та транспортування Продукту Користувачем;
d. Несанкціоновані зміни та/або модифікації Продукту Користувачем, які не були узгоджені з Гарантом;
e. Використання Користувачем у Виробі витратних матеріалів, що не відповідають вимогам Інструкції з експлуатації.
5. Користувач, який не є споживачем у розумінні Закону від 23 квітня 1964р. Цивільного кодексу, втрачає гарантію на Продукт, в якому:
- серійні номери, позначення дати та паспортні таблички були видалені, змінені або пошкоджені користувачем;
- пломби були пошкоджені користувачем або мають ознаки втручання користувача.
Увага: Користувач зобов'язаний самостійно і за власний рахунок виконувати дії, пов'язані з повсякденною експлуатацією Виробу, що випливають, зокрема, з Інструкції з експлуатації, самостійно і за власний рахунок.

IV. Процедура розгляду скарг

1. Якщо Ви виявите, що Виріб працює неправильно, перед тим, як пред'явити претензію, Ви повинні переконатися, що всі кроки, зазначені в Інструкції з експлуатації, були виконані правильно, перш ніж пред'являти претензію.
2. Рекомендується подавати рекламацію негайно, бажано протягом 7 днів з моменту виявлення дефекту Продукту. Користувач, який не є споживачем у розумінні Закону від 23 квітня 1964р. Цивільного кодексу, втрачає права, що випливають з цієї гарантії, якщо рекламація не буде подана протягом 7 днів.
3. Повідомлення про рекламацію можна подати, зокрема, в місці придбання Продукту, в гарантійному сервісі або в письмовій формі на вказану адресу: Dedra Exim Sp. z o.o., ul. 3 Maja 8, 05-800 Pruszków.
4. Користувач може подати рекламацію, використовуючи форму, доступну на веб-сайті www.dedra.pl. ("Бланк рекламації").

5. адреси гарантійного обслуговування для окремих країн можна знайти на сайті www.dedra.pl. Якщо для певної країни немає гарантійного сервісу, рекомендується звертатися з гарантійними претензіями за адресою: Dedra Exim Sp. z o.o. ul. 3 Maja 8, 05-800 Pruszków (Польща).
6. З метою безпеки Користувача використання дефектного Продукту заборонено.
7. Попередження: Використання несправного Виробу є небезпечним для здоров'я та життя Користувача.
8. Виконання зобов'язань за гарантією відбудеться протягом 14 робочих днів, рахуючи від дати доставки Користувачем заявленого Продукту.
9. рекомендується очистити дефектний Виріб перед тим, як доставити його для рекламації. Виріб, що підлягає рекламації, рекомендується ретельно захищати від пошкоджень під час транспортування (рекомендується доставляти Виріб, що підлягає рекламації, в оригінальній упаковці).
10. Гарантійний термін продовжується на час, протягом якого Користувач не міг використовувати Продукт, на який поширюється гарантія, через дефект.
Гарантія не виключає, не обмежує і не призупиняє права Користувача, передбачені положеннями про гарантійні зобов'язання щодо дефектів проданих товарів.

UA

Відповідно до статті 13 (1) та (2) Регламенту (ЄС) 2016/679 Європейського Парламенту та Ради від 27 квітня 2016 року про захист фізичних осіб у зв'язку з обробкою персональних даних і про вільний рух таких даних та про скасування Директиви 95/46/ЄС (далі: «RODO»), повідомляємо Вам наступне
1. Адміністратором Ваших персональних даних, наданих в анкеті, є DEDRA-EXIM sp. z o.o. з місцезнаходженням в Прушкув, вул. 3 Мая 8, 05-800 Прушкув (далі: «Адміністратор»).
2. Ваші дані будуть оброблятися виключно з метою здійснення гарантійної процедури для пристрою відповідно до статті 6(1)(b) Загального регламенту про захист даних (далі: «GDPR») Надання даних є добровільним, але необхідним для здійснення гарантійної процедури.
3. Ваші дані будуть оброблятися протягом розгляду виконання гарантійної процедури та з метою архівування у разі необхідності захисту від можливих претензій до Адміністратора, але не довше, ніж до закінчення терміну їх давності.
4. Ваші дані можуть бути розкриті тільки суб'єктам, які обробляють дані від імені Адміністратора на підставі письмового договору про доручення обробки персональних даних, що передбачає, серед іншого, технічне обслуговування, хостинг або обслуговування веб-сайту, IT-сервіс, кур'єрську компанію. Постачальники Адміністратора зобов'язані забезпечувати безпеку даних і виконувати вимоги чинного законодавства у сфері захисту персональних даних і не можуть використовувати довірені їм персональні дані в цілях, відмінних від тих, що визначені в договорі з Адміністратором.
5. Ваші дані не будуть оброблятися автоматизованими засобами, включаючи профілювання, і не будуть передані третім країнам/міжнародним організаціям.
6. Ви маєте право на доступ до змісту ваших даних та право на виправлення, видалення, обмеження обробки, право на перенесення даних, право на заперечення в будь-який час.
7. З усіх питань, пов'язаних з обробкою ваших персональних даних Адміністратором, ви можете звертатися за наступною електронною адресою daneosobowe@dedra.pl;
8. Ви маєте право подати скаргу до органу захисту даних;

HR Sadržaj

1. Slike i crteži
2. Opis uređaja
3. Namjena uređaja
4. Ograničena uporaba
5. Tehnički podaci
6. Priprema za rad
7. Uključivanja uređaja
8. Korištenje uređaja
9. Tekuće aktivnosti opsluživanja
10. Zamjenski dijelovi i pribor
11. Samostalno uklanjanje kvarova
12. Sastavni dijelovi uređaja
13. Informacija za korisnike o zbrinjavanju električnih i elektronskih alata
14. Jamstveni list

Prijevod izvornih uputa

Izjava o Sukladnosti je priložena uputama kao zaseban dokument. U slučaju nedostatka Izjave o sukladnosti, obratite se servisu Dedra-Exim Sp. z o.o..
Opći propisi o sigurnosti su priloženi uputama kao posebna knjižica.

UPOZORENJE. Pročitajte sva upozorenja označena simbolom i sve upute. Zbog nepoštivanje dolje navedenih upozorenja i sigurnosnih napomena može doći do strujnog udara, požara ili ozbiljnih povreda korisnika.
Zadržite sva upozorenja i upute radi naknadne uporabe.

NAPOMENA Uređaj s linije SAS+ALL je dizajniran za rad isključivo zajedno s punjačima i baterijama linije SAS+ALL Za upotrebu u kosilicama preporučujemo baterije kapaciteta 4 Ah ili 5 Ah.

Akumulator Li-Ion baterija i punjač nisu dio standardne opreme uređaja i treba ih nabaviti posebno. Korištenje baterija i punjača drugih nego ovi koji su namijenjeni za uređaj je zabranjeno.

NAPOMENA Nikada ne dopustite da uređaj koriste djeca, osobe sa smanjenim fizičkim, osjetilnim ili mentalnim sposobnostima, osobe bez iskustva i znanja, ili osobe koje nisu pročitale upute za uporabu uređaja; lokalni propisi mogu ograničiti dob operatera.

NAPOMENA Nikada nemojte rukovati uređajem ako su u blizini druge osobe, posebno djeca ili kućni ljubimci.

NAPOMENA Nikada nemojte koristiti uređaj s oštećenim zaštitama ili sigurnosnim mehanizmima niti bez sigurnosnih mehanizama niti u slučaju kad je baterija oštećena ili istrošena.

NAPOMENA Izbjegavajte korištenje uređaja po lošim vremenskim uvjetima, posebno kada postoji opasnost od udara groma.

2. Opis uređaja

Slika A, B: 1. – ručka, 2 – poluga s prekidačem, 3 - prekdač 4 - stezaljke za ručke, 5 - košara za pokošeni materijal, 6 - utičnica za bateriju i sigurnosni ključ, 7 - poluga za podešavanje visine rezanja

3. Namjena uređaja

Akumulatorska kosilica je namijenjena za košenje trave na ravnim površinama, kao i na padinama s blagim nagibom. Kosilica omogućuje prikupljanje pokošenog materijala u spremnik ili rad bez spremnika. Zahvaljujući bateriji košenje travnjaka je moguće na mjestima gdje nema pristupa mrežnom napajanju.
Dozvoljeno je koristiti uređaj prilikom obavljanja renovacijskih i građevinskih radova, u servisnim radionicama, pri amaterskim radovima uz poštivanje uvjeta korištenja i dopuštenih radnih uvjeta naznačenih u uputama za uporabu.

4. Ograničena uporaba

NAPOMENA Uređaj se može koristiti samo u skaldu s niže navedenim „Dopuštenim uvjetima rada".

Nemojte koristiti kosilicu za podrezivanje šikare, rezanje izbojaka, sjeckanje narezanih izbojaka, čišćenje staza, izravnavanje neravnina (npr. humaka koje su stvorile krtice) i druge aktivnosti.

NAPOMENA Samoinicijativne promjene u mehaničkoj i električkoj konstrukciji, sve ingerencije u uređaj, a isto tako korištenje uređaja na način koji nije opisan u uputama, smatraju se neovlaštenim djelovanjem i uzrokuju trenutačni gubitak jamstvenih prava, a izjava o usklađenosti u tom slučaju postaje nevažeća.

Zbog nenamjenske uporabe ili korištenja uređaja na način koji nije usklađen s uputama za uporabu dolazi do trenutačnog gubitka jamstvenih prava.

Dopušteni radni uvjeti

S1 – neprekidan rad
Raspon temperature punjenja baterije 10 - 30°C. Ne izlažite temperaturama iznad 40°C.

5. Tehnički podaci

Model uređaja	DED7197V
Radni napon [V]	36 d.c.
IP stupanj	IPX1
Brzina rotacije [min^{-1}]	2900
Kapacitet košare [L]	50
Širina košnje [mm]	430
Podešavanje visine košnje [mm - mm]	25-75
Razina vibracije na rukohvaci a_h [m/s^2]	<2.5
Mjerna nesigurnost K [m/s^2]	1,5
Emisije buke:	
Razina zvučnog pritiskao L_{pA} [dB(A)] / Mjerna nesigurnost K_{pA}	72,8/ 3
Razina zvučne snage L_{WA} [dB(A)] / Mjerna nesigurnost K_{WA} [dB(A)]	87,1 / 2,95
Zajamčena razina zvučne snage L_{WA} [dB(A)]	96
Težina uređaja [kg]	13,6

Informacija o vibracijama i buci
Uključna vrijednost vibracija a_h i mjerna nesigurnost su određene u skladu s normom EN 60335-2-77 i navedene u tablici.
Emisija buke je određena u skladu s EN 3744: 2010 vrijednosti su navedene u tablici.

NAPOMENA Zbog buke može doći do oštećivanje sluha i zato tijekom rada uvijek nosite sredstva za zaštitu sluha!

Deklarirana ukupna vrijednost vibracija izmjerena je u skladu sa standardnom metodom ispitivanja i može se koristiti za međusobno uspoređivanje uređaja. Navedena razina vibracija može se koristiti za prvu procjenu izlaganja na vibracije.
Razina vibracija tijekom stvarnog korištenja uređaja može se razlikovati od deklariranih vrijednosti, ovisno o načinu korištenja radnih alata, posebice o vrsti obrađivanog materijala i potrebi određivanja sredstava za zaštitu operatera. Kako biste precizno procijenili izlaganje opasnostima u stvarnim uvjetima rada, treba uzeti u obzir sve dijelove operativnog djelovanja, također i razdoblje kad je uređaj isključen i kad je uključen ali se ne koristi za rad.

6. Priprema za rad

NAPOMENA Uređaj je dio SAS+ALL linije, pa da biste ga koristili, morate kompletirati set koji se sastoji od uređaja, baterije i punjača. Zabranjena je uporaba drugih baterija i punjača.

NAPOMENA Sve pripremne aktivnosti obavljajte kad je uređaj isključen iz izvora napajanja.

Montaža ručke

NAPOMENA **Napomena: pazite da ne oštetite kabel.**

Rasklopite ručku, stavite je u pravi položaj i vijcima blokirajte na poluzi. Rasporedite kabel tako da se može staviti na hvatač.

Postavljanje košare za travu

Ako obavljate košnju s košarom, podignite zaštitu kanala za izbacivanje, uklonite čep sa kanala za izbacivanje, hvatače košare postavite na držače, a zatim spustite zaštitu.

Ugradnja baterija

Priključci za baterije se nalaze na kućištu kosilice, ispod prozirnog plastičnog poklopca. Kako biste ugradili bateriju podignite zaštitu i baterije gurnite u priključke.

NAPOMENA **Stavite dvije baterije u oba priključka. Koristite baterije s istim parametrima u parovima.**

7. Uključivanja uređaja

NAPOMENA **Prije pokretanja uređaja obavezno obavite aktivnosti opisane u poglavlju „Priprema za rad".**

Uređaj napajaju dvije baterije ukupnog napona od 36V. Napunjene baterije umećite u vodilicu na priključku za baterije sve dok se ne aktivira zatvarač ručke. Zatim stavite ključ u kontakt, pazeći da se zarez ključa poklapa sa utorom u kontaktu. Uređaj je spreman za rad.

Za pokretanje kosilice je potrebno napraviti više koraka – prvo pritisnite gumb koja se nalazi u prekidaču. Dok držite gumb pritisnut, polugu lagano povucite prema ručki kosilice. Motor se pokreće. Nakon što oslobodite gumb na prekidaču, motor će još uvijek i raditi, otpuštanjem poluge motor isključujete.

8. Korištenje uređaja

NAPOMENA **Ako se baterija zagrije iznad 40°C, prestanite raditi i pričekajte dok se baterija ne ohladi.**

Redovita košnja trave njeguje travu, potiče na rast, povećava njezinu gustoću i uzrokuje izumiranje korova. Prvu košnju obavite početkom travnja, kad je trava visoka manje-više 70-80 mm. Tijekom sezone travu treba kositi jednom tjedno.

NAPOMENA **Kosilicu nemojte pokretati u visokoj travi.**

Prije nego što počnete kositi, odaberite visinu košnje. U tu svrhu pomoću poluge odaberite visinu košnje na način da polugu postavite u željeni položaj. Odaberite ovakvu visinu košnje koja neće preopteretiti kosilicu.

Košnju izvodite ravnim pojasevima koji se preklapaju, odnosno svaki sljedeći prolaz trebao bi se podudarati u otprilike 1/4 s prethodnim prolazom. Prilikom košnje na padini, kosite preko padine, budite izuzetno oprezni pri vožnji unatrag i promjeni smjera košnje.

Košara za travu je opremljena indikatorom punjenja. Prilikom košnje provjerite je li košara puna. Redovito praznite košaru, ne dopustite da bude previše napunjena.

Malčiranje

Kosilica je opremljena funkcijom malčiranja. Tijekom ove operacije pokošena trava se usitnjava i razbacuje po travnjaku. Usitnjena vegetacija se razgrađuje, pretvarajući se u prirodno, ekološko gnojivo. Ovaj postupak poboljšava rast trave smanjenjem isparavanja vode, sprječavanjem erozije tla, usporavanjem rasta korova itd. Kako biste pripremili kosilicu za rad u načinu malčiranja, izvadite košaru za skošenu travu, a u izlazni otvor umetnite isporučenu slijepu maticu na način da stijenka oko radnog područja noža stvori pravilnu, okruglu površinu. Operaciju malčiranja treba provoditi redovito, ne dopuštajući da se trava odjednom skraćuje za više od 2-3 cm.

Isključivanje napajanja

Isključite izvor napajanja svaki put kada:
- korisnik se udalji od uređaja
- prije nego korisnik uklanjanja prepreke
- prije nego korisnik provjeri, očisti ili počne koristiti uređaj
- nakon udarca u strani predmet radi provjere nije li uređaj oštećen
- ako uređaj počne prekomjerno vibrirati, radi trenutne provjere.

9. Tekuće aktivnosti opsluživanja

NAPOMENA **Sve servisne aktivnosti obavljajte kad je uređaj isključen iz izvora napajanja.**

Ne dodirujte opasne pokretne dijelove prije nego uređaj ne isključite iz napajanja i dok se potpuno ne zaustavi.

Kako biste zajamčili siguran rad i dugi životni vijek uređaja, redovito obavljajte preglede u servisnim radionicama. Istrošene ili oštećene dijelove zamijenite kako biste zajamčili siguran rad. Ako ne obavite radove na održavanju ili ih obavite na nepravilan način, može doći do skraćivanja životnog vijeka uređaja ili u krajnjem slučaju do nezgode.

Aktivnosti na održavanju nemojte obavljati prije nego što se svi opasni pokretni dijelovi ne zaustave.

Montaža i demontaža noža

NAPOMENA **Uvijek koristite zaštitne rukavice**

Kako biste uklonili nož kosilice, pomaknite kosilicu tako da imate pristup nosaču noža. Blokirajte nož (npr. primite nenaoštreni dio), pomoću ključa odvrnite vijak i uklonite nož. Kako biste montirali nož, postavite ga u odgovarajući položaj ispravan položaj pomoću pozicionera (rupe na oštricama, koje odgovaraju izbočinama na kućištu kosilice). Pritegnite nož, blokirajući njegovu rotaciju u posljednjoj fazi pritezanja.

NAPOMENA **Uvijek koristite ključ za otpuštanje noža.**

Čišćenje

Nakon svake uporabe uređaj pažljivo očistite od bilnih ostataka. Radi što preciznijeg čišćenja možete upotrijebiti malo vlažnu krpicu s dodatkom neagresivnog sredstva za čišćenje.

Oštrenje metalnih reznih alata

NAPOMENA **Zabranjeno je koristiti oštećene noževe.**

Kod male istrošenosti alat naoštrite turpijom. Alat oštrite često, skidajući mali sloj materijala. Za naoštriti malo istrošenu oštricu dovoljno je nekoliko pokreta turpije. Nakon svakih 5 oštrenja provjerite balansiranje alata pomoću posebnog uređaja ili se za tu uslugu obratite specijaliziranoj radnji. Jako istrošene rezne alate oštrite oštrilom ili uslugu oštrenja naručite kod specijalizirane radnje. Svaki put nakon oštrenja jako istrošenog alata provjerite balansiranje alata.

Čuvanje i transport

Kad uređaj ne koristite, čuvajte ga van dohvata djece, na suhom mjestu. Uređaj i sve elemente navedene kao dio kompleta treba transportirati na način koji ih neće izlagati djelovanju štetnih uvjeta kao što su: vlaga, padaline, pritisak zbog kojeg bi moglo doći do mehaničkog oštećivanja i drugih koji bi mogli negativno utjecati na uređaj. Metalne rezne elemente čuvajte i premještajte u posebnoj zaštiti. Prilikom premještanja uređaja na kratke udaljenosti, nosite ga za ručku za nošenje.

10. Zamjenski dijelovi i pribor

Kako biste nabavili zamjenske dijelove i pribor, kontaktirajte Dedra Exim Servis. Podaci za kontakt se nalaze na 1. stranici uputa.

Prilikom naručivanja zamjenskih dijelova navedite broj partije označen na tipskoj ploči i broj dijela iz slike s popisom dijelova.

U jamstvenom roku popravci se obavljaju prema pravilima iž jamstvenog lista. Reklamirani proizvod odnesite na popravak na mjesto nabave istog (prodavatelj je dužan primiti reklamirani proizvod), poslati ga centralnoj službi Dedra Exim ili poslati u servisni centar najbliži vašem mjestu prebivališta (popis servisera je objavljen na web stranici www.dedra.pl). Molimo, priložite popunjen jamstveni list. Nakon isteka jamstvenog roka popravke obavlja centralni servis. Oštećen proizvod pošaljite serviserima (troškove poštarine snosi korisnik).

11. Samostalno uklanjanje kvarova

NAPOMENA **Prije nego počnete samostalno uklanjati greške, uređaj isključite iz napajanja.**

Problem	Uzrok	Rješenje
Uređaj se ne pokreće	Oštećen prekidač	Uređaj odnesite serviserima
	Ispražnjena baterija	Napunite bateriju
	Neispravno fiksirana baterija	Fiksirajte na ispravan način
Radi s malim učinkom	Tupi nož	Zamijenite ili naoštrite nož
	Blokirani nož stranih predmeta	Provjerite nema li ostataka konopa ili trave omotanih oko noža. Uklonite prljavštinu
	Prenapunjena košara za otpad	Izvadite iskopani materijal iz kante
	Začepljen kanal za izbacivanje	Očistite žlijeb za izbacivanje od brušenog materijala

12. Sastavni dijelovi uređaja

1. Baterijska kosilica – 1, košara za pokošeni materijal – 1 kom.

13. Informacija za korisnike o zbrinjavanju električnih i elektroničkih uređaja (odnosi se na kućanstva)



Ovaj simbol postavljen na proizvode ili popratnu dokumentaciju obavještava da se neispravni električni ili elektronički uređaji ne smiju odlagati s kućnim otpadom. Ispravan postupak u slučaju potrebe za zbrinjavanjem, ponovnom uporabom ili oporabom komponenti sastoji se od prijenosa uređaja na specijalizirano sabirno mjesto, gdje će biti besplatno prihvaćen. Informacije o lokacijama sabirnih točaka otpadne opreme pružaju lokalne vlasti, npr. na svojim web stranicama.

Pravilno zbrinjavanje uređaja omogućuje očuvanje dragocjenih resursa i izbjegavanje negativnog utjecaja na zdravlje i okoliš, do kojeg dolazi zbog mogućnosti da uređaji sadrže opasne tvari, smjese i sastavne dijelove.

Nepravilno odlaganje otpada podliježe kaznama predviđenim relevantnim lokalnim propisima.

Korisnici u zemljama Europske unije: Ako trebate odložiti električnu ili elektroničku opremu, obratite se najbližem prodavaču ili dobavljaču za dodatne informacije.

Odlaganje u zemljama izvan Europske unije: Ovaj simbol vrijedi samo za zemlje Europske unije. Ako trebate zbrinuti ovaj proizvod, obratite se lokalnim vlastima ili trgovcu radi pravilnog zbrinjavanja.

Jamstveni list

na

Akumulatorska kosilica za travu

Kataloški broj: DED7197V br. partije:.....

(u daljnjem tekstu Proizvod)

Datum nabavke Proizvoda: .....

Pečat prodavača

Datum i potpis prodavača: .....

Izjava Korisnika:

Potvrđujem da sam upoznat s uvjetima jamstva i posljedicama nepoštivanja smjernica sadržanih u Uputama za upotrebu i jamstvenom listu. Upoznat sam s uvjetima ovog jamstva, što potvrđujem svojim potpisom:

....

Datum i mjesto Potpis Korisnika

I. Odgovornost za Proizvod

1. Jamac - Dedra Exim Sp. z o.o. sa sjedištem u Pruszkówu, adresa: ul. 3 Maja 8, 05-800 Pruszków, KRS 0000062517, Općinski sud za glavni grad Varšavu u Varšavi, XIV Gospodarski odjel Državnog sudskog registra, PIB 527-020-49-33, osnovni kapital: 100 980.00 PLN.
2. Pod uvjetima navedenim u ovom jamstvenom listu, Jamac daje jamstvo za Proizvod koji dolazi iz Jamčeve distribucije.
3. Odgovornost iz jamstva pokriva samo nedostatke koji proizlaze iz razloga koji su u Proizvodu u trenutku njegove predaje Korisniku.
4. Pod jamstvom, Korisnik stječe pravo na besplatan popravak Proizvoda, ako se kvar otkrije tijekom jamstvenog roka. Način popravka Proizvoda (metoda popravka) ovisi o odluci Jamca. Ako Jamac utvrdi da ga je nemoguće popraviti, Jamac zadržava pravo zamijeniti neispravan element ili cijeli Proizvod ispravnim, smanjiti cijenu Proizvoda ili odstupiti od ugovora.
5. U odnosu na Korisnika koji nije potrošač u smislu Zakona od 23. travnja 1964. Građanski zakonik, odgovornost Jamca za štetu koja proizlazi iz ovog jamstva i/ili u vezi s njegovim sklapanjem i izvršenjem, bez obzira na pravni naslov, ograničena je na maksimalnu vrijednost neispravnog Proizvoda.

II. Jamstveni rok

Elementi Proizvoda	Jamstveni rok
Akumulatorska kosilica za travu	24 mjeseca od datuma kupnje Proizvoda prikazanog u ovom jamstvenom listu

III. Uvjeti korištenja jamstva

1. Predočenje od strane korisnika popunjenog jamstvenog lista Proizvoda i potvrđivanje od strane Korisnika okolnosti kupnje Proizvoda, npr. predočenjem računa, fakture itd. Kako bi učinkovito riješili reklamaciju preporuča se da Korisnik dostavi sve elemente navedene u "Kompletu uređaja" zajedno s Proizvodom za reklamaciju koja se nalazi u Uputama za upotrebu.
2. Poštovanje od strane korisnika preporuka sadržanih u Uputama za uporabu i jamstvenom listu.
3. Jamstvo vrijedi isključivo na području Republike Poljske i EU.
4. Jamstvo ne obuhvaća kvarove Proizvoda nastale posebno kao rezultat:
a. Nepoštivanja od strane Korisnika uvjeta navedenih u Uputama za uporabu, posebno u pogledu pravilnog korištenja, održavanja i čišćenja;
b. Korištenja od strane Korisnika sredstava za čišćenje ili održavanje koja nisu u skladu s Uputama za uporabu;
c. Nepravilnog skladištenja i transporta Proizvoda od strane Korisnika;
d. Neovlaštene izmjene i/ili modifikacije Proizvoda od strane Korisnika koje nisu dogovorene s Jamcem;
e. Korištenja od strane Korisnika potrošnog materijala u Proizvodu koji nije u skladu s Uputama za uporabu.
5. Korisnik koji nije potrošač u smislu zakona od 23. travnja 1964. Građanski zakonik gubi jamstvo na Proizvod u kojem:
- je Korisnik je uklonio, promijenio ili oštetio serijske brojeve, oznake datuma i natpisne pločice;
- pečati su oštećeni od strane Korisnika ili pokazuju znakove manipulacije od strane Korisnika.
6. Pozor! Radnje povezane sa svakodnevnim radom Proizvoda, koje proizlaze, između ostalog iz Upute za uporabu Korisnik je dužan provoditi samostalno i o svom trošku.

IV. Procedura reklamacije

1. U slučaju utvrđivanja neispravnog rada Proizvoda, prije podnošenja reklamacije, provjerite jesu li sve radnje navedene posebno u Uputama za uporabu, izvršene ispravno.
2. Preporučujemo podnošenje reklamacije odmah, najbolje u roku od 7 dana od dana uočavanja kvara Proizvoda. Korisnik koji nije potrošač u smislu zakona od 23. travnja 1964. Građanski zakonik gubi prava koja proizlaze iz ovog jamstva ako se reklamacija ne podnese u roku od 7 dana.
3. Reklamacija se može podnijeti, između ostalog, na mjestu kupnje Proizvoda, u jamstvenom servisu ili pismeno na sljedeću adresu: Dedra Exim Sp. z o.o., ul. 3 Maja 8, 05-800 Pruszków.
4. Korisnik može podnijeti reklamaciju putem obrasca dostupnog na web stranici www.dedra.pl. ("Obrazac za reklamaciju").
5. Adrese jamstvenih servisa za pojedine zemlje dostupne su na web stranici www.dedra.pl. U slučaju nedostatka jamstvenog servisa za određenu zemlju, preporuča se slanje reklamacija na sljedeću adresu: Dedra Exim Sp. z o.o. ul. 3 Maja 8, 05-800 Pruszków (Poljska).
6. S obzirom na sigurnost Korisnika, zabranjeno je koristiti neispravan proizvod.
7. Pozor! Korištenje neispravnog Proizvoda opasno je za zdravlje i život Korisnika.
8. Izvršenje obveza koje proizlaze iz jamstva održat će se u roku od 14 radnih dana od dana isporuke Proizvoda koji korisnik reklamira.
9. Prije dostave neispravnog Proizvoda na reklamaciju, preporuča se čišćenje. Preporuča se da se reklamirani Proizvod pažljivo zaštiti od oštećenja tijekom transporta (preporuča se isporuka reklamiranog Proizvoda u originalnom pakiranju).
10. Jamstveni rok se produljuje za vrijeme tijekom kojeg ga Korisnik nije mogao koristiti zbog kvara na Proizvodu obuhvaćenom jamstvom.
Jamstvo ne isključuje, ograničava ili suspendira prava Korisnika koja proizlaze iz odredbi o jamstvu za nedostatke na prodanom artiklu.

HR

Prema čl. 13 sek. 1 i sljed. 2. Uredbe (EU) 2016/679 Europskog parlamenta i Vijeća od 27. travnja 2016. o zaštiti fizičkih osoba u vezi s obradom osobnih podataka i slobodnom kretanju takvih podataka te stavljanju izvan snage Direktive 95/46. /EC, obavještavamo vas

1. Administrator Vaših osobnih podataka navedenih u formularu je DEDRA-EXIM sp. z o. o. sa sjedištem u Pruszkówu, ul. 3 Maja 8, 05-800 Pruszków (u daljnjem tekstu: "Administrator").
2. Vaši podaci će se obrađivati isključivo u svrhu provedbe jamstvenog postupka uređaja sukladno čl. 6 st. 1 slovo. b opće uredbe o zaštiti podataka (u daljnjem tekstu: "GDPR") Davanje podataka je dobrovoljno, ali nužno za provedbu jamstvenog postupka.
3. Vaši podaci će se obrađivati za vrijeme trajanja jamstvenog postupka te za potrebe arhiviranja u slučaju potrebe obrane od bilo kakvih potraživanja prema Administratoru, najduže do isteka istih.
4. Vaši podaci mogu se priopćiti samo subjektima koji obrađuju podatke za administratora na temelju pisanog ugovora o povjeravanju obrade osobnih podataka koji između ostalog daje: tehnička služba, održavanje hostinga ili web stranica, IT služba, kurirska tvrtka. Dobavljači Administratora dužni su osigurati sigurnost podataka i ispunjavati uvjete važećih zakona vezanih uz zaštitu osobnih podataka te ne smiju koristiti povjerene osobne podatke u druge svrhe osim onih navedenih u ugovoru s Administratorom.
5. Vaši podaci neće se obrađivati na automatizirani način, uključujući u obliku profiliranja, i neće se prenositi u treću zemlju/međunarodnu organizaciju.
6. Imate pravo pristupa svojim podacima te pravo na ispravak, brisanje, ograničenje obrade, pravo na prijenos podataka, pravo na prigovor u bilo kojem trenutku.
7. Za sva pitanja vezana uz obradu Vaših osobnih podataka od strane Administratora, možete nas kontaktirati na sljedeću e-mail adresu: daneosobowe@dedra.pl.;
8. Imate pravo podnijeti pritužbu tijelu nadležnom za zaštitu osobnih podataka

DE Inhalt

1. Fotos und Abbildungen
2. Beschreibung des Geräts
3. Verwendungszweck des Geräts
4. Nutzungsbeschränkung
5. Technische daten
6. Vorbereitung auf die Arbeit
7. Einschalten des Geräts
8. Verwendung des Geräts
9. Laufende Wartung
10. Ersatzteile und Zubehör
11. Eigenständige Fehlerbehebung
12. Komplettgerät
13. Informationen für Nutzer über die Entsorgung von Elektro- und Elektronikgeräten
14. Garantiekarte

Die Konformitätserklärung ist der Anleitung als separates Dokument beigefügt. Bei fehlender Konformitätserklärung wenden Sie sich bitte an das Servicezentrum von Dedra-Exim Sp. z o.o..
Die allgemeinen Sicherheitsvorschriften sind der Anleitung als separates Heft beigefügt.

WARNUNG. Alle mit einem Ausrufezeichen markierten Warnhinweise und Anweisungen lesen. Die Nichtbeachtung der nachstehend aufgeführten Warn- und Sicherheitshinweise kann zu Stromschlägen, Bränden oder schweren Verletzungen führen.

Alle Warnhinweise und Anweisungen zum späteren Nachschlagen aufbewahren.

ACHTUNG Das Gerät aus der SAS+ALL-Serie ist ausschließlich für den Betrieb mit Ladegeräten und Akkus aus der SAS+ALL-Serie bestimmt. Wir empfehlen Akkus mit einer Kapazität von 4 Ah bzw. 5 Ah für den Einsatz in Rasenmähern.

Der Lithium-Ionen-Akku und das Ladegerät sind nicht im Lieferumfang enthalten und müssen separat erworben werden. Die Verwendung von Akkus und Ladegeräten, die nicht für das Gerät bestimmt sind, ist verboten.

ACHTUNG Niemals Kindern, Personen mit eingeschränkten körperlichen, sensorischen oder geistigen Fähigkeiten, Personen ohne Erfahrung und Kenntnisse oder Personen, die die Anweisungen für die Verwendung der Maschine nicht gelesen haben, die Verwendung der Maschine gestatten; örtliche Vorschriften können das Alter des Bedieners einschränken.

⚠ ACHTUNG **Die Maschine niemals verwenden, wenn sich Personen, insbesondere Kinder, oder Tiere in der Nähe befinden.**

⚠ ACHTUNG **Die Maschine niemals mit beschädigten Abdeckungen oder Sicherheitseinrichtungen oder ohne Sicherheitsvorrichtungen verwenden oder wenn der Akku beschädigt oder abgenutzt ist.**

⚠ ACHTUNG **Die Verwendung des Geräts bei schlechten Wetterbedingungen, insbesondere bei Gewittergefahr, vermeiden.**

2. Beschreibung des Geräts

Zeichnung A, B: 1 - handgriff, 2 - Ein-/Ausschaltbügel, 3 - Schalter, 4 - Schnellspanner für Handgriff, 5 - Grasfangkorb, 6 - Aufnahme für Akku und Sicherheitsschlüssel, 7 - Schnitthöhenverstellhebel

3. Verwendungszweck des Geräts

Der Akku-Rasenmäher ist zum Mähen von Gras auf ebenen und flachen Flächen sowie an leicht abfallenden Hängen bestimmt. Der Rasenmäher kann mit oder ohne Grasfangkorb verwendet werden. Die Verwendung von Akkus ermöglicht das Rasenmähen an Orten, an denen kein Zugang zur Stromversorgung besteht.
Der Einsatz des Geräts ist bei Renovierungs- und Bauarbeiten, in Reparaturwerkstätten und bei Hobbyarbeiten möglich, sofern die in der Bedienungsanleitung angegebenen Einsatzbedingungen und zulässigen Betriebsbedingungen eingehalten werden.

4. Nutzungsbeschränkung

⚠ ACHTUNG **Das Gerät darf nur unter den nachstehend aufgeführten „Zulässigen Betriebsbedingungen“ verwendet werden.**

Der Rasenmäher darf nicht zum Schneiden von Gestrüpp, zum Abschneiden von Trieben, zum Zerkleinern von abgeschnittenen Trieben, zum Reinigen von Wegen, zum Ausgleichen von Unebenheiten (z. B. Maulwurfshügeln) oder für andere Zwecke verwendet werden.

⚠ ACHTUNG **Unbefugte Änderungen an der mechanischen und elektrischen Konstruktion, jegliche Modifikationen, Wartungsarbeiten, die nicht in der Betriebsanleitung beschrieben sind, werden als rechtswidrig behandelt und führen zum sofortigen Verlust der Garantieansprüche, und die Konformitätserklärung verliert ihre Gültigkeit.**

Bei nicht bestimmungsgemäßer Verwendung oder Verwendung entgegen der Betriebsanleitung erlöschen die Garantieansprüche unmittelbar.

Zulässige Arbeitsbedingungen
S1 – kontinuierliche Arbeit
Temperaturbereich beim Laden der Batterie 10 - 30°C. Nicht Temperaturen über 40 °C aussetzen.

5. Technische daten

Modell des Geräts	DED7197V
Betriebsspannung [V]	36 d.c.
Schutzart	IPX1
Drehen Drehzahl [min^{-1}]	2900
Fassungsvermögen Grasfangkorb [L]	50
Schnittbreite [mm]	430
Schnitthöheneinstellung [mm - mm]	25-75
Schwingungspegel, gemessen am Griff a_h [m/s^2]	<2,5
Messunsicherheit K [m/s^2]	1,5
Lärmemissionen:	
Schalldruckpegel L_{pA} [dB(A)] / Messunsicherheit K_{pA}	72,8/ 3
Schallleistungspegel L_{WA} [dB(A)] / Messunsicherheit K_{WA} [dB(A)]	87,1 / 2,95
Garantierter Schallleistungspegel L_{WA} [dB(A)]	96
Gewicht des Geräts [kg]	13,6

Informationen über Vibrationen und Lärm

Schwingungsgesamtwert a_h und Messunsicherheit wurden gemäß EN 60335-2-77 ermittelt und sind in der Tabelle angegeben.
Die Geräuschemission wurde gemäß ISO 3744: 2010 ermittelt und ist vorstehend in der Tabelle aufgeführt.

⚠ ACHTUNG **Lärm kann zu Gehörschäden führen. Tragen Sie bei der Arbeit immer einen Gehörschutz!**

Der angegebene Schwingungsgesamtwert wurde gemäß einer standardisierten Prüfmethode gemessen und kann zum Vergleich eines Geräts mit einem anderen verwendet werden. Der angegebene Schwingungspegel kann auch für eine vorläufige Bewertung der Schwingungsbelastung verwendet werden.
Der Schwingungspegel während der tatsächlichen Verwendung des Geräts kann von den angegebenen Werten abweichen, je nach Art des Einsatzes der Arbeitswerkzeuge, insbesondere je nach Art des zu bearbeitenden Werkstücks und der Notwendigkeit, Vorkehrungen zum Schutz des Bedieners zu treffen. Um die Belastung unter tatsächlichen Einsatzbedingungen genau zu beurteilen, müssen alle Teile des Betriebszyklus berücksichtigt werden, einschließlich der Zeiträume, in denen das Gerät ausgeschaltet oder eingeschaltet, aber nicht für die Arbeit verwendet wird.

6. Vorbereitung auf die Arbeit

⚠ ACHTUNG **Das Gerät ist Teil der SAS+ALL-Serie, daher ist für die Verwendung neben dem Gerät selbst auch ein Set bestehend aus Akku und Ladegerät erforderlich. Die Verwendung von anderen Batterien und Ladegeräten ist verboten.**

Bei der Durchführung aller vorbereitenden Tätigkeiten ist das Gerät von der Stromquelle zu trennen.

Handgriff ausklappen.

⚠ ACHTUNG **Achtung: Achten Sie darauf, das Kabel nicht zu beschädigen.**

Klappen Sie den Handgriff aus, stellen Sie ihn in die gewünschte Position und arretieren Sie ihn mittels Schrauben mit Hebel. Das Kabel so führen, dass es in die Kabelhalterung eingeführt werden kann.

Grasfangkorb anbringen

Beim Mähen mit dem Grasfangkorb die Auswurfklappe anheben, den Mulchadapter des Auswurfkanals abnehmen, die Haken des Grasfangkorbs in die Halterungen einhängen und die Klappe wieder absenken.

Akku montieren

Die Akkuaufnahmen befinden sich am Gehäuse des Rasenmähers unter der durchsichtigen Kunststoffabdeckung. Zum Einsetzen der Akkus heben Sie die Abdeckung an und setzen die Akkus in die Aufnahmen ein.

⚠ ACHTUNG **Beide Akkus in jede Aufnahme einsetzen. Akkus mit denselben Parametern paarweise verwenden.**

7. Einschalten des Geräts

⚠ ACHTUNG **Vor der Inbetriebnahme des Geräts unbedingt die im Kapitel „Arbeitsvorbereitung“ beschriebenen Schritte ausführen.**

Das Gerät wird von zwei Akkus mit einer Gesamtspannung von 36 V betrieben. Schieben Sie die geladenen Akkus in die Führung in der Akkuaufnahme, bis sie hörbar einrasten. Stecken Sie anschließend den Schlüssel in das Zündschloss und achten Sie darauf, dass die Kerbe am Schlüssel in den Schlitz im Zündschloss passt. Das Gerät ist einsatzbereit.
Der Rasenmäher wird durch das Ausführen einer Abfolge von Handlungen gestartet. Drücken Sie hierzu zunächst den Knopf am Ein-/Ausschalter. Halten Sie den Knopf gedrückt und ziehen Sie gleichzeitig den Bügel in Richtung des Handgriffs des Rasenmähers. Der Motor startet. Nach dem Loslassen des Knopfes am Schalter, läuft der Motor weiter, durch Loslassen des Bügels wird der Motor ausgeschaltet.

8. Verwendung des Geräts

⚠ ACHTUNG **Übersteigt die Temperatur des Akkus 40 °C, stellen Sie die Arbeit ein und warten Sie, bis der Akku abgekühlt ist.**

Regelmäßiges Mähen ist eine Pflegemaßnahme, die das Wachstum des Grases anregt, seine Dichte erhöht und Unkraut verdrängt. Mit dem ersten Mähen sollte Anfang April bei einer Grashöhe von 70–80 mm begonnen werden. Im Laufe der Saison sollte das Gras einmal pro Woche gemäht werden.

⚠ ACHTUNG **Starten Sie den Rasenmäher nicht in hohem Gras.**

Wählen Sie vor dem Mähen die Schnitthöhe. Wählen Sie dazu die Schnitthöhe mithilfe des Hebels aus, sodass sich der Hebel in der gewünschten Position befindet. Stellen Sie die Schnitthöhe so ein, dass der Rasenmäher nicht überlastet wird.
Mähen Sie in geraden Bahnen, die sich überlappen, d. h. jede nachfolgende Bahn sollte die vorherige um ca. ¼ überlappen. Beim Mähen am Hang quer zum Hang mähen, besonders vorsichtig beim Rückwärtsbewegen und beim Ändern der Mährichtung sein.
Der Grasfangkorb verfügt über eine Füllstandsanzeige. Achten Sie beim Mähen auf den Füllstand des Grasfangkorbs. Den Fangkorb regelmäßig leeren und ein Überfüllen vermeiden.

Mulchen

Der Rasenmäher verfügt über eine Mulchfunktion. Bei diesem Vorgang wird das geschnittene Gras zerkleinert und auf dem Rasen verteilt. Das zerkleinerte Schnittgut zersetzt sich und wird zu einem natürlichen, ökologischen Dünger. Dadurch wird das Graswachstum gefördert, indem die Wasserverdunstung reduziert, Bodenerosion verhindert, das Unkrautwachstum verlangsamt usw. wird. Um den Rasenmäher für den Betrieb im Mulchmodus vorzubereiten, entfernen Sie den Grasfangkorb und setzen Sie den im Lieferumfang enthaltenen Mulchadapter in die Auswurföffnung ein, sodass die Wand des Arbeitsraums um das Messer eine gleichmäßige runde Fläche bildet. Führen Sie das Mulchen regelmäßig durch, wobei das Gras nicht mehr als 2-3 cm auf einmal geschnitten werden sollte.

Unterbrechung der Stromzufuhr

Trennen Sie immer die Verbindung zur Stromversorgung:
- wenn sich der Bediener von der Maschine entfernt
- vor dem Entfernen eines Hindernisses
- vor der Überprüfung, Reinigung oder Arbeit mit der Maschine
- nach dem Auftreffen auf einen Fremdkörper, um die Maschine auf Beschädigungen zu begutachten
- wenn die Maschine übermäßig zu vibrieren beginnt, um sie umgehend zu überprüfen.

9. Laufende Wartung

⚠ ACHTUNG **Bei der Durchführung aller Wartungsarbeiten ist das Gerät von der Stromquelle zu trennen.**

Gefährliche, bewegliche Teile nicht berühren, bevor das Gerät von der Stromversorgung getrennt worden ist und die beweglichen Teile vollständig zum Stillstand gekommen sind.
Führen Sie eine regelmäßige Wartung in einer Werkstatt durch, um die Betriebssicherheit zu gewährleisten und die Lebensdauer des Geräts zu verlängern. Ersetzen Sie verschlissene oder beschädigte Teile, um die Betriebssicherheit zu gewährleisten. Das Unterlassen oder die unsachgemäße

Durchführung von Wartungsarbeiten kann die Lebensdauer des Geräts verkürzen und in Ausnahmefällen zu einem Unfall führen.

Wartungsarbeiten dürfen erst dann durchgeführt werden, wenn alle gefährlichen beweglichen Teile zum Stillstand gekommen sind.

Messer montieren und demontieren

⚠ ACHTUNG **Tragen Sie immer Schutzhandschuhe.**

Um das Messer des Rasenmähers abzunehmen, den Rasenmäher in eine Position mit Zugang zur Messeraufnahme bringen. Das Messer arretieren (z. B. durch Greifen des stumpfen Teils), die Schraube mit einem Schraubenschlüssel lösen und das Messer abnehmen. Zum Montieren des Messers dieses mithilfe der Positionierungshilfen (Löcher im Messer, die über die Vorsprünge am Gehäuse des Rasenmähers passen) ausrichten. Das Messer festziehen und während dem abschließenden Festziehen gegen Verdrehen sichern.

⚠ ACHTUNG **Zum Festziehen und Lösen des Messers immer einen Schraubenschlüssel verwenden.**

Reinigung

Reinigen Sie das Gerät nach jedem Gebrauch von Pflanzenrückständen. Für eine gründlichere Reinigung kann ein leicht feuchtes Tuch mit einem eventuellen Zusatz von nicht-aggressiven Reinigungsmitteln verwendet werden.

Schneidwerkzeuge aus Metall schärfen

⚠ ACHTUNG **Beschädigte Messer dürfen nicht verwendet werden.**

Das Schneidwerkzeug bei geringer Abnutzung mit einer Feile schärfen. Regelmäßig schärfen, indem eine kleine Menge Material abgetragen wird. Zum Schärfen eines Messers mit geringer Abnutzung genügen einige wenige Feilenstriche. Überprüfen Sie nach jeweils 5 Schärfvorgängen den Auswuchtzustand des Werkzeugs auf einem dafür vorgesehenen Gerät oder lassen Sie ihn von einem spezialisierten Servicecenter überprüfen. Stark abgenutzte Schneidwerkzeuge mit einer Schleifmaschine schärfen oder in einem Servicezentrum von einem Fachmann schärfen lassen. Überprüfen Sie beim Schärfen eines stark beanspruchten Werkzeugs die Auswuchtung des Werkzeugs.

Lagerung und Transport

Bei Nichtgebrauch das Gerät außerhalb der Reichweite von Kindern an einem trockenen Ort. Das Gerät und die anderen in der Baugruppe aufgeführten Komponenten müssen so transportiert werden, dass sie keinen schädlichen Umgebungsbedingungen wie Feuchtigkeit, Niederschlag, Druck, der zu mechanischen Schäden führen könnte, und anderen Bedingungen, die sich negativ auf das Gerät auswirken könnten, ausgesetzt sind. Schneidwerkzeuge aus Metall in einer geeigneten Schutzhülle aufbewahren und transportieren. Bei kurzen Strecken das Gerät über den Transportgriff tragen.

10. Ersatzteile und Zubehör

Um Ersatzteile und Zubehör zu kaufen, wenden Sie sich an den Dedra Exim-Service. Kontaktinformationen auf Seite 1 des Handbuchs.
Bei der Bestellung von Ersatzteilen bitte die Chargennummer auf dem Typenschild und die Teilenummer aus der Explosionszeichnung angeben.
Während der Garantiezeit werden Reparaturen gemäß den in der Garantiekarte angegebenen Bedingungen durchgeführt. Das beanstandete Produkt bitte zur Reparatur bei der Verkaufsstelle abgeben (der Verkäufer ist verpflichtet, das Produkt anzunehmen), an das zentrale Servicezentrum von Dedra Exim oder an das nächstgelegene Servicezentrum senden (eine Liste der Servicezentren finden Sie unter www.dedra.pl). Die ausgefüllte Garantiekarte bitte beilegen. Nach Ablauf der Garantiezeit werden Reparaturen vom zentralen Servicezentrum durchgeführt. Senden Sie hierzu das defekte Produkt an das Servicezentrum (die Versandkosten trägt der Verbraucher).

11. Eigenständige Fehlerbehebung

⚠ ACHTUNG **Vor Aufnahme der eigenständigen Fehlerbehebung ist das Gerät von der Stromversorgung zu trennen.**

Problem	Ursache	Lösung
Gerät funktioniert nicht	Defekter Schalter	Gerät zur Reparatur bringen
	Entladene Batterie	Batterie aufladen
	Falsch eingebaut Akku	Richtig befestigen
Ineffiziente Arbeit	Stumpfes Messer	Messer austauschen oder schärfen.
	Messer durch Fremdkörper blockiert	Überprüfen, ob sich z. B. eine Schnur oder Grasreste um das Messer gewickelt haben. Verunreinigungen entfernen
	Grasfangkorb überfüllt	Schnittgut aus dem Grasfangkorb entfernen
	Auswurfkanal verstopft	Auswurfkanal von Schnittgut befreien

12. Komplettgerät

1. Akku-Rasenmäher – 1, Grasfangkorb – 1 Stk.

13. Informationen für Benutzer über die Entsorgung von Elektro- und Elektronikgeräten

(gilt für Haushalte)

Das auf den Produkten oder in den Begleitunterlagen abgebildete Symbol weist darauf hin, dass defekte elektrische oder elektronische Geräte nicht mit dem Hausmüll entsorgt werden dürfen. Wenn Sie Bauteile entsorgen, wiederverwenden oder verwerten möchten, bringen Sie diese bitte zu einer speziellen Sammelstelle, wo sie kostenlos angenommen werden. Informationen über die Standorte von Sammelstellen für Altgeräte finden Sie bei den örtlichen Behörden, z. B. auf deren Websites.
Durch die korrekte Entsorgung des Geräts schonen Sie wertvolle Ressourcen und vermeiden negative Auswirkungen auf die Gesundheit und die Umwelt, die sich aus dem möglichen Vorhandensein von gefährlichen Stoffen, Gemischen und Bestandteilen in dem Gerät ergeben.
Bei unsachgemäßer Entsorgung drohen Strafen nach den jeweiligen örtlichen Vorschriften.
Benutzer in EU-Ländern: Wenn Sie elektrische oder elektronische Geräte entsorgen müssen, wenden Sie sich bitte an die nächstgelegene Verkaufsstelle oder Ihren Lieferanten, der Ihnen weitere Informationen geben kann.
Entsorgung in Ländern außerhalb der Europäischen Union: Dieses Symbol gilt nur für Länder innerhalb der Europäischen Union. Sollten Sie dieses Produkt entsorgen wollen, wenden Sie sich bitte an Ihre örtlichen Behörden oder Ihren Händler, um die richtige Entsorgungsmethode zu erfahren.

Garantiekaart

auf

Bürstenloser Mäher

Katalognummer: DED7197V Losnummer: .....

(nachstehend "das Produkt" genannt)

Kaufdatum des Produkts: .....

Stempel des Händlers

Datum und Unterschrift des Verkäufers: .....

Erklärung des Benutzers:

Ich bestätige, dass ich über die Garantiebedingungen und die Folgen bei Nichteinhaltung der Richtlinien in der Bedienungsanleitung und der Garantiekarte informiert wurde. Die Garantiebedingungen sind mir bekannt und ich bestätige diese mit meiner handschriftlichen Unterschrift:

..... …….....

Datum und Ort Unterschrift des Benutzers

I. Haftung für das Produkt

1. Bürge - Dedra Exim Sp. z o.o. mit Sitz in Pruszków, Adresse: ul. 3 Maja 8, 05-800 Pruszków, KRS 0000062517, Bezirksgericht für die Stadt Warschau in Warschau, XIV. Wirtschaftsabteilung des Landesgerichtsregisters, NIP 527-020-49-33, Stammkapital: PLN 100.980,00.
2. Gemäß den Bestimmungen dieser Garantiekarte garantiert der Garantiegeber das Produkt, das aus dem Vertrieb des Garantiegebers stammt.
3. Die Haftung im Rahmen der Garantie erstreckt sich nur auf Mängel, die auf Ursachen zurückzuführen sind, die dem Produkt zum Zeitpunkt der Lieferung an den Nutzer innewohnen.
4. Der Nutzer hat im Rahmen der Garantie das Recht, das Produkt kostenlos reparieren zu lassen, sofern der Mangel während der Garantiezeit aufgetreten ist. Die Art und Weise der Reparatur des Produkts (Reparaturmethode) liegt im
5. Ermessen des Garantiegebers. Stellt die Garantiegeberin fest, dass eine Reparatur nicht möglich ist, behält sie sich das Recht vor, das fehlerhafte Element oder das gesamte Produkt durch ein fehlerfreies zu ersetzen, den Preis des Produkts zu mindern oder vom Vertrag zurückzutreten.
6. Gegenüber dem Benutzer, der kein Verbraucher im Sinne des Gesetzes vom 23. April 1964 ist. Die Haftung des Garantiegebers für Schäden, die sich aus dieser Garantie und/oder im Zusammenhang mit ihrem Abschluss und ihrer Erfüllung ergeben, ist unabhängig vom Rechtstitel auf maximal den Wert des mangelhaften Produkts beschränkt.

II. Garantiezeit

Produktkomponenten	Dauer des Garantieschutzes
Bürstenloser Mäher	24 Monate ab dem Kaufdatum des Produkts, wie auf dieser Garantiekarte angegeben

III. Bedingungen für die Inanspruchnahme der Garantie

Der Benutzer sollte den ausgefüllten Garantieschein des Produkts vorlegen und die Umstände des Kaufs des Produkts durch den Benutzer belegen, z. B. durch Vorlage der Quittung, Rechnung usw. Im Interesse einer effizienten Reklamationsbearbeitung wird empfohlen, dass der Benutzer zusammen mit dem Produkt alle in der Bedienungsanleitung unter "Vervollständigung des Geräts" aufgeführten Komponenten einreicht.
2. dass der Benutzer die Anweisungen in der Bedienungsanleitung und im Garantieschein beachtet.
3.Die Garantie gilt nur für das Gebiet der Republik Polen und der EU.
4.Die Garantie erstreckt sich nicht auf Produktmängel, die sich insbesondere aus folgenden Gründen ergeben:

a. Nichteinhaltung der in der Gebrauchsanweisung festgelegten Bedingungen durch den Benutzer, insbesondere hinsichtlich der korrekten Bedienung, Wartung und Reinigung;
b. Verwendung von Reinigungs- oder Pflegemitteln durch den Benutzer, die nicht der Gebrauchsanweisung entsprechen;
c. Unzureichende Lagerung und Transport des Produkts durch den Benutzer;
d. Unerlaubte Änderungen und/oder Umbauten am Produkt durch den Nutzer, die nicht mit dem Garantiegeber vereinbart wurden;
e. Die Verwendung von Verbrauchsmaterialien, die nicht mit der Bedienungsanleitung übereinstimmen, durch den Benutzer in dem Produkt.
5. Der Benutzer, der kein Verbraucher im Sinne des Gesetzes vom 23. April 1964 ist. Zivilgesetzbuches ist, verliert die Garantie für das Produkt, in dem:
- Seriennummern, Datumsangaben und Typenschilder vom Benutzer entfernt, verändert oder beschädigt worden sind;
- die Plomben vom Benutzer beschädigt wurden oder Anzeichen von Manipulationen durch den Benutzer aufweisen.
6. Achtung: Der Benutzer muss die mit dem täglichen Betrieb des Produkts verbundenen Tätigkeiten, die sich u.a. aus der Gebrauchsanweisung ergeben, selbst und auf eigene Kosten durchführen.

IV. Beschwerdeverfahren

1. Sollte sich herausstellen, dass das Produkt nicht ordnungsgemäß funktioniert, vergewissern Sie sich bitte, dass alle Schritte, die insbesondere in der Bedienungsanleitung angegeben sind, korrekt ausgeführt wurden, bevor Sie eine Reklamation einreichen.
2. Es wird empfohlen, eine Reklamation unverzüglich, vorzugsweise innerhalb von 7 Tagen nach Feststellung eines Mangels am Produkt, vorzubringen. Der Benutzer, der kein Verbraucher im Sinne des Gesetzes vom 23. April 1964 ist. Zivilgesetzbuches ist, verliert die Rechte aus dieser Garantie, wenn eine Reklamation nicht innerhalb von 7 Tagen erfolgt.
3. Eine Reklamation kann u.a. beim Kauf des Produkts, beim Garantieservice oder schriftlich an die folgende Adresse erfolgen: Dedra Exim Sp. z o.o., ul. 3 Maja 8, 05-800 Pruszków.
4. Der Nutzer kann eine Beschwerde mit dem auf der Website www.dedra.pl verfügbaren Formular einreichen. ("Formular für Gewährleistungsansprüche").
5. Die Adressen des Garantieservices für die einzelnen Länder finden Sie unter www.dedra.pl. Wenn es für ein bestimmtes Land keinen Garantieservice gibt, wird empfohlen, Garantieansprüche an folgende Adresse zu richten: Dedra Exim Sp. z o.o. ul. 3 Maja 8, 05-800 Pruszków (Polen).
6. Im Hinblick auf die Sicherheit des Benutzers ist die Verwendung eines mangelhaften Produkts verboten.
7. Achtung: Die Verwendung eines defekten Produkts ist gefährlich für die Gesundheit und das Leben des Benutzers.
8. Die Erfüllung der Garantieverpflichtungen erfolgt innerhalb von 14 Werktagen, gerechnet ab dem Datum der Lieferung des reklamierten Produkts durch den Nutzer.
9. Es wird empfohlen, das mangelhafte Produkt zu reinigen, bevor es zur Reklamation eingereicht wird. Es wird empfohlen, das zu reklamierende Produkt sorgfältig vor Transportschäden zu schützen (es wird empfohlen, das zu reklamierende Produkt in der Originalverpackung zu liefern).
10. Die Gewährleistungsfrist verlängert sich um die Zeit, in der der Nutzer das von der Gewährleistung erfasste Produkt aufgrund eines Mangels nicht nutzen konnte.
Durch die Garantie werden die Rechte des Nutzers im Rahmen der Gewährleistungsvorschriften für Mängel an den verkauften Waren nicht ausgeschlossen, eingeschränkt oder ausgesetzt.

DE

Gemäß Artikel 13 Absatz 1 und 2 der Verordnung (EU) 2016/679 des Europäischen Parlaments und des Rates vom 27. April 2016 zum Schutz natürlicher Personen bei der Verarbeitung personenbezogener Daten, zum freien Datenverkehr und zur Aufhebung der Richtlinie 95/46/EG (im Folgenden: „RODO“) informieren wir Sie
1. Der Verwalter Ihrer im Formular angegebenen personenbezogenen Daten ist DEDRA-EXIM sp. z o.o. mit Sitz in Pruszków , ul. 3 Maja 8, 05-800 Pruszków (im Folgenden: „Verwalter“).
2. Ihre Daten werden ausschließlich zum Zweck der Durchführung des Garantieverfahrens für das Gerät gemäß Artikel 6 Absatz 1 Buchstabe b der Allgemeinen Datenschutzverordnung (im Folgenden: GDPR") verarbeitet. Die Bereitstellung der Daten ist freiwillig, aber für die Durchführung des Garantieverfahrens erforderlich.
3. Ihre Daten werden für die Dauer der Prüfung der Durchführung des Garantieverfahrens und für Archivierungszwecke im Falle der Notwendigkeit der Abwehr möglicher Ansprüche gegen den Verwalter nicht länger als bis zu deren Verjährung verarbeitet.
4. Ihre Daten dürfen nur an Stellen weitergegeben werden, die Daten im Auftrag des Verwalters auf der Grundlage einer schriftlichen Vereinbarung über die Beauftragung mit der Verarbeitung personenbezogener Daten verarbeiten und die u.a. technische Dienstleistungen, Hosting oder Website-Wartung, IT-Dienstleistungen und Kurierdienste anbieten. Die Dienstleister des Verwalters sind verpflichtet, die Datensicherheit zu gewährleisten und die Anforderungen des geltenden Rechts in Bezug auf den Schutz personenbezogener Daten zu erfüllen, und dürfen die anvertrauten personenbezogenen Daten nicht für andere als die im Vertrag mit dem Verwalter genannten Zwecke verwenden.
5. Ihre Daten werden nicht automatisiert verarbeitet, einschließlich Profiling, und werden nicht an ein Drittland/eine internationale Organisation übermittelt.
6. Sie haben jederzeit das Recht auf Auskunft über den Inhalt Ihrer Daten sowie das Recht auf Berichtigung, Löschung, Einschränkung der Verarbeitung, das Recht auf Datenübertragbarkeit und das Recht auf Widerspruch.
7. Für alle Fragen im Zusammenhang mit der Verarbeitung Ihrer personenbezogenen Daten durch den für die Verarbeitung Verantwortlichen können Sie sich an die folgende E-Mail-Adresse wenden: daneosobowe@dedra.pl;
8. Sie haben das Recht, eine Beschwerde bei der Datenschutzbehörde einzureichen;

Dedra Exim Sp. z o.o.
ul. 3 Maja 8, 05-800 Pruszków
Tel. +48 22 73 83 777, fax +48 22 73 83 779
www.dedra.pl, serwis@dedra.pl

Adnotacje o dokonanych naprawach / Annotations of repairs made / Záznamy o provedených opravách / Záznamy o vykonaných opravách / Pastabos apie atliktą remontą / Piezīmes par veikto remontu / Feljegyzések az elvégzett javításokról / Menţiuni cu privire la reparaţiile efectuate / Opombe o opravljenih popravilih / Отбелязване на извършените ремонти / Відмітка про проведені ремонти / Bilješke o izvršenim popravcima / Informationen zu den durchgeführten Reparaturen

Data zgłoszenia do naprawy / Date of request for repair / Datum nahlášení k opravě / Dátum odovzdania do opravy / Atidavimo remontui data / Produkta nodošanas remontā datums / A javításra történő bejelentés dátuma / Data predării la reparație / Datum prijave za popravilo / Дата на заявката за ремонт/ Дата подання заявки на ремонт / Datum prijave za popravak / Datum der Anmeldung zur Reparatur	Data wykonania naprawy / Date of repair / Datum provedení opravy / Dátum vykonania opravy / Remonto data / Remonta datums / A javítás dátuma / Data efectuării reparației / Datum izvršitve popravila / Дата на ремонта/ Дата ремонту / Datum popravka / Datum der Ausführung der Reparatur	Zakres naprawy, opis czynności naprawczych / Scope of repair, description of repair activities / Rozsah opravy, popis úkonů / Rozsah opravy, opis vykonaných opravných činností / Remonto apimtis, remonto darbų aprašymas / Remonta apjoms, remontdarbu apraksts / A javítás tartalma, a javítási műveletek leírása / Domeniul de reparație, descrierea operațiilor de reparație / Obseg popravila, opis izvršenih opravil v okviru popravila / Обхват на ремонта, описание на ремонтните дейности / Обсяг ремонту, опис ремонтних робіт / Opseg popravka, opis aktivnosti popravka / Umfang der Reparatur , Beschreibung der Tätigkeiten	Podpis wykonującego naprawę / Signature of the repairer / Podpis opraváře / Podpis osoby vykonávajúcej opravu / Remontą atliekančio asmens parašas / Remonta veicēja paraksts / A javítást végző aláírása / Semnătura persoanei care a efectuat reparația / Podpis osebe, ki je izvršila popravilo / Подпис на лицето, което извършва ремонта / Підпис ремонтника / Potpis osobe koja obavlja popravak / Unterschrift der die Reparatur ausführenden Person