○DED7194V

Instrukcja ważna dla urządzeń wyprodukowanych po: / Instruction manual valid for devices manufactured after: / Návod pro zařízení vyrobená po: / Návod pre obsluhu zariadení vyrobených po: / Instrukcija – įrenginiai, kurie buvo pagaminti nuo: / Lietošanas instrukcija ierīcēm izgatavotiem pēc: / Útmutató a után gyártott készülékekhez: / Manualul de utilizare pentru aparate fabricate după: / Navodila veljajo za naprave, proizvedene po:/ Ръководството е валидно за устройства, произведени след: / Інструкція дійсна для пристроїв, виготовлених після: / Upute vrijede za uređaje proizvedene nakon: / Bedienungsanleitung für Geräte, hergestellt wurden die nach dem **01.01.2023**

PL **Dmuchawa/odkurzacz akumulatorowy 18V**
Instrukcja obsługi z kartą gwarancyjną

EN **Cordless vacuum & blower 18V**
Instruction manual with guarantee card

CZ **Dmychadlo/akumulátorový vysavač 18V**
Návod k obsluze se záručním listem

SK **Akumulátorové dúchadlo/vysávač 18V**
Užívateľská príručka so záručným listom

LT **Pūstuvas/dulkių siurblys, akumuliatorinis 18V**
Naudojimo instrukcija su Garantiniu lapu

LV **Akumulatora darbināms ventilators/putekļsūcējs 18V**
Lietošanas instrukcija ar garantijas talonu

HU **Akkumulátoros légfúvó/porszívó 18V**
Használati Utasítás Garanciajeggyel

RO **Suflanta/aspirator cu accumulator 18V**
Instrucțiuni de utilizare și certificat de garanție

SI **18V akumulatorski pihalnik/vakuumski sesalnik**
Navodila za uporabo z garancijskim listom

BG **18V акумулаторен вентилатор/прахосмукачка**
Инструкции за експлоатация с гаранционна карта

UA **Акумуляторна повітродувка/пилосос 18В**
Інструкція з експлуатації з гарантійним талоном

HR **Baterijski puhač/usisavač 18V**
Upute za upotrebu s jamstvenim listom

DE **Akku-Gebläse/Staubsauger**
Bedienungsanleitung mit Garantiekarte



PL Wszelkie prawa zastrzeżone. Niniejsze opracowanie jest chronione prawem autorskim. Kopiowanie lub rozpowszechnianie Instrukji Obsługi we fragmentach albo w całości bez zgody Dedra Exim zabronione Dedra Exim zastrzega sobie prawo do wprowadzania zmian konstrukcyjno-technicznych oraz kompletacyjnych bez uprzedniego powiadamiania. Zmiany te nie mogą stanowić podstawy do reklamowania produktu. Instrukcja obsługi dostępna na stronie www.dedra.pl

EN All rights reserved. This publication is protected by copyright. Copying or distribution of the User Manual in parts or in full without Dedra Exim's permission is prohibited Dedra Exim reserves the right to make design, technical and completion changes without prior notice. These changes may not constitute grounds for advertising the product. User manual available at www.dedra.pl

CZ Všechna práva vyhrazena. Toto zpracování je chráněno autorským právem. Kopírování nebo šíření Návodu k obsluze v částech nebo vcelku bez souhlasu společnosti Dedra Exim je zakázáno. Dedra Exim si vyhrazuje právo zavádět konstrukční a technické a komplementační změny bez dřívějšího oznámení. Tyto změny nemohou být základem pro reklamování výrobku. Návod k obsluze dostupný na stránkách www.dedra.pl

SK Všetky práva vyhradené. Tieto materiály sú chránené autorskými právami. Kopírovanie prípadne šírenie častí, prípadne celého návodu na obsluhu je bez súhlasu spoločnosti Dedra Exim zakázané. Dedra Exim si vyhradzuje právo na vykonávanie konštrukčno-technických zmien, a zmien doplnkového príslušenstva, bez predchádzajúceho upozornenia. Tieto zmeny nemôžu byť dôvodom na reklamáciu výrobku. Užívateľská príručka je dostupná na webovej stránke www.dedra.pl

LT Visos teisės saugomos. Šis kūrinys yra saugomas autorinių teisių įstatymų. Eksploatavimo instrukcijos arba jos fragmentų kopijavimas ir platinimas be „Dedra Exim“ sutikimo draudžiamas. „Dedra Exim“ pasilieka sau teisę įvesti konstrukcijos, techninius arba komplektacijos pokyčius be išankstinio įspėjimo. Šie pokyčiai negali būti skundo dėl produkto pagrindu. Naudojimo instrukcija yra prieinama svetainėje: www.dedra.pl

LV Visas tiesības pasargātas. Šis izdevums ir sargāts ar autortiesību. Lietošanas Instrukcijas kopēšana vai izplatīšana pilnīgi vai fragmentos bez Dedra Exim firmas piekrišanas ir aizliegta. Firma Dedra Exim atstāj sev tiesību veikt konstrukcijas-tehnikas izmaiņu, kā arī komplektācijas izmaiņu bez iepriekšēja paziņojuma. Šīs izmaiņas nevar būt par pamatu produkta reklamēšanai. Lietošanas instrukcija pieejama mājaslapā www.dedra.pl

HU Minden jog fenntartva. A jelen kiadvány szerzői jogokkal védve. A Használati Utasítás másolása vagy terjesztése egészében vagy részleteiben a Dedra Exim írásos engedélye nélkül tilos A Dedra Exim fenntartja magának a szerkezeti-műszaki, valamint komplettálási változtatások előzetes bejelentés nélküli bevezetésének jogát. Ezek a változások nem szolgálhatnak alapjául a termék reklamációjának. A használati utasítás a weboldalon elérhető www.dedra.pl.

RO Toate drepturile rezervate. Această redactare este protejată prin legea dreptului de autor. Este interzisă copierea, reproducerea în orice fel sau multiplicarea și distribuirea parțială sau în totalitate a Manualului de utilizare fără permisiunea firmei Dedra Exim Firma Dedra Exim își rezervă dreptul de a face modificări tehnice și constructive sau de completare a dispozitivului fără o notificare prealabilă. Aceste modificări nu pot constitui temei pentru reclamarea produsului. Instrucțiunea de deservire accesibilă pe pagina www.dedra.pl

SI Vse pravice pridržane. Ta navodila so zaščitena na podlagi predpisov o avtorskih pravicah. Prepovedano je kopiranje ali razširjanje teh navodil za uporabo po delih ali v celoti brez soglasja Dedra Exim. Dedra Exim si pridržuje pravico do uvajanja konstrukcijsko-tehničnih in kompletacijskih sprememb brez predhodnega obvestila. Te spremembe ne morejo biti podlaga za prijavo reklamacije. Navodila za uporabo so na voljo na strani www.dedra.pl

BG Всички права запазени. Това произведение е защитено с авторски права. Забранено е копирането или разпространението на ръководството за потребителя на части или изцяло без разрешението на Dedra Exim Dedra Exim си запазва правото да прави промени в дизайна, техниката и окомплектовката без предварително уведомление. Тези промени не могат да бъдат основание за рекламиране на продукта. Ръководството за потребителя е на разположение на адрес www.dedra.pl

UA Всі права захищені. Ця робота захищена авторським правом. Копіювання або розповсюдження Посібника користувача повністю або частково без дозволу Dedra Exim заборонено Dedra Exim залишає за собою право вносити зміни в конструкцію, технічні характеристики та комплектацію без попереднього повідомлення. Ці зміни не можуть бути підставою для реклами продукту. Посібник користувача доступний на сайті www.dedra.pl

HR Sva prava pridržana. Ova je studija zaštićena autorskim pravima. Zabranjeno je kopiranje ili distribucija korisničkog priručnika, djelomično ili u cijelosti, bez pristanka Dedra Exima. Dedra Exim zadržava pravo uvođenja konstrukcijskih, tehničkih i montažnih promjena bez prethodne najave. Ove izmjene ne mogu biti temelj za reklamiranje proizvoda. Korisnički priručnik dostupan na www.dedra.pl

DE Alle Rechte vorbehalten. Dieses Dokument ist urheberrechtlich geschützt. Die Vervielfältigung oder Weitergabe der Betriebsanleitung, auch auszugsweise, ist ohne Zustimmung von Dedra Exim nicht gestattet. Dedra Exim behält sich das Recht vor, ohne vorherige Ankündigung, konstruktive und technische Änderungen sowie Änderungen des Lieferumfangs vorzunehmen. Diese Änderungen können nicht als Grundlage für Beanstandungen verwendet werden. Die Betriebsanleitung finden Sie unter www.dedra.pl

Kontakt
Contact / Kontaktai / Kontakts / Elérhetőség / Contact / Kontakt / Pišite na / Kontakt
Dedra Exim Sp. z o.o., ul. 3 Maja 8, 05-800 Pruszków
Tel. +48 22 73 83 777 wew. 129, 165, fax +48 22 73 83 779
serwis@dedra.com.pl www.dedra.pl

22 PAP

INSTRUKCJA ORYGINALNA

1. Zdjęcia i rysunki

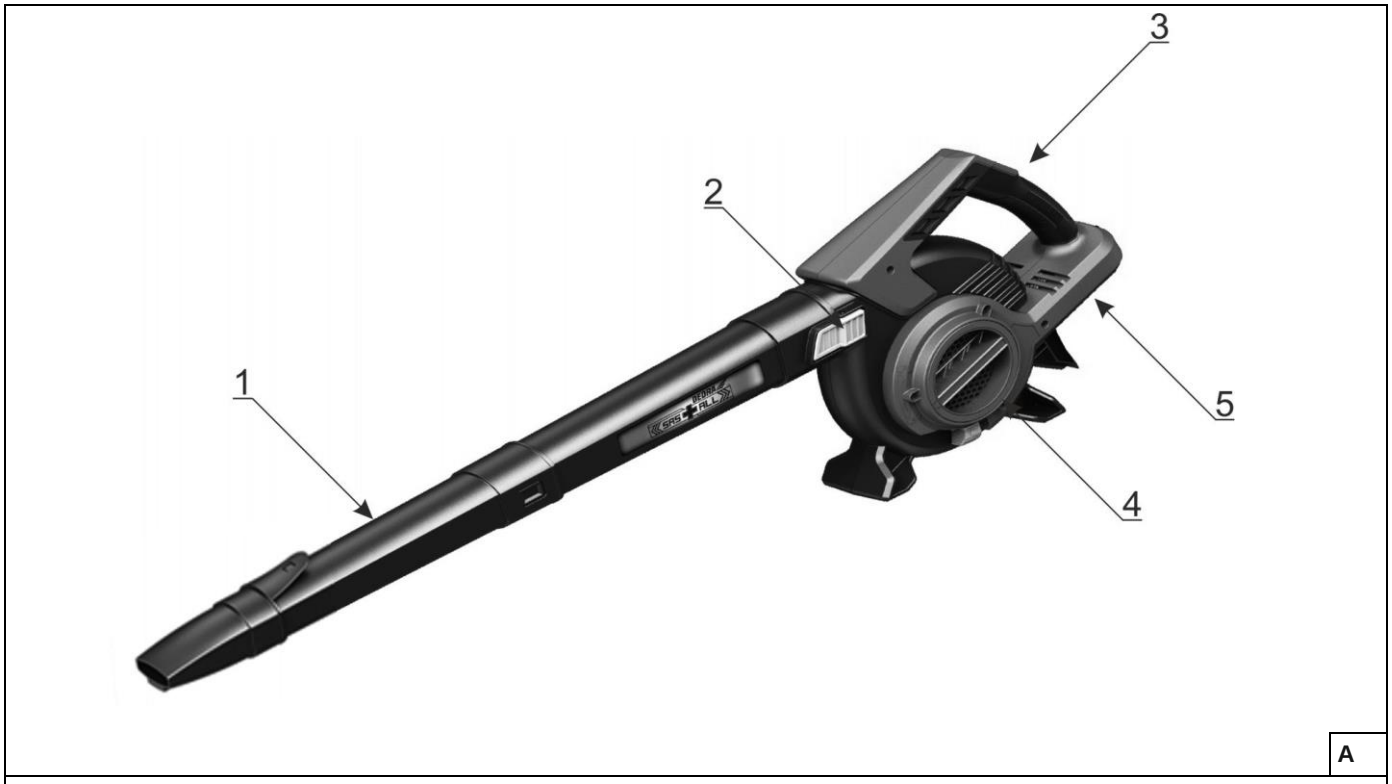

A

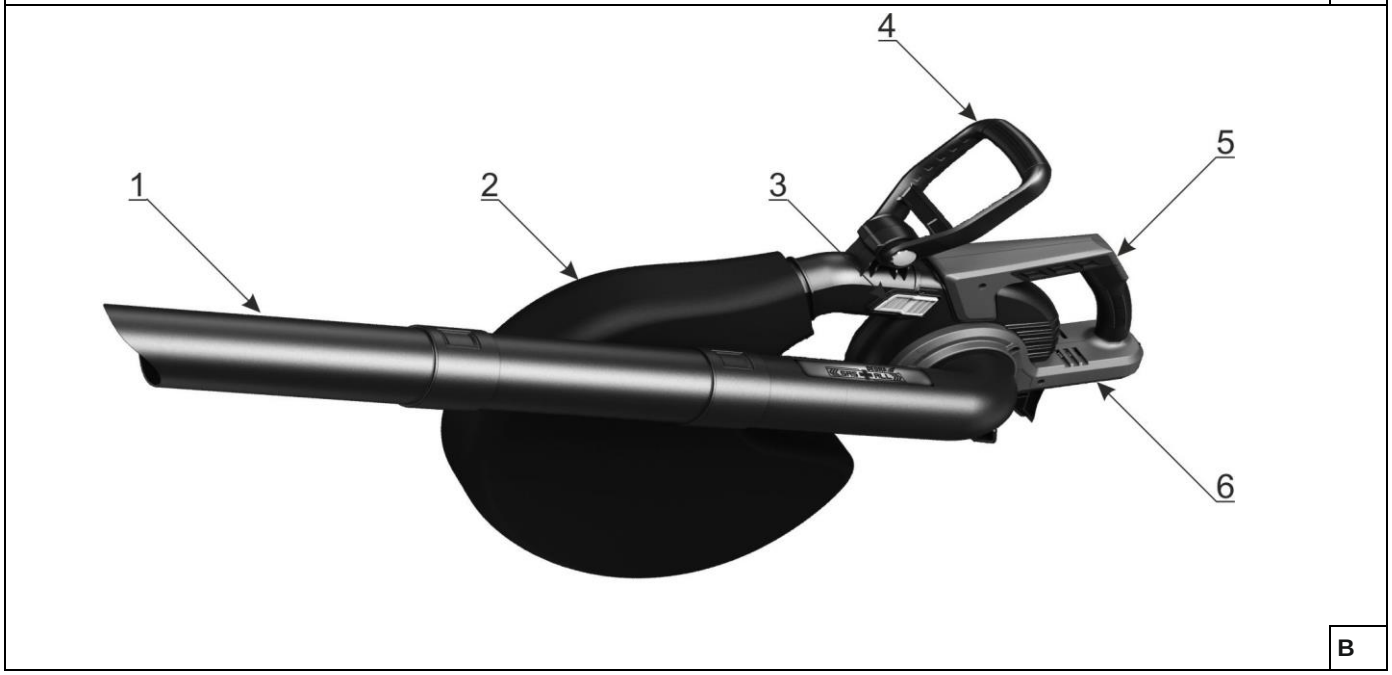

B

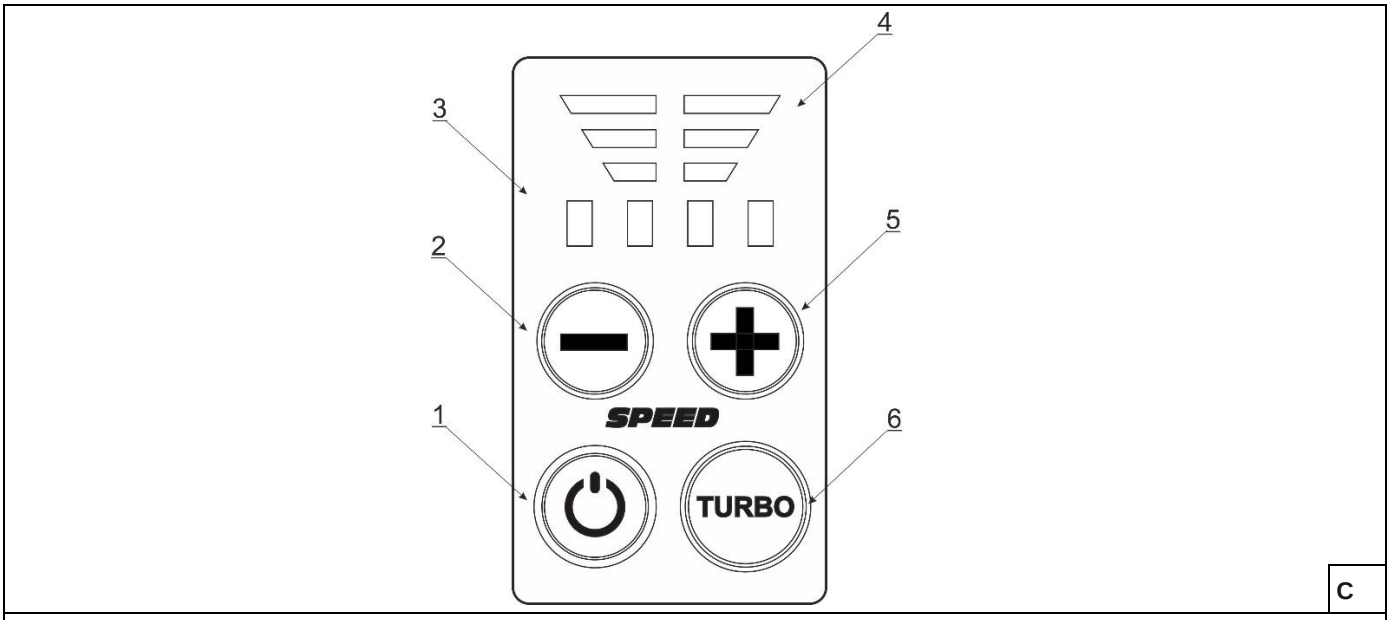

C

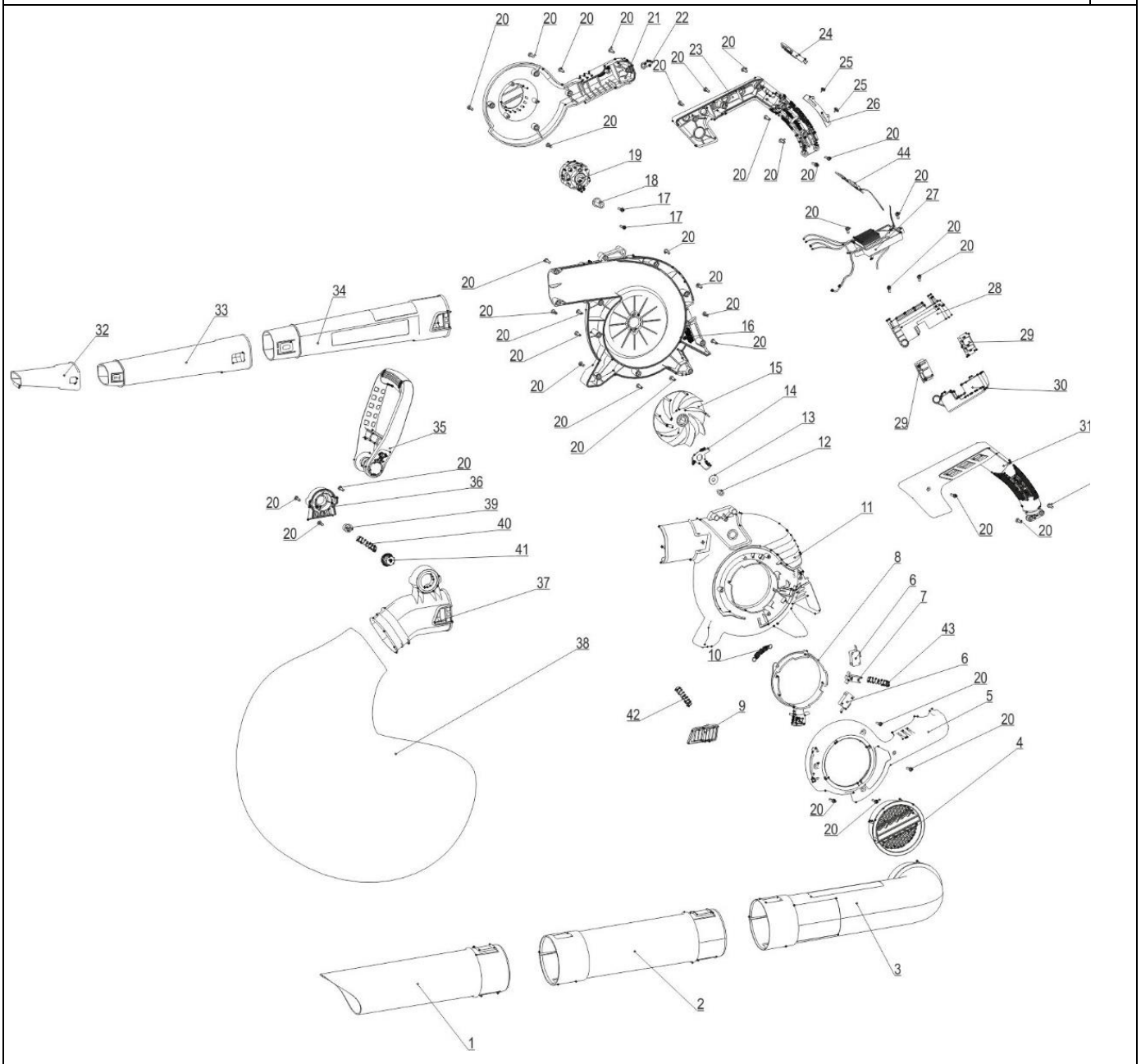

D

Opis piktogramów / Description of the marking / Popis použitých piktogramů / Opis používaných piktogramov / Panaudotų piktogramų aprašymas / Lietoto piktogrammu apraksts / Az alkalmazott piktogramok magyarázata / Descrierea pictogramelor / Opis piktogramov /

Описание на пиктограмите / Опис піктограм / Opis piktograma / Beschreibung der verwendeten Piktogramme



Nakaz: przeczytaj instrukcję obsługi / Warrant: read the instruction manual / Příkaz: přečtěte návod k obsluze / Príkaz: oboznámte sa s užívateľskou príručkou / Privaloma: perskaitykite aptarnavimo instrukciją / Norādījums: rūpīgi iepazīstieties ar lietotāja rokasgrāmatā sniegto informāciju / Utasítás: olvassa el az útmutatót / Obilgatoriu: citiți manualul de utilizare / Ukaz: preberi navodila za uporabo / Заповедта: прочетете ръководството за употреба / Заборона: прочитайте інструкцію з експлуатації / Obavezno: pročitajte korisnički priručnik / Obligatorisch: die Bedienungsanleitung lesen



Nakaz: używać ochronników słuchu / Order: use hearing protectors / Příkaz: používejte ochranu sluchu / Príkaz: používajte chrániče sluchu / Privaloma: naudoti apsauginius akinius / Lietojiet dzirdes aizsardzības līdzekļus / Utasítás: használjon fülvédőt / Trebuie să folosi-ți aparate pentru protecția auzului / Задължително: Използвайте предпазни средства за уши / Обов'язково: використовуйте захисні навушники / Obavezno: koristite zaštitu za sluh / Obligatorisch: Gehörschutz tragen



Nakaz: stosować okulary ochronne / Order: use safety goggles / Příkaz: používejte ochranné brýle / Príkaz: používajte ochranné okuliare / Privaloma: naudoti apsauginius akinius / Norādījums: nēsājiet aizsargacenes / Utasítás: viseljen védőszemüveget / Obligatoriu: folosiți ochelari de protecție / Previdnostni ukrepi: uporabljajte zaščitna očala / Предпазни мерки: използвайте предпазни очила / Застереження: використовуйте захисні окуляри / Obavezno: nosite zaštitne naočale / Obligatorisch: schutzbrille tragen



Nakaz: przeczytaj instrukcję obsługi przed rozpoczęciem pracy / Order: read the instruction manual before starting work / Příkaz: přečtěte návod k obsluze / Príkaz: oboznámte sa s užívateľskou príručkou / Privaloma: perskaitykite aptarnavimo instrukciją / Norādījums: rūpīgi iepazīstieties ar lietotāja rokasgrāmatā sniegto informāciju / Utasítás: olvassa el az útmutatót / Obilgatoriu: citiți manualul de utilizare / Previdnost: pred začetkom dela preberite navodila za uporabo / Внимание: прочетете инструкциите за работа, преди да започнете работа / Застереження: перед початком роботи прочитайте інструкцію з експлуатації / Obavezno: prije početka rada pročitajte upute za uporabu / Obligatorisch: Lesen Sie vor Beginn der Arbeiten die Betriebsanleitung



Zakaz: nie przebywać w strefie pracy / Prohibition: do not stay in the work zone / Varování: nezůstávejte v pracovní oblasti / Varovanie: Nezdržujte sa v pracovnej oblasti / Įspėjimas: nepalikite darbo zonoje / Brīdinājums: nepalieciet darba zonā / Figyelem: ne maradjon a munkaterületen / Atenție: nu rămâneți în zona de lucru / Prepoved: ne zadržujte se na delovnem območju / Забрана: да не се задържате в работната зона / Заборона: не перебувати в робочій зоні / Zabrana: ne zadržavati se u radnoj zoni / Verbot: Nicht im Arbeitsbereich aufhalten



Zakaz: nie wystawiać na działanie opadów atmosferycznych / Prohibition: do not expose to precipitation / Zákaz: Nevystavujte atmosférickým srážením / Zákaz: nevystavujte atmosférickým zrážkam / Draudimas: nelaikykite atmosferos kritulių / Aizliegums: nepakļaujiet atmosfēras nokrišņiem / Tilalom: ne tegye ki a légköri csapadéknak / Interzicere: nu expuneți la precipitații atmosferice / Prepoved: ne izpostavljati padavinam / Забрана: да не се излага на валежи / Заборона: не піддавати впливу атмосферних опадів / Zabrana: ne izlagati padalinama / Verbot: nicht dem Niederschlag aussetzen



Informacja: niebezpieczeństwo odrzutu / Information: danger of recoil / Informace: nebezpečí zpětného razu / Informácie: nebezpečenstvo od razu / Informacija: grįžimo pavojus / Informācija: atgriešanās briesmas / Információ: visszahúzódás veszélye / Informație: pericol de recul / Informacije: nevarnost povratnih informacij / Информация: опасност от откуп / Інформація: небезпека відкату / Informacije: Opasnost od povratnog udarca / Information: Gefahr von Schmiergeldzahlungen

Informacja: zachowaj odstęp od operatora / Information: keep your distance from the operator / Informace: Minimální vzdálenost outsider od operatora / Informácie: minimálna vzdialenosť outsidera od operatora / Informacija: minimalus pašalinio atstumo nuo operatoriaus atstumas / Informācija: minimālais attālums no autsaidera no operatora / Információ: a kívülálló minimális távolsága az üzemeltetőtől / Informații: distanța minimă a unui abonat de la operator / Informacije: ne približujte se upravljavcu / Информация: пазете дистанция от оператора / Інформація: тримайтеся на відстані від оператора / Informacije: držite se podalje od operatera / Information: Halten Sie Abstand zum Betreiber



Zakaz: nie zbliżać rąk do wirujących elementów i wylotu powietrza / Prohibition: keep hands away from rotating parts and air outlet / Zákaz: nepřibližujte ruce k rotujícím částem / Zákaz: nedávajte ruky do blízkosti rotujúcich častí / Draudimas: nedėkite rankų prie besisukančių dalių / Aizliegums: nenovietojiet rokas tuvu rotējošajām daļām / Tilalom: ne tegye a kezeit közel a forgó részekhez / Interdicție: nu aduceți mâinile în apropierea pieselor rotative / Prepoved: ne približujte rok vrtečim se delom in izhodu za zrak. / Забрана: дръжте ръцете далеч от въртящите се части и изхода за въздух / Заборона: тримати руки подалі від обертових частин і вентиляційного отвору / Zabrana: držite ruke podalje od rotirajućih elemenata i otvora za zrak / Verbot: Halten Sie die Hände von den rotierenden Teilen und dem Luftauslass fern



Ostrzeżenie: niebezpieczeństwo / Warning: danger / Varování: nebezpečí / Varovanie: nebezpečenstvo / Įspėjimas: pavojus / Brīdinājums: briesmas / Figyelem: veszély / Atenție: pericol / Opozorilo: nevarnost / Предупреждение: опасност / Попередження: небезпека / Upozorenje: opasnost / Warnung: Gefahr

Informacja: poziom mocy akustycznej / Information: sound power level / Informace: hladina hluku / Informácie: hladina hluku / Informacija: triukšmo lygis / Informācija: trokšņa līmenis / Információ: zajszint / Informații: nivelul zgomotului / Informacije: raven zvočne moči / Информация: ниво на звукова мощност / Інформація: рівень звукової потужності / Informacije: razina zvučne snage / Information: Schallleistungspegel

PL Spis treści

1. Zdjęcia i rysunki
2. Opis urządzenia
3. Przeznaczenie urządzenia
4. Ograniczenia użycia
5. Dane techniczne
6. Przygotowanie do pracy
7. Włączanie urządzenia
8. Użytkowanie urządzenia
9. Bieżące czynności obsługowe
10. Części zamienne i akcesoria
11. Samodzielne usuwanie usterek
12. Kompletacja urządzenia
13. Wykaz części do rysunku złożeniowego
14.Informacja dla użytkowników o pozbywaniu się urządzeń elektrycznych i elektronicznych
15. Karta gwarancyjna

Ogólne warunki bezpieczeństwa zostały dołączone jako oddzielna broszura.
Deklaracja zgodności dołączona jest do urządzenia jako oddzielny dokument. W przypadku braku deklaracji zgodności prosimy o kontakt z Serwisem Dedra-Exim Sp. z o.o.

OSTRZEŻENIE. Przeczytać wszystkie ostrzeżenia oznaczone symbolem wykrzyknika i wszystkie instrukcje przed użyciem urządzenia.

Nieprzestrzeganie podanych niżej ostrzeżeń i wskazówek dotyczących bezpieczeństwa może być przyczyną porażenia prądem elektrycznym, pożaru lub poważnych obrażeń. Należy zachować wszystkie ostrzeżenia i instrukcje do przyszłego użytku.

UWAGA Urządzenie z linii SAS+ALL zostało zaprojektowane do pracy tylko z ładowarkami i akumulatorami linii SAS+ALL.

Akumulator Li-Ion i ładowarka nie stanowią wyposażenia zakupionego urządzenia i należy nabyć je oddzielnie. Stosowanie akumulatorów i ładowarek innych niż dedykowanych do urządzenia jest zabronione.

2. Opis urządzenia

Rys.A: 1. Rura dmuchawy, 2.Zatrzask króćca dmuchawy, 3. Włącznik z regulacją trybu pracy, 4. Wlot powietrza, 5. Gniazdo akumulatora
Rys. B. 1. Rura nodkurzacza, 2. Worek na urobek, 3. Zatrzaski worka na urobek, 4. Rękojeść pomocnicza, 5. Włącznik z regulacją trybu pracy, 6. Gniazdo akumulatora.

3. Przeznaczenie urządzenia

Dmuchawa/odkurzacz akumulatorowy jest urządzeniem do stosowania na zewnątrz pomieszczeń. W zależności od ustawienia, może służyć jako dmuchawa ogrodowa, np. do liści, bądź jako odkurzacz ogrodowy z workiem na urobek. Dzięki regulacji mocy można dostosować siłę ssania lub wydmuchu do potrzeb wykonywanej operacji.
Dopuszcza się wykorzystanie urządzenia w pracach remontowo-budowlanych, warsztatach naprawczych, w pracach amatorskich przy

równoczesnym przestrzeganiu warunków użytkowania i dopuszczalnych warunków pracy, zawartych w instrukcji obsługi.

4. Ograniczenia użycia

⚠UWAGA Urządzenie może być użytkowane tylko zgodnie z zamieszczonymi poniżej "Dopuszczalnymi warunkami pracy".

⚠UWAGA Samowolne zmiany w budowie mechanicznej i elektrycznej, wszelkie modyfikacje, czynności obsługowe nieopisane w Instrukcji

Obsługi będą traktowane za bezprawne i powodują natychmiastową utratę Praw Gwarancyjnych, a deklaracja zgodności straci swoją ważność. Użytkowanie elektronarzędzia niezgodne z przeznaczeniem lub Instrukcją Obsługi spowoduje natychmiastową utratę Praw Gwarancyjnych.
Przeczytać uważnie instrukcje. Zaznajomić się z elementami sterującymi i prawidłowym użytkowaniem maszyny.
Nigdy nie dopuszczać dzieci lub osób niezapoznanych z niniejszymi instrukcjami do użytkowania urządzenia. Lokalne przepisy mogą ograniczać wiek operatora.
Pamiętać, że operator lub użytkownik są odpowiedzialni za wypadki lub zagrożenia mające miejsce w stosunku do innych osób lub ich własności.

DOPUSZCZALNE WARUNKI PRACY
Nie stosować wewnątrz pomieszczeń. Zakres temperatur ładowania akumulatorów 10 - 30°C. Nie wystawiać na temperaturę pow. 40°C.

5. Dane techniczne

Model urządzenia	DED7194V
Napięcie pracy [V]	2 x 18
Prędkość znamionowa [min^{-1}]	6000-17000
Wydmuch max [km/h]	270
Wydatek powietrza [m^3/min]	550
Poziom drgań mierzony na rękojeści a_h [m/s^2]	<2,5
Niepewność pomiaru K [m/s^2]	1,5
Emisja hałasu:	
Poziom ciśnienia dźwięku L_{pA} [dB(A)]	87,6
Poziom mocy dźwięku L_{WA} [dB(A)]	96,5
Niepewność pomiarowa K_{pA}, K_{WA} [dB(A)]	3
Gwarantowany poziom mocy dźwięku LWA [dB(A)]	100

Informacja na temat hałasu i drgań.
Wartość łączona drgań a oraz niepewność pomiaru określono zgodnie z normą EN 50636-2-100 i podano w tabeli
Emisja hałasu została określona zgodnie z EN 50636-2-100, wartości podano powyżej w tabeli.

⚠UWAGA Hałas może spowodować uszkodzenie słuchu, podczas pracy zawsze należy używać środków ochrony słuchu!

Deklarowana wartość emisji drgań została zmierzona zgodnie ze standardową metodą badania i może być wykorzystana do porównania jednego urządzenia z drugim. Podany powyżej poziom emisji drgań może być również wykorzystywany do wstępnej oceny narażenia na drgania.
Poziom drgań podczas rzeczywistego użytkowania elektronarzędzia może się różnić od zadeklarowanych wartości w zależności od sposobu użycia narzędzi roboczych, w szczególności od rodzaju obrabianego przedmiotu oraz od konieczności określenia środków mających na celu ochronę operatora. Aby dokładnie oszacować narażenia w rzeczywistych warunkach użytkowania, należy wziąć pod uwagę wszystkie części cyklu operacyjnego, obejmujące także okresy, gdy urządzenie jest wyłączone lub gdy jest ono włączone, ale nie jest używane do pracy.

6. Przygotowanie do pracy

⚠UWAGA Urządzenie stanowi część linii SAS+ALL, dlatego, aby z niego skorzystać, należy skompletować zestaw, składający się z urządzenia, akumulatora i ładowarki. Stosowanie innych akumulatorów i ładowarek jest zabronione.

Stosować ochronniki słuchu i okulary ochronne. Nosić je cały czas podczas pracy maszyny. Podczas pracy maszyną zawsze nosić solidne obuwie i długie spodnie. Nie obsługiwać maszyny, będąc boso lub w otwartych sandałach. Unikać noszenia odzieży, która jest luźna albo ma zwisające sznurki lub wiązadła. Nie nosić luźnej odzieży ani biżuterii, które mogą być wciągane do wlotu powietrza. Trzymać długie włosy z daleka od wlotu powietrza.
Obsługiwać maszynę w zalecanej pozycji i tylko na twardej, płaskiej powierzchni. Nie obsługiwać maszyny na brukowanej lub żwirowanej powierzchni, na której wyrzucany materiał mógłby spowodować obrażenia.
Przed użyciem zawsze skontrolować wizualnie, aby zobaczyć, elementy mocujące są dobrze umocowane, obudowa jest nieuszkodzona oraz czy osłony są na miejscu. Wymienić zużyte lub uszkodzone elementy w zespołach do utrzymywania równowagi. Wymienić uszkodzone lub nieczytelne etykiety.
Nie obsługiwać maszyny wtedy, gdy w pobliżu znajdują się ludzie, a zwłaszcza dzieci, lub zwierzęta.
Urządzenie powinno być użytkowane, w miejscu dobrze oświetlonym.
W celu przygotowania urządzenia do pracy, jako dmuchawa, nałożyć na króciec wylotu powietrza rurę wylotową (rys. A, 1) i zablokować za pomocą zatrzasków (rys. A, 2). Na otwór wlotowy (rys. A, 4) założyć zaślepkę tak, aby wszystkie wypusty trafiły w odpowiednie rowki i przekręcić w celu zablokowania.

Urządzenie nie uruchomi się bez założonej zaślepki.

Aby odblokować i zdjąć zaślepkę, należy wcisnąć przycisk blokady, znajdujący się pod zaślepką. Przekręcić zaślepkę i zdjąć z otworu wlotowego.
W celu przygotowania urządzenia do odkurzania, na króciec wylotowy nałożyć końcówkę worka na urobek (rys. B, 2) i zablokować zatrzaskami (rys. B, 3). Jeżeli jest zamontowana, zdjąć zaślepkę z otworu wlotowego. Zmotować rurę odkurzacza, wsuwając i blokując poszczególne elementy (rys. B, 1). W rowki w otworze wlotowym wsunąć w odpowedni sposób króciec (zwrócić uwagę na wypustki na króćcu). Przekręcić i zablkować rurę. W celu zdjęcia rury odkurzacza należy wcisnąć przycisk blokady, znajdujący się pod króćcem. Przekręcić króciec i zdjąć z otworu wlotowego. Urządzenie jest gotowe do pracy.

7. Włączanie urządzenia

Urządzenie zasilane jest z dwóch akumulatorów o napięciu 18V. Naładowany akumulator wsuwamy w prowadnicę w rękojeści aż zadziała zatrzask uchwytu. Urządzenie jest gotowe do pracy.
Przed włączeniem urządzenia wykonać wszystkie czynności, opisane w rozdziale 6. Przygotowanie do pracy.
W celu włączenia urządzenia wcisnąć przycisk (rys. C, 1). Urządzenie uruchomi się zawsze na najniższym ustawieniu. W celu zmiany prędkości należy zastosować przyciski (rys. C, 2, 5). W zależności od wybranej prędkości, na wyświetlaczu będą świecić diody sytnalizacyjne (rys. C, 3). Urządzenie wyposażone jest w funkcję TURBO, uruchamianą przyciskiem (rys. C, 6). Funkcja ta działa tylko przy wciśniętym przycisku przez określony czas (ok. 30 sekund). Włączenie TURBO sygnalizują diody (rys. C, 4).

8. Użytkowanie urządzenia

⚠UWAGA W przypadku nagrzania się akumulatora powyżej 40°C, należy przerwać pracę i odczekać do ostygnięcia akumulatora.

Nadmierne nagrzanie się akumulatora może grozić jego awarią.

⚠UWAGA Przed uruchomieniem maszyny upewnić się, że komora podająca jest pusta.

Trzymać twarz i ciało z dala od otworu wlotowego. Nie dopuścić, aby ręce lub inne części ciała, lub odzieży, znalazły się wewnątrz komory podającej strefy wyrzutu lub blisko innych ruchomych części. Zachowywać równowagę i oparcie dla nóg w każdej chwili. Nie sięgać poza maszynę. Nigdy nie stawać na wyższym poziomie niż podstawa maszyny podczas wprowadzania do niej materiału.
Zawsze odsuwać się od strefy wyrzutu podczas obsługi maszyny. Przy wprowadzaniu materiału do maszyny zwracać szczególną uwagę, czy nie ma w nim kawałków metalu, kamieni, butelek, puszek lub innych ciał obcych.
Jeżeli do urządzenia dostanią się jakieś obce przedmioty lub maszyna zacznie powodować nietypowy hałas lub nietypowe drgania, natychmiast wyłączyć zasilanie i pozwolić maszynie zatrzymać się. Odłączyć maszynę od zasilania i podjąć następujące kroki przed ponownym uruchomieniem i obsługą maszyny:
- skontrolować pod kątem uszkodzeń;
- wymienić lub naprawić wszelkie uszkodzone części;
- sprawdzić, czy nie ma jakichś poluzowanych części i dokręcić je.

Nie pozwolić, aby obrabiany materiał gromadził się w strefie ssania lub wyrzutu; może to uniemożliwiać prawidłowe działanie i może powodować odrzut materiału przez otwór wlotowy.
Jeżeli maszyna ulegnie zatkaniu, wyłączyć źródło zasilania i odłączyć maszynę od zasilania przed czyszczeniem z odpadów. Nigdy nie obsługiwać maszyny z uszkodzonymi osłonami lub ekranami, lub bez

urządzeń zabezpieczających, na przykład bez zamontowanego zbiornika odpadów. Utrzymywać źródło zasilania wolne od odpadów i innych nagromadzeń, aby zapobiegać uszkodzeniu źródła zasilania lub ewentualnemu pożarowi..
Zatrzymywać maszynę i odłączać źródło zasilania. Upewniać się, że wszystkie ruchome części całkowicie zatrzymały się
- zawsze kiedy pozostawiasz maszynę,
- przed czyszczeniem blokady lub udrażnianiem strefy wyrzutu,
- przed sprawdzaniem, czyszczeniem lub pracami na maszynie.

9. Bieżące czynności obsługowe

Regularnie oczyszczać całe urządzenie, szczególną uwagę poświęcając na oczyszczenie otworów wentylacyjnych.
Unikać ładowania akumulatora bezpośrednio po intensywnym użytkowaniu. Ze względu na zjawisko rozładowywania nie należy przechowywać akumulatora kompletnie rozładowanego, ponieważ może się wtedy rozładować poniżej poziomu krytycznego i ulec trwałemu uszkodzeniu.
Akumulator nieużywany należy przechowywać więc częściowo naładowany (do ok. 40%). Doładowywać akumulator zanim się całkowicie rozładuje. Baterie przechowywać w temperaturach 10-30°C. Przechowywany w niskich temperaturach szybciej traci pojemność.
Ładowanie akumulatora opisane jest w instrukcji do akumulatora i ładowarki z linii SAS+ALL.

⚠UWAGA **Miejsce przechowywania urządzenia powinno być niedostępne dla dzieci.**

W razie konieczności wysyłki wkrętarki do serwisu celem dokonania naprawy, należy zabezpieczyć ją przed przypadkowym uszkodzeniem mechanicznym oraz wysunąć baterie z gniazda ładowarki

Sposób demontażu akumulatora

W celu demontażu akumulatora, należy wcisnąć przycisk zwalniający znajdujący się w przedniej części baterii. Wysunąć akumulator z gniazda. W celu zamontowania akumulatora, należy wsunąć akumulator w gniazdo, a następnie docisnąć aż do zadziałania zatrzasku uchwytu.

Konserwacja urządzenia

Konserwacja obejmuje czynności obsługowe wraz z osprzętem tj. akumulatorem i ładowarką.

⚠UWAGA **Nigdy nie należy prowadzić prac konserwacyjnych urządzenia podłączonego do źródła zasilania.**

Może to spowodować poważne obrażenia ciała lub porażenie prądem. Przed przystąpieniem do czynności konserwacyjnych akumulator należy wysunąć z gniazda urządzenia.
Gdy maszyna zostaje zatrzymana do obsługi serwisowej, kontroli, lub przechowywania albo wymiany wyposażenia dodatkowego, wyłączać źródło zasilania, odłączać maszynę od zasilania i upewniać się, czy wszystkie części ruchome całkowicie zatrzymały się. Pozwalać maszynie ostygnąć przed dokonywaniem wszelkich kontroli, regulacji itp. Konserwować starannie maszynę i utrzymywać ją w czystości.
Przechowywać maszynę w suchym miejscu, niedostępnym dla dzieci.
Zawsze pozwalać maszynie ostygnąć przed magazynowaniem.
Wymieniać zużyte lub uszkodzone części w celu bezpieczeństwa. Stosować tylko oryginalne części i pod- zespoły zamienne.
Nigdy nie próbować unieruchamiać funkcji blokady osłony (jeżeli jest).
Wyłączać maszynę przed zamocowaniem lub usunięciem worka.
Konserwacja urządzenia polega na utrzymaniu w należytej czystości wszystkich jego elementów niezbędnych do normalnej pracy. Do czyszczenia nie wolno stosować żadnych rozpuszczalników gdyż może to spowodować nieodwracalne zniszczenie obudowy i innych elementów wykonanych z tworzywa sztucznego.
Akumulatora nie wolno czyścić wodą gdyż może to spowodować zwarcie wewnętrzne prowadzące do trwałego uszkodzenia.

10. Części zamienne i akcesoria

Zalecane akcesoria

Urządzenie z linii SAS+ALL można wyposażyć w każdy akumulator i ładowarkę z linii SAS+ALL .
W celu zakupu części zamiennych i akcesoriów należy skontaktować się z Serwisem Dedra-Exim. Dane kontaktowe znajdują się na stronie 1 instrukcji. Przy zamawianiu części zamiennych prosimy podać numer PARTII umieszczony na tabliczce znamionowej oraz numer części z rysunku złożeniowego. W okresie gwarancyjnym naprawy dokonywane są na zasadach podanych w Karcie Gwarancyjnej. Reklamowany produkt prosimy przekazać do naprawy w miejscu zakupu (sprzedawca zobowiązany jest przyjąć reklamowany produkt), lub przesłać do Serwisu Centralnego DEDRA - EXIM. Prosimy uprzejmie dołączyć kartę gwarancyjną wystawioną przez Importera. Bez tego dokumentu naprawa będzie traktowana jako pogwarancyjna. Po okresie gwarancyjnym naprawy wykonuje Serwis Centralny. Uszkodzony produkt należy przesłać do Serwisu (koszty wysyłki pokrywa użytkownik).

11. Samodzielne usuwanie usterek

⚠UWAGA **Przed przystąpieniem do samodzielnego usuwania usterek należy odłączyć urządzenie od zasilania.**

PROBLEM	PRZYCZYNA	ROZWIĄZANIE
Urządzenie nie działa	Uszkodzony włącznik Rozładowany akumulator Źle zamontowany akumulator	Przekazać urządzenie do serwisu Naładować akumulator Zamocować poprawnie
Urządzenie rusza z trudem	Zapchane otwory wlotowe/wylotowe	Sprzwdzić i oczyścić urządzenie
Urządzenie wyłącza się wskutek zadziałania zabezpieczeń	Zapchane otwory wentylacyjne Przekroczone dopuszczalne parametry pracy	Oczyścić otwory Wyłączyć elektronarzędzie, odłożyć pracę na czas całkowitego ostygnięcia

12. Kompletacja urządzenia, uwagi końcowe

1. Odkurzacz/dmuchawa – 1 sztuka, 2. Rura dmuchawy – 1 sztuka, 3. Rura do zasysania – 1 sztuka, 4. Worek na urobek – 1 sztuka

13. Wykaz części do rysunku złożeniowego

LP	Nazwa części	LP	Nazwa części
1	Element wylotowy rury	23	Obudowa część prawa
2	Rura plastikowa	24	Płytka
3	Rura plastikowa	25	Śruba
4	Zaślepka wlotu powietrza	26	Prowadnica
5	Obudowa część lewa	27	Falownik
6	Włącznik	28	Gniazdo akumulatora
7	Przełącznik	29	Styki akumulatora
8	Pierścień montażowy	30	Gniazdo akumulatora
9	Przycisk blokady	31	Obudowa część lewa
10	Sprężyna	32	Dysza
11	Obudowa część lewa	33	Rura dmuchawy
12	Śruba	34	Rura dmuchawy
13	Uszczelka	35	Rękojeść
14	Nóż rozdrabniacza	36	Wspornik
15	Wiatrak	37	Króciec worka na urobek
16	Obudowa część prawa	38	Worek materiałowy
17	Śruba	39	Przycisk blokady
18	Zębatka	40	Sprężyna
19	Silnik bezszczotkowy	41	Przycisk blokady
20	Śruba	42	Sprężyna
21	Obudowa część prawa	43	Sprężyna
22	Sprzączka	44	Panel włącznika i sterowania

14. Informacja dla użytkowników o pozbywaniu się urządzeń elektrycznych i elektronicznych (dotyczy gospodarstw domowych)



Przedstawiony symbol umieszczony na produktach lub dołączonej do nich dokumentacji informuje, że niesprawnych urządzeń elektrycznych lub elektronicznych nie można wyrzucać razem z odpadami bytowymi. Prawidłowe postępowanie w razie konieczności utylizacji, powtórnego użycia lub odzysku podzespołów polega na przekazaniu urządzenia do wyspecjalizowanego punktu zbiórki, gdzie będzie przyjęte bezpłatnie. Informacji o lokalizacji miejsc zbiórki zużytego sprzętu udzielają władze lokalne np. na swoich stronach internetowych.
Prawidłowa utylizacja urządzenia umożliwia zachowanie cennych zasobów i uniknięcie negatywnego wpływu na zdrowie i środowisko, wynikające z możliwości obecności w sprzęcie niebezpiecznych: substancji, mieszanin oraz części składowych.
Nieprawidłowa utylizacja odpadów zagrożona jest karami przewidzianymi w odpowiednich przepisach lokalnych.
Użytkownicy w krajach Unii Europejskiej: W razie konieczności pozbycia się urządzeń elektrycznych lub elektronicznych, prosimy

skontaktować się z najbliższym punktem sprzedaży lub z dostawcą, którzy udzielą dodatkowych informacji.
Pozbywanie się odpadów w krajach poza Unią Europejską: Taki symbol dotyczy tylko krajów Unii Europejskiej. W razie potrzeby pozbycia się niniejszego produktu prosimy skontaktować się z lokalnymi władzami lub ze sprzedawcą celem uzyskania informacji o prawidłowym sposobie postępowania.

Karta gwarancyjna

na

Dmuchawa/odkurzacz akumulatorowy

Nr katalogowy: DED7194V nr partii: .....

(zwane dalej Produktem)

Data zakupu Produktu: .....

Pieczęć sprzedawcy

Data i podpis sprzedawcy: .....

Oświadczenie Użytkownika:

Potwierdzam, że zostałem poinformowany o warunkach gwarancji oraz skutkach nieprzestrzegania wytycznych zawartych w Instrukcji obsługi i karcie gwarancyjnej. Warunki niniejszej gwarancji są mi znane, co potwierdzam własnoręcznym podpisem:

....

Data i miejsce Podpis Użytkownika

I. Odpowiedzialność za Produkt:

1. Gwarant – Dedra Exim Sp. z o.o. z siedzibą w Pruszkowie, adres: ul. 3 Maja 8, 05-800 Pruszków, KRS 0000062517, Sąd Rejonowy dla m.st. Warszawy w Warszawie, XIV Wydział Gospodarczy Krajowego Rejestru Sądowego, NIP 527-020-49-33, kapitał zakładowy: 100 980.00 zł.
2. Na warunkach określonych w niniejszej karcie gwarancyjnej Gwarant udziela gwarancji na Produkt, pochodzący z dystrybucji Gwaranta.
3. Odpowiedzialność z tytułu gwarancji obejmuje tylko wady powstałe z przyczyn tkwiących w Produkcie w momencie jego wydania Użytkownikowi.
4. Z tytułu gwarancji Użytkownik, uzyskuje prawo do bezpłatnej naprawy Produktu, o ile wada ujawniła się w okresie gwarancji. Sposób naprawy Produktu (metoda wykonania naprawy) zależy od decyzji Gwaranta. W przypadku stwierdzenia przez Gwaranta braku możliwości naprawy Gwarant zastrzega sobie prawo wymiany wadliwego elementu albo całego Produktu na wolny od wad, obniżenia ceny Produktu lub odstąpienia od umowy.
5. W stosunku do Użytkownika, który nie jest konsumentem w rozumieniu ustawy z dnia 23 kwietnia 1964r. Kodeks cywilny, odpowiedzialność odszkodowawcza Gwaranta za szkody wynikające z niniejszej gwarancji i/lub w związku z jej zawarciem i wykonywaniem, bez względu na tytuł prawny, jest ograniczona maksymalnie do wysokości wartości wadliwego Produktu.

II. Okres gwarancji:

Elementy Produktu	**Czas trwania ochrony gwarancyjnej**
DED7194V	36 miesiące, licząc od daty zakupu Produktu uwidocznionej w niniejszej karcie gwarancyjnej
Rura dmuchawy, Rura do zasysania, Worek na urobek	Nie są objęte gwarancją

III. Warunki skorzystania z gwarancji:

1. Przedstawienie przez Użytkownika wypełnionej karty gwarancyjnej Produktu oraz uprawdopodobnienie przez Użytkownika okoliczności zakupu Produktu, np. poprzez przedstawienie paragonu, faktury, itd. W celu sprawnego przeprowadzenia reklamacji zaleca się aby Użytkownik przekazał wraz z Produktem do reklamacji wszystkie elementy określone w „Kompletacji urządzenia" zawartej w Instrukcji obsługi.
2. Stosowanie się przez Użytkownika do zaleceń zawartych w Instrukcji obsługi i karcie gwarancyjnej.
3. Gwarancja obejmuje tylko obszar Rzeczypospolitej Polskiej i UE.
4. Gwarancja nie obejmuje wad Produktu powstałych w szczególności na skutek:

a. Nieprzestrzegania przez Użytkownika warunków określonych w Instrukcji obsługi, w szczególności w zakresie prawidłowej eksploatacji, konserwacji i czyszczenia;
b. Zastosowania przez Użytkownika środków czyszczących lub konserwujących niezgodnych z Instrukcją obsługi;
c. Nieodpowiedniego przechowywania i transportu Produktu przez Użytkownika;
d. Samowolnych zmian i/lub przeróbek Produktu przez Użytkownika, które nie były uzgadniane z Gwarantem;
e. Zastosowania przez Użytkownika w Produkcie materiałów eksploatacyjnych niezgodnych z Instrukcją obsługi.
f. Użytkownik, który nie jest konsumentem w rozumieniu ustawy z dnia 23 kwietnia 1964r. Kodeks cywilny, traci gwarancję na Produkt, w którym:
g. numery seryjne, oznaczenia dat i tabliczki znamionowe zostały usunięte, zmienione lub uszkodzone przez Użytkownika;
h. plomby zostały uszkodzone przez Użytkownika lub noszą ślady manipulacji Użytkownika.

5. Uwaga! Czynności związane z codzienną obsługą Produktu, wynikające m.in. z Instrukcji obsługi Użytkownik wykonuje we własnym zakresie i na swój koszt.

IV. Procedura reklamacyjna:

1. W przypadku stwierdzenia nieprawidłowej pracy Produktu, przed dokonaniem zgłoszenia reklamacyjnego należy upewnić się czy wszystkie czynności określone w szczególności w Instrukcji obsługi zostały wykonane w sposób prawidłowy.
2. Zgłoszenie reklamacji zaleca się dokonać niezwłocznie, najlepiej w terminie 7 dni od daty zauważenia wady Produktu. Użytkownik, który nie jest konsumentem w rozumieniu ustawy z dnia 23 kwietnia 1964r. Kodeks cywilny traci uprawienia wynikające z niniejszej gwarancji w przypadku niezgłoszenia reklamacji w terminie 7 dni.
3. Zgłoszenie reklamacji można dokonać m.in. w punkcie zakupu Produktu, w serwisie gwarancyjnym lub pisemnie na adres: Dedra Exim Sp. z o.o., ul. 3 Maja 8, 05-800 Pruszków.
4. Użytkownik może złożyć reklamację przy wykorzystaniu formularza dostępnego na stronie internetowej www.dedra.pl. („Formularz zgłoszenia reklamacji z tytułu gwarancji").
5. Adresy serwisów gwarancyjnych dla poszczególnych krajów dostępne są na stronie www.dedra.pl. W przypadku braku serwisu gwarancyjnego dla danego kraju zgłoszenia reklamacyjne z tytułu gwarancji zaleca się kierować na adres: Dedra Exim Sp. z o.o. ul. 3 Maja 8, 05-800 Pruszków (Polska).
6. Mając na uwadze bezpieczeństwo Użytkownika zakazuje się korzystania z wadliwego Produktu.
7. Uwaga! Korzystanie z wadliwego Produktu jest niebezpieczne dla zdrowia i życia Użytkownika.
8. Wykonanie obowiązków wynikających z gwarancji nastąpi w terminie 14 dni roboczych, licząc od dnia dostarczenia reklamowanego Produktu przez Użytkownika.
9. Przed dostarczeniem wadliwego Produktu do reklamacji zaleca się jego oczyszczenie. Reklamowany Produkt zaleca się dokładnie zabezpieczyć przed uszkodzeniami w transporcie (zaleca się dostarczyć reklamowany Produkt w oryginalnym opakowaniu).
10. Okres gwarancji ulega przedłużeniu o czas, w ciągu którego wskutek wady Produktu objętego gwarancją Użytkownik nie mógł z niego korzystać.

Gwarancja nie wyłącza, nie ogranicza, ani nie zawiesza uprawnień Użytkownika wynikających z przepisów o rękojmi za wady rzeczy sprzedanej.

Zgodnie z art. 13 ust. 1 i ust. 2 rozporządzenia Parlamentu Europejskiego i Rady (UE) 2016/679 z dnia 27 kwietnia 2016 r. w sprawie ochrony osób fizycznych w związku z przetwarzaniem danych osobowych i w sprawie swobodnego przepływu takich danych oraz uchylenia dyrektywy 95/46/WE (dalej: „RODO") informujemy

1. Administratorem Twoich danych osobowych podanych w formularzu jest DEDRA-EXIM sp. z o.o. z siedzibą w Pruszkowie , ul. 3 Maja 8, 05-800 Pruszków (dalej: „Administrator").
2. Twoje dane będą przetwarzane wyłącznie w celu przeprowadzenia procedury gwarancyjnej urządzenia zgodnie art. 6 ust. 1 lit. b ogólnego rozporządzenie o ochronie danych (dalej: „RODO") Podanie danych jest dobrowolne, ale konieczne do przeprowadzenia procedury gwarancyjnej.
3. Twoje dane będą przetwarzane przez okres rozpatrywania przeprowadzenia procedury gwarancyjnej oraz w celach archiwizacyjnych w razie konieczności obrony przed ewentualnymi roszczeniami wobec Administratora nie dłużej niż do momentu ich przedawnienia.
4. Twoje dane mogą być ujawniane wyłącznie podmiotom przetwarzającym dane na rzecz administratora na podstawie

pisemnej umowy powierzenia przetwarzania danych osobowych świadczącym m.in. usługi serwisu technicznego, hostingu lub obsługi strony internetowej, obsługi IT, firmie kurierskiej. Dostawcy Administratora zobowiązani są do zapewnienia zabezpieczenia danych i spełnienia wymogów obowiązującego prawa związanego z ochroną danych osobowych i nie mogą wykorzystywać powierzonych danych osobowych do innych celów niż te, które są określone w umowie z Administratorem.
5. Twoje dane nie będą przetwarzane w sposób zautomatyzowany w tym również w formie profilowania oraz nie będą przekazywane do państwa trzeciego/organizacji międzynarodowej.
6. Posiadasz prawo dostępu do treści swoich danych oraz prawo ich sprostowania, usunięcia, ograniczenia przetwarzania, prawo do przenoszenia danych, prawo wniesienia sprzeciwu, w dowolnym momencie.
7. We wszelkich sprawach związanych z przetwarzaniem Twoich danych osobowych przez Administratora możesz skontaktować się pod adresem e-mail: daneosobowe@dedra.pl;
8. Masz prawo wniesienia skargi do wniesienia skargi do organu właściwego do spraw ochrony danych osobowych;

EN Table of contents

1. Photos and drawings
2. Description of the device
3. Purpose of the device
4. Restrictions on use
5. Technical data
6. Preparation for work
7. Turning on the device
8. Use of the device
9. Ongoing maintenance
10. Spare parts and accessories
11. Troubleshooting on its own
12. Completion of the device
13. Information for users on disposal of electrical and electronic equipment
14. Warranty card

General safety conditions are included as a separate brochure.
Declaration of conformity is attached to the device as a separate document. If you do not have the declaration of conformity, please contact Dedra-Exim Sp. z o.o. Service.

WARNING. Read all warnings marked with the exclamation mark symbol and all instructions before using the device.
Failure to observe the following warnings and safety instructions could result in electric shock, fire or serious injury. Keep all warnings and instructions for future use.

WARNING The SAS+ALL line device is designed to work only with SAS+ALL line chargers and batteries.

Li-Ion battery and charger are not included in the purchased device and must be purchased separately. The use of batteries and chargers other than those dedicated to the device is prohibited.

2. Description of the device

Fig.A: 1.Blower tube, 2.Blower spigot latch, 3.Switch with mode control, 4.Air inlet, 5.Battery socket
Fig. B. 1. nodkurzer tube, 2. spoil bag, 3. spoil bag latches, 4. auxiliary handle, 5. on/off switch with mode control, 6. battery socket.

3. Purpose of the device

The battery-powered blower/vacuum cleaner is a device for outdoor use. Depending on the setting, it can be used as a garden blower, such as for leaves, or as a garden vacuum cleaner with a spoil bag. By adjusting the power, the suction or blowing power can be adjusted to suit the operation being performed.
It is permissible to use the device in repair and construction work, repair workshops, in amateur work, while observing the conditions of use and permissible working conditions contained in the instruction manual.

4. Restrictions on use

WARNING The device may only be used in accordance with the "Permissible operating conditions" below.

WARNING Unauthorized changes in mechanical and electrical construction, any modifications, maintenance activities not described in the Manual

Use of the power tool in violation of the Operating Instructions will be considered unlawful and will result in immediate loss of Warranty Rights, and the Declaration of Conformity will become invalid. Use of the power tool contrary to the intended use or the Operating Instructions will result in immediate loss of Warranty Rights.
Read the instructions carefully. Familiarize yourself with the controls and proper use of the machine.
Never allow children or anyone not familiar with these instructions to use the equipment. Local regulations may limit the age of the operator. Remember that the operator or user is responsible for accidents or hazards occurring to other people or their property.

ACCEPTABLE WORKING CONDITIONS
Do not use indoors. Battery charging temperature range 10 - 30°C. Do not expose to temperatures above 40°C.

5. Technical data

Device model	DED7194V
Operating voltage [V].	2 x 18
Rated speed [min^{-1}].	6000-17000
Blow max [km/h]	270
Air output [m^3/min].	550
Vibration level measured at the handle a_h [m/s^2].	<2,5
Measurement uncertainty K [m/s^2].	1,5
Noise emissions:	
Sound pressure level L_{pA} [dB(A)].	87,6
Sound power level $L_{(wA)}$ [dB(A)].	96,5
Measurement uncertainty K_{pA}, K_{wA} [dB(A)].	3
Guaranteed sound power level LWA [dB(A)].	100

Information on noise and vibration.
The combined value of vibration a and the measurement uncertainty were determined in accordance with EN 50636-2-100 and are given in the table
Noise emissions were determined in accordance with EN 50636-2-100, the values are given above in the table.

WARNING Noise can cause hearing damage, always use hearing protection when working!

The declared vibration emission value has been measured according to a standard test method and can be used to compare one device with another. The vibration emission level stated above can also be used for preliminary assessment of vibration exposure.
The level of vibration during actual use of the power tool may differ from the declared values depending on how the work tools are used, particularly the type of workpiece being worked on, and the need to determine measures to protect the operator. In order to accurately estimate exposures under actual operating conditions, all parts of the operating cycle must be taken into account, including periods when the device is turned off or when it is turned on but not used for work.

6. Preparation for work

WARNING The device is part of the SAS+ALL line, so in order to use it, you must complete a set, consisting of the device, battery and charger. The use of other batteries and chargers is prohibited.

Use ear protection and safety glasses. Wear them at all times when operating the machine. Always wear sturdy shoes and long pants when operating the machine. Do not operate the machine while barefoot or in open sandals. Avoid wearing clothing that is loose or has dangling cords or ties. Do not wear loose clothing or jewelry that can be drawn into the air intake. Keep long hair away from the air intake.
Operate the machine in the recommended position and only on a hard, flat surface. Do not operate the machine on a paved or graveled surface where ejected material could cause injury.
Always visually inspect before use to see, the fasteners are securely fastened, the housing is undamaged, and the covers are in place. Replace worn or damaged components in balance assemblies. Replace damaged or illegible labels.
Do not operate the machine when people, especially children, or animals are around.
The device should be used, in a well-lit place.
In order to prepare the device for operation, as a blower, put the outlet pipe (Fig. A, 1) on the air outlet spigot and lock it with the latches (Fig. A, 2). Put a cap on the inlet opening (Fig. A, 4) so that all the tabs hit the corresponding grooves and turn to lock.

The device will not start without the cap in place.

To unlock and remove the cap, press the lock button, located under the cap. Twist the cap and remove it from the inlet opening.
To prepare the device for vacuuming, put the tip of the spoil bag (Figure B, 2) on the outlet spigot and lock it with the latches (Figure B,

3). If installed, remove the cap from the inlet opening. Butterfly the vacuum cleaner pipe, inserting and locking the individual components (Fig. B, 1). Slide the spigot into the grooves in the inlet opening in a suitable manner (pay attention to the tabs on the spigot). Twist and block the pipe. To remove the vacuum cleaner pipe, press the lock button, located under the spigot. Twist the spigot and remove from the inlet opening. The device is ready for operation.

7. Turning on the device

The device is powered by two 18V batteries. The charged battery is slid into the guide in the handle until the handle latch engages. The device is ready to work.
Before turning on the device, perform all the steps described in Chapter 6. Preparing for operation.
To turn on the device, press the button (Fig. C, 1). The device will always start on the lowest setting. To change the speed, use the buttons (fig. C, 2, 5). Depending on the selected speed, sytnalization LEDs will light up on the display (fig. C, 3). The device is equipped with a TURBO function, activated by a button (fig. C, 6). This function works only when the button is pressed for a certain time (about 30 seconds). TURBO activation is indicated by LEDs (Fig. C, 4).

8. Use of the device

WARNING **If the battery gets hotter than 40°C, stop operation and wait for the battery to cool down.**

Excessive heat can put the battery at risk of failure.

WARNING **Make sure the feed chamber is empty before starting the machine.**

Keep your face and body away from the inlet opening. Do not allow your hands or other parts of your body, or clothing, inside the ejection zone feed chamber or near other moving parts. Maintain balance and leg support at all times. Do not reach beyond the machine. Never stand at a higher level than the base of the machine when feeding material into it.
Always move away from the ejection zone when operating the machine. When feeding material into the machine, pay special attention to ensure that there are no pieces of metal, stones, bottles, cans or other foreign matter.
If any foreign objects get into the machine or the machine starts to make unusual noise or unusual vibration, immediately turn off the power and let the machine stop. Disconnect the machine from power and take the following steps before restarting and operating the machine:
- inspect for damage;
- Replace or repair any damaged parts;
- Check for any loose parts and tighten them.

Do not allow workpiece material to accumulate in the suction or ejection zone; this may prevent proper operation and may cause material to be ejected through the inlet opening.
If the machine becomes clogged, turn off the power source and unplug the machine before cleaning it of waste. Never operate the machine with damaged guards or screens, or without safety devices, such as without a waste tank installed. Keep the power source free of waste and other accumulations to prevent damage to the power source or a possible fire....
Stop the machine and disconnect the power source. Ensure that all moving parts have come to a complete stop
- Whenever you leave the machine,
- Before cleaning the blockage or clearing the ejection zone,
- Before checking, cleaning or working on the machine.

9. Ongoing maintenance

Regularly clean the entire device, paying special attention to cleaning the vents.
Avoid charging the battery immediately after heavy use. Due to the discharge phenomenon, do not store the battery completely discharged, as it may then discharge below a critical level and become permanently damaged.
So store the battery when not in use, partially charged (up to about 40%). Recharge the battery before it is completely discharged. Store batteries at temperatures of 10-30°C. Stored at low temperatures, it loses capacity faster.
Battery charging is described in the instructions for the battery and charger from the SAS+ALL line.

WARNING **The storage area of the device should be inaccessible to children.**

If you need to send the screwdriver to a service center for repair, protect it from accidental mechanical damage and remove the batteries from the charger socket

How to remove the battery

To remove the battery, press the release button on the front of the battery. Slide the battery out of the socket. To install the battery pack, slide the battery pack into the slot and then press down until the handle latch engages.

Maintenance of the device

Maintenance includes maintenance activities along with accessories, i.e. battery and charger.

WARNING **Never carry out maintenance work on a device connected to a power source.**

This may cause serious injury or electric shock. Remove the battery pack from the device socket before performing maintenance.
When the machine is stopped for service, inspection, or storage or replacement of accessories, turn off the power source, unplug the machine from the power supply, and make sure that all moving parts have come to a complete stop. Allow the machine to cool down before making any inspections, adjustments, etc. Maintain the machine carefully and keep it clean.
Store the machine in a dry place out of the reach of children.
Always let the machine cool down before storing.
Replace worn or damaged parts for safety. Use only original replacement parts and sub-assemblies.
Never attempt to disable the guard lock function (if any).
Turn off the machine before attaching or removing the bag.
Maintenance of the device consists in keeping all its components necessary for normal operation clean. Do not use any solvents for cleaning as this may cause irreparable damage to the housing and other elements made of plastic.
The battery must not be cleaned with water as this may cause an internal short circuit leading to permanent damage.

10. Spare parts and accessories

Recommended accessories

The device from the SAS+ALL line can be equipped with any battery and charger from the SAS+ALL line .
To purchase spare parts and accessories, contact Dedra-Exim Service. Contact information can be found on page 1 of the manual. When ordering spare parts, please specify the PART number located on the nameplate and the part number from the assembly drawing. During the warranty period, repairs are carried out according to the terms of the Warranty Card. Please hand over the advertised product for repair at the place of purchase (the seller is obliged to accept the advertised product), or send it to DEDRA - EXIM Central Service. Please kindly enclose the warranty card issued by the Importer. Without this document, the repair will be treated as post-warranty. After the warranty period, repairs are performed by the Central Service. The damaged product should be sent to the Service (shipping costs are covered by the user).

11. Troubleshooting on its own

WARNING **Unplug the device from the power supply before performing any troubleshooting yourself.**

PROBLEM	CAUSE	SOLUTION
The device is not working	Defective switch Discharged battery Badly installed battery	Take the device to a service center Charge the battery Fix correctly
The device starts with difficulty	Clogged inlet/outlet holes	Check and clean the device
The device shuts down due to the tripping of safety devices	Clogged vents Operating parameters exceeded	Clean the holes Turn off the power tool, put the work off until it has cooled down completely

12. Completion of the device, concluding remarks

1. vacuum cleaner/blower - 1 piece, 2. blower pipe - 1 piece, 3. suction pipe - 1 piece, 4. spoil bag - 1 piece.

13. Information for users about the disposal of electrical and electronic equipment (applies to households)



The symbol shown on the products or accompanying documentation informs that faulty electrical or electronic equipment must not be disposed of with household waste. The correct course of action when disposal, reuse or recovery of components is to take the device to a specialized collection point, where it will be accepted free of charge. Information on the location of collection sites for waste equipment is provided by local authorities, e.g. on their websites.
Proper disposal of the device allows you to conserve valuable resources and avoid negative health and environmental impacts resulting from the possibility of hazardous: substances, mixtures and components in the equipment.
Improper disposal of waste is subject to penalties under relevant local regulations.
Users in European Union countries: If you need to dispose of electrical or electronic equipment, please contact your nearest retailer or supplier, who will provide additional information.
Disposal of waste in countries outside the European Union: This symbol applies only to countries within the European Union. If you need to dispose of this product, please contact your local authorities or your dealer for proper disposal.

Warranty card

at

Cordless blower/vacuum cleaner

Part No.: DED7194V Lot No.: .....

(hereinafter referred to as the Product)

Product Purchase Date: .....

Dealer stamp

Date and signature of vendor: .....

User Statement:

I confirm that I have been informed of the terms of the warranty and the consequences of failure to comply with the guidelines contained in the Owner's Manual and the warranty card. The terms of this warranty are known to me, which I confirm with my signature:

....

Date and place Signature of the User

I. Product Liability:

1. Guarantor - Dedra Exim Sp. z o.o. with its registered office in Pruszkow, address: ul. 3 Maja 8, 05-800 Pruszków, KRS 0000062517, District Court for the City of Warsaw in Warsaw, XIV Economic Department of the National Court Register, NIP 527-020-49-33, share capital: PLN 100,980.00.
2. Under the terms of this warranty card, the Guarantor guarantees the Product, originating from the Guarantor's distribution.
3. Liability under the warranty shall cover only defects arising from causes inherent in the Product at the time of its release to the User.
4. By virtue of the warranty, the User, obtains the right to repair the Product free of charge, if the defect became apparent during the warranty period. The method of repairing the Product (the method of performing the repair) is at the discretion of the Guarantor. If the Guarantor finds that repair is not possible, the Guarantor reserves the right to replace the defective element or the entire Product with a defect-free one, reduce the price of the Product or withdraw from the contract.
5. In relation to the User who is not a consumer within the meaning of the Act of April 23, 1964. Civil Code, the Guarantor's liability for damages resulting from this guarantee and/or in connection with its conclusion and execution, regardless of the legal title, is limited to a maximum of the value of the defective Product.

II. Warranty Period:

Product Elements	**Duration of warranty protection**
DED7194V	36 months, starting from the date of purchase of the Product shown on this warranty card
Blower tube, Suction tube, Bag for excavated material	Not covered by warranty

III. Conditions for taking advantage of the warranty:

The User should present the completed warranty card for the Product and the User should substantiate the circumstances of purchase of the Product, e.g. by presenting the receipt, invoice, etc. In order to carry out the claim efficiently, the User is advised to submit with the Product for claim all the elements specified in the "Completion of the device" included in the User's Manual.
2. compliance by the User with the recommendations contained in the User's Manual and the warranty card.
3. The warranty covers only the territory of the Republic of Poland and the EU.
4. The warranty does not cover Product defects arising in particular from:
a. Failure by the User to comply with the conditions set forth in the User's Manual, particularly with regard to proper operation, maintenance and cleaning;
b. Use of cleaning or maintenance products by the User that do not comply with the User's Manual;
c. Inadequate storage and transportation of the Product by the User;
d. Unauthorized changes and/or alterations to the Product by the User, which were not agreed upon with the Guarantor;
e. User's use of consumables in the Product that do not comply with the User's Manual.
f. A user who is not a consumer within the meaning of the Act of April 23, 1964. Civil Code, forfeits the warranty on the Product in which:
g. serial numbers, date markings and nameplates have been removed, altered or damaged by the User;
h. the seals have been damaged by the User or bear signs of tampering by the User.
5. Note: Activities related to the daily operation of the Product, resulting, among other things, from the User's Manual, shall be performed by the User on his/her own and at his/her own expense.

IV. Complaint Procedure:

1. In the event that the Product is found not to be working properly, make sure that all the operations specified in particular in the User's Manual have been performed correctly before making a claim.
2. It is recommended to make a complaint immediately, preferably within 7 days from the date of noticing a defect in the Product. The User, who is not a consumer within the meaning of the Act of April 23, 1964. Civil Code, loses his/her rights under this warranty if he/she fails to report a complaint within 7 days.
3. Claims may be filed, among others, at the point of purchase of the Product, at the warranty service or in writing to the address: Dedra Exim Sp. z o.o., ul. 3 Maja 8, 05-800 Pruszków.
4. The user may file a complaint using the form available on the website www.dedra.pl. ("Warranty Claim Form").
5. Addresses of warranty services for specific countries are available at www.dedra.pl. In the absence of a warranty service for a particular country, warranty claims are recommended to be addressed to: Dedra Exim Sp. z o.o. ul. 3 Maja 8, 05-800 Pruszków (Poland).
6. With a view to the safety of the User, it is prohibited to use a defective Product.
7. Caution: using a defective Product is dangerous to the health and life of the User.
8. The fulfillment of obligations under the warranty will be carried out within 14 working days from the date of delivery of the claimed Product by the User.
9. Before delivering the defective Product for complaint, it is recommended to clean it. The Product under complaint is recommended to be carefully protected against damage in transit (it is recommended to deliver the Product under complaint in its original packaging).
10. The warranty period shall be extended by the time during which, due to a defect in the Product covered by the warranty, the User could not use it.
The warranty does not exclude, limit or suspend the User's rights under the warranty provisions for defects of the sold thing.

Pursuant to Article 13 (1) and (2) of Regulation (EU) 2016/679 of the European Parliament and of the Council of April 27, 2016 on the protection of natural persons with regard to the processing of personal data and on the free movement of such data and repealing Directive 95/46/EC (hereinafter: "RODO"), we inform you of the following

1. The administrator of your personal data provided in the form is DEDRA-EXIM sp. z o.o. with its registered office in Pruszkow , 3 Maja Street 8, 05-800 Pruszkow (hereinafter: "Administrator").
2. Your data will be processed solely for the purpose of carrying out the warranty procedure for the device in accordance with Article 6(1)(b) of the General Data Protection Regulation (hereinafter:

"GDPR") Provision of data is voluntary, but necessary to carry out the warranty procedure.
3. Your data will be processed for the period of consideration of the execution of the warranty procedure and for archiving purposes in case of the need to defend against possible claims against the Administrator no longer than until their statute of limitations.
4. Your data may be disclosed only to entities processing data for the Administrator on the basis of a written contract of entrustment of personal data processing providing, among others, technical service, hosting or website maintenance, IT service, courier company. The Administrator's suppliers are obliged to ensure data security and meet the requirements of the applicable law related to personal data protection and may not use the entrusted personal data for purposes other than those specified in the contract with the Administrator.
5. Your data will not be processed by automated means including profiling and will not be transferred to a third country/international organization.
6. You have the right to access the content of your data and the right to rectify, erase, restrict processing, the right to data portability, the right to object, at any time.
7. For all matters related to the processing of your personal data by the Administrator, you can contact at the following email address: daneosobowe@dedra.pl;
8. You have the right to lodge a complaint with the data protection authority;

CZ Obsah

1. Fotografie a nákresy
2. Popis zařízení
3. Určení zařízení
4. Omezení použití
5. Technické údaje
6. Příprava k práci
7. Zapnutí zařízení
8. Používání zařízení
9. Běžné servisní činnosti
10. Náhradní díly a příslušenství
11. Svépomocné odstraňování poruch
12. Kompletace zařízení
13.Informace pro uživatele o likvidaci elektrických a elektronických zařízení
14. Záruční listf

Všeobecné bezpečnostní podmínky byly přiloženy jako samostatná příručka.
ES prohlášení o shodě je přiloženo k zařízení jako samostatný dokument. Pokud bude ES prohlášení o shodě chybět, kontaktujte servis Dedra-Exim Sp. z o.o.

Překlad originálního návodu

VAROVÁNÍ. Přečtěte si všechna upozornění označená ⚠ **symbolem a všechny pokyny.**
Nedodržení níže uvedených upozornění a bezpečnostních pokynů může vést k úrazu elektrickým proudem, požáru nebo vážným zraněním.
Uložte všechna upozornění a pokyny pro pozdější použití.

⚠ POZOR Zařízení řady SAS+ALL bylo navrženo k použití pouze s nabíječkami a akumulátory řady SAS+ALL.
Akumulátor Li-Ion a nabíječka nejsou součástí zakoupeného zařízení a je třeba je zakoupit zvlášť. Používání akumulátorů a nabíječek jiných než doporučených pro zařízení bude mít za následek ztrátu záručních nároků.

2. Popis zařízení

Obr. A: 1. Trubka dmychadla, 2. Západka dmychadla, 3. Spínač s ovládáním provozního režimu, 4. Vstup vzduchu, 5. Zásuvka baterie
Obr. B. 1. Trubka vysavače, 2. Odsávací vak, 3. Západky odkalovacího vaku, 4. Pomocná rukojeť, 5. Spínač s nastavením provozního režimu, 6. Zásuvka baterie

3. Určení zařízení

Dmychadlo / vysavač baterie je zařízení pro venkovní použití. V závislosti na nastavení může být použit jako zahradní dmychadlo, např. Pro listy nebo jako zahradní vysavač s odpadkovým košem. Pomocí regulátoru výkonu lze sací nebo výdechovou sílu přizpůsobit potřebám prováděné operace..
Zařízení můžete používat při stavebně-renovačních pracích, v servisech, pro hobby použití se současným dodržováním podmínek používání a přípustných provozních podmínek uvedených v návodu k obsluze.

4. Omezení použití

⚠ POZOR Zařízení můžete používat pouze v souladu s níže uvedenými „Přípustnými provozními podmínkami“.
Nepoužívejte vysavač jako přísavku pro elektrické nářadí.
⚠ POZOR Svépomocné změny mechanické a elektrické konstrukce, veškeré úpravy a servisní činnosti nepopsané v návodu k obsluze se budou považovat za protizákonné a způsobí okamžitou ztrátu záručních nároků.

Používání v rozporu s určením nebo v rozporu s návodem k obsluze způsobí okamžitou ztrátu záručních nároků a prohlášení o shodě ztratí platnost.
Přečtěte si pečlivě tyto pokyny. Seznamte se s ovládacími prvky a správným používáním stroje.
Nikdy nedovolte dětem nebo osobám, které nejsou seznámeny s těmito pokyny, aby zařízení používaly. Místní předpisy mohou omezit věk provozovatele.
Pamatujte, že provozovatel nebo uživatel je odpovědný za nehody nebo nebezpečí, ke kterým dojde v souvislosti s jinými lidmi nebo jejich majetkem.

PŘÍPUSTNÉ PROVOZNÍ PODMÍNKY
Nepoužívejte v interiéru.. Teplotní rozsah nabíjení akumulátorů 10–30 °C. Nevystavujte teplotě vyšší než 45 °C.

5. Technické údaje

Model zařízení	DED7194V
Pracovní napětí [V]	2 x 18
Jmenovité otáčky [min-1]	6000-17000
Max. Průtok vzduchu [km/h]	270
Průtok vzduchu [m^3/min]	550
Úroveň vibrací měřená na rukojeti ah [m/s^2]	<2,5
Nejistota měření K [m/s^2]	1,5
Emise hluku:	
Hladina akustického tlaku LpA [dB (A)]	87,6
Hladina akustického výkonu LwA [dB (A)]	96,5
Nejistota měření KpA, KwA [dB (A)]	3
Zaručená hladina akustického výkonu LWA [dB (A)]	100

Informace o hluku a vibracích.
Společná hodnota vibrací a_h a nejistoty měření byly stanoveny v souladu s norou EN 50636-2-100 a uvedeny v tabulce
Emise hluku byly stanoveny podle EN 50636-2-100, hodnoty jsou uvedeny v tabulce výše.
⚠ POZOR Hluk může způsobit poškození sluchu, při práci vždy používejte prostředky ochrany sluchu!
Deklarovaná hodnota emise hluku byla změřena v souladu se standardní metodou zkoušení a může se používat pro porovnání jednoho zařízení s druhým. Výše uvedená hladina emisí hluku se může také používat pro předběžné posouzení expozice na hluk.
Hladina hluku při skutečném používání elektrického nářadí se může lišit od deklarovaných hodnot v závislosti na použití pracovních nástrojů, zejména na druhu obráběného předmětu a na nutnosti určení ochranných prostředků pro uživatele. Abyste přesně odhadli expozici ve skutečných podmínkách používání, zohledněte všechny části provozního cyklu, zahrnující také dobu, kdy je zařízení vypnuto nebo když je zapnuto, ale nepoužívá se.

6. Příprava k práci

⚠ POZOR Zařízení je součástí řady SAS+ALL, pokud jej chcete používat, zkompletujte sadu skládající se ze zařízení, akumulátoru a nabíječky.
Nepoužívejte jiné akumulátory a nabíječky.
Používejte ochranné brýle a ochranné brýle. Noste je po celou dobu, kdy je stroj v provozu. Při používání stroje noste vždy pevnou obuv a dlouhé kalhoty. Nepoužívejte stroj, když je naboso nebo v otevřených sandálech. Vyvarujte se nošení oděvu, který je volný nebo má visící šňůry nebo vazy. Nenoste volný oděv nebo šperky, které lze vtáhnout do přívodu vzduchu. Udržujte dlouhé vlasy od vstupu vzduchu.
Používejte stroj v doporučené poloze a pouze na tvrdém a rovném povrchu. Nepoužívejte stroj na štěrkovém nebo štěrkovém povrchu, kde by hozený materiál mohl způsobit zranění.
Před použitím vždy vizuálně zkontrolujte, zda jsou upevňovací prvky dobře upevněny, zda je kryt nepoškozený a zda jsou kryty na svém místě. Vyměňte opotřebované nebo poškozené komponenty v jednotkách váhy. Vyměňte poškozené nebo nečitelné štítky.

Nepoužívejte stroj, pokud jsou v blízkosti lidé, zejména děti nebo zvířata.
Zařízení by mělo být používáno na dobře osvětleném místě.
Chcete-li zařízení připravit na provoz jako dmychadlo, nasaďte výstupní trubku (obr. A, 1) na konektor výstupu vzduchu a zajistěte ji západkami (obr. A, 2). Nasaďte zátku na vstupní otvor (obr. A, 4) tak, aby všechny výstupky zapadly do příslušných drážek, a otočením je zajistěte.

⚠ POZOR **Zařízení se nespustí bez nainstalované zástrčky.**

Chcete-li odemknout a odstranit víčko, stiskněte zajišťovací tlačítko pod víčkem. Otočte víčkem a sejměte jej ze vstupního otvoru.
Za účelem přípravy zařízení na vysávání nasaďte konec prachového sáčku na výstupní konektor (obr. B, 2) a zajistěte jej západkami (obr. B, 3). Pokud je k dispozici, odstraňte zátku ze vstupního otvoru. Odřízněte trubku vysavače vložením a blokováním jednotlivých prvků (obr. B, 1). Vsuňte vhodným způsobem hrdlo do drážek ve vstupním otvoru (dávejte pozor na jazýčky na hrdle). Otočte a zablokujte potrubí. Chcete-li trubku vysavače odstranit, stiskněte zajišťovací tlačítko pod konektorem. Otočte konektorem a sejměte jej ze vstupního otvoru.
Zařízení je připraveno k provozu.

7. Zapnutí zařízení

Zařízení je napájeno z akumulátoru s napětím 18 V. Nabitý akumulátor zasuňte do vodicí lišty v rukojeti, až zapadne západka úchytu. Zařízení je připraveno k práci.
Před zapnutím zařízení proveďte všechny kroky popsané v kapitole 6. Příprava na práci.
Chcete-li zařízení zapnout, stiskněte tlačítko (obr. C, 1). Zařízení se vždy spustí s nejnižším nastavením. Pro změnu rychlosti použijte tlačítka (obr. C, 2, 5). V závislosti na zvolené rychlosti se na displeji rozsvítí stavové LED (obr. C, 3). Zařízení je vybaveno funkcí TURBO aktivovanou tlačítkem (obr. C, 6). Tato funkce funguje, pouze když je tlačítko stisknuto po určitou dobu (přibližně 30 sekund). Zapnutí TURBO je indikováno diodami (obr. C, 4).

8. Používání zařízení

⚠ POZOR **Pokud se baterie přehřeje nad 45° C, přestaňte pracovat a nechte baterii vychladnout.**

Nadměrné zahřívání baterie může způsobit její selhání.
Před spuštěním stroje se ujistěte, že je přívodní komora prázdná.
Udržujte obličej a tělo mimo vstup. Nedovolte, aby vaše ruce nebo jiné části těla nebo oděv byly uvnitř komory, která poskytuje vyhazovací zónu, nebo v blízkosti jiných pohyblivých částí. Udržujte vždy správnou rovnováhu a podporu nohou. Nesahejte za stroj. Při vkládání materiálu do stojanu nikdy nestůjte na vyšší úrovni než základna stroje.
Při práci se strojem vždy odstraňte z vyhazovací zóny. Při zavádění materiálu do stroje věnujte zvláštní pozornost tomu, zda v něm nejsou nějaké kovové předměty, kameny, láhve, plechovky nebo jiné cizí předměty.
Pokud se do zařízení dostanou cizí předměty nebo pokud stroj začne způsobovat neobvyklý hluk nebo neobvyklé vibrace, okamžitě vypněte napájení a nechte stroj zastavit. Před restartováním a provozem stroje odpojte stroj od napájení a proveďte následující kroky:
- zkontrolovat poškození;
- vyměňte nebo opravte poškozené díly;
- zkontrolujte, zda nejsou uvolněné části a dotáhněte je.

Nedovolte, aby se obrobek hromadil v sací nebo vyhazovací zóně; to může zabránit správné činnosti a může způsobit zpětný ráz materiálu skrz vstup.
Pokud dojde k ucpání stroje, před čištěním od odpadu vypněte napájení a odpojte jej od zdroje napájení. Nikdy nepoužívejte stroj s poškozenými kryty nebo zástěnami nebo bez bezpečnostních zařízení, například bez namontované nádrže na odpad. Udržujte zdroj energie bez nečistot a jiných akumulací, aby nedošlo k poškození zdroje energie nebo možnému požáru.
Zastavte stroj a odpojte napájecí zdroj. Zajistěte, aby všechny pohyblivé části byly zcela zastaveny
- kdykoli opustíte stroj,
- před čištěním bloku nebo vyčištěním vyhazovací zóny,
- před kontrolou, čištěním nebo prací na stroji..

9. Běžné servisní činnosti

⚠ POZOR **Pravidelně čistěte celé zařízení a věnujte zvláštní pozornost čištění větracích otvorů.**

Vyvarujte se nabíjení baterie ihned po intenzivním používání. Kvůli vybíjení neskladujte baterii zcela vybitou, protože se může vybít pod kritickou úroveň a být trvale poškozena.
Nepoužitou baterii je třeba skladovat částečně nabitou (až asi 40%). Před úplným vybitím nabijte baterii. Baterie skladujte při teplotách 10 - 30 ° C. Skladování při nízkých teplotách ztratí kapacitu rychleji.
Nabíjení baterie je popsáno v pokynech pro baterii a nabíječku z řady SAS + ALL.

⚠ POZOR **Místo pro uložení by mělo být pro děti nepřístupné.**

Pokud je nutné zaslat do opravy šroubovák do servisu, chraňte jej před náhodným mechanickým poškozením a vyjměte baterie ze zásuvky nabíječky

Způsob demontáže baterie

Chcete-li vyjmout baterii, stiskněte uvolňovací tlačítko na přední straně baterie. Vysuňte baterii ze zásuvky. Chcete-li baterii namontovat, vložte ji do patice a poté ji zatlačte, dokud se nezaistí západka držadla.

Údržba zařízení

Údržba zahrnuje údržbářské činnosti spolu s příslušenstvím, jako je baterie a nabíječka.

⚠ POZOR **Nikdy neprovádějte údržbu zařízení připojeného ke zdroji energie.**

Může to způsobit vážné zranění nebo úraz elektrickým proudem. Před prováděním jakékoli údržby je třeba baterii vytáhnout ze slotu zařízení.
Když je stroj zastaven kvůli servisu, kontrole nebo uskladnění nebo výměně příslušenství, vypněte zdroj napájení, odpojte stroj od napájení a ujistěte se, že všechny pohyblivé části zcela zastavily. Před provedením jakýchkoli kontrol, seřízení atd. Nechte stroj vychladnout.
Stroj pečlivě uchovejte a udržujte jej čistý.
Skladujte stroj na suchém místě mimo dosah dětí.
Před uskladněním vždy nechte stroj vychladnout.
Vyměňte opotřebované nebo poškozené díly z důvodu bezpečnosti.
Používejte pouze originální náhradní díly a podsestavy.
Nikdy se nepokoušejte znehybnit funkci blokování ochranného krytu (pokud je k dispozici).
Před připojením nebo vyjmutím vaku stroj vypněte.
Údržba zařízení má udržovat všechny jeho prvky nezbytné pro normální práci v řádné čistotě. K čištění nepoužívejte žádná rozpouštědla, protože to může způsobit nenapravitelné poškození krytu a dalších plastových součástí.
Nečistěte baterii vodou, protože by to mohlo způsobit vnitřní zkrat vedoucí k trvalému poškození..

10. Náhradní díly a příslušenství

Doporučené příslušenství
Vrtací šroubovák řady SAS+ALL můžete vybavit každým akumulátorem a nabíječkou řady SAS+ALL a každým nástrojem (pracovním nástavcem) s válcovým nebo šestihranným upnutím přizpůsobeným spolupráci se všemi běžně dostupnými amatérskými a profesionálními vrtáky (pro vrtání do dřeva, betonu a kovu), nástavci pro zašroubování, různými typy nástavců atp. Dodržujte prosím pokyny výrobce týkající se pracovních nástavců.
Chcete-li zakoupit náhradní díly a příslušenství, kontaktujte servis Dedra-Exim. Kontaktní údaje jsou uvedeny na 1. straně návodu.
Při objednávání náhradních dílů uveďte SÉRIOVÉ číslo zařízení uvedené na výkonovém štítku. Popište poškozený díl a uveďte přibližné datum zakoupení zařízení. Opravy v záruční době se provádějí podle podmínek uvedených v záručním listu. Reklamovaný výrobek odevzdejte k opravě na místě zakoupení (prodejce je povinen převzít reklamovaný výrobek) nebo zašlete do centrálního servisu DEDRA-EXIM. Přiložte záruční list vystavený firmou dovozcem. Oprava bez tohoto dokumentu se bude považovat za pozáruční. Opravy po záruční době provádí centrální servis. Poškozený výrobek zašlete do servisu (náklady na zaslání hradí uživatel).

11. Svépomocné odstraňování poruch

⚠ POZOR **Než se pokusíte vyřešit problémy sami, odpojte zařízení od napájení**

PROBLÉM	Příčina	ŘEŠENÍ
Vysavač / dmychadlo nefunguje	Poškozený spínač Vybitá baterie Špatně nainstalovaná baterie Vybitá baterie	Předejte zařízení k opravě Nabijte baterii Správně se upevněte

		Dobijte baterii správně
Vysavač / dmychadlo začíná s obtížemi	Vybitá baterie	Dobijte baterii správně
Motor se přehřívá	Ucpané větrací otvory Překročené pracovní parametry překročeny Příliš vysoký tlak nástroje	Vyčistěte otvory Vypněte elektrické nářadí a odložte práci, dokud nebude úplně vychladlá Snižte zatížení elektrického nářadí

12. Kompletace zařízení, závěrečné poznámky

1. Vysavač / dmychadlo - 1 kus, 2. Foukací trubice - 1 kus, 3. Sací trubice - 1 kus, 4. Sáček na kořist - 1 kus

13. Informace pro uživatele o likvidaci elektrických a elektronických zařízení (týká se domácností)



Symbol uvedený na výrobcích nebo v průvodní dokumentaci označuje, že vadné elektrické nebo elektronické zařízení nesmí být likvidováno společně s domovním odpadem. Pokud potřebujete zlikvidovat, znovu použít nebo využít součástky, je správné je odnést na specializované sběrné místo, kde je přijmou zdarma. Informace o umístění sběrných míst pro použitá zařízení poskytují místní orgány, např. na svých internetových stránkách.
Správnou likvidáciou zariadenia je možné šetriť cenné zdroje a zabrániť negatívnym vplyvom na zdravie a životné prostredie v dôsledku možnej prítomnosti nebezpečných látok, zmesí a komponentov v zariadení
Za nesprávnou likvidaci odpadu hrozí sankce podle příslušných místních předpisů.
Uživatelé v zemích EU: Pokud potřebujete zlikvidovat elektrické nebo elektronické zařízení, obraťte se na nejbližší prodejní místo nebo na svého dodavatele, který vám poskytne další informace.
Likvidace v zemích mimo Evropskou unii: Tento symbol se vztahuje pouze na země Evropské unie. Pokud si přejete tento výrobek zlikvidovat, obraťte se na místní úřady nebo prodejce, aby vám sdělil správný způsob likvidace.

CZ Záruční list

Pro

Katalogové číslo:
Sériové číslo: .....
(dále jen v**ýrobek**)

Datum zakoupení výrobku: …….

Razítko prodávajícího: ……..

Datum a podpis prodávajícího:.....

Prohlášení uživatele:

Potvrzuji, že jsem byl seznámen se záručními podmínkami a důsledky nedodržování pokynů uvedených v návodu k obsluze a záručním listu. Se záručními podmínkami souhlasím, což potvrzuji vlastnoručním podpisem:

....
datum a místo podpis uživatele

I. Odpovědnost za výrobek:

1. **Ručitel** – DEDRA EXIM Sp. z o.o. se sídlem v Pruszkowie, adresa: ul. 3 Maja 8, 05-800 Pruszków, KRS 0000062517, Obvodní soud pro hl. město Varšavu ve Varšavě, XIV. Hospodářský odbor Celostátního soudního rejstříku, DIČ 527-020-49-33, Základní kapitál: 100 980.00 zl.
2. Podle podmínek stanovených v tomto záručním listu ručitel poskytuje záruku na výrobek, pocházející z distribuce ručitele.
3. Záruční odpovědnost za vady se týká pouze vad vzniklých z příčin tkvících ve výrobku v okamžiku jeho vydání uživateli.
4. Uživatel má nárok na bezplatnou záruční opravu výrobku, pokud vada byla zjištěná v záruční době. Provedení opravy výrobku (způsob opravy) závisí na rozhodnutí ručitele. Pokud ručitel nemůže provést opravu, vyhrazuje si právo na výměnu vadné součásti nebo celého výrobku za bezvadný, snížení ceny výrobku nebo odstoupení od smlouvy.
5. Vůči uživateli, který není spotřebitelem ve smyslu zákona ze dne 23. dubna 1964 občanský zákoník, je odpovědnost Ručitele za škody vyplývající z této záruky a/nebo v souvislosti s jejím uzavřením a plněním, bez ohledu na právní titul, omezena maximálně do výše hodnoty vadného výrobku.

II. Záruční doba:

Součásti výrobku, na které se vztahuje záruka	Doba trvání záruční ochrany
DED7194V	36 měsíců, počítáno od data nákupu výrobku uvedeného v tomto záručním listu
Foukací trubice, Sací trubice, Sáček na kořist	**Nepokrývá se záruka**

III. Podmínky uplatňování záruky:

1. Předložení vyplněného záručního listu pro výrobek a doložení okolností nákupu výrobku, např. předložením paragonu, faktury atd. Pro správné vyřízení reklamace se doporučuje, abyste společně s výrobkem předali všechny součásti stanovené v kapitole „Kompletace“ výrobku uvedené v návodu k obsluze.
2. Dodržování pokynů uvedených v návodu k obsluze a záručním listu.
3. Záruka platí pouze na území Polska a EU.
4. Záruka se nevztahuje na vady výrobku vzniklé zejména v následku:

a) Nedodržování podmínek stanovených v návodu k obsluze, zejména v rozsahu správného provozování, údržby a čištění;
b) Používání čisticích nebo ošetřovacích prostředků v rozporu s návodem k obsluze;
c) Nevhodného skladování a přepravování výrobku;
d) Svépomocných změn a/nebo úpravy výrobku, které nebyly dohodnuty s ručitelem;
e) Používání ve výrobku provozních materiálů v rozporu s návodem k obsluze.
f) Uživatel, který není spotřebitelem ve smyslu zákona ze dne 23. dubna 1964 občanský zákoník, ztratí záruku na výrobek, na kterém:
g) odstranil, změnil nebo poškodil sériová čísla, označení údajů a výkonové štítky;
h) těsnění byla poškozena uživatelem nebo vykazovala známky manipulace ze strany uživatele.

Upozornění! Činnosti spojené s každodenní obsluhou výrobku, vyplývající mj. z návodu k obsluze, provádí uživatel ve vlastní režii a na své náklady.

IV. Postup při reklamaci:

1. V případě zjištění nesprávného provozu výrobku se před nahlášením reklamace ujistěte, že jste provedli správně všechny činnosti podrobně popsané v návodu k obsluze.
2. Reklamaci nahlaste ihned, nejlépe do 7 dnů od data zjištění vady výrobku.
3. Uživatel, který není spotřebitelem ve smyslu zákona ze dne 23. dubna 1964 občanský zákoník, ztratí nárok na uplatnění záruky v případě nenahlášení reklamace do 7 dnů.
4. Reklamaci můžete nahlásit mj. v místě zakoupení výrobku, v záručním servisu nebo písemně na adresu: DEDRA EXIM Sp. z o.o., ul. 3 Maja 8, 05-800 Pruszków.
5. Reklamaci můžete nahlásit prostřednictvím formuláře dostupného na stránkách www.dedra.pl. („Formulář pro nahlášení reklamace“).
6. Adresy záručních servisů v jednotlivých státech jsou dostupné na stránkách www.dedra.pl. Pokud v daném státě není uveden servis, reklamační formulář zašlete na adresu: DEDRA EXIM Sp. z o.o., ul. 3 Maja 8, 05-800 Pruszków (Polska).
7. Z bezpečnostních důvodů je zakázáno používat vadný výrobek.
8. Upozornění!!! Používání vadného výrobku ohrožuje zdraví a život uživatele.
9. Povinnosti vyplývající ze záruky budou splněny do 14 pracovních dnů, počítáno ode dne doručení reklamovaného výrobku.
10. Vadný výrobek před odevzdáním do servisu vyčistěte. Reklamovaný výrobek důkladně zabezpečte proti poškození při přepravě (doporučuje se předat reklamovaný výrobek v originálním obalu).
11. Záruční doba se prodlužuje o dobu, během níž uživatel z důvodu vady výrobku, na kterou se vztahuje záruka, nemohl výrobek používat.
12. Záruka nevylučuje, neomezuje ani nepozastavuje nároky uživatele vyplývající z ručení za vady prodané věci.

V souladu s čl. 13 odst. 1 a 2 nařízení Evropského parlamentu a Rady (EU) 2016/679 ze dne 27. dubna 2016 o ochraně fyzických osob v souvislosti se zpracováním osobních údajů a o volném pohybu těchto údajů a o zrušení směrnice 95/46/ES Vás informujeme, že:

1. Správcem vašich osobních údajů uvedených ve formuláři je DEDRA-EXIM sp. z o.o. se sídlem v Pruszkowie, ul. 3 Maja 8, 05-800 Pruszków (dále jen: „Správce“).
2. Vaše údaje budou zpracovávány pouze pro účely provedení reklamačního řízení zařízení podle čl. 6 odst. 1 písm. b) obecného nařízení o ochraně osobních údajů (dále jen: „GDPR“) Poskytnutí údajů je dobrovolné, ale nezbytné k provedení reklamačního řízení.
3. Vaše údaje budou zpracovávány po dobu posouzení provedení reklamačního řízení a pro účely archivace v případě potřeby obrany proti eventuálním nárokům vůči Správci, nejdéle však do okamžiku jejich promlčení.
4. Vaše údaje mohou být zpřístupněny pouze subjektům, které zpracovávají údaje pro Správce na základě písemné smlouvy o pověření zpracováním osobních údajů, poskytujícím mj. technický servis, hosting nebo údržbu webových stránek, IT servis, kurýrní služby. Dodavatelé Správce jsou povinni zajistit ochranu údajů a splnit požadavky platného zákona souvisejícího s ochranou osobních údajů a nesmí využívat svěřené osobní údaje pro jiné účely než ty, které jsou uvedeny ve smlouvě se Správcem.
5. Vaše údaje nebudou zpracovávány automatizovaným způsobem, včetně profilování, a nebudou předávány do třetí země / mezinárodní organizaci.
6. Máte právo na přístup ke svým údajům a právo na jejich opravu, výmaz, omezení zpracování, právo na přenositelnost údajů, právo kdykoli vznést námitku.
7. Ve všech záležitostech souvisejících se zpracováním vašich osobních údajů Správcem nás můžete kontaktovat na e-mailové adrese: daneosobowe@dedra.pl.
8. Máte právo podat stížnost u úřadu příslušného pro ochranu osobních údajů.

SK Obsah

1. Obrázky a výkresy
2. Opis zariadenia
3. Zamýšľané použitie zariadenia
4. Obmedzenie používania
5. Technické parametre
6. Príprava na prácu/používanie
7. Zapínanie zariadenia
8. Používanie zariadenia
9. Priebežné obslužné činnosti
10. Náhradné diely a príslušenstvo
11. Samostatné odstraňovanie porúch a problémov
12. Diely zariadenia
13. Informácia pre používateľov o likvidovaní elektrických a elektronických zariadení
14. Záručný list

Preklad originálneho návodu
Všeobecné bezpečnostné podmienky sú pripojené ako osobitná brožúra.
Vyhlásenie o zhode ES je k zariadeniu pripojené ako samostatný dokument. V prípade, ak chýba Vyhlásenie o zhode CE, obráťte sa na servis Dedra-Exim Sp. z o.o.

UPOZORNENIE. Prečítajte si všetky upozornenia označené symbolom a všetky pokyny.

Nedodržanie nasledujúcich bezpečnostných upozornení a bezpečnostných pokynov môže spôsobiť zásah elektrickým prúdom, požiar, alebo vážne poranenie.
Zachovajte všetky upozornenia a návod pre budúce použitie.

Zariadenie zo série SAS+ALL je navrhnuté a vyrobené na používanie iba s nabíjačkami a akumulátormi série SAS+ALL.

Li-Ion akumulátor a nabíjačka nie sú súčasťou súpravy kúpeného zariadenia, ale sa kupujú osobitne. V prípade použitia iných akumulátorov a nabíjačiek než tie, ktoré sú určené pre dané zariadenie, udelená záruka výrobcu prestáva platiť.

2. Opis zariadenia

Obr. A: 1. Rúrka ventilátora, 2. Západka ventilátora, 3. Spínač s ovládaním prevádzkového režimu, 4. Prívod vzduchu, 5. Zásuvka na batériu

Obr. B. 1. Potrubie vysávača, 2. Výkopový vak, 3. Západky výkopového vaku, 4. Pomocná rukoväť, 5. Spínač s nastavením prevádzkového režimu, 6. Zásuvka na batériu.

3. Zamýšľané použitie zariadenia

Dúchadlo / vysávač batérie je zariadenie na vonkajšie použitie. V závislosti od nastavenia ho možno použiť ako záhradný ventilátor, napr. Na listy alebo ako záhradný vysávač s vreckom na odpadky. Pomocou regulátora výkonu sa sacia alebo výdychová sila môže prispôsobiť potrebám vykonávanej operácie..
Zariadenie je určené na používanie pri rekonštrukčno-stavebných prácach, v dielňach a v servisoch, pri amatérskych w prácach, pričom musia byť dodržané podmienky používania a prípustné prevádzkové podmienky, ktoré sú uvedené v používateľskej príručke.

4. Obmedzenie používania

POZOR **Zariadenie sa môže používať iba v súlade s pokynmi, ktoré sú uvedené v „Povolených prevádzkových podmienkach“. Nepoužívajte vysávač ako prísavku na elektrické náradie.**

POZOR **Systém upevnenia umožňuje pripájať zariadenia s valcovými alebo šesťhrannými koncovkami (opis je uvedený v časti “Odporúčané náradie”).**

Žiadnym spôsobom nezasahujte a nemeňte mechanickú konštrukciu a elektrické prvky zariadenia, dodržiavajte pokyny uvedené v požívateľskej príručke, v opačnom prípade okamžite prestáva platiť udelená záruka výrobcu a vyhlásenie o zhode. Elektronáradie sa musí používať v súlade s jeho účelom a v súlade s Návodom na používanie, v opačnom prípade sa automaticky a okamžite tratí udelená záruka.
Pozorne si prečítajte pokyny. Oboznámte sa s ovládacími prvkami a správnym používaním stroja.
Nikdy nedovoľte deťom alebo osobám, ktoré nie sú oboznámené s týmito pokynmi, aby používali zariadenie. Vekové predpisy môžu obmedzovať vek prevádzkovateľa.
Pamätajte, že operátor alebo používateľ je zodpovedný za nehody alebo nebezpečenstvá, ktoré sa vyskytnú v súvislosti s inými ľuďmi alebo ich majetkom.

PRÍPUSTNÉ PREVÁDZKOVÉ PODMIENKY
Nepoužívajte vo vnútri. Rozsah teploty nabíjania akumulátorov +10 - +30 °C. Nevystavujte na pôsobenie teploty nad +40 °C

5. Technické parametre

Model zariadenia	DED7194V
Pracovné napätie [V]	2 x 18
Menovité otáčky [min-1]	6000-17000
Max. Prietok vzduchu [km/h]	270
Prietok vzduchu [m^3/min]	550
Úroveň vibrácií nameraná na rukoväti ah [m/s^2]	<2,5
Neistota merania K [m/s^2]	1,5
Hlukové emisie:	
Hladina akustického tlaku LpA [dB (A)]	87,6
Hladina akustického výkonu LwA [dB (A)]	96,5
Neistota merania KpA, KwA [dB (A)]	3
Zaručená hladina akustického výkonu LWA [dB (A)]	100

Informácia o hluku a o vibráciách.
Sumárna hodnota vibrácií a_h a nepresnosť merania boli určené poľa normy EN 50636-2-100 a sú uvedené v tabuľke
Emisia hluku bola určená podľa normy EN 50636-2-100, hodnoty sú uvedené vo vyššie uvedenej tabuľke.

POZOR **Hluk môže spôsobiť poškodenie sluchu, počas práce vždy používajte náležitú ochranu sluchu!**

Deklarovaná hodnota emisie hluku bola meraná štandardnou testovacou metódou a môže sa používať na porovnávanie jedného náradia s iným. Vyššie uvedená úroveň emisie hluku sa tiež môže používať na vstupné hodnotenie vystavenia na hluk.
Úroveň hluku pri skutočnom používaní elektronáradia sa od vyhlasovaných hodnôt môže líšiť, v závislosti od spôsobu používania pracovných nástrojov, predovšetkým od typu obrábaného predmetu ako aj od nevyhnutnosti určenia prostriedkov, ktoré majú vplyv na ochranu operátora. Na presné hodnotenie vystavenia v skutočných podmienkach používania, musia sa zohľadniť všetky časti operačného cyklu, zahrňujúc aj čas, keď je zariadenie vypnuté, alebo keď je zapnuté, ale sa nepoužíva.

6. Príprava na prácu/používanie

⚠ POZOR **Zariadenie patrí do série výrobkov SAS+ALL, preto, aby ste ho mohli používať, musíte doplniť súpravu (komplet), ktorá sa skladá zo zariadenia, akumulátora a nabíjačky. Používanie iných akumulátorov a nabíjačiek je zakázané.**

Aby ste pripravili zariadenie na prevádzku ako dúchadlo, nasaďte výstupné potrubie (obr. A, 1) na prípojku výstupu vzduchu a zaistite ho západkami (obr. A, 2). Zasuňte zátku do vstupného otvoru (obr. A, 4) tak, aby všetky výstupky zapadli do príslušných drážok, a otočte ju tak, aby zapadla.

⚠ POZOR **Zariadenie sa nespustí bez nainštalovanej zástrčky.**

Ak chcete odblokovať a odstrániť kryt, stlačte zaisťovacie tlačidlo pod krytom. Otočte uzáverom a vyberte ho zo vstupného otvoru.
Na prípravu prístroja na vysávanie nasaďte koniec vrecka na prach na výstupný konektor (obr. B, 2) a zaistite ho západkami (obr. B, 3). Ak je prítomný, vyberte zástrčku zo vstupného otvoru. Nastrihajte trubicu vysávača vložením a blokovaním jednotlivých prvkov (obr. B, 1). Vhodným spôsobom zasuňte hrdlo do drážok v vstupnom otvore (dávajte pozor na jazýčky na hrdle). Krúťte a zablokujte potrubie. Ak chcete demontovať rúrku vysávača, stlačte zaisťovacie tlačidlo pod konektorom. Otočte konektorom a vyberte ho zo vstupného otvoru.
Prístroj je pripravený na prevádzku.

7. Zapínanie zariadenia

Zariadenie je napájané z akumulátora s napätím 18 V. Nabitý akumulátor vsuňte do vodidla v rukoväti, kým sa akumulátor nezablokuje (počuť charakteristický zvuk). Zariadenie je pripravené na použitie.
Pred zapnutím zariadenia vykonajte všetky kroky popísané v kapitole 6. Príprava na prácu.
Zariadenie zapnete stlačením tlačidla (obr. C, 1). Zariadenie sa vždy spustí na najnižšom nastavení. Na zmenu rýchlosti použite tlačidlá (obr. C, 2, 5). V závislosti od zvolenej rýchlosti sa na displeji rozsvietia stavové LED diódy (obr. C, 3). Zariadenie je vybavené funkciou TURBO, ktorá sa aktivuje tlačidlom (obr. C, 6). Táto funkcia funguje, iba ak je tlačidlo stlačené na určitý čas (približne 30 sekúnd). Zapnutie TURBO je indikované diódami (obr. C, 4).

8. Používanie zariadenia

⚠ POZOR **Ak sa batéria prehrieva nad 45° C, prestaňte pracovať a nechajte ju vychladnúť.**

Nadmerné zahriatie batérie môže spôsobiť jej zlyhanie.
Pred spustením stroja sa uistite, že je prívodná komora prázdna.
Tvár a telo držte ďalej od vstupu. Nedovoľte, aby sa vaše ruky alebo iné časti tela alebo odevu nachádzali vo vnútri komory poskytujúcej vyhadzovaciu zónu alebo v blízkosti iných pohyblivých častí. Vždy udržiavajte rovnováhu a podporu nôh. Nesiahajte za zariadenie. Pri vkladaní materiálu do stojanu nikdy nestojte na vyššej úrovni ako základňa stroja.
Pri manipulácii so strojom sa vždy presuňte z vyhadzovacej zóny. Pri zavádzaní materiálu do stroja venujte osobitnú pozornosť tomu, či sa v ňom nenachádzajú kovové kúsky, kamene, fľaše, plechovky alebo iné cudzie predmety.
Ak sa do zariadenia dostanú cudzie predmety alebo stroj začne spôsobovať nezvyčajný hluk alebo nezvyčajné vibrácie, okamžite vypnite napájanie a nechajte stroj zastaviť. Pred reštartovaním a prevádzkou stroja odpojte zariadenie od napájania a vykonajte nasledujúce kroky:
- skontrolovať poškodenie;
- vymeňte alebo opravte všetky poškodené časti;
- skontrolujte, či nie sú uvoľnené časti a dotiahnite ich.

Nedovoľte, aby sa obrobok hromadil v sacej alebo vyhadzovacej zóne; to môže brániť správnej činnosti a môže spôsobiť spätný ráz materiálu cez vstup.
Ak sa stroj upchá, pred čistením z odpadu vypnite napájací zdroj a odpojte ho zo siete. Nikdy neprevádzkujte stroj s poškodenými krytmi alebo sieťami alebo bez bezpečnostných zariadení, napríklad bez namontovanej nádoby na odpad. Udržujte zdroj energie bez zvyškov a iných akumulácií, aby ste zabránili poškodeniu zdroja energie alebo možnému požiaru.
Zastavte stroj a odpojte zdroj napájania. Zaistite, aby sa všetky pohyblivé časti úplne zastavili
- kedykoľvek opustíte stroj,
- pred vyčistením bloku alebo vyčistením vyhadzovacej zóny,
- pred kontrolou, čistením alebo prácou na stroji..

9. Priebežné obslužné činnosti

Pravidelne čistite celé zariadenie, pričom osobitnú pozornosť venujte čisteniu vetracích otvorov.

Nenabíjajte batériu ihneď po intenzívnom používaní. Kvôli vybíjaniu neskladujte batériu úplne vybitú, pretože sa potom môže vybiť pod kritickú úroveň a môže byť trvalo poškodená.
Nepoužitú batériu skladujte čiastočne nabitú (do približne 40%). Pred úplným vybitím nabite batériu. Batérie skladujte pri teplote 10 - 30 ° C. Skladovanie pri nízkych teplotách stráca kapacitu rýchlejšie.
Nabíjanie batérie je popísané v pokynoch pre batériu a nabíjačku zo série SAS + ALL.

⚠ POZOR **Úložisko by malo byť pre deti neprístupné.**

Ak je potrebné skrutkovač poslať na opravu, chráňte ho pred náhodným mechanickým poškodením a vyberte batérie zo zásuvky nabíjačky.

Spôsob demontáže batérie

Ak chcete batériu vybrať, stlačte uvoľňovacie tlačidlo na prednej strane batérie. Vysuňte batériu zo zásuvky. Ak chcete namontovať batériu, vložte batériu do zásuvky a potom ju zatlačte, kým sa nezaistí západka rukoväte.

Údržba zariadenia

Údržba zahŕňa činnosti spojené s údržbou spolu s príslušenstvom, ako je batéria a nabíjačka.

⚠ POZOR **Nikdy nevykonávajte údržbu zariadenia pripojeného k zdroju napájania.**

Môže to spôsobiť vážne zranenie alebo zásah elektrickým prúdom. Pred vykonaním akýchkoľvek údržbárskych činností je potrebné batériu vytiahnuť zo slotu zariadenia.
Keď je stroj zastavený kvôli údržbe, kontrole alebo skladovaniu alebo výmene príslušenstva, vypnite zdroj napájania, odpojte stroj od napájania a uistite sa, že všetky pohyblivé časti úplne zastavili. Pred vykonaním akýchkoľvek kontrol, úprav atď. Nechajte stroj vychladnúť.
Stroj starostlivo uschovajte a udržujte ho čistý.
Stroj skladujte na suchom mieste mimo dosahu detí.
Pred uskladnením zariadenie vždy nechajte vychladnúť.
Opotrebované alebo poškodené časti vymeňte kvôli bezpečnosti. Používajte iba originálne náhradné diely a podzostavy.
Nikdy sa nepokúšajte znehybniť funkciu blokovania ochranného krytu (ak je k dispozícii).
Pred pripevnením alebo vybratím vrecka stroj vypnite.
Údržba zariadenia má udržiavať všetky jeho prvky potrebné pre normálnu prácu v správnej čistote. Na čistenie nepoužívajte žiadne rozpúšťadlá, pretože to môže spôsobiť nenapraviteľné poškodenie krytu a iných plastových súčastí.
Nečistite batériu vodou, pretože to môže spôsobiť vnútorný skrat, ktorý môže viesť k trvalému poškodeniu..

10. Náhradné diely a príslušenstvo

Odporúčané príslušenstvo

Vŕtací skrutkovač zo série SAS+ALL sa môže používať s každým akumulátorom a nabíjačkou zo série SAS+ALL, a s rôznymi nástrojmi (pracovnými koncovkami) s valcovou alebo šesťhrannou stopkou, môže sa používať so všetkými bežne dostupnými amatérskymi a profesionálnymi vrtákmi (na vŕtanie do dreva, betónu a do kovu), skrutkovacími koncovkami (bitmi), s inými vhodnými koncovkami, adaptérmi ap. Bezpodmienečne dodržiavajte pokyny a odporúčania výrobcu používaných pracovných koncoviek.
Keď chcete kúpiť náhradné diely alebo príslušenstvo, kontaktujte servis Dedra-Exim. Kontaktné údaje sú uvedené na 1. strane príručky. Pri objednávaní náhradných dielov vždy uveďte číslo ŠARŽE/SÉRIE, ktoré je uvedené na výrobnom štítku, ako aj číslo dielu, ktoré je uvedené na schematickom nákrese zariadenia. Počas trvania záruky sú prípadné opravy vykonávané podľa zásad uvedených v záručnom liste. Reklamovaný výrobok odovzdajte na opravu v mieste nákupu (predajca je povinný prijať reklamovaný výrobok), alebo ho pošlite do centrálneho servisu DEDRA – EXIM. Pripojte záručný list vystavený importérom a kópiu dokladu o nákupe. Bez tohto dokumentu bude oprava vykonané odplatne, ako pozáručná oprava. Po skončení záručnej lehoty opravy vykonáva centrálny servis. Poškodený výrobok pošlite do servisu (náklady na zásielku hradí užívateľ).

11. Samostatné odstraňovanie porúch a problémov

⚠ POZOR **Skôr než sa pokúsite vyriešiť problémy sami, odpojte zariadenie od zdroja napájania**

PROBLÉM	Príčina	**ROZWIĄZANIE**

Vysávač / dúchadlo nefunguje	Poškodený spínač Vybitá batéria Nesprávne nainštalovaná batéria	Odovzdajte zariadenie do servisu Nabite batériu Správne upevnite
Vysávač / dúchadlo začína s ťažkosťami	Vybitá batéria	Batériu správne nabite
Motor sa prehrieva	Zanesené vetracie otvory Prekročené prekročené pracovné parametre Príliš vysoký tlak nástroja	Vyčistite otvory Vypnite elektrické náradie a odložte prácu, až kým nebude úplne vychladnutá Znížte zaťaženie elektrického náradia

12. Diely zariadenia, záverečné poznámky

1. Vysávač / dúchadlo - 1 ks, 2. Rúra na vyfukovanie - 1 ks, 3. Sacie potrubie - 1 ks, 4. Vrecko na prach - 1 ks

13. Informácie pre užívateľov k likvidácii elektrických alebo elektronických zariadení (tykajúce są domácností)



Symbol uvedený na výrobkoch alebo v sprievodnej dokumentácii označuje, že chybné elektrické alebo elektronické zariadenia sa nesmú likvidovať spolu s domovým odpadom. Ak potrebujete zlikvidovať, opätovne použiť alebo zhodnotiť komponenty, správne je odovzdať ich na špecializovanom zbernom mieste, kde ich prijmú bezplatne. Informácie o umiestnení zberných miest pre použité zariadenia poskytujú miestne orgány, napr. na svojich webových stránkach.
Správnou likvidáciou zariadenia je možné šetriť cenné zdroje a zabrániť negatívnym vplyvom na zdravie a životné prostredie v dôsledku možnej prítomnosti nebezpečných látok, zmesí a komponentov v zariadení.
Za nesprávnu likvidáciu odpadu hrozia sankcie podľa príslušných miestnych predpisov.
Používatelia v krajinách EÚ: Ak potrebujete zlikvidovať elektrické alebo elektronické zariadenie, obráťte sa na najbližšie predajné miesto alebo na svojho dodávateľa, ktorý vám poskytne ďalšie informácie.
Likvidácia v krajinách mimo Európskej únie: Tento symbol sa vzťahuje len na krajiny Európskej únie. Ak chcete tento výrobok zlikvidovať, obráťte sa na miestne úrady alebo predajcu, ktorý vám poskytne informácie o správnom spôsobe likvidácie.

SK Záručný list

na

Katalógové č.:
Číslo šarže:.....
(ďalej len **Výrobok)**

Dátum nákupu výrobku: …….

Pečiatka predajcu: ……..

Dátum a podpis predajcu : .....

Vyhlásenie Užívateľa:

Potvrdzujem, že som bol oboznámený so záručnými podmienkami, ako aj s následkami nedodržiavania pokynov a odporúčaní, ktoré sú uvedené v užívateľskej príručke a v záručnom liste. Záručné podmienky sú mi známe, čo potvrdzujem vlastnoručným podpisom:

....
dátum a miesto podpis Užívateľa

I. Zodpovednosť za Výrobok:

1. **Ručiteľ** - spoločnosť „DEDRA EXIM sp. z o.o.“ sídliaca v meste: Pruszków, na adrese: ul. 3 Maja 8, 05-800 Pruszków, Poľsko, zapísaná do obchodného registra pod číslom KRS 0000062517 vedenom oblastným súdom pre hlavné mesto Varšava vo Varšave, 14. ekonomické oddelenie Štátneho súdneho registra, IČ DPH: PL 5270204933, základné imanie: 100 980,00 PLN.
2. Podľa podmienok stanovených týmto záručným listom Ručiteľ udeľuje záruku na Výrobok, pochádzajúci z distribúcie Ručiteľa.
3. Zodpovednosť na základe záruky sa vzťahuje iba na chyby, ktoré vznikli následkom príčin nachádzajúcich sa vo Výrobku v momente jeho vydania Užívateľovi.
4. Na základe záruky Užívateľ získava právo na bezplatnú opravu výrobku, ak sa chyba objaví počas trvania záručnej lehoty. Spôsob opravy Výrobku (metóda vykonania opravy) závisí od rozhodnutia Ručiteľa. V prípade, ak Ručiteľ uzná, že Výrobok sa nedá opraviť, Ručiteľ si vyhradzuje právo vymeniť chybný prvok alebo celý Výrobok na výrobok bez chýb, právo na zníženie ceny Výrobku alebo právo na odstúpenie od dohody.
5. Voči Užívateľovi, ktorý nie je konzumentom v zmysle zákona z 23. apríla 1964 Občiansky zákonník, zodpovednosť Ručiteľa za škody vyplývajúce z tejto záruky a/alebo ktoré súvisia s jej uzatvorením a realizáciou, bez ohľadu na právny základ, je obmedzená maximálne do výšky hodnoty chybného Výrobku.

II. **Záručná lehota:**

Prvky Výrobku na ktoré sa vzťahuje záruka	Trvanie záručnej ochrany
DED7194V	36 mesiacov od dňa nákupu Výrobku, ktorý je uvedený v tomto záručnom liste
Rúra na vyfukovanie, Sacie potrubie, Vrecko na prach	Na ktoré sa záruka nevzťahuje

III. **Podmienky využitia záruky:**

1. Užívateľ je povinný predstaviť vyplnený Záručný list výrobku, ako aj náležitý doklad o nákupe Výrobku, napr. predstavením pokladničného bloku, faktúry ap. Aby reklamačný proces prebiehal efektívne odporúčame, aby Užívateľ spolu s reklamovaným výrobkom doručil všetky prvky vymenované v kapitole užívateľskej príručky výrobku „Diely a časti“.
2. Užívateľ je povinný dodržiavať pokyny a odporúčania uvedené v užívateľskej príručke a v záručnom liste.
3. Záruka platí iba na území Poľskej republiky a členských štátov EÚ.
4. **Záruka sa nevzťahuje na chyby, ktoré vznikli (predovšetkým) následkom:**

a) Nedodržania podmienok určených v užívateľskej príručke, predovšetkým podmienok správneho používania, prevádzky, údržby a čistenia
b) Použitia na čistenie alebo na údržbu nevhodných prípravkov, nezhodne s užívateľskou príručkou;
c) Nevhodného uchovávania a prepravy výrobku;
d) Vykonania neautorizovaných zmien a/alebo iných zásahov do výrobku, na ktoré výrobca nevyjadril súhlas;
e) Použitím vo výrobku/s výrobkom nevhodných prevádzkových materiálov, nezhodne s užívateľskou príručkou.
f) Užívateľ, ktorý nie je konzumentom v zmysle zákona z 23. apríla 1964 Občiansky zákonník, stráca záručné práva na výrobok, v ktorom:
g) sériové čísla, označenia dátumov a výrobné štítky boli odstránené, zmenené alebo poškodené;
h) boli poškodené plomby alebo sú na nich viditeľné stopy manipulácie.

Pozor! Činnosti súvisiace s každodennou obsluhou výrobku, vyplývajúce medzi iným z užívateľskej príručky, Užívateľ vykonáva vlastnými silami a na vlastné náklady.

IV. Reklamačná procedúra:

1. V prípade, ak Užívateľ objaví, že Výrobok nefunguje správne, ešte pred zložením reklamácie je povinný uistiť sa, či boli náležite vykonané všetky stanovené činnosti, predovšetkým tie uvedené v užívateľskej príručke.
2. Reklamácia musí byť podaná bezodkladne, najlepšie v priebehu 7 dní od dňa, v ktorom sa prejavila (objavila) chyba Výrobku. Užívateľ, ktorý nie je konzumentom v zmysle zákona z 23. apríla 1964 Občiansky zákonník, stráca práva vyplývajúce z tejto záruky v prípade, ak reklamáciu nepodá v priebehu 7 dní od dňa, v ktorom sa prejavila (objavila) chyba Výrobku.
3. Reklamáciu môžete podať medzi inými na mieste, v ktorom ste výrobok kúpili, v záručnom servise alebo poštou na adresu: DEDRA EXIM sp. z o.o., ul. 3 Maja 8, 05-800 Pruszków, Poľsko.

4. Užívateľ môže podať reklamáciu prostredníctvom formulára, ktorý je dostupný na webovej stránke www.dedra.pl. („Formulár podania reklamácie na základe udelenej záruky”).
5. Adresy záručných servisov v jednotlivých štátoch sú zverejnené na webovej stránke www.dedra.pl. V prípade, ak v danom štáte sa nenachádza záručný servis, odporúčame reklamovaný výrobok doručiť na adresu: DEDRA EXIM sp. z o.o. ul. 3 Maja 8, 05-800 Pruszków, Poľsko.
6. Vzhľadom na bezpečnosť Užívateľa, nefunkčný (chybný) výrobok sa v žiadnom prípade nesmie používať.
7. Pozor!!! Používanie nefunkčného (chybného) výrobku je nebezpečné pre zdravie a život Užívateľov.
8. Povinnosti vyplývajúce z udelenej záruke budú vyplnené v lehote 14 pracovných dní počítajúc od dňa doručenia reklamovaného Výrobku Užívateľom.
9. Pred zaslaním reklamácie odporúčame reklamovaný Výrobok náležite očistiť. Odporúčame reklamovaný Výrobok dôkladne zabezpečiť pre prípadným poškodeniami počas prepravy (reklamovaný Výrobok odporúčame doručiť v originálnom obale).
10. Záručná lehota sa predlžuje o čas, počas ktorého Užívateľ následkom chyby (nefunkčnosti) výrobku, na ktorú sa vzťahovala záruka, nemohol Výrobok používať.
11. Záruka nevylučuje, neobmedzuje a ani nepozastavuje právo Užívateľa (kupujúceho) na základe príslušných predpisov o ručení za chyby predanej veci.

V. V súlade s článkom 13 ods. 1 a 2 nariadenia Európskeho parlamentu a Rady (EÚ) 2016/679 z 27. apríla 2016 o ochrane fyzických osôb pri spracúvaní osobných údajov a o voľnom pohybe takýchto údajov, ktorým sa zrušuje smernica 95/46/ES, vás informujeme
VI. 1. Správcom vašich osobných údajov, ktoré ste uviedli vo formulári, je spoločnosť „DEDRA-EXIM Sp. z o.o.“ so sídlom v meste Pruszków na adrese: ul. 3 Maja 8, 05-800 Pruszków, Poľsko (ďalej len: „Správca”).
VII. 2. Vaše osobné údaje budú spracúvané výhradne s cieľom realizácie záručnej procedúry zariadenia, a to v súlade s článkom 6 ods. 1 písmeno b) všeobecného nariadenia o ochrane údajov (ďalej len: „GDPR“). Uvedenie osobných údajov je dobrovoľné, avšak nevyhnutné na realizáciu záručnej procedúry.
VIII. 3. Vaše osobné údaje budú spracúvané počas posudzovania a realizácie záručnej procedúry, ako aj na archívne účely v prípade potreby obhajoby pred prípadnými nárokmi a požiadavkami voči Správcovi, avšak nie dlhšie až do momentu premlčania týchto nárokov a požiadaviek.
IX. 4. Vaše údaje môžu byť zverejnené výhradne len tým subjektom, ktoré spracúvajú tieto údaje v mene a pre Správcu, a to na základe písomnej dohody o zverení spracúvania osobných údajov, tzn. firmy, ktoré okrem iného poskytujú technický servis, hostingové služby alebo služby obsluhy webových stránok, IT obsluhy, ako aj kuriérskym firmám. Dodávatelia Správcu sú povinní zaručiť zabezpečenie údajov a splniť požiadavky platnej legislatívy ohľadne ochrany osobných údajov, a zverené osobnú údaje nesmú byť používané na iné účely než tie, ktoré stanovuje dohoda uzatvorená so Správcom.
X. 5. Vaše údaje nebudú spracúvané automatickým spôsobom, vrátane rôznych foriem profilovania, ani nebudú odovzdané do tretieho štátu/medzinárodnej organizácii.
XI. 6. Máte právo na prístup k vašim osobným údajom, ako aj právo na ich opravenie, doplnenie, odstránenie, obmedzenie spracúvania, prenesenie údajov, podanie námietky, a to v ľubovoľnej chvíli.
XII. 7. Vo všetkých záležitostiach, ktoré súvisia so spracúvaním vašich osobných údajov Správcom, môžete sa na Správcu obrátiť písomne na e-mailovú adresu: daneosobowe@dedra.pl.
XIII. 8. Máte právo podať sťažnosť príslušnému dozornému orgánu, ktorý zodpovedá za dohľad nad ochranou osobných údajov

LT Turinys

1. Nuotraukos ir schemos
2. Įrenginio aprašymas
3. Įrenginio paskirtis
4. Naudojimo apribojimai
5. Techniniai duomenys
6. Paruošimas darbui
7. Įrenginio įjungimas
8. Įrenginio naudojimas
9. Einamieji priežiūros veiksmai
10. Atsarginės dalys ir priedai
11. Savarankiškas gedimų šalinimas
12. Įrenginio komplektacija
13. Informacija vartotojams apie elektros ir elektroninių įrenginių utilizavimą
14. Garantinis lapas

Originalios instrukcijos vertima
Bendrosios saugos taisyklės buvo pridėtos prie instrukcijos kaip atskira brošiūra.
EB atitikties deklaracija pridedama prie įrenginio kaip atskiras dokumentas. Jei nebūtų EB atitikties deklaracijos, prašome susisiekti su „Dedra-Exim“ Sp. z o.o servisu.

ĮSPĖJIMAS Perskaityti visus įspėjimus pažymėtus ⚠ simboliu ir visas instrukcijas. Žemiau pateiktų įspėjimų ir saugos nurodymų nesilaikymas, gali būti elektros srovės smūgio, gaisro ar sunkių sužalojimų priežastimi.

Išsaugoti visus įspėjimus ir instrukcijas ateičiai.

⚠ DEMESIO Įrenginys iš „SAS+ALL“ linijos buvo suprojektuotas darbui tik su „SAS+ALL“

linijos įkrovikliais ir akumuliatoriais. Ličio jonu akumuliatorius ir įkroviklis neįeina į įrenginio komplektą, juos reikia įsigyti atskirai. Dėl kitų, nei rekomenduojami, akumuliatorių ir įkroviklių naudojimo yra anuliuojamos garantinės teisės.

2. Įrenginio aprašymas

A pav.: 1. Pūtiklio vamzdis, 2. Pūstuvo kaiščio spragtelėjimas, 3. Jungiklis su darbo režimo valdymu, 4. Oro įleidimo anga, 5. Baterijos lizdas
B. pav. 1. Dulkių siurblio vamzdis, 2. Kasimo maišas, 3. Kasimo maišo skląsčiai, 4. Pagalbinė rankena, 5. Jungiklis su darbo režimo reguliavimu, 6. Baterijos lizdas.

3. Įrenginio paskirtis

Baterijų pūstuvas / dulkių siurblys yra prietaisas, skirtas naudoti lauke. Priklausomai nuo nustatymo, jis gali būti naudojamas kaip sodo pūstuvas, pvz., Lapams arba kaip sodo dulkių siurblys su šiukšlių maišu. Naudojant galios reguliatorių, siurbimo ar iškvėpimo jėgą galima pritaikyti atliekamos operacijos poreikiams..
Leidžiama naudoti įrenginį remonto ir statybos darbuose, remonto servisuose, mėgėjiškuose darbuose, jei yra laikomasi naudojimo sąlygų ir leistinų darbo sąlygų, nurodytų Naudojimo instrukcijoje.

4. Naudojimo apribojimai

⚠ DEMESIO Įrenginys gali būti naudojamas tik pagal toliau esančias Leistinas darbo taisykles.

Nenaudokite dulkių siurblio kaip elektrinių įrankių siurblio.
Tvirtinimo sistema yra pritaikyta cilindrinių arba šešiakampių antgalių naudojimui (Aprašymas skyriuje „Rekomenduojami įrankiai“).

⚠ DEMESIO Savavališkas mechaninės ir elektros sandaros keitimas, bet kokios modifikacijos, priežiūros veiksmai, kurie nėra aprašyti

Naudojimo instrukcijoje, bus laikomi neteisėtais, kurie nedelsiant anuliuoja Atitikties deklaraciją ir Garantines teises. Naudojant elektros įrankį ne pagal paskirtį arba kitaip, negu yra nurodyta Naudojimo instrukcijoje, Garantinės teisės yra anuliuojamos.
Atidžiai perskaitykite instrukcijas. Susipažinkite su valdymo elementais ir tinkamu mašinos naudojimu.
Niekada neleiskite vaikams ar asmenims, kurie nėra susipažinę su šiomis instrukcijomis, naudotis šiuo prietaisu. Vietos taisyklės gali riboti operatoriaus amžių.
Atminkite, kad operatorius ar vartotojas yra atsakingi už nelaimingus atsitikimus ar pavojus, kylančius dėl kitų žmonių ar jų turto.

LEISTINOS DARBO SĄLYGOS
Nenaudokite patalpose. Akumuliatorių krovimo temperatūrų diapazonas 10-30 °C. Neleisti, kad įrenginį veiktų aukštesnė nei 40 °C temperatūra.

5. Techniniai duomenys

Įrenginio modelis	DED7194V
Darbinė įtampa [V]	2 x 18
Nominalus greitis [min-1]	6000-17000
Maksimalus oro srautas [km/h]	270
Oro srautas [m^3/min]	550

Vibracijos lygis, matuojamas ties rankena ah [m/s^2]	<2,5
Matavimo neapibrėžtis K [m/s^2]	1,5
Triukšmo emisija:	
Garso slėgio lygis LpA [dB (A)]	87,6
Garso galios lygis LwA [dB (A)]	96,5
Matavimo neapibrėžtis KpA, KwA [dB (A)]	3
Garantuojamas garso galios lygis LWA [dB (A)]	100

Informacija apie triukšmą ir vibracijas.
Bendra vibracijų vertė ah ir matavimo paklaida buvo nustatytos pagal EN 50636-2-100 ir nurodytos lentelėje.
Triukšmo emisija buvo nustatyta pagal EN 50636-2-100, vertės yra nurodytos anksčiau esančioje lentelėje.

DEMESIO **Triukšmas gali pažeisti klausą, darbo metu visuomet reikia naudoti klausos apsaugos priemones!**

Deklaruojama triukšmo emisijos vertė buvo matuojama taikant standartinį tyrimo metodą, todėl gali būti naudojama lyginant skirtingus įrenginius. Nurodytas triukšmo emisijos lygis gali būti naudojamas vertinant pirmutinį triukšmo poveikį.
Realaus elektros įrankio naudojimo metu triukšmo lygis gali būti kitoks negu deklaruojamos vertės, tai priklauso nuo darbinių įrankių naudojimo būdo, ypač nuo apdirbamo daikto ir nuo priemonių, kurių tikslas yra operatoriaus apsauga. Norint tiksliai įvertinti pavojų realiomis darbo sąlygomis, reikia atkreipti dėmesį į visus operacinio ciklo etapus, įskaitant etapus, kuomet įrenginys yra išjungtas arba yra įjungtas, bet nėra naudojamas darbui.

6. Paruošimas darbui

DEMESIO **Įrenginys yra „SAS+ALL“ linijos dalis, todėl norint juo pasinaudoti, reikia sukomplektuoti visą rinkinį, susidedantį iš įrenginio, akumuliatoriaus ir įkroviklio.**

Naudokite klausos apsaugos ir apsauginius akinius. Nešiokite juos visą laiką, kol mašina veikia. Naudodamiesi mašina visada dėvėkite tvirtus batus ir ilgas kelnes. Nenaudokite mašinos, kai esate basomis ar atvirose basutėse. Venkite laisvų drabužių ar pakabinamų stygų ar raiščių. Nedėvėkite laisvų drabužių ar papuošalų, kuriuos galima įsitraukti į oro įleidimo angą. Laikykite ilgus plaukus atokiau nuo oro įleidimo angos.
Valdykite mašiną rekomenduojamoje padėtyje ir tik ant kieto, lygaus paviršiaus. Nenaudokite mašinos ant žvyruoto ar žvyruoto paviršiaus, kur mestos medžiagos gali sužeisti.
Prieš naudojimą visada apžiūrėkite, ar tvirtinimo detalės gerai pritvirtintos, korpusas nepažeistas ir ar dangteliai yra vietoje. Pakeiskite susidėvėjusius ar pažeistus komponentus balanso blokuose. Pakeiskite pažeistas ar neįskaitomas etiketes.
Nenaudokite mašinos, kai netoliese yra žmonių, ypač vaikų ar gyvūnų. Prietaisą reikia naudoti gerai apšviestoje vietoje.
Norėdami paruošti prietaisą veikti kaip pūstuvas, uždėkite išleidimo angos vamzdį (A, 1 pav.) Ant oro išleidimo angos jungties ir užfiksuokite jį su fiksatoriais (A, 2 pav.). Uždėkite kištuką ant įleidimo angos (A, 4 pav.) Taip, kad visos iškyšos tilptų į atitinkamus griovelius ir pasisuktų.

Įrenginys nebus paleistas be įdiegto kištuko.

Norėdami atrakinti ir nuimti dangtelį, paspauskite užrakto mygtuką po dangteliu. Pasukite dangtelį ir nuimkite jį nuo įleidimo angos.
Norėdami paruošti prietaisą dulkių siurbliui, uždėkite dulkių maišelio galą ant išleidimo angos jungties (B, 2 pav.) Ir užfiksuokite jį skląsčiais (B, 3 pav.). Jei yra, ištraukite kištuką iš įleidimo angos. Iškirpkite dulkių siurblio vamzdelį įstatydami ir užkišdami atskirus elementus (B pav., 1). Tinkamu būdu įkiškite lizdą į įleidimo angos griovelius (atkreipkite dėmesį į lizdo skirtukus). Susukite ir užblokuokite vamzdį. Norėdami nuimti dulkių siurblio vamzdį, paspauskite užrakto mygtuką, esantį po jungtimi. Pasukite jungtį ir nuimkite ją nuo įleidimo angos.
Prietaisas yra paruoštas naudoti.

7. Įrenginio įjungimas

Įrenginio maitinimo elementas yra 18V įtampos akumuliatorius. Įkrautą akumuliatorių įdedame į lizdą rankenoje, kol suveiks fiksatorius rankenoje. Įrenginys paruoštas tolesniam darbui.
Prieš įjungdami prietaisą, atlikite visus veiksmus, aprašytus 6 skyriuje. Pasirengimas darbui.
Norėdami įjungti prietaisą, paspauskite mygtuką (C pav., 1). Prietaisas visada bus įjungtas žemiausiu nustatymu. Norėdami pakeisti greitį, naudokite mygtukus (C, 2, 5 pav.). Priklausomai nuo pasirinkto greičio, ekrane užsidegs būsenos šviesos diodai (C, 3 pav.).
Įrenginyje įdiegta TURBO funkcija, įjungiama mygtuku (C, 6 pav.). Ši funkcija veikia tik paspaudus mygtuką tam tikrą laiką (maždaug 30 sekundžių). TURBO įjungimą rodo diodai (C, 4 pav.).

8. Įrenginio naudojimas

DEMESIO **Jei akumuliatorius perkaitęs virš 45° C, nustokite veikti ir leiskite akumuliatoriui atvėsti.**

Pernelyg didelis akumuliatoriaus šildymas gali sukelti jo gedimą.
Prieš užvesdami mašiną įsitikinkite, kad padavimo kamera tuščia.
Laikykite savo veidą ir kūną atokiau nuo įleidimo angos. Neleiskite, kad jūsų rankos ar kitos kūno dalys ar drabužiai būtų kameros viduje, kurioje yra išmetimo zona, ar arti kitų judančių dalių. Visada palaikykite tinkamą pusiausvyrą ir paramą kojoms. Nelikite pro mašiną. Niekada nestovėkite aukštesniame lygyje nei mašinos pagrindas, įdėdami medžiagą į jį.
Naudodami mašiną, visada pasitraukite iš išmetimo zonos. Įmesdami medžiagą į mašiną, atkreipkite ypatingą dėmesį į tai, ar joje nėra metalo gabalėlių, akmenų, butelių, skardinių ar kitų pašalinių daiktų.
Jei į prietaisą pateko pašalinių daiktų arba mašina pradeda kelti neįprastą triukšmą ar nenormalią vibraciją, nedelsdami išjunkite energiją ir leiskite mašinai sustoti. Prieš paleisdami ir eksploatuodami mašiną, atjunkite mašiną nuo maitinimo šaltinio ir atlikite šiuos veiksmus:
- patikrinkite, ar nepažeista;
- pakeiskite ar pataisykite pažeistas dalis;
- patikrinkite, ar nėra laisvų dalių ir priveržkite.

Neleiskite ruošiniui kauptis siurbimo ar išmetimo zonoje; tai gali užkirsti kelią tinkamam veikimui ir gali sukelti medžiagos perbėgimą per įleidimo angą.
Jei mašina užsikemša, prieš valydami ją nuo atliekų, išjunkite maitinimo šaltinį ir atjunkite mašiną nuo maitinimo šaltinio. Niekada nenaudokite mašinos su pažeistais dangčiais ar ekranu ar be apsauginių įtaisų, pavyzdžiui, neturėdami įmontuotos atliekų talpyklos. Maitinimo šaltinį saugokite nuo nešvarumų ir kitokių sankaupų, kad nepažeistumėte maitinimo šaltinio ar galimo gaisro.
Sustabdykite mašiną ir atjunkite maitinimo šaltinį. Įsitikinkite, kad visos judančios dalys visiškai sustojo
- kaskart išeinant iš mašinos,
- prieš valydami bloką arba išvalydami išmetimo zoną,
- prieš patikrindami, valydami ar dirbdami su mašina..

9. Einamieji priežiūros veiksmai

DEMESIO **Reguliariai išvalykite visą prietaisą, ypatingą dėmesį skiriant ventiliacijos angų valymui.**

Venkite įkrauti bateriją iškart po intensyvaus naudojimo. Dėl išsikrovimo reiškinio nereikia laikyti visiškai išsikrovusio akumuliatoriaus, nes jis gali išleisti žemiau kritinio lygio ir būti visam laikui sugadintas.
Nenaudojama baterija turi būti laikoma iš dalies įkrautą (iki maždaug 40%). Prieš visiškai iškraunant akumuliatorių, įkrauskite akumuliatorių. Laikykite baterijas esant 10-30 ° C temperatūrai. Žemoje temperatūroje saugoma greičiau prarandama.
Akumuliatoriaus įkrovimas aprašytas akumuliatoriaus ir įkroviklio instrukcijose iš SAS + ALL linijos.

DEMESIO **Saugojimo vieta vaikams neturėtų būti prieinama.**

Jei reikia atsiųsti atsuktuvą remontui, apsaugokite jį nuo atsitiktinio mechaninio pažeidimo ir išimkite baterijas iš įkroviklio lizdo
Baterijos išmontavimo būdas
Norėdami išimti bateriją, paspauskite akumuliatoriaus priekyje esantį atleidimo mygtuką. Išstumkite bateriją iš lizdo. Jei norite sumontuoti akumuliatorių, įdėkite bateriją į lizdą ir paspauskite, kol įsijungs rankenos fiksatorius.

Įrenginio priežiūra
Priežiūra apima techninės priežiūros darbus kartu su tokiais priedais kaip baterija ir įkroviklis.

DEMESIO **Niekada neatlikite prie elektros šaltinio prijungto įrenginio techninės priežiūros darbų.**

Tai gali sukelti rimtus sužeidimus ar elektros smūgį. Prieš atlikdami bet kokius techninės priežiūros darbus, bateriją reikia ištraukti iš prietaiso lizdo.
Sustabdžius mašiną techninei priežiūrai, apžiūrai ar laikant ar keičiant priedus, išjunkite maitinimo šaltinį, atjunkite mašiną nuo maitinimo šaltinio ir įsitikinkite, kad visos judančios dalys visiškai sustingo. Prieš atlikdami bet kokius patikrinimus, nustatymus ir pan., Leiskite mašinai atvėsti. Atidžiai prižiūrėkite mašiną ir laikykite ją švarią.
Laikykite mašiną sausoje, vaikams nepasiekiamoje vietoje.
Prieš laikydami mašiną, visada leiskite jai atvėsti.

Norėdami apsaugoti, pakeiskite susidėvėjusias ar pažeistas dalis. Naudokite tik originalias atsargines dalis ir mazgus.
Niekada nebandykite išjungti apsaugų fiksavimo funkcijos (jei yra).
Prieš pritvirtindami ar išimdami maišą, išjunkite mašiną.
Prietaiso priežiūra turi išlaikyti visus elementus, reikalingus normaliam darbui tinkamai švariai. Valymui nenaudokite jokių tirpiklių, nes tai gali pakenkti korpusui ir kitiems plastikiniams komponentams.
Nevalykite akumuliatoriaus vandeniu, nes jis gali sukelti vidinį trumpąjį jungimą, dėl kurio gali atsirasti nuolatinių pažeidimų.

10. Atsarginės dalys ir priedai

Rekomenduojami priedai
„SAS+ALL“ suktuvus-gręžtuvus galima naudoti su kiekvienu akumuliatoriumi ir įkrovikliu iš „SAS+ALL“ linijos bei kiekvienu įrankiu (darbiniu antgaliu) su cilindriniu arba šešiakampiu antgaliu, kuris būtų pritaikytas darbui su visais rinkoje prieinamais mėgėjiškais ir profesionaliais grąžtais (gręžimui medienoje, betone ir metaluose), suktuvo antgaliais, skirtingais priedais ir pan. Prašome laikytis darbinių antgalių gamintojo nurodymų.
Norint įsigyti atsargines dalis arba priedus, reikia susisiekti su „Dedra-Exim“ servisu. Kontaktiniai duomenys yra instrukcijos 1 psl. Užsakant atsargines dalis, prašome nurodyti PARTIJOS numerį, nurodytą informacinėje lentelėje, ir dalies numerį, nurodytą sandaros schemoje.
Garantiniame laikotarpyje remontai yra atliekami remiantis Garantiniame lape nurodytomis sąlygomis. Prašome pateikti produktą, dėl kurio yra pateikiama pretenzija, remontui jo pirkimo vietoje (pardavėjas privalo priimti tokį produktą) arba atsiųsti į „DEDRA-EXIM“ centrinį servisą. Prašome pridėti importuotojo išrašytą Garantinį lapą. Be šio dokumento remontas bus laikomas pogarantiniu remontu. Garantiniame laikotarpyje remontą atlieka Centrinis servisas. Sugedusi produktą reikia išsiųsti į servisą (siuntimo išlaidas padengia vartotojas).

11. Savarankiškas gedimų šalinimas

⚠ DEMESIO **Prieš bandydami išspręsti problemas, atjunkite įrenginį nuo maitinimo šaltinio**

PROBLEMA	PRIEŽASTIS	SPRENDIMAS
Dulkių siurblys / pūstuvas neveikia	Pažeistas jungiklis Iškrautas akumuliatorius Netinkamai įdėta baterija	Perkelkite prietaisą į tarnybą Įkraukite akumuliatorių Pritvirtinkite teisingai
Dulkių siurblys / pūstuvas prasideda sunkiai	Iškrautas akumuliatorius	Tinkamai įkraukite akumuliatorių
Variklis perkaito	Užsikimšusios ventiliacijos angos Viršyti viršyti darbo parametrai Per daug įrankio slėgio	Išvalykite skyles Išjunkite elektrinį įrankį, pastatykite darbą, kol jis visiškai atvės Sumažinkite elektros įrankio apkrovą

12. Įrenginio komplektacija, baigiamosios pastabos.

1. Dulkių siurblys / pūtiklis - 1 vnt., 2. Pūtimo vamzdis - 1 vnt., 3. Siurbimo vamzdis - 1 vnt., 4. Maišelis sugadinimui - 1 vnt.

13. Informacija naudotojams apie sunaudotos įrangos utilizavimą (taikoma naudojant buityje)



Ant gaminių arba pridedamuose dokumentuose nurodytas simbolis rodo, kad sugedusios elektros ar elektroninės įrangos negalima išmesti kartu su buitinėmis atliekomis. Jei norite atsikratyti, pakartotinai panaudoti ar utilizuoti komponentus, teisinga juos nuvežti į specializuotą surinkimo punktą, kur jie bus priimti nemokamai. Informaciją apie naudotos įrangos surinkimo vietas teikia vietos valdžios institucijos, pvz., savo interneto svetainėse.
Teisingas produkto utilizavimas padeda išsaugoti gamtos išteklius ir išvengti neigiamų padarinių žmonių sveikatai ir aplinkai, galinčių atsirasti dėl produkte esančių potencialiai pavojingų medžiagų, mišinių ir sudedamųjų dalių.
Už netinkamą atliekų šalinimą gresia baudos pagal atitinkamus vietos teisės aktus.

ES šalių naudotojai: Jei norite išmesti elektros ar elektroninę įrangą, kreipkitės į artimiausią prekybos vietą arba tiekėją, kuris jums suteiks daugiau informacijos.
šalinimas ne Europos Sąjungos šalyse: Šis simbolis taikomas tik Europos Sąjungos šalims. Jei norite išmesti šį gaminį, kreipkitės į vietos valdžios institucijas arba pardavėją dėl tinkamo šalinimo būdo.

LT Garantinis lapas

Katalogo Nr:
Partijos numeris: .....
(toliau – **Produktas**)

Produkto pirkimo data : ……

Pardavėjo antspaudas : ……..

Pardavėjo parašas ir data : .....

Vartotojo pareiškimas:

Patvirtinu, kad buvau informuotas apie garantijos sąlygas ir taisyklių, išvardytų Naudojimo instrukcijoje ir Garantiniame lape, nepaisymo pasekmes. Šios garantijos sąlygos yra man žinomos, ką patvirtinu savo parašu:

....
data ir vieta vartotojo parašas

I. Atsakomybė už Produktą:

1. **Garantijos suteikėjas** – „DEDRA EXIM“ Sp. z o.o. su būstine adresu: ul. 3 Maja 8, 05-800 Pruškuvas, KRS 0000062517, Varšuvos apylinkės teismas, Valstybinio teismo registro XIV ūkinis skyrius, Mokesčiu mokėtojo kodas 527-020-49-33, Įstatinis kapitalas: 100 980,00 PLN.
2. Šiame garantiniame lape nurodytomis sąlygomis Garantijos suteikėjas suteikia garantiją Produktui iš Garantijos suteikėjo asortimento.
3. Garantijos pagrindu atsakomybė yra priimama tik už defektus, esančius Produkte jo išdavimo Vartotojui metu.
4. Garantijos pagrindu Vartotojas gauna teisę nemokamai suremontuoti Produktą, jei defektas buvo aptiktas garantijos galiojimo metu. Apie Produkto remonto būdą (remonto atlikimo metodą) sprendžia Garantijos suteikėjas. Jei Garantijos suteikėjas nuspręstų, kad remontas yra neįmanomas, Garantijos suteikėjas pasilieka sau teisę pakeisti elementą su defektu arba visą Produktą kitu, veikiančiu teisingai, sumažinti Produkto kainą arba anuliuotu sutartį.
5. Vartotojo, kuris pagal 1964 m. balandžio 23 d. Civilinį kodeksą nėra laikomas vartotoju, atveju Garantijos suteikėjo atsakomybė dėl kompensacijos, susijusi su šia garantija ir (arba) jos sudarymu ir vykdymu, nepriklausomai nuo formos, yra apribota iki maksimaliai Produkto su defektu vertės.

II. **Garantijos laikotarpis:**

Produkto elementai, kuriems veikia garantija	**Garantinės apsaugos trukmė**
DED7194V	36 mėnesiai, skaičiuojant nuo Produkto pirkimo datos, nurodytos šiame Garantiniame lape
Pūtimo vamzdis, Siurbimo vamzdis, Maišelis sugadinimui	Ši garantija netaikoma

III. **Naudojimosi garantija sąlygos:**

1. Vartotojas privalo patiekti užpildytą Produkto Garantinį lapą ir Produkto pirkimą patvirtinantį dokumentą (pvz. kasos čekis, sąskaita-faktūra ir pan.). Tam, kad pretenzijos nagrinėjimo procesas vyktų sklandžiai, rekomenduojama, kad Vartotojas kartu su Produktu perduotų visus elementus, nurodytus „Komplektacijos sąraše“, esančiame Naudojimo instrukcijoje.
2. Vartotojas privalo laikytis Naudojimo instrukcijoje ir Garantiniame lape nurodytų rekomendacijų.
3. Garantija galioja tik Lenkijos Respublikos ir ES teritorijoje.
4. **Garantija neapima Produkto defektų, atsiradusių dėl to, kad:**

a) Vartotojas nesilaikė sąlygų, nurodytų Naudojimo instrukcijoje, ypač susijusių su teisingu naudojimu, priežiūra ir valymu;

b) Vartotojas naudojo priežiūros ar valymo priemones, neatitinkančias sąlygas nurodytas Naudojimo instrukcijoje;
c) Vartotojas netinkamai sandėliavo ir transportavo Produktą;
d) Vartotojas savarankiškai keitė ir (arba) modifikavo Produktą, negavęs Garantijos suteikėjo sutikimo;
e) Vartotojas naudojo Produkte eksploatacines medžiagas, neatitinkančias Naudojimo instrukcijos sąlygų.
f) Vartotojas, kuris pagal 1964 m. balandžio 23 d. Civilinį kodeksą nėra laikomas vartotoju, praranda garantiją Produktui, jei:
g) Vartotojas pašalino, pakeitė arba sugadino serijos numerius, datas ir informacines lenteles;
h) Vartotojas pažeidė plombas arba ant jų matosi Vartotojo veiksmų pėdsakai.

Dėmesio! Veiksmus, susijusius su kasdieniu Produkto aptarnavimu, nurodytu pvz. Naudojimo instrukcijoje, Vartotojas atlieka pats ir savo sąskaita.

IV. Pretenzijos pateikimo procedūra:

1. Pastebėjus, kad Produktas veikia neteisingai, prieš pateikiant pretenziją, reikia įsitikinti, kad visi veiksmai, aprašyti Naudojimo instrukcijoje, buvo atlikti teisingai.
2. Pretenziją rekomenduojama pateikti nedelsiant, geriausiai per 7 dienas nuo Produkto defekto aptikimo. Vartotojas, kuris pagal 1964 m. balandžio 23 d. Civilinį kodeksą nėra laikomas vartotoju, praranda garantiją Produktui, jei nepateikia pretenzijos per 7 dienas.
3. Pretenziją galima pateikti pvz. Produkto pirkimo punkte, garantiniame servise arba raštu adresu: „DEDRA EXIM“ Sp. z o. o., ul. 3 Maja 8, 05-800 Pruškuvas.
4. Vartotojas gali pateikti pretenziją, pasinaudodamas blanku, kuris yra internetinėje svetainėje: www.dedra.pl (Pretenzijos garantiniame laikotarpyje pateikimo forma).
5. Garantinių servisų atskirose šalyse adresai yra nurodyti svetainėje: www.dedra.pl. Jei konkrečioje šalyje nebūtų garantinio serviso, pretenzijas dėl garantijos rekomenduojama siųsti adresu: „DEDRA EXIM“ Sp. z o. o., ul. 3 Maja 8, 05-800 Pruškuvas, Lenkija.Mając Dėl Vartotojo saugumo draudžiama naudoti Produktą su defektais.
6. Dėmesio!!! Produkto su defektais naudojimas kelia pavojų Vartotojo sveikatai ir gyvybei. Veiksmai, susiję su garantija, bus atlikti per 14 darbo dienų skaičiuojant nuo Produkto, dėl kurio yra pateikiama pretenzija, pristatymo dienos.
7. Prieš pristatant Produktą, dėl kurio yra pateikiama pretenzija, rekomenduojama jį nuvalyti.
8. Produktą, dėl kurio yra pateikiama pretenzija, reikia kruopščiai supakuoti, kad jis būtų apsaugotas nuo pažeidimų transporto metu – rekomenduojama pristatyti produktą originalioje pakuotėje.
9. Garantijos laikotarpis yra pratęsiamas tiek, kiek Vartotojas negalėjo juo naudotis dėl garantijos apimto defekto.
10. Gwarancja Ši garantija neriboja, neišskiria bei nesustabdo Vartotojo teisių dėl parduotos prekės neatitikimo arba prekės defekto.

Vadovaudamiesi 2016 m. balandžio 27 d. Europos Parlamento ir Tarybos reglamento (ES) 2016/679 dėl fizinių asmenų apsaugos tvarkant asmens duomenis ir dėl laisvo tokių duomenų judėjimo ir kuriuo panaikinama Direktyva 95/46/EB 13 straipsnio 1 ir 2 dalimis, informuojame, kad

1. Formoje pateiktų jūsų asmens duomenų valdytojas yra DEDRA-EXIM sp. z o.o., kurios registruota buveinė yra Pruszkowe, 3 Maja g. 8, 05-800 Pruszkow (toliau: "Administratorius").
2. Jūsų duomenys bus tvarkomi tik siekiant atlikti prietaiso garantijos procedūrą pagal Bendrojo duomenų apsaugos reglamento 6 straipsnio 1 dalies b punktą (toliau: „BDAR“) Duomenys teikiami savanoriškai, tačiau jie būtini garantijos procedūrai
3. Jūsų duomenys bus tvarkomi garantijos procedūros vykdymo nagrinėjimo laikotarpiu ir archyvavimo tikslais, jei prireiktų apsiginti nuo galimų pretenzijų Administratoriui, bet ne ilgiau nei iki tol, kol joms įvyks senaties terminas.
4. Jūsų duomenys gali būti atskleisti tik tiems subjektams, kurie tvarko duomenis duomenų administratoriaus vardu pagal rašytinę asmens duomenų tvarkymo pavedimo sutartį, teikiančią: technines paslaugas, hosting‘o ar interneto svetainės priežiūros paslaugas, IT paslaugas, kurjerių paslaugas. Administratoriaus tiekėjai privalo užtikrinti duomenų saugumą ir laikytis galiojančių teisės aktų reikalavimų, susijusių su asmens duomenų apsauga, ir negali naudoti patikėtų asmens duomenų kitais nei sutartyje su Administratoriumi nurodytais tikslais.
5. Jūsų duomenys nebus tvarkomi automatizuotomis priemonėmis, įskaitant profiliavimą, ir nebus perduodami trečiajai šaliai / tarptautinei organizacijai.
6. Bet kuriuo metu turite teisę susipažinti su savo duomenų turiniu ir teisę ištaisyti, ištrinti, apriboti duomenų tvarkymą, teisę į duomenų perkeliamumą, teisę prieštarauti bet kuriuo metu.
7. Visais klausimais, susijusiais su administratoriaus atliekamu jūsų asmens duomenų tvarkymu, galite kreiptis šiuo el. pašto adresu: daneosobowe@dedra.pl.;
8. Turite teisę pateikti skundą tinkamai duomenų apsaugos institucijai;

LV Satura rādītājs

1. Fotoattēli un raksti
2. Ierīces apraksts
3. Lerīces norīkošana
4. Lietošanas ierobežojums
5. Tehniskie parametri
6. Darba sagatavošana
7. Ierīces ieslēgšana
8. Ierīces lietošana
9. Kārtējas apkalpošanas rīcība
10. Rezerves daļas un piederumi
11. Defekta paša novēršana
12. Ierīces komplektācija
13. Informācija lietotājiem par nolietotas elektriskas un elektroniskas ierīces atkratīšanu
14. Garantijas talons

Oriģinālās instrukcijas tulkojum
Vispārējie drošības noteikumi tika pievienoti instrukcijai kā atsevišķa brošūra.
ES Atbilstības deklarācija ir pievienota ierīcei kā atsevišķs dokuments.
ES Atbilstības deklarācijas trūkuma gadījumā lūdzam kontaktēties ar Dedra-Exim Sp. z o.o. firmas Servisu.

BRĪDINĀJUMS. Izlasiet visus brīdinājumus, kas apzīmēti ar simbolu , un visas instrukcijas. Zemāk norādīto brīdinājumu un drošības norādījumu neievērošana var kļūt par elektrošoka, ugunsgrēka vai smagu traumu iemeslu.

Saglabājiet visus brīdinājumus un instrukcijas turpmākajai lietošanai.

UZMANĪBU SAS+ALL līnijas ierīce tika projektēta darbam tikai ar lādēšanas adapteriem un akumulatoriem no līnijas SAS+ALL.

Akumulators Li-Ion un lādēšanas adapters nav ierīces komplektā, jābūt iegādāti atsevišķi. Citu, nekā ierīcei paredzēti, akumulatoru un lādēšanas adapteru lietošana izraisīs garantijas tiesību pazaudēšanu.

2. Ierīces apraksts

A attēls: 1. pūtēja caurule, 2. pūtēja aizbīdnis, 3. slēdzis ar darbības režīma vadību, 4. gaisa ieplūde, 5. akumulatora kontaktligzda
B. att. 1. Putekļu sūcēja caurule, 2. Rakšanas maiss, 3. Rakšanas maisa aizbīdņi, 4. Palīgrokturis, 5. Slēdzis ar darbības režīma regulēšanu, 6. Akumulatora kontaktligzda.

3. Ierīces norīkošana

Akumulatora pūtējs / putekļsūcējs ir ierīce izmantošanai ārpus telpām. Atkarībā no iestatījuma to var izmantot kā dārza pūtēju, piemēram, lapām vai kā dārza putekļu sūcēju ar miskasti. Izmantojot jaudas regulatoru, sūkšanas vai izelpas spēku var pielāgot veiktās operācijas vajadzībām..
Pieļaujam aprīkojuma izmantošanu remonta-būvniecības darbos, remonta rūpnīcās, amatieru darbos, ja vienlaicīgi būs ievēroti lietošanas nosacījumi un pieļaujami darba apstākļi, noteikti lietošanas instrukcijā.

4. Lietošanas ierobežojums

UZMANĪBU Ierīce var būt lietota tikai saskaņā ar turpmāk minētiem „Pieļaujamiem darba nosacījumiem”.

Nelietojiet putekļsūcēju kā elektrisko instrumentu sūkni.
Stiprināšanas sistēma ir pielāgota sadarbībai ar rīkiem, apgādātiem ar cilindrisku vai sešstūru rokturu (apraksts “Rekomendēti darbarīki” daļā). Visas patstāvīgas izmaiņas mehāniskā un elektriskā konstrukcijā, visas modifikācijas, rīcība, kas nav aprakstītā šajā Lietošanas Instrukcijā, var ierosināt

UZMANĪBU Garantijas tiesību tūlītēju pazaudēšanu, un Atbilstības deklarācija pazaudēs savu spēku.

Elektroierīces lietošana pretī norādījumiem un Lietošanas Instrukcijai nekavējoties ierosinās Garantijas Tiesību tūlītēju pazaudēšanu.
Rūpīgi izlasiet instrukcijas. Iepazīstieties ar vadības ierīcēm un pareizu mašīnas lietošanu.

Nekad neļaujiet bērniem vai personām, kas nav pazīstami ar šīm instrukcijām, lietot ierīci. Vietējie noteikumi var ierobežot operatora vecumu.
Atcerieties, ka operators vai lietotājs ir atbildīgs par negadījumiem vai briesmām, kas rodas saistībā ar citiem cilvēkiem vai viņu īpašumiem.

PIEĻAUJAMI DARBA NOSACĪJUMI
Nelietojiet telpās. Akumulatoru lādēšanas temperatūras diapazons 10-30°C. Nepieļaut temperatūras virs 40°C ietekmi.

5. Tehniskie parametri

Ierīces modelis	DED7194V
Darba spriegums [V]	2 x 18
Nominālais ātrums [min-1]	6000-17000
Maksimālā gaisa plūsma [km/h]	270
Gaisa plūsma [m^3/min]	550
Vibrācijas līmenis, mērīts pie roktura ah [m/s^2]	<2,5
Mērījuma nenoteiktība K [m/s^2]	1,5
Trokšņa emisija:	
Skaņas spiediena līmenis LpA [dB (A)]	87,6
Skaņas jaudas līmenis LwA [dB (A)]	96,5
Mērījuma nenoteiktība KpA, KwA [dB (A)]	3
Garantētais skaņas jaudas līmenis LWA [dB (A)]	100

Informācijas par troksni un vibrācijām.
Vibrāciju apkopota vērtība a_h un mērījuma nedrošums noteikti saskaņā ar normu EN 50636-2-100 un uzrādīti tabulā
Trokšņa emisija noteikta saskaņā ar EN 50636-2-100, vērtības uzrādītas tabulā.

UZMANĪBU **Troksnis var izraisīt dzirdes bojāšanu, darba laikā lietot dzirdes aizsardzības līdzekļus!**

Deklarēts vibrācijas lielums tika izmērīts saskaņā ar standartu pētniecības metodi un var būt lietots, lai salīdzinātu vienu instrumentu ar otru. Iepriekšminēts trokšņa emisijas līmenis var būt arī lietots iepriekšējais trokšņa pakļaušanas novērtēšanai.
Trokšņa līmenis elektroierīces reālās lietošanas laikā var atšķirties no deklarētām vērtībām atkarīgi no darbarīku lietošanas apstākļiem, sevišķi no apstrādāta materiāla veida un no nepieciešamības noteikt operatora aizsardzības līdzekļus. Lai sīki noteiktu draudus reālos lietošanas apstākļos, jāievēro visas operācijas cikla daļas, kas apņem arī periodus, kad ierīce ir izslēgta, vai kad ir ieslēgta, bet nav lietota darbam.

6. Darba sagatavošana

UZMANĪBU **Ierīce ir SAS+ALL līnijas daļa, tāpēc, lai to lietotu, nepieciešama ir komplekta salikšana - ierīce, akumulators un lādēšanas adapters. Citu akumulatoru un lādēšanas adapteru lietošana ir aizliegta.**

Lietojiet dzirdes aizsardzības un aizsargbrilles. Valkājiet tos visu laiku, kamēr mašīna darbojas. Lietojot mašīnu, vienmēr valkājiet izturīgas kurpes un garās bikses. Nedarbiniet mašīnu, atrodoties basām kājām vai vaļējās sandalēs. Izvairieties valkāt brīvu apģērbu vai ar piekārtām auklām vai saitēm. Nevalkājiet vaļīgu apģērbu vai rotaslietas, kuras var ievilkt gaisa ieplūdē. Turiet garus matus prom no gaisa ieplūdes vietas.
Darbiniet mašīnu ieteiktajā stāvoklī un tikai uz cietas, līdzenas virsmas. Nedarbiniet mašīnu uz gravetas vai gravetas virsmas, kur izmestais materiāls var izraisīt ievainojumus.
Pirms lietošanas vienmēr vizuāli pārbaudiet, vai stiprinājumi ir labi nostiprināti, korpuss nav bojāts un vai vāki ir savā vietā. Nomainiet nolietotās vai bojātās detaļas līdzsvara vienībās. Nomainiet bojātas vai nesalasāmas etiķetes.
Nedarbiniet mašīnu, ja tuvumā ir cilvēki, īpaši bērni vai dzīvnieki.
Ierīce jāizmanto labi apgaismotā vietā.
Lai ierīci sagatavotu darbam kā pūtēju, ielieciet izplūdes cauruli (A, 1. attēls) uz gaisa izplūdes savienotāja un nofiksējiet to ar fiksatoriem (A, 2. attēls). Novietojiet kontaktdakšu uz ieplūdes atveres (A, 4. attēls) tā, lai visas izvirzījumi iederētos attiecīgajās rievās un pagrieztos, lai nofiksētos.
Ierīce netiks palaista bez instalēta sprauduņa.
Lai atbloķētu un noņemtu vāciņu, nospiediet bloķēšanas pogu zem vāciņa. Pagrieziet vāciņu un noņemiet to no ieplūdes atveres.
Lai sagatavotu ierīci putekļsūcējam, ielieciet putekļu maisa galu uz izejas savienotāja (B, 2. attēls) un nofiksējiet to ar aizbīdņiem (B, 3. attēls). Ja tāds ir, noņemiet kontaktdakšu no ieplūdes atveres. Nogrieziet putekļsūcēja cauruli, ievietojot un bloķējot atsevišķus elementus (B zīm., 1). Ievietojiet kontaktligzdu ieplūdes atveres rievās piemērotā veidā (pievērsiet uzmanību kontaktligzdas cilnēm). Pagrieziet un bloķējiet cauruli. Lai noņemtu putekļsūcēja cauruli, nospiediet bloķēšanas pogu, kas atrodas zem savienotāja. Pagrieziet savienotāju un noņemiet to no ieplūdes atveres.
Ierīce ir gatava darbam.

7. Ierīces ieslēgšana

Ierīce ir barota no akumulatora ar spriegumu 18V. Uzlādēts akumulators novietojam roktura vadītājā līdz sprosta slēgšanai. Ierīce ir gatava darbam.
Pirms ierīces ieslēgšanas veiciet visas darbības, kas aprakstītas 6. nodaļā. Sagatavošanās darbam.
Lai ieslēgtu ierīci, nospiediet pogu (C, 1. attēls). Ierīce vienmēr tiks ieslēgta ar zemāko iestatījumu. Lai mainītu ātrumu, izmantojiet pogas (C, 2., 5. attēls). Atkarībā no izvēlētā ātruma displejā iedegsies statusa gaismas diodes (C, 3. attēls). Ierīce ir aprīkota ar TURBO funkciju, kuru aktivizē ar pogu (C, 6. attēls). Šī funkcija darbojas tikai tad, ja poga tiek nospiesta noteiktu laika periodu (apmēram 30 sekundes). TURBO ieslēgšanu norāda diodes (C, 4. att.).

8. Ierīces lietošana

UZMANĪBU **Ja akumulators pārkarst virs 45° C, pārtrauciet darbu un ļaujiet akumulatoram atdzist.**

Pārmērīga akumulatora apsilde var izraisīt tās bojājumus.
Pirms mašīnas iedarbināšanas pārliecinieties, vai padeves kamera ir tukša.
Sargājiet seju un ķermeni no ieplūdes vietas. Neļaujiet rokām vai citām ķermeņa daļām vai apģērbam atrasties kamerā, kas dod izmešanas zonu, vai tuvu citām kustīgām daļām. Vienmēr saglabājiet pareizo līdzsvaru un atbalstu kājām. Nesniedzieties tālāk par mašīnu. Ievietojot tajā materiālu, nekad nestāvieties augstāk par mašīnas pamatni.
Darbinot mašīnu, vienmēr virzieties prom no izmešanas zonas. Ievadot materiālu mašīnā, īpašu uzmanību pievērsiet tam, vai tajā nav metāla gabalu, akmeņu, pudeļu, kārbu vai citu svešķermeņu.
Ja ierīcē nokļūst kādi svešķermeņi vai mašīna sāk radīt neparastu troksni vai neparastu vibrāciju, nekavējoties izslēdziet strāvu un ļaujiet mašīnai apstāties. Pirms mašīnas restartēšanas un darbības atvienojiet iekārtu no strāvas padeves un rīkojieties šādi:
- pārbaudiet, vai nav bojājumu;
- nomainiet vai salabojiet visas bojātās detaļas;
- pārbaudiet, vai ir vaļīgas detaļas un pievelciet.

Neļaujiet sagatavei uzkrāties iesūkšanas vai izmešanas zonā; tas var kavēt pareizu darbību un izraisīt materiāla atsitienu caur ieplūdi.
Ja mašīna aizsērē, pirms tīrīšanas no atkritumiem izslēdziet strāvas avotu un atvienojiet to no barošanas avota. Nekad nedarbiniet mašīnu ar bojātiem pārsegiem vai ekrāniem vai bez drošības ierīcēm, piemēram, ja nav uzstādīta atkritumu tvertne. Lai novērstu enerģijas avota sabojāšanu vai iespējamu ugunsgrēku, strāvas avotam jābūt atbrīvotam no gružiem un citiem uzkrājumiem.
Apturiet mašīnu un atvienojiet strāvas avotu. Pārliecinieties, ka visas kustīgās daļas ir pilnībā apstājušās
- kad jūs atstājat mašīnu,
- pirms bloka tīrīšanas vai izmešanas zonas notīrīšanas,
- pirms pārbaudes, tīrīšanas vai darba ar mašīnu.

9. Kārtējas apkalpošanas rīcība

UZMANĪBU **Regulāri notīriet visu ierīci, īpašu uzmanību pievēršot ventilācijas atveru tīrīšanai.**

Izvairieties no akumulatora uzlādes tūlīt pēc intensīvas lietošanas. Izlādes fenomena dēļ neuzglabājiet akumulatoru pilnībā izlādētu, jo tas var izlādēt zem kritiskā līmeņa un tikt pastāvīgi bojāts.
Neizmantotais akumulators jāuzglabā daļēji uzlādēts (līdz aptuveni 40%). Uzlādējiet akumulatoru, pirms tas pilnībā izlādējas. Uzglabājiet baterijas temperatūrā 10-30 ° C. Zemās temperatūrās glabājas ātrāk.
Akumulatora uzlāde ir aprakstīta akumulatora un lādētāja instrukcijās no SAS + ALL līnijas.

UZMANĪBU **Uzglabāšanas vieta bērniem nav pieejama.**

Ja ir nepieciešams nosūtīt skrūvgriezi remontam, aizsargājiet to pret nejaušu mehānisku bojājumu un noņemiet baterijas no lādētāja ligzdas
Akumulatora demontāžas veids
Lai izņemtu akumulatoru, nospiediet atbrīvošanas pogu akumulatora priekšpusē. Pabīdiet akumulatoru no kontaktligzdas. Lai uzstādītu akumulatoru, ievietojiet akumulatoru kontaktligzdā un pēc tam piespiediet to, līdz ir aktivizēts roktura fiksators.

Ierīces apkope
Apkope ietver apkopes darbus kopā ar piederumiem, piemēram, akumulatoru un lādētāju.

UZMANĪBU **Nekad neveiciet tehniskās apkopes darbus ierīcē, kas pievienota strāvas avotam.**

Tas var izraisīt nopietnus savainojumus vai elektrošoku. Pirms jebkādu tehniskās apkopes darbu veikšanas akumulators ir jāizvelk no ierīces slota.
Ierīces uzturēšana ir tā, lai visi elementi būtu nepieciešami normālam darbam pareizā tīrībā. Tīrīšanai neizmantojiet šķīdinātājus, jo tas var radīt neatgriezenisku bojājumu korpusam un citām plastmasas detaļām.
Kad mašīna tiek apturēta apkopei, pārbaudei vai piederumu glabāšanai vai nomaiņai, izslēdziet strāvas avotu, atvienojiet mašīnu no barošanas avota un pārliecinieties, vai visas kustīgās detaļas ir pilnībā apstājušās. Pirms veicat jebkādas pārbaudes, pielāgojumus utt. Ļaujiet mašīnai atdzist. Rūpīgi saglabājiet mašīnu un turiet to tīru. Uzglabājiet mašīnu sausā, bērniem nepieejamā vietā.
Pirms uzglabāšanas vienmēr ļaujiet mašīnai atdzist.
Drošības nolūkos nomainiet nolietotās vai bojātās daļas. Izmantojiet tikai oriģinālās rezerves daļas un mezglus.
Nekad nemēģiniet imobilizēt aizsarga bloķēšanas funkciju (ja tāda ir).
Pirms somas pievienošanas vai noņemšanas izslēdziet mašīnu.
Neiztīriet akumulatoru ar ūdeni, jo tas var izraisīt iekšējo īssavienojumu, kas var izraisīt pastāvīgus bojājumus..

10. Rezerves daļas un piederumi

Rekomendēti aksesuāri

Skrūvgriezis-urbjmašīna SAS+ALL līnijas var būt apgādāta ar jebkuru akumulatoru un lādētāju no SAS+ALL līnijas un katru darbarīku (darba uzgaļu) ar cilindrisku vai sešstūru rokturu, pielāgotu darbam ar visiem vispārēji pieejamiem amatieru un profesionāliem urbjiem (urbšanai kokā, betonā un metālā), pieskrūvēšanas uzgaļiem, dažādiem aksesuāriem utt. Lūdzam ievērot darba uzgaļu ražotāja norādījumus.
Rezerves daļu un aksesuāru iegādei lūdzam kontaktēties ar Dedra-Exim servisu. Kontaktdati atrodas instrukcijas 1. lapā. Rezerves daļu pasūtīšanas gadījumā lūdzam norādīt PARTIJAS numuru, kas atrodas uz tabuliņas, un montāžas zīmējuma daļas numuru. Garantijas laikā remonti ir veikti saskaņā ar Garantijas Lapas noteikumiem. Reklamēto produktu lūdzam nodod remontam pirkšanas vietā (pārdevējam ir pienākums pieņemt reklamēto produktu) vai nosūtīt DEDRA - EXIM Centrālam Servisam. Lūdzam pievienot Garantijas Lapu, kuru noformēja importētājs. Bez dokumenta garantijas remonts būs uzskatīts par pēc-garantijas remontu. Pēc garantijas laika remontu veic Centrāls Serviss. Bojātu produktu nosūtīt servisam (par pasūtīšanu maksā lietotājs).

11. Defekta paša novēršana

UZMANĪBU **Pirms mēģināt paši atrisināt problēmas, atvienojiet ierīci no strāvas avota**

PROBLĒMA	**IEMESLS**	**RISINĀJUMS**
Putekļsūcējs / pūtējs nedarbojas	Bojāts slēdzis Izlādēts akumulators Nepareizi uzstādīts akumulators	Nododiet ierīci nodošanai ekspluatācijā Uzlādējiet akumulatoru Pareizi piestipriniet
Putekļsūcējs / pūtējs sākas ar grūtībām	Izlādēts akumulators	Uzlādējiet akumulatoru pareizi
Dzinējs ir pārkarsts	Aizsērējusi ventilācijas caurumi Pārsniegti pārsniegtie darba parametri	Notīriet caurumus Izslēdziet elektrisko instrumentu, novietojiet darbu uz leju, līdz tas ir pilnīgi atdzist

12. Ierīces komplektācija, gala piezīmes

1. Putekļu sūcējs / pūtējs - 1 gab., 2. Pūtēja caurule - 1 gab., 3. Iesūkšanas caurule - 1 gab., 4. Soma sabojāšanai - 1 gab.

13. Informācija lietotājiem par nolietotas elektroierīces utilizāciju (mājsaimniecības vajadzībām)



Simbols, kas redzams uz izstrādājumiem vai pievienotajā dokumentācijā, norāda, ka bojātas elektriskās vai elektroniskās iekārtas nedrīkst izmest kopā ar sadzīves atkritumiem. Ja vēlaties atbrīvoties no sastāvdaļām, atkārtoti izmantot vai reģenerēt, pareizi ir nogādāt tās specializētā savākšanas punktā, kur tās tiks pieņemtas bez maksas. Informāciju par lietotu iekārtu savākšanas punktu atrašanās vietu sniedz vietējās iestādes, piemēram, savās tīmekļa vietnēs.
Pareiza produkta utilizācija palīdz saglabāt dabas resursus un izvairīties no negatīvas ietekmes uz cilvēku veselību un vidi, kas var rasties produkta sastāvā esošo potenciāli bīstamo vielu, maisījumu un sastāvdaļu dēļ.
Par nepareizu atkritumu apglabāšanu draud sodi saskaņā ar attiecīgajiem vietējiem noteikumiem.
Lietotāji ES valstīs: Ja nepieciešams atbrīvoties no elektriskām vai elektroniskām iekārtām, sazinieties ar tuvāko tirdzniecības vietu vai savu piegādātāju, kas jums sniegs papildu informāciju.
apglabāšana valstīs ārpus Eiropas Savienības: Šis simbols attiecas tikai uz Eiropas Savienības valstīm. Ja vēlaties šo izstrādājumu izmest, sazinieties ar vietējām iestādēm vai izplatītāju, lai noskaidrotu pareizo utilizācijas metodi.

LV Garantijas talons

Uz

Kataloga Nr.
Partijas numurs: .....
(turpmāk saukts **Produkts**)

Produkta iegādes datums: …….

Pārdevēja zīmogs: ……..

Datums un pārdevēja paraksts:.....

Lietotāja apliecinājums:

Ar šo apliecinu, ka saņēmu informāciju par garantijas nosacījumiem, kā arī par Lietošanas instrukcijas un Garantijas talona norādījumu neievērošanas sekām. Garantijas nosacījumi ir man zināmi, ko apliecinu ar savu rokraksta parakstu:

....
datums un vieta Lietotāja paraksts

I. Atbildība par Produktu:

1. 3 Maja 8, 05-800 Pruszków, Polija, reģistrācijas numurs KRS 0000062517, Varšavas Rajona Tiesa Varšavā, Valsts tiesas reģistra XIV. Saimnieciskā nodaļa, NMR kods (NIP) 527-020-49-33, Pamatkapitāls: 100 980,00 PLN.
2. Saskaņā ar noteikumiem, minētiem šajā Garantijas talonā, Garants piešķir garantiju Produktam, kuru izplata Garants:
3. Garantijas atbildība apņem tikai defektus, izraisītu pēc iemesliem, esošiem Produkta Lietotājam nodošanas laikā.
4. Sakarā ar garantiju Lietotājam ir tiesības prasīt bezmaksas uzlabot Produktu, ja defekts tiks konstatēts garantijas laikā. Produkta uzlabošanas veids (remonta izdarīšanas metode) ir atkarīgs no Garanta uzskata. Gadījumā, kad Garants konstatēs, ka remonts nav iespējams, Garantam ir tiesības mainīt bojātu elementu vai visu Produktu uz brīvu no defektiem, samazināt Produkta cenu vai atteikties no līguma.
5. Attiecībā uz Lietotājam, kas nav patērētājs 1964. gada 23. aprīļa Likuma "Civillikums" izpratnē, Garanta kompensācijas atbildība par zaudējumiem, savienotiem ar garantiju un/vai sakarā ar noslēgšanu un izpildīšanu, neatkarīgi no tiesiskām attiecībām, ir ierobežota tikai līdz nekvalitatīva Produkta vērtībai.

II. Garantijas laiks:

Produkta elementi, apņemti ar garantiju	**Garantijas aizsardzības laiks**
DED7194V	36 mēneši, skaitot no Produkta iegādes datuma norādīta Garantijas talonā
Pūtēja caurule, Iesūkšanas caurule, Soma sabojāšanai	**Uz garantiju neattiecas**

III. Garantijas lietošanas nosacījumi:

1. Aizpildīts Lietotāja Produkta Garantijas talons ar Lietotāja dokumentu, apliecinošu Produkta iegādi, piem. kases kvīts, faktūrrēķins utt. Efektīvas reklamācijas realizācijai ieteicams, lai Lietotājs nodotu kopā ar reklamētu Produktu visus elementus, minētus Produkta "Komplektācija" Lietošanas instrukcijas daļā.
2. Lietošanas Instrukcijas un Garantijas talona norādījumu ievērošana.
3. Garantija ir derīga tikai Polijas Republikas un ES teritorijā.
4. **Garantija neapņem Produkta defektus, ierosinātus, starp citiem, sekojošos gadījumos:**

a) Lietotājs neievēro Lietošanas instrukcijas noteikumus, sevišķi pareizas ekspluatācijas, konservācijas un tīrīšanas jomā;
b) Lietotājs lieto tīrīšanas vai konservācijas līdzekļus, kas neatbilst Lietošanas Instrukcijas norādījumiem;

c) Lietotājs neattiecīgi glabā un transportē Produktu;
d) Lietotājs patstāvīgi izdara Produkta izmaiņas un/var pārveidojumus, bez saskaņošanas ar Garantu;
e) Lietotājs lieto Produktā ekspluatācijas materiālus, kas neatbilst Lietošanas Instrukcijas norādījumiem.
f) Lietotājs, kas nav patērētājs 1964. gada 23. aprīļa Likuma "Civillikums" izpratnē, zaudē garantijas tiesības attiecībā uz Produktam, kurā, Lietotāja darbības rezultātā:
g) tika likvidēti, mainīti vai bojāti sērijas numuri, datu apzīmējumi vai nominālas tabuliņas;
h) tika bojātas vai mainītas plombas.

Uzmanību! Darbību, savienotu ar Produkta ikdienas apkalpošanu, ja izriet no Lietošanas instrukcijas, Lietotājs veic patstāvīgi un pēc savām izmaksām.

IV. Reklamācijas procedūra:

1. Produkta nepareizas darbības konstatēšanas gadījumā, pirms reklamācijas paziņošanas, Lietotājam ir pienākums pārbaudīt, vai visa darbība, tostarp aprakstīta Lietošanas instrukcija, tika pareizi veikta.
2. Reklamācijas paziņojumu ieteicams sniegt nekavējoties, vislabāk 7 dienu laikā no Produkta defekta konstatēšanas dienas. Lietotājs, kas nav patērētājs 1964. gada 23. aprīļa Likuma "Civillikums" izpratnē, zaudē garantijas tiesības attiecībā uz Produktam, ja nesniegs reklamācijas paziņojumu 7 dienu laikā.
3. Reklamācijas paziņojums var būt sniegts, starp citiem, Produkta iegādes vietā, garantijas servisā vai rakstiski uz adresi: DEDRA EXIM sp. z o.o., ul. 3 Maja 8, 05-800 Pruszków, Polija.
4. Lietotājs var arī sniegt reklamācijas paziņojumu, izmantojot formulāru, pieejamu mājaslapā www.dedra.pl. („Reklamācijas paziņošanas formulārs garantijas ietvaros").
5. Servisu adreses atsevišķām valstīm atrodas mājaslapā www.dedra.pl.
6. Gadījumā, kad attiecīgajā valstī nav garantijas servisa, reklamācijas paziņojumi jābūt sniegti uz adresi: DEDRA EXIM sp. z o.o., ul. 3 Maja 8, 05-800 Pruszków (Polija).
7. Ņemot vērā Lietotāja drošību, bojāta Produkta lietošana ir aizliegta.
8. Uzmanību!!! Bojāta Produkta lietošana ir bīstama Lietotāja veselībai un dzīvei.
9. Garantijas pienākums tiks izpildīts 14 darba dienu laikā, skaitot no dienas, kad Lietotājs piegādās bojātu Produktu. Pirms bojāta Produkta nodošanas reklamācijai ieteicam to notīrīt. Rekomendējam rūpīgi pasargāt reklamētu Produktu no bojājumiem transportēšanas laikā (ieteicama Produkta piegāde oriģinālā iepakojumā).
10. Garantijas laiks tiek pagarināts uz laiku, kurā, sakarā ar Produkta defektu,, apņemtu ar garantiju, Lietotājs nevarēja to lietot.
11. Garantija neizslēdz, neierobežo un neaptur Lietotāja tiesību, kas izriet no atbildības par pārdota produkta neatbilstību likumam.

Saskaņā ar Eiropas Parlamenta un Padomes 2016. gada 27. aprīļa Regulas (ES) 2016/679 par fizisku personu aizsardzību attiecībā uz personas datu apstrādi un šādu datu brīvu apriti un ar ko atceļ Direktīvu 95/46/EK 13. panta 1. un 2. punktu, informējam jūs, ka.

1. Jūsu veidlapā norādītu personas datu pārzinis ir DEDRA-EXIM sp. z o.o., ar juridisko adresi Pruškovā, ul. 3 Maja 8, 05-800 Pruszków (tālāk: "Pārzinis").
2. Jūsu dati tiks apstrādāti tikai, lai veiktu ierīces garantijas procedūru saskaņā ar Vispārīgo datu aizsardzības noteikumu (turpmāk tekstā: "VDAR") 6. panta 1. daļas b. burtu. Datu sniegšana ir brīvprātīga, bet nepieciešama garantijas procedūras veikšanai.
3. Jūsu dati tiks apstrādāti garantijas procedūras izskatīšanas laikā un arhivēšanas nolūkos gadījumā, ja būs nepieciešams aizstāvēties pret jebkādām pretenzijām pret Pārzini, ne ilgāk kā līdz to termiņa beigām.
4. Jūsu datus drīkst izpaust tikai personām, kuras apstrādā datus pārzinim, pamatojoties uz rakstisku līgumu par personas datu apstrādes uzticēšanu, cita starpā subjektiem, kas nodrošina: tehniskā dienesta pakalpojumus, hostingu vai vietnes apkopi, IT pakalpojumus, kurjeru pakalpojumus. Pārziņa piegādātājiem ir pienākums nodrošināt datu drošību un ievērot piemērojamo likumu prasības, kas saistītas ar personas datu aizsardzību, un viņi nedrīkst izmantot uzticētos personas datus citiem mērķiem, nevis tiem, kas noteikti līgumā ar Pārzini.
5. Jūsu dati netiks apstrādāti automatizēti, tostarp profilēšanas veidā, un tie netiks pārsūtīti uz trešo valsti / starptautisku organizāciju.
6. Jums ir tiesības jebkurā laikā piekļūt saviem datiem un labot, dzēst, ierobežot apstrādi, tiesības pārsūtīt datus, tiesības iesniegt iebildumus, jebkurā brīdī.
7. Visos jautājumos, kas saistīti ar jūsu personas datu apstrādi, ko veic Pārzinis, varat sazināties ar šo e-pasta adresi: daneosobowe@dedra.pl.
8. Jums ir tiesības iesniegt sūdzību iestādei, kas ir atbildīga par personas datu aizsardzību.

HU Tartalomjegyzék

1. Képek és ábrák
2. A készülék leírása
3. A készülék rendeltetése
4.Használati korlátozások
5. Műszaki adatok
6. Felkészülés a munkára
7. A berendezés bekapcsolása
8. A berendezés használata
9. Folyó karbantartási tevékenységek
10. Pótalkatrészek és tartozékok
11. Önálló hibaelhárítás
12. A készülék készlete
13. Információ a felhasználóknak az elektromos és elektronikus készülékek ártalmatlanításáról
14. Garanciajegy

Az eredeti utasítás fordítása

Az általános biztonsági feltételek csatolva különálló brosúraként lettek csatolva.
A Megfelelőségi Nyilatkozat WE csatolva lett a készülékhez, mint különálló dokumentum. A Megfelelőségi Nyilatkozat WE hiánya esetén vegye fel a kapcsolatot a Dedra-Exim Sp. z o.o. Szervizével.

Szimbólummal jelölt összes FIGYELMEZTETÉST és az utasításokkal . Az alábbi figyelmeztetések és biztonsági utasítások be nem tartása áramütést, tüzet vagy súlyos sérülést okozhat. Tartsa a figyelmeztetéseket és utasításokat jövői használatára.

FIGYELEM Az SAS+ALL szériához tartozó készülék az SAS+ALL szériájú töltőkkel és akkumulátorokkal történő üzemeltetéshez lett tervezve.

A Li-Ion akkumulátor és a töltő nem felszereltsége a megvásárolt készüléknek és külön kell azokat megvásárolni. Más akkumulátorok és töltők használata a készülékhez, mint az ajánlottak, a garanciális jogok elvesztését okozza

2. A készülék leírása

A. ábra: 1. Fúvócső, 2. Fúvócsap csattanása, 3. Kapcsoló működési mód vezérléssel, 4. Levegőbemenet, 5. Akkumulátor foglalata
B. ábra 1. Porszívó cső, 2. Földmunkás zsák, 3. Földmunkás zsák reteszei, 4. Segédfogantyú, 5. Kapcsoló üzemmód beállítással, 6. Akkumulátor foglalata.

3. A készülék rendeltetése

Az akkumulátor-fúvó / porszívó kültéri használatra szolgál. A beállítástól függően kerti fúvókaként használható, pl. Levelekhez vagy szemetes zsákokkal ellátott kerti porszívóként. A teljesítményszabályozó segítségével a szívó- vagy kilégzési erő adaptálható a végrehajtandó művelet igényeihez.
A készüléket építés-felújítási munkákban, amatőr munkákban, lehet használni, miközben egyidejűleg megfelelnek a használati utasításban szereplő üzemeltetési feltételeknek és a megengedett üzemi körülményeknek.

4.Használati korlátozások

FIGYELEM A készülék kizárólag a lentebb található „Megengedett üzemi körülményeknek" megfelelően üzemeltethető. A rögzítő rendszer hengeres vagy hatszög alakú szárral ellátott szerszámokkal használható (Leírás az "Ajánlott szerszámok" részben).

Ne használja a porszívót szerszámgépként.

FIGYELEM A felhasználó általi változtatások a mechanikai és elektromos felépítésben, bármilyen változtatás, a használati utasításban nem szereplő karbantartási műveletek szabályellenesnek minősülnek és a Garanciális

Jogok azonnali elvesztését eredményezi, és a megfelelőségi nyilatkozat az érvényességét veszti. Az elektromos kéziszerszám nem rendeltetésszerű vagy a Használati Utasításnak nem megfelelő használat a Garanciális jogok azonnali elvesztését eredményezi.
Olvassa el figyelmesen az utasításokat. Ismerkedjen meg a kezelőszervekkel és a gép megfelelő használatával.
Soha ne engedje, hogy gyermekek vagy személyek, akik nem ismeri ezeket az utasításokat, használják a készüléket. A helyi előírások korlátozhatják a kezelő életkorát.

Ne feledje, hogy a kezelő vagy a felhasználó felelős a balesetekért és veszélyekért, amelyek más emberekkel vagy tulajdonukkal kapcsolatban merülnek fel.

MEGENGEDETT MŰKÖDÉSI FELTÉTELEK
Ne használja beltérben.. Az akkumulátorok töltési hőmérséklettartománya 10 - 30°C. Ne tegye ki 40°C-nál magasabb hőmérsékletnek.

5. Műszaki adatok

Eszköz modell	DED7194V
Üzemi feszültség [V]	2 x 18
Névleges sebesség [min-1]	6000-17000
Max. Légáram [km/h]	270
Levegőáram [m^3/min]	550
A fogantyúnál mért rezgési szint ah [m/s^2]	<2,5
Mérési bizonytalanság K [m/s^2]	1,5
Zajkibocsátás:	
Hangnyomásszint LpA [dB (A)]	87,6
Hangteljesítményszint LwA [dB (A)]	96,5
Mérési bizonytalanság KpA, KwA [dB (A)]	3
Garantált hangteljesítményszint LWA [dB (A)]	100

A zajra és a vibrációra vonatkozó információk.

A vibráció együttes értéke a_h valamint a mérési bizonytalanság az EN 50636-2-100 norma szerint lett meghatározva és táblázatban van megadva

A zajkibocsájtás az EN 50636-2-100 szabvány szerint lett meghatározva, az értékek a fenti táblázatban lettek megadva.

⚠ FIGYELEM **A zaj halláskárosodást okozhat, a munkavégzés során mindig használjon hallásvédelmi eszközöket!**

A deklarált zajkibocsájtási értékszabványos vizsgálati módszerrel lett meghatározva és így ez felhasználható az egyik eszköz a másikkal történő összehasonlítására. A fentebb megadott zajkibocsájtási szint használható az eszköz előzetes zajkibocsájtási értékelésére is.

Az elektromos kéziszerszám valós használata alatti zajkibocsájtási érték eltérhet a deklaráltaktól, függően a munkaeszköz használatának módjától, különösen a megmunkálandó munkadarab fajtájától valamint az operátor védelmét szolgáló eszközök meghatározásának szükségszerűségétől. Hogy pontosan meg tudjuk határozni a készüléket valós körülmények között, figyelembe kell venni a használati ciklus minden részét, beleértve, azokat a szakaszokat is, amikor a készülék ki van kapcsolva, vagy ha az be van kapcsolva, de nem történik vele munkavégzés.

6. Felkészülés a munkára

⚠ FIGYELEM **A készülék része az SAS+ALL szériának, ezért a használatához ki kell egészíteni a készletet, ami a készülékből, az akkumulátorból és a töltőből áll.**

Használjon hallásvédőt és védőszemüveget. Mindig viselje őket, amíg a gép működik. A gép használatakor mindig viseljen erős cipőt és hosszú nadrágot. Ne üzemeltesse a készüléket mezítláb vagy nyitott szandál alatt. Kerülje a laza ruha viselését, függő húrokkal vagy szalagokkal. Ne viseljen laza ruhát vagy ékszereket, amelyeket be lehet húzni a levegőbemenetbe. A hosszú hajat tartsa távol a levegő bemeneti nyílásától.

Működtesse a gépet az ajánlott helyzetben és csak kemény, sima felületen. Ne működtesse a gépet olyan kavicsos vagy kavicsos felületen, ahol a dobott anyag sérülést okozhat.

Használat előtt mindig szemrevételezéssel ellenőrizze, hogy a rögzítőelemek jól vannak-e rögzítve, a ház sértetlen-e, és hogy a burkolatok a helyükön vannak-e. Cserélje ki a kopott vagy sérült alkatrészeket az egyensúlyi egységekre. Cserélje ki a sérült vagy olvashatatlan címkéket.

Ne üzemeltesse a gépet, ha a közelben emberek, különösen gyermekek vagy állatok vannak.

A készüléket jól megvilágított helyen kell használni.

A készülék előkészítése fúvóként való működésre helyezze a kimeneti csövet (A, 1. ábra) a levegő kimeneti csatlakozójára, és rögzítse a reteszekkel (A, 2. ábra). Helyezze a dugót a bemeneti nyílásra (A, 4. ábra) úgy, hogy az összes nyúlvány illeszkedjen a megfelelő hornyokba, és elforduljon a rögzítéshez.

A készülék nem indul, ha nincs telepítve a dugó.

A kupak feloldásához és eltávolításához nyomja meg a kupak alatti zárógombot. Csavarja meg a kupakot, és távolítsa el a bemeneti nyílásból.

A készülék porszívózás előkészítéséhez helyezze a porzsák végét a kimeneti csatlakozóra (B, 2. ábra), és rögzítse a reteszekkel (B, 3. ábra). Ha van, távolítsa el a dugót a bemeneti nyílásból. Vágja le a porszívó csövét az egyes elemek behelyezésével és blokkolásával (B. ábra, 1. ábra). Helyezze az aljzatot a bemeneti nyílás barázdáiba megfelelő módon (ügyeljen a foglalaton lévő fülekre). Csavarja be és zárja el a csövet. A porszívó csövének eltávolításához nyomja meg a csatlakozó alatt található reteszelő gombot. Csavarja meg a csatlakozót, és távolítsa el a bemeneti nyílásból.

A készülék üzemkész.

7. A berendezés bekapcsolása

A készülék 18V-os akkumulátorral van táplálva. A feltöltött akkumulátort csúsztassa be a markolat vezetősínébe, egészen a fogantyúretesz működéséig. A berendezés munkára kész.

A készülék bekapcsolása előtt hajtsa végre a 6. fejezetben leírt összes lépést.

A készülék bekapcsolásához nyomja meg a gombot (C, 1. ábra). A készülék mindig a legalacsonyabb beállítással indul. A sebesség megváltoztatásához használja a gombokat (C, 2., 5. ábra). A kiválasztott sebességtől függően az állapotjelző LED-ek kigyulladnak a kijelzőn (C, 3. ábra). A készülék TURBO funkcióval van felszerelve, amelyet egy gomb aktivál (C, 6. ábra). Ez a funkció csak akkor működik, ha a gombot egy bizonyos ideig (kb. 30 másodpercig) megnyomják. A TURBO bekapcsolását a diódák jelzik (C. ábra, 4. ábra).

8. A készülék használata

⚠ FIGYELEM **Ha az akkumulátor 45° C felett túlmelegszik, hagyja abba a munkát, és hagyja lehűlni az akkumulátort.**

Az akkumulátor túlzott fűtése meghibásodhat.

A gép indítása előtt ellenőrizze, hogy az adagoló kamra üres-e.

Tartsa távol az arcát és a testét a bemeneti nyílástól. Ne engedje, hogy keze, testének vagy ruházatának része legyen a kilökő zónát biztosító kamrában, vagy más mozgó részek közelében. Mindig tartsa a megfelelő egyensúlyt és támogassa lábait. Ne nyúljon túl a gépen. Az anyag behelyezésekor soha ne álljon magasabb szinten, mint a gép alapja.

A gép üzemeltetésekor mindig távolítsa el a kidobó zónát. Az anyagnak a gépbe történő bevezetésekor különös figyelmet kell fordítani arra, hogy benne vannak-e fémdarabok, kövek, palackok, kannák vagy más idegen tárgyak.

Ha idegen tárgy kerül a készülékbe, vagy a gép szokatlan zajt vagy rendellenes rezgést okoz, azonnal kapcsolja ki az áramellátást, és hagyja állni a gépet. Húzza ki a készüléket az áramellátásból, és a gép újraindítása és üzemeltetése előtt tegye a következőket:

- ellenőrizze a sérüléseket;
- cserélje ki vagy javítsa meg a sérült alkatrészeket;
- ellenőrizze, hogy nincs-e laza alkatrészek, és húzza meg őket.

Ne hagyja, hogy a munkadarab felhalmozódjon a szívási vagy kilökési zónában; ez megakadályozhatja a megfelelő működést, és az anyag visszafolyását okozhatja a bemeneti nyíláson keresztül.

Ha a gép eltömődött, kapcsolja ki az áramforrást és húzza ki a készüléket az áramellátásból, mielőtt hulladékként tisztítja. Soha ne üzemeltesse a gépet sérült burkolatokkal vagy képernyőkkel, vagy biztonsági eszközök nélkül, például fel nem szerelve hulladéktartály nélkül. Az áramforrást tartsa távol hulladéktól és egyéb felhalmozódástól, hogy elkerülje az áramforrás károsodását vagy esetleges tüzet.

Állítsa le a gépet és húzza ki az áramforrást. Ügyeljen arra, hogy minden mozgó alkatrész teljesen leálljon

- amikor elhagyja a gépet,
- a blokk tisztítása vagy a kilökési zóna megtisztítása előtt,
- a gép ellenőrzése, tisztítása vagy megmunkálása előtt.

9. Folyó karbantartási tevékenységek

⚠ FIGYELEM **Rendszeresen tisztítsa meg az egész készüléket, különös tekintettel a szellőzőnyílások tisztítására.**

Ne használja az akkumulátort az intenzív használat után. A kisütési jelenség miatt ne tárolja az akkumulátort teljesen lemerülten, mert ezután a kritikus szint alá kerülhet, és tartósan megsérülhet.

A fel nem használt akkumulátort részben fel kell tölteni (kb. 40% -ig). Töltse fel az akkumulátort, mielőtt teljesen kiürülne. Az elemeket 10-30 ° C hőmérsékleten tárolja. Az alacsony hőmérsékleten tárolt kapacitás gyorsabban veszít.

Az akkumulátor töltését az akkumulátor és a töltő utasításai tartalmazzák a SAS + ALL sorból.

A tárolóhelynek hozzáférhetetlennek kell lennie a gyermekek számára.

Ha szükség van a csavarhúzó szervizeléséhez a javításhoz, védje meg a véletlen mechanikai sérüléstől, és vegye ki az elemeket a töltő aljzatból.

Az akkumulátor szétszerelésének módja

Az akkumulátor eltávolításához nyomja meg az akkumulátor elején található kioldógombot. Csúsztassa ki az akkumulátort az aljzatból. Az akkumulátor felszereléséhez helyezze be az akkumulátort a foglalatba, majd nyomja meg, amíg a fogantyú retesze be nem kapcsol.

Eszköz karbantartása

A karbantartás olyan karbantartási tevékenységeket is magában foglal, amelyekhez tartozékai, például az akkumulátor és a töltő tartoznak.



FIGYELEM **Soha ne végezzen karbantartási munkát egy áramforráshoz csatlakoztatott eszközön.**

Ez súlyos sérülést vagy áramütést okozhat. Mielőtt bármilyen karbantartási műveletet elvégezne, az akkumulátort ki kell húzni a készülék nyílásából.

Ha a gépet szervizelés, ellenőrzés, vagy a kiegészítők tárolása vagy cseréje miatt leállítják, kapcsolja ki az áramforrást, húzza ki a gépet a hálózatról és ellenőrizze, hogy minden mozgó alkatrész teljesen leállt-e. Mielőtt bármilyen ellenőrzést, beállítást stb. Végezne, hagyja a készüléket lehűlni. Óvatosan őrizze meg és tartsa tisztán.

Tárolja a gépet száraz helyen, gyermekektől elzárva.

Tárolás előtt mindig hagyja lehűlni a gépet.

Cserélje ki a kopott vagy sérült alkatrészeket a biztonság érdekében. Csak eredeti pótalkatrészeket és részegységeket használjon.

Soha ne kísérelje meg az őr reteszelő funkciójának immobilizálását (ha van).

A táska felhelyezése vagy eltávolítása előtt kapcsolja ki a gépet.

A készülék karbantartása az, hogy az összes elemet a megfelelő tisztaságú normál munkához tartsa. A tisztításhoz ne használjon oldószert, mert ez helyrehozhatatlan kárt okozhat a házban és más műanyag alkatrészekben.

Ne tisztítsa meg az akkumulátort vízzel, mert belső rövidzárlatot okozhat, amely állandó károsodáshoz vezethet..

10. Pótalkatrészek és tartozékok

Ajánlott tartozékok

Az SAS+ALL széria fúró-csavarozója felszerelhető mindegyik SAS+ALL szériájú akkumulátorral és töltővel, valamint minden hengeres vagy hatszögletű szárral bíró szerszámmal (megmunkáló véggel) minden általánosan elérhető amatőr és professzionális fúrószárral (fa, beton, és fém fúrásához) és csavarozáshoz különféle típusú szerelékekkel. Kérjük, kövesse a gyártó megmunkáló vég ajánlásait.

Cserealkatrészek és tartozékok vásárlása céljából lépje kapcsolatba a Dedra-Exim Szervizével. A kapcsolati adatok az utasítás 1. oldalán találhatóak. A pótalkatrészek megrendelése során kérjük, adják meg az gép adattábláján található szériaszámot, valamint az alkatrész számát az összeállítási rajzról. A garanciális időszakban a javításokat a Garanciajegyen feltüntetett szabályok alapján végezzük. A hibás terméket kérjük, adják át javításra a vásárlás helyén (az eladó köteles átvenni a hibás terméket), vagy küldje el a DEDRA - EXIM Központi Szemvízébe. Kérjük, csatolja az Importőr által kiállított garanciajegyet. Enélkül a dokumentum nélkül a javítás garancia időn túliként lesz kezelve. A garancia időn túli javításokat a Központi Szerviz végzi. A meghibásodott terméket küldje el a Központi Szervizbe (a szállítás költségét a felhasználó fedezi).

11. Önálló hibaelhárítás

FIGYELEM **Mielőtt maga próbálja meg megoldani a problémákat, húzza ki a készüléket az áramforrásról**

PROBLÉMA	**Oka**	**MEGOLDÁS**
Porszívó / fúvó nem működik	Sérült kapcsoló A lemerült akkumulátor Rosszul telepített akkumulátor	Kezelje át a készüléket a szervizhez Töltse fel az akkumulátort Helyesen rögzítse
Porszívó / fúvó nehezen indul	A lemerült akkumulátor	Töltse fel megfelelően az akkumulátort
A motor túlmelegedett	Eltömődött szellőzőnyílások	Tisztítsa meg a lyukakat Kapcsolja ki az elektromos
	Túllépték a meghaladta a működési paramétereket	szerszámot, állítsa le a munkát, amíg teljesen kihűl

12. A készülék készlete, záró megjegyzések

11. Porszívó / fúvó - 1 db, 2. Fúvócső - 1 db, 3. Szívócső - 1 db, 4. Zsák a zsákmányhoz - 1 db

13. Információ a felhasználóknak az elektromos éselektronikus berendezések hulladékkezeléséről (háztartásokra vonatkozó tájékoztatás)

A termékeken vagy a kísérő dokumentáción feltüntetett szimbólum azt jelzi, hogy a hibás elektromos vagy elektronikus berendezéseket nem szabad a háztartási hulladékkal együtt ártalmatlanítani. Ha az alkatrészeket meg kell semmisíteni, újra kell használni vagy hasznosítani kell, a helyes megoldás az, ha elviszi őket egy erre szakosodott gyűjtőhelyre, ahol ingyenesen átveszik őket. A használt berendezések gyűjtőhelyeiről a helyi hatóságok adnak tájékoztatást, például a honlapjukon.

A berendezés megfelelő ártalmatlanítása lehetővé teszi az értékes erőforrások megőrzését és az egészségre és környezetre gyakorolt azon negatív hatások elkerülését, amelyek a készülékben lévő veszélyes anyagok, keverékek és összetevők esetleges jelenlétéből adódnak.

A helytelen hulladékártalmatlanítás a vonatkozó helyi előírások szerint büntetés veszélyével jár.

Az uniós országok felhasználói: Ha elektromos vagy elektronikus berendezéseket kell ártalmatlanítania, kérjük, forduljon a legközelebbi értékesítési ponthoz vagy a szállítójához, akik további tájékoztatást tudnak adni.

Az Európai Unión kívüli országokban történő ártalmatlanítás: Ez a szimbólum csak az Európai Unió országaira vonatkozik. Ha a terméket el kívánja dobni, kérjük, forduljon a helyi hatóságokhoz vagy a kereskedőhöz a helyes ártalmatlanítási módszerrel kapcsolatban.

HU Garanciajegy

Katalógusszám:
Gyártási tétel száma: .....
(a továbbiakban: **Termék)**

A termék vásárlásának dátuma: ……

Az eladó pecsétje: ……..

Dátum és az eladó aláírása: .....

A felhasználó nyilatkozata:

Igazolom, hogy tájékoztatásra kerültem a garanciális feltételekről, valamint a Kezelési útmutatóban és a Garanciajegyben leírt utasítások be nem tartásából eredő következményekről. A jelen garanciális feltételekkel megismerkedtem, amit aláírásommal igazolok:

....
kelt és helye a Felhasználó aláírása

I. A termékért felelős:

1. **Kezes** - DEDRA EXIM sp. z o.o., székhelye Pruszków, címe: ul. 3 Maja 8, 05-800 Pruszków, KRS 0000062517, Varsó fővárosi Körzeti Bíróság Varsóban; az Országos Bírósági Nyilvántartás XIII Gazdasági Osztálya, adószáma: 527-020-49-33, törzstőke: 100 980.00 zł.
2. A jelen Garanciajegyben meghatározott feltételekkel a Kezes garanciát nyújt a Kezes forgalmazásából származó Termékre
3. A garanciából eredő felelősség kizárólagosan a Termékben a Felhasználónak való átadás pillanatában rejlő hibákra vonatkozik.
4. A garancia címén a Felhasználó jogosult a Termék díjmentes megjavítására, amennyiben a hiba a garanciális időszak során kelentkezik. A Termék megjavításának módja (a javítás módszere) a Kezes döntésétől függ. Amennyiben a Kezes megállapítása szerint ni lehetőség a megjavításra, a Kezes fenntartja magának a jogot a hibás alkatrész vagy az egész Termék hibátlanra cseréléséhez, a Termék árának csökkentéséhez, vagy a szerződéstől történő elálláshoz.

5. Azzal a Felhasználóval szemben, amelyik nem számít fogyasztónak az 1964 április 23-i, a Polgári Törvénykönyvről szóló törvény szerint, a Kezes jelen garanciából eredő és/vagy a garancia megkötésével és teljesítésével kapcsolatos kártérítési felelőssége, a jogi címtől függetlenül, a hibás Termék értékének összegére korlátozódik.

II. **Garanciális időszak:**

A garanciával rendelkező alkatrészek	**A garanciális védelem időtartama**
DED7194V	36 hónap, a Termék vásárlásának napjától számítva a jelen Garanciajegyen megjelölve
Fúvócső, Szívócső, Zsák a zsákmányhoz	A garancia nem terjed ki

III. **A garancia alkalmazásának feltételei:**

1. A Felhasználó felmutatja a Termék kitöltött Garanciajegyét és valószínűsíti a Termék vásárlásának körülményeit, pl. felmutatva a pénztár blokkot, számlát, stb. A reklamáció hatékony lebonyolításának érdekében ajánlott, hogy a Felhasználó a reklamált Termékkel együtt adja át a Kezelési útmutatóban leírt készlet tartalmát.
2. A Felhasználó betartja a Kezelési útmutatóban és a Garanciajegyen feltüntetett utasításokat.
3. A garancia csak a Magyar Köztársaság és az EU területén érvényes.
4. **A garancia nem terjed ki a Termék következő okokból keletkező meghibásodásaira:**

a) A Felhasználó nem tartotta be a Kezelési útmutatóban meghatározott, különösen a megfelelő használatra, karbantartásra és tisztításra vonatkozó feltételeket; A Felhasználó a Kezelési útmutatónak nem megfelelő tisztító és karbantartó szereket alkalmazott;
b) A Felhasználó nem megfelelő módon tárolja és szállítja a Terméket;
c) A Felhasználó önállóan, a Kezessel való egyeztetés nélkül módosította és/vagy átalakította a Terméket;
d) A Felhasználó a Kezelési útmutatónak nem megfelelő üzemeltetési anyagokat használt a Termékhez.
e) 5. Az a Felhasználó, amelyik nem számít fogyasztónak az 1964 április 23-i, a Polgári Törvénykönyvről szóló törvény szerint, elveszíti a jelen garanciából eredő jogait, ha a Terméken:
f) a szériaszámok, dátum jelölések és a típuscímkék a Felhasználó által eltávolításra, kicserélésre vagy megrongálásra kerültek;
g) a plombák a Felhasználó által megrongálásra kerültek, vagy a Felhasználó beavatkozásának nyomait viselik.

Figyelem! A Termék mindennapos kezelésével kapcsolatos, többek között a Kezelési útmutatóból eredő műveleteket a Felhasználó saját hatáskörébe és saját költségére végzi el.

IV. Reklamációs eljárás:

1. A Termék helytelen működésének észrevételekor, a reklamáció bejelentése előtt ellenőrizze, hogy a Kezelési útmutatóban meghatározott valamennyi művelet a megfelelő módon került végrehajtásra.
2. Ajánlott a reklamációt haladéktalanul bejelenteni, a legjobb a Termék hibája észrevételétől számított 7 napon belül. Az a Felhasználó, amelyik nem számít fogyasztónak az 1964 április 23-i, a Polgári Törvénykönyvről szóló törvény szerint, elveszíti a jelen garanciából eredő jogait, ha nem jelenti be 7 napon belül a reklamációt.
3. A reklamációs bejelentés megtehető a Termék vásárlásának helyén, a garanciális szervizben, vagy írásban az alábbi címen: DEDRA EXIM sp. z o.o., ul. 3 Maja 8, 05-800 Pruszków.
4. A Felhasználó a reklamációt a www.dedra.pl weboldalon található űrlap segítségével jelentheti be. („Garanciális reklamáció bejelentési űrlap”).
5. Az egyes országok szerviz címei a www.dedra.pl weboldalon elérhetőek. Amennyiben az adott országban nincs garanciális szervíz, a reklamációs bejelentést ajánljuk a következő címre küldeni: DEDRA-EXIM Sp. z o.o., ul. 3 Maja 8, 05-800 Pruszków (Lengyelország).
6. A Felhasználó biztonságára való tekintettel a hibás Termék használata tilos.
7. Figyelem!!! A hibás Termék veszélyes a Felhasználó egészségére és életére.
8. A garanciából eredő kötelezettségek ellátására a reklamált Terméknek a Felhasználó általi leadásának napjától számított 14 munkanapon belül kerül sor.
9. A terméket reklamációra küldése előtt ajánlott megtisztítani. Ajánlott a reklamált terméket gondosan bebiztosítani a szállítási károk elkerülése érdekében (ajánlott a reklamált Terméket az eredeti csomagolásban elküldeni).
10. A garanciális időszak meghosszabbításra kerül azzal az idővel, mely alatt a Felhasználó a Termék meghibásodásából eredően nem tudta az használni.
11. A garancia nem zárja ki, nem korlátozza és nem függeszti fel a Felhasználó eladott termékek hibáira vonatkozó kezességi szabályokból eredő jogait.

A természetes személyeknek a személyes adatok kezelése tekintetében történő védelméről és az ilyen adatok szabad áramlásáról, valamint a 95/46/EK irányelv hatályon kívül helyezéséről szóló, 2016. április 27-i (EU) 2016/679 európai parlamenti és tanácsi rendelet 13. cikkének (1) és (2) bekezdésével összhangban tájékoztatjuk Önt, hogy

1. Az űrlapon megadott személyes adatainak Adminisztrátora a Pruszków-i székhelyű DEDRA-EXIM sp. z o.o. ul. 3 Maja 8, 05-800 Pruszków (továbbiakban: „Adminisztrátor”).
2. Az Ön adatait kizárólag a készülékre vonatkozó garanciális eljárás lefolytatása céljából dolgozzuk fel az általános adatvédelmi rendelet (a továbbiakban: "GDPR") 6. cikke (1) bekezdésének b) pontjával összhangban Az adatszolgáltatás önkéntes, de a garanciális eljárás lefolytatásához szükséges.
3. Az Ön adatait a garanciális eljárás lefolytatásának megfontolásának időtartama alatt, valamint archiválási céllal kezeljük, amennyiben az Adminisztrátorral szembeni esetleges követelésekkel szemben szükséges védekezni, de legfeljebb azok elévüléséig.
4. Az Ön adatai csak olyan szervezetek számára adható ki, amelyek az Adminisztrátor nevében, a személyes adatok feldolgozására vonatkozó írásbeli megbízási szerződés alapján adatokat kezelnek, és többek között technikai szolgáltatást, tárhelyszolgáltatást vagy weboldal-karbantartást, informatikai-, futárszolgáltatást nyújtanak. Az Adatkezelő beszállítói kötelesek gondoskodni az adatbiztonságról és megfelelni a személyes adatok védelmére vonatkozó hatályos jogszabályok követelményeinek, és nem használhatják fel a rájuk bízott személyes adatokat az Adatkezelővel kötött szerződésben meghatározott céloktól eltérő célokra.
5. Az Ön adatait nem dolgozzuk fel automatizált módon, beleértve a profilalkotást, és nem továbbítjuk harmadik országba/nemzetközi szervezetnek.
6. Ön bármikor jogosult az adatai tartalmához történő hozzáféréshez, valamint annak helyesbítéshez, törléshez, az adatkezelés korlátozásához, az adathordozhatósághoz és a kifogásoláshoz való joghoz.
7. Az Ön személyes adatainak az Adatkezelő általi feldolgozásával kapcsolatos minden kérdésben az alábbi e-mail címen veheti fel a kapcsolatot: daneosobowe@dedra.pl;
8. Önnek jogában áll van panaszt benyújtani az illetékes adatvédelmi hatóságnál;

RO Cuprinsul

1. Fotografii şi desene
2. Descrierea aparatului
3. Destinaţia aparatului
4. Restricţii de utilizare
5. Date tehnice
6. Pregătire pentru funcţionare
7. Pornirea aparatului
8. Punere în funcţiune şi utilizarea aparatului
9. Verificări şi reglaje curente
10. Piese de schimb şi accesorii
11. Rezolvarea problemelor
12. Dotarea completă a aparatului
13. Informaţia pentru utilizatori referitoare la eliminarea aparatelor electrice şi electronice
14. Certificat de garanţie

Traducerea instrucţiunii originale

Condiţiile generale de siguranţă sunt în broşură anexată la manualul de utilizare.

Declaraţia de Conformitate CE este anexată la aparat ca un document separat. Dacă lipseşte Declaraţia de Conformitate CE Vă rugăm să Vă contactaţi cu Service-ul Dedra-Exim Sp. z o.o.

AVERTISMENT. Citiţi toate avertismentele marcate cu simbolul şi toate instrucţiunile. Nerespectarea avertismentelor şi instrucţiunilor de siguranţă menţionate mai jos poate cauza electrocutări, incendii sau leziuni grave.

⚠ ATENȚIE Păstrați toate avertismentele și instrucțiunile pentru utilizare ulterioară.

Aparatul din linia SAS+ALL a fost proiectat pentru a lucra numai cu încărcătoarele şi acumulatoarele din linia SAS+ALL.

Acumulatorul Li-Ion şi încărcătoarea nu sunt un echipament al aparatului cumpărat deci trebuie să le cumpărați separat. Utilizarea unor alte acumulatoare şi încărcătoare decât cele recomendate pentru acest aparat cauzează pierderea garanției.

2. Descrierea aparatului

Fig.A: 1. Tub de suflare, 2. Buton de prindere a suflantei, 3. Comutator cu control modul de funcționare, 4. Admisie aer, 5. Priză baterie
Fig. B. 1. Țeava aspiratorului, 2. Sac de excavare, 3. Zăvoare pentru sac de excavare, 4. Mâner auxiliar, 5. Întrerupător cu reglarea modului de funcționare, 6. Priză pentru baterie.

3. Destinația aparatului

⚠ ATENȚIE
Sudura bateriei / aspiratorul este un dispozitiv pentru utilizare în exterior. În funcție de setare, acesta poate fi utilizat ca un suflante pentru grădină, de exemplu pentru frunze sau ca un aspirator de grădină cu un sac de gunoi. Utilizând regulatorul de putere, forța de aspirație sau de expirație poate fi adaptată la necesitățile operației efectuate..
Se permite utilizarea maşinii în lucrări de renovare şi construcții, ateliere de reparație, lucrări de amatori cu respectarea condițiilor de utilizare şi admisibile de funcționare cuprinse în manual de utilizare.

4. Restricții de utilizare

⚠ ATENȚIE **Aparatul se va utiliza numai conform cu "Condițiile admisibile de lucru" menționate mai jos.**

Nu utilizați aspiratorul ca scule pentru scule electrice.
Sistemul de fixare este adaptat pentru a lucra cu unelte echipate cu fuse cilindrice sau hexagonale (descrierea în partea "Unelte recomendate").

⚠ ATENȚIE **Neautorizate modificări în construcţia mecanică şi electrică, orice alte modificări, utilizare în alte scopuri decât cele descrise în Manualul de utilizare, vor fi considerate ca fiind ilegale şi cauzează pierderea imediată a Drepturilor la Garanţie, iar Declaraţia de Conformitate pierde valabilitatea.**

Utilizarea sculei electrice în mod neconform cu destinația sau cu Manualul de utilizare cauzează pierderea imediată a drepturilor la garanţie.
Citiți cu atenție instrucțiunile. Familiarizați-vă cu controalele și utilizarea corectă a mașinii.
Nu permiteți niciodată copiilor sau persoanelor care nu cunosc aceste instrucțiuni să utilizeze dispozitivul. Reglementările locale pot limita vârsta operatorului.
Amintiți-vă că operatorul sau utilizatorul este responsabil pentru accidentele sau riscurile care apar în legătură cu alte persoane sau cu proprietatea acestora.

CONDIȚII ADMISE DE MUNCĂ
Nu utilizați în interior.. Se recomandă *încărcarea acumulatorilor* în *intervalul* de *temperatură* de *încărcare* corespunzător, între *10°C* şi *30°*. Nu expuneți la temperaturi mai mari de 40°C.

5. Date technice

Modelul dispozitivului	DED7194V
Tensiunea de lucru [V]	2 x 18
Viteza nominală [min-1]	6000-17000
Debit de aer maxim [km/h]	270
Debit de aer [m^3/min]	550
Nivelul vibrațiilor măsurat la mâner ah [m/s^2]	<2,5
Incertitudine de măsurare K [m/s^2]	1,5
Emisie de zgomot:	
Nivelul presiunii sonore LpA [dB (A)]	87,6
Nivel de putere sonoră LwA [dB (A)]	96,5
Incertitudine de măsurare KpA, KwA [dB (A)]	3
Nivel de putere sonor garantat LWA [dB (A)]	100

Informații privind zgomotul şi vibrațiile

Valoarea totală a vibrațiilor a_h şi abateria de măsurare s-a stabilit conform cu standardul EN 50636-2-100 şi s-a prezentat în tabel.
Emisia de zgomot s-a stablit conform cu standardul EN 50636-2-100, valoarea s-a prezentat în tabelul de mai sus .

Zgomotul poate pricinui afectarea auzului, întotdeauna folosiți echipamentul de protecție auditivă!

Valoarea declarată a emisiei de zgomot a fost măsurată conform cu metoda standard şi poate fi folosită pentru compararea unui aparat cu altul. Nivelul de emisie a zgomotului menționat mai sus poate fi de asemenea folosit pentru evaluarea inițială a expunerii la zgomot.
Nivelul zgomotului în cursul utilizări reale a uneltei electrice în funcție de modul de utilizare a uneltelor poate să fie diferit de valoarea declarată. Nivelul de zgomot depinde de tipul de material prelucrat precum şi de măsurilor necesare care s-au luat în scopul protecției operatorului. Pentru a evalua exact expunerea în condiții reale de utilizare, trebuie să luați în considerare toate etapele ciclului de operare, care cuprind de asemenea perioadele când aparatul este oprit sau este pornit dar nu este utilizat pentru lucru.

6. Pregătire pentru funcționare

Aparatul este o parte a liniei SAS+ALL, de aceea pentru a-l folosi trebuie să completați setul compus din aparat, acumulator şi Încărcătoare.

Utilizați ochelari de protecție și ochelari de protecție. Purtați-le tot timpul în timp ce mașina este în funcțiune. Purtați întotdeauna pantofi rezistenți și pantaloni lungi când utilizați mașina. Nu utilizați mașina în timp ce sunteți desculți sau în sandale deschise. Evitați purtarea de îmbrăcăminte care este slăbită sau are șnururi sau ligamente agățate. Nu purtați haine libere sau bijuterii care pot fi trase în orificiul de admisie a aerului. Păstrați părul lung departe de orificiul de admisie a aerului.
Operați mașina în poziția recomandată și numai pe o suprafață tare și netedă. Nu utilizați mașina pe o suprafață tăiată sau gravată unde materialul aruncat ar putea provoca vătămări.
Înainte de utilizare, verificați întotdeauna vizual pentru a vedea dacă dispozitivele de fixare sunt bine fixate, carcasa nu este deteriorată și că sunt lipite capacele. Înlocuiți componentele uzate sau deteriorate în unitățile de echilibrare. Înlocuiți etichetele deteriorate sau ilizibile.
Nu utilizați mașina dacă oamenii, în special copiii sau animalele se află în apropiere.
Dispozitivul trebuie utilizat într-un loc bine luminat.
Pentru a pregăti dispozitivul pentru funcționare ca suflantă, puneți conducta de ieșire (fig. A, 1) pe conectorul de ieșire a aerului și blocați-l cu dispozitivele de prindere (fig. A, 2). Așezați ștecherul pe orificiul de admisie (fig. A, 4) astfel încât toate proeminențele să se încadreze în canelurile corespunzătoare și să se întoarcă pentru blocare.
Dispozitivul nu va porni fără mufa instalată.
Pentru a debloca și scoate capacul, apăsați butonul de blocare de sub capac. Răsuciți capacul și scoateți-l din orificiul de admisie.
Pentru a pregăti dispozitivul pentru aspirare, puneți capătul sacului de praf pe conectorul de ieșire (fig. B, 2) și blocați-l cu zăvoarele (fig. B, 3). Dacă este prezent, scoateți dopul de la orificiul de admisie. Tăiați tubul aspiratorului introducând și blocând elementele individuale (fig. B, 1). Introduceți soclul în canelurile orificiului de admisie într-un mod adecvat (acordați atenție filetelor de la soclu). Răsuciți și blocați conducta. Pentru a scoate conducta aspiratorului, apăsați butonul de blocare situat sub conector. Răsuciți conectorul și scoateți-l din orificiul de admisie.
Dispozitivul este gata de funcționare.

7. Pornirea aparatului

Aparatul este alimentat de un acumulator de o tensiune 18V. Acumulatorul încărcat se va introduce în ghidaj până când acționează încheietoarea sistemului de prindere. Aparatul este gata de lucru.
Înainte de a porni dispozitivul, efectuați toți pașii descriși în capitolul 6. Pregătirea pentru lucru.
Pentru a porni dispozitivul, apăsați butonul (fig. C, 1). Dispozitivul va porni întotdeauna la cea mai mică setare. Pentru a modifica viteza, utilizați butoanele (fig. C, 2, 5). În funcție de viteza selectată, LED-urile de stare se vor aprinde pe afișaj (fig. C, 3). Dispozitivul este echipat cu funcția TURBO, activată de un buton (fig. C, 6). Această funcție funcționează numai atunci când butonul este apăsat pentru o anumită perioadă de timp (aproximativ 30 de secunde). Pornirea TURBO este indicată de diode (Fig. C, 4).

8. Punere în funcțiune şi utilizarea aparatului

⚠ ATENȚIE **Dacă bateria se supraîncălzește la peste 45° C, opriți funcționarea și lăsați bateria să se răcească.**

Încălzirea excesivă a bateriei poate duce la defectarea acesteia.

Înainte de a porni mașina, asigurați-vă că camera de alimentare este goală.
Țineți fața și corpul departe de intrare. Nu permiteți ca mâinile sau alte părți ale corpului sau ale îmbrăcămintei să fie în interiorul camerei care dă zona de evacuare sau în apropierea altor părți în mișcare.

Păstrați echilibrul și sprijinul pentru picioarele dvs. în orice moment. Nu ajungeți dincolo de mașină. Nu staționați niciodată pe un nivel mai înalt decât baza mașinii atunci când introduceți material în ea.
Deplasați-vă întotdeauna departe de zona de evacuare atunci când operează mașina. La introducerea materialului în mașină, acordați o atenție deosebită dacă există în el niște bucăți de metal, pietre, sticle, cutii sau alte obiecte străine.
Dacă în aparat intră obiecte străine sau aparatul începe să provoace zgomote neobișnuite sau vibrații anormale, opriți imediat alimentarea și lăsați mașina să se oprească. Deconectați mașina de la sursa de alimentare și înainte de a reporni și de a folosi aparatul, urmați pașii de mai jos:
- verificați daunele;
- înlocuiți sau reparați părțile deteriorate;
- verificați dacă există piese goale și strângeți-le.
Nu permiteți piesei de prelucrat să se acumuleze în zona de aspirație sau de evacuare; acest lucru poate împiedica funcționarea corectă și poate provoca reculul materialului prin orificiul de admisie.
Dacă utilajul este înfundat, opriți sursa de alimentare și deconectați mașina de la sursa de alimentare înainte de ao curăța de deșeuri. Nu utilizați niciodată aparatul cu capace sau ecrane deteriorate sau fără dispozitive de siguranță, de exemplu, fără un rezervor de gunoi montat. Păstrați o sursă de alimentare fără resturi și alte acumulări pentru a preveni deteriorarea sursei de alimentare sau posibilului incendiu.
Opriți mașina și deconectați sursa de alimentare. Asigurați-vă că toate piesele mobile se opresc complet
- ori de câte ori părăsiți mașina,
- înainte de curățarea blocului sau de curățarea zonei de evacuare,
- înainte de verificarea, curățarea sau lucrul la mașină.

9. Verificări şi reglaje curente

⚠ ATENȚIE **Curățați curând întregul dispozitiv, acordând o atenție deosebită curățării orificiilor de ventilație.**

Evitați încărcarea bateriei imediat după utilizare intensivă. Datorită fenomenului de evacuare, nu depozitați bateria complet descărcată, deoarece poate fi descărcată sub nivelul critic și deteriorată permanent.
Bateria neutilizată trebuie stocată parțial încărcată (până la aproximativ 40%). Reîncărcați bateria înainte să se descarce complet. Depozitați bateriile la temperaturi de 10-30 ° C. Stocat la temperaturi scăzute pierde mai repede capacitatea.
Încărcarea acumulatorului este descrisă în instrucțiunile pentru baterie și încărcător de pe linia SAS + ALL.

⚠ ATENȚIE **Locul de depozitare ar trebui să fie inaccesibil pentru copii.**

Dacă este necesar să trimiteți șurubelnița pentru reparații, protejați-o împotriva deteriorării mecanice accidentale și scoateți bateriile din priza de încărcare

Modul de dezasamblare a bateriei

Pentru a scoate bateria, apăsați butonul de eliberare de pe partea din față a bateriei. Glisați bateria din priză. Pentru a monta bateria, introduceți bateria în priză și apăsați-o până când este activată zăvorul mânerului.

Întreținerea dispozitivelor

Întreținerea include activități de întreținere împreună cu accesorii precum bateria și încărcătorul.

⚠ ATENȚIE **Nu efectuați niciodată lucrări de întreținere pe un dispozitiv conectat la o sursă de alimentare.**

Poate provoca vătămări grave sau șocuri electrice. Înainte de a efectua orice operațiuni de întreținere, bateria trebuie scos din slotul dispozitivului.
Când mașina este oprită pentru service, inspecție sau depozitare sau înlocuire a accesoriilor, opriți sursa de alimentare, deconectați aparatul de la sursa de alimentare și asigurați-vă că toate piesele mobile se opresc complet. Lăsați mașina să se răcească înainte de a efectua verificări, ajustări etc. Păstrați mașina cu atenție și mențineți-o curată.
Depozitați aparatul într-un loc uscat la îndemâna copiilor.
Permiteți întotdeauna utilajului să se răcească înainte de depozitare.
Înlocuiți părțile uzate sau deteriorate pentru siguranță. Utilizați numai piese de schimb originale și subansambluri.
Nu încercați niciodată să imobilizați funcția de blocare a protecției (dacă există).
Opriți aparatul înainte de a atașa sau scoate sacul.
Întreținerea dispozitivului este de a păstra toate elementele necesare pentru o muncă normală, cu o curățenie corespunzătoare. Nu utilizați solvenți pentru curățare, deoarece acest lucru poate cauza deteriorarea iremediabilă a carcasei și a altor componente din plastic. Nu curățați bateria cu apă deoarece poate provoca un scurtcircuit intern care duce la deteriorarea permanentă.

10. Piese de schimb şi accesorii

Accesorii recomendate

Maşina de găurit - înşurubat din linia SAS+ALL poate fi echipată cu orice acumulator şi încărcătoare din linia SAS+ALL precum şi cu orice unealtă (capăt de lucru) cu fus cilindric sau hexagonal adaptat pentru a lucra cu toate burghiele disponibile pentru hobby şi profesionale (pentru găuriri în lemn, beton şi metale), capete pentru înşurubări, cu diferite tipuri de adaptoare etc. Vă rugăm să respectați recomandările producătorilor de capete de lucru.
La comanda pieselor de schimb şi accesoriilor Vă rugăm să Vă contactaţi cu service-ul Dedra-Exim. Datele de contact sunt pe pagina 1 al manualului. La comanda pieselor de schimb Vă rugăm să indicaţi numărul de LOT de pe plăcuța cu date technice precum şi numărul componentei de pe schemă. În perioada de garanţie reparaţiile sunt efectuate în condiţiile descrise în Certificatul de Garanţie. Vă rugăm să aduceţi produsul reclamat la locul de achiziţionare (vânzătorul este obligat să primească produsul reclamat), sau să-l trimiteți la Service-ul Central DEDRA-EXIM. Vă rugăm să ataşaţi Certificatul completat de Garanţie emis de importer. Fără acest document repararea va fi considerată ca după garanție. După perioada de garanţie repararea efectuază service-ul central. Aparatul deteriorat se va trimite la service (costurile de trimitere acoperă utilizatorul).

11. Rezolvarea problemelor

⚠ ATTENION **Înainte de a încerca să rezolvați singur problemele, deconectați dispozitivul de la sursa de alimentare**

PROBLEMA	CAUZĂ	SOLUȚIE
Aspirator / ventilator nu funcționează	Întrerupător deteriorat Baterie descărcată Baterie instalată incorect	Predați dispozitivul pentru service Încărcați bateria Fixați corect
Aspirator / ventilator pornește cu dificultate	Baterie descărcată	Încărcați bateria în mod corespunzător
Motorul este supraîncălzit	Ventilații de ventilație înfundate S-au depășit parametrii de lucru depășiți	Curățați găurile Opriți mașina electrică, puneți-o în jos până când este complet rece

12. Dotarea completă a aparatului, observații finale

1. Aspirator / suflant - 1 bucată, 2. Tub suflant - 1 bucată, 3. Tub de aspirație - 1 bucată, 4. Pungă pentru pradă - 1 bucată

13. Informația pentru utilizatori privind eliminarea utilajelor uzate (se referă la gospodării de casă)



Simbolul afișat pe produse sau pe documentația care le însoțește indică faptul că echipamentele electrice sau electronice defecte nu trebuie eliminate împreună cu deșeurile menajere. În cazul în care trebuie să eliminați, să reutilizați sau să recuperați componente, trebuie să le duceți la un punct de colectare specializat, unde vor fi acceptate gratuit. Autoritățile locale furnizează informații privind locația punctelor de colectare a echipamentelor uzate, de exemplu pe site-urile lor web.
Eliminarea corespunzătoare a dispozitivului permite conservarea resurselor valoroase și evitarea impactului negativ asupra sănătății și mediului, care rezultă din posibilitatea prezenței substanțelor, amestecurilor și componentelor periculoase în echipament.
Eliminarea incorectă a deșeurilor riscă sancțiuni în conformitate cu reglementările locale relevante.
Utilizatorii din țările UE: Dacă trebuie să vă debarasați de echipamente electrice sau electronice, vă rugăm să contactați cel mai apropiat punct de vânzare sau furnizorul dumneavoastră, care vă va putea oferi informații suplimentare.
Eliminarea în țări din afara Uniunii Europene: Acest simbol se aplică numai în țările din Uniunea Europeană. În cazul în care doriți să aruncați acest produs, vă rugăm să contactați autoritățile locale sau dealerul pentru a afla metoda corectă de eliminare.

RO Certificat de garanţie

Pentru

Nr. de katalog:
Număr de lot:.....
(denumit în continuare Produs)

Data de cumpărare a produsului: …….

Ştampila vânzătorului: ……..

Data şi semnătura vânzătorului: .....

Declaraţia Utilizatorului:

Confirm, că am fost informat în ceea ce priveşte condiţiile de garanţie şi efectele nerespectării orientăriilor cuprinse în manualul de utilizare şi în Certificatul de garanţie. Condiţiile prezentei garanţiei îmi sunt cunoscute ce afirm cu semnătura mea de mână:

....
Data şi locul semnătura Utilizatorului

Garanția este acordată în conformitate cu prevederile OG 21/1992 și OG 140/2021, cu modificările ulterioare, pe baza cardului de garanție și a dovezii originale de cumpărare. Perioada de reparație nu poate depăși 15 zile calendaristice de la data la care consumatorul a predat reclamația vânzătorului.

I. Responsabilitatea pentru produs:

1. **Garant** - DEDRA EXIM sp. z o.o. cu sediul în Pruszkowie, adresa: ul. 3 Maja 8, 05-800 Pruszków, KRS 0000062517, Sąd Rejonowy dla m.st. Warszawy w Warszawie, XIV Wydział Gospodarczy Krajowego Rejestru Sądowego,*[Judecătoria Raională pentru o.c. Varşovia în Varşovia, Departamentul al XIV–a Economic al Registrului Naţional Juridic]* NIP *[CIF]* 527-020-49-33, Kapitał zakładowy *[capital social]*: 100 980.00 zł.
2. în condiţiile menţionate în prezentul Certificat de garanţie Garantul acordă garanţie la produsul derivat din distribuţia Garantului.
3. Responsabilitatea cu titlu de garanţie cuprinde numai defectele care sau ivit din cauze datorate Produsului în momentul livrării acestuia Utilizatorului.
4. Cu titlu de garanţie, Utilizatorul, obţine dreptul la repararea gratis a Produsului, dacă defecţiunea s-a ivit în perioada de garanţie. Modul de reparare a Produsului (metoda de executare a reparării) depinde de decizia Garantului. Dacă Garantul constată că Produsul nu poate fi reparat, Garantul îşi rezervă dreptul de a schimba piesa defectă sau total Produsul cu altul fără defecte sau de a micşora preţul Produsului ori de a se retrage de la Contract.
5. Faţă de Utilizatorul, care conform cu legea din data de 23 aprilie 1964 din Codul Civil, nu este un consumator, răspunderea Garantului pentru dauna rezultate din prezenta garanţie şi/ sau în legătură cu încheierea şi executarea acesteia, indiferent de dreptul legal, este limitată maxim până la valoarea Produsului defect.

II. **Perioada de garanţie:**

Componentele Produsului acoperite de garanţie	**Durata de protecţie a garanţiei**
DED7194V	36 luni, de la data cumpărării Produsului, înscrisă în prezentul Certificat de garanţie
Tub suflant, Tub de aspirație, Pungă pentru pradă	**Nu este acoperită de garanție**

III. **Condiţiile de utilizare a garanţiei:**

1. Prezentarea de către Utilizator a Certificatul completat de garanţie a Produsului şi dovedirea împrejurărilor de cumpărare a Produsului de ex. prin prezentarea chitanţei, facturei, etc. Pentru a efectua în mod eficient reclamaţia, se recomandă că Utilizatorul să trimite împreună cu Produsul reclamat, toate componetele menţionate la “Completarea” Produsului în manualul de utilizare.
2. Respectarea de către Utilizator a recomandările din Manualul de utilizare şi din Certficatul de garanţie.
3. Garanţia acoperă numai teritoriul Republicii Polonă şi UE.
4. **Garanţia nu acoperă defecţiunile Produsului apărute în special din cauza:**
   a) Nerespectării de către Utilizator a condiţiilor indicate în Manualul de utilizare, în special în domeniul de utilizare, întreţinere şi curăţare corectă.
   b) Utilizarea de către Utilizator a unor produse de curăţare sau substanţe de conservare care sunt neadecvate cu Manualul de utilizare;
   c) Depozitare necorespunzătoare şi transportul necorespunzător al Produsului de către Utilizator;
   d) Modificări şi/sau reconstrucţii arbitrare a Produsului de către Utilizator;;
   e) Utilizarea în Produs de către Utilizator a unor materiale consumabile neconforme cu manualul de utilizare.
   f) Utilizatorul care conform nu legea din data de 23 aprilie 1964 din Codul Civil nu este un consumator, pierde garanţia pentru Produsul, în care:
   g) numerele de serie, marcarea datelor şi plăcuţele cu datele technice au fost îndepărtate de către Utilizator.
   h) sigiliile existente au fost deteriorate de Utilizator sau au urme rămase din manipularea de către utilizator la acestea.

Atenţie! Operaţiile legate cu utilizarea de fiecare zii, descrise în manualul de utilizare, Utilizatorul execută singur pe costul său.

IV. Procedura de reclamaţie:

1. Dacă se constată că Produsul nu funcţionează corect, Înainte de a depune reclamaţia trebuie să Vă asiguraţi dacă toate operaţiunile descrise în manualul de utilizare au fost executate corect.
2. Sesizaţi imediat reclamaţia, cel mai bine în termen de 7 zile de la data la care aţi observant defectul produsului. Utilizatorul care conform cu legea din data de 23 aprilie 1964 din Codul Civil nu este un consumator, pierde garanţia pentru Produs dacă reclamaţia nu depune în termen de până de 7 zile.
3. Sesizarea reclamaţiei se face de ex. la. la punctul de cumpărare a Produsului, la service-ul de garanţie sau se poate trimite în scris pe adresa: DEDRA EXIM sp. z o.o., ul. 3 Maja 8, 05-800 Pruszków.
4. Utilizatorul poate să depună reclamaţia prin formularul accesibil pe pagina de internet www.dedra.pl. (“Formular pentru sesizarea reclamaţiei cu titlu de garanţie”).
5. Adresele service-urilor de garanţie din fiecare stat sunt accesibile pe pagina www.dedra.pl. Dacă service-ul lipseşte în statul adecvat, trimiteţi sesizările de reclamaţie cu titlu de garanţie pe adresa: DEDRA EXIM sp. z o.o. ul. 3 Maja 8, 05-800 Pruszków (Polonia).
6. Luând în considerare siguranţa Utilizatorului se interzice utilizarea Produsului defect.
7. Atenţie!!! Utilizarea Produsului defect este periculos pentru sănătatea şi viaţa Utilizatorului.
8. Executarea obligaţiilor rezultate din garanţie va avea loc în termen de 14 zile lucrătoare, calculate de la data furnizării de către Utilizator a Produsului reclamat.
9. Înainte de furnizare a Produsului reclamat se recomandă curăţirea acestuia. Se recomandă de a se asigura bine Produsul împotriva distrugerii în timpul transportului (se recomandă să trimiteţi produsul reclamat în ambalajul original).Perioada de garanţie va fi prelungită cu durata în care, din cauza defectului Produsului acoperit de garanţie Utilizatorul nu l-a putut să-l utilizeze,
10. Garanţia nu opreşte, nu limitează nu suspendează drepturile Utilizatorului rezultate din dispoziţiile privind garanţia pentru vicile produsului vândut.

În conformitate cu articolul 13 alineatele (1) și (2) din Regulamentul (UE) 2016/679 al Parlamentului European și al Consiliului din 27 aprilie 2016 privind protecția persoanelor fizice în ceea ce privește prelucrarea datelor cu caracter personal și privind libera circulație a acestor date și de abrogare a Directivei 95/46/CE, vă informăm.

1. Administratorul datelor Dumneavoastră cu caracter personal furnizate în formular este DEDRA-EXIM sp. z o. o. cu sediul social în Pruszków, ul. 3 Maja 8, 05-800 Pruszków (în continuare: „Administrator”).
2. Datele dumneavoastră vor fi prelucrate numai în scopul derulării procedurii de garanție a dispozitivului în conformitate cu art. 6 alin.1 lit. b din regulamentul general privind protecția datelor (în continuare: „GDPR”). Furnizarea datelor este voluntară, dar necesară pentru derularea procedurii de garanție.
3. Datele dumneavoastră vor fi prelucrate pe perioada de luare în considerare a procedurii de garanție și în scopuri de arhivare în cazul în care este nevoie de apărare împotriva oricăror pretenții împotriva Administratorului, nu mai mult decât până la expirarea acestora.
4. Datele dumneavoastră pot fi dezvăluite numai entităților care prelucrează date pentru administrator pe baza unui contract scris de încredințare a prelucrării datelor cu caracter personal care

oferă, printre altele, service tehnic, hosting sau intreținere site, service IT, firmă de curierat. Furnizorii Administratorului sunt obligați să asigure securitatea datelor și să îndeplinească cerințele legii aplicabile referitoare la protecția datelor cu caracter personal și nu pot folosi datele cu caracter personal încredințate în alte scopuri decât cele specificate în contractul cu Administratorul.
5. Datele dumneavoastră nu vor fi prelucrate în mod automatizat, inclusiv sub formă de profilare, și nu vor fi transferate către o țară terță/organizație internațională.
6. Aveți dreptul de a accesa datele dumneavoastră și dreptul de a rectifica, șterge, limita prelucrarea, dreptul de a transfera date, dreptul de a vă opune în orice moment.
7. În toate aspectele legate de prelucrarea datelor dumneavoastră cu caracter personal de către Administrator, ne puteți contacta la următoarea adresă de e-mail: daneosobowe@dedra.pl.;
8. Aveți dreptul de a depune o plângere la autoritatea competentă pentru protecția datelor cu caracter personal;

SI Kazalo

1. Fotografije in risbe
2. Opis naprave
3. Namen naprave
4. Omejitve uporabe
5. Tehnični podatki
6. Priprava na delo
7. Vklop naprave
8. Uporaba naprave
9. Tekoče vzdrževanje
10. Rezervni deli in dodatki
11. Samostojno odpravljanje težav
12. Dokončanje opreme
13. Informacije za uporabnike o odstranjevanju električne in elektronske opreme
14. Garancijski list

Splošni varnostni pogoji so vključeni v ločeni brošuri.
Izjava o skladnosti je priložena napravi kot ločen dokument. Če izjave o skladnosti ni, se obrnite na službo podjetja Dedra-Exim Sp. z o.o.

OPOZORILO. Pred uporabo naprave preberite vsa opozorila, označena s simbolom izklicnika, in vsa navodila.

Neupoštevanje naslednjih opozoril in varnostnih navodil lahko povzroči električni udar, požar ali hude telesne poškodbe. Vsa opozorila in navodila shranite za poznejšo uporabo.

POZOR **Linija SAS+ALL je zasnovana tako, da deluje samo s polnilniki in baterijami linije SAS+ALL.**

Li-Ion baterija in polnilec nista vključena v kupljeno opremo in ju je treba kupiti posebej. Uporaba drugih baterij in polnilnikov, ki niso namenjeni napravi, je prepovedana.

2. Opis naprave

Slika A: 1. Cev pihalnika, 2. Zaklep na vtičnici pihalnika, 3. Stikalo za nadzor načina delovanja, 4. Vhod zraka, 5. Vtičnica za baterijo
Slika B. 1. Cev Nodkurzer, 2. Vrečka za umazanijo, 3. Zapirala vrečke za umazanijo, 4. Pomožni ročaj, 5. Stikalo za vklop/izklop z nadzorom načina delovanja, 6. Vtičnica za baterijo.

3. Namen naprave

Baterijski pihalnik/vakuumski čistilec je naprava za zunanjo uporabo. Odvisno od nastavitve se lahko uporablja kot vrtni pihalnik, npr. za listje, ali kot vrtni sesalnik z vrečko za odpadke. Z nastavitvijo moči je mogoče moč sesanja ali pihanja prilagoditi glede na operacijo, ki jo izvajate.
Napravo je dovoljeno uporabljati pri obnovitvenih in gradbenih delih, v delavnicah za popravila, pri ljubiteljskih delih, pri čemer je treba upoštevati pogoje uporabe in dovoljene delovne pogoje iz navodil za uporabo.

4. Omejitve uporabe

POZOR **Napravo lahko uporabljate le v skladu s spodnjimi "Dovoljenimi pogoji delovanja".**

POZOR **Nedovoljene spremembe mehanske in električne strukture, vse spremembe, vzdrževalne dejavnosti, ki niso opisane v priročniku.**

Uporaba električnega orodja v nasprotju z navodili v uporabniškem priročniku se šteje za nezakonito in ima za posledico takojšnjo izgubo garancijskih pravic, izjava o skladnosti pa postane neveljavna. Uporaba električnega orodja v nasprotju s predvideno uporabo ali navodili za uporabo bo povzročila takojšnjo izgubo garancijskih pravic. Natančno preberite navodila. Seznanite se z upravljanjem in pravilno uporabo stroja.
Nikoli ne dovolite, da bi opremo uporabljali otroci ali osebe, ki niso seznanjene s temi navodili. Lokalni predpisi lahko omejujejo starost upravljavca.
Ne pozabite, da je upravljavec ali uporabnik odgovoren za nesreče ali nevarnosti, ki se zgodijo drugim osebam ali njihovi lastnini.

DOVOLJENI DELOVNI POGOJI
Ne uporabljajte v zaprtih prostorih. Temperaturno območje polnjenja baterije 10-30 °C. Ne izpostavljajte temperaturam nad 40 °C.

5. Tehnični podatki

Model opreme	DED7194V
Delovna napetost [V]	2 x 18
Nazivna hitrost [min]$^{-1}$	6000-17000
Pihanje max [km/h]	270
Zračna zmogljivost [m /min]^3	550
Raven vibracij, izmerjena pri ročaju a_h [m/s]^2	<2,5
Merilna negotovost K [m/s]^2	1,5
Emisije hrupa:	
Raven zvočnega tlaka L_{pA} [dB(A)]	87,6
Raven zvočne moči L_{wA} [dB(A)]	96,5
Merilna negotovost K_{pA} , K_{wA} [dB(A)]	3
Zagotovljena raven zvočne moči LWA [dB(A)].	100

Informacije o hrupu in vibracijah.
Kombinirana vrednost vibracij a in merilna negotovost sta bili določeni v skladu s standardom EN 50636-2-100 in sta navedeni v tabeli
Emisije hrupa so bile določene v skladu s standardom EN 50636-2-100, vrednosti so navedene zgoraj v tabeli.

POZOR **Hrup lahko povzroči poškodbe sluha, zato pri delu vedno uporabljajte zaščito sluha!**

Deklarirana vrednost emisij vibracij je bila izmerjena v skladu s standardno preskusno metodo in se lahko uporablja za primerjavo ene naprave z drugo. Zgoraj navedena raven emisije vibracij se lahko uporabi tudi za predhodno oceno izpostavljenosti vibracijam.
Raven vibracij med dejansko uporabo električnega orodja se lahko razlikuje od deklariranih vrednosti, odvisno od uporabe delovnega orodja, zlasti vrste obdelovanca, in potrebe po določitvi ukrepov za zaščito upravljavca. Za natančno oceno izpostavljenosti v dejanskih pogojih uporabe je treba upoštevati vse dele delovnega cikla, vključno z obdobji, ko je stroj izklopljen ali ko je vklopljen, vendar se ne uporablja za delo.

6. Priprava na delo

POZOR **Naprava je del linije SAS+ALL, zato je treba za njeno uporabo sestaviti komplet, ki ga sestavljajo naprava, baterija in polnilec. Uporaba drugih baterij in polnilnikov je prepovedana.**

Nosite zaščito za ušesa in zaščitna očala. Med upravljanjem stroja jih nosite ves čas. Pri delu s strojem vedno nosite trpežno obutev in dolge hlače. Ne upravljajte stroja, če ste bosi ali obuti v odprte sandale. Ne nosite oblačil, ki so ohlapna ali imajo viseče vrvice ali vezalke. Ne nosite ohlapnih oblačil ali nakita, ki bi se lahko vlekel v dovod zraka. Dolge lase držite stran od dovoda zraka.
Stroj upravljajte v priporočenem položaju in le na trdni, ravni površini. Stroja ne uporabljajte na tlakovani ali gramozirani površini, kjer bi lahko izmetani material povzročil poškodbe.
Pred uporabo vedno vizualno preverite, ali so pritrdilni elementi dobro pritrjeni, ali je ohišje nepoškodovano in ali so pokrovi nameščeni. Zamenjajte obrabljene ali poškodovane sestavne dele v sklopih tehtnice. Zamenjajte poškodovane ali nečitljive etikete.
Naprave ne uporabljajte, kadar so v bližini ljudje, zlasti otroci, ali živali. Napravo je treba uporabljati v dobro osvetljenem prostoru.
Če želite napravo pripraviti za delovanje kot puhalo, namestite izhodno cev (slika A, 1) na nastavek za izhod zraka in jo pritrdite z jezički (slika A, 2). Na dovodno odprtino (slika A, 4) namestite pokrovček tako, da vsi jezički zadenejo ustrezne utore, in ga obrnite, da se zaskoči na mestu.

Naprava se ne zažene, če ni nameščen pokrovček.

Če želite odkleniti in odstraniti pokrovček, pritisnite gumb za zaklepanje, ki se nahaja pod pokrovčkom. Zavrtite pokrovček in ga odstranite iz vstopne odprtine.
Če želite napravo pripraviti za sesanje, postavite konico vrečke za odpadke (slika B, 2) na izstopno odprtino in jo zaklenite z zapahi (slika

B, 3). Če je vgrajen, odstranite pokrovček z vhodne odprtine. Namestite sesalno cev tako, da vstavite in zaklenete posamezne sestavne dele (slika B, 1). Vtičnico na ustrezen način vstavite v utore v dovodni odprtini (bodite pozorni na jezičke na vtičnici). Zavrtite in zaklenite cev. Če želite odstraniti sesalno cev, pritisnite zaklepni gumb pod vtičem. Zavrtite nastavek in ga odstranite iz vstopne odprtine. Naprava je zdaj pripravljena za uporabo.

7. Vklop naprave

Napravo napajata dve 18V bateriji. Napolnjen baterijski sklop se potisne v vodilo v ročaju, dokler se ključavnica ročaja ne zaskoči. Enota je pripravljena za uporabo.
Pred vklopom naprave opravite vse korake, opisane v poglavju 6 Priprava na delovanje.
Za vklop naprave pritisnite gumb (slika C, 1). Naprava se vedno zažene z najnižjo nastavitvijo. Če želite spremeniti hitrost, uporabite gumbe (slika C, 2, 5). Glede na izbrano hitrost se na zaslonu prižgejo diode za sinhronizacijo (slika C, 3). Naprava je opremljena s funkcijo TURBO, ki jo aktivirate s pritiskom na gumb (slika C, 6). Ta funkcija deluje le, če je gumb pritisnjen za določen čas (približno 30 sekund). Vklop funkcije TURBO je označen s svetlečimi diodami (slika C, 4).

8. Uporaba naprave

⚠ POZOR **Če se baterija segreje na več kot 40 °C, ustavite delovanje in počakajte, da se baterija ohladi.**

Zaradi prevelike toplote lahko pride do okvare baterije.

⚠ POZOR **Pred zagonom stroja se prepričajte, da je podajalna komora prazna.**

Ne približujte obraza in telesa vhodni odprtini. Ne dovolite, da bi bile roke ali drugi deli telesa ali oblačila v podajalni komori izmetnega območja ali v bližini drugih gibljivih delov. Ves čas ohranjajte ravnotežje in oporo za noge. Ne segajte izven stroja. Med dovajanjem materiala v stroj nikoli ne stojte višje od dna stroja.
Pri delu s strojem se vedno oddaljite od območja izmetavanja. Pri dovajanju materiala v stroj bodite še posebej pozorni, da v njem ni kosov kovine, kamnov, steklenic, pločevink ali drugih tujih predmetov. Če v stroj vstopijo kakršni koli tuji predmeti ali če stroj začne oddajati nenavaden hrup ali nenavadne vibracije, takoj izklopite napajanje in počakajte, da se stroj ustavi. Pred ponovnim zagonom in delovanjem stroja odklopite stroj od električnega napajanja in izvedite naslednje ukrepe:
- preverite poškodbe;
- zamenjajte ali popravite vse poškodovane dele;
- preverite morebitne ohlapne dele in jih zategnite.

Ne dovolite, da bi se material obdelovanca nabiral v sesalnem ali izmetnem območju; to lahko prepreči pravilno delovanje in povzroči izmet materiala skozi vhodno odprtino.
Če se stroj zamaši, pred čiščenjem odpadkov izklopite vir napajanja in izključite stroj iz električnega omrežja. Nikoli ne uporabljajte stroja s poškodovanimi varovali ali zasloni ali brez varnostnih naprav, na primer brez nameščenega rezervoarja za odpadke. Na viru napajanja ne sme biti odpadkov in drugih nakopičenih snovi, da preprečite poškodbe vira napajanja ali morebitni požar....
Ustavite stroj in odklopite vir napajanja. Prepričajte se, da so se vsi gibljivi deli popolnoma ustavili.
- kadar koli zapustite napravo,
- pred čiščenjem zamašitve ali odstranjevanjem območja izmetavanja,
- pred preverjanjem, čiščenjem ali delom na stroju.

9. Tekoče vzdrževanje

Redno čistite celotno enoto, posebno pozornost pa namenite čiščenju prezračevalnih odprtin.
Ne polnite baterije takoj po intenzivni uporabi. Zaradi pojava praznjenja baterije ne shranjujte popolnoma izpraznjene, saj se lahko takrat izprazni pod kritično raven in se trajno poškoduje.
Kadar baterije ne uporabljate, jo je treba hraniti delno napolnjeno (do približno 40 %). Baterijo napolnite, preden se popolnoma izprazni. Baterije shranjujte pri temperaturah od 10 do 30 °C. Če jo hranite pri nizkih temperaturah, bo hitreje izgubila zmogljivost.
Polnjenje baterije je opisano v navodilih za baterijo in polnilec iz linije SAS+ALL.

⚠ POZOR **Prostor za shranjevanje naprave ne sme biti dostopen otrokom.**

Če je treba izvijač poslati v popravilo v servisni center, ga zaščitite pred nenamernimi mehanskimi poškodbami in odstranite baterije iz vtičnice polnilnika.

Kako razstaviti baterijo

Če želite odstraniti baterijo, pritisnite gumb za sprostitev na sprednji strani baterije. Baterijo potisnite iz vtičnice. Če želite namestiti paket baterij, potisnite paket baterij v vtičnico in nato pritisnite navzdol, dokler se ročica ne zaskoči.

Vzdrževanje naprave

Vzdrževanje vključuje tudi servisiranje dodatne opreme, tj. baterije in polnilnika.

⚠ POZOR **Nikoli ne izvajajte vzdrževalnih del na napravi, ki je priključena na vir napajanja.**

To lahko povzroči hude poškodbe ali električni udar. Pred izvajanjem vzdrževanja izvlecite baterijski sklop iz vtičnice naprave.
Ko se stroj ustavi zaradi servisiranja, pregleda ali shranjevanja ali zamenjave dodatne opreme, izklopite vir napajanja, odklopite stroj od električnega omrežja in se prepričajte, da so se vsi gibljivi deli popolnoma ustavili. Počakajte, da se stroj ohladi, preden začnete izvajati kakršne koli preglede, nastavitve itd. Stroj skrbno vzdržujte in ga ohranjajte čistega.
Napravo hranite v suhem prostoru, nedosegljivem otrokom.
Pred shranjevanjem vedno počakajte, da se stroj ohladi.
Zaradi varnosti zamenjajte obrabljene ali poškodovane dele. Uporabljajte samo originalne nadomestne dele in podsklope.
Nikoli ne poskušajte razveljaviti funkcije varovalne ključavnice (če je prisotna).
Preden pritrdite ali odstranite vrečko, izklopite stroj.
Vzdrževanje aparata obsega vzdrževanje čistoče vseh sestavnih delov, ki so potrebni za normalno delovanje. Za čiščenje ne smete uporabljati topil, saj lahko to povzroči nepopravljive poškodbe ohišja in drugih plastičnih sestavnih delov.
Akumulatorja ne smete čistiti z vodo, saj lahko pride do notranjega kratkega stika, ki lahko povzroči trajne poškodbe.

10. Rezervni deli in dodatki

Priporočena dodatna oprema

Vgradite lahko katero koli baterijo in polnilnik iz linije SAS+ALL.
Za nakup nadomestnih delov in dodatne opreme se obrnite na servisno službo družbe Dedra-Exim. Kontaktne podatke najdete na strani 1 priročnika. Pri naročanju rezervnih delov navedite številko DELA na napisni ploščici in številko dela s sestavne risbe. V garancijskem obdobju se popravila izvajajo v skladu s pravili, navedenimi v garancijskem listu. Reklamiran izdelek oddajte v popravilo na mestu nakupa (prodajalec je dolžan sprejeti reklamiran izdelek) ali ga pošljite v centralno službo DEDRA - EXIM. Priložite garancijsko kartico, ki jo je izdal uvoznik. Brez tega dokumenta bo popravilo obravnavano kot pozgarancijsko. Po poteku garancijskega obdobja popravila izvaja osrednja služba. Okvarjeni izdelek je treba poslati servisu (stroške pošiljanja krije uporabnik).

11. Samostojno odpravljanje napak

⚠ POZOR **Pred samostojnim odpravljanjem težav odklopite enoto iz električnega napajanja.**

PROBLEM	VZROK	REŠITEV
Naprava ne deluje	Pomanjkljivo stikalo Izpraznjena baterija Nepravilno nameščena baterija	Napravo dajte servisirati Polnjenje baterije Pravilno pritrdite
Naprava se začne s težavami	Zamašene vstopne/izstopne odprtine	Preverite in očistite napravo
Naprava se izklopi z izklopom varnostnih naprav	Zamašeni zračniki Preseganje obratovalnih parametrov	Očistite luknje Izklopite električno orodje in pustite, da se delo popolnoma ohladi.

12. Zaključek enote, zaključne pripombe

1. sesalnik/pihalnik - 1 kos, 2. pihalna cev - 1 kos, 3. sesalna cev - 1 kos, 4. vreča za odpadke - 1 kos

13. Informacije za uporabnike o odstranjevanju električne in elektronske opreme (velja za gospodinjstva)



Simbol, ki je prikazan na izdelkih ali spremljajoči dokumentaciji, označuje, da se okvarjene električne ali elektronske opreme ne sme odlagati med gospodinjske odpadke. Če želite sestavne dele zavreči, ponovno uporabiti ali predelati, jih je treba odpeljati na specializirano zbirno mesto, kjer jih bodo sprejeli brezplačno. Informacije o lokacijah zbirnih mest za rabljeno opremo zagotavljajo lokalni organi, npr. na svojih spletnih straneh.
S pravilnim odstranjevanjem naprave lahko ohranimo dragocene vire ter se izognemo negativnim vplivom na zdravje in okolje zaradi

morebitne prisotnosti nevarnih: snovi, zmesi in sestavnih delov v opremi.
Zaradi nepravilnega odlaganja odpadkov vam grozijo kazni v skladu z ustreznimi lokalnimi predpisi.
Uporabniki v državah EU: Če želite odstraniti električno ali elektronsko opremo, se obrnite na najbližje prodajno mesto ali na dobavitelja, ki vam bo zagotovil dodatne informacije.
Odstranjevanje v državah zunaj Evropske unije: Ta simbol velja samo za države Evropske unije. Če želite ta izdelek zavreči, se obrnite na lokalne organe ali prodajalca, da vam pojasnijo pravilen način odstranjevanja.

Garancijski list

na spletni strani .

Baterijski pihalnik/vakuumski čistilec

Številka naročila: DED7194V Številka serije: .....

(v nadaljnjem besedilu: izdelek)

Datum nakupa izdelka: .....

Žig prodajalca

Datum in podpis prodajalca: .....

Izjava uporabnika:

Potrjujem, da sem bil seznanjen z garancijskimi pogoji in posledicami neupoštevanja navodil iz navodil za uporabo in garancijskega lista. Seznanjen sem s pogoji te garancije, kar potrjujem z lastnoročnim podpisom:

....

Datum in kraj Podpis uporabnika

I. Odgovornost za izdelek:

1. Garant - Dedra Exim Sp. z o.o. s sedežem v Pruszkowu, naslov: 3 Maja 8, 05-800 Pruszków, KRS 0000062517, Okrožno sodišče za mesto Varšava v Varšavi, XIV gospodarski oddelek Državnega sodnega registra, NIP 527-020-49-33, osnovni kapital: PLN 100.980,00.
2. Garant pod pogoji, določenimi v tem garancijskem listu, jamči za izdelek, ki izvira iz Garantove distribucije.
3. Odgovornost v okviru garancije zajema le napake, ki izhajajo iz vzrokov, ki so bili značilni za izdelek v času, ko je bil izročen uporabniku.
4. Uporabnik je na podlagi garancije upravičen do brezplačnega popravila izdelka, če se je napaka pokazala v garancijskem roku. Način popravila Izdelka (način popravila) je v pristojnosti Garanta. Če garant ugotovi, da popravilo ni mogoče, si pridržuje pravico do zamenjave okvarjenega elementa ali celotnega izdelka z brezhibnim, znižanja cene izdelka ali odstopa od pogodbe.
V zvezi z uporabnikom, ki ni potrošnik v smislu zakona z dne 23. aprila 1964. Civilnega zakonika, je odgovornost Garanta za škodo, ki izhaja iz te garancije in/ali v zvezi z njeno sklenitvijo in izvajanjem, ne glede na pravni naslov, omejena na največ vrednost izdelka z napako.

II. Jamstveno obdobje:

Sestavni deli izdelka	**Trajanje garancijske zaščite**
DED7194V	24 mesecev od datuma nakupa izdelka, kot je navedeno na tej garancijski kartici.
Cev pihalnika, sesalna cev, vreča za odpadke	Ni zajeto v garanciji

III. Pogoji za uveljavljanje zavarovanja:

Uporabnik mora predložiti izpolnjen garancijski list izdelka in dokazati okoliščine nakupa izdelka s strani uporabnika, npr. s predložitvijo računa, računa itd. Zaradi učinkovite obravnave reklamacij je priporočljivo, da Uporabnik skupaj z Izdelkom predloži vse sestavne dele, navedene v poglavju "Kompletiranje naprave" v Navodilih za uporabo.
2. da uporabnik upošteva navodila v priročniku za uporabo in garancijski kartici.
Jamstvo velja samo za ozemlje Republike Poljske in EU.
Garancija ne krije napak na izdelku, ki nastanejo zlasti zaradi:
a. Če uporabnik ne upošteva pogojev iz navodil za uporabo, zlasti glede pravilnega delovanja, vzdrževanja in čiščenja;
b. Uporabnik uporablja čistila ali sredstva za vzdrževanje, ki niso v skladu z navodili za uporabo;
c. neustrezno skladiščenje in prevoz izdelka s strani uporabnika;
d. Uporabnikove nepooblaščene spremembe in/ali modifikacije izdelka, ki niso bile dogovorjene s garantom;
e. če uporabnik v izdelku uporablja potrošni material, ki ni v skladu z navodili za uporabo.
f. Uporabnik, ki ni potrošnik v smislu zakona z dne 23. aprila 1964. civilnega zakonika, izgubi garancijo za izdelek, v katerem:
g. je uporabnik odstranil, spremenil ali poškodoval serijske številke, datumske oznake in ploščice;
h. je uporabnik poškodoval pečate ali ima znake poseganja vanje.
Upoštevajte, da mora uporabnik sam in na lastne stroške opravljati vsakodnevno vzdrževanje izdelka, vključno z navodili za uporabo.

IV. Pritožbeni postopek:

1. Če se ugotovi, da izdelek deluje nepravilno, se morate pred vložitvijo zahtevka prepričati, da so bili pravilno izvedeni vsi ukrepi, navedeni zlasti v navodilih za uporabo.
2. Priporočljivo je, da pritožbo vložite takoj, po možnosti v 7 dneh po tem, ko opazite napako na izdelku. Uporabnik, ki ni potrošnik v smislu zakona z dne 23. aprila 1964. Civilnega zakonika, izgubi pravice, ki izhajajo iz te garancije, če reklamacije ne vloži v 7 dneh.
3. Reklamacijo je mogoče med drugim sporočiti na mestu nakupa izdelka, pri garancijskem servisu ali pisno na naslov: Dedra Exim Sp. z o.o., ul. 3 Maja 8, 05-800 Pruszków.
4. Uporabnik lahko vloži pritožbo prek obrazca, ki je na voljo na spletni strani www.dedra.pl. ("Obrazec za reklamacijo zaradi garancije").
5. naslovi garancijskega servisa za posamezne države so na voljo na spletni strani www.dedra.pl. Če za posamezno državo ni garancijskega servisa, je priporočljivo, da garancijske zahtevke naslovite na: 3 Maja 8, 05-800 Pruszków (Poljska).
6. Zaradi varnosti uporabnika je uporaba izdelka z napako prepovedana.
7. Opozorilo: Uporaba okvarjenega izdelka je nevarna za zdravje in življenje uporabnika.
8. Obveznosti iz garancije bodo izpolnjene v 14 delovnih dneh, šteto od datuma, ko uporabnik dostavi reklamirani izdelek.
9. priporočamo, da okvarjeni izdelek očistite, preden ga dostavite v reklamacijo. 10. Priporoča se, da se izdelek, ki se reklamira, med prevozom skrbno zaščiti pred poškodbami (priporoča se, da se izdelek, ki se reklamira, dostavi v originalni embalaži).
10. Garancijski rok se podaljša za čas, ko uporabnik zaradi napake ni mogel uporabljati izdelka, za katerega velja garancija.
Garancija ne izključuje, omejuje ali zadržuje pravic uporabnika, ki izhajajo iz predpisov o garanciji za napake prodanega blaga.

V skladu s členom 13(1) in (2) Uredbe (EU) 2016/679 Evropskega parlamenta in Sveta z dne 27. aprila 2016 o varstvu posameznikov pri obdelavi osebnih podatkov in o prostem pretoku takih podatkov ter o razveljavitvi Direktive 95/46/ES (v nadaljnjem besedilu: RODO) vas obveščamo

1. Skrbnik vaših osebnih podatkov, podanih v obrazcu, je DEDRA-EXIM sp z o.o. s sedežem v Pruškovu [Pruszków], ul. 3 Maja 8, 05-800 Pruszków, Poljska (v nadaljevanju: "Skrbnik").
2. Vaši podatki bodo obdelovani le za namene izvedbe garancijskega postopka zanapravo v skladu s črko b prvega odst. 6. člena Splošne uredbe o varstvu podatkov EU (v nadaljevanju: »SUVP«). Dajanje podatkov je prostovoljno, a nujno potrebno za izvedbo garancijskega postopka.
3. Vaše podatke bomo obdelovali skozi čas potekanja garancijskega postopka in za namene arhiviranja za primer morebitne potrebe obrambe pred zahtevki do Skrbnika, vendar najdlje do izteka roka njihovega zastaranja.
4. Vaše podatke se sme razkriti samo subjektom, ki obdelujejo podatke za Skrbnika na podlagi pisne pogodbe o zaupanju osebnih podatkov v obdelavo in sicer, med drugim, subjektom, ki izvajajo storitve tehničnega servisa, storitve gostovanja ter vzdrževanja spletnega mesta, IT storitve, izvajalcem kurirskih storitev ipd.. Skrbnikovi dobavitelji so dolžni zagotavljati varnost podatkov ter izpolnjevati zahteve obvezujočih predpisov prava v zvezi z varstvom osebnih podatkov ter ne smejo uporabljati zaupanih jim osebnih podatkov za namene, ki niso določeni v pogodbi s Skrbnikom.
5. Vaši podatki ne bodo obdelovani na avtomatiziran način, v tem na način profiliranja, in ne bodo posredovani v tretjo državo/mednarodni organizaciji.
6. Imate v vsakem trenutku pravico dostopa do svojih podatkov ter pravico do popravka, izbrisa, omejitve obdelave le-teh, pravico do prenosa podatkov na drug subjekt, pravico do ugovora zoper njihovo obdelavo.

7. V vseh zadevah v zvezi z obdelavo vaših osebnih podatkov s strani Skrbnika nas lahko kontaktirate s sporočilom na ta e-poštni naslov: daneosobowe@dedra.pl ;
8. Imate pravico vložiti pritožbo pri organu, ki je v dani državi pristojen za varstvo osebnih podatkov;

BG Съдържание

1. Снимки и чертежи
2. Описание на устройството
3. Предназначение на устройството
4. Ограничения на използването
5. Технически данни
6. Подготовка за работа
7. Включване на устройството
8. Използване на устройството
9. Текуща поддръжка
10. Резервни части и принадлежности
11. Самостоятелно отстраняване на неизправности
12. Завършване на оборудването
13. Информация за потребителите относно изхвърлянето на електрическо и електронно оборудване
14. Гаранционна карта

Общите условия за безопасност са включени в отделна брошура. Декларацията за съответствие е приложена към устройството като отделен документ. В случай на липса на декларацията за съответствие, моля, свържете се със сервиза на Dedra-Exim Sp. z o.o.

ПРЕДУПРЕЖДЕНИЕ. Прочетете всички предупреждения, обозначени със символа на възклицателния знак, и всички инструкции, преди да използвате уреда.

Неспазването на следните предупреждения и инструкции за безопасност може да доведе до токов удар, пожар или сериозно нараняване. Съхранявайте всички предупреждения и инструкции за бъдещи справки.

ВНИМАНИЕ Линията SAS+ALL е проектирана да работи само със зарядни устройства и батерии от линията SAS+ALL.

Литиево-йонната батерия и зарядното устройство не са включени в закупеното оборудване и трябва да се закупят отделно. Използването на батерии и зарядни устройства, различни от тези, предназначени за устройството, е забранено.

2. Описание на устройството

Фиг.А: 1. тръба на вентилатора, 2. ключалка на отвора на вентилатора, 3. превключвател за управление на режима, 4. вход за въздух, 5. гнездо за батерията
Фиг. Б. 1. тръба на Nodkurzer, 2. торба за мръсотия, 3. ключалки на торбата за мръсотия, 4. помощна дръжка, 5. превключвател за включване/изключване с контрол на режима, 6. гнездо за батерия.

3. Предназначение на устройството

Акумулаторната духалка/прахосмукачка е устройство за използване на открито. В зависимост от настройките може да се използва като градинска духалка, например за листа, или като градинска прахосмукачка с торба за отпадъци. Чрез регулиране на мощността може да се регулира силата на засмукване или издухване в зависимост от извършваната операция.
Допустимо е устройството да се използва при ремонтни и строителни дейности, ремонтни работилници, любителска работа, като се спазват условията за използване и допустимите условия на работа, съдържащи се в инструкциите за експлоатация.

4. Ограничения на използването

ВНИМАНИЕ Уредът може да се използва само в съответствие с "Разрешените условия на работа" по-долу.

ВНИМАНИЕ Неразрешени промени в механичната и електрическата конструкция, всички модификации, дейности по поддръжката, които не са описани в Ръководството

Използването на електроинструмента в противоречие с инструкциите в Ръководството за потребителя ще се счита за незаконно и ще доведе до незабавна загуба на гаранционните права, а декларацията за съответствие ще стане невалидна. Използването на електроинструмента в противоречие с предвидената употреба или с инструкциите за експлоатация ще доведе до незабавна загуба на гаранционните права.
Прочетете внимателно инструкциите. Запознайте се с управлението и правилната употреба на машината.
Никога не позволявайте на деца или на лица, които не са запознати с тези инструкции, да използват оборудването. Местните разпоредби могат да ограничават възрастта на оператора.
Помнете, че операторът или потребителят носи отговорност за злополуки или опасности, възникнали за други хора или тяхното имущество.

ДОПУСТИМИ УСЛОВИЯ НА ТРУД
Не използвайте на закрито. Температурен диапазон на зареждане на батерията 10 - 30°C. Не излагайте на температури над 40°C.

5. Технически данни

Модел на оборудването	DED7194V
Работно напрежение [V]	2 x 18
Номинална скорост [min]$^{-1}$	6000-17000
Максимална скорост на издухване [km/h]	270
Въздушна мощност [m /min]^3	550
Ниво на вибрации, измерено при ръкохватка a_h [m/s]^2	<2,5
Неопределеност на измерването K [m/s]^2	1,5
Емисии на шум:	
Ниво на звуково налягане L_{pA} [dB(A)]	87,6
Ниво на звукова мощност L_{wA} [dB(A)]	96,5
Неопределеност на измерването K_{pA} , K_{wA} [dB(A)]	3
Гарантирано ниво на звукова мощност LWA [dB(A)].	100

Информация за шума и вибрациите.
Комбинираната стойност на вибрациите a и неопределеността на измерването са определени в съответствие с EN 50636-2-100 и са дадени в таблицата
Емисиите на шум са определени в съответствие с EN 50636-2-100, като стойностите са дадени по-горе в таблицата.

ВНИМАНИЕ Шумът може да причини увреждане на слуха, винаги носете защита на слуха, когато работите!

Декларираната стойност на вибрационната емисия е измерена в съответствие със стандартен метод за изпитване и може да се използва за сравняване на едно устройство с друго. Посоченото по-горе ниво на вибрационна емисия може да се използва и за предварителна оценка на експозицията на вибрации.
Нивото на вибрациите по време на действителната употреба на електроинструмента може да се различава от обявените стойности в зависимост от употребата на работните инструменти, по-специално от вида на обработвания детайл, и от необходимостта да се определят мерки за защита на оператора. За да се направи точна оценка на експозицията при действителните условия на използване, трябва да се вземат предвид всички части на работния цикъл, включително периодите, когато машината е изключена или когато е включена, но не се използва за работа.

6. Подготовка за работа

ВНИМАНИЕ Устройството е част от линията SAS+ALL, поради което, за да се използва, трябва да се комплектова комплект, състоящ се от устройството, батерия и зарядно устройство. Използването на други батерии и зарядни устройства е забранено.

Носете защита за ушите и предпазни очила. Носете ги през цялото време, когато работите с машината. Винаги носете стабилни обувки и дълги панталони, когато работите с машината. Не работете с машината, докато сте боси или с отворени сандали. Избягвайте да носите облекло, което е разхлабено или има висящи шнурове или връзки. Не носете свободни дрехи или бижута, които могат да бъдат завлечени във въздухозаборника. Дръжте дългата коса далеч от въздухозаборника.
Работете с машината в препоръчаното положение и само върху твърда, равна повърхност. Не работете с машината върху калдъръмена или чакълеста повърхност, където изхвърленият материал може да причини нараняване.
Преди употреба винаги проверявайте визуално дали закрепващите елементи са здраво закрепени, дали корпусът не е

повреден и дали капаците са на мястото си. Заменете износените или повредени компоненти в сглобките на везната. Заменете повредените или нечетливи етикети.
Не работете с машината, когато наоколо има хора, особено деца, или животни.
Устройството трябва да се използва на добре осветено място.
За да подготвите уреда за работа като вентилатор, поставете изпускателната тръба (фиг. А, 1) върху отвора за изпускане на въздух и я застопорете с ключалките (фиг. А, 2). Поставете капачката върху входния отвор (фиг. А, 4), така че всички планки да попаднат в съответните жлебове, и завъртете, за да я застопорите на място.

Устройството няма да се стартира без поставена капачка.

За да отключите и свалите капачката, натиснете бутона за заключване, разположен под капачката. Завъртете капачката и я извадете от входния отвор.
За да подготвите уреда за прахосмукачка, поставете върха на торбичката за отпадъци (фиг. Б, 2) върху изпускателния отвор и застопорете с ключалките (фиг. Б, 3). Ако е монтирана, отстранете капачката от входния отвор. Монтирайте тръбата за прахосмукачка, като поставите и застопорите отделните компоненти (фиг. В, 1). Поставете по подходящ начин накрайника в жлебовете на входния отвор (обърнете внимание на тапите на накрайника). Завъртете и застопорете тръбата. За да демонтирате тръбата на прахосмукачката, натиснете заключващия бутон под шишето. Завъртете накрайника и го извадете от входния отвор. Устройството вече е готово за употреба.

7. Включване на устройството

Устройството се захранва от две 18V батерии. Зареденият акумулаторен блок се поставя във водача в дръжката, докато ключалката на дръжката се застопори. След това устройството е готово за употреба.
Преди да включите уреда, извършете всички стъпки, описани в Глава 6 Подготовка за работа.
За да включите уреда, натиснете бутона (фиг. В, 1). Уредът винаги ще се стартира на най-ниската настройка. За да промените скоростта, използвайте бутоните (фиг. С, 2, 5). В зависимост от избраната скорост, на дисплея ще светнат ситните светодиоди (фиг. С, 3). Уредът е оборудван с функция TURBO, която се активира с натискане на бутона (фиг. С, 6). Тази функция работи само когато бутонът е натиснат за определено време (приблизително 30 секунди). Активирането на TURBO се сигнализира от светодиоди (фиг. В, 4).

8. Използване на устройството

ВНИМАНИЕ **Ако батерията се нагрее повече от 40°C, спрете работа и изчакайте батерията да изстине.**

Прекомерната топлина може да доведе до риск от повреда на батерията.

ВНИМАНИЕ **Уверете се, че камерата за подаване е празна, преди да стартирате машината.**

Дръжте лицето и тялото си далеч от входния отвор. Не допускайте ръцете или други части на тялото, както и дрехите, да се намират в камерата за подаване в зоната на изхвърляне или в близост до други движещи се части. Поддържайте равновесие и опора на краката през цялото време. Не протягайте ръце извън машината. Никога не заставайте на по-високо ниво от основата на машината, когато подавате материал в нея.
Винаги се отдалечавайте от зоната на изхвърляне, когато работите с машината. Когато подавате материал в машината, обръщайте особено внимание да няма парчета метал, камъни, бутилки, кутии или други чужди предмети.
Ако в машината попаднат чужди предмети или машината започне да издава необичаен шум или необичайни вибрации, незабавно изключете захранването и изчакайте машината да спре. Изключете машината от електрозахранването и предприемете следните стъпки, преди да я стартирате отново и да работите с нея:
- проверете за повреди;
- да замените или ремонтирате повредените части;
- проверете дали няма разхлабени части и ги затегнете.

Не допускайте натрупване на материал в зоната на засмукване или изхвърляне; това може да попречи на правилното функциониране и да доведе до изхвърляне на материал през входния отвор.
Ако машината се задръсти, изключете източника на захранване и изключете машината от електрическата мрежа, преди да почистите отпадъците. Никога не работете с машината с повредени предпазители или екрани или без предпазни устройства, например без монтиран резервоар за отпадъци. Поддържайте източника на захранване свободен от отпадъци и други натрупвания, за да предотвратите повреда на източника на захранване или възможен пожарhttp://....
Спрете машината и изключете източника на захранване. Уверете се, че всички движещи се части са спрели напълно
- когато напускате машината,
- преди да почистите запушването или да освободите зоната за изхвърляне,
- преди да проверявате, почиствате или работите с машината.

9. Текуща поддръжка

Почиствайте редовно цялото устройство, като обръщате специално внимание на почистването на вентилационните отвори.
Избягвайте да зареждате батерията веднага след интензивна употреба. Поради феномена на разряда не съхранявайте батерията напълно разредена, тъй като тогава тя може да се разреди под критичното ниво и да се повреди трайно.
Затова, когато не се използва, батерията трябва да се съхранява частично заредена (до около 40%). Презареждайте батерията, преди да се е разредила напълно. Съхранявайте батериите при температура 10-30°C. Съхранявана при ниски температури, тя ще загуби капацитета си по-бързо.
Зареждането на батерията е описано в инструкциите за батерията и зарядното устройство от линията SAS+ALL.

ВНИМАНИЕ **Мястото за съхранение на устройството трябва да е недостъпно за деца.**

Ако е необходимо да изпратите винтоверта в сервизен център за ремонт, защитете го от случайни механични повреди и извадете батериите от гнездото на зарядното устройство.

Как се демонтира батерията

За да извадите батерията, натиснете бутона за освобождаване в предната част на батерията. Плъзнете батерията от гнездото. За да поставите акумулаторния блок, плъзнете акумулаторния блок в гнездото и след това натиснете надолу, докато ключалката на дръжката се застопори.

Поддръжка на уреда

Поддръжката включва обслужване на аксесоарите, т.е. на батерията и зарядното устройство.

ВНИМАНИЕ **Никога не извършвайте дейности по поддръжка на устройство, свързано към източник на захранване.**

Това може да доведе до сериозно нараняване или токов удар. Преди да извършвате поддръжка, извадете акумулаторната батерия от гнездото на устройството.
Когато машината е спряна за сервизно обслужване, проверка, съхранение или подмяна на принадлежности, изключете източника на захранване, изключете машината от електрическата мрежа и се уверете, че всички движещи се части са спрели напълно. Оставете машината да изстине, преди да извършвате каквито и да било проверки, настройки и др. Поддържайте машината внимателно и я поддържайте чиста.
Съхранявайте машината на сухо място, недостъпно за деца.
Винаги оставяйте машината да изстине, преди да я съхранявате. Заменете износените или повредени части от съображения за безопасност. Използвайте само оригинални резервни части и възли.
Никога не се опитвайте да отмените функцията за заключване на предпазителя (ако има такава).
Изключете машината, преди да поставите или свалите торбата.
Поддръжката на уреда се състои в поддържане на всички негови компоненти, необходими за нормалната му работа, чисти. За почистването не трябва да се използват разтворители, тъй като това може да доведе до непоправими повреди на корпуса и други пластмасови компоненти.
Батерията не трябва да се почиства с вода, тъй като това може да доведе до вътрешно късо съединение, което да доведе до трайна повреда.

10. Резервни части и принадлежности

Препоръчани аксесоари

Всяка батерия и зарядно устройство от линията SAS+ALL могат да бъдат монтирани допълнително.
За закупуване на резервни части и аксесоари се обърнете към сервиза на Dedra-Exim. Данните за контакт можете да намерите на страница 1 от ръководството. Когато поръчвате резервни

части, моля, цитирайте номера на ЧАСТТА от табелката с имената и номера на частта от монтажния чертеж. По време на гаранционния период ремонтите се извършват в съответствие с правилата, посочени в гаранционната карта. Моля, предайте рекламирания продукт за ремонт на мястото на покупката (продавачът е длъжен да приеме рекламирания продукт) или го изпратете на централния сервиз на DEDRA - EXIM. Моля, приложете гаранционната карта, издадена от вносителя. Без този документ ремонтът ще се разглежда като следгаранционен. След изтичане на гаранционния срок ремонтите се извършват от Централния сервиз. Дефектният продукт трябва да бъде изпратен в сервиза (транспортните разходи се поемат от потребителя).

11. Самостоятелно отстраняване на неизправности

ВНИМАНИЕ Изключете устройството от електрическото захранване, преди да отстранявате сами неизправностите.

ПРОБЛЕМ	ПРИЧИНА	РЕШЕНИЕ
Устройството не работи	Дефектен превключвател Разредена батерия Неправилно монтирана батерия	Поръчайте сервизно обслужване на устройството Зареждане на батерията Прикрепете правилно
Устройството започва с трудности	Запушени входни/изходни отвори	Проверка и почистване на устройството
Устройството се изключва при задействане на предпазни устройства	Запушени вентилационни отвори Превишаване на работните параметри	Почистете отворите Изключете електроинструмента, оставете работата да се охлади напълно

12. Завършване на урока, заключителни бележки

1. прахосмукачка/духалка - 1 брой, 2. тръба за духалка - 1 брой, 3. смукателна тръба - 1 брой, 4. торба за отпадъци - 1 брой

13. Информация за потребителите относно изхвърлянето на електрическо и електронно оборудване (приложимо за домакинствата)



Символът, изобразен върху продуктите или придружаващата ги документация, указва, че дефектното електрическо или електронно оборудване не трябва да се изхвърля заедно с битовите отпадъци. Ако трябва да изхвърлите, да използвате повторно или да възстановите компоненти, е правилно да ги занесете в специализиран пункт за събиране, където ще бъдат приети безплатно. Информация за местоположението на пунктовете за събиране на употребявано оборудване се предоставя от местните власти, например на техните уебсайтове.

Правилното рециклиране на устройствата ви позволи да спестите ценни ресурси и да избегнете отрицателни въздействия върху здравето и околната среда в резултат на възможното наличие на: опасни вещества, смеси и компоненти в оборудването.

Неправилното изхвърляне на отпадъци е свързано с риск от санкции съгласно съответните местни разпоредби.

Потребители в страни от ЕС: Ако трябва да изхвърлите електрическо или електронно оборудване, моля, свържете се с най-близкия пункт за продажба или с вашия доставчик, който ще ви предостави допълнителна информация.

Изхвърляне в страни извън Европейския съюз: Този символ се отнася само за страните от Европейския съюз. Ако желаете да изхвърлите този продукт, моля, свържете се с местните власти или с търговеца за правилния начин на изхвърляне.

Гаранционна карта

на

Акумулаторна духалка/прахосмукачка

Номер на поръчката: DED7194V Номер на партидата:

.....

(наричан по-долу "Продуктът")

Дата на закупуване на продукта: .....

Печат на дилъра

Дата и подпис на продавача: .....

Изявление на потребителя:

Потвърждавам, че съм информиран за условията на гаранцията и последствията от неспазването на указанията в инструкцията за експлоатация и гаранционната карта. Запознат съм с условията на тази гаранция, което потвърждавам със саморъчния си подпис:

....

Дата и място Подпис на потребителя

I. Отговорност за продукта:

1. Гарант - Dedra Exim Sp. z o.o. със седалище в Прушков, адрес: гр: 3 Maja 8, 05-800 Pruszków, KRS 0000062517, Окръжен съд за столицата Варшава във Варшава, XIV икономическо отделение на Националния съдебен регистър, NIP 527-020-49-33, акционерен капитал: 100 980,00 PLN.

2. Съгласно условията, посочени в тази гаранционна карта, Гарантът гарантира Продукта, произхождащ от дистрибуцията на Гаранта.

3. Отговорността по гаранцията покрива само дефекти, възникнали по причини, присъщи на Продукта в момента на предоставянето му на Потребителя.

4. По силата на гаранцията Потребителят има право на безплатен ремонт на Продукта, при условие че дефектът се е проявил по време на гаранционния период. Методът на ремонт на Продукта (методът на ремонт) е по преценка на Гаранта. Ако Гарантът установи, че ремонтът не е възможен, той си запазва правото да замени дефектния елемент или целия Продукт с бездефектен, да намали цената на Продукта или да се откаже от договора.

По отношение на потребител, който не е потребител по смисъла на Закона от 23 април 1964 г. Граждански кодекс, отговорността на Гаранта за вреди, произтичащи от тази гаранция и/или във връзка с нейното сключване и изпълнение, независимо от правния титул, е ограничена до максималната стойност на дефектния Продукт.

II. Гаранционен срок:

Компоненти на продукта	Продължителност на гаранционната защита
DED7194V	36 месеца от датата на закупуване на Продукта, както е посочено в тази гаранционна карта
Тръба на вентилатора, смукателна тръба, торба за отпадъци	Не се покрива от гаранцията

III. Условия за упражняване на гаранцията:

Потребителят трябва да представи попълнената гаранционна карта на Продукта и да докаже обстоятелствата на закупуване на Продукта от Потребителя, напр. чрез представяне на касова бележка, фактура и др. За целите на ефективното разглеждане на жалби се препоръчва Потребителят да представи заедно с Продукта всички компоненти, посочени в "Комплектоване на устройството", съдържащо се в Ръководството за потребителя.

2. потребителят да спазва препоръките, съдържащи се в инструкциите за експлоатация и гаранционната карта.

Гаранцията обхваща само територията на Република Полша и ЕС.

Гаранцията не покрива дефекти на Продукта, произтичащи по-специално от:

a. Неспазване от страна на потребителя на условията, посочени в инструкциите за експлоатация, по-специално по отношение на правилната експлоатация, поддръжка и почистване;

b. Използване на продукти за почистване или поддръжка от страна на потребителя, които не съответстват на инструкциите за експлоатация;

c. Неподходящо съхранение и транспортиране на Продукта от страна на Потребителя;

d. Неразрешени промени и/или модификации на Продукта от страна на Потребителя, които не са били съгласувани с Гаранта;
е. Използването от страна на Потребителя в Продукта на консумативи, които не съответстват на Инструкцията за експлоатация.
f. Потребител, който не е потребител по смисъла на Закона от 23 април 1964 г. Граждански кодекс, губи гаранцията за Продукта, в който:
ж. серийните номера, обозначенията за дата и табелките с имената са били отстранени, променени или повредени от Потребителя;
з. пломбите са били повредени от потребителя или имат следи от манипулация от страна на потребителя.
Моля, обърнете внимание, че Потребителят трябва да извършва ежедневното обслужване на Продукта, включително инструкциите за употреба, сам и за своя сметка.

IV. Процедура за подаване на жалби:

1. В случай, че се установи, че Продуктът работи неправилно, моля, уверете се, че всички стъпки, посочени в инструкциите за експлоатация, са извършени правилно, преди да подадете рекламация.
2. Препоръчително е да подадете жалба незабавно, за предпочитане в рамките на 7 дни от забелязването на дефект в Продукта. Потребител, който не е потребител по смисъла на Закона от 23 април 1964 г. Граждански кодекс, губи правата, произтичащи от тази гаранция, ако рекламацията не бъде направена в рамките на 7 дни.
3. Уведомяването за жалба може да се извърши, inter alia, на мястото на закупуване на Продукта, в гаранционното обслужване или писмено на адреса: Dedra Exim Sp. z o.o., ul. 3 Maja 8, 05-800 Pruszków.
4. Потребителят може да подаде жалба, като използва формуляра, достъпен на уебсайта www.dedra.pl. ("Формуляр за гаранционна рекламация").
5. адресите на гаранционното обслужване за отделните страни са достъпни на адрес www.dedra.pl. Ако няма гаранционен сервиз за дадена държава, препоръчваме да отправяте гаранционни претенции на адрес: Dedra Exim Sp. z o.o. ul. 3 Maja 8, 05-800 Pruszków (Полша).
6. С оглед на безопасността на Потребителя е забранено използването на дефектен Продукт.
7. Внимание: Използването на дефектен Продукт е опасно за здравето и живота на Потребителя.
8. Изпълнението на задълженията по гаранцията ще се осъществи в рамките на 14 работни дни, считано от датата на доставка на декларирания Продукт от Потребителя.
9. преди да предадете дефектния Продукт за рекламация, се препоръчва да го почистите. Препоръчва се Продуктът за рекламация да бъде внимателно защитен от повреди по време на транспортиране (препоръчва се Продуктът за рекламация да се достави в оригиналната му опаковка).
10. Гаранционният срок се удължава с времето, през което Потребителят не е могъл да използва Продукта, обхванат от гаранцията, поради дефект.

Гаранцията не изключва, не ограничава и не спира правата на Потребителя, произтичащи от гаранционните разпоредби, за дефекти на продадените стоки.

В съответствие с член 13, параграфи 1 и 2 от Регламент (ЕС) 2016/679 на Европейския парламент и на Съвета от 27 април 2016 г. относно защитата на физическите лица във връзка с обработването на лични данни и относно свободното движение на такива данни и за отмяна на Директива 95/46/ЕО ("ОРЗД"), с настоящото Ви информираме, че

1. Администраторът на Вашите лични данни, посочени във формуляра е DEDRA-EXIM sp. z o.o. със седалище в Прушков, на ул. 3 Maja 8, 05-800 Прушков (по-нататък: „Администратор”).
2. Вашите лични данни ще се обработват изключително с цел провеждане на гаранционната процедура на устройството съгласно ст. 6 ал. 1 буква “б” от Общия регламент за защита на личните данни (по-нататък: „ОРЗД”) Посочване на данните е доброволно, но е необходимо за провеждане на гаранционната процедура.
3. Вашите лични данни ще се обработват през срока на разглеждането на провеждане на гаранционната процедура и за архивни цели при необходимост от защита от евентуалните претенции към Администратора не по-дълго отколкото до датата на давността им.
4. Вашите лични данни могат да се обявяват изключително на операторите, обработващи данните в полза на Администратора въз основа на писмен договор за възлагане на обработването на личните данни, предоставящи, м.др. услуги по технически сервиз, хостинг или обслужване на уебсайта, по IT обслужване, на куриерска служба. Доставчиците на Администратора са задължени да осигурят защита на личните данни и да отговарят на изискванията на действащото законодателство, свързано със защита на личните данни и не могат да използват доверените им лични данни за целите, различни от определените в договор с Администратора.
5. Вашите данни няма да бъдат обработвани по автоматизиран начин, в това число във формата на профилиране, и няма да се предоставят в трета страна/международна организация.
6. Имате право на достъп до съдържанието на личните си данни и право всеки момент да ги коригирате, изтриете, ограничите обработването им, право да прехвърляте данните, право да подадете възражение.
7. По всякакви въпроси, свързани с обработването на Вашите лични данни от Администратора можете да се свържете на електронен адрес: daneosobowe@dedra.pl.;
8. Имате право да подадете жалба до органа, компетентен относно въпросите за защита на личните данни;

UA Зміст

1. Фотографії та малюнки
2. Опис пристрою
3. Призначення пристрою
4. Обмеження у використанні
5. Технічні дані
6. Підготовка до роботи
7. Увімкнення пристрою
8. Використання пристрою
9. Поточне обслуговування
10. Запасні частини та аксесуари
11. Самостійне усунення несправностей
12. Комплектування обладнання
13. Інформація для користувачів щодо утилізації електричного та електронного обладнання
14. Гарантійний талон

Загальні умови безпеки викладені в окремій брошурі.
Декларація відповідності додається до пристрою як окремий документ. У разі відсутності декларації відповідності, будь ласка, зверніться до сервісного центру Dedra-Exim Sp. z o.o.

ПОПЕРЕДЖЕННЯ. Перед використанням пристрою прочитайте всі попередження, позначені символом оклику, та всі інструкції.

Недотримання наведених нижче попереджень та інструкцій з техніки безпеки може призвести до ураження електричним струмом, пожежі або серйозної травми. Зберігайте всі попередження та інструкції для подальшого використання.

ПРИМІТКА Лінійка SAS+ALL була розроблена для роботи тільки з зарядними пристроями та акумуляторами лінійки SAS+ALL.

Літій-іонний акумулятор і зарядний пристрій не входять до складу придбаного обладнання і повинні бути придбані окремо. Використання акумуляторів і зарядних пристроїв, відмінних від тих, що призначені для цього пристрою, заборонено.

2. Опис пристрою

Рис.А: 1. трубка вентилятора, 2. засувка патрубка вентилятора, 3. перемикач режимів роботи, 4. вхідний отвір для повітря, 5. гніздо для акумулятора
Рис. Б. 1. Трубка Нодкурцера, 2. Мішок для бруду, 3. Засувки мішка для бруду, 4. Допоміжна ручка, 5. Вимикач увімкнення/вимкнення з регулюванням режиму, 6. Гніздо для акумулятора.

3. Призначення пристрою

Акумуляторна повітродувка/пилосос - це пристрій для зовнішнього використання. Залежно від налаштування, його можна використовувати як садову повітродувку, наприклад, для листя, або як садовий пилосос з мішком для сміття. Шляхом регулювання потужності можна налаштувати силу всмоктування або видування відповідно до виконуваної операції.
Допускається використання пристрою в ремонтно-будівельних роботах, ремонтних майстернях, аматорських роботах, при дотриманні умов використання і допустимих умов праці, викладених в інструкції з експлуатації.

4. Обмеження використання

ПРИМІТКА **Прилад можна використовувати тільки відповідно до "Допустимих умов експлуатації", наведених нижче.**

ПРИМІТКА **Несанкціоновані зміни механічної та електричної конструкції, всі модифікації, роботи з технічного обслуговування, не описані в інструкції**

Використання електроінструменту всупереч інструкціям, викладеним в Посібнику з експлуатації, буде вважатися незаконним і призведе до негайної втрати гарантійних прав, а Декларація про відповідність стане недійсною. Використання електроінструменту не за призначенням або всупереч інструкції з експлуатації призведе до негайної втрати гарантійних прав.
Уважно прочитайте інструкцію. Ознайомтеся з елементами керування та правильним використанням машини.
Ніколи не дозволяйте дітям або особам, які не ознайомлені з цими інструкціями, користуватися обладнанням. Місцеве законодавство може обмежувати вік оператора.
Пам'ятайте, що оператор або користувач несе відповідальність за нещасні випадки або небезпеку, що сталися з іншими людьми або їхнім майном.

ДОПУСТИМІ УМОВИ ПРАЦІ
Не використовувати в приміщенні. Діапазон температури зарядки акумулятора 10 - 30°C. Не піддавати впливу температури вище 40°C.

5. Технічні дані

Модель обладнання	DED7194V
Робоча напруга [В]	2 x 18
Номінальна швидкість [хв]$^{-1}$	6000-17000
Максимальна швидкість [км/год]	270
Продуктивність по повітрю [м /хв]^3	550
Рівень вібрації виміряно на ручці a_h [м/с]^2	<2,5
Невизначеність вимірювання K [м/с]^2	1,5
Викиди шуму:	
Рівень звукового тиску L_{pA} [дБ(А)]	87,6
Рівень звукової потужності L_{wA} [дБ(А)]	96,5
Невизначеність вимірювання K_{pA} , K_{wA} [дБ(А)]	3
Гарантований рівень звукової потужності LWA [дБ(А)].	100

Інформація про шум і вібрацію.
Комбіноване значення вібрації a і невизначеність вимірювання були визначені відповідно до EN 50636-2-100 і наведені в таблиці Рівень шуму визначався відповідно до EN 50636-2-100, значення наведені вище в таблиці.

ПРИМІТКА **Шум може призвести до пошкодження слуху, завжди використовуйте засоби захисту органів слуху під час роботи!**

Заявлене значення віброемісії було виміряно відповідно до стандартного методу випробувань і може використовуватися для порівняння одного пристрою з іншим. Зазначений вище рівень вібрації також може бути використаний для попередньої оцінки впливу вібрації.
Рівень вібрації під час фактичного використання електроінструменту може відрізнятися від заявлених значень, залежно від використання робочих інструментів, зокрема типу заготовки, і необхідності визначення заходів для захисту оператора. Для точної оцінки впливу в реальних умовах використання необхідно враховувати всі частини робочого циклу, включаючи періоди, коли машина вимкнена або коли вона увімкнена, але не використовується для роботи.

6. Підготовка до роботи

ПРИМІТКА **Пристрій є частиною лінійки SAS+ALL, тому для його використання повинен бути укомплектований комплект, що складається з пристрою, акумулятора та зарядного пристрою. Використання інших акумуляторів та зарядних пристроїв заборонено.**

Носіть засоби захисту органів слуху та захисні окуляри. Носіть їх постійно під час роботи з машиною. Завжди носіть міцне взуття та довгі штани під час роботи з машиною. Не працюйте з машиною босоніж або у відкритих сандалях. Уникайте носіння вільного одягу або одягу зі звисаючими шнурами чи зав'язками. Не носіть вільний одяг або прикраси, які можуть бути втягнуті в повітрозабірник. Тримайте довге волосся подалі від повітрозабірника.
Експлуатуйте машину в рекомендованому положенні і тільки на твердій, рівній поверхні. Не використовуйте машину на брукованій або гравійованій поверхні, оскільки викинутий матеріал може спричинити травми.
Завжди візуально перевіряйте перед використанням, чи надійно закріплені кріпильні елементи, чи не пошкоджений корпус і чи всі кришки на місці. Замініть зношені або пошкоджені компоненти у вузлах ваг. Замініть пошкоджені або нерозбірливі етикетки.
Не використовуйте машину, коли поруч знаходяться люди, особливо діти, або тварини.
Пристрій слід використовувати в добре освітленому місці.
Щоб підготувати прилад до роботи в якості повітродувки, встановіть вихідну трубу (рис. A, 1) на патрубок виходу повітря і зафіксуйте її за допомогою засувок (рис. A, 2). Встановіть кришку на вхідний отвір (рис. A, 4) так, щоб усі виступи увійшли у відповідні пази, і поверніть, щоб зафіксувати її на місці.

Пристрій не запуститься без встановленого ковпачка.

Щоб розблокувати і зняти ковпачок, натисніть кнопку блокування, розташовану під ковпачком. Поверніть ковпачок і зніміть його з вхідного отвору.
Щоб підготувати прилад до прибирання, надіньте кінчик мішка для сміття (рис. B, 2) на вихідний патрубок і зафіксуйте його за допомогою засувок (рис. B, 3). Якщо встановлено, зніміть заглушку з вхідного отвору. Встановіть трубу пилососа, вставивши та зафіксувавши окремі компоненти (мал. B, 1). Вставте патрубок у пази вхідного отвору відповідним чином (зверніть увагу на виступи на патрубку). Скрутіть і зафіксуйте трубу. Щоб зняти трубу пилососа, натисніть кнопку фіксатора під патрубком. Поверніть патрубок і вийміть його з вхідного отвору. Тепер пристрій готовий до використання.

7. Увімкнення пристрою

Пристрій живиться від двох батарейок 18В. Заряджений акумулятор вставляється в направляючу в ручці до тих пір, поки не зафіксується фіксатор ручки. Після цього пристрій готовий до використання.
Перед увімкненням приладу виконайте всі дії, описані в розділі 6 Підготовка до роботи.
Щоб увімкнути прилад, натисніть кнопку (рис. C, 1). Прилад завжди запускається на найнижчому рівні. Для зміни швидкості використовуйте кнопки (рис. C, 2, 5). Залежно від обраної швидкості на дисплеї загоряються сигнальні світлодіоди (рис. C, 3). Пристрій оснащений функцією TURBO, яка активується натисканням кнопки (рис. C, 6). Ця функція працює тільки тоді, коли кнопка утримується натиснутою протягом певного часу (приблизно 30 секунд). Активація TURBO відображається за допомогою світлодіодів (рис. C, 4).

8. Використання пристрою

ПРИМІТКА **Якщо батарея нагрівається вище 40°C, припиніть роботу і зачекайте, поки батарея охолоне.**

Надмірне нагрівання може призвести до виходу акумулятора з ладу.

ПРИМІТКА **Перед запуском машини переконайтеся, що камера подачі порожня.**

Тримайте обличчя та тіло подалі від вхідного отвору. Не допускайте потрапляння рук, інших частин тіла або одягу всередину камери подачі зони викиду або близько до інших рухомих частин. Завжди зберігайте рівновагу та опору для ніг. Не простягайте руки за межі машини. Ніколи не стояти на рівні, вищому за основу машини, під час подачі матеріалу в неї.
Під час роботи з машиною завжди тримайтеся подалі від зони викиду. Подаючи матеріал у машину, зверніть особливу увагу на те, щоб у ньому не було шматків металу, каміння, пляшок, банок та інших сторонніх предметів.
Якщо в машину потрапили сторонні предмети або якщо машина починає видавати незвичний шум чи вібрацію, негайно відключіть електроживлення і дайте машині зупинитися. Відключіть машину від мережі електроживлення і виконайте наступні кроки перед перезапуском і експлуатацією машини:
- перевірте, чи немає пошкоджень;
- замініть або відремонтуйте пошкоджені деталі;
- перевірте, чи не ослаблені деталі, і затягніть їх.

Не допускайте накопичення матеріалу заготовки в зоні всмоктування або виштовхування; це може перешкоджати правильній роботі та призвести до викиду матеріалу через впускний отвір.
Якщо машина засмітилася, вимкніть джерело живлення і від'єднайте машину від електромережі перед тим, як видалити відходи. Ніколи не використовуйте машину з пошкодженими захисними кожухами або екранами, а також без захисних

пристроїв, наприклад, без встановленого контейнера для відходів. Зберігайте джерело живлення вільним від відходів та інших скупчень, щоб запобігти пошкодженню джерела живлення або можливому загорянню....
Зупиніть машину та відключіть джерело живлення. Переконайтеся, що всі рухомі частини повністю зупинилися
- щоразу, коли виходиш з машини,
- перед усуненням засмічення або очищенням зони викиду,
- перед перевіркою, чищенням або роботою на машині.

9. Поточне обслуговування

Регулярно очищайте весь пристрій, приділяючи особливу увагу очищенню вентиляційних отворів.
Не заряджайте акумулятор одразу після інтенсивного використання. Через явище розряду не зберігайте акумулятор повністю розрядженим, оскільки він може розрядитися нижче критичного рівня і стати безповоротно пошкодженим.
Тому, коли акумулятор не використовується, його слід зберігати частково зарядженим (приблизно до 40%). Заряджайте акумулятор до того, як він повністю розрядиться. Зберігайте батареї при температурі 10-30°C. При зберіганні за низьких температур вони швидше втрачають ємність.
Зарядка акумулятора описана в інструкції до акумулятора і зарядного пристрою з лінійки SAS+ALL.

ПРИМІТКА **Місце зберігання пристрою має бути недоступним для дітей.**

Якщо необхідно відправити шуруповерт в сервісний центр для ремонту, захистіть його від випадкових механічних пошкоджень і вийміть акумулятори з гнізда зарядного пристрою

Як демонтувати акумулятор

Щоб вийняти акумулятор, натисніть кнопку фіксатора на передній панелі акумулятора. Витягніть акумуляторну батарею з гнізда. Щоб встановити акумуляторну батарею, вставте її в гніздо, а потім натисніть на неї, доки не зафіксується фіксатор ручки.

Обслуговування приладу

Технічне обслуговування включає в себе обслуговування аксесуарів, тобто акумулятора та зарядного пристрою.

ПРИМІТКА **Ніколи не виконуйте роботи з технічного обслуговування пристрою, підключеного до джерела живлення.**

Це може призвести до серйозних травм або ураження електричним струмом. Перед виконанням технічного обслуговування вийміть акумуляторну батарею з гнізда пристрою.
Коли машина зупиняється для обслуговування, перевірки, зберігання або заміни аксесуарів, вимкніть джерело живлення, від'єднайте машину від електромережі та переконайтеся, що всі рухомі частини повністю зупинилися. Перед виконанням будь-яких перевірок, регулювань тощо дайте машині охолонути. Дбайливо доглядайте за машиною і тримайте її в чистоті.
Зберігайте машину в сухому та недоступному для дітей місці.
Перед зберіганням завжди дайте машині охолонути.
Замінюйте зношені або пошкоджені деталі з міркувань безпеки. Використовуйте тільки оригінальні запасні частини та вузли.
Ніколи не намагайтеся обійти функцію захисного блокування (за наявності).
Вимкніть машину перед встановленням або зняттям мішка.
Обслуговування приладу полягає в підтримці чистоти всіх його компонентів, необхідних для нормальної роботи. Для очищення не можна використовувати розчинники, оскільки це може призвести до непоправного пошкодження корпусу та інших пластикових компонентів.
Акумулятор не можна чистити водою, оскільки це може спричинити внутрішнє коротке замикання, що призведе до незворотних пошкоджень.

10. Запасні частини та аксесуари

Рекомендовані аксесуари

Будь-який акумулятор і зарядний пристрій з лінійки SAS+ALL можна модернізувати.
Для придбання запасних частин та аксесуарів, будь ласка, звертайтеся до сервісного центру "Дедра-Ексім". Контактні дані можна знайти на сторінці 1 цього посібника. При замовленні запасних частин, будь ласка, вказуйте номер деталі на заводській табличці та номер деталі зі складального креслення. Протягом гарантійного терміну ремонт здійснюється згідно з правилами, викладеними в гарантійному талоні. Будь ласка, передайте заявлений виріб для ремонту за місцем придбання (продавець зобов'язаний прийняти заявлений виріб), або надішліть його до Центрального сервісного центру "ДЕДРА - ЕКСІМ". Будь ласка, додайте гарантійний талон, виданий імпортером. Без цього документа ремонт буде розглядатися як післягарантійний. Після закінчення гарантійного терміну ремонт здійснюється Центральним сервісом. Несправний виріб повинен бути надісланий до Сервісу (витрати на пересилку покриваються користувачем).

11. Самостійне усунення несправностей

ПРИМІТКА **Перед самостійним усуненням несправностей від'єднайте пристрій від джерела живлення.**

ПРОБЛЕМА	ПРИЧИНА	РІШЕННЯ
Пристрій не працює	Несправний вимикач Розряджений акумулятор Неправильно встановлений акумулятор	Проведіть технічне обслуговування пристрою Заряджайте акумулятор Правильно прикріпіть
Пристрій запускається з труднощами	Забиті вхідні/вихідні отвори	Перевірте та почистіть пристрій
Пристрій вимикається при спрацьовуванні захисних пристроїв	Забиті вентиляційні отвори Перевищення робочих параметрів	Очистіть отвори Вимкніть електроінструмент, залиште роботу до повного охолодження

12. Завершення розділу, заключні зауваження

1. пилосос/повітродувка - 1 штука, 2. труба повітродувки - 1 штука, 3. всмоктувальна труба - 1 штука, 4. мішок для сміття - 1 штука

13. Інформація для користувачів щодо утилізації електричного та електронного обладнання (стосується домогосподарств)



Символ, зображений на виробах або супровідній документації, вказує на те, що несправне електричне або електронне обладнання не можна утилізувати разом з побутовими відходами. Якщо вам потрібно утилізувати, повторно використати або відновити компоненти, найкраще віднести їх до спеціалізованого пункту збору, де вони будуть прийняті безкоштовно. Інформацію про місцезнаходження пунктів збору відпрацьованого обладнання надають місцеві органи влади, наприклад, на їхніх веб-сайтах.
Правильна утилізація пристрою, допомагає зберегти цінні ресурси та уникнути негативного впливу на здоров'я та навколишнє середовище внаслідок можливої присутності в обладнаннінебезпечних речовин: речовини, суміші та компоненти.
Неправильна утилізація відходів загрожує штрафними санкціями згідно з відповідними місцевими нормами.
Користувачі в країнах ЄС: Якщо вам потрібно утилізувати електричне або електронне обладнання, зверніться до найближчої точки продажу або до вашого постачальника, який надасть вам додаткову інформацію.
Утилізація в країнах за межами Європейського Союзу: Цей символ стосується лише країн Європейського Союзу. Якщо ви хочете утилізувати цей виріб, зверніться до місцевих органів влади або дилера для отримання інформації про правильний спосіб утилізації.

Гарантійний талон

на

Акумуляторна повітродувка/пилосос

Номер замовлення: DED7194V Номер лоту: .....

(далі - Продукт)

Дата придбання продукту: .....

Печатка дилера

Дата та підпис продавця: .....

Заява користувача:

Я підтверджую, що ознайомлений з умовами гарантії та наслідками недотримання вказівок, викладених в інструкції з експлуатації та гарантійному талоні. Я ознайомлений з умовами цієї гарантії, що підтверджую власним підписом:

....

Дата і місце Підпис користувача

I. Відповідальність за якість продукції:

1. Поручитель - Dedra Exim Sp. z o.o. з місцезнаходженням у м. Прушкув, адреса: ul. 3 Maja 8, 05-800 Pruszków, KRS 0000062517, Окружний суд столичного міста Варшави у Варшаві, XIV Економічний відділ Національного судового реєстру, NIP 527-020-49-33, статутний капітал: 100 980,00 ЗЛОТИХ.
2. Відповідно до умов цього гарантійного талона, Гарант гарантує Товар, що походить з дистриб'юторської мережі Гаранта.
3. Відповідальність за гарантією поширюється лише на дефекти, що виникли з причин, притаманних Продукту на момент його передачі Користувачеві.
4. Користувач, на підставі гарантії, має право на безкоштовний ремонт Продукту за умови, що дефект став очевидним протягом гарантійного терміну. Спосіб ремонту Продукту (метод ремонту) визначається на розсуд Гаранта. Якщо Гарант встановить, що ремонт неможливий, він залишає за собою право замінити дефектний елемент або весь Виріб на бездефектний, зменшити ціну Виробу або відмовитися від договору.

По відношенню до Користувача, який не є споживачем у розумінні Закону від 23 квітня 1964р. Цивільного кодексу, відповідальність Гаранта за збитки, що виникли внаслідок цієї гарантії та/або у зв'язку з її укладенням та виконанням, незалежно від правового титулу, обмежується максимальною вартістю дефектного Продукту.

II. Гарантійний термін:

Компоненти продукту	**Тривалість гарантійного захисту**
DED7194V	36 місяці з дати придбання Продукту, як зазначено в цьому гарантійному талоні
Труба повітродувки, всмоктувальна труба, мішок для відходів	Гарантія не поширюється

III. Умови реалізації гарантії:

Користувач повинен пред'явити заповнений гарантійний талон на Виріб та обґрунтувати обставини придбання Виробу Користувачем, наприклад, пред'явивши чек, рахунок-фактуру тощо. З метою ефективного розгляду рекламації рекомендується, щоб Користувач надав разом з Виробом всі компоненти, зазначені в розділі "Комплектація пристрою", що міститься в Посібнику користувача.

2. що Користувач дотримується рекомендацій, викладених в інструкції з експлуатації та гарантійному талоні.

Гарантія поширюється лише на територію Республіки Польща та ЄС.

Гарантія не поширюється на дефекти Продукту, що виникають, зокрема, внаслідок:

a. Недотримання Користувачем умов, викладених в Інструкції з експлуатації, зокрема щодо правильної експлуатації, технічного обслуговування та чищення;

b. Використання Користувачем засобів для чищення або технічного обслуговування, які не відповідають вимогам Інструкції з експлуатації;

c. Неналежне зберігання та транспортування Продукту Користувачем;

d. Несанкціоновані зміни та/або модифікації Продукту Користувачем, які не були узгоджені з Гарантом;

e. Використання Користувачем у Виробі витратних матеріалів, що не відповідають вимогам Інструкції з експлуатації.

f. Користувач, який не є споживачем у розумінні Закону від 23 квітня 1964р. Цивільного кодексу, втрачає гарантію на Продукт, в якому:

g. серійні номери, маркування дати та таблички з назвами були видалені, змінені або пошкоджені Користувачем;

h. пломби були пошкоджені Користувачем або мають сліди втручання Користувача.

Зверніть увагу, що Користувач зобов'язаний самостійно та за власний рахунок здійснювати поточне обслуговування Продукту, включаючи інструкцію з використання, самостійно та за власний рахунок.

IV. Порядок розгляду скарг:

1. Якщо Ви виявите, що Виріб працює неправильно, перед тим, як пред'явити претензію, Ви повинні переконатися, що всі кроки, зазначені в Інструкції з експлуатації, були виконані правильно, перш ніж пред'являти претензію.
2. Рекомендується подавати рекламацію негайно, бажано протягом 7 днів з моменту виявлення дефекту Продукту. Користувач, який не є споживачем у розумінні Закону від 23 квітня 1964р. Цивільного кодексу, втрачає права, що випливають з цієї гарантії, якщо рекламація не буде подана протягом 7 днів.
3. Повідомлення про рекламацію можна подати, зокрема, в місці придбання Продукту, в гарантійному сервісі або в письмовій формі на вказану адресу: Dedra Exim Sp. z o.o., ul. 3 Maja 8, 05-800 Pruszków.
4. Користувач може подати рекламацію, використовуючи форму, доступну на веб-сайті www.dedra.pl. ("Бланк рекламації").
5. адреси гарантійного обслуговування для окремих країн можна знайти на сайті www.dedra.pl. Якщо для певної країни немає гарантійного сервісу, рекомендується звертатися з гарантійними претензіями за адресою: Dedra Exim Sp. z o.o. ul. 3 Maja 8, 05-800 Pruszków (Польща).
6. З метою безпеки Користувача використання дефектного Продукту заборонено.
7. Попередження: Використання несправного Виробу є небезпечним для здоров'я та життя Користувача.
8. Виконання зобов'язань за гарантією відбудеться протягом 14 робочих днів, рахуючи від дати доставки Користувачем заявленого Продукту.
9. перед тим, як відправити дефектний Виріб для рекламації, рекомендується його почистити. Виріб, що підлягає рекламації, рекомендується ретельно захищати від пошкоджень під час транспортування (рекомендується доставляти Виріб, що підлягає рекламації, в оригінальній упаковці).
10. Гарантійний термін продовжується на час, протягом якого Користувач не міг використовувати Продукт, на який поширюється гарантія, через дефект.

Гарантія не виключає, не обмежує і не призупиняє права Користувача, передбачені положеннями про гарантійні зобов'язання щодо дефектів проданих товарів.

Відповідно до статті 13(1) та (2) Регламенту (ЄС) 2016/679 Європейського Парламенту та Ради від 27 квітня 2016 року про захист фізичних осіб у зв'язку з обробкою персональних даних і про вільний рух таких даних та про скасування Директиви 95/46/ЄС (далі: "RODO"), повідомляємо Вам наступне

1. Контролером ваших персональних даних, вказаних у формі, є компанія DEDRA-EXIM sp. z o.o., зареєстрована за адресою: вул. 3 Мая, 8, 05- 800, Прушкув (далі: «Контролер»).
2. Ваші дані будуть оброблятися виключно з метою виконання гарантійної процедури для пристрою згідно з літ. b п. 1. ст. 6 Загального регламенту захисту даних (далі: «ЗРЗД») Надання даних є добровільним, але необхідним для виконання гарантійної процедури.
3. Ваші дані будуть оброблятися протягом періоду виконання гарантійної процедури та з метою архівування на випадок необхідності захисту від можливих претензій до Контролера, але не довше закінчення терміну позовної давності.
4. Ваші дані можуть бути розкриті тільки суб'єктам, які обробляють дані від імені Контролера, на підставі письмового договору про доручення на обробку персональних даних, що передбачає, зокрема, технічне обслуговування, хостинг або обслуговування веб-сайту, IT-сервіс, кур'єрську компанію. Постачальники Контролера зобов'язані забезпечувати безпеку даних і дотримуватися вимог чинного законодавства щодо захисту персональних даних і не можуть використовувати довірені їм персональні дані в цілях, відмінних від зазначених у договорі з Контролером.
5. Ваші персональні дані не будуть оброблятися автоматизовано, зокрема, не будуть профілюватися, а також не будуть передаватися у треті країни/міжнародні організації.
6. Ви маєте право на доступ до своїх персональних даних та право на їхнє виправлення, видалення, обмеження обробки,

право на передачу даних, право на відмову від обробки, у будь-який момент;
7. З усіх питань, пов'язаних з обробкою Контролером ваших персональних даних, ви можете звернутися до Контролера за адресою e-mail: daneosobowe@dedra.pl.;
8. Ви маєте право подати скаргу до відповідного наглядового органу із захисту персональних даних;

HR Sadržaj

1. Slike i crteži
2. Opis uređaja
3. Namjena uređaja
4. Ograničena uporaba
5. Tehnički podaci
6. Priprema za rad
7. Uključivanja uređaja
8. Korištenje uređaja
9. Tekuće aktivnosti opsluživanja
10. Zamjenski dijelovi i pribor
11. Samostalno uklanjanje kvarova
12. Sastavni dijelovi uređaja
13. Informacija za korisnike o zbrinjavanju električnih i elektronskih alata
14. Jamstveni list

Opći propisi o sigurnosti su priloženi kao posebna knjižica.
Izjava o Sukladnosti je priložena uputama kao zaseban dokument. U slučaju nedostatka Izjave o sukladnosti, obratite se servisu Dedra-Exim Sp. z o.o..

UPOZORENJE. Pročitajte sva upozorenja označena uskličnikom i sve upute prije uporabe uređaja.

Zbog nepoštivanje dolje navedenih upozorenja i sigurnosnih napomena može doći do strujnog udara, požara ili ozbiljnih povreda korisnika. Zadržite sva upozorenja i upute radi naknadne uporabe.

NAPOMENA **Uređaj s linije SAS+ALL je dizajniran za rad isključivo zajedno s punjačima i baterijama linije SAS+ALL**

Akumulator Li-Ion baterija i punjač nisu dio standardne opreme uređaja i treba ih nabaviti posebno. Korištenje baterija i punjača drugih nego ovi koji su namijenjeni za uređaj je zabranjeno.

2. Opis uređaja

Crtež A: 1. Cijev puhača, 2. Zatvarač nastavka za puhalo, 3. Prekidač s podesivim načinom rada, 4. Ulaz zraka, 5. Utičnica za bateriju
Crtež B. 1. Cijev usisavača, 2. Vreća za prljavštinu, 3. Zatvarači na vrećici za prljavštinu , 4. Pomoćni rukohvat, 5. Prekidač s podesivim načinom rada, 6. Utičnica za bateriju.

3. Namjena uređaja

Akumulatorsko i puhalo/usisavač je uređaj namijenjen za vanjsku upotrebu. Ovisno o postavkama može se koristiti kao vrtno puhalo, npr. za lišće, ili kao vrtni usisavač s vrećicom za prljavštinu. Zahvaljujući podešavanju snage možete prilagoditi snagu usisavanja ili puhanja kako bi odgovarala potrebama obavljanog posla.
Dozvoljeno je koristiti uređaj prilikom obavljanja renovacijskih i građevinskih radova, u servisnim radionicama, pri amaterskim radovima uz poštivanje uvjeta korištenja i dopuštenih radnih uvjeta naznačenih u uputama za uporabu.

4. Ograničena uporaba

NAPOMENA **Uređaj se može koristiti samo u skaldu s niže navedenim „Dopuštenim uvjetima rada".**

NAPOMENA **Samoinicijativne promjene u mehaničkoj i električkoj konstrukciji, sve ingerencije u uređaj, a isto tako korištenje uređaja na način koji nije opisan u uputama, smatraju se neovlaštenim djelovanjem i uzrokuju trenutačni gubitak Jamstvenih Prava, a izjava o usklađenosti u tom slučaju postaje nevažeća.**

Zbog nenamjenske uporabe ili korištenja električnog uređaja na način koji nije usklađen s Uputama za uporabu dolazi do trenutačnog gubitka jamstvenih prava.
Pažljivo pročitajte upute. Upoznajte upravljačke elemente i pravilnu uporabom uređaja.
Nikada ne dopustite djeci ili osobama koje nisu upoznate s ovim uputama da koriste uređaj. Lokalni propisi mogu ograničiti dob operatera.
Imajte na pameti da je operater ili korisnik odgovoran za nezgode ili opasnosti koje se dogode drugim osobama ili njihovoj imovini.

DOPUŠTENI RADNI UVJETI

Ne koristite u zatvorenim prostorijama. Raspon temperature punjenja baterije 10 - 30°C. Ne izlažite temperaturama iznad 40°C.

5. Tehnički podaci

Model uređaja	DED7194V
Radni napon [V]	2 x 18
Nazivna brzina [min-1]	6000-17000
Ispuh max [km/h]	270
Kapacitet zraka [m3/min]	550
Razina vibracije na rukohvaci a_h [m/s^2]	<2.5
Mjerna nesigurnost K [m/s^2]	1,5
Emisije buke:	
Razina zvučnog pritiskao L_{pA} [dB(A)]	87,6
Razina zvučne snage L_{WA} [dB(A)]	96,5
Mmjerna nesigurnost K_{pA}, K_{wA} [dB(A)]	3
Zajamčena razina zvučne snage L_{WA} [dB(A)]	100

Informacije o buci i vibracijama.
Uključna vrijednost vibracija a_h i mjerna nesigurnost su određene u skladu s normom EN 50636-2-100 i navedene u tablici.
Emisija buke je određena u skladu s EN 50636-2-100, vrijednosti su navedene u tablici.

NAPOMENA **Zbog buke može doći do oštećivanje sluha i zato tijekom rada uvijek nosite sredstva za zaštitu sluha!**

Deklarirana vrijednost emisije vibracija izmjerena je prema standardnoj metodi ispitivanja i može se koristiti za usporedbu jednog uređaja s drugim. Navedena ispod razina emisije vibracija može se koristiti i za početnu procjenu izloženosti vibracijama.
Razina vibracija tijekom stvarnog korištenja električnog uređaja može se razlikovati od deklariranih vrijednosti, ovisno o načinu korištenja radnih alata, posebice o vrsti obrađivanog materijala i potrebi određivanja sredstava za zaštitu operatera. Kako biste precizno procijenili izlaganje opasnostima u stvarnim uvjetima rada, treba uzeti u obzir sve dijelove operativnog djelovanja, također i razdoblje kad je uređaj isključen i kad je uključen ali se ne koristi za rad.

6. Priprema za rad

NAPOMENA **Uređaj je dio SAS+ALL linije, pa da biste ga koristili, morate kompletirati set koji se sastoji od uređaja, baterije i punjača. Zabranjena je uporaba drugih baterija i punjača.**

Nosite zaštitu za sluh i zaštitne naočale. Nosite ih stalno dok uređaj radi. Dok radite s uređajem uvijek nosite čvrstu obuću i duge hlače. Nemojte rukovati uređajem bosi ili u otvorenim sandalama. Izbjegavajte nošenje široke odjeće i odjeće s visećim vrpcama ili trakama. Ne nosite široku odjeću niti nakit koje može uvući usisavač zraka. Dugu kosu držite od mjesta ulaza zraka.
Uređajem rukujte stojeći u preporučenom položaju na tvrdoj, ravnoj površini. Uređaj nemojte koristiti na asfaltiranoj ili šljunčanoj površini gdje bi odbačeni materijal mogao uzrokovati ozljede.
Prije uporabe uvijek vizualno provjerite jesu li pričvrsni elementi dobro fiksirani, kućište neoštećeno i jesu li zaštite na svojem mjestu. Zamijenite istrošene ili oštećene elemente u sklopovima za održavanje ravnoteže. Zamijenite oštećene ili nečitke naljepnice.
Nemojte rukovati uređajem kada su u blizini ljudi, posebno djeca ili životinje.
Uređaj koristite na dobro osvijetljenom mjestu.
Da biste pripremili uređaj za rad u funkciji puhalo, na nastavak za izlaz zraka postavite izlaznu cijev (Crtež A, 1) i blokirajte zatvaračima (Crtež A, 2). Na otvor za ulaz zraka (Crtež A, 4) stavite slijepu maticu tako da sve izbočine pogode odgovarajuće utore pa ih okrenite da bi ih blokirali.

Uređaj se neće pokrenuti bez postavljene slijepe matice.

Za deblokiranje i uklanjanje slijepe matice pritisnite gumb za blokadu koji se nalazi ispod slijepe matice. Okrenite slijepu maticu i izvadite je iz otvora za ulaz zraka.
Da biste uređaj pripremili za usisavanje, na nastavak za izlaz zraka postavite kraj vreće za prljavštinu (Crtež B, 2) i blokirajte zatvaračima (Crtež B, 3). Ako je ugrađena slijepa matica, maknite je s ulaznog otvora. Ugradite cijev usisavača na način da pojedine komponente ugurate i blokirate ih (Crtež B, 1). U utore na ulaznom otvoru na odgovarajući način fiksirajte nastavak (obratite pažnju na izbočine na nastavku). Uvijte i blokirajte cijev. Da biste uklonili cijev usisavača, pritisnite gumb za blokadu koji se nalazi ispod nastavka. Uvijte nastavak i maknite iz ulaznog otvora. Uređaj je spreman za rad.

7. Uključivanja uređaja

Uređaj napajaju dvije baterije, svaka s naponom od 18 V. Napunjenu bateriju umetnite u vodilicu na ručki sve dok se ne aktivira zatvarač na ručki. Uređaj je spreman za rad.
Prije uključivanja uređaja obavite sve korake opisane u poglavlju 6. Priprema za rad
Kako biste uključili uređaj, pritisnite gumb (Crtež C, 1). Uređaj će se uvijek pokrenuti s najnižom postavkom. Za promjenu brzine upotrijebite gumbe (Crtež C, 2, 5). Ovisno o odabranoj brzini, na displeju će se osvijetliti LED diode (Crtež C, 3). Uređaj je opremljen funkcijom TURBO, koja se aktivira gumbom (Crtež C, 6). Ova funkcija radi samo kada se gumb drži pritisnut kroz određeno vrijeme (oko 30 sekundi). TURBO je označen LED diodama (Crtež C, 4).

8. Korištenje uređaja

NAPOMENA **Ako se baterija zagrije iznad 40°C, prestanite raditi i pričekajte dok se baterija ne ohladi.**

Prekomjerno zagrijavanje baterije može uzrokovati kvar iste.

NAPOMENA **Prije pokretanja uređaja provjerite je li komora za dodavanje prazna.**

Lice i tijelo držite dalje od ulaznog otvora. Ne dopustite da ruke ili drugi dijelovi tijela ili odjeće uđu unutar komore za dodavanje ili blizu drugih pokretnih dijelova. Održavajte ravnotežu i stabilno stavljajte noge. Ne posežite izvan uređaja. Dok u uređaj uvodite materijal nikada nemojte stajati na razini višoj od postolja uređaja.
Uvijek se odmaknite od područja izbacivanja kada radite sa uređajem.
Prilikom unošenja materijala u uređaj obratite posebnu pozornost da li u njemu nema komada metala, kamenja, boca, limenki ili drugih stranih predmeta.
Ako bilo koji strani predmeti uđu u uređaj ili uređaj počne proizvoditi neuobičajenu buku ili vibracije, odmah isključite napajanje i pustite uređaj da se zaustavi. Isključite uređaj iz napajanja i prije nego ga ćete ponovo pokrenuti, poduzmite sljedeće korake:
- uređaj kontrolirajte na oštećenje;
- zamijenite ili popravite oštećene dijelove;
- provjerite ima li labavih dijelova i zategnite ih.

Ne dopustite da se obrađivani materijal skuplja u zoni usisavanja ili izbacivanja; jer bi to moglo spriječiti pravilan rad i uzrokovati odbacivanje materijala kroz ulazni otvor.
Ako bi došli do začepljivanja uređaja, isključite izvor napajanja i sam uređaj isključite iz napajanja prije nego ga krenete čistite od otpadaka.
Nikada koristite uređaj s oštećenim zaštitama ili displejima ili bez sigurnosnih mehanizama, na primjer bez ugrađenog spremnika za otpatke. Držite izvor napajanja čistim od otpada i drugih naslaga kako biste spriječili oštećenje izvora napajanja ili mogući požar.
Zaustavite uređaj i isključite izvor napajanja. Provjerite jesu li se svi pokretni dijelovi potpuno zaustavili
- kad god napustite uređaj,
- prije čišćenja začepljenja ili deblokiranja zone izbacivanja,
- prije provjere, čišćenja ili rada na uređaju.

9. Tekuće aktivnosti opsluživanja

Redovito čistite cijeli uređaj, obraćajući posebnu pozornost na čišćenje ventilacijskih otvora uređaja.
Izbjegavajte punjenje baterije odmah nakon intenzivne uporabe uređaja. Zbog pražnjenja bateriju ne treba skladištiti potpuno ispražnjenu, jer bi se mogla isprazniti ispod kritične razine i trajno oštetiti.
Stoga ne korištenu bateriju čuvajte djelomično napunjenu (do približno 40%). Napunite bateriju prije nego što se potpuno isprazni. Baterije čuvajte na temperaturi od 10-30°C. Kada se čuva na niskim temperaturama, brže gubi kapacitet.
Punjenje baterije opisano je u uputama za bateriju i punjač iz SAS+ALL linije.

NAPOMENA **Uređaj čuvajte na mjestu koje nije dostupno djeci.**

Ako odvijač morate poslati u servisni centar na popravak, zaštitite ga od slučajnih mehaničkih oštećenja i baterije izvucite iz priključka za punjač.

Način uklanjanja baterije

Kako biste izvadili bateriju, pritisnite gumb za otpuštanje koji se nalazi na prednjoj strani baterije. Izvucite bateriju iz priključka. Kako biste instalirali bateriju, gurnite istu u priključak, a zatim pritisnite prema dolje sve dok se ne aktivira zatvarač na ručci.

Održavanje uređaja

Održavanje uključuje aktivnosti koje se odnose i na dodatnu opremu, odnosno bateriju i punjač.

NAPOMENA **Nikada nemojte raditi na održavanju uređaja dok je spojen na izvor napajanja.**

To može dovesti do ozbiljnih ozljeda ili strujnog udara. Prije nego krenete održavati uređaj, bateriju izvucite iz priključka.
Kada se uređaj zaustavi radi servisiranja, pregleda ili skladištenja ili zamjene pomoćne opreme, isključite izvor napajanja, isključite uređaj iz napajanja i provjerite jesu li se svi pokretni dijelovi potpuno zaustavili. Ostavite uređaj da se ohladi prije bilo kakvih pregleda, podešavanja itd. Pažljivo održavajte uređaj i brinite da bude čist.
Uređaj čuvajte na suhom mjestu izvan dohvata djece.
Uvijek pričekajte dok se uređaj ne ohladi i tek onda ga spremite na čuvanje.
Zbog sigurnosnih razloga zamijenite istrošene ili oštećene dijelove. Koristite samo originalne zamjenske dijelove i komponente.
Nikada ne onemogućujte funkciju blokade zaštite (ako postoji).
Isključite uređaj prije fiksiranja ili uklanjanja vrećice.
Održavanje uređaja se svodi na održavanje čistim svih njegovih elemenata koji su potrebni za normalan rad. Za čišćenje nemojte koristiti otapala jer to može uzrokovati nepovratno oštećenje kućišta i drugih plastičnih dijelova.
Bateriju nemojte čistiti vodom jer to može izazvati kratki spoj unutar baterije koji je može trajno oštetiti.

10. Zamjenski dijelovi i pribor

Preporučeni pribor

Uređaji iz SAS+ALL linije može opremiti bilo kojom baterijom i punjačem iz linije SAS+ALL.
Kako biste nabavili zamjenske dijelove i pribor, kontaktirajte Dedra Exim-Servis. Podaci za kontakt se nalaze na 1. stranici uputa. Prilikom naručivanja zamjenskih dijelova navedite broj partije označen na tipskoj ploči i broj dijela iz montažni crtež. U jamstvenom roku popravci se obavljaju prema pravilima iž jamstvenog lista. Reklamirani proizvod odnesite na popravak na mjesto nabave istog (prodavatelj je dužan primiti reklamirani proizvod) ili poslati u servisni centar DEDRA - EXIM. Priložite jamstveni list koji je ispostavio Uvoznik. Bez ovog dokumenta popravak se smatra popravom izvan jamstva. Nakon isteka jamstvenog roka popravke obavlja centralni servis. Oštećen proizvod pošaljite serviserima (troškove poštarine snosi korisnik).

11. Samostalno uklanjanje kvarova

NAPOMENA **Prije nego počnete samostalno uklanjati greške, uređaj isključite iz napajanja.**

PROBLEM	UZROK	RJEŠENJE
Uređaj se ne pokreće	Oštećen prekidač	Uređaj odnesite serviserima
	Ispražnjena baterija	Napunite bateriju
	Neispravno fiksirana baterija	Fiksirajte na ispravan način
Uređaj se pokreće s poteškoćama	Začepljeni ulazni/izlazni otvori	Provjerite i očistite uređaj
Uređaj se isključuje zbog aktiviranja zaštite	Začepljeni otvori za ventilaciju	Očistite otvore
	Prekoračeni dopušteni radni parametri	Električni alat isključite, prekinite rad do trenutka potpuno ne ohladi.

12. Sastavni dijelovi uređaja, zaključne napomene

1. Usisavač/puhalo – 1 komad, 2. Cijev puhača – 1 kom., 3. Usisna cijev – 1 komad, 4. Vreća za prljavštinu – 1 kom.

13. Informacija za korisnike o zbrinjavanju električnih i elektroničkih uređaja (odnosi se na kućanstva)



Ovaj simbol postavljen na proizvode ili popratnu dokumentaciju obavještava da se neispravni električni ili elektronički uređaji ne smiju odlagati s kućnim otpadom. Ispravan postupak u slučaju potrebe za zbrinjavanjem, ponovnom uporabom ili oporabom komponenti sastoji se od prijenosa uređaja na specijalizirano sabirno mjesto, gdje će biti besplatno prihvaćen. Informacije o lokacijama sabirnih točaka otpadne opreme pružaju lokalne vlasti, npr. na svojim web stranicama.

Pravilno zbrinjavanje uređaja omogućuje očuvanje dragocjenih resursa i izbjegavanje negativnog utjecaja na zdravlje i okoliš, do kojeg dolazi zbog mogućnosti da uređaji sadrže opasne tvari, smjese i sastavne dijelove.
Nepravilno odlaganje otpada podliježe kaznama predviđenim relevantnim lokalnim propisima.
Korisnici u zemljama Europske unije: Ako trebate odložiti električnu ili elektroničku opremu, obratite se najbližem prodavaču ili dobavljaču za dodatne informacije.

Odlaganje u zemljama izvan Europske unije: Ovaj simbol vrijedi samo za zemlje Europske unije. Ako trebate zbrinuti ovaj proizvod, obratite se lokalnim vlastima ili trgovcu radi pravilnog zbrinjavanja.

Jamstveni list

na

Baterijski puhač/usisavač 18V

Kataloški broj: DED7194V br. partije:.....

(u daljnjem tekstu Proizvod)

Datum nabavke Proizvoda: .....

Pečat prodavača

Datum i potpis prodavača: .....

Izjava Korisnika:

Potvrđujem da sam upoznat s uvjetima jamstva i posljedicama nepoštivanja smjernica sadržanih u Uputama za upotrebu i jamstvenom listu. Upoznat sam s uvjetima ovog jamstva, što potvrđujem svojim potpisom:

....

Datum i mjesto Potpis Korisnika

I. Odgovornost za Proizvod

1. Jamac - Dedra Exim Sp. z o.o. sa sjedištem u Pruszkówu, adresa: ul. 3 Maja 8, 05-800 Pruszków, KRS 0000062517, Općinski sud za glavni grad Varšavu u Varšavi, XIV Gospodarski odjel Državnog sudskog registra, PIB 527-020-49-33, osnovni kapital: 100 980.00 PLN.
2. Pod uvjetima navedenim u ovom jamstvenom listu, Jamac daje jamstvo za Proizvod koji dolazi iz Jamčeve distribucije.
3. Odgovornost iz jamstva pokriva samo nedostatke koji proizlaze iz razloga koji su u Proizvodu u trenutku njegove predaje Korisniku.
4. Pod jamstvom, Korisnik stječe pravo na besplatan popravak Proizvoda, ako se kvar otkrije tijekom jamstvenog roka. Način popravka Proizvoda (metoda popravka) ovisi o odluci Jamca. Ako Jamac utvrdi da ga je nemoguće popraviti, Jamac zadržava pravo zamijeniti neispravan element ili cijeli Proizvod ispravnim, smanjiti cijenu Proizvoda ili odstupiti od ugovora.
5. U odnosu na Korisnika koji nije potrošač u smislu Zakona od 23. travnja 1964. Građanski zakonik, odgovornost Jamca za štetu koja proizlazi iz ovog jamstva i/ili u vezi s njegovim sklapanjem i izvršenjem, bez obzira na pravni naslov, ograničena je na maksimalnu vrijednost neispravnog Proizvoda.

II. Jamstveni rok

Elementi Proizvoda	Jamstveni rok
DED7194V	36 mjeseca od datuma kupnje Proizvoda prikazanog u ovom jamstvenom listu
Cijev za puhanje, usisna cijev, iskopana vreća	Stavke koje nisu pokrivene jamstvom

III. Uvjeti korištenja jamstva

1. Predočenje od strane korisnika popunjenog jamstvenog lista Proizvoda i potvrđivanje od strane Korisnika okolnosti kupnje Proizvoda, npr. predočenjem računa, fakture itd. Kako bi učinkovito riješili reklamaciju preporuča se da Korisnik dostavi sve elemente navedene u "Kompletu uređaja" zajedno s Proizvodom za reklamaciju koja se nalazi u Uputama za upotrebu.
2. Poštovanje od strane korisnika preporuka sadržanih u Uputama za uporabu i jamstvenom listu.
3. Jamstvo vrijedi isključivo na području Republike Poljske i EU.
4. Jamstvo ne obuhvaća kvarove Proizvoda nastale posebno kao rezultat:

a. Nepoštivanja od strane Korisnika uvjeta navedenih u Uputama za uporabu, posebno u pogledu pravilnog korištenja, održavanja i čišćenja;
b. Korištenja od strane Korisnika sredstava za čišćenje ili održavanje koja nisu u skladu s Uputama za uporabu;
c. Nepravilnog skladištenja i transporta Proizvoda od strane Korisnika;
d. Neovlaštene izmjene i/ili modifikacije Proizvoda od strane Korisnika koje nisu dogovorene s Jamcem;
e. Korištenja od strane Korisnika potrošnog materijala u Proizvodu koji nije u skladu s Uputama za uporabu.

5. Korisnik koji nije potrošač u smislu zakona od 23. travnja 1964. Građanski zakonik gubi jamstvo na Proizvod u kojem:
- je Korisnik je uklonio, promijenio ili oštetio serijske brojeve, oznake datuma i natpisne pločice;
- pečati su oštećeni od strane Korisnika ili pokazuju znakove manipulacije od strane Korisnika.

6. Pozor! Radnje povezane sa svakodnevnim radom Proizvoda, koje proizlaze, između ostalog iz Upute za uporabu Korisnik je dužan provoditi samostalno i o svom trošku.

IV. Procedura reklamacije

1. U slučaju utvrđivanja neispravnog rada Proizvoda, prije podnošenja reklamacije, provjerite jesu li sve radnje navedene posebno u Uputama za uporabu, izvršene ispravno.
2. Preporučujemo podnošenje reklamacije odmah, najbolje u roku od 7 dana od dana uočavanja kvara Proizvoda. Korisnik koji nije potrošač u smislu zakona od 23. travnja 1964. Građanski zakonik gubi prava koja proizlaze iz ovog jamstva ako se reklamacija ne podnese u roku od 7 dana.
3. Reklamacija se može podnijeti, između ostalog, na mjestu kupnje Proizvoda, u jamstvenom servisu ili pismeno na sljedeću adresu: Dedra Exim Sp. z o.o., ul. 3 Maja 8, 05-800 Pruszków.
4. Korisnik može podnijeti reklamaciju putem obrasca dostupnog na web stranici www.dedra.pl. ("Obrazac za reklamaciju").
5. Adrese jamstvenih servisa za pojedine zemlje dostupne su na web stranici www.dedra.pl. U slučaju nedostatka jamstvenog servisa za određenu zemlju, preporuča se slanje reklamacija na sljedeću adresu: Dedra Exim Sp. z o.o. ul. 3 Maja 8, 05-800 Pruszków (Poljska).
6. S obzirom na sigurnost Korisnika, zabranjeno je koristiti neispravan proizvod.
7. Pozor! Korištenje neispravnog Proizvoda opasno je za zdravlje i život Korisnika.
8. Izvršenje obveza koje proizlaze iz jamstva održat će se u roku od 14 radnih dana od dana isporuke Proizvoda koji korisnik reklamira.
9. Prije dostave neispravnog Proizvoda na reklamaciju, preporuča se čišćenje. Preporuča se da se reklamirani Proizvod pažljivo zaštiti od oštećenja tijekom transporta (preporuča se isporuka reklamiranog Proizvoda u originalnom pakiranju).
10. Jamstveni rok se produljuje za vrijeme tijekom kojeg ga Korisnik nije mogao koristiti zbog kvara na Proizvodu obuhvaćenom jamstvom. Jamstvo ne isključuje, ograničava ili suspendira prava Korisnika koja proizlaze iz odredbi o jamstvu za nedostatke na prodanom artiklu.

Prema čl. 13 sek. 1 i sljed. 2. Uredbe (EU) 2016/679 Europskog parlamenta i Vijeća od 27. travnja 2016. o zaštiti fizičkih osoba u vezi s obradom osobnih podataka i slobodnom kretanju takvih podataka te stavljanju izvan snage Direktive 95/46. /EC, obavještavamo vas

1. Administrator Vaših osobnih podataka navedenih u formularu je DEDRA-EXIM sp. z o. o. sa sjedištem u Pruszkówu, ul. 3 Maja 8, 05-800 Pruszków (u daljnjem tekstu: "Administrator").
2. Vaši podaci će se obrađivati isključivo u svrhu provedbe jamstvenog postupka uređaja sukladno čl. 6 st. 1 slovo. b opće uredbe o zaštiti podataka (u daljnjem tekstu: "GDPR") Davanje podataka je dobrovoljno, ali nužno za provedbu jamstvenog postupka.
3. Vaši podaci će se obrađivati za vrijeme trajanja jamstvenog postupka te za potrebe arhiviranja u slučaju potrebe obrane od bilo kakvih potraživanja prema Administratoru, najduže do isteka istih.
4. Vaši podaci mogu se priopćiti samo subjektima koji obrađuju podatke za administratora na temelju pisanog ugovora o povjeravanju obrade osobnih podataka koji između ostalog daje: tehnička služba, održavanje hostinga ili web stranica, IT služba, kurirska tvrtka. Dobavljači Administratora dužni su osigurati sigurnost podataka i ispunjavati uvjete važećih zakona vezanih uz zaštitu osobnih podataka te ne smiju koristiti povjerene osobne podatke u druge svrhe osim onih navedenih u ugovoru s Administratorom.
5. Vaši podaci neće se obrađivati na automatizirani način, uključujući u obliku profiliranja, i neće se prenositi u treću zemlju/međunarodnu organizaciju.

6. Imate pravo pristupa svojim podacima te pravo na ispravak, brisanje, ograničenje obrade, pravo na prijenos podataka, pravo na prigovor u bilo kojem trenutku.
7. Za sva pitanja vezana uz obradu Vaših osobnih podataka od strane Administratora, možete nas kontaktirati na sljedeću e-mail adresu: daneosobowe@dedra.pl.;
8. Imate pravo podnijeti pritužbu tijelu nadležnom za zaštitu osobnih podataka

DE Inhalt

1. Fotos und Abbildungen
2. Beschreibung des Geräts
3. Verwendungszweck des Geräts
4. Nutzungsbeschränkung
5. Technische daten
6. Vorbereitung auf die Arbeit
7. Einschalten des Geräts
8. Verwendung des Geräts
9. Laufende Wartung
10. Ersatzteile und Zubehör
11. Eigenständige Fehlerbehebung
12. Komplettgerät
13. Informationen für Nutzer über die Entsorgung von Elektro- und Elektronikgeräten
14. Garantiekarte

Die allgemeinen Sicherheitsbedingungen sind als separates Heft beigefügt.
Die Konformitätserklärung ist der Anleitung als separates Dokument beigefügt. Bei fehlender Konformitätserklärung wenden Sie sich bitte an das Servicezentrum von Dedra-Exim Sp. z o.o..

WARNUNG. Alle mit einem Ausrufezeichen markierten Warnhinweise und Anweisungen vor der Verwendung des Geräts lesen.

Die Nichtbeachtung der nachstehend aufgeführten Warn- und Sicherheitshinweise kann zu Stromschlägen, Bränden oder schweren Verletzungen führen. Alle Warnhinweise und Anweisungen zum späteren Nachschlagen aufbewahren.

ACHTUNG

Das Gerät aus der SAS+ALL-Serie ist ausschließlich für den Betrieb mit Ladegeräten und Akkus aus der SAS+ALL-Serie bestimmt.

Der Lithium-Ionen-Akku und das Ladegerät sind nicht im Lieferumfang enthalten und müssen separat erworben werden. Die Verwendung von Akkus und Ladegeräten, die nicht für das Gerät bestimmt sind, ist verboten.

2. Beschreibung des Geräts

Zeichnung A: 1. Blasrohr, 2.Verriegelung Luftauslassstutzen, 3. Ein-/Ausschalter mit Betriebsartenwahlschalter, 4. Lufteinlass, 5. Akku Buchse
Zeichnung B. 1. Saugrohr, 2. Fangsack, 3. Verriegelungen für Fangsack, 4. Zusatzhandgriff, 5. Ein-/Ausschalter mit Betriebsartenwahlschalter, 6. Akku Buchse.

ACHTUNG

3. Verwendungszweck des Geräts

Bei dem Akku-Laubbläser/-sauger handelt es sich um ein Gerät für den Außenbereich. Je nach Einstellung kann er als Laubbläser, z. B. für Laub, oder als Laubsauger mit Fangsack verwendet werden. Dank der Leistungsregelung können Sie die Saug- oder Blasleistung an die Anforderungen des Einsatzes anpassen.
Der Einsatz des Geräts ist bei Renovierungs- und Bauarbeiten, in Reparaturwerkstätten und bei Hobbyarbeiten möglich, sofern die in der Bedienungsanleitung angegebenen Einsatzbedingungen und zulässigen Betriebsbedingungen eingehalten werden.

4. Nutzungsbeschränkung

ACHTUNG

Das Gerät darf nur unter den nachstehend aufgeführten „Zulässigen Betriebsbedingungen“ verwendet werden.

ACHTUNG

Unbefugte Änderungen an der mechanischen und elektrischen Konstruktion, jegliche Modifikationen, Wartungsarbeiten, die nicht in der Betriebsanleitung beschrieben sind,

werden als rechtswidrig behandelt und führen zum sofortigen Verlust der Garantieansprüche, und die Konformitätserklärung verliert ihre Gültigkeit. Bei nicht bestimmungsgemäßer Verwendung oder Verwendung entgegen der Betriebsanleitung erlöschen die Garantieansprüche unmittelbar.

Die Bedienungsanleitung sorgfältig lesen. Sich mit den Bedienelementen und der korrekten Verwendung des Geräts vertraut machen.
Niemals Kindern oder Personen, die mit dieser Bedienungsanleitung nicht vertraut sind, die Benutzung des Geräts gestatten. Örtliche Vorschriften können das Mindestalter des Bedieners einschränken.
Bitte beachten Sie, dass der Bediener oder Benutzer für Unfälle oder Gefahren verantwortlich ist, die anderen Personen oder deren Eigentum widerfahren.

ZULÄSSIGE ARBEITSBEDINGUNGEN
Nicht in Innenräumen verwenden. Temperaturbereich zum Laden des Akkus: 10-30 °C. Nicht Temperaturen über 40 °C aussetzen.

5. Technische daten

Modell des Geräts	DED7194V
Betriebsspannung [V]	2 x 18
Nenndrehzahl [min^{-1}]	6000-17000
Max. Ausblasen [km/h]	270
Luftvolumen [m^3/min]	550
Schwingungspegel, gemessen am Griff a_h [m/s^2]	<2,5
Messunsicherheit K [m/s^2]	1,5
Lärmemissionen:	
Schalldruckpegel L_{pA} [dB(A)]	87,6
Schallleistungspegel L_{wA} [dB(A)]	96,5
Messunsicherheit K_{pA}, K_{wA} [dB(A)]	3
Garantierter Schallleistungspegel LWA [dB(A)]	100

Informationen über Lärm und Vibrationen.

Schwingungsgesamtwert a_h und Messunsicherheit wurden gemäß EN 50636-2-100 ermittelt und sind in der Tabelle angegeben.
Die Geräuschemission wurde gemäß EN 50636-2-100 ermittelt und ist vorstehend in der Tabelle aufgeführt.

Lärm kann zu Gehörschäden führen. Tragen Sie bei der Arbeit immer einen Gehörschutz!

Der angegebene Schwingungswert wurde gemäß einer standardisierten Prüfmethode gemessen und kann zum Vergleich eines Geräts mit einem anderen verwendet werden. Der oben angegebene Schwingungspegel kann auch für eine vorläufige Bewertung der Schwingungsbelastung verwendet werden.
Der Schwingungspegel während der tatsächlichen Verwendung des Elektrowerkzeug kann von den angegebenen Werten abweichen, je nach Art des Einsatzes der Arbeitswerkzeuge, insbesondere je nach Art des zu bearbeitenden Werkstücks und der Notwendigkeit, Vorkehrungen zum Schutz des Bedieners zu treffen. Um die Belastung unter tatsächlichen Einsatzbedingungen genau zu beurteilen, müssen alle Teile des Betriebszyklus berücksichtigt werden, einschließlich der Zeiträume, in denen das Gerät ausgeschaltet oder eingeschaltet, aber nicht für die Arbeit verwendet wird.

6. Vorbereitung auf die Arbeit

Das Gerät ist Teil der SAS+ALL-Serie, daher ist für die Verwendung neben dem Gerät selbst auch ein Set bestehend aus Akku und Ladegerät erforderlich. Die Verwendung von anderen Batterien und Ladegeräten ist verboten.

Gehörschutz und Schutzbrille tragen. Beim Betrieb der Maschine durchgehend tragen. Beim Betrieb der Maschine immer festes Schuhwerk und lange Hosen tragen. Die Maschine nicht barfuß oder mit offenen Sandalen bedienen. Das Tragen von locker sitzender Kleidung oder Kleidung mit herabhängenden Kordeln oder Bändern vermeiden. Keine weite Kleidung oder Schmuck tragen, der sich im Lufteinlass verfangen könnte. Lange Haare vom Lufteinlass fernhalten.
Die Maschine in der empfohlenen Position und nur auf einer festen, ebenen Fläche betreiben. Die Maschine nicht auf einer gepflasterten oder geschotterten Fläche betreiben, auf der herausgeschleudertes Material zu Verletzungen führen könnte.
Vor dem Gebrauch immer eine Sichtprüfung durchführen, um sicherzustellen, dass die Befestigungselemente fest angezogen sind, das Gehäuse unbeschädigt ist und die Schutzabdeckungen angebracht sind. Abgenutzte oder beschädigte Bauteile in den Ausgleichseinheiten ersetzen. Beschädigte oder unleserliche Etiketten ersetzen.
Die Maschine nicht in Betrieb nehmen, wenn sich Personen, insbesondere Kinder, oder Tiere in der Nähe befinden.
Das Gerät sollte in einem gut beleuchteten Bereich verwendet werden.

Um das Gerät für den Betrieb als Laubbläser vorzubereiten, das Blasrohr auf den Luftauslassstutzen (Zeichnung A, 1) stecken und mit den Verriegelungen (Zeichnung A, 2) arretieren. Setzen Sie die Abdeckung auf die Lufteinlassöffnung (Zeichnung A, 4), sodass alle Nasen in die entsprechenden Aussparungen greifen, und drehen Sie sie, um sie zu verriegeln.

Das Gerät lässt sich ohne aufgesetzte Abdeckung nicht einschalten.

Drücken Sie zum Entriegeln und Abnehmen der Abdeckung auf die Verriegelungstaste unter der Abdeckung. Drehen Sie die Abdeckung und entfernen Sie sie von der Lufteinlassöffnung.
Um das Gerät für den Betrieb als Laubsauger vorzubereiten, das Endstück des Fangsacks auf den Luftauslassstutzen (Zeichnung B, 2) stecken und mit den Verriegelungen (Zeichnung B, 3) arretieren. Die Abdeckung von der Lufteinlassöffnung gegebenenfalls abnehmen. Das Saugrohr montieren, indem die einzelnen Teile ineinander geschoben und arretiert werden (Zeichnung B, 1). Den Stutzen sachgerecht in die Aussparungen an der Lufteinlassöffnung einführen (auf die Nasen am Stutzen achten). Das Rohr drehen und arretieren.

⚠ ACHTUNG Um das Saugrohr abzunehmen, drücken Sie den Verriegelungsknopf unter dem Stutzen. Den Stutzen drehen und von der Lufteinlassöffnung abnehmen. Das Gerät ist einsatzbereit.

7. Einschalten des Geräts

Das Gerät wird über zwei 18 V-Akku betrieben. Setzen Sie den geladenen Akku in die Führung am Handgriff ein, bis die Verriegelung des Handgriffs einrastet. Das Gerät ist einsatzbereit.
Vor dem Einschalten des Gerätes alle in Kapitel 6 beschriebenen Maßnahmen durchführen. Vorbereitung auf die Arbeit.
Zum Einschalten des Gerätes den Ein-/Ausschalter drücken (Zeichnung C, 1). Das Gerät startet immer auf der niedrigsten Stufe. Um die Geschwindigkeit zu ändern, verwenden Sie die entsprechenden Tasten (Zeichnung C, 2, 5). Je nach gewählter Geschwindigkeit leuchten die Anzeige-LEDs auf dem Display (Zeichnung C, 3). Das Gerät verfügt über eine TURBO-Funktion, die

⚠ ACHTUNG durch Drücken der entsprechenden Taste aktiviert wird (Zeichnung C, 6). Diese Funktion funktioniert nur, wenn die Taste für eine bestimmte Zeit gedrückt wird (ca. 30 Sekunden). Das Einschalten der TURBO-Funktion wird durch die LEDs angezeigt (Zeichnung C, 4).

8. Verwendung des Geräts

⚠ ACHTUNG Übersteigt die Temperatur des Akkus 40 °C, stellen Sie die Arbeit ein und warten Sie, bis der Akku abgekühlt ist.

Eine Überhitzung des Akkus kann zu dessen Ausfall führen.

⚠ ACHTUNG Stellen Sie vor der Inbetriebnahme der Maschine sicher, dass die Lufteinlasskammer leer ist.

Gesicht und Körper von der Lufteinlassöffnung fernhalten. Niemals Hände oder andere Körperteile oder Kleidung in die Lufteinlasskammer, den Bereich des Luftauslasses oder in die Nähe anderer beweglicher Teile geraten lassen. Immer das Gleichgewicht halten und die Beine fest auf dem Boden abstützen. Nicht über die Maschine hinausgreifen. Beim Aufsaugen von Material in die Maschine niemals höher stehen als die Basis der Maschine.
Beim Betrieb der Maschine immer den Bereich des Luftauslasses meiden. Beim Aufsaugen von Material in die Maschine besonders darauf achten, dass keine Metallstücke, Steine, Flaschen, Dosen oder andere Fremdkörper mit eingezogen werden.
Wenn Fremdkörper in die Maschine gelangen oder die Maschine ungewöhnliche Geräusche oder Vibrationen von sich gibt, die Stromversorgung sofort trennen und die Maschine anhalten. Die Maschine von der Stromversorgung trennen und vor dem Neustart und der Inbetriebnahme der Maschine die folgenden Schritte ausführen:
- auf Beschädigungen prüfen;
- beschädigte Teile ersetzen oder reparieren;
- überprüfen, ob Teile locker sind, und diese ggf. festziehen.

Es darf sich kein Material im Bereich des Lufteinlasses bzw. des Luftauslasses ansammeln, da dies den ordnungsgemäßen Betrieb beeinträchtigen und dazu führen kann, dass Material durch die Lufteinlassöffnung zurückgeworfen wird.
Wenn die Maschine verstopft ist, die Stromquelle abschalten und die Maschine von der Stromversorgung trennen, bevor Schmutz entfernt wird. Die Maschine niemals mit beschädigten Schutzvorrichtungen oder Abschirmungen oder ohne angebrachte Sicherheitsvorrichtungen betreiben, z. B. ohne montierten Fangsack. Die Stromquelle frei von Schmutz und anderen Ablagerungen halten, um Schäden an der Stromversorgung oder einen möglichen Brand zu vermeiden.
Die Maschine anhalten und die Stromquelle trennen. Sicherstellen, dass alle beweglichen Teile vollständig zum Stillstand gekommen sind
- immer, wenn Sie die Maschine zurücklassen,
- bevor Sie die Verstopfung beseitigen oder den Bereich des Luftauslasses säubern,
- vor der Überprüfung, Reinigung oder Arbeit mit der Maschine

9. Laufende Wartung

Das gesamte Gerät regelmäßig reinigen, dabei insbesondere auf die Reinigung der Lüftungsschlitze des achten.
Laden Sie den Akku nicht unmittelbar nach intensiver Nutzung auf. Bewahren Sie den Akku aufgrund des Effekts der Selbstentladung nicht vollständig entladen auf, da er sich sonst unter einen kritischen Wert entladen und dauerhaft beschädigt werden kann.
Bei Nichtgebrauch sollte der Akku daher teilgeladen (ca. 40%) gelagert werden. Den Akku aufladen, bevor er vollständig entladen ist. Akkus bei Temperaturen zwischen 10-30 °C aufbewahren. Bei niedrigen Temperaturen verlieren Akkus schneller an Kapazität.
Das Laden des Akkus ist in der Bedienungsanleitung für Akku und Ladegerät der Serie SAS+ALL beschrieben.

Der Aufbewahrungsort sollte für Kinder unzugänglich sein.

Wenn der Bohrschrauber zur Reparatur an ein Servicezentrum eingesendet werden muss, schützen Sie ihn vor versehentlichen mechanischen Schäden und entfernen Sie den Akku aus dem Ladeschacht.

Akku Installationsmethode

Um den Akku zu entfernen, drücken Sie den Entriegelungsknopf an der Vorderseite des Akkus. Akku aus der Akkuaufnahme entnehmen. Um den Akku einzusetzen, setzen Sie ihn in den Schlitz und drücken Sie ihn hinein, bis die Verriegelung am Handgriff einrastet.

Wartung des Geräts

Die Wartung umfasst die Bedienelemente und des Zubehörs, d. h. Akku und Ladegerät.

Führen Sie niemals Wartungsarbeiten an einem an die Stromversorgung angeschlossenen Gerät durch.

Dies kann zu schweren Verletzungen oder Stromschlägen führen. Entnehmen Sie vor dem Durchführen von Wartungsarbeiten den Akku aus der Akkuaufnahme des Gerätes.
Wenn die Maschine für Wartungs-, Inspektions- oder Lagerungsarbeiten oder zum Auswechseln von Zubehörteilen angehalten wird, die Stromquelle ausschalten, die Maschine von der Stromversorgung trennen und sicherstellen, dass alle beweglichen Teile vollständig zum Stillstand gekommen sind. Die Maschine abkühlen lassen, bevor Prüfungen, Einstellungen usw. durchgeführt werden. Die Maschine sorgfältig warten und in sauberem Zustand halten.
Die Maschine an einem trockenen Ort und außerhalb der Reichweite von Kindern aufbewahren.
Die Maschine immer abkühlen lassen, bevor sie eingelagert wird.
Abgenutzte oder beschädigte Teile aus Sicherheitsgründen ersetzen.
Nur Originalersatzteile und -komponenten verwenden.
Niemals versuchen, die Verriegelungsfunktion der Abdeckung (falls vorhanden) zu umgehen.
Die Maschine vor dem Anbringen oder Entfernen des Fangsacks ausschalten.
Die Wartung des Geräts beinhaltet die Reinigung aller für den normalen Betrieb erforderlichen Komponenten. Zur Reinigung dürfen keine Lösungsmittel verwendet werden, da dies zu irreparablen Schäden am Gehäuse und anderen Kunststoffteilen führen kann.
Die Batterie darf nicht mit Wasser gereinigt werden, da dies einen internen Kurzschluss verursachen kann, der zu dauerhaften Schäden führt.

10. Ersatzteile und Zubehör

Empfohlenes Zubehör

Das Gerät der SAS+ALL-Serie kann mit jedem Akku und Ladegerät der SAS+ALL-Serie betrieben werden.
Um Ersatzteile und Zubehör zu kaufen, wenden Sie sich an den Dedra Exim-Service. Kontaktinformationen auf Seite 1 des Handbuchs. Bei der Bestellung von Ersatzteilen bitte die Chargennummer auf dem Typenschild und die Teilenummer aus der Explosionszeichnung angeben. Während der Garantiezeit werden Reparaturen gemäß den in der Garantiekarte angegebenen Bedingungen durchgeführt. Das beanstandete Produkt bitte zur Reparatur bei der Verkaufsstelle abgeben (der Verkäufer ist verpflichtet, das Produkt anzunehmen) oder an das zentrale Servicezentrum von DEDRA EXIM senden. Die Garantiekarte die vom Importeur ausgestellte bitte beilegen. Ohne

dieses Dokument fällt die Reparatur nicht unter die Garantie. Nach Ablauf der Garantiezeit werden Reparaturen vom zentralen Servicezentrum durchgeführt. Senden Sie hierzu das defekte Produkt an das Servicezentrum (die Versandkosten trägt der Verbraucher).

11. Eigenständige Fehlerbehebung

ACHTUNG **Vor Aufnahme der eigenständigen Fehlerbehebung ist das Gerät von der Stromversorgung zu trennen.**

PROBLEM	URSACHE	LÖSUNG
Gerät funktioniert nicht	Defekter Schalter Entladene Batterie Falsch eingebaut Akku	Gerät zur Reparatur bringen Batterie aufladen Richtig befestigen
Die Gerät lässt sich nur schwer starten	Verstopfte Lufteinlass-/Luftauslassöffnungen	Gerät überprüfen und reinigen
Das Gerät schaltet sich aufgrund des Auslösens einer Sicherheitseinrichtung aus	Lüftungsöffnungen verstopft. Zulässigen Betriebsparameter überschritten	Löcher reinigen Elektrowerkzeug ausschalten, Arbeit bis zur vollständigen Abkühlung unterbrechen

12. Komplettgerät, abschließende Bemerkungen

1. Laubsauger/-bläser – 1 Stück, 2. Blasrohr – 1 Stück, 3. Saugrohr – 1 Stück, 4. Fangsack – 1 Stück,

13. Informationen für Benutzer über die Entsorgung von Elektro- und Elektronikgeräten

(gilt für Haushalte)



Das auf den Produkten oder in den Begleitunterlagen abgebildete Symbol weist darauf hin, dass defekte elektrische oder elektronische Geräte nicht mit dem Hausmüll entsorgt werden dürfen. Wenn Sie Bauteile entsorgen, wiederverwenden oder verwerten möchten, bringen Sie diese bitte zu einer speziellen Sammelstelle, wo sie kostenlos angenommen werden. Informationen über die Standorte von Sammelstellen für Altgeräte finden Sie bei den örtlichen Behörden, z. B. auf deren Websites.
Durch die korrekte Entsorgung des Geräts schonen Sie wertvolle Ressourcen und vermeiden negative Auswirkungen auf die Gesundheit und die Umwelt, die sich aus dem möglichen Vorhandensein von gefährlichen Stoffen, Gemischen und Bestandteilen in dem Gerät ergeben.
Bei unsachgemäßer Entsorgung drohen Strafen nach den jeweiligen örtlichen Vorschriften.
Benutzer in EU-Ländern: Wenn Sie elektrische oder elektronische Geräte entsorgen müssen, wenden Sie sich bitte an die nächstgelegene Verkaufsstelle oder Ihren Lieferanten, der Ihnen weitere Informationen geben kann.
Entsorgung in Ländern außerhalb der Europäischen Union: Dieses Symbol gilt nur für Länder innerhalb der Europäischen Union. Sollten Sie dieses Produkt entsorgen wollen, wenden Sie sich bitte an Ihre örtlichen Behörden oder Ihren Händler, um die richtige Entsorgungsmethode zu erfahren.

Garantiekaart

auf

Akku-Gebläse/Staubsauger

Katalognummer: DED7194V Losnummer: .....

(nachstehend "das Produkt" genannt)

Kaufdatum des Produkts: .....

Stempel des Händlers

Datum und Unterschrift des Verkäufers: .....

Erklärung des Benutzers:

Ich bestätige, dass ich über die Garantiebedingungen und die Folgen bei Nichteinhaltung der Richtlinien in der Bedienungsanleitung und der Garantiekarte informiert wurde. Die Garantiebedingungen sind mir bekannt und ich bestätige diese mit meiner handschriftlichen Unterschrift:

..... ……

Datum und Ort Unterschrift des Benutzers

I. Haftung für das Produkt

1. Bürge - Dedra Exim Sp. z o.o. mit Sitz in Pruszków, Adresse: ul. 3 Maja 8, 05-800 Pruszków, KRS 0000062517, Bezirksgericht für die Stadt Warschau in Warschau, XIV. Wirtschaftsabteilung des Landesgerichtsregisters, NIP 527-020-49-33, Stammkapital: PLN 100.980,00.
2. Gemäß den Bestimmungen dieser Garantiekarte garantiert der Garantiegeber das Produkt, das aus dem Vertrieb des Garantiegebers stammt.
3. Die Haftung im Rahmen der Garantie erstreckt sich nur auf Mängel, die auf Ursachen zurückzuführen sind, die dem Produkt zum Zeitpunkt der Lieferung an den Nutzer innewohnen.
4. Der Nutzer hat im Rahmen der Garantie das Recht, das Produkt kostenlos reparieren zu lassen, sofern der Mangel während der Garantiezeit aufgetreten ist. Die Art und Weise der Reparatur des Produkts (Reparaturmethode) liegt im
5. Ermessen des Garantiegebers. Stellt die Garantiegeberin fest, dass eine Reparatur nicht möglich ist, behält sie sich das Recht vor, das fehlerhafte Element oder das gesamte Produkt durch ein fehlerfreies zu ersetzen, den Preis des Produkts zu mindern oder vom Vertrag zurückzutreten.
6. Gegenüber dem Benutzer, der kein Verbraucher im Sinne des Gesetzes vom 23. April 1964 ist. Die Haftung des Garantiegebers für Schäden, die sich aus dieser Garantie und/oder im Zusammenhang mit ihrem Abschluss und ihrer Erfüllung ergeben, ist unabhängig vom Rechtstitel auf maximal den Wert des mangelhaften Produkts beschränkt.

II. Garantiezeit

Produktkomponenten	Dauer des Garantieschutzes
DED7194V	36 Monate ab dem Kaufdatum des Produkts, wie auf dieser Garantiekarte angegeben
Gebläserohr, Saugrohr, Abfallsack	Nicht von der Garantie abgedeckt

III. Bedingungen für die Inanspruchnahme der Garantie

Der Benutzer sollte den ausgefüllten Garantieschein des Produkts vorlegen und die Umstände des Kaufs des Produkts durch den Benutzer belegen, z. B. durch Vorlage der Quittung, Rechnung usw. Im Interesse einer effizienten Reklamationsbearbeitung wird empfohlen, dass der Benutzer zusammen mit dem Produkt alle in der Bedienungsanleitung unter "Vervollständigung des Geräts" aufgeführten Komponenten einreicht.
2. dass der Benutzer die Anweisungen in der Bedienungsanleitung und im Garantieschein beachtet.
3.Die Garantie gilt nur für das Gebiet der Republik Polen und der EU.
4.Die Garantie erstreckt sich nicht auf Produktmängel, die sich insbesondere aus folgenden Gründen ergeben:
a. Nichteinhaltung der in der Gebrauchsanweisung festgelegten Bedingungen durch den Benutzer, insbesondere hinsichtlich der korrekten Bedienung, Wartung und Reinigung;
b. Verwendung von Reinigungs- oder Pflegemitteln durch den Benutzer, die nicht der Gebrauchsanweisung entsprechen;
c. Unzureichende Lagerung und Transport des Produkts durch den Benutzer;
d. Unerlaubte Änderungen und/oder Umbauten am Produkt durch den Nutzer, die nicht mit dem Garantiegeber vereinbart wurden;
e. Die Verwendung von Verbrauchsmaterialien, die nicht mit der Bedienungsanleitung übereinstimmen, durch den Benutzer in dem Produkt.
5. Der Benutzer, der kein Verbraucher im Sinne des Gesetzes vom 23. April 1964 ist. Zivilgesetzbuches ist, verliert die Garantie für das Produkt, in dem:
- Seriennummern, Datumsangaben und Typenschilder vom Benutzer entfernt, verändert oder beschädigt worden sind;
- die Plomben vom Benutzer beschädigt wurden oder Anzeichen von Manipulationen durch den Benutzer aufweisen.
6. Achtung: Der Benutzer muss die mit dem täglichen Betrieb des Produkts verbundenen Tätigkeiten, die sich u.a. aus der Gebrauchsanweisung ergeben, selbst und auf eigene Kosten durchführen.

IV. Beschwerdeverfahren

1. Sollte sich herausstellen, dass das Produkt nicht ordnungsgemäß funktioniert, vergewissern Sie sich bitte, dass alle Schritte, die insbesondere in der Bedienungsanleitung angegeben sind, korrekt ausgeführt wurden, bevor Sie eine Reklamation einreichen.
2. Es wird empfohlen, eine Reklamation unverzüglich, vorzugsweise innerhalb von 7 Tagen nach Feststellung eines Mangels am Produkt, vorzubringen. Der Benutzer, der kein Verbraucher im Sinne des Gesetzes vom 23. April 1964 ist. Zivilgesetzbuches ist, verliert die Rechte aus dieser Garantie, wenn eine Reklamation nicht innerhalb von 7 Tagen erfolgt.
3. Eine Reklamation kann u.a. beim Kauf des Produkts, beim Garantieservice oder schriftlich an die folgende Adresse erfolgen: Dedra Exim Sp. z o.o., ul. 3 Maja 8, 05-800 Pruszków.
4. Der Nutzer kann eine Beschwerde mit dem auf der Website www.dedra.pl verfügbaren Formular einreichen. ("Formular für Gewährleistungsansprüche").
5. Die Adressen des Garantieservices für die einzelnen Länder finden Sie unter www.dedra.pl. Wenn es für ein bestimmtes Land keinen Garantieservice gibt, wird empfohlen, Garantieansprüche an folgende Adresse zu richten: Dedra Exim Sp. z o.o. ul. 3 Maja 8, 05-800 Pruszków (Polen).
6. Im Hinblick auf die Sicherheit des Benutzers ist die Verwendung eines mangelhaften Produkts verboten.
7. Achtung: Die Verwendung eines defekten Produkts ist gefährlich für die Gesundheit und das Leben des Benutzers.
8. Die Erfüllung der Garantieverpflichtungen erfolgt innerhalb von 14 Werktagen, gerechnet ab dem Datum der Lieferung des reklamierten Produkts durch den Nutzer.
9. Es wird empfohlen, das mangelhafte Produkt zu reinigen, bevor es zur Reklamation eingereicht wird. Es wird empfohlen, das zu reklamierende Produkt sorgfältig vor Transportschäden zu schützen (es wird empfohlen, das zu reklamierende Produkt in der Originalverpackung zu liefern).

10. Die Gewährleistungsfrist verlängert sich um die Zeit, in der der Nutzer das von der Gewährleistung erfasste Produkt aufgrund eines Mangels nicht nutzen konnte.
Durch die Garantie werden die Rechte des Nutzers im Rahmen der Gewährleistungsvorschriften für Mängel an den verkauften Waren nicht ausgeschlossen, eingeschränkt oder ausgesetzt.

Gemäß Artikel 13 Absatz 1 und 2 der Verordnung (EU) 2016/679 des Europäischen Parlaments und des Rates vom 27. April 2016 zum Schutz natürlicher Personen bei der Verarbeitung personenbezogener Daten, zum freien Datenverkehr und zur Aufhebung der Richtlinie 95/46/EG (im Folgenden: „RODO“) informieren wir Sie
1. Der Verwalter Ihrer im Formular angegebenen personenbezogenen Daten ist DEDRA-EXIM sp. z o.o. mit Sitz in Pruszków , ul. 3 Maja 8, 05-800 Pruszków (im Folgenden: „Verwalter“).
2. Ihre Daten werden ausschließlich zum Zweck der Durchführung des Garantieverfahrens für das Gerät gemäß Artikel 6 Absatz 1 Buchstabe b der Allgemeinen Datenschutzverordnung (im Folgenden: GDPR") verarbeitet. Die Bereitstellung der Daten ist freiwillig, aber für die Durchführung des Garantieverfahrens erforderlich.
3. Ihre Daten werden für die Dauer der Prüfung der Durchführung des Garantieverfahrens und für Archivierungszwecke im Falle der Notwendigkeit der Abwehr möglicher Ansprüche gegen den Verwalter nicht länger als bis zu deren Verjährung verarbeitet.
4. Ihre Daten dürfen nur an Stellen weitergegeben werden, die Daten im Auftrag des Verwalters auf der Grundlage einer schriftlichen Vereinbarung über die Beauftragung mit der Verarbeitung personenbezogener Daten verarbeiten und die u.a. technische Dienstleistungen, Hosting oder Website-Wartung, IT-Dienstleistungen und Kurierdienste anbieten. Die Dienstleister des Verwalters sind verpflichtet, die Datensicherheit zu gewährleisten und die Anforderungen des geltenden Rechts in Bezug auf den Schutz personenbezogener Daten zu erfüllen, und dürfen die anvertrauten personenbezogenen Daten nicht für andere als die im Vertrag mit dem Verwalter genannten Zwecke verwenden.
5. Ihre Daten werden nicht automatisiert verarbeitet, einschließlich Profiling, und werden nicht an ein Drittland/eine internationale Organisation übermittelt.
6. Sie haben jederzeit das Recht auf Auskunft über den Inhalt Ihrer Daten sowie das Recht auf Berichtigung, Löschung, Einschränkung der Verarbeitung, das Recht auf Datenübertragbarkeit und das Recht auf Widerspruch.
7. Für alle Fragen im Zusammenhang mit der Verarbeitung Ihrer personenbezogenen Daten durch den für die Verarbeitung Verantwortlichen können Sie sich an die folgende E-Mail-Adresse wenden: daneosobowe@dedra.pl;
8. Sie haben das Recht, eine Beschwerde bei der Datenschutzbehörde einzureichen;

Dedra Exim Sp. z o.o.
ul. 3 Maja 8, 05-800 Pruszków
Tel. +48 22 73 83 777, fax +48 22 73 83 779
www.dedra.pl, serwis@dedra.pl

Adnotacje o dokonanych naprawach / Annotations of repairs made / Záznamy o provedených opravách / Záznamy o vykonaných opravách / Pastabos apie atliktą remontą / Piezīmes par veikto remontu / Feljegyzések az elvégzett javításokról / Menţiuni cu privire la reparaţiile efectuate / Opombe o opravljenih popravilih / Отбелязване на извършените ремонти / Відмітка про проведені ремонти / Bilješke o izvršenim popravcima / Informationen zu den durchgeführten Reparaturen

Data zgłoszenia do naprawy / Date of request for repair / Datum nahlášení k opravě / Dátum odovzdania do opravy / Atidavimo remontui data / Produkta nodošanas remontā datums / A javításra történő bejelentés dátuma / Data predării la reparație / Datum prijave za popravilo / Дата на заявката за ремонт/ Дата подання заявки на ремонт / Datum prijave za popravak / Datum der Anmeldung zur Reparatur	Data wykonania naprawy / Date of repair / Datum provedení opravy / Dátum vykonania opravy / Remonto data / Remonta datums / A javítás dátuma / Data efectuării reparației / Datum izvršitve popravila / Дата на ремонта/ Дата ремонту / Datum popravka / Datum der Ausführung der Reparatur	Zakres naprawy, opis czynności naprawczych / Scope of repair, description of repair activities / Rozsah opravy, popis úkonů / Rozsah opravy, opis vykonaných opravných činností / Remonto apimtis, remonto darbų aprašymas / Remonta apjoms, remontdarbu apraksts / A javítás tartalma, a javítási műveletek leírása / Domeniul de reparație, descrierea operațiilor de reparație / Obseg popravila, opis izvršenih opravil v okviru popravila / Обхват на ремонта, описание на ремонтните дейности / Обсяг ремонту, опис ремонтних робіт / Opseg popravka, opis aktivnosti popravka / Umfang der Reparatur , Beschreibung der Tätigkeiten	Podpis wykonującego naprawę / Signature of the repairer / Podpis opraváře / Podpis osoby vykonávajúcej opravu / Remontą atliekančio asmens parašas / Remonta veicēja paraksts / A javítást végző aláírása / Semnătura persoanei care a efectuat reparația / Podpis osebe, ki je izvršila popravilo / Подпис на лицето, което извършва ремонта / Підпис ремонтника / Potpis osobe koja obavlja popravak / Unterschrift der die Reparatur ausführenden Person