●DED7184V ○DED7184VA

Instrukcja ważna dla urządzeń wyprodukowanych po: / Návod pro zařízení vyrobená po: / Návod pre obsluhu zariadení vyrobených po: / Instrukcija – įrenginiai, kurie buvo pagaminti nuo: / Lietošanas instrukcija ierīcēm izgatavotiem pēc: / Útmutató a után gyártott készülékekhez: / Manualul de utilizare pentru aparate fabricate după: / Navodila veljajo za naprave, proizvedene po: / Upute vrijede za uređaje proizvedene nakon: / Ръководството е валидно за устройства, произведени след: / Посібник дійсний для пристроїв, виготовлених після: / Bedienungsanleitung für Geräte, hergestellt wurden die nach dem: **01.05.2025**

PL **Piła łańcuchowa 2 x 18 V**
Instrukcja obsługi z kartą gwarancyjną

EN **Cordless chain saw 2 x 18 V**
Instruction manual with guarantee card

CZ **Řetězová pila 2 x 18 V**
Návod k obsluze se záručním listem

SK **Reťazová píla 2 x 18 V**
Užívateľská príručka so záručným listom

LT **Grandininis pjūklas 2 x 18 V**
Naudojimo instrukcija su Garantiniu lapu

LV **Ķēdes zāģis 2 x 18 V**
Lietošanas instrukcija ar garantijas talonu

HU **Láncfűrész 2 x 18 V**
Használati Utasítás Garanciajeggyel

RO **Mini ferăstrău 2 x 18 V**
Instrucțiuni de utilizare și certificat de garanție

SI **Motorna žaga 2 x 18 V**
Navodila za uporabo z garancijskim listom

HR **Lančana pila 2 x 18 V**
Upute za uporabu s jamstvenim listom

BG **Верижен трион 2 x 18 V**
Инструкции за експлоатация с гаранционна карта

UA **Бензопила 2 x 18 В**
Інструкція з експлуатації з гарантійним талоном

DE **Kettensäge 2 x 18V**
Bedienungsanleitung mit Garantiekarte



PL Wszelkie prawa zastrzeżone. Niniejsze opracowanie jest chronione prawem autorskim. Kopiowanie lub rozpowszechnianie Instrukji Obsługi we fragmentach albo w całości bez zgody Dedra Exim zabronione Dedra Exim zastrzega sobie prawo do wprowadzania zmian konstrukcyjno-technicznych oraz kompletacyjnych bez uprzedniego powiadamiania. Zmiany te nie mogą stanowić podstawy do reklamowania produktu. Instrukcja obsługi dostępna na stronie www.dedra.pl

EN All rights reserved. This publication is protected by copyright. Copying or distribution of the User Manual in parts or in full without Dedra Exim's permission is prohibited Dedra Exim reserves the right to make design, technical and completion changes without prior notice. These changes may not constitute grounds for advertising the product. User manual available at www.dedra.pl

CZ Všechna práva vyhrazena. Toto zpracování je chráněno autorským právem. Kopírování nebo šíření Návodu k obsluze v částech nebo vcelku bez souhlasu společnosti Dedra Exim je zakázáno. Dedra Exim si vyhrazuje právo zavádět konstrukční a technické a komplementační změny bez dřívějšího oznámení. Tyto změny nemohou být základem pro reklamování výrobku. Návod k obsluze dostupný na stránkách www.dedra.pl

SK Všetky práva vyhradené. Tieto materiály sú chránené autorskými právami. Kopírovanie prípadne šírenie častí, prípadne celého návodu na obsluhu je bez súhlasu spoločnosti Dedra Exim zakázané. Dedra Exim si vyhradzuje právo na vykonávanie konštrukčno-technických zmien, a zmien doplnkového príslušenstva, bez predchádzajúceho upozornenia. Tieto zmeny nemôžu byť dôvodom na reklamáciu výrobku. Užívateľská príručka je dostupná na webovej stránke www.dedra.pl

LT Visos teisės saugomos. Šis kūrinys yra saugomas autorinių teisių įstatymų. Eksploatavimo instrukcijos arba jos fragmentų kopijavimas ir platinimas be „Dedra Exim“ sutikimo draudžiamas. „Dedra Exim“ pasilieka sau teisę įvesti konstrukcijos, techninius arba komplektacijos pokyčius be išankstinio įspėjimo. Šie pokyčiai negali būti skundo dėl produkto pagrindu. Naudojimo instrukcija yra prieinama svetainėje: www.dedra.pl

LV Visas tiesības pasargātas. Šis izdevums ir sargāts ar autortiesību. Lietošanas Instrukcijas kopēšana vai izplatīšana pilnīgi vai fragmentos bez Dedra Exim firmas piekrišanas ir aizliegta. Firma Dedra Exim atstāj sev tiesību veikt konstrukcijas-tehnikas izmaiņu, kā arī komplektācijas izmaiņu bez iepriekšēja paziņojuma. Šīs izmaiņas nevar būt par pamatu produkta reklamēšanai. Lietošanas instrukcija pieejama mājaslapā www.dedra.pl

HU Minden jog fenntartva. A jelen kiadvány szerzői jogokkal védve. A Használati Utasítás másolása vagy terjesztése egészében vagy részleteiben a Dedra Exim írásos engedélye nélkül tilos A Dedra Exim fenntartja magának a szerkezeti-műszaki, valamint komplettálási változtatások előzetes bejelentés nélküli bevezetésének jogát. Ezek a változások nem szolgálhatnak alapjául a termék reklamációjának. A használati utasítás a weboldalon elérhető www.dedra.pl.

RO Toate drepturile rezervate. Această redactare este protejată prin legea dreptului de autor. Este interzisă copierea, reproducerea în orice fel sau multiplicarea și distribuirea parțială sau în totalitate a Manualului de utilizare fără permisiunea firmei Dedra Exim Firma Dedra Exim își rezervă dreptul de a face modificări tehnice și constructive sau de completare a dispozitivului fără o notificare prealabilă. Aceste modificări nu pot constitui temei pentru reclamarea produsului. Instrucţiunea de deservire accesibilă pe pagina www.dedra.pl

SI Vse pravice pridržane. Ta navodila so zaščitena na podlagi predpisov o avtorskih pravicah. Prepovedano je kopiranje ali razširjanje teh navodil za uporabo po delih ali v celoti brez soglasja Dedra Exim. Dedra Exim si pridržuje pravico do uvajanja konstrukcijsko-tehničnih in kompletacijskih sprememb brez predhodnega obvestila. Te spremembe ne morejo biti podlaga za prijavo reklamacije. Navodila za uporabo so na voljo na strani www.dedra.pl

HR Sva prava su rezervirana. Ovo djelo je zaštićeno autorskim pravom. Zabranjeno je kopiranje ili distribucija Uputa za uporabu u dijelovima ili u cijelosti bez pristanka Dedra Exima Dedra Exim zadržava pravo uvođenja promjena konstrukcijskih, tehničkih i završnih bez prethodne obavijesti. Ove promjene ne mogu predstavljati osnovu za reklamiranje proizvoda. Upute za uporabu dostupne su na web stranici www.dedra.pl

BG Всички права са запазени. Това проучване е защитено с авторски права. Копирането или разпространението на ръководството за потребителя на части или изцяло без разрешението на Dedra Exim е забранено Dedra Exim си запазва правото да прави промени в дизайна, техниката и окомплектовката без предварително уведомление. Тези промени не могат да бъдат основание за рекламиране на продукта. Ръководството за потребителя е достъпно на адрес www.dedra.pl

UA Всі права захищені. Ця робота захищена авторським правом. Копіювання або розповсюдження Посібника користувача повністю або частково без дозволу Dedra Exim заборонено Dedra Exim залишає за собою право вносити зміни в конструкцію, технічні характеристики та комплектацію без попереднього повідомлення. Ці зміни не можуть бути підставою для реклами продукту. Посібник користувача доступний на сайті www.dedra.pl

DE Alle Rechte vorbehalten. Dieses Dokument ist urheberrechtlich geschützt. Die Vervielfältigung oder Weitergabe der Betriebsanleitung, auch auszugsweise, ist ohne Zustimmung von Dedra Exim nicht gestattet. Dedra Exim behält sich das Recht vor, ohne vorherige Ankündigung, konstruktive und technische Änderungen sowie Änderungen des Lieferumfangs vorzunehmen. Diese Änderungen können nicht als Grundlage für Beanstandungen verwendet werden. Die Betriebsanleitung finden Sie unter www.dedra.pl

Kontakt
Kontaktai / Kontakts / Elérhetőség / Contact / Pišite na / Kontakt / Свържете се с / Контакти / Kontakt:
Dedra Exim Sp. z o.o., ul. 3 Maja 8, 05-800 Pruszków, Tel. +48 22 73 83 777 wew. 129, 170, fax +48 22 73 83 779
serwis@dedra.pl www.dedra.pl

1. Zdjęcia i rysunki

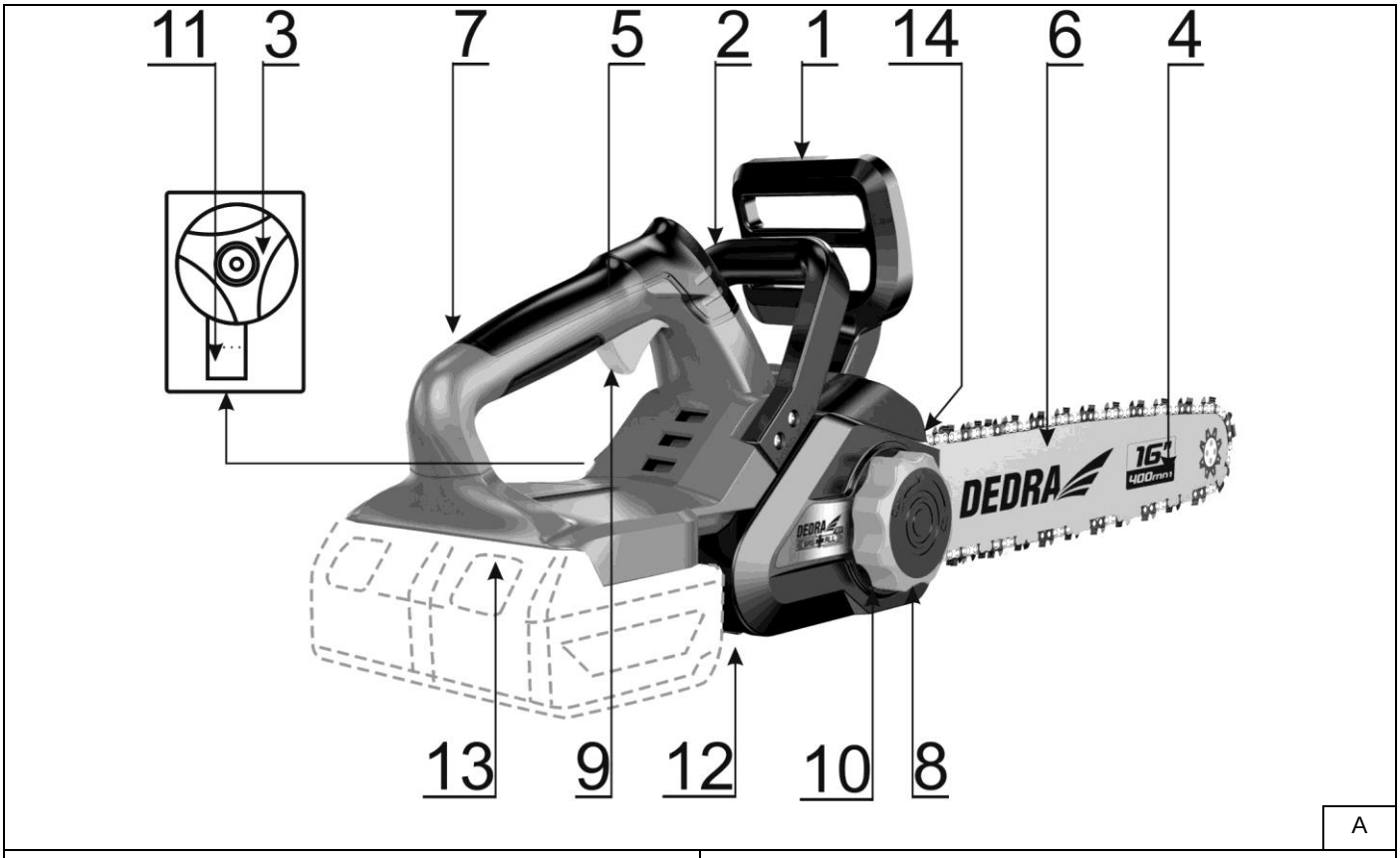

A

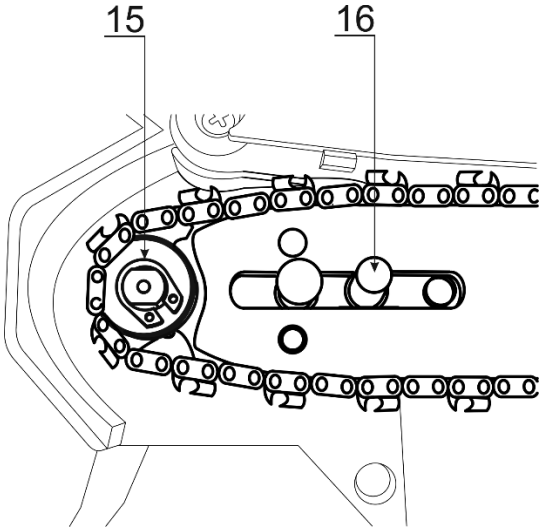

B

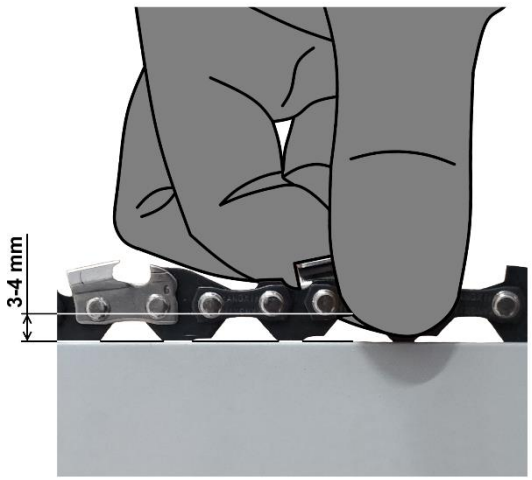

C

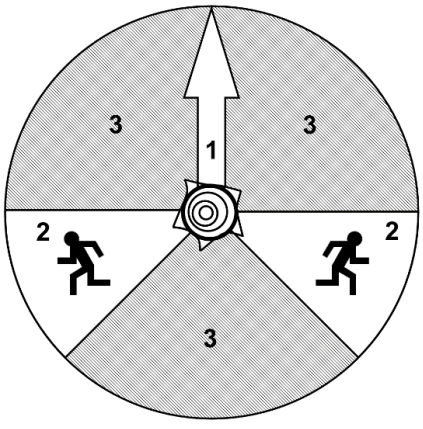

D

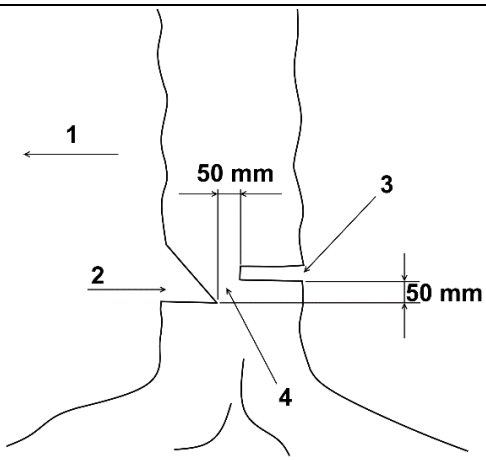

E

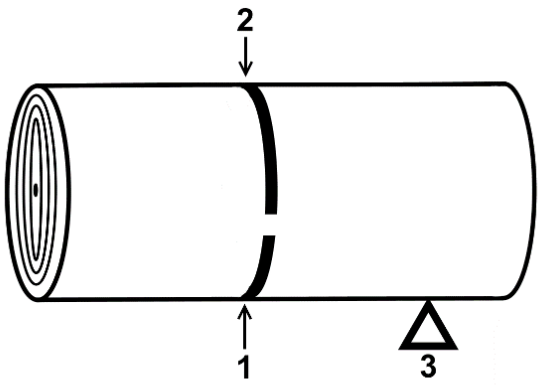
2
1
3

F

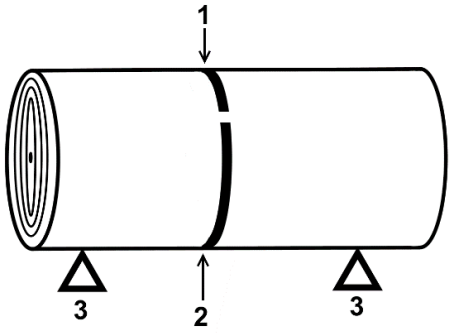
1
3
2
3

G

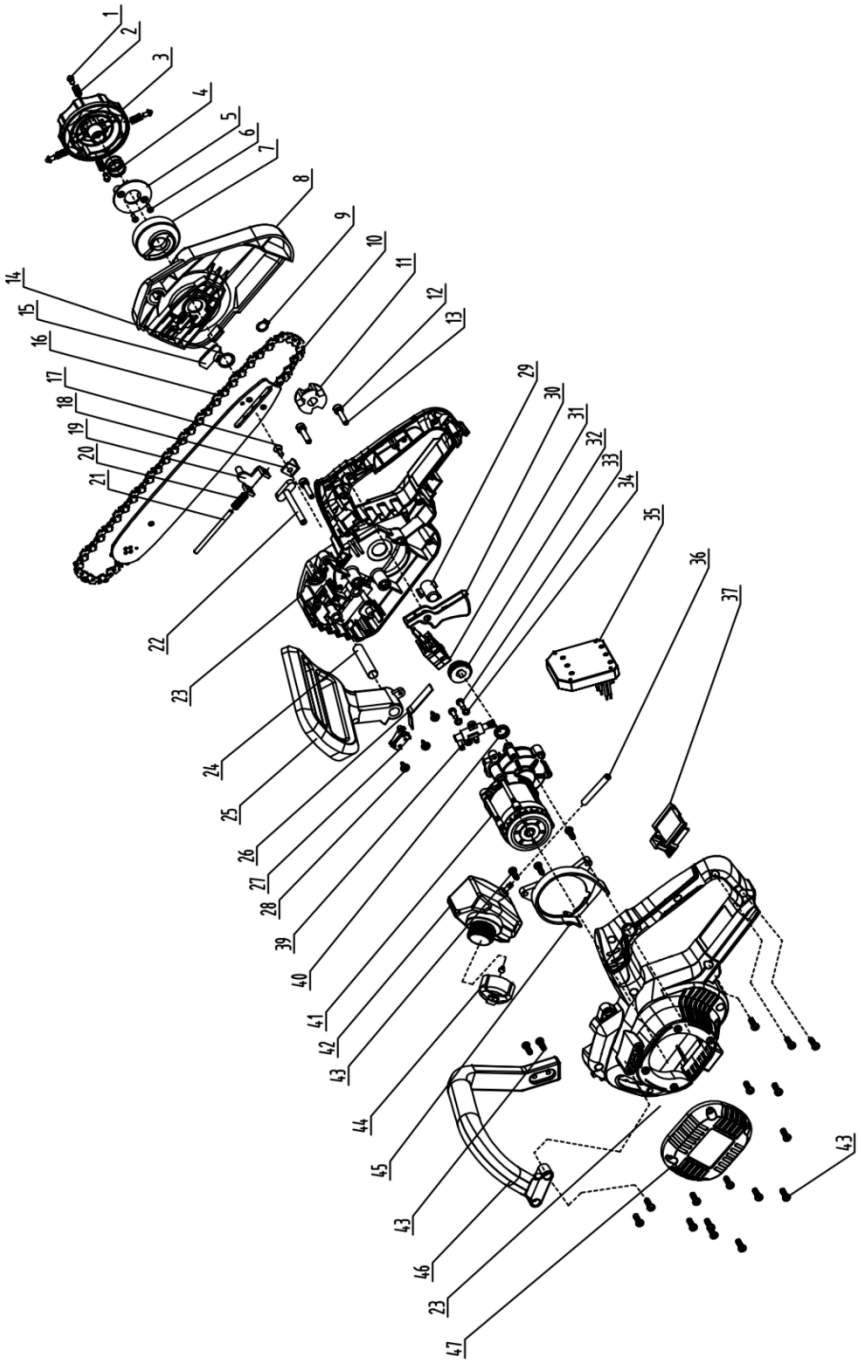
1
2
3
4
5
6
7
8
9
10
11
12
13
14
15
16
17
18
19
20
21
22
23
24
25
26
27
28
29
30
31
32
33
34
35
36
37
39
40
41
42
43
44
45
43
46
23
47
43

H

Opis Piktogramów / Popis Piktogramů / Opis Piktogramov / Piktogramų Aprašymas / Piktogrammu Apraksts / Piktogramok Magyarázata / Descrierea Pictogramelor / Opis piktogramov / Описание на пиктограмите / Опис піктограм / Description of the marking / Beschreibung der verwendeten Piktogramme



Nakaz: przeczytaj instrukcję obsługi / Mandatory: Read the instruction manual / Příkaz: přečtěte návod k obsluze / Príkaz: oboznámte sa s užívateľskou príručkou / Privaloma: perskaitykite aptarnavimo instrukciją / Norādījums: rūpīgi iepazīstieties ar lietotāja rokasgrāmatā sniegto informāciju / Utasítás: olvassa el az útmutatót / Obilgatoriu: citiți manualul de utilizare / Ukaz: preberi navodila za uporabo / Nalog: pročitajte upute za uporabu / Заповедта: прочетете ръководството за употреба / Заборона: прочитайте інструкцію з експлуатації / Obligatorisch: die Bedienungsanleitung lesen



Nakaz: używać ochronników słuchu / Mandatory: use hearing protection / Příkaz: používejte ochranu sluchu / Príkaz: používajte chrániče sluchu/ Privaloma: naudoti apsauginius akinius/ Lietojiet dzirdes aizsardzības līdzekļus/ Utasítás: használjon fülvédőt/ Trebuie să folosi-ţi aparate pentru protecţia auzului/ Obvezno: uporabljajte ščitnike za ušesa / Задължително: Използвайте предпазни средства за уши / Obaveza: koristite zaštitu za sluh / Obligatorisch: Gehörschutz tragen



Nakaz: stosować okulary ochronne / Mandatory: use eyes protection / Příkaz: používejte ochranné brýle / Príkaz: používajte ochranné okuliare / Privaloma: naudoti apsauginius akinius / Norādījums: nēsājiet aizsargacenes / Utasítás: viseljen védőszemüveget / Obligatoriu: folosiţi ochelari de protecţie / Previdnostni ukrepi: uporabljajte zaščitna očala / Предпазни мерки: използвайте предпазни очила / Obaveza: koristite zaštitne naočale / Obligatorisch: Schutzbrille verwenden



Nakaz: stosować rękawice ochronne / Mandatory: use protective gloves / Objednání: noste ochranné rukavice **/** Objednávka: noste ochranné rukavice **/** Užsakymas: mūvėkite apsaugines pirštines **/** Pasūtījums: valkājiet aizsargcimdus **/** Rendelés: viseljen védőkesztyűt **/** Comanda: purtați mănuși de protecție **/** Predpis: uporaba zaščitnih rokavic / Предписание: използвайте защитни ръкавици / Obaveza: koristiti zaštitne rukavice / Obligatorisch: Schutzhandschuhe verwenden



Ostrzeżenie: urządzenie elektryczne / Warning: elctrical device / Varování: elektrické zařízení **/** Pozor elektrické zariadenie **/** Įspėjimas: elektrinis prietaisas **/** Brīdinājums: elektriska ierīce **/** Figyelem: elektromos készülék **/** Avertisment: dispozitiv electric **/** Opozorilo: električna naprava / Предупреждение: електрически уред / Upozorenje: električni uređaj / Warnung: Elektrisches Gerät



Zakaz: nie wystawiać na działanie opadów atmosferycznych / Zákaz: Nevystavujte atmosférickým srážením / Zákaz: nevystavujte atmosférickým zrážkam / Draudimas: nelaikykite atmosferos kritulių / Aizliegums: nepakļaujiet atmosfēras nokrišņiem / Tilalom: ne tegye ki a légköri csapadéknak / Interzicere: nu expuneți la precipitații atmosferice / Prepoved: ne izpostavljati padavinam / Забрана: да не се излага на валежи / Zabrana: ne izlagati padalinama / Verbot: nicht dem Niederschlag aussetzen



Nakaz: trzymać urządzenie w dwóch rękach / Hold the device with both hands during operation / Zařízení držte během provozu oběma rukama / Počas prevádzky držte zariadenie oboma rukami / Dirbdami laikykite prietaisą abiem rankomis / Darbības laikā turiet ierīci ar abām rokām / Működés közben mindkét kezével tartsa a készüléket / Țineți dispozitivul cu ambele mâini în timpul funcționării / Napravo med delovanjem držite z obema rokama / Držite uređaj s obje ruke tijekom rada / Дръжте устройството с двете си ръце по време на работа / Під час роботи тримайте пристрій обома руками / Obligatorisch: Halten Sie das Gerät in zwei Händen



Uwaga: możliwość uderzenia przez urobek / Poznámka: možnost zasažení kořistí **/** Poznámka: možnosť zasiahnuť korisť **/** Pastaba: galimybė nukentėti nuo grobio **/** Piezīme: iespēja sabojāt sabojāt **/** Megjegyzés: annak lehetősége, hogy a rontás megsérüljön **/** Notă: posibilitatea de a fi lovit de prada **/** Previdnost: možnost udarca z rušo **/** Предупреждение: възможност за попадане на плячка / Oprez: mogućnost da bude pogođen plijenom / Achtung: Gefahr, von Aushubmaterial getroffen zu werden



Uwaga: zachować odległość / Poznámka: udržujte vzdálenost **/** Poznámka: dodržujte odstup **/** Pastaba: laikykitės atstumo **/** Piezīme: ievērojiet attālumu **/** Megjegyzés: tartsa be a távolságot **/** Notă: păstrați o distanță **/** Previdnost: ohranite razdaljo / Внимание: спазвайте дистанция / Oprez: držite razmak / Achtung: Halten Sie Abstand



Ostrzeżenie: możliwość odrzutu / Warning: possibility of kickback / Varování: možnost zpětného razu / Varovanie: možnosť spätného nárazu / Įspėjimas: atsitraukimo galimybė / Brīdinājums: atsitiena iespēja / Figyelem: a visszarúgás lehetősége / Atenție: posibilitatea reculului / Opozorilo: možnost povratnega udarca / Upozorenje: mogućnost povratnog udarca / Предупреждение: възможност за откат / Попередження: можливість віддачі / Warnung: Rückschlaggefahr



Odłączyć zasilanie przed dokonywaniem czynności obsługowych / Před servisem odpojte napájení **/** Pred servisom odpojte napájanie **/** Prieš atlikdami techninę priežiūrą, atjunkite maitinimą **/** Pirms apkopes atvienojiet strāvu **/** Szervizelés előtt húzza ki a tápellátást **/** Deconectați alimentarea înainte de întreținere **/** Pred servisiranjem odklopite napajanje / Изключете захранването преди обслужване / Isključite napajanje prije servisiranja / Vor der Wartung die Stromversorgung unterbrechen



Informacja: poziom mocy akustycznej / Information: sound power level / Informace: hladina hluku / Informácie: hladina hluku / Informacija: triukšmo lygis / Informācija: trokšņa līmenis / Információ: zajszint / Informații: nivelul zgomotului / Informacije: raven zvočne moči / Informacije: razina zvučne snage / Информация: ниво на звукова мощност / Інформація: рівень звукової потужності / Information: Schallleistungspegel

PL Spis treści

1. Zdjęcia i rysunki
2. Opis urządzenia
3. Przeznaczenie urządzenia
4. Ograniczenie użycia
5. Dane techniczne
6. Przygotowanie do pracy
7. Włączanie urządzenia
8. Użytkowanie urządzenia
9. Bieżące czynności obsługowe
10. Części zamienne i akcesoria
11. Samodzielne usuwanie usterek
12. Kompletacja urządzenia
13. Informacja dla użytkowników o pozbywaniu się urządzeń elektrycznych i elektronicznych
14. Wykaz części do rysunku złożeniowego
15. Karta gwarancyjna

Deklaracja zgodności została dołączona do instrukcji jako oddzielny dokument. W przypadku braku deklaracji zgodności należy się skontaktować z Dedra Exim Sp. z o.o.
Ogólne przepisy bezpieczeństwa zostały dołączone do instrukcji jako oddzielna broszura.

OSTRZEŻENIE. Przeczytać wszystkie ostrzeżenia oznaczone symbolem i wszystkie instrukcje.

Nieprzestrzeganie podanych niżej ostrzeżeń i wskazówek dotyczących bezpieczeństwa może być przyczyną porażenia prądem elektrycznym, pożaru lub poważnych obrażeń.

Zachować wszystkie ostrzeżenia i instrukcje do przyszłego użytku.

UWAGA Urządzenie z linii SAS+ALL zostało zaprojektowane do pracy tylko z ładowarkami oraz akumulatorami z linii SAS+ALL.

Akumulator Li-Ion i ładowarka nie stanowią wyposażenia zakupionego urządzenia i należy nabyć je oddzielnie. Stosowanie akumulatorów i ładowarek innych niż dedykowanych do urządzenia jest zabronione.

2. Opis urządzenia

Rys. A: 1. – rękojeść przednia, 2. – dźwignia hamulca, 3. – korek zbiornika oleju, 4. – prowadnica łańcucha, 5. – zabezpieczenie włącznika, 6. – łańcuch, 7. – rękojeść tylna, 8. – pokrętło docisku prowadnicy, 9. – włącznik, 10. – pokrętło napinacza łańcucha, 11. – wizjer zbiornika oleju, 12. – osłona napędu łańcucha 13. – gniazdo baterii, 14. zderzak oporowy zębaty, 15. – koło napędowe łańcucha, 16. – element bierny napinacza łańcucha

3. Przeznaczenie urządzenia

Pilarka służy wyłącznie do piłowania drewna i przedmiotów z drewna. Pilarka nadaje się szczególnie do piłowania drewna opałowego lub do przydomowych prac związanych z cięciem drewna. Sposób postępowania szczegółowo opisano w dalszej części instrukcji..
Dopuszcza się wykorzystanie urządzenia w pracach remontowo-budowlanych, warsztatach naprawczych, w pracach amatorskich przy równoczesnym przestrzeganiu warunków użytkowania i dopuszczalnych warunków pracy, zawartych w instrukcji obsługi.

4. Ograniczenia użycia

⚠ UWAGA Urządzenie może być użytkowane tylko zgodnie zamieszczonymi poniżej „Dopuszczalnymi warunkami pracy".

Nie wolno ciąć materiałów innych, niż wymienionych w punkcie Przeznaczenie urządzenia.

⚠ UWAGA Samowolne zmiany w budowie mechanicznej i elektrycznej, wszelkie modyfikacje, czynności obsługowe nieopisane w instrukcji obsługi będą traktowane jako bezprawne i powodują natychmiastową utratę praw gwarancyjnych, a deklaracja zgodności traci ważność.

Użytkowanie niezgodne z przeznaczeniem, bądź niezgodnie z instrukcją obsługi spowoduje natychmiastową utratę praw gwarancyjnych.

Dopuszczalne warunki pracy
S1 – praca ciągła i inne.
Zakres temperatur ładowania akumulatorów 10 - 30°C. Nie wystawiać na temperaturę pow. 40°C.

5. Dane techniczne

Model urządzenia	DED7184V	DED7184VA
Napięcie pracy [V]	2 x 18 d.c.	2 x 18 d.c.
Prędkość obrotowa [min^{-1}]	7200	7200
Prędkość posuwu łancucha [m/s]	14	14
Długość prowadnic [mm]	400	450
Maksymalna długość cięcia [mm]	390	440
Szerokość rowka prowadnicy [mm]	1,1	1,1
Liczba ogniw łańcucha	56	62
Podziałka łańcucha [']	3/8	3/8
Profil łańcucha	Półdłuto	Półdłuto
Poziom drgań mierzony na rękojeści głównej a_h [m/s^2]	2,8	2,8
Niepewność pomiaru K [m/s^2]	1,5	1,5
Emisja hałasu:		
Poziom ciśnienia dźwięku L_{pA} [dB(A)]	101,74	101,74
Niepewność pomiarowa K_{pA}	3	3
Poziom mocy dźwięku L_{WA} [dB(A)]	109,08	109,08
Niepewność pomiarowa K_{WA} [dB(A)]	3	3
Gwarantowany poziom mocy dźwięku L_{WA} [dB(A)]	110	110

Informacja na temat drgań i hałasu
Wartość łączona drgań a_h oraz niepewność pomiaru określono zgodnie z normą EN 62841-1 i podano w tabeli.
Emisja hałasu została określona zgodnie z EN 62841-1, wartości podano powyżej w tabeli.

Informacja na temat hałasu
Emisja hałasu została określona zgodnie z EN 62841-1, wartości podano powyżej w tabeli.

⚠ UWAGA Hałas może spowodować uszkodzenie słuchu, podczas pracy zawsze należy używać środków ochrony słuchu!

Deklarowana łączna wartość drgań/hałasu została zmierzona zgodnie ze standardową metodą badania i może być wykorzystana do porównania jednego urządzenia z drugim. Podany poziom drgań/hałasu może być również wykorzystywany do wstępnej oceny narażenia na drgania/hałas. Poziom drgań/hałasu podczas rzeczywistego użytkowania urządzenia może się różnić od zadeklarowanych wartości, w zależności od sposobu użycia narzędzi roboczych, w szczególności od rodzaju obrabianego przedmiotu oraz od konieczności określenia środków mających na celu ochronę operatora. Aby dokładnie oszacować narażenia w rzeczywistych warunkach użytkowania, należy wziąć pod uwagę wszystkie części cyklu operacyjnego, obejmujące także okresy, gdy urządzenie jest wyłączone lub gdy jest ono włączone, ale nie jest używane do pracy.

6. Przygotowanie do pracy

⚠ UWAGA Urządzenie stanowi część linii SAS+ALL, dlatego, aby z niego skorzystać, należy skompletować zestaw, składający się z urządzenia, akumulatora i ładowarki. Stosowanie innych akumulatorów i ładowarek jest zabronione.

⚠ UWAGA Wszystkie czynności opisane w tym rozdziale należy przeprowadzać przy odłączonej baterii.

Baterię zamontować dopiero, kiedy pilarka jest całkowicie zmontowana, ustawiony jest naciąg łańcucha i olej do smarowania łańcucha znajduje się w zbiorniku.
Podczas montowania, regulowania i sprawdzania pilarki łańcuchowej należy zawsze nosić rękawice ochronne, aby uniknąć skaleczeń.

Montaż prowadnicy i łańcucha
Odkręcić śrubę dociskającą (rys. A, 8), zdjąć osłonę napędu łańcucha (rys. A, 12) Zmontować prowadnicę w sposób pokazany na rysunku B. Upewnić się, że otwór olejowy w prowadnicy, służący do smarowania łańcucha nie jest zanieczyszczony.
Sprawdzić łańcuch pod kątem uszkodzeń – czy ogniwa nie są pęknięte, czy nity nie są zerwane. Nie wolno montować w pilarce uszkodzonego łańcucha.
Prowadnicę i łańcuch zamontować tak, jak pokazano na rysunku B. Zwrócić uwagę na prawidłowy kierunek zamontowania łańcucha – ostre krawędzie zębów tnących muszą być skierowane zgodnie z kierunkiem obrotu łańcucha, tak, jak to przedstawiono na rysunku B. Upewnić się, że prowadnica jest prawidłowo dociśnięta do korpusu pilarki, a łańcuch jest prawidłowo osadzony w napędowym kole zębatym (rys. B, 15) oraz w rowkach prowadnicy. Założyć osłonę napędu łańcucha (rys. A, 12) dokręcić pokrętło docisku prowadnicy (rys. A, 8). Upewnić się, że osłona przylega do obudowy pilarki wzdłuż wszystkich krawędzi styku, nigdzie nie odstaje ani nie jest naprężona.

Napinanie łańcucha pilarki
Łańcuch ulega wydłużaniu podczas używania, należy systematycznie sprawdzać jego naciąg. W przypadku pierwszego użycia nowego łańcucha, należy pamiętać o tym, że wymaga on pewnego czasu na dotarcie, dlatego też znacznie częściej należy sprawdzać jego naciąg. Szczególnie istotne jest sprawdzanie napięcia nowego łańcucha co około 5-10 minut pracy.
Aby wyregulować naciąg łańcucha, należy poluzować pokrętło docisku prowadnicy (rys. A, 8), obracając je lekko w lewo. Pokrętłem napinacza łańcucha (rys. A, 10) obracać w prawo, aby zwiększyć, lub w lewo, aby zmniejszyć naciąg łańcucha. Następnie dokręcić do oporu w prawo pokrętło docisku prowadnicy (rys. A, 8). Prawidłowo napięty łańcuch nie zwisa wzdłuż dolnej krawędzi prowadnicy i daje się delikatnym ruchem odsunąć od prowadnicy w środku jej długości na ok. 3 – 4 mm, przy czym łańcuch nie może wypadać z rowka prowadnicy (rys. C). Po puszczeniu łańcuch wraca na swoje miejsce w rowku prowadnicy. W razie konieczności dokonać poprawek, powtarzając powyższe czynności.

Smarowanie łańcucha

⚠ UWAGA Praca pilarką bez oleju smarującego łańcuch jest zabroniona. Grozi to zerwaniem łańcucha, co może spowodować poważne obrażenia lub śmierć operatora.

Jako środków do smarowania łańcucha należy używać tylko olejów przeznaczonych do pilarek łańcuchowych (np. olej Dedra DEGL02). Zabronione jest stosowanie przepalonych olejów silnikowych lub innych, nieprzeznaczonych do tego celu środków smarnych. Dobór odpowiedniego oleju wydłuża żywotność łańcucha i prowadnicy pilarki.
W celu uzupełnienia oleju do smarowania łańcucha, odkręcić korek zbiornika oleju (rys. A, 3) i nalać go do środka. Podczas uzupełniania oleju obserwować jego poziom przez wizjer zbiornika oleju (rys. A, 11). Jednorazowo do zbiornika mieści się 130 ml oleju. Jeśli olej się rozleje na obudowę pilarki, należy wytrzeć ją do sucha bawełnianą ścierką.
Podczas uzupełniania poziomu oleju należy zwracać uwagę, aby do zbiornika nie dostały się żadne nieczystości, gdyż może to spowodować nieprawidłowe smarowanie łańcucha lub uszkodzenie elementów pilarki takich jak pompa oleju.

7. Włączanie urządzenia

⚠ UWAGA Przed uruchomieniem urządzenia bezwzględnie wykonać czynności opisane w rozdziale „Przygotowanie do pracy".

Przed włączeniem urządzenia upewnić się, że obydwie nogi operatora mają solidne oparcie na podłożu, prawa ręka znajduje się na rękojeści tylnej (rys. A, 7), a lewa na rękojeści przedniej (rys. A, 1). Upewnić się,

że w pobliżu nie znajdują się inne osoby lub zwierzęta, które mogłyby w niekontrolowany sposób znaleźć się w zasięgu pracy pilarki. Upewnić się, że łańcuch pilarki do niczego nie dotyka w momencie uruchamiania. W celu włączenia urządzenia należy przesunąć dźwignię hamulca (rys. A, 2) w kierunku przedniego uchwytu (rys. A, 1). Następnie kciukiem prawej dłoni przesunąć zabezpieczenie włącznika do przodu (rys. A, 5). Co najmniej dwoma palcami (wskazujący i środkowy) prawej dłoni wcisnąć włącznik (rys. A, 9). Urządzenie rozpocznie pracę.

8. Użytkowanie urządzenia

⚠ UWAGA W przypadku nagrzania się akumulatora powyżej 40°C, należy przerwać pracę i odczekać do ostygnięcia akumulatora.

⚠ UWAGA Podczas pracy urzadzeniem należy bezwzględnie przestrzegać wszystkich zasad bezpieczeństwa i zaleceń opisanych w warunkach bezpieczeństwa.

Sprawdzenie działania hamulca bezpieczeństwa
Po włączeniu pilarki obrócić lewą dłoń na rękojeści przedniej (rys. A, 1) tak, aby wierzchem dłoni lub nadgarstkiem popchnąć dźwignię hamulca (rys. A, 2) do przodu. Silnik pilarki powinien się natychmiast wyłączyć, a łańcuch zatrzymać.

Sprawdzenie działania hamulca bezwładnościowego
Puścić włącznik pilarki (rys. A, 9) i sprawdzić, czy łańcuch zatrzymuje się i przestaje obracać. Jeśli po zwolnieniu włącznika widoczny jest wyraźny posuw bezwładnościowy łańcucha, praca pilarką jest zabroniona.

Sprawdzenie smarowania łańcucha
Trzymając pilarkę prowadnicą pochyloną w dół pod kątem 45° nad jasną, równą powierzchnią (np. deska) pozwolić urządzeniu pracować przez minutę. Jeśli na powierzchni pojawi się wyraźna linia oleju wyrzucanego przez łańcuch na końcu prowadnicy, oznacza to, że smarowanie łańcucha jest prawidłowe.
W przypadku stwierdzenia nieprawidłowego smarowania, praca urządzeniem jest zabroniona. Należy sprawdzić czy otwór olejowy prowadnicy (rys. C, 1) nie jest zapchany. Sprawdzić prowadnicę (rowek prowadzący łańcuch) pod kątem zanieczyszczeń. Jeśli te czynności nie przyniosą pożądanego efektu, urządzenie należy przekazać do naprawy.

Praca pilarką łańcuchową
Podczas pracy pilarką należy bezwzględnie przestrzegać wszystkich zasad bezpieczeństwa i zaleceń opisanych w warunkach bezpieczeństwa.
Nie wolno ciąć pilarką drewna leżącego bezpośrednio na ziemi, betonie lub innym podłożu. Zetknięcie się łańcucha z ziemią lub innym podłożem może być nie tylko niebezpieczne, ale skraca również żywotność łańcucha i prowadnicy.

Ścinanie drzewa - przygotowanie
Ścinanie drzewa nie może być przeprowadzane w sposób, który stwarza zagrożenie dla osób, mienia oraz linii energetycznych lub telekomunikacyjnych itp. Osoby w otoczeniu operatora powinny znajdować się w odległości co najmniej 2,5 wysokości (długości) ścinanego drzewa. Jeśli zdarzy się, że ścinane drzewo wejdzie w kontakt z linią energetyczną, telekomunikacyjną itp., należy natychmiast powiadomić operatora danej sieci.
Jeśli ścinane drzewo znajduje się na pochyłym terenie, operator pilarki powinien znajdować się po górnej stronie wzniesienia, jako że ścinane drzewo ma tendencję do spadania/zsuwania się w dół zbocza.
Przed przystąpieniem do ścinania drzewa należy określić przewidywany kierunek obalania drzewa (rys. E, 1). Należy wziąć pod uwagę takie czynniki, jak naturalne pochylenie drzewa, położenie cięższych konarów i gałęzi, kierunek wiatru itp.
Zaplanować i oczyścić z przeszkód drogi ewakuacyjne (rys. E, 2) przed przystąpieniem do operacji ścinania. Prawidłowe drogi ewakuacyjne powinny odchodzić od kierunku obalania pod kątem około 135°. Unikać stref zagrożenia (rys. E, 3).
Ze ścinanego drzewa usunąć zanieczyszczenia, kamienie, luźną korę, gwoździe, druty, zszywki itp. Strefę operacji wokół drzewa oczyścić z podszytu.

Ścinanie drzewa – rzaz podcinający
Pierwsze nacięcie, czyli rzaz podcinający (rys. F, 2) należy wykonać od strony, w którą przewidziany został kierunek obalania (rys. F, 1 oraz rys. E, 1) do głębokości 1/3 średnicy pnia drzewa, prostopadle do kierunku obalania. Aby zminimalizować ryzyko zakleszczenia się pilarki w drzewie, najpierw wykonać dolne nacięcie poziome, a następnie górne pod kątem 45°. Usunąć wycięty fragment drzewa z rzazu podcinającego.

Ścinanie drzewa – rzaz ścinający
Drugie cięcie, czyli rzaz ścinający (rys. F, 3) należy wykonać od strony przeciwnej do kierunku obalania drzewa. Należy zachować odległość co najmniej 50 mm powyżej dolnej krawędzi rzazu podcinającego, starając się ciąć poziomo. Pozostawić niedopił (rys. F, 4) o szerokości około 50 mm. Niedopił (lub zawiasa) to pas nieprzeciętego drewna w drzewie, umożliwiający nadanie właściwego kierunku obalania, zapobiegający obróceniu się drzewa podczas obalania i jego upadkowi w innym niż przewidziany kierunek. Zostanie on rozerwany podczas obalania siłą ciężaru obalanego drzewa.
Jeśli występuje ryzyko, że drzewo zacznie się obalać w innym niż przewidziany kierunek, odbije i zakleszczy pilarkę w rzazie ścinającym, należy natychmiast przerwać wykonywanie rzazu ścinającego, użyć klinów (drewnianych, plastikowych lub aluminiowych), aby poszerzyć rzaz ścinający i obalić drzewo w pożądanym kierunku.
Kiedy rzaz ścinający będzie zbliżał się do niedopiłu, drzewo zacznie się przechylać i obalać. Należy wtedy usunąć pilarkę z rzazu ścinającego, wyłączyć silnik, odłożyć pilarkę i oddalić się drogą ewakuacyjną. Należy uważać na górne gałęzie i konary drzewa, które mogą spadać. Patrzeć pod nogi.

Okrzesywanie
Okrzesywanie to usuwanie gałęzi ze ściętego, leżącego na ziemi drzewa. Podczas okrzesywania należy pozostawić grubsze dolne gałęzie, aby zapewnić w ten sposób podparcie drzewa na ziemi. Okrzesywanie należy rozpocząć od podstawy ściętego drzewa, kierując się w stronę wierzchołka. Okrzesywać gałęzie pojedynczo, małe gałęzie usuwając jednym cięciem. Gałęzie naprężone okrzesywać od strony naprężeń rozciągających, aby uniknąć zakleszczenia pilarki. Należy zachować ostrożność podczas cięcia gałęzi naprężonych, ponieważ mogą odskoczyć w nieprzewidzianym kierunku i uderzyć operatora, powodując obrażenia.

Przerzynanie drzewa
Przerzynanie (lub przerzynka) polega na poprzecznym przecinaniu ściętego i okrzesanego uprzednio drzewa na krótsze kłody, w celu pozyskania pożądanego sortymentu. Podczas przerzynania operator musi stać na ziemi pewnie, równo rozkładając ciężar ciała na obydwie nogi, przenosząc ciężar urządzenia na przerzynany pień. O ile to możliwe, pień w miejscu przerzynania powinien być uniesiony, podpierając się na grubszych gałęziach, kozłach, podporach lub naturalnych nierównościach terenu.
Jeżeli pień jest podparty w miejscu przerzynania, należy wykonać cięcie przerzynające z góry, unikając zagłębienia się prowadnicy i łańcucha w ziemi. W tej sytuacji końcowe docięcie powinien wykonać wykwalifikowany pilarz.
Jeżeli pień jest podparty z jednego końca (rys. G, 3), a przerzynana końcówka zwisa swobodnie, należy rozpocząć cięcie przerzynające od dołu, do 1/3 średnicy pnia (rys. G, 1) od strony naprężeń ściskających, a następnie końcowe docięcie wykonać od góry (rys. G, 2) od strony naprężeń rozciągających.
Jeżeli pień jest podparty z obydwu stron cięcia przerzynającego (rys. H, 3), należy rozpocząć cięcie przerzynające od góry, do 1/3 średnicy pnia (rys. H, 1) od strony naprężeń ściskających, a następnie końcowe docięcie wykonać od dołu (rys. H, 2) od strony naprężeń rozciągających.
Jeżeli przerzynany pień znajduje się na pochyłym zboczu, operator musi stać na wyższej części zbocza, żeby uniknąć obrażeń, gdyż odcinane kłody mają tendencję do staczania się w dół zbocza.
Podczas końcowej fazy przerzynania „na wylot", w celu zachowania pełnej kontroli nad pilarką, operator powinien ograniczyć do zera nacisk na pilarkę, tak, aby urządzenie działało na przerzynany pień tylko własnym ciężarem. Nie wolno jednak poluźniać palców na uchwytach pilarki, aby zachować pełną kontrolę nad urządzeniem.
Po skończonym cięciu przerzynającym należy zwolnić włącznik pilarki (rys. A, 9) i pozwolić zatrzymać się łańcuchowi, zanim zacznie się dalsze ruchy urządzeniem. Podczas przechodzenia od drzewa do drzewa, pilarka musi być wyłączona.

9. Bieżące czynności obsługowe

⚠ UWAGA Wszystkie czynności obsługowe przeprowadzać przy urządzeniu odłączonym od źródła zasilania.

Sprawdzanie stanu napięcia łańcucha
Należy pamiętać, że łańcuch pilarki podczas pracy rozgrzewa się i rozciąga. Podczas przerw w pracy kontrolować napięcie łańcucha, korygując je odpowiednio, jak opisano to w rozdziale „Przygotowanie do pracy". Po zakończonej pracy należy zmniejszyć napięcie łańcucha, żeby stygnąc i skracając się, nie zakleszczył się w prowadnicy.

Sprawdzanie i uzupełnianie oleju
Regularnie sprawdzać poziom oleju smarującego łańcuch, nie dopuścić do pracy pilarki bez środka smarnego. Przy każdym uzupełnieniu poziomu oleju sprawdzać napięcie łańcucha.

Sprawdzanie stanu prowadnicy i łańcucha
Okresowo (nie rzadziej niż co 5 godzin pracy) sprawdzać stan łańcucha i prowadnicy. Demontaż prowadzić w odwrotnej kolejności, niż opisano to dla montażu w rozdziale „Przygotowanie do pracy". Czyścić rowki prowadzące łańcuch i otwór olejowy w prowadnicy (rys. C, 1). Aby uniknąć nadmiernego zużycia prowadnicy, należy ją regularnie obracać (w przypadku intensywnej eksploatacji pilarki codziennie, w innym

przypadku przy każdym ostrzeniu lub wymianie łańcucha), przekręcając element bierny napinacza łańcucha (rys. B, 16) na jej drugą stronę, a prowadnicę obracając z góry na dół. Sprawdzać stan rowków prowadnicy: przyłożyć liniał krawędziowy do boku, jeśli widoczna jest szczelina spowodowana wywinięciem krawędzi rowków prowadnicy na zewnątrz, należy wymienić prowadnicę na nową lub przekazać do serwisu w celu regeneracji. Sprawdzać stan koła zębatego na końcu prowadnicy, w razie potrzeby smarować wazeliną techniczną, podając ją do otworu w prowadnicy obok osi koła.
Sprawdzać łańcuch pod kątem pęknięć ogniw, poluzowanych nitów. Nie używać łańcucha, który ma pęknięte ogniwa, poluzowane nity lub którego łączenia są sztywne.

Ostrzenie łańcucha
Łańcuch uznaje się za zużyty, jeśli zęby tnące mają długość 4 mm. Niedozwolone jest używanie zużytego łańcucha, należy bezwzględnie go wymienić na nowy.
Łańcuchowi należy poświęcać szczególną uwagę, jako narzędziu roboczemu pilarki. Jego ostrość wpływa na jakość i szybkość procesu cięcia, stępiony łańcuch znacznie utrudnia pracę urządzeniem, przyczynia się do szybszego zużycia prowadnicy i pilarki.
Ostrzenie łańcucha jest skomplikowanym procesem, niedoświadczony użytkownik pilarki powinien powierzyć ostrzenie wykwalifikowanemu serwisowi. W przeciwnym razie może dojść do niezachowania właściwych kątów i odległości zębów tnących względem ogranicznika zagłębienia, co może prowadzić do zwiększenia ryzyka wystąpienia zjawiska odrzutu, a co za tym idzie do wypadku przy pracy, poważnych obrażeń i śmierci operatora.

Inne czynności obsługowe
Okresowo sprawdzać stan koła zębatego, które napędza łańcuch (rys. B, 15), w przypadku stwierdzenia uszkodzenia, przekazać urządzenie do serwisu w celu wymiany.
Utrzymywać urządzenie w czystości, nie przechowywać zabrudzonego urządzenia. Nie czyścić przy pomocy detergentów na bazie wody, nie używać do czyszczenia agresywnych rozpuszczalników. Wióry usuwać sprężonym powietrzem, zdejmując osłonę koła zębatego (rys. A, 12) oraz prowadnicę i łańcuch. Przed przeniesieniem w miejsce przechowywania zmniejszyć napięcie łańcucha, na prowadnicę założyć osłonę.

Przechowywanie i transport
Przechowywać poza zasięgiem dzieci, w suchym miejscu, nie wystawiać na działanie czynników atmosferycznych (deszcz, śnieg, promienie UV). Nie przechowywać pilarki z bio-olejem smarującym, z którego wytrącają się żywice, gdyż może to prowadzić do uszkodzenia pompy oleju. Nie przechowywać pilarki bez oczyszczenia łańcucha i prowadnicy, jeżeli do smarowania był użyty roślinny olej do smarowania łańcuchów, gdyż prowadzi to do utlenienia się łańcucha, jego zesztywnienia i uszkodzenia łańcucha oraz prowadnicy.

⚠ UWAGA W przypadku konieczności wysyłki do naprawy, przed wysyłką bezwzględnie opróżnić zbiornik z olejem. Zgodnie z obowiązującymi przepisami, przewóz olejów – w tym również w przypadku wysyłki produktów do serwisu - bez zachowania szczególnych warunków bezpieczeństwa, określonych odrębnymi przepisami jest zabroniony.

Regularnie oczyszczać całe elektronarzędzie, szczególną uwagę poświęcając na oczyszczenie otworów wentylacyjnych elektronarzędzia. Unikać ładowania akumulatora bezpośrednio po intensywnym użytkowaniu. Ze względu na zjawisko rozładowywania nie należy przechowywać akumulatora kompletnie rozładowanego, ponieważ może się wtedy rozładować poniżej poziomu krytycznego i ulec trwałemu uszkodzeniu.
Akumulator nieużywany należy przechowywać więc częściowo naładowany (do ok. 40%). Doładowywać akumulator zanim się całkowicie rozładuje. Baterie przechowywać w temperaturach 10-30°C. Przechowywany w niskich temperaturach szybciej traci pojemność.
Ładowanie akumulatora opisane jest w instrukcji do akumulatora i ładowarki z linii SAS+ALL.

⚠ UWAGA Miejsce przechowywania urządzenia powinno być niedostępne dla dzieci.

W razie konieczności wysyłki urządzenia do serwisu celem dokonania naprawy, należy zabezpieczyć ją przed przypadkowym uszkodzeniem mechanicznym oraz wysunąć baterie z gniazda ładowarki

Sposób demontażu akumulatora
W celu demontażu akumulatora, należy chwycić urządzenie za rękojeść, a następnie wcisnąć przycisk zwalniający znajdujący się w przedniej części baterii. Wysunąć akumulator z gniazda. W celu zamontowania akumulatora, należy wsunąć akumulator w gniazdo akumulatora, a następnie docisnąć aż do zadziałania zatrzasku uchwytu.

Zamocowanie, wymiana narzędzia roboczego

Po zamocowaniu narzędzia należy upewnić się czy narzędzie robocze zostało prawidłowo zamocowane: ułożyć elektronarzędzie poziomo, spróbować wysunąć zamocowaną końcówkę. Jeżeli nie daje się wysunąć zostało prawidłowo zamocowane.

Konserwacja urządzenia
Konserwacja obejmuje czynności obsługowe urządzenia wraz z osprzętem tj. akumulatorem i ładowarką.

⚠ UWAGA Nigdy nie należy prowadzić prac konserwacyjnych urządzenia podłączonego do źródła zasilania.

Może to spowodować poważne obrażenia ciała lub porażenie prądem. Przed przystąpieniem do czynności konserwacyjnych akumulator należy wysunąć z gniazda akumulatora.
Konserwacja urządzenia polega na utrzymaniu w należytej czystości wszystkich jego elementów niezbędnych do normalnej pracy. Do czyszczenia nie wolno stosować żadnych rozpuszczalników, gdyż może to spowodować nieodwracalne zniszczenie obudowy i innych elementów wykonanych z tworzywa sztucznego.
Akumulatora nie wolno czyścić wodą, gdyż może to spowodować zwarcie wewnętrzne prowadzące do trwałego uszkodzenia

Przed każdym uruchomieniem:
- Sprawdzić czy otwory wentylacyjne silnika nie są zasłonięte lub zabrudzone. W razie konieczności odsłonić/oczyścić szmatką lekko zwilżoną wodą;

Po każdym użyciu:
- Odłączyć akumulator aby uniknąć przypadkowego włączenia przez osoby postronne lub podczas przenoszenia.

10. Części zamienne i akcesoria

W celu zakupu części zamiennych i akcesoriów należy skontaktować się z Serwisem Dedra Exim. Dane kontaktowe znajdują się na 1. stronie instrukcji.
Przy zamawianiu części zamiennych prosimy podać numer partii umieszczony na tabliczce znamionowej numer części z rysunku złożeniowego.
W okresie gwarancyjnym naprawy dokonywane są na zasadach podanych w karcie gwarancyjnej. Reklamowany produkt prosimy przekazać do naprawy w miejscu zakupu (sprzedawca zobowiązany jest przyjąć reklamowany produkt), przesłać do serwisu centralnego Dedra Exim lub przesłać do serwisu najbliższego względem miejsca zamieszkania (lista serwisów na stronie www.dedra.pl). Prosimy uprzejmie dołączyć wypełnioną kartę gwarancyjną. Po okresie gwarancyjnym naprawy wykonuje serwis centralny. Uszkodzony produkt należy przesłać do serwisu (koszty wysyłki pokrywa użytkownik).

11. Samodzielne usuwanie usterek

⚠ UWAGA Przed przystąpieniem do samodzielnego usuwania usterek odłączyć urządzenie od zasilania.

Problem	Przyczyna	Rozwiązanie
Urządzenie nie działa	Akumulator jest źle podłączony.	Sprawdzić akumulator.
	Akumulator rozładowany	Naładować akumulator
	Uszkodzony włącznik	Wymienić włącznik na nowy – przekazać urządzenie do serwisu
	Czuć zapach spalonej izolacji	Silnik wymaga naprawy – przekazać urządzenie do serwisu
	Hamulec bezpieczeństwa jest zablokowany	Odblokować dźwignię hamulca (patrz: rozdział „Przygotowanie do pracy”)
Silnik przegrzewa się	Zapchane otwory wentylacyjne	Przedmuchać sprężonym powietrzem
Urządzenie rusza z trudem, przestaje po chwili działać	Zbyt mocne napięcie łańcucha	Skontrolować napięcie łańcucha (patrz: rozdział „Przygotowanie do pracy”)
Efektywność pracy bardzo mała	Zużyty łańcuch	Przekazać łańcuch do ostrzenia lub wymienić na nowy
	Zbyt słabe napięcie łańcucha	Skontrolować napięcie łańcucha (patrz: rozdział „Przygotowanie do pracy”)
Nieprawidłowe smarowanie	Brak oleju w zbiorniku	Sprawdzić stan oleju w zbiorniku, uzupełnić
	Zapchane otwór olejowy i rowki prowadnicy	Oczyścić otwór olejowy i rowki prowadnicy

	Uszkodzona pompa olejowa	Przekazać urządzenie do serwisu

12. Kompletacja urządzenia

1 - pilarka akumulatorowa - 1 szt., 2 - łancuch - 1 szt.. 3 - prowadnica - 1 szt.

13. Informacja dla użytkowników o pozbywaniu się urządzeń elektrycznych i elektronicznych (dotyczy gospodarstw domowych)



Przedstawiony symbol umieszczony na produktach lub dołączonej do nich dokumentacji informuje, że niesprawnych urządzeń elektrycznych lub elektronicznych nie można wyrzucać razem z odpadami bytowymi. Prawidłowe postępowanie w razie konieczności utylizacji, powtórnego użycia lub odzysku podzespołów polega na przekazaniu urządzenia do wyspecjalizowanego punktu zbiórki, gdzie będzie przyjęte bezpłatnie. Informacji o lokalizacji miejsc zbiórki zużytego sprzętu udzielają władze lokalne np. na swoich stronach internetowych.

Prawidłowa utylizacja urządzenia umożliwia zachowanie cennych zasobów i uniknięcie negatywnego wpływu na zdrowie i środowisko, wynikające z możliwości obecności w sprzęcie niebezpiecznych: substancji, mieszanin oraz części składowych.

Nieprawidłowa utylizacja odpadów zagrożona jest karami przewidzianymi w odpowiednich przepisach lokalnych.

Użytkownicy w krajach Unii Europejskiej: W razie konieczności pozbycia się urządzeń elektrycznych lub elektronicznych, prosimy skontaktować się z najbliższym punktem sprzedaży lub z dostawcą, którzy udzielą dodatkowych informacji.

Pozbywanie się odpadów w krajach poza Unią Europejską: Taki symbol dotyczy tylko krajów Unii Europejskiej. W razie potrzeby pozbycia się niniejszego produktu prosimy skontaktować się z lokalnymi władzami lub ze sprzedawcą celem uzyskania informacji o prawidłowym sposobie postępowania.

Zgodnie z Rozporządzeniem Parlamentu Europejskiego i Rady (UE) 2023/1542 w sprawie baterii i akumulatorów oraz zużytych baterii i akumulatorów uszkodzone lub zużyte akumulatory/baterie należy zbierać osobno i doprowadzić do ponownego przetworzenia zgodnego z zasadami ochrony środowiska.

14. Wykaz części do rysunku złożeniowego

Lp	Nazwa części	Lp	Nazwa części
1	Ruchomy sworzeń	24	Rękojeść hamulca
2	Sprężyna dociskowa	25	Płytka hamulca
3	Pokrętło prowadzące	26	Przełącznik
4	Sprężyna dociskowa pokrętła	27	Wkręt
5	Płytka mocująca gałkę	28	Blokada
6	Wkręty samogwintujące krzyżowe	29	Sprężyna samohamowna
7	Krzywka	30	Przycisk włącznika
8	Osłona	31	Włącznik
9	Pierścień	32	Turbina
10	Koło zębate łańcucha	33	Śruba z walcowym z rowkiem krzyżowym
11	Belka do piły łańcuchowej	34	Uszczelka
12	Podkładka	35	Element kontrolera
13	Elastyczna uszczelka	36	Płytka mocująca
14	Wkręt	37	Wkręty samogwintujące krzyżowe
15	Pierścień wału	38	Styki akumultora
16	Podkładka gumowa	40	Pompa olejowa
17	Łańcuch	41	Tuleja osi
18	Docisk prowadzący	42	Silnik
19	Sprężyna	43	Zbiornik oleju
20	Sworzeń prosty	44	Przegroda
21	Rurka olejowa	45	Rękojeść główna
22	Obudowa	46	Maskownica
23	Sworzeń dźwigni		

Karta gwarancyjna

na

.....
(nazwa produktu)

Nr katalogowy: ……. nr partii: .....

(zwane dalej Produktem)

Data zakupu Produktu: .....

Pieczęć sprzedawcy

Data i podpis sprzedawcy: .....

Oświadczenie Użytkownika:

Potwierdzam, że zostałem poinformowany o warunkach gwarancji oraz skutkach nieprzestrzegania wytycznych zawartych w Instrukcji obsługi i karcie gwarancyjnej. Warunki niniejszej gwarancji są mi znane, co potwierdzam własnoręcznym podpisem:

....

Data i miejsce Podpis Użytkownika

I. Odpowiedzialność za Produkt

1. Gwarant – Dedra Exim Sp. z o.o. z siedzibą w Pruszkowie, adres: ul. 3 Maja 8, 05-800 Pruszków, KRS 0000062517, Sąd Rejonowy dla m.st. Warszawy w Warszawie, XIV Wydział Gospodarczy Krajowego Rejestru Sądowego, NIP 527-020-49-33, kapitał zakładowy: 100 980.00 zł.
2. Na warunkach określonych w niniejszej karcie gwarancyjnej Gwarant udziela gwarancji na Produkt, pochodzący z dystrybucji Gwaranta.
3. Odpowiedzialność z tytułu gwarancji obejmuje tylko wady powstałe z przyczyn tkwiących w Produkcie w momencie jego wydania Użytkownikowi.
4. Z tytułu gwarancji Użytkownik, uzyskuje prawo do bezpłatnej naprawy Produktu, o ile wada ujawniła się w okresie gwarancji. Sposób naprawy Produktu (metoda wykonania naprawy) zależy od decyzji Gwaranta. W przypadku stwierdzenia przez Gwaranta braku możliwości naprawy Gwarant zastrzega sobie prawo wymiany wadliwego elementu albo całego Produktu na wolny od wad, obniżenia ceny Produktu lub odstąpienia od umowy.
5. W stosunku do Użytkownika, który nie jest konsumentem w rozumieniu ustawy z dnia 23 kwietnia 1964 r. Kodeks cywilny, odpowiedzialność odszkodowawcza Gwaranta za szkody wynikające z niniejszej gwarancji i/lub w związku z jej zawarciem i wykonywaniem, bez względu na tytuł prawny, jest ograniczona maksymalnie do wysokości wartości wadliwego Produktu.

II. Okres gwarancji

Elementy Produktu	Czas trwania ochrony gwarancyjnej
Piła łańcuchowa 2 x 18 V	36 miesiące, licząc od daty zakupu Produktu uwidocznionej w niniejszej karcie gwarancyjnej

III. Warunki skorzystania z gwarancji

1. Przedstawienie przez Użytkownika wypełnionej karty gwarancyjnej Produktu oraz uprawdopodobnienie przez Użytkownika okoliczności zakupu Produktu, np. poprzez przedstawienie paragonu, faktury, itd. W celu sprawnego przeprowadzenia reklamacji zaleca się aby Użytkownik przekazał wraz z Produktem do reklamacji wszystkie elementy określone w „Kompletacji urządzenia" zawartej w Instrukcji obsługi.
2. Stosowanie się przez Użytkownika do zaleceń zawartych w Instrukcji obsługi i karcie gwarancyjnej.
3. Gwarancja obejmuje tylko obszar Rzeczypospolitej Polskiej i UE.
4. Gwarancja nie obejmuje wad Produktu powstałych w szczególności na skutek:

a. Nieprzestrzegania przez Użytkownika warunków określonych w Instrukcji obsługi, w szczególności w zakresie prawidłowej eksploatacji, konserwacji i czyszczenia;

b. Zastosowania przez Użytkownika środków czyszczących lub konserwujących niezgodnych z Instrukcją obsługi;

c. Nieodpowiedniego przechowywania i transportu Produktu przez Użytkownika;

d. Samowolnych zmian i/lub przeróbek Produktu przez Użytkownika, które nie były uzgadniane z Gwarantem;

e. Zastosowania przez Użytkownika w Produkcie materiałów eksploatacyjnych niezgodnych z Instrukcją obsługi.

5. Użytkownik, który nie jest konsumentem w rozumieniu ustawy z dnia 23 kwietnia 1964 r. Kodeks cywilny, traci gwarancję na Produkt, w którym:

- numery seryjne, oznaczenia dat i tabliczki znamionowe zostały usunięte, zmienione lub uszkodzone przez Użytkownika;
- plomby zostały uszkodzone przez Użytkownika lub noszą ślady manipulacji Użytkownika.

6. Uwaga! Czynności związane z codzienną obsługą Produktu, wynikające m.in. z Instrukcji obsługi Użytkownik wykonuje we własnym zakresie i na swój koszt.

IV. Procedura reklamacyjna

1. W przypadku stwierdzenia nieprawidłowej pracy Produktu, przed dokonaniem zgłoszenia reklamacyjnego należy upewnić się czy wszystkie czynności określone w szczególności w Instrukcji obsługi zostały wykonane w sposób prawidłowy.
2. Zgłoszenie reklamacji zaleca się dokonać niezwłocznie, najlepiej w terminie 7 dni od daty zauważenia wady Produktu. Użytkownik, który nie jest konsumentem w rozumieniu ustawy z dnia 23 kwietnia 1964 r. Kodeks cywilny traci uprawienia wynikające z niniejszej gwarancji w przypadku niezgłoszenia reklamacji w terminie 7 dni.
3. Zgłoszenie reklamacji można dokonać m.in. w punkcie zakupu Produktu, w serwisie gwarancyjnym lub pisemnie na adres: Dedra Exim Sp. z o.o., ul. 3 Maja 8, 05-800 Pruszków.
4. Użytkownik może złożyć reklamację przy wykorzystaniu formularza dostępnego na stronie internetowej www.dedra.pl. („Formularz zgłoszenia reklamacji z tytułu gwarancji").
5. Adresy serwisów gwarancyjnych dla poszczególnych krajów dostępne są na stronie www.dedra.pl. W przypadku braku serwisu gwarancyjnego dla danego kraju zgłoszenia reklamacyjne z tytułu gwarancji zaleca się kierować na adres: Dedra Exim Sp. z o.o. ul. 3 Maja 8, 05-800 Pruszków (Polska).
6. Mając na uwadze bezpieczeństwo Użytkownika zakazuje się korzystania z wadliwego Produktu.
7. Uwaga! Korzystanie z wadliwego Produktu jest niebezpieczne dla zdrowia i życia Użytkownika.
8. Wykonanie obowiązków wynikających z gwarancji nastąpi w terminie 14 dni roboczych, licząc od dnia dostarczenia reklamowanego Produktu przez Użytkownika.
9. Przed dostarczeniem wadliwego Produktu do reklamacji zaleca się jego oczyszczenie. Reklamowany Produkt zaleca się dokładnie zabezpieczyć przed uszkodzeniami w transporcie (zaleca się dostarczyć reklamowany Produkt w oryginalnym opakowaniu).
10. Okres gwarancji ulega przedłużeniu o czas, w ciągu którego wskutek wady Produktu objętego gwarancją Użytkownik nie mógł z niego korzystać.

Gwarancja nie wyłącza, nie ogranicza, ani nie zawiesza uprawnień Użytkownika wynikających z przepisów o rękojmi za wady rzeczy sprzedanej.

Zgodnie z art. 13 ust. 1 i ust. 2 rozporządzenia Parlamentu Europejskiego i Rady (UE) 2016/679 z dnia 27 kwietnia 2016 r. w sprawie ochrony osób fizycznych w związku z przetwarzaniem danych osobowych i w sprawie swobodnego przepływu takich danych oraz uchylenia dyrektywy 95/46/WE (dalej: „RODO") informujemy

1. Administratorem Twoich danych osobowych podanych w formularzu jest DEDRA-EXIM sp. z o.o. z siedzibą w Pruszkowie , ul. 3 Maja 8, 05-800 Pruszków (dalej: „Administrator").
2. Twoje dane będą przetwarzane wyłącznie w celu przeprowadzenia procedury gwarancyjnej urządzenia zgodnie art. 6 ust. 1 lit. b ogólnego rozporządzenie o ochronie danych (dalej: „RODO") Podanie danych jest dobrowolne, ale konieczne do przeprowadzenia procedury gwarancyjnej.
3. Twoje dane będą przetwarzane przez okres rozpatrywania przeprowadzenia procedury gwarancyjnej oraz w celach archiwizacyjnych w razie konieczności obrony przed ewentualnymi roszczeniami wobec Administratora nie dłużej niż do momentu ich przedawnienia.
4. Twoje dane mogą być ujawniane wyłącznie podmiotom przetwarzającym dane na rzecz administratora na podstawie pisemnej umowy powierzenia przetwarzania danych osobowych świadczącym m.in. usługi serwisu technicznego, hostingu lub obsługi strony internetowej, obsługi IT, firmie kurierskiej. Dostawcy Administratora zobowiązani są do zapewnienia zabezpieczenia danych i spełnienia wymogów obowiązującego prawa związanego z ochroną danych osobowych i nie mogą wykorzystywać powierzonych danych osobowych do innych celów niż te, które są określone w umowie z Administratorem.
5. Twoje dane nie będą przetwarzane w sposób zautomatyzowany w tym również w formie profilowania oraz nie będą przekazywane do państwa trzeciego/organizacji międzynarodowej.
6. Posiadasz prawo dostępu do treści swoich danych oraz prawo ich sprostowania, usunięcia, ograniczenia przetwarzania, prawo do przenoszenia danych, prawo wniesienia sprzeciwu, w dowolnym momencie.
7. We wszelkich sprawach związanych z przetwarzaniem Twoich danych osobowych przez Administratora możesz skontaktować się pod adresem e-mail: daneosobowe@dedra.pl;
8. Masz prawo wniesienia skargi do wniesienia skargi do organu właściwego do spraw ochrony danych osobowych.

EN Table of contents

1. Drawing and pictures
2. Description of the device
3. Purpose of the device
4. Restriction on use
5. Technical data
6. Preparing for use
7. Switching on the device
8. Operation of the device
9. Ongoing maintenance
10. Spare parts and accessories
11. Trouble-shooting on your own
12. Contents of the package
13. Information for users on the disposal of electrical and electronic equipment (applicable to households)
14. Warranty card

The Declaration of Conformity is attached to the manual as a separate document. If the Declaration of Conformity is not available, please contact Dedra Exim.
General safety regulations are attached to the manual as a separate booklet.

WARNING. Read all warnings marked with the symbol and all instructions.

Failure to observe the following warnings and safety instructions could result in electric shock, fire or serious injury.

Retain all warnings and instructions for future use.

WARNING The SAS+ALL series is designed to work exclusively with SAS+ALL series chargers and batteries.

The battery and charger are not included in the equipment purchased and must be purchased separately. It is prohibited to use batteries and chargers other than those intended for this equipment.

2. Description of the device

Fig. A: 1. – front handle, 2. – brake lever, 3. – oil filler cap, 4. – chain guide, 5. – switch guard, 6. – chain, 7. – rear handle, 8. – guide pressure knob, 9. – switch, 10. – chain tensioner knob, 11. – oil tank window, 12. – chain drive cover, 13. – battery socket, 14. – toothed stop buffer, 15. – chain drive sprocket, 16. – passive element of the chain tensioner

3. Purpose of the device

The chainsaw is only intended for sawing wood and wooden objects. The chainsaw is particularly suitable for sawing firewood or for wood-cutting work in the garden. The procedure is described in detail further on in the manual.
It is permissible to use the device in renovation and construction work, repair workshops, amateur work, subject to the conditions of use and permissible working conditions contained in the operating instructions.

4. Restriction on use

WARNING The appliance may only be used in accordance with the 'Permitted operating conditions' below.

Do not cut materials other than those listed in the Intended use section.

WARNING Unauthorised changes to the mechanical and electrical design, any modifications, maintenance operations not described in the operating instructions will be treated as illegal and will result in the immediate loss of warranty rights and the declaration of conformity will become invalid.

Misuse or use not in accordance with the operating instructions will result in immediate loss of warranty rights.

Permitted operating conditions'
S1 – continuous operation and others.
Battery charging temperature range 10 - 30°C. Do not expose to temperatures above 40°C.

5. Technical data

Model type	DED7184V	DED7184VA
Rated voltage [V]	2 x 18 d.c.	2 x 18 d.c.
Max. speed n0 [min-1]	7200	7200
Chain speed [m/s]	14	14
Guide length [mm]	400	450
Maximum cutting length [mm]	390	440
Guide groove width [mm]	1,1	1,1
Number of chain links	56	62
Chain pitch ["]	3/8	3/8
Chain profile	Semi chisel	Semi chisel
Handle vibration level [m/s2]:	2,8	2,8
Uncertainty ka [m/s2]	1,5	1,5
Noise emission		
Sound pressure level LpA [dB(A)]	101,74	101,74
Uncertainty kpA [dB(A)]	3	3
Sound power level LwA [dB(A)]	109,08	109,08
Uncertainty kwA [dB(A)]	3	3
Guaranteed sound power level LWA [dB(A)]	110	110

Information on vibrations and noise

The combined value of the vibration ah and the measurement uncertainty were determined in accordance with the standard EN 62841-1 and are given in the table.

Noise emissions were determined in accordance with the standard EN 62841-1, and values are given in the table above.

Informacja na temat hałasu

Noise emissions were determined in accordance with the standard EN 62841-1, and values are given in the table above.

WARNING **Noise can cause hearing damage, always wear hearing protection when working!**

The declared total vibration/noise value has been measured according to a standard test method and can be used to compare one device with another. The stated vibration/noise level can also be used for a preliminary vibration/noise exposure assessment.

Vibration/noise levels during actual use of the equipment may differ from the declared values, depending on the use of the work tools, in particular the type of workpiece and the need to determine operator protection measures. In order to accurately estimate exposure in actual use conditions, all parts of the work cycle must be taken into account, including periods when the machine is switched off or when it is switched on but not used for work.

6. Preparing for use

WARNING **The device is part of the SAS+ALL line, so to use it, a kit consisting of the device, battery and charger must be completed. The use of other batteries and chargers is prohibited.**

WARNING **All operations described in this chapter should be carried out with the battery disconnected.**

Only install the battery once the saw has been fully assembled, the chain tension has been adjusted and the chain oil has been filled into the chain oil tank.

Always wear protective gloves when assembling, adjusting and inspecting the chain saw to avoid injury.

Installing the guide bar and chain

Unscrew the clamping screw (fig. A, 8), remove the chain drive cover (fig. A, 12). Assemble the guide bar as shown in figure B. Make sure that the oil hole in the guide bar, which is used to lubricate the chain, is not contaminated.

Check the chain for damage – make sure the links are not broken and the rivets are not torn off. A damaged chain must not be installed in the chainsaw.

Install the guide bar and chain as shown in figure B. Make sure the chain is installed in the correct direction – the sharp edges of the cutting teeth must face the direction of rotation of the chain, as shown in figure B. Make sure that the guide bar is properly pressed against the saw body and that the chain is properly seated in the drive sprocket (fig. B, 15) and in the guide bar grooves. Put on the chain drive cover (fig. A, 12) and tighten the guide pressure knob (fig. A, 8). Make sure that the cover is flush with the chainsaw housing along all contact edges, does not protrude anywhere and is not under tension.

Tensioning the chainsaw chain

The chain lengthens during use, so you should check the tension regularly. When using a new chain for the first time, remember that it needs some time to stretch, so you should check the tension more often. It is particularly important to check the tension of a new chain every 5-10 minutes of use.

To adjust the chain tension, loosen the guide pressure knob (fig. A, 8) by turning it slightly to the left. Turn the chain tensioner knob (fig. A, 10) to the right to increase the chain tension or to the left to decrease it. Then turn the guide pressure knob (fig. A, 8) clockwise until it stops. When correctly tensioned, the chain should not hang over the lower edge of the guide rail and should be able to be pulled away from the guide rail by approx. 3-4 mm in the centre of the rail with a gentle pull, without falling out of the guide rail groove (fig. C). After letting go, the chain will return to its place in the guide groove. If necessary, make corrections by repeating the above steps.

Lubricating the chain

Working with a chainsaw without chain lubricating oil is prohibited. This poses a risk of chain breakage, which can cause serious injury or death to the operator.

Only use oils intended for chainsaws (e.g. Dedra DEGL02 oil) to lubricate the chain. It is forbidden to use burnt engine oils or other lubricants not intended for this purpose. Choosing the right oil extends the life of the chain and the guide bar.

To refill the chain lubrication oil, unscrew the oil tank cap (fig. A, 3) and pour in the oil. When refilling the oil, keep an eye on the oil level through the oil tank window (fig. A, 11). The tank holds 130 ml of oil at a time. If oil gets on the chainsaw housing, wipe it dry with a cotton cloth.

When refilling the oil, make sure that no impurities get into the tank, as this can cause incorrect chain lubrication or damage to chainsaw components such as the oil pump..

7. Switching on the device

WARNING **Przed uruchomieniem urządzenia bezwzględnie wykonać czynności opisane w rozdziale „Przygotowanie do pracy”.**

Before switching on the device, make sure that both of the operator's legs are firmly on the ground, the right hand is on the rear handle (fig. A, 7) and the left hand is on the front handle (fig. A, 1). Make sure that there are no other people or animals in the vicinity who could unintentionally come within range of the saw. Make sure that the saw chain does not touch anything when starting.

To switch on the device, move the brake lever (fig. A, 2) towards the front handle (fig. A, 1). Then, with the thumb of your right hand, move the switch guard forward (fig. A, 5). Press the switch with at least two fingers (index and middle finger) of your right hand (fig. A, 9). The device will start working.

8. Operation of the device

WARNING **If the battery gets hotter than 40°C, stop operation and wait for the battery to cool down.**

WARNING **When operating the device, all safety rules and instructions described in the safety conditions must be strictly observed..**

Emergency brake function check

After switching on the chainsaw, turn your left hand on the front handle (fig. A, 1) so that the back of your hand or your wrist pushes the brake lever (fig. A, 2) forward. The chainsaw motor should switch off immediately and the chain stop moving.

Checking the function of the inertia brake

Release the switch of the chainsaw (fig. A, 9) and check if the chain stops and stops rotating. If after releasing the switch there is a clear inertia feed of the chain, working with the chainsaw is prohibited.

Checking the chain lubrication

Hold the chainsaw with the bar at a 45° angle above a light-coloured, even surface (e.g. a board) and let the device run for one minute. If a clear line of oil is visible on the surface, which is ejected by the chain at the end of the bar, the chain lubrication is working properly.

If the lubrication is not working properly, the device must not be used. Check whether the oil hole in the guide (fig. C, 1) is blocked. Check the guide (chain guide groove) for dirt. If these measures are not successful, the device must be repaired.

Working with a chainsaw

When working with a chainsaw, it is essential to follow all safety rules and recommendations described in the safety instructions.

Do not cut wood that is lying directly on the ground, concrete or other surfaces with the chainsaw. If the chain comes into contact with the ground or other surfaces, it can not only be dangerous, but also shorten the lifespan of the chain and guide bar.

Tree felling - preparation

The felling of a tree must not be carried out in a way that poses a risk to people, property, power lines, telecommunications lines, etc. People in the vicinity of the operator should be at least 2.5 times the height (length) of the felled tree away. If the tree to be felled comes into contact with a power line, telephone line, etc., the operator of the respective network must be informed immediately.

If the tree to be felled is on a slope, the operator should be on the uphill side, as the tree tends to fall down the slope.

Before felling a tree, determine the expected direction of fall (fig. E, 1). Take into account factors such as the natural lean of the tree, the position of the heavier limbs and branches, the wind direction, etc.
Plan and clear escape routes (fig. E, 2) before felling. Correct escape routes should run at an angle of approximately 135° to the felling direction. Avoid danger zones (fig. E, 3).

Remove any debris, stones, loose bark, nails, wires, staples, etc. from the tree to be felled. Clear the area around the tree of undergrowth.

Felling a tree – the undercut
The first cut, the undercut (fig. F, 2), should be made from the direction of felling (fig. F, 1 and fig. E, 1) to a depth of 1/3 of the tree trunk diameter, perpendicular to the direction of felling. To minimise the risk of the saw getting stuck in the tree, first make a horizontal cut at the bottom and then a 45° cut at the top. Remove the cut tree section from the undercut.

Felling a tree – felling cut
The second cut, the felling cut (fig. F, 3), should be made on the side opposite to the direction of the tree's fall. Keep a distance of at least 50 mm above the lower edge of the undercut, trying to cut horizontally. Leave a hinge (fig. F, 4) about 50 mm wide. The hinge is a strip of uncut wood in the tree, which allows for the correct felling direction, preventing the tree from rotating during felling and falling in a direction other than intended. It will be torn during felling by the force of the weight of the felled tree.
If there is a risk that the tree will start to fall in a direction other than the intended one, it will rebound and jam the saw in the felling cut. In this case, you should immediately stop making the felling cut, use wedges (wooden, plastic or aluminium) to widen the felling cut and fell the tree in the desired direction.
When the kerf approaches the butt end, the tree will start to tip over and fall. Remove the saw from the kerf, turn off the engine, put the saw down and move away using the escape route. Watch out for the upper branches and boughs of the tree, which may fall. Look under your feet.

Trimming
Trimming is the removal of branches from a felled tree lying on the ground. When trimming, leave the thicker lower branches to support the tree on the ground. Start trimming at the base of the felled tree and work towards the top. Cut the branches one at a time, removing small branches with a single cut. Cut tensioned branches from the side of the tension to avoid jamming the saw. Be careful when cutting tensioned branches as they can jump in an unexpected direction and hit the operator, causing injury.

Crosscutting a tree
Crosscutting (or bucking) is the process of cutting a felled and limbed tree crosswise into shorter logs to obtain the desired assortment. When crosscutting, the operator must stand firmly on the ground, distributing their body weight evenly on both legs and transferring the weight of the device to the trunk to be cut. If possible, the trunk should be raised at the crosscut point, supported by thicker branches, trestles, supports or natural unevenness of the terrain.
If the trunk is supported at the cutting point, make the cut from above, avoiding the guide bar and chain sinking into the ground. In this situation, the final cut should be made by a qualified lumberjack.
If the trunk is supported at one end (Fig. G, 3) and the cut end hangs freely, start the cross cut from the bottom, up to 1/3 of the trunk diameter (fig. G, 1) on the side of compressive stress, and then make the final cut from the top (fig. G, 2) on the side of tensile stress.
If the tree trunk is supported on both sides of the cross cut (fig. H, 3), start the cross cut from above, up to 1/3 of the trunk diameter (fig. H, 1) on the side of the compressive stress, and then make the final cut from below (fig. H, 2) on the side of the tensile stress.
If the trunk to be cut is on a slope, the operator must stand on the higher part of the slope to avoid injury, as the logs to be cut tend to roll down the slope.
During the final phase of the through cut, in order to maintain full control of the saw, the operator should reduce the pressure on the saw to zero, so that the device acts on the trunk to be cut only with its own weight. However, it is not allowed to loosen the fingers on the handles of the saw in order to maintain full control of the device.
After completing the felling cut, release the chainsaw trigger (fig. A, 9) and allow the chain to come to a stop before continuing to move the device. The chainsaw must be switched off when moving from tree to tree.

9. Ongoing maintenance

⚠ WARNING **All maintenance must be carried out with the unit unplugged.**

Checking the chain tension
Please note that the saw chain heats up and stretches during operation. During work breaks, check the chain tension and adjust it as described in the chapter 'Preparing for work'. After finishing work, reduce the chain tension so that it cools down and shortens, preventing it from getting stuck in the guide.

Checking and topping up the oil
Regularly check the chain lubrication oil level and do not allow the chainsaw to operate without lubricant. Check the chain tension every time the oil level is topped up.

Checking the condition of the guide bar and chain
Check the condition of the chain and guide periodically (at least every 5 working hours). To dismantle, follow the instructions for assembly in reverse order (see chapter 'Preparing for use'). Clean the chain guide grooves and the oil hole in the guide (fig. C, 1). To avoid excessive wear of the guide bar, turn it regularly (daily if the saw is used intensively, otherwise after sharpening or replacing the chain) by turning the idler of the chain tensioner (fig. B, 16) to the other side and turning the guide bar upside down. Check the condition of the guide grooves: place an edge ruler against the side. If a gap is visible due to the edges of the guide grooves being turned outwards, the guide must be replaced with a new one or sent to a service centre for refurbishment. Check the condition of the gear wheel at the end of the guide rail and lubricate with technical Vaseline if necessary by inserting it into the hole in the guide rail next to the wheel axle.

Check the chain for broken links and loose rivets. Do not use a chain with broken links, loose rivets or stiff links.

Sharpening the chain
The chain is considered worn out when the cutting teeth are 4 mm long. It is not allowed to use a worn out chain; it must be replaced with a new one.
The chain should be given special attention as a working tool of the chainsaw. Its sharpness affects the quality and speed of the cutting process; a blunt chain makes it much more difficult to work with the device and contributes to faster wear of the guide bar and the chainsaw. Sharpening the chain is a complicated process; an inexperienced chainsaw user should entrust sharpening to a qualified service. Otherwise, the correct angles and distances of the cutting teeth in relation to the recess limiter may not be maintained, which can lead to an increased risk of kickback and thus to an accident at work, serious injury or death of the operator.

Other maintenance
Periodically check the condition of the sprocket that drives the chain (fig. B, 15); if damage is found, have the device serviced and replaced.
Keep the device clean and do not store it when dirty. Do not clean with water-based detergents or aggressive solvents. Remove sawdust with compressed air after removing the gear cover (fig. A, 12), guide and chain. Before moving to the storage place, release the chain tension and put the guide cover on.

Storage and transport
Store in a dry place out of the reach of children and away from the elements (rain, snow, UV rays).
Do not store the chainsaw with bio-lubricating oil, as the resins it contains can precipitate and damage the oil pump. Do not store the chainsaw without cleaning the chain and bar if vegetable chain oil has been used for lubrication, as this will lead to oxidation of the chain, stiffening and damage to the chain and bar.

If the tool needs to be sent in for repair, make sure to empty the oil tank before shipping. According to the applicable regulations, the transport of oils – including the transport of products for servicing – without observing the specific safety conditions defined in separate regulations is prohibited.

Clean the entire power tool regularly, paying particular attention to the ventilation slots.
Avoid charging the battery immediately after intensive use. Due to the phenomenon of self-discharge, do not store the battery completely discharged, as it may then discharge below a critical level and be permanently damaged.
Therefore, when not in use, the battery should be stored partially charged (up to approx. 40%). Recharge the battery before it is completely discharged. Store batteries at temperatures between 10-30°C. When stored at low temperatures, the battery loses its capacity more quickly.

The charging process is described in the manual for the battery and the charger from the SAS+ALL line.

The storage location should be inaccessible to children.

If the device needs to be sent in for repair, it should be protected from accidental mechanical damage and the batteries should be removed from the charger socket.
How to remove the battery
To remove the battery, hold the device by the handle and press the release button on the front of the battery. Pull the battery out of the holder. To insert the battery, slide it into the holder and press it until the holder clicks into place.
Attaching and replacing the accessory
After attaching the tool, make sure that it is properly attached: place the power tool horizontally and try to pull out the attached bit. If it cannot be pulled out, it is properly attached.

Maintenance of the device
Maintenance includes the operation of the device together with its accessories, i.e. the battery and charger.
Never carry out maintenance work on a device that is connected to a power source.
This can cause serious injury or electric shock. Before carrying out maintenance work, remove the battery from the battery socket.
Maintenance of the device consists of keeping all its components that are necessary for normal operation clean. Do not use any solvents for cleaning, as this can cause irreversible damage to the housing and other plastic components.
Do not clean the battery with water, as this can cause an internal short circuit leading to permanent damage.

Before each start-up:
- Check that the engine's ventilation slots are not covered or dirty. If necessary, uncover/clean with a cloth slightly moistened with water;

After each use:
- Disconnect the battery to avoid accidental switching on by unauthorised persons or during transport..

10. Spare parts and accessories

For the purchase of spare parts and accessories, please contact the Dedra Exim service. Contact details can be found on page 1 of the manual.
When ordering spare parts, please quote the batch number on the nameplate together with the part number from the assembly drawing.
During the warranty period, repairs are carried out in accordance with the terms of the warranty card. Return the faulty product for repair at the place of purchase (the dealer is obliged to accept the faulty product), send it to the central Dedra Exim service centre or to the service centre closest to your place of residence (list of service centres at www.dedra.pl). Kindly enclose the completed warranty card. After the warranty period has expired, repairs are carried out by the central service. Send the defective product to the service centre (shipping costs are paid by the user).

11. Trouble-shooting on your own

⚠ WARNING **Disconnect the unit from the power supply before attempting to troubleshoot the unit yourself.**

Problem	Reason	Solution
The device does not work	Battery is connected incorrectly.	Check the battery.
	Battery is flat.	Charge the battery
	Switch is faulty.	Replace the switch – send the device to a service centre
	Smell of burnt insulation.	The motor needs to be repaired – send the device to a service centre
	Safety brake is blocked.	Release the brake lever (see chapter ‘Preparing for work’)
The motor overheats	Ventilation slots are blocked.	Blow with compressed air
The device is difficult to start, stops working after a while	Chain tension is too tight.	Check chain tension (see chapter ‘Preparing for use’)
The work efficiency is very low	Chain is worn.	Have chain sharpened or replaced
	Chain tension is too loose.	Check chain tension (see chapter ‘Preparing for use’)
Incorrect lubrication	No oil in the tank	Check oil level in tank, top up if necessary
	Blocked oil hole and guide grooves	Clean oil hole and guide grooves
	Damaged oil pump	Send device to service centre

12. Contents of the package

1 - cordless saw - 1 pc., 2 - chain - 1 pc., 3 - guide bar - 1 pc.

13 Information for users on the disposal of electrical and electronic equipment (applicable to households)



The symbol on the products or accompanying documentation indicates that defective electrical or electronic equipment must not be disposed of with household waste. If you need to dispose of, reuse or recover components, take them to a specialist collection point where they will be accepted free of charge. Information on the location of collection points for used equipment is provided by local authorities, e.g. on their websites.
By disposing of the appliance correctly, you will save valuable resources and avoid negative effects on health and the environment due to the possible presence of hazardous substances, mixtures and components in the appliance.
Incorrect waste disposal is subject to penalties according to the relevant local regulations.
Users in EU countries: If you need to dispose of electrical or electronic equipment, please contact your nearest point of sale or supplier, who will be able to provide further information.
Disposal in non-EU countries: This symbol only applies to countries within the European Union. If you wish to dispose of this product, please contact your local authorities or dealer for the correct method of disposal.
In accordance with Regulation (EU) 2023/1542 of the European Parliament and of the Council on batteries and accumulators and waste batteries and accumulators, defective or used batteries/accumulators must be collected separately and brought to environmentally compatible recycling.

Warranty

for

……

(product name)

Catalogue No: …….. Lot No.: .....
(hereinafter called the product)
Product purchase date : .....

Seller’s stamp

Date and seller’s signature: .....

User’s statement:

I confirm that I have been informed about the warranty conditions and the consequences of non-compliance with the guidelines in the Operating Instructions and the warranty. I am aware of the conditions of this warranty, which I confirm with my handwritten signature:

....
Date and place User’s signature

I. Product liability
1. The Warrantor - Dedra Exim Sp. z o.o. with its registered office in Pruszków, address: ul. 3 Maja 8, 05-800 Pruszków, KRS 0000062517, District Court for the City of Warsaw in Warsaw, 14th Economic Division of the National Court Register, TIN 527-020-49-33, share capital: PLN 100,980.00.
2. The Warrantor provides the warranty for the Product from the Warrantor 's distribution on the terms set out in this warranty.
3. Liability under the warranty shall only cover defects arising from causes inherent in the Product at the time of delivery to the User.
4. By virtue of the warranty, the User obtains the right to have the Product repaired free of charge, provided that the defect became apparent during the warranty period. The method of repair of the Product is at the discretion of the Warrantor. If the Warrantor finds the repair impossible, the Warrantor reserves the right to replace the defective element or the whole Product for a defect-free one, reduce the price of the Product, or withdraw from the contract.

5. In relation to the User, who is not a consumer within the meaning of the Act of April 23, 1964 on Civil Code, the Warrantor's liability for damages resulting from this warranty and/or in connection with its conclusion and performance, regardless of the legal title, is limited to the maximum of the value of the defective Product.

II. Warranty period

Product components	Duration of warranty protection
Cordless chain saw 2 x 18 V	36 months from the date of purchase of the Product as shown on this warranty card

III. Terms and conditions of the warranty

1. Presentation by the User of a completed warranty card for the Product and substantiation by the User of the circumstances of purchase of the Product, e.g. by presenting a receipt, invoice, etc. For the purpose of efficient complaint processing, it is recommended that the User submits, together with the Product, all the components specified in "Set of the device components" contained in the operating instructions.
2. Compliance by the user with the instructions in the operating instructions and the warranty.

a) The warranty only covers the territory of the Republic of Poland and the EU.
b) The warranty does not cover any Product defects arising in particular from:
c) Failure of the user to comply with the conditions set out in the operating instructions, in particular with regard to correct operation, maintenance and cleaning;
d) Use of cleaning or maintenance products by the user which do not comply with the operating instructions;
e) Improper storage and transport of the Product by the User;
f) Unauthorised changes and/or modifications to the Product by the User which have not been agreed with the Warrantor;
g) Use of consumables by the User in the Product which do not comply with the operating instructions.

3. For the User, who is not a consumer within the meaning of the Act of April 23,1964 of the Civil Code, the warranty becomes void for the Product where:

a) serial numbers, date indications and rating plates have been removed, altered or damaged by the user;
b) the seals have been damaged by the user or show signs of tampering by the user.

4. Note! The User shall carry out the activities connected with the daily operation of the Product, resulting, among others, from the operating instructions, themselves and at their own expense.

IV. Complaint procedure

1. If you find that the Product is not working properly, make sure that all the steps specified in particular in the operating instructions have been carried out correctly before submitting a claim.
2. It is recommended to make a complaint immediately, preferably within 7 days of noticing a defect in the Product. The User, who is not a consumer within the meaning of the Act of April 23,1964 Civil Code, loses rights arising from this warranty if they fail to make a complaint within 7 days.
3. Complaints can be made, among others, at the point of purchase of the Product, at the warranty service point, or in writing to the following address: Dedra Exim Sp. z o.o., ul. 3 Maja 8, 05-800 Pruszków.
4. The User can make a complaint using the form available on the website www.dedra.pl. ("Warranty Claim Form").
5. The addresses of the country-specific warranty service are available at www.dedra.pl. If no country-specific warranty service is available, we recommend that you address warranty claims to: Dedra Exim Sp. z o.o. ul. 3 Maja 8, 05-800 Pruszków (Poland).
6. With a view to the safety of the User, the use of a defective Product is prohibited.
7. Caution: Using a defective Product is dangerous to the health and life of the User.
8. The fulfilment of the obligations under the warranty shall take place within 14 working days from the date of delivery of the defective Product by the User.
9. Before the defective Product is delivered under the complaint procedure, it is recommended to clean it. The Product under complaint is recommended to be carefully protected against damage during transport (it is recommended to deliver the Product under complaint in its original packaging).
10. The warranty period shall be extended by the time during which, due to a defect in the Product covered by the warranty, the User was not able to use it.

The warranty shall not exclude, limit or suspend the User's rights under the warranty regulations for defects of the goods sold.

Pursuant to Article 13(1) and (2) of Regulation (EU) 2016/679 of the European Parliament and of the Council of 27 April 2016 on the protection of natural persons with regard to the processing of personal data and on the free movement of such data and repealing Directive 95/46/EC (hereinafter: 'RODO'), we inform you that

1. The administrator of your personal data provided in the form is DEDRA-EXIM sp. z o.o. with its registered office in Pruszków, ul. 3 Maja 8, 05-800 Pruszków (hereinafter: 'Administrator').
2. Your data will be processed exclusively for the purpose of implementing the warranty procedure for the device on the basis of Article 6(1)(b) of the General Data Protection Regulation (hereinafter: 'RODO') Provision of data is voluntary, but necessary for the implementation of the warranty procedure.
3. Your data will be processed for the period of consideration of the implementation of the guarantee procedure and for archiving purposes in case of the need to defend against possible claims against the Administrator, no longer than until they expire.
4. Your data may be disclosed only to entities processing data for the Administrator on the basis of a written agreement of entrustment of personal data processing providing, among others, technical support, hosting or maintenance of the website, IT support, courier company. The Administrator's providers are obliged to ensure data security and to comply with the requirements of the applicable law related to personal data protection and may not use the entrusted personal data for purposes other than those specified in the contract with the Administrator.
5. Your data will not be processed in an automated manner including profiling and will not be transferred to a third country/international organisation.
6. You have the right of access to the content of your data and the right to rectification, erasure, restriction of processing, the right to data portability, the right to object, at any time.
7. For all matters related to the processing of your personal data by the Controller, you can contact: daneosobowe@dedra.pl;
8. You have the right to lodge a complaint with the supervisory authority dealing with personal data protection.

CZ Obsah

1. Fotografie a obrázky
2. Popis zařízení
3. Určení zařízení
4. Omezení použití
5. Technické údaje
6. Příprava k práci
7. Zapnutí zařízení
8. Používání zařízení
9. Běžná údržba
10. Náhradní díly a příslušenství
11. Svépomocné odstraňování poruch
12. Kompletace zařízení
13. Informace pro uživatele o likvidaci elektrických a elektronických zařízení
14. Záruční list

Překlad originálního návodu

Prohlášení o shodě bylo připojeno k návodu jako jednotlivý dokument. V případě chybějícího prohlášení o shodě kontaktujte Dedra Exim Sp. z o.o.

Všeobecné bezpečnostní podmínky byly připojeny k návodu jako jednotlivá brožura.

VAROVÁNÍ. Přečtěte si všechna upozornění označená symbolem a všechny pokyny.

Nedodržení níže uvedených upozornění a bezpečnostních pokynů může vést k úrazu elektrickým proudem, požáru nebo vážným zraněním. Uložte všechna upozornění a pokyny pro pozdější použití.

POZOR **Zařízení řady SAS+ALL bylo navrženo pro provoz pouze s nabíječkami a bateriemi řady SAS+ALL.**

Baterie Li-Ion a nabíječka nejsou v příslušenství zakoupeného zařízení a je třeba je zakoupit samostatně. Je zakázáno používání jiných baterií a nabíječek, než které jsou určeny pro toto zařízení.

2. Popis zařízení

Obr. A: 1. - přední rukojeť, 2. - brzdová páka, 3. - víčko plnicího otvoru oleje, 4. - vodítko řetězu, 5. - kryt spínače, 6. - řetěz, 7. - zadní rukojeť, 8. - knoflík přítlaku vodítka, 9. - spínač, 10. - knoflík napínáku řetězu, 11. - okénko olejové nádrže, 12. - kryt pohonu řetězu, 13. - zásuvka akumulátoru, 14. - zásuvka akumulátoru. - ozubený dorazový nárazník, 15. - ozubené kolo pohonu řetězu, 16. - hnací kolo řetězu. - pasivní prvek napínáku řetězu.

3. Určení nástroje

Pila je určena výhradně k řezání dřeva a dřevěných předmětů. Pila je vhodná zejména pro řezání palivového dřeva nebo pro domácí řezání dřeva. Postup je podrobně popsán dále v tomto návodu.
Zařízení se může používat při renovačních a stavebních pracích, v opravárenských dílnách, pro hobby práce s dodržením podmínek použití a přípustných provozních podmínek, uvedených v návodu k obsluze.

4. Omezení použití

⚠ POZOR **Zařízení používejte pouze v souladu s níže uvedenými „Přípustnými provozními podmínkami“.**

Neřežte jiné materiály než ty, které jsou uvedeny v části Určené použití.

⚠ POZOR **Svépomocné změny mechanické a elektrické konstrukce, veškeré úpravy, servis nepopsaný v návodu k obsluze se budou považovat za nezákonné a budou mít za následek okamžitou ztrátu záručních nároků a prohlášení o shodě pozbude platnosti.**

Používání v rozporu s určením nebo v rozporu s návodem k obsluze bude mít za následek okamžitou ztrátu záručních nároků.

Přípustné provozní podmínky
S1 – nepřetržitý provoz a další.
Teplotní rozsah nabíjení baterií 10–30 °C. Nevystavujte teplotám nad 40 °C.

5. Technické údaje

Model zařízení	**DED7184V**	**DED7184VA**
Provozní napětí [V]	2 x 18 d.c.	2 x 18 d.c.
Max rychlost otáček n0 [min-1]	7200	7200
Rychlost řetězu [m/s]	14	14
Délka vedení [mm]	400	450
Maximální délka řezu [mm]	390	440
Šířka vodicí drážky [mm]	1,1	1,1
Počet článků řetězu	56	62
Rozteč řetězu ["]	3/8	3/8
Profil řetězu	Polodláto	Polodláto
Hladina vibrací na rukojeti [m/s2]:	2,8	2,8
Nejistota měření K [m/s2]	1,5	1,5
Emise hluku:		
Hladina akustického tlaku LPA [dB(A)]	101,74	101,74
Nejistota měření Kpa [dB(A)]	3	3
Hladina akustického výkonu Lwa [dB(A)]	109,08	109,08
Nejistota měření Kwa [dB(A)]	3	3
Garantovaná hladina akustického výkonu LWA [dB(A)]	110	110

Informace o vibracích a hluku
Kombinovaná hodnota vibrací ah a nejistota měření určená v souladu s normou EN 62841-1 i je uvedena v tabulce.
Hladina hluku je uvedena v souladu s EN 62841-1, hodnoty byly uvedeny výše v tabulce.

Informace o hluku
Hladina hluku je uvedena v souladu s EN 62841-1, hodnoty byly uvedeny výše v tabulce.

⚠ POZOR **Hluk může způsobit poškození sluchu, při práci vždy používejte chrániče sluchu!**

Uvedená celková hodnota vibrací / hluku je měřena podle standardní metody studie a může být použita k porovnání jednoho zařízení s druhým. Zadaná úroveň vibrací / hluku může být použita také pro předběžné posouzení dopadu vibrací / hluku.
Hladina vibrací / hluku při skutečném používání přístroje se může lišit od deklarované hodnoty v závislosti na způsobu používání pracovních nástrojů, zejména na typu obráběného materiálu a je třeba k určení opatření na ochranu operátora. Přesně ohodnoťte expozici v reálných podmínkách provozu, je nutné vzít v úvahu všechny části pracovního cyklu, včetně období, když zařízení je vypnuto nebo když je zapnuté, ale není právě používáno.

6. Příprava k práci

⚠ POZOR **Zařízení je součástí řady SAS+ALL, proto je pro jeho použití třeba sestavit sadu skládající se ze zařízení, baterie a nabíječky. Použití jiných baterií a nabíječek je zakázáno.**

⚠ POZOR **Všechny činnosti popsané v této kapitole provádějte s odpojenou baterií.**

Akumulátor instalujte až po úplném sestavení pily, seřízení napnutí řetězu a doplnění oleje do olejové nádržky řetězu.

Při montáži, seřizování a kontrole řetězové pily vždy používejte ochranné rukavice, aby nedošlo ke zranění.

Instalace vodicí lišty a řetězu
Odšroubujte upínací šroub (obr. A, 8), sejměte kryt pohonu řetězu (obr. A, 12). Namontujte vodicí lištu podle obrázku B. Ujistěte se, že otvor pro olej ve vodicí liště, který slouží k mazání řetězu, není znečištěný.
Zkontrolujte, zda není řetěz poškozen - ujistěte se, že články nejsou přetržené a nýty nejsou vytržené. Poškozený řetěz nesmí být do řetězové pily instalován.
Vodicí lištu a řetěz nainstalujte podle obrázku B. Ujistěte se, že je řetěz nainstalován ve správném směru - ostré hrany řezných zubů musí směřovat ve směru otáčení řetězu, jak je znázorněno na obrázku B. Ujistěte se, že je vodicí lišta řádně přitlačena k tělu pily a že je řetěz řádně usazen v hnacím řetězovém kole (obr. B, 15) a v drážkách vodicí lišty. Nasaďte kryt pohonu řetězu (obr. A, 12) a utáhněte přítlačný knoflík vodicí pily (obr. A, 8). Ujistěte se, že kryt je podél všech styčných hran v jedné rovině s tělesem řetězové pily, nikde nevyčnívá a není pod napětím.

Napínání řetězu řetězové pily
Řetěz se během používání prodlužuje, proto byste měli pravidelně kontrolovat jeho napnutí. Při prvním použití nového řetězu nezapomeňte, že potřebuje určitý čas, aby se natáhl, proto byste měli napnutí kontrolovat častěji. Zvláště důležité je kontrolovat napnutí nového řetězu každých 5-10 minut používání.
Chcete-li napnutí řetězu upravit, povolte přítlačný knoflík vodítka (obr. A, 8) jeho mírným otočením doleva. Otočením knoflíku napínáku řetězu (obr. A, 10) doprava zvýšíte napnutí řetězu nebo doleva snížíte. Poté otáčejte knoflíkem přítlaku vodítka (obr. A, 8) ve směru hodinových ručiček, dokud se nezastaví. Při správném napnutí by řetěz neměl viset přes spodní okraj vodicí lišty a měl by se dát jemným tahem od vodicí lišty odtáhnout o cca 3-4 mm ve středu lišty, aniž by vypadl z drážky vodicí lišty (obr. C). Po uvolnění se řetěz vrátí na své místo ve vodicí drážce. V případě potřeby proveďte korekci opakováním výše uvedených kroků.

Mazání řetězu
Práce s řetězovou pilou bez mazacího oleje na řetěz je zakázána. Představuje to riziko přetržení řetězu, které může způsobit vážné zranění nebo smrt obsluhy.
K mazání řetězu používejte pouze oleje určené pro řetězové pily (např. olej Dedra DEGL02). Je zakázáno používat přepálené motorové oleje nebo jiná maziva, která nejsou k tomuto účelu určena. Výběrem správného oleje prodloužíte životnost řetězu a vodicí lišty.
Chcete-li doplnit olej pro mazání řetězu, odšroubujte víčko olejové nádrže (obr. A, 3) a nalijte olej. Při doplňování oleje sledujte jeho hladinu přes okénko olejové nádrže (obr. A, 11). Nádržka pojme najednou 130 ml oleje. Pokud se olej dostane na kryt řetězové pily, otřete jej do sucha bavlněným hadříkem.
Při doplňování oleje dbejte na to, aby se do nádržky nedostaly žádné nečistoty, protože to může způsobit nesprávné mazání řetězu nebo poškození součástí řetězové pily, např. olejového čerpadla.

7. Zapnutí zařízení

⚠ POZOR **Před spuštěním zařízení je nutné provést nezbytné činnosti popsané v kapitole „Příprava k práci“.**

Před zapnutím zařízení se ujistěte, že má obsluha obě nohy pevně na zemi, pravou ruku na zadní rukojeti (obr. A, 7) a levou ruku na přední rukojeti (obr. A, 1). Ujistěte se, že se v blízkosti nenacházejí žádné další osoby nebo zvířata, které by se mohly neúmyslně dostat do dosahu pily. Dbejte na to, aby se řetěz pily při spouštění ničeho nedotýkal.
Chcete-li zařízení zapnout, posuňte brzdovou páku (obr. A, 2) směrem k přední rukojeti (obr. A, 1). Poté palcem pravé ruky posuňte kryt spínače dopředu (obr. A, 5). Stiskněte spínač alespoň dvěma prsty (ukazováčkem a prostředníčkem) pravé ruky (obr. A, 9). Zařízení začne pracovat.

8. Používání zařízení

⚠ POZOR **Pokud se baterie zahřeje nad 40 °C, přestaňte pracovat a počkejte, až baterie vychladne.**

Kontrola funkce nouzové brzdy
Po zapnutí řetězové pily otočte levou rukou na přední rukojeť (obr. A, 1) tak, abyste horní částí ruky nebo zápěstím zatlačili brzdovou páku (obr. A, 2) dopředu. Motor řetězové pily by se měl okamžitě zastavit a řetěz by se měl zastavit.
Kontrola funkce setrvačné brzdy
Povolte spínač řetězové pily (obr. A, 9) a zkontrolujte, zda se řetěz zastavil a přestal se otáčet. Pokud je po uvolnění spínače viditelný zřetelný posuv řetězu setrvačností, je provoz pily zakázán.

Kontrola mazání řetězu
Podržte pilu dole pod úhlem 45° nad světlým, rovným povrchem (např. deskou) a nechte stroj jednu minutu běžet. Pokud se na povrchu objeví zřetelná čára oleje vytlačovaného řetězem na konci lišty, znamená to, že mazání řetězu je správné.
Pokud je zjištěno nesprávné mazání, je provoz zařízení zakázán. Zkontrolujte, zda není ucpaný otvor pro olej v liště (obr. C, 1). Zkontrolujte, zda není lišta (vodicí drážka řetězu) znečištěna. Pokud tato opatření nemají požadovaný účinek, musí být jednotka vrácena k opravě.

Provoz řetězové pily
Při práci s řetězovou pilou je nutné dodržovat všechna bezpečnostní pravidla a pokyny popsané v bezpečnostních podmínkách.
Neřežte dřevo ležící přímo na zemi, betonu nebo jiném povrchu. Kontakt řetězu se zemí nebo jiným povrchem může být nejen nebezpečný, ale také zkracuje životnost řetězu a lišty.

Kácení stromu - příprava
Kácení stromu nesmí být prováděno způsobem, který by představoval nebezpečí pro osoby, majetek a elektrické nebo telekomunikační vedení apod. Osoby v blízkosti obsluhy musí být ve vzdálenosti nejméně 2,5násobku výšky (délky) káceného stromu. Pokud se stane, že se kácený strom dostane do kontaktu s elektrickým nebo telekomunikačním vedením apod. je třeba neprodleně informovat provozovatele příslušné sítě.
Pokud se kácený strom nachází na svahu, obsluha motorové pily by měla být na horní straně kopce, protože kácený strom má tendenci padat/smýkat se ze svahu.
Před kácením stromu je třeba určit předpokládaný směr pádu stromu (obrázek E, 1). Je třeba vzít v úvahu faktory, jako je přirozený sklon stromu, poloha těžších větví a větví, směr větru atd.
Před kácením naplánujte a uvolněte únikové cesty (obr. E, 2). Správné únikové cesty by se měly od směru kácení odchylovat pod úhlem přibližně 135°. Vyhněte se nebezpečným zónám (obr. E, 3).
Z pokáceného stromu odstraňte suť, kameny, uvolněnou kůru, hřebíky, dráty, skoby atd. Vyčistěte operační zónu kolem stromu od podrostu.

Kácení stromu - prořezávací řez
První řez, tj. prořezávací rýha (obr. F, 2), musí být proveden na straně přivrácené k zamýšlenému směru kácení (obr. F, 1 a obr. E, 1) do hloubky 1/3 průměru kmene stromu, kolmo ke směru kácení. Aby se minimalizovalo riziko zaseknutí pily ve stromu, proveďte nejprve spodní vodorovný řez a poté horní řez pod úhlem 45°. Odříznutou část stromu z řezu odstraňte.

Kácení stromu - řez
Druhý řez, tj. řez na pokácení stromu (obr. F, 3), proveďte z opačné strany, než je směr pádu stromu. Dodržujte vzdálenost nejméně 50 mm nad spodním okrajem kácecího řezu a snažte se řezat vodorovně. Ponechte podříznutí (obr. F, 4) široké asi 50 mm. Podřez (nebo závěs) je pruh nepokáceného dřeva ve stromu, který umožňuje udat správný směr kácení a zabraňuje tomu, aby se strom při kácení otočil a spadl jiným než zamýšleným směrem. Při vyvracení stromu se od sebe odtrhne vahou vyvraceného stromu.
Pokud hrozí, že strom začne padat jiným než zamýšleným směrem, odrazí se a zasekne pilu v řezu, okamžitě zastavte kácení, pomocí klínů (dřevěných, plastových nebo hliníkových) rozšiřte řez a strom pokácejte v požadovaném směru.
Jakmile se řez přiblíží k podříznutí, strom se začne naklánět a padat. V tomto okamžiku pilu z kácení vyjměte, vypněte motor, odložte pilu a vzdálte se podél únikové cesty. Dávejte pozor na horní větve a větve stromu, které mohou spadnout. Dávejte pozor, kam šlapete.

Pokácení stromu
Odřezávání větví je odstraňování větví z pokáceného stromu, který leží na zemi. Při oklešťování musí být ponechány silnější spodní větve, které strom na zemi podpírají. S prořezáváním začněte od paty pokáceného stromu a postupujte směrem k jeho vrcholu. Odřezávejte větve jednu po druhé, malé větve odstraňujte jedním řezem. Napnuté větve odřezávejte z napínací strany, aby nedošlo k zaseknutí pily. Při řezání napnutých větví buďte opatrní, protože mohou odskočit nepředvídaným směrem a zasáhnout obsluhu a způsobit zranění.

Prořezávání stromu
Prořezávání (nebo řezání) spočívá v příčném rozřezání dříve pokáceného a olistěného stromu na kratší kmeny, aby bylo dosaženo požadovaného řezu. Při prořezávání musí obsluha stát pevně na zemi, rovnoměrně rozložit váhu těla na obě nohy a přenášet váhu stroje na kmen. Pokud je to možné, měl by být kmen v místě prořezávky zvednutý a opírat se o silnější větve, kozlíky, podpěry nebo přirozené terénní nerovnosti.
Pokud je kmen v místě prořezávání podepřen, měl by být prořez prováděn shora, aby se vodicí lišta a řetěz nezabořily do země. V této situaci by měl konečný řez provádět kvalifikovaný pracovník s motorovou pilou.
Pokud je kmen podepřen z jednoho konce (obr. G,3) a konec volně visí, začněte prořezávat zespodu, až do 1/3 průměru kmene (obr. G,1) ze strany tlaku, poté proveďte konečný řez shora (obr. G,2) ze strany tahu.
Pokud je kmen podepřen na obou stranách kácecího řezu (obr. H, 3), začněte kácecí řez shora až do 1/3 průměru kmene (obr. H, 1) ze strany tlaku a závěrečný řez proveďte zespodu (obr. H, 2) ze strany tahu.
Pokud je řezaný kmen na svahu, musí obsluha stát na vyšší části svahu, aby nedošlo ke zranění, protože řezaný kmen má tendenci se po svahu kutálet.
Během závěrečné fáze řezání „skrz“ by měla obsluha v zájmu zachování plné kontroly nad pilou snížit tlak na pilu na nulu, aby stroj působil na kmen pouze svou vlastní vahou. Nepovolujte však prsty na rukojetích pily, abyste si udrželi plnou kontrolu nad strojem.
Po dokončení prořezávání uvolněte spínač řetězové pily (obr. A, 9) a nechte řetěz zastavit, než budete pokračovat v pohybu zařízení. Při přesunu ze stromu na strom musí být pila vypnutá.

9. Běžná údržba

⚠ POZOR **Veškeré servisní činnosti provádějte se zařízením odpojeným od zdroje napájení.**

Kontrola napnutí řetězu
Uvědomte si, že řetěz pily se během provozu zahřívá a natahuje. Během pracovních přestávek zkontrolujte napnutí řetězu a seřiďte jej podle popisu v kapitole „Příprava na práci“. Po skončení práce snižte napnutí řetězu, aby se ochladil a zkrátil a nedošlo k jeho zaseknutí ve vodítku.

Kontrola a doplňování oleje
Pravidelně kontrolujte hladinu oleje pro mazání řetězu a nedovolte, aby řetězová pila pracovala bez maziva. Při každém doplnění oleje zkontrolujte napnutí řetězu.
Kontrola stavu vodicí lišty a řetězu
Pravidelně kontrolujte stav řetězu a vodicí lišty (nejméně každých 5 pracovních hodin). Při demontáži postupujte podle pokynů pro montáž v opačném pořadí (viz kapitola „Příprava k použití“). Vyčistěte drážky vodicí lišty řetězu a otvor pro olej ve vodicí liště (obr. C, 1). Abyste zabránili nadměrnému opotřebení vodicí lišty, otáčejte ji pravidelně (denně, pokud je pila intenzivně používána, jinak po nabroušení nebo výměně řetězu) otočením napínacího kolečka napínače řetězu (obr. B, 16) na druhou stranu a otočením vodicí lišty vzhůru nohama. Zkontrolujte stav vodicích drážek: přiložte k nim hranové pravítko. Pokud je viditelná mezera způsobená vyvrácením okrajů vodicích drážek směrem ven, je třeba vodicí drážku vyměnit za novou nebo ji zaslat do servisního střediska k renovaci. Zkontrolujte stav ozubeného kola na konci vodicí lišty a v případě potřeby jej namažte technickou vazelínou vložením do otvoru ve vodicí liště vedle osy kola.

Zkontrolujte řetěz, zda nemá přetržené články a uvolněné nýty. Nepoužívejte řetěz s přetrženými články, uvolněnými nýty nebo ztuhlými články.

Broušení řetězu
Řetěz je považován za opotřebovaný, když jsou řezné zuby dlouhé 4 mm. Opotřebovaný řetěz není dovoleno používat; musí být vyměněn za nový.
Řetězu je třeba věnovat zvláštní pozornost jako pracovnímu nástroji řetězové pily. Jeho ostrost ovlivňuje kvalitu a rychlost řezání; tupý řetěz výrazně ztěžuje práci se zařízením a přispívá k rychlejšímu opotřebení vodicí lišty a řetězové pily.
Ostření řetězu je složitý proces; nezkušený uživatel řetězové pily by měl ostření svěřit kvalifikovanému servisu. V opačném případě nemusí být dodrženy správné úhly a vzdálenosti řezných zubů vzhledem k omezovači vybrání, což může vést ke zvýšenému riziku zpětného rázu a tím k pracovnímu úrazu, vážnému zranění nebo smrti obsluhy.

Další údržba
Pravidelně kontrolujte stav řetězového kola, které pohání řetěz (obr. B, 15); pokud zjistíte poškození, nechte zařízení opravit a vyměnit.
Udržujte zařízení v čistotě a neskladujte jej znečištěné. Nečistěte zařízení čisticími prostředky na bázi vody nebo agresivními rozpouštědly. Po sejmutí krytu převodovky (obr. A, 12), vodítka a řetězu odstraňte piliny stlačeným vzduchem. Před přemístěním na místo uskladnění uvolněte napnutí řetězu a nasaďte kryt vedení.

Skladování a přeprava
Skladujte na suchém místě mimo dosah dětí a mimo dosah povětrnostních vlivů (déšť, sníh, UV záření).
Neskladujte řetězovou pilu s bio mazacím olejem, protože pryskyřice v něm obsažené se mohou vysrážet a poškodit olejové čerpadlo. Neskladujte řetězovou pilu bez očištění řetězu a lišty, pokud byl k mazání použit rostlinný olej, protože to vede k oxidaci řetězu, ztuhnutí a poškození řetězu a lišty.

Pokud je třeba nářadí odeslat do opravy, ujistěte se, že jste před odesláním vyprázdnili nádržku na olej. Podle platných předpisů je přeprava olejů - včetně přepravy výrobků určených k servisu - bez

dodržení zvláštních bezpečnostních podmínek definovaných ve zvláštních předpisech zakázána.

Pravidelně čistěte celé elektrické nářadí, zvláštní pozornost věnujte větracím otvorům.
Vyvarujte se nabíjení akumulátoru bezprostředně po intenzivním používání. Vzhledem k jevu samovybíjení neskladujte akumulátor zcela vybitý, protože by se pak mohl vybít pod kritickou úroveň a trvale poškodit.
Proto by měl být akumulátor v době nepoužívání skladován částečně nabitý (do cca 40 %). Před úplným vybitím akumulátor znovu nabijte. Akumulátory skladujte při teplotách v rozmezí 10-30 °C. Při skladování při nízkých teplotách akumulátor rychleji ztrácí svou kapacitu.
Postup nabíjení je popsán v příručce k baterii a nabíječce z řady SAS+ALL.

Místo skladování by mělo být nepřístupné dětem.
Pokud je třeba zařízení odeslat do opravy, mělo by být chráněno před náhodným mechanickým poškozením a baterie by měly být vyjmuty ze zásuvky nabíječky.
Jak vyjmout baterie
Chcete-li baterii vyjmout, držte zařízení za rukojeť a stiskněte uvolňovací tlačítko na přední straně baterie. Vytáhněte baterii z držáku. Chcete-li baterii vložit, zasuňte ji do držáku a stiskněte ji, dokud držák nezapadne na místo.

Připojení a výměna příslušenství
Po nasazení nářadí se ujistěte, že je správně připevněno: položte elektrické nářadí do vodorovné polohy a zkuste vytáhnout připevněný bit. Pokud jej nelze vytáhnout, je správně připevněn.

Údržba zařízení
Údržba zahrnuje provoz zařízení spolu s jeho příslušenstvím, tj. baterií a nabíječkou.
Nikdy neprovádějte údržbu na zařízení, které je připojeno ke zdroji napájení.
Mohlo by dojít k vážnému zranění nebo úrazu elektrickým proudem. Před prováděním údržby vyjměte baterii ze zásuvky.
Údržba zařízení spočívá v udržování všech jeho součástí, které jsou nezbytné pro běžný provoz, v čistotě. K čištění nepoužívejte žádná rozpouštědla, protože by mohlo dojít k nevratnému poškození krytu a dalších plastových součástí.
Baterii nečistěte vodou, protože to může způsobit vnitřní zkrat vedoucí k trvalému poškození.

Před každým uvedením do provozu:
- Zkontrolujte, zda nejsou větrací otvory motoru zakryté nebo znečištěné. V případě potřeby je odkryjte/vyčistěte hadříkem mírně navlhčeným vodou;

Po každém použití:
- Odpojte baterii, aby nedošlo k náhodnému zapnutí nepovolanými osobami nebo během přepravy.

10. Náhradní díly a příslušenství

Chcete-li zakoupit náhradní díly a příslušenství, kontaktujte servis Dedra-Exim. Kontaktní údaje jsou uvedeny na 1. straně návodu.
Při objednávání náhradních dílů uveďte sériové číslo zařízení uvedené na výkonovém štítku a číslo dílu z technického výkresu.
V záruční době jsou opravy prováděny podle zásad uvedených v záručním listu. Reklamovaný výrobek odevzdejte k opravě na místě zakoupení (prodejce je povinen převzít reklamovaný výrobek), zašlete do centrálního servisu Dedra-Exim nebo zašlete do servisu nejbližšího místu bydliště. Přiložte záruční list vystavený výrobcem. Oprava bez tohoto dokumentu se bude považovat za pozáruční. Opravy po záruční době provádí centrální servis. Poškozený výrobek zašlete do servisu (náklady na zaslání hradí uživatel)

11. Svépomocné odstraňování poruch

⚠ POZOR **Před zahájením svépomocného odstraňování poruch odpojte zařízení od napájení.**

Problém	Příčina	Řešení
Spotřebič nefunguje	Nesprávně připojená baterie.	Zkontrolujte baterii.
	Vybitá baterie	Nabijte baterii
	Vypínač je vadný	Vyměňte spínač za nový - předejte přístroj do servisu.
	Zápach spálené izolace	Motor vyžaduje opravu - předejte do servisu
	Bezpečnostní brzda je zablokovaná	Odjistěte brzdovou páku (viz část „Příprava k provozu“).
Motor se přehřívá	Ucpané větrací otvory	Vyfoukněte stlačeným vzduchem
Přístroj se obtížně spouští, po chvíli přestane fungovat	Příliš napnutý řetěz	Zkontrolujte napnutí řetězu (viz kapitola „Příprava k provozu“).
Provozní účinnost je velmi nízká	Řetěz je opotřebovaný	Nechte řetěz přebrousit nebo vyměnit
	Příliš slabé napnutí řetězu	Zkontrolujte napnutí řetězu (viz kapitola „Příprava k provozu“).
Nesprávné mazání	V nádržce chybí olej	Zkontrolujte hladinu oleje v nádržce, doplňte ji.
	Olejový otvor a drážka lišty jsou ucpané	Vyčistěte otvor pro olej a drážky lišty
	Olejové čerpadlo je vadné	Nechte stroj opravit v servisu

12. Kompletace zařízení

1 - akumulátorová pila - 1 ks, 2 - řetěz - 1 ks, 3 - vodicí lišta - 1 ks.

13. Informace pro uživatele o likvidaci elektrických a elektronických zařízení (týká se domácností)

Symbol uvedený na výrobcích nebo v průvodní dokumentaci označuje, že vadné elektrické nebo elektronické zařízení nesmí být likvidováno společně s domovním odpadem. Pokud potřebujete zlikvidovat, znovu použít nebo využít součástky, je správné je odnést na specializované sběrné místo, kde je přijmou zdarma. Informace o umístění sběrných míst pro použitá zařízení poskytují místní orgány, např. na svých internetových stránkách.
Správnou likvidáciou zariadenia je možné šetriť cenné zdroje a zabrániť negatívnym vplyvom na zdravie a životné prostredie v dôsledku možnej prítomnosti nebezpečných látok, zmesí a komponentov v zariadení.
Za nesprávnou likvidaci odpadu hrozí sankce podle příslušných místních předpisů.
Uživatelé v zemích EU: Pokud potřebujete zlikvidovat elektrické nebo elektronické zařízení, obraťte se na nejbližší prodejní místo nebo na svého dodavatele, který vám poskytne další informace.
Likvidace v zemích mimo Evropskou unii: Tento symbol se vztahuje pouze na země Evropské unie. Pokud si přejete tento výrobek zlikvidovat, obraťte se na místní úřady nebo prodejce, aby vám sdělil správný způsob likvidace.
V souladu s nařízením Evropského parlamentu a Rady (EU) 2023/1542 o bateriích a akumulátorech a odpadních bateriích a akumulátorech musí být vadné nebo použité baterie/akumulátory shromažďovány odděleně a předávány k ekologickému přepracování.

Záruční list

pro

……

Katalogové číslo: …… Sériové číslo:.....

(dále jen v**ýrobek**)

Datum zakoupení výrobku: .....

Razítko prodávajícího……

Datum a podpis prodávajícího: .....

Prohlášení uživatele:

PotwiPotvrzuji, že jsem byl seznámen se záručními podmínkami a důsledky nedodržování pokynů uvedených v návodu k obsluze a záručním listu. Se záručními podmínkami souhlasím, což potvrzuji vlastnoručním podpisem:

....

datum a místo podpis uživatele

I. Odpovědnost za výrobek
1. Ručitel – DEDRA EXIM Sp. z o.o. se sídlem v Pruszkowie, adresa: ul. 3 Maja 8, 05-800 Pruszków, KRS 0000062517, Obvodní soud pro hl. město Varšavu ve Varšavě, XIV. Hospodářský odbor Celostátního soudního rejstříku, DIČ 527-020-49-33, Základní kapitál: 100 980.00 zl.

2. Podle podmínek stanovených v tomto záručním listu ručitel poskytuje záruku na výrobek, pocházející z distribuce ručitele.
3. Záruční odpovědnost za vady se týká pouze vad vzniklých z příčin tkvících ve výrobku v okamžiku jeho vydání uživateli.
4. Uživatel má nárok na bezplatnou záruční opravu výrobku, pokud vada byla zjištěná v záruční době. Provedení opravy výrobku (způsob opravy) závisí na rozhodnutí ručitele. Pokud ručitel nemůže provést opravu, vyhrazuje si právo na výměnu vadné součásti nebo celého výrobku za bezvadný, snížení ceny výrobku nebo odstoupení od smlouvy.
5. Vůči uživateli, který není spotřebitelem ve smyslu zákona ze dne 23. dubna 1964 občanský zákoník, je odpovědnost Ručitele za škody vyplývající z této záruky a/nebo v souvislosti s jejím uzavřením a plněním, bez ohledu na právní titul, omezena maximálně do výše hodnoty vadného výrobku.

II. Záruční doba

Součásti výrobku, na které se vztahuje záruka	Doba trvání záruční ochrany
Cordless chain saw 2 x 18 V	36 měsíců, počítáno od data nákupu výrobku uvedeného v tomto záručním listu

III. Podmínky uplatňování záruky
1. Przedstawienie przez Użytkownika wypełnionej karty gwarancyjnej Produktu 1. Předložení vyplněného záručního listu pro výrobek a doložení okolností nákupu výrobku, např. předložením paragonu, faktury atd. Pro správné vyřízení reklamace se doporučuje, abyste společně s výrobkem předali všechny součásti stanovené v kapitole „Kompletace“ výrobku uvedené v návodu k obsluze.
2. Dodržování pokynů uvedených v návodu k obsluze a záručním listu.
3. Záruka platí pouze na území Polska a EU.
4. Záruka se nevztahuje na vady výrobku vzniklé zejména v následku:
a. Nedodržování podmínek stanovených v návodu k obsluze, zejména v rozsahu správného provozování, údržby a čištění;
b. Používání čisticích nebo ošetřovacích prostředků v rozporu s návodem k obsluze;
c. Nevhodného skladování a přepravování výrobku;
d. Svépomocných změn a/nebo úpravy výrobku, které nebyly dohodnuty s ručitelem;
e. Používání ve výrobku provozních materiálů v rozporu s návodem k obsluze.
5. Uživatel, který není spotřebitelem ve smyslu zákona ze dne 23. dubna 1964 občanský zákoník, ztratí záruku na výrobek, na kterém:
- odstranil, změnil nebo poškodil sériová čísla, označení údajů a výkonové štítky;
- ucpávky byly poškozeny uživatelem nebo nesly stopy manipulace uživatele.
6. Upozornění! Činnosti spojené s každodenní obsluhou výrobku, vyplývající mj. z návodu k obsluze, provádí uživatel ve vlastní režii a na své náklady.

IV. Postup při reklamaci
1. V případě zjištění nesprávného provozu výrobku se před nahlášením reklamace ujistěte, že jste provedli správně všechny činnosti podrobně popsané v návodu k obsluze.
2. Reklamaci nahlaste ihned, nejlépe do 7 dnů od data zjištění vady výrobku. Uživatel, který není spotřebitelem ve smyslu zákona ze dne 23. dubna 1964 občanský zákoník, ztratí nárok na uplatnění záruky v případě nenahlášení reklamace do 7 dnů.
3. Reklamaci můžete nahlásit mj. v místě zakoupení výrobku, v záručním servisu nebo písemně na adresu: DEDRA EXIM Sp. z o.o., ul. 3 Maja 8, 05-800 Pruszków.
4. Reklamaci můžete nahlásit prostřednictvím formuláře dostupného na stránkách www.dedra.pl. („Formulář pro nahlášení reklamace“).
5. Adresy záručních servisů v jednotlivých státech jsou dostupné na stránkách www.dedra.pl. Pokud v daném státě není uveden servis, reklamační formulář zašlete na adresu: DEDRA EXIM Sp. z o.o., ul. 3 Maja 8, 05-800 Pruszków (Polska).
6. Z bezpečnostních důvodů je zakázáno používat vadný výrobek.
7. Upozornění!!! Používání vadného výrobku ohrožuje zdraví a život uživatele.
8. Povinnosti vyplývající ze záruky budou splněny do 14 pracovních dnů, počítáno ode dne doručení reklamovaného výrobku.
9. Vadný výrobek před odevzdáním do servisu vyčistěte. Reklamovaný výrobek důkladně zabezpečte proti poškození při přepravě (doporučuje se předat reklamovaný výrobek v originálním obalu).
10. Záruční doba se prodlužuje o dobu, během níž uživatel z důvodu vady výrobku, na kterou se vztahuje záruka, nemohl výrobek používat.
Záruka nevylučuje, neomezuje ani nepozastavuje nároky uživatele vyplývající z ručení za vady prodané věci.
V souladu s čl. 13 odst. 1 a 2 nařízení Evropského parlamentu a Rady (EU) 2016/679 ze dne 27. dubna 2016 o ochraně fyzických osob v souvislosti se zpracováním osobních údajů a o volném pohybu těchto údajů a o zrušení směrnice 95/46/ES Vás informujeme, že:

1. Správcem vašich osobních údajů uvedených ve formuláři je DEDRA-EXIM sp. z o.o. se sídlem v Pruszkowie, ul. 3 Maja 8, 05-800 Pruszków (dále jen: „Správce“).
2. Vaše údaje budou zpracovávány pouze pro účely provedení reklamačního řízení zařízení podle čl. 6 odst. 1 písm. b) obecného nařízení o ochraně osobních údajů (dále jen: „GDPR“) Poskytnutí údajů je dobrovolné, ale nezbytné k provedení reklamačního řízení.
3. Vaše údaje budou zpracovávány po dobu posouzení provedení reklamačního řízení a pro účely archivace v případě potřeby obrany proti eventuálním nárokům vůči Správci, nejdéle však do okamžiku jejich promlčení.
4. Vaše údaje mohou být zpřístupněny pouze subjektům, které zpracovávají údaje pro Správce na základě písemné smlouvy o pověření zpracováním osobních údajů, poskytujícím mj. technický servis, hosting nebo údržbu webových stránek, IT servis, kurýrní služby. Dodavatelé Správce jsou povinni zajistit ochranu údajů a splnit požadavky platného zákona souvisejícího s ochranou osobních údajů a nesmí využívat svěřené osobní údaje pro jiné účely než ty, které jsou uvedeny ve smlouvě se Správcem.
5. Vaše údaje nebudou zpracovávány automatizovaným způsobem, včetně profilování, a nebudou předávány do třetí země / mezinárodní organizaci.
6. Máte právo na přístup ke svým údajům a právo na jejich opravu, výmaz, omezení zpracování, právo na přenositelnost údajů, právo kdykoli vznést námitku.
7. Ve všech záležitostech souvisejících se zpracováním vašich osobních údajů Správcem nás můžete kontaktovat na e-mailové adrese: daneosobowe@dedra.pl.
8. Máte právo podat stížnost u úřadu příslušného pro ochranu osobních údajů.

SK Obsah

1. Obrázky a výkresy
2. Popis zariadenia
3. Zamýšľané použitie zariadenia
4. Obmedzenie používania
5. Technické parametre
6. Príprava na prácu/použitie
7. Zapínanie zariadenia
8. Používanie zariadenia
9. Priebežné obslužné činnosti
10. Náhradné diely, doplnky a príslušenstvo
11. Samostatné odstraňovanie porúch a problémov
12. Diely a časti zariadenia
13. Informácie pre používateľov o likvidovaní elektrických a elektronických zariadení
14. Záručný list

Preklad originálneho návodu
Vyhlásenie o zhode bolo pripojené k návodu ako samostatný dokument. Ak dané vyhlásenie o zhode chýba, je potrebné kontaktovať spoločnosť Dedra Exim Sp. z o.o.
Všeobecné pokyny pre bezpečnosť boli pripojené k návodu ako samostatná brožúra.

UPOZORNENIE. Prečítajte si všetky upozornenia označené symbolom a všetky pokyny.

Nedodržanie nasledujúcich bezpečnostných upozornení a bezpečnostných pokynov môže spôsobiť zásah elektrickým prúdom, požiar, alebo vážne poranenie.

POZOR **Zachovávajte všetky výstrahy, pokyny, odporúčania a príručky zachovajte pre prípadnú potrebu v budúcnosti.**
Zariadenie zo série SAS+ALL je navrhnuté a vyrobené na používanie iba s nabíjačkami a akumulátormi zo série SAS+ALL.

Li-Ion akumulátor a nabíjačka nie sú súčasťou súpravy kúpeného zariadenia, ale sa kupujú osobitne. Používanie iných akumulátorov a nabíjačiek, než sú určené pre toto zariadenie, je zakázané.

2. Popis zariadenia

Obr. A: 1. - predná rukoväť, 2. - brzdová páka, 3. - viečko plniaceho otvoru oleja, 4. - vodidlo reťaze, 5. - kryt spínača, 6. - reťaz, 7. - zadná rukoväť, 8. - gombík prítlaku vodidla, 9. - spínač, 10. - gombík napínača reťaze, 11. - okienko olejovej nádrže, 12. - kryt pohonu reťaze, 13. - zásuvka akumulátora, 14. - ozubený dorazový nárazník, 15. - reťazové koleso pohonu reťaze, 16. - pasívny prvok napínača reťaze.

3. Určenie zariadenia

Píla je určená výlučne na rezanie dreva a drevených predmetov. Píla je vhodná najmä na pílenie palivového dreva alebo na domáce rezanie dreva. Postup je podrobne opísaný ďalej v tomto návode.

Zariadenie je určené na používanie pri rekonštrukčno-stavebných prácach, v dielňach a v servisoch, pri amatérskych w prácach, pričom musia byť dodržané podmienky používania a prípustné prevádzkové podmienky, ktoré sú uvedené v používateľskej príručke.

4. Obmedzenia používania

⚠ POZOR **Zariadenie sa môže používať iba v súlade pokynmi, ktoré sú uvedené v „Povolených prevádzkových podmienkach".**

Neorezávajte iné materiály ako tie, ktoré sú uvedené v časti Určené použitie.

⚠ POZOR **Neautorizované zásahy a zmeny mechanickej konštrukcie a elektrických prvkov zariadenia, ako aj nedodržiavanie pokynov uvedených v používateľskej príručke, sú protiprávne a znamenajú okamžitú stratu Záručných práv a Vyhlásenie o zhode prestáva platiť.**

V prípade použitia zariadenia v rozpore z jeho určením, alebo s pokynmi uvedenými v používateľskej príručke, záruka udelená na zariadenie prestáva automaticky platiť.

Prípustné pracovné podmienky
S1 – neprerušovaná práca a iné.
Rozsah teploty nabíjania akumulátorov od +10 do +30 °C. Nevystavujte na pôsobenie teploty nad 40°C.

5. Technické údaje

Model zariadenia	**DED7184V**	**DED7184VA**
Pracovné napätie [V]	2 x 18 d.c.	2 x 18 d.c.
Max. uhlová rýchlosť n0 [min-1]	7200	7200
Rýchlosť reťaze [m/s]	14	14
Dĺžka vedenia [mm]	400	450
Maximálna dĺžka rezu [mm]	390	440
Šírka vodiacej drážky [mm]	1,1	1,1
Počet článkov reťaze	56	62
Rozstup reťaze ["]	3/8	3/8
Profil reťaze	Polodláto	Polodláto
Úroveň vibrácií na rukoväti [m/s2]:	2,8	2,8
Odchýlka (nepresnosť) merania K [m/s2]	1,5	1,5
Hlučnosť		
Úroveň akustického tlaku LPA [dB(A)]	101,74	101,74
Odchýlka (nepresnosť) merania Kpa [dB(A)]	3	3
Úroveň akustického výkonu LwA [dB(A)]	109,08	109,08
Odchýlka (nepresnosť) merania Kpa [dB(A)]	3	3
Zaručená úroveň akustického výkonu LWA [dB(A)]	110	110

Informácie o vibráciách a hlučnosti
Celková hodnota vibrácií a_h a neistota merania sú stanovené v súlade s normou EN 62841-1 a sú uvedené v tabuľke.
Emisia hluku bola stanovená v súlade s EN 62841-1, hodnoty sú uvedené v tabuľke vyššie.

Informácie o hlučnosti
Emisia hluku bola stanovená v súlade s EN 62841-1, hodnoty sú uvedené v tabuľke vyššie.

⚠ POZOR **Hluk môže spôsobiť poškodenie sluchu, a preto počas práce vždy používajte ochranné prostriedky na uši!**

Deklarovaná celková hodnota vibrácií/hluku bola meraná v súlade so štandardnou skúšobnou metódou a môže byť použitá na porovnanie jedného zariadenia z druhým. Uvedená úroveň vibrácií/ hluku môže byť tiež použitá na predbežné posúdenie vystavenia na vibrácie/hluk.
Úroveň vibrácií/hluku sa počas skutočného používania zariadenia môže líšiť od deklarovaných hodnôt, v závislosti na spôsobe používania pracovných nástrojov, najmä od typu spracovaného výrobku a od potreby určenia opatrení zameraných na ochranu operátora. Pre presné posúdenie vystavenia v reálnych podmienkach používania, je potrebné pamätať o všetkých častiach prevádzkového cyklu, vrátane času, keď je zariadenie celkom vypnutý, alebo ak je zapnuté, ale nie je používané.

6. Príprava na prácu/použitie

⚠ POZOR **Zariadenie patrí do série výrobkov SAS+ALL, preto, aby ste ho mohli používať, musíte doplniť súpravu (komplet), ktorá sa skladá zo zariadenia, akumulátora a nabíjačky. Používanie iných akumulátorov a nabíjačiek je zakázané.**

⚠ POZOR **Všetky činnosti opísané v tejto kapitole vykonávajte iba vtedy, keď je odpojená batéria.**

Akumulátor nainštalujte až po úplnom zostavení píly, nastavení napnutia reťaze a doplnení oleja do olejovej nádržky reťaze.
Pri montáži, nastavovaní a kontrole reťazovej píly vždy používajte ochranné rukavice, aby ste predišli zraneniu.

Inštalácia vodiacej lišty a reťaze
Odskrutkujte upínaciu skrutku (obr. A, 8), odstráňte kryt pohonu reťaze (obr. A, 12). Namontujte vodiacu lištu podľa obrázka B. Uistite sa, že otvor na olej vo vodiacej lište, ktorý sa používa na mazanie reťaze, nie je znečistený.
Skontrolujte, či reťaz nie je poškodená - uistite sa, že články nie sú zlomené a nity nie sú vytrhnuté. Poškodená reťaz sa nesmie do reťazovej píly namontovať.
Vodiacu lištu a reťaz nainštalujte tak, ako je znázornené na obrázku B. Uistite sa, že reťaz je nainštalovaná v správnom smere - ostré hrany rezných zubov musia smerovať v smere otáčania reťaze, ako je znázornené na obrázku B. Uistite sa, že vodiaca lišta je správne pritlačená k telu píly a že reťaz je správne uložená v hnacom reťazovom kolese (obr. B, 15) a v drážkach vodiacej lišty. Nasaďte kryt pohonu reťaze (obr. A, 12) a utiahnite prítlačný gombík vodiacej lišty (obr. A, 8). Uistite sa, že kryt je pozdĺž všetkých styčných hrán v jednej rovine s telesom reťazovej píly, nikde nevyčnieva a nie je pod napätím.

Napínanie reťaze reťazovej píly
Reťaz sa počas používania predlžuje, preto by ste mali pravidelne kontrolovať jej napnutie. Pri prvom použití novej reťaze nezabudnite, že potrebuje určitý čas na natiahnutie, preto by ste mali napnutie kontrolovať častejšie. Zvlášť dôležité je kontrolovať napnutie novej reťaze každých 5 až 10 minút používania.
Ak chcete nastaviť napnutie reťaze, uvoľnite vodiaci prítlačný gombík (obr. A, 8) jeho miernym otočením doľava. Otočte gombíkom napínača reťaze (obr. A, 10) doprava, aby ste zvýšili napnutie reťaze, alebo doľava, aby ste ho znížili. Potom otáčajte gombíkom prítlaku vedenia (obr. A, 8) v smere hodinových ručičiek, kým sa nezastaví. Pri správnom napnutí by reťaz nemala visieť nad spodným okrajom vodiacej lišty a mala by sa dať jemným ťahom odtiahnuť od vodiacej lišty približne o 3 - 4 mm v strede lišty bez toho, aby vypadla z drážky vodiacej lišty (obr. C). Po pustení sa reťaz vráti na svoje miesto vo vodiacej drážke. V prípade potreby vykonajte korekciu zopakovaním vyššie uvedených krokov.

Mazanie reťaze
Práca s reťazovou pílou bez mazacieho oleja na reťaz je zakázaná. Predstavuje to riziko pretrhnutia reťaze, ktoré môže spôsobiť vážne zranenie alebo smrť obsluhy.
Na mazanie reťaze používajte len oleje určené pre reťazové píly (napr. olej Dedra DEGL02). Je zakázané používať prepálené motorové oleje alebo iné mazivá, ktoré nie sú určené na tento účel. Výberom správneho oleja predĺžite životnosť reťaze a vodiacej lišty.
Ak chcete doplniť olej na mazanie reťaze, odskrutkujte uzáver olejovej nádrže (obr. A, 3) a nalejte olej. Pri dopĺňaní oleja sledujte hladinu oleja cez okienko olejovej nádrže (obr. A, 11). Do nádržky sa naraz zmestí 130 ml oleja. Ak sa olej dostane na kryt reťazovej píly, utrite ho do sucha bavlnenou handričkou.
Pri dopĺňaní oleja dbajte na to, aby sa do nádržky nedostali žiadne nečistoty, pretože to môže spôsobiť nesprávne mazanie reťaze alebo poškodenie komponentov reťazovej píly, ako je napríklad olejové čerpadlo.

7. Zapínanie zariadenia

⚠ POZOR **Predtým, než zariadenie spustíte, bezpodmienečne vykonajte činnosti, ktoré sú opísané v kapitole „Príprava na prácu/používanie".**

Pred zapnutím zariadenia sa uistite, že obe nohy obsluhy sú pevne na zemi, pravá ruka je na zadnej rukoväti (obr. A, 7) a ľavá ruka je na prednej rukoväti (obr. A, 1). Uistite sa, že sa v blízkosti nenachádzajú žiadne iné osoby alebo zvieratá, ktoré by sa mohli neúmyselne dostať do dosahu píly. Dbajte na to, aby sa reťaz píly pri štartovaní ničoho nedotýkala.
Ak chcete zariadenie zapnúť, posuňte páku brzdy (obr. A, 2) smerom k prednej rukoväti (obr. A, 1). Potom palcom pravej ruky posuňte kryt spínača dopredu (obr. A, 5). Stlačte spínač aspoň dvoma prstami (ukazovákom a prostredníkom) pravej ruky (obr. A, 9). Zariadenie začne pracovať.

8. Používanie zariadenia

⚠ POZOR **Ak sa akumulátor zohreje nad +40 °C, prerušte prácu a počkajte, kým akumulátor dostatočne nevychladne.**
Počas používania zariadenia bezpodmienečne dodržiavajte všetky bezpečnostné zásady a odporúčania, ktoré sú opísané v bezpečnostných pokynoch.

Kontrola funkcie záchrannej brzdy
Po zapnutí reťazovej píly otočte ľavú ruku na prednej rukoväti (obr. A, 1) tak, aby ste hornou časťou ruky alebo zápästím zatlačili páku brzdy (obr.

A, 2) dopredu. Motor reťazovej píly by sa mal okamžite zastaviť a reťaz by sa mala zastaviť.
Kontrola funkcie zotrvačnej brzdy
Pustite spínač reťazovej píly (obr. A, 9) a skontrolujte, či sa reťaz zastavila a prestala sa otáčať. Ak je po uvoľnení spínača viditeľný jasný posuv zotrvačnosti reťaze, prevádzka píly je zakázaná.

Kontrola mazania reťaze
Držte pílu dole pod uhlom 45° nad svetlým, rovným povrchom (napr. doskou) a nechajte stroj pracovať jednu minútu. Ak je na povrchu viditeľná jasná čiara oleja, ktorú vytláča reťaz na konci lišty, znamená to, že mazanie reťaze je správne.
Ak sa zistí nesprávne mazanie, prevádzka zariadenia je zakázaná. Skontrolujte, či nie je upchatý olejový otvor lišty (obr. C, 1). Skontrolujte, či nie je lišta (vodiaca drážka reťaze) znečistená. Ak tieto opatrenia nemajú požadovaný účinok, jednotka sa musí vrátiť na opravu.

Prevádzka reťazovej píly
Pri prevádzke reťazovej píly je nevyhnutné dodržiavať všetky bezpečnostné pravidlá a pokyny opísané v bezpečnostných podmienkach.
Neorezávajte drevo ležiace priamo na zemi, betóne alebo inom povrchu. Kontakt reťaze so zemou alebo iným podkladom môže byť nielen nebezpečný, ale aj skráti životnosť reťaze a lišty.

Kácanie stromu - príprava
Výrub stromu sa nesmie vykonávať spôsobom, ktorý predstavuje nebezpečenstvo pre osoby, majetok a elektrické alebo telekomunikačné vedenia atď. Osoby v blízkosti obsluhy musia byť vo vzdialenosti najmenej 2,5 násobku výšky (dĺžky) stromu, ktorý sa má skácať. Ak sa stane, že strom, ktorý sa má vyrúbať, sa dostane do kontaktu s elektrickým alebo telekomunikačným vedením atď.

⚠ POZOR

Ak sa strom, ktorý sa má vyrúbať, nachádza na svahu, obsluha motorovej píly by mala byť na hornej strane kopca, pretože strom, ktorý sa má vyrúbať, má tendenciu padať/skĺzavať zo svahu.
Pred výrubom stromu by sa mal určiť predpokladaný smer pádu stromu (obrázok E, 1). Mali by sa zohľadniť faktory, ako je prirodzený sklon stromu, poloha ťažších konárov a konárov, smer vetra atď.
Pred výrubom naplánujte a uvoľnite únikové cesty (obr. E, 2). Správne únikové cesty by sa mali odchyľovať od smeru výrubu pod uhlom približne 135°. Vyhnite sa nebezpečným zónam (obr. E, 3).
Z vyrúbaného stromu odstráňte nečistoty, kamene, uvoľnenú kôru, klince, drôty, spony atď. Operačnú zónu okolo stromu vyčistite od podrastu.

Kácanie stromu - orezávanie
Prvý rez, t. j. prerezávacia ryha (obr. F, 2), sa musí vykonať na strane otočenej k zamýšľanému smeru výrubu (obr. F, 1 a obr. E, 1) do hĺbky 1/3 priemeru kmeňa stromu, kolmo na smer výrubu. Aby sa minimalizovalo riziko zaseknutia píly v strome, najprv vykonajte spodný horizontálny rez a potom horný rez pod uhlom 45°. Z rezu odstráňte odrezanú časť stromu.

Kácanie stromu - rez
Druhý rez, t. j. výrubový rez (obr. F, 3), vykonajte zo strany proti smeru pádu stromu. Dodržiavajte vzdialenosť aspoň 50 mm nad spodným okrajom rezu na výrub a snažte sa rezať vodorovne. Ponechajte podrezanie (obr. F, 4) široké asi 50 mm. Podrezanie (alebo záves) je pruh neodrezaného dreva v strome, ktorý umožňuje udávať správny smer kácania a zabraňuje tomu, aby sa strom počas kácania otáčal a padal iným než zamýšľaným smerom. Pri vyvracaní sa roztrhne váhou vyvracaného stromu.
Ak existuje riziko, že strom začne padať iným než zamýšľaným smerom, odrazí sa a zasekne sa píla v rezu, okamžite zastavte rez, použite kliny (drevené, plastové alebo hliníkové) na rozšírenie rezu a strom vyvráťte v požadovanom smere.
Keď sa rez priblíži k podrezaniu, strom sa začne nakláňať a padať. V tomto okamihu odstráňte pílu z rezu, vypnite motor, odložte pílu a vzdiali sa pozdĺž únikovej cesty. Dávajte pozor na horné konáre a vetvy stromu, ktoré môžu spadnúť. Dávajte si pozor na krok.

Limbing
Odrezávanie konárov je odstraňovanie konárov z vyrúbaného stromu, ktorý leží na zemi. Pri orezávaní sa musia ponechať hrubšie spodné konáre, aby sa strom na zemi udržal. S orezávaním začnite od základne vyrúbaného stromu a postupujte smerom k jeho vrcholu. Odrezávajte konáre jeden po druhom, pričom malé konáre odstraňujte jedným rezom. Napnuté konáre odrezávajte z napínacej strany, aby sa píla nezasekla. Pri rezaní napnutých konárov buďte opatrní, pretože môžu odskočiť nepredvídaným smerom a zasiahnuť obsluhu, čo môže spôsobiť zranenie.

Zriedenie stromu
Pri prerezávaní (alebo pílení) sa predtým vyrúbaný a orezaný strom priečne rozreže na kratšie kmene, aby sa dosiahol požadovaný rez. Počas prerezávania musí obsluha stáť pevne na zemi, rovnomerne rozložiť hmotnosť tela na obe nohy a preniesť hmotnosť stroja na kmeň. Ak je to možné, kmeň v mieste prerezávania by mal byť zdvihnutý a mal by sa opierať o silnejšie konáre, kozlíky, podpery alebo prirodzené terénne nerovnosti.
Ak je kmeň v mieste prerezávania podopretý, prerezávanie by sa malo vykonávať zhora, aby sa vodiaca lišta a reťaz nezabárali do zeme. V takejto situácii by mal konečný rez vykonať kvalifikovaný operátor reťazovej píly.
Ak je kmeň podopretý z jedného konca (obr. G,3) a koniec voľne visí, začnite prerezávať kmeň zdola, do 1/3 priemeru kmeňa (obr. G,1) zo strany tlaku, potom vykonajte konečný rez zhora (obr. G,2) zo strany ťahu.
Ak je kmeň podopretý na oboch stranách rezu (obr. H, 3), začnite rez zhora až do 1/3 priemeru kmeňa (obr. H, 1) zo strany tlaku a konečný rez vykonajte zdola (obr. H, 2) zo strany ťahu.
Ak sa rezaný kmeň nachádza na svahu, obsluha musí stáť na vyššej časti svahu, aby nedošlo k zraneniu, pretože rezaný kmeň má tendenciu kotúľať sa po svahu.
Počas záverečnej fázy pílenia „cez“ by mala obsluha v záujme zachovania plnej kontroly nad pílou znížiť tlak na pílu na nulu, aby stroj pôsobil na kmeň len vlastnou váhou. Nepovoľujte však prsty na rukoväti píly, aby ste si udržali plnú kontrolu nad strojom.
Po skončení prerezávania uvoľnite spínač reťazovej píly (obr. A, 9) a pred ďalším pohybom zariadenia nechajte reťaz zastaviť. Pri presune zo stromu na strom musí byť píla vypnutá.

9. Priebežné obslužné činnosti

Všetky činnosti súvisiace s obsluhou zariadenia vykonávajte iba vtedy, keď je zariadenie odpojené od napájania.

Kontrola napnutia reťaze
Upozorňujeme, že reťaz píly sa počas prevádzky zahrieva a rozťahuje. Počas pracovných prestávok skontrolujte napnutie reťaze a nastavte ho podľa popisu v kapitole „Príprava na prácu“. Po skončení práce znížte napnutie reťaze, aby sa ochladila a skrátila, čím sa zabráni jej uviaznutiu vo vedení.
Kontrola a doplnenie oleja
Pravidelne kontrolujte hladinu oleja na mazanie reťaze a nedovoľte, aby reťazová píla pracovala bez maziva. Napnutie reťaze skontrolujte vždy po doplnení hladiny oleja.

Kontrola stavu vodiacej lišty a reťaze
Pravidelne kontrolujte stav reťaze a vodiacej lišty (minimálne každých 5 pracovných hodín). Pri demontáži postupujte podľa pokynov pre montáž v opačnom poradí (pozri kapitolu „Príprava na použitie“). Vyčistite drážky vodiacej lišty reťaze a olejový otvor vo vodiacej lište (obr. C, 1). Aby ste zabránili nadmernému opotrebovaniu vodiacej lišty, pravidelne ju otáčajte (denne, ak sa píla intenzívne používa, v opačnom prípade po nabrúsení alebo výmene reťaze) otočením napínača reťaze (obr. B, 16) na druhú stranu a otočením vodiacej lišty hore nohami. Skontrolujte stav vodiacich drážok: priložte k bočnej strane hranové pravítko. Ak je viditeľná medzera v dôsledku vyvrátených okrajov vodiacich drážok smerom von, vodidlo sa musí vymeniť za nové alebo poslať do servisného strediska na renováciu. Skontrolujte stav ozubeného kolesa na konci vodiacej lišty a v prípade potreby ho namažte technickou vazelínou vložením do otvoru vo vodiacej lište vedľa osi kolesa.
Skontrolujte reťaz, či nie sú pretrhnuté články a uvoľnené nity. Nepoužívajte reťaz so zlomenými článkami, uvoľnenými nitmi alebo stuhnutými článkami.

Brúsenie reťaze
Reťaz sa považuje za opotrebovanú, keď sú rezné zuby dlhé 4 mm. Opotrebovanú reťaz nie je dovolené používať; musí sa vymeniť za novú. Reťazi by sa mala venovať osobitná pozornosť ako pracovnému nástroju reťazovej píly. Jej ostrosť ovplyvňuje kvalitu a rýchlosť rezania; tupá reťaz výrazne sťažuje prácu so zariadením a prispieva k rýchlejšiemu opotrebovaniu vodiacej lišty a reťazovej píly.
Brúsenie reťaze je zložitý proces; neskúsený používateľ reťazovej píly by mal jej naostrenie zveriť kvalifikovanému servisu. V opačnom prípade sa nemusia dodržať správne uhly a vzdialenosti rezných zubov vzhľadom na obmedzovač záberu, čo môže viesť k zvýšenému riziku spätného vrhu, a tým k pracovnému úrazu, vážnemu zraneniu alebo smrti obsluhy.

Ďalšia údržba
Pravidelne kontrolujte stav reťazového kolesa, ktoré poháňa reťaz (obr. B, 15); ak zistíte poškodenie, dajte zariadenie opraviť a vymeniť.
Zariadenie udržiavajte v čistote a neskladujte ho znečistené. Zariadenie nečistite čistiacimi prostriedkami na báze vody alebo agresívnymi rozpúšťadlami. Po odstránení krytu prevodovky (obr. A, 12), vodidla a reťaze odstráňte piliny stlačeným vzduchom. Pred presunom na miesto uskladnenia uvoľnite napnutie reťaze a nasaďte kryt vedenia.

Skladovanie a preprava

Skladujte na suchom mieste mimo dosahu detí a mimo dosahu prírodných vplyvov (dážď, sneh, UV žiarenie).

Reťazovú pílu neskladujte s biologickým mazacím olejom, pretože živice, ktoré obsahuje, sa môžu vyzrážať a poškodiť olejové čerpadlo. Reťazovú pílu neskladujte bez vyčistenia reťaze a lišty, ak bol na mazanie použitý rastlinný olej, pretože to vedie k oxidácii reťaze, stuhnutiu a poškodeniu reťaze a lišty.

Ak je potrebné náradie poslať na opravu, uistite sa, že ste pred prepravou vyprázdnili nádrž na olej. Podľa platných predpisov je preprava olejov - vrátane prepravy výrobkov určených na servis - bez dodržania špecifických bezpečnostných podmienok definovaných v osobitných predpisoch zakázaná.

Pravidelne čistite celé elektrické náradie, pričom venujte osobitnú pozornosť vetracím otvorom.
Vyhnite sa nabíjaniu akumulátora bezprostredne po intenzívnom používaní. Vzhľadom na jav samovybíjania neskladujte akumulátor úplne vybitý, pretože potom môže dôjsť k jeho vybitiu pod kritickú úroveň a k jeho trvalému poškodeniu.
Ak sa batéria nepoužíva, mala by sa preto skladovať čiastočne nabitá (približne do 40 %). Batériu dobíjajte skôr, ako sa úplne vybije. Akumulátory skladujte pri teplotách v rozmedzí 10-30 °C. Pri skladovaní pri nízkych teplotách batéria rýchlejšie stráca svoju kapacitu.
Postup nabíjania je opísaný v návode na obsluhu batérie a nabíjačky z radu SAS+ALL.

Miesto skladovania by malo byť neprístupné deťom.
Ak je potrebné zariadenie poslať do opravy, malo by byť chránené pred náhodným mechanickým poško'dením a batérie by mali byť vybraté zo zásuvky nabíjačky.

Ako vybrať batériu
Ak chcete vybrať batériu, držte zariadenie za rukoväť a stlačte uvoľňovacie tlačidlo na prednej strane batérie. Vytiahnite batériu z držiaka. Ak chcete batériu vložiť, zasuňte ju do držiaka a stlačte ju, kým držiak nezacvakne na miesto.

Pripojenie a výmena príslušenstva
Po pripojení náradia sa uistite, že je správne pripevnené: položte elektrické náradie do vodorovnej polohy a skúste vytiahnuť pripojený bit. Ak ho nemožno vytiahnuť, je správne pripevnený.

Údržba zariadenia
Údržba zahŕňa prevádzku zariadenia spolu s jeho príslušenstvom, t. j. batériou a nabíjačkou.
Nikdy nevykonávajte údržbu na zariadení, ktoré je pripojené k zdroju napájania.
Môže to spôsobiť vážne poranenie alebo úraz elektrickým prúdom. Pred vykonávaním údržbových prác vyberte batériu zo zásuvky.
Údržba zariadenia spočíva v udržiavaní všetkých jeho komponentov, ktoré sú potrebné na normálnu prevádzku, v čistote. Na čistenie nepoužívajte žiadne rozpúšťadlá, pretože to môže spôsobiť nenávratné poškodenie krytu a ostatných plastových komponentov.
Batériu nečistite vodou, pretože to môže spôsobiť vnútorný skrat vedúci k trvalému poškodeniu.

Pred každým uvedením do prevádzky:
- Skontrolujte, či nie sú vetracie otvory motora zakryté alebo znečistené. V prípade potreby ich odkryte/vyčistite handričkou mierne navlhčenou vodou;

Po každom použití:
- Odpojte akumulátor, aby sa zabránilo náhodnému zapnutiu neoprávnenými osobami alebo počas prepravy.

10. Náhradné diely, doplnky a príslušenstvo

Keď chcete kúpiť náhradné diely alebo príslušenstvo, obráťte sa na servis Dedra Exim. Kontaktné údaje sú uvedené na 1. strane príručky.
Pri objednávaní náhradných dielov vždy uveďte číslo šarže/série, ktoré je uvedené na výrobnom štítku, ako aj číslo dielu, ktoré je uvedené na schematickom nákrese zariadenia.
Počas trvania záručnej lehoty sú prípadné opravy vykonávané podľa zásad uvedených v záručnom liste. Reklamovaný výrobok odovzdajte na opravu v mieste nákupu (predajca je povinný prijať reklamovaný výrobok), alebo ho zašlite do centrálneho servisu Dedra Exim alebo do servisu, ktorý je najbližšie pri mieste nákupu (zoznam servisov nájdete na webovom sídle www.dedra.pl). Pripojte vyplnený záručný list. Prosíme, nezabudnite na to. Po skončení záručnej lehoty opravy vykonáva centrálny servis. Poškodený výrobok pošlite do servisu (náklady na zásielku hradí používateľ).

11. Samostatné odstraňovanie porúch a problémov

⚠ POZOR **Predtým, než začnete samostatne odstraňovať prípadnú poruchu, zariadenie odpojte od el. napätia.**

Problém	Příčina	Řešení
Spotřebič nefunguje	Nesprávně připojená baterie.	Zkontrolujte baterii.
	Vybitá baterie	Nabijte baterii
	Vypínač je vadný	Vyměňte spínač za nový - předejte přístroj do servisu.
	Zápach spálené izolace	Motor vyžaduje opravu - předejte do servisu
	Bezpečnostní brzda je zablokovaná	Odjistěte brzdovou páku (viz část „Příprava k provozu“).
Motor se přehřívá	Ucpané větrací otvory	Vyfoukněte stlačeným vzduchem
Přístroj se obtížně spouští, po chvíli přestane fungovat	Příliš napnutý řetěz	Zkontrolujte napnutí řetězu (viz kapitola „Příprava k provozu“).
Provozní účinnost je velmi nízká	Řetěz je opotřebovaný	Nechte řetěz přebrousit nebo vyměnit
	Příliš slabé napnutí řetězu	Zkontrolujte napnutí řetězu (viz kapitola „Příprava k provozu“).
Nesprávné mazání	V nádržce chybí olej	Zkontrolujte hladinu oleje v nádržce, doplňte ji.
	Olejový otvor a drážka lišty jsou ucpané	Vyčistěte otvor pro olej a drážky lišty
	Olejové čerpadlo je vadné	Nechte stroj opravit v servisu

12. Diely a časti zariadenia

1 - akumulátorová píla - 1 ks, 2 - reťaz - 1 ks, 3 - vodiaca lišta - 1 ks.

13. Informácie pre užívateľov k likvidácii elektrických alebo elektronických zariadení (tykajúce są domácností)



Symbol uvedený na výrobkoch alebo v sprievodnej dokumentácii označuje, že chybné elektrické alebo elektronické zariadenia sa nesmú likvidovať spolu s domovým odpadom. Ak potrebujete zlikvidovať, opätovne použiť alebo zhodnotiť komponenty, správne je odovzdať ich na špecializovanom zbernom mieste, kde ich prijmú bezplatne. Informácie o umiestnení zberných miest pre použité zariadenia poskytujú miestne orgány, napr. na svojich webových stránkach.
Správnou likvidáciou zariadenia je možné šetriť cenné zdroje a zabrániť negatívnym vplyvom na zdravie a životné prostredie v dôsledku možnej prítomnosti nebezpečných látok, zmesí a komponentov v zariadení.
Za nesprávnu likvidáciu odpadu hrozia sankcie podľa príslušných miestnych predpisov.
Používatelia v krajinách EÚ: Ak potrebujete zlikvidovať elektrické alebo elektronické zariadenie, obráťte sa na najbližšie predajné miesto alebo na svojho dodávateľa, ktorý vám poskytne ďalšie informácie.
Likvidácia v krajinách mimo Európskej únie: Tento symbol sa vzťahuje len na krajiny Európskej únie. Ak chcete tento výrobok zlikvidovať, obráťte sa na miestne úrady alebo predajcu, ktorý vám poskytne informácie o správnom spôsobe likvidácie.
V súlade s nariadením Európskeho parlamentu a Rady (EÚ) 2023/1542 o batériách a akumulátoroch a použitých batériách a akumulátoroch sa musia chybné alebo použité batérie/akumulátory zbierať oddelene a odovzdať na ekologické spracovanie.

Záručný list

na

.....

Katalógové č :…… Číslo šarže: .....

(ďalej len Výrobok)

Dátum nákupu výrobku: .....

Pečiatka predajcu

Dátum a podpis predajcu: .....

Vyhlásenie Užívateľa:

Potvrdzujem, že som bol oboznámený so záručnými podmienkami, ako aj s následkami nedodržiavania pokynov a odporúčaní, ktoré sú uvedené v užívateľskej príručke a v záručnom liste. Záručné podmienky sú mi známe, čo potvrdzujem vlastnoručným podpisom:

....

dátum a miesto podpis Užívateľa

I. Zodpovednosť za Výrobok

1. Ručiteľ - spoločnosť „DEDRA EXIM sp. z o.o." sídliaca v meste: Pruszków, na adrese: ul. 3 Maja 8, 05-800 Pruszków, Poľsko, zapísaná do obchodného registra pod číslom KRS 0000062517 vedenom oblastným súdom pre hlavné mesto Varšava vo Varšave, 14. ekonomické oddelenie Štátneho súdneho registra, IČ DPH: PL 5270204933, základné imanie: 100 980,00 PLN.
2. Podľa podmienok stanovených týmto záručným listom Ručiteľ udeľuje záruku na Výrobok, pochádzajúci z distribúcie Ručiteľa.
3. Zodpovednosť na základe záruky sa vzťahuje iba na chyby, ktoré vznikli následkom príčin nachádzajúcich sa vo Výrobku v momente jeho vydania Užívateľovi.
4. Na základe záruky Užívateľ získava právo na bezplatnú opravu výrobku, ak sa chyba objaví počas trvania záručnej lehoty. Spôsob opravy Výrobku (metóda vykonania opravy) závisí od rozhodnutia Ručiteľa. V prípade, ak Ručiteľ uzná, že Výrobok sa nedá opraviť, Ručiteľ si vyhradzuje právo vymeniť chybný prvok alebo celý Výrobok na výrobok bez chýb, právo na zníženie ceny Výrobku alebo právo na odstúpenie od dohody.
5. Voči Užívateľovi, ktorý nie je konzumentom v zmysle zákona z 23. apríla 1964 Občiansky zákonník, zodpovednosť Ručiteľa za škody vyplývajúce z tejto záruky a/alebo ktoré súvisia s jej uzatvorením a realizáciou, bez ohľadu na právny základ, je obmedzená maximálne do výšky hodnoty chybného Výrobku.

II. Záručná lehota

Prvky Výrobku na ktoré sa vzťahuje záruka	Trvanie záručnej ochrany
Reťazová píla 2 x 18 V	36 mesiacov od dňa nákupu Výrobku, ktorý je uvedený v tomto záručnom liste

III. Podmienky využitia záruky

1. Užívateľ je povinný predstaviť vyplnený Záručný list výrobku, ako aj náležitý doklad o nákupe Výrobku, napr. predstavením pokladničného bloku, faktúry ap. Aby reklamačný proces prebiehal efektívne odporúčame, aby Užívateľ spolu s reklamovaným výrobkom doručil všetky prvky vymenované v kapitole užívateľskej príručky výrobku „Diely a časti".
2. Užívateľ je povinný dodržiavať pokyny a odporúčania uvedené v užívateľskej príručke a v záručnom liste.
3.Záruka platí iba na území Poľskej republiky a členských štátov EÚ.
4. Záruka sa nevzťahuje na chyby, ktoré vznikli (predovšetkým) následkom:
a. Nedodržania podmienok určených v užívateľskej príručke, predovšetkým podmienok správneho používania, prevádzky, údržby a čistenia
b. Použitia na čistenie alebo na údržbu nevhodných prípravkov, nezhodne s užívateľskou príručkou;
c. Nevhodného uchovávania a prepravy výrobku;
d. Vykonania neautorizovaných zmien a/alebo iných zásahov do výrobku, na ktoré výrobca nevyjadril súhlas;
e. Použitím vo výrobku/s výrobkom nevhodných prevádzkových materiálov,
nezhodne s užívateľskou príručkou.
5. Užívateľ, ktorý nie je konzumentom v zmysle zákona z 23. apríla 1964 Občiansky zákonník, stráca záručné práva na výrobok, v ktorom:
- sériové čísla, označenia dátumov a výrobné štítky boli odstránené, zmenené alebo poškodené;
- boli poškodené plomby alebo sú na nich viditeľné stopy manipulácie.
6. Pozor! Činnosti súvisiace s každodennou obsluhou výrobku, vyplývajúce medzi iným z užívateľskej príručky, Užívateľ vykonáva vlastnými silami a na vlastné náklady.

IV. Reklamačná procedúra

1. V prípade, ak Užívateľ objaví, že Výrobok nefunguje správne, ešte pred zložením reklamácie je povinný uistiť sa, či boli náležite vykonané všetky stanovené činnosti, predovšetkým tie uvedené v užívateľskej príručke.
2. Reklamácia musí byť podaná bezodkladne, najlepšie v priebehu 7 dní od dňa, v ktorom sa prejavila (objavila) chyba Výrobku. Užívateľ, ktorý nie je konzumentom v zmysle zákona z 23. apríla 1964 Občiansky zákonník, stráca práva vyplývajúce z tejto záruky v prípade, ak reklamáciu nepodá v priebehu 7 dní od dňa, v ktorom sa prejavila (objavila) chyba Výrobku.
3. Reklamáciu môžete podať medzi inými na mieste, v ktorom ste výrobok kúpili, v záručnom servise alebo poštou na adresu: DEDRA EXIM sp. z o.o., ul. 3 Maja 8, 05-800 Pruszków, Poľsko.
4. Užívateľ môže podať reklamáciu prostredníctvom formulára, ktorý je dostupný na webovej stránke www.dedra.pl. („Formulár podania reklamácie na základe udelenej záruky").
5. Adresy záručných servisov v jednotlivých štátoch sú zverejnené na webovej stránke www.dedra.pl. V prípade, ak v danom štáte sa nenachádza záručný servis, odporúčame reklamovaný výrobok doručiť na adresu: DEDRA EXIM sp. z o.o. ul. 3 Maja 8, 05-800 Pruszków, Poľsko.
6. Vzhľadom na bezpečnosť Užívateľa, nefunkčný (chybný) výrobok sa v žiadnom prípade nesmie používať.
7. Pozor!!! Používanie nefunkčného (chybného) výrobku je nebezpečné pre zdravie a život Užívateľov.
8. Povinnosti vyplývajúce z udelenej záruke budú vyplnené v lehote 14 pracovných dní počítajúc od dňa doručenia reklamovaného Výrobku Užívateľom.
9. Pred zaslaním reklamácie odporúčame reklamovaný Výrobok náležite očistiť. Odporúčame reklamovaný Výrobok dôkladne zabezpečiť pre prípadným poškodeniami počas prepravy (reklamovaný Výrobok odporúčame doručiť v originálnom obale).
10. Záručná lehota sa predlžuje o čas, počas ktorého Užívateľ následkom chyby (nefunkčnosti) výrobku, na ktorú sa vzťahovala záruka, nemohol Výrobok používať.
Záruka nevylučuje, neobmedzuje a ani nepozastavuje právo Užívateľa (kupujúceho) na základe príslušných predpisov o ručení za chyby predanej veci.
Záruka nevylučuje, neobmedzuje a ani nepozastavuje právo Užívateľa (kupujúceho) na základe príslušných predpisov o ručení za chyby predanej veci.

V súlade s článkom 13 ods. 1 a 2 nariadenia Európskeho parlamentu a Rady (EÚ) 2016/679 z 27. apríla 2016 o ochrane fyzických osôb pri spracúvaní osobných údajov a o voľnom pohybe takýchto údajov, ktorým sa zrušuje smernica 95/46/ES, vás informujeme

1. Správcom vašich osobných údajov, ktoré ste uviedli vo formulári, je spoločnosť „DEDRA-EXIM Sp. z o.o." so sídlom v meste Pruszków na adrese: ul. 3 Maja 8, 05-800 Pruszków, Poľsko (ďalej len: „Správca").
2. Vaše osobné údaje budú spracúvané výhradne s cieľom realizácie záručnej procedúry zariadenia, a to v súlade s článkom 6 ods. 1 písmeno b) všeobecného nariadenia o ochrane údajov (ďalej len: „GDPR"). Uvedenie osobných údajov je dobrovoľné, avšak nevyhnutné na realizáciu záručnej procedúry.
3. Vaše osobné údaje budú spracúvané počas posudzovania a realizácie záručnej procedúry, ako aj na archívne účely v prípade potreby obhajoby pred prípadnými nárokmi a požiadavkami voči Správcovi, avšak nie dlhšie až do momentu premlčania týchto nárokov a požiadaviek.
4. Vaše údaje môžu byť zverejnené výhradne len tým subjektom, ktoré spracúvajú tieto údaje v mene a pre Správcu, a to na základe písomnej dohody o zverení spracúvania osobných údajov, tzn. firmy, ktoré okrem iného poskytujú technický servis, hostingové služby alebo služby obsluhy webových stránok, IT obsluhy, ako aj kuriérskym firmám. Dodávatelia Správcu sú povinní zaručiť zabezpečenie údajov a splniť požiadavky platnej legislatívy ohľadne ochrany osobných údajov, a zverené osobnú údaje nesmú byť používané na iné účely než tie, ktoré stanovuje dohoda uzatvorená so Správcom.
5. Vaše údaje nebudú spracúvané automatickým spôsobom, vrátane rôznych foriem profilovania, ani nebudú odovzdané do tretieho štátu/medzinárodnej organizácii.
6. Máte právo na prístup k vašim osobným údajom, ako aj právo na ich opravenie, doplnenie, odstránenie, obmedzenie spracúvania, prenesenie údajov, podanie námietky, a to v ľubovoľnej chvíli.

7. Vo všetkých záležitostiach, ktoré súvisia so spracúvaním vašich osobných údajov Správcom, môžete sa na Správcu obrátiť písomne na e-mailovú adresu: daneosobowe@dedra.pl.
8. Máte právo podať sťažnosť príslušnému dozornému orgánu, ktorý zodpovedá za dohľad nad ochranou osobných údajov.

LT Turinys

1. Nuotraukos ir piešiniai
2. Prietaiso aprašas
3. Prietaiso paskirtis
4. Naudojimo apribojimai
5. Techniniai duomenys
6. Paruošimas darbui
7. Prietaiso įjungimas
8. Prietaiso naudojimas
9. Einamieji naudojimo veiksmai
10. Atsarginės dalys ir reikmenys
11. Savarankiškas defektų pašalinimas
12. Prietaiso elementai
13. Informacija naudotojams apie elektros ir elektronikos prietaisų pašalinimą
14. Garantijos lapas

Originalios instrukcijos vertima
Atitikties deklaracija buvo pridėta prie instrukcijos kaip atskiras dokumentas. Atveju, kai nebus atitikties deklaracijos reikia susisiekti su Dedra Exim Sp. z o.o.
Bendrosios saugumo sąlygos buvo pridėtos prie instrukcijos kaip atskira brošiūra.

ĮSPĖJIMAS Perskaityti visus įspėjimus pažymėtus simboliu ir visas instrukcijas. Žemiau pateiktų įspėjimų ir saugos nurodymų nesilaikymas, gali būti elektros srovės smūgio, gaisro ar sunkių sužalojimų priežastimi.

Išsaugoti visus įspėjimus ir instrukcijas ateičiai.

DEMESIO Prietaisas iš SAS+ALL linijos buvo suprojektuota darbui tik su krovikliais bei akumuliatoriais su iš SAS+ALL linijos.

Li-Ion akumuliatorius ir kroviklis nėra įgyto prietaiso įranga ir reikia juos įsigyti atskirai. Skirtingų negu tam prietaisui skirtų akumuliatorių ir kroviklių naudojimas yra draudžiamas.

2. Prietaiso aprašas

A pav.: 1. - priekinė rankena, 2. - stabdžių svirtis, 3. - alyvos bako dangtelis, 4. - grandinės kreipiančioji, 5. - jungiklio apsauga, 6. - grandinė, 7. - galinė rankena, 8. - kreipiančiosios slėgio rankenėlė, 9. - jungiklis, 10. - grandinės įtempiklio rankenėlė, 11. - alyvos bako langelis, 12. - grandinės pavaros dangtelis, 13. - akumuliatoriaus lizdas, 14. - dantytas stabdymo buferis, 15. - grandinės pavaros žvaigždutė, 16. - pasyvusis grandinės įtempiklio elementas

3. Prietaiso paskirtis

Šis pjūklas skirtas tik medienai ir mediniams daiktams pjauti. Pjūklas ypač tinka malkoms pjauti arba buitiniams medienos pjovimo darbams. Procedūra išsamiai aprašyta toliau šiame vadove.
Prietaisą leidžiama naudoti atliekant remonto ir statybos darbus remonto dirbtuvėse, mėgėjų darbus laikantis naudojimo instrukcijoje nurodytų naudojimo sąlygų ir leistinų eksploatavimo sąlygų.

4. Naudojimo apribojimai

DEMESIO Prietaisas gali būti naudojamas vien tik pagal pateiktas "Priimtinas darbo sąlygas".

Negalima pjauti kitų medžiagų, išskyrus tas, kurios išvardytos skirsnyje „Numatytas naudojimas“.

DEMESIO Savaiminiai pakeitimai mechaninei ir elektros statyboje, visi modifikavimai, naudojimo veiksmai, neaprašyti instrukcijoje bus traktuojami kaip neteisėti ir priveda prie staigaus garantijos teisės praradimo, o atitikties garantija praras galiojimą.

Naudojimas ne pagal naudojimo instrukcijos nuorodas ir paskirtį prives prie staigaus garantijos teisės praradimo

Priimtinos darbo sąlygos
S1 - nepertraukiamas darbas ir kiti
Akumuliatorių krovimo temperatūra 10 - 30°C. Nelaikyti temperatūroje virš 40°C

5. Techniniai duomenys

Prietaiso modelis	**DED7184V**	**DED7184VA**
Darbo įtampa [V]	2 x 18 d.c.	2 x 18 d.c.
Maks. sukimosi greitis n0 [min-1]	7200	7200
Grandinės greitis [m/s]	14	14
Kreipiančiosios ilgis [mm]	400	450
Maksimalus pjovimo ilgis [mm]	390	440
Kreipiančiojo griovelio plotis [mm]	1,1	1,1
Grandinės grandžių skaičius	56	62
Grandinės žingsnis ["]	3/8	3/8
Grandinės profilis	Pusiau kaltas	Pusiau kaltas
Vibracijų ant rankenos lygis [m/s2]:	2,8	2,8
Matavimo neapibrėžtis K [m/s2]	1,5	1,5
Skleidžiamas triukšmas:		
Garso slėgio lygis LPA [dB(A)]	101,74	101,74
Matavimo neapibrėžtis Kpa [dB(A)]	3	3
Liūto garso galios lygis [dB(A)]	109,08	109,08
Matavimo neapibrėžtis Kwa [dB(A)]	3	3
Garantuotas garso galios lygis LWA [dB(A)	110	110

Informacija apie virpesius ir triukšmą
Virpesių bendra vertė a_h o taip pat matavimo neapibrėžtis, nustatyta pagal normą EN 62841-1 i pateikta lentelėje.
Triukšmo sklidimas buvo nustatytas pagal EN 62841-1, vertės pateikiamos aukščiau lentelėje.

Informacija apie triukšmą
Triukšmo sklidimas buvo nustatytas pagal EN 62841-1, vertės pateikiamos aukščiau lentelėje.

DEMESIO Triukšmas gali privesti prie klausos pažeidimo, darbo metu visada reikia naudoti klausos apsaugos priemones!

Triukšmas gali privesti prie klausos pažeidimo, darbo metu visada reikia naudoti klausos apsaugos priemones!
Deklaruojama bendra vertė: virpesių/triukšmo buvo sumatuota pagal standartinę matavimo metodą ir gali būti panaudojama vieno su kitu įtaisu palyginimui. Pateiktas virpesių/triukšmo palyginimas gali būti panaudojimas pirminei /virpesių/triukšmo grėsmės vertinimui.
Virpesių virpesių/triukšmo lygis realaus įtaiso naudojimo metu, gali skirtis nuo deklaruojamų verčių, priklausomai nuo darbinių įrankių panaudojimo būdo, ypatingai nuo naudojamo įrankio rūšies, o taip pat nuo priemonių, saugančių operatorių nustatymo būtinumo. Kad tiksliai nustatyti grėsmę realiose naudojimo sąlygose, reikia atsižvelgti į visas operacinio ciklo dalis, į kurias taip pat įeina laikotarpiai, kuomet įtaisas yra išjungtas arba įjungtas, bet nėra naudojamas darbui.

6. Paruošimas darbui

DEMESIO Prietaisas yra SAS+ALL linijos dalimis, todėl, kad juo naudotis, reikia sukomplektuoti rinkinį, susidedantį iš prietaiso, akumuliatoriaus ir kroviklio. Draudžiama naudoti skirtingus akumuliatorius ir kroviklius.
Visi šiame skyriuje aprašyti veiksmai turi būti atliekami esant atjungtai baterijai.

Akumuliatorių montuokite tik tada, kai pjūklas visiškai surinktas, sureguliuotas grandinės įtempimas ir į grandinės alyvos bakelį įpilta grandinės alyvos.
Montuodami, reguliuodami ir tikrindami grandininį pjūklą visada mūvėkite apsaugines pirštines, kad išvengtumėte sužalojimų.

Kreipiamosios juostos ir grandinės montavimas
Atsukite prispaudimo varžtą (A pav., 8), nuimkite grandinės pavaros dangtelį (A pav., 12). Sumontuokite kreipiamąją juostą, kaip parodyta B pav. Įsitikinkite, kad kreipiamojoje juostoje esanti alyvos skylutė, kuria tepama grandinė, nėra užteršta.
Patikrinkite, ar grandinė nepažeista - įsitikinkite, kad grandys nenutrūkusios ir kniedės nenuplėštos. Pažeistos grandinės negalima montuoti į grandininį pjūklą.
Sumontuokite kreipiamąją juostą ir grandinę, kaip parodyta B paveiksle. Įsitikinkite, kad grandinė sumontuota tinkama kryptimi - aštrūs pjovimo dantų kraštai turi būti nukreipti grandinės sukimosi kryptimi, kaip parodyta B paveiksle. Įsitikinkite, kad kreipiamoji juosta tinkamai prispausta prie pjūklo korpuso ir kad grandinė tinkamai įkišta į pavaros krumpliaratį (B pav., 15) ir į kreipiamosios juostos griovelius. Uždėkite grandinės pavaros dangtelį (A pav., 12) ir priveržkite kreipiančiosios spaudimo rankenėlę (A pav., 8). Įsitikinkite, kad dangtelis yra vienoje plokštumoje su grandininio pjūklo korpusu išilgai visų sąlyčio briaunų, niekur neišsikiša ir nėra įtemptas.

Grandininio pjūklo grandinės įtempimas
Naudojimo metu grandinė ilgėja, todėl turėtumėte reguliariai tikrinti įtempimą. Pirmą kartą naudodami naują grandinę nepamirškite, kad jai reikia laiko išsitempti, todėl įtempimą turėtumėte tikrinti dažniau. Ypač svarbu naujos grandinės įtempimą tikrinti kas 5-10 naudojimo minučių.

Norėdami sureguliuoti grandinės įtempimą, atlaisvinkite kreipiančiosios spaudimo rankenėlę (A pav., 8) šiek tiek pasukdami ją į kairę. Pasukite grandinės įtempiklio rankenėlę (A pav., 10) į dešinę, kad padidintumėte grandinės įtempimą, arba į kairę, kad sumažintumėte. Tada pasukite kreipiančiosios slėgio rankenėlę (A pav., 8) pagal laikrodžio rodyklę, kol ji sustos. Tinkamai įtempta grandinė neturi kaboti virš apatinio kreipiamosios briaunos krašto, o švelniai traukiant ją turi būti galima atitraukti nuo kreipiamosios maždaug 3-4 mm ties jos viduriu ir ji neturi iškristi iš kreipiamosios griovelio (C pav.). Atleidus grandinėlę, ji grįš į savo vietą kreipiamojo bėgio griovelyje. Jei reikia, atlikite pataisymus pakartodami pirmiau nurodytus veiksmus.

Grandinės tepimas

Draudžiama dirbti grandininiu pjūklu be grandinės tepimo alyvos. Dėl to kyla grandinės nutrūkimo pavojus, kuris gali sukelti rimtų sužalojimų arba operatoriaus mirtį.

Grandinei tepti naudokite tik grandininiams pjūklams skirtas alyvas (pvz., „Dedra DEGL02“ alyvą). Draudžiama naudoti sudegusias variklines alyvas arba kitus ne tam skirtus tepalus. Pasirinkus tinkamą alyvą pailgėja grandinės ir kreipiamosios juostos tarnavimo laikas.

Norėdami papildyti grandinės tepimo alyvą, atsukite alyvos bakelio dangtelį (A pav., 3) ir įpilkite alyvos. Pripildydami alyvos, stebėkite alyvos lygį pro alyvos bakelio langelį (A pav., 11). Alyvos bakelyje vienu metu telpa 130 ml alyvos. Jei alyvos pateko ant grandininio pjūklo korpuso, sausai nušluostykite jį medvilniniu skudurėliu.

Pripildydami alyvos, įsitikinkite, kad į bakelį nepateko priemaišų, nes dėl to gali būti neteisingai sutepta grandinė arba sugadinti grandininio pjūklo komponentai, pavyzdžiui, alyvos siurblys.

7. Prietaiso įjungimas

⚠ DEMESIO **Prieš prietaiso įjungimą būtinai reikia atlikti veiksmus nurodyti „Paruošimas darbui“ skyriuje.**

Prieš įjungdami prietaisą įsitikinkite, kad abi operatoriaus kojos tvirtai remiasi į žemę, dešinioji ranka yra ant galinės rankenos (A pav., 7), o kairioji - ant priekinės rankenos (A pav., 1). Įsitikinkite, kad netoliese nėra kitų žmonių ar gyvūnų, kurie galėtų netyčia patekti į pjūklo veikimo zoną. Įsitikinkite, kad pjūklo grandinė paleidimo metu nieko neliečia.

Norėdami įjungti prietaisą, pastumkite stabdžių svirtį (A pav., 2) link priekinės rankenos (A pav., 1). Tada dešinės rankos nykščiu pastumkite jungiklio apsaugą į priekį (A pav., 5). Bent dviem dešinės rankos pirštais (rodomuoju ir viduriniuoju) paspauskite jungiklį (A pav., 9). Prietaisas pradės veikti.

8. Prietaiso naudojimas

⚠ DEMESIO **Kuomet akumuliatorius įšyla virš 40°C, reikia pertraukti darbą ir palaukti kol akumuliatorius atauš.**

Darbo su prietaisu metu, būtina laikytis visų saugos taisyklių ir rekomendacijų, aprašytų saugos sąlygose.

Avarinio stabdžio veikimo tikrinimas

Įjungę grandininį pjūklą, pasukite kairę ranką ant priekinės rankenos (A pav., 1) taip, kad stabdžių svirtį (A pav., 2) pastumtumėte į priekį rankos viršumi arba riešu. Grandininio pjūklo variklis turėtų iš karto sustoti, o grandinė - sustoti.

Inercinio stabdžio veikimo tikrinimas

Atleiskite grandininio pjūklo jungiklį (A pav., 9) ir patikrinkite, ar grandinė sustoja ir nebesisuka. Jei atleidus jungiklį matoma aiški grandinės inercijos eiga, pjūklo veikimas draudžiamas.

Grandinės tepimo tikrinimas

Laikykite pjūklą nuleistą 45° kampu virš šviesaus, lygaus paviršiaus (pvz., lentos) ir leiskite mašinai veikti vieną minutę. Jei paviršiuje matosi aiški alyvos linija, kurią išstumia grandinė ties juostos galu, tai rodo, kad grandinė sutepta tinkamai.

Jei nustatomas neteisingas tepimas, įrenginį eksploatuoti draudžiama. Patikrinkite, ar neužsikimšusi juostos alyvos anga (C pav., 1). Patikrinkite, ar juosta (grandinės kreipiamasis griovelis) nėra užteršta. Jei šios priemonės neduoda pageidaujamo efekto, įrenginį reikia grąžinti remontui.

Grandininio pjūklo veikimas

Eksploatuojant grandininį pjūklą būtina laikytis visų saugos taisyklių ir nurodymų, aprašytų saugos sąlygose.

Nepjaukite medienos, gulinčios tiesiai ant žemės, betono ar bet kokio kito paviršiaus. Grandinės kontaktas su žeme ar kitu paviršiumi gali būti ne tik pavojingas, bet ir sutrumpinti grandinės ir juostos tarnavimo laiką.

Medžio kirtimas - pasiruošimas

Medžio kirtimas neturi būti vykdomas taip, kad keltų pavojų žmonėms, turtui, elektros ar telekomunikacijų linijoms ir pan. Asmenys, esantys šalia operatoriaus, turi būti ne mažiau kaip 2,5 karto aukštesni už kertamo medžio aukštį (ilgį). Jei atsitinka taip, kad kertamas medis liečiasi su elektros ar telekomunikacijų linija ir t. t., apie tai nedelsiant turi būti pranešta atitinkamo tinklo operatoriui.

Jei pjaunamas medis yra ant šlaito, grandininio pjūklo operatorius turi būti viršutinėje kalvos pusėje, nes pjaunamas medis linkęs kristi / nuslysti nuo šlaito.

Prieš kertant medį reikia nustatyti numatomą medžio kritimo kryptį (E pav., 1). Reikėtų atsižvelgti į tokius veiksnius, kaip natūralus medžio nuolydis, sunkesnių šakų ir šakelių padėtis, vėjo kryptis ir kt.

Prieš pradėdami kirtimo darbus suplanuokite ir išvalykite evakuacijos kelius (E, 2 pav.). Tinkami evakuacijos keliai turėtų būti nukrypę nuo kirtimo krypties maždaug 135° kampu. Venkite pavojingų zonų (E pav., 3).

Nuo nupjauto medžio pašalinkite nuolaužas, akmenis, atšokusią žievę, vinis, laidus, sąvaržas ir kt. Išvalykite darbo zoną aplink medį nuo želdinių.

Medžio kirtimas - genėjimo pjūvis

Pirmasis pjūvis, t. y. genėjimo griovelis (F pav., 2), turi būti daromas į numatytą kirtimo kryptį nukreiptoje pusėje (F pav., 1 ir E pav., 1) 1/3 medžio kamieno skersmens gyliu, statmenai kirtimo krypčiai. Kad sumažintumėte pjūklo įstrigimo medyje riziką, pirmiausia atlikite apatinį horizontalų pjūvį, o po to 45° kampu pjaukite viršutinį pjūvį. Pašalinkite nupjautą medžio dalį iš kirtimo pjūvio.

Medžio pjovimas - pjovimo pjūvis

Antrąjį pjūvį, t. y. kirtimo pjūvį (F pav., 3), atlikite iš pusės, priešingos medžio kritimo krypčiai. Išlaikykite bent 50 mm atstumą virš apatinio kirtimo pjūvio krašto, stengdamiesi pjauti horizontaliai. Palikite maždaug 50 mm pločio pjūvį (F pav., 4). Apatinis pjūvis (arba lankstas) - tai nenupjautos medienos juosta medyje, leidžianti nustatyti tinkamą kirtimo kryptį ir neleidžianti medžiui kirtimo metu pasisukti ir nukristi ne ta kryptimi, kuria buvo numatyta. Viršūnės nuvertimo metu ją išardo virstančio medžio svoris.

Jei kyla pavojus, kad medis pradės kristi ne numatyta kryptimi, atšokti ir užstrigti pjūklu pjovimo pjūvyje, nedelsdami sustabdykite pjūvį, naudokite pleištus (medinius, plastikinius ar aliumininius) pjūvio pjūviui išplėsti ir medį nupjaukite norima kryptimi.

Kai pjovimo pjūvis priartės prie apatinio pjūvio, medis pradės svirti ir kristi. Tuo metu nuimkite pjūklą nuo kirtimo pjūvio, išjunkite variklį, nuleiskite pjūklą ir pasitraukite evakuacijos keliu. Stebėkite viršutines medžio šakas ir šakas, kurios gali nukristi. Stebėkite savo žingsnius.

Apkarpų kirtimas

Apkarpymas - tai šakų pašalinimas nuo nukirsto medžio, kuris guli ant žemės. Genint reikia palikti storesnes apatines šakas, kad jos palaikytų ant žemės gulintį medį. Genėti pradėkite nuo nupjauto medžio pagrindo ir judėkite link viršūnės. Nupjaukite šakas po vieną, o mažas šakas pašalinkite vienu pjūviu. Kad pjūklas neužsikirstų, įtemptas šakas genėkite iš įtempimo pusės. Pjaudami įtemptas šakas būkite atsargūs, nes jos gali atšokti nenumatyta kryptimi ir atsitrenkti į operatorių, sužeisdamos jį.

Medžio retinimas

Ploninant (arba pjaunant) anksčiau nupjautą ir nukirstą medį skersai supjaustoma į trumpesnius rąstus, kad būtų gautas norimas pjūvis. Atliekant retinimą operatorius turi tvirtai stovėti ant žemės, tolygiai paskirstydamas kūno svorį ant abiejų kojų ir perduodamas mašinos svorį rąstams. Jei įmanoma, kamieną retinimo vietoje reikia pakelti, remtis į storesnes šakas, atramas, atramas ar natūralius reljefo nelygumus.

Jei retinimo vietoje kamienas yra paremtas, retinimo pjūvis turėtų būti atliekamas iš viršaus, kad kreipiamoji juosta ir grandinė neįsirėžtų į žemę. Tokiu atveju galutinį pjūvį turėtų atlikti kvalifikuotas grandininio pjūklo operatorius.

Jei kamienas paremtas iš vieno galo (G,3 pav.), o galas laisvai kabo, retinimo pjūvį pradėkite iš apačios, iki 1/3 kamieno skersmens (G,1 pav.) iš suspaudimo pusės, tada galutinį pjūvį atlikite iš viršaus (G,2 pav.) iš įtempimo pusės.

Jei kamienas yra paremtas iš abiejų kirtimo pjūvio pusių (H, 3 pav.), kirtimo pjūvį pradėkite iš viršaus iki 1/3 kamieno skersmens (H, 1 pav.) iš suspaudimo pusės, o galutinį pjūvį atlikite iš apačios (H, 2 pav.) iš įtempimo pusės.

Jei pjaunamas rąstai yra ant šlaito, operatorius turi stovėti aukštesnėje šlaito dalyje, kad išvengtų sužalojimų, nes pjaunamas rąstai linkę riedėti žemyn šlaitu.

Per paskutinį pjovimo „per“ etapą, norėdamas išlaikyti visišką pjūklo kontrolę, operatorius turėtų sumažinti pjūklo spaudimą iki nulio, kad mašina veiktų rąstą tik savo svoriu. Tačiau, norėdami išlaikyti visišką mašinos kontrolę, neatleiskite pirštų ant pjūklo rankenų.

Baigę retinimą, atleiskite grandininio pjūklo jungiklį (A pav., 9) ir leiskite grandinei sustoti prieš toliau judindami įrenginį. Pereinant nuo vieno medžio prie kito, pjūklas turi būti išjungtas.

9. Einamieji naudojimo veiksmai

⚠ DEMESIO **Visus naudojimo veiksmus atlikti esant atjungtam nuo maitinimo šaltinio prietaisui. Grandininio**

pjūklo naudojimo metu visada reikia mūvėti apsaugines pirštines, kad išvengti sužalojimų.

Grandinės įtempimo tikrinimas
Atkreipkite dėmesį, kad pjūklo grandinė darbo metu įkaista ir išsitempia. Darbo pertraukų metu patikrinkite grandinės įtempimą ir jį sureguliuokite, kaip aprašyta skyriuje „Pasirengimas darbui“. Baigę darbą, sumažinkite grandinės įtempimą, kad ji atvėstų ir sutrumpėtų, neleisdama įstrigti kreipiančiojoje.

Alyvos tikrinimas ir papildymas
Reguliariai tikrinkite grandinės tepimo alyvos lygį ir neleiskite grandininiam pjūklui dirbti be tepalo. Kiekvieną kartą papildydami alyvos lygį patikrinkite grandinės įtempimą.

Kreipiančiosios juostos ir grandinės būklės tikrinimas
Periodiškai (ne rečiau kaip kas 5 darbo valandas) tikrinkite grandinės ir kreipiančiosios būklę. Norėdami išardyti, vadovaukitės surinkimo instrukcijomis atvirkštine tvarka (žr. skyrių „Pasirengimas naudoti“). Išvalykite grandinės kreipiančiosios griovelius ir alyvos skylę kreipiančiojoje (C pav., 1). Kad kreipiančioji juosta pernelyg nenusidėvėtų, reguliariai (kasdien, jei pjūklas naudojamas intensyviai, kitais atvejais - po grandinės galandinimo ar keitimo) ją pasukite į kitą pusę pasukdami grandinės įtempiklio laisvąją eigą (B pav., 16) ir kreipiančiąją apverskite aukštyn kojomis. Patikrinkite kreipiamųjų griovelių būklę: prie šono priglauskite kraštinę liniuotę. Jei matomas tarpas, atsiradęs dėl kreipiamųjų griovelių kraštų išlinkimo į išorę, kreipiamąją reikia pakeisti nauja arba nusiųsti į techninės priežiūros centrą, kad ją atnaujintų. Patikrinkite kreipiančiosios gale esančio krumpliaračio būklę ir, jei reikia, sutepkite jį techniniu vazelinu, įkišdami jį į skylę kreipiančiojoje šalia rato ašies.
Patikrinkite grandinę, ar nėra nutrūkusių grandžių ir atsilaisvinusių kniedžių. Nenaudokite grandinės su nutrūkusiomis grandimis, atsilaisvinusiomis kniedėmis arba sustingusiomis grandimis.

Grandinės galandimas
Grandinė laikoma susidėvėjusia, kai pjovimo dantų ilgis yra 4 mm. Nusidėvėjusios grandinės naudoti negalima; ją būtina pakeisti nauja.
Grandinei, kaip grandininio pjūklo darbo priemonei, reikia skirti ypatingą dėmesį. Jos aštrumas turi įtakos pjovimo proceso kokybei ir greičiui; dėl bukos grandinės daug sunkiau dirbti su prietaisu ir ji prisideda prie greitesnio kreipiamosios juostos ir grandininio pjūklo nusidėvėjimo.
Grandinės galandinimas yra sudėtingas procesas; nepatyręs grandininio pjūklo naudotojas turėtų patikėti galandinimą kvalifikuotai tarnybai. Priešingu atveju gali būti neišlaikyti tinkami pjovimo dantų kampai ir atstumai įdubos ribotuvo atžvilgiu, todėl gali padidėti atatrankos rizika, o tai gali sukelti nelaimingą atsitikimą darbe, sunkų sužalojimą ar operatoriaus mirtį.

Kita techninė priežiūra
Periodiškai tikrinkite grandinėlės, kuri suka grandinę, būklę (B pav., 15); radę pažeidimų, atlikite prietaiso techninę priežiūrą ir jį pakeiskite.
Laikykite prietaisą švarų ir nelaikykite jo nešvaraus. Nevalykite vandens pagrindo plovikliais arba agresyviais tirpikliais. Nuėmę pavarų dangtį (A pav., 12), kreipiančiąją ir grandinę, pjuvenas pašalinkite suslėgtu oru. Prieš perkeldami į sandėliavimo vietą, atleiskite grandinės įtempimą ir uždėkite kreipiančiojo dangtį.

Laikymas ir transportavimas
Laikykite sausoje, vaikams nepasiekiamoje ir nuo atmosferos veiksnių (lietaus, sniego, UV spindulių) apsaugotoje vietoje.
Nelaikykite grandininio pjūklo su biologine tepimo alyva, nes joje esančios dervos gali nusėsti ir pažeisti alyvos siurblį. Nelaikykite grandininio pjūklo neišvalę grandinės ir juostos, jei grandinei tepti buvo naudojama augalinė alyva, nes dėl to grandinė oksiduojasi, sustingsta ir gali būti pažeista.

Jei įrankį reikia siųsti remontuoti, prieš išsiųsdami būtinai ištuštinkite alyvos bakelį. Pagal galiojančius teisės aktus draudžiama transportuoti alyvas - įskaitant produktų, skirtų techninei priežiūrai, transportavimą - nesilaikant specialiųjų saugos sąlygų, apibrėžtų atskiruose teisės aktuose.

Reguliariai valykite visą elektrinį įrankį, ypatingą dėmesį skirdami ventiliacijos angoms.
Venkite įkrauti akumuliatorių iš karto po intensyvaus naudojimo. Dėl savaiminio išsikrovimo reiškinio nelaikykite visiškai išsikrovusio akumuliatoriaus, nes tuomet jis gali išsikrauti žemiau kritinio lygio ir būti negrįžtamai sugadintas.
Todėl nenaudojamą akumuliatorių reikia laikyti iš dalies įkrautą (maždaug iki 40 %). Įkraukite akumuliatorių prieš jam visiškai išsikraunant. Akumuliatorius laikykite 10-30 °C temperatūroje. Laikomas žemoje temperatūroje akumuliatorius greičiau praranda savo talpą.
Įkrovimo procesas aprašytas akumuliatoriaus ir SAS+ALL linijos įkroviklio vadove.
Laikymo vieta turi būti neprieinama vaikams.

Jei prietaisą reikia siųsti remontuoti, jis turi būti apsaugotas nuo atsitiktinių mechaninių pažeidimų, o baterijos turi būti išimtos iš įkroviklio lizdo.
Kaip išimti akumuliatorių
Norėdami išimti akumuliatorių, laikykite prietaisą už rankenos ir paspauskite atleidimo mygtuką, esantį akumuliatoriaus priekyje. Ištraukite akumuliatorių iš laikiklio. Norėdami įdėti akumuliatorių, įstumkite jį į laikiklį ir spauskite, kol laikiklis užsifiksuos.

Priedų tvirtinimas ir keitimas
Pritvirtinę įrankį, įsitikinkite, kad jis tinkamai pritvirtintas: pastatykite elektrinį įrankį horizontaliai ir pabandykite ištraukti pritvirtintą antgalį. Jei jo neįmanoma ištraukti, jis yra tinkamai pritvirtintas.

Prietaiso priežiūra
Priežiūra apima prietaiso eksploatavimą kartu su jo priedais, t. y. akumuliatoriumi ir įkrovikliu.
Niekada nevykdykite techninės priežiūros darbų su prietaisu, kuris yra prijungtas prie maitinimo šaltinio.
Tai gali sukelti sunkius sužalojimus arba elektros smūgį. Prieš atlikdami techninės priežiūros darbus, išimkite akumuliatorių iš lizdo.
Prietaiso techninę priežiūrą sudaro visų jo sudedamųjų dalių, kurios būtinos normaliam veikimui, palaikymas švarioje vietoje. Valymui nenaudokite jokių tirpiklių, nes tai gali negrįžtamai pažeisti korpusą ir kitus plastikinius komponentus.
Nevalykite akumuliatoriaus vandeniu, nes tai gali sukelti vidinį trumpąjį jungimą, dėl kurio jis gali būti negrįžtamai sugadintas.

Prieš kiekvieną paleidimą:
- Patikrinkite, ar variklio ventiliacijos angos neuždengtos ir neužterštos. Jei reikia, atidengti / išvalyti šiek tiek vandeniu sudrėkinta šluoste;

Po kiekvieno naudojimo:
- Atjunkite akumuliatorių, kad jį netyčia neįjungtų neįgalioti asmenys arba kad jis nebūtų transportuojamas.

10. Atsarginės dalys ir aksesuarai

Kad pirkti atsargines dalis ir aksesuarus reikia susisiekti su Dedra Exim servisu. Kontaktiniai duomenys yra 1 instrukcijos puslapyje.
Atsarginių dalių užsakymo metu prašome pateikti partijos numerį, patalpintą vardinėje lentelėje, o taip pat elemento numerį iš montavimo priešinio.
Garantinio laikotarpio galiojimo metu taisymai yra atliekami pagal taisykles pateikiamas garantijos lape. Produktą su defektais pateikite taisyti pirkimo vietoje (pardavėjas privalo priimti produktą su defektais), nusiųskite į „Dedra Exim“ centrinį servisą arba siųskite į servisą, artimiausią jūsų gyvenamosios vietos (servisų sąrašas www.dedra.pl). Maloniai prašome pridėti garantinę kortelę. Pasibaigus garantijos laikotarpiui taisymus atlieka centrinis servisas. Pažeistą produktą reikia siųsti į servisą (siuntimo išlaidas padengia vartotojas).

11. Savarankiškas defektų pašalinimas

⚠ DEMESIO **Prieš pradedant savarankišką defektų pašalinimą, išjungti prietaisą iš elektros maitinimo.**

Problema	Priežastis	Sprendimas
Prietaisas neveikia	Netinkamai prijungtas akumuliatorius.	Patikrinkite akumuliatorių.
	Akumuliatorius išsikrovęs	Įkraukite akumuliatorių
	Jungiklis sugedęs	Pakeiskite jungiklį naują - perduokite įrenginį į servisą
	Sudegusios izoliacijos kvapas	Variklį reikia remontuoti - kreipkitės į servisą
	Užblokuotas apsauginis stabdys	Atlaisvinkite stabdžių svirtį (žr. skyrių „Paruošimas darbui“)
Variklis perkaista	Užsikimšusios oro angos	Išpūskite suslėgtu oru
Įrenginys sunkiai įsijungia, po kurio laiko nustoja veikti	Per stipriai įtempta grandinė	Patikrinkite grandinės įtempimą (žr. skyrių „Pasirengimas naudoti“)
Veikimo efektyvumas labai mažas	Grandinė susidėvėjusi	Pergaląskite arba pakeiskite grandinę
	Per silpnas grandinės įtempimas	Patikrinkite grandinės įtempimą (žr. skyrių „Pasirengimas darbui“)
Netinkamas tepimas	Rezervuare trūksta alyvos	Patikrinkite alyvos lygį rezervuare, papildykite ją
	Užsikimšusi alyvos skylė ir strypo griovelis	Išvalykite alyvos skylę ir juostos griovelius

	Sugedęs alyvos siurblys	Atlikite mašinos techninę priežiūrą

12. Prietaiso elementai

1 - akumuliatorinis pjūklas - 1 vnt., 2 - grandinė - 1 vnt., 3 - kreipiamoji juosta - 1 vnt.

13. Informacija naudotojams apie sunaudotos įrangos utilizavimą (taikoma naudojant buityje)



Ant gaminių arba pridedamuose dokumentuose nurodytas simbolis rodo, kad sugedusios elektros ar elektroninės įrangos negalima išmesti kartu su buitinėmis atliekomis. Jei norite atsikratyti, pakartotinai panaudoti ar utilizuoti komponentus, teisinga juos nuvežti į specializuotą surinkimo punktą, kur jie bus priimti nemokamai. Informaciją apie naudotos įrangos surinkimo vietas teikia vietos valdžios institucijos, pvz., savo interneto svetainėse.
Teisingas produkto utilizavimas padeda išsaugoti gamtos išteklius ir išvengti neigiamų padarinių žmonių sveikatai ir aplinkai, galinčių atsirasti dėl produkte esančių potencialiai pavojingų medžiagų, mišinių ir sudedamųjų dalių.
Už netinkamą atliekų šalinimą gresia baudos pagal atitinkamus vietos teisės aktus.
ES šalių naudotojai: Jei norite išmesti elektros ar elektroninę įrangą, kreipkitės į artimiausią prekybos vietą arba tiekėją, kuris jums suteiks daugiau informacijos.
šalinimas ne Europos Sąjungos šalyse: Šis simbolis taikomas tik Europos Sąjungos šalims. Jei norite išmesti šį gaminį, kreipkitės į vietos valdžios institucijas arba pardavėją dėl tinkamo šalinimo būdo.
Pagal Europos Parlamento ir Tarybos reglamentą (ES) 2023/1542 dėl baterijų ir akumuliatorių bei baterijų ir akumuliatorių atliekų, sugedusios arba panaudotos baterijos ir (arba) akumuliatoriai turi būti surenkami atskirai ir perduodami aplinkai nekenksmingam perdirbimui.

Garantinis lapas

na

.....

Katalogo Nr: …… Partijos numeris: .....

(toliau – Produktas)

Produkto pirkimo data: .....

Pardavėjo antspaudas

Pardavėjo parašas ir data: .....

Vartotojo pareiškimas:

Patvirtinu, kad buvau informuotas apie garantijos sąlygas ir taisyklių, išvardytų Naudojimo instrukcijoje ir Garantiniame lape, nepaisymo pasekmes. Šios garantijos sąlygos yra man žinomos, ką patvirtinu savo parašu:

....

data ir vieta vartotojo parašas

I. Atsakomybė už Produktą:

1. Garantijos suteikėjas – „DEDRA EXIM“ Sp. z o.o. su būstine adresu: ul. 3 Maja 8, 05-800 Pruškuvas, KRS 0000062517, Varšuvos apylinkės teismas, Valstybinio teismo registro XIV ūkinis skyrius, Mokesčių mokėtojo kodas 527-020-49-33, Įstatinis kapitalas: 100 980,00 PLN.
2. Šiame garantiniame lape nurodytomis sąlygomis Garantijos suteikėjas suteikia garantiją Produktui iš Garantijos suteikėjo asortimento.
3. Garantijos pagrindu atsakomybė yra priimama tik už defektus, esančius Produkte jo išdavimo Vartotojui metu.
4. Garantijos pagrindu Vartotojas gauna teisę nemokamai suremontuoti Produktą, jei defektas buvo aptiktas garantijos galiojimo metu. Apie Produkto remonto būdą (remonto atlikimo metodą) sprendžia Garantijos suteikėjas. Jei Garantijos suteikėjas nuspręstų, kad remontas yra neįmanomas, Garantijos suteikėjas pasilieka sau teisę pakeisti elementą su defektu arba visą Produktą kitu, veikiančiu teisingai, sumažinti Produkto kainą arba anuliuotu sutartį.
5. Vartotojo, kuris pagal 1964 m. balandžio 23 d. Civilinį kodeksą nėra laikomas vartotoju, atveju Garantijos suteikėjo atsakomybė dėl kompensacijos, susijusi su šia garantija ir (arba) jos sudarymu ir vykdymu, nepriklausomai nuo formos, yra apribota iki maksimaliai Produkto su defektu vertės.

II. Garantijos laikotarpis

Produkto elementai, kuriems veikia garantija	Garantinės apsaugos trukmė
Grandininis pjūklas 2 x 18 V	36 mėnesiai, skaičiuojant nuo Produkto pirkimo datos, nurodytos šiame Garantiniame lape

III. Naudojimosi garantija sąlygos

1. Vartotojas privalo patiekti užpildytą Produkto Garantinį lapą ir Produkto pirkimą patvirtinantį dokumentą (pvz. kasos čekis, sąskaita-faktūra ir pan.). Tam, kad pretenzijos nagrinėjimo procesas vyktų sklandžiai, rekomenduojama, kad Vartotojas kartu su Produktu perduotų visus elementus, nurodytus „Komplektacijos sąraše“, esančiame Naudojimo instrukcijoje.
2. Vartotojas privalo laikytis Naudojimo instrukcijoje ir Garantiniame lape nurodytų rekomendacijų..
3. Garantija galioja tik Lenkijos Respublikos ir ES teritorijoje.
4. Garantija neapima Produkto defektų, atsiradusių dėl to, kad:
a. Vartotojas nesilaikė sąlygų, nurodytų Naudojimo instrukcijoje, ypač susijusių su teisingu naudojimu, priežiūra ir valymu;
b. Vartotojas naudojo priežiūros ar valymo priemones, neatitinkančias sąlygas nurodytas Naudojimo instrukcijoje;
c. Vartotojas netinkamai sandėliavo ir transportavo Produktą;
d. Vartotojas savarankiškai keitė ir (arba) modifikavo Produktą, negavęs Garantijos suteikėjo sutikimo;
e. Vartotojas naudojo Produkte eksploatacines medžiagas, neatitinkančias Naudojimo instrukcijos sąlygų
5. Vartotojas, kuris pagal 1964 m. balandžio 23 d. Civilinį kodeksą nėra laikomas vartotoju, praranda garantiją Produktui, jei:
- Vartotojas pašalino, pakeitė arba sugadino serijos numerius, datas ir informacines lenteles;
- Vartotojas pažeidė plombas arba ant jų matosi Vartotojo veiksmų pėdsakai.
6. Dėmesio! Veiksmus, susijusius su kasdieniu Produkto aptarnavimu, nurodytu pvz. Naudojimo instrukcijoje, Vartotojas atlieka pats ir savo sąskaita.

IV. Pretenzijos pateikimo procedūra:

1.Pastebėjus, kad Produktas veikia neteisingai, prieš pateikiant pretenziją, reikia įsitikinti, kad visi veiksmai, aprašyti Naudojimo instrukcijoje, buvo atlikti teisingai.
2. Pretenziją rekomenduojama pateikti nedelsiant, geriausiai per 7 dienas nuo Produkto defekto aptikimo. Vartotojas, kuris pagal 1964 m. balandžio 23 d. Civilinį kodeksą nėra laikomas vartotoju, praranda garantiją Produktui, jei nepateikia pretenzijos per 7 dienas.
3. Pretenziją galima pateikti pvz. Produkto pirkimo punkte, garantiniame servise arba raštu adresu: „DEDRA EXIM“ Sp. z o. o., ul. 3 Maja 8, 05-800 Pruškuvas.
4. Vartotojas gali pateikti pretenziją, pasinaudodamas blanku, kuris yra internetinėje svetainėje: www.dedra.pl (Pretenzijos garantiniame laikotarpyje pateikimo forma).
5. Garantinių servisų atskirose šalyse adresai yra nurodyti svetainėje: www.dedra.pl. Jei konkrečioje šalyje nebūtų garantinio serviso, pretenzijas dėl garantijos rekomenduojama siųsti adresu: „DEDRA EXIM“ Sp. z o. o., ul. 3 Maja 8, 05-800 Pruškuvas, Lenkija.
6. Mąjąc Dėl Vartotojo saugumo draudžiama naudoti Produktą su defektais.
7. Dėmesio!!! Produkto su defektais naudojimas kelia pavojų Vartotojo sveikatai ir gyvybei.
8. Veiksmai, susiję su garantija, bus atlikti per 14 darbo dienų skaičiuojant nuo Produkto, dėl kurio yra pateikiama pretenzija, pristatymo dienos.
9. Prieš pristatant Produktą, dėl kurio yra pateikiama pretenzija, rekomenduojama jį nuvalyti. Produktą, dėl kurio yra pateikiama pretenzija, reikia kruopščiai supakuoti, kad jis būtų apsaugotas nuo pažeidimų transporto metu – rekomenduojama pristatyti produktą originalioje pakuotėje.
10. Garantijos laikotarpis yra pratęsiamas tiek, kiek Vartotojas negalėjo juo naudotis dėl garantijos apimto defekto.
Gwarancja Ši garantija neriboja, neišskiria bei nesustabdo Vartotojo teisių dėl parduotos prekės neatitikimo arba prekės defekto.

Vadovaudamiesi 2016 m. balandžio 27 d. Europos Parlamento ir Tarybos reglamento (ES) 2016/679 dėl fizinių asmenų apsaugos tvarkant asmens duomenis ir dėl laisvo tokių duomenų judėjimo ir kuriuo panaikinama Direktyva 95/46/EB 13 straipsnio 1 ir 2 dalimis, informuojame, kad

1. Formoje pateiktų jūsų asmens duomenų valdytojas yra DEDRA-EXIM sp. z o.o., kurios registruota buveinė yra Pruszkowe, 3 Maja g. 8, 05-800 Pruszkow (toliau: "Administratorius").
2. Jūsų duomenys bus tvarkomi tik siekiant atlikti prietaiso garantijos procedūrą pagal Bendrojo duomenų apsaugos reglamento 6 straipsnio 1 dalies b punktą (toliau: „BDAR“) Duomenys teikiami savanoriškai, tačiau jie būtini garantijos procedūrai

3. Jūsų duomenys bus tvarkomi garantijos procedūros vykdymo nagrinėjimo laikotarpiu ir archyvavimo tikslais, jei prireiktų apsiginti nuo galimų pretenzijų Administratoriui, bet ne ilgiau nei iki tol, kol joms įvyks senaties terminas.
4. Jūsų duomenys gali būti atskleisti tik tiems subjektams, kurie tvarko duomenis duomenų administratoriaus vardu pagal rašytinę asmens duomenų tvarkymo pavedimo sutartį, teikiančią: techninės paslaugas, hosting'o ar interneto svetainės priežiūros paslaugas, IT paslaugas, kurjerių paslaugas. Administratoriaus tiekėjai privalo užtikrinti duomenų saugumą ir laikytis galiojančių teisės aktų reikalavimų, susijusių su asmens duomenų apsauga, ir negali naudoti patikėtų asmens duomenų kitais nei sutartyje su Administratoriumi nurodytais tikslais.
5. Jūsų duomenys nebus tvarkomi automatizuotomis priemonėmis, įskaitant profiliavimą, ir nebus perduodami trečiajai šaliai / tarptautinei organizacijai.
6. Bet kuriuo metu turite teisę susipažinti su savo duomenų turiniu ir teisę ištaisyti, ištrinti, apriboti duomenų tvarkymą, teisę į duomenų perkeliamumą, teisę prieštarauti bet kuriuo metu.
7. Visais klausimais, susijusiais su administratoriaus atliekamu jūsų asmens duomenų tvarkymu, galite kreiptis šiuo el. pašto adresu:daneosobowe@dedra.pl.
8. Turite teisę pateikti skundą tinkamai duomenų apsaugos institucijai.

LV Satura rādītājs

1. Fotoattēli un zīmējumi
2. punktā. Ierīces apraksts
3. Ierīces norīkošana
4. Lietošanas ierobežojums
5. Tehniskie parametri
6. Darba sagatavošana
7. Ierīces ieslēgšana
8. Ierīces lietošana
9. Kārtējas apkalpošanas rīcība
10. Rezerves daļas un piederumi
11. Defekta paša novēršana
12. Ierīces komplektācija
13. Informācija lietotājiem par nolietotas elektriskas un elektroniskas ierīces atkratīšanu
14. Garantijas talons

Oriģinālās instrukcijas tulkojum
Atbilstības deklarācija ir pievienota instrukcijai kā atsevišķs dokuments. Atbilstības deklarācijas neesamības gadījumā sazinieties ar uzņēmumu Dedra Exim Sp. z o.o.
Vispārīgie drošības noteikumi ir pievienoti instrukcijai kā atsevišķa brošūra.

BRĪDINĀJUMS. Izlasiet visus brīdinājumus, kas apzīmēti ar simbolu, un visas instrukcijas.

Zemāk norādīto brīdinājumu un drošības norādījumu neievērošana var kļūt par elektrošoka, ugunsgrēka vai smagu traumu iemeslu. Saglabājiet visus brīdinājumus un instrukcijas turpmākajai lietošanai.

UZMANĪBU **Ier SAS+ALL līnijas ierīce tika projektēta darbam tikai ar lādēšanas adapteriem un akumulatoriem no līnijas SAS+ALL.**

Akumulators Li-Ion un lādēšanas adapters nav ierīces komplektā, jābūt iegādāti atsevišķi. Citu, nekā ierīcei paredzēti, akumulatoru un lādēšanas adapteru lietošana izraisīs garantijas tiesību pazaudēšanu.

2. Ierīces apraksts

A attēls: 1. - priekšējais rokturis, 2. - bremžu svira, 3. - eļļas uzpildes vāciņš, 4. - ķēdes vadotne, 5. - slēdža aizsargs, 6. - ķēde, 7. - aizmugurējais rokturis, 8. - vadotnes spiediena poga, 9. - slēdzis, 10. - ķēdes spriegotāja poga, 11. - eļļas tvertnes logs, 12. - ķēdes piedziņas vāks, 13. - akumulatora ligzda, 14. - zobveida ierobežotājs, 15. - ķēdes piedziņas zobrats, 16. - ķēdes piedziņas zobrats. - ķēdes spriegotāja pasīvais elements.

3. Ierīces norīkošana

Zāģis ir paredzēts tikai koka un koka priekšmetu zāģēšanai. Zāģis ir īpaši piemērots malkas zāģēšanai vai mājsaimniecības koka griešanai. Procedūra ir detalizēti aprakstīta tālāk šajā rokasgrāmatā.
Pieļaujam aprīkojuma izmantošanu remonta-būvniecības darbos, remonta rūpnīcās, amatieru darbos, ja vienlaicīgi būs ievēroti lietošanas nosacījumi un pieļaujami darba apstākļi, noteikti lietošanas instrukcijā.

4. Lietošanas ierobežojums

UZMANĪBU **Ierīce var būt lietota tikai saskaņā ar turpmāk minētiem „Pieļaujamiem darba nosacījumiem".**

Negrieziet materiālus, kas nav minēti sadaļā "Paredzētais lietojums".

UZMANĪBU **Visas patstāvīgas izmaiņas mehāniskā un elektriskā konstrukcijā, jebkuras modifikācijas, rīcība, kas nav aprakstītā lietošanas instrukcijā būs uzskatāmi kā nelikumīgi un var ierosināt garantijas tiesību tūlītēju pazaudēšanu, un atbilstības deklarācija pazaudēs savu spēku.**

Nepiemērota lietošana vai lietošana neatbilstoši lietošanas instrukcijai var ierosināt garantijas tiesību tūlītēju pazaudēšanu.

Pieļaujami darba apstākļi
S1 – pastāvīgs darbs un cits.
Akumulatoru lādēšanas temperatūras diapazons 10-30°C. Nepieļaut temperatūras virs 40°C ietekmi.

5. Tehniskie parametri

Ierīces modelis	DED7184V	DED7184VA
Darba spriegums [V]	2 x 18 d.c.	2 x 18 d.c.
Maks. rotācijas ātrums n0 [min-1]	7200	7200
Ķēdes ātrums [m/s]	14	14
Vadotnes garums [mm]	400	450
Maksimālais griešanas garums [mm]	390	440
Vadotnes rievas platums [mm]	1,1	1,1
Ķēdes posmu skaits	56	62
Ķēdes solis ["]	3/8	3/8
Ķēdes profils	Semi kalts	Semi kalts
Vibrācijas līmenis uz roktura [m/s2]:	2,8	2,8
Mērījuma nedrošums K [m/s2]	1,5	1,5
Trokšņa līmenis:		
Skaņas spiediena līmenis LPA [dB(A)]	101,74	101,74
Mērījuma nedrošums Kpa [dB(A)]	3	3
Skaņas jaudas līmenis Lwa [dB(A)]	109,08	109,08
Mērījuma nedrošums Kwa [dB(A)]	3	3
Akustiskās jaudas garantēts līmenis LWA [dB(A)]	110	110

Informācijas par vibrācijām un troksni
Kopējā vibrāciju vērtība ah un mērījuma neprecizitāte ir noteikta atbilstoši standartam EN 62841-1 un norādīta tabulā.
Trokšņa emisija ir noteikta atbilstoši EN 62841-1, vērtības ir norādītas iepriekš tabulā.

Informācijas par troksni
Trokšņa emisija ir noteikta atbilstoši EN 62841-1, vērtības ir norādītas iepriekš sniegtajā tabulā.

UZMANĪBU **Troksnis bar novest pie dzirdes bojāšanas. Darba laikā vienmēr lietojiet dzirdes aizsardzības līdzekļus!**

Deklarētā kopējā vibrāciju/trokšņa emisijas vērtība ir izmērīta, izmantojot standarta testa metodi, un var tikt izmantota, lai salīdzinātu vienu ierīci ar otru. Norādītais vibrāciju/trokšņa līmenis var tikt izmantots arī pakļautības vibrāciju/trokšņa iedarbībai iepriekšējai novērtēšanai. Vibrāciju/trokšņa līmenis faktiskās ierīces lietošanas laikā var atšķirties no deklarētajām vērtībām atkarībā no darba instrumentu izmantošanas veida, jo īpaši no apstrādājama priekšmeta veida un nepieciešamības noteikt līdzekļus, kuru mērķis ir nodrošināt lietotāja aizsardzību. Lai precīzi novērtētu iedarbību faktiskajos lietošanas apstākļos, ir jāņem vērā visas darbības cikla daļas, kas aptver arī periodus, kad ierīce ir izslēgta vai ir ieslēgta, bet netiek izmantota darbam.

6. Darba sagatavošana

UZMANĪBU **Ierīce ir SAS+ALL līnijas daļa, tāpēc, lai to lietotu, nepieciešama ir pilna komplekta salikšana, kas sastāv no ierīces, akumulatora un lādēšanas adaptera. Citu akumulatoru un lādēšanas adapteru lietošana ir aizliegta.**
Visu šajā sadaļā aprakstītu apkopes darbību veikt tikai, kad ierīce ir atslēgta no baterijas.

Akumulatoru uzstādiet tikai pēc tam, kad zāģis ir pilnībā samontēts, ķēdes spriegojums ir noregulēts un ķēdes eļļas tvertnē ir iepildīta ķēdes eļļa.
Lai izvairītos no traumām, montējot, regulējot un pārbaudot ķēdes zāģi, vienmēr valkājiet aizsargcimdus.

Vadotnes un ķēdes uzstādīšana
Atskrūvējiet fiksācijas skrūvi (A attēls, 8. punkts), noņemiet ķēdes piedziņas vāku (A attēls, 12. punkts). Uzstādiet vadotnes joslu, kā parādīts attēlā B. Pārliecinieties, ka nav piesārņots vadotnes eļļas caurums, kas tiek izmantots ķēdes eļļošanai.
Pārbaudiet, vai ķēde nav bojāta - pārliecinieties, vai ķēdes posmi nav pārrauti un kniedes nav noplēstas. Bojātu ķēdi nedrīkst uzstādīt motorzāģī.
Uzstādiet vadības stieni un ķēdi, kā parādīts B attēlā. Pārliecinieties, ka ķēde ir uzstādīta pareizā virzienā - griezējzobu asajām malām jābūt

vērstām pret ķēdes rotācijas virzienu, kā parādīts B attēlā. Pārliecinieties, ka vadības stienis ir pareizi piespiests pie zāģa korpusa un ka ķēde ir pareizi ievietota piedziņas zobratā (B attēls, 15. punkts) un vadības stieņa rievās. Uzlieciet ķēdes piedziņas vāciņu (A attēls, 12. punkts) un pievelciet vadotnes spiediena pogu (A attēls, 8. punkts). Pārliecinieties, ka pārsegs ir vienā līmenī ar ķēdes zāģa korpusu gar visām saskares malām, nekur neizvirzās un nav saspriegots.

Motorzāģa ķēdes nospriegošana

Lietošanas laikā ķēde pagarinās, tāpēc regulāri jāpārbauda tās spriegojums. Pirmo reizi lietojot jaunu ķēdi, atcerieties, ka tai nepieciešams laiks, lai izstieptos, tāpēc spriegojumu vajadzētu pārbaudīt biežāk. Īpaši svarīgi ir pārbaudīt jaunas ķēdes spriegojumu ik pēc 5-10 lietošanas minūtēm.

Lai noregulētu ķēdes spriegojumu, atlieciet vadotnes spiediena pogu (A attēls, 8. punkts), nedaudz pagriežot to uz kreiso pusi. Lai palielinātu ķēdes spriegojumu, pagrieziet ķēdes spriegošanas pogu (A attēls, 10) pa labi, lai to palielinātu, vai pa kreisi, lai to samazinātu. Pēc tam pagrieziet vadotnes spiediena pogu (A attēls, 8. punkts) pulksteņrādītāja virzienā, līdz tā apstājas. Pareizi nospriegotai ķēdei nevajadzētu karāties virs vadotnes apakšējās malas, un tai ar vieglu vilkšanu jābūt atdalāmai no vadotnes par aptuveni 3-4 mm no tās vidus, neizkrītot no vadotnes rievas (C attēls). Pēc atlaišanas ķēde atgriezīsies savā vietā vadotnes rievā. Ja nepieciešams, veiciet korekcijas, atkārtojot iepriekš minētās darbības.

Ķēdes eļļošana

Darbs ar ķēdes zāģi bez ķēdes eļļošanas eļļas ir aizliegts. Tas rada ķēdes pārrāvuma risku, kas var izraisīt nopietnas traumas vai izraisīt operatora nāvi.

Ķēdes eļļošanai izmantojiet tikai ķēdes zāģiem paredzētas eļļas (piemēram, Dedra DEGL02 eļļa). Aizliegts izmantot degušas motoreļļas vai citas šim nolūkam neparedzētas smērvielas. Pareizas eļļas izvēle paildzina ķēdes un vadības stieņa kalpošanas laiku.

Lai uzpildītu ķēdes eļļu, atskrūvējiet eļļas tvertnes vāciņu (A, 3. attēls) un ielejiet eļļu. Uzpildot eļļu, sekojiet līdzi eļļas līmenim caur eļļas tvertnes logu (A attēls, 11). Tvertnē vienlaicīgi var iepildīt 130 ml eļļas. Ja eļļa nokļūst uz motorzāģa korpusa, noslaukiet to sausu ar kokvilnas drānu.

Uzpildot eļļu, pārliecinieties, ka tvertnē nav nonākuši nekādi piemaisījumi, jo tas var izraisīt nepareizu ķēdes eļļošanu vai motorzāģa sastāvdaļu, piemēram, eļļas sūkņa, bojājumus.

7. Ierīces ieslēgšana

⚠UZMANĪBU Pirms ierīces iedarbināšanas obligāti veikt darbību, aprakstītu "Darba sagatavošana" nodaļā.

Pirms ierīces ieslēgšanas pārliecinieties, ka operatora abas kājas ir stingri balstītas uz zemes, labā roka ir uz aizmugurējā roktura (A attēls, 7) un kreisā roka ir uz priekšējā roktura (A attēls, 1). Pārliecinieties, ka tuvumā nav citu cilvēku vai dzīvnieku, kas varētu netīšām nonākt zāģa darbības zonā. Pārliecinieties, ka iedarbināšanas laikā zāģa ķēde nekam nepieskaras.

Lai ieslēgtu ierīci, bremžu sviru (A attēls, 2. punkts) pārvietojiet virzienā uz priekšējo rokturi (A attēls, 1. punkts). Pēc tam ar labās rokas īkšķi pārvietojiet slēdža aizsargu uz priekšu (A attēls, 5. punkts). Nospiediet slēdzi vismaz ar diviem labās rokas pirkstiem (rādītājpirkstu un vidējo pirkstu) (A attēls, 9. punkts). Ierīce sāks darboties.

8. Ierīces lietošana

⚠UZMANĪBU Gadījumā, kad akumulatora temperatūra pārsniegs 40°C, darbs jābūt pārtraukts līdz akumulatora atdzesēšanai.

⚠UZMANĪBU Strādājot ar ierīci, obligāti ievērojiet visus drošības noteikumus un norādījumus, aprakstītus drošības noteikumos.

Avārijas bremzes darbības pārbaude

Pēc motorzāģa ieslēgšanas pagrieziet kreiso roku uz priekšējā roktura (A, 1. attēls) tā, lai bremžu sviru (A, 2. attēls) nospiestu uz priekšu ar plaukstas vai plaukstas augšdaļu. Motorzāģa dzinējam nekavējoties jāapstājas un ķēdei jāapstājas.

Inerces bremžu darbības pārbaude

Atlaidiet ķēdes zāģa slēdzi (A, 9. attēls) un pārbaudiet, vai ķēde apstājas un pārtrauc griešanos. Ja pēc slēdža atlaišanas ir redzama skaidra ķēdes inerces padeve, zāģa darbība ir aizliegta.

Ķēdes eļļošanas pārbaude

Novietojiet zāģi 45° leņķī virs gaišas, līdzenas virsmas (piemēram, dēļa) un ļaujiet iekārtai darboties vienu minūti. Ja uz virsmas ir redzama skaidra eļļas līnija, ko izmet ķēde stieņa galā, tas norāda, ka ķēdes eļļošana ir pareiza.

Ja tiek konstatēta nepareiza eļļošana, ierīces ekspluatācija ir aizliegta. Pārbaudiet, vai joslas eļļas caurums (C, 1. attēls) nav aizsērējis. Pārbaudiet, vai josla (ķēdes vadotnes rieva) nav piesārņota. Ja šie pasākumi nedod vēlamo rezultātu, ierīce ir jānodod atpakaļ remontam.

Ķēdes zāģa darbība

Lietojot ķēdes zāģi, ir svarīgi ievērot visus drošības noteikumus un norādījumus, kas aprakstīti drošības nosacījumos.

Nepārzāģējiet koksni, kas atrodas tieši uz zemes, betona vai citas virsmas. Ķēdes saskare ar zemi vai citu virsmu var būt ne tikai bīstama, bet arī saīsinās ķēdes un stieņa kalpošanas laiku.

Koka ciršana - sagatavošanās

Koku ciršana nedrīkst notikt tā, lai apdraudētu cilvēkus, īpašumu, elektropārvades vai telekomunikāciju līnijas u. c. Personām, kas atrodas operatora tuvumā, jābūt vismaz 2,5 reizes augstākām par cērtamā koka augstumu (garumu). Ja gadās, ka zāģējamais koks saskaras ar elektrolīniju vai telekomunikāciju līniju u. c., par to nekavējoties jāinformē attiecīgā tīkla operators.

Ja zāģējamais koks atrodas nogāzē, motorzāģa operatoram jāatrodas kalna augšējā pusē, jo zāģējamajam kokam ir tendence krist/slīdēt lejup pa nogāzi.

Pirms koka nociršanas jānosaka paredzamais koka krišanas virziens (E, 1. attēls). Jāņem vērā tādi faktori kā koka dabiskais slīpums, smagāku zaru un zaru novietojums, vēja virziens utt.

Pirms koku ciršanas darbu veikšanas jāizplāno un jāiztīra evakuācijas ceļi (E attēls, 2. punkts). Pareiziem evakuācijas ceļiem jānovirzās no ciršanas virziena aptuveni 135° leņķī. Izvairieties no bīstamām zonām (E. attēls, 3. punkts).

No nocirstā koka jānovāc gruveši, akmeņi, vaļīga miza, naglas, stieples, skavas utt. Atbrīvojiet darbības zonu ap koku no apauguma.

Koka nociršana - atzarošanas griezums

Pirmais griezums, t. i., apzāģēšanas rieva (F attēls, 2. punkts), jāizdara no tās puses, kas vērsta pret paredzēto ciršanas virzienu (F attēls, 1. punkts un E attēls, 1. punkts), 1/3 no koka stumbra diametra dziļumā, perpendikulāri ciršanas virzienam. Lai samazinātu zāģa iesprūšanas risku kokā, vispirms veiciet apakšējo horizontālo griezumu un pēc tam augšējo griezumu 45° leņķī. Izņemiet nocirsto koka daļu no ciršanas griezuma.

Koka nociršana - ciršanas griezums

Otro griezumu, t. i., ciršanas griezumu (F attēls, 3. punkts), veiciet no pretējās puses, kas ir pretēja koka krišanas virzienam. Ievērojiet vismaz 50 mm attālumu virs ciršanas griezuma apakšējās malas, cenšoties griezt horizontāli. Atstājiet aptuveni 50 mm platu zemapzāģēšanas joslu (F attēls, 4. punkts). Zemapzāģis (vai viru) ir nenogrieztas koksnes josla kokā, kas ļauj noteikt pareizo ciršanas virzienu, neļaujot kokam ciršanas laikā griezties un krist citā virzienā, nekā paredzēts. Apgāšanas laikā to izjauc gāztā koka svars.

Ja pastāv risks, ka koks sāks krist citā virzienā, nekā paredzēts, atsitieties un iesprādzējiet zāģi ciršanas griezumā, nekavējoties pārtrauciet ciršanu, izmantojiet ķīļus (koka, plastmasas vai alumīnija), lai paplašinātu ciršanas griezumu un nogāztu koku vēlamajā virzienā.

Kad ciršanas griezums tuvojas zemapzāģējumam, koks sāks slīkt un krist. Šajā brīdī noņemiet zāģi no cirsmas, izslēdziet dzinēju, nolieciet zāģi un pārvietojieties prom pa evakuācijas ceļu. Sekojiet līdzi koka augšējiem zariem un zariem, kas var nokrist. Uzmanīgi speriet soli.

Apzāģēšana

Apzāģēšana ir zaru novākšana no nocirsta koka, kas atrodas uz zemes. Veicot apcirpšanu, resnākie apakšējie zari jāatstāj vietā, lai atbalstītu koku uz zemes. Apgriešanu sāciet no nocirstā koka pamatnes, virzoties uz augšu. Nogrieziet zarus pa vienam, vienā griezumā atdalot mazus zarus. Lai izvairītos no zāģa aizķeršanās, nogrieziet saspriegtus zarus no saspriegtās puses. Griežot saspriegtus zarus, esiet piesardzīgi, jo tie var atlēkt neparedzētā virzienā un atsisties pret operatoru, izraisot traumas.

Koku retināšana

Retināšana (vai zāģēšana) ietver iepriekš nozāģēta un apzāģēta koka šķērsām sadalīšanu īsākos baļķos, lai iegūtu vēlamo griezumu. Retināšanas laikā operatoram stingri jāstāv uz zemes, vienmērīgi sadalot ķermeņa svaru uz abām kājām un nododot mašīnas svaru baļķim. Ja iespējams, stumbram retināšanas vietā jābūt paceltam, balstoties uz resnākiem zariem, atbērtnēm, balstiem vai dabiskiem reljefa nelīdzenumiem.

Ja stumbrs retināšanas vietā ir atbalstīts, retināšanas griezums jāveic no augšas, izvairoties no vadotnes un ķēdes iegrimšanas zemē. Šādā situācijā galīgais griezums jāveic kvalificētam motorzāģa operatoram.

Ja stumbrs ir atbalstīts no viena gala (G,3. attēls) un gals ir brīvi piekārts, sāciet retināšanas griezumu no apakšas, līdz 1/3 no stumbra diametra (G,1. attēls), no saspiešanas puses, un galīgo griezumu veiciet no augšas (G,2. attēls), no spriegojuma puses.

Ja stumbrs ir atbalstīts no abām ciršanas griezuma pusēm (H, 3. attēls), sāciet ciršanas griezumu no augšas līdz 1/3 no stumbra diametra (H, 1. attēls) no saspiešanas puses, bet galīgo griezumu veiciet no apakšas (H, 2. attēls) no stiepes puses.

Ja zāģējamais baļķis atrodas nogāzē, operatoram jāstāv nogāzes augstākajā daļā, lai izvairītos no traumām, jo zāģējamajam baļķim ir tendence slīdēt lejup pa nogāzi.

Pēdējā zāģēšanas “cauri” posmā, lai saglabātu pilnīgu zāģa kontroli, operatoram jāsamazina spiediens uz zāģi līdz nullei, lai mašīna iedarbotos uz baļķi tikai ar savu svaru. Tomēr neatlaidiet pirkstus uz zāģa rokturiem, lai saglabātu pilnīgu mašīnas kontroli.
Kad esat pabeidzis retināšanu, atlaist ķēdes zāģa slēdzi (A, 9. attēls) un pirms turpināt ierīces pārvietošanu, ļaujiet ķēdei apstāties. Pārvietojoties no koka uz koku, zāģis ir jāizslēdz.

9. Kārtējas apkalpošanas rīcība

Ķēdes spriegojuma pārbaude
Ņemiet vērā, ka zāģa ķēde darbības laikā sakarst un izstiepjas. Darba pārtraukumu laikā pārbaudiet ķēdes spriegojumu un noregulējiet to, kā aprakstīts nodaļā “Gatavošanās darbam”. Pēc darba pabeigšanas samaziniet ķēdes spriegojumu, lai tā atdzistu un saīsinātos, novēršot tās iesprūšanu vadotnē.

Eļļas pārbaude un uzpildīšana
Regulāri pārbaudiet ķēdes eļļošanas eļļas līmeni un neļaujiet motorzāģim darboties bez eļļas. Pārbaudiet ķēdes spriegojumu katru reizi, kad tiek papildināts eļļas līmenis.

Vadotnes un ķēdes stāvokļa pārbaude
Periodiski (vismaz reizi 5 darba stundās) pārbaudiet ķēdes un vadotnes stāvokli. Lai veiktu demontāžu, ievērojiet montāžas norādījumus apgrieztā secībā (skatīt nodaļu “Sagatavošana lietošanai”). Iztīriet ķēdes vadotnes rievas un eļļas atveri vadotnē (C, 1. attēls). Lai izvairītos no pārmērīga vadotnes nodiluma, regulāri to pagrieziet (katru dienu, ja zāģis tiek intensīvi lietots, pretējā gadījumā - pēc ķēdes asināšanas vai ķēdes nomaiņas), pagriežot ķēdes spriegotāja (B attēls, 16) tukšgaitas zobratiņu uz otru pusi un pagriežot vadotni otrādi. Pārbaudiet vadotnes rievu stāvokli: novietojiet malas lineālu pret sānu. Ja ir redzama sprauga, kas radusies, vadotnes rievu malām izliecoties uz āru, vadotne jānomaina pret jaunu vai jānosūta uz servisa centru atjaunošanai. Pārbaudiet vadotnes galā esošā zobrata ritenīša stāvokli un vajadzības gadījumā iebāžot to caurumā vadotnē blakus riteņa asij, ieeļļojiet to ar tehnisko vazelīnu.
Pārbaudiet ķēdi, vai nav pārrauti posmi un vaļīgas kniedes. Neizmantojiet ķēdi ar salauztiem posmiem, vaļīgām kniedēm vai stīviem posmiem.

Ķēdes asināšana
Ķēde tiek uzskatīta par nolietotu, ja griezējzobi ir 4 mm gari. Nav atļauts lietot nolietotu ķēdi; tā jānomaina pret jaunu.
Ķēdes kā motorzāģa darba rīka pārbaudei jāpievērš īpaša uzmanība. Tās asums ietekmē griešanas procesa kvalitāti un ātrumu; strupa ķēde ievērojami apgrūtina darbu ar ierīci un veicina ātrāku vadotnes un ķēdes zāģa nodilumu.
Ķēdes asināšana ir sarežģīts process; nepieredzējušam motorzāģa lietotājam asināšanu vajadzētu uzticēt kvalificētam servisam. Pretējā gadījumā var netikt saglabāti pareizie griezējzobu leņķi un attālumi attiecībā pret padziļinājuma ierobežotāju, kas var palielināt atsitiena risku un tādējādi izraisīt nelaimes gadījumu darbā, smagu traumu vai operatora nāvi.

Cita apkope
Periodiski pārbaudiet ķēdes piedziņas zobratiņa stāvokli (B attēls, 15. punkts); ja tiek konstatēti bojājumi, veiciet ierīces apkopi un nomaiņu.
Uzturiet ierīci tīru un neglabājiet to netīru. Netīriet ierīci ar ūdens bāzes mazgāšanas līdzekļiem vai agresīviem šķīdinātājiem. Pēc pārnesumu pārsega (A attēls, 12. punkts), vadotnes un ķēdes noņemšanas ar saspiestu gaisu notīriet zāģu skaidas. Pirms pārvietošanas uz glabāšanas vietu atbrīvojiet ķēdes spriegojumu un uzlieciet vadotnes vāku.

Uzglabāšana un transportēšana
Uzglabājiet sausā, bērniem nepieejamā vietā un ārpus dabas stihiju (lietus, sniega, UV staru iedarbības).
Neglabājiet motorzāģi ar bioloģisko smēreļļu, jo tajā esošie sveķi var nogulsnēties un sabojāt eļļas sūkni. Ja ķēdes eļļošanai ir izmantota augu ķēdes eļļa, neglabājiet motorzāģi, nenotīrījis ķēdi un stieni, jo tas var izraisīt ķēdes oksidēšanos, sacietēšanu un ķēdes un stieņa bojājumus.

Ja rīks jānosūta remontam, pirms nosūtīšanas pārliecinieties, ka eļļas tvertne ir iztukšota. Saskaņā ar spēkā esošajiem noteikumiem eļļu pārvadāšana - tostarp izstrādājumu pārvadāšana apkopei -, neievērojot atsevišķos noteikumos definētos īpašos drošības nosacījumus, ir aizliegta.

Regulāri tīriet visu elektroinstrumentu, īpašu uzmanību pievēršot ventilācijas atverēm.
Izvairieties no akumulatora uzlādes uzreiz pēc intensīvas lietošanas. Sakarā ar pašizlādes fenomenu neglabājiet akumulatoru pilnīgi izlādējušos, jo tad tas var izlādēties zem kritiskā līmeņa un tikt neatgriezeniski bojāts.
Tāpēc, kad akumulators netiek lietots, tas jāuzglabā daļēji uzlādēts (līdz aptuveni 40 %). Uzlādējiet akumulatoru pirms tā pilnīgas izlādes. Akumulatorus uzglabājiet temperatūrā no 10 līdz 30 °C. Uzglabājot zemā temperatūrā, akumulators ātrāk zaudē savu jaudu.
Uzlādes process ir aprakstīts akumulatora un SAS+ALL līnijas lādētāja rokasgrāmatā.

Uzglabāšanas vietai jābūt bērniem nepieejamai.
Ja ierīce jānosūta remontam, tā jāaizsargā no nejaušiem mehāniskiem bojājumiem un baterijas jāizņem no lādētāja kontaktligzdas.
Kā noņemt akumulatoru
Lai izņemtu akumulatoru, turiet ierīci par rokturi un nospiediet atbrīvošanas pogu akumulatora priekšpusē. Izvelciet akumulatoru no turētāja. Lai ievietotu akumulatoru, ievietojiet to turētājā un nospiediet to, līdz turētājs iespiežas savā vietā.

Piederumu pievienošana un nomaiņa
Pēc piederuma pievienošanas pārliecinieties, vai tas ir pareizi piestiprināts: novietojiet elektroinstrumentu horizontāli un mēģiniet izvilkt pievienoto uzgali. Ja to nevar izvilkt, tas ir pareizi piestiprināts.

Ierīces apkope
Uzturēšana ietver ierīces ekspluatāciju kopā ar tās piederumiem, t. i., akumulatoru un lādētāju.
Nekad neveiciet apkopes darbus ierīcei, kas ir pieslēgta strāvas avotam. Tas var izraisīt nopietnas traumas vai elektriskās strāvas triecienu. Pirms apkopes darbu veikšanas izņemiet akumulatoru no akumulatora kontaktligzdas.
Ierīces apkope ietver visu tās sastāvdaļu, kas nepieciešamas normālai darbībai, uzturēšanu tīrībā. Tīrīšanai neizmantojiet šķīdinātājus, jo tas var neatgriezeniski sabojāt korpusu un citas plastmasas sastāvdaļas.
Neattīriet akumulatoru ar ūdeni, jo tas var izraisīt iekšējo īssavienojumu, kas var radīt neatgriezeniskus bojājumus.

Pirms katras palaišanas:
- Pārbaudiet, vai motora ventilācijas atveres nav aizklātas vai netīras. Ja nepieciešams, atsegt/notīrīt ar drānu, kas nedaudz samitrināta ar ūdeni;

Pēc katras lietošanas:
- Atvienojiet akumulatoru, lai novērstu nejaušu ieslēgšanos nepiederošām personām vai transportēšanas laikā..

10. Rezerves daļas un piederumi

Rezerves daļu un aksesuāru iegādei lūdzam kontaktēties ar Dedra Exim servisu. Kontaktinformācija atrodas instrukcijas 1. lapā.
Rezerves daļu pasūtīšanas gadījumā lūdzam norādīt partijas numuru, kas atrodas uz tabuliņas, un montāžas zīmējuma daļas numuru.
Garantijas laikā remonti ir veikti saskaņā ar noteikumiem, aprakstītiem garantijas talonā. Reklamēto produktu lūdzam nodod remontam pirkšanas vietā (pārdevējam ir pienākums pieņemt reklamēto produktu), nosūtīt Dedra Exim centrālam servisam vai servisam, kurš atrodas vistuvāk dzīvesvietai vietai (servisu sarakstu skatīt www.dedra.pl vietnē).
Laipni lūdzam pievienot aizpildīti garantijas talonu. Pēc garantijas laika remontu veic centrāls serviss. Bojātu produktu nosūtīt servisam (sūtījumu apmaksā lietotājs).

11. Defekta paša novēršana

⚠ UZMANĪBU **Pirms jebkuru defektu pašas novēršanas atslēgt ierīci no elektrības.**

Problēma	Cēlonis	Risinājums
Ierīce nedarbojas	Nepareizi pievienots akumulators.	Pārbaudiet akumulatoru.
	Izlādējies akumulators	Uzlādējiet akumulatoru
	Bojāts slēdzis	Nomainiet slēdzi pret jaunu - nododiet ierīci apkopei.
	Izdegušas izolācijas smaka	Motoram nepieciešams remonts - vērsties servisā
	Drošības bremzes ir bloķētas	Atbloķējiet bremžu sviru (skatīt sadaļu “Sagatavošana darbam”).
Motors pārkarst	Aizsprostotas gaisa atveres	Izpūst ar saspiestu gaisu
Ierīce ieslēdzas ar grūtībām, pēc brīža pārtrauc darboties	Ķēdes spriegojums ir pārāk stingrs	Pārbaudiet ķēdes spriegojumu (skatīt nodaļu “Sagatavošana lietošanai”).
Darbības efektivitāte ir ļoti zema	Ķēde nodilusi	Uzlabot vai nomainīt ķēdi
	Ķēdes spriegojums ir pārāk vājš	Pārbaudiet ķēdes spriegojumu (skatīt nodaļu “Sagatavošana darbam”).
Nepareiza eļļošana	rezervuārā trūkst eļļas	Pārbaudiet eļļas līmeni rezervuārā, papildiniet to.

	Eļļas caurums un stieņa rieva ir aizsērējusi	Iztīriet eļļas atveri un stieņa rievas
	Bojāts eļļas sūknis	Veikt mašīnas apkopi

12. Ierīces komplektācija

1 - akumulatora zāģis - 1 gab., 2 - ķēde - 1 gab., 3 - vadības stienis - 1 gab.

13. Informācija lietotājiem par nolietotas elektroierīces utilizāciju (mājsaimniecības vajadzībām)



Simbols, kas redzams uz izstrādājumiem vai pievienotajā dokumentācijā, norāda, ka bojātas elektriskās vai elektroniskās iekārtas nedrīkst izmest kopā ar sadzīves atkritumiem. Ja vēlaties atbrīvoties no sastāvdaļām, atkārtoti izmantot vai reģenerēt, pareizi ir nogādāt tās specializētā savākšanas punktā, kur tās tiks pieņemtas bez maksas. Informāciju par lietotu iekārtu savākšanas punktu atrašanās vietu sniedz vietējās iestādes, piemēram, savās tīmekļa vietnēs.

Pareiza produkta utilizācija palīdz saglabāt dabas resursus un izvairīties no negatīvas ietekmes uz cilvēku veselību un vidi, kas var rasties produkta sastāvā esošo potenciāli bīstamo vielu, maisījumu un sastāvdaļu dēļ.

Par nepareizu atkritumu apglabāšanu draud sodi saskaņā ar attiecīgajiem vietējiem noteikumiem.

Lietotāji ES valstīs: Ja nepieciešams atbrīvoties no elektriskām vai elektroniskām iekārtām, sazinieties ar tuvāko tirdzniecības vietu vai savu piegādātāju, kas jums sniegs papildu informāciju.

apglabāšana valstīs ārpus Eiropas Savienības: Šis simbols attiecas tikai uz Eiropas Savienības valstīm. Ja vēlaties šo izstrādājumu izmest, sazinieties ar vietējām iestādēm vai izplatītāju, lai noskaidrotu pareizo utilizācijas metodi.

Saskaņā ar Eiropas Parlamenta un Padomes Regulu (ES) 2023/1542 par baterijām un akumulatoriem un bateriju un akumulatoru atkritumiem bojātas vai izlietotas baterijas/akumulatori jāsavāc atsevišķi un jānodod videi nekaitīgai pārstrādei.

Garantijas talons

uz

.....

Kataloga Nr: ……. Partijas numurs:.....

(turpmāk saukts **Produkts**)

Produkta iegādes datums: .....

Pārdevēja zīmogs

Datums un pārdevēja paraksts: .....

Lietotāja apliecinājums:

Ar šo apliecinu, ka saņēmu informāciju par garantijas nosacījumiem, kā arī par Lietošanas instrukcijas un Garantijas talona norādījumu neievērošanas sekām. Garantijas nosacījumi ir man zināmi, ko apliecinu ar savu rokraksta parakstu:

....

datums un vieta Lietotāja paraksts

I. Atbildība par Produktu

1. 3 Maja 8, 05-800 Pruszków, Polija, reģistrācijas numurs KRS 0000062517, Varšavas Rajona Tiesa Varšavā, Valsts tiesas reģistra XIV. Saimnieciskā nodaļa, NMR kods (NIP) 527-020-49-33, Pamatkapitāls: 100 980,00 PLN.
2. Saskaņā ar noteikumiem, minētiem šajā Garantijas talonā, Garants piešķir garantiju Produktam, kuru izplata Garants.
3. Garantijas atbildība apņem tikai defektus, izraisītu pēc iemesliem, esošiem Produkta Lietotājam nodošanas laikā.
4. Sakarā ar garantiju Lietotājam ir tiesības prasīt bezmaksas uzlabot Produktu, ja defekts tiks konstatēts garantijas laikā. Produkta uzlabošanas veids (remonta izdarīšanas metode) ir atkarīgs no Garanta uzskata. Gadījumā, kad Garants konstatēs, ka remonts nav iespējams, Garantam ir tiesības mainīt bojātu elementu vai visu Produktu uz brīvu no defektiem, samazināt Produkta cenu vai atteikties no līguma.
5. Attiecībā uz Lietotājam, kas nav patērētājs 1964. gada 23. aprīļa Likuma "Civillikums" izpratnē, Garanta kompensācijas atbildība par zaudējumiem, savienotiem ar garantiju un/vai sakarā ar noslēgšanu un izpildīšanu, neatkarīgi no tiesiskām attiecībām, ir ierobežota tikai līdz nekvalitatīva Produkta vērtībai.

II. Garantijas laiks

Produkta elementi, apņemti ar garantiju	**Garantijas aizsardzības laiks**
Ķēdes zāģis 2 x 18 V	36 mēneši, skaitot no Produkta iegādes datuma norādīta Garantijas talonā

III. Garantijas lietošanas nosacījumi

1. Aizpildīts Lietotāja Produkta Garantijas talons ar Lietotāja dokumentu, apliecinošu Produkta iegādi, piem. kases kvīts, faktūrrēķins utt. Efektīvas reklamācijas realizācijai ieteicams, lai Lietotājs nodotu kopā ar reklamētu Produktu visus elementus, minētus Produkta "Komplektācija" Lietošanas instrukcijas daļā.
2. Lietošanas Instrukcijas un Garantijas talona norādījumu ievērošana.
3. Garantija ir derīga tikai Polijas Republikas un ES teritorijā.
4. Garantija neapņem Produkta defektus, ierosinātus, starp citiem, sekojošos gadījumos:

a. Lietotājs neievēro Lietošanas instrukcijas noteikumus, sevišķi pareizas ekspluatācijas, konservācijas un tīrīšanas jomā;

b. Lietotājs lieto tīrīšanas vai konservācijas līdzekļus, kas neatbilst Lietošanas

Instrukcijas norādījumiem;

c. Lietotājs neattiecīgi glabā un transportē Produktu;

d. Lietotājs patstāvīgi izdara Produkta izmaiņas un/var pārveidojumus, bez saskaņošanas ar Garantu;

e. Lietotājs lieto Produktā ekspluatācijas materiālus, kas neatbilst Lietošanas Instrukcijas norādījumiem.

5. Lietotājs, kas nav patērētājs 1964. gada 23. aprīļa Likuma "Civillikums" izpratnē, zaudē garantijas tiesības attiecībā uz Produktam, kurā, Lietotāja darbības rezultātā:

- tika likvidēti, mainīti vai bojāti sērijas numuri, datu apzīmējumi vai nominālas tabuliņas;
- tika bojātas vai mainītas plombas.

6. Uzmanību! Darbību, savienotu ar Produkta ikdienas apkalpošanu, ja izriet no Lietošanas instrukcijas, Lietotājs veic patstāvīgi un pēc savām izmaksām.

IV. Reklamācijas procedūra

1. Produkta nepareizas darbības konstatēšanas gadījumā, pirms reklamācijas paziņošanas, Lietotājam ir pienākums pārbaudīt, vai visa darbība, tostarp aprakstīta Lietošanas instrukcija, tika pareizi veikta.
2. Reklamācijas paziņojumu ieteicams sniegt nekavējoties, vislabāk 7 dienu laikā no Produkta defekta konstatēšanas dienas. Lietotājs, kas nav patērētājs 1964. gada 23. aprīļa Likuma "Civillikums" izpratnē, zaudē garantijas tiesības attiecībā uz Produktam, ja nesniegs reklamācijas paziņojumu 7 dienu laikā.
3. Reklamācijas paziņojums var būt sniegts, starp citiem, Produkta iegādes vietā, garantijas servisā vai rakstiski uz adresi: DEDRA EXIM sp. z o.o., ul. 3 Maja 8, 05-800 Pruszków, Polija.
4. Lietotājs var arī sniegt reklamācijas paziņojumu, izmantojot formulāru, pieejamu mājaslapā www.dedra.pl. („Reklamācijas paziņošanas formulārs garantijas ietvaros”).
5. Servisu adreses atsevišķām valstīm atrodas mājaslapā www.dedra.pl. Gadījumā, kad attiecīgajā valstī nav garantijas servisa, reklamācijas paziņojumi jābūt sniegti uz adresi: DEDRA EXIM sp. z o.o., ul. 3 Maja 8, 05-800 Pruszków (Polija).
6. Ņemot vērā Lietotāja drošību, bojāta Produkta lietošana ir aizliegta.
7. Uzmanību!!! Bojāta Produkta lietošana ir bīstama Lietotāja veselībai un dzīvei.
8. Garantijas pienākums tiks izpildīts 14 darba dienu laikā, skaitot no dienas, kad Lietotājs piegādās bojātu Produktu
9. Pirms bojāta Produkta nodošanas reklamācijai ieteicam to notīrīt. Rekomendējam rūpīgi pasargāt reklamētu Produktu no bojājumiem transportēšanas laikā (ieteicama Produkta piegāde oriģinālā iepakojumā).
10. Garantijas laiks tiek pagarināts uz laiku, kurā, sakarā ar Produkta defektu,, apņemtu ar garantiju, Lietotājs nevarēja to lietot. Garantija neizslēdz, neierobežo un neaptur Lietotāja tiesību, kas izriet no atbildības par pārdota produkta neatbilstību likumam.

Saskaņā ar Eiropas Parlamenta un Padomes 2016. gada 27. aprīļa Regulas (ES) 2016/679 par fizisku personu aizsardzību attiecībā uz personas datu apstrādi un šādu datu brīvu apriti un ar ko atceļ Direktīvu 95/46/EK 13. panta 1. un 2. punktu, informējam jūs, ka.

1. Jūsu veidlapā norādītu personas datu pārzinis ir DEDRA-EXIM sp. z o.o., ar juridisko adresi Pruškovā, ul. 3 Maja 8, 05-800 Pruszków (tālāk: “Pārzinis”).
2. Jūsu dati tiks apstrādāti tikai, lai veiktu ierīces garantijas procedūru saskaņā ar Vispārīgo datu aizsardzības noteikumu (turpmāk tekstā: “VDAR”) 6. panta 1. daļas b. burtu. Datu sniegšana ir brīvprātīga, bet nepieciešama garantijas procedūras veikšanai.

3. Jūsu dati tiks apstrādāti garantijas procedūras izskatīšanas laikā un arhivēšanas nolūkos gadījumā, ja būs nepieciešams aizstāvēties pret jebkādām pretenzijām pret Pārzini, ne ilgāk kā līdz to termiņa beigām.
4. Jūsu datus drīkst izpaust tikai personām, kuras apstrādā datus pārzinim, pamatojoties uz rakstisku līgumu par personas datu apstrādes uzticēšanu, cita starpā subjektiem, kas nodrošina: tehniskā dienesta pakalpojumus, hostingu vai vietnes apkopi, IT pakalpojumus, kurjeru pakalpojumus. Pārziņa piegādātājiem ir pienākums nodrošināt datu drošību un ievērot piemērojamo likumu prasības, kas saistītas ar personas datu aizsardzību, un viņi nedrīkst izmantot uzticētos personas datus citiem mērķiem, nevis tiem, kas noteikti līgumā ar Pārzini.
5. Jūsu dati netiks apstrādāti automatizēti, tostarp profilēšanas veidā, un tie netiks pārsūtīti uz trešo valsti / starptautisku organizāciju.
6. Jums ir tiesības jebkurā laikā piekļūt saviem datiem un labot, dzēst, ierobežot apstrādi, tiesības pārsūtīt datus, tiesības iesniegt iebildumus, jebkurā brīdī.
7. Visos jautājumos, kas saistīti ar jūsu personas datu apstrādi, ko veic Pārzinis, varat sazināties ar šo e-pasta adresi: daneosobowe@dedra.pl.
8. Jums ir tiesības iesniegt sūdzību iestādei, kas ir atbildīga par personas datu aizsardzību.

HU Tartalomjegyzék

1. Képek és ábrák
2. A készülék leírása
3. A készülék rendeltetése
4. Használati korlátozások
5. Műszaki adatok
6. Felkészülés a munkára
7. A készülék bekapcsolása
8. A készülék használata
9. Folyó karbantartási tevékenységek
10. Pótalkatrészek és tartozékok
11. Önálló hibaelhárítás
12. A készülék készlete
13. Információ a felhasználóknak az elektromos és elektronikus készülékek ártalmatlanításáról
14. Jótállási jegy

Az eredeti utasítás fordítása
A megfelelőségi nyilatkozatot külön dokumentumként csatolták az utasításhoz. A megfelelőségi nyilatkozat hiányában lépjen kapcsolatba a Dedra Exim Kft. Céggel.
Az általános biztonsági feltételeket külön útmutatásként csatolták az utasításokhoz.

Szimbólummal jelölt összes FIGYELMEZTETÉST és az utasításokkal .

Az alább felsorolt, a biztonságot érintő figyelmeztetések és útmutatások figyelmen kívül hagyása áramütést, tüzet vagy súlyos sérüléseket okozhatnak.

FIGYELEM **Őrizze meg az összes utasítást és figyelmeztetést a későbbi felhasználáshoz.**

FIGYELEM **Az SAS+ALL szériához tartozó készülék az SAS+ALL szériájú töltőkkel és akkumulátorokkal történő üzemeltetéshez lett tervezve.**

A Li-Ion akkumulátor és a töltő nem felszereltsége a megvásárolt készüléknek és külön kell azokat megvásárolni. Tilos a más készülékekhez ajánlott töltők és akkumulátorok használata.

2. A készülék leírása

A ábra: 1. - első fogantyú, 2. - fékkar, 3. - olajbetöltő kupak, 4. - láncvezető, 5. - kapcsolóvédő, 6. - lánc, 7. - hátsó fogantyú, 8. - vezető nyomógomb, 9. - kapcsoló, 10. - láncfeszítő gomb, 11. - olajtartály ablak, 12. - láncházjtó fedele, 13. - akkumulátor aljzat, 14.). - fogazott ütköző ütköző, 15. - láncházjtó lánckerék, 16. - a láncfeszítő passzív eleme.

3. A készülék rendeltetése

A fűrész kizárólag fa és fatárgyak fűrészelésére szolgál. A fűrész különösen alkalmas tűzifa fűrészelésére vagy háztartási fakivágási munkákhoz. Az eljárást a kézikönyv későbbi részében részletesen ismertetjük.
A készüléket építés-felújítási munkákban, amatőr munkákban, lehet használni, miközben egyidejűleg megfelelnek a használati utasításban szereplő üzemeltetési feltételeknek és a megengedett üzemi körülményeknek.

4. Használati korlátozások

FIGYELEM **A készülék kizárólag a lentebb található „Megengedett üzemi körülményeknek” megfelelően üzemeltethető.**

Tilos más anyagok vágása, mint amik a készülék rendeltetése pontban szerepelnek.
Ne vágjon a Rendeltetésszerű használat szakaszban felsoroltaktól eltérő anyagokat.

FIGYELEM **A felhasználó általi bármilyen változtatás a mechanikai és elektromos felépítésben, a használati utasításban nem szereplő karbantartási műveletek szabályellenesnek minősülnek és a Garanciális Jogok azonnali elvesztését eredményezi és a megfelelőségi nyilatkozat az érvényességét veszti.**

Nem rendeltetésszerű vagy a használati utasításnak nem megfelelő használat a garanciális jogok azonnali elvesztését eredményezi.

Megengedett működési feltételek
S1 folyamatos üzem és egyéb.
Az akkumulátorok töltési hőmérséklettartománya 10 - 30°C. Ne tegye ki 40°C-nál magasabb hőmérsékletnek. 40°C.

5. Műszaki adatok

A készülék modellje	DED7184V	DED7184VA
Üzemi feszültség [V]	2 x 18 d.c.	2 x 18 d.c.
Maximális fordulatszám n0 [min-1]	7200	7200
Lánc sebessége [m/s]	14	14
Vezető hossza [mm]	400	450
Maximális vágási hossz [mm]	390	440
Vezető horony szélessége [mm]	1,1	1,1
Láncszemek száma	56	62
Láncosztás ["]	3/8	3/8
Láncprofil	Félvéső	Félvéső
A fogantyú vibrációs szintje [m/s2]	2,8	2,8
Mérési bizonytalanság K [m/s2]	1,5	1,5
Zajkibocsátás:		
Hangnyomás szint LPA [dB(A)]	101,74	101,74
Mérési bizonytalanság Kpa [dB(A)]	3	3
Hangteljesítmény Lwa [dB(A)]	109,08	109,08
Mérési bizonytalanság Kwa [dB(A)]	3	3
Garantált hangteljesítményszint LwA [dB(A)]	110	110

Információ a rezgésről és a zajról
A rezgések ah értékét és a mérés bizonytalanságát a EN 62841-1 szabvány szerint határoztak meg és a táblázatban adtak meg.
A zajkibocsátást a EN 62841-1, szerint határozták meg, az értékeket a fenti táblázatban adják meg.

A zajra vonatkozó információk
A zajkibocsátást a EN 62841-1, szerint határozták meg, az értékeket a fenti táblázatban adják meg.

FIGYELEM **A zaj károsíthatja a hallást, munka közben mindig használjon hallásvédőt!**

A bejelentett teljes rezgés / zaj értéket egy szabványos vizsgálati módszerrel mérik, és egy eszköz egy másik eszközzel összehasonlítására használható. A rezgés / zajszint is használható a rezgés / zaj expozíció előzetes értékelésére.
A rezgés / zaj szintje a készülék tényleges használata során eltérhet a bejelentett értékektől, attól függően, hogy milyen módon használják a munkaeszközöket, különösen a munkadarab típusáról és a kezelő védelme érdekében szükséges intézkedések meghatározásáról. Ahhoz, hogy az expozíciót a valós használati körülmények között pontosan meg lehessen becsülni, figyelembe kell venni a működési ciklus minden részét, ideértve azokat az időszakokat is, amikor a készülék ki van kapcsolva, vagy be van kapcsolva, de pont nem használják a munkához.

6. Felkészülés a munkára

FIGYELEM **A készülék része az SAS+ALL szériának, ezért a használatához ki kell egészíteni a készletet, ami a készülékből, az akkumulátorból és a töltőből áll. Tilos akkumulátorok és töltők használata.**

Csak akkor szerelje be az akkumulátort, ha a fűrészt teljesen összeszerelte, a láncfeszítést beállította és a láncolajat a láncolaj-tartályba töltötte.
A sérülések elkerülése érdekében a láncfűrész összeszerelésekor, beállításakor és ellenőrzésekor mindig viseljen védőkesztyűt.

A vezetőrúd és a lánc felszerelése
Csavarja ki a szorítócsavart (A, 8. ábra), vegye le a láncházjtás fedelét (A, 12. ábra). Szerelje össze a vezetőrudat a B ábrán látható módon.

Győződjön meg róla, hogy a vezetőrúd olajnyílása, amely a lánc kenésére szolgál, nem szennyezett.
Ellenőrizze a láncot sérülések szempontjából - győződjön meg róla, hogy a láncszemek nem törtek el, és a szegecsek nem szakadtak le. Sérült láncot nem szabad a láncfűrészbe szerelni.
Szerelje be a vezetőrudat és a láncot a B. ábrán látható módon. Győződjön meg róla, hogy a lánc a megfelelő irányban van beszerelve - a vágófogak éles széleinek a lánc forgásirányába kell nézniük, ahogyan a B. ábrán látható. Győződjön meg arról, hogy a vezetőrúd megfelelően a fűrésztesthez van nyomva, és hogy a lánc megfelelően ül a meghajtó lánckerékben (B. ábra, 15) és a vezetőrúd hornyaiban. Tegye fel a lánchajtás fedelét (A ábra, 12), és húzza meg a vezető nyomógombot (A ábra, 8). Ügyeljen arra, hogy a fedél minden érintkező széle mentén egy vonalban legyen a láncfűrészházzal, ne álljon ki sehol, és ne legyen feszes.

A láncfűrészlánc megfeszítése
A lánc használat közben megnyúlik, ezért rendszeresen ellenőrizze a feszességet. Ha először használ új láncot, ne feledje, hogy a láncnak időre van szüksége ahhoz, hogy megnyúljon, ezért gyakrabban ellenőrizze a feszességet. Különösen fontos, hogy az új lánc feszességét 5-10 percenkénti használat után ellenőrizze.
A láncfeszesség beállításához lazítsa meg a vezető nyomógombot (A, 8. ábra), kissé balra elforgatva. A láncfeszítő gombot (A, 10. ábra) a láncfeszítés növeléséhez fordítsa jobbra, a csökkentéshez pedig balra. Ezután forgassa el a vezető nyomógombot (A, 8. ábra) az óramutató járásával megegyező irányba, amíg meg nem áll. Ha a lánc helyesen van megfeszítve, a láncnak nem szabad lógnia a vezetősín alsó széle fölött, és a sín közepén egy enyhe húzással kb. 3-4 mm-re el kell tudnia húzódni a vezetősíntől anélkül, hogy kiesne a vezetősín hornyából (C ábra). Elengedés után a lánc visszatér a helyére a vezetősín hornyába. Szükség esetén a fenti lépések megismétlésével végezze el a korrekciót.

A lánc kenése
A láncfűrésszel a lánc kenőolaj nélkül tilos dolgozni. Ez a lánc törésének veszélyét rejti magában, ami súlyos sérülést vagy halált okozhat a kezelőnek.
A lánc kenéséhez kizárólag láncfűrészekre szánt olajokat (pl. Dedra DEGL02 olaj) használjon. Tilos égetett motorolajokat vagy más, nem erre a célra szánt kenőanyagokat használni. A megfelelő olaj kiválasztása meghosszabbítja a lánc és a vezetőrúd élettartamát.
A lánc kenőolajának újratöltéséhez csavarja le az olajtartály kupakját (A, 3. ábra), és öntse bele az olajat. Az olaj újratöltésekor az olajtartály ablakán keresztül (A, 11. ábra) figyelje az olajszintet. A tartályban egyszerre 130 ml olaj fér el. Ha olaj kerül a láncfűrész házára, törölje szárazra egy pamutkendővel.
Az olaj újratöltésekor ügyeljen arra, hogy ne kerüljenek szennyeződések a tartályba, mivel ez a lánc helytelen kenését vagy a láncfűrész alkatrészeinek, például az olajszivattyúnak a károsodását okozhatja.

7. A készülék bekapcsolása

⚠ FIGYELEM **A készülék üzembehelyezése előtt végezze el a „Felkészülés a munkára" fejezetben leírtakat.**

A készülék bekapcsolása előtt győződjön meg arról, hogy a kezelő mindkét lába szilárdan a talajon áll, a jobb keze a hátsó fogantyún van (A. ábra, 7), a bal keze pedig az első fogantyún (A. ábra, 1). Győződjön meg arról, hogy a közelben nincsenek más emberek vagy állatok, akik véletlenül a fűrész hatósugarába kerülhetnek. Ügyeljen arra, hogy a fűrészlánc indításkor ne érjen semmihez.
A készülék bekapcsolásához mozgassa a fékkart (A ábra, 2) az első fogantyú (A ábra, 1) felé. Ezután a jobb keze hüvelykujjával tolja előre a kapcsolóvédőt (A, 5. ábra). Nyomja meg a kapcsolót a jobb keze legalább két ujjával (mutató- és középső ujjával) (A, 9. ábra). A készülék működésbe lép.

8. A készülék használata

⚠ FIGYELEM **Abban az esetben, ha az akkumulátor 40°C fölé melegszik, szüneteltesse a munkát és várjon az akkumulátor kihűléséig.**

A vészfék működésének ellenőrzése
A láncfűrész bekapcsolása után fordítsa bal kezét az első fogantyún (A. ábra, 1) úgy, hogy a fékkart (A. ábra, 2) a kézfejével vagy a csuklójával előre nyomja. A láncfűrész motorjának azonnal le kell állnia, és a láncnak meg kell állnia.

A tehetetlenségi fék működésének ellenőrzése
Engedje el a láncfűrész kapcsolóját (A, 9. ábra), és ellenőrizze, hogy a lánc megáll-e és nem forog-e tovább. Ha a kapcsoló elengedésekor a lánc egyértelmű tehetetlenségi előtolása látható, a fűrész üzemeltetése tilos.

A lánc kenésének ellenőrzése
Tartsa a fűrészt 45°-os szögben egy világos, vízszintes felület (pl. egy deszka) fölé, és hagyja a gépet egy percig járni. Ha a felületen a lánc által a lánc végén kilökött olaj tiszta vonala látható, ez azt jelzi, hogy a lánc kenése megfelelő.
Ha nem megfelelő kenést talál, a készülék üzemeltetése tilos. Ellenőrizze, hogy a rúd olajnyílása (C. ábra, 1) nincs-e eltömődve. Ellenőrizze a rúd (láncvezető horony) szennyeződését. Ha ezek az intézkedések nem vezetnek a kívánt eredményre, a készüléket javításra vissza kell küldeni.

Láncfűrész működése
A láncfűrész üzemeltetésekor feltétlenül tartsa be a biztonsági feltételekben leírt összes biztonsági szabályt és utasítást.
Ne vágjon közvetlenül a talajon, betonon vagy bármilyen más felületen fekvő fát. A lánc talajjal vagy más talajjal való érintkezése nemcsak veszélyes lehet, hanem a lánc és a lánclécélettartamát is lerövidíti.
Fakivágás - előkészítés
A fakivágást nem szabad úgy végezni, hogy az veszélyt jelentsen személyekre, vagyontárgyakra, elektromos vagy távközlési vezetékekre stb. A kezelő közelében tartózkodó személyeknek a kivágandó fa magasságának (hosszának) legalább 2,5-szeresét kell elérniük. Ha a kivágandó fa érintkezik egy elektromos vagy távközlési vezetékkel stb., az érintett hálózat üzemeltetőjét azonnal értesíteni kell.
Ha a kivágandó fa lejtőn van, a láncfűrész kezelőjének a domb felső oldalán kell tartózkodnia, mivel a kivágandó fa hajlamos a lejtőn lefelé esni/csúszni.
A fa kivágása előtt meg kell határozni a fa várható esési irányát (E. ábra, 1.). Figyelembe kell venni olyan tényezőket, mint a fa természetes lejtése, a nehezebb ágak és ágak helyzete, a szél iránya stb.
A kivágási munkálatok előtt tervezze meg és tegye szabaddá a menekülési útvonalakat (E, 2. ábra). A helyes menekülési útvonalaknak a fakivágás irányától körülbelül 135°-os szögben kell eltérniük. Kerülje el a veszélyes zónákat (E. ábra, 3. ábra).
Távolítsa el a törmeléket, köveket, laza kérget, szögeket, drótokat, kapcsokat stb. a kivágott fáról. Tisztítsa meg a fa körüli műveleti zónát az aljnövényzettől.

A fa kivágása - metszési vágás
Az első vágást, azaz a metszési hornyot (F. ábra, 2) a kivágás tervezett iránya felé néző oldalon kell elvégezni (F. ábra, 1 és E. ábra, 1) a fatörzs átmérőjének 1/3-áig, a kivágás irányára merőlegesen. A fűrésznek a fában való elakadásának kockázatát minimalizálandó, először az alsó vízszintes vágást kell elvégezni, majd a felső vágást 45°-os szögben. Távolítsa el a fa kivágott részét a vágási vágásból.

A fa kivágása - vágási vágás
A második vágást, azaz a fakivágást (F. ábra, 3. kép) a fa dőlési irányával ellentétes oldalról végezze el. Tartson legalább 50 mm távolságot a vágási vágás alsó széle felett, és próbáljon meg vízszintesen vágni. Hagyjon egy kb. 50 mm széles alulvágást (F. ábra, 4). Az alulvágás (vagy csukló) egy vágatlan facsík a fán, amely lehetővé teszi a megfelelő vágási irány megadását, megakadályozva, hogy a fa a vágás során elforduljon és a tervezettől eltérő irányba dőljön. A kidöntés során a kidöntött fa súlya szétszakítja.
Ha fennáll a veszélye annak, hogy a fa a tervezettől eltérő irányba kezd dőlni, a fűrész visszapattan és elakad a vágási vágásban, azonnal állítsa le a vágást, ékekkel (fa, műanyag vagy alumínium) szélesítse ki a vágási vágást, és a fát a kívánt irányba vágja ki.
Ahogy a fakivágás megközelíti az alulvágást, a fa elkezd dőlni és kidőlni. Ezen a ponton vegye ki a fűrészt a vágási vágásból, kapcsolja ki a motort, tegye le a fűrészt, és távolodjon el a menekülési útvonal mentén. Tartsa szemmel a fa felső ágait és a leeső ágakat. Nézzen a lába alá.

Bicepszelés
A csonkolás a kivágott fa földön fekvő ágainak eltávolítása. A fakivágás során a vastagabb alsó ágakat a helyén kell hagyni, hogy a fa a földön fekvő fát megtámassza. A metszést a kivágott fa tövétől a csúcs felé haladva kezdje. Az ágakat egyenként vágja le, a kisebb ágakat egy vágással távolítsa el. A feszített ágakat a feszítő oldalról vágja le, hogy elkerülje a fűrész elakadását. Feszített ágak vágásakor legyen óvatos, mert azok előre nem látható irányban visszapattanhatnak, és a kezelőnek ütközhetnek, sérülést okozva.

A fa ritkítása
A ritkítás (vagy fűrészelés) során a korábban kivágott és megmetszett fát keresztben rövidebb rönkökre vágják a kívánt vágás elérése érdekében. A ritkítás során a kezelőnek szilárdan kell állnia a talajon, a testsúlyt egyenletesen elosztva mindkét lábán, és a gép súlyát a rönkre kell átvinnie. Amikor csak lehetséges, a ritkítás helyén a törzset meg kell emelni, vastagabb ágakra, támasztékokra, támasztékokra vagy a terep természetes egyenetlenségeire támaszkodva.
Ha a törzs a ritkítási ponton megtámasztva van, a ritkító vágást felülről kell elvégezni, elkerülve, hogy a vezető rúd és a lánc a talajba süllyedjen.

Ebben a helyzetben a végső vágást szakképzett láncfűrész kezelőnek kell elvégeznie.
Ha a törzs egyik végéről van megtámasztva (G,3 ábra), és a vége szabadon lóg, a ritkító vágást alulról, a törzs átmérőjének 1/3-áig (G,1 ábra) a nyomóoldalról kezdje meg, majd a végső vágást felülről (G,2 ábra) a húzóoldalról végezze el.
Ha a törzs a ritkítóvágás mindkét oldalán támasztva van (H. ábra, 3), akkor a ritkítóvágást felülről kezdje a törzs átmérőjének 1/3-áig (H. ábra, 1) a nyomóoldalról, majd a végső vágást alulról (H. ábra, 2) a húzóoldalról végezze el.
Ha a fűrészelt törzs lejtőn van, a kezelőnek a sérülések elkerülése érdekében a lejtő magasabb részén kell állnia, mivel a vágott törzs hajlamos legurulni a lejtőn.
Az „átfűrészelés" utolsó fázisában a fűrész teljes irányíthatósága érdekében a kezelőnek nullára kell csökkentenie a fűrészre gyakorolt nyomást, hogy a gép csak a saját súlyával hatjon a rönkre. A gép teljes irányításának fenntartása érdekében azonban ne lazítsa meg az ujjait a fűrész fogantyúin.
Ha befejezte a ritkítást, engedje ki a láncfűrész kapcsolóját (A. ábra, 9), és hagyja, hogy a lánc megálljon, mielőtt tovább mozgatná a készüléket. Amikor fáról fára halad, a fűrészt ki kell kapcsolni.

9. Folyó karbantartási tevékenységek

⚠ FIGYELEM **Minden műveletet csak akkor végezze el, ha a dugó ki van húzva a konnektorból.**

A láncfeszítés ellenőrzése
Vegye figyelembe, hogy a fűrészlánc működés közben felmelegszik és megnyúlik. A munkaszünetekben ellenőrizze a láncfeszességet, és állítsa be a „Munkára való felkészülés" fejezetben leírtak szerint. A munka befejezése után csökkentse a láncfeszességet, hogy az lehűljön és megrövidüljön, megakadályozva ezzel a lánc beakadását a vezetésbe.
Az olaj ellenőrzése és feltöltése
Rendszeresen ellenőrizze a lánc kenőolaj szintjét, és ne hagyja, hogy a láncfűrész kenőanyag nélkül működjön. Minden alkalommal ellenőrizze a láncfeszességet, amikor az olajszintet feltölti.

A vezetőrúd és a lánc állapotának ellenőrzése
Rendszeresen (legalább 5 munkaóránként) ellenőrizze a lánc és a vezetőrúd állapotát. A szétszereléshez kövesse az összeszerelési utasításokat fordított sorrendben (lásd a „Használat előkészítése" című fejezetet). Tisztítsa meg a láncvezető hornyait és a vezetőn lévő olajnyílást (C ábra, 1). A vezetőrúd túlzott kopásának elkerülése érdekében rendszeresen forgassa el (intenzív használat esetén naponta, egyébként a lánc élezése vagy cseréje után) a láncfeszítő üresjáratának (B ábra, 16) másik oldalra fordításával és a vezetőrúd fejjel lefelé fordításával. Ellenőrizze a vezető hornyok állapotát: helyezzen egy élvonalzót az oldalához. Ha a vezető hornyok éleinek kifelé fordulásából adódóan rés látható, a vezetőt újjal kell kicserélni, vagy felújításra el kell küldeni egy szervizközpontba. Ellenőrizze a vezetősín végén lévő fogaskerék állapotát, és szükség esetén kenje be műszaki vazelinnel a vezetősínben a keréktengely melletti furatba dugva.
Ellenőrizze a láncot a törött láncszemek és meglazult szegecsek tekintetében. Ne használjon törött láncszemekkel, laza szegecsekkel vagy merev láncszemekkel rendelkező láncot.

A lánc élezése
A lánc akkor tekinthető elhasználódottnak, ha a vágófogak 4 mm hosszúak. Kopott láncot nem szabad használni; azt újjal kell helyettesíteni.
A láncra mint a láncfűrész munkaeszközére különös figyelmet kell fordítani. Épsége befolyásolja a vágási folyamat minőségét és sebességét; a tompa lánc sokkal nehezebbé teszi a készülékkel való munkát, és hozzájárul a vezető rúd és a láncfűrész gyorsabb elhasználódásához.
A lánc élezése bonyolult folyamat; a tapasztalatlan láncfűrész-használónak az élezést szakképzett szervizre kell bíznia. Ellenkező esetben előfordulhat, hogy nem tartják be a vágófogak megfelelő szögét és távolságát a mélyedéshatárolóhoz képest, ami fokozott visszarúgásveszélyhez, és ezáltal munkabalesethez, a kezelő súlyos sérüléséhez vagy halálához vezethet.

Egyéb karbantartás
Rendszeresen ellenőrizze a láncot hajtó lánckerék állapotát (B ábra, 15); ha sérülést talál, szervizeltesse és cseréltesse ki a készüléket.
Tartsa a készüléket tisztán, és ne tárolja, ha piszkos. Ne tisztítsa vízalapú tisztítószerekkel vagy agresszív oldószerekkel. A fogaskerékfedél (A ábra, 12), a vezető és a lánc eltávolítása után sűrített levegővel távolítsa el a fűrészport. A tárolóhelyre való szállítás előtt oldja ki a láncfeszítést, és helyezze fel a vezetőburkolatot.

Tárolás és szállítás
Tárolja száraz, gyermekek elől elzárt helyen és az időjárás viszontagságaitól (eső, hó, UV-sugárzás) védve.
Ne tárolja a láncfűrészt bio kenőolajjal, mivel a benne lévő gyanták kicsapódhatnak és károsíthatják az olajszivattyút. Ne tárolja a láncfűrészt a lánc és a rúd tisztítása nélkül, ha növényi láncolajat használt kenéshez, mivel ez a lánc oxidációjához, a lánc és a rúd megmerevedéséhez és károsodásához vezet.

Ha a szerszámot javításra kell beküldeni, szállítás előtt mindenképpen ürítse ki az olajtartályt. A vonatkozó előírások szerint az olajok szállítása - beleértve a szervizelésre szánt termékek szállítását is - a külön előírásokban meghatározott speciális biztonsági feltételek betartása nélkül tilos.

Rendszeresen tisztítsa meg a teljes elektromos szerszámot, különös tekintettel a szellőzőnyílásokra.
Kerülje az akkumulátor feltöltését közvetlenül intenzív használat után. Az önkisülés jelensége miatt ne tárolja az akkumulátort teljesen lemerülve, mert akkor az kritikus szint alá lemerülhet, és tartósan károsodhat.
Ezért használaton kívül az akkumulátort részben feltöltve (kb. 40%-ig) kell tárolni. Töltse fel az akkumulátort, mielőtt teljesen lemerülne. Az akkumulátorokat 10-30°C közötti hőmérsékleten tárolja. Alacsony hőmérsékleten tárolva az akkumulátor gyorsabban veszít a kapacitásából.
A töltési folyamatot az akkumulátor és a SAS+ALL termékcsaládhoz tartozó töltő kézikönyve ismerteti.
A tárolási helynek gyermekek számára nem hozzáférhetőnek kell lennie.
Ha a készüléket javításra kell beküldeni, meg kell védeni a véletlen mechanikai sérülésektől, és az akkumulátorokat ki kell venni a töltő aljzatából.

Az akkumulátor eltávolításának módja
Az akkumulátor eltávolításához fogja meg a készüléket a fogantyúnál fogva, és nyomja meg az akkumulátor elején lévő kioldógombot. Húzza ki az akkumulátort a tartóból. Az akkumulátor behelyezéséhez csúsztassa be az akkumulátort a tartóba, és nyomja meg, amíg a tartó be nem kattan a helyére.

A tartozék felhelyezése és cseréje
A szerszám felhelyezése után győződjön meg arról, hogy megfelelően rögzítve van-e: helyezze vízszintesen a szerszámot, és próbálja meg kihúzni a felhelyezett bitet. Ha nem lehet kihúzni, akkor megfelelően van rögzítve.
A készülék karbantartása
A karbantartás magában foglalja a készülék üzemeltetését a tartozékokkal, azaz az akkumulátorral és a töltővel együtt.
Soha ne végezzen karbantartási munkálatokat olyan készüléken, amely áramforráshoz van csatlakoztatva.
Ez súlyos sérülést vagy áramütést okozhat. A karbantartási munkák elvégzése előtt vegye ki az akkumulátort az akkumulátor aljzatból.
A készülék karbantartása a készülék minden olyan alkatrészének tisztán tartásából áll, amelyek a normál működéshez szükségesek. A tisztításhoz ne használjon oldószereket, mert ez visszafordíthatatlan károkat okozhat a készülékházban és más műanyag alkatrészekben.
Ne tisztítsa az akkumulátort vízzel, mivel ez belső rövidzárlatot okozhat, ami maradandó károsodáshoz vezethet.

Minden egyes indítás előtt:
- Ellenőrizze, hogy a motor szellőzőnyílásai nincsenek-e letakarva vagy szennyezve. Ha szükséges, fedje fel/tisztítsa meg egy vízzel enyhén megnedvesített ruhával;

Minden egyes használat után:
- Kapcsolja ki az akkumulátort, hogy elkerülje az illetéktelen személyek általi vagy szállítás közbeni véletlen bekapcsolást.

10. Pótalkatrészek és tartozékok

Cserealkatrészek és tartozékok vásárlása céljából lépje kapcsolatba a a Dedra-Exim Szervizével. A kapcsolati adatok az utasítás 1. oldalán találhatóak.
A pótalkatrészek megrendelése során kérjük adják meg az gép adattábláján található szériaszámot, valamint az alkatrész számát az összeállítási rajzról.
írja le a sérült részt, továbbá adja meg az eszköz vásárlásának hozzávetőleges időpontját.
A garanciális időszakban a javításokat a Garanciajegyen feltüntetett szabályok alapján végezzük. A reklamált terméket, kérjük adják át javításra a vásárlás helyén (az eladó köteles átvenni a hibás terméket), vagy küldje el a DEDRA - EXIM központi szervizébe, vagy a lakóhelyéhez legközelebb eső szervizbe (a szervizek listája megtalálható a www.dedra.pl weboldalakon). Kérjük csatolja a kitöltött garanciajegyet.
A garancia időn túli javításokat a központi szerviz végzi. A meghibásodott terméket küldje el a szervizbe (a szállítás költségét a felhasználó fedezi).

11. Önálló hibaelhárítás

⚠ FIGYELEM **Az önálló hibaelhárítás megkezdése előtt válassza le a berendezést a táplálásról.**

Probléma	Ok	Megoldás
A készülék nem működik	Az akkumulátor rosszul csatlakoztatva.	Ellenőrizze az akkumulátort.
	Az akkumulátor lemerült	Töltse fel az akkumulátort
	A kapcsoló hibás	Cserélje ki a kapcsolót egy újjal - utalja a készüléket szervizbe.
	Égett szigetelés szaga	A motor javításra szorul - utalja szervizbe
	A biztonsági fék blokkolva van	Oldja ki a fékkart (lásd a „Működés előkészítése” című részt).
A motor túlmelegszik	A szellőzőnyílások eltömődtek	Fújja ki sűrített levegővel
A készülék nehezen indul, majd egy idő után leáll	Túl szoros a lánc feszessége	Ellenőrizze a lánc feszességét (lásd a „Használat előkészítése” című fejezetet)
Nagyon alacsony a működési hatékonyság	A lánc elkopott	Éleztesse újra vagy cseréltesse ki a láncot
	Túl gyenge a láncfeszítés	Ellenőrizze a láncfeszességet (lásd a „Működés előkészítése” című fejezetet)
Nem megfelelő kenés	Hiányzik az olaj a tartályból	Ellenőrizze az olajszintet a tartályban, töltse fel
	Az olajnyílás és a rúd hornya eltömődött	Tisztítsa meg az olajnyílást és a rúd hornyait
	Az olajszivattyú meghibásodott	Szervizeltesse meg a gépet

12. A készülék készlete

1 - akkumulátoros fűrész - 1 db, 2 - lánc - 1 db, 3 - vezetőrúd - 1 db.

13. Információ a felhasználóknak az elektromos éselektronikus berendezések hulladékkezeléséről (háztartásokra vonatkozó tájékoztatás)



A termékeken vagy a kísérő dokumentáción feltüntetett szimbólum azt jelzi, hogy a hibás elektromos vagy elektronikus berendezéseket nem szabad a háztartási hulladékkal együtt ártalmatlanítani. Ha az alkatrészeket meg kell semmisíteni, újra kell használni vagy hasznosítani kell, a helyes megoldás az, ha elviszi őket egy erre szakosodott gyűjtőhelyre, ahol ingyenesen átveszik őket. A használt berendezések gyűjtőhelyeiről a helyi hatóságok adnak tájékoztatást, például a honlapjukon.
A berendezés megfelelő ártalmatlanítása lehetővé teszi az értékes erőforrások megőrzését és az egészségre és környezetre gyakorolt azon negatív hatások elkerülését, amelyek a készülékben lévő veszélyes anyagok, keverékek és összetevők esetleges jelenlétéből adódnak.
A helytelen hulladékártalmatlanítás a vonatkozó helyi előírások szerint büntetés veszélyével jár.
Az uniós országok felhasználói: Ha elektromos vagy elektronikus berendezéseket kell ártalmatlanítania, kérjük, forduljon a legközelebbi értékesítési ponthoz vagy a szállítójához, akik további tájékoztatást tudnak adni.
Az Európai Unión kívüli országokban történő ártalmatlanítás: Ez a szimbólum csak az Európai Unió országaira vonatkozik. Ha a terméket el kívánja dobni, kérjük, forduljon a helyi hatóságokhoz vagy a kereskedőhöz a helyes ártalmatlanítási módszerrel kapcsolatban.
Az elemekről és akkumulátorokról, valamint a hulladékelemekről és -akkumulátorokról szóló 2023/1542/EU európai parlamenti és tanácsi rendeletnek megfelelően a hibás vagy használt elemeket/akkumulátorokat elkülönítve kell gyűjteni, és környezetbarát újrafeldolgozásra kell vezetni.

Garanciajegy

.....

Katalógusszám: ..... Gyártási tétel száma: .....

(a továbbiakban: **Termék**)

A termék vásárlásának dátuma: .....

Az eladó pecsétje

Dátum és az eladó aláírása: .....

A felhasználó nyilatkozata:

Igazolom, hogy tájékoztatásra kerültem a garanciális feltételekről, valamint a Kezelési útmutatóban és a Garanciajegyben leírt utasítások be nem tartásából eredő következményekről. A jelen garanciális feltételekkel megismerkedtem, amit aláírásommal igazolok:

....

kelt és helye a Felhasználó aláírása

I. A termékért felelős

1. **Kezes** - DEDRA EXIM sp. z o.o., székhelye Pruszków, címe: ul. 3 Maja 8, 05-800 Pruszków, KRS 0000062517, Varsó fővárosi Körzeti Bíróság Varsóban; az Országos Bírósági Nyilvántartás XIII Gazdasági Osztálya, adószáma: 527-020-49-33, törzstőke: 100 980.00 zł.
2. A jelen Garanciajegyben meghatározott feltételekkel a Kezes garanciát nyújt a Kezes forgalmazásából származó Termékre.
3. A garanciából eredő felelősség kizárólagosan a Termékben a Felhasználónak való átadás pillanatában rejlő hibákra vonatkozik.
4. A garancia címén a Felhasználó jogosult a Termék díjmentes megjavítására, amennyiben a hiba a garanciális időszak során kelentkezik. A Termék megjavításának módja (a javítás módszere) a Kezes döntésétől függ. Amennyiben a Kezes megállapítása szerint ni lehetőség a megjavításra, a Kezes fenntartja magának a jogot a hibás alkatrész vagy az egész Termék hibátlanra cseréléséhez, a Termék árának csökkentéséhez, vagy a szerződéstől történő elálláshoz.
5. Azzal a Felhasználóval szemben, amelyik nem számít fogyasztónak az 1964 április 23-i, a Polgári Törvénykönyvről szóló törvény szerint, a Kezes jelen garanciából eredő és/vagy a garancia megkötésével és teljesítésével kapcsolatos kártérítési felelőssége, a jogi címtől függetlenül, a hibás Termék értékének összegére korlátozódik.

II. Garanciális időszak:

A garanciával rendelkező alkatrészek	A garanciális védelem időtartama
Láncfűrész 2 x 18 V	36 hónap, a Termék vásárlásának napjától számítva a jelen Garanciajegyen megjelölve

III. A garancia alkalmazásának feltételei

1. A Felhasználó felmutatja a Termék kitöltött Garanciajegyét és valószínűsíti a Termék vásárlásának körülményeit, pl. felmutatva a pénztár blokkot, számlát, stb. A reklamáció hatékony lebonyolításának érdekében ajánlott, hogy a Felhasználó a reklamált Termékkel együtt adja át a Kezelési útmutatóban leírt készlet tartalmát.
2. A Felhasználó betartja a Kezelési útmutatóban és a Garanciajegyen feltüntetett utasításokat.
3. A garancia csak a Magyar Köztársaság és az EU területén érvényes.
4. A garancia nem terjed ki a Termék következő okokból keletkező meghibásodásaira:

a. A Felhasználó nem tartotta be a Kezelési útmutatóban meghatározott, különösen a megfelelő használatra, karbantartásra és tisztításra vonatkozó feltételeket; A Felhasználó a Kezelési útmutatónak nem megfelelő tisztító és karbantartó szereket alkalmazott;
b. A Felhasználó nem megfelelő módon tárolja és szállítja a Terméket;
c. A Felhasználó önállóan, a Kezessel való egyeztetés nélkül módosította és/vagy átalakította a Terméket;
d. A Felhasználó a Kezelési útmutatónak nem megfelelő üzemeltetési anyagokat használt a Termékhez.

5. Az a Felhasználó, amelyik nem számít fogyasztónak az 1964 április 23-i, a Polgári Törvénykönyvről szóló törvény szerint, elveszíti a jelen garanciából eredő jogait, ha a Terméken:
- a szériaszámok, dátum jelölések és a típuscímkék a Felhasználó által eltávolításra, kicserélésre vagy megrongálásra kerültek
- a plombák a Felhasználó által megrongálásra kerültek, vagy a Felhasználó beavatkozásának nyomait viselik.

6. Figyelem! A Termék mindennapos kezelésével kapcsolatos, többek között a Kezelési útmutatóból eredő műveleteket a Felhasználó saját hatáskörébe és saját költségére végzi el

IV. Reklamációs eljárás

1. A Termék helytelen működésének észrevételekor, a reklamáció bejelentése előtt ellenőrizze, hogy a Kezelési útmutatóban meghatározott valamennyi művelet a megfelelő módon került végrehajtásra.

2. Ajánlott a reklamációt haladéktalanul bejelenteni, a legjobb a Termék hibája észrevételétől számított 7 napon belül. Az a Felhasználó, amelyik nem számít fogyasztónak az 1964 április 23-i, a Polgári Törvénykönyvről szóló törvény szerint, elveszíti a jelen garanciából eredő jogait, ha nem jelenti be 7 napon belül a reklamációt.
3. A reklamációs bejelentés megtehető a Termék vásárlásának helyén, a garanciális szervizben, vagy írásban az alábbi címen: DEDRA EXIM sp. z o.o., ul. 3 Maja 8, 05-800 Pruszków.
4. A Felhasználó a reklamációt a www.dedra.pl weboldalon található űrlap segítségével jelentheti be. („Garanciális reklamáció bejelentési űrlap").
5. Az egyes országok szerviz címei a www.dedra.pl weboldalon elérhetőek. Amennyiben az adott országban nincs garanciális szervíz, a reklamációs bejelentést ajánljuk a következő címre küldeni: DEDRA-EXIM Sp. z o.o., ul. 3 Maja 8, 05-800 Pruszków (Lengyelország).
6. A Felhasználó biztonságára való tekintettel a hibás Termék használata tilos.
7. Figyelem!!! A hibás Termék veszélyes a Felhasználó egészségére és életére.
8. A garanciából eredő kötelezettségek ellátására a reklamált Terméknek a Felhasználó általi leadásának napjától számított 14 munkanapon belül kerül sor.
9. A terméket reklamációra küldése előtt ajánlott megtisztítani. Ajánlott a reklamált terméket gondosan bebiztosítani a szállítási károk elkerülése érdekében (ajánlott a reklamált Terméket az eredeti csomagolásban elküldeni).
10. A garanciális időszak meghosszabbításra kerül azzal az idővel, mely alatt a Felhasználó a Termék meghibásodásából eredően nem tudta az használni.
A garancia nem zárja ki, nem korlátozza és nem függeszti fel a Felhasználó eladott termékek hibáira vonatkozó kezességi szabályokból eredő jogait.

A természetes személyeknek a személyes adatok kezelése tekintetében történő védelméről és az ilyen adatok szabad áramlásáról, valamint a 95/46/EK irányelv hatályon kívül helyezéséről szóló, 2016. április 27-i (EU) 2016/679 európai parlamenti és tanácsi rendelet 13. cikkének (1) és (2) bekezdésével összhangban tájékoztatjuk Önt, hogy

1. Az űrlapon megadott személyes adatainak Adminisztrátora a Pruszków-i székhelyű DEDRA-EXIM sp. z o.o. ul. 3 Maja 8, 05-800 Pruszków (továbbiakban: „Adminisztrátor").
2. Az Ön adatait kizárólag a készülékre vonatkozó garanciális eljárás lefolytatása céljából dolgozzuk fel az általános adatvédelmi rendelet (a továbbiakban: "GDPR") 6. cikke (1) bekezdésének b) pontjával összhangban Az adatszolgáltatás önkéntes, de a garanciális eljárás lefolytatásához szükséges.
3. Az Ön adatait a garanciális eljárás lefolytatásának megfontolásának időtartama alatt, valamint archiválási céllal kezeljük, amennyiben az Adminisztrátorral szembeni esetleges követelésekkel szemben szükséges védekezni, de legfeljebb azok elévüléséig.
4. Az Ön adatai csak olyan szervezetek számára adható ki, amelyek az Adminisztrátor nevében, a személyes adatok feldolgozására vonatkozó írásbeli megbízási szerződés alapján adatokat kezelnek, és többek között technikai szolgáltatást, tárhelyszolgáltatást vagy weboldal-karbantartást, informatikai-, futárszolgáltatást nyújtanak. Az Adatkezelő beszállítói kötelesek gondoskodni az adatbiztonságról és megfelelni a személyes adatok védelmére vonatkozó hatályos jogszabályok követelményeinek, és nem használhatják fel a rájuk bízott személyes adatokat az Adatkezelővel kötött szerződésben meghatározott céloktól eltérő célokra.
5. Az Ön adatait nem dolgozzuk fel automatizált módon, beleértve a profilalkotást, és nem továbbítjuk harmadik országba/nemzetközi szervezetnek.
6. Ön bármikor jogosult az adatai tartalmához történő hozzáféréshez, valamint annak helyesbítéshez, törléshez, az adatkezelés korlátozásához, az adathordozhatósághoz és a kifogásoláshoz való joghoz.
7. Az Ön személyes adatainak az Adatkezelő általi feldolgozásával kapcsolatos minden kérdésben az alábbi e-mail címen veheti fel a kapcsolatot: daneosobowe@dedra.pl
8. Önnek jogában áll van panaszt benyújtani az illetékes adatvédelmi hatóságnál;

RO Cuprinsul

1. Poze și desene
2. Descrierea aparatului
3. Destinația aparatului
4. Limitare de utilizare
5. Date tehnice
6. Pregătirea pentru lucru
7. Pornirea aparatului
8. Utilizarea aparatului
9. Activități curente de întreținere
10. Piese de schimb si accesorii
11. Înlăturarea defecțiunilor
12. Completarea aparatului
13. Informații pentru utilizatori cu privire la eliminarea aparatelor electrice și electronice
14. Card de garantie

Traducerea instrucțiunii originale
Declarația de conformitate este anexată la instrucțiuni ca un document separat. În cazul în care declarația de conformitate lipsește, contactați Dedra Exim Sp. z o.o.
Condiții generale de siguranță au fost atașate la instrucțiuni ca o broșură separată.

AVERTISMENT. Citiți toate avertismentele marcate cu simbolul și toate instrucțiunile. Nerespectarea avertismentelor și instrucțiunilor de siguranță menționate mai jos poate cauza electrocutări, incendii sau leziuni grave.

ATENȚIE **Păstrați toate avertismentele și instrucțiunile pentru utilizare ulterioară.**

Aparatul din linia SAS + ALL a fost proiectat să funcționeze doar cu încărcătoare și baterii din linia SAS + ALL.

Bateria Li-Ion și încărcătorul nu sunt inclusee cu dispozitivul achiziționat și trebuie achiziționate separat. Nu utilizați altebaterii și încărcătoare, decât cele specificate.

2. Descrierea aparatului

Fig. A: 1. - mânerul din față, 2. - maneta de frână, 3. - capacul de umplere cu ulei, 4. - ghidajul lanțului, 5. - apărătoarea comutatorului, 6. - lanțul, 7. - mânerul din spate, 8. - butonul de presiune al ghidajului, 9. - comutatorul, 10. - butonul de tensionare a lanțului, 11. - fereastra rezervorului de ulei, 12. - capacul de acționare a lanțului, 13. - priza bateriei, 14. - tamponul de oprire dințat, 15. - pinionul de acționare a lanțului, 16. - piulița de acționare a lanțului - elementul pasiv al întinzătorului de lanț.

3. Destinația aparatului

Ferăstrăul este destinat exclusiv tăierii lemnului și a obiectelor din lemn. Ferăstrăul este deosebit de potrivit pentru tăierea lemnului de foc sau pentru lucrări casnice de tăiere a lemnului. Procedura este descrisă în detaliu în continuare în acest manual.
Este permisă utilizarea aparatului în lucrări de renovare și construcții, ateliere de reparații, în lucrări de amatori, cu respectarea condițiilor de utilizare și a condițiilor de lucru permise cuprinse în instrucțiunile de utilizare.

4. Limitare de utilizare

ATENȚIE **Dispozitivul poate fi utilizat numai în conformitate cu „Condițiile de funcționare permise" enumerate mai jos. Nu tăiați alte materiale decât cele specificate în secțiunea Destinația aparatului.**

Nu tăiați alte materiale decât cele enumerate în secțiunea Utilizare preconizată.

ATENȚIE **Modificările neautorizate ale structurii mecanice și electrice, orice modificări, lucrări de service nedescrise în manualul de utilizare vor fi considerate ilegale și vor avea ca rezultat pierderea imediată a drepturilor de garanție, iar declarația de conformitate nu va mai fi valabilă.**

ATENȚIE **Utilizarea neconformă cu destinația sau utilizarea contrară manualului va duce la pierderea imediată a drepturilor de garanție.**

Condiții de lucru acceptabile
S1 - funcționare continuă și altele.
Interval de temperatură de încărcare a bateriei 10 - 30 ° C. Nu expuneți la temperaturi de peste 40°C.

5. Date tehnice

Modelul mașini	DED7184V	DED7184VA
Tensiunea de lucru [V]	2 x 18 d.c.	2 x 18 d.c.
Turația max. n0 [min-1]	7200	7200
Viteza lanțului [m/s]	14	14
Lungimea ghidajului [mm]	400	450
Lungimea maximă de tăiere [mm]	390	440
Lățimea canelurii de ghidare [mm]	1,1	1,1

Numărul de verigi ale lanțului	56	62
Pasul lanțului [']	3/8	3/8
Profilul lanțului	Semi daltă	Semi daltă
Nivelul de vibrație pe mâner [m/s2]	2,8	2,8
Incertitudinea măsurării K [m/s2]	1,5	1,5
Emisie de zgomot:		
Nivelul de presiune al sunetului LPA [dB(A)]	101,74	101,74
Incertitudinea măsurării Kpa [dB(A)]	3	3
Nivelul de putere al sunetului Lwa [dB(A)]	109,08	109,08
Incertitudinea măsurării Kwa [dB(A)]	3	3
Nivelul garantat de putere sonoră LWA [dB (A)]	110	110

Informația privind vibrații și zgomot
Valoarea totală a vibrațiilor ah și nesiguranța măsurătorii au fost definite conform standardului EN 62841-1 și specificate în tabel.
Emisia zgomotului a fost definită conform EN 62841-1 valorile au fost specificate în tabel de mai sus.
Informația privind zgomot
Emisia zgomotului a fost definită conform EN 62841-1, valorile au fost specificate în tabelul de mai sus.

⚠ ATENȚIE **Zgomotul poate cauza deteriorarea auzului, utilizați întotdeauna protectoare de auz în timpul lucrului!**

Valoarea totală declarată a vibrațiilor/zgomotului a fost măsurată în conformitate cu metodă standard de testare și poate fi utilizată pentru a compara un dispozitiv cu altul. Nivelul de vibrație/zgomot poate fi de asemenea utilizat pentru a efectua o estimare preliminară a expunerii la vibrații/zgomot.
Nivelul de vibrație/zgomot în timpul utilizării efective a dispozitivului poate să difere de valorile declarate, în funcție de modul în care sunt utilizate uneltele de lucru, în special de tipul piesei prelucrate și de necesitatea de a specifica măsurile de protecție a operatorului. Pentru a estima cu exactitate expunerea în condiții reale de utilizare, trebuie luate în considerare toate etapele ciclului de operare, inclusiv perioadele când dispozitivul este oprit sau când este pornit, dar fără să fie utilizat pentru lucru.

6. Pregătirea pentru lucru

⚠ ATENȚIE **Dispozitivul face parte din linia SAS + ALL, prin urmare, pentru a-l utiliza, trebuie să completați un set format din dispozitiv, baterie și încărcător. Utilizarea altor baterii și încărcătoare este interzisă.**
Efectuați toate acțiunile din acest capitol cu bateria deconectată.

Instalați bateria numai după ce ferăstrăul a fost complet asamblat, tensiunea lanțului a fost reglată și uleiul pentru lanț a fost umplut în rezervorul de ulei pentru lanț.
Purtați întotdeauna mănuși de protecție atunci când asamblați, reglați și inspectați ferăstrăul cu lanț pentru a evita rănirea.

Instalarea barei de ghidare și a lanțului
Deșurubați șurubul de prindere (fig. A, 8), scoateți capacul lanțului de acționare (fig. A, 12). Montați bara de ghidare conform figurii B. Asigurați-vă că orificiul de ulei din bara de ghidare, care este utilizat pentru lubrifierea lanțului, nu este contaminat.
Verificați dacă lanțul este deteriorat - asigurați-vă că verigile nu sunt rupte și că niturile nu sunt smulse. Un lanț deteriorat nu trebuie instalat în ferăstrăul cu lanț.
Instalați bara de ghidare și lanțul după cum se arată în figura B. Asigurați-vă că lanțul este instalat în direcția corectă - marginile ascuțite ale dinților de tăiere trebuie să fie orientate în direcția de rotație a lanțului, după cum se arată în figura B. Asigurați-vă că bara de ghidare este bine presată de corpul ferăstrăului și că lanțul este bine așezat în pinionul de transmisie (fig. B, 15) și în canelurile barei de ghidare. Puneți capacul lanțului de transmisie (fig. A, 12) și strângeți butonul de presiune al ghidajului (fig. A, 8). Asigurați-vă că capacul este la același nivel cu carcasa ferăstrăului cu lanț de-a lungul tuturor marginilor de contact, nu iese nicăieri în afară și nu este tensionat.

Tensionarea lanțului ferăstrăului cu lanț
Lanțul se lungește în timpul utilizării, astfel încât trebuie să verificați tensiunea în mod regulat. Atunci când utilizați un lanț nou pentru prima dată, rețineți că acesta are nevoie de ceva timp pentru a se întinde, deci trebuie să verificați tensiunea mai des. Este deosebit de important să verificați tensiunea unui lanț nou la fiecare 5-10 minute de utilizare.
Pentru a regla tensiunea lanțului, slăbiți butonul de presiune a ghidajului (fig. A, 8) prin rotirea acestuia ușor spre stânga. Rotiți butonul de tensionare a lanțului (fig. A, 10) spre dreapta pentru a crește tensiunea lanțului sau spre stânga pentru a o reduce. Apoi rotiți butonul de presiune a ghidajului (fig. A, 8) în sensul acelor de ceasornic până când se oprește. Atunci când este tensionat corect, lanțul nu trebuie să atârne peste marginea inferioară a șinei de ghidare și trebuie să poată fi îndepărtat de șina de ghidare cu aproximativ 3-4 mm în centrul șinei cu o tragere ușoară, fără a cădea din canelura șinei de ghidare (fig. C). După eliberare, lanțul va reveni la locul său în canelura de ghidare. Dacă este necesar, efectuați corecții repetând pașii de mai sus.

Lubrifierea lanțului
Lucrul cu un ferăstrău cu lanț fără ulei de lubrifiere a lanțului este interzis. Acest lucru prezintă un risc de rupere a lanțului, care poate cauza răniri grave sau decesul operatorului.
Utilizați numai uleiuri destinate ferăstrăului cu lanț (de exemplu, ulei Dedra DEGL02) pentru a lubrifia lanțul. Este interzisă utilizarea uleiurilor de motor arse sau a altor lubrifianți care nu sunt destinați acestui scop. Alegerea uleiului potrivit prelungește durata de viață a lanțului și a barei de ghidare.
Pentru a reumple uleiul de lubrifiere a lanțului, deșurubați capacul rezervorului de ulei (fig. A, 3) și turnați uleiul. Când reumpleți uleiul, supravegheați nivelul uleiului prin fereastra rezervorului de ulei (fig. A, 11). Rezervorul are o capacitate de 130 ml de ulei la un moment dat. Dacă uleiul ajunge pe carcasa ferăstrăului cu lanț, ștergeți-o cu o cârpă de bumbac.
Când reumpleți uleiul, asigurați-vă că nu pătrund impurități în rezervor, deoarece acest lucru poate cauza lubrifierea incorectă a lanțului sau deteriorarea componentelor ferăstrăului cu lanț, cum ar fi pompa de ulei.

7. Pornirea aparatului

⚠ ATENȚIE **Înainte de a porni aparatul, este esențial să efectuați activitățile descrise în capitolul „Pregătirea pentru lucru”.**

Înainte de a porni dispozitivul, asigurați-vă că ambele picioare ale operatorului sunt bine fixate pe sol, mâna dreaptă se află pe mânerul din spate (fig. A, 7) și mâna stângă se află pe mânerul din față (fig. A, 1). Asigurați-vă că în vecinătate nu se află alte persoane sau animale care ar putea intra neintenționat în raza de acțiune a ferăstrăului. Asigurați-vă că lanțul ferăstrăului nu atinge nimic la pornire.
Pentru a porni dispozitivul, deplasați maneta de frână (fig. A, 2) spre mânerul frontal (fig. A, 1). Apoi, cu degetul mare al mâinii drepte, deplasați apărătoarea comutatorului în față (fig. A, 5). Apăsați comutatorul cu cel puțin două degete (arătător și mijlociu) de la mâna dreaptă (fig. A, 9). Dispozitivul va începe să funcționeze.

8. Utilizarea aparatului

⚠ ATENȚIE **Dacă bateria se încălzește peste 40 ° C, opriți lucrul și așteptați până când bateria se răcește.**
Când utilizați aparatul, toate regulile și recomandările de siguranță descrise în condițiile de siguranță trebuie respectate cu strictețe.

Verificarea funcționării frânei de urgență
După pornirea ferăstrăului cu lanț, rotiți mâna stângă pe mânerul din față (Fig. A, 1) astfel încât să împingeți maneta de frână (Fig. A, 2) înainte cu vârful mâinii sau cu încheietura mâinii. Motorul ferăstrăului cu lanț trebuie să se oprească imediat, iar lanțul trebuie să se oprească.

Verificarea funcționării frânei inerțiale
Dați drumul comutatorului ferăstrăului cu lanț (fig. A, 9) și verificați dacă lanțul se oprește și nu se mai întoarce. Dacă este vizibilă o avansare clară a inerției lanțului atunci când se eliberează comutatorul, funcționarea ferăstrăului este interzisă.

Verificarea lubrifierii lanțului
Țineți ferăstrăul în jos la un unghi de 45° deasupra unei suprafețe luminoase și plane (de exemplu, o scândură) și lăsați mașina să funcționeze timp de un minut. Dacă suprafața prezintă o linie clară de ulei ejectat de lanț la capătul barei, aceasta indică faptul că lubrifierea lanțului este corectă.
Dacă se constată o lubrifiere incorectă, funcționarea aparatului este interzisă. Verificați dacă orificiul de ulei al barei (fig. C, 1) nu este înfundat. Verificați dacă bara (canelura de ghidare a lanțului) este contaminată. Dacă aceste măsuri nu au efectul dorit, unitatea trebuie returnată pentru reparații.

Funcționarea ferăstrăului cu lanț
Atunci când utilizați ferăstrăul cu lanț, este esențial să respectați toate regulile și instrucțiunile de siguranță descrise în condițiile de siguranță.
Nu tăiați lemnul așezat direct pe sol, beton sau orice altă suprafață. Contactul lanțului cu solul sau cu alt teren nu numai că poate fi periculos, dar va scurta și durata de viață a lanțului și a barei.

Tăierea unui copac - pregătire
Tăierea unui copac nu trebuie să fie efectuată într-un mod care prezintă un pericol pentru persoane, bunuri și linii electrice sau de telecomunicații etc. Persoanele din apropierea operatorului trebuie să aibă o înălțime de cel puțin 2,5 ori mai mare decât înălțimea (lungimea) copacului care urmează să fie doborât. În cazul în care arborele care urmează să fie

tăiat intră în contact cu o linie electrică sau de telecomunicații etc., operatorul rețelei în cauză trebuie să fie notificat imediat.
În cazul în care arborele care urmează să fie tăiat se află pe o pantă, operatorul ferăstrăului cu lanț trebuie să se afle pe partea superioară a dealului, deoarece arborele care urmează să fie tăiat are tendința de a cădea/aluneca pe pantă.
Înainte de a tăia copacul, trebuie determinată direcția anticipată de cădere a copacului (figura E, 1). Trebuie luați în considerare factori precum panta naturală a copacului, poziția ramurilor și crengilor mai grele, direcția vântului etc.
Planificați și eliberați căile de evacuare (figura E, 2) înainte de operațiunile de tăiere. Căile de evacuare corecte ar trebui să devieze de la direcția de tăiere la un unghi de aproximativ 135°. Evitați zonele periculoase (Fig. E, 3).
Îndepărtați resturile, pietrele, scoarța desprinsă, cuiele, sârmele, capsele etc. de pe copacul tăiat. Eliberați de mărăcini zona de operare din jurul copacului.

Doborârea copacului - tăierea de tăiere
Prima tăietură, și anume canelura de tăiere (Fig. F, 2), trebuie efectuată pe partea orientată spre direcția de tăiere prevăzută (Fig. F, 1 și Fig. E, 1) la o adâncime de 1/3 din diametrul trunchiului, perpendicular pe direcția de tăiere. Pentru a reduce la minimum riscul de blocare a ferăstrăului în copac, efectuați mai întâi tăietura orizontală inferioară și apoi tăietura superioară la un unghi de 45°. Îndepărtați porțiunea de copac doborâtă din tăietura de tăiere.

Tăierea copacului - tăierea de tăiere
Efectuați a doua tăietură, și anume tăietura de tăiere (Fig. F, 3), din partea opusă direcției în care cade copacul. Păstrați o distanță de cel puțin 50 mm deasupra marginii inferioare a tăieturii de tăiere, încercând să tăiați orizontal. Lăsați o adâncitură (Fig. F, 4) cu o lățime de aproximativ 50 mm. Șanțul (sau balamaua) este o fâșie de lemn netăiat în copac care permite să se dea direcția corectă de tăiere, împiedicând copacul să se rotească în timpul tăierii și să cadă într-o altă direcție decât cea prevăzută. Aceasta va fi ruptă în timpul doborârii de greutatea copacului doborât.
Dacă există riscul ca arborele să înceapă să cadă în altă direcție decât cea dorită, să ricoșeze și să blocheze ferăstrăul în tăietura de tăiere, opriți imediat tăietura de tăiere, utilizați pene (din lemn, plastic sau aluminiu) pentru a lărgi tăietura de tăiere și tăiați arborele în direcția dorită.
Pe măsură ce tăietura de tăiere se apropie de tăietura inferioară, copacul va începe să se încline și să cadă. În acest moment, scoateți ferăstrăul din tăietura de tăiere, opriți motorul, lăsați ferăstrăul jos și îndepărtați-vă de-a lungul căii de evacuare. Fiți cu ochii pe ramurile superioare și pe ramurile copacului care pot cădea. Aveți grijă pe unde călcați.

Defrișarea
Defrișarea este îndepărtarea ramurilor de pe un copac doborât care se află pe sol. La tăiere, ramurile inferioare mai groase trebuie lăsate la locul lor pentru a susține copacul pe sol. Începeți să tăiați de la baza copacului doborât, înaintând spre vârf. Tăiați ramurile una câte una, îndepărtând ramurile mici dintr-o singură tăiere. Tăiați ramurile tensionate de pe partea tensionată pentru a evita blocarea ferăstrăului. Aveți grijă atunci când tăiați ramuri tensionate, deoarece acestea pot să se întoarcă într-o direcție neprevăzută și să lovească operatorul, provocându-i răni.

Subțierea arborelui
Subțierea (sau tăierea cu ferăstrăul) presupune tăierea transversală a unui arbore tăiat și cojit anterior în bușteni mai scurți pentru a obține tăierea dorită. În timpul răririi, operatorul trebuie să stea ferm pe sol, distribuind uniform greutatea corpului pe ambele picioare și transferând greutatea mașinii pe buștean. Ori de câte ori este posibil, trunchiul la punctul de rărire trebuie să fie ridicat, sprijinindu-se pe ramuri mai groase, pe trepte, pe suporturi sau pe denivelările naturale ale terenului.
În cazul în care trunchiul este sprijinit în punctul de rărire, tăierea de rărire trebuie efectuată de sus, evitându-se scufundarea în sol a barei de ghidare și a lanțului. În această situație, tăierea finală trebuie să fie efectuată de un operator calificat de ferăstrău cu lanț.
În cazul în care trunchiul este susținut de un capăt (fig. G,3), iar capătul atârnă liber, începeți tăierea de subțire de jos, până la 1/3 din diametrul trunchiului (fig. G,1) din partea de compresie, apoi efectuați tăierea finală de sus (fig. G,2) din partea de tensiune.
În cazul în care trunchiul este sprijinit pe ambele părți ale tăieturii de tăiere (fig. H, 3), începeți tăierea de tăiere de sus până la 1/3 din diametrul trunchiului (fig. H, 1) din partea de compresie și faceți tăierea finală de jos (fig. H, 2) din partea de tensiune.
În cazul în care bușteanul tăiat se află pe o pantă, operatorul trebuie să stea pe partea superioară a pantei pentru a evita rănirea, deoarece bușteanul tăiat tinde să se rostogolească în josul pantei.
În timpul fazei finale de tăiere cu ferăstrăul „prin”, pentru a menține controlul deplin asupra ferăstrăului, operatorul trebuie să reducă presiunea asupra ferăstrăului la zero, astfel încât mașina să acționeze asupra bușteanului doar prin propria greutate. Cu toate acestea, nu slăbiți degetele de pe mânerele ferăstrăului pentru a menține controlul deplin al mașinii.
Când ați terminat rărirea, eliberați comutatorul ferăstrăului cu lanț (Fig. A, 9) și lăsați lanțul să se oprească înainte de a continua să deplasați aparatul. Atunci când vă deplasați de la un copac la altul, ferăstrăul trebuie să fie oprit.

9. Activități curente de întreținere

ATENȚIE **Efectuați toate activitățile de service cu dispozitivul deconectat de la sursa de alimentare. Purtați întotdeauna mănuși de protecție când manipulați ferăstrăul cu lanț pentru a evita răniri.**

Verificarea tensiunii lanțului
Rețineți că lanțul ferăstrăului se încălzește și se întinde în timpul funcționării. În timpul pauzelor de lucru, verificați tensiunea lanțului și reglați-o așa cum este descris în capitolul „Pregătirea pentru lucru”. După terminarea lucrului, reduceți tensiunea lanțului pentru ca acesta să se răcească și să se scurteze, împiedicând blocarea sa în ghidaj.

Verificarea și completarea uleiului
Verificați periodic nivelul uleiului de lubrifiere a lanțului și nu lăsați motoferăstrăul să funcționeze fără lubrifiant. Verificați tensiunea lanțului de fiecare dată când nivelul uleiului este completat.

Verificarea stării barei de ghidare și a lanțului
Verificați periodic starea lanțului și a ghidajului (cel puțin la fiecare 5 ore de lucru). Pentru demontare, urmați instrucțiunile de montare în ordine inversă (a se vedea capitolul „Pregătirea pentru utilizare”). Curățați canelurile ghidajului lanțului și orificiul de ulei din ghidaj (fig. C, 1). Pentru a evita uzura excesivă a barei de ghidare, rotiți-o în mod regulat (zilnic dacă ferăstrăul este utilizat intens, altfel după ascuțirea sau înlocuirea lanțului) prin întoarcerea în partea cealaltă a rotiței de întindere a lanțului (fig. B, 16) și prin răsturnarea barei de ghidare. Verificați starea șanțurilor de ghidare: așezați o riglă cu margine pe lateral. Dacă este vizibil un decalaj din cauza faptului că marginile canelurilor de ghidare sunt întoarse spre exterior, ghidarea trebuie înlocuită cu una nouă sau trimisă la un centru de service pentru recondiționare. Verificați starea roții dințate de la capătul șinei de ghidare și lubrifiați-o cu vaselină tehnică, dacă este necesar, introducând-o în orificiul din șina de ghidare de lângă axul roții. Verificați dacă lanțul are verigi rupte și nituri slăbite. Nu utilizați un lanț cu verigi rupte, nituri slăbite sau verigi rigide.

Ascuțirea lanțului
Lanțul este considerat uzat atunci când dinții de tăiere au o lungime de 4 mm. Nu este permisă utilizarea unui lanț uzat; acesta trebuie înlocuit cu unul nou.
Lanțului trebuie să i se acorde o atenție deosebită ca instrument de lucru al ferăstrăului cu lanț. Ascuțimea acestuia afectează calitatea și viteza procesului de tăiere; un lanț tocit face mult mai dificilă lucrul cu dispozitivul și contribuie la uzura mai rapidă a barei de ghidare și a ferăstrăului cu lanț.
Ascuțirea lanțului este un proces complicat; un utilizator neexperimentat de ferăstrău cu lanț ar trebui să încredințeze ascuțirea unui serviciu calificat. În caz contrar, este posibil ca unghiurile și distanțele corecte ale dinților de tăiere în raport cu limitatorul de adâncituri să nu fie menținute, ceea ce poate duce la un risc crescut de recul și, prin urmare, la un accident de muncă, la rănirea gravă sau la decesul operatorului.

Alte lucrări de întreținere
Verificați periodic starea pinionului care antrenează lanțul (fig. B, 15); în cazul în care se constată deteriorări, dispuneți repararea și înlocuirea dispozitivului.
Păstrați dispozitivul curat și nu îl depozitați atunci când este murdar. Nu curățați cu detergenți pe bază de apă sau solvenți agresivi. Îndepărtați rumegușul cu aer comprimat după ce ați îndepărtat capacul angrenajului (fig. A, 12), ghidajul și lanțul. Înainte de mutarea la locul de depozitare, eliberați tensiunea lanțului și puneți capacul ghidajului.

Depozitare și transport
Depozitați într-un loc uscat, la îndemâna copiilor și ferit de intemperii (ploaie, zăpadă, raze UV).
Nu depozitați ferăstrăul cu lanț cu ulei bio-lubrifiant, deoarece rășinile pe care acesta le conține pot precipita și deteriora pompa de ulei. Nu depozitați ferăstrăul cu lanț fără a curăța lanțul și bara dacă pentru lubrifiere a fost utilizat ulei vegetal pentru lanț, deoarece acest lucru va duce la oxidarea lanțului, rigidizarea și deteriorarea lanțului și a barei.

Dacă unealta trebuie trimisă la reparat, asigurați-vă că goliți rezervorul de ulei înainte de expediere. În conformitate cu reglementările în vigoare, este interzis transportul uleiurilor - inclusiv transportul produselor pentru reparații - fără respectarea condițiilor specifice de siguranță definite în reglementări separate.

Curățați periodic întreaga unealtă electrică, acordând o atenție deosebită fantelor de ventilație.

Evitați încărcarea bateriei imediat după utilizarea intensivă. Datorită fenomenului de autodescărcare, nu depozitați acumulatorul complet descărcat, deoarece acesta se poate descărca apoi sub un nivel critic și poate fi deteriorat permanent.
Prin urmare, atunci când nu este utilizată, bateria trebuie stocată parțial încărcată (până la aprox. 40%). Reîncărcați bateria înainte ca aceasta să fie complet descărcată. Depozitați bateriile la temperaturi cuprinse între 10-30°C. Atunci când este depozitată la temperaturi scăzute, bateria își pierde capacitatea mai repede.
Procesul de încărcare este descris în manualul pentru baterie și încărcătorul din linia SAS+ALL.

Locul de depozitare trebuie să fie inaccesibil copiilor.
În cazul în care dispozitivul trebuie trimis pentru reparații, acesta trebuie protejat împotriva deteriorărilor mecanice accidentale și bateriile trebuie scoase din priza încărcătorului.

Cum să scoateți bateria
Pentru a scoate bateria, țineți dispozitivul de mâner și apăsați butonul de eliberare din partea din față a bateriei. Trageți bateria afară din suport. Pentru a introduce bateria, glisați-o în suport și apăsați-o până când suportul se fixează.

Atașarea și înlocuirea accesoriului
După atașarea accesoriului, asigurați-vă că acesta este atașat corect: așezați scula electrică pe orizontală și încercați să scoateți bitul atașat. Dacă nu poate fi scos, acesta este atașat corect.

Întreținerea dispozitivului
Întreținerea include funcționarea dispozitivului împreună cu accesoriile sale, și anume bateria și încărcătorul.
Nu efectuați niciodată lucrări de întreținere pe un dispozitiv care este conectat la o sursă de alimentare.
Acest lucru poate provoca vătămări grave sau șocuri electrice. Înainte de a efectua lucrări de întreținere, scoateți acumulatorul din priză.
Întreținerea dispozitivului constă în menținerea curățeniei tuturor componentelor sale care sunt necesare pentru funcționarea normală. Nu utilizați solvenți pentru curățare, deoarece acest lucru poate provoca deteriorarea ireversibilă a carcasei și a altor componente din plastic.
Nu curățați bateria cu apă, deoarece acest lucru poate provoca un scurtcircuit intern care duce la deteriorări permanente.

Înainte de fiecare pornire:
- Verificați dacă fantele de ventilație ale motorului nu sunt acoperite sau murdare. Dacă este necesar, descoperiți/curățați cu o cârpă ușor umezită cu apă;

După fiecare utilizare:
- Deconectați bateria pentru a evita pornirea accidentală de către persoane neautorizate sau în timpul transportului.

10. Piese de schimb si accesorii

Pentru a achiziționa piese de schimb și accesorii, vă rugăm să contactați Serviciul Dedra Exim. Detaliile de contact pot fi găsite pe pagina 1 a instrucțiuni.
Când comandați piese de schimb, vă rugăm să precizați numărul lotului pe plăcuța de identificare și numărul piesei din desenul de asamblare.
În perioada de garanție, reparațiile se fac in condițiile specificate în cardul de garantie. Vă rugăm să trimiteți produsul defect pentru reparație la locul achiziției (vânzătorul este obligat să accepte produsul reclamat), să-l trimiteți la serviciul central Dedra Exim sau să-l trimiteți la serviciul cel mai apropiat de domiciliul dumneavoastră (lista de servicii pe pagina www. dedra.pl). Vă rugăm să atașați cardul de garanție completat. După perioada de garanție, reparațiile sunt efectuate de către service-ul central. Produsul deteriorat trebuie trimis la service (costurile de transport sunt suportate de utilizator).

11. Înlăturarea defecțiunilor

⚠ ATENȚIE **Deconectați aparatul de la sursa de alimentare înainte de a încerca să remediați singur defecțiunile.**

Problemă	Cauza	Soluție
Aparatul nu funcționează	Baterie conectată incorect.	Verificați bateria.
	Baterie descărcată	Reîncărcați bateria
	Întrerupătorul este defect	Înlocuiți comutatorul cu unul nou - trimiteți unitatea la service
	Miros de izolație arsă	Motorul necesită reparații - trimiteți unitatea la service
	Frâna de siguranță este blocată	Deblocați maneta de frână (consultați secțiunea „Pregătirea pentru funcționare”)
Motorul se supraîncălzește	Orificiile de aerisire înfundate	Suflați cu aer comprimat
Aparatul pornește cu dificultate, se oprește din funcționare după un timp	Tensiunea lanțului prea strânsă	Verificați tensiunea lanțului (consultați capitolul „Pregătirea pentru utilizare”)
Eficiență operațională foarte scăzută	Lanțul este uzat	Reascuțiți sau înlocuiți lanțul
	Tensiunea lanțului prea slabă	Verificați tensiunea lanțului (a se vedea capitolul „Pregătirea pentru utilizare”)
Lubrifiere incorectă	Lipsa uleiului din rezervor	Verificați nivelul uleiului din rezervor, completați
	Orificiul pentru ulei și canelura barei sunt înfundate	Curățați orificiul de ulei și canelurile barei
	Pompa de ulei defectă	Trimiteți mașina la service

12. Completarea aparatului

1 - ferăstrău fără fir - 1 buc., 2 - lanț - 1 buc., 3 - bară de ghidare - 1 buc.

13. Informația pentru utilizatori privind eliminarea utilajelor uzate (se referă la gospodării de casă)



Simbolul afișat pe produse sau pe documentația care le însoțește indică faptul că echipamentele electrice sau electronice defecte nu trebuie eliminate împreună cu deșeurile menajere. În cazul în care trebuie să eliminați, să reutilizați sau să recuperați componente, trebuie să le duceți la un punct de colectare specializat, unde vor fi acceptate gratuit. Autoritățile locale furnizează informații privind locația punctelor de colectare a echipamentelor uzate, de exemplu pe site-urile lor web.
Eliminarea corespunzătoare a dispozitivului permite conservarea resurselor valoroase și evitarea impactului negativ asupra sănătății și mediului, care rezultă din posibilitatea prezenței substanțelor, amestecurilor și componentelor periculoase în echipament.
Eliminarea incorectă a deșeurilor riscă sancțiuni în conformitate cu reglementările locale relevante.
Utilizatorii din țările UE: Dacă trebuie să vă debarasați de echipamente electrice sau electronice, vă rugăm să contactați cel mai apropiat punct de vânzare sau furnizorul dumneavoastră, care vă va putea oferi informații suplimentare.
Eliminarea în țări din afara Uniunii Europene: Acest simbol se aplică numai în țările din Uniunea Europeană. În cazul în care doriți să aruncați acest produs, vă rugăm să contactați autoritățile locale sau dealerul pentru a afla metoda corectă de eliminare.
În conformitate cu Regulamentul (UE) nr. 2023/1542 al Parlamentului European și al Consiliului privind bateriile și acumulatorii și deșeurile de baterii și acumulatori, bateriile/acumulatorii defecți sau uzați trebuie să fie colectați separat și duși la o reprelucrare compatibilă cu mediul.

Certificat de garanţie

pentru

.....

Nr. de katalog: …… Număr de lot: .....

(denumit în continuare Produs)

Data de cumpărare a produsului: .....

Ştampila vânzătorului

Data şi semnătura vânzătorului: .....

Declaraţia Utilizatorului:

Confirm, că am fost informat în ceea ce priveşte condiţiile de garanţie şi efectele nerespectării orientărilor cuprinse în manualul de utilizare şi în Certificatul de garanţie. Condiţiile prezentei garanţiei îmi sunt cunoscute ce afirm cu semnătura mea de mână:

....

Data şi locul semnătura Utilizatorului

I. Responsabilitatea pentru produs

1. **Garant** - DEDRA EXIM sp. z o.o. cu sediul în Pruszkowie, adresa: ul. 3 Maja 8, 05-800 Pruszków, KRS 0000062517, Sąd Rejonowy dla m.st. Warszawy w Warszawie, XIV Wydział Gospodarczy Krajowego Rejestru Sądowego,[Judecătoria Raională pentru o.c. Varşovia în Varşovia,

Departamentul al XIV–a Economic al Registrului Naţional Juridic] NIP [CIF] 527-020-49-33, Kapitał zakładowy [capital social]: 100 980.00 zł..
2. în condiţiile menţionate în prezentul Certificat de garanţie Garantul acordă garanţie la produsul derivat din distribuţia Garantului.
3. Responsabilitatea cu titlu de garanţie cuprinde numai defectele care sau ivit din cauze datorate Produsului în momentul livrării acestuia Utilizatorului.
4. Cu titlu de garanţie, Utilizatorul, obţine dreptul la repararea gratis a Produsului, dacă defecţiunea s-a ivit în perioada de garanţie. Modul de reparare a Produsului (metoda de executare a reparării) depinde de decizia Garantului. Dacă Garantul constată că Produsul nu poate fi reparat, Garantul îşi rezervă dreptul de a schimba piesa defectă sau total Produsul cu altul fără defecte sau de a micşora preţul Produsului ori de a se retrage de la Contract.
5. Faţă de Utilizatorul, care conform cu legea din data de 23 aprilie 1964 din Codul Civil, nu este un consumator, răspunderea Garantului pentru dauna rezultate din prezenta garanţie şi/ sau în legătură cu încheierea şi executarea acesteia, indiferent de dreptul legal, este limitată maxim până la valoarea Produsului defect..

II. Perioada de garanţie

Componentele Produsului acoperite de garanţie	Durata de protecţie a garanţiei
Mini ferăstrău 2 x 18 V	36 luni, de la data cumpărării Produsului, înscrisă în prezentul Certificat de garanţie

III. Condiţiile de utilizare a garanţiei
1 Prezentarea de către Utilizator a Certificatul completat de garanţie a Produsului şi dovedirea împrejurărilor de cumpărare a Produsului de ex. prin prezentarea chitanţei, facturei, etc. Pentru a efectua în mod eficient reclamaţia, se recomandă că Utilizatorul să trimite împreună cu Produsul reclamat, toate componetele menţionate la “Completarea” Produsului în manualul de utilizare.
2. Respectarea de către Utilizator a recomandările din Manualul de utilizare şi din Certficatul de garanţie.
3. Garanţia acoperă numai teritoriul Republicii Polonă şi UE.
4. Garanţia nu acoperă defecţiunile Produsului apărute în special din cauza:
a. Nerespectării de către Utilizator a condiţiilor indicate în Manualul de utilizare, în special în domeniul de utilizare, întreţinere şi curăţare corectă.
b. Utilizarea de către Utilizator a unor produse de curăţare sau substanţe de conservare care sunt neadecvate cu Manualul de utilizare;
c. Depozitare necorespunzătoare şi transportul necorespunzător al Produsului de către Utilizator;
d. Modificări şi/sau reconstrucţii arbitrare a Produsului de către Utilizator;
e. Utilizarea în Produs de către Utilizator a unor materiale consumabile neconforme cu manualul de utilizare
5. Utilizatorul care conform nu legea din data de 23 aprilie 1964 din Codul Civil nu este un consumator, pierde garanţia pentru Produsul, în care:
- numerele de serie, marcarea datelor şi plăcuţele cu datele technice au fost îndepărtate de către Utilizator;
- sigiliile existente au fost deteriorate de Utilizator sau au urme rămase din manipularea de către utilizator la acestea.
6. **Atenţie!** Operaţiile legate cu utilizarea de fiecare zii, descrise în manualul de utilizare, Utilizatorul execută singur pe costul său.

IV. Procedura de reclamaţie
1. Dacă se constată că Produsul nu funcţionează corect, Înainte de a depune reclamaţia trebuie să Vă asiguraţi dacă toate operaţiunile descrise în manualul de utilizare au fost executate corect.
2. Sesizaţi imediat reclamaţia, cel mai bine în termen de 7 zile de la data la care aţi observant defectul produsului. Utilizatorul care conform cu legea din data de 23 aprilie 1964 din Codul Civil nu este un consumator, pierde garanţia pentru Produs dacă reclamaţia nu depune în termen de până de 7 zile.
3. Sesizarea reclamaţiei se face de ex. la. la punctul de cumpărare a Produsului, la service-ul de garanţie sau se poate trimite în scris pe adresa: DEDRA EXIM sp. z o.o., ul. 3 Maja 8, 05-800 Pruszków.
4. Utilizatorul poate să depună reclamaţia prin formularul accesibil pe pagina de internet www.dedra.pl. (“Formular pentru sesizarea reclamaţiei cu titlu de garanţie”).
5. Adresele service-urilor de garanţie din fiecare stat sunt accesibile pe pagina www.dedra.pl. Dacă service-ul lipseşte în statul adecvat, trimiteţi sesizările de reclamaţie cu titlu de garanţie pe adresa: DEDRA EXIM sp. z o.o. ul. 3 Maja 8, 05-800 Pruszków (Polonia).
6. Luând în considerare siguranţa Utilizatorului se interzice utilizarea Produsului defect.
7. Atenţie!!! Utilizarea Produsului defect este periculos pentru sănătatea şi viaţa Utilizatorului.
8. Executarea obligaţiilor rezultate din garanţie va avea loc în termen de 14 zile lucrătoare, calculate de la data furnizării de către Utilizator a Produsului reclamat.
9 Înainte de furnizare a Produsului reclamat se recomandă curăţirea acestuia. Se recomandă de a se asigura bine Produsul împotriva distrugerii în timpul transportului (se recomandă să trimiteţi produsul reclamat în ambalajul original).
10. Perioada de garanţie va fi prelungită cu durata în care, din cauza defectului Produsului acoperit de garanţie Utilizatorul nu l-a putut să-l utilizeze,
Garanţia nu opreşte, nu limitează nu suspendează drepturile Utilizatorului rezultate din dispoziţiile privind garanţia pentru vicile produsului vândut.

În conformitate cu articolul 13 alineatele (1) și (2) din Regulamentul (UE) 2016/679 al Parlamentului European și al Consiliului din 27 aprilie 2016 privind protecția persoanelor fizice în ceea ce privește prelucrarea datelor cu caracter personal și privind libera circulație a acestor date și de abrogare a Directivei 95/46/CE, vă informăm.
1. Administratorul datelor Dumneavoastră cu caracter personal furnizate în formular este DEDRA-EXIM sp. z o. o. cu sediul social în Pruszków, ul. 3 Maja 8, 05-800 Pruszków (în continuare: „Administrator”).
2. Datele dumneavoastră vor fi prelucrate numai în scopul derulării procedurii de garanție a dispozitivului în conformitate cu art. 6 alin.1 lit. b din regulamentul general privind protecția datelor (în continuare: „GDPR”). Furnizarea datelor este voluntară, dar necesară pentru derularea procedurii de garanție.
3. Datele dumneavoastră vor fi prelucrate pe perioada de luare în considerare a procedurii de garanție și în scopuri de arhivare în cazul în care este nevoie de apărare împotriva oricăror pretenții împotriva Administratorului, nu mai mult decât până la expirarea acestora.
4. Datele dumneavoastră pot fi dezvăluite numai entităților care prelucrează date pentru administrator pe baza unui contract scris de încredințare a prelucrării datelor cu caracter personal care oferă, printre altele, service tehnic, hosting sau intreținere site, service IT, firmă de curierat. Furnizorii Administratorului sunt obligați să asigure securitatea datelor și să îndeplinească cerințele legii aplicabile referitoare la protecția datelor cu caracter personal și nu pot folosi datele cu caracter personal încredințate în alte scopuri decât cele specificate în contractul cu Administratorul.
5. Datele dumneavoastră nu vor fi prelucrate în mod automatizat, inclusiv sub formă de profilare, și nu vor fi transferate către o țară terță/organizație internațională.
6. Aveți dreptul de a accesa datele dumneavoastră și dreptul de a rectifica, șterge, limita prelucrarea, dreptul de a transfera date, dreptul de a vă opune în orice moment.
7. În toate aspectele legate de prelucrarea datelor dumneavoastră cu caracter personal de către Administrator, ne puteți contacta la următoarea adresă de e-mail: daneosobowe@dedra.pl.;
8. Aveți dreptul de a depune o plângere la autoritatea competentă pentru protecția datelor cu caracter personal.

SI Kazalo

1. Fotografije in risbe
2. Opis naprave
3. Namembnost naprave
4. Omejitve uporabe
5. Tehnični podatki
6. Priprava za delo
7. Vklop naprave
8. Uporaba naprave
9. Tekoča vzdrževalna opravila
10. Nadomestni deli in dodatna opremai
11. Samoodpravljanje napak
12. Kompletacija naprave
13. Informacije za uporabnike o tem, kako odstranjevati odrabljene električne in elektronske naprave
14. Garancijski list

Prevod izvirnih navodil
Izjava o skladnosti je priložena navodilom kot ločen dokument. Če izjave o skladnosti ni, se obrnite na Dedra Exim Sp. z o.o.
Splošni varnostni predpisi so priloženi navodilom kot ločena brošura.

OPOZORILO. Preberite vsa s simbolom označena opozorila in vsa navodila.

Neupoštevanje spodaj navedenih varnostnih opozoril in navodil je lahko vzrok električnega udara, požara ali hudih poškodb. Shranite vsa opozorila in navodila za morebitno kasnejšo uporabo.

POZOR **Naprava iz linije SAS+ALL je zasnovana za delo samo s skupaj polnilniki in baterijami iz linije SAS+ALL.**

Li-Ion baterija in polnilnik nista del kupljene naprave in ju je treba kupiti posebej. Prepovedana je uporaba baterij in polninikov, ki niso namenjeni za to napravo.

2. Opis naprave

Slika A: 1. - sprednji ročaj, 2. - zavorna ročica, 3. - pokrovček rezervoarja za olje, 4. - vodilo verige, 5. - zaščita stikala, 6. - veriga, 7. - zadnji ročaj, 8. - gumb za pritisk vodila, 9. - stikalo, 10. - gumb za napenjalnik verige, 11. - okence rezervoarja za olje, 12. - pokrov pogona verige, 13. - vtičnica akumulatorja, 14. - zobati omejevalnik, 15. - zobnik verižnega gonila, 16. - zobnik za napajanje verige, 17. - akumulator, 18. - pasivni element napenjalca verige.

3. Namembnost naprave

Žaga je namenjena izključno za žaganje lesa in lesenih predmetov. Žaga je še posebej primerna za žaganje drv ali za domače rezanje lesa. Postopek je podrobno opisan v nadaljevanju tega priročnika.
Napravo je dovoljeno uporabljati tudi pri obnovitvenih in gradbenih delih, v delavnicah za izvajanje popravil ter v okviru ljubiteljskih dejavnosti, ob upoštevanju dejanskih in dovoljenih pogojev uporabe, kot so navedeni v teh navodilih za uporabo.

4. Omejitve uporabe

⚠ POZOR **Napravo je dovoljeno uporabljati samo v skladu s spodnjimi "Dovoljenimi pogoji dela z napravo".**

Ne režite drugih materialov, razen tistih, ki so navedeni v razdelku Predvidena uporaba.

⚠ POZOR **Kakršne koli samovoljne uvedbe sprememb v mehansko in električno strukturo, modifikacije naprave ali taka izvajanja vzdrževanja ali servisiranja, ki niso skladna z opisi v teh navodilih za uporabo, se štejejo za nezakonita in imajo za posledico takojšnjo izgubo garancijskih pravic, izjava o skladnosti pa preneha veljati.**

Uporaba, ki ni v skladu z namembnostjo naprave ali je neskladna s temi navodili za uporabo, ima za posledico takojšnjo izgubo garancijskih pravic.

Dovoljeni pogoji dela z napravo
S1 - neprekinjeno delovanje in drugo.
Temperaturno območje polnjenja baterije 10-30 °C. Ne izpostavljati temperaturam nad 40 °C.

5. Tehnični podatki

Model	**DED7184V**	**DED7184VA**
Napetost v omrežju [V]	2 x 18 d.c.	2 x 18 d.c.
Hitrost vrtenja max n0 [min-1]	7200	7200
Hitrost verige [m/s]	14	14
Dolžina vodila [mm]	400	450
Največja dolžina rezanja [mm]	390	440
Širina vodilnega utora [mm]	1,1	1,1
Število členov verige	56	62
Razmik verige ["]	3/8	3/8
Profil verige	Polovična dleta	Polovična dleta
Stopnja vibracij na ročaju [m/s2]:	2,8	2,8
Merilna negotovost Ka [m/s2]	1,5	1,5
Emisija hrupa:		
Raven tlaka LpA [dB(A)]	101,74	101,74
Merilna negotovost (KpA) [dB(A)]	3	3
Raven moči LWA [dB(A)]	109,08	109,08
Merilna negotovost (KWA) [dB(A)]	3	3
Zajamčena raven zvočne moči LWA [dB(A)]	110	110

Informacije o vibracijah in hrupu
Kombinirana vrednost vibracij a_h in merilna negotovost sta bili določeni v skladu s standardom EN 62841-1 in sta navedeni v tabeli.
Emisija hrupa je bila določena v skladu z EN 62841-1, vrednosti so podane v zgornji tabeli.
Informacije o hrupu

Emisija hrupa je bila določena v skladu z EN 62841-1, vrednosti so podane v zgornji tabeli.

⚠ POZOR **Hrup lahko poškoduje sluh, pri delu je vedno treba uporabljati zaščito za ušesa!**

Deklarirana skupna vrednost vibracij/hrupa je bila izmerjena v skladu s standardno preskusno metodo in se lahko uporablja za primerjave ene naprave z drugo. Navedeno raven vibracij/hrupa se lahko uporablja tudi za začetno oceno izpostavljenosti vibracijam/hrupu.

Raven vibracij/hrupa med dejansko uporabo naprave se lahko razlikuje od deklariranih vrednosti, odvisno od načina uporabe delovnih orodij, v tem zlasti od vrste obdelovanca ter od potrebe opredelitve ukrepov za zaščito uporabnika orodja. Za natančno oceno izpostavljenosti v dejanskih pogojih uporabe je treba upoštevati vse dele delovnega cikla, vključno z obdobji, ko je orodje izklopljeno ali ko je vklopljeno, vendar se z njim ne dela.

6. Priprava za delo

⚠ POZOR **Naprava je del linije SAS+ALL, zato jo je možno uporabljati le v okviru ustreznega sestava, sestoječega se iz naprave ter specificirane baterije in polnilnika. Uporaba drugih baterij in polnilnikov je prepovedana.**
Vse korake, ki so opisani v tej točki, je treba opraviti pri odklopljeni bateriji.

Akumulator namestite šele, ko je žaga popolnoma sestavljena, ko je nastavljena napetost verige in ko je olje za verigo napolnjeno v rezervoar za olje za verigo.
Pri sestavljanju, nastavljanju in pregledovanju verižne žage vedno nosite zaščitne rokavice, da se izognete poškodbam.

Namestitev vodila in verige
Odvijte pritrdilni vijak (slika A, 8), odstranite pokrov pogona verige (slika A, 12). Vodilno palico sestavite, kot je prikazano na sliki B. Prepričajte se, da odprtina za olje v vodilni palici, ki se uporablja za mazanje verige, ni onesnažena.
Preverite, ali je veriga poškodovana - prepričajte se, da členi niso pretrgani in zakovice niso odtrgane. Poškodovane verige ne smete vgraditi v verižno žago.
Vodilno palico in verigo namestite, kot je prikazano na sliki B. Prepričajte se, da je veriga nameščena v pravi smeri - ostri robovi rezalnih zob morajo biti obrnjeni v smer vrtenja verige, kot je prikazano na sliki B. Prepričajte se, da je vodilna palica pravilno pritisnjena ob telo žage in da je veriga pravilno nameščena v pogonskem zobniku (slika B, 15) in v utorih vodilne palice. Namestite pokrov pogona verige (slika A, 12) in zategnite gumb za pritiskanje vodila (slika A, 8). Prepričajte se, da je pokrov po vseh stičnih robovih poravnan z ohišjem verižne žage, da nikjer ne štrli in da ni pod napetostjo.

Napenjanje verige verižne žage
Veriga se med uporabo podaljša, zato morate redno preverjati njeno napenjanje. Pri prvi uporabi nove verige ne pozabite, da potrebuje nekaj časa, da se raztegne, zato morate napetost preverjati pogosteje. Še posebej pomembno je, da napetost nove verige preverite vsakih 5-10 minut uporabe.
Za nastavitev napetosti verige sprostite gumb za pritisk vodila (slika A, 8) tako, da ga rahlo obrnete v levo. Gumb za napenjanje verige (slika A, 10) obrnite v desno, da povečate napetost verige, ali v levo, da jo zmanjšate. Nato zavrtite gumb za pritisk vodila (slika A, 8) v smeri urinega kazalca, dokler se ne ustavi. Ko je veriga pravilno napeta, ne sme viseti čez spodnji rob vodila in jo je treba z rahlim potegom za približno 3-4 mm na sredini vodila odmakniti od vodila, ne da bi izpadla iz utora vodila (slika C). Ko verigo spustite, se bo vrnila na svoje mesto v vodilnem žlebu. Če je potrebno, popravite s ponavljanjem zgornjih korakov.

Mazanje verige
Delo z verižno žago brez olja za mazanje verige je prepovedano. To predstavlja nevarnost pretrganja verige, kar lahko povzroči hude poškodbe ali smrt upravljavca.
Za mazanje verige uporabljajte samo olja, namenjena za verižne žage (npr. olje Dedra DEGL02). Prepovedana je uporaba pregorelih motornih olj ali drugih maziv, ki niso namenjena temu namenu. Z izbiro ustreznega olja podaljšate življenjsko dobo verige in vodila.
Če želite ponovno napolniti olje za mazanje verige, odvijte pokrovček rezervoarja za olje (slika A, 3) in nalijte olje. Pri ponovnem polnjenju olja spremljajte nivo olja skozi okence oljne posode (slika A, 11). V rezervoarju je naenkrat 130 ml olja. Če olje pride na ohišje verižne žage, ga obrišite do suhega z bombažno krpo.
Pri ponovnem polnjenju olja pazite, da v rezervoar ne pridejo nečistoče, saj lahko to povzroči nepravilno mazanje verige ali poškodbe sestavnih delov verižne žage, kot je oljna črpalka.

7. Vklop naprave

Pred zagonom naprave je obvezno treba opraviti opravila, opisana v točki "Priprava za delo".

Pred vklopom naprave se prepričajte, da sta obe nogi upravljavca trdno na tleh, da je desna roka na zadnjem ročaju (slika A, 7), leva roka pa na sprednjem ročaju (slika A, 1). Prepričajte se, da v bližini ni drugih ljudi ali živali, ki bi se lahko nenamerno znašli v dosegu žage. Prepričajte se, da se veriga žage pri zagonu ne dotika ničesar.
Za vklop naprave premaknite zavorno ročico (slika A, 2) proti sprednjemu ročaju (slika A, 1). Nato s palcem desne roke premaknite varovalo stikala

naprej (slika A, 5). Pritisnite stikalo z vsaj dvema prstoma (kazalec in sredinec) desne roke (slika A, 9). Naprava bo začela delovati.

8. Uporaba naprave

⚠ POZOR **Če se baterija segreje nad 40 °C, prenehajte z delom in počakajte, da se baterija ohladi.**

Pri delu z napravo je treba strogo upoštevati vsa varnostna pravila in priporočila, opisana v varnostnih pogojih.

Preverjanje delovanja zavore v sili

Po vklopu motorne žage obrnite levo roko na sprednji ročaj (slika A, 1) tako, da z zgornjim delom roke ali zapestjem potisnete ročico zavore (slika A, 2) naprej. Motor verižne žage se mora takoj ustaviti in veriga se mora ustaviti.

Preverjanje delovanja vztrajnostne zavore

Spustite stikalo verižne žage (slika A, 9) in preverite, ali se veriga ustavi in preneha vrteti. Če je po sprostitvi stikala viden jasen inercijski pomik verige, je delovanje žage prepovedano.

Preverjanje mazanja verige

Držite žago navzdol pod kotom 45° nad svetlo, ravno površino (npr. desko) in pustite stroj delovati eno minuto. Če je na površini vidna jasna črta olja, ki ga izloča veriga na koncu palice, to pomeni, da je mazanje verige pravilno.

Če ugotovite nepravilno mazanje, je delovanje naprave prepovedano. Preverite, ali ni zamašena luknja za olje v palici (slika C, 1). Preverite, ali ni prišlo do onesnaženja palice (utora za vodenje verige). Če ti ukrepi nimajo želenega učinka, je treba enoto vrniti v popravilo.

Delovanje verižne žage

Pri uporabi verižne žage morate nujno upoštevati vsa varnostna pravila in navodila, opisana v varnostnih pogojih.

Ne režite lesa, ki leži neposredno na tleh, betonu ali kateri koli drugi površini. Stik verige s tlemi ali drugo podlago je lahko ne le nevaren, temveč tudi skrajša življenjsko dobo verige in palice.

Sekanje drevesa - priprava

Sekanje drevesa se ne sme izvajati na način, ki bi predstavljal nevarnost za osebe, premoženje in električne ali telekomunikacijske vode itd. Osebe v bližini upravljavca morajo biti vsaj 2,5-krat višje od višine (dolžine) drevesa, ki ga je treba posekati. Če se zgodi, da drevo, ki ga je treba posekati, pride v stik z električnim ali telekomunikacijskim vodom itd., je treba o tem takoj obvestiti upravljavca zadevnega omrežja.

Če je drevo, ki ga je treba posekati, na pobočju, mora biti upravljavec motorne žage na zgornji strani hriba, saj se drevo, ki ga je treba posekati, po pobočju običajno spusti/spusti.

Pred posekom drevesa je treba določiti predvideno smer padanja drevesa (slika E, 1). Upoštevati je treba dejavnike, kot so naravni naklon drevesa, položaj težjih vej in vejevja, smer vetra itd.

Pred sečnjo drevesa načrtujte in očistite evakuacijske poti (slika E, 2). Pravilne evakuacijske poti se morajo od smeri sečnje odmakniti pod kotom približno 135°. Izogibajte se nevarnim območjem (slika E, 3).

S posekanega drevesa odstranite odpadke, kamenje, odpadlo lubje, žeblje, žice, sponke itd. Delovno območje okoli drevesa očistite podrasti.

Sekanje drevesa - obrezovanje

Prvi rez, tj. rez za obrezovanje (slika F, 2), je treba opraviti na strani, obrnjeni v predvideno smer sečnje (sliki F, 1 in E, 1), do globine 1/3 premera debla, pravokotno na smer sečnje. Da bi zmanjšali nevarnost zagozditve žage v drevesu, najprej opravite spodnji vodoravni rez in nato zgornji rez pod kotom 45°. Odsekan del drevesa odstranite iz reza za sečnjo.

Sekanje drevesa - rez

Drugi rez, tj. rez za podiranje drevesa (slika F, 3), opravite s strani, ki je nasprotna smeri padanja drevesa. Pri rezanju poskušajte rezati vodoravno in pri tem upoštevajte razdaljo vsaj 50 mm nad spodnjim robom reza za podiranje. Pustite približno 50 mm širok podrez (slika F, 4). Spodnji rez (ali tečaj) je pas nepokošenega lesa na drevesu, ki omogoča pravilno smer sečnje in preprečuje, da bi se drevo med sečnjo obrnilo in padlo v drugo smer, kot je bilo predvideno. Med podiranjem se zaradi teže podrtega drevesa raztrga.

Če obstaja nevarnost, da bo drevo začelo padati v drugo smer, kot je bilo predvideno, se odbije in zatakne žaga v rezu, takoj ustavite rez, s klini (lesenimi, plastičnimi ali aluminijastimi) razširite rez in podrgnite drevo v želeni smeri.

Ko se rez približuje podrezu, se drevo začne nagibati in padati. Na tej točki odstranite žago s sečnje, izklopite motor, odložite žago in se oddaljite po poti umika. Bodite pozorni na zgornje veje in veje drevesa, ki lahko padejo. Pazite na korak.

Obrezovanje

Obrezovanje je odstranjevanje vej s posekanega drevesa, ki leži na tleh. Pri obrezovanju je treba pustiti debelejše spodnje veje, ki podpirajo drevo na tleh. Z obrezovanjem začnite pri vznožju posekanega drevesa in se pomikate proti vrhu. Veje obrezujte eno za drugo, manjše veje odstranite z enim rezom. Napete veje obrezujte z napete strani, da se žaga ne zatakne. Pri rezanju napete veje bodite previdni, saj lahko te odskočijo v nepredvideno smer in zadenejo upravljavca ter ga poškodujejo.

Redčenje drevesa

Pri redčenju (ali žaganju) se predhodno posekano in obrezano drevo prečno razreže na krajše hlode, da se doseže želeni rez. Med redčenjem mora upravljavec trdno stati na tleh, enakomerno porazdeliti težo telesa na obe nogi in prenesti težo stroja na hlod. Če je mogoče, je treba deblo na mestu redčenja dvigniti in se opreti na debelejše veje, kozolce, opore ali naravne neravnine terena.

Če je deblo na mestu redčenja podprto, je treba redčenje opraviti od zgoraj, da se vodilo in veriga ne potopita v tla. V tem primeru mora končni rez opraviti usposobljen upravljavec verižne žage.

Če je deblo podprto z enega konca (slika G,3) in konec prosto visi, začnite z rezom od spodaj do 1/3 premera debla (slika G,1) s strani stiskanja, nato pa končni rez opravite od zgoraj (slika G,2) s strani raztezanja.

Če je deblo podprto na obeh straneh reza (slika H, 3), začnite rez z vrha do 1/3 premera debla (slika H, 1) s strani stiskanja, končni rez pa opravite od spodaj (slika H, 2) s strani napetosti.

Če je žagano deblo na pobočju, mora upravljavec stati na višjem delu pobočja, da se izogne poškodbam, saj se žagano deblo po pobočju kotali.

V zadnji fazi žaganja „skozi“ mora upravljavec, da bi ohranil popoln nadzor nad žago, zmanjšati pritisk na žago na nič, tako da stroj deluje na hlod le s svojo lastno težo. Vendar ne popustite prstov na ročajih žage, da bi ohranili popoln nadzor nad strojem.

Ko končate z redčenjem, sprostite stikalo verižne žage (sliki A, 9) in počakajte, da se veriga ustavi, preden nadaljujete s premikanjem naprave. Med premikanjem z drevesa na drevo mora biti žaga izklopljena.

9. Tekoča vzdrževalna opravila

⚠ POZOR **Kakršna koli vzdrževalna opravila na napravi se sme opraviti le po odklopu naprave od vira napajanja.**

Preverjanje napetosti verige

Upoštevajte, da se veriga žage med delovanjem segreje in raztegne. Med prekinitvami dela preverite napetost verige in jo nastavite, kot je opisano v poglavju „Priprava na delo“. Po končanem delu zmanjšajte napetost verige, da se ta ohladi in skrajša ter tako prepreči, da bi se zataknila v vodilu.

Preverjanje in dolivanje olja

Redno preverjajte raven olja za mazanje verige in ne dovolite, da bi verižna žaga delovala brez maziva. Napetost verige preverite ob vsakem dopolnjevanju ravni olja.

Preverjanje stanja vodila in verige

Stanje verige in vodila redno preverjajte (vsaj vsakih 5 delovnih ur). Za razstavljanje upoštevajte navodila za sestavljanje v obratnem vrstnem redu (glejte poglavje „Priprava na uporabo“). Očistite utore vodila verige in odprtino za olje v vodilu (slika C, 1). Da bi preprečili prekomerno obrabo vodila, ga redno obračajte (vsak dan, če se žaga intenzivno uporablja, sicer pa po ostrenju ali zamenjavi verige) tako, da obrnete vzvod napenjalca verige (slika B, 16) na drugo stran in obrnete vodilo navzdol. Preverite stanje vodilnih utorov: ob stranico postavite robno ravnilo. Če je vidna vrzel zaradi navzven obrnjenih robov vodilnih utorov, je treba vodilo zamenjati z novim ali poslati v servisni center v obnovo. Preverite stanje zobniškega kolesa na koncu vodila in ga po potrebi namažite s tehničnim vazelinom tako, da ga vstavite v luknjo v vodilu ob osi kolesa.

Preverite verigo, ali so pretrgani členi in zrahljane zakovice. Ne uporabljajte verige s pretrganimi členi, zrahljanimi zakovicami ali togimi členi.

Brušenje verige

Veriga se šteje za obrabljeno, ko so rezalni zobje dolgi 4 mm. Obrabljene verige ni dovoljeno uporabljati; zamenjati jo je treba z novo.

Verigi je treba kot delovnemu orodju verižne žage nameniti posebno pozornost. Njena ostrina vpliva na kakovost in hitrost postopka rezanja; tupa veriga precej otežuje delo z napravo in prispeva k hitrejši obrabi vodilne palice in verižne žage.

Brušenje verige je zapleten postopek; neizkušeni uporabnik verižne žage mora brušenje verige zaupati usposobljenemu servisu. V nasprotnem primeru se lahko zgodi, da ne bodo ohranjeni pravilni koti in razdalje rezalnih zob glede na omejevalnik vdolbine, kar lahko privede do večje nevarnosti povratnega udarca in s tem do nesreče pri delu, hudih poškodb ali smrti upravljavca.

Drugo vzdrževanje

Redno preverjajte stanje zobnika, ki poganja verigo (slika B, 15); če odkrijete poškodbe, dajte napravo servisirati in zamenjati.
Napravo vzdržujte čisto in je ne shranjujte, če je umazana. Naprave ne čistite z detergenti na vodni osnovi ali agresivnimi topili. Po odstranitvi pokrova menjalnika (slika A, 12), vodila in verige odstranite žagovino s stisnjenim zrakom. Preden se premaknete na mesto shranjevanja, sprostite napenjanje verige in namestite pokrov vodila.

Skladiščenje in prevoz
Hranite v suhem prostoru, nedosegljivem otrokom, in stran od zunanjih vplivov (dež, sneg, UV-žarki).
Verižne žage ne shranjujte z biološkim mazalnim oljem, saj se lahko smole, ki jih vsebuje, oborijo in poškodujejo oljno črpalko. Verižne žage ne shranjujte brez čiščenja verige in letve, če je bilo za mazanje uporabljeno rastlinsko olje, saj to povzroči oksidacijo verige, otrdelost in poškodbe verige in letve.

Če je treba orodje poslati v popravilo, poskrbite, da pred pošiljanjem izpraznite rezervoar za olje. V skladu z veljavnimi predpisi je prevoz olj - vključno s prevozom izdelkov za servisiranje - brez upoštevanja posebnih varnostnih pogojev, opredeljenih v posebnih predpisih, prepovedan.

Celotno električno orodje redno čistite, pri čemer posebno pozornost namenite prezračevalnim režam.
Izogibajte se polnjenju baterije takoj po intenzivni uporabi. Zaradi pojava samopraznjenja ne shranjujte popolnoma izpraznjene baterije, saj se lahko v tem primeru izprazni pod kritično raven in se trajno poškoduje.
Zato je treba baterijo, ko je ne uporabljate, hraniti delno napolnjeno (do približno 40 %). Baterijo ponovno napolnite, preden se popolnoma izprazni. Baterije shranjujte pri temperaturah med 10 in 30 °C. Pri shranjevanju pri nizkih temperaturah baterija hitreje izgubi svojo zmogljivost.
Postopek polnjenja je opisan v priročniku za baterijo in polnilnik iz linije SAS+ALL.

Prostor za shranjevanje mora biti nedostopen otrokom.

Če je treba napravo poslati v popravilo, jo je treba zaščititi pred naključnimi mehanskimi poškodbami, baterije pa izvleči iz vtičnice polnilnika.

Kako odstraniti baterijo
Če želite odstraniti baterijo, držite napravo za ročaj in pritisnite gumb za sprostitev na sprednji strani baterije. Izvlecite baterijo iz držala. Če želite vstaviti baterijo, jo potisnite v držalo in pritisnite, dokler se držalo ne zaskoči.
Pritrjevanje in zamenjava dodatne opreme
Po pritrditvi orodja se prepričajte, da je pravilno pritrjeno: postavite električno orodje vodoravno in poskusite izvleči pritrjeni nastavek. Če ga ni mogoče izvleči, je pravilno pritrjen.

Vzdrževanje naprave
Vzdrževanje vključuje delovanje naprave skupaj z njeno dodatno opremo, tj. baterijo in polnilnikom.
Nikoli ne izvajajte vzdrževalnih del na napravi, ki je priključena na vir napajanja.
To lahko povzroči hude telesne poškodbe ali električni udar. Pred izvajanjem vzdrževalnih del izvlecite baterijo iz vtičnice za baterijo.
Vzdrževanje naprave je sestavljeno iz vzdrževanja vseh njenih sestavnih delov, ki so potrebni za normalno delovanje, v čistem stanju. Za čiščenje ne uporabljajte nobenih topil, saj lahko to povzroči nepopravljive poškodbe ohišja in drugih plastičnih sestavnih delov.
Baterije ne čistite z vodo, saj lahko to povzroči notranji kratek stik, ki lahko povzroči trajne poškodbe.

Pred vsakim zagonom:
- Preverite, ali so prezračevalne reže motorja zakrite ali umazane. Po potrebi jih odkrijte/očistite s krpo, rahlo navlaženo z vodo;

Po vsaki uporabi:
- Odklopite akumulator, da ga nepooblaščene osebe ali med prevozom ne bi slučajno vklopile.

10. Nadomestni deli in dodatna oprema

Za nakup rezervnih delov in dodatne opreme se obrnite na Servis Dedra Exim. Kontaktne podatke najdete na 1. strani navodil.
Pri naročanju rezervnih delov navedite številko partije z nazivne tablice in številko dela iz montažne risbe.
V garancijskem roku bodo popravila izvršena pod pogoji, navedenimi v garancijskem listu. Reklamirani izdelek je treba dostaviti v popravilo na kraj nakupa (prodajalec je dolžan reklamirani izdelek sprejeti), lahko se ga tudi pošlje v centralni servis Dedra Exim ali v servis, ki je najbližji vašemu prebivališču (seznam servisov je na voljo na www.dedra.pl). Prosimo, da izdelku priložite izpolnjen garancijski list. Po preteku garancijskega obdobja popravila opravlja centralni servis. Poškodovan izdelek je se pošlje v servis (stroške dostave krije uporabnik)..

11. Samoodpravljanje napak

⚠ POZOR **Pred pristopom k odpravljanju napak je treba napravo odklopiti od električnega omrežja.**

Problem	Vzrok	Rešitev
Naprava ne deluje	Baterija je napačno priključena.	Preverite baterijo.
	Baterija je izpraznjena	Napolnite baterijo
	Stikalo je okvarjeno	Zamenjajte stikalo z novim - Napotite enoto na servis
	Vonj po zažgani izolaciji	Motor je treba popraviti - napotite na servis
	Varnostna zavora je blokirana	Odklenite zavorno ročico (glejte poglavje „Priprava na delovanje“).
Motor se pregreva	Zamašene prezračevalne odprtine	izpihajte s stisnjenim zrakom
Naprava se težko zažene, po določenem času preneha delovati	Napetost verige je pretesna	Preverite napetost verige (glejte poglavje „Priprava na uporabo“)
Učinkovitost je zelo nizka	Veriga je obrabljena	Dajte verigo ponovno nabrusiti ali zamenjati
	Prešibka napetost verige	Preverite napetost verige (glejte poglavje „Priprava na uporabo“)
Nepravilno mazanje	V rezervoarju ni olja	Preverite raven olja v rezervoarju, dolijte ga
	Odprtina za olje in utor palice sta zamašena	Očistite odprtino za olje in utore na palici
	Pokvarjena oljna črpalka	Dajte stroj servisirati

12. Kompletacija naprave

1 - akumulatorska žaga - 1 kos, 2 - veriga - 1 kos, 3 - vodilo - 1 kos.

13. Informacija za uporabnike o odstranjevanju električne in elektronske opreme (velja za gospodinjstva)



Simbol, ki je prikazan na izdelkih ali spremljajoči dokumentaciji, označuje, da se okvarjene električne ali elektronske opreme ne sme odlagati med gospodinjske odpadke. Če želite sestavne dele zavreči, ponovno uporabiti ali predelati, jih je treba odpeljati na specializirano zbirno mesto, kjer jih bodo sprejeli brezplačno. Informacije o lokacijah zbirnih mest za rabljeno opremo zagotavljajo lokalni organi, npr. na svojih spletnih straneh.
S pravilnim odstranjevanjem naprave lahko ohranimo dragocene vire ter se izognemo negativnim vplivom na zdravje in okolje zaradi morebitne prisotnosti nevarnih: snovi, zmesi in sestavnih delov v opremi.
Zaradi nepravilnega odlaganja odpadkov vam grozijo kazni v skladu z ustreznimi lokalnimi predpisi.
Uporabniki v državah EU: Če želite odstraniti električno ali elektronsko opremo, se obrnite na najbližje prodajno mesto ali na dobavitelja, ki vam bo zagotovil dodatne informacije.
Odstranjevanje v državah zunaj Evropske unije: Ta simbol velja samo za države Evropske unije. Če želite ta izdelek zavreči, se obrnite na lokalne organe ali prodajalca, da vam pojasnijo pravilen način odstranjevanja.
V skladu z Uredbo (EU) 2023/1542 Evropskega parlamenta in Sveta o baterijah in akumulatorjih ter odpadnih baterijah in akumulatorjih je treba okvarjene ali uporabljene baterije/akumulatorje zbirati ločeno in jih oddati v okolju prijazno predelavo.

Garancijski list

za

.....

Kataloška št.: …….. št. partije:.....

(v nadaljevanju Proizvod)

Datum nakupa Proizvoda: .....

Žig prodajalca

Datum in podpis prodajalca: .....

Izjava uporabnika:

Potrjujem, da sem bil seznanjen s pogoji garancije in posledicami neupoštevanja navodil v navodilih za uporabo in garancijskem listu. Znani so mi pogoji te garancije, kar potrjujem z lastnoročnim podpisom:

....

Datum in kraj Podpis uporabnika

I. Odgovornost za Proizvod

1. Garant - Dedra Exim Sp. z o.o. s sedežem v Pruškovu, naslov: ul. 3 Maja 8, 05-800 Pruszków, Poljska, št. KRS (vpisa v državni sodni register Poljske) 0000062517, vpis izvršilo Okrajno sodišče za gl. mesto Varšavo v Varšavi, njegov 14. gospodarski oddelek Državnega sodnega registra *(KRS – Krajowy Rejestr Sądowy)*, davčna številka 527-020-49-33, osnovni kapital: 100.980,00 PLN.
2. Garant pod pogoji, določenimi v tem garancijskem listu, podeljuje garancijo za Proizvod, ki ga je dobavil.
3. Odgovornost iz naslova garancije zajema samo napake, izhajače iz razlogov, prisotnoh v samem Proizvodu v času njegove izdaje uporabniku.
4. Garancija daje Uporabniku pravico do brezplačne odprave napake na Proizvodu, če se napako odkrije v garancijskem obdobju. Način odprave napake na Proizvodu (metoda odprave napake) je odvisen od odločitve Garanta. Garant si za primer svoje ugotovitve, da popravila ni možno izvesti, pridržuje pravico do zamenjave okvarjenega elementa ali celotnega Proizvoda z brezhibnim, znižanja cene Proizvoda ali odstopa od pogodbe.
5. V odnosu do Uporabnika, ki ni potrošnik v smislu poljskega Civilnega zakonika *(Kodeks Cywilny)* z dne 23. aprila 1964., je odškodninska odgovornost Garanta za škodo, ki izhaja iz te garancije in/ali je v zvezi z njeno sklenitvijo in izvajanjem, ne glede na pravni naslov, omejena do vrednosti brezhibnega Proizvoda, ki je okvarjen.

II. Garancijsko obdobje

Elementi Proizvoda	Trajanje garancijske zaščite
Motorna žaga 2 x 18 V	36 mesecev od dneva nakupa Proizvoda, navedenega v tem garancijskem listu

III. Garancijski pogoji

1. Predložitev izpolnjenega garancijskega lista Proizvoda s strani Uporabnika ter dokazila okoliščin nakupa Proizvoda s strani Uporabnika, npr. v obliki blagajniškega potrdila, računa ipd. V cilju pravilne izvedbe reklamacijskega postopka se priporoča, naj Uporabnik skupaj s Proizvodom, ki ga reklamira, predloži vse elemente, navedene v „Kompletacija naprave" v navodilih za uporabo.
2. Ravnanje Uporabnika skladno s priporočili v navodilih za uporabo in garancijskem listu.
3. Garancija zajema samo ozemlje Republike Poljske in EU.
4. Garancija ne zajema okvar Proizvoda, nastalih še zlasti zaradi:
a. Uporabnikovega neupoštevanja pogojev, določenih v Navodilih za uporabo, še zlasti glede pravilne uporabe, vzdrževanja in čiščenja;
b. Uporabnikove uporabe čistilnih ali vzdrževalnih sredstev, neskladnih z navodili za uporabo;
c. Uporabnikovega neustreznega skladiščenja in prevoza Proizvoda;
d. Uporabnikovih nepooblaščenih sprememb in/ali modifikacij Proizvoda brez dogovora z Garantom;
e. Uporabnikove uporabe potrošnega materiala v Proizvodu, neskladnega z navodili za uporabo.
5. Uporabnik, ki ni potrošnik v smislu poljskega Civilnega zakonika z dne 23. aprila 1964., izgubi garancijo za Proizvod, na katerem:
- je Uporabnik odstranil, spremenil ali poškodoval serijske številke, datumske oznake in nazivne tablice;
- je Uporabnik poškodoval plombe ali so na njih vidni znaki poseganja vanje s strani Uporabnika.
6. Pozor! Opravila, povezana z vsakodnevno uporabo Proizvoda, ki so med drugim navedena v navodilih za uporabo, izvaja Uporabnik sam in na lastne stroške.

IV. Reklamacijski postopek

1. V primeru ugotovitve nepravilnega delovanja Proizvoda se je treba pred prijavo reklamacije prepričati, da so bila pravilno opravljena vsa opravila, še zlasti tista, navedena v navodilih za uporabo.
2. Priporoča se reklamacijo prijaviti takoj, najbolje v 7 dneh od dneva opazitve napake na Proizvodu. Uporabnik, ki ni potrošnik v smislu poljskega Civilnega zakonika z dne 23.4.1964, izgubi pravice, izhajajoče iz te garancije, če reklamacije ne prijavi v 7 dneh.
3. Reklamacijo se lahko prijavi, med drugim, na mestu nakupa Proizvoda, v garancijskem servisu ali pisno s pismom, poslanim na naslov: Dedra Exim Sp. z o.o., ul. 3 Maja 8, 05-800 Pruszków, Poljska.
4. Uporabnik lahko prijavi reklamacijo z uporabo obrazca, ki je na voljo na spletni strani www.dedra.pl. ("Obrazec za prijavo reklamacije na podlagi garancije").
5. Naslovi garancijskih servisov za posamezne države so na voljo na www.dedra.pl. V primeru, da za dano državo ne bi bilo navedenega garancijskega servisa, se priporoča poslati reklamacijo na podlaghi garancije na ta naslov: Dedra Exim Sp. z o.o., ul. 3 Maja 8, 05-800 Pruszków (Poljska).
6. V cilju varnosti Uporabnika se prepoveduje uporabo okvarjenega Proizvoda.
7. Pozor! Uporaba okvarjenega Proizvoda je nevarna za zdravje in življenje Uporabnika.
8. Obveznosti iz garancije bodo izpolnjene v 14 delovnih dneh od dneva dostave reklamiranega Proizvoda.
9. Priporoča se pred dostavo okvarjenega Proizvoda le-tega očistiti. Priporoča se reklamirani Proizvod skrbno zaščititi pred poškodbami pri transportu (najbolje je reklamirani Proizvod dostaviti v originalni embalaži).
10. Garancijsko obdobje se podaljša za čas, v katerem Uporabnik Proizvoda, za katerega velja garancija, zaradi njegove okvare ni mogel uporabljati.
Garancija ne izključuje, ne omejuje in začasno ne odpravlja pravic Uporabnika, izhajajočih iz predpisov o poroštvu za napake na prodani stvari.

V skladu s členom 13(1) in (2) Uredbe (EU) 2016/679 Evropskega parlamenta in Sveta z dne 27. aprila 2016 o varstvu posameznikov pri obdelavi osebnih podatkov in o prostem pretoku takih podatkov ter o razveljavitvi Direktive 95/46/ES (v nadaljnjem besedilu: RODO) vas obveščamo

1. Skrbnik vaših osebnih podatkov, podanih v obrazcu, je DEDRA-EXIM sp z o.o. s sedežem v Pruškovu [Pruszków], ul. 3 Maja 8, 05-800 Pruszków, Poljska (v nadaljevanju: "Skrbnik").
2. Vaši podatki bodo obdelovani le za namene izvedbe garancijskega postopka zanapravo v skladu s črko b prvega odst. 6. člena Splošne uredbe o varstvu podatkov EU (v nadaljevanju: »SUVP«). Dajanje podatkov je prostovoljno, a nujno potrebno za izvedbo garancijskega postopka.
3. Vaše podatke bomo obdelovali skozi čas potekanja garancijskega postopka in za namene arhiviranja za primer morebitne potrebe obrambe pred zahtevki do Skrbnika, vendar najdlje do izteka roka njihovega zastaranja.
4. Vaše podatke se sme razkriti samo subjektom, ki obdelujejo podatke za Skrbnika na podlagi pisne pogodbe o zaupanju osebnih podatkov v obdelavo in sicer, med drugim, subjektom, ki izvajajo storitve tehničnega servisa, storitve gostovanja ter vzdrževanja spletnega mesta, IT storitve, izvajalcem kurirskih storitev ipd.. Skrbnikovi dobavitelji so dolžni zagotavljati varnost podatkov ter izpolnjevati zahteve obvezujočih predpisov prava v zvezi z varstvom osebnih podatkov ter ne smejo uporabljati zaupanih jim osebnih podatkov za namene, ki niso določeni v pogodbi s Skrbnikom.
5. Vaši podatki ne bodo obdelovani na avtomatiziran način, v tem na način profiliranja, in ne bodo posredovani v tretjo državo/mednarodni organizaciji.
6. Imate v vsakem trenutku pravico dostopa do svojih podatkov ter pravico do popravka, izbrisa, omejitve obdelave le-teh, pravico do prenosa podatkov na drug subjekt, pravico do ugovora zoper njihovo obdelavo.
7. V vseh zadevah v zvezi z obdelavo vaših osebnih podatkov s strani Skrbnika nas lahko kontaktirate s sporočilom na ta e-poštni naslov: daneosobowe@dedra.pl
8. Imate pravico vložiti pritožbo pri organu, ki je v dani državi pristojen za varstvo osebnih podatkov.

HR Sadržaj

1. Slike i crteži
2. Opis uređaja
3. Namjena uređaja
4. Ograničenje uporabe
5. Tehnički podaci
6. Priprema za uporabu
7. Uključivanje uređaja
8. Uporaba uređaja
9. Održavanje
10. Zamjenski dijelovi i pribor
11. Samostalno otklanjanje kvarova
12. Komplet uređaja
13. Informacija za korisnike o odlaganju električne i elektroničke opreme
14. Jamstveni list

Prijevod originalnih uputa za uporabu

Izjava o sukladnosti priložena je uputama kao poseban dokument. U slučaju nedostatka izjave o sukladnosti, molimo kontaktirajte Dedra-Exim Sp. z o. o

Opći sigurnosni propisi se nalaze u uputama za uporabu kao posebna brošura.

NAPOMENA **Sačuvajte sva upozorenja i upute za buduću upotrebu .**

Uređaj iz linije SAS+ALL dizajniran je za rad samo s punjačima i baterijama iz linije SAS+ALL.

Li-Ion akumulator i punjač nisu oprema kupljenog uređaja i moraju se nabaviti zasebno. Zabranjena je uporaba akumulatora i punjača koji nisu namijenjeni uređaju.

UPOZORENJE. Prije uporabe uređaja pročitajte sva upozorenja označena uskličnikom i sve upute.

Nepoštivanje sljedećih sigurnosnih upozorenja i uputa može dovesti do strujnog udara, požara ili ozbiljnih ozljeda.

NAPOMENA **Sačuvajte sva upozorenja i upute za buduću upotrebu .**

2. Opis uređaja

Slika A: 1. – prednja ručka, 2. – poluga kočnice, 3. – čep otvora za punjenje ulja, 4. – vodilica lanca, 5. – štitnik prekidača, 6. – lanac, 7. – stražnja ručka, 8. – gumb pritiska vodilice, 9. – prekidač, 10. – gumb zatezača lanca, 11. – prozor spremnika ulja, 12. – poklopac lančanog pogona, 13. – utičnica akumulatora, 14. – nazubljeni graničnik, 15. – pogonski lančanik lanca, 16. – pasivni element zatezača lanca.

3. Namjena uređaja

Pila je namijenjena isključivo za piljenje drva i drvenih predmeta. Pila je posebno prikladna za piljenje drva za ogrjev ili za kućne radove rezanja drva. Postupak je detaljno opisan kasnije u ovom priručniku.

Uređaj je dopušteno koristiti u renovacijskim i građevinskim radovima, radionicama za popravke, u amaterskim radovima, uz poštivanje uvjeta uporabe i dopuštenih radnih uvjeta sadržanih u uputama za uporabu.

4. Ograničenje uporabe

NAPOMENA **Uređaj se smije koristiti samo u skladu s dolje navedenim "Dopuštenim radnim uvjetima".**

Nemojte rezati materijale koji nisu navedeni u odjeljku Namjena.

NAPOMENA **Neovlaštene promjene mehaničke i električne konstrukcije, bilo kakve modifikacije, servisiranje koje nije opisano u uputama za uporabu smatrat će se nezakonitim i rezultirati gubitkom jamstvenih prava, a izjava o sukladnosti više neće vrijediti.**

Uporaba koja nije u skladu s namjenom ili uporaba koja nije u skladu s uputama za uporabu rezultirat će gubitkom jamstvenih prava.

Dopušteni uvjeti rada
S1 - kontinuirani rad i drugo.
Raspon temperature punjenja akumulatora 10 - 30°C. Ne izlažite temperaturama iznad 40°C.

5. Tehnički podaci

Model	**DED7184V**	**DED7184VA**
Napon mreže [V]	2 x 18 d.c.	2 x 18 d.c.
Brzina vrtnje max n0 [min-1]	7200	7200
Brzina lanca [m/s]	14	14
Duljina vodilice [mm]	400	450
Maksimalna duljina rezanja [mm]	390	440
Širina utora vodilice [mm]	1,1	1,1
Broj karika lanca	56	62
Korak lanca ["]	3/8	3/8
Profil lanca	polu dlijeto	polu dlijeto
Razina vibracija drške [m/s2]:	2,8	2,8
Nesigurnost mjerenja Ka [m/s2]	1,5	1,5
Emisija buke:		
Razina tlaka LpA [dB(A)]	101,74	101,74
Nesigurnost mjerenja (KpA) [dB(A)]	3	3
Razina snage LWA [dB(A)]	109,08	109,08
Nesigurnost mjerenja (KWA) [dB(A)]	3	3
Zajamčena razina zvučne snage LWA [dB(A)]	110	110

Informacije o vibracijama i buci

NAPOMENA Kombinirana vrijednost vibracija a_h i nesigurnost mjerenja određena je u skladu s normom EN 62841-1 i navedena je u tablici.

Emisija buke određena je u skladu s EN 62841-1, vrijednosti su navedene u gornjoj tablici.

Informacija o buci

Emisija buke određena je u skladu s **EN 62841-1**, vrijednosti su navedene u gornjoj tablici.

NAPOMENA **Buka može oštetiti sluh, uvijek pri radu koristite zaštitu ušiju!**

Deklarirana ukupna vrijednost vibracija/buke izmjerena je prema standardnoj metodi ispitivanja i može se koristiti za usporedbu jednog uređaja s drugim. Navedena razina vibracija/buke se također može koristiti za početnu procjenu izloženosti vibracijama/buci.

Razina vibracija/buke tijekom stvarne uporabe uređaja se može razlikovati od deklariranih vrijednosti, ovisno o tome kako se koriste radni alati, posebno o vrsti obrađivanog predmeta i o potrebi definiranja mjera zaštite operatera. Za točnu procjenu izloženosti u stvarnim uvjetima uporabe, potrebno je uzeti u obzir sve dijelove radnog ciklusa, uključujući razdoblja kada je uređaj isključen ili kada je uključen, ali nije u uporabi.

6. Priprema za uporabu

Uređaj je dio SAS+ALL linije, stoga, da biste ga koristili, morate kompletirati set koji se sastoji od uređaja, akumulatora i punjača. Zabranjena je uporaba drugih akumulatora i punjača.
Izvedite sve korake u ovom poglavlju s isklju čenom baterijom.

Bateriju postavite tek nakon što je pila potpuno sastavljena, lanac podešen i ulje za lanac napunjeno u spremnik ulja za lanac.

Uvijek nosite zaštitne rukavice kada sastavljate, podešavate i pregledavate motornu pilu kako biste izbjegli ozljede.

Ugradnja vodilice i lanca

Odvijte stezni vijak (sl. A, 8), uklonite poklopac lančanog pogona (sl. A, 12). Sastavite vodilicu kao što je prikazano na slici B. Uvjerite se da otvor za ulje na vodilici, koji se koristi za podmazivanje lanca, nije onečišćen.

Provjerite je li lanac oštećen – pazite da karike nisu polomljene i da zakovice nisu potrgane. Oštećeni lanac ne smije se ugrađivati u motornu pilu.

Ugradite vodilicu i lanac kao što je prikazano na slici B. Provjerite je li lanac postavljen u ispravnom smjeru – oštri rubovi reznih zuba moraju biti okrenuti u smjeru rotacije lanca, kao što je prikazano na slici B. Provjerite je li vodilica pravilno pritisnuta na tijelo pile i je li lanac pravilno postavljen na pogonski lančanik (slika B, 15) i u utore vodilice. Stavite poklopac lančanog pogona (sl. A, 12) i zategnite gumb za pritisak vodilice (sl. A, 8). Uvjerite se da je poklopac u ravnini s kućištem motorne pile duž svih kontaktnih rubova, da nigdje ne strši i da nije pod napetošću.

Zatezanje lanca motorne pile

Lanac se produljuje tijekom uporabe, stoga biste trebali redovito provjeravati napetost. Kada prvi put koristite novi lanac, imajte na umu da mu je potrebno neko vrijeme da se rastegne, pa biste trebali češće provjeravati napetost. Posebno je važno provjeriti napetost novog lanca svakih 5-10 minuta korištenja.

Za podešavanje napetosti lanca, olabavite gumb za pritisak vodilice (sl. A, 8) okretanjem lagano ulijevo. Okrenite gumb zatezača lanca (sl. A, 10) udesno da povećate napetost lanca ili ulijevo da je smanjite. Zatim okrenite gumb za pritisak vodilice (sl. A, 8) u smjeru kazaljke na satu dok se ne zaustavi. Kada je pravilno zategnut, lanac ne smije visjeti preko donjeg ruba vodilice i trebao bi se moći povući od vodilice za cca. 3-4 mm u sredini tračnice blagim povlačenjem, bez ispadanja iz utora vodilice (sl. C). Nakon otpuštanja, lanac će se vratiti na svoje mjesto u utoru vodilice. Ako je potrebno, napravite ispravke ponavljanjem gornjih koraka.

Podmazivanje lanca

Zabranjen je rad s motornom pilom bez ulja za podmazivanje lanca. To predstavlja opasnost od pucanja lanca, što može uzrokovati ozbiljne ozljede ili smrt rukovatelja.

Koristite samo ulja namijenjena motornim pilama (npr. ulje Dedra DEGL02) za podmazivanje lanca. Zabranjeno je koristiti izgorjela motorna ulja ili druga maziva koja nisu za tu svrhu. Odabir pravog ulja produljuje vijek trajanja lanca i vodilice.

Za ponovno punjenje ulja za podmazivanje lanca, odvrnite čep spremnika ulja (sl. A, 3) i ulijte ulje. Prilikom dolijevanja ulja, pratite razinu ulja kroz prozor spremnika za ulje (sl. A, 11). Spremnik drži 130 ml ulja odjednom. Ako ulje dospije na kućište motorne pile, obrišite ga suhom pamučnom krpom.

Prilikom dolijevanja ulja pazite da nečistoće ne dospiju u spremnik, jer to može uzrokovati neispravno podmazivanje lanca ili oštetiti komponente motorne pile kao što je pumpa za ulje.

7. Uključivanje uređaja

Prije pokretanja uređaja bitno je provesti radnje opisane u poglavlju "Priprema za rad".

Prije uključivanja uređaja, provjerite jesu li obje noge operatera čvrsto na tlu, desna ruka na stražnjoj ručki (sl. A, 7), a lijeva ruka na prednjoj ručki (sl. A, 1). Uvjerite se da u blizini nema drugih ljudi ili životinja koji bi nenamjerno mogli doći u domet pile. Pazite da lanac pile ništa ne dodiruje prilikom pokretanja.
Za uključivanje uređaja pomaknite ručicu kočnice (slika A, 2) prema prednjoj ručki (slika A, 1). Zatim palcem desne ruke pomaknite štitnik prekidača prema naprijed (sl. A, 5). Pritisnite prekidač s najmanje dva prsta (kažiprst i srednji prst) vaše desne ruke (sl. A, 9). Uređaj će početi raditi.

8. Uporaba uređaja

⚠ NAPOMENA **U slučaju ako se akumulator zagrije iznad 40°C, prekinite rad i pričekajte da se akumulator ohladi.**

Provjera rada sigurnosne kočnice
Nakon što uključite pilu, okrenite lijevu ruku na prednjoj ručki (Sl. A, 1) tako da ručicu kočnice (Sl. A, 2) gurnete prema naprijed nadlanicom ili zglobom. Motor pile treba odmah ugasiti i lanac stati.

Provjera rada inercijske kočnice
Otpustite prekidač pile (sl. A, 9) i provjerite zaustavlja li se lanac i prestaje li se okretati. Ako je vidljivo jasno inercijsko kretanje lanca nakon otpuštanja prekidača, rad pile je zabranjen.

Provjera podmazivanja lanca
Držeći pilu s vodilicom nagnutom prema dolje pod kutom od 45° iznad lagane, ravne površine (npr. daske), pustite pilu da radi jednu minutu. Ako se na površini pojavi jasna linija ulja koju ispušta lanac na kraju vodilice, to znači da je lanac pravilno podmazan.
Ako se otkrije neispravno podmazivanje, rad uređaja je zabranjen. Provjerite da otvor za ulje vodilice (Sl. C, 1) nije začepljen. Provjerite vodilicu (žlijeb vodilice lanca) na onečišćenje. Ako ove radnje ne daju željeni učinak, uređaj treba poslati na popravak.

Rad s motornom pilom
Prilikom rada s motornom pilom bitno je pridržavati se svih sigurnosnih pravila i preporuka opisanih u sigurnosnim uvjetima.
Nemojte koristiti motornu pilu za rezanje drva koje leži izravno na tlu, betonu ili drugoj površini. Kontakt između lanca i tla ili druge površine ne samo da može biti opasan, već će također skratiti vijek trajanja lanca i vodilice.

Sjeći drvo - priprema
Sječa stabla ne smije se izvoditi na način da predstavlja opasnost za osobe, imovinu, elektroenergetske ili telekomunikacijske vodove i sl.

⚠ NAPOMENA Osobe u blizini operatera trebaju biti na udaljenosti od najmanje 2,5 puta visine (dužine) stabla koje se ruši.

Ako stablo koje se siječe dođe u kontakt s električnim vodom, telekomunikacijskim vodom i sl., potrebno je odmah obavijestiti operatera dotične mreže.
Ako je drvo koje se reže na padini, rukovatelj motornom pilom treba stajati na uzbrdici brda jer drvo koje se reže ima tendenciju pada/klizanja niz padinu.
Prije sječe stabla treba odrediti očekivani smjer pada (slika E, 1). Moraju se uzeti u obzir čimbenici kao što su prirodni nagib stabla, položaj težih grana i grana, smjer vjetra itd.
Isplanirajte i oslobodite puteve za evakuaciju (Sl. E, 2) prije početka rezanja. Ispravni putovi za bijeg trebali bi se odvajati od smjera pada pod kutom od približno 135°. Izbjegavajte opasna područja (Sl. E, 3).
Uklonite prljavštinu, kamenje, olabavljenu koru, čavle, žice, spojnice itd. sa stabla koje se reže. Očistite radnu zonu oko stabla.

Obaranje stabla – zarez
Prvi rez, odnosno zarez (sl. F, 2) potrebno je napraviti na strani na kojoj je planiran smjer sječe (sl. F, 1 i sl. E, 1) do dubine 1/3 promjera debla, okomito na smjer rušenja. Kako biste smanjili rizik od zaglavljivanja pile u stablu, prvo napravite donji vodoravni rez, a zatim gornji rez pod kutom od 45°. Uklonite odrezani komad stabla iz zareza.

Sječa stabla – sječa
Drugi rez, tj. rez za obaranje (sl. F, 3), treba napraviti sa strane suprotne od smjera u kojem stablo pada. Održavajte udaljenost od najmanje 50 mm iznad donjeg ruba zareza, pokušavajući rezati vodoravno. Ostavite razmak (sl. F, 4) od oko 50 mm širok. Šarka (ili neposječeno drvo) je traka neposječenog drva u stablu koja omogućuje obaranje stabla u ispravnom smjeru, sprječavajući njegovo rotiranje tijekom pada i pad u smjeru koji nije namijenjen. Rastrgat će se prilikom pada od sile težine stabla koje se ruši.
Ako postoji opasnost da će stablo početi padati u smjeru koji nije namijenjen, udarite unatrag i stisnite pilu u rezu za obaranje, odmah zaustavite rez za obaranje, koristite klinove (drvene, plastične ili aluminijske) da proširite rez za obaranje i oborite stablo u željenom smjeru.
Kako se rez za sječu približava panju, stablo će se početi naginjati i padati. Zatim biste trebali izvaditi pilu iz reza, ugasiti motor, odložiti pilu i koristiti put bijega. Budite oprezni s gornjim granama i granama stabla koje mogu pasti. Pogledaj dolje u svoja stopala.

Orezivanje
Kresenje je uklanjanje grana sa posječenog stabla koje leži na zemlji. Prilikom rezidbe ostavite deblje donje grane koje će poduprijeti stablo na tlu. Podrezivanje treba započeti od baze odsječenog stabla, prema vrhu. Grane krakova jednu po jednu, uklanjanje malih grana jednim rezom. Grane pod napetošću treba orezivati sa strane uz vlačno naprezanje kako bi se izbjeglo zaglavljivanje pile. Nal Budite oprezni kada režete grane pod napetošću jer mogu iskočiti u neočekivanom smjeru i udariti rukovatelja, uzrokujući ozljede.

Rezanje stabla
Piljenje (ili rezanje) podrazumijeva poprečno rezanje prethodno posječenog i orezanog stabla na kraće trupce kako bi se dobila željena veličina. Prilikom rezanja rukovatelj mora stajati čvrsto na tlu, ravnomjerno raspoređujući težinu tijela na obje noge, prenoseći težinu stroja na deblo koje se reže. Ako je moguće, deblo na sječištu treba podignuti, poduprijeti ga debljim granama, kostovima, potporama ili prirodnim neravninama terena.
Ako je deblo poduprto na mjestu rezanja, napravite rez odozgo, izbjegavajući da se vodilica i lanac zabadaju u tlo. U ovoj situaciji, završni rez trebao bi napraviti kvalificirani rukovatelj pilane.
Ako je deblo poduprto na jednom kraju (Sl. G, 3) i odrezani kraj slobodno visi, započnite rez odozdo, do 1/3 promjera debla (Sl. G, 1) sa strane tlačnog naprezanja, a zatim napravite završni rez odozgo (Sl. G, 2) sa strane vlačnog naprezanja.
Ako je deblo poduprto s obje strane poprečnog reza (Slika H, 3), poprečni rez treba započeti odozgo, do 1/3 promjera debla (Slika H, 1) sa strane tlačnog naprezanja, a zatim završni rez treba napraviti odozdo (Slika H, 2) sa strane vlačnog naprezanja.
Ako je trupac koji se reže na kosoj padini, rukovatelj mora stajati na višem dijelu kosine kako bi izbjegao ozljede jer se rezani trupci otkotrljaju niz padinu.
Tijekom završne faze prorezivanja, kako bi zadržao potpunu kontrolu nad pilom, operater treba smanjiti pritisak na pilu na nulu, tako da stroj djeluje na deblo koje se reže samo vlastitom težinom. Ipak, nemojte opuštati prste na ručkama pile kako biste zadržali potpunu kontrolu nad uređajem.
Nakon što je poprečni rez završen, otpustite prekidač pile (Sl. A, 9) i dopustite da se lanac zaustavi prije nego nastavite pomicati pilu. Prilikom prelaska sa stabla na stablo motorna pila mora biti isključena.

9. Održavanje

Sve radnje održavanja obavljajte dok je uređaj isključen iz izvora napajanja. Prilikom održavanja motorne pile uvijek nosite zaštitne rukavice kako se ne biste posjekli.

Provjera napetosti lanca
Imajte na umu da se lanac pile zagrijava i rasteže tijekom rada. Za vrijeme pauze u radu provjerite napetost lanca i prilagodite je kako je opisano u poglavlju „Priprema za rad“. Nakon završetka rada smanjite zategnutost lanca kako bi se ohladio i skratio, kako ne bi zapeo za vodilicu.

Provjera i dolijevanje ulja
Redovito provjeravajte razinu ulja za podmazivanje lanca i nemojte dopustiti da motorna pila radi bez maziva. Provjerite napetost lanca svaki put kad dolijete razinu ulja.

Provjera stanja vodilice i lanca
Povremeno provjerite stanje lanca i vodilice (najmanje svakih 5 radnih sati). Za rastavljanje slijedite upute za sastavljanje obrnutim redoslijedom (pogledajte poglavlje "Priprema za uporabu"). Očistite utore vodilice lanca i otvor za ulje u vodilici (sl. C, 1). Kako biste izbjegli pretjerano trošenje vodilice, redovito je okrećite (svakodnevno ako se pila intenzivno koristi, inače nakon oštrenja ili zamjene lanca) okretanjem zatezača lanca (sl. B, 16) na drugu stranu i okretanjem vodilice naopako. Provjerite stanje utora vodilice: postavite rubno ravnalo sa strane. Ako je vidljiv razmak zbog toga što su rubovi utora vodilice okrenuti prema van, vodilicu je potrebno zamijeniti novom ili poslati u servisni centar na popravak. Provjerite stanje zupčanika na kraju vodilice i po potrebi podmažite tehničkim vazelinom tako da ga umetnete u rupu na vodilici pored osovine kotača.
Provjerite ima li na lancu slomljenih karika i olabavljenih zakovica. Ne koristite lanac sa slomljenim karikama, labavim zakovicama ili krutim karikama.

Oštrenje lanca
Lanac se smatra istrošenim kada su rezni zubi dugi 4 mm. Nije dopušteno koristiti istrošeni lanac; mora se zamijeniti novim.
Posebnu pozornost treba posvetiti lancu kao radnom alatu motorne pile. Njegova oštrina utječe na kvalitetu i brzinu procesa rezanja; tupi lanac znatno otežava rad s uređajem i doprinosi bržem trošenju vodilice i motorne pile.

Oštrenje lanca je kompliciran proces; neiskusan korisnik motorne pile trebao bi povjeriti oštrenje kvalificiranom servisu. U protivnom se možda neće održati točni kutovi i razmaci reznih zuba u odnosu na graničnik udubljenja, što može dovesti do povećanog rizika od povratnog trzaja i time do nesreće na radu, ozbiljne ozljede ili smrti operatera.

Ostalo održavanje
Povremeno provjerite stanje lančanika koji pokreće lanac (sl. B, 15); ako se utvrdi oštećenje, dajte uređaj na servis i zamijenite ga.
Održavajte uređaj čistim i nemojte ga spremati prljavog. Nemojte čistiti deterdžentima na bazi vode ili agresivnim otapalima. Uklonite piljevinu komprimiranim zrakom nakon uklanjanja poklopca mjenjača (sl. A, 12), vodilice i lanca. Prije pomicanja na mjesto za pohranu, otpustite napetost lanca i stavite poklopac vodilice.

Skladištenje i transport
Čuvati na suhom mjestu izvan dohvata djece i vanjskih utjecaja (kiša, snijeg, UV zrake).
Nemojte skladištiti motornu pilu s biouljem za podmazivanje jer se smole koje ono sadrži mogu istaložiti i oštetiti pumpu ulja. Nemojte spremati motornu pilu bez čišćenja lanca i vodilice ako je za podmazivanje korišteno biljno ulje za lanac, jer će to dovesti do oksidacije lanca, ukrućenja i oštećenja lanca i vodilice.

Ako alat treba poslati na popravak, svakako ispraznite spremnik ulja prije slanja. Prema važećim propisima, zabranjen je transport ulja – uključujući i transport proizvoda za servisiranje – bez poštivanja posebnih sigurnosnih uvjeta definiranih posebnim propisima.

Redovito čistite cijeli električni alat, obraćajući posebnu pozornost na ventilacijske otvore.
Punjenje baterije odmah nakon upotrebe. Zbog fenomena samopražnjenja, nemojte skladištiti bateriju potpuno ispražnjenu jer se tada može isprazniti ispod kritične razine i trajno oštetiti.
Stoga, kad se ne koristi, bateriju treba čuvati djelomično napunjenu (do približno 40%). Ponovno napunite bateriju prije nego što se potpuno isprazni. Čuvajte baterije na temperaturama između 10-30°C. Kada se čuva na niskim temperaturama, baterija brže gubi kapacitet.
Proces punjenja opisan je u priručniku za bateriju i punjač iz linije SAS+ALL.

Mjesto skladištenja treba biti nedostupno djeci.

Ako uređaj treba poslati na popravak, potrebno ga je zaštititi od slučajnih mehaničkih oštećenja, a baterije izvaditi iz utičnice punjača.

Kako izvaditi bateriju
Za uklanjanje baterije držite uređaj za ručku i pritisnite gumb za otpuštanje na prednjoj strani baterije. Izvucite bateriju iz držača. Za umetanje baterije, gurnite je u držač i pritisnite dok držač ne sjedne na mjesto.

Pričvršćivanje i zamjena pribora
Nakon pričvršćivanja alata, provjerite je li str ispravno pričvršćen: postavite električni alat vodoravno i pokušajte izvući pričvršćeni nastavak. Ako se ne može izvući, ispravno je pričvršćen.

Održavanje uređaja
Održavanje uključuje rad uređaja zajedno s njegovim priborom, tj. bateriju i punjač.
Nikada ne provodite radove održavanja na uređaju koji je priključen na izvor napajanja.
To može uzrokovati ozbiljne ozljede ili električni udar. Prije radova na održavanju izvadite bateriju iz utičnice za bateriju.
Održavanje uređaja sastoji se od održavanja čistim svih njegovih dijelova koji su potrebni za normalan rad. Nemojte koristiti nikakva otapala za čišćenje, jer to može uzrokovati nepopravljivo oštećenje kućišta i drugih plastičnih dijelova.
Nemojte čistiti bateriju vodom jer to može uzrokovati unutarnji kratki spoj koji može dovesti do trajnog oštećenja.

Prije svakog pokretanja:
- Provjerite da ventilacijski otvori motora nisu prekriveni ili prljavi. Ako je potrebno, otkrijte/očistite krpom malo navlaženom vodom;

Nakon svake upotrebe:
- Odspojite bateriju kako biste izbjegli slučajno uključivanje od strane neovlaštenih osoba ili tijekom transporta..

10. Zamjenski dijelovi i pribor

Za kupnju rezervnih dijelova i pribora obratite se Dedra Exim servisu. Podaci za kontakt nalaze se na 1. stranici uputa.
Prilikom naručivanja rezervnih dijelova molimo navedite serijski broj na natpisnoj pločici i broj dijela s montažnog crteža.
Tijekom jamstvenog roka popravci se vrše pod uvjetima navedenim u jamstvenom listu. Molimo pošaljite reklamirani proizvod na popravak u mjesto kupnje (prodavatelj je dužan prihvatiti reklamirani proizvod), pošaljite ga središnjem servisu Dedra Exim ili pošaljite servisu najbližem vašem mjestu stanovanja (popis usluga na www.dedra.pl). Molimo Vas da priložite popunjeni jamstveni list. Nakon isteka jamstvenog roka popravke obavlja središnji servis. Oštećeni proizvod treba poslati u servis (troškove dostave snosi korisnik).

11. Samostalno otklanjanje kvarova

⚠ NAPOMENA **Isključite uređaj iz napajanja prije nego što pokušate sami otkloniti kvar.**

Problem	Uzrok	Otopina
Uređaj ne radi	Baterija je neispravno spojena.	Provjerite bateriju.
	Baterija prazna	Napunite bateriju
	Oštećen prekidač	Zamijenite prekidač novim – odnesite uređaj u servisni centar
	Osjeti se miris spaljene izolacije	Motor zahtijeva popravak - odnesite uređaj u servisni centar
	Kočnica za slučaj opasnosti je blokirana	Otključajte ručicu kočnice (vidi odjeljak "Priprema za rad")
Motor se pregrijava	Začepljeni otvori za zrak	Ispuhnite ga komprimiranim zrakom
Uređaj se teško pokreće i nakon nekog vremena prestaje raditi	Lanac je previše zategnut	Provjerite napetost lanca (vidi poglavlje "Priprema za rad")
Radna učinkovitost vrlo niska	Istrošen lanac	Neka se lanac naoštri ili zamijeni novim
	Napetost lanca preniska	Provjerite napetost lanca (vidi poglavlje "Priprema za rad")
Nepravilno podmazivanje	Nema ulja u spremniku	Provjerite razinu ulja u spremniku, dolijte
	Začepljen otvor za ulje i utori za vođenje	Očistite otvor za ulje i utore za vođenje
	Oštećena pumpa za ulje	Odnesite uređaj u servisni centar

12. Komplet uređaja

1 - akumulatorska pila - 1 kom., 2 - lanac - 1 kom., 3 - vodilica - 1 kom.

13. Informacija za korisnike o odlaganju električne i elektroničke opreme (za kućanstva)



Ovaj simbol postavljen na proizvode ili popratnu dokumentaciju obavještava da se neispravni električni ili elektronički uređaji ne smiju odlagati s kućnim otpadom. Ispravan postupak u slučaju potrebe za zbrinjavanjem, ponovnom uporabom ili oporabom komponenti sastoji se od prijenosa uređaja na specijalizirano sabirno mjesto, gdje će biti besplatno prihvaćen. Informacije o lokacijama sabirnih točaka otpadne opreme pružaju lokalne vlasti, npr. na svojim web stranicama.
Pravilno zbrinjavanje uređaja omogućuje očuvanje dragocjenih resursa i izbjegavanje negativnog utjecaja na zdravlje i okoliš, do kojeg dolazi zbog mogućnosti da uređaji sadrže opasne tvari, smjese i sastavne dijelove.
Nepravilno odlaganje otpada podliježe kaznama predviđenim relevantnim lokalnim propisima.
Korisnici u zemljama Europske unije: Ako trebate odložiti električnu ili elektroničku opremu, obratite se najbližem prodavaču ili dobavljaču za dodatne informacije.
Odlaganje u zemljama izvan Europske unije: Ovaj simbol vrijedi samo za zemlje Europske unije. Ako trebate zbrinuti ovaj proizvod, obratite se lokalnim vlastima ili trgovcu radi pravilnog zbrinjavanja.
U skladu s Uredbom (EU) 2023/1542 Europskog parlamenta i Vijeća o baterijama i akumulatorima te istrošenim baterijama i akumulatorima, neispravne ili iskorištene baterije/akumulatori moraju se skupljati odvojeno i odvesti u ponovnu obradu prihvatljivu za okoliš.

Jamstveni list

na

.....

Kataloški broj: ……..br. partije:.....

(u daljnjem tekstu Proizvod)

Datum nabavke Proizvoda: .....

Pečat prodavača

Datum i potpis prodavača: .....

Izjava Korisnika:

Potvrđujem da sam upoznat s uvjetima jamstva i posljedicama nepoštivanja smjernica sadržanih u Uputama za upotrebu i jamstvenom listu. Upoznat sam s uvjetima ovog jamstva, što potvrđujem svojim potpisom:

....

Datum i mjesto Potpis Korisnika

I. Odgovornost za Proizvod

1. Jamac - Dedra Exim Sp. z o.o. sa sjedištem u Pruszkówu, adresa: ul. 3 Maja 8, 05-800 Pruszków, KRS 0000062517, Općinski sud za glavni grad Varšavu u Varšavi, XIV Gospodarski odjel Državnog sudskog registra, PIB 527-020-49-33, osnovni kapital: 100 980.00 PLN.
2. Pod uvjetima navedenim u ovom jamstvenom listu, Jamac daje jamstvo za Proizvod koji dolazi iz Jamčeve distribucije.
3. Odgovornost iz jamstva pokriva samo nedostatke koji proizlaze iz razloga koji su u Proizvodu u trenutku njegove predaje Korisniku.
4. Pod jamstvom, Korisnik stječe pravo na besplatan popravak Proizvoda, ako se kvar otkrije tijekom jamstvenog roka. Način popravka Proizvoda (metoda popravka) ovisi o odluci Jamca. Ako Jamac utvrdi da ga je nemoguće popraviti, Jamac zadržava pravo zamijeniti neispravan element ili cijeli Proizvod ispravnim, smanjiti cijenu Proizvoda ili odstupiti od ugovora.
5. U odnosu na Korisnika koji nije potrošač u smislu Zakona od 23. travnja 1964. Građanski zakonik, odgovornost Jamca za štetu koja proizlazi iz ovog jamstva i/ili u vezi s njegovim sklapanjem i izvršenjem, bez obzira na pravni naslov, ograničena je na maksimalnu vrijednost neispravnog Proizvoda.

II. Jamstveni rok

Elementi Proizvoda	Jamstveni rok
Lančana pila 2 x 18 V	36 mjeseca od datuma kupnje Proizvoda prikazanog u ovom jamstvenom listu

III. Uvjeti korištenja jamstva

1. Predočenje od strane korisnika popunjenog jamstvenog lista Proizvoda i potvrđivanje od strane Korisnika okolnosti kupnje Proizvoda, npr. predočenjem računa, fakture itd. Kako bi učinkovito riješili reklamaciju preporuča se da Korisnik dostavi sve elemente navedene u "Kompletu uređaja" zajedno s Proizvodom za reklamaciju koja se nalazi u Uputama za upotrebu.
2. Poštovanje od strane korisnika preporuka sadržanih u Uputama za uporabu i jamstvenom listu.
3. Jamstvo vrijedi isključivo na području Republike Poljske i EU.
4. Jamstvo ne obuhvaća kvarove Proizvoda nastale posebno kao rezultat:

a. Nepoštivanja od strane Korisnika uvjeta navedenih u Uputama za uporabu, posebno u pogledu pravilnog korištenja, održavanja i čišćenja;
b. Korištenja od strane Korisnika sredstava za čišćenje ili održavanje koja nisu u skladu s Uputama za uporabu;
c. Nepravilnog skladištenja i transporta Proizvoda od strane Korisnika;
d. Neovlaštene izmjene i/ili modifikacije Proizvoda od strane Korisnika koje nisu dogovorene s Jamcem;
e. Korištenja od strane Korisnika potrošnog materijala u Proizvodu koji nije u skladu s Uputama za uporabu.

5. Korisnik koji nije potrošač u smislu zakona od 23. travnja 1964. Građanski zakonik gubi jamstvo na Proizvod u kojem:

- je Korisnik je uklonio, promijenio ili oštetio serijske brojeve, oznake datuma i natpisne pločice;
- pečati su oštećeni od strane Korisnika ili pokazuju znakove manipulacije od strane Korisnika.

6. Pozor! Radnje povezane sa svakodnevnim radom Proizvoda, koje proizlaze, između ostalog iz Upute za uporabu Korisnik je dužan provoditi samostalno i o svom trošku.

IV. Procedura reklamacije

1. U slučaju utvrđivanja neispravnog rada Proizvoda, prije podnošenja reklamacije, provjerite jesu li sve radnje navedene posebno u Uputama za uporabu, izvršene ispravno.
2. Preporučujemo podnošenje reklamacije odmah, najbolje u roku od 7 dana od dana uočavanja kvara Proizvoda. Korisnik koji nije potrošač u smislu zakona od 23. travnja 1964. Građanski zakonik gubi prava koja proizlaze iz ovog jamstva ako se reklamacija ne podnese u roku od 7 dana.
3. Reklamacija se može podnijeti, između ostalog, na mjestu kupnje Proizvoda, u jamstvenom servisu ili pismeno na sljedeću adresu: Dedra Exim Sp. z o.o., ul. 3 Maja 8, 05-800 Pruszków.
4. Korisnik može podnijeti reklamaciju putem obrasca dostupnog na web stranici www.dedra.pl. ("Obrazac za reklamaciju").
5. Adrese jamstvenih servisa za pojedine zemlje dostupne su na web stranici www.dedra.pl. U slučaju nedostatka jamstvenog servisa za određenu zemlju, preporuča se slanje reklamacija na sljedeću adresu: Dedra Exim Sp. z o.o. ul. 3 Maja 8, 05-800 Pruszków (Poljska).
6. S obzirom na sigurnost Korisnika, zabranjeno je koristiti neispravan proizvod.
7. Pozor! Korištenje neispravnog Proizvoda opasno je za zdravlje i život Korisnika.
8. Izvršenje obveza koje proizlaze iz jamstva održat će se u roku od 14 radnih dana od dana isporuke Proizvoda koji korisnik reklamira.
9. Prije dostave neispravnog Proizvoda na reklamaciju, preporuča se čišćenje. Preporuča se da se reklamirani Proizvod pažljivo zaštiti od oštećenja tijekom transporta (preporuča se isporuka reklamiranog Proizvoda u originalnom pakiranju).
10. Jamstveni rok se produljuje za vrijeme tijekom kojeg ga Korisnik nije mogao koristiti zbog kvara na Proizvodu obuhvaćenom jamstvom.

Jamstvo ne isključuje, ograničava ili suspendira prava Korisnika koja proizlaze iz odredbi o jamstvu za nedostatke na prodanom artiklu.

Prema čl. 13 sek. 1 i sljed. 2. Uredbe (EU) 2016/679 Europskog parlamenta i Vijeća od 27. travnja 2016. o zaštiti fizičkih osoba u vezi s obradom osobnih podataka i slobodnom kretanju takvih podataka te stavljanju izvan snage Direktive 95/46. /EC, obavještavamo vas

1. Administrator Vaših osobnih podataka navedenih u formularu je DEDRA-EXIM sp. z o. o. sa sjedištem u Pruszkówu, ul. 3 Maja 8, 05-800 Pruszków (u daljnjem tekstu: "Administsrator").
2. Vaši podaci će se obrađivati isključivo u svrhu provedbe jamstvenog postupka uređaja sukladno čl. 6 st. 1 slovo. b opće uredbe o zaštiti podataka (u daljnjem tekstu: "GDPR") Davanje podataka je dobrovoljno, ali nužno za provedbu jamstvenog postupka.
3. Vaši podaci će se obrađivati za vrijeme trajanja jamstvenog postupka te za potrebe arhiviranja u slučaju potrebe obrane od bilo kakvih potraživanja prema Administratoru, najduže do isteka istih.
4. Vaši podaci mogu se priopćiti samo subjektima koji obrađuju podatke za administratora na temelju pisanog ugovora o povjeravanju obrade osobnih podataka koji između ostalog daje: tehnička služba, održavanje hostinga ili web stranica, IT služba, kurirska tvrtka. Dobavljači Administratora dužni su osigurati sigurnost podataka i ispunjavati uvjete važećih zakona vezanih uz zaštitu osobnih podataka te ne smiju koristiti povjerene osobne podatke u druge svrhe osim onih navedenih u ugovoru s Administratorom.
5. Vaši podaci neće se obrađivati na automatizirani način, uključujući u obliku profiliranja, i neće se prenositi u treću zemlju/međunarodnu organizaciju.
6. Imate pravo pristupa svojim podacima te pravo na ispravak, brisanje, ograničenje obrade, pravo na prijenos podataka, pravo na prigovor u bilo kojem trenutku.
7. Za sva pitanja vezana uz obradu Vaših osobnih podataka od strane Administratora, možete nas kontaktirati na sljedeću e-mail adresu: daneosobowe@dedra.pl.;
8. Imate pravo podnijeti pritužbu tijelu nadležnom za zaštitu osobnih podataka

BG Съдържание

1. Снимки и рисунки
2. Описание на устройството
3. Предвидена употреба на устройството
4. Ограничение на използването
5. Технически данни
6. Подготовка за работа
7. Включване на уреда
8. Експлоатация на устройството
9. Рутинна поддръжка
10. Резервни части и аксесоари
11. Самостоятелно отстраняване на неизправности
12. Сглобяване на уреда
13. Информация за потребителите относно изхвърлянето на електрическо и електронно оборудване
14. Гаранционна карта

Декларацията за съответствие е приложена към ръководството като отделен документ. При липса на декларация за съответствие, моля, свържете се с Дедра Ексим ООД.

Общите правила за безопасност са приложени към ръководството като отделна книжка.

ПРЕДУПРЕЖДЕНИЕ. Прочетете всички предупреждения, обозначени със символа, и всички инструкции.

Неспазването на следните предупреждения и инструкции за безопасност може да доведе до токов удар, пожар или сериозно нараняване.

Запазете всички предупреждения и инструкции за бъдеща употреба.

ВНИМАНИЕ Линията SAS+ALL е проектирана да работи само със зарядни устройства и батерии от линията SAS+ALL.

Литиево-йонната батерия и зарядното устройство не са включени в закупеното оборудване и трябва да се закупят отделно. Използването на батерии и зарядни устройства, различни от тези, предназначени за устройството, е забранено.

2. Описание на устройството

Фиг. A: 1. предна ръкохватка, 2. спирачен лост, 3. капачка на резервоара за масло, 4. водач на веригата, 5. предпазител на превключвателя, 6. верига, 7. задна ръкохватка, 8. копче за налягане на водача, 9. превключвател, 10. копче за обтегача на веригата, 11. прозорец на резервоара за масло, 12. капак на задвижването на веригата, 13. гнездо за акумулатора, 14. - зъбен ограничител, 15. - зъбно колело за задвижване на веригата, 16. - Пасивен елемент на обтегача на веригата

3. Предвидена употреба на устройството

Трионът е предназначен изключително за рязане на дърво и предмети от дърво. Трионът е особено подходящ за рязане на дърва за огрев или за домашно рязане на дърво. Процедурата е описана подробно по-нататък в това ръководство.
Допустимо е машината да се използва при ремонтни и строителни работи, ремонтни работилници, любителски работи, като се спазват условията за използване и допустимите условия на работа, съдържащи се в инструкциите за експлоатация.

4. Ограничение на използването

ВНИМАНИЕ Машината може да се използва само в съответствие с "Разрешените условия на работа" по-долу.

Не режете материали, различни от изброените в раздела „Предназначение“.

ВНИМАНИЕ Също така е забранено да се обработват материали, които не са описани в "3. Предназначение на машината". Неразрешените промени в механичната и електрическата конструкция, всякакви модификации, операции по поддръжката, които не са описани в инструкциите за експлоатация, ще се считат за незаконни и ще доведат до незабавна загуба на гаранционни права, а декларацията за съответствие ще стане невалидна.

ВНИМАНИЕ Всяка употреба, която не е по предназначение или която не съответства на инструкциите за експлоатация, води до незабавна загуба на гаранционни права.

ДОПУСТИМИ УСЛОВИЯ НА ТРУД
S1 непрекъсната работа
Използвайте само на закрито. Температурен диапазон на зареждане на батерията 10 - 30°C. Да не се излага на температури над 45°C

5. Технически данни

Модел на устройството	DED7184V	DED7184VA
Захранващо напрежение [V]	2 x 18 d.c.	2 x 18 d.c.
Максимална скорост n0 [min-1].	7200	7200
Скорост на веригата [m/s]	14	14
Дължина на водача [mm]	400	450
Максимална дължина на рязане [mm]	390	440
Широчина на направляващия жлеб [mm]	1,1	1,1
Брой звена на веригата	56	62
Разстояние на веригата ["]	3/8	3/8
Профил на веригата	Полудлето	Полудлето
Ниво на вибрации на дръжката [m/s2]	2,8	2,8
Несигурност на измерването K [m/s2].	1,5	1,5
Емисии на шум		
Ниво на звуково налягане LpA [dB(A)]	101,74	101,74
Несигурност на измерването KpA [dB(A)].	3	3
Ниво на звукова мощност LwA [dB(A)]	109,08	109,08
Несигурност на измерването KwA [dB(A)].	33	
Гарантирано ниво на звукова мощност LWA [dB(A)]	110	110

Информация за вибрациите и шума
Комбинираната стойност на вибрациите ah и неопределеността на измерването са определени в съответствие с EN 62841-1 и са дадени в таблицата.
Емисиите на шум са определени в съответствие с EN 62841-1, като стойностите са дадени по-горе в таблицата.

ВНИМАНИЕ Шумът може да причини увреждане на слуха, винаги носете защита на слуха, когато работите!

Декларираната обща стойност на вибрациите е измерена съгласно стандартен метод за изпитване и може да се използва за сравняване на едно оборудване с друго. Посоченото ниво на вибрациите може да се използва и за предварителна оценка на експозицията на вибрации.
Нивото на вибрациите по време на действителното използване на оборудването може да се различава от обявените стойности в зависимост от използването на работните инструменти, по-специално от вида на обработвания детайл и необходимостта от определяне на мерки за защита на оператора. За да се направи точна оценка на експозициите при реални условия на употреба, трябва да се вземат предвид всички части на работния цикъл, включително периодите, когато машината е изключена или когато е включена, но не се използва за работа.

6. Подготовка за работа

ВНИМАНИЕ Устройството е част от линията SAS+ALL, поради което, за да се използва, трябва да се комплектова комплект, състоящ се от устройството, батерия и зарядно устройство. Използването на други батерии и зарядни устройства е забранено.

Монтирайте батерията само след като трионът е напълно сглобен, напрежението на веригата е регулирано и маслото за веригата е напълнено в резервоара за масло за веригата.
Винаги носете защитни ръкавици, когато сглобявате, регулирате и проверявате верижния трион, за да избегнете нараняване.
Монтиране на направляващата шина и веригата
Отвийте затягащия винт (фиг. A, 8), свалете капака на задвижването на веригата (фиг. A, 12). Монтирайте направляващата шина, както е показано на фигура B. Уверете се, че отворът за масло във водещата шина, който се използва за смазване на веригата, не е замърсен.
Проверете веригата за повреди - уверете се, че звената не са счупени и нитовете не са откъснати. Повредена верига не трябва да се монтира във верижния трион.
Монтирайте направляващата шина и веригата, както е показано на фигура B. Уверете се, че веригата е монтирана в правилната посока - острите ръбове на режещите зъби трябва да са обърнати към посоката на въртене на веригата, както е показано на фигура B. Уверете се, че направляващата шина е правилно притисната към тялото на триона и че веригата е правилно поставена в задвижващото зъбно колело (фиг. B, 15) и в жлебовете на направляващата шина. Поставете капака на задвижването на веригата (фиг. A, 12) и затегнете копчето за притискане на водача (фиг. A, 8). Уверете се, че капакът е на едно ниво с корпуса на верижния трион по всички контактни ръбове, не стърчи никъде и не е под напрежение.

Натягане на веригата на верижния трион
Веригата се удължава по време на употреба, затова трябва редовно да проверявате нейното обтягане. Когато използвате нова верига за първи път, не забравяйте, че тя се нуждае от известно време, за да се разтегне, така че трябва да проверявате обтягането по-често. Особено важно е да проверявате обтягането на нова верига на всеки 5-10 минути употреба.
За да регулирате опъването на веригата, разхлабете копчето за натискане на водача (фиг. A, 8), като го завъртите леко наляво. Завъртете копчето за обтягане на веригата (фиг. A, 10) надясно, за да увеличите обтягането на веригата, или наляво, за да го намалите. След това завъртете копчето за натискане на водача (фиг. A, 8) по посока на часовниковата стрелка, докато спре. Когато е правилно опъната, веригата не трябва да виси над долния ръб на направляващата релса и трябва да може да се издърпва от направляващата релса с около 3-4 мм в центъра на релсата с леко издърпване, без да изпада от жлеба на направляващата релса (фиг. B). След като я пуснете, веригата ще се върне на мястото си в жлеба на направляващата релса. Ако е необходимо, направете корекции, като повторите горните стъпки.

Смазване на веригата
Работата с верижен трион без масло за смазване на веригата е забранена. Това създава риск от счупване на веригата, което може да доведе до сериозно нараняване или смърт на оператора.
За смазване на веригата използвайте само масла, предназначени за верижни триони (напр. масло Dedra DEGL02). Забранено е използването на изгорели моторни масла или други смазочни материали, които не са предназначени за тази цел. Изборът на подходящо масло удължава живота на веригата и направляващата шина.
За да долеете маслото за смазване на веригата, развийте капачката на резервоара за масло (фиг. А, 3) и налейте маслото. Когато доливате маслото, следете нивото на маслото през прозорчето на резервоара за масло (фиг. А, 11). Резервоарът побира 130 ml масло наведнъж. Ако маслото попадне върху корпуса на верижния трион, избършете го с памучна кърпа.
Когато доливате маслото, внимавайте в резервоара да не попаднат примеси, тъй като това може да доведе до неправилно смазване на веригата или до повреда на компонентите на верижния трион, като например маслената помпа..

7. Включване на уреда

ВНИМАНИЕ **Преди да стартирате устройството, е необходимо да извършите стъпките, описани в раздела "Подготовка за работа".**

Преди да включите устройството, се уверете, че двата крака на оператора са здраво стъпили на земята, дясната ръка е върху задната дръжка (фиг. А, 7), а лявата - върху предната дръжка (фиг. А, 1). Уверете се, че в близост няма други хора или животни, които биха могли неволно да попаднат в обсега на триона. Уверете се, че веригата на триона не докосва нищо при стартиране.
За да включите устройството, преместете лоста на спирачката (фиг. А, 2) към предната дръжка (фиг. А, 1). След това с палеца на дясната си ръка преместете предпазителя на превключвателя напред (фиг. А, 5). Натиснете превключвателя с поне два пръста (показалец и среден пръст) на дясната си ръка (фиг. А, 9). Устройството ще започне да работи.

8. Експлоатация на устройството

ВНИМАНИЕ **Ако батерията се нагрее повече от 40°C, спрете работа и изчакайте батерията да изстине.**

Проверка на функционирането на аварийната спирачка
След като включите верижния трион, завъртете лявата си ръка върху предната ръкохватка (фиг. А, 1), така че да натиснете спирачния лост (фиг. А, 2) напред с върха на ръката или китката си. Двигателят на верижния трион трябва да спре незабавно и веригата трябва да спре.

Проверка на функцията на инерционната спирачка
Отпуснете превключвателя на верижния трион (фиг. А, 9) и проверете дали веригата спира и спира да се върти. Ако при отпускане на превключвателя се вижда ясно подаване на веригата по инерция, работата с триона е забранена.
Проверка на смазването на веригата
Дръжте триона надолу под ъгъл 45° над светла, равна повърхност (напр. дъска) и оставете машината да работи в продължение на една минута. Ако на повърхността се вижда ясна линия от масло, изхвърлено от веригата в края на шината, това показва, че смазването на веригата е правилно.
Ако се установи неправилно смазване, експлоатацията на уреда е забранена. Проверете дали отворът за масло на шината (фиг. В, 1) не е запушен. Проверете шината (жлеба на водача на веригата) за замърсяване. Ако тези мерки нямат желания ефект, агрегатът трябва да се върне за ремонт.

Работа с верижен трион
Когато работите с верижния трион, е необходимо да спазвате всички правила и инструкции за безопасност, описани в условията за безопасност.
Не режете дървесина, която лежи директно върху земята, бетона или каквато и да е друга повърхност. Досегът на веригата със земята или друга повърхност може да бъде не само опасен, но и да съкрати живота на веригата и шината.

Отсичане на дърво - подготовка
Отсичането на дърво не трябва да се извършва по начин, който представлява опасност за хора, имущество и електрически или телекомуникационни линии и др. Лицата, намиращи се в близост до оператора, трябва да са на разстояние, най-малко 2,5 пъти по-голямо от височината (дължината) на дървото, което ще бъде отсечено. Ако се случи така, че дървото, което трябва да бъде отсечено, влезе в контакт с електрическа или телекомуникационна линия и т.н., операторът на съответната мрежа трябва да бъде уведомен незабавно.
Ако дървото, което трябва да се отсече, се намира на склон, операторът на верижния трион трябва да е от горната страна на хълма, тъй като дървото, което трябва да се отсече, има склонност да пада/да се свлича по склона.
Преди отсичането на дървото трябва да се определи очакваната посока на падане на дървото (Фигура Д, 1). Трябва да се вземат предвид фактори като естествения наклон на дървото, положението на по-тежките клони и клони, посоката на вятъра и др.
Планирайте и разчистете пътищата за евакуация (Фигура Д, 2) преди операциите по отсичане на дърветата. Правилните пътища за евакуация трябва да се отклоняват от посоката на сечта под ъгъл от приблизително 135°. Избягвайте опасните зони (фиг. Д, 3).
Отстранете отломките, камъните, отпуснатата кора, пироните, жиците, скобите и др. от отсеченото дърво. Почистете зоната на работа около дървото от подраста.

Отсичане на дървото - резитба за подрязване
Първият разрез, т.е. подрязващият жлеб (фиг. Е, 2), трябва да се направи от страната, обърната към предвидената посока на отсичане (фиг. Е, 1 и фиг. Д, 1), на дълбочина 1/3 от диаметъра на ствола на дървото, перпендикулярно на посоката на отсичане. За да се сведе до минимум рискът от заклещване на триона в дървото, първо направете долния хоризонтален разрез и след това направете горния разрез под ъгъл 45°. Отстранете отрязаната част от дървото от разреза за отсичане.

Отсичане на дървото - отрез за отсичане
Направете втория разрез, т.е. отсичащия разрез (фиг. Е, 3), от страната, противоположна на посоката, в която пада дървото. Спазвайте разстояние от поне 50 mm над долния ръб на отрязаното дърво, като се стараете да режете хоризонтално. Оставете подсечка (фиг. Е, 4) с ширина около 50 mm. Подрезът (или шарнирът) е ивица от неотсечена дървесина в дървото, която позволява да се даде правилната посока на отсичане, като не позволява на дървото да се завърти по време на отсичането и да падне в посока, различна от предвидената. Тя ще бъде разкъсана по време на поваляне от тежестта на поваленото дърво.
Ако съществува риск дървото да започне да пада в посока, различна от предвидената, да отскочи и да заклещи триона в сечището, незабавно спрете сечището, използвайте клинове (дървени, пластмасови или алуминиеви), за да разширите сечището и да повалите дървото в желаната посока.
Когато отрезът се приближи до подреза, дървото ще започне да се накланя и да пада. В този момент извадете триона от отрязаното дърво, изключете двигателя, сложете триона и се отдалечете по пътя за евакуация. Следете за горните клони и клоните на дървото, които могат да паднат. Внимавайте къде стъпвате.

Обрязване на клони
Отсичането на клони е премахване на клони от отсечено дърво, което лежи на земята. При окастрянето по-дебелите долни клони трябва да се оставят на място, за да поддържат дървото на земята. Започнете да подрязвате от основата на отсеченото дърво, като се придвижвате към върха. Отрязвайте клоните един по един, като премахвате малките клони с един разрез. Отрязвайте опънатите клони от страната на опъването, за да избегнете заклещване на триона. Внимавайте при рязане на опънати клони, тъй като те могат да се отдръпнат в непредвидена посока и да ударят оператора, причинявайки му нараняване.

Прореждане на дървото
Прореждането (или рязането) включва нарязване на предварително отсечено и окастрено дърво напречно на по-къси трупи, за да се получи желаната разфасовка. По време на прореждането операторът трябва да стои здраво на земята, като равномерно разпределя тежестта на тялото върху двата крака и прехвърля тежестта на машината върху трупата. Ако е възможно, дънерът в точката на прореждане трябва да бъде повдигнат, като се подпира на по-дебели клони, естакади, подпори или естествени неравности на терена.
Ако стволът е подпрян в точката на прореждане, прореждането трябва да се извърши отгоре, за да се избегне потъването на направляващата шина и веригата в земята. В този случай крайният отрез трябва да се извърши от квалифициран оператор на верижен трион.
Ако стволът е подпрян от единия си край (фиг. Ж,3) и този край виси свободно, започнете разреза отдолу, до 1/3 от диаметъра на ствола (фиг. Ж,1), от страната на натиска, и направете крайния разрез отгоре (фиг. Ж,2) от страната на опъването.
Ако стволът е подпрян от двете страни на отрязването (фиг. З, 3), започнете отрязването отгоре до 1/3 от диаметъра на ствола (фиг.

3, 1) от страната на натиск и направете крайния отрез отдолу (фиг. 3, 2) от страната на опън.
Ако отрязаният дънер е на склон, операторът трябва да застане на по-високата част на склона, за да избегне нараняване, тъй като отрязаният дънер има тенденция да се търкаля надолу по склона.
По време на последната фаза на рязане „през“, за да запази пълен контрол над триона, операторът трябва да намали натиска върху триона до нула, така че машината да действа върху трупата само със собственото си тегло. Въпреки това не отпускайте пръстите си върху дръжките на триона, за да поддържате пълен контрол върху машината.
Когато приключите с реденето, освободете превключвателя на верижния трион (фиг. A, 9) и изчакайте веригата да спре, преди да продължите да движите уреда. Когато се придвижвате от дърво на дърво, трионът трябва да бъде изключен.

9. Рутинна поддръжка

ВНИМАНИЕ **Извършвайте всички операции по поддръжката, когато устройството е изключено от електрозахранването.**

Проверка на напрежението на веригата
Имайте предвид, че по време на работа веригата на триона се нагрява и разтяга. По време на почивките за работа проверявайте обтягането на веригата и го регулирайте, както е описано в глава „Подготовка за работа“. След приключване на работата намалете напрежението на веригата, така че тя да се охлади и скъси, което предотвратява заклещването ѝ във водача.

Проверка и допълване на маслото
Редовно проверявайте нивото на маслото за смазване на веригата и не допускайте верижният трион да работи без смазка. Проверявайте обтягането на веригата всеки път, когато нивото на маслото се допълва.

Проверка на състоянието на направляващата шина и веригата
Проверявайте състоянието на веригата и направляващата шина периодично (поне на всеки 5 работни часа). За да разглобите веригата, следвайте инструкциите за сглобяване в обратен ред (вж. глава „Подготовка за употреба“). Почистете жлебовете на направляващата верига и отвора за масло във водача (фиг. B, 1). За да избегнете прекомерното износване на направляващата шина, обръщайте я редовно (ежедневно, ако трионът се използва интензивно, в противен случай след заточване или смяна на веригата), като завъртите празния ход на обтегача на веригата (фиг. B, 16) на другата страна и обърнете направляващата шина с главата надолу. Проверете състоянието на направляващите жлебове: поставете ръбна линийка срещу страната. Ако се вижда пролука, дължаща се на това, че ръбовете на направляващите жлебове са обърнати навън, направляващата трябва да се замени с нова или да се изпрати в сервизен център за ремонт. Проверете състоянието на зъбното колело в края на направляващата рейка и при необходимост го смажете с технически вазелин, като го поставите в отвора в направляващата рейка до оста на колелото.
Проверете веригата за скъсани звена и разхлабени нитове. Не използвайте верига със счупени звена, разхлабени нитове или твърди звена.

Заточване на веригата
Веригата се счита за износена, когато дължината на режещите зъби е 4 мм. Не е позволено да се използва износена верига; тя трябва да се замени с нова.
На веригата трябва да се обръща специално внимание като на работен инструмент на верижния трион. Нейната острота влияе върху качеството и скоростта на процеса на рязане; тъпата верига затруднява значително работата с устройството и допринася за по-бързото износване на направляващата шина и верижния трион.
Заточването на веригата е сложен процес; неопитният потребител на верижен трион трябва да повери заточването на квалифициран сервиз. В противен случай може да не се поддържат правилните ъгли и разстояния на режещите зъби спрямо ограничителя на вдлъбнатината, което може да доведе до повишен риск от откат и по този начин до трудова злополука, сериозно нараняване или смърт на оператора.

Друга поддръжка
Периодично проверявайте състоянието на зъбното колело, което задвижва веригата (фиг. B, 15); ако откриете повреда, осигурете сервизно обслужване и подмяна на устройството.
Поддържайте устройството чисто и не го съхранявайте, когато е замърсено. Не почиствайте с почистващи препарати на водна основа или с агресивни разтворители. Отстранявайте стърготините със сгъстен въздух след сваляне на капака на редуктора (фиг. A, 12), водача и веригата. Преди да се преместите на мястото за съхранение, освободете напрежението на веригата и поставете капака на водача.

Съхранение и транспортиране
Съхранявайте на сухо място, недостъпно за деца, и далеч от атмосферни влияния (дъжд, сняг, ултравиолетови лъчи).
Не съхранявайте верижния трион с биосмазочно масло, тъй като съдържащите се в него смоли могат да се утаят и да повредят маслената помпа. Не съхранявайте верижния трион без почистване на веригата и шината, ако за смазване е използвано растително масло, тъй като това ще доведе до окисляване на веригата, втвърдяване и повреда на веригата и шината.

Ако инструментът трябва да бъде изпратен за ремонт, уверете се, че резервоарът за масло е изпразнен преди изпращането. Съгласно действащите разпоредби транспортирането на масла - включително транспортирането на продукти за сервизно обслужване - без спазване на специфичните условия за безопасност, определени в отделни разпоредби, е забранено.

Почиствайте редовно целия електроинструмент, като обръщате особено внимание на вентилационните отвори.
Не зареждайте акумулатора непосредствено след интензивна употреба. Поради феномена на саморазреждане не съхранявайте напълно разредената батерия, тъй като тогава тя може да се разреди под критичното ниво и да се повреди трайно.
Затова, когато не се използва, батерията трябва да се съхранява частично заредена (до около 40%). Презареждайте батерията, преди да се е разредила напълно. Съхранявайте батериите при температури между 10 и 30°C. Когато се съхраняват при ниски температури, батерията губи капацитета си по-бързо.
Процесът на зареждане е описан в ръководството за батерията и зарядното устройство от линията SAS+ALL.
Мястото за съхранение трябва да е недостъпно за деца.
Ако се налага устройството да бъде изпратено за ремонт, то трябва да бъде защитено от случайни механични повреди и батериите трябва да бъдат извадени от гнездото на зарядното устройство.

Как да извадите батерията
За да извадите батерията, дръжте устройството за дръжката и натиснете бутона за освобождаване на предната част на батерията. Издърпайте батерията от държача. За да поставите батерията, плъзнете я в държача и я натиснете, докато държачът щракне на мястото си.
Прикрепване и смяна на аксесоара
След като поставите инструмента, се уверете, че е правилно закрепен: поставете електроинструмента хоризонтално и се опитайте да издърпате прикрепения накрайник. Ако не може да бъде издърпан, той е правилно прикрепен.

Поддръжка на устройството
Поддръжката включва експлоатацията на устройството заедно с неговите принадлежности, т.е. батерията и зарядното устройство.
Никога не извършвайте дейности по поддръжка на устройство, което е свързано към източник на захранване.
Това може да доведе до сериозно нараняване или токов удар. Преди да извършвате дейности по поддръжката, извадете батерията от гнездото за батерии.
Поддръжката на устройството се състои в поддържане на всички негови компоненти, които са необходими за нормална работа, чисти.
Не използвайте никакви разтворители за почистване, тъй като това може да доведе до необратими повреди на корпуса и други пластмасови компоненти.
Не почиствайте батерията с вода, тъй като това може да доведе до вътрешно късо съединение, което да доведе до необратими повреди.

Преди всяко пускане в експлоатация:
- Проверете дали вентилационните отвори на двигателя не са покрити или замърсени. Ако е необходимо, открийте/почистете с леко навлажнена с вода кърпа;

След всяка употреба:
- Изключете акумулатора, за да избегнете случайно включване от неупълномощени лица или по време на транспортиране.

10. Резервни части и аксесоари

За закупуване на резервни части и аксесоари се свържете с Dedra Exim Service. Данните за контакт можете да намерите на страница 1 от ръководството.
Когато поръчвате резервни части, посочете номера на партидата върху табелката с имената и номера на частта от монтажния чертеж.
По време на гаранционния период ремонтите се извършват в съответствие с условията на гаранционната карта. Моля, предайте дефектния продукт за ремонт на мястото на покупката (продавачът е длъжен да приеме дефектния продукт), изпратете го до

централния сервизен център на Dedra Exim или го изпратете до сервизния център, който е най-близо до вашето местоживеене (списък на сервизните центрове на www.dedra.pl). Моля, приложете попълнената гаранционна карта. След изтичане на гаранционния срок ремонтите се извършват от централния сервиз. Изпратете дефектния продукт до сервизния център (транспортните разходи се заплащат от потребителя).

11. Самостоятелно отстраняване на неизправности

ВНИМАНИЕ **Преди да започнете самостоятелно да отстранявате неизправности, изключете устройството от електрическата мрежа.**

Проблем	Причина	Решение
Уредът не работи	Батерията е неправилно свързана.	Проверете батерията.
	Батерията е разредена	Заредете батерията
	Превключвателят е повреден	Заменете превключвателя с нов - предайте устройството за сервизно обслужване
	Миризма на изгоряла изолация	Двигателят се нуждае от ремонт - обърнете се към сервиз
	Предпазната спирачка е блокирана	Отключете спирачния лост (вж. раздел „Подготовка за работа“)
Моторът прегрява	Въздушните отвори са запушени	Издухайте със сгъстен въздух
Уредът стартира трудно, след известно време спира да работи	Напрежението на веригата е твърде силно	Проверете натягането на веригата (вж. глава „Подготовка за работа“)
Работната ефективност е много ниска	Веригата е износена	Пренаточете или сменете веригата
	Напрежението на веригата е твърде слабо	Проверете натягането на веригата (вж. глава „Подготовка за работа“)
Неправилно смазване	Липсва масло в резервоара	Проверете нивото на маслото в резервоара, долейте го
	Отворът за масло и жлебът на шината са запушени	Почистете отвора за масло и жлебовете на шината
	Маслената помпа е повредена	Извършете сервизно обслужване на машината

12. Сглобяване на уреда

1 - акумулаторен трион - 1 бр., 2 - верига - 1 бр., 3 - направляваща шина - 1 бр.

13. Информация за потребителите относно изхвърлянето на електрическо и електронно оборудване (засяга домакинствата)

Символът, изобразен върху продуктите или придружаващата ги документация, указва, че дефектното електрическо или електронно оборудване не трябва да се изхвърля заедно с битовите отпадъци. Ако трябва да изхвърлите, да използвате повторно или да възстановите компоненти, е правилно да ги занесете в специализиран пункт за събиране, където ще бъдат приети безплатно. Информация за местоположението на пунктовете за събиране на употребявано оборудване се предоставя от местните власти, например на техните уебсайтове.

Правилното рециклиране на устройствата ви позволи да спестите ценни ресурси и да избегнете отрицателни въздействия върху здравето и околната среда в резултат на възможното наличие на: опасни вещества, смеси и компоненти в оборудването.

Неправилното изхвърляне на отпадъци е свързано с риск от санкции съгласно съответните местни разпоредби.

Потребители в страни от ЕС: Ако трябва да изхвърлите електрическо или електронно оборудване, моля, свържете се с най-близкия пункт за продажба или с вашия доставчик, който ще ви предостави допълнителна информация.

Изхвърляне в страни извън Европейския съюз: Този символ се отнася само за страните от Европейския съюз. Ако желаете да изхвърлите този продукт, моля, свържете се с местните власти или с търговеца за правилния начин на изхвърляне.

В съответствие с Регламент (ЕС) 2023/1542 на Европейския парламент и на Съвета относно батерии и акумулатори и отпадъци от батерии и акумулатори дефектните или използваните батерии/акумулатори трябва да се събират разделно и да се предават за екологично съвместима преработка.

Гаранционна карта

на

……..

Номер на поръчката: ..... Номер на партидата: .....

(наричан по-долу "Продуктът")

Дата на закупуване на продукта: .....

Печат на дилъра

Дата и подпис на продавача: .....

Изявление на потребителя:

Потвърждавам, че съм информиран за условията на гаранцията и последиците от неспазването на указанията в инструкцията за експлоатация и гаранционната карта. Запознат съм с условията на тази гаранция, което потвърждавам със саморъчния си подпис:

....

Дата и място Подпис на потребителя

I. Отговорност за продукта

1. Гарант - "„Dedra-Exim"" Sp. z o.o. със седалище в Прушков, адрес: гр: ул. 3 Maja 8, 05-800 Pruszków, KRS 0000062517, Окръжен съд на град Варшава във Варшава, XIV икономическо отделение на Националния съдебен регистър, NIP 527-020-49-33, акционерен капитал: 100 980,00 ЛВ.
2. При условията, изложени в настоящия гаранционен сертификат, гарантът предоставя гаранция за продукта, който произхожда от дистрибуцията на гаранта.
3. Отговорността по гаранцията покрива само дефекти, произтичащи от причини, присъщи на Продукта в момента на предоставянето му на Потребителя.
4. По силата на гаранцията Потребителят получава право на безплатен ремонт на Продукта, ако дефектът се е появил по време на гаранционния период. Методът на ремонт на Продукта (метод на ремонт) е по преценка на Гаранта. Ако Гарантът установи, че поправката не е възможна, той си запазва правото да замени дефектния елемент или целия Продукт с такъв без дефекти, да намали цената на Продукта или да се откаже от договора.
5. По отношение на потребител, който не е потребител по смисъла на Закона от 23 април 1964 г. Гражданския кодекс, отговорността на Гаранта за вреди, произтичащи от тази гаранция и/или във връзка с нейното сключване и изпълнение, независимо от правния титул, е ограничена до максималния размер на стойността на дефектния Продукт..

II. Гаранционен период

Компоненти на продукта	Продължителност на гаранционната защита
Верижен трион 2 x 18 V	36 месеца от датата на закупуване на Продукта, както е посочено в тази гаранционна карта

III. Условия за упражняване на гаранцията

1. Потребителят трябва да представи попълнената гаранционна карта на Продукта и да докаже обстоятелствата на закупуване на Продукта от Потребителя, напр. чрез представяне на касова бележка, фактура и др. За целите на ефективната обработка на жалби се препоръчва Потребителят да представи заедно с Продукта всички елементи, определени в "Комплектоване на устройството", включени в Ръководството за потребителя, за целите на рекламацията.
2. Потребителят трябва да спазва инструкциите в ръководството за потребителя и гаранционната карта.
3. Гаранцията обхваща само територията на Република Полша и ЕС.
4. Гаранцията не покрива дефекти на Продукта, произтичащи по-специално от:

a. Неспазване от страна на Потребителя на условията, посочени в Ръководството за потребителя, по-специално по отношение на правилната експлоатация, поддръжка и почистване;
b. Използването от страна на потребителя на продукти за почистване или поддръжка, несъответстващи на инструкциите за експлоатация;
c. Неподходящо съхранение и транспортиране на Продукта от страна на Потребителя;
d. Неразрешени промени и/или модификации на Продукта от страна на Потребителя, които не са били съгласувани с Гаранта;
e. Използване от страна на Потребителя на консумативи в Продукта, които не съответстват на Ръководството за потребителя.
5. Потребителят, който не е потребител по смисъла на Закона от 23 април 1964 г. - Граждански кодекс, губи гаранцията за Продукта. Гражданския кодекс, губи гаранцията за Продукта, в който:
- серийните номера, обозначенията за дата и табелките с имената са били отстранени, променени или повредени от Потребителя;
- пломбите са били повредени от потребителя или имат следи от манипулация от страна на потребителя.
6. Внимание: Потребителят извършва дейностите, свързани с ежедневната експлоатация на Продукта, произтичащи, наред с другото, от Ръководството за потребителя, самостоятелно и за своя сметка.

IV. Процедура за подаване на жалби

1. В случай на дефектно функциониране на Продукта, преди да подадете жалба, трябва да се уверите, че всички операции, посочени по-специално в Ръководството за потребителя, са извършени правилно.
2. Препоръчително е да подадете жалба незабавно, за предпочитане в рамките на 7 дни от забелязването на дефект в Продукта. Потребител, който не е потребител по смисъла на Закона от 23 април 1964 г. Гражданския кодекс, губи правата, произтичащи от тази гаранция, ако жалбата не бъде подадена в срок от 7 дни. 3.
3. Уведомяването за жалба може да се извърши, inter alia, на мястото на закупуване на Продукта, в гаранционното обслужване или писмено на адреса: „Dedra-Exim" Sp. z o.o., ul. 3 Maja 8, 05-800 Pruszków.
4. Потребителят може да подаде жалба, като използва формуляра, достъпен на адрес www.dedra.pl. ("Формуляр за гаранционна претенция").
5. адресите на гаранционното обслужване за отделните страни са достъпни на www.dedra.pl. Ако в дадена страна няма гаранционно обслужване, препоръчваме да отправяте гаранционни претенции към: „Dedra-Exim" Sp. z o.o. ul. 3 Maja 8, 05-800 Pruszków (Полша).
6. като се има предвид безопасността на Потребителя, използването на дефектния Продукт е забранено.
7 Внимание: Използването на дефектен продукт е опасно за здравето и живота на потребителя.
8. Изпълнението на задълженията по гаранцията се извършва в рамките на 14 работни дни от датата на доставка на дефектния Продукт от Потребителя.
9. Преди дефектният Продукт да бъде предаден за рекламация, се препоръчва той да бъде почистен. Препоръчва се продуктът, предмет на рекламация, да бъде внимателно защитен от повреди по време на транспортиране (препоръчва се продуктът, предмет на рекламация, да се достави в оригиналната му опаковка).
Гаранционният срок се удължава с времето, през което Потребителят не е могъл да използва Продукта, обхванат от гаранцията, поради дефект.
Гаранцията не изключва, ограничава или спира правата на потребителя, произтичащи от разпоредбите на гаранцията за дефекти на продадената вещ.
В съответствие с член 13, параграфи 1 и 2 от Регламент (ЕС) 2016/679 на Европейския парламент и на Съвета от 27 април 2016 г. относно защитата на физическите лица във връзка с обработването на лични данни и относно свободното движение на такива данни и за отмяна на Директива 95/46/ЕО ("ОРЗД"), с настоящото Ви информираме, че
Администраторът на Вашите лични данни, посочени във формуляра е DEDRA-EXIM sp. z o.o. със седалище в Прушков, на ул. 3 Maja 8, 05-800 Прушков (по-нататък: „Администратор").
1. Вашите лични данни ще се обработват изключително с цел провеждане на гаранционната процедура на устройството съгласно ст. 6 ал. 1 буква "б" от Общия регламент за защита на личните данни (по-нататък: „ОРЗД") Посочване на данните е доброволно, но е необходимо за провеждане на гаранционната процедура.
2. Вашите лични данни ще се обработват през срока на разглеждането на провеждане на гаранционната процедура и за архивни цели при необходимост от защита от евентуалните претенции към Администратора не по-дълго отколкото до датата на давността им.
3. Вашите лични данни могат да се обявяват изключително на операторите, обработващи данните в полза на Администратора въз основа на писмен договор за възлагане на обработването на личните данни, предоставящи, м.др. услуги по технически сервиз, хостинг или обслужване на уеб-сайта, по IT обслужване, на куриерска служба. Доставчиците на Администратора са задължени да осигурят защита на личните данни и да отговарят на изискванията на действащото законодателство, свързано със защита на личните данни и не могат да използват доверените им лични данни за целите, различни от определените в договор с Администратора.
4. Вашите данни няма да бъдат обработвани по автоматизиран начин, в това число във формата на профилиране, и няма да се предоставят в трета страна/международна организация.
5. Имате право на достъп до съдържанието на личните си данни и право всеки момент да ги коригирате, изтриете, ограничите обработването им, право да прехвърляте данните, право да подадете възражение.
6. По всякакви въпроси, свързани с обработването на Вашите лични данни от Администратора можете да се свържете на електронен адрес: daneosobowe@dedra.pl.;
7. Имате право да подадете жалба до органа, компетентен относно въпросите за защита на личните данни.

UA Зміст

1. Фотографії та креслення
2. Опис пристрою
3. Використання пристрою за призначенням
4. Обмеження використання
5. Технічні дані
6. Підготовка до експлуатації
7. Увімкнення приладу
8. Експлуатація приладу
9. Регулярне технічне обслуговування
10. Запасні частини та аксесуари
11. Самостійне усунення несправностей
12. Складання приладу
13. Інформація для користувачів щодо утилізації електричного та електронного обладнання
14. Гарантійний талон

Декларація відповідності додається до інструкції окремим документом. У разі відсутності декларації відповідності, будь ласка, зверніться до компанії Dedra Exim Sp. z o.o.
Загальні правила техніки безпеки включені в посібник окремим буклетом.

ПОПЕРЕДЖЕННЯ. Прочитайте всі попередження, позначені ⚠ цим символом, та всі інструкції.

Недотримання наведених нижче попереджень та інструкцій з техніки безпеки може призвести до ураження електричним струмом, пожежі або серйозної травми.

Зберігайте всі попередження та інструкції для подальшого використання.

Струнко **Лінійка SAS+ALL була розроблена для роботи тільки з зарядними пристроями та акумуляторами лінійки SAS+ALL.**

Літій-іонний акумулятор і зарядний пристрій не входять до комплекту обладнання і повинні бути придбані окремо. Заборонено використовувати акумулятори та зарядні пристрої, відмінні від тих, що призначені для цього пристрою.

2. Опис пристрою

Рис. A: 1 - передня рукоятка, 2 - гальмівний важіль, 3 - кришка маслозаливної горловини, 4 - напрямна ланцюга, 5 - захисний кожух вимикача, 6 - ланцюг, 7 - задня рукоятка, 8 - ручка притискання напрямної, 9 - вимикач, 10 - ручка натягувача ланцюга, 11 - віконце масляного бачка, 12 - кришка ланцюгової передачі, 13 - гніздо

акумулятора, 14. - буфер зубчастого упору, 15. - зірочка приводу ланцюга, 16. - пасивний елемент натягувача ланцюга.

3. Використання пристрою за призначенням

Пила призначена виключно для розпилювання деревини та дерев'яних виробів. Пила особливо добре підходить для розпилювання дров або для побутових робіт з розпилювання деревини. Процедура детально описана далі в цьому посібнику.
Допускається використання машини в ремонтно-будівельних роботах, ремонтних майстернях, аматорських роботах при дотриманні умов експлуатації та допустимих режимів роботи, викладених в інструкції з експлуатації.

4. Обмеження використання

⚠ Струнко **Верстат можна використовувати тільки відповідно до "Дозволених умов експлуатації", наведених нижче.**

Не ріжте матеріали, крім тих, що перераховані в розділі «Використання за призначенням».

Забороняється також обробляти матеріали, які не описані в розділі "3. використання машини за призначенням". Несанкціоновані зміни механічної та електричної конструкції, будь-які модифікації, операції з технічного обслуговування, не описані в інструкції з експлуатації, вважаються незаконними і призводять до негайної втрати гарантійних прав, а декларація відповідності стає недійсною.

⚠ Струнко **Використання не за призначенням або використання, що не відповідає інструкції з експлуатації, призводить до негайної втрати гарантійних прав.**

ДОПУСТИМІ УМОВИ ПРАЦІ
Безперервна робота S1
Використовувати тільки в приміщенні. Діапазон температури зарядки акумулятора 10 - 30°C. Не піддавати впливу температури вище 45°C.

5. Технічні дані

Модель пристрою	**DED7184V**	**DED7184VA**
Напруга живлення [В]	2 x 18 d.c.	2 x 18 d.c.
Максимальне число обертів н0 [мин-1]	7200	7200
Швидкість руху ланцюга [м/с]	14	14
Довжина направляючої [мм]	400	450
Максимальна довжина різання [мм]	390	440
Ширина напрямної канавки [мм]	1,1	1,1
Кількість ланок ланцюга	56	62
Крок ланцюга ["]	3/8	3/8
Профіль ланцюга	Напівзубило	Напівзубило
Рівень вібрації ручки [m/s2]:	2,8	2,8
Невизначеність вимірювання ah,ID [м/с2]	1,5	1,5
Викиди шуму:		
Рівень звукового тиску LpA [дБ(А)]	101,74	101,74
Невизначеність вимірювання KpA [дБ(А)]	3	3
Рівень звукової потужності LwA [дБ(А)]	109,08	109,08
Невизначеність вимірювання KwA [дБ(А)]		
Гарантований рівень звукової потужності LWA [дБ(А)]	110	110

Інформація про вібрації та шум
Комбіноване значення вібрації ah і невизначеність вимірювання були визначені відповідно до EN 62841-1 і наведені в таблиці.
Випромінювання шуму було визначено відповідно до EN 62841-1, значення наведені вище в таблиці.

⚠ Струнко **Шум може призвести до пошкодження слуху, завжди використовуйте засоби захисту органів слуху під час роботи!**

Заявлене значення загальної вібрації було виміряно відповідно до стандартного методу випробувань і може використовуватися для порівняння одного обладнання з іншим. Заявлений рівень вібрації також може бути використаний для попередньої оцінки впливу вібрації.
Рівень вібрації під час фактичного використання обладнання може відрізнятися від заявлених значень, залежно від використання робочих інструментів, зокрема типу заготовки та необхідності визначення заходів для захисту оператора. Для точної оцінки впливу в реальних умовах експлуатації необхідно враховувати всі частини робочого циклу, включаючи періоди, коли машина вимкнена або коли вона увімкнена, але не використовується для роботи.

6. Підготовка до експлуатації

⚠ Струнко **Пристрій є частиною лінійки SAS+ALL, тому для його використання необхідний комплект, що складається з пристрою, акумулятора та зарядного пристрою. Використання інших акумуляторів та зарядних пристроїв заборонено.**
Всі підготовчі роботи виконуйте при відключеному від мережі електроживлення приладі.

Встановлюйте акумулятор тільки після того, як пила повністю зібрана, натяг ланцюга відрегульовано, а мастило залито в масляний бак для ланцюга.
Під час збирання, регулювання та перевірки ланцюгової пили завжди носіть захисні рукавички, щоб уникнути травм.

Встановлення напрямної шини та ланцюга
Відкрутіть затискний гвинт (мал. A, 8), зніміть кришку приводу ланцюга (мал. A, 12). Зберіть направляючу шину, як показано на малюнку В. Переконайтеся, що масляний отвір в направляючій шині, який використовується для змащування ланцюга, не забруднений.
Перевірте ланцюг на наявність пошкоджень - переконайтеся, що ланки не зламані, а заклепки не зірвані. Пошкоджений ланцюг не можна встановлювати в бензопилу.
Встановіть напрямну шину та ланцюг, як показано на малюнку Б. Переконайтеся, що ланцюг встановлений у правильному напрямку - гострі краї ріжучих зубів повинні бути спрямовані в бік обертання ланцюга, як показано на малюнку Б. Переконайтеся, що напрямна шина належним чином притиснута до корпусу пилки, а ланцюг належним чином закріплений на ведучій зірочці (мал. Б, 15) і в пазах напрямної шини. Встановіть кришку ланцюгової передачі (мал. A, 12) і затягніть притискну ручку направляючої (мал. A, 8). Переконайтеся, що кришка щільно прилягає до корпусу бензопили по всіх контактних краях, ніде не виступає і не знаходиться під натягом.

Натягування ланцюга бензопили
Під час роботи ланцюг подовжується, тому необхідно регулярно перевіряти його натяг. Якщо ви вперше використовуєте новий ланцюг, пам'ятайте, що йому потрібен певний час для розтягування, тому перевіряйте натяг частіше. Особливо важливо перевіряти натяг нового ланцюга кожні 5-10 хвилин використання.
Щоб відрегулювати натяг ланцюга, ослабте ручку притискного ролика (мал. A, 8), злегка повернувши її вліво. Поверніть ручку натяжителя ланцюга (мал. A, 10) вправо, щоб збільшити натяг ланцюга, або вліво, щоб зменшити його. Потім поверніть ручку притискного ролика (мал. A, 8) за годинниковою стрілкою до упору. При правильному натягу ланцюг не повинен звисати над нижнім краєм напрямної шини і повинен мати можливість легким потягуванням відходити від напрямної шини приблизно на 3-4 мм по центру шини, не випадаючи при цьому з паза напрямної шини (рис. C). Після того, як ви відпустите, ланцюг повернеться на своє місце в направляючому пазу. У разі необхідності внесіть корективи, повторивши вищеописані дії.

Змащування ланцюга
Робота з бензопилою без мастила для ланцюга заборонена. Це створює ризик обриву ланцюга, що може призвести до серйозних травм або смерті оператора.
Для змащування ланцюга використовуйте тільки мастила, призначені для бензопил (наприклад, мастило Dedra DEGL02). Забороняється використовувати згорілі моторні мастила або інші мастильні матеріали, не призначені для цієї мети. Правильний вибір мастила подовжує термін служби ланцюга і шини.
Щоб поповнити мастило для ланцюга, відкрутіть кришку масляного бачка (мал. A, 3) і залийте мастило. Під час заливання мастила слідкуйте за рівнем мастила через віконце масляного бачка (мал. A, 11). Бак вміщує 130 мл мастила за один раз. Якщо масло потрапило на корпус бензопили, витріть його насухо бавовняною ганчіркою.
Доливаючи мастило, переконайтеся, що в бак не потрапили домішки, оскільки це може призвести до неправильного змащування ланцюга або пошкодження компонентів бензопили, наприклад, масляного насоса.

7. Увімкнення приладу

⚠ Струнко **Перед запуском пристрою необхідно виконати дії, описані в розділі "Підготовка до роботи".**

Перед увімкненням машини переконайтеся, що обидві ноги оператора міцно стоять на землі, права рука знаходиться на задній рукоятці (мал. A, 7), а ліва - на передній рукоятці (мал. A, 1). Переконайтеся, що поблизу немає інших людей або тварин, які можуть опинитися в неконтрольованому радіусі дії бензопили. Під

час запуску переконайтеся, що ланцюг бензопили нічого не торкається.
Щоб запустити машину, перемістіть важіль гальма (мал. A, 2) у напрямку до передньої рукоятки (мал. A, 1). Потім великим пальцем правої руки просуньте вперед захисний кожух вимикача (мал. A, 5). Щонайменше двома пальцями (вказівним і середнім) правої руки натисніть на вимикач (мал. A, 9). Прилад почне працювати.

8. Експлуатація приладу

Перевірка роботи аварійного гальма
Після увімкнення бензопили покладіть ліву руку на передню рукоятку (мал. A, 1) так, щоб верхньою частиною долоні або зап'ястям натиснути на важіль гальма (мал. A, 2) вперед. Двигун бензопили повинен негайно зупинитися, а ланцюг - зупинитися.

Перевірка роботи інерційного гальма
Відпустіть вимикач бензопили (мал. A, 9) і переконайтеся, що ланцюг зупинився і перестав обертатися. Якщо при відпусканні вимикача видно чітку інерційну подачу ланцюга, робота пили заборонена.

Перевірка змащення ланцюга
Покладіть пилу під кутом 45° на світлу рівну поверхню (наприклад, дошку) і дайте машині попрацювати протягом однієї хвилини. Якщо на поверхні буде видно чітку лінію масла, що викидається ланцюгом на кінці шини, це означає, що змащення ланцюга виконано правильно.
У разі виявлення неправильного змащення експлуатація агрегату заборонена. Переконайтеся, що масляний отвір шини (мал. C, 1) не забитий. Перевірте шину (напрямну канавку ланцюга) на предмет забруднення. Якщо ці заходи не дають бажаного ефекту, пристрій необхідно повернути в ремонт.
Експлуатація бензопили

Під час роботи з бензопилою необхідно дотримуватися всіх правил безпеки та інструкцій, описаних в умовах безпеки.

Не розпилюйте деревину, що лежить безпосередньо на землі, бетоні або будь-якій іншій поверхні. Контакт ланцюга з землею або іншою поверхнею може бути не тільки небезпечним, але й скоротити термін служби ланцюга та шини.

Звалювання дерева - підготовка
Звалювання дерева не повинно здійснюватися таким чином, щоб створювати небезпеку для людей, майна, ліній електропередач, зв'язку тощо. Люди, які перебувають поблизу оператора, повинні знаходитися на відстані, щонайменше, в 2,5 рази перевищує висоту (довжину) дерева, що спилюється. Якщо трапиться так, що дерево, яке підлягає звалюванню, контактує з лінією електропередач, телекомунікацій тощо, необхідно негайно повідомити про це оператора відповідної мережі.
Якщо дерево, що спилюється, знаходиться на схилі, оператор бензопили повинен знаходитися на верхній стороні пагорба, оскільки дерево, що спилюється, має тенденцію до падіння/сповзання вниз по схилу.
Перед тим, як спилювати дерево, слід визначити передбачуваний напрямок падіння дерева (Рисунок E, 1). Слід враховувати такі фактори, як природний нахил дерева, розташування важчих гілок і сучків, напрямок вітру тощо.
Перед початком лісозаготівельних робіт сплануйте та розчистіть шляхи евакуації (рис. Д, 2). Правильні шляхи евакуації повинні відхилятися від напрямку рубки під кутом приблизно 135°. Уникайте небезпечних зон (рис. Д, 3).
Видаліть зі зрубаного дерева сміття, каміння, кору, що відшарувалася, цвяхи, дріт, скоби тощо. Очистіть робочу зону навколо дерева від підліску.

Звалювання дерева - обрізка гілок
Перший пропил, тобто сучкорезний паз (рис. F, 2), повинен бути зроблений на стороні, зверненій до передбачуваного напрямку валки (рис. F, 1 і рис. E, 1), на глибину 1/3 діаметра стовбура дерева, перпендикулярно до напрямку валки. Щоб мінімізувати ризик заклинювання пилки в дереві, спочатку зробіть нижній горизонтальний розпил, а потім верхній розпил під кутом 45°. Видаліть спиляну частину дерева з пропилу.

Спилювання дерева - пропил
Зробіть другий пропил, тобто пропил для звалювання (рис. F, 3), з боку, протилежного напрямку падіння дерева. Дотримуйтесь відстані щонайменше 50 мм над нижнім краєм пропилу, намагаючись різати горизонтально. Залиште підріз (рис. F, 4) шириною близько 50 мм. Підпил (або петля) - це смуга необрізаної деревини в дереві, яка дозволяє надати правильний напрямок валки, запобігаючи обертанню дерева під час валки і падінню в напрямку, відмінному від запланованого. Під час звалювання вона буде розірвана на частини під вагою дерева, яке звалюють.
Якщо є ризик, що дерево почне падати в іншому напрямку, ніж передбачалося, відскочити і заклинити пилу в пропилі, негайно зупинити пропил, за допомогою клинів (дерев'яних, пластикових або алюмінієвих) розширити пропил і повалити дерево в потрібному напрямку.
Коли пропил наблизиться до підрізу, дерево почне нахилятися і падати. У цей момент відведіть пилу від пропилу, вимкніть двигун, покладіть пилу і відійдіть по шляху евакуації. Слідкуйте за верхніми гілками та суками дерева, які можуть впасти. Будьте обережні.

Обрізання гілок
Обрізка гілок - це видалення гілок зі зрубаного дерева, яке лежить на землі. Під час обрізки товстіші нижні гілки необхідно залишати на місці, щоб підтримувати дерево на землі. Починайте обрізку від основи зрубаного дерева, рухаючись до верхівки. Обрізайте гілки по одній, видаляючи дрібні гілки за один зріз. Натягнуті гілки обрізайте з боку натягу, щоб уникнути заклинювання пилки. Будьте обережні під час обрізання напружених гілок, оскільки вони можуть відскочити в непередбаченому напрямку і вдарити оператора, спричинивши травму.

Проріджування дерева
Проріджування (або розпилювання) полягає в розпилюванні раніше зрубаного і обрубаного дерева впоперек на коротші колоди, щоб отримати бажаний розпил. Під час проріджування оператор повинен міцно стояти на землі, рівномірно розподіляючи вагу тіла на обидві ноги і переносячи вагу машини на колоду. По можливості стовбур в точці проріджування слід підняти, спираючись на товсті гілки, естакади, опори або природні нерівності рельєфу місцевості.
Якщо стовбур підтримується в точці проріджування, проріджувальний зріз слід робити зверху, уникаючи занурення напрямної шини і ланцюга в землю. У цій ситуації остаточний зріз повинен виконувати кваліфікований оператор бензопили.
Якщо стовбур підтримується з одного кінця (мал. G,3) і кінець вільно звисає, почніть проріджування знизу, до 1/3 діаметра стовбура (мал. G,1) з боку стиснення, а потім зробіть остаточний пропил зверху (мал. G,2) з боку розтягування.
Якщо стовбур підтримується з обох боків пропилу (рис. 3, 3), почніть пропил зверху до 1/3 діаметра стовбура (рис. 3, 1) з боку стиснення і зробіть остаточний пропил знизу (рис. 3, 2) з боку розтягування.
Якщо розпилювана колода знаходиться на схилі, оператор повинен стояти на вищій частині схилу, щоб уникнути травм, оскільки розпилювана колода має тенденцію скочуватися вниз по схилу.
Під час останньої фази розпилювання «наскрізь», щоб зберегти повний контроль над пилкою, оператор повинен зменшити тиск на пилу до нуля, щоб машина діяла на колоду тільки під дією власної ваги. Однак не слід послаблювати пальці на ручках пили, щоб зберегти повний контроль над верстатом.
Закінчивши проріджування, відпустіть вимикач бензопили (мал. A, 9) і дайте ланцюгу зупинитися, перш ніж продовжувати рух пристрою. При переході від дерева до дерева пила повинна бути вимкнена..

9. Регулярне технічне обслуговування

⚠ Струнко **Виконуйте всі операції з технічного обслуговування, відключивши пристрій від електромережі.**

Перевірка натягу ланцюга
Зверніть увагу, що під час роботи пиляльний ланцюг нагрівається і розтягується. Під час перерв у роботі перевіряйте натяг ланцюга і регулюйте його, як описано в розділі «Підготовка до роботи». Після закінчення роботи ослабте натяг ланцюга, щоб він охолонув і вкоротився, запобігаючи його застряганню в напрямній.
Перевірка та долив мастила
Регулярно перевіряйте рівень мастила для ланцюга і не допускайте роботи бензопили без мастила. Перевіряйте натяг ланцюга після кожного поповнення рівня мастила.

Перевірка стану шини та ланцюга
Періодично перевіряйте стан ланцюга та шини (не рідше, ніж через кожні 5 робочих годин). Для демонтажу дотримуйтесь інструкцій зі збирання у зворотному порядку (див. розділ «Підготовка до роботи»). Очистіть пази напрямної ланцюга та масляний отвір у напрямній (рис. C, 1). Щоб уникнути надмірного зносу напрямної шини, регулярно повертайте її (щодня, якщо пила використовується інтенсивно, в іншому випадку - після заточування або заміни ланцюга), повернувши натяжний ролик натяжителя ланцюга (мал. B, 16) в іншу сторону і перевернувши напрямну шину догори дном. Перевірте стан напрямних пазів: прикладіть крайню лінійку до борту. Якщо видно зазор через вивернуті назовні краї напрямних пазів, направляючу необхідно замінити на нову або відправити в сервісний центр для ремонту. Перевірте стан зубчастого колеса на кінці

направляючої рейки і при необхідності змастіть його технічним вазеліном, вставивши в отвір в направляючій рейці поруч з віссю колеса.
Перевірте ланцюг на наявність зламаних ланок і ослаблених заклепок. Не використовуйте ланцюг з поламаними ланками, ослабленими заклепками або жорсткими ланками.

Заточка ланцюга
Ланцюг вважається зношеним, коли довжина ріжучих зубів становить 4 мм. Не допускається використання зношеного ланцюга, його необхідно замінити на новий.
Ланцюгу як робочому інструменту бензопили слід приділяти особливу увагу. Його гострота впливає на якість і швидкість процесу різання; тупий ланцюг значно ускладнює роботу з пристроєм і сприяє більш швидкому зносу шини і бензопили.
Заточка ланцюга - складний процес; недосвідченому користувачеві бензопили краще довірити заточку кваліфікованому сервісу. В іншому випадку можуть бути порушені правильні кути і відстані ріжучих зубів по відношенню до обмежувача заглиблення, що може призвести до підвищеного ризику віддачі і, як наслідок, до нещасного випадку на виробництві, серйозних травм або загибелі оператора.

Інше технічне обслуговування
Періодично перевіряйте стан зірочки, яка приводить в рух ланцюг (мал. B, 15); у разі виявлення пошкоджень віднесіть пристрій в ремонт і замініть її.
Тримайте пристрій в чистоті і не зберігайте його брудним. Не використовуйте миючі засоби на водній основі або агресивні розчинники. Видаліть тирсу стисненим повітрям після зняття кришки редуктора (мал. A, 12), направляючої та ланцюга. Перед переміщенням на місце зберігання зніміть натяг ланцюга та встановіть кришку направляючої.

Зберігання та транспортування
Зберігати в сухому, недоступному для дітей та захищеному від атмосферних впливів (дощу, снігу, ультрафіолетових променів) місці.
Не зберігайте бензопилу з біо-мастилом, оскільки смоли, що містяться в ньому, можуть випасти в осад і пошкодити масляний насос. Не зберігайте бензопилу, не очистивши ланцюг і шину, якщо для змащення використовувалося рослинне мастило, оскільки це призведе до окислення ланцюга, його жорсткості та пошкодження ланцюга і шини.

Якщо інструмент необхідно відправити на ремонт, перед відправкою обов'язково спорожніть масляний бак. Згідно з чинним законодавством, транспортування мастильних матеріалів, у тому числі для технічного обслуговування, без дотримання особливих умов безпеки, визначених окремими нормативними документами, заборонено.

Регулярно очищайте весь електроінструмент, приділяючи особливу увагу вентиляційним отворам.
Уникайте заряджання акумулятора відразу після інтенсивного використання. Через явище саморозряду не зберігайте акумулятор повністю розрядженим, оскільки він може розрядитися нижче критичного рівня і бути безповоротно пошкодженим.
Тому, якщо акумулятор не використовується, його слід зберігати частково зарядженим (приблизно до 40%). Заряджайте акумулятор до того, як він повністю розрядиться. Зберігайте батареї за температури 10-30°C. При зберіганні за низьких температур акумулятор швидше втрачає свою ємність.
Процес заряджання описано в інструкції до акумулятора та зарядного пристрою з лінійки SAS+ALL.

Місце зберігання повинно бути недоступним для дітей.

Якщо пристрій необхідно відправити в ремонт, його слід захистити від випадкових механічних пошкоджень і вийняти батареї з гнізда зарядного пристрою.

Як вийняти акумулятор
Щоб вийняти акумулятор, тримайте пристрій за ручку і натисніть кнопку фіксатора на передній панелі акумулятора. Витягніть батарею з тримача. Щоб вставити акумулятор, вставте його в тримач і натисніть на нього, доки тримач не зафіксується на місці.

Приєднання та заміна приладдя
Після приєднання інструмента переконайтеся, що він правильно закріплений: покладіть інструмент горизонтально і спробуйте витягнути приєднану насадку. Якщо її не вдається витягнути, значить, вона закріплена належним чином.

Технічне обслуговування пристрою
Технічне обслуговування включає в себе експлуатацію пристрою разом з його приладдям, тобто акумулятором і зарядним пристроєм. Ніколи не виконуйте роботи з технічного обслуговування пристрою, підключеного до джерела живлення.
Це може призвести до серйозних травм або ураження електричним струмом. Перед виконанням робіт з технічного обслуговування вийміть акумулятор з відсіку для акумулятора.
Обслуговування пристрою полягає в підтримці чистоти всіх його компонентів, необхідних для нормальної роботи. Не використовуйте для чищення розчинники, оскільки це може призвести до незворотного пошкодження корпусу та інших пластикових компонентів.
Не чистіть акумулятор водою, оскільки це може спричинити внутрішнє коротке замикання, що призведе до незворотних пошкоджень.

Перед кожним запуском:
- Переконайтеся, що вентиляційні отвори двигуна не закриті і не забруднені. За необхідності відкрийте/протріть їх ганчіркою, злегка змоченою у воді;

Після кожного використання:
- Від'єднайте акумулятор, щоб уникнути випадкового увімкнення сторонніми особами або під час транспортування.

10. Запасні частини та аксесуари

Для придбання запасних частин та аксесуарів, будь ласка, зв'яжіться з компанією Dedra Exim Service. Контактні дані можна знайти на сторінці 1 цього посібника.
При замовленні запасних частин, будь ласка, вказуйте номер партії на заводській табличці та номер деталі зі складального креслення.
Протягом гарантійного терміну ремонт здійснюється відповідно до умов гарантійного талона. Будь ласка, передайте несправний виріб для ремонту за місцем придбання (продавець зобов'язаний прийняти несправний виріб), надішліть його до центрального сервісного центру Dedra Exim або надішліть його до сервісного центру, найближчого до вашого місця проживання (список сервісних центрів на сайті www.dedra.pl). Будь ласка, додайте заповнений гарантійний талон. Після закінчення гарантійного терміну ремонт здійснюється центральним сервісним центром. Надішліть несправний виріб до сервісного центру (витрати на пересилку оплачує користувач).

11. Самостійне усунення несправностей

⚠ Струнко **Перед самостійним усуненням несправностей від'єднайте пристрій від джерела живлення.**

Проблема	Причина	Рішення
Прилад не працює	Неправильно підключено акумулятор.	Перевірте акумулятор.
	Акумулятор розряджений	Зарядіть акумулятор
	Несправний вимикач	Замініть перемикач на новий - зверніться до сервісного центру
	Запах горілої ізоляції	Потребує ремонту двигун - зверніться до сервісного центру
	Запобіжне гальмо заблоковано	Розблокуйте важіль гальма (див. розділ «Підготовка до роботи»)
Двигун перегрівається	Забиті вентиляційні отвори	Продуйте стисненим повітрям
Пристрій важко запускається, через деякий час перестає працювати	Занадто сильний натяг ланцюга	Перевірити натяг ланцюга (див. розділ «Підготовка до роботи»)
Ефективність роботи дуже низька	Ланцюг зношений	Заточити або замінити ланцюг
	Ланцюг натягнутий занадто слабко	Перевірити натяг ланцюга (див. розділ «Підготовка до роботи»)
Неправильне змащення	Мастило в резервуарі відсутнє	Перевірити рівень мастила в резервуарі, долити
	Забито масляний отвір і паз шини	Очистити масляний отвір і пази шини
	Несправність масляного насоса	Провести технічне обслуговування

12. Складання приладу

1 - акумуляторна пила - 1 шт, 2 - ланцюг - 1 шт, 3 - напрямна шина - 1 шт.

13. Інформація для користувачів щодо утилізації електричного та електронного обладнання (стосується домогосподарств)



Символ, зображений на виробах або супровідній документації, вказує на те, що несправне електричне або електронне обладнання не можна утилізувати разом з побутовими відходами. Якщо вам потрібно утилізувати, повторно використати або відновити компоненти, найкраще віднести їх до спеціалізованого пункту збору, де вони будуть прийняті безкоштовно. Інформацію про місцезнаходження пунктів збору відпрацьованого обладнання надають місцеві органи влади, наприклад, на їхніх веб-сайтах.

Правильна утилізація пристрою, допомагає зберегти цінні ресурси та уникнути негативного впливу на здоров'я та навколишнє середовище внаслідок можливої присутності в обладнаннінебезпечних речовин: речовини, суміші та компоненти.

Неправильна утилізація відходів загрожує штрафними санкціями згідно з відповідними місцевими нормами.

Користувачі в країнах ЄС: Якщо вам потрібно утилізувати електричне або електронне обладнання, зверніться до найближчої точки продажу або до вашого постачальника, який надасть вам додаткову інформацію.

Утилізація в країнах за межами Європейського Союзу: Цей символ стосується лише країн Європейського Союзу. Якщо ви хочете утилізувати цей виріб, зверніться до місцевих органів влади або дилера для отримання інформації про правильний спосіб утилізації.

Відповідно до Регламенту (ЄС) 2023/1542 Європейського Парламенту та Ради про батарейки та акумулятори і відпрацьовані батарейки та акумулятори, дефектні або використані батарейки/акумулятори повинні збиратися окремо і підлягати екологічно сумісній переробці.

Гарантійний талон

на

.....
(назва продукту)

Номер замовлення: ..... Номер лоту: .....

(далі - Продукт)

Дата придбання продукту: .....

Печатка дилера

Дата та підпис продавця: .....

Заява користувача:

Я підтверджую, що ознайомлений з умовами гарантійних зобов'язань та наслідками недотримання вказівок, викладених в інструкції з експлуатації та гарантійному талоні. Я ознайомлений з умовами цієї гарантії, що підтверджую власним підписом:

....

Дата і місце Підпис користувача

I. Відповідальність за Продукт

1. Поручитель - Dedra Exim Sp. Z o.o. З місцезнаходженням у м. Прушкув, адреса: вул. 3 Мая 8, 05-800 Прушкув, KRS 0000062517, Окружний суд міста Варшави у Варшаві, XIV Економічний відділ Національного судового реєстру, NIP 527-020-49-33, статутний капітал: 100 980,00 ЗЛОТИХ.

2. Відповідно до умов, викладених у цьому гарантійному талоні, Гарант надає гарантію на Виріб, починаючи з дистрибуції Гаранта.

3. Відповідальність за гарантією поширюється лише на дефекти, що виникли з причин, притаманних Продукту на момент його доставки Користувачеві.

4. Користувач має право на безкоштовний ремонт Продукту в рамках гарантії, якщо дефект став очевидним протягом гарантійного періоду. Спосіб ремонту Товару (метод ремонту) визначається на розсуд Гаранта. Якщо Гарант виявить, що ремонт неможливий, він залишає за собою право замінити дефектний елемент або весь Продукт на бездефектний, знизити ціну Продукту або відмовитися від договору.

5. По відношенню до Користувача, який не є споживачем у розумінні Цивільного кодексу від 23 квітня 1964 року, відповідальність Гаранта за збитки, що випливають з цієї гарантії та/або у зв'язку з її укладенням та виконанням, незалежно від правового титулу, обмежується максимум вартістю дефектного Продукту.

II. Гарантійний термін

Компоненти продукту	Тривалість гарантійного захисту
Бензопила 2 x 18 В	36 місяців з дати придбання Продукту, як зазначено в цьому гарантійному талоні

III. Умови, за яких можна скористатися гарантією

1. Користувач повинен пред'явити заповнений гарантійний талон Продукту та підтвердити обставини придбання Продукту Користувачем, наприклад, пред'явивши чек, рахунок-фактуру тощо. З метою ефективного розгляду рекламації рекомендується, щоб Користувач надав разом з Виробом всі компоненти, зазначені в розділі "Комплектація пристрою", що міститься в Посібнику користувача.

2. Що користувач дотримується інструкцій, наведених в інструкції з експлуатації та гарантійному талоні.

3. Гарантія поширюється лише на територію Республіки Польща та ЄС.

4. Гарантія не поширюється на дефекти Продукту, що виникають, зокрема, внаслідок:

A. Недотримання Користувачем умов, викладених в Інструкції з експлуатації, зокрема щодо правильної експлуатації, технічного обслуговування та очищення;

B. Використання Користувачем засобів для чищення або догляду, які не відповідають вимогам Інструкції з експлуатації;

C. Неналежне зберігання та транспортування Продукту Користувачем;

D. Несанкціоновані зміни та/або модифікації Продукту Користувачем, які не були узгоджені з Гарантом;

E. Використання Користувачем у Виробі витратних матеріалів, які не відповідають вимогам Інструкції з експлуатації.

5. Користувач, який не є споживачем у розумінні Цивільного кодексу від 23 квітня 1964 року, втрачає гарантію на Продукт, в якому:

A. Серійні номери, позначення дати та паспортні таблички були видалені, змінені або пошкоджені користувачем;

B. Пломби були пошкоджені користувачем або мають ознаки втручання користувача.

Увага: Користувач зобов'язаний самостійно і за власний рахунок виконувати дії, пов'язані з повсякденною експлуатацією Виробу, що випливають, зокрема, з Інструкції з експлуатації, самостійно і за власний рахунок.

IV. Процедура подання скарги

1. Якщо Ви виявите, що Виріб працює неправильно, перед тим, як пред'явити претензію, Ви повинні переконатися, що всі кроки, зазначені в Інструкції з експлуатації, були виконані правильно, перш ніж пред'являти претензію.

2. Рекомендується пред'явити претензію негайно, бажано протягом 7 днів з моменту виявлення дефекту в Товарі. Користувач, який не є споживачем у розумінні Цивільного кодексу від 23 квітня 1964 року, втрачає права, що випливають з цієї гарантії, якщо він не подасть скаргу протягом 7 днів.

3. Повідомлення про рекламацію можна подати, зокрема, в місці придбання Продукту, в гарантійному сервісному центрі або в письмовій формі на вказану адресу: Dedra Exim Sp. Z o.o., ul. 3 Maja 8, 05-800 Pruszków.

4. Користувач може подати скаргу, використовуючи форму, доступну на веб-сайті www.dedra.pl. ("Заява про гарантійні зобов'язання").

5. Адреси гарантійного обслуговування для окремих країн можна знайти на сайті www.dedra.pl. Якщо гарантійне обслуговування для певної країни не передбачено, рекомендується надсилати гарантійні претензії туди: Dedra Exim Sp. Z o.o. Ul. 3 Maja 8, 05-800 Pruszków (Польща).

6. З метою безпеки Користувача використання дефектного Продукту заборонено.

7. Попередження: Використання несправного Виробу є небезпечним для здоров'я та життя Користувача.

8. Виконання зобов'язань за гарантією відбудеться протягом 14 робочих днів, рахуючи від дати доставки Користувачем заявленого Продукту.

9. Перед тим, як відправити дефектний Виріб на рекламацію, рекомендується його почистити. Виріб, що підлягає рекламації, рекомендується ретельно захищати від пошкоджень під час транспортування (рекомендується доставляти виріб, що підлягає рекламації, в оригінальній упаковці).

10. Гарантійний термін продовжується на час, протягом якого Користувач не міг використовувати Продукт, на який поширюється гарантія, через дефект.

Гарантія не виключає, не обмежує і не призупиняє права Користувача, передбачені положеннями про гарантійні зобов'язання щодо дефектів проданих товарів.
Відповідно до статті 13(1) та (2) Регламенту (ЄС) 2016/679 Європейського Парламенту та Ради від 27 квітня 2016 року про захист фізичних осіб у зв'язку з обробкою персональних даних і про вільний рух таких даних та про скасування Директиви 95/46/ЄС (далі: "RODO"), повідомляємо Вам наступне

1. Контролером ваших персональних даних, вказаних у формі, є компанія DEDRA-EXIM sp. z o.o., зареєстрована за адресою: вул. 3 Мая, 8, 05- 800, Прушкув (далі: «Контролер»).
2. Ваші дані будуть оброблятися виключно з метою виконання гарантійної процедури для пристрою згідно з літ. b п. 1. ст. 6 Загального регламенту захисту даних (далі: «ЗРЗД») Надання даних є добровільним, але необхідним для виконання гарантійної процедури.
3. Ваші дані будуть оброблятися протягом періоду виконання гарантійної процедури та з метою архівування на випадок необхідності захисту від можливих претензій до Контролера, але не довше закінчення терміну позовної давності.
4. Ваші дані можуть бути розкриті тільки суб'єктам, які обробляють дані від імені Контролера, на підставі письмового договору про доручення на обробку персональних даних, що передбачає, зокрема, технічне обслуговування, хостинг або обслуговування веб-сайту, IT-сервіс, кур'єрську компанію. Постачальники Контролера зобов'язані забезпечувати безпеку даних і дотримуватися вимог чинного законодавства щодо захисту персональних даних і не можуть використовувати довірені їм персональні дані в цілях, відмінних від зазначених у договорі з Контролером.
5. Ваші персональні дані не будуть оброблятися автоматизовано, зокрема, не будуть профілюватися, а також не будуть передаватися у треті країни/міжнародні організації.
6. Ви маєте право на доступ до своїх персональних даних та право на їхнє виправлення, видалення, обмеження обробки, право на передачу даних, право на відмову від обробки, у будь-який момент;
7. З усіх питань, пов'язаних з обробкою Контролером ваших персональних даних, ви можете звернутися до Контролера за адресою e-mail: daneosobowe@dedra.pl.;
8. Ви маєте право подати скаргу до відповідного наглядового органу із захисту персональних даних.

DE Inhalt

1. Fotos und Abbildungen
2. Beschreibung des Geräts
3. Verwendungszweck des Geräts
4. Nutzungsbeschränkung
5. Technische Daten
6. Vorbereitung auf die Arbeit
7. Einschalten des Geräts
8. Verwendung des Geräts
9. Laufende Wartung
10. Ersatzteile und Zubehör
11. Eigenständige Fehlerbehebung
12. Komplettgerät
13. Informationen für Nutzer über die Entsorgung von Elektro- und Elektronikgeräten
14. Garantiekarte

Die Konformitätserklärung wurde dieser Anleitung separat beigefügt. Fehlende Konformitätserklärung ist nach Rücksprache bei Dedra Exim Sp. z o.o. einzuholen. Allgemeine Sicherheitsbestimmungen wurden dieser Anleitung als ein separates Heft beigefügt.

WARNUNG. Alle mit versehenen Warnungen ⚠ und alle Hinweise gründlich lesen.

Bei Nichtbeachten der folgenden Warnungen und Sicherheitshinweise kann es zum elektrischen Schlag, einem Brand oder ernsthaften Verletzungen kommen.

Alle Warnungen und Hinweise für den künftigen Gebrauch aufbewahren.

Das Gerät aus der SAS + ALL-Reihe ist nur für die Ladegeräte sowie für die Akkus aus der SAS + ALL-Reihe ausgelegt.

Ein Lithium-Ionen-Akku und ein Ladegerät sind nicht im Lieferumfang enthalten. Die Verwendung anderer Akkus und Ladegeräte als dedizierter Geräte ist verboten.

2. Beschreibung des Geräts

Abb. A: 1. - Vordergriff, 2. - Bremshebel, 3. - Öltankdeckel, 4. - Kettenführung, 5. - Schalterschutz, 6. - Kette, 7. - Hintergriff, 8. - Knopf Führungsstangendruck, 9. - Schalter, 10. - Kettenspanner-Knopf, 11. - Öltank-Visier, 12. - Kettenantriebsdeckel 13. - Batteriesockel, 14. Zahnanschlag, 15. - Kettenantriebsrad, 16. – passives Element des Kettenspanners

3. Verwendungszweck des Geräts

Die Säge ist nur zum Sägen von Holz und Holzgegenständen bestimmt. Die Säge eignet sich besonders zum Sägen von Brennholz oder für Haushaltsarbeiten im Zusammenhang mit dem Schneiden von Holz. Die Vorgehensweise wird im Folgenden ausführlich beschrieben.
Es ist zulässig, das Gerät bei Bau- und Renovierungsarbeiten, in Reparaturwerkstätten und bei Amateurarbeiten unter gleichzeitiger Einhaltung der Verwendungsbedingungen und zulässigen Arbeitsbedingungen, die in der Bedienungsanleitung enthalten sind, zu nutzen.

4. Nutzungsbeschränkung

Das Gerät darf nur gemäß den folgenden „Zulässigen Betriebsbedingungen" betrieben werden.

Schneiden Sie keine anderen Materialien als die im Kapitel „Verwendungszweck des Geräts" genannten.

Eigenhändige Änderungen des Geräteaufbaus, jegliche Umbauten bzw. Bedienungen, die in der Bedienungsanleitung nicht beschrieben werden, gelten als rechtswidrig und führen zum sofortigen Verlust der Garantieansprüche und der Gültigkeit der Konformitätserklärung.

Der Gerätegebrauch entgegen der Bestimmung oder der Bedienungsanleitung führt zum sofortigen Verlust der Garantieansprüche.

Zulässige Arbeitsbedingungen
S1 – Dauerbetrieb und andere.
Temperaturbereich beim Laden der Batterie 10 - 30°C. Nicht Temperaturen über 40 °C aussetzen.

5. Dane techniczne

Model urządzenia	DED7184V	DED7184VA
Betriebsspannung [V]	2 x 18 d.c.	2 x 18 d.c.
Drehzahl [min^{-1}]	7200	7200
Kettenvorschubgeschwindigkeit [m/s]	14	14
Länge der Führungen [mm]	400	450
Maximale Schnittlänge [mm]	390	440
Führungsnutbreite [mm]	1,1	1,1
Anzahl der Kettenglieder	56	62
Kettenteilung [˝]	3/8	3/8
Kettenprofil	Halbmeißel	Halbmeißel
Vibrationspegel gemessen am Hauptgriff a_h [m/s^2]	2,8	2,8
Messunsicherheit K [m/s^2]	1,5	1,5
Lärmemission:		
Schalldruckpegel L_{pA} [dB(A)]	101,74	101,74
Messunsicherheit K_{pA}	3	3
Schallleistungspegel L_{WA} [dB(A)]	109,08	109,08
Messunsicherheit K_{WA} [dB(A)]	3	3
Garantierter Schallleistungspegel L_{WA} [dB(A)]	110	110

Information zum Lärmpegel und den Vibrationen

Der Gesamtwert der Vibrationen ah und die Messunsicherheit wurden nach EN 62841-1 ermittelt und in der Tabelle aufgeführt.
Die Lärmemission wurde nach EN 62841-1 ermittelt und die Werte sind in der vorgenannten Tabelle aufgeführt.

Der Lärm kann Gehörschäden herbeiführen, deshalb ist ein Gehörschutz bei der Arbeit zu tragen!

Der deklarierte Gesamtwert von Vibrationen / Lärmpegel wird nach einem standardmäßigen Prüfverfahren ermittelt und kann zum gegenseitigen Gerätevergleich verwendet werden. Der genannte Vibrations- / Lärmwert kann auch für eine Erstbeurteilung der Vibrations- / Lärmexposition verwendet werden.
Der Vibrations- / Lärmwert kann beim Vorarteinsatz in Abhängigkeit von der Gebrauchsweise der Werkzeuge, insbesondere von der jeweiligen Werkstückbeschaffenheit, sowie von der erforderlichen Festlegung der Schutzmaßnahmen für den Bediener, von den deklarierten Werte abweichen. Um die Exposition unter den Ist-Einsatzbedingungen genau ermitteln zu können, sind alle Schritte des jeweiligen Prozesses zu berücksichtigen, die auch die Zeiträume umfassen, wenn das Werkzeug ausgeschaltet bzw. eingeschaltet bleibt, aber nicht eingesetzt wird.

6. Vorbereitung auf die Arbeit

Das Gerät ist Teil der SAS ALL-Linie, daher müssen Sie, um es zu verwenden, ein Set aus Gerät, Akku und Ladegerät zusammenstellen. Die Verwendung anderer Akkus und Ladegeräte ist verboten.

Alle in diesem Kapitel beschriebenen Schritte müssen bei abgenommener Batterie durchgeführt werden.

Bauen Sie die Batterie erst ein, wenn die Kettensäge vollständig zusammengebaut, die Kettenspannung eingestellt und das Kettenschmieröl im Tank ist.
Tragen Sie beim Zusammenbau, Einstellen und Überprüfen der Kettensäge immer Schutzhandschuhe, um Verletzungen zu vermeiden.

Schienen- und Kettenmontage

Drehen Sie die Spannschraube (Abb. A, 8) auf und entfernen Sie die Kettenspannerabdeckung (Abb. A, 12). Montieren Sie die Führungsschiene wie in Abb. B dargestellt. Stellen Sie sicher, dass das Ölloch in der Führungsschiene, das zur Schmierung der Kette dient, nicht verschmutzt ist.

Prüfen Sie die Kette auf Beschädigungen – keine gebrochenen Glieder, keine gebrochenen Nieten. Setzen Sie keine beschädigte Kette in die Säge ein.
Montieren Sie die Führungsschiene und die Kette wie in Abbildung B gezeigt. Achten Sie darauf, dass die Kette in der richtigen Richtung montiert ist - die scharfen Kanten der Schneidezähne müssen in die Drehrichtung der Kette zeigen, wie in Abbildung B dargestellt. Vergewissern Sie sich, dass die Schiene richtig gegen den Sägekörper gepresst ist und dass die Kette richtig auf dem Antriebsrad (Abbildung B, 15) und in den Schienenrillen sitzt. Bringen Sie den Kettenantriebsschutz (Abb. A, 12) an und ziehen Sie den Schienendruckknopf (Abb. A, 8) fest. Achten Sie darauf, dass der Schutz an allen Kontaktkanten am Sägegehäuse anliegt, nicht absteht und nirgends festsitzt.

Kettenspannung

Die Kette verlängert sich während des Gebrauchs, ihre Spannung sollte regelmäßig überprüft werden. Denken Sie bei der ersten Verwendung einer neuen Kette daran, dass es einige Zeit dauert, bis Sie durch sind. Überprüfen Sie Ihre Kettenspannung daher häufiger. Es ist besonders wichtig, die Spannung der neuen Kette alle 5-10 Betriebsminuten zu überprüfen.
Um die Kettenspannung einzustellen, lösen Sie den Schienendruckknopf (Abb. A, 8), indem Sie ihn leicht nach links drehen. Drehen Sie den Kettenspannknopf (Abb. A, 10) im Uhrzeigersinn, um die Kettenspannung zu erhöhen, oder gegen den Uhrzeigersinn, um sie zu verringern. Ziehen Sie dann den Schienenspannknopf (Abb. A, 8) bis zum Anschlag nach rechts. Wenn die Kette richtig gespannt ist, hängt sie nicht an der Unterkante der Schiene durch und kann in der Mitte ihrer Länge etwa 3 - 4 mm von der Schiene weggezogen werden, ohne dass die Kette aus der Schienennut fällt (Abb. C). Wenn sie losgelassen wird, kehrt die Kette an ihren Platz in der Schienenrille zurück. Falls erforderlich, wiederholen Sie die obigen Schritte, um die Einstellung vorzunehmen.

Kettenschmierung

⚠ ACHTUNG Es ist verboten, die Kettensäge ohne Kettenschmieröl zu betreiben. Es besteht die Gefahr eines Kettenbruchs, der zu schweren Verletzungen oder zum Tod des Bedieners führen kann.

Als Kettenschmiermittel dürfen nur Öle verwendet werden, die für Kettensägen bestimmt sind (z. B. Dedra DEGL02 Öl). Es ist verboten, ausgebrannte Motoröle oder andere nicht für diesen Zweck vorgesehene Schmiermittel zu verwenden. Die Wahl des richtigen Öls verlängert die Lebensdauer der Kette und der Führungsschiene der Kettensäge.
Zum Nachfüllen des Kettenschmieröls schrauben Sie den Stopfen am Öltank ab (Abb. A, 3) und füllen das Öl ein. Beobachten Sie während des Nachfüllens den Ölstand durch das Schauglas des Öltanks (Abb. A, 11). Der Tank fasst jeweils 130 ml Öl. Falls Öl auf das Sägegehäuse verschüttet wird, wischen Sie es mit einem Baumwolltuch trocken.
Achten Sie beim Auffüllen des Ölstands darauf, dass keine Fremdkörper in den Behälter gelangen, da dies zu einer fehlerhaften Schmierung der Kette oder zur Beschädigung von Kettensägenkomponenten wie der Ölpumpe führen kann.

7. Einschalten des Geräts

⚠ ACHTUNG Die Tätigkeiten laut Kap. „Vorbereitungen vor dem Einsatz“ unbedingt vornehmen, bevor das Gerät in Betrieb genommen wird.

Stellen Sie vor dem Einschalten der Maschine sicher, dass beide Beine des Bedieners fest auf dem Boden stehen, die rechte Hand am hinteren Griff (Abb. A, 7) und die linke Hand am vorderen Griff (Abb. A, 1) liegt. Vergewissern Sie sich, dass sich keine anderen Personen oder Tiere in der Nähe befinden, die unkontrolliert in den Bereich der Kettensäge kommen könnten. Achten Sie darauf, dass die Kette der Kettensäge beim Starten nichts berührt.
Um die Maschine einzuschalten, bewegen Sie den Bremshebel (Abb. A, 2) in Richtung des vorderen Griffs (Abb. A, 1). Schieben Sie dann die Schaltersicherung mit dem Daumen der rechten Hand nach vorne (Abb. A, 5). Drücken Sie mit mindestens zwei Fingern (Zeige- und Mittelfinger) der rechten Hand auf den Schalter (Abb. A, 9). Das Gerät beginnt zu arbeiten.

8. Verwendung des Geräts

Bei einer Erwärmung des Akkus auf über 40 °C sollte die Arbeit unterbrochen und bis zum Abkühlen des Akkus gewartet werden.

⚠ ACHTUNG Vor dem Betrieb der Kettensäge müssen zusätzliche Arbeiten wie die Überprüfung der Funktion der Notbremse und der Trägheitsbremse sowie das Schmieren der Kette durchgeführt werden. Es ist verboten, eine defekte Maschine zu benutzen.

Überprüfen Sie die Funktion der Notbremse

Drehen Sie nach dem Einschalten der Säge Ihre linke Hand am vorderen Griff (Abb. A, 1), so dass Sie mit dem Handrücken oder Handgelenk den Bremshebel (Abb. A, 2) nach vorne drücken. Der Sägemotor sollte sofort anhalten und die Kette anhalten.

Überprüfen der Funktion der Trägheitsbremse

Lassen Sie den Sägeschalter los (Abb. A, 9) und prüfen Sie, ob die Kette stoppt und sich nicht mehr dreht. Wenn nach dem Loslassen des Schalters ein deutlicher Trägheitsvorschub der Kette sichtbar ist, ist das Sägen verboten.

Kettenschmierung prüfen

Halten Sie die Kettensäge mit der Führungsschiene nach unten in einem Winkel von 45 ° über eine helle, ebene Oberfläche (z. B. ein Brett), damit die Maschine eine Minute lang arbeiten kann. Wenn am Ende der Führungsschiene eine klare Ölspur aus der Kette austritt, ist die Kettenschmierung korrekt.
Wird eine unzureichende Schmierung festgestellt, ist der Betrieb des Geräts untersagt. Stellen Sie sicher, dass die Führungsölbohrung (Abb. C, 1) nicht blockiert ist. Überprüfen Sie die Führungsschiene (Kettenführungsnut) auf Verschmutzung. Wenn diese Aktionen nicht den gewünschten Effekt haben, sollte das Gerät zur Reparatur geschickt werden.

Kettensägen arbeiten

Beachten Sie beim Arbeiten mit der Säge unbedingt alle in den Sicherheitsbestimmungen beschriebenen Sicherheitsregeln und -empfehlungen.
Die Säge darf nicht mit Holz geschnitten werden, das direkt auf dem Boden, Beton oder anderen Oberflächen liegt. Der Kontakt der Kette mit dem Boden oder einem anderen Boden kann nicht nur gefährlich sein, sondern auch die Lebensdauer der Kette und der Führungsschiene verkürzen.

Baumfällung – Vorbereitung

Das Fällen von Bäumen darf nicht so erfolgen, dass Personen, Sachwerte, Strom- oder Telekommunikationsleitungen usw. gefährdet werden. Personen, die sich in der Nähe des Bedieners aufhalten, sollten mindestens 2,5 Meter (Länge) vom gefällten Baum entfernt sein. Wenn der gefällte Baum mit einer Stromleitung, Telekommunikationsleitung usw. in Kontakt kommt, informieren Sie sofort den Betreiber des betreffenden Netzes.
Befindet sich der gefällte Baum auf einem abschüssigen Untergrund, sollte sich der Sägebediener auf der Oberseite des Hügels befinden, da der gefällte Baum dazu neigt, den Hang hinunterzufallen / abzurutschen.
Vor dem Fällen des Baumes sollte die zu erwartende Fällrichtung bestimmt werden (Abb. E, 1). Faktoren wie die natürliche Neigung des Baumes, die Lage schwererer Äste und Zweige, die Windrichtung usw. sollten berücksichtigt werden.
Planen und räumen Sie die Fluchtwege (Abb. E, 2), bevor Sie mit dem Scheren beginnen. Richtige Fluchtwege sollten in einem Winkel von ca. 135 ° von der Fallrichtung abweichen. Vermeiden Sie Gefahrenzonen (Abb. E, 3).
Entfernen Sie Schmutz, Steine, lose Rinde, Nägel, Drähte, Heftklammern usw. vom gefällten Baum. Reinigen Sie den Operationsbereich um den Baum von der Grundierung.

Baumfällung – ein Fällschnitt

Der erste Einschnitt, d. h. die Kerbe (Abb. F, 2), sollte von der Seite, an der die Fällrichtung vorgesehen ist (Abb. F, 1 und Abb. E, 1), bis zu einer Tiefe von 1/3 des Durchmessers des Baumstamms senkrecht zur Fällrichtung vorgenommen werden . Um das Risiko zu minimieren, dass die Säge im Baum stecken bleibt, führen Sie zuerst den unteren horizontalen Einschnitt und dann den oberen Einschnitt in einem Winkel von 45 ° durch. Entfernen Sie das geschnittene Baumfragment aus dem Fällschnitt.

Baumfällung – Fällungsschnitt

Der zweite Schnitt, d. h. der Fällschnitt (Abb. F, 3), sollte von der Seite aus erfolgen, die der Fällrichtung des Baumes entgegengesetzt ist. Halten Sie einen Abstand von mindestens 50 mm über der Unterkante des Kerbschnitts ein und versuchen Sie, horizontal zu schneiden. Lassen Sie (Abb. F, 4) etwa 50 mm breit zurück. Ein Hinterschnitt (oder Scharnier) ist ein Streifen ungeschnittenen Holzes in einem Baum, der es ihm ermöglicht, die richtige Fällrichtung anzugeben, und verhindert, dass sich der Baum beim Fällen dreht und in eine andere als die beabsichtigte Richtung fällt. Es wird zerrissen, wenn es durch das Gewicht des zu fällenden Baumes umgeworfen wird.
Wenn die Gefahr besteht, dass der Baum in eine andere als die erwartete Richtung fällt, prallt er ab und klemmt die Säge im Fällschnitt. Unterbrechen Sie sofort den Fällschnitt, verwenden Sie Keile (Holz, Kunststoff oder Aluminium), um den Fällschnitt zu verbreitern, und stürzen Sie den Baum in die gewünschte Richtung.
Wenn sich der Fällschnitt dem Ende nähert, neigt sich der Baum und fällt. Entfernen Sie in einem solchen Fall die Säge aus dem Fällschnitt, stellen Sie den Motor ab, legen Sie die Säge ab und bewegen Sie sich über einen Fluchtweg davon. Achten Sie auf die oberen Äste und Zweige des Baumes, die fallen können. Schau unter Ihre Füße.

Entasten

Entasten ist das Entfernen von Ästen von einem gefällten Baum, der auf dem Boden liegt. Beim Entasten sollten dickere untere Äste verbleiben, um den Baum auf dem Boden abzustützen. Das Entasten sollte an der Basis des gefällten Baumes beginnen und nach oben weisen. Äste einzeln abschneiden, kleine Äste mit einem Schnitt entfernen. Verzweigen Sie die Äste unter Zugspannung, um ein Binden der Säge zu vermeiden. Seien Sie vorsichtig, wenn Sie unter Spannung stehende Äste schneiden, da diese in eine unerwartete Richtung zurückspringen und den Bediener treffen und Verletzungen verursachen können.

⚠ ACHTUNG

Baum geschnitten

Beim Sägen (oder Schneiden) wird ein zuvor gefällter und beschnittener Baum in kürzere Stämme zerteilt, um die gewünschte Größe zu erreichen.
Während des Schneidens muss der Bediener fest auf dem Boden stehen, das Gewicht gleichmäßig auf beide Beine verteilen und das Gewicht des Geräts auf den geschnittenen Kofferraum übertragen. Wann immer möglich, sollte der Stamm angehoben werden, anstatt zu schneiden, sich auf dickere Äste, Ziegen, Stützen oder natürliche Unebenheiten des Geländes zu stützen.
Wenn der Stamm am Schnittpunkt abgestützt wird, sollte ein Schnitt von oben ausgeführt werden, um zu vermeiden, dass sich die Stange und die Kette im Boden verfangen. In dieser Situation sollte ein endgültiger Schnitt von einer qualifizierten Säge durchgeführt werden. Wenn der Rumpf an einem Ende abgestützt ist (Abb. G, 3) und die Schnittspitze frei hängt, beginnen Sie den Schnitt von unten auf 1/3 des Rumpfdurchmessers (Abb. G, 1) von der Seite der Druckspannung und dann auf den endgültigen Schnitt hergestellt von oben (Abb. G, 2) von der Seite der Zugspannung.
Wenn der Stamm auf beiden Seiten des Schnitts abgestützt ist (Abb. H, 3), sollte der Schnitt von oben bis zu 1/3 des Stammdurchmessers (Abb. H, 1) von der Seite der Druckspannung aus gestartet werden. Anschließend sollte der endgültige Schnitt von unten erfolgen (Abb. H, 2) von der Seite der Zugspannung.
Befindet sich der geschnittene Stamm an einem geneigten Hang, muss der Bediener auf dem oberen Teil des Hangs stehen, um Verletzungen zu vermeiden, da die geschnittenen Stämme dazu neigen, den Hang hinunter zu rollen.
Um die volle Kontrolle über die Säge zu behalten, sollte der Bediener während der letzten Phase des Durchschneidens den Druck auf die Säge auf Null begrenzen, damit das Gerät nur mit seinem eigenen Gewicht auf den Schnittstamm einwirkt.

Lockern Sie jedoch nicht Ihre Finger an den Sägegriffen, um die volle Kontrolle über das Gerät zu behalten.
Lassen Sie nach dem Schneiden den Sägeschalter los (Abb. A, 9) und lassen Sie die Kette anhalten, bevor Sie die Maschine weiter bewegen. Wenn Sie sich von Baum zu Baum bewegen, muss die Säge ausgeschaltet sein.

9. Laufende Wartung

ACHTUNG **Alle Servicearbeiten müssen mit gezogenem Stecker ausgeführt werden. Tragen Sie beim Umgang mit der Kettensäge immer Schutzhandschuhe, um Verletzungen zu vermeiden.**

Kontrolle der Kettenspannung
Beachten Sie, dass sich die Sägekette während des Betriebs erwärmt und dehnt. Prüfen Sie in den Arbeitspausen die Kettenspannung und korrigieren Sie sie gegebenenfalls, wie im Kapitel „Vorbereitung“ beschrieben. Reduzieren Sie nach Beendigung der Arbeit die Kettenspannung, damit sich die Kette nicht in der Schiene verklemmt, wenn sie abkühlt und sich verkürzt.

Kontrolle und Nachfüllen von Öl
Prüfen Sie regelmäßig den Ölstand des Kettenschmiermittels, lassen Sie die Säge nicht ohne Schmiermittel laufen. Prüfen Sie die Kettenspannung jedes Mal, wenn der Ölstand aufgefüllt wird.

Kontrolle des Zustands von Schiene und Kette
Überprüfen Sie regelmäßig (mindestens alle 5 Betriebsstunden) den Zustand der Kette und der Führungsschiene. Demontieren Sie in umgekehrter Reihenfolge als im Kapitel ""Arbeitsvorbereitung"" für die Montage beschrieben. Reinigen Sie die Kettenführungsnuten und die Ölbohrung in der Führungsschiene (Abb. C, 1). Um übermäßigen Verschleiß der Führungsschiene zu vermeiden, drehen Sie diese regelmäßig (bei intensiver täglicher Benutzung der Kettensäge, andernfalls bei jedem Schärfen oder Wechseln der Kette), indem Sie das passive Element des Kettenspanners (Abb. B, 16) zur anderen Seite und die Führung drehen von oben nach unten. Überprüfen Sie den Zustand der Führungsnuten: Schieben Sie das Kantenlineal zur Seite, wenn eine Lücke vorhanden ist, die durch die nach außen weisende Kante der Führungsnuten verursacht wird. Ersetzen Sie die Führung durch eine neue, oder senden Sie sie zur Regeneration an den Kundendienst. Überprüfen Sie den Zustand des Zahnrads am Ende der Führung, schmieren Sie es gegebenenfalls mit technischem Vaseline und führen Sie es in das Loch in der Führung neben der Radachse ein.
Überprüfen Sie die Kette auf Gliederrisse und lose Nieten. Verwenden Sie keine Kette mit gebrochenen Gliedern, losen Nieten oder steifen Verbindungen.

Kettenschärfen
Die Kette gilt als verschlissen, wenn die Schneidezähne 4 mm lang sind. Es ist nicht gestattet, eine abgenutzte Kette zu verwenden. Sie muss durch eine neue ersetzt werden.
Der Kette sollte als Arbeitswerkzeug der Säge besondere Aufmerksamkeit geschenkt werden. Seine Schärfe beeinträchtigt die Qualität und Geschwindigkeit des Schneidvorgangs, die stumpfe Kette behindert die Arbeit des Geräts erheblich, trägt zu einem schnelleren Verschleiß der Führungsschiene und der Säge bei.
Das Schärfen von Ketten ist ein komplizierter Vorgang. Ein unerfahrener Kettensägenbenutzer sollte das Schärfen einem qualifizierten Servicezentrum anvertrauen. Andernfalls werden die rechten Winkel und der Abstand der Schneidzähne vom Tiefenmesser möglicherweise nicht eingehalten, was zu einem erhöhten Risiko eines Rückschlags führen kann, was zu einem Arbeitsunfall, schweren Verletzungen und zum Tod des Bedieners führen kann.

Sonstige Instandhaltungstätigkeiten
Überprüfen Sie regelmäßig den Zustand des Zahnrads, das die Kette antreibt (Abb. B, 15), und senden Sie das Gerät im Falle einer Beschädigung zum Austausch an eine Kundendienststelle.
Halten Sie das Gerät sauber und bewahren Sie kein schmutziges Gerät auf. Reinigen Sie nicht mit wasserbasierten Reinigungsmitteln, verwenden Sie keine aggressiven Lösungsmittel zur Reinigung. Entfernen Sie die Späne mit Druckluft, indem Sie den Getriebedeckel (Abb. A, 12) sowie die Führungsschiene und die Kette entfernen. Reduzieren Sie die Kettenspannung, bevor Sie zur Lagerung übergehen, und legen Sie eine Abdeckung auf die Führungsschiene.

Lagerung und Transport
Darf nicht in die Hände von Kindern gelangen und an einem trockenen Ort aufbewahren. Vor Witterungseinflüssen (Regen, Schnee, UV-Strahlen) schützen.
Lagern Sie die Säge nicht mit einem Bio-Schmieröl, aus dem Harze ausfallen, da dies die Ölpumpe beschädigen kann. Lagern Sie die Kettensäge nicht ohne die Kette und die Führungsschiene zu reinigen, wenn eine pflanzliche Schmierkette zur Schmierung verwendet wurde, da dies zur Oxidation der Kette, ihrer Versteifung und zur Beschädigung der Kette und der Führung führt.

ACHTUNG **Wenn ein Versand zur Reparatur erforderlich ist, muss die Batterie unbedingt abgeklemmt und der Öltank vor dem Versand entleert werden. Gemäß der geltenden Gesetzgebung ist der Transport von flüssigen Kraftstoffen – auch für den Versand von Produkten zur Wartung – ohne Beachtung der besonderen Sicherheitsbedingungen, die in gesonderten Vorschriften festgelegt sind, verboten.**

Reinigen Sie das gesamte Elektrowerkzeug regelmäßig und achten Sie dabei besonders auf die Reinigung der Lüftungsöffnungen des Elektrowerkzeugs.
Vermeiden Sie es, den Akku unmittelbar nach intensivem Gebrauch aufzuladen. Aufgrund des Entladungsphänomens darf der Akku nicht vollständig entladen gelagert werden, da er sich dann unter ein kritisches Niveau entladen und dauerhaft beschädigt werden kann.
Bei Nichtgebrauch sollte der Akku daher teilweise aufgeladen gelagert werden (bis ca. 40%). Laden Sie den Akku wieder auf, bevor er vollständig entladen ist. Lagern Sie Batterien bei Temperaturen von 10-30°C. Bei niedrigen Temperaturen verlieren sie schneller an Kapazität.
Das Aufladen des Akkus ist in der Anleitung für den Akku und das Ladegerät aus dem SAS+ALL-Sortiment beschrieben.

ACHTUNG **Das Gerät sollte an einem Ort aufbewahrt werden, der für Kinder unzugänglich ist.**

Bei Bedarf zur Reparatur an den Kundendienst senden, das Gerät vor mechanischer Beschädigung schützen und die Batterien aus dem Ladegerät entfernen.

Demontage der Batterie
Um den Akku zu entfernen, ergreifen Sie das Gerät am Griff und drücken Sie die Freigabetaste an der Vorderseite des Akkus. Ziehen Sie den Akku aus dem Fach. Um den Akku zu montieren, führen Sie den Akku in das Akkufach ein und drücken Sie ihn, bis der Handgriff-Rastmechanismus einrastet.

Befestigung, Austausch des Arbeitswerkzeugs
Nach dem Anbringen des Werkzeugs muss man sich vergewissern, dass das Arbeitswerkzeug richtig befestigt wurde: Das Elektrowerkzeug waagerecht legen und versuchen, die befestigte Spitze herauszuziehen. Wenn es sich nicht herausziehen lässt, ist es richtig befestigt.

Gerätewartung
Die Wartung umfasst die Wartungsarbeiten am Gerät und dem Zubehör, wie z. B. dem Akku und dem Ladegerät.

ACHTUNG **Es dürfen niemals Wartungsarbeiten an einem Gerät durchgeführt werden, das an eine Steckdose angeschlossen ist.**

Dies kann zu schweren Körperverletzungen oder einem Stromschlag führen. Bevor Sie mit der Wartung beginnen, müssen Sie den Akku aus dem Akkufach herausnehmen.
Die Wartung des Geräts besteht darin, alle für den normalen Betrieb notwendigen Teile in einwandfreiem Zustand zu halten. Zum Reinigen dürfen keine Lösungsmittel verwendet werden, da dies zu einem unwiderruflichen Schaden an der Gehäuse und anderen Kunststoffteilen führen kann.
Der Akku darf nicht mit Wasser gereinigt werden, da dies zu einem internen Kurzschluss führen kann, der zu einem dauerhaften Schaden führt.

Vor jedem Einschalten:
- Prüfen Sie, ob die Entlüftungsöffnungen des Motors nicht verstopft oder verschmutzt sind. Falls erforderlich, mit einem leicht mit Wasser angefeuchteten Tuch freilegen/reinigen;

Nach jeder Benutzung:
- Trennen Sie den Akku ab, um ein versehentliches Einschalten durch Unbefugte oder bei der Handhabung zu vermeiden.

10. Ersatzteile und Zubehör

Um Ersatzteile und Zubehör zu kaufen, wenden Sie sich an den Dedra Exim Service. Kontaktinformationen auf Seite 1 des Handbuchs.
Bei der Bestellung von Ersatzteilen bitte die Chargennummer auf dem Typenschild und die Teilenummer aus der Explosionszeichnung angeben.
Während der Garantiezeit werden Reparaturen gemäß den in der Garantiekarte angegebenen Bedingungen durchgeführt. Das beanstandete Produkt bitte zur Reparatur bei der Verkaufsstelle abgeben (der Verkäufer ist verpflichtet, das Produkt anzunehmen), an das zentrale Servicezentrum von Dedra Exim oder an das nächstgelegene Servicezentrum senden (eine Liste der Servicezentren finden Sie unter www.dedra.pl). Die ausgefüllte Garantiekarte bitte beilegen. Nach Ablauf der Garantiezeit werden Reparaturen vom zentralen Servicezentrum durchgeführt. Senden Sie hierzu das defekte Produkt an das Servicezentrum (die Versandkosten trägt der Verbraucher).

11. Eigenständige Fehlerbehebung

ACHTUNG **Przed przystąpieniem do samodzielnego usuwania usterek odłączyć urządzenie od zasilania.**

Problem	Ursache	Lösung
Gerät funktioniert nicht	Der Akku ist falsch angeschlossen.	Batterie prüfen.
	Der Akku ist entladen	Laden Sie den Akku auf
	Beschädigter Schalter	Tauschen Sie den Schalter gegen einen neuen aus - Senden Sie das Gerät zur Wartung ein
	Sie können die verbrannte Isolierung riechen	Der Motor muss repariert werden - senden Sie das Gerät zur Reparatur ein
	Die Sicherheitsbremse ist verriegelt	Bremshebel entriegeln (siehe Kapitel "Arbeitsvorbereitung")
Motor überhitzt	Die Belüftungsöffnungen sind verstopft	Mit Druckluft ausblasen
Das Gerät startet schwer, funktioniert nach einer Weile nicht mehr	Kettenspannung zu stark	Kettenspannung prüfen (siehe Kapitel "Arbeitsvorbereitung")
Arbeitseffizienz sehr gering	Kette abgenutzt	Schicken Sie die Kette zum Schärfen zurück oder ersetzen Sie sie durch eine neue
	Kettenspannung zu niedrig	Kettenspannung prüfen (siehe Kapitel "Arbeitsvorbereitung")
Falsche Schmierung	Kein Öl im Tank	Kettenspannung prüfen (siehe Kapitel "Arbeitsvorbereitung")
	Ölbohrung und Führungsnuten verstopft	Ölbohrung und Führungsnuten reinigen
	Ölpumpe defekt	Senden Sie das Gerät zur Reparatur ein

12. Komplettgerät

1 - Akku - Säge- 1 Stk., 2 - Kette - 1 Stk.. 3 - Führungsschiene - 1 Stk.

13. Informationen für Benutzer über die Entsorgung von Elektro- und Elektronikgeräten

(gilt für Haushalte)



Das auf den Produkten oder in den Begleitunterlagen abgebildete Symbol weist darauf hin, dass defekte elektrische oder elektronische Geräte nicht mit dem Hausmüll entsorgt werden dürfen. Wenn Sie Bauteile entsorgen, wiederverwenden oder verwerten möchten, bringen Sie diese bitte zu einer speziellen Sammelstelle, wo sie kostenlos angenommen werden. Informationen über die Standorte von Sammelstellen für Altgeräte finden Sie bei den örtlichen Behörden, z. B. auf deren Websites.

Durch die korrekte Entsorgung des Geräts schonen Sie wertvolle Ressourcen und vermeiden negative Auswirkungen auf die Gesundheit und die Umwelt, die sich aus dem möglichen Vorhandensein von gefährlichen Stoffen, Gemischen und Bestandteilen in dem Gerät ergeben.

Bei unsachgemäßer Entsorgung drohen Strafen nach den jeweiligen örtlichen Vorschriften.

Benutzer in EU-Ländern: Wenn Sie elektrische oder elektronische Geräte entsorgen müssen, wenden Sie sich bitte an die nächstgelegene Verkaufsstelle oder Ihren Lieferanten, der Ihnen weitere Informationen geben kann.

Entsorgung in Ländern außerhalb der Europäischen Union: Dieses Symbol gilt nur für Länder innerhalb der Europäischen Union. Sollten Sie dieses Produkt entsorgen wollen, wenden Sie sich bitte an Ihre örtlichen Behörden oder Ihren Händler, um die richtige Entsorgungsmethode zu erfahren.

Garantiekaart

auf

.....

Katalognummer: ……Losnummer: .....

(nachstehend "das Produkt" genannt)

Kaufdatum des Produkts: .....

Stempel des Händlers

Datum und Unterschrift des Verkäufers: .....

Erklärung des Benutzers:

Ich bestätige, dass ich über die Garantiebedingungen und die Folgen bei Nichteinhaltung der Richtlinien in der Bedienungsanleitung und der Garantiekarte informiert wurde. Die Garantiebedingungen sind mir bekannt und ich bestätige diese mit meiner handschriftlichen Unterschrift:

..... …….....

Datum und Ort Unterschrift des Benutzers

I. Haftung für das Produkt

1. Bürge - Dedra Exim Sp. z o.o. mit Sitz in Pruszków, Adresse: ul. 3 Maja 8, 05-800 Pruszków, KRS 0000062517, Bezirksgericht für die Stadt Warschau in Warschau, XIV. Wirtschaftsabteilung des Landesgerichtsregisters, NIP 527-020-49-33, Stammkapital: PLN 100.980,00.
2. Gemäß den Bestimmungen dieser Garantiekarte garantiert der Garantiegeber das Produkt, das aus dem Vertrieb des Garantiegebers stammt.
3. Die Haftung im Rahmen der Garantie erstreckt sich nur auf Mängel, die auf Ursachen zurückzuführen sind, die dem Produkt zum Zeitpunkt der Lieferung an den Nutzer innewohnen.
4. Der Nutzer hat im Rahmen der Garantie das Recht, das Produkt kostenlos reparieren zu lassen, sofern der Mangel während der Garantiezeit aufgetreten ist. Die Art und Weise der Reparatur des Produkts (Reparaturmethode) liegt im Ermessen des Garantiegebers. Stellt die Garantiegeberin fest, dass eine Reparatur nicht möglich ist, behält sie sich das Recht vor, das fehlerhafte Element oder das gesamte Produkt durch ein fehlerfreies zu ersetzen, den Preis des Produkts zu mindern oder vom Vertrag zurückzutreten.
5. Gegenüber dem Benutzer, der kein Verbraucher im Sinne des Gesetzes vom 23. April 1964 ist. Die Haftung des Garantiegebers für Schäden, die sich aus dieser Garantie und/oder im Zusammenhang mit ihrem Abschluss und ihrer Erfüllung ergeben, ist unabhängig vom Rechtstitel auf maximal den Wert des mangelhaften Produkts beschränkt.

II. Garantiezeit

Produktkomponenten	Dauer des Garantieschutzes
Kettensäge 2 x 18V	36 Monate ab dem Kaufdatum des Produkts, wie auf dieser Garantiekarte angegeben

III. Bedingungen für die Inanspruchnahme der Garantie

1.Der Benutzer sollte den ausgefüllten Garantieschein des Produkts vorlegen und die Umstände des Kaufs des Produkts durch den Benutzer belegen, z. B. durch Vorlage der Quittung, Rechnung usw. Im Interesse einer effizienten Reklamationsbearbeitung wird empfohlen, dass der Benutzer zusammen mit dem Produkt alle in der Bedienungsanleitung unter "Vervollständigung des Geräts" aufgeführten Komponenten einreicht.
2.Dass der Benutzer die Anweisungen in der Bedienungsanleitung und im Garantieschein beachtet.
3.Die Garantie gilt nur für das Gebiet der Republik Polen und der EU.
4.Die Garantie erstreckt sich nicht auf Produktmängel, die sich insbesondere aus folgenden Gründen ergeben:
a. Nichteinhaltung der in der Gebrauchsanweisung festgelegten Bedingungen durch den Benutzer, insbesondere hinsichtlich der korrekten Bedienung, Wartung und Reinigung;
b. Verwendung von Reinigungs- oder Pflegemitteln durch den Benutzer, die nicht der Gebrauchsanweisung entsprechen;
c. Unzureichende Lagerung und Transport des Produkts durch den Benutzer;
d. Unerlaubte Änderungen und/oder Umbauten am Produkt durch den Nutzer, die nicht mit dem Garantiegeber vereinbart wurden;
e. Die Verwendung von Verbrauchsmaterialien, die nicht mit der Bedienungsanleitung übereinstimmen, durch den Benutzer in dem Produkt.
5. Der Benutzer, der kein Verbraucher im Sinne des Gesetzes vom 23. April 1964 ist. Zivilgesetzbuches ist, verliert die Garantie für das Produkt, in dem:
- Seriennummern, Datumsangaben und Typenschilder vom Benutzer entfernt, verändert oder beschädigt worden sind;
- die Plomben vom Benutzer beschädigt wurden oder Anzeichen von Manipulationen durch den Benutzer aufweisen.
6. Achtung: Der Benutzer muss die mit dem täglichen Betrieb des Produkts verbundenen Tätigkeiten, die sich u.a. aus der Gebrauchsanweisung ergeben, selbst und auf eigene Kosten durchführen.

IV. Beschwerdeverfahren

1. Sollte sich herausstellen, dass das Produkt nicht ordnungsgemäß funktioniert, vergewissern Sie sich bitte, dass alle Schritte, die insbesondere in der Bedienungsanleitung angegeben sind, korrekt ausgeführt wurden, bevor Sie eine Reklamation einreichen.
2. Es wird empfohlen, eine Reklamation unverzüglich, vorzugsweise innerhalb von 7 Tagen nach Feststellung eines Mangels am Produkt, vorzubringen. Der Benutzer, der kein Verbraucher im Sinne des Gesetzes vom 23. April 1964 ist. Zivilgesetzbuches ist, verliert die Rechte aus dieser Garantie, wenn eine Reklamation nicht innerhalb von 7 Tagen erfolgt.
3. Eine Reklamation kann u.a. beim Kauf des Produkts, beim Garantieservice oder schriftlich an die folgende Adresse erfolgen: Dedra Exim Sp. z o.o., ul. 3 Maja 8, 05-800 Pruszków.
4. Der Nutzer kann eine Beschwerde mit dem auf der Website www.dedra.pl verfügbaren Formular einreichen. ("Formular für Gewährleistungsansprüche").
5. Die Adressen des Garantieservices für die einzelnen Länder finden Sie unter www.dedra.pl. Wenn es für ein bestimmtes Land keinen Garantieservice gibt, wird empfohlen, Garantieansprüche an folgende Adresse zu richten: Dedra Exim Sp. z o.o. ul. 3 Maja 8, 05-800 Pruszków (Polen).
6. Im Hinblick auf die Sicherheit des Benutzers ist die Verwendung eines mangelhaften Produkts verboten.
7. Achtung: Die Verwendung eines defekten Produkts ist gefährlich für die Gesundheit und das Leben des Benutzers.
8. Die Erfüllung der Garantieverpflichtungen erfolgt innerhalb von 14 Werktagen, gerechnet ab dem Datum der Lieferung des reklamierten Produkts durch den Nutzer.
9. Es wird empfohlen, das mangelhafte Produkt zu reinigen, bevor es zur Reklamation eingereicht wird. Es wird empfohlen, das zu reklamierende Produkt sorgfältig vor Transportschäden zu schützen (es wird empfohlen, das zu reklamierende Produkt in der Originalverpackung zu liefern).
10. Die Gewährleistungsfrist verlängert sich um die Zeit, in der der Nutzer das von der Gewährleistung erfasste Produkt aufgrund eines Mangels nicht nutzen konnte. Durch die Garantie werden die Rechte des Nutzers im Rahmen der Gewährleistungsvorschriften für Mängel an den verkauften Waren nicht ausgeschlossen, eingeschränkt oder ausgesetzt.

Gemäß Artikel 13 Absatz 1 und 2 der Verordnung (EU) 2016/679 des Europäischen Parlaments und des Rates vom 27. April 2016 zum Schutz natürlicher Personen bei der Verarbeitung personenbezogener Daten, zum freien Datenverkehr und zur Aufhebung der Richtlinie 95/46/EG (im Folgenden: „RODO“) informieren wir Sie
1. Der Verwalter Ihrer im Formular angegebenen personenbezogenen Daten ist DEDRA-EXIM sp. z o.o. mit Sitz in Pruszków , ul. 3 Maja 8, 05-800 Pruszków (im Folgenden: „Verwalter“).
2. Ihre Daten werden ausschließlich zum Zweck der Durchführung des Garantieverfahrens für das Gerät gemäß Artikel 6 Absatz 1 Buchstabe b der Allgemeinen Datenschutzverordnung (im Folgenden: GDPR") verarbeitet. Die Bereitstellung der Daten ist freiwillig, aber für die Durchführung des Garantieverfahrens erforderlich.
3. Ihre Daten werden für die Dauer der Prüfung der Durchführung des Garantieverfahrens und für Archivierungszwecke im Falle der Notwendigkeit der Abwehr möglicher Ansprüche gegen den Verwalter nicht länger als bis zu deren Verjährung verarbeitet.
4. Ihre Daten dürfen nur an Stellen weitergegeben werden, die Daten im Auftrag des Verwalters auf der Grundlage einer schriftlichen Vereinbarung über die Beauftragung mit der Verarbeitung personenbezogener Daten verarbeiten und die u.a. technische Dienstleistungen, Hosting oder Website-Wartung, IT-Dienstleistungen und Kurierdienste anbieten. Die Dienstleister des Verwalters sind verpflichtet, die Datensicherheit zu gewährleisten und die Anforderungen des geltenden Rechts in Bezug auf den Schutz personenbezogener Daten zu erfüllen, und dürfen die anvertrauten personenbezogenen Daten nicht für andere als die im Vertrag mit dem Verwalter genannten Zwecke verwenden.
5. Ihre Daten werden nicht automatisiert verarbeitet, einschließlich Profiling, und werden nicht an ein Drittland/eine internationale Organisation übermittelt.
6. Sie haben jederzeit das Recht auf Auskunft über den Inhalt Ihrer Daten sowie das Recht auf Berichtigung, Löschung, Einschränkung der Verarbeitung, das Recht auf Datenübertragbarkeit und das Recht auf Widerspruch.

7. Für alle Fragen im Zusammenhang mit der Verarbeitung Ihrer personenbezogenen Daten durch den für die Verarbeitung Verantwortlichen können Sie sich an die folgende E-Mail-Adresse wenden: daneosobowe@dedra.pl;
8. Sie haben das Recht, eine Beschwerde bei der Datenschutzbehörde einzureichen;

Dedra Exim Sp. z o.o.
ul. 3 Maja 8, 05-800 Pruszków
Tel. +48 22 73 83 777, fax +48 22 73 83 779
www.dedra.pl, serwis@dedra.pl

Adnotacje o dokonanych naprawach / Záznamy o provedených opravách / Záznamy o vykonaných opravách / Pastabos apie atliktą remontą / Piezīmes par veikto remontu / Feljegyzések az elvégzett javításokról / Menţiuni cu privire la reparaţiile efectuate / Vermerke über ausgeführte reparaturen / Opombe o opravljenih popravilih / Bilješke o izvršenim popravcima / Informationen zu den durchgeführten Reparaturen

Data zgłoszenia do naprawy / Datum nahlášení k opravě / Dátum odovzdania do opravy / Atidavimo remontui data / Produkta nodošanas remontā datums / A javításra történő bejelentés dátuma / Data predării la reparație / Datum der Anmeldung zur Reparatur / Datum prijave za popravilo / Datum zahtjeva za popravak / Datum der Anmeldung zur Reparatur	Data wykonania naprawy / Datum provedení opravy / Dátum vykonania opravy / Remonto data / Remonta datums / A javítás dátuma / Data efectuării reparației / Datum der Ausführung der Reparatur / Datum izvršitve popravila / Datum popravka / Datum der Ausführung der Reparatur	Zakres naprawy, opis czynności naprawczych / Rozsah opravy, popis úkonů / Rozsah opravy, opis vykonaných opravných činností / Remonto apimtis, remonto darbų aprašymas / Remonta apjoms, remontdarbu apraksts / A javítás tartalma, a javítási műveletek leírása / Domeniul de reparație, descrierea operațiilor de reparație / Umfang der Reparatur , Beschreibung der Tätigkeiten / Obseg popravila, opis izvršenih opravil v okviru popravila / Opseg popravka, opis popravka / Umfang der Reparatur , Beschreibung der Tätigkeiten	Podpis wykonującego naprawę / Podpis opraváře / Podpis osoby vykonávajúcej opravu / Remontą atliekančio asmens parašas / Remonta veicēja paraksts / A javítást végző aláírása / Semnătura persoanei care a efectuat reparația / Unterschrift der die Reparatur ausführenden Person / Podpis osebe, ki je izvršila popravilo / Potpis osobe koja izvodi popravak / Unterschrift der die Reparatur ausführenden Person