DED7183

Instrukcja ważna dla urządzeń wyprodukowanych po: / Instruction manual valid for devices manufactured after / Návod pro zařízení vyrobená po: / Návod pre obsluhu zariadení vyrobených po: / Instrukcija – įrenginiai, kurie buvo pagaminti nuo: / Lietošanas instrukcija ierīcēm izgatavotiem pēc: / Útmutató a után gyártott készülékekhez: / Manualul de utilizare pentru aparate fabricate după: / Navodila veljajo za naprave, proizvedene po: / Upute vrijede za uređaje proizvedene nakon: / Ръководството е валидно за устройства, произведени след: / Посібник дійсний для пристроїв, виготовлених після: / Bedienungsanleitung für Geräte, hergestellt wurden die nach dem**: 01.03.2025**

PL **Piła łancuchowa akumulatorowa**
Instrukcja obsługi z kartą gwarancyjną

EN **Cordless chain saw**
Operating instructions with warranty card

CZ **Akumulátorová řetězová pila**
Návod k obsluze se záručním listem

SK **Akumulátorová reťazová píla**
Užívateľská príručka so záručným listom

LT **Grandininis pjūklas, akumuliatorinis**
Naudojimo instrukcija su Garantiniu lapu

LV **Akumulatora ķēdes zāģis**
Lietošanas instrukcija ar garantijas talonu

HU **Akkumulátoros láncfűrész**
Használati Utasítás Garanciajeggyel

RO **Fierăstrău cu lanț şi cu acumulator**
Instrucțiuni de utilizare și certificat de garanție

SI **Akumulatorska verižna žaga**
Navodila za uporabo z garancijsko kartico

HR **Akumulatorska motorna pila**
Upute za upotrebu s jamstvenim listom

BG **Акумулаторен верижен трион**
Инструкции за експлоатация с гаранционна карта

UA **Акумуляторна ланцюгова пила**
Інструкція з експлуатації з гарантійним талоном

DE **Kabellose Kettensäge**
Bedienungsanleitung mit Garantiekarte



PL Wszelkie prawa zastrzeżone. Niniejsze opracowanie jest chronione prawem autorskim. Kopiowanie lub rozpowszechnianie Instrukji Obsługi we fragmentach albo w całości bez zgody Dedra Exim zabronione Dedra Exim zastrzega sobie prawo do wprowadzania zmian konstrukcyjno-technicznych oraz kompletacyjnych bez uprzedniego powiadamiania. Zmiany te nie mogą stanowić podstawy do reklamowania produktu. Instrukcja obsługi dostępna na stronie www.dedra.pl

EN All rights reserved. This work is protected by copyright. Copying or distribution of the User Manual in parts or in full without Dedra Exim's permission is prohibited Dedra Exim reserves the right to make design, technical and completion changes without prior notice. These changes may not constitute grounds for advertising the product. User manual available at www.dedra.pl

CZ Všechna práva vyhrazena. Toto zpracování je chráněno autorským právem. Kopírování nebo šíření Návodu k obsluze v částech nebo vcelku bez souhlasu společnosti Dedra Exim je zakázáno. Dedra Exim si vyhrazuje právo zavádět konstrukční a technické a komplementační změny bez dřívějšího oznámení. Tyto změny nemohou být základem pro reklamování výrobku. Návod k obsluze dostupný na stránkách www.dedra.pl

SK Všetky práva vyhradené. Tieto materiály sú chránené autorskými právami. Kopírovanie prípadne šírenie častí, prípadne celého návodu na obsluhu je bez súhlasu spoločnosti Dedra Exim zakázané. Dedra Exim si vyhradzuje právo na vykonávanie konštrukčno-technických zmien, a zmien doplnkového príslušenstva, bez predchádzajúceho upozornenia. Tieto zmeny nemôžu byť dôvodom na reklamáciu výrobku. Užívateľská príručka je dostupná na webovej stránke www.dedra.pl

LT Visos teisės saugomos. Šis kūrinys yra saugomas autorinių teisių įstatymų. Eksploatavimo instrukcijos arba jos fragmentų kopijavimas ir platinimas be „Dedra Exim“ sutikimo draudžiamas. „Dedra Exim“ pasilieka sau teisę įvesti konstrukcijos, techninius arba komplektacijos pokyčius be išankstinio įspėjimo. Šie pokyčiai negali būti skundo dėl produkto pagrindu. Naudojimo instrukcija yra prieinama svetainėje: www.dedra.pl

LV Visas tiesības pasargātas. Šis izdevums ir sargāts ar autortiesību. Lietošanas Instrukcijas kopēšana vai izplatīšana pilnīgi vai fragmentos bez Dedra Exim firmas piekrišanas ir aizliegta. Firma Dedra Exim atstāj sev tiesību veikt konstrukcijas-tehnikas izmaiņu, kā arī komplektācijas izmaiņu bez iepriekšēja paziņojuma. Šīs izmaiņas nevar būt par pamatu produkta reklamēšanai. Lietošanas instrukcija pieejama mājaslapā www.dedra.pl

HU Minden jog fenntartva. A jelen kiadvány szerzői jogokkal védve. A Használati Utasítás másolása vagy terjesztése egészében vagy részleteiben a Dedra Exim írásos engedélye nélkül tilos A Dedra Exim fenntartja magának a szerkezeti-műszaki, valamint komplettálási változtatások előzetes bejelentés nélküli bevezetésének jogát. Ezek a változások nem szolgálhatnak alapjául a termék reklamációjának. A használati utasítás a weboldalon elérhető www.dedra.pl.

RO Toate drepturile rezervate. Această redactare este protejată prin legea dreptului de autor. Este interzisă copierea, reproducerea în orice fel sau multiplicarea și distribuirea parțială sau în totalitate a Manualului de utilizare fără permisiunea firmei Dedra Exim Firma Dedra Exim își rezervă dreptul de a face modificări tehnice și constructive sau de completare a dispozitivului fără o notificare prealabilă. Aceste modificări nu pot constitui temei pentru reclamarea produsului. Instrucțiunea de deservire accesibilă pe pagina www.dedra.pl

SI Vse pravice pridržane. To delo je zaščiteno z avtorskimi pravicami. Kopiranje ali razširjanje uporabniškega priročnika po delih ali v celoti brez dovoljenja družbe Dedra Exim je prepovedano Družba Dedra Exim si pridržuje pravico do oblikovnih, tehničnih in končnih sprememb brez predhodnega obvestila. Te spremembe ne smejo biti razlog za oglaševanje izdelka. Uporabniški priročnik je na voljo na spletni strani www.dedra.pl

HR Sva prava pridržana. Ova je studija zaštićena autorskim pravima. Zabranjeno je kopiranje ili distribucija korisničkog priručnika, djelomično ili u cijelosti, bez pristanka Dedra Exima. Dedra Exim zadržava pravo uvođenja dizajnerskih, tehničkih i montažnih promjena bez prethodne najave. Ove izmjene ne mogu biti temelj za reklamiranje proizvoda. Korisnički priručnik dostupan na www.dedra.pl

BG Всички права запазени. Тази работа е защитена с авторски права. Копирането или разпространението на ръководството за потребителя на части или изцяло без разрешението на Dedra Exim е забранено Dedra Exim си запазва правото да прави промени в дизайна, техниката и окомплектовката без предварително уведомление. Тези промени не могат да бъдат основание за рекламиране на продукта. Ръководството за потребителя е достъпно на адрес www.dedra.pl

UA Всі права захищені. Ця робота захищена авторським правом. Копіювання або розповсюдження Посібника користувача повністю або частково без дозволу Dedra Exim заборонено Dedra Exim залишає за собою право вносити зміни в конструкцію, технічні характеристики та комплектацію без попереднього повідомлення. Ці зміни не можуть бути підставою для реклами продукту. Посібник користувача доступний на сайті www.dedra.pl

DE Alle Rechte vorbehalten. Dieses Dokument ist urheberrechtlich geschützt. Die Vervielfältigung oder Weitergabe der Betriebsanleitung, auch auszugsweise, ist ohne Zustimmung von Dedra Exim nicht gestattet. Dedra Exim behält sich das Recht vor, ohne vorherige Ankündigung, konstruktive und technische Änderungen sowie Änderungen des Lieferumfangs vorzunehmen. Diese Änderungen können nicht als Grundlage für Beanstandungen verwendet werden. Die Betriebsanleitung finden Sie unter www.dedra.pl

Kontakt
Kontaktai / Kontakts / Elérhetőség / Contact / Pišite na / Kontakt / Свържете се с / Контакти / Kontakt
Dedra Exim Sp. z o.o., ul. 3 Maja 8, 05-800 Pruszków
Tel. +48 22 73 83 777 wew. 129, 165, fax +48 22 73 83 779
serwis@dedra.com.pl www.dedra.pl

1. Zdjęcia i rysunki

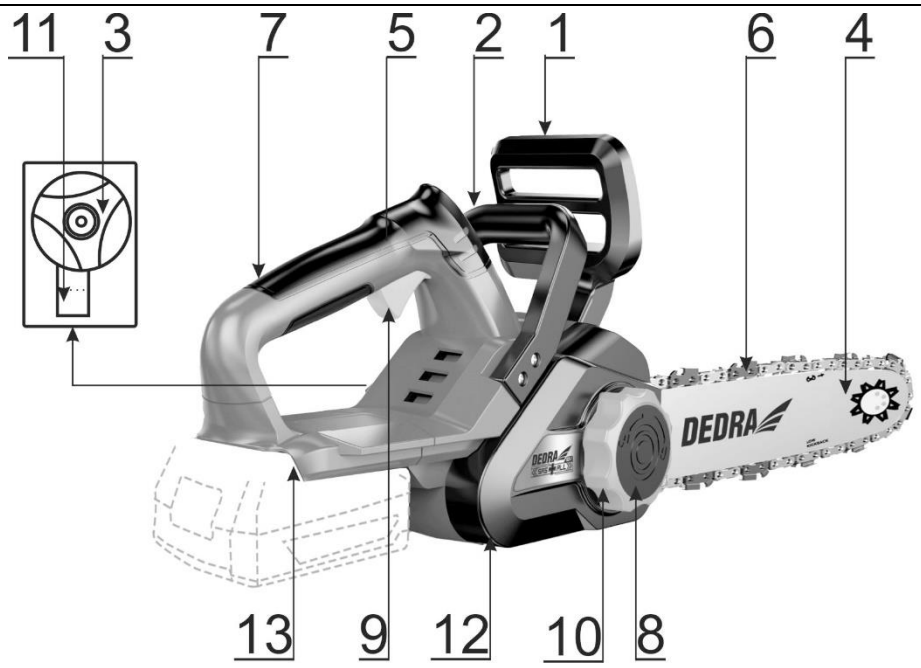

A

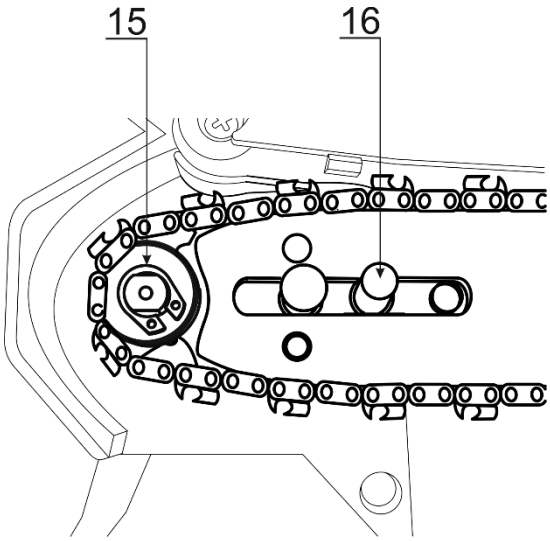

B

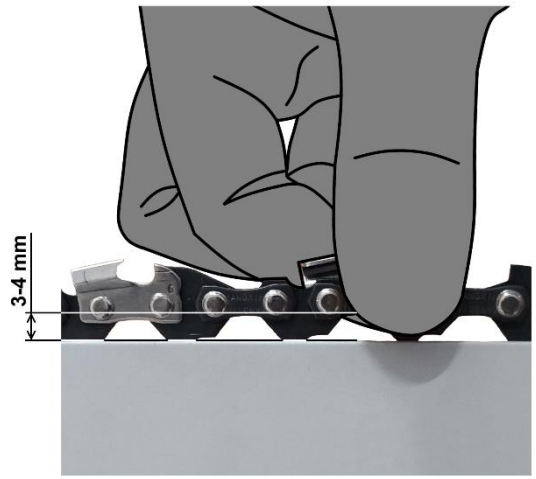

C

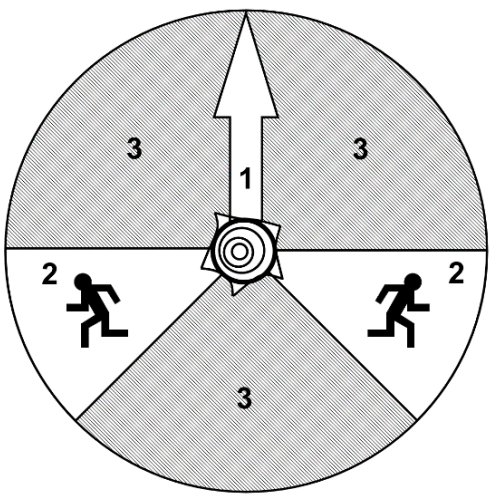

D

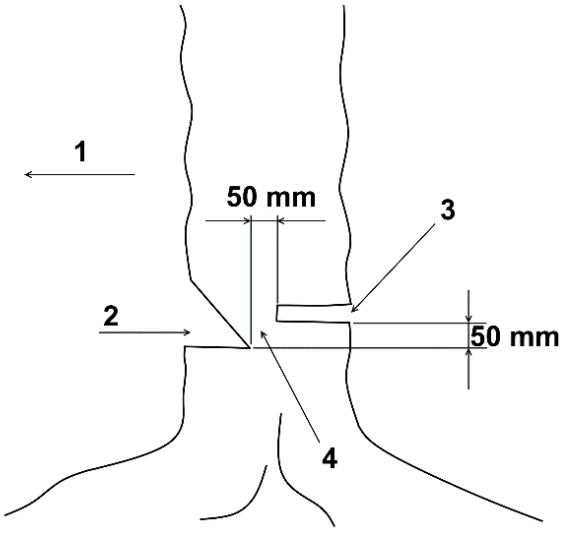

E

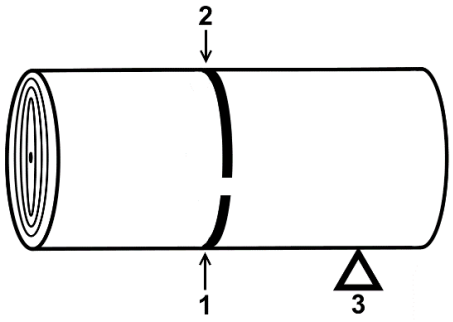

F

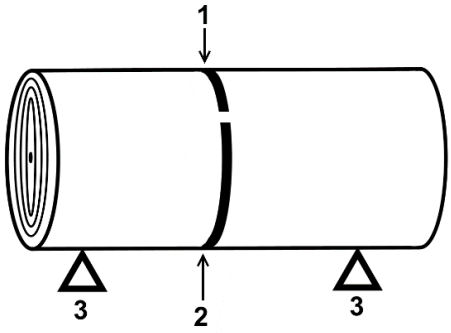

G

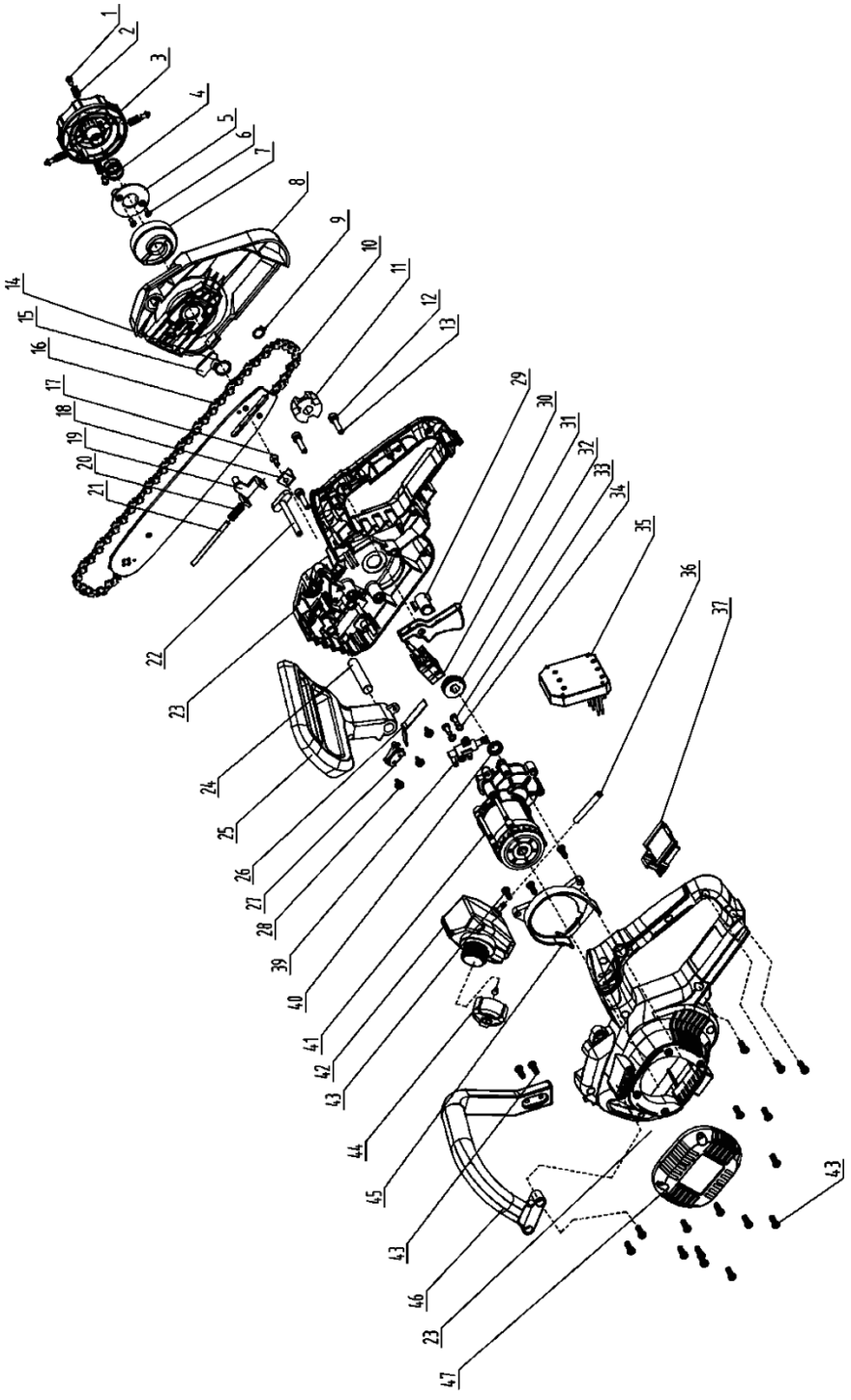

H

Opis piktogramów / Description of pictograms / Popis použitých piktogramů / Opis používaných piktogramov / Panaudotų piktogramų aprašymas / Lietoto piktogrammu apraksts / Az alkalmazott piktogramok magyarázata / Descrierea pictogramelor / Opis piktogramov / Opis piktograma / Описание на пиктограмите / Опис піктограм / Beschreibung der verwendeten Piktogramme



Nakaz: przeczytaj instrukcję obsługi / Mandatory: Read the instruction manual / Příkaz: přečtěte návod k obsluze / Príkaz: oboznámte sa s užívateľskou príručkou / Privaloma: perskaitykite aptarnavimo instrukciją / Norādījums: rūpīgi iepazīstieties ar lietotāja rokasgrāmatā sniegto informāciju / Utasítás: olvassa el az útmutatót / Obligatoriu: citiți manualul de utilizare / Ukaz: preberi navodila za uporabo / Nalog: pročitajte upute za uporabu/ Заповедта: прочетете ръководството за употреба / Заборона: прочитайте інструкцію з експлуатації / Obligatorisch: die Bedienungsanleitung lesen



Nakaz: używać ochronników słuchu / Mandatory: use hearing protection / Příkaz: používejte ochranu sluchu / Príkaz: používajte chrániče sluchu/ Privaloma: naudoti apsauginius akinius/ Lietojiet dzirdes aizsardzības līdzekļus/ Utasítás: használjon fülvédőt/ Trebuie să folosi-ţi aparate pentru protecţia auzului/ Obvezno: uporabljajte ščitnike za ušesa / Задължително: Използвайте предпазни средства за уши / Obaveza: koristite zaštitu za sluh / Obligatorisch: Gehörschutz tragen



Nakaz: stosować okulary ochronne / Mandatory: use eyes protection / Příkaz: používejte ochranné brýle / Príkaz: používajte ochranné okuliare / Privaloma: naudoti apsauginius akinius / Norādījums: nēsājiet aizsargacenes / Utasítás: viseljen védőszemüveget / Obligatoriu: folosiţi ochelari de protecţie / Previdnostni ukrepi: uporabljajte zaščitna očala / Предпазни мерки: използвайте предпазни очила / Obaveza: koristite zaštitne naočale / Obligatorisch: Schutzbrille verwenden



Nakaz: stosować rękawice ochronne / Mandatory: use protective gloves / Objednání: noste ochranné rukavice **/** Objednávka: noste ochranné rukavice **/** Užsakymas: mūvėkite apsaugines pirštines **/** Pasūtījums: valkājiet aizsargcimdus **/** Rendelés: viseljen védőkesztyűt **/** Comanda: purtați mănuși de protecție **/** Predpis: uporaba zaščitnih rokavic / Предписание: използвайте защитни ръкавици / Obaveza: koristiti zaštitne rukavice / Obligatorisch: Schutzhandschuhe verwenden



Ostrzeżenie: urządzenie elektryczne / Warning: elctrical device / Varování: elektrické zařízení **/** Pozor elektrické zariadenie **/** Įspėjimas: elektrinis prietaisas **/** Brīdinājums: elektriska ierīce **/** Figyelem: elektromos készülék **/** Avertisment: dispozitiv electric **/** Opozorilo: električna naprava / Предупреждение: електрически уред / Upozorenje: električni uređaj / Warnung: Elektrisches Gerät



Zakaz: nie wystawiać na działanie opadów atmosferycznych / Zákaz: Nevystavujte atmosférickým srážením / Zákaz: nevystavujte atmosférickým zrážkam / Draudimas: nelaikykite atmosferos kritulių / Aizliegums: nepakļaujiet atmosfēras nokrišņiem / Tilalom: ne tegye ki a légköri csapadéknak / Interzicere: nu expuneți la precipitații atmosferice / Prepoved: ne izpostavljati padavinam / Забрана: да не се излага на валежи / Zabrana: ne izlagati padalinama / Verbot: nicht dem Niederschlag aussetzen



Nakaz: trzymać urządzenie w dwóch rękach / Hold the device with both hands during operation / Zařízení držte během provozu oběma rukama / Počas prevádzky držte zariadenie oboma rukami / Dirbdami laikykite prietaisą abiem rankomis / Darbības laikā turiet ierīci ar abām rokām / Működés közben mindkét kezével tartsa a készüléket / Țineți dispozitivul cu ambele mâini în timpul funcționării / Napravo med delovanjem držite z obema rokama / Držite uređaj s obje ruke tijekom rada / Дръжте устройството с двете си ръце по време на работа / Під час роботи тримайте пристрій обома руками / Obligatorisch: Halten Sie das Gerät in zwei Händen



Uwaga: możliwość uderzenia przez urobek / Poznámka: možnost zasažení kořistí **/** Poznámka: možnosť zasiahnuť korisť **/** Pastaba: galimybė nukentėti nuo grobio **/** Piezīme: iespēja sabojāt sabojāt **/** Megjegyzés: annak lehetősége, hogy a rontás megsérüljön **/** Notă: posibilitatea de a fi lovit de prada **/** Previdnost: možnost udarca z rušo **/** Предупреждение: възможност за попадане на плячка / Oprez: mogućnost da bude pogođen plijenom / Achtung: Gefahr, von Aushubmaterial getroffen zu werden



Uwaga: zachować odległość / Poznámka: udržujte vzdálenost **/** Poznámka: dodržujte odstup **/** Pastaba: laikykitės atstumo **/** Piezīme: ievērojiet attālumu **/** Megjegyzés: tartsa be a távolságot **/** Notă: păstrați o distanță **/** Previdnost: ohranite razdaljo / Внимание: спазвайте дистанция / Oprez: držite razmak / Achtung: Halten Sie Abstand



Odłączyć zasilanie przed dokonywaniem czynności obsługowych / Před servisem odpojte napájení **/** Pred servisom odpojte napájanie **/** Prieš atlikdami techninę priežiūrą, atjunkite maitinimą **/** Pirms apkopes atvienojiet strāvu **/** Szervizelés előtt húzza ki a tápellátást **/** Deconectați alimentarea înainte de întreținere **/** Pred servisiranjem odklopite napajanje / Изключете захранването преди обслужване / Isključite napajanje prije servisiranja / Vor der Wartung die Stromversorgung unterbrechen



Ostrzeżenie: możliwość odrzutu / Warning: possibility of kickback / Varování: možnost zpětného razu / Varovanie: možnosť spätného nárazu / Įspėjimas: atsitraukimo galimybė / Brīdinājums: atsitiena iespēja / Figyelem: a visszarúgás lehetősége / Atenție: posibilitatea reculului / Opozorilo: možnost povratnega udarca / Upozorenje: mogućnost povratnog udarca / Предупреждение: възможност за откат / Попередження: можливість віддачі / Warnung: Rückschlaggefahr



Informacja: poziom mocy akustycznej / Informace: hladina hluku / Informácie: hladina hluku / Informacija: triukšmo lygis / Informācija: trokšņa līmenis / Információ: zajszint / Informații: nivelul zgomotului / Informacije: raven zvočne moči / Информация: ниво на звукова мощност / Informacije: razina zvučne snage / Information: Schallleistungspegel

PL Spis treści

1. Zdjęcia i rysunki
2. Opis urządzenia
3. Przeznaczenie urządzenia
4. Ograniczenie użycia
5. Dane techniczne
6. Przygotowanie do pracy
7. Włączanie urządzenia
8. Użytkowanie urządzenia
9. Bieżące czynności obsługowe
10. Części zamienne i akcesoria
11. Samodzielne usuwanie usterek
12. Kompletacja urządzenia
13. Informacja dla użytkowników o pozbywaniu się urządzeń elektrycznych i elektronicznych
14. Wykaz części do rysunku złożeniowego
15. Karta gwarancyjna

Deklaracja zgodności została dołączona do instrukcji jako oddzielny dokument. W przypadku braku deklaracji zgodności należy się skontaktować z Dedra Exim Sp. z o.o.
Ogólne przepisy bezpieczeństwa zostały dołączone do instrukcji jako oddzielna broszura.

OSTRZEŻENIE. Przeczytać wszystkie ostrzeżenia oznaczone symbolem ⚠ i wszystkie instrukcje.

Nieprzestrzeganie podanych niżej ostrzeżeń i wskazówek dotyczących bezpieczeństwa może być przyczyną porażenia prądem elektrycznym, pożaru lub poważnych obrażeń.

Zachować wszystkie ostrzeżenia i instrukcje do przyszłego użytku.

⚠ UWAGA Urządzenie z linii SAS+ALL zostało zaprojektowane do pracy tylko z ładowarkami oraz akumulatorami z linii SAS+ALL.

Akumulator Li-Ion i ładowarka nie stanowią wyposażenia zakupionego urządzenia i należy nabyć je oddzielnie. Stosowanie akumulatorów i ładowarek innych niż dedykowanych do urządzenia jest zabronione.

2. Opis urządzenia

Rys. A: 1. – rękojeść przednia, 2. – dźwignia hamulca, 3. – korek zbiornika oleju, 4. – prowadnica łańcucha, 5. – zabezpieczenie włącznika, 6. – łańcuch, 7. – rękojeść tylna, 8. – pokrętło docisku prowadnicy, 9. – włącznik, 10. – pokrętło napinacza łańcucha, 11. – wizjer zbiornika oleju, 12. – osłona napędu łańcucha 13. – gniazdo baterii, 14. zderzak oporowy zębaty, 15. – koło napędowe łańcucha

3. Przeznaczenie urządzenia

Pilarka służy wyłącznie do piłowania drewna i przedmiotów z drewna. Pilarka nadaje się szczególnie do piłowania drewna opałowego lub do przydomowych prac związanych z cięciem drewna. Sposób postępowania szczegółowo opisano w dalszej części instrukcji.
Dopuszcza się wykorzystanie urządzenia w pracach remontowo-budowlanych, warsztatach naprawczych, w pracach amatorskich przy równoczesnym przestrzeganiu warunków użytkowania i dopuszczalnych warunków pracy, zawartych w instrukcji obsługi.

4. Ograniczenia użycia

⚠ UWAGA Urządzenie może być użytkowane tylko zgodnie zamieszczonymi poniżej „Dopuszczalnymi warunkami pracy".

Nie wolno ciąć materiałów innych, niż wymienionych w punkcie Przeznaczenie urządzenia.

⚠ UWAGA Samowolne zmiany w budowie mechanicznej i elektrycznej, wszelkie modyfikacje, czynności obsługowe nieopisane w instrukcji obsługi będą traktowane jako bezprawne i powodują natychmiastową utratę praw gwarancyjnych, a deklaracja zgodności traci ważność.

Użytkowanie niezgodne z przeznaczeniem, bądź niezgodnie z instrukcją obsługi spowoduje natychmiastową utratę praw gwarancyjnych.

Dopuszczalne warunki pracy
S1 – praca ciągła i inne.
Zakres temperatur ładowania akumulatorów 10 - 30°C. Nie wystawiać na temperaturę pow. 40°C.

5. Dane techniczne

Model urządzenia	**DED7183**
Napięcie pracy [V]	18 d.c.
Prędkość obrotowa [min^{-1}]	4800
Prędkość posuwu łancucha [m/s]	9,2
Długość prowadnic [mm]	300
Maksymalna długość cięcia [mm]	260
Szerokość rowka prowadnicy [mm]	1,1
Liczba ogniw łańcucha	45
Podziałka łańcucha [']	3/8
Profil łańcucha	Półdłuto
Poziom drgań mierzony na rękojeści głównej a_h [m/s^2]	<2,5
Niepewność pomiaru K [m/s^2]	1,5
Emisja hałasu:	
Poziom ciśnienia dźwięku L_{pA} [dB(A)]	91,4
Niepewność pomiarowa K_{pA}	3
Poziom mocy dźwięku L_{WA} [dB(A)]	95
Niepewność pomiarowa K_{WA} [dB(A)]	3
Gwarantowany poziom mocy dźwięku L_{WA} [dB(A)]	96

Informacja na temat drgań i hałasu
Wartość łączona drgań a_h oraz niepewność pomiaru określono zgodnie z normą EN 62841-1 i podano w tabeli.
Emisja hałasu została określona zgodnie z ISO 3744:2010 wartości podano powyżej w tabeli.

⚠ UWAGA Hałas może spowodować uszkodzenie słuchu, podczas pracy zawsze należy używać środków ochrony słuchu!

Deklarowana łączna wartość drgań/hałasu została zmierzona zgodnie ze standardową metodą badania i może być wykorzystana do porównania jednego urządzenia z drugim. Podany poziom drgań/hałasu może być również wykorzystywany do wstępnej oceny narażenia na drgania/hałas. Poziom drgań/hałasu podczas rzeczywistego użytkowania urządzenia może się różnić od zadeklarowanych wartości, w zależności od sposobu użycia narzędzi roboczych, w szczególności od rodzaju obrabianego przedmiotu oraz od konieczności określenia środków mających na celu ochronę operatora. Aby dokładnie oszacować narażenia w rzeczywistych warunkach użytkowania, należy wziąć pod uwagę wszystkie części cyklu operacyjnego, obejmujące także okresy, gdy urządzenie jest wyłączone lub gdy jest ono włączone, ale nie jest używane do pracy.

6. Przygotowanie do pracy

⚠ UWAGA Urządzenie stanowi część linii SAS+ALL, dlatego, aby z niego skorzystać, należy skompletować zestaw, składający się z urządzenia, akumulatora i ładowarki. Stosowanie innych akumulatorów i ładowarek jest zabronione.

⚠ UWAGA Wszystkie czynności opisane w tym rozdziale należy przeprowadzać przy odłączonej baterii.

Baterię zamontować dopiero, kiedy pilarka jest całkowicie zmontowana, ustawiony jest naciąg łańcucha i olej do smarowania łańcucha znajduje się w zbiorniku.
Podczas montowania, regulowania i sprawdzania pilarki łańcuchowej należy zawsze nosić rękawice ochronne, aby uniknąć skaleczeń.

Montaż prowadnicy i łańcucha
Odkręcić śrubę dociskającą (rys. A, 8), zdjąć osłonę napędu łańcucha (rys. A, 12) Zmontować prowadnicę w sposób pokazany na rysunku C. Upewnić się, że otwór olejowy w prowadnicy (rys. B, 16), służący do smarowania łańcucha nie jest zanieczyszczony.
Sprawdzić łańcuch pod kątem uszkodzeń – czy ogniwa nie są pęknięte, czy nity nie są zerwane. Nie wolno montować w pilarce uszkodzonego łańcucha.
Prowadnicę i łańcuch zamontować tak, jak pokazano na rysunku B.
Zwrócić uwagę na prawidłowy kierunek zamontowania łańcucha – ostre krawędzie zębów tnących muszą być skierowane zgodnie z kierunkiem obrotu łańcucha, tak, jak to przedstawiono na rysunku B.
Lekko naciągnąć element napinacza łańcucha (rys. B, 15) tak, aby rowek w prowadnicy zaskoczył w profilu gniazda prowadnicy. Nałożyć osłonę, dokręcić nakrętkę.
Upewnić się, że prowadnica jest prawidłowo dociśnięta do korpusu pilarki, a łańcuch jest prawidłowo osadzony w napędowym kole zębatym (rys. B, 15) oraz w rowkach prowadnicy. Założyć osłonę napędu łańcucha (rys. A, 12) dokręcić pokrętło docisku prowadnicy (rys. A, 8). Upewnić się, że osłona przylega do obudowy pilarki wzdłuż wszystkich krawędzi styku, nigdzie nie odstaje ani nie jest naprężona.

Napinanie łańcucha pilarki
Łańcuch ulega wydłużaniu podczas używania, należy systematycznie sprawdzać jego naciąg. W przypadku pierwszego użycia nowego łańcucha, należy pamiętać o tym, że wymaga on pewnego czasu na dotarcie, dlatego też znacznie częściej należy sprawdzać jego naciąg. Szczególnie istotne jest sprawdzanie napięcia nowego łańcucha co około 5-10 minut pracy.
Aby wyregulować naciąg łańcucha, należy przekręcić pokrętło docisku prowadnicy (rys. A, 8). Regulacji można dokonać w niewielkim zakresie. Prawidłowo napięty łańcuch nie zwisa wzdłuż dolnej krawędzi prowadnicy i daje się delikatnym ruchem odsunąć od prowadnicy w środku jej długości na ok. 3 – 4 mm, przy czym łańcuch nie może wypadać z rowka prowadnicy (rys. D). Po puszczeniu łańcuch wraca na swoje miejsce w rowku prowadnicy. W razie konieczności dokonać poprawek, powtarzając powyższe czynności.

Smarowanie łańcucha
Praca pilarką bez oleju smarującego łańcuch jest zabroniona. Grozi to zerwaniem łańcucha, co może spowodować poważne obrażenia lub śmierć operatora.
Jako środków do smarowania łańcucha należy używać tylko olejów przeznaczonych do pilarek łańcuchowych (np. olej Dedra DEGL02). Zabronione jest stosowanie przepalonych olejów silnikowych lub innych, nieprzeznaczonych do tego celu środków smarnych. Dobór odpowiedniego oleju wydłuża żywotność łańcucha i prowadnicy pilarki.
W celu uzupełnienia oleju do smarowania łańcucha, odkręcić korek zbiornika oleju (rys. A, 3) i nalać go do środka. Podczas uzupełniania oleju obserwować jego poziom przez wizjer zbiornika oleju (rys. A, 11). Jednorazowo do zbiornika mieści się 130 ml oleju. Jeśli olej się rozleje na obudowę pilarki, należy wytrzeć ją do sucha bawełnianą ścierką.
Podczas uzupełniania poziomu oleju należy zwracać uwagę, aby do zbiornika nie dostały się żadne nieczystości, gdyż może to spowodować nieprawidłowe smarowanie łańcucha lub uszkodzenie elementów pilarki takich jak pompa oleju.

7. Włączanie urządzenia

⚠ UWAGA Przed uruchomieniem urządzenia bezwzględnie wykonać czynności opisane w rozdziale „Przygotowanie do pracy".

Przed włączeniem urządzenia upewnić się, że obydwie nogi operatora mają solidne oparcie na podłożu, prawa ręka znajduje się na rękojeści tylnej (rys. A, 7), a lewa na rękojeści przedniej (rys. A, 1). Upewnić się, że w pobliżu nie znajdują się inne osoby lub zwierzęta, które mogłyby w

niekontrolowany sposób znaleźć się w zasięgu pracy pilarki. Upewnić się, że łańcuch pilarki do niczego nie dotyka w momencie uruchamiania. W celu włączenia urządzenia należy przesunąć dźwignię hamulca (rys. A, 2) w kierunku przedniego uchwytu (rys. A, 1). Następnie kciukiem prawej dłoni przesunąć zabezpieczenie włącznika do przodu (rys. A, 5). Co najmniej dwoma palcami (wskazujący i środkowy) prawej dłoni wcisnąć włącznik (rys. A, 9). Urządzenie rozpocznie pracę.

8. Użytkowanie urządzenia

⚠UWAGA W przypadku nagrzania się akumulatora powyżej 40°C, należy przerwać pracę i odczekać do ostygnięcia akumulatora.

⚠UWAGA Przed przystąpieniem do pracy pilarką, niezbędne jest wykonanie dodatkowych czynności, takich jak sprawdzenie działania hamulca bezpieczeństwa i hamulca bezwładnościowego oraz smarowanie łańcucha. Zabronione jest użytkowanie niesprawnego urządzenia.

Sprawdzenie działania hamulca bezpieczeństwa
Po włączeniu pilarki obrócić lewą dłoń na rękojeści przedniej (rys. A, 1) tak, aby wierzchem dłoni lub nadgarstkiem popchnąć dźwignię hamulca (rys. A, 2) do przodu. Silnik pilarki powinien się natychmiast wyłączyć, a łańcuch zatrzymać.

Sprawdzenie działania hamulca bezwładnościowego
Puścić włącznik pilarki (rys. A, 9) i sprawdzić, czy łańcuch zatrzymuje się i przestaje obracać. Jeśli po zwolnieniu włącznika widoczny jest wyraźny posuw bezwładnościowy łańcucha, praca pilarką jest zabroniona.

Sprawdzenie smarowania łańcucha
Trzymając pilarkę prowadnicą pochyloną w dół pod kątem 45° nad jasną, równą powierzchnią (np. deska) pozwolić urządzeniu pracować przez minutę. Jeśli na powierzchni pojawi się wyraźna linia oleju wyrzucanego przez łańcuch na końcu prowadnicy, oznacza to, że smarowanie łańcucha jest prawidłowe.
W przypadku stwierdzenia nieprawidłowego smarowania, praca urządzeniem jest zabroniona. Należy sprawdzić czy otwór olejowy prowadnicy (rys. C, 1) nie jest zapchany. Sprawdzić prowadnicę (rowek prowadzący łańcuch) pod kątem zanieczyszczeń. Jeśli te czynności nie przyniosą pożądanego efektu, urządzenie należy przekazać do naprawy.

Praca pilarką łańcuchową
Podczas pracy pilarką należy bezwzględnie przestrzegać wszystkich zasad bezpieczeństwa i zaleceń opisanych w warunkach bezpieczeństwa.
Nie wolno ciąć pilarką drewna leżącego bezpośrednio na ziemi, betonie lub innym podłożu. Zetknięcie się łańcucha z ziemią lub innym podłożem może być nie tylko niebezpieczne, ale skraca również żywotność łańcucha i prowadnicy.

Ścinanie drzewa - przygotowanie
Ścinanie drzewa nie może być przeprowadzane w sposób, który stwarza zagrożenie dla osób, mienia oraz linii energetycznych lub telekomunikacyjnych itp. Osoby w otoczeniu operatora powinny znajdować się w odległości co najmniej 2,5 wysokości (długości) ścinanego drzewa. Jeśli zdarzy się, że ścinane drzewo wejdzie w kontakt z linią energetyczną, telekomunikacyjną itp., należy natychmiast powiadomić operatora danej sieci.
Jeśli ścinane drzewo znajduje się na pochyłym terenie, operator pilarki powinien znajdować się po górnej stronie wzniesienia, jako że ścinane drzewo ma tendencję do spadania/zsuwania się w dół zbocza.
Przed przystąpieniem do ścinania drzewa należy określić przewidywany kierunek obalania drzewa (rys. E, 1). Należy wziąć pod uwagę takie czynniki, jak naturalne pochylenie drzewa, położenie cięższych konarów i gałęzi, kierunek wiatru itp.
Zaplanować i oczyścić z przeszkód drogi ewakuacyjne (rys. E, 2) przed przystąpieniem do operacji ścinania. Prawidłowe drogi ewakuacyjne powinny odchodzić od kierunku obalania pod kątem około 135°. Unikać stref zagrożenia (rys. E, 3).
Ze ścinanego drzewa usunąć zanieczyszczenia, kamienie, luźną korę, gwoździe, druty, zszywki itp. Strefę operacji wokół drzewa oczyścić z podszytu.

Ścinanie drzewa – rzaz podcinający
Pierwsze nacięcie, czyli rzaz podcinający (rys. F, 2) należy wykonać od strony, w którą przewidziany został kierunek obalania (rys. F, 1 oraz rys. E, 1) do głębokości 1/3 średnicy pnia drzewa, prostopadle do kierunku obalania. Aby zminimalizować ryzyko zakleszczenia się pilarki w drzewie, najpierw wykonać dolne nacięcie poziome, a następnie górne pod kątem 45°. Usunąć wycięty fragment drzewa z rzazu podcinającego.

Ścinanie drzewa – rzaz ścinający
Drugie cięcie, czyli rzaz ścinający (rys. F, 3) należy wykonać od strony przeciwnej do kierunku obalania drzewa. Należy zachować odległość co najmniej 50 mm powyżej dolnej krawędzi rzazu podcinającego, starając się ciąć poziomo. Pozostawić niedopił (rys. F, 4) o szerokości około 50 mm. Niedopił (lub zawiasa) to pas nieprzeciętego drewna w drzewie, umożliwiający nadanie właściwego kierunku obalania, zapobiegający obróceniu się drzewa podczas obalania i jego upadkowi w innym niż przewidziany kierunek. Zostanie on rozerwany podczas obalania siłą ciężaru obalanego drzewa.
Jeśli występuje ryzyko, że drzewo zacznie się obalać w innym niż przewidziany kierunek, odbije i zakleszczy pilarkę w rzazie ścinającym, należy natychmiast przerwać wykonywanie rzazu ścinającego, użyć klinów (drewnianych, plastikowych lub aluminiowych), aby poszerzyć rzaz ścinający i obalić drzewo w pożądanym kierunku.
Kiedy rzaz ścinający będzie zbliżał się do niedopiłu, drzewo zacznie się przechylać i obalać. Należy wtedy usunąć pilarkę z rzazu ścinającego, wyłączyć silnik, odłożyć pilarkę i oddalić się drogą ewakuacyjną. Należy uważać na górne gałęzie i konary drzewa, które mogą spadać. Patrzeć pod nogi.

Okrzesywanie
Okrzesywanie to usuwanie gałęzi ze ściętego, leżącego na ziemi drzewa. Podczas okrzesywania należy pozostawić grubsze dolne gałęzie, aby zapewnić w ten sposób podparcie drzewa na ziemi. Okrzesywanie należy rozpocząć od podstawy ściętego drzewa, kierując się w stronę wierzchołka. Okrzesywać gałęzie pojedynczo, małe gałęzie usuwając jednym cięciem. Gałęzie naprężone okrzesywać od strony naprężeń rozciągających, aby uniknąć zakleszczenia pilarki. Należy zachować ostrożność podczas cięcia gałęzi naprężonych, ponieważ mogą odskoczyć w nieprzewidzianym kierunku i uderzyć operatora, powodując obrażenia.

Przerzynanie drzewa
Przerzynanie (lub przerzynka) polega na poprzecznym przecinaniu ściętego i okrzesanego uprzednio drzewa na krótsze kłody, w celu pozyskania pożądanego sortymentu. Podczas przerzynania operator musi stać na ziemi pewnie, równo rozkładając ciężar ciała na obydwie nogi, przenosząc ciężar urządzenia na przerzynany pień. O ile to możliwe, pień w miejscu przerzynania powinien być uniesiony, podpierając się na grubszych gałęziach, kozłach, podporach lub naturalnych nierównościach terenu.
Jeżeli pień jest podparty w miejscu przerzynania, należy wykonać cięcie przerzynające z góry, unikając zagłębienia się prowadnicy i łańcucha w ziemi. W tej sytuacji końcowe docięcie powinien wykonać wykwalifikowany pilarz.
Jeżeli pień jest podparty z jednego końca (rys. G, 3), a przerzynana końcówka zwisa swobodnie, należy rozpocząć cięcie przerzynające od dołu, do 1/3 średnicy pnia (rys. G, 1) od strony naprężeń ściskających, a następnie końcowe docięcie wykonać od góry (rys. G, 2) od strony naprężeń rozciągających.
Jeżeli pień jest podparty z obydwu stron cięcia przerzynającego (rys. H, 3), należy rozpocząć cięcie przerzynające od góry, do 1/3 średnicy pnia (rys. H, 1) od strony naprężeń ściskających, a następnie końcowe docięcie wykonać od dołu (rys. H, 2) od strony naprężeń rozciągających.
Jeżeli przerzynany pień znajduje się na pochyłym zboczu, operator musi stać na wyższej części zbocza, żeby uniknąć obrażeń, gdyż odcinane kłody mają tendencję do staczania się w dół zbocza.
Podczas końcowej fazy przerzynania „na wylot", w celu zachowania pełnej kontroli nad pilarką, operator powinien ograniczyć do zera nacisk na pilarkę, tak, aby urządzenie działało na przerzynany pień tylko własnym ciężarem. Nie wolno jednak poluźniać palców na uchwytach pilarki, aby zachować pełną kontrolę nad urządzeniem.
Po skończonym cięciu przerzynającym należy zwolnić włącznik pilarki (rys. A, 9) i pozwolić zatrzymać się łańcuchowi, zanim zacznie się dalsze ruchy urządzeniem. Podczas przechodzenia od drzewa do drzewa, pilarka musi być wyłączona.

9. Bieżące czynności obsługowe

⚠UWAGA Wszystkie czynności obsługowe przeprowadzać przy urządzeniu odłączonym od źródła zasilania. Podczas czynności obsługowych pilarki łańcuchowej należy zawsze nosić rękawice ochronne, aby uniknąć skaleczeń.

Sprawdzanie stanu napięcia łańcucha
Należy pamiętać, że łańcuch pilarki podczas pracy rozgrzewa się i rozciąga. Podczas przerw w pracy kontrolować napięcie łańcucha, korygując je odpowiednio, jak opisano to w rozdziale „Przygotowanie do pracy". Po zakończonej pracy należy zmniejszyć napięcie łańcucha, żeby stygnąc i skracając się, nie zakleszczył się w prowadnicy.

Sprawdzanie i uzupełnianie oleju
Regularnie sprawdzać poziom oleju smarującego łańcuch, nie dopuścić do pracy pilarki bez środka smarnego. Przy każdym uzupełnieniu poziomu oleju sprawdzać napięcie łańcucha.

Sprawdzanie stanu prowadnicy i łańcucha
Okresowo (nie rzadziej niż co 5 godzin pracy) sprawdzać stan łańcucha i prowadnicy. Demontaż prowadzić w odwrotnej kolejności, niż opisano to dla montażu w rozdziale „Przygotowanie do pracy". Czyścić rowki

prowadzące łańcuch i otwór olejowy w prowadnicy (rys. C, 1). Aby uniknąć nadmiernego zużycia prowadnicy, należy ją regularnie obracać (w przypadku intensywnej eksploatacji pilarki codziennie, w innym przypadku przy każdym ostrzeniu lub wymianie łańcucha), przekręcając element bierny napinacza łańcucha (rys. B, 16) na jej drugą stronę, a prowadnicę obracając z góry na dół. Sprawdzać stan rowków prowadnicy: przyłożyć liniał krawędziowy do boku, jeśli widoczna jest szczelina spowodowana wywinięciem krawędzi rowków prowadnicy na zewnątrz, należy wymienić prowadnicę na nową lub przekazać do serwisu w celu regeneracji. Sprawdzać stan koła zębatego na końcu prowadnicy, w razie potrzeby smarować wazeliną techniczną, podając ją do otworu w prowadnicy obok osi koła.
Sprawdzać łańcuch pod kątem pęknięć ogniw, poluzowanych nitów. Nie używać łańcucha, który ma pęknięte ogniwa, poluzowane nity lub którego łączenia są sztywne.

Ostrzenie łańcucha
Łańcuch uznaje się za zużyty, jeśli zęby tnące mają długość 4 mm. Niedozwolone jest używanie zużytego łańcucha, należy bezwzględnie go wymienić na nowy.
Łańcuchowi należy poświęcać szczególną uwagę, jako narzędziu roboczemu pilarki. Jego ostrość wpływa na jakość i szybkość procesu cięcia, stępiony łańcuch znacznie utrudnia pracę urządzeniem, przyczynia się do szybszego zużycia prowadnicy i pilarki.
Ostrzenie łańcucha jest skomplikowanym procesem, niedoświadczony użytkownik pilarki powinien powierzyć ostrzenie wykwalifikowanemu serwisowi. W przeciwnym razie może dojść do niezachowania właściwych kątów i odległości zębów tnących względem ogranicznika zagłębienia, co może prowadzić do zwiększenia ryzyka wystąpienia zjawiska odrzutu, a co za tym idzie do wypadku przy pracy, poważnych obrażeń i śmierci operatora.

Inne czynności obsługowe
Okresowo sprawdzać stan koła zębatego, które napędza łańcuch (rys. B, 15), w przypadku stwierdzenia uszkodzenia, przekazać urządzenie do serwisu w celu wymiany.
Utrzymywać urządzenie w czystości, nie przechowywać zabrudzonego urządzenia. Nie czyścić przy pomocy detergentów na bazie wody, nie używać do czyszczenia agresywnych rozpuszczalników. Wióry usuwać sprężonym powietrzem, zdejmując osłonę koła zębatego (rys. A, 12) oraz prowadnicę i łańcuch. Przed przeniesieniem w miejsce przechowywania zmniejszyć napięcie łańcucha, na prowadnicę założyć osłonę.
Przechowywać poza zasięgiem dzieci, w suchym miejscu, nie wystawiać na działanie czynników atmosferycznych (deszcz, śnieg, promienie UV). Nie przechowywać pilarki z bio-olejem smarującym, z którego wytrącają się żywice, gdyż może to prowadzić do uszkodzenia pompy oleju. Nie przechowywać pilarki bez oczyszczenia łańcucha i prowadnicy, jeżeli do smarowania był użyty roślinny olej do smarowania łańcuchów, gdyż prowadzi to do utlenienia się łańcucha, jego zesztywnienia i uszkodzenia łańcucha oraz prowadnicy.
W razie konieczności wysyłki urządzenia do serwisu celem dokonania naprawy, należy zabezpieczyć ją przed przypadkowym uszkodzeniem mechanicznym oraz wysunąć baterie z gniazda ładowarki

Sposób demontażu akumulatora
W celu demontażu akumulatora, należy chwycić urządzenie za rękojeść, a następnie wcisnąć przycisk zwalniający znajdujący się w przedniej części baterii. Wysunąć akumulator z gniazda. W celu zamontowania akumulatora, należy wsunąć akumulator w gniazdo akumulatora, a następnie docisnąć aż do zadziałania zatrzasku uchwytu.

Przed każdym uruchomieniem:
- Sprawdzić czy otwory wentylacyjne silnika nie są zasłonięte lub zabrudzone. W razie konieczności odsłonić/oczyścić szmatką lekko zwilżoną wodą;

Po każdym użyciu:
- Odłączyć akumulator aby uniknąć przypadkowego włączenia przez osoby postronne lub podczas przenoszenia.

10. Części zamienne i akcesoria

⚠ UWAGA W przypadku konieczności wysyłki do naprawy, przed wysyłką bezwzględnie odłączyć akumulator i opróżnić zbiornik z olejem. Zgodnie z obowiązującymi przepisami, przewóz paliw płynnych – w tym również w przypadku wysyłki produktów do serwisu - bez zachowania szczególnych warunków bezpieczeństwa, określonych odrębnymi przepisami jest zabroniony.

W celu zakupu części zamiennych i akcesoriów należy skontaktować się z Serwisem Dedra Exim. Dane kontaktowe znajdują się na 1. stronie instrukcji.
Przy zamawianiu części zamiennych prosimy podać numer partii umieszczony na tabliczce znamionowej oraznumer części z rysunku złożeniowego.

W okresie gwarancyjnym naprawy dokonywane są na zasadach podanych w karcie gwarancyjnej. Reklamowany produkt prosimy przekazać do naprawy w miejscu zakupu (sprzedawca zobowiązany jest przyjąć reklamowany produkt), przesłać do serwisu centralnego Dedra Exim lub przesłać do serwisu najbliższego względem miejsca zamieszkania (lista serwisów na stronie www.dedra.pl). Prosimy uprzejmie dołączyć wypełnioną kartę gwarancyjną. Po okresie gwarancyjnym naprawy wykonuje serwis centralny. Uszkodzony produkt należy przesłać do serwisu (koszty wysyłki pokrywa użytkownik).

11. Samodzielne usuwanie usterek

⚠ UWAGA Przed przystąpieniem do samodzielnego usuwania usterek odłączyć urządzenie od zasilania.

Problem	Przyczyna	Rozwiązanie
Urządzenie nie działa	Akumulator jest źle podłączony.	Sprawdzić akumulator.
	Akumulator rozładowany	Naładować akumulator
	Uszkodzony włącznik	Wymienić włącznik na nowy – przekazać urządzenie do serwisu
	Czuć zapach spalonej izolacji	Silnik wymaga naprawy – przekazać urządzenie do serwisu
	Hamulec bezpieczeństwa jest zablokowany	Odblokować dźwignię hamulca (patrz: rozdział „Przygotowanie do pracy”)
Silnik przegrzewa się	Zapchane otwory wentylacyjne	Przedmuchać sprężonym powietrzem
Urządzenie rusza z trudem, przestaje po chwili działać	Zbyt mocne napięcie łańcucha	Skontrolować napięcie łańcucha (patrz: rozdział „Przygotowanie do pracy”)
Efektywność pracy bardzo mała	Zużyty łańcuch	Przekazać łańcuch do ostrzenia lub wymienić na nowy
	Zbyt słabe napięcie łańcucha	Skontrolować napięcie łańcucha (patrz: rozdział „Przygotowanie do pracy”)
Nieprawidłowe smarowanie	Brak oleju w zbiorniku	Sprawdzić stan oleju w zbiorniku, uzupełnić
	Zapchane otwór olejowy i rowki prowadnicy	Oczyścić otwór olejowy i rowki prowadnicy
	Uszkodzona pompa olejowa	Przekazać urządzenie do serwisu

12. Kompletacja urządzenia

1 - pilarka akumulatorowa - 1 szt., 2 - łancuch - 1 szt.. 3 - prowadnica - 1 szt. – szt,

13 Informacja dla użytkowników o pozbywaniu się urządzeń elektrycznych i elektronicznych

(dotyczy gospodarstw domowych)



Przedstawiony symbol umieszczony na produktach lub dołączonej do nich dokumentacji informuje, że niesprawnych urządzeń elektrycznych lub elektronicznych nie można wyrzucać razem z odpadami bytowymi. Prawidłowe postępowanie w razie konieczności utylizacji, powtórnego użycia lub odzysku podzespołów polega na przekazaniu urządzenia do wyspecjalizowanego punktu zbiórki, gdzie będzie przyjęte bezpłatnie. Informacji o lokalizacji miejsc zbiórki zużytego sprzętu udzielają władze lokalne np. na swoich stronach internetowych.
Prawidłowa utylizacja urządzenia umożliwia zachowanie cennych zasobów i uniknięcie negatywnego wpływu na zdrowie i środowisko, wynikające z możliwości obecności w sprzęcie niebezpiecznych: substancji, mieszanin oraz części składowych.
Nieprawidłowa utylizacja odpadów zagrożona jest karami przewidzianymi w odpowiednich przepisach lokalnych.
Użytkownicy w krajach Unii Europejskiej: W razie konieczności pozbycia się urządzeń elektrycznych lub elektronicznych, prosimy skontaktować się z najbliższym punktem sprzedaży lub z dostawcą, którzy udzielą dodatkowych informacji.
Pozbywanie się odpadów w krajach poza Unią Europejską: Taki symbol dotyczy tylko krajów Unii Europejskiej. W razie potrzeby pozbycia się niniejszego produktu prosimy skontaktować się z lokalnymi władzami lub ze sprzedawcą celem uzyskania informacji o prawidłowym sposobie postępowania.

14. Wykaz części do rysunku złożeniowego

LP	Nazwa części	LP	Nazwa części

1	Trzpień	24	Klin
2	Sprężyna trzpienia	25	Hamulec
3	Pokrętło napiania łańcucha	26	Blokada włącznika
4	Sprężyna	27	Płytka dociskowa
5	Podkładka	28	Wkręt
6	Klin	29	Tuleja
7	Krzywka	30	Przycisk włącznika
8	Osłona łańcucha	31	Włącznik
9	Pierścień osadczy	32	łożysko kulkowe
10	Prowadnica	33	Podkładka
11	Koło zębate napędowe łańcucha	34	Wkręt
12	Podkładka	35	Płytka sterująca
13	Wkręt	36	Przewód olejowy
14	Podkładka sprężynująca	37	Gniazdo akumulatora
15	Osłona	39	Pompa oleju
16	Łańcuch 20" 3/8x 1.6mm	40	Uszczelka gumowa
17	Wkręt	41	Silnik
18	Nakrętka	42	Zbiornik oleju
19	Kołek ustalający	43	Wkręt
20	Sprężyna	44	Zakrętka zbiornika oleju
21	Obudowa	45	Owiewka
22	Podajnik oleju	46	Rękojeść dodatkowa
23	Obudowa	47	Maskownca

Karta gwarancyjna

Na

……

Nr katalogowy: DED7183 nr partii: .....

(zwane dalej Produktem)

Data zakupu Produktu: .....

Pieczęć sprzedawcy

Data i podpis sprzedawcy: .....

Oświadczenie Użytkownika:

Potwierdzam, że zostałem poinformowany o warunkach gwarancji oraz skutkach nieprzestrzegania wytycznych zawartych w Instrukcji obsługi i karcie gwarancyjnej. Warunki niniejszej gwarancji są mi znane, co potwierdzam własnoręcznym podpisem:

....

Data i miejsce Podpis Użytkownika

I. Odpowiedzialność za Produkt

1. Gwarant – Dedra Exim Sp. z o.o. z siedzibą w Pruszkowie, adres: ul. 3 Maja 8, 05-800 Pruszków, KRS 0000062517, Sąd Rejonowy dla m.st. Warszawy w Warszawie, XIV Wydział Gospodarczy Krajowego Rejestru Sądowego, NIP 527-020-49-33, kapitał zakładowy: 100 980.00 zł.
2. Na warunkach określonych w niniejszej karcie gwarancyjnej Gwarant udziela gwarancji na Produkt, pochodzący z dystrybucji Gwaranta.
3. Odpowiedzialność z tytułu gwarancji obejmuje tylko wady powstałe z przyczyn tkwiących w Produkcie w momencie jego wydania Użytkownikowi.
4. Z tytułu gwarancji Użytkownik, uzyskuje prawo do bezpłatnej naprawy Produktu, o ile wada ujawniła się w okresie gwarancji. Sposób naprawy Produktu (metoda wykonania naprawy) zależy od decyzji Gwaranta. W przypadku stwierdzenia przez Gwaranta braku możliwości naprawy Gwarant zastrzega sobie prawo wymiany wadliwego elementu albo całego Produktu na wolny od wad, obniżenia ceny Produktu lub odstąpienia od umowy.
5. W stosunku do Użytkownika, który nie jest konsumentem w rozumieniu ustawy z dnia 23 kwietnia 1964r. Kodeks cywilny, odpowiedzialność odszkodowawcza Gwaranta za szkody wynikające z niniejszej gwarancji i/lub w związku z jej zawarciem i wykonywaniem, bez względu na tytuł prawny, jest ograniczona maksymalnie do wysokości wartości wadliwego Produktu.

II. Okres gwarancji

Elementy Produktu	Czas trwania ochrony gwarancyjnej
DED7183	36 miesiące, licząc od daty zakupu Produktu uwidocznionej w niniejszej karcie gwarancyjnej

III. Warunki skorzystania z gwarancji

1. Przedstawienie przez Użytkownika wypełnionej karty gwarancyjnej Produktu oraz uprawdopodobnienie przez Użytkownika okoliczności zakupu Produktu, np. poprzez przedstawienie paragonu, faktury, itd. W celu sprawnego przeprowadzenia reklamacji zaleca się aby Użytkownik przekazał wraz z Produktem do reklamacji wszystkie elementy określone w „Kompletacji urządzenia" zawartej w Instrukcji obsługi.
2. Stosowanie się przez Użytkownika do zaleceń zawartych w Instrukcji obsługi i karcie gwarancyjnej.
3. Gwarancja obejmuje tylko obszar Rzeczypospolitej Polskiej i UE.
4. Gwarancja nie obejmuje wad Produktu powstałych w szczególności na skutek:

a. Nieprzestrzegania przez Użytkownika warunków określonych w Instrukcji obsługi, w szczególności w zakresie prawidłowej eksploatacji, konserwacji i czyszczenia;

b. Zastosowania przez Użytkownika środków czyszczących lub konserwujących niezgodnych z Instrukcją obsługi;

c. Nieodpowiedniego przechowywania i transportu Produktu przez Użytkownika;

d. Samowolnych zmian i/lub przeróbek Produktu przez Użytkownika, które nie były uzgadniane z Gwarantem;

e. Zastosowania przez Użytkownika w Produkcie materiałów eksploatacyjnych niezgodnych z Instrukcją obsługi.

5. Użytkownik, który nie jest konsumentem w rozumieniu ustawy z dnia 23 kwietnia 1964r. Kodeks cywilny, traci gwarancję na Produkt, w którym:
- numery seryjne, oznaczenia dat i tabliczki znamionowe zostały usunięte, zmienione lub uszkodzone przez Użytkownika;
- plomby zostały uszkodzone przez Użytkownika lub noszą ślady manipulacji Użytkownika.

6. Uwaga! Czynności związane z codzienną obsługą Produktu, wynikające m.in. z Instrukcji obsługi Użytkownik wykonuje we własnym zakresie i na swój koszt.

IV. Procedura reklamacyjna

1. W przypadku stwierdzenia nieprawidłowej pracy Produktu, przed dokonaniem zgłoszenia reklamacyjnego należy upewnić się czy wszystkie czynności określone w szczególności w Instrukcji obsługi zostały wykonane w sposób prawidłowy.
2. Zgłoszenie reklamacji zaleca się dokonać niezwłocznie, najlepiej w terminie 7 dni od daty zauważenia wady Produktu. Użytkownik, który nie jest konsumentem w rozumieniu ustawy z dnia 23 kwietnia 1964r. Kodeks cywilny traci uprawienia wynikające z niniejszej gwarancji w przypadku niezgłoszenia reklamacji w terminie 7 dni.
3. Zgłoszenie reklamacji można dokonać m.in. w punkcie zakupu Produktu, w serwisie gwarancyjnym lub pisemnie na adres: Dedra Exim Sp. z o.o., ul. 3 Maja 8, 05-800 Pruszków.
4. Użytkownik może złożyć reklamację przy wykorzystaniu formularza dostępnego na stronie internetowej www.dedra.pl. („Formularz zgłoszenia reklamacji z tytułu gwarancji").
5. Adresy serwisów gwarancyjnych dla poszczególnych krajów dostępne są na stronie www.dedra.pl. W przypadku braku serwisu gwarancyjnego dla danego kraju zgłoszenia reklamacyjne z tytułu gwarancji zaleca się kierować na adres: Dedra Exim Sp. z o.o. ul. 3 Maja 8, 05-800 Pruszków (Polska).
6. Mając na uwadze bezpieczeństwo Użytkownika zakazuje się korzystania z wadliwego Produktu.
7. Uwaga! Korzystanie z wadliwego Produktu jest niebezpieczne dla zdrowia i życia Użytkownika.
8. Wykonanie obowiązków wynikających z gwarancji nastąpi w terminie 14 dni roboczych, licząc od dnia dostarczenia reklamowanego Produktu przez Użytkownika.
9. Przed dostarczeniem wadliwego Produktu do reklamacji zaleca się jego oczyszczenie. Reklamowany Produkt zaleca się dokładnie zabezpieczyć przed uszkodzeniami w transporcie (zaleca się dostarczyć reklamowany Produkt w oryginalnym opakowaniu).
10. Okres gwarancji ulega przedłużeniu o czas, w ciągu którego wskutek wady Produktu objętego gwarancją Użytkownik nie mógł z niego korzystać.

Gwarancja nie wyłącza, nie ogranicza, ani nie zawiesza uprawnień Użytkownika wynikających z przepisów o rękojmi za wady rzeczy sprzedanej.

Zgodnie z art. 13 ust. 1 i ust. 2 rozporządzenia Parlamentu Europejskiego i Rady (UE) 2016/679 z dnia 27 kwietnia 2016 r. w sprawie ochrony osób fizycznych w związku z przetwarzaniem danych osobowych i w sprawie swobodnego przepływu takich danych oraz uchylenia dyrektywy 95/46/WE (dalej: „RODO") informujemy

1. Administratorem Twoich danych osobowych podanych w formularzu jest DEDRA-EXIM sp. z o.o. z siedzibą w Pruszkowie , ul. 3 Maja 8, 05-800 Pruszków (dalej: „Administrator").

2. Twoje dane będą przetwarzane wyłącznie w celu przeprowadzenia procedury gwarancyjnej urządzenia zgodnie art. 6 ust. 1 lit. b ogólnego rozporządzenie o ochronie danych (dalej: „RODO") Podanie danych jest dobrowolne, ale konieczne do przeprowadzenia procedury gwarancyjnej.

3. Twoje dane będą przetwarzane przez okres rozpatrywania przeprowadzenia procedury gwarancyjnej oraz w celach archiwizacyjnych w razie konieczności obrony przed ewentualnymi roszczeniami wobec Administratora nie dłużej niż do momentu ich przedawnienia.
4. Twoje dane mogą być ujawniane wyłącznie podmiotom przetwarzającym dane na rzecz administratora na podstawie pisemnej umowy powierzenia przetwarzania danych osobowych świadczącym m.in. usługi serwisu technicznego, hostingu lub obsługi strony internetowej, obsługi IT, firmie kurierskiej. Dostawcy Administratora zobowiązani są do zapewnienia zabezpieczenia danych i spełnienia wymogów obowiązującego prawa związanego z ochroną danych osobowych i nie mogą wykorzystywać powierzonych danych osobowych do innych celów niż te, które są określone w umowie z Administratorem.
5. Twoje dane nie będą przetwarzane w sposób zautomatyzowany w tym również w formie profilowania oraz nie będą przekazywane do państwa trzeciego/organizacji międzynarodowej.
6. Posiadasz prawo dostępu do treści swoich danych oraz prawo ich sprostowania, usunięcia, ograniczenia przetwarzania, prawo do przenoszenia danych, prawo wniesienia sprzeciwu, w dowolnym momencie.
7. We wszelkich sprawach związanych z przetwarzaniem Twoich danych osobowych przez Administratora możesz skontaktować się pod adresem e-mail: daneosobowe@dedra.pl;
8. Masz prawo wniesienia skargi do wniesienia skargi do organu właściwego do spraw ochrony danych osobowych.

EN Table of contents

1. Drawing and pictures
2. Description of the device
3. Purpose of the device
4. Restriction on use
5. Technical data
6. Preparing for use
7. Switching on the device
8. Operation of the device
9. Ongoing maintenance
10. Spare parts and accessories
11. Trouble-shooting on your own
12. Contents of the package
13. Information for users on the disposal of electrical and electronic equipment (applicable to households)
14. Warranty card

The Declaration of Conformity is attached to the manual as a separate document. If the Declaration of Conformity is not available, please contact Dedra Exim.
General safety regulations are attached to the manual as a separate booklet.

WARNING. Read all warnings marked with the symbol and all instructions.

Failure to observe the following warnings and safety instructions could result in electric shock, fire or serious injury.

Retain all warnings and instructions for future use.

WARNING The SAS+ALL series is designed to work exclusively with SAS+ALL series chargers and batteries.

The battery and charger are not included in the equipment purchased and must be purchased separately. It is prohibited to use batteries and chargers other than those intended for this equipment.

2. Description of the device

Fig. A: 1. - front handle, 2. - brake lever, 3. - oil tank plug, 4. - chain guide, 5. - switch guard, 6. - chain, 7. - rear handle, 8. - bar pressure knob, 9. - switch, 10. - chain tensioner knob, 11. - oil tank viewer, 12. - chain drive cover 13. - battery socket, 14. - sprocket stopper, 15. - chain sprocket

3. Purpose of the device

The saw is exclusively for sawing wood and wood objects. The saw is particularly suitable for sawing firewood or for domestic wood cutting work. The procedure is described in detail later in this manual.
It is permissible to use the device in renovation and construction work, repair workshops, amateur work, subject to the conditions of use and permissible working conditions contained in the operating instructions.

4. Restriction on use

WARNING The appliance may only be used in accordance with the 'Permitted operating conditions' below.

It is not permitted to cut materials other than those listed under Intended use of the machine.

WARNING Unauthorised changes to the mechanical and electrical design, any modifications, maintenance operations not described in the operating instructions will be treated as illegal and will result in the immediate loss of warranty rights and the declaration of conformity will become invalid.

Misuse or use not in accordance with the operating instructions will result in immediate loss of warranty rights.

Permitted operating conditions'
S1 - continuous operation
Battery charging temperature range 10 - 30°C. Do not expose to temperatures above 40°C.

5. Technical data

Device model	**DED7183**
Operating voltage [V]	18 d.c.
Rotational speed [min-1]	4800
Chain Feed Speed [m/s]	9,2
Guide rail length [mm]	300
Maximum cutting length [mm]	260
Width of guide bar groove [mm]	1,1
Number of chain links	45
Chain pitch [']	3/8
Chain profile	Półdłuto
Vibration level measured at main handle ah [m/s2].	<2,5
Measurement uncertainty K [m/s2].	1,5
Noise emission	
Sound pressure level LpA [dB(A)] / Measurement uncertainty KpA	91,4 / 3
Sound power level LWA [dB(A)] / Measurement uncertainty KWA [dB(A)].	95 / 3
Guaranteed sound power level LWA [dB(A)]	96

Information on vibrations and noise
The combined value of the vibration ah and the measurement uncertainty were determined in accordance with the standard [Kategoria] and are given in the table.
Noise emissions were determined in accordance with the standard and values are given in the table above.

WARNING Noise can cause hearing damage, always wear hearing protection when working!

The declared total vibration/noise value has been measured according to a standard test method and can be used to compare one device with another. The stated vibration/noise level can also be used for a preliminary vibration/noise exposure assessment.
Vibration/noise levels during actual use of the equipment may differ from the declared values, depending on the use of the work tools, in particular the type of workpiece and the need to determine operator protection measures. In order to accurately estimate exposure in actual use conditions, all parts of the work cycle must be taken into account, including periods when the machine is switched off or when it is switched on but not used for work.

6. Preparing for use

WARNING The device is part of the SAS+ALL line, so to use it, a kit consisting of the device, battery and charger must be completed. The use of other batteries and chargers is prohibited.

WARNING All operations described in this chapter should be carried out with the battery disconnected.

Only fit the battery when the saw is fully assembled, the chain tension is set and chain lubrication oil is in the reservoir.
Always wear protective gloves when assembling, adjusting and checking the chain saw to avoid cuts.

Assembling the guide bar and chain
Loosen the grub screw (fig. A, 8), remove the chain drive cover (fig. A, 12) Assemble the guide bar as shown in figure C. Make sure that the oil hole in the guide bar (fig B, 16) for lubricating the chain is not contaminated.

WARNING Check the chain for damage - that the links are not broken, that the rivets are not broken. Do not install a damaged chain in the saw.

Fit the guide bar and chain as shown in figure B.
Ensure that the chain is fitted in the correct direction - the sharp edges of the cutting teeth must point in the direction of rotation of the chain, as shown in figure B.

Slightly tighten the chain tensioning element (figure B, 15) so that the groove in the guide bar catches in the profile of the bar slot. Fit the cover, tighten the nut.
Make sure that the bar is properly pressed against the saw body and that the chain is properly seated in the drive sprocket (fig. B, 15) and in the bar grooves. Fit the chain drive guard (fig. A, 12) tighten the bar pressure knob (fig. A, 8). Make sure that the guard adheres to the chainsaw housing along all contact edges and is not loose or stretched anywhere.

Chain tensioning of saw chain
The chain will elongate during use, check the chain tension regularly. When using a new chain for the first time, bear in mind that it requires a certain amount of time to run in, so the chain tension should be checked much more frequently. It is particularly important to check the tension of a new chain every 5-10 minutes or so of operation.
To adjust the chain tension, turn the bar pressure knob (fig. A, 8). Adjustments can be made within a small range.
When correctly tensioned the chain does not sag along the bottom edge of the bar and can be gently pulled away from the bar in the middle of its length by about 3 - 4 mm, without the chain falling out of the bar groove (figure D). When released, the chain returns to its place in the bar groove. If necessary, make adjustments by repeating the above steps.

Chain lubrication

WARNING **Do not operate the saw without chain lubricant. There is a risk of chain breakage, which can cause serious injury or death to the operator.**

Only oils designed for chainsaws (e.g. Dedra DEGL02 oil) must be used as chain lubricants. It is forbidden to use burnt engine oils or other lubricants not intended for this purpose. Selecting the correct oil extends the life of the chain and guide bar of the chainsaw.
To top up the chain lubrication oil, unscrew the plug on the oil tank (fig. A, 3) and pour in the oil. While topping up the oil, observe the oil level through the oil tank sight glass (fig. A, 11). The reservoir holds 130 ml of oil at a time. If oil spills on the saw housing, wipe it dry with a cotton cloth. When topping up the oil level, take care that no debris enters the reservoir, as this can result in incorrect chain lubrication or damage to chainsaw components such as the oil pump.

7. Switching on the device

WARNING **Przed uruchomieniem urządzenia bezwzględnie wykonać czynności opisane w rozdziale „Przygotowanie do pracy".**

Before switching on the machine, make sure that both of the operator's legs are firmly on the ground, the right hand is on the rear handle (Fig. A, 7) and the left hand is on the front handle (Fig. A, 1). Ensure that there are no other people or animals in the vicinity who could come within uncontrolled range of the chainsaw. Ensure that the chain of the chainsaw does not touch anything when starting.
To start the machine, move the brake lever (fig. A, 2) towards the front handle (fig. A, 1). Then push the switch guard forward with the thumb of your right hand (fig. A, 5). With at least two fingers (forefinger and middle finger) of your right hand press the switch (Fig. A, 9). The appliance will start to operate.

8. Operation of the device

WARNING **If the battery gets hotter than 40°C, stop operation and wait for the battery to cool down.**

WARNING **When operating the device, all safety rules and instructions described in the safety conditions must be strictly observed.**
Before operating the chainsaw, it is necessary to carry out additional operations such as checking the function of the emergency brake and the inertia brake and lubricating the chain. It is forbidden to use a faulty machine.

Checking the function of the emergency brake
After switching on the chainsaw, turn your left hand on the front handle (Fig. A, 1) so that you push the brake lever (Fig. A, 2) forward with the top of your hand or your wrist. The chainsaw engine should stop immediately and the chain should stop.

Checking the function of the inertia brake
Let go of the chainsaw switch (fig. A, 9) and check that the chain stops and stops turning. If a clear chain inertia feed is visible when the switch is released, operation of the saw is prohibited.

Checking chain lubrication
Hold the saw down at a 45° angle over a bright, level surface (e.g. a board) and allow the machine to run for one minute. If the surface shows a clear line of oil ejected by the chain at the end of the bar, this indicates that the chain lubrication is correct.
If incorrect lubrication is found, operation of the unit is prohibited. Check that the bar oil hole (fig. C, 1) is not clogged. Check the bar (chain guide groove) for contamination. If these measures do not have the desired effect, the unit must be returned for repair.

Chainsaw operation
When operating your chainsaw, it is essential that you observe all the safety rules and instructions described in the safety conditions.
Do not cut wood lying directly on the ground, concrete or any other surface. Chain contact with the ground or other ground can not only be dangerous, but will also shorten the life of the chain and bar.

Felling a tree - preparation
Felling a tree must not be carried out in a way that poses a danger to persons, property and power or telecommunication lines, etc. Persons in the vicinity of the operator must be at least 2.5 times the height (length) of the tree to be felled. If it happens that the tree to be felled comes into contact with a power or telecommunications line, etc., the operator of the network concerned must be notified immediately.
If the tree to be felled is on a slope, the chainsaw operator should be on the upper side of the hill, as the tree to be felled tends to fall/slide down the slope.
Before felling the tree, the anticipated direction of fall of the tree should be determined (Figure E, 1). Factors such as the natural slope of the tree, the position of heavier branches and boughs, wind direction, etc. should be taken into account.
Plan and clear escape routes (Fig. E, 2) before felling operations. Correct escape routes should deviate from the direction of felling at an angle of approximately 135°. Avoid danger zones (Fig. E, 3).
Remove debris, stones, loose bark, nails, wires, staples, etc. from the felled tree. Clear the operation zone around the tree of undergrowth.

Felling the tree - pruning cut
The first cut, i.e. the pruning groove (Fig. F, 2), must be made on the side facing the intended direction of felling (Fig. F, 1 and Fig. E, 1) to a depth of 1/3 of the diameter of the tree trunk, perpendicular to the direction of felling. To minimise the risk of jamming the saw in the tree, first make the lower horizontal cut and then make the upper cut at a 45° angle. Remove the felled portion of the tree from the felling cut.

Felling the tree - felling cut
Make the second cut, i.e. the felling cut (Fig. F, 3), from the side opposite the direction in which the tree is falling. Keep a distance of at least 50 mm above the bottom edge of the felling cut, trying to cut horizontally. Leave an undercut (Fig. F, 4) about 50 mm wide. The undercut (or hinge) is a strip of uncut wood in the tree that allows the proper direction of felling to be given, preventing the tree from rotating during felling and falling in a direction other than that intended. It will be torn apart during toppling by the weight of the tree being toppled.
If there is a risk that the tree will start to fall in a direction other than that intended, rebound and jam the saw in the felling cut, immediately stop the felling cut, use wedges (wooden, plastic or aluminium) to widen the felling cut and fell the tree in the desired direction.
As the felling cut approaches the undercut, the tree will start to tilt and fall. At this point, remove the saw from the felling cut, switch off the engine, put the saw down and move away along the escape route. Keep an eye on the upper branches and branches of the tree which may fall. Watch your step.

Limbing
Limbing is the removal of branches from a felled tree which is lying on the ground. When limbing, the thicker lower branches must be left in place to support the tree on the ground. Start pruning from the base of the felled tree, moving towards the top. Lop off branches one at a time, removing small branches in one cut. Lop off tensioned branches from the tension side to avoid jamming the saw. Use caution when cutting tensioned branches, as they may spring back in an unforeseen direction and strike the operator, causing injury.

Thinning of the tree
Thinning (or sawing) involves cutting a previously felled and limbed tree crosswise into shorter logs to produce the desired cut. During thinning, the operator must stand firmly on the ground, evenly distributing the weight of the body on both legs and transferring the weight of the machine to the log. If possible, the trunk at the point of thinning should be elevated, supporting itself on thicker branches, trestles, supports or natural unevenness of the terrain.
If the trunk is supported at the thinning point, the thinning cut should be made from above, avoiding the guide bar and chain sinking into the ground. In this situation, the final cut should be made by a qualified chainsaw operator.
If the trunk is supported from one end (fig. G,3) and the end is hanging freely, start the thinning cut from below, up to 1/3 of the diameter of the

trunk (fig. G,1) from the compression side, and make the final cut from above (fig. G,2) from the tension side.
If the trunk is supported on both sides of the felling cut (fig. H, 3), start the felling cut from the top up to 1/3 of the trunk diameter (fig. H, 1) from the compression side and make the final cut from the bottom (fig. H, 2) from the tension side.
If the log being sawn is on a slope, the operator must stand on the higher part of the slope to avoid injury, as the log being cut tends to roll down the slope.
During the final phase of sawing 'through', in order to maintain full control of the saw, the operator should reduce the pressure on the saw to zero, so that the machine acts on the log only by its own weight. However, do not loosen your fingers on the handles of the saw in order to maintain full control of the machine.
When you have finished thinning, release the chainsaw switch (Fig. A, 9) and allow the chain to stop before continuing to move the unit. When moving from tree to tree, the saw must be switched off

9. Ongoing maintenance

WARNING **All maintenance must be carried out with the unit unplugged.**

Always wear protective gloves when operating the chainsaw to avoid cuts.

Checking chain tension
Bear in mind that the saw chain heats up and stretches during operation. During breaks in operation, check the chain tension, correcting it as appropriate, as described in the 'Preparation for operation' section. After finishing work, reduce the chain tension so that the chain does not become jammed in the bar as it cools down and shortens.

Checking and topping up oil
Check the chain lubricating oil level regularly, do not allow the saw to run without lubricant. Check chain tension each time the oil level is topped up.

Checking bar and chain condition
Check the condition of the chain and guide bar periodically (at least every 5 operating hours). Carry out dismantling in the reverse order to that described for installation in chapter 'Preparation for use'. Clean the chain guide grooves and the oil hole in the bar (figure C, 1). To avoid excessive wear on the guide bar, turn it regularly (daily if the saw is used intensively, otherwise each time the chain is sharpened or replaced) by turning the chain tensioner passive member (fig. B, 16) to its other side and turning the guide bar from top to bottom. Check the condition of the bar grooves: hold the edge ruler against the side, if you can see a gap caused by the bar grooves edges turning outwards, replace the bar with a new one or take it to a service centre for reconditioning. Check the condition of the sprocket at the end of the guide bar, lubricate if necessary with technical petroleum jelly by feeding it into the hole in the guide bar next to the sprocket axle.
Check the chain for broken links, loose rivets. Do not use chain that has broken links, loose rivets or whose joints are stiff.

Chain sharpening
The chain is considered worn when the cutting teeth are 4 mm long. It is not permissible to use a worn chain and it is essential to replace it with a new one.
The chain must be given special attention as the working tool of the saw. Its sharpness affects the quality and speed of the cutting process; a dull chain makes it much more difficult to operate the machine, and contributes to faster wear on the bar and saw.
Sharpening the chain is a complicated process, the inexperienced user of the chainsaw should entrust sharpening to a qualified service. Failure to do so can result in failure to maintain the correct angles and distances of the cutting teeth in relation to the cavity stop, which can lead to an increased risk of kickback, resulting in an accident at work, serious injury and death to the operator.

Other maintenance
Periodically check the condition of the sprocket that drives the chain (fig. B, 15), if found damaged, refer the machine to a service centre for replacement.
Keep the unit clean, do not store the unit dirty. Do not clean with water-based detergents, do not use aggressive solvents for cleaning. Remove shavings with compressed air by removing the sprocket guard (Fig. A, 12) and the guide bar and chain. Reduce tension on the chain before moving to the storage area, put the guard on the bar.
Keep out of the reach of children, in a dry place, do not expose to the weather (rain, snow, UV rays).
Do not store the chainsaw with bio-oil lubricant from which resins precipitate, as this can damage the oil pump. Do not store the chainsaw without cleaning the chain and bar if vegetable chain lubricant has been used, as this leads to oxidation of the chain, its stiffness and damage to the chain and bar.

How to dismantle the battery
To remove the battery pack, grasp the unit by the handle and then press the release button on the front of the battery pack. Slide the battery pack out of the socket. To fit the battery pack, slide the battery pack into the battery slot and then press down until the handle latch engages.

Attachment, tool replacement
Once the tool has been clamped, make sure it has been clamped correctly: lay the power tool horizontally and try to eject the clamped tip. If it cannot be ejected, it means that it has been clamped correctly.

Maintenance of the appliance
Maintenance includes servicing of the equipment including accessories, i.e. the battery and charger..

WARNING **Never carry out maintenance work on equipment that is connected to a power source.**

This can cause serious injury or electric shock. The battery must be removed from the battery socket before maintenance.
Maintenance of the unit consists of keeping all its components necessary for normal operation properly clean. No solvents may be used for cleaning as this may cause irreparable damage to the casing and other plastic components.
The battery must not be cleaned with water as this may cause internal short circuits leading to permanent damage.

Before each start-up:
- Check that the engine vents are not obstructed or dirty. If necessary, expose/clean with a cloth slightly dampened with water.;

After each use:
- Disconnect the battery to avoid accidental activation by unauthorised persons or during handling.

10. Spare parts and accessories

WARNING **If the item needs to be sent for repair, make sure to disconnect the battery and empty the oil tank before shipping. According to the applicable regulations, the transportation of liquid fuels – including the transportation of products for service – without observing the specific safety conditions specified in separate regulations is prohibited.**

For the purchase of spare parts and accessories, please contact the Dedra Exim service. Contact details can be found on page 1 of the manual.
When ordering spare parts, please quote the batch number on the nameplate together with the part number from the assembly drawing.
During the warranty period, repairs are carried out in accordance with the terms of the warranty card. Return the faulty product for repair at the place of purchase (the dealer is obliged to accept the faulty product), send it to the central Dedra Exim service centre or to the service centre closest to your place of residence (list of service centres at www.dedra.pl). Kindly enclose the completed warranty card. After the warranty period has expired, repairs are carried out by the central service. Send the defective product to the service centre (shipping costs are paid by the user).

11. Trouble-shooting on your own

WARNING **Disconnect the unit from the power supply before attempting to troubleshoot the unit yourself.**

Problem	Cause	Solution
Appliance does not work	Battery incorrectly connected.	Check the battery.
	Battery discharged	Recharge the battery
	Switch is defective	Replace the switch with a new one - refer the unit for service
	Smell of burnt insulation	Motor needs repair - refer servicing
	Safety brake is blocked	Unlock brake lever (see section 'Preparation for operation')
Motor overheats	Air vents clogged	Blow out with compressed air
Unit starts with difficulty, stops operating after a while	Chain tension too tight	Check chain tension (see chapter 'Preparation for use')
Operational efficiency very low	Chain worn	Have chain resharpened or replaced
	Chain tension too weak	Check chain tension (see chapter 'Preparation for operation')
Incorrect lubrication	Oil in the reservoir is missing	Check oil level in reservoir, top up

	Oil hole and bar groove clogged	Clean oil hole and bar grooves
	Oil pump defective	Have machine serviced

12. Contents of the package

1 - cordless chainsaw - 1 unit, 2 - chain - 1 unit. 3 - guide bar - 1 pc. - pcs,

13 Information for users on the disposal of electrical and electronic equipment (applicable to households)



The symbol on the products or accompanying documentation indicates that defective electrical or electronic equipment must not be disposed of with household waste. If you need to dispose of, reuse or recover components, take them to a specialist collection point where they will be accepted free of charge. Information on the location of collection points for used equipment is provided by local authorities, e.g. on their websites.

By disposing of the appliance correctly, you will save valuable resources and avoid negative effects on health and the environment due to the possible presence of hazardous substances, mixtures and components in the appliance.

Incorrect waste disposal is subject to penalties according to the relevant local regulations.

Users in EU countries: If you need to dispose of electrical or electronic equipment, please contact your nearest point of sale or supplier, who will be able to provide further information.

Disposal in non-EU countries: This symbol only applies to countries within the European Union. If you wish to dispose of this product, please contact your local authorities or dealer for the correct method of disposal.

Warranty

for

……
(product name)

Catalogue No: …….. Lot No.: .....
(hereinafter called the product)
Product purchase date : .....

Seller's stamp

Date and seller's signature: .....

User's statement:

I confirm that I have been informed about the warranty conditions and the consequences of non-compliance with the guidelines in the Operating Instructions and the warranty. I am aware of the conditions of this warranty, which I confirm with my handwritten signature:

....
Date and place User's signature

I. Product liability

1. The Warrantor - Dedra Exim Sp. z o.o. with its registered office in Pruszków, address: ul. 3 Maja 8, 05-800 Pruszków, KRS 0000062517, District Court for the City of Warsaw in Warsaw, 14th Economic Division of the National Court Register, TIN 527-020-49-33, share capital: PLN 100,980.00.
2. The Warrantor provides the warranty for the Product from the Warrantor 's distribution on the terms set out in this warranty.
3. Liability under the warranty shall only cover defects arising from causes inherent in the Product at the time of delivery to the User.
4. By virtue of the warranty, the User obtains the right to have the Product repaired free of charge, provided that the defect became apparent during the warranty period. The method of repair of the Product is at the discretion of the Warrantor. If the Warrantor finds the repair impossible, the Warrantor reserves the right to replace the defective element or the whole Product for a defect-free one, reduce the price of the Product, or withdraw from the contract.
5. In relation to the User, who is not a consumer within the meaning of the Act of April 23, 1964 on Civil Code, the Warrantor's liability for damages resulting from this warranty and/or in connection with its conclusion and performance, regardless of the legal title, is limited to the maximum of the value of the defective Product.

II. Warranty period

Product components	Duration of warranty protection
DED7183	36 months from the date of purchase of the Product as shown on this warranty card

III. **Terms and conditions of the warranty**

1. Presentation by the User of a completed warranty card for the Product and substantiation by the User of the circumstances of purchase of the Product, e.g. by presenting a receipt, invoice, etc. For the purpose of efficient complaint processing, it is recommended that the User submits, together with the Product, all the components specified in "Set of the device components" contained in the operating instructions.
2. Compliance by the user with the instructions in the operating instructions and the warranty.

a) The warranty only covers the territory of the Republic of Poland and the EU.
b) The warranty does not cover any Product defects arising in particular from:
c) Failure of the user to comply with the conditions set out in the operating instructions, in particular with regard to correct operation, maintenance and cleaning;
d) Use of cleaning or maintenance products by the user which do not comply with the operating instructions;
e) Improper storage and transport of the Product by the User;
f) Unauthorised changes and/or modifications to the Product by the User which have not been agreed with the Warrantor;
g) Use of consumables by the User in the Product which do not comply with the operating instructions.

3. For the User, who is not a consumer within the meaning of the Act of April 23,1964 of the Civil Code, the warranty becomes void for the Product where:

a) serial numbers, date indications and rating plates have been removed, altered or damaged by the user;
b) the seals have been damaged by the user or show signs of tampering by the user.

4. Note! The User shall carry out the activities connected with the daily operation of the Product, resulting, among others, from the operating instructions, themselves and at their own expense.

IV. Complaint procedure

1. If you find that the Product is not working properly, make sure that all the steps specified in particular in the operating instructions have been carried out correctly before submitting a claim.
2. It is recommended to make a complaint immediately, preferably within 7 days of noticing a defect in the Product. The User, who is not a consumer within the meaning of the Act of April 23,1964 Civil Code, loses rights arising from this warranty if they fail to make a complaint within 7 days.
3. Complaints can be made, among others, at the point of purchase of the Product, at the warranty service point, or in writing to the following address: Dedra Exim Sp. z o.o., ul. 3 Maja 8, 05-800 Pruszków.
4. The User can make a complaint using the form available on the website www.dedra.pl. ("Warranty Claim Form").
5. The addresses of the country-specific warranty service are available at www.dedra.pl. If no country-specific warranty service is available, we recommend that you address warranty claims to: Dedra Exim Sp. z o.o. ul. 3 Maja 8, 05-800 Pruszków (Poland).
6. With a view to the safety of the User, the use of a defective Product is prohibited.
7. Caution: Using a defective Product is dangerous to the health and life of the User.
8. The fulfilment of the obligations under the warranty shall take place within 14 working days from the date of delivery of the defective Product by the User.
9. Before the defective Product is delivered under the complaint procedure, it is recommended to clean it. The Product under complaint is recommended to be carefully protected against damage during transport (it is recommended to deliver the Product under complaint in its original packaging).
10. The warranty period shall be extended by the time during which, due to a defect in the Product covered by the warranty, the User was not able to use it.

The warranty shall not exclude, limit or suspend the User's rights under the warranty regulations for defects of the goods sold.

Pursuant to Article 13(1) and (2) of Regulation (EU) 2016/679 of the European Parliament and of the Council of 27 April 2016 on the protection of natural persons with regard to the processing of personal data and on the free movement of such data and repealing Directive 95/46/EC (hereinafter: 'RODO'), we inform you that

1. The administrator of your personal data provided in the form is DEDRA-EXIM sp. z o.o. with its registered office in Pruszków, ul. 3 Maja 8, 05-800 Pruszków (hereinafter: 'Administrator').
2. Your data will be processed exclusively for the purpose of implementing the warranty procedure for the device on the basis of Article 6(1)(b) of the General Data Protection Regulation (hereinafter: 'RODO') Provision of data is voluntary, but necessary for the implementation of the warranty procedure.
3. Your data will be processed for the period of consideration of the implementation of the guarantee procedure and for archiving purposes in case of the need to defend against possible claims against the Administrator, no longer than until they expire.
4. Your data may be disclosed only to entities processing data for the Administrator on the basis of a written agreement of entrustment of personal data processing providing, among others, technical support, hosting or maintenance of the website, IT support, courier company. The Administrator's providers are obliged to ensure data security and to comply with the requirements of the applicable law related to personal data protection and may not use the entrusted personal data for purposes other than those specified in the contract with the Administrator.
5. Your data will not be processed in an automated manner including profiling and will not be transferred to a third country/international organisation.
6. You have the right of access to the content of your data and the right to rectification, erasure, restriction of processing, the right to data portability, the right to object, at any time.
7. For all matters related to the processing of your personal data by the Controller, you can contact: daneosobowe@dedra.pl;
8. You have the right to lodge a complaint with the supervisory authority dealing with personal data protection.

CZ Obsah

1. Snímky a obrázky
2. Popis zařízení
3. Určení nástroje
4. Omezení použití
5. Technické údaje
6. Příprava k práci
7. Zapínání nástroje
8. Použití nástroje
9. Aktuální provozní práce
10. Náhradní díly a příslušenství
11. Samostatné odstranění závad
12. Výbava nástroje
13. Informace pro uživatele o zbavování se elektrických a elektronických zařízení
14. Záruční list

Překlad originálního návodu

Prohlášení o shodě bylo připojeno k návodu jako jednotlivý dokument. V případě chybějícího prohlášení o shodě kontaktujte Dedra Exim Sp. z o.o.
Všeobecné bezpečnostní podmínky byly připojeny k návodu jako jednotlivá brožura.

VAROVÁNÍ. Přečtěte si všechna upozornění označená symbolem a všechny pokyny. Nedodržení níže uvedených upozornění a bezpečnostních pokynů může vést k úrazu elektrickým proudem, požáru nebo vážným zraněním.

Uložte všechna upozornění a pokyny pro pozdější použití.

Zařízení řady SAS + ALL bylo navrženo pro práci pouze s nabíječkami a bateriemi z řady SAS + ALL.

Lítium-iontová baterie a nabíječka nejsou součástí dodávky. Používání jiných baterií a nabíječek než vyhrazených zařízení je zakázáno.

2. Popis zařízení

Obr. A: 1. - přední rukojeť, 2. - páka brzdy, 3. - víko nádrže na olej, 4. - vedení řetězu, 5. - ochrana spínače, 6. - řetěz, 7. - zadní rukojeť, 8. - knoflík tlak vodicí lišty, 9. - spínač, 10. - knoflík napínáku řetězu, 11. - hledí olejové nádrže, 12. - kryt hnací jednotky řetězu 13. - zásuvka baterie, 14. ozubené zarážky, 15. - hnací kolo řetězu, 16. - pasivní napnutí řetězu

3. Určení nástroje

Pila je určena pouze k řezání dřeva a dřevěných předmětů. Pila je zvláště vhodná pro řezání palivového dřeva nebo pro domácí práce související s řezáním dřeva. Postup je podrobně popsán níže.
Zařízení se může používat pro stavební a opravné práce, v opravárenských dílnách, pro hobby použití se současným dodržováním podmínek používání a přípustných pracovních podmínek , uvedených v návodu k obsluze.

4. Omezení použití

POZOR Zařízení může být používáno pouze v souladu s níže uvedenými "Přípustnými provozními podmínkami".

Nerežte jiné materiály než ty, které jsou uvedeny v části Zamýšlené použití zařízení.
Samovolné změny v mechanické a elektrické stavbě, veškeré úpravy, obslužné činnosti nepopsané v návodu k obsluze budou vnímány jako právně neopodstatněné a způsobí okamžitou ztrátu záručních práv a prohlášení o shodě ztratí platnost. Používání, které budou v rozporu s určením nebo v rozporu s návodem k obsluze způsobí okamžitou ztrátu záručních práv.

Přijatelné pracovní podmínky
S1 - nepřetržitý provoz
Rozsah teplot nabíjení baterie 10-30 ° C. Nevystavujte vzduchu nad 40 °
C.5. Technické údaje

5. Technické údaje

Model zařízení	**DED7183**
Provozní napětí [V]	18 d.c.
Rychlost otáčení [min-1]	4800
Rychlost posuvu řetězu [m / s]	9,2
Délka vodítek [mm]	300
Maximální délka řezu [mm]	260
Šířka vodicí drážky [mm]	1,1
Počet článků řetězu	45
Řetězová rozteč [']	3/8
Řetězový profil	Sekáč
Hladina vibrací měřená na hlavní rukojeti ah [m / s2]	<2,5
Nejistota měření K [m / s2]	1,5
Emise hluku:	
Hladina akustického tlaku LpA [dB (A)] / Nejistota měření KpA	91,4 / 3
Hladina akustického výkonu LWA [dB (A)] / Nejistota měření KWA [dB (A)]	95 / 3
Zaručená hladina akustického výkonu LWA [dB (A)]	96

Informace o vibracích a hluku
Kombinovaná hodnota vibrací ah a nejistota měření určená v souladu s normou EN 62841-1 i je uvedena v tabulce.
Hladina hluku je uvedena v souladu s ISO 3744:2010, hodnoty byly uvedeny výše v tabulce.

POZOR Hluk může způsobit poškození sluchu, při práci vždy používejte chrániče sluchu!

Uvedená celková hodnota vibrací / hluku je měřena podle standardní metody studie a může být použita k porovnání jednoho zařízení s druhým. Zadaná úroveň vibrací / hluku může být použita také pro předběžné posouzení dopadu vibrací / hluku.
Hladina vibrací / hluku při skutečném používání přístroje se může lišit od deklarované hodnoty v závislosti na způsobu používání pracovních nástrojů, zejména na typu obráběného materiálu a je třeba k určení opatření na ochranu operátora. Přesně ohodnoťte expozici v reálných podmínkách provozu, je nutné vzít v úvahu všechny části pracovního cyklu, včetně období, když zařízení je vypnuto nebo když je zapnuté, ale není právě používáno.
wyłączone lub gdy jest ono włączone, ale nie jest używane do pracy.

6. Příprava k práci

POZOR Všechny činnosti je nutné provádět0 při zástrčce vysunuté ze zásuvky.

Všechny operace popsané v této kapitole by měly být prováděny s odpojenou baterií. Neinstalujte baterii, dokud není řetězová pila kompletně smontována, není nastaveno napětí řetězu a olej na mazání řetězu není v nádrži.
Při montáži, seřizování a kontrole řetězové pily vždy používejte ochranné rukavice, abyste předešli zranění.

Montáž vodicí lišty a řetězu
Povolte šroub (obr. A, 8), sejměte kryt pohonu řetězu (obr. A, 12) Sestavte vodicí lištu podle obrázku C. Ujistěte se, že otvor pro olej ve vodicí liště (obr. B, 16) pro mazání řetězu není znečištěný.
Zkontrolujte, zda není řetěz poškozen - zda nejsou přetrženy články, zda nejsou porušeny nýty. Poškozený řetěz do pily neinstalujte.

Namontujte vodicí lištu a řetěz podle obrázku B.
Ujistěte se, že je řetěz namontován ve správném směru - ostré hrany řezných zubů musí směřovat ve směru otáčení řetězu, jak je znázorněno na obrázku B.
Mírně utáhněte napínací prvek řetězu (obrázek B, 15) tak, aby se drážka ve vodicí liště zachytila v profilu drážky lišty. Nasaďte kryt, utáhněte matici.
Ujistěte se, že je lišta správně přitisknuta k tělu pily a že řetěz je správně usazen v hnacím řetězovém kole (obr. B, 15) a v drážkách lišty. Nasaďte kryt pohonu řetězu (obr. A, 12) utáhněte přítlačný knoflík lišty (obr. A, 8). Dbejte na to, aby kryt přiléhal ke skříni řetězové pily podél všech styčných hran a nebyl nikde uvolněný nebo natažený.

Napínání řetězu pily
Řetěz se během používání prodlužuje, pravidelně kontrolujte jeho napnutí. Při prvním použití nového řetězu mějte na paměti, že vyžaduje určitý čas na zaběhnutí, proto je třeba napnutí řetězu kontrolovat mnohem častěji. Zvláště důležité je kontrolovat napnutí nového řetězu přibližně každých 5-10 minut provozu.
Napnutí řetězu nastavíte otáčením knoflíku přítlaku lišty (obr. A, 8). Nastavení lze provádět v malém rozsahu.
Při správném napnutí se řetěz neprohýbá podél spodního okraje lišty a lze jej v polovině jeho délky jemně odtáhnout od lišty asi o 3 - 4 mm, aniž by řetěz vypadl z drážky lišty (obr. D). Po uvolnění se řetěz vrátí na své místo v drážce lišty. V případě potřeby proveďte nastavení opakováním výše uvedených kroků.

Mazání řetězu
Řetězová pila bez mazacího oleje je zakázána. Mohlo by dojít k rozbití řetězu, což může způsobit vážné zranění nebo smrt obsluhy.
Jako mazací prostředky pro řetězy by se měly používat pouze řetězové oleje (např. Olej Dedra DEGL02). Použití foukaných motorových olejů nebo jiných maziv, která nejsou pro tento účel určena, je zakázáno. Výběr správného oleje prodlužuje životnost řetězu a vodítka pily.
Chcete-li doplnit olej na mazání řetězu, odšroubujte uzávěr nádrže na olej (obr. A, 3) a nalijte jej dovnitř. Při doplňování dbejte na hladinu oleje skrz průzor olejové nádrže (obr. A, 11). Jedna nádrž obsahuje 130 ml oleje. Pokud se olej dostane do těla pily, otřete jej suchým bavlněným hadříkem.
Při doplňování oleje zajistěte, aby se do nádrže nedostaly žádné nečistoty, protože by to mohlo způsobit nesprávné mazání řetězu nebo poškození součástí pily, jako je olejové čerpadlo.

7. Zapínání nástroje

⚠ POZOR Před spuštěním zařízení proveďte kroky popsané v části "Příprava k práci".

Před spuštěním zařízení musí být přísně provedeny operace popsané v kapitole "Příprava k práci".
Před zapnutím zařízení se ujistěte, že obě nohy obsluhy jsou pevně podepřeny na zemi, pravá ruka je na zadní rukojeti (obr. A, 7) a levá je na přední rukojeti (obr. A, 1). Zajistěte, aby se v okolí nenacházeli další lidé ani zvířata, kteří by mohli být v pracovním dosahu pily nekontrolovatelní. Při startování se ujistěte, že se řetěz řetězové pily nedotýká nic.
Chcete-li zařízení zapnout, posuňte brzdovou páku (obr. A, 2) směrem k přední rukojeti (obr. A, 1). Potom palcem pravé ruky posuňte ochranu spínače dopředu (obr. A, 5). Stiskněte spínač alespoň dvěma prsty (směřující a uprostřed) pravé ruky (obr. A, 9). Zařízení začne pracovat.

8. Použití nástroje

Před zahájením práce s pilou je nutné provést další úkony, jako je kontrola činnosti bezpečnostní brzdy a setrvačné brzdy a mazání řetězu. Je zakázáno používat vadné zařízení.

Kontrola funkce nouzové brzdy
Po zapnutí pily otočte levou rukou na přední rukojeti (obr. A, 1) tak, že zadní částí ruky nebo zápěstí zatlačte brzdovou páku (obr. A, 2) dopředu. Motor pily by se měl okamžitě zastavit a řetěz zastavit.

Kontrola funkce setrvačné brzdy
Uvolněte spínač pily (obr. A, 9) a zkontrolujte, zda se řetěz zastaví a zastaví. Pokud je po uvolnění spínače viditelný jasný setrvačný posuv řetězu, je řezání zakázáno.

Zkontrolujte mazání řetězu
Pilu držte tak, aby byla vodicí lišta nakloněna dolů pod úhlem 45 ° přes jasný, rovný povrch (např. Deska), aby se stroj nechal pracovat po dobu jedné minuty. Pokud se na povrchu vodicí lišty objeví na povrchu jasná linie oleje vyhozeného z řetězu, je mazání řetězu správné.
Pokud je zjištěno nesprávné mazání, je provoz zařízení zakázán. Zkontrolujte, zda není otvor vodicího oleje (obr. C, 1) blokován. Zkontrolujte znečištění vodicí lišty (vodicí drážky řetězu). Pokud tyto akce nemají požadovaný účinek, zařízení by mělo být odesláno k opravě.

Práce s motorovou pilou
Při práci s pilou je nezbytné dodržovat všechna bezpečnostní pravidla a doporučení popsaná v bezpečnostních podmínkách.
Pila nesmí být řezána dřevem, které leží přímo na zemi, betonu nebo jiných površích. Kontakt řetězu se zemí nebo jiným povrchem může být nejen nebezpečný, ale také zkracuje životnost řetězu a vodicí lišty.

Kácení stromů - příprava
Kácení stromů nesmí být prováděno tak, aby ohrožovalo osoby, majetek a elektrické nebo telekomunikační linky atd. Osoby kolem operátora by měly být alespoň 2,5 metru (délka) pokáceného stromu. Pokud dojde k tomu, že pokácený strom přijde do kontaktu s elektrickým vedením, telekomunikační linkou atd., Okamžitě informujte provozovatele dané sítě.
Pokud je pokácený strom na svažitém terénu, měl by být pilový stroj na horní straně kopce, protože pokácený strom má sklon klesat / klesat dolů ze svahu.
Před řezáním stromu by měl být stanoven očekávaný směr kácení (obr. E, 1). Je třeba zvážit faktory, jako je přirozený sklon stromu, umístění těžších větví a větví, směr větru atd.
Před zahájením střižného provozu naplánujte a vyčistěte únikové cesty (obr. E, 2). Správné únikové cesty by se měly odklonit od směru pádu v úhlu přibližně 135 °. Vyhněte se nebezpečným zónám (obr. E, 3).
Odstraňte nečistoty, kameny, uvolněnou kůru, hřebíky, dráty, svorky z pokáceného stromu atd. Očistěte operační oblast kolem stromu od podsady.

Kácení stromů - kácení
První řez, tj. Vrubový řez (obr. F, 2), by měl být proveden ze strany, kde je stanoven směr kácení (obr. F, 1 a obr. E, 1) do hloubky 1/3 průměru kmene stromu, kolmo ke směru kácení. , Abyste minimalizovali riziko uvíznutí pily ve stromu, nejprve proveďte spodní horizontální řez a poté horní řez v úhlu 45 °. Vyjměte fragment řezu z kácení.

Kácení stromů - kácení
Druhý výřez, tj. Výrub z kácení (obr. F, 3), by měl být proveden ze strany opačné ke směru kácení stromu. Udržujte vzdálenost nejméně 50 mm nad spodní hranou výřezu zářezu a snažte se řezat vodorovně. Zůstaňte pozadu (obr. F, 4) asi 50 mm široké. Podříznutí (nebo pant) je pruh neřezaného dřeva ve stromu, který mu umožňuje dávat správný směr kácení, což brání stromu v otáčení během kácení a pádu jiným směrem, než bylo zamýšleno. Bude roztrhán, když je svržen hmotností stromu, který má být poražen.
Pokud existuje riziko, že strom začne padat jiným směrem, než se očekávalo, odskočí a přiskřípne pilu při kácení, okamžitě zastaví kácení, pomocí klínů (dřevěných, plastových nebo hliníkových) rozšíří kácení a převrátí strom v požadovaném směru. ,
Když se kácení přiblíží ke konci, strom se nakloní a spadne. V takovém případě vyjměte pilu z kácení, vypněte motor, odložte pilu a přesuňte únikovou cestu. Dejte si pozor na horní větve a větve stromu, které mohou spadnout. Podívejte se pod nohy.

Odvětvování
Omezení je odstranění větví z pokáceného stromu ležícího na zemi. Při ohýbání by měly být ponechány silnější spodní větve, které podpírají strom na zemi. Omezení by mělo začít od základny pokáceného stromu směrem k vrcholu. Prořezávejte větve jeden po druhém, odstraňte malé větve jedním řezem. Kmen se větví pod napětím, aby se zabránilo vázání pily. Při řezání větví pod napětím buďte opatrní, protože by se mohly odrazit v neočekávaném směru a narazit na obsluhu a způsobit zranění.

Řez stromem
Přežití (nebo oříznutí) spočívá v příčném řezání vyříznutého a dříve vyleštěného stromu na kratší protokoly, aby se dosáhlo požadovaného druhu. Při řezání musí obsluha stát pevně na zemi, rovnoměrně rozložit hmotnost na obě nohy a přenášet hmotnost zařízení na řezaný kmen. Pokud je to možné, měl by být kmen zvednut místo sekání, opírající se o silnější větve, kozy, podpěry nebo přirozené nerovnosti terénu.
Je-li kmen v místě řezu podepřen, měl by být řez proveden shora, aby se zabránilo zachycení tyče a řetězu v zemi. V takovém případě by měl konečný řez provést kvalifikovaná pila.
Pokud je trup podepřen z jednoho konce (obr. G, 3) a řezná špička volně visí, odstřihněte řezný řez zespodu na 1/3 průměru kmene (obr. G, 1) ze strany tlakového napětí a poté konečný řez vyrobené shora (obr. G, 2) ze strany tahového napětí.
Pokud je kláda podepřena na obou stranách řezu (obr. H, 3), mělo by se řezání zahájit shora, až do 1/3 průměru kmene (obr. H, 1) ze strany tlakového napětí, a pak by se mělo konečné řezání provádět zdola (Obr. H, 2) ze strany tahového napětí.
Pokud je řezaný kmen na nakloněném svahu, musí obsluha stát na vyšší části svahu, aby nedošlo k poranění, protože řezané klády mají sklon klesat po svahu.
Během závěrečné fáze řezání musí obsluha omezit tlak na pilu na nulu tak, aby zařízení působilo na řezaný kmen pouze svou vlastní hmotností, aby byla zachována plná kontrola nad pilou. Aby se zachovala plná kontrola nad zařízením, neuvolňujte prsty na rukojeti pily.

Po ukončení krájení řezu uvolněte spínač pily (obr. A, 9) a před dalším pohybem stroje nechte řetěz zastavit. Při pohybu ze stromu na strom musí být pila vypnutá.

9. Aktuální provozní práce

⚠ POZOR Všechny obslužené činnosti je nutné provádět při zástrčce vysunuté ze zásuvky.

Veškeré servisní práce musí být prováděny s odpojenou zástrčkou ze zásuvky. Při manipulaci s řetězovou pilou vždy používejte ochranné rukavice, aby nedošlo k poranění.

Kontrola napnutí řetězu
Pamatujte, že řetěz pily se během provozu zahřeje a protáhne. Během přestávek v práci zkontrolujte napnutí řetězu a podle toho jej opravte, jak je popsáno v kapitole „Příprava na práci". Po dokončení práce snižte napětí řetězu tak, aby se chlazením a zkrácením nezachytilo ve vodicí tyči.

Kontrola a doplňování oleje
Hladinu mazacího oleje pravidelně kontrolujte, nedovolte, aby pila běžela bez maziva. Zkontrolujte napnutí řetězu při každém doplňování oleje.

Kontrola stavu tyče a řetězu
Pravidelně (nejméně každých 5 hodin provozu) kontrolujte stav řetězu a vodicí lišty. Demontujte v opačném pořadí, než je popsáno pro montáž v kapitole „Příprava na práci". Vyčistěte vodicí drážky řetězu a olejový otvor ve vodicí tyči (obr. C, 1). Aby se zabránilo nadměrnému opotřebení vodicí lišty, otáčejte ji pravidelně (v případě intenzivního používání řetězové pily denně, jinak při každém ostření nebo výměně řetězu) otočením pasivního prvku napínáku řetězu (obr. B, 16) na druhou stranu a vedení otáčením shora dolů. Zkontrolujte stav vodicích drážek: umístěte pravítko okraje na stranu, pokud existuje mezera způsobená otočením okraje vodicích drážek ven, vyměňte vodítko za nové nebo jej vraťte do servisu k regeneraci. Zkontrolujte stav ozubeného kola na konci vedení, v případě potřeby ho namažte technickou vazelínou a vložte do otvoru ve vedení vedle osy kola.
Zkontrolujte řetězy, zda nevykazují trhliny, uvolněné nýty. Nepoužívejte řetěz, který má přerušené články, uvolněné nýty nebo jejichž spoje jsou tuhé.

Ostření řetězu
Řetěz se považuje za opotřebený, pokud jsou řezné zuby dlouhé 4 mm. Není dovoleno používat opotřebovanou řetěz, musí být nahrazen novým. Řetězi by se měla věnovat zvláštní pozornost jako pracovní nástroj pily. Jeho ostrost ovlivňuje kvalitu a rychlost řezacího procesu, tupý řetěz významně brání práci zařízení, přispívá k rychlejšímu opotřebení vodicí lišty a pily.
Ostření řetězu je komplikovaný proces, nezkušený uživatel řetězové pily by měl ostření svěřit kvalifikovanému servisu. V opačném případě nemusí být dodrženy správné úhly a vzdálenost řezných zubů od hloubky, což může vést ke zvýšenému riziku zpětného rázu, což může mít za následek pracovní úraz, vážné zranění a smrt obsluhy.

Ostatní údržbářské činnosti
Pravidelně kontrolujte stav ozubeného kola, které pohání řetěz (obr. B, 15), v případě poškození vraťte zařízení do servisu k výměně.
Udržujte zařízení čisté, neukládejte špinavé zařízení. Nečistěte prostředky na bázi vody, k čištění nepoužívejte agresivní rozpouštědla. Odstraňte třísky stlačeným vzduchem, sejměte kryt převodovky (obr. A, 12), jakož i vodicí lištu a řetěz. Před přemístěním do skladu snižte napnutí řetězu a na vodicí lištu nasaďte kryt.
Uchovávejte mimo dosah dětí, na suchém místě, nevystavujte povětrnostním podmínkám (déšť, sníh, UV záření).
Neskladujte pilu s bio-mazacím olejem, ze kterého se pryskyřice vysrážejí, protože by to mohlo poškodit olejové čerpadlo. Neskladujte řetězovou pilu bez čištění řetězu a vodicí lišty, pokud byl k mazání použit řetěz rostlinného mazání, protože to vede k oxidaci řetězu, jeho ztuhnutí a poškození řetězu a vedení.

10. Náhradní díly a příslušenství

Pokud je třeba výrobek odeslat k opravě, nezapomeňte před odesláním odpojit baterii a vyprázdnit olejovou nádrž. Podle platných předpisů je přeprava kapalných paliv - včetně přepravy výrobků určených k servisu - bez dodržení zvláštních bezpečnostních podmínek uvedených ve zvláštních předpisech zakázána.

Pro nákup náhradních dílů a příslušenství kontaktujte servis Dedra Exim. Kontaktní údaje jsou uvedeny na 1. straně návodu.
Při objednávání náhradních dílů uveďte číslo šarže na typovém štítku, stejně jako číslo dílu z montážního výkresu.
Během záruční doby se opravy provádějí za podmínek uvedených v záruční listině. Reklamovaný produkt, prosím, předejte k opravě na místě pořízení (prodávající povinen přijmout reklamované zboží), pošlete na servisní středisko nejblíže k místu bydliště (seznam služeb na internetových stránkách www.dedra.pl), nebo zašlete do centrálního servisu Dedra Exim. Přiložte prosím vyplněnou záruční listinu. Po záruční době opravy provádí centrální servis. Poškozené zboží musí být odesláno do servisního střediska (náklady na dopravu platí uživatel).

11. Samostatné odstranění závad

⚠ POZOR Před zahájením odstraňování závad odpojte nástroj od napájení.

Problém	Příčina	Řešení
Zařízení nefunguje	Baterie není správně připojena.	Zkontrolujte baterii.
Zařízení nefunguje	Baterie je vybitá	Nabijte baterii
Zařízení nefunguje	Poškozený spínač	Vyměňte spínač za nový - Vraťte zařízení do servisu
Zařízení nefunguje	Můžete cítit spálenou izolaci	Motor potřebuje opravu - vraťte zařízení do servisu
Zařízení nefunguje	Bezpečnostní brzda je zablokována	Odblokujte brzdovou páku (viz kapitola „Příprava k práci")
Motor se přehřívá	Větrací otvory jsou blokovány	Vyfoukejte stlačeným vzduchem
Zařízení začíná obtížně, po chvíli se zastaví	Napětí řetězu je příliš silné	Zkontrolujte napnutí řetězu (viz kapitola „Příprava na práci")
Efektivita práce velmi nízká	Řetěz opotřebovaný	Vraťte řetěz k ostření nebo jej vyměňte za nový
Efektivita práce velmi nízká	Příliš slabé napětí řetězu	Zkontrolujte napnutí řetězu (viz kapitola „Příprava na práci")
Nesprávné mazání	V nádrži není olej	Zkontrolujte hladinu oleje v nádrži, doplňte ji
Nesprávné mazání	Ucpaný olejový otvor a vodicí drážky	Vyčistěte olejový otvor a vodicí drážky
Nesprávné mazání	Vadné olejové čerpadlo	Vraťte zařízení do servisu

12. Výbava nástroje

1 - akumulátorová pila - 1 ks, 2 - řetězová - 1 ks. 3 - vodicí lišta - 1 ks

13. Informace pro uživatele o likvidaci elektrických a elektronických zařízení (týká se domácností)



Symbol uvedený na výrobcích nebo v průvodní dokumentaci označuje, že vadné elektrické nebo elektronické zařízení nesmí být likvidováno společně s domovním odpadem. Pokud potřebujete zlikvidovat, znovu použít nebo využít součástky, je správné je odnést na specializované sběrné místo, kde je přijmou zdarma. Informace o umístění sběrných míst pro použitá zařízení poskytují místní orgány, např. na svých internetových stránkách.
Správnou likvidáciou zariadenia je možné šetriť cenné zdroje a zabrániť negatívnym vplyvom na zdravie a životné prostredie v dôsledku možnej prítomnosti nebezpečných látok, zmesí a komponentov v zariadení
Za nesprávnou likvidaci odpadu hrozí sankce podle příslušných místních předpisů.
Uživatelé v zemích EU: Pokud potřebujete zlikvidovat elektrické nebo elektronické zařízení, obraťte se na nejbližší prodejní místo nebo na svého dodavatele, který vám poskytne další informace.
Likvidace v zemích mimo Evropskou unii: Tento symbol se vztahuje pouze na země Evropské unie. Pokud si přejete tento výrobek zlikvidovat, obraťte se na místní úřady nebo prodejce, aby vám sdělil správný způsob likvidace.

Záruční list

pro

Katalogové číslo: DED7183 Sériové číslo:.....

(dále jen v**ýrobek**)

Datum zakoupení výrobku: .....

Razítko prodávajícího……

Datum a podpis prodávajícího: .....

Prohlášení uživatele:

PotwiPotvrzuji, že jsem byl seznámen se záručními podmínkami a důsledky nedodržování pokynů uvedených v návodu k obsluze a záručním listu. Se záručními podmínkami souhlasím, což potvrzuji vlastnoručním podpisem:

....

datum a místo podpis uživatele

I. Odpovědnost za výrobek

1. Ručitel – DEDRA EXIM Sp. z o.o. se sídlem v Pruszkowie, adresa: ul. 3 Maja 8, 05-800 Pruszków, KRS 0000062517, Obvodní soud pro hl. město Varšavu ve Varšavě, XIV. Hospodářský odbor Celostátního soudního rejstříku, DIČ 527-020-49-33, Základní kapitál: 100 980.00 zl.
2. Podle podmínek stanovených v tomto záručním listu ručitel poskytuje záruku na výrobek, pocházející z distribuce ručitele.
3. Záruční odpovědnost za vady se týká pouze vad vzniklých z příčin tkvících ve výrobku v okamžiku jeho vydání uživateli.
4. Uživatel má nárok na bezplatnou záruční opravu výrobku, pokud vada byla zjištěná v záruční době. Provedení opravy výrobku (způsob opravy) závisí na rozhodnutí ručitele. Pokud ručitel nemůže provést opravu, vyhrazuje si právo na výměnu vadné součásti nebo celého výrobku za bezvadný, snížení ceny výrobku nebo odstoupení od smlouvy.
5. Vůči uživateli, který není spotřebitelem ve smyslu zákona ze dne 23. dubna 1964 občanský zákoník, je odpovědnost Ručitele za škody vyplývající z této záruky a/nebo v souvislosti s jejím uzavřením a plněním, bez ohledu na právní titul, omezena maximálně do výše hodnoty vadného výrobku.

II. Záruční doba

Součásti výrobku, na které se vztahuje záruka	Doba trvání záruční ochrany
DED7183	36 měsíců, počítáno od data nákupu výrobku uvedeného v tomto záručním listu

III. Podmínky uplatňování záruky

1. Przedstawienie przez Użytkownika wypełnionej karty gwarancyjnej Produktu 1. Předložení vyplněného záručního listu pro výrobek a doložení okolností nákupu výrobku, např. předložením paragonu, faktury atd. Pro správné vyřízení reklamace se doporučuje, abyste společně s výrobkem předali všechny součásti stanovené v kapitole „Kompletace“ výrobku uvedené v návodu k obsluze.
2. Dodržování pokynů uvedených v návodu k obsluze a záručním listu.
3. Záruka platí pouze na území Polska a EU.
4. Záruka se nevztahuje na vady výrobku vzniklé zejména v následku:
a. Nedodržování podmínek stanovených v návodu k obsluze, zejména v rozsahu správného provozování, údržby a čištění;
b. Používání čisticích nebo ošetřovacích prostředků v rozporu s návodem k obsluze;
c. Nevhodného skladování a přepravování výrobku;
d. Svépomocných změn a/nebo úpravy výrobku, které nebyly dohodnuty s ručitelem;
e. Používání ve výrobku provozních materiálů v rozporu s návodem k obsluze.
5. Uživatel, který není spotřebitelem ve smyslu zákona ze dne 23. dubna 1964 občanský zákoník, ztratí záruku na výrobek, na kterém:
- odstranil, změnil nebo poškodil sériová čísla, označení údajů a výkonové štítky;
- ucpávky byly poškozeny uživatelem nebo nesly stopy manipulace uživatele.
6. Upozornění! Činnosti spojené s každodenní obsluhou výrobku, vyplývající mj. z návodu k obsluze, provádí uživatel ve vlastní režii a na své náklady.

IV. Postup při reklamaci

1. V případě zjištění nesprávného provozu výrobku se před nahlášením reklamace ujistěte, že jste provedli správně všechny činnosti podrobně popsané v návodu k obsluze.
2. Reklamaci nahlaste ihned, nejlépe do 7 dnů od data zjištění vady výrobku. Uživatel, který není spotřebitelem ve smyslu zákona ze dne 23. dubna 1964 občanský zákoník, ztratí nárok na uplatnění záruky v případě nenahlášení reklamace do 7 dnů.
3. Reklamaci můžete nahlásit mj. v místě zakoupení výrobku, v záručním servisu nebo písemně na adresu: DEDRA EXIM Sp. z o.o., ul. 3 Maja 8, 05-800 Pruszków.
4. Reklamaci můžete nahlásit prostřednictvím formuláře dostupného na stránkách www.dedra.pl. („Formulář pro nahlášení reklamace“).
5. Adresy záručních servisů v jednotlivých státech jsou dostupné na stránkách www.dedra.pl. Pokud v daném státě není uveden servis, reklamační formulář zašlete na adresu: DEDRA EXIM Sp. z o.o., ul. 3 Maja 8, 05-800 Pruszków (Polska).
6. Z bezpečnostních důvodů je zakázáno používat vadný výrobek.
7. Upozornění!!! Používání vadného výrobku ohrožuje zdraví a život uživatele.
8. Povinnosti vyplývající ze záruky budou splněny do 14 pracovních dnů, počítáno ode dne doručení reklamovaného výrobku.
9. Vadný výrobek před odevzdáním do servisu vyčistěte. Reklamovaný výrobek důkladně zabezpečte proti poškození při přepravě (doporučuje se předat reklamovaný výrobek v originálním obalu).
10. Záruční doba se prodlužuje o dobu, během níž uživatel z důvodu vady výrobku, na kterou se vztahuje záruka, nemohl výrobek používat.
Záruka nevylučuje, neomezuje ani nepozastavuje nároky uživatele vyplývající z ručení za vady prodané věci.

CZ

V souladu s čl. 13 odst. 1 a 2 nařízení Evropského parlamentu a Rady (EU) 2016/679 ze dne 27. dubna 2016 o ochraně fyzických osob v souvislosti se zpracováním osobních údajů a o volném pohybu těchto údajů a o zrušení směrnice 95/46/ES Vás informujeme, že:
1. Správcem vašich osobních údajů uvedených ve formuláři je DEDRA-EXIM sp. z o.o. se sídlem v Pruszkowie, ul. 3 Maja 8, 05-800 Pruszków (dále jen: „Správce“).
2. Vaše údaje budou zpracovávány pouze pro účely provedení reklamačního řízení zařízení podle čl. 6 odst. 1 písm. b) obecného nařízení o ochraně osobních údajů (dále jen: „GDPR“) Poskytnutí údajů je dobrovolné, ale nezbytné k provedení reklamačního řízení.
3. Vaše údaje budou zpracovávány po dobu posouzení provedení reklamačního řízení a pro účely archivace v případě potřeby obrany proti eventuálním nárokům vůči Správci, nejdéle však do okamžiku jejich promlčení.
4. Vaše údaje mohou být zpřístupněny pouze subjektům, které zpracovávají údaje pro Správce na základě písemné smlouvy o pověření zpracováním osobních údajů, poskytujícím mj. technický servis, hosting nebo údržbu webových stránek, IT servis, kurýrní služby. Dodavatelé Správce jsou povinni zajistit ochranu údajů a splnit požadavky platného zákona souvisejícího s ochranou osobních údajů a nesmí využívat svěřené osobní údaje pro jiné účely než ty, které jsou uvedeny ve smlouvě se Správcem.
5. Vaše údaje nebudou zpracovávány automatizovaným způsobem, včetně profilování, a nebudou předávány do třetí země / mezinárodní organizaci.
6. Máte právo na přístup ke svým údajům a právo na jejich opravu, výmaz, omezení zpracování, právo na přenositelnost údajů, právo kdykoli vznést námitku.
7. Ve všech záležitostech souvisejících se zpracováním vašich osobních údajů Správcem nás můžete kontaktovat na e-mailové adrese: daneosobowe@dedra.pl.
8. Máte právo podat stížnost u úřadu příslušného pro ochranu osobních údajů.

SK Obsah

1. Fotografie a obrázky
2. Popis zariadenia
3. Určenie zariadenia
4. Obmedzenia používania
5. Technické údaje
6. Príprava na prácu
7. Zapnutie zariadenia
8. Používanie zariadenia
9. Priebežná údržba
10. Náhradné diely a príslušenstvo
11. Samostatné odstraňovanie porúch
12. Kompletizácia zariadenia
13. Informácie pre užívateľov týkajúca sa likvidácii elektrických a elektronických zariadení
14. Záručný list

Preklad originálneho návodu

Vyhlásenie o zhode bolo pripojené k návodu ako samostatný dokument. Ak dané vyhlásenie o zhode chýba, je potrebné kontaktovať spoločnosť Dedra Exim Sp. z o.o.
Všeobecné pokyny pre bezpečnosť boli pripojené k návodu ako samostatná brožúra.

UPOZORNENIE. Prečítajte si všetky upozornenia označené symbolom a všetky pokyny.

Nedodržanie nasledujúcich bezpečnostných upozornení a bezpečnostných pokynov môže spôsobiť zásah elektrickým prúdom, požiar, alebo vážne poranenie.
Zachovajte všetky upozornenia a návod pre budúce použitie. Prístroj zo série SAS + ALL bol navrhnutý tak, aby pracoval iba s nabíjačkami a batériami zo série SAS + ALL. Lítium-iónová batéria a nabíjačka nie sú súčasťou balenia. Používanie batérií a nabíjačiek iných ako vyhradených zariadení je zakázané.

2. Popis zariadenia

Obr. A: 1. - predná rukoväť, 2. - brzdová páka, 3. - uzáver palivovej nádrže, 4. - vedenie reťaze, 5. - ochrana spínača, 6. - reťaz, 7. - zadná rukoväť, 8. - gombík. tlak vodiacej tyče, 9. - spínač, 10. - ovládač napínača reťaze, 11. - štít na olejovú nádrž, 12. - kryt pohonu reťaze 13. - zásuvka na batériu, 14. ozubené doraz, 15. - hnacie koleso reťaze, 16. - pasívne napnutie reťaze

3. Určenie zariadenia

Píla je určená iba na rezanie dreva a drevených predmetov. Píla je zvlášť vhodná na rezanie palivového dreva alebo na domáce práce súvisiace s rezaním dreva. Postup je podrobne opísaný nižšie.
Zariadenie je určené na používanie pri rekonštrukčno-stavebných prácach, v dielňach a v servisoch, pri amatérskych prácach, pričom musia byť dodržiavané podmienky používania a prípustné prevádzkové podmienky, ktoré sú uvedené v užívateľskej príručke.

4. Obmedzenia používania

Zariadenie sa môže používať iba v súlade s nižšie umiestnenými „Prípustnými pracovnými podmienkami" uvedenými nižšie".
Nerežte iné materiály ako tie, ktoré sú uvedené v časti Určené použitie zariadenia.
Neoprávnené a samostatné zmeny v mechanickej a elektrickej konštrukcii, všetky úpravy, činnosti údržby, ktoré nie sú opísané v návode na obsluhu, budú považované za nezákonné a spôsobia okamžitú stratu záručných práv a vyhlásenie o zhode už nebude platné.
Použitie v rozpore s účelom, alebo v nezhodne s návodom na použitie, bude mať za následok okamžitú stratu záručných práv.

Prijateľné pracovné podmienky
S1 - nepretržitá prevádzka
Teplotný rozsah nabíjania batérie 10 - 30 ° C. Nevystavujte vzduchu nad 40 ° C.

5. Technické údaje

Model urządzenia	**DED7183**
Model zariadenia	18 d.c.
Prevádzkové napätie [V]	4800
Rýchlosť otáčania [min-1]	9,2
Rýchlosť posuvu reťaze [m / s]	300
Dĺžka vodidiel [mm]	260
Maximálna dĺžka rezu [mm]	1,1
Šírka vodiacej drážky [mm]	45
Počet reťazových článkov	3/8
Rozstup reťaze [']	Polovičný sekáč
Reťazový profil	<2,5
Úroveň vibrácií nameraná na hlavnej rukoväti ah [m/s2]	1,5
Neistota merania K [m / s2]	
Emisie hluku:	91,4 / 3
Hladina akustického tlaku LpA [dB(A)] / Neistota merania KpA [dB(A)]	95 / 3
Hladina akustického výkonu LWA [dB(A)] / Neistota merania KWA [dB(A)]	96

Informácie o vibráciách a hlučnosti
Celková hodnota vibrácií a_h a neistota merania sú stanovené v súlade s normou EN EN 62841-1 a sú uvedené v tabuľke.
Emisia hluku bola stanovená v súlade s ISO 3744:2010, hodnoty sú uvedené v tabuľke vyššie.

⚠ POZOR Hluk môže spôsobiť poškodenie sluchu, a preto počas práce vždy používajte ochranné prostriedky na uši!

Deklarovaná celková hodnota vibrácií/hluku bola meraná v súlade so štandardnou skúšobnou metódou a môže byť použitá na porovnanie jedného zariadenia z druhým. Uvedená úroveň vibrácií/ hluku môže byť tiež použitá na predbežné posúdenie vystavenia na vibrácie/hluk.
Úroveň vibrácií/hluku sa počas skutočného používania zariadenia môže líšiť od deklarovaných hodnôt, v závislosti na spôsobe používania pracovných nástrojov, najmä od typu spracovaného výrobku a od potreby určenia opatrení zameraných na ochranu operátora. Pre presné posúdenie vystavenia v reálnych podmienkach používania, je potrebné pamätať o všetkých častiach prevádzkového cyklu, vrátane času, keď je zariadenie celkom vypnutý, alebo ak je zapnuté, ale nie je používané.

6. Príprava na prácu

⚠ POZOR Všetky činnosti musia byť vykonávané len vtedy, keď je zástrčka vytiahnutá zo zásuvky.

Všetky operácie opísané v tejto kapitole by sa mali vykonávať s odpojeným akumulátorom. Batériu neinštalujte, kým nie je reťazová píla kompletne zmontovaná, nie je nastavené napnutie reťaze a olej na mazanie reťaze je v nádrži.
Pri montáži, nastavovaní a kontrole reťazovej píly vždy používajte ochranné rukavice, aby ste predišli zraneniu.

Montáž vodiacej lišty a reťaze
Uvoľnite skrutku (obr. A, 8), odstráňte kryt pohonu reťaze (obr. A, 12) Zostavte vodiacu lištu podľa obrázka C. Uistite sa, že otvor na mazanie reťaze (obr. B, 16) vo vodiacej lište nie je znečistený.
Skontrolujte reťaz, či nie je poškodená - či nie sú články pretrhnuté, či nie sú zlomené nity. Poškodenú reťaz do píly nemontujte.
Vodiacu lištu a reťaz namontujte tak, ako je znázornené na obrázku B.
Uistite sa, že je reťaz namontovaná v správnom smere - ostré hrany rezných zubov musia smerovať v smere otáčania reťaze, ako je znázornené na obrázku B.
Mierne utiahnite napínací prvok reťaze (obrázok B, 15) tak, aby sa drážka vo vodiacej lište zachytila v profile drážky lišty. Nasaďte kryt, utiahnite maticu.
Uistite sa, že lišta je správne pritlačená na telo píly a že reťaz je správne uložená v hnacom reťazovom kolese (obr. B, 15) a v drážkach lišty. Nasaďte kryt pohonu reťaze (obr. A, 12) utiahnite prítlačný gombík lišty (obr. A, 8). Uistite sa, že ochranný kryt prilieha ku skrini reťazovej píly pozdĺž všetkých styčných hrán a nie je nikde uvoľnený alebo natiahnutý.

Napínanie reťaze píly
Reťaz sa počas používania predlžuje, pravidelne kontrolujte jej napnutie. Pri prvom použití novej reťaze majte na pamäti, že si vyžaduje určitý čas na zabehnutie, preto by sa napnutie reťaze malo kontrolovať oveľa častejšie. Zvlášť dôležité je kontrolovať napnutie novej reťaze približne každých 5 až 10 minút prevádzky.
Ak chcete nastaviť napnutie reťaze, otočte gombíkom prítlaku lišty (obr. A, 8). Nastavenie je možné vykonať v malom rozsahu.
Pri správnom napnutí sa reťaz neprehýba pozdĺž spodného okraja lišty a možno ju jemne odtiahnuť od lišty v strede jej dĺžky približne o 3 - 4 mm bez toho, aby reťaz vypadla z drážky lišty (obr. D). Po uvoľnení sa reťaz vráti na svoje miesto v drážke lišty. V prípade potreby vykonajte nastavenie zopakovaním vyššie uvedených krokov.

Mazanie reťazí
Reťazová píla bez oleja na mazanie reťaze je zakázaná. Môže to poškodiť reťaz, čo môže spôsobiť vážne zranenie alebo smrť obsluhy.
Ako mazadlá do reťazí by sa mali používať iba reťazové pílové oleje (napr. Olej Dedra DEGL02). Používanie fúkaných motorových olejov alebo iných mazív, ktoré nie sú určené na tento účel, je zakázané. Výberom správneho oleja sa predlžuje životnosť reťaze a vodítka píly.
Ak chcete olej na mazanie reťaze doplniť, odskrutkujte uzáver palivovej nádrže (obr. A, 3) a nalejte ho dovnútra. Pri doplňovaní dbajte na hladinu oleja cez priezor na olejovú nádrž (obr. A, 11). Jedna nádrž obsahuje 130 ml oleja. Ak sa olej dostane do tela píly, utrite ju dosucha bavlnenou handričkou.
Pri doplňovaní oleja dbajte na to, aby sa do nádrže nedostali žiadne nečistoty, pretože by to mohlo spôsobiť nesprávne mazanie reťaze alebo poškodenie komponentov píly, ako je olejové čerpadlo.

7. Zapnutie zariadenia

⚠ POZOR Skôr, než zapnete zariadenie, tak určite musíte vykonať činnosti popísané v kapitole „Príprava na prácu".

Pred uvedením zariadenia do prevádzky je potrebné prísne vykonať úkony uvedené v kapitole "Príprava na prácu".
Pred zapnutím zariadenia sa uistite, že obe nohy operátora sú pevne podopreté na zemi, pravá ruka je na zadnej rukoväti (obr. A, 7) a ľavá na prednej rukoväti (obr. A, 1). Zabezpečte, aby sa v blízkosti nenachádzali žiadne ďalšie osoby ani zvieratá, ktoré by mohli byť nekontrolované v pracovnom dosahu píly. Pri rozbehu dbajte na to, aby sa reťaz reťazovej píly nedotýkala ničoho.
Ak chcete prístroj zapnúť, posuňte brzdovú páku (obr. A, 2) smerom k prednej rukoväti (obr. A, 1). Potom palcom pravej ruky posuňte ochranu spínača dopredu (obr. A, 5). Stlačte spínač najmenej dvoma prstami (smerujúcimi a strednými) pravej ruky (obr. A, 9). Zariadenie začne pracovať.

8. Používanie zariadenia

Pred začatím práce s pílou je potrebné vykonať ďalšie činnosti, ako je kontrola činnosti bezpečnostnej brzdy a brzdy na zotrvačnú brzdu a mazanie reťazí. Používanie chybného zariadenia je zakázané.

Kontrola činnosti núdzovej brzdy
Po zapnutí píly otočte ľavú ruku na prednú rukoväť (obr. A, 1) tak, aby ste zadnou rukou alebo zápästím zatlačili brzdovú páku (obr. A, 2) dopredu. Motor píly by sa mal okamžite zastaviť a reťaz by sa mala zastaviť.

Kontrola činnosti nájazdovej brzdy

Uvoľnite spínač píly (obr. A, 9) a skontrolujte, či sa reťaz zastaví a zastaví. Ak po uvoľnení spínača je viditeľný zreteľný zotrvačný posuv reťaze, je rezanie zakázané.

Skontrolujte mazanie reťaze

Držte reťazovú pílu s vodiacou lištou naklonenou nadol pod uhlom 45 ° nad svetlým a rovnomerným povrchom (napr. Doskou), aby sa stroj nechal minútu pracovať. Ak sa na povrchu vodiacej lišty na konci vodiacej lišty objaví čiara oleja vyhodeného z reťaze, je mazanie reťaze správne. Ak sa zistí nesprávne mazanie, prevádzka zariadenia je zakázaná. Skontrolujte, či nie je zablokovaný otvor pre vodiaci olej (obr. C, 1). Skontrolujte, či nie je znečistená vodiaca lišta (vodiaca drážka reťaze). Ak tieto akcie nemajú požadovaný účinok, zariadenie by sa malo poslať na opravu.

Práca s motorovou pílou

Pri práci s pílou je nevyhnutné dodržiavať všetky bezpečnostné predpisy a odporúčania uvedené v bezpečnostných podmienkach.
Píla sa nesmie rezať drevom ležiacim priamo na zemi, betóne alebo iných povrchoch. Kontakt reťaze so zemou alebo iným zemou môže byť nielen nebezpečný, ale tiež skracuje životnosť reťaze a vodiacej lišty.

Kácenie stromov - príprava

Výrub stromov sa nesmie vykonávať spôsobom, ktorý ohrozuje osoby, majetok a elektrické alebo telekomunikačné vedenia, atď. Osoby okolo operátora by mali byť vo vzdialenosti najmenej 2,5 metra (vyťažené) z vyťaženého stromu. Ak dôjde k tomu, že vyťažený strom príde do kontaktu s elektrickým vedením, telekomunikačným vedením atď., Okamžite o tom informujte operátora danej siete.
Ak je pokácený strom na svahu, operátor píl by mal byť na hornej strane kopca, pretože pokácený strom má sklon klesať / klesať z kopca.
Pred vyrezaním stromu je potrebné určiť očakávaný smer výrubu (obr. E, 1). Mali by sa zvážiť také faktory, ako je prirodzený sklon stromu, umiestnenie ťažších vetiev a vetiev, smer vetra atď.
Pred začatím strihania naplánujte a vyčistite únikové cesty (obr. E, 2). Správne únikové cesty by sa mali odchýliť od smeru pádu v uhle približne 135 °. Vyhnite sa nebezpečným zónam (obr. E, 3).
Z pokáceného stromu odstráňte nečistoty, kamene, uvoľnenú kôru, klince, drôty, svorky atď. Z podsady vyčistite oblasť obsluhy okolo stromu.

Výrub stromov - výrub

Prvý zárez, t. J. Zárez (obr. F, 2), by mal byť urobený zo strany, kde je upravený smer výrubu (obr. F, 1 a obr. E, 1) do hĺbky 1/3 priemeru kmeňa stromu kolmo na smer výrubu. , Aby ste minimalizovali riziko uviaznutia píly v strome, najprv urobte dolný vodorovný rez a potom horný rez pod uhlom 45 °. Odstráňte odrezaný fragment stromu z výrubu.

Kácenie stromov - výrub

Druhý výrez, t. J. Výrub (obr. F, 3), by mal byť urobený zo strany proti smeru výrubu stromu. Udržujte vzdialenosť najmenej 50 mm nad spodným okrajom zárezu, snažte sa rezať vodorovne. Zanechajte (obr. F, 4) šírku asi 50 mm. Podrezanie (alebo záves) je pruh nebrúseného dreva na strome, ktorý mu umožňuje dávať správny smer výrubu, ktorý bráni stromu otáčať sa počas výrubu a klesať iným smerom, ako bolo zamýšľané. Roztrhne sa, keď bude zvrhnutý hmotnosťou stromu, ktorý má byť vyťatý.
Ak existuje riziko, že strom začne padať v inom smere, ako sa očakávalo, odrazí sa a zovrie pílu pri výrube, okamžite zastaví výrub, pomocou klín (drevených, plastových alebo hliníkových) rozšíri výrub a zvrhne strom v požadovanom smere.
Keď sa výrub kácenia blíži ku koncu, strom sa nakloní a spadne. V takom prípade vyberte pílu z ťažby, vypnite motor, odložte pílu a presuňte únikovú cestu. Dajte si pozor na horné konáre a konáre stromu, ktoré môžu spadnúť. Pozrite sa pod svoje nohy.

Odvetvovanie

Limging je odstránenie konárov z pokáceného stromu ležiaceho na zemi. Pri ohýbaní by mali byť ponechané hrubšie dolné konáre, ktoré podopierajú strom na zemi. Obmedzenie by malo začať od spodnej časti pokáceného stromu smerom k vrcholu. Postupne prerezávajte vetvy, malé vetvy odstráňte jedným rezom. Kmeň sa vetví pod napätím v ťahu, aby sa zabránilo väzbe píly. Pri rezaní vetiev pod napätím buďte opatrní, pretože by sa mohli odraziť v neočakávanom smere a naraziť na obsluhu a spôsobiť zranenie.

Rez stromu

Prežitie (alebo orezávanie) spočíva v priečnom rozrezaní vyrezaného a predtým vyleštěného stromu na kratšie polená, aby sa získal požadovaný druh. Pri rezaní musí obsluha stáť pevne na zemi a rovnomerne rozložiť hmotnosť na obidve nohy a prenášať hmotnosť zariadenia na rezaný kmeň. Kmeň by sa mal podľa možnosti zdvíhať namiesto kosenia, oprieť sa o hrubšie konáre, kozy, podpery alebo prirodzené nerovnosti terénu.
Ak je kmeň v mieste rezu podopretý, rez by sa mal vykonať zhora, aby sa tyč a reťaz nedostali do zeme. V takomto prípade by mal rezať kvalifikovaná píla.
Ak je kmeň podopretý z jedného konca (obr. G, 3) a rezná špička voľne visí, rezný rez začnite zdola až na 1/3 priemeru kmeňa (obr. G, 1) zo strany tlakového napätia a potom posledný rez. vyrobené zhora (obr. G, 2) zo strany ťahového napätia.
Ak je guľatina podopretá na oboch stranách rezu (obr. H, 3), rezanie by sa malo začať zhora až do 1/3 priemeru kmeňa (obr. H, 1) zo strany tlakového napätia a potom by sa malo konečné rezanie vykonať zdola (H, 2) zo strany ťahového napätia.
Ak je rezaný kmeň na naklonenom svahu, musí obsluha stáť na vyššej časti svahu, aby sa predišlo zraneniu, pretože rezané polená majú sklon klesať.
Počas záverečnej fázy rezania musí obsluha obmedziť tlak na pílu na nulu tak, aby zariadenie pôsobilo na rezaný kmeň iba svojou vlastnou hmotnosťou, aby sa udržala úplná kontrola nad pílou. Aby ste si udržali úplnú kontrolu nad zariadením, neuvoľňujte prsty na rukovätiach píly.
Po ukončení rezania uvoľnite spínač reťazovej píly (obr. A, 9) a pred ďalším pohybom stroja nechajte reťaz zastaviť. Pri pohybe zo stromu na strom musí byť píla vypnutá.

9. Priebežná údržba

⚠ POZOR Všetky údržbové činnosti musia byť vykonávané len vtedy, keď je zástrčka vytiahnutá zo zásuvky.

Všetky servisné úkony sa musia vykonávať so zástrčkou vytiahnutou zo zásuvky. Pri manipulácii s motorovou pílou vždy používajte ochranné rukavice, aby ste predišli zraneniu.

Kontrola napnutia reťaze

Nezabudnite, že reťaz píly sa počas prevádzky zahrieva a roztiahne. Počas prestávok v práci skontrolujte napnutie reťaze a podľa toho ho opravte, ako je to popísané v kapitole "Príprava na prácu". Po ukončení práce znížte napnutie reťaze tak, aby sa ochladením a skrátením nezachytilo vo vodiacej lište.

Kontrola a doplnenie oleja

Pravidelne kontrolujte hladinu mazacieho oleja, nedovoľte, aby píla bežala bez maziva. Skontrolujte napnutie reťaze pri každom doplnení oleja.

Kontrola stavu tyče a reťaze

Pravidelne (najmenej každých 5 hodín prevádzky) kontrolujte stav reťaze a vodiacej lišty. Demontujte v opačnom poradí, ako je opísané pri montáži v kapitole "Príprava na prácu". Vyčistite vodiace drážky reťaze a olejový otvor vo vodiacej lište (obr. C, 1). Aby ste predišli nadmernému opotrebeniu vodiacej lišty, pravidelne ju otáčajte (v prípade intenzívneho používania reťazovej píly, inak vždy, keď je reťaz naostrená alebo vymenená) otočením pasívneho prvku napínača reťaze (obr. B, 16) na druhú stranu a vedenia otáčaním zhora nadol. Skontrolujte stav vodiacich drážok: odložte pravítko okraja nabok, ak existuje medzera spôsobená otočením okrajov vodiacich drážok smerom von, vymeňte vodítko za nové alebo ho vráťte do servisu na regeneráciu. Skontrolujte stav ozubeného kolesa na konci vedenia, v prípade potreby ho namažte technickou vazelínou a vložte do otvoru vo vedení vedľa osi kolesa.
Skontrolujte, či reťaz neobsahuje praskliny, uvoľnené nity. Nepoužívajte reťaz, ktorá má prerušené články, uvoľnené nity alebo ktorej spojenia sú tuhé.

Brúsenie reťazí

Reťaz sa považuje za opotrebovanú, ak sú rezné zuby dlhé 4 mm. Nie je dovolené používať opotrebovanú reťaz, musí sa vymeniť za novú.
Reťazi by sa mala venovať osobitná pozornosť ako pracovný nástroj píly. Jeho ostrosť ovplyvňuje kvalitu a rýchlosť procesu rezania, tupá reťaz výrazne brzdí prácu zariadenia, prispieva k rýchlejšiemu opotrebovaniu vodiacej lišty a píly.
Brúsenie reťazí je komplikovaný proces, neskúsený používateľ reťazovej píly by mal ostrenie zveriť kvalifikovanému servisnému stredisku. V opačnom prípade nemusia byť dodržané správne uhly a vzdialenosť rezných zubov od hĺbky, čo môže viesť k zvýšenému riziku spätného rázu, ktoré môže mať za následok pracovnú nehodu, vážne zranenie a smrť obsluhy.

Ostatné údržbárske činnosti

Pravidelne kontrolujte stav ozubeného kolesa, ktoré poháňa reťaz (obr. B, 15), v prípade poškodenia vráťte zariadenie do servisu na výmenu.
Udržujte zariadenie v čistote, neskladujte špinavé zariadenie. Nečistite čistiacimi prostriedkami na vodnej báze, na čistenie nepoužívajte agresívne rozpúšťadlá. Odstráňte triesky stlačeným vzduchom, odstráňte kryt prevodovky (obr. A, 12), ako aj vodiacu lištu a reťaz. Pred premiestnením do skladu znížte napnutie reťaze a na vodiacu lištu položte kryt.
Uchovávajte mimo dosahu detí, na suchom mieste, nevystavujte poveternostným podmienkam (dážď, sneh, UV lúče).
Pílu neskladujte s biologickým mazacím olejom, z ktorého sa vyzrážajú živice, mohlo by to poškodiť olejové čerpadlo. Neskladujte reťazovú pílu bez čistenia reťaze a vodiacej lišty, ak sa na mazanie použil rastlinný

mazací reťaz, pretože to vedie k oxidácii reťaze, jej stuhnutiu a poškodeniu reťaze a vodidla.

10. Náhradné diely a príslušenstvo

Ak je potrebné odoslať výrobok na opravu, pred odoslaním sa uistite, že ste odpojili batériu a vyprázdnili olejovú nádrž. Podľa platných predpisov je preprava kvapalných palív - vrátane prepravy výrobkov určených na servis - bez dodržania osobitných bezpečnostných podmienok uvedených v osobitných predpisoch zakázaná.

Ak si chcete kúpiť náhradné diely a príslušenstvo, tak sa prosím obráťte na servis Dedra Exim. Kontaktné údaje nájdete na 1. strane tohto návodu.
Pri objednávaní náhradných dielov uveďte prosím sériové číslo nachádzajúce sa na typovom štítku spolu s číslom dielu z montážneho výkresu.
Počas trvania záruky sa oprava vykonáva na základe podmienok uvedených v záručnom liste. Reklamovaný produkt odovzdajte na opravu v mieste nákupu (predávajúci je povinný prijať reklamovaný produkt), odošlite do najbližšieho servisného strediska k miestu bydliska (zoznam servisov nájdete na stránkach www.dedra.pl), alebo odošlite do centrálneho servisu Dedra Exim. Prosím, aby ste priložili vyplnený záručný list. Po skončení záručnej doby opravy vykonáva centrálny servis. Poškodený produkt musí byť odoslaný do servisu (náklady na dodanie hradí používateľ).

11. Samostatné odstraňovanie porúch

⚠ POZOR **Pred začatím samostatného odstránenia porúch, odpojte zariadenie od zdroja napájania.**

Problém	Príčina	Riešenie
Zariadenie nefunguje	Batéria nie je správne pripojená.	Skontrolujte batériu.
Zariadenie nefunguje	Batéria je vybitá	Nabite batériu
Zariadenie nefunguje	Poškodený spínač	Vymeňte spínač za nový - Vráťte zariadenie do servisu
Zariadenie nefunguje	Môžete cítiť spálenú izoláciu	Motor potrebuje opravu - vráťte zariadenie do servisu
Zariadenie nefunguje	Bezpečnostná brzda je zablokovaná	Odblokujte brzdovú páku (pozri kapitolu „Príprava na prácu“).
Motor sa prehrieva	Vetracie otvory sú zablokované	Vyfúknite stlačeným vzduchom
Zariadenie sa spustí s ťažkosťami, po chvíli sa zastaví	Napnutie reťaze je príliš silné	Skontrolujte napnutie reťaze (pozri kapitolu „Príprava na prácu“)
Efektívnosť práce veľmi nízka	Reťaz opotrebovaná	Vráťte reťaz na ostrenie alebo vymeňte za novú
Efektívnosť práce veľmi nízka	Príliš slabé napätie reťazca	Skontrolujte napnutie reťaze (pozri kapitolu „Príprava na prácu“)
Nesprávne mazanie	V nádrži nie je žiadny olej	Skontrolujte hladinu oleja v nádrži, doplňte ju
Nesprávne mazanie	Zanesený olejový otvor a vodiace drážky	Vyčistite olejový otvor a vodiace drážky
Nesprávne mazanie	Poškodené olejové čerpadlo	Vráťte zariadenie do servisu

12. Kompletizácia zariadenia

1 - akumulátorová píla - 1 ks, 2 - reťazová - 1 ks. 3 - vodiaca lišta - 1 ks

13. Informácie pre užívateľov k likvidácii elektrických alebo elektronických zariadení

(platí pre domácnosti)



Symbol uvedený na výrobkoch alebo v sprievodnej dokumentácii označuje, že chybné elektrické alebo elektronické zariadenia sa nesmú likvidovať spolu s domovým odpadom. Ak potrebujete zlikvidovať, opätovne použiť alebo zhodnotiť komponenty, správne je odovzdať ich na špecializovanom zbernom mieste, kde ich prijmú bezplatne. Informácie o umiestnení zberných miest pre použité zariadenia poskytujú miestne orgány, napr. na svojich webových stránkach.
Správnou likvidáciou zariadenia je možné šetriť cenné zdroje a zabrániť negatívnym vplyvom na zdravie a životné prostredie v dôsledku možnej prítomnosti nebezpečných látok, zmesí a komponentov v zariadení.
Za nesprávnu likvidáciu odpadu hrozia sankcie podľa príslušných miestnych predpisov.
Používatelia v krajinách EÚ: Ak potrebujete zlikvidovať elektrické alebo elektronické zariadenie, obráťte sa na najbližšie predajné miesto alebo na svojho dodávateľa, ktorý vám poskytne ďalšie informácie.
Likvidácia v krajinách mimo Európskej únie: Tento symbol sa vzťahuje len na krajiny Európskej únie. Ak chcete tento výrobok zlikvidovať, obráťte sa na miestne úrady alebo predajcu, ktorý vám poskytne informácie o správnom spôsobe likvidácie.

Záručný list

na

Katalógové č :DED7183 Číslo šarže: .....

(ďalej len Výrobok)

Dátum nákupu výrobku: .....

Pečiatka predajcu

Dátum a podpis predajcu: .....

Vyhlásenie Užívateľa:

Potvrdzujem, že som bol oboznámený so záručnými podmienkami, ako aj s následkami nedodržiavania pokynov a odporúčaní, ktoré sú uvedené v užívateľskej príručke a v záručnom liste. Záručné podmienky sú mi známe, čo potvrdzujem vlastnoručným podpisom:

....

dátum a miesto podpis Užívateľa

I. Zodpovednosť za Výrobok

1. Ručiteľ - spoločnosť „DEDRA EXIM sp. z o.o.“ sídliaca v meste: Pruszków, na adrese: ul. 3 Maja 8, 05-800 Pruszków, Poľsko, zapísaná do obchodného registra pod číslom KRS 0000062517 vedenom oblastným súdom pre hlavné mesto Varšava vo Varšave, 14. ekonomické oddelenie Štátneho súdneho registra, IČ DPH: PL 5270204933, základné imanie: 100 980,00 PLN.
2. Podľa podmienok stanovených týmto záručným listom Ručiteľ udeľuje záruku na Výrobok, pochádzajúci z distribúcie Ručiteľa.
3. Zodpovednosť na základe záruky sa vzťahuje iba na chyby, ktoré vznikli následkom príčin nachádzajúcich sa vo Výrobku v momente jeho vydania Užívateľovi.
4. Na základe záruky Užívateľ získava právo na bezplatnú opravu výrobku, ak sa chyba objaví počas trvania záručnej lehoty. Spôsob opravy Výrobku (metóda vykonania opravy) závisí od rozhodnutia Ručiteľa. V prípade, ak Ručiteľ uzná, že Výrobok sa nedá opraviť, Ručiteľ si vyhradzuje právo vymeniť chybný prvok alebo celý Výrobok na výrobok bez chýb, právo na zníženie ceny Výrobku alebo právo na odstúpenie od dohody.
5. Voči Užívateľovi, ktorý nie je konzumentom v zmysle zákona z 23. apríla 1964 Občiansky zákonník, zodpovednosť Ručiteľa za škody vyplývajúce z tejto záruky a/alebo ktoré súvisia s jej uzatvorením a realizáciou, bez ohľadu na právny základ, je obmedzená maximálne do výšky hodnoty chybného Výrobku.

II. Záručná lehota

Prvky Výrobku na ktoré sa vzťahuje záruka	Trvanie záručnej ochrany
DED7183	36 mesiacov od dňa nákupu Výrobku, ktorý je uvedený v tomto záručnom liste

III. Podmienky využitia záruky

1. Užívateľ je povinný predstaviť vyplnený Záručný list výrobku, ako aj náležitý doklad o nákupe Výrobku, napr. predstavením pokladničného bloku, faktúry ap. Aby reklamačný proces prebiehal efektívne odporúčame, aby Užívateľ spolu s reklamovaným výrobkom doručil všetky prvky vymenované v kapitole užívateľskej príručky výrobku „Diely a časti“.
2. Užívateľ je povinný dodržiavať pokyny a odporúčania uvedené v užívateľskej príručke a v záručnom liste.
3.Záruka platí iba na území Poľskej republiky a členských štátov EÚ.
4. Záruka sa nevzťahuje na chyby, ktoré vznikli (predovšetkým) následkom:
a. Nedodržania podmienok určených v užívateľskej príručke, predovšetkým podmienok správneho používania, prevádzky, údržby a čistenia
b. Použitia na čistenie alebo na údržbu nevhodných prípravkov, nezhodne s užívateľskou príručkou;
c. Nevhodného uchovávania a prepravy výrobku;
d. Vykonania neautorizovaných zmien a/alebo iných zásahov do výrobku, na ktoré výrobca nevyjadril súhlas;
e. Použitím vo výrobku/s výrobkom nevhodných prevádzkových materiálov,
nezhodne s užívateľskou príručkou.
5. Užívateľ, ktorý nie je konzumentom v zmysle zákona z 23. apríla 1964 Občiansky zákonník, stráca záručné práva na výrobok, v ktorom:
- sériové čísla, označenia dátumov a výrobné štítky boli odstránené, zmenené alebo poškodené;
- boli poškodené plomby alebo sú na nich viditeľné stopy manipulácie.
6. Pozor! Činnosti súvisiace s každodennou obsluhou výrobku, vyplývajúce medzi iným z užívateľskej príručky, Užívateľ vykonáva vlastnými silami a na vlastné náklady.

IV. Reklamačná procedúra
1. V prípade, ak Užívateľ objaví, že Výrobok nefunguje správne, ešte pred zložením reklamácie je povinný uistiť sa, či boli náležite vykonané všetky stanovené činnosti, predovšetkým tie uvedené v užívateľskej príručke.
2. Reklamácia musí byť podaná bezodkladne, najlepšie v priebehu 7 dní od dňa, v ktorom sa prejavila (objavila) chyba Výrobku. Užívateľ, ktorý nie je konzumentom v zmysle zákona z 23. apríla 1964 Občiansky zákonník, stráca práva vyplývajúce z tejto záruky v prípade, ak reklamáciu nepodá v priebehu 7 dní od dňa, v ktorom sa prejavila (objavila) chyba Výrobku.
3. Reklamáciu môžete podať medzi inými na mieste, v ktorom ste výrobok kúpili, v záručnom servise alebo poštou na adresu: DEDRA EXIM sp. z o.o., ul. 3 Maja 8, 05-800 Pruszków, Poľsko.
4. Užívateľ môže podať reklamáciu prostredníctvom formulára, ktorý je dostupný na webovej stránke www.dedra.pl. („Formulár podania reklamácie na základe udelenej záruky").
5. Adresy záručných servisov v jednotlivých štátoch sú zverejnené na webovej stránke www.dedra.pl. V prípade, ak v danom štáte sa nenachádza záručný servis, odporúčame reklamovaný výrobok doručiť na adresu: DEDRA EXIM sp. z o.o. ul. 3 Maja 8, 05-800 Pruszków, Poľsko.
6. Vzhľadom na bezpečnosť Užívateľa, nefunkčný (chybný) výrobok sa v žiadnom prípade nesmie používať.
7. Pozor!!! Používanie nefunkčného (chybného) výrobku je nebezpečné pre
zdravie a život Užívateľov.
8. Povinnosti vyplývajúce z udelenej záruke budú vyplnené v lehote 14 pracovných dní počítajúc od dňa doručenia reklamovaného Výrobku Užívateľom.
9. Pred zaslaním reklamácie odporúčame reklamovaný Výrobok náležite očistiť. Odporúčame reklamovaný Výrobok dôkladne zabezpečiť pre
prípadným poškodeniami počas prepravy (reklamovaný Výrobok odporúčame
doručiť v originálnom obale).
10. Záručná lehota sa predlžuje o čas, počas ktorého Užívateľ následkom chyby (nefunkčnosti) výrobku, na ktorú sa vzťahovala záruka, nemohol Výrobok používať.
Záruka nevylučuje, neobmedzuje a ani nepozastavuje právo Užívateľa (kupujúceho) na základe príslušných predpisov o ručení za chyby predanej veci.

SK

V súlade s článkom 13 ods. 1 a 2 nariadenia Európskeho parlamentu a Rady (EÚ) 2016/679 z 27. apríla 2016 o ochrane fyzických osôb pri spracúvaní osobných údajov a o voľnom pohybe takýchto údajov, ktorým sa zrušuje smernica 95/46/ES, vás informujeme
1. Správcom vašich osobných údajov, ktoré ste uviedli vo formulári, je spoločnosť „DEDRA-EXIM Sp. z o.o." so sídlom v meste Pruszków na adrese: ul. 3 Maja 8, 05-800 Pruszków, Poľsko (ďalej len: „Správca").
2. Vaše osobné údaje budú spracúvané výhradne s cieľom realizácie záručnej procedúry zariadenia, a to v súlade s článkom 6 ods. 1 písmeno b) všeobecného nariadenia o ochrane údajov (ďalej len: „GDPR"). Uvedenie osobných údajov je dobrovoľné, avšak nevyhnutné na realizáciu záručnej procedúry.
3. Vaše osobné údaje budú spracúvané počas posudzovania a realizácie záručnej procedúry, ako aj na archívne účely v prípade potreby obhajoby pred prípadnými nárokmi a požiadavkami voči Správcovi, avšak nie dlhšie až do momentu premlčania týchto nárokov a požiadaviek.
4. Vaše údaje môžu byť zverejnené výhradne len tým subjektom, ktoré spracúvajú tieto údaje v mene a pre Správcu, a to na základe písomnej dohody o zverení spracúvania osobných údajov, tzn. firmy, ktoré okrem iného poskytujú technický servis, hostingové služby alebo služby obsluhy webových stránok, IT obsluhy, ako aj kuriérskym firmám. Dodávatelia Správcu sú povinní zaručiť zabezpečenie údajov a splniť požiadavky platnej legislatívy ohľadne ochrany osobných údajov, a zverené osobnú údaje nesmú byť používané na iné účely než tie, ktoré stanovuje dohoda uzatvorená so Správcom.
5. Vaše údaje nebudú spracúvané automatickým spôsobom, vrátane rôznych foriem profilovania, ani nebudú odovzdané do tretieho štátu/medzinárodnej organizácii.
6. Máte právo na prístup k vašim osobným údajom, ako aj právo na ich opravenie, doplnenie, odstránenie, obmedzenie spracúvania, prenesenie údajov, podanie námietky, a to v ľubovoľnej chvíli.
7. Vo všetkých záležitostiach, ktoré súvisia so spracúvaním vašich osobných údajov Správcom, môžete sa na Správcu obrátiť písomne na e-mailovú adresu: daneosobowe@dedra.pl.
8. Máte právo podať sťažnosť príslušnému dozornému orgánu, ktorý zodpovedá za dohľad nad ochranou osobných údajov

LT Turinys

1. Nuotraukos ir piešiniai
2. Prietaiso aprašas
3. Prietaiso paskirtis
4. Naudojimo apribojimai
5. Techniniai duomenys
6. Paruošimas darbui
7. Prietaiso įjungimas
8. Prietaiso naudojimas
8. Einamieji naudojimo veiksmai
10. Atsarginės dalys ir reikmenys
11. Savarankiškas defektų pašalinimas
12. Prietaiso elementai
13. Informacija naudotojams apie elektros ir elektronikos prietaisų pašalinimą
14. Garantijos lapas

Originalios instrukcijos vertima

Atitikties deklaracija buvo pridėta prie instrukcijos kaip atskiras dokumentas. Atveju, kai nebus atitikties deklaracijos reikia susisiekti su Dedra Exim Sp. z o.o.
Bendrosios saugumo sąlygos buvo pridėtos prie instrukcijos kaip atskira brošiūra.

ĮSPĖJIMAS Perskaityti visus įspėjimus pažymėtus simboliu ir visas instrukcijas. Žemiau pateiktų įspėjimų ir saugos nurodymų nesilaikymas, gali būti elektros srovės smūgio, gaisro ar sunkių sužalojimų priežastimi.
Išsaugoti visus įspėjimus ir instrukcijas ateičiai.
Prietaisas iš „SAS + ALL" linijos sukurtas veikti tik su įkrovikliais bei su „SAS + ALL" linijos akumuliatoriais.
Ličio jonų akumuliatorius ir įkroviklis neįeina. Draudžiama naudoti baterijas ir įkroviklius, išskyrus skirtus prietaisus.

2. Prietaiso aprašas

Pav. A: 1. - priekinė rankena, 2. - stabdžių svirtis, 3. - alyvos bako dangtelis, 4. - grandinės kreipiklis, 5. - jungiklio apsauga, 6. - grandinė, 7. - užpakalinė rankena, 8. - rankenėlė kreipiamojo strypo slėgis, 9. - jungiklis, 10. - grandinės įtempiklio rankenėlė, 11. - tepalo bako skydelis, 12. - grandinės pavaros dangtelis 13. - akumuliatoriaus lizdas, 14. dantinis stabdys, 15. - grandinės varomasis ratas, 16. - grandinės įtempimas pasyvus

3. Prietaiso paskirtis

Pjūklas skirtas tik medienai ir mediniams daiktams pjaustyti. Pjūklas ypač tinkamas malkoms pjaustyti ar buitiniams darbams, susijusiems su medienos pjovimu, pjaustyti. Procedūra išsamiai aprašyta žemiau.
Leidžiama naudoti įrenginį remonto ir statybos darbuose, remonto servisuose, mėgėjiškuose darbuose, jei yra laikomasi naudojimo sąlygų ir leistinų darbo sąlygų, nurodytų Naudojimo instrukcijoje.

4. Naudojimo apribojimai

DEMESIO **Prietaisas gali būti naudojamas vien tik pagal pateiktas "Priimtinas darbo sąlygas".**

Nepjaustykite kitų medžiagų, kurios nepaminėtos skyriuje „Tikslinis prietaiso naudojimas".
Savaiminiai pakeitimai mechaninei ir elektros statyboje, visi modifikavimai, naudojimo veiksmai, neaprašyti instrukcijoje bus traktuojami kaip neteisėti ir priveda prie staigaus garantijos teisės praradimo, o atitikties garantija praras galiojimą.
Naudojimas ne pagal naudojimo instrukcijos nuorodas ir paskirtį prives prie staigaus garantijos teisės praradimo.

Priimtinos darbo sąlygos
S1 - nepertraukiamas veikimas
Akumuliatoriaus įkrovimo temperatūra yra 10–30 ° C. Laikykite ne aukštesnėje kaip 40 ° C oro temperatūroje.

5. Techniniai duomenys

Įrenginio modelis	**DED7183**
Darbinė įtampa [V]	18 d.c.
Sukimosi greitis [min-1]	4800
Grandinės padavimo greitis [m / s]	9,2
Kreipiamųjų ilgis [mm]	300
Maksimalus pjovimo ilgis [mm]	260
Kreipiamojo griovelio plotis [mm]	1,1
Grandinių grandžių skaičius	45
Grandinės žingsnis [']	3/8
Grandinės profilis	Pusė kaltos

Išmatuotas pagrindinės rankenos vibracijos lygis ah [m / s2]	<2,5
Matavimo neapibrėžtis K [m / s2]	1,5
Triukšmo sklidimas:	91,4 / 3
Garso slėgio lygis LpA [dB (A)] / Matavimo neapibrėžtis KpA	95 / 3
Garso galios lygis LWA [dB (A)] / matavimo neapibrėžtis KWA [dB (A)]	96

Informacija apie virpesius ir triukšmą
Virpesių bendra vertė a_h o taip pat matavimo neapibrėžtis, nustatyta pagal normą EN EN 62841-1 i pateikta lentelėje.
Triukšmo sklidimas buvo nustatytas pagal ISO 3744:2010, vertės pateikiamos aukščiau lentelėje.

⚠ DEMESIO Triukšmas gali privesti prie klausos pažeidimo, darbo metu visada reikia naudoti klausos apsaugos priemones!

Triukšmas gali privesti prie klausos pažeidimo, darbo metu visada reikia naudoti klausos apsaugos priemones!
Deklaruojama bendra vertė: virpesių/triukšmo buvo sumatuota pagal standartinę matavimo metodą ir gali būti panaudojama vieno su kitu įtaisu palyginimui. Pateiktas virpesių/triukšmo palyginimas gali būti panaudojimas pirminei /virpesių/triukšmo grėsmės vertinimui.
Virpesių virpesių/triukšmo lygis realaus įtaiso naudojimo metu, gali skirtis nuo deklaruojamų verčių, priklausomai nuo darbinių įrankių panaudojimo būdo, ypatingai nuo naudojamo įrankio rūšies, o taip pat nuo priemonių, saugančių operatorių nustatymo būtinumo. Kad tiksliai nustatyti grėsmę realiose naudojimo sąlygose, reikia atsižvelgti į visas operacinio ciklo dalis, į kurias taip pat įeina laikotarpiai, kuomet įtaisas yra išjungtas arba įjungtas, bet nėra naudojamas darbui.

6. Paruošimas darbui

⚠ DEMESIO Aprašyti žemiau nurodyti veiksmus reikia atlikti išėmus iš lizdo kištuką.

Visas šiame skyriuje aprašytas operacijas reikia atlikti atjungus akumuliatorių. Nemontuokite akumuliatoriaus, kol grandininis pjūklas nebus visiškai surinktas, grandin ÷ s įtempimas yra nustatytas ir grandin ÷ s tepimo alyva yra bake.
Montuodami, reguliuodami ir tikrindami grandininį pjūklą visada mūvėkite apsaugines pirštines, kad išvengtumėte sužeidimų.

Kreipiančiosios juostos ir grandinės surinkimas
Atlaisvinkite varžtą (A pav., 8), nuimkite grandinės pavaros dangtelį (A pav., 12) Sumontuokite kreipiamąją juostą, kaip parodyta C pav. Įsitikinkite, kad kreipiamojoje juostoje esanti alyvos skylė (B pav., 16), skirta grandinei tepti, nėra užteršta.
Patikrinkite, ar grandinė nepažeista - ar nenutrūkusios grandys, ar nesulaužytos kniedės. Nemontuokite pažeistos grandinės į pjūklą.
Sumontuokite kreipiamąją juostą ir grandinę, kaip parodyta B paveikslėlyje.
Įsitikinkite, kad grandinė sumontuota tinkama kryptimi - aštrios pjovimo dantų briaunos turi būti nukreiptos grandinės sukimosi kryptimi, kaip parodyta B paveikslėlyje.
Šiek tiek įtempkite grandinės įtempimo elementą (B pav., 15) taip, kad kreipiamosios juostos griovelis įsiterptų į juostos griovelio profilį. Uždėkite dangtelį, priveržkite veržlę.
Įsitikinkite, kad juosta tinkamai prispausta prie pjūklo korpuso ir kad grandinė tinkamai įkišta į pavaros krumpliaratį (B pav., 15) ir į juostos griovelius. Uždėkite grandinės pavaros apsaugą (A pav., 12), priveržkite juostos prispaudimo rankenėlę (A pav., 8). Įsitikinkite, kad apsauga priglunda prie grandininio pjūklo korpuso išilgai visų sąlyčio briaunų ir niekur nėra atsilaisvinusi ar išsitempusi.

Pjūklo grandinės įtempimas
Naudojimo metu grandinė pailgėja, reguliariai tikrinkite grandinės įtempimą. Pirmą kartą naudodami naują grandinę turėkite omenyje, kad jai reikia tam tikro laiko įsibėgėti, todėl grandinės įtempimą reikia tikrinti daug dažniau. Ypač svarbu patikrinti naujos grandinės įtempimą maždaug kas 5-10 darbo minučių.
Norėdami sureguliuoti grandinės įtempimą, pasukite juostos slėgio rankenėlę (A pav., 8). Reguliuoti galima nedideliame diapazone.
Tinkamai įtempta grandinė neatsilenkia palei apatinį juostos kraštą ir gali būti švelniai atitraukta nuo juostos jos ilgio viduryje maždaug 3-4 mm, grandinei neiškritus iš juostos griovelio (D pav.). Atleidus grandinėlę, ji grįžta į savo vietą juostos griovelyje. Jei reikia, atlikite reguliavimą pakartodami pirmiau nurodytus veiksmus..

Grandinės tepimas
Grandininis pjūklas be grandinės tepimo alyvos yra draudžiamas. Tai gali nutrūkti grandinėje, dėl ko operatorius gali būti sunkiai sužeistas arba mirti.
Tik grandininių pjūklų alyvos (pvz., Dedra DEGL02 alyva) turėtų būti naudojamos kaip grandininiai tepalai. Draudžiama naudoti pūstą variklinę alyvą ar kitus šiam tikslui neskirtus tepalus. Tinkamos alyvos pasirinkimas prailgina grandinės ir pjūklo kreipiklio tarnavimo laiką.
Norėdami papildyti grandinės tepimo alyvą, atsukite alyvos bako dangtelį (pav. A, 3) ir supilkite jį į vidų. Įpildami alyvos, per alyvos bakelio skydelį stebėkite alyvos lygį (A pav., 11). Viename rezervuare yra 130 ml aliejaus. Jei aliejaus pateko ant pjūklo korpuso, nuvalykite medvilniniu skudurėliu.
Įpildami alyvos, įsitikinkite, kad į baką nepateko nešvarumų, nes tai gali netinkamai sutepti grandinę arba sugadinti pjūklo komponentus, tokius kaip alyvos pompa.

7. Prietaiso įjungimas

⚠ DEMESIO Prieš prietaiso įjungimą reikia būtinai atlikti veiksmus, aprašytus „Paruošimas darbui“ skyriuje

Prieš paleidžiant įrenginį, būtina griežtai atlikti skyriuje „Pasirengimas darbui“ aprašytas operacijas.
Prieš įjungdami prietaisą, įsitikinkite, kad abi operatoriaus kojos tvirtai remiamos į žemę, dešinė ranka yra užpakalinės rankenos (A pav., 7), o kairė - priekinės rankenos (A pav., 1). Įsitikinkite, kad šalia nėra kitų žmonių ar gyvūnų, kurie galėtų būti nekontroliuojami grandininio pjūklo diapazone. Įsitikinkite, kad paleidžiant grandininio pjūklo grandis nieko neliečia.
Norėdami įjungti įrenginį, stabdžių svirtį (A, 2 pav.) Patraukite priekinės rankenos link (A, 1 pav.). Tada dešinės rankos nykščiu pastumkite jungiklio apsaugą į priekį (A, 5 pav.). Paspauskite jungiklį mažiausiai dviem dešinės rankos pirštais (nukreiptu ir viduriu) (A pav., 9). Įrenginys pradės veikti.

8. Prietaiso naudojimas

"Prieš pradedant darbą su pjūklu, būtina atlikti papildomus veiksmus, pavyzdžiui, patikrinti apsauginių stabdžių ir inercinių stabdžių veikimą bei grandinės sutepimą. Draudžiama naudoti sugedusį prietaisą.

Avarinio stabdžio veikimo tikrinimas
Įjungę pjūklą, pasukite kairę ranką ant priekinės rankenos (A pav., 1) taip, kad ranka nugarą ar riešą pastumtumėte stabdžių svirtį (A, 2 pav.) į priekį. Pjūklo variklis turėtų nedelsdamas sustoti, o grandinė sustoti.
Inercinių stabdžių veikimo tikrinimas
Atleiskite pjūklo jungiklį (pav. A, 9) ir patikrinkite, ar grandinė sustoja ir nesustoja. Jei atleidus jungiklį matomas aiškus inercinis grandinės tiekimas, pjauti draudžiama.

Patikrinkite grandinės tepimą
Laikykite pjūklą nukreiptu strypu žemyn 45 ° kampu per šviesų, lygų paviršių (pvz., Lentą), kad mašina galėtų veikti minutę. Jei paviršiuje pasirodo aiški alyvos linija, išmesta iš grandinės kreipiamojo strypo gale, tada grandinės tepimas yra teisingas.
Jei randama netinkamo tepimo, prietaisą naudoti draudžiama. Patikrinkite, ar neužblokuota kreipiamosios alyvos anga (C pav., 1). Patikrinkite, ar kreipiamojoje juostoje (grandinės kreipiamojo griovelyje) nėra užteršimo. Jei šie veiksmai neduoda norimo efekto, prietaisas turėtų būti išsiųstas taisyti.

Dirbkite su grandininiu pjūklu
Dirbdami su pjūklu, būtina laikytis visų saugos taisyklių ir rekomendacijų, aprašytų saugos sąlygose.
Pjūklas neturi būti pjaustomas medžiu, gulinčiu tiesiai ant žemės, betono ar kitų paviršių. Grandinės kontaktas su žeme ar kita žeme gali būti ne tik pavojingas, bet ir sutrumpinti grandinės ir kreipiamosios juostos tarnavimo laiką.

Medžių kirtimas - paruošimas
Medžių kirtimas neturi būti atliekamas taip, kad kiltų pavojus žmonėms, turtui, elektros ar telekomunikacijų linijoms ir pan. Asmenys, esantys aplink operatorių, turi būti ne mažesnio kaip 2,5 metro (ilgio) nuo nukirsto medžio. Jei nutinka, kad nukirstas medis liečiasi su elektros linija, telekomunikacijų linija ir kt., Nedelsdami praneškite nurodyto tinklo operatoriui.
Jei nukirstas medis yra ant nuožulnaus žemės paviršiaus, pjūklo operatorius turėtų būti viršutinėje kalno pusėje, nes nukirstas medis linkęs kristi / slysti žemyn šlaitu.
Prieš pjaunant medį, reikia nustatyti numatomą kirtimo kryptį (E pav., 1). Reikėtų atsižvelgti į tokius faktorius kaip natūralus medžio polinkis, sunkesnių šakų ir šakų vieta, vėjo kryptis ir kt.
Prieš pradėdami kirpimą, suplanuokite ir išvalykite evakuacijos kelius (E, 2 pav.). Teisingi evakuacijos keliai turėtų nukrypti nuo kritimo krypties maždaug 135 ° kampu. Venkite pavojingų zonų (E, 3 pav.).
Pašalinkite nešvarumus, akmenis, palaidą žievę, nagus, laidus, kabutes nuo nukritusio medžio ir kt. Nuvalykite nuo medžio dangą aplink medį.

Medžių kirtimas - kirtimo kirtimas

Pirmasis pjūvis, t. Y. Pjūvis (F pav., 2 pav.), Turėtų būti padarytas iš pusės, kurioje numatyta kirtimo kryptis (F, 1 pav. Ir E, 1 pav.), Iki 1/3 medžio kamieno skersmens, statmeno kirtimo krypčiai. , Norėdami sumažinti pjūklo įstrigimo medyje riziką, pirmiausia padarykite apatinį horizontalų pjūvį, o tada viršutinį pjūvį 45 ° kampu. Nuimkite nupjauto medžio fragmentą nuo kirtimo pjūvio."

"Medžių kirtimas - kirtimas

Antrasis kirtimas, t. Y. Kirtimo pjūvis (F pav., 3 pav.), Turėtų būti padarytas iš pusės, priešingos medžio kirtimo krypčiai. Laikykitės bent 50 mm atstumo virš apatinio įpjovos briaunos krašto, bandydami pjaustyti horizontaliai. Palikite už nugaros (F pav., 4) apie 50 mm pločio. Pjūvis (arba vyris) yra medyje nenukirstos medienos juostelė, leidžianti suteikti teisingą kirtimo kryptį, neleidžianti medžiui pasisukti kirtimo metu ir nukristi kita, nei numatyta, kryptimi. Jis bus nulaužtas, kai bus nuverstas pagal nukirsto medžio svorį.

Jei yra rizika, kad medis pradės kristi kita linkme, nei tikėtasi, jis atšoks ir sugriebs pjūklą kirtimo pjūvyje, nedelsdamas sustabdys kirtimo pjovimą, naudodamas pleištus (medinius, plastikinius ar aliuminius) išplės kirtimo pjūvį ir apvers medį norima linkme. ,

Kai kirtimas artėja prie galo, medis pakryps ir nukris. Tada nuimkite pjūklą nuo kirtimo pjūvio, išjunkite variklį, padėkite pjūklą žemyn ir pasitraukite evakuacijos keliu. Saugokitės viršutinių medžio šakų ir šakų, kurios gali nukristi. Pažvelk po kojomis.

šakų genėjimui

Kalkėjimas - tai šakų pašalinimas nuo nukritusio medžio, gulinčio ant žemės. Limbant, reikia palikti storesnes apatines šakas, kad medis būtų ant žemės. Limbimas turėtų prasidėti nuo nukritusio medžio pagrindo, viršuje. Genėti šakas po vieną, nuimti mažas šakas vienu pjūviu. Norėdami išvengti pjūklo pririšimo, šakos įtempiamos tempiant įtempį. Pjaustykite šakas, kuriose yra įtampos, nes būkite atsargūs, nes jie gali grįžti netikėta linkme ir trenkti į operatorių ir taip sužeisti.

Medžio pjovimas

Išgyvenimas (arba apipjaustymas) reiškia, kad šoniniu būdu nupjauti ir nupoliruoti medžiai supjaustomi į trumpus rąstus, kad būtų gauta norima rūšis. Pjaustydamas operatorius turi tvirtai stovėti ant žemės, tolygiai paskirstydamas svorį ant abiejų kojų, perkeldamas prietaiso svorį į supjaustytą bagažinę. Jei įmanoma, bagažinę reikia pakelti vietoje pjovimo, atsiremiant į storesnes šakas, ožkas, atramas ar natūralų reljefo nelygumą.

Jei pjaunamojoje vietoje rąstas yra palaikomas, pjaustymas turėtų būti atliekamas iš viršaus, kad strypas ir grandinė nepatektų į žemę. Tokiu atveju paskutinį pjovimą turėtų atlikti kvalifikuotas pjūklas.

Jei bagažinė yra atremta iš vieno galo (G pav., 3) ir supjaustytas antgalis laisvai kabo, pradėkite pjovimą iš apačios į 1/3 bagažinės skersmens (G pav. 1) nuo gniuždymo įtempio pusės, o po to paskutinį pjūvį. pagamintas iš viršaus (G pav., 2) iš tempimo įtempio pusės.

Jei rąstas yra palaikomas iš abiejų pjovimo pusių (H pav., 3), pjaustymą reikia pradėti nuo viršaus iki 1/3 kamieno skersmens (H pav. 1) iš gniuždymo įtempio pusės, o tada galutinis pjovimas turėtų būti atliekamas iš apačios (H pav., 2) iš tempimo įtempio pusės.

Jei nupjautas bagažinės dangtis yra nuožulnus, operatorius turi atsistoti ant viršutinės šlaito dalies, kad išvengtų traumų, nes nupjauti rąstai linkę riedėti žemyn.

Paskutiniame pjovimo etape, norėdamas išlaikyti visišką pjūklo kontrolę, operatorius turėtų apriboti slėgį pjūkle iki nulio, kad įtaisas veiktų pjaustomą bagažinę tik savo svoriu. Tačiau neatsukite pirštų ant pjūklo rankenų, kad galėtumėte visiškai valdyti įrenginį.

Baigę pjaustymą, atleiskite pjūklo jungiklį (pav. A, 9) ir leiskite grandinei sustoti prieš toliau judant mašina. Pereinant nuo medžio prie medžio, pjūklas turi būti išjungtas."

9. Einamieji naudojimo veiksmai

⚠ DEMESIO Visus naudojimo veiksmus reikia atlikti išėmus iš lizdo kištuką.

Visos priežiūros operacijos turi būti atjungtos nuo lizdo. Norėdami išvengti sužalojimų, dirbdami su grandininiu pjūklu, visada mūvėkite apsaugines pirštines.

Grandinės įtempio tikrinimas

Atminkite, kad pjūklo grandinė darbo metu įkais ir įtemps. Per pertraukas darbe patikrinkite grandinės įtempimą, atitinkamai pataisydami, kaip aprašyta skyriuje „Pasiruošimas darbui“. Baigę darbą, sumažinkite grandinės įtempimą, kad aušinant ir sutrumpėjus, ji nepatektų į kreipiamąją juostą.

Alyvos tikrinimas ir papildymas

Reguliariai tikrinkite tepalinės alyvos lygį, neleiskite pjūklui važiuoti be tepalo. Kiekvieną kartą įpildami alyvos, patikrinkite grandinės įtempimą.

Tikrinama strypo ir grandinės būklė

Periodiškai (bent kas 5 darbo valandas) patikrinkite grandinės ir kreipiamosios juostos būklę. Išardykite atvirkštine tvarka, nei aprašyta skyriuje „Pasiruošimas darbui“. Nuvalykite grandinės kreipiamųjų griovelius ir alyvos angą kreipiamojoje juostoje (pav. C, 1). Kad išvengtumėte perdėto kreipiamojo strypo nusidėvėjimo, reguliariai pasukite (intensyviai naudojant grandininį pjūklą kasdien, kitaip kiekvieną kartą grandinė paaštrinama ar keičiama) pasukdami grandinės įtempiklio pasyvųjį elementą (B pav., 16) į kitą pusę, o kreiptuvą pasukdami. iš viršaus į apačią. Patikrinkite kreipiamųjų griovelių būklę: uždėkite briaunų liniuotę į šoną, jei nėra spragos, kurią sukelia kreipiamųjų griovelių kraštas pasisukęs į išorę, pakeiskite kreiptuvą nauju arba grąžinkite jį į tarnybą regeneravimui. Patikrinkite dantyto rato būklę kreiptuvo gale, jei reikia, sutepkite techniniu vazelinu, padėdami jį į kreiptuvo skylę šalia rato ašies.

Patikrinkite, ar grandinėje nėra įtrūkimų, atsilaisvinusių kniedžių. Nenaudokite grandinės, kurioje yra nutrūkę saitai, atsilaisvinusios kniedės ar kurios standžios.

Grandinės galandimas

Grandinė laikoma susidėvėjusia, jei pjovimo dantys yra 4 mm ilgio. Draudžiama naudoti susidėvėjusią grandinę, ji turi būti pakeista nauja.

Grandinei kaip darbiniam pjūklo įrankiui turėtų būti skiriamas ypatingas dėmesys. Jo aštrumas daro įtaką pjovimo kokybei ir greičiui, neryški grandinė labai apsunkina įrenginio veikimą, prisideda prie greitesnio kreipiamojo strypo ir pjūklo susidėvėjimo.

Grandinės galandimas yra sudėtingas procesas, nepatyręs grandininio pjūklo vartotojas turėtų patikėti galandimą kvalifikuotam aptarnavimo centrui. Priešingu atveju negalima išlaikyti tiesių pjovimo dantų kampų ir atstumo nuo gylio matuoklio. Dėl to gali padidėti atatrankos rizika, dėl kurio gali įvykti nelaimingas atsitikimas darbe, sunkiai sužeisti ir operatorius gali mirti.

Kita priežiūros veikla

Periodiškai tikrinkite dantytą ratą, kuris varo grandinę (B pav., 15), jei jis nepažeistas, grąžinkite prietaisą į servisą pakeisti.

Laikykite prietaisą švarų, nelaikykite nešvaraus prietaiso. Negalima valyti vandens pagrindu pagamintais plovikliais, valymui nenaudokite agresyvių tirpiklių. Nuimkite drožles suspaustu oru, nuimdami krumpliaračio dangtį (A pav., 12), taip pat kreipiamąją juostą ir grandinę. Prieš perkeldami į saugyklą, sumažinkite grandinės įtempimą, uždėkite dangtelį ant kreipiamojo strypo.

Laikykite vaikams nepasiekiamoje vietoje, sausoje vietoje, nelaikykite oro sąlygų (lietaus, sniego, UV spindulių).

Nelaikykite pjūklo biologiškai tepalu, iš kurio nusėdo dervos, nes tai gali sugadinti alyvos pompą. Negalima laikyti grandininio pjūklo neišvalius grandinėlės ir kreipiamojo strypo, jei tepimui buvo naudojama daržovių riebalų grandinė, nes tai grandinę oksiduoti, ją standinti ir grandinę bei kreipiklį sugadinti.

10. Pakeičiamos dalys ir priedai

Jei gaminį reikia siųsti remontuoti, prieš siųsdami būtinai atjunkite akumuliatorių ir ištuštinkite alyvos baką. Pagal galiojančias taisykles draudžiama vežti skystąjį kurą, įskaitant gaminių gabenimą į servisą, nesilaikant specialiųjų saugos sąlygų, nurodytų atskirose taisyklėse.

Kad pirkti atsarginės dalis ir aksesuarus reikia susisiekti su Dedra Exim servisu. Kontaktiniai duomenys duomenys yra 1 instrukcijos puslapyje.

Atsarginių dalių užsakymo metu prašome pateikti serijos numerį, patalpintą vardinėje lentelėje, o taip pat dalies išmontavimo piešinio numerį.

Garantinio laikotarpio galiojimo metu taisymai yra atliekami pagal taisykles pateikiamas garantijos lape. Reklamuojamą produktą prašome pateikti taisymui pirkimo vietoje (pardavėjas įsipareigoja priimti reklamuojamą produktą), nusiųsti į servisą esantį arčiausią gyvenamosios vietos (servisų skaičius www.dedra.pl) arba siųsti į Dedra Exim centrinį servisą. Maloniai prašome pridėti garantinę kortelę. Pasibaigus garantijos laikotarpiui taisymus atlieka centrinis servisas. Pažeistą produktą reikia siųsti į servisą (siuntimo išlaidas padengia vartotojas).

11. Savarankiškas defektų pašalinimas

⚠ DEMESIO Prieš pradedant savarankišką defektų pašalinimą, reikia išjungti prietaisą iš elektros maitinimo.

Problema	Priežastis	Sprendimas
Įrenginys neveikia	Baterija netinkamai prijungta.	Patikrinkite akumuliatorių.
Įrenginys neveikia	Baterija išsikrovusi	Įkraukite akumuliatorių
Įrenginys neveikia	Sugadintas jungiklis	Pakeiskite jungiklį nauju - grąžinkite prietaisą techninei priežiūrai
Įrenginys neveikia	Galite užuosti sudegusią izoliaciją	Variklį reikia remontuoti - grąžinkite prietaisą techninei priežiūrai
Įrenginys neveikia	Apsauginis stabdys užfiksuotas	Atrakinkite stabdžių svirtį (žr. Skyrių „Pasiruošimas darbui“)
Variklis perkaista	Ventiliacijos angos yra užkimštos	Pūskite suspaustu oru
Įrenginys užvedamas	Grandinės įtempimas per stiprus	Patikrinkite grandinės įtempimą (žr. Skyrių „Pasiruošimas darbui“)

sunkiai, po kurio laiko sustoja		
Darbo efektyvumas labai žemas	Grandinė susidėvėjo	Grąžinkite galandimo grandinę arba pakeiskite ją nauja
Darbo efektyvumas labai žemas	Grandinės įtempimas per mažas	Patikrinkite grandinės įtempimą (žr. Skyrių „Pasiruošimas darbui“)
Neteisingas tepimas	Bake nėra alyvos	Patikrinkite alyvos lygį bake, papildykite
Neteisingas tepimas	Alyvos anga ir kreipiamieji grioveliai užsikimšę	Nuvalykite alyvos angą ir kreipiamuosius griovelius
Neteisingas tepimas	Alyvos pompa sugedusi	Grąžinkite prietaisą aptarnavimui

12. Prietaiso elementai

1 - belaidis pjūklas - 1 vnt, 2 - grandinė - 1 vnt. 3 - kreipiamoji juosta - 1 vnt

13. Informacija naudotojams apie sunaudotos įrangos utilizavimą

(taikoma namų ūkiams)



Ant gaminių arba pridedamuose dokumentuose nurodytas simbolis rodo, kad sugedusios elektros ar elektroninės įrangos negalima išmesti kartu su buitinėmis atliekomis. Jei norite atsikratyti, pakartotinai panaudoti ar utilizuoti komponentus, teisinga juos nuvežti į specializuotą surinkimo punktą, kur jie bus priimti nemokamai. Informaciją apie naudotos įrangos surinkimo vietas teikia vietos valdžios institucijos, pvz., savo interneto svetainėse.

Teisingas produkto utilizavimas padeda išsaugoti gamtos išteklius ir išvengti neigiamų padarinių žmonių sveikatai ir aplinkai, galinčių atsirasti dėl produkte esančių potencialiai pavojingų medžiagų, mišinių ir sudedamųjų dalių.

Už netinkamą atliekų šalinimą gresia baudos pagal atitinkamus vietos teisės aktus.

ES šalių naudotojai: Jei norite išmesti elektros ar elektroninę įrangą, kreipkitės į artimiausią prekybos vietą arba tiekėją, kuris jums suteiks daugiau informacijos.

šalinimas ne Europos Sąjungos šalyse: Šis simbolis taikomas tik Europos Sąjungos šalims. Jei norite išmesti šį gaminį, kreipkitės į vietos valdžios institucijas arba pardavėją dėl tinkamo šalinimo būdo.

Garantinis lapas

na

Katalogo Nr: DED7183 Partijos numeris: .....

(toliau – Produktas)

Produkto pirkimo data: .....

Pardavėjo antspaudas

Pardavėjo parašas ir data: .....

Vartotojo pareiškimas:

Patvirtinu, kad buvau informuotas apie garantijos sąlygas ir taisyklių, išvardytų Naudojimo instrukcijoje ir Garantiniame lape, nepaisymo pasekmes. Šios garantijos sąlygos yra man žinomos, ką patvirtinu savo parašu:

....

data ir vieta vartotojo parašas

I. Atsakomybė už Produktą:

1. Garantijos suteikėjas – „DEDRA EXIM“ Sp. z o.o. su būstine adresu: ul. 3 Maja 8, 05-800 Pruškuvas, KRS 0000062517, Varšuvos apylinkės teismas, Valstybinio teismo registro XIV ūkinis skyrius, Mokesčiu mokėtojo kodas 527-020-49-33, Įstatinis kapitalas: 100 980,00 PLN.

2. Šiame garantiniame lape nurodytomis sąlygomis Garantijos suteikėjas suteikia garantiją Produktui iš Garantijos suteikėjo asortimento.

3. Garantijos pagrindu atsakomybė yra priimama tik už defektus, esančius

Produkte jo išdavimo Vartotojui metu.

4. Garantijos pagrindu Vartotojas gauna teisę nemokamai suremontuoti Produktą, jei defektas buvo aptiktas garantijos galiojimo metu. Apie Produkto remonto būdą (remonto atlikimo metodą) sprendžia Garantijos suteikėjas. Jei Garantijos suteikėjas nuspręstų, kad remontas yra neįmanomas, Garantijos suteikėjas pasilieka sau teisę pakeisti elementą su defektu arba visą Produktą kitu, veikiančiu teisingai, sumažinti Produkto kainą arba anuliuotu sutartį.

5. Vartotojo, kuris pagal 1964 m. balandžio 23 d. Civilinį kodeksą nėra laikomas vartotoju, atveju Garantijos suteikėjo atsakomybė dėl kompensacijos, susijusi su šia garantija ir (arba) jos sudarymu ir vykdymu, nepriklausomai nuo formos, yra apribota iki maksimaliai Produkto su defektu vertės.

II. Garantijos laikotarpis

Produkto elementai, kuriems veikia garantija	Garantinės apsaugos trukmė
DED7183	36 mėnesiai, skaičiuojant nuo Produkto pirkimo datos, nurodytos šiame Garantiniame lape

III. Naudojimosi garantija sąlygos

1. Vartotojas privalo patiekti užpildytą Produkto Garantinį lapą ir Produkto pirkimą patvirtinantį dokumentą (pvz. kasos čekis, sąskaita-faktūra ir pan.). Tam, kad pretenzijos nagrinėjimo procesas vyktų sklandžiai, rekomenduojama, kad Vartotojas kartu su Produktu perduotų visus elementus, nurodytus „Komplektacijos sąraše“, esančiame Naudojimo instrukcijoje.

2. Vartotojas privalo laikytis Naudojimo instrukcijoje ir Garantiniame lape nurodytų rekomendacijų..

3. Garantija galioja tik Lenkijos Respublikos ir ES teritorijoje.

4. Garantija neapima Produkto defektų, atsiradusių dėl to, kad:

a. Vartotojas nesilaikė sąlygų, nurodytų Naudojimo instrukcijoje, ypač susijusių su teisingu naudojimu, priežiūra ir valymu;

b. Vartotojas naudojo priežiūros ar valymo priemones, neatitinkančias sąlygas nurodytas Naudojimo instrukcijoje;

c. Vartotojas netinkamai sandėliavo ir transportavo Produktą;

d. Vartotojas savarankiškai keitė ir (arba) modifikavo Produktą, negavęs Garantijos suteikėjo sutikimo;

e. Vartotojas naudojo Produkte eksploatacines medžiagas, neatitinkančias Naudojimo instrukcijos sąlygų

5. Vartotojas, kuris pagal 1964 m. balandžio 23 d. Civilinį kodeksą nėra laikomas vartotoju, praranda garantiją Produktui, jei:

- Vartotojas pašalino, pakeitė arba sugadino serijos numerius, datas ir informacines lenteles;
- Vartotojas pažeidė plombas arba ant jų matosi Vartotojo veiksmų pėdsakai.

6. Dėmesio! Veiksmus, susijusius su kasdieniu Produkto aptarnavimu, nurodytu pvz. Naudojimo instrukcijoje, Vartotojas atlieka pats ir savo sąskaita.

IV. Pretenzijos pateikimo procedūra:

1.Pastebėjus, kad Produktas veikia neteisingai, prieš pateikiant pretenziją, reikia įsitikinti, kad visi veiksmai, aprašyti Naudojimo instrukcijoje, buvo atlikti teisingai.

2. Pretenziją rekomenduojama pateikti nedelsiant, geriausiai per 7 dienas nuo Produkto defekto aptikimo. Vartotojas, kuris pagal 1964 m. balandžio 23 d. Civilinį kodeksą nėra laikomas vartotoju, praranda garantiją Produktui, jei nepateikia pretenzijos per 7 dienas.

3. Pretenziją galima pateikti pvz. Produkto pirkimo punkte, garantiniame servise arba raštu adresu: „DEDRA EXIM“ Sp. z o. o., ul. 3 Maja 8, 05-800 Pruškuvas.

4. Vartotojas gali pateikti pretenziją, pasinaudodamas blanku, kuris yra internetinėje svetainėje: www.dedra.pl (Pretenzijos garantiniame laikotarpyje pateikimo forma).

5. Garantinių servisų atskirose šalyse adresai yra nurodyti svetainėje: www.dedra.pl. Jei konkrečioje šalyje nebūtų garantinio serviso, pretenzijas dėl garantijos rekomenduojama siųsti adresu: „DEDRA EXIM“ Sp. z o. o., ul. 3 Maja 8, 05-800 Pruškuvas, Lenkija.

6. Mąjąc Dėl Vartotojo saugumo draudžiama naudoti Produktą su defektais.

7. Dėmesio!!! Produkto su defektais naudojimas kelia pavojų Vartotojo sveikatai ir gyvybei.

8. Veiksmai, susiję su garantija, bus atlikti per 14 darbo dienų skaičiuojant nuo Produkto, dėl kurio yra pateikiama pretenzija, pristatymo dienos.

9. Prieš pristatant Produktą, dėl kurio yra pateikiama pretenzija, rekomenduojama jį nuvalyti. Produktą, dėl kurio yra pateikiama pretenzija, reikia kruopščiai supakuoti, kad jis būtų apsaugotas nuo pažeidimų transporto metu – rekomenduojama pristatyti produktą originalioje pakuotėje.

10. Garantijos laikotarpis yra pratęsiamas tiek, kiek Vartotojas negalėjo juo naudotis dėl garantijos apimto defekto.

Gwarancja Ši garantija neriboja, neišskiria bei nesustabdo Vartotojo teisių dėl parduotos prekės neatitikimo arba prekės defekto.

LT

Vadovaudamiesi 2016 m. balandžio 27 d. Europos Parlamento ir Tarybos reglamento (ES) 2016/679 dėl fizinių asmenų apsaugos tvarkant asmens

duomenis ir dėl laisvo tokių duomenų judėjimo ir kuriuo panaikinama Direktyva 95/46/EB 13 straipsnio 1 ir 2 dalimis, informuojame, kad
1. Formoje pateiktų jūsų asmens duomenų valdytojas yra DEDRA-EXIM sp. z o.o., kurios registruota buveinė yra Pruszkowe, 3 Maja g. 8, 05-800 Pruszkow (toliau: "Administratorius").
2. Jūsų duomenys bus tvarkomi tik siekiant atlikti prietaiso garantijos procedūrą pagal Bendrojo duomenų apsaugos reglamento 6 straipsnio 1 dalies b punktą (toliau: „BDAR“) Duomenys teikiami savanoriškai, tačiau jie būtini garantijos procedūrai
3. Jūsų duomenys bus tvarkomi garantijos procedūros vykdymo nagrinėjimo laikotarpiu ir archyvavimo tikslais, jei prireiktų apsiginti nuo galimų pretenzijų Administratoriui, bet ne ilgiau nei iki tol, kol joms įvyks senaties terminas.
4. Jūsų duomenys gali būti atskleisti tik tiems subjektams, kurie tvarko duomenis duomenų administratoriaus vardu pagal rašytinę asmens duomenų tvarkymo pavedimo sutartį, teikiančią: techninės paslaugas, hosting'o ar interneto svetainės priežiūros paslaugas, IT paslaugas, kurjerių paslaugas. Administratoriaus tiekėjai privalo užtikrinti duomenų saugumą ir laikytis galiojančių teisės aktų reikalavimų, susijusių su asmens duomenų apsauga, ir negali naudoti patikėtų asmens duomenų kitais nei sutartyje su Administratoriumi nurodytais tikslais.
5. Jūsų duomenys nebus tvarkomi automatizuotomis priemonėmis, įskaitant profiliavimą, ir nebus perduodami trečiajai šaliai / tarptautinei organizacijai.
6. Bet kuriuo metu turite teisę susipažinti su savo duomenų turiniu ir teisę ištaisyti, ištrinti, apriboti duomenų tvarkymą, teisę į duomenų perkeliamumą, teisę prieštarauti bet kuriuo metu.
7. Visais klausimais, susijusiais su administratoriaus atliekamu jūsų asmens duomenų tvarkymu, galite kreiptis šiuo el. pašto adresu: daneosobowe@dedra.pl.;
8. Turite teisę pateikti skundą tinkamai duomenų apsaugos institucijai;

LV Satura rādītājs

1. Attēli un zīmējumi
2. Ierīces apraksts
3. Ierīces pielietojums
4. Lietošanas ierobežojumi
5. Tehniskie dati
6. Sagatavošana darbībai
7. Ierīces ieslēgšana
8. Ierīces lietošana
9. Tekošas tehniskas apkopes darbības
10. Rezerves daļas un piederumi
11. Patstāvīga avāriju novēršana
12. Ierīces komplektācija
13. Informācija lietotājiem par elektrisku un elektronisku iekārtu likvidēšanu
14. Garantijas karte

Oriģinālās instrukcijas tulkojum

Atbilstības deklarācija ir pievienota instrukcijai kā atsevišķs dokuments. Atbilstības deklarācijas neesamības gadījumā sazinieties ar uzņēmumu Dedra Exim Sp. z o.o.
Vispārīgie drošības noteikumi ir pievienoti instrukcijai kā atsevišķa brošūra.

BRĪDINĀJUMS. Izlasiet visus brīdinājumus, kas apzīmēti ar simbolu, un visas instrukcijas.

Zemāk norādīto brīdinājumu un drošības norādījumu neievērošana var kļūt par elektrošoka, ugunsgrēka vai smagu traumu iemeslu.

Saglabājiet visus brīdinājumus un instrukcijas turpmākajai lietošanai.

Ierīce no līnijas SAS + ALL ir paredzēta darbam tikai ar lādētājiem, kā arī ar baterijām no līnijas SAS + ALL.
Litija jonu akumulators un lādētājs nav iekļauti komplektā. Bateriju un lādētāju, izņemot speciālas ierīces, lietošana ir aizliegta.

2. Ierīces apraksts

A attēls: 1. - priekšējais rokturis, 2. - bremzes svira, 3. - eļļas tvertnes vāciņš, 4. - ķēdes vadotne, 5. - slēdža aizsardzība, 6. - ķēde, 7. - aizmugurējais rokturis, 8. - kloķis spiediena virzītājstienis, 9. - slēdzis, 10. - ķēdes spriegošanas poga, 11. - eļļas tvertnes aizsargs, 12. - ķēdes piedziņas vāks 13. - akumulatora kontaktligzda, 14. zobrats, 15. - ķēdes piedziņas ritenis, 16. - ķēdes spriegojums pasīvs

3. Ierīces pielietojums

Zāģis paredzēts tikai koka un koka priekšmetu zāģēšanai. Zāģis ir īpaši piemērots malkas zāģēšanai vai mājsaimniecības darbiem, kas saistīti ar koksnes griešanu. Procedūra ir sīki aprakstīta zemāk.
Pieļaujam iekārtas izmantošanu remonta-būvniecības darbos, remonta rūpnīcās, amatieru darbos, ja vienlaikus būs ievēroti lietošanas nosacījumi un pieļaujami darba apstākļi, noteikti lietošanas instrukcijā.

4. Lietošanas ierobežojumi

UZMANĪBU Ierīci var lietot tikai atbilstoši tālāk sniegtajiem „Pieļaujamajiem darba apstākļiem”.

Nepjaustykite kitų medžiagų, kurios nepaminėtos skyriuje „Tikslinis prietaiso naudojimas“.
Patvaļīgas izmaiņas mehāniskajā un elektriskajā uzbūvē, visādas modifikācijas, apkalpošanas darbības, kas nav aprakstītas instrukcijā, tiek uzskatītas par nelikumīgām un noved pie tūlītējās garantijas tiesību zaudēšanas un atbilstības deklarācijas spēka zaudēšanas.
Ierīces lietošana, kas neatbilst pielietojumam vai lietošanas instrukcijai, noved pie tūlītējās garantijas tiesību zaudēšanas.

Priimtinos darbo sąlygos
S1 - nepertraukiamas veikimas
Akumuliatoriaus įkrovimo temperatūra yra 10–30 ° C. Laikykite ne aukštesnėje kaip 40 ° C oro temperatūroje.

5. Tehniskie dati

Model	DED7183
Darba spriegums [V]	18 d.c.
Rotācijas ātrums [min-1]	4800
Ķēdes padeves ātrums [m / s]	9,2
Vadotņu garums [mm]	300
Maksimālais griešanas garums [mm]	260
Virzošās rievas platums [mm]	1,1
Ķēdes posmu skaits	45
Ķēdes piķis [']	3/8
Ķēdes profils	Pusė kalta
Uz galvenā roktura izmērīts vibrācijas līmenis ah [m/s2]	<2,5
Mērījumu nenoteiktība K [m / s2]	1,5
Trokšņa emisija:	
Skaņas spiediena līmenis LpA [dB(A)] / mērījumu nenoteiktība KpA	91,4 / 3
Skaņas jaudas līmenis LWA [dB(A)] / mērījumu nenoteiktība KWA [dB(A)]	95 / 3
Garantēts skaņas intensitātes līmenis LWA [dB(A)]	96
Ierīces svars [kg]	3,0

Informācijas par vibrācijām un troksni
Kopējā vibrāciju vērtība ah un mērījuma neprecizitāte ir noteikta atbilstoši standartam EN 62841-1 un norādīta tabulā.
Trokšņa emisija ir noteikta atbilstoši ISO 3744:2010, vērtības ir norādītas iepriekš tabulā.

UZMANĪBU Troksnis bar novest pie dzirdes bojāšanas. Darba laikā vienmēr lietojiet dzirdes aizsardzības līdzekļus!

Deklarētā kopējā vibrāciju/trokšņa emisijas vērtība ir izmērīta, izmantojot standarta testa metodi, un var tikt izmantota, lai salīdzinātu vienu ierīci ar otru. Norādītais vibrāciju/trokšņa līmenis var tikt izmantots arī pakļautības vibrāciju/trokšņa iedarbībai iepriekšējai novērtēšanai. Vibrāciju/trokšņa līmenis faktiskās ierīces lietošanas laikā var atšķirties no deklarētajām vērtībām atkarībā no darba instrumentu izmantošanas veida, jo īpaši no apstrādājama priekšmeta veida un nepieciešamības noteikt līdzekļus, kuru mērķis ir nodrošināt lietotāja aizsardzību. Lai precīzi novērtētu iedarbību faktiskajos lietošanas apstākļos, ir jāņem vērā visas darbības cikla daļas, kas aptver arī periodus, kad ierīce ir izslēgta vai ir ieslēgta, bet netiek izmantota darbam.

6. Sagatavošana darbībai

UZMANĪBU Veicot visas darbības, kontaktdakšai ir jābūt atslēgtai no kontaktligzdas.

Visas šajā nodaļā aprakstītās darbības jāveic ar atvienotu akumulatoru. Neuzstādiet akumulatoru, kamēr ķēdes zāģis nav pilnībā salikts, ķēdes spriegojums ir iestatīts un ķēdes eļļošanas eļļa atrodas tvertnē.
Montējot, pielāgojot un pārbaudot ķēdes zāģi, vienmēr valkājiet aizsargcimdus, lai izvairītos no ievainojumiem.

Vadotnes un ķēdes montāža
Atskrūvējiet skrūvi (A attēls, 8. punkts), noņemiet ķēdes piedziņas vāciņu (A attēls, 12. punkts) Samontējiet vadotni, kā parādīts C attēlā.

Pārliecinieties, ka vadotnē (B attēls, 16. punkts) esošais eļļas caurums ķēdes eļļošanai nav piesārņots.
Pārbaudiet, vai ķēde nav bojāta - vai ķēdes posmi nav salauzti, vai kniedes nav pārrautas. Neuzstādiet zāģī bojātu ķēdi.
Uzstādiet vadotni un ķēdi, kā parādīts B attēlā.
Pārliecinieties, ka ķēde ir uzstādīta pareizā virzienā - griezējzobu asajām malām jābūt vērstām ķēdes rotācijas virzienā, kā parādīts B attēlā.
Nedaudz pievelciet ķēdes spriegošanas elementu (B attēls, 15. punkts) tā, lai virzošās joslas rieva ieķertos joslas spraugas profilā. Uzlieciet vāciņu, pievelciet uzgriezni.
Pārliecinieties, ka josla ir pareizi piespiesta pie zāģa korpusa un ka ķēde ir pareizi ievietota piedziņas zobratā (B attēls, 15. punkts) un joslas rievās. Uzlieciet ķēdes piedziņas aizsargu (A attēls, 12. punkts), pievelciet stieņa spiediena pogu (A attēls, 8. punkts). Pārliecinieties, ka aizsargs pieguļ ķēdes zāģa korpusam gar visām saskares malām un nav nekur atlūzis vai izstiepts.

Zāģa ķēdes spriegojums
Lietošanas laikā ķēde pagarinās, regulāri pārbaudiet ķēdes spriegojumu. Pirmo reizi lietojot jaunu ķēdi, paturiet prātā, ka tai nepieciešams zināms laiks, lai iestrādātos, tāpēc ķēdes spriegojums jāpārbauda daudz biežāk. Īpaši svarīgi ir pārbaudīt jaunas ķēdes spriegojumu ik pēc aptuveni 5-10 ekspluatācijas minūtēm.
Lai regulētu ķēdes spriegojumu, pagrieziet stieņa spiediena pogu (A, 8. attēls). Regulēšanu var veikt nelielā diapazonā.
Pareizi nospriegota, ķēde gar stieņa apakšējo malu nenovelkas, un tās garuma vidū to var viegli atdalīt no stieņa par aptuveni 3 - 4 mm, ķēdei neizkrītot no stieņa rievas (D attēls). Atlaižot ķēdi, tā atgriežas savā vietā stieņa rievā. Ja nepieciešams, veiciet regulēšanu, atkārtojot iepriekš minētās darbības..

Ķēdes eļļošana
Motorzāģis bez ķēdes eļļošanas ir aizliegts. Tas var salauzt ķēdi, kas operatoram var izraisīt nopietnus savainojumus vai nāvi.
Par ķēdes smērvielām jāizmanto tikai ķēdes zāģa eļļas (piemēram, Dedra DEGL02 eļļa). Pūtītu motoreļļu vai citu smērvielu izmantošana, kas nav paredzēta šim mērķim, ir aizliegta. Pareiza eļļas izvēle pagarina ķēdes un zāģa vadotnes kalpošanas laiku.
Lai papildinātu ķēdes smērvielu, atskrūvējiet eļļas tvertnes vāciņu (att. A, 3) un ielejiet to iekšā. Uzpildot, novērojiet eļļas līmeni caur eļļas tvertnes vizieri (A, 11. attēls). Viena tvertne satur 130 ml eļļas. Ja eļļa noplūst uz zāģa korpusa, noslaukiet to ar kokvilnas audumu.
Uzpildot eļļas līmeni, pārliecinieties, ka tvertnē neieplūst netīrumi, jo tas var izraisīt nepareizu ķēdes eļļošanu vai zāģa elementu, piemēram, eļļas sūkņa, bojājumus.

7. Ierīces ieslēgšana

⚠ UZMANĪBU Pirms ierīces iedarbināšanas ir obligāti jāveic darbības, kas aprakstītas nodaļā "Sagatavošana darbībai".

Pirms ierīces iedarbināšanas stingri jāveic darbības, kas aprakstītas nodaļā "Sagatavošana darbam".
Pirms ierīces ieslēgšanas pārliecinieties, vai abas operatora kājas ir stingri atbalstītas uz zemes, labā roka atrodas uz aizmugurējā roktura (A, 7. Attēls), bet kreisā - uz priekšējā roktura (A, 1. Attēls). Pārliecinieties, ka tuvumā nav citu cilvēku vai dzīvnieku, kurus zāģa darbības diapazonā varētu nekontrolēt. Pārliecinieties, ka palaišanas laikā ķēdes zāģa ķēde neko neaiztiec.
Lai ieslēgtu ierīci, pārvietojiet bremžu sviru (A, 2. Att.) Virzienā uz priekšējo rokturi (A, 1. Att.). Pēc tam ar labās rokas īkšķi virziet slēdža aizsardzību uz priekšu (att. A, 5). Nospiediet slēdzi ar vismaz diviem labās rokas pirkstiem (norādot un pa vidu) (A, 9. attēls). Ierīce sāks darboties.

8. Ierīces lietošana

⚠ UZMANĪBU "Pirms darba uzsākšanas ar zāģi ir jāveic papildu darbības, piemēram, jāpārbauda drošības bremzes un inerces bremzes un ķēdes eļļošana. Aizliegts izmantot bojātu ierīci.

Avārijas bremzes darbības pārbaude
Pēc zāģa ieslēgšanas pagrieziet kreiso roku uz priekšējā roktura (A, 1. att.) Tā, lai ar plaukstas vai plaukstas aizmuguri stumtu bremžu sviru (A, 2. Att.) Uz priekšu. Zāģa motoram vajadzētu nekavējoties apstāties un ķēdei apstāties.

Inerces bremžu darbības pārbaude
Atlaidiet zāģa slēdzi (att. A, 9) un pārbaudiet, vai ķēde apstājas un apstājas. Ja pēc slēdža atlaišanas ir redzama skaidra ķēdes inerces padeve, zāģēšana ir aizliegta.

Pārbaudiet ķēdes eļļošanu
Turiet ķēdes zāģi ar virzošo stieni leņķī uz leju 45 ° leņķī virs gaišās, vienmērīgās virsmas (piemēram, dēļa), lai mašīna darbotos minūti. Ja uz virsmas parādās skaidra eļļas līnija, kas izmesta no ķēdes vadotnes galā, tad ķēdes eļļošana ir pareiza.
Ja tiek atrasta nepareiza eļļošana, ierīces darbība ir aizliegta. Pārbaudiet, vai vadotnes eļļas caurums (C, 1. Att.) Nav aizsprostots. Pārbaudiet, vai virzošajai joslai (ķēdes virzošajai rievai) nav piesārņojuma. Ja šīm darbībām nav vēlamā efekta, ierīce jānosūta remontam.

Darbs ar motorzāģi
Strādājot ar zāģi, ir svarīgi ievērot visus drošības noteikumus un ieteikumus, kas aprakstīti drošības nosacījumos.
Zāģi nedrīkst sagriezt ar koksni, kas atrodas tieši uz zemes, betona vai citām virsmām. Ķēdes kontakts ar zemi vai citu zemi var būt ne tikai bīstams, bet arī saīsināt ķēdes un virzošā stieņa kalpošanas laiku.

Koku ciršana - sagatavošana
Koku ciršanu nedrīkst veikt tādā veidā, kas apdraud cilvēkus, īpašumus, kā arī elektrības vai telekomunikāciju līnijas utt. Personām, kas atrodas ap operatoru, jābūt vismaz 2,5 metriem (garumam) no nocirstā koka. Ja gadās, ka nocirstais koks nonāk saskarē ar elektrolīniju, telekomunikāciju līniju utt., Nekavējoties par to informējiet attiecīgā tīkla operatoru.
Ja nocirstais koks atrodas uz slīpa zemes, zāģa operatoram jāatrodas kalna augšējā pusē, jo nocirstajam kodam ir tendence nokrist / slīdēt pa nogāzi.
Pirms koka nociršanas jānosaka paredzamais ciršanas virziens (E, 1. attēls). Jāņem vērā tādi faktori kā koka dabiskais slīpums, smagāku zaru un zaru atrašanās vieta, vēja virziens utt.
Pirms sākat cirpšanu, plānojiet un notīriet evakuācijas ceļus (E, 2. Att.). Pareiziem evakuācijas ceļiem jānoiet no krišanas virziena aptuveni 135 ° leņķī. Izvairieties no bīstamām zonām (E, 3. attēls).
No nocirstā koka notīriet netīrumus, akmeņus, vaļēju mizu, naglas, stieples, skavas utt. No apakšējās kārtas notīriet darbības zonu ap koku.

Koku ciršana - ciršanas ciršana
Pirmais griezums, t.i., griezuma griezums (F, 2. att.) Jāveic no tās puses, kur tiek nodrošināts ciršanas virziens (F, 1. un E, 1. att.), Līdz 1/3 no koka stumbra diametra, kas ir perpendikulārs ciršanas virzienam. . Lai samazinātu zāģa iestrēgšanas risku kokā, vispirms veiciet apakšējo horizontālo griezumu un pēc tam augšējo griezumu 45 ° leņķī. Noņemiet nocirstā koka fragmentu no ciršanas griezuma."

"Koku ciršana - ciršanas ciršana
Otrais griezums, t.i., ciršanas griezums (F, 3. att.) Jāveic no malas, kas ir pretēja koka krišanas virzienam. Mēģiniet griezt horizontāli, vismaz 50 mm attālumā no griezuma griezuma apakšējās malas. Atstājiet aiz muguras (F, 4. attēls) apmēram 50 mm platumā. Pamatne (vai eņģe) ir necirsta koka sloksne kokā, kas tai ļauj dot pareizo ciršanas virzienu, neļaujot kokam griezties ciršanas laikā un nokrist citā virzienā, nekā paredzēts. Tas tiks saplēsts, kad to apgāzīs nocirstā koka svars.
Ja pastāv risks, ka koks sāks nokrist citā virzienā, nekā paredzēts, tas atlec un saspiež zāģi ciršanas griezumā, nekavējoties pārtrauc ciršanas griezumu, izmanto ķīļus (koka, plastmasas vai alumīnija), lai paplašinātu ciršanas griezumu un apgāztu koku vēlamajā virzienā. .
Kad ciršanas griezums tuvojas beigām, koks noliecas un nokrīt. Pēc tam noņemiet zāģi no cirsmas, izslēdziet motoru, nolaidiet zāģi un virzieties prom pa evakuācijas ceļu. Uzmanieties no koka augšējiem zariem un zariem, kas var nokrist. Paskaties zem kājām.

Atzarošanai
Kaļķošana ir zaru noņemšana no nogāzta koka, kas atrodas uz zemes. Kaļķojot, jāatstāj biezāki apakšējie zari, lai atbalstītu koku uz zemes. Kaļķošana jāsāk no nocirstās koka pamatnes, virzoties uz augšu. Atgrieziet zarus pa vienam, noņemiet mazus zarus ar vienu griezumu. Celma zarus stiepes spriegumā, lai izvairītos no zāģa piesaistes. Griežot zarus, kas pakļauti spriedzei, esiet piesardzīgs, jo tie var atsprāgt neparedzētā virzienā un trāpīt operatoram, radot savainojumus.
Koku nocirst
Izdzīvošana (vai apgriešana) ir saistīta ar sānu griezumu un slīpētu koku sagriešanu īsos baļķos, lai iegūtu vēlamo šķirni. Veicot griešanu, operatoram stingri jāstāv uz zemes, vienmērīgi sadalot svaru uz abām kājām, ierīces svaru pārvietojot uz sagrieztu stumbru. Cik vien iespējams, stumbru vajadzētu pacelt griešanas vietā, balstoties uz biezākiem zariem, kazām, balstiem vai reljefa dabisko nelīdzenumu.
Ja baļķis tiek atbalstīts griešanas vietā, griezums jāveic no augšas, izvairoties no tā, ka stienis un ķēde nonāk zemē. Šajā situācijā galīgais griezums jāveic kvalificētam zāģim.
Ja stumbrs ir atbalstīts no viena gala (G att. 3) un grieztais gals brīvi karājas, sāciet griešanu no apakšas uz 1/3 no stumbra diametra (G att. 1) no spiedes slodzes puses un pēc tam galīgo griezumu izgatavots no augšas (G, 2. att.) no stiepes sprieguma puses.
Ja baļķis tiek atbalstīts abās griešanas pusēs (H, 3. attēls), griešana jāuzsāk no augšas līdz 1/3 no stumbra diametra (H, 1. Attēls) no spiedes stresa puses, un pēc tam galīgā griešana jāveic no apakšas (H, 2. Attēls) no stiepes sprieguma puses.

Ja grieztais stumbrs atrodas uz slīpa slīpuma, operatoram jāstāv uz nogāzes augšējās daļas, lai izvairītos no ievainojumiem, jo izcirstie baļķi mēdz ripot pa nogāzi.
Pēdējā izciršanas posmā, lai saglabātu pilnīgu kontroli pār zāģi, operatoram jāierobežo spiediens uz zāģi līdz nullei, lai ierīce darbotos uz nogrieztā stumbra tikai ar savu svaru. Tomēr neatlaidiet pirkstus uz zāģa rokturiem, lai pilnībā kontrolētu ierīci.
Pēc griešanas pabeigšanas atlaidiet ķēdes zāģa slēdzi (att. A, 9) un ļaujiet ķēdei apstāties, pirms sākas turpmāka mašīnas kustība. Pārejot no koka uz koku, zāģis ir jāizslēdz."

9. Tekošas tehniskas apkopes darbības

⚠ UZMANĪBU Veicot visas apkalpošanas darbības, kontaktdakšai ir jābūt atslēgtai no kontaktligzdas

Visas apkalpošanas darbības jāveic, noņemot kontaktdakšu no kontaktligzdas. Darbojoties ar motorzāģi, vienmēr valkājiet aizsargcimdus, lai izvairītos no savainojumiem.

Ķēdes spriegojuma pārbaude
Atcerieties, ka zāģa ķēde darbības laikā sakarst un izstiepjas. Darba pārtraukumos pārbaudiet ķēdes spriegojumu, attiecīgi koriģējot to, kā aprakstīts nodaļā "Gatavošanās darbam". Pēc darba pabeigšanas samaziniet ķēdes spriegojumu tā, lai, atdziestot un saīsinot, tas neiekļūtu virzošajā joslā.
Eļļas pārbaude un papildināšana
Regulāri pārbaudiet smēreļļas līmeni, neļaujiet zāģim darboties bez smērvielas. Katru reizi, uzpildot eļļu, pārbaudiet ķēdes spriegojumu.
Stieņa un ķēdes stāvokļa pārbaude
Periodiski (vismaz ik pēc 5 darba stundām) pārbaudiet ķēdes un virzošā stieņa stāvokli. Izjauciet apgrieztā secībā, nekā aprakstīts nodaļā "Gatavošanās darbam", kā aprakstīts montāžai. Notīriet ķēdes virzošās rievas un eļļas caurumu virzošajā joslā (att. C, 1). Lai izvairītos no pārliekas vadotnes nodiluma, regulāri pagrieziet to (intensīvas ķēdes zāģa lietošanas gadījumā katru dienu, pretējā gadījumā katru reizi, kad ķēde tiek asināta vai mainīta), pagriežot ķēdes spriegotāja pasīvo elementu (B, 16. attēls) uz otru pusi un vadotni, pagriežot augšā uz leju. Pārbaudiet virzošo rievu stāvokli: nolieciet malas lineālu uz sāniem, ja ir sprauga, ko virzošo rievu mala ir pagriezusies uz āru, nomainiet vadotni ar jaunu vai atgrieziet to atpakaļ reģenerācijai. Pārbaudiet zobrata stāvokli virzītāja galā, ja nepieciešams, ieeļļojiet ar tehnisko vazelīnu, ievadot to vadotnes caurumā blakus riteņa asij.
Pārbaudiet, vai ķēdē nav plaisu vai vaļīgas kniedes. Nelietojiet ķēdi, kurai ir salauzti savienojumi, vaļīgas kniedes vai kuras savienojumi ir stingri.

Ķēdes asināšana
Ķēde tiek uzskatīta par nodilušu, ja griešanas zobi ir 4 mm gari. Nav atļauts izmantot nodilušu ķēdi, tā jāaizstāj ar jaunu.
Ķēdei kā zāģa darba instrumentam jāpievērš īpaša uzmanība. Tā asums ietekmē griešanas procesa kvalitāti un ātrumu, neass ķēde ievērojami apgrūtina ierīces darbu, veicina virzošā stieņa un zāģa ātrāku nodilumu. Ķēdes asināšana ir sarežģīts process, nepieredzējušam motorzāģa lietotājam asināšana jāuztic kvalificētam servisa centram. Pretējā gadījumā nedrīkst saglabāt griešanas zobu taisno leņķi un attālumu no dziļuma mērītāja, kas var izraisīt paaugstinātu atsitiena risku, kas var izraisīt nelaimes gadījumu darbā, nopietnus ievainojumus un operatora nāvi.

Citas apkopes darbības
Periodiski pārbaudiet zobrata stāvokli, kas vada ķēdi (B att. 15), ja tas ir bojāts, nogādājiet ierīci apkopes centrā nomaiņai.
Uzturiet ierīci tīru, neuzglabājiet netīru ierīci. Netīriet ar mazgāšanas līdzekļiem uz ūdens bāzes, tīrīšanai nelietojiet agresīvus šķīdinātājus. Noņemiet skaidas ar saspiestu gaisu, noņemot pārnesuma pārsegu (att. A, 12), kā arī virzošo stieni un ķēdi. Pirms pārvietošanas uz glabāšanu samaziniet ķēdes spriegojumu, uzlieciet vadotnes pārsegu.
Sargāt no bērniem, sausā vietā, nepakļaut laika apstākļiem (lietus, sniegs, UV stari).
Neuzglabājiet zāģi ar bioeļļojošu eļļu, no kuras nogulsnējas sveķi, jo tas var sabojāt eļļas sūkni. Neuzglabājiet ķēdes zāģi, netīrot ķēdi un virzošo joslu, ja eļļošanai tika izmantota dārzeņu eļļošanas ķēde, jo tas noved pie ķēdes oksidēšanās, tās stingrināšanas un sabojā ķēdi un vadotni.

10. Rezerves daļas un piederumi

Ja prece jānosūta remontam, pirms nosūtīšanas atvienojiet akumulatoru un iztukšojiet eļļas tvertni. Saskaņā ar spēkā esošajiem noteikumiem šķidrā kurināmā pārvadāšana, tostarp izstrādājumu pārvadāšana servisam, neievērojot atsevišķos noteikumos minētos īpašos drošības nosacījumus, ir aizliegta.

Lai iegādātos rezerves daļas un piederumus, sazinieties ar uzņēmuma Dedra Exim servisa centru. Kontaktinformācija ir atrodama instrukcijas 1. lapā. Pasūtot rezerves daļas, norādiet datu plāksnītē norādīto partijas numuru un daļas numuru no kopsalikuma rasējuma.

Garantijas periodā remonti tiek veikti saskaņā ar noteikumiem, kas norādīti garantijas kartē. Ierīce, uz kuru attiecas reklamācija, ir jānodod remontam iegādes vietā (pārdevējam tā ir jāpieņem), jānodod servisa centrā, kas atrodas vistuvāk dzīvesvietai (servisa centru saraksts ir pieejams tīmekļa vietnē www.dedra.pl), vai jānosūta uzņēmuma *Dedra Exim* galvenajā servisa centrā. Pievienojiet ierīcei aizpildīto garantijas karti. Pēc garantijas perioda remontus veic galvenais servisa centrs. Nosūtiet ierīci servisa centrā (sūtījuma izmaksas sedz lietotājs).

11. Patstāvīga avāriju novēršana

⚠ UZMANĪBU Pirms patstāvīgas avāriju novēršanas sākšanas, atslēdziet ierīci no barošanas avota.

Problēma	Cēlonis	Šķīdums
Ierīce nedarbojas	Akumulators nav pareizi pievienots.	Pārbaudiet akumulatoru.
Ierīce nedarbojas	Akumulators ir izlādējies	Uzlādējiet akumulatoru
Ierīce nedarbojas	Bojāts slēdzis	Nomainiet slēdzi uz jaunu - atgrieziet ierīci apkopei
Ierīce nedarbojas	Jūs varat saost sadegušo izolāciju	Motoram nepieciešams remonts - atdodiet ierīci apkopei
Ierīce nedarbojas	Drošības bremze ir bloķēta	Atbloķējiet bremžu sviru (skatīt nodaļu “Sagatavošanās darbam”)
Motors pārkarst	Ventilācijas atveres ir aizsprostotas	Izpūtiet ar saspiestu gaisu
Ierīce darbojas ar grūtībām, pēc brīža apstājas	Ķēdes spriegojums ir pārāk spēcīgs	Pārbaudiet ķēdes spriegojumu (sk. Nodaļu “Sagatavošanās darbam”)
Darba efektivitāte ir ļoti zema	Ķēde nēsāta	Atgrieziet ķēdi asināšanai vai nomainiet to ar jaunu
Darba efektivitāte ir ļoti zema	Ķēdes spriegojums ir pārāk zems	Pārbaudiet ķēdes spriegojumu (sk. Nodaļu “Sagatavošanās darbam”)
Nepareiza eļļošana	Tvertnē nav eļļas	Pārbaudiet eļļas līmeni tvertnē, uzpildiet
Nepareiza eļļošana	Eļļas atvere un virzošās rievas ir aizsērējušas	Notīriet eļļas caurumu un virzošās rievas
Nepareiza eļļošana	Eļļas sūknim ir bojāts	Atgrieziet ierīci apkopei

12. Ierīces komplektācija

1 - bezvada zāģis - 1 gab., 2 - ķēde - 1 gab. 3 - virzošā josla - 1 gab

13. Informācija lietotājiem par nolietotas elektroierīces utilizāciju

(attiecas uz mājsaimniecībām)

Simbols, kas redzams uz izstrādājumiem vai pievienotajā dokumentācijā, norāda, ka bojātas elektriskās vai elektroniskās iekārtas nedrīkst izmest kopā ar sadzīves atkritumiem. Ja vēlaties atbrīvoties no sastāvdaļām, atkārtoti izmantot vai reģenerēt, pareizi ir nogādāt tās specializētā savākšanas punktā, kur tās tiks pieņemtas bez maksas. Informāciju par lietotu iekārtu savākšanas punktu atrašanās vietu sniedz vietējās iestādes, piemēram, savās tīmekļa vietnēs.
Pareiza produkta utilizācija palīdz saglabāt dabas resursus un izvairīties no negatīvas ietekmes uz cilvēku veselību un vidi, kas var rasties produkta sastāvā esošo potenciāli bīstamo vielu, maisījumu un sastāvdaļu dēļ.
Par nepareizu atkritumu apglabāšanu draud sodi saskaņā ar attiecīgajiem vietējiem noteikumiem.
Lietotāji ES valstīs: Ja nepieciešams atbrīvoties no elektriskām vai elektroniskām iekārtām, sazinieties ar tuvāko tirdzniecības vietu vai savu piegādātāju, kas jums sniegs papildu informāciju.
apglabāšana valstīs ārpus Eiropas Savienības: Šis simbols attiecas tikai uz Eiropas Savienības valstīm. Ja vēlaties šo izstrādājumu izmest, sazinieties ar vietējām iestādēm vai izplatītāju, lai noskaidrotu pareizo utilizācijas metodi.

Garantijas talons
uz

Kataloga Nr: DED7183 Partijas numurs:.....

(turpmāk saukts **Produkts**)

Produkta iegādes datums: .....

Pārdevēja zīmogs

Datums un pārdevēja paraksts: .....

Lietotāja apliecinājums:

Ar šo apliecinu, ka saņēmu informāciju par garantijas nosacījumiem, kā arī par Lietošanas instrukcijas un Garantijas talona norādījumu neievērošanas sekām. Garantijas nosacījumi ir man zināmi, ko apliecinu ar savu rokraksta parakstu:

....

datums un vieta Lietotāja paraksts

I. Atbildība par Produktu

1. 3 Maja 8, 05-800 Pruszków, Polija, reģistrācijas numurs KRS 0000062517, Varšavas Rajona Tiesa Varšavā, Valsts tiesas reģistra XIV. Saimnieciskā nodaļa, NMR kods (NIP) 527-020-49-33, Pamatkapitāls: 100 980,00 PLN.
2. Saskaņā ar noteikumiem, minētiem šajā Garantijas talonā, Garants piešķir garantiju Produktam, kuru izplata Garants.
3. Garantijas atbildība apņem tikai defektus, izraisītu pēc iemesliem, esošiem Produkta Lietotājam nodošanas laikā.
4. Sakarā ar garantiju Lietotājam ir tiesības prasīt bezmaksas uzlabot Produktu, ja defekts tiks konstatēts garantijas laikā. Produkta uzlabošanas veids (remonta izdarīšanas metode) ir atkarīgs no Garanta uzskata. Gadījumā, kad Garants konstatēs, ka remonts nav iespējams, Garantam ir tiesības mainīt bojātu elementu vai visu Produktu uz brīvu no defektiem, samazināt Produkta cenu vai atteikties no līguma.
5. Attiecībā uz Lietotājam, kas nav patērētājs 1964. gada 23. aprīļa Likuma "Civillikums" izpratnē, Garanta kompensācijas atbildība par zaudējumiem, savienotiem ar garantiju un/vai sakarā ar noslēgšanu un izpildīšanu, neatkarīgi no tiesiskām attiecībām, ir ierobežota tikai līdz nekvalitatīva Produkta vērtībai.

II. Garantijas laiks

Produkta elementi, apņemti ar garantiju	**Garantijas aizsardzības laiks**
DED7183	36 mēneši, skaitot no Produkta iegādes datuma norādīta Garantijas talonā

III. Garantijas lietošanas nosacījumi

1. Aizpildīts Lietotāja Produkta Garantijas talons ar Lietotāja dokumentu, apliecinošu Produkta iegādi, piem. kases kvīts, faktūrrēķins utt. Efektīvas reklamācijas realizācijai ieteicams, lai Lietotājs nodotu kopā ar reklamētu Produktu visus elementus, minētus Produkta "Komplektācija" Lietošanas instrukcijas daļā.
2. Lietošanas Instrukcijas un Garantijas talona norādījumu ievērošana.
3. Garantija ir derīga tikai Polijas Republikas un ES teritorijā.
4. Garantija neapņem Produkta defektus, ierosinātus, starp citiem, sekojošos gadījumos:

a. Lietotājs neievēro Lietošanas instrukcijas noteikumus, sevišķi pareizas ekspluatācijas, konservācijas un tīrīšanas jomā;

b. Lietotājs lieto tīrīšanas vai konservācijas līdzekļus, kas neatbilst Lietošanas

Instrukcijas norādījumiem;

c. Lietotājs neattiecīgi glabā un transportē Produktu;

d. Lietotājs patstāvīgi izdara Produkta izmaiņas un/var pārveidojumus, bez saskaņošanas ar Garantu;

e. Lietotājs lieto Produktā ekspluatācijas materiālus, kas neatbilst Lietošanas Instrukcijas norādījumiem.

5. Lietotājs, kas nav patērētājs 1964. gada 23. aprīļa Likuma "Civillikums" izpratnē, zaudē garantijas tiesības attiecībā uz Produktam, kurā, Lietotāja darbības rezultātā:

- tika likvidēti, mainīti vai bojāti sērijas numuri, datu apzīmējumi vai nominālas tabuliņas;
- tika bojātas vai mainītas plombas.

6. Uzmanību! Darbību, savienotu ar Produkta ikdienas apkalpošanu, ja izriet no Lietošanas instrukcijas, Lietotājs veic patstāvīgi un pēc savām izmaksām.

IV. Reklamācijas procedūra

1. Produkta nepareizas darbības konstatēšanas gadījumā, pirms reklamācijas paziņošanas, Lietotājam ir pienākums pārbaudīt, vai visa darbība, tostarp aprakstīta Lietošanas instrukcija, tika pareizi veikta.
2. Reklamācijas paziņojumu ieteicams sniegt nekavējoties, vislabāk 7 dienu laikā no Produkta defekta konstatēšanas dienas. Lietotājs, kas nav patērētājs 1964. gada 23. aprīļa Likuma "Civillikums" izpratnē, zaudē garantijas tiesības attiecībā uz Produktam, ja nesniegs reklamācijas paziņojumu 7 dienu laikā.
3. Reklamācijas paziņojums var būt sniegts, starp citiem, Produkta iegādes vietā, garantijas servisā vai rakstiski uz adresi: DEDRA EXIM sp. z o.o., ul. 3 Maja 8, 05-800 Pruszków, Polija.
4. Lietotājs var arī sniegt reklamācijas paziņojumu, izmantojot formulāru, pieejamu mājaslapā www.dedra.pl. („Reklamācijas paziņošanas formulārs garantijas ietvaros").
5. Servisu adreses atsevišķām valstīm atrodas mājaslapā www.dedra.pl. Gadījumā, kad attiecīgajā valstī nav garantijas servisa, reklamācijas paziņojumi jābūt sniegti uz adresi: DEDRA EXIM sp. z o.o., ul. 3 Maja 8, 05-800 Pruszków (Polija).
6. Ņemot vērā Lietotāja drošību, bojāta Produkta lietošana ir aizliegta.
7. Uzmanību!!! Bojāta Produkta lietošana ir bīstama Lietotāja veselībai un dzīvei.
8. Garantijas pienākums tiks izpildīts 14 darba dienu laikā, skaitot no dienas, kad Lietotājs piegādās bojātu Produktu
9. Pirms bojāta Produkta nodošanas reklamācijai ieteicam to notīrīt. Rekomendējam rūpīgi pasargāt reklamētu Produktu no bojājumiem transportēšanas laikā (ieteicama Produkta piegāde oriģinālā iepakojumā).
10. Garantijas laiks tiek pagarināts uz laiku, kurā, sakarā ar Produkta defektu,, apņemtu ar garantiju, Lietotājs nevarēja to lietot. Garantija neizslēdz, neierobežo un neaptur Lietotāja tiesību, kas izriet no atbildības par pārdota produkta neatbilstību likumam.

LV

Saskaņā ar Eiropas Parlamenta un Padomes 2016. gada 27. aprīļa Regulas (ES) 2016/679 par fizisku personu aizsardzību attiecībā uz personas datu apstrādi un šādu datu brīvu apriti un ar ko atceļ Direktīvu 95/46/EK 13. panta 1. un 2. punktu, informējam jūs, ka.

1. Jūsu veidlapā norādītu personas datu pārzinis ir DEDRA-EXIM sp. z o.o., ar juridisko adresi Pruškovā, ul. 3 Maja 8, 05-800 Pruszków (tālāk: "Pārzinis").

2. Jūsu dati tiks apstrādāti tikai, lai veiktu ierīces garantijas procedūru saskaņā ar Vispārīgo datu aizsardzības noteikumu (turpmāk tekstā: "VDAR") 6. panta 1. daļas b. burtu. Datu sniegšana ir brīvprātīga, bet nepieciešama garantijas procedūras veikšanai.

3. Jūsu dati tiks apstrādāti garantijas procedūras izskatīšanas laikā un arhivēšanas nolūkos gadījumā, ja būs nepieciešams aizstāvēties pret jebkādām pretenzijām pret Pārzini, ne ilgāk kā līdz to termiņa beigām.

4. Jūsu datus drīkst izpaust tikai personām, kuras apstrādā datus pārzinim, pamatojoties uz rakstisku līgumu par personas datu apstrādes uzticēšanu, cita starpā subjektiem, kas nodrošina: tehniskā dienesta pakalpojumus, hostingu vai vietnes apkopi, IT pakalpojumus, kurjeru pakalpojumus. Pārziņa piegādātājiem ir pienākums nodrošināt datu drošību un ievērot piemērojamo likumu prasības, kas saistītas ar personas datu aizsardzību, un viņi nedrīkst izmantot uzticētos personas datus citiem mērķiem, nevis tiem, kas noteikti līgumā ar Pārzini.

5. Jūsu dati netiks apstrādāti automatizēti, tostarp profilēšanas veidā, un tie netiks pārsūtīti uz trešo valsti / starptautisku organizāciju.

6. Jums ir tiesības jebkurā laikā piekļūt saviem datiem un labot, dzēst, ierobežot apstrādi, tiesības pārsūtīt datus, tiesības iesniegt iebildumus, jebkurā brīdī.

7. Visos jautājumos, kas saistīti ar jūsu personas datu apstrādi, ko veic Pārzinis, varat sazināties ar šo e-pasta adresi: daneosobowe@dedra.pl.

8. Jums ir tiesības iesniegt sūdzību iestādei, kas ir atbildīga par personas datu aizsardzību.

HU Tartalomjegyzék

1. Képek és ábrák
2. A készülék leírása
3. A készülék rendeltetésszerű használata
4. A használat korlátozása
5. Műszaki adatok
6. Felkészülés a munkára
7. A készülék bekapcsolása
8. A készülék használata
9. Folyamatos karbantartás
10. Alkatrészek és tartozékok
11. Önhibaelhárítás
12. A készülék kompletizálása

13. Információ a felhasználóknak az elektromos és elektronikus eszközök ártalmatlanításáról
14. Jótállási kártya
Traducerea instrucțiunii originale

A megfelelőségi nyilatkozatot külön dokumentumként csatolták az utasításhoz. A megfelelőségi nyilatkozat hiányában lépjen kapcsolatba a Dedra Exim Kft. Céggel.
Az általános biztonsági feltételeket külön útmutatásként csatolták az utasításokhoz. Az általános biztonsági feltételeket külön útmutatásként csatolták az utasításokhoz.

Szimbólummal jelölt összes FIGYELMEZTETÉST és az utasításokkal . Az alábbi figyelmeztetések és biztonsági utasítások be nem tartása áramütést, tüzet vagy súlyos sérülést okozhat.
Tartsa a figyelmeztetéseket és utasításokat jövői használatára.
A SAS + ALL vonalú készüléket úgy tervezték, hogy csak a töltőkkel, valamint a SAS + ALL vonal akkumulátorokkal működjön.
A lítium-ion akkumulátor és a töltő nem tartozék. Tilos az akkumulátorokat és töltőkészülékeket használni, de nem külön eszközöket.

2. A készülék leírása

A ábra: 1. - első fogantyú, 2. - fékkar, 3. - olajtartály kupakja, 4. - láncvezető, 5. - kapcsolóvédelem, 6. - lánc, 7. - hátsó fogantyú, 8. - gomb nyomásszabályozó nyomás, 9. - kapcsoló, 10. - láncfeszítő gomb, 11. - olajtartály védőbordája, 12. - lánchajtás fedele 13. - akkumulátor foglalat, 14. fogazott ütköző, 15. - láncmeghajtó kerék, 16. - a lánc feszültsége passzív

3. A készülék rendeltetésszerű használata

A fűrész csak fa és fa tárgyak fűrészelésére szolgál. A fűrész különösen alkalmas tűzifa fűrészelésére vagy a favágással kapcsolatos háztartási munkákra. Az eljárást az alábbiakban részletezzük.
Megengedett a berendezés használata felújítási-építési munkákhoz, javítóműhelyekben, amatőr munkákhoz, a használati útmutatóban leírt használati feltételek és megengedett munka körülmények betartásával.

4. A használat korlátozása

FIGYELEM **A készülék csak az alábbi „megengedett munkaviszonyoknak” megfelelően használható.**

Ne vágjon olyan anyagokat, amelyek nem szerepelnek a készülék rendeltetésszerű használata című szakaszban.
A mechanikai és elektromos szerkezetek jogosulatlan megváltoztatása, minden olyan módosítás, karbantartási tevékenység, amelyet a felhasználói kézikönyv nem írja le, jogellenesnek minősül, és a garanciajogokat azonnal érvényteleníthet, a megfelelőségi nyilatkozat pedig válik érvénytelenné.
A helytelen, vagy az üzemeltetési utasításnak nem megfelelő használat okoz azonnali garancia elvesztését.

Megengedett munkaviszonyok
S1 - folyamatos működés Az akkumulátor töltési hőmérséklete 10-30 ° C. Ne tegye ki 40 ° C feletti levegőnek.

5. Műszaki adatok

Készülékmodell	**DED7183**
Üzemi feszültség [V]	18 d.c.
Fordulatszám [min-1]	4800
Lánc előtolás sebessége [m / s]	9,2
Vezetők hossza [mm]	300
Maximális vágási hossz [mm]	260
Vezetőhorony szélessége [mm]	1,1
A láncszemek száma	45
Láncmagasság [']	3/8
Lánc profil	Fél véső
A fő fogantyún mért rezgés szint ah [m / s2]	<2,5
K [m / s2] mérési bizonytalanság	1,5
Zajkibocsátás:	
Hangnyomásszint LpA [dB (A)] / KpA mérési bizonytalanság	91,4 / 3
Hangteljesítmény szint LWA [dB (A)] / mérési bizonytalanság KWA [dB (A)]	95 / 3
Garantált hangteljesítmény szint LWA [dB (A)]	96

Információ a rezgésről és a zajról
A rezgések ah értékét és a mérés bizonytalanságát a EN 62841-1 szabvány szerint határoztak meg és a táblázatban adtak meg.
A zajkibocsátást a ISO 3744:2010, szerint határozták meg, az értékeket a fenti táblázatban adják meg.

FIGYELEM **A zaj károsíthatja a hallást, munka közben mindig használjon hallásvédőt!**

A bejelentett teljes rezgés / zaj értéket egy szabványos vizsgálati módszerrel mérik, és egy eszköz egy másik eszközzel összehasonlítására használható. A rezgés / zajszint is használható a rezgés / zaj expozíció előzetes értékelésére.
A rezgés / zaj szintje a készülék tényleges használata során eltérhet a bejelentett értékektől, attól függően, hogy milyen módon használják a munkaeszközöket, különösen a munkadarab típusáról és a kezelő védelme érdekében szükséges intézkedések meghatározásáról. Ahhoz, hogy az expozíciót a valós használati körülmények között pontosan meg lehessen becsülni, figyelembe kell venni a működési ciklus minden részét, ideértve azokat az időszakokat is, amikor a készülék ki van kapcsolva, vagy be van kapcsolva, de pont nem használják a munkához.

6. Felkészülés a munkára

FIGYELEM **Minden műveletet csak akkor végezze el, ha a dugó ki van húzva a konnektorból.**

Az ebben a fejezetben leírt összes műveletet lekapcsolt akkumulátorral kell elvégezni. Ne telepítse az akkumulátort, amíg a láncfűrész teljesen össze nem áll, a lánc feszültsége meg nem állítva és a lánckenő olaj a tartályban van.
A láncfűrész összeszerelése, beállítása és ellenőrzése során mindig viseljen védőkesztyűt, hogy elkerülje a sérüléseket.

A vezető rúd és a lánc összeszerelése
Lazítsa meg a gyűrűscsavart (A, 8. ábra), vegye le a lánchajtás fedelét (A, 12. ábra) Szerelje össze a vezetőrudat a C ábrán látható módon. Győződjön meg róla, hogy a lánc kenésére szolgáló olajnyílás a vezetőrúdban (B, 16. ábra) nem szennyeződött.
Ellenőrizze a láncot sérülések szempontjából - hogy a láncszemek nem törtek-e el, a szegecsek nem törtek-e el. Sérült láncot ne szereljen be a fűrészbe.
Szerelje fel a vezetőrudat és a láncot a B ábrán látható módon.
Győződjön meg arról, hogy a lánc a megfelelő irányban van felszerelve - a vágófogak éleinek a lánc forgásirányába kell mutatniuk, ahogyan a B ábrán látható.
Enyhén húzza meg a láncfeszítő elemet (B ábra, 15. ábra) úgy, hogy a vezető rúd hornya a rúd hornyának profiljába illeszkedjen. Szerelje fel a fedelet, húzza meg az anyát.
Győződjön meg arról, hogy a rúd megfelelően rá van nyomva a fűrésztestre, és hogy a lánc megfelelően ül a hajtóláncon (B ábra, 15. ábra) és a rúd hornyaiban. Szerelje fel a lánchajtás védőburkolatát (A. ábra, 12) húzza meg a rúd nyomógombját (A. ábra, 8). Ügyeljen arra, hogy a védőburkolat minden érintkező széle mentén a láncfűrészházhoz tapadjon, és sehol ne legyen laza vagy feszüljön.

A fűrészlánc feszítése
A lánc a használat során megnyúlik, rendszeresen ellenőrizze a láncfeszítést. Ha először használ új láncot, vegye figyelembe, hogy annak bizonyos időre van szüksége a bejáratáshoz, ezért a láncfeszességet sokkal gyakrabban kell ellenőrizni. Különösen fontos, hogy az új lánc feszességét körülbelül 5-10 percenkénti működés után ellenőrizze.
A láncfeszesség beállításához forgassa el a rúdnyomás gombot (A, 8. ábra). A beállítások egy kis tartományon belül végezhetők el.
Megfelelően megfeszített állapotban a lánc nem lóg meg a rúd alsó széle mentén, és hosszának közepén kb. 3-4 mm-rel óvatosan el lehet húzni a rúdtól anélkül, hogy a lánc kiesne a rúd hornyából (D ábra). Elengedéskor a lánc visszatér a helyére a rúd hornyába. Szükség esetén a fenti lépések megismétlésével végezze el a beállításokat..

Lánckenés
A láncfűrész lánckenő olaj nélkül tilos. Ez megszakíthatja a láncot, ami súlyos sérüléseket vagy halált okozhat a kezelő számára.
Lánckenőanyagként csak láncfűrész olajokat (például Dedra DEGL02 olajat) szabad használni. Fújott motorolajok vagy más erre a célra nem engedélyezett kenőanyagok használata tilos. A megfelelő olaj kiválasztása meghosszabbítja a lánc és a fűrészvezető élettartamát.
A lánckenő olaj feltöltéséhez csavarja le az olajtartály kupakját (A, 3. ábra), és öntse bele. Feltöltéskor figyelje meg az olajszintet az olajtartály védőablakon keresztül (A, 11 ábra). Az egyik tartály 130 ml olajat tartalmaz. Ha olaj ömlött a fűrésztestre, törölje szárazra egy pamut kendővel.
Az olaj feltöltésekor ügyeljen arra, hogy a szennyeződés ne kerüljön a tartályba, mert ez a lánc nem megfelelő kenését vagy a fűrész alkatrészeinek, például az olajszivattyú károsodását okozhatja.

7. A készülék bekapcsolása

FIGYELEM **A készülék üzembe helyezése előtt feltétlenül a "Felkészülés a munkára" fejezetben leírt műveleteket végezze el.**

Az eszköz indítása előtt szigorúan végre kell hajtani a "Munka előkészítése" fejezetben leírt műveleteket.
A készülék bekapcsolása előtt ellenőrizze, hogy a kezelő mindkét lába szorosan a földön van-e, a jobb kéz a hátsó fogantyún van (A, 7 ábra), a bal oldalon pedig az első fogantyún (A, 1 ábra). Ügyeljen arra, hogy a közelben nincsenek olyan emberek vagy állatok, akik ellenőrizetlenül lennének a fűrész munkaterületén belül. Üzembe helyezéskor ügyeljen arra, hogy a láncfűrész lánca semmivel ne érintse meg.
A készülék bekapcsolásához mozgassa a fékkart (A, 2 ábra) az első fogantyú felé (A, 1 ábra). Ezután jobb kezének hüvelykujjával csúsztassa előre a kapcsoló védelmét (A, 5 ábra). A jobb kéz legalább két ujjával (mutató és középső rész) nyomja meg a kapcsolót (A, 9. ábra). Az eszköz elkezdi működni.

8. A készülék használata

"A fűrészelés megkezdése előtt további műveleteket kell végrehajtani, például ellenőriznie kell a biztonsági fék működését, a tehetetlenségi féket és a lánckenést. Tilos a hibás eszköz használata.

A vészfék működésének ellenőrzése
A fűrész bekapcsolása után fordítsa el bal kezét az első fogantyún (A ábra, 1) úgy, hogy a kéz vagy a csukló hátuljával előre tolja a fékkart (A, 2 ábra). A fűrészmotornak azonnal le kell állnia, és a láncnak meg kell állnia.
A tehetetlenségi fék működésének ellenőrzése
Engedje el a fűrészkapcsolót (A, 9 ábra) és ellenőrizze, hogy a lánc leáll-e és megáll-e. Ha a kapcsoló elengedése után a lánc tiszta inerciális adagolása látható, akkor a fűrészelés tilos.

Ellenőrizze a lánc kenését
Tartsa a láncfűrészt úgy, hogy a vezetőrudazat lefelé legyen lejtve 45 ° -os szögben egy fényes, egyenletes felület (például egy deszka) felett, hogy a gép egy percig működhessen. Ha egy tiszta olaj vonal jelenik meg a láncból a vezetőléc végén, akkor a lánc kenése megfelelő.
Nem megfelelő kenés esetén a készülék működtetése tilos. Ellenőrizze, hogy a vezetőolaj-nyílás (C ábra, 1) nincs-e eldugva. Ellenőrizze a vezetősínt (láncvezető horony) szennyeződést. Ha ezeknek a műveleteknek nincs a kívánt hatása, akkor az eszközt javításra kell elküldeni.

Munka láncfűrésszel
A fűrészeléssel történő munka során feltétlenül be kell tartani az összes biztonsági előírást és a biztonsági feltételekben ismertetett ajánlást.
A fűrészt nem szabad favágással közvetlenül a talajon, betonon vagy más felületen fektetni. A lánc érintkezése a talajjal vagy más talajjal nemcsak veszélyes lehet, hanem lerövidítheti a lánc és a vezetősín élettartamát.

Fa kivágása - előkészítés
A favágást nem szabad úgy végezni, hogy veszélyeztesse az embereket, a vagyont, a tápvezetéket vagy a távközlési vezetékeket stb. Az üzemeltető körüli személyeknek legalább 2,5 méter (hosszúságú) a levágott fától kell lenniük. Ha előfordul, hogy a levágott fa érintkezésbe kerül elektromos vezetékkel, távközlési vezetékkel stb., Azonnal értesítse az adott hálózat üzemeltetőjét.
Ha a levágott fa lejtős talajon van, akkor a fűrészkezelőnek a domb felső oldalán kell lennie, mivel a levágott fa hajlamos esni / lecsúszni a lejtőn.
A fa kivágása előtt meg kell határozni a kivágás várható irányát (E, 1. ábra). Figyelembe kell venni az olyan tényezőket, mint a fa természetes dőlése, a nehezebb ágak és ágak elhelyezkedése, a szél iránya stb.
Tervezze meg és törölje a menekülési útvonalakat (E, 2. ábra), mielőtt megkezdi a nyírási műveletet. A helyes menekülési útvonalaknak kb. 135 ° szögben eltérniük kell a zuhanás irányától. Kerülje a veszélyzónákat (E, 3. ábra).
Távolítsa el a szennyeződéseket, a köveket, a laza kérget, a szögeket, huzalokat, kapcsokat a levágott fáról stb. Tisztítsa meg a fa körül a műveleti területet az aljszőrzetből.

Fa kivágása - kivágás
Az első vágást, azaz a kivágást (F, 2. ábra) azon oldalról, ahol a kivágási irány biztosított (F, 1. és E, 1. ábra), a fatörzs átmérőjének 1/3-es mélységére, a merítésre merőlegesen kell elvégezni. . A fűrész beragadásának kockázatának minimalizálása érdekében először hajtsa végre az alsó vízszintes, majd a felső metszetet 45 ° -os szögben. Távolítsa el a levágott fa töredéket a kivágásból."

"Fa kivágása - kivágás
A második vágást, azaz a kivágást (F, 3. ábra) a fa kivágásának irányával ellentétes oldalról kell elvégezni. Vízszintesen vágni próbáljon legalább 50 mm távolságot a bevágás alsó széle felett. Hagyja hátra (F, 4. ábra) kb. 50 mm széles. Az alsó rész (vagy a csuklópánt) a fán nem vágott fa csíkja, amely lehetővé teszi a megfelelő kivágási irány megadását, megakadályozva a fát forgás közben és a tervezettől eltérő irányba esést. Szétszakad, ha a levágni kívánt fa súlya megdönti.
Ha fennáll annak a veszélye, hogy a fa a várttól eltérő irányba esik, akkor visszapattan és becsípje a fűrészt a vágási vágásba, azonnal leállítja a vágási vágást, ékekkel (fából, műanyagból vagy alumíniumból) használja a vágási vágás kiszélesítését és a fa megdöntését a kívánt irányba. .
Amikor a kivágás a vége felé közeledik, a fa megdönt és lees. Ilyen esetben távolítsa el a fűrészt a vágóasztalról, kapcsolja ki a motort, tegye le a fűrészt és menekülési útvonalon távolodjon el. Vigyázzon a fa ágaira és ágaira, amelyek eshetnek. Nézz lábad alá.

Gallyazást
A megelõzés az ágak eltávolítása a földön feküdt levágott fáról. Hajlás közben vastagabb alsó ágakat kell hagyni, hogy támogassák a fát a földön. A megelõzést a levágott fa alapjától kezdve, a teteje felé kell haladni. Megragadja az ágakat egyenként, távolítsa el a apró ágakat egy vágással. A fűrész bekötésének elkerülése érdekében az ágakat húzza húzófeszültség alatt. Vigyázzon, ha feszültség alatt lévő ágakat vág, mivel ezek váratlan irányba visszatérhetnek és a kezelőt ütik, sérülést okozva.

Fa vágás
A túlélés (vagy a vágás) a kivágott és korábban polírozott fa keresztmetszetű vágását rövidebb rönkké teszi a kívánt fajta elérése érdekében. Vágáskor a kezelőnek szilárdan a földön kell állnia, egyenletesen elosztva a súlyt mindkét lábon, az eszköz súlyát pedig a vágott csomagtartóba. Ahol lehetséges, a csomagtartót felemelni kell a vágás helyett, vastagabb ágakra, kecskekre, támaszokra vagy a terep természetes egyenetlenségeire támaszkodva.
Ha a fát a vágási pont támasztja alá, akkor fentről vágást kell végezni, elkerülve, hogy a rúd és a lánc beletapadjon a talajba. Ebben a helyzetben a végső vágást képesített fűrésznek kell elvégeznie.
Ha a csomagtartó egyik végétől támaszkodik (G, 3. ábra), és a vágott hegy szabadon lóg, kezdje el a vágást a csomagtartó átmérőjének (G, 1. ábra) 1/3-áig alulról, a kompressziós feszültség oldaláról, majd az utolsó vágáshoz felülről (G, 2. ábra) készült, a húzófeszültség oldaláról.
Ha a fatörzs a vágás mindkét oldalán van tartva (H, 3. ábra), akkor a darabolást felülről kell elkezdeni, a csomagtartó átmérőjének (H, 1. ábra) 1/3-ig a kompressziós feszültség oldalától kezdve, majd az utolsó vágást alulról kell elvégezni (H, 2. ábra) a húzófeszültség oldaláról.
Ha a vágott csomagtartó ferde lejtőn van, akkor a kezelőnek a sérülés elkerülése érdekében a lejtő felső részén kell állnia, mivel a vágott rönkök hajlamosak lefelé gördülni a lejtőn.
A fűrész teljes ellenőrzésének fenntartása érdekében a vágás utolsó fázisa alatt a kezelőnek nullára kell korlátoznia a fűrészre gyakorolt nyomást, hogy az eszköz csak a saját súlyával hatjon a vágott csomagtartóra. A készülék feletti teljes irányítás érdekében azonban ne lazítsa meg az ujjait a fűrészfogantyúkon.
A szeletelés befejezése után engedje el a fűrészkapcsolót (A, 9. ábra), és hagyja állni a láncot, mielőtt tovább mozgatja a gépet. Fáról fára történő mozgatáskor a fűrészt ki kell kapcsolni."

9. Folyamatos karbantartás

⚠ FIGYELEM Minden műveletet csak akkor végezze el, ha a dugó ki van húzva a konnektorból.

Az összes szervizelési műveletet a dugasz kihúzásával kell elvégezni. A sérülések elkerülése érdekében a láncfűrész kezelésekor mindig viseljen védőkesztyűt.

A lánc feszességének ellenőrzése
Ne felejtse el, hogy a fűrész lánca működés közben felforrósodik és nyújtható. A munkavégzés közben ellenőrizze a lánc feszességét, és ennek megfelelően javítsa ki, a "Munka előkészítése" fejezetben leírtak szerint. A munka befejezése után csökkentse a lánc feszültségét, hogy lehűlés és rövidítés révén ne kerüljön bele a vezetőrúdba.

Olaj ellenőrzése és feltöltése
Rendszeresen ellenőrizze a kenőolaj szintjét, ne engedje, hogy a fűrész kenjen kenőanyag nélkül. Minden alkalommal ellenőrizze a lánc feszültségét.
A rúd és a lánc állapotának ellenőrzése
Rendszeresen (legalább öt üzemóránként) ellenőrizze a lánc és a vezetősín állapotát. Szerelje szét fordított sorrendben, mint amelyet az "Előkészítés a munkához" fejezetben az összeszereléshez leírtak szerint végeznek. Tisztítsa meg a láncvezető hornyokat és az olajfuratot a vezetősínben (C, 1. ábra). A vezetősín túlzott kopásának elkerülése érdekében rendszeresen forgassa (ha a láncfűrészt naponta intenzíven használja, különben minden alkalommal, amikor a lánc éleződik vagy cserélődik), a láncfeszítő passzív elemét (B, 16 ábra) a másik oldalra fordítva, és a vezetőt fordítva fentről lefelé. Ellenőrizze a vezetőhornyok állapotát: helyezze oldalra az él vonalzót, ha van rés a vezetőhornyok széle felé fordulva, cserélje ki a vezetőt egy újra, vagy adja vissza a szervizhez regenerálás céljából. Ellenőrizze a fogaskerék állapotát a

vezető végén, ha szükséges, olajozzon műszaki vazelinnel, és etesse azt a vezető tengelye melletti lyukba.
Ellenőrizze a lánc repedését, laza szegecseit. Ne használjon láncot, amelyben megszakadt láncok, laza szegecsek vannak, vagy amelyek csatlakozása merev.

A lánc élezése
A láncot akkor kell kopottnak tekinteni, ha a vágófogak 4 mm hosszúak. Tilos kopott láncot használni, helyére új kell.
A láncot, mint a fűrész munkaeszközt, különös figyelmet kell fordítani. Élessége befolyásolja a vágási folyamat minőségét és sebességét, a tompa lánc jelentősen akadályozza az eszköz munkáját, hozzájárul a vezetőléc és a fűrész gyorsabb kopásához.
A láncélesítés bonyolult folyamat, egy tapasztalatlan láncfűrész felhasználónak az élezést szakképzett szervizközpontba kell bíznia. Ellenkező esetben nem szabad megtartani a vágófogak derékszögeit és a mélységmérőtől való távolságát, ami megnöveli a visszarúgás kockázatát, ami munkahelyi balesetet, súlyos sérüléseket és a kezelő halálát okozhatja.

Egyéb karbantartási tevékenységek
Rendszeresen ellenőrizze a láncot hajtó fogaskerék állapotát (B. ábra, 15), sérülés esetén a készüléket cserélje ki egy szervizközpontba.
Tartsa tisztán a készüléket, ne tároljon szennyezett készüléket. Ne tisztítsa vízalapú mosószerekkel, ne használjon agresszív oldószereket a tisztításhoz. Távolítsa el a forgácsot sűrített levegővel, távolítsa el a sebességváltó fedelét (A ábra, 12), valamint a vezetőrudat és a láncot. Tárolás előtt mozgassa le a lánc feszültségét, tegye le a fedelet a vezetőrúdra.
A gyermekektől elzárva tartandó, száraz helyen, ne tegye ki időjárási körülményeknek (eső, hó, UV-sugarak).
Ne tárolja a fűrészt olyan biokenő olajjal, amelyből gyanták csapadnak ki, mivel ez károsíthatja az olajszivattyút. Ne tárolja a láncfűrészt anélkül, hogy megtisztítaná a láncot és a vezetõrudat, ha kenéshez növényi olajozó láncot használtak, mivel ez a lánc oxidációjához, merevítéséhez és a lánc és a vezetõ megsérüléséhez vezet.

10. Alkatrészek és kiegészítők

Ha a terméket javításra kell küldeni, szállítás előtt feltétlenül válassza le az akkumulátort és ürítse ki az olajtartályt. A vonatkozó előírások szerint a folyékony üzemanyagok szállítása - beleértve a szervizelésre szánt termékek szállítását is - a külön előírásokban meghatározott speciális biztonsági feltételek betartása nélkül tilos.

A pótalkatrészek és tartozékok beszerzése érdekében forduljon a Dedra Exim szervizhez. Az elérhetőségek megtalálhatók a kézikönyv első oldalán.
Pótalkatrészek rendelésekor, kérjük, jelezze az adattáblán található a rész tételszámát és alkatrészszámát a szerelési rajzból.
A jótállási időszak alatt a javításokat a jótállási kártyában meghatározott feltételek szerint végzik. Kérjük, küldje el a hirdetett terméket javításra a vásárlás helyén (az eladó köteles elfogadni a bejelentett terméket), küldje el a legközelebbi lakóhelyre (weboldalak listája a www.dedra.pl címen), vagy küldje el a Dedra Exim központi szolgálatának. Kérjük, csatolja a kitöltött garanciális kártyát. A jótállási idő után a javítást a központi szolgálat végzi. A sérült terméket a szervizhez kell küldeni (a szállítási költségeket a felhasználó fedezi).

11. Önhibaelhárítás

⚠ FIGYELEM Az önjavítás megkísérlése előtt húzza ki a készüléket az áramforrásról.

Probléma	Ok	Megoldás
Az eszköz nem működik	Az akkumulátor nincs megfelelően csatlakoztatva.	Ellenőrizze az akkumulátort.
Az eszköz nem működik	Az akkumulátor lemerült	Töltse fel az akkumulátort
Az eszköz nem működik	Sérült kapcsoló	Cserélje ki a kapcsolót egy újra - Adja vissza az eszközt szervizeléshez
Az eszköz nem működik	Az égetett szigetelés szaga észlelhető	A motort javításra szorul - az eszközt vigye szervizelésre
Az eszköz nem működik	A biztonsági fék reteszelt	Oldja fel a fékkart (lásd: „Felkészülés a munkára” fejezet)
A motor túlmeleged	A szellőzőnyílások el vannak zárva	Fújja ki sűrített levegővel
Az eszköz nehezen indul, egy idő után leáll	A lánc feszültsége túl erős	Ellenőrizze a lánc feszességét (lásd: „Felkészülés a munkára” fejezet)
A munka hatékonysága nagyon alacsony	A lánc kopott	Tegye vissza a láncot az élezéshez, vagy cserélje ki egy újra
A munka hatékonysága nagyon alacsony	A lánc feszültsége túl alacsony	Ellenőrizze a lánc feszességét (lásd: „Felkészülés a munkára” fejezet)
Helytelen kenés	Nincs olaj a tartályban	Ellenőrizze az olajszintet a tartályban, töltse fel
Helytelen kenés	Az olajfurat és a vezetőhornyok eldugultak	Tisztítsa meg az olajfuratot és a vezetőhornyokat
Helytelen kenés	Az olajszivattyú hibás	Visszaadja a készüléket szervizhez

12. A készülék kompletizálása

1 - vezeték nélküli fűrész - 1 db, 2 - lánc - 1 db. 3 - vezetősín - 1 db

13. Információ a felhasználóknak az elektromos éselektronikus berendezések hulladékkezeléséről

(a háztartásokat érinti)



A termékeken vagy a kísérő dokumentáción feltüntetett szimbólum azt jelzi, hogy a hibás elektromos vagy elektronikus berendezéseket nem szabad a háztartási hulladékkal együtt ártalmatlanítani. Ha az alkatrészeket meg kell semmisíteni, újra kell használni vagy hasznosítani kell, a helyes megoldás az, ha elviszi őket egy erre szakosodott gyűjtőhelyre, ahol ingyenesen átveszik őket. A használt berendezések gyűjtőhelyeiről a helyi hatóságok adnak tájékoztatást, például a honlapjukon.
A berendezés megfelelő ártalmatlanítása lehetővé teszi az értékes erőforrások megőrzését és az egészségre és környezetre gyakorolt azon negatív hatások elkerülését, amelyek a készülékben lévő veszélyes anyagok, keverékek és összetevők esetleges jelenlétéből adódnak.
A helytelen hulladékártalmatlanítás a vonatkozó helyi előírások szerint büntetés veszélyével jár.
Az uniós országok felhasználói: Ha elektromos vagy elektronikus berendezéseket kell ártalmatlanítania, kérjük, forduljon a legközelebbi értékesítési ponthoz vagy a szállítójához, akik további tájékoztatást tudnak adni.
Az Európai Unión kívüli országokban történő ártalmatlanítás: Ez a szimbólum csak az Európai Unió országaira vonatkozik. Ha a terméket el kívánja dobni, kérjük, forduljon a helyi hatóságokhoz vagy a kereskedőhöz a helyes ártalmatlanítási módszerrel kapcsolatban.

Garanciajegy

Katalógusszám: DED7183 Gyártási tétel száma: .....

(a továbbiakban: **Termék**)

A termék vásárlásának dátuma: .....

Az eladó pecsétje

Dátum és az eladó aláírása: .....

A felhasználó nyilatkozata:

Igazolom, hogy tájékoztatásra kerültem a garanciális feltételekről, valamint a Kezelési útmutatóban és a Garanciajegyben leírt utasítások be nem tartásából eredő következményekről. A jelen garanciális feltételekkel megismerkedtem, amit aláírásommal igazolok:

....

kelt és helye a Felhasználó aláírása

I. A termékért felelős

1. **Kezes** - DEDRA EXIM sp. z o.o., székhelye Pruszków, címe: ul. 3 Maja 8, 05-800 Pruszków, KRS 0000062517, Varsó fővárosi Körzeti Bíróság Varsóban; az Országos Bírósági Nyilvántartás XIII Gazdasági Osztálya, adószáma: 527-020-49-33, törzstőke: 100 980.00 zł.
2. A jelen Garanciajegyben meghatározott feltételekkel a Kezes garanciát nyújt a Kezes forgalmazásából származó Termékre.

3. A garanciából eredő felelősség kizárólagosan a Termékben a Felhasználónak való átadás pillanatában rejlő hibákra vonatkozik.
4. A garancia címén a Felhasználó jogosult a Termék díjmentes megjavítására, amennyiben a hiba a garanciális időszak során kelentkezik. A Termék megjavításának módja (a javítás módszere) a Kezes döntésétől függ. Amennyiben a Kezes megállapítása szerint ni lehetőség a megjavításra, a Kezes fenntartja magának a jogot a hibás alkatrész vagy az egész Termék hibátlanra cseréléséhez, a Termék árának csökkentéséhez, vagy a szerződéstől történő elálláshoz.
5. Azzal a Felhasználóval szemben, amelyik nem számít fogyasztónak az 1964 április 23-i, a Polgári Törvénykönyvről szóló törvény szerint, a Kezes jelen garanciából eredő és/vagy a garancia megkötésével és teljesítésével kapcsolatos kártérítési felelőssége, a jogi címtől függetlenül, a hibás Termék értékének összegére korlátozódik.

II. Garanciális időszak:

A garanciával rendelkező alkatrészek	A garanciális védelem időtartama
DED7183	36 hónap, a Termék vásárlásának napjától számítva a jelen Garanciajegyen megjelölve

III. A garancia alkalmazásának feltételei
1. A Felhasználó felmutatja a Termék kitöltött Garanciajegyét és valószínűsíti a Termék vásárlásának körülményeit, pl. felmutatva a pénztár blokkot, számlát, stb. A reklamáció hatékony lebonyolításának érdekében ajánlott, hogy a Felhasználó a reklamált Termékkel együtt adja át a Kezelési útmutatóban leírt készlet tartalmát.
2. A Felhasználó betartja a Kezelési útmutatóban és a Garanciajegyen feltüntetett utasításokat.
3. A garancia csak a Magyar Köztársaság és az EU területén érvényes.
4. A garancia nem terjed ki a Termék következő okokból keletkező meghibásodásaira:
a A Felhasználó nem tartotta be a Kezelési útmutatóban meghatározott, különösen a megfelelő használatra, karbantartásra és tisztításra vonatkozó feltételeket; A Felhasználó a Kezelési útmutatónak nem megfelelő tisztító és karbantartó szereket alkalmazott;
b. A Felhasználó nem megfelelő módon tárolja és szállítja a Terméket;
c. A Felhasználó önállóan, a Kezessel való egyeztetés nélkül módosította és/vagy átalakította a Terméket;
d. A Felhasználó a Kezelési útmutatónak nem megfelelő üzemeltetési anyagokat használt a Termékhez.
5. Az a Felhasználó, amelyik nem számít fogyasztónak az 1964 április 23-i, a Polgári Törvénykönyvről szóló törvény szerint, elveszíti a jelen garanciából eredő jogait, ha a Terméken:
- a szériaszámok, dátum jelölések és a típuscímkék a Felhasználó által eltávolításra, kicserélésre vagy megrongálásra kerültek
- a plombák a Felhasználó által megrongálásra kerültek, vagy a Felhasználó beavatkozásának nyomait viselik.
6. Figyelem! A Termék mindennapos kezelésével kapcsolatos, többek között a Kezelési útmutatóból eredő műveleteket a Felhasználó saját hatáskörébe és saját költségére végzi el

IV. Reklamációs eljárás
1. A Termék helytelen működésének észrevételekor, a reklamáció bejelentése előtt ellenőrizze, hogy a Kezelési útmutatóban meghatározott valamennyi művelet a megfelelő módon került végrehajtásra.
2. Ajánlott a reklamációt haladéktalanul bejelenteni, a legjobb a Termék hibája észrevételétől számított 7 napon belül. Az a Felhasználó, amelyik nem számít fogyasztónak az 1964 április 23-i, a Polgári Törvénykönyvről szóló törvény szerint, elveszíti a jelen garanciából eredő jogait, ha nem jelenti be 7 napon belül a reklamációt.
3. A reklamációs bejelentés megtehető a Termék vásárlásának helyén, a garanciális szervizben, vagy írásban az alábbi címen: DEDRA EXIM sp. z o.o., ul. 3 Maja 8, 05-800 Pruszków.
4. A Felhasználó a reklamációt a www.dedra.pl weboldalon található űrlap segítségével jelentheti be. („Garanciális reklamáció bejelentési űrlap").
5. Az egyes országok szerviz címei a www.dedra.pl weboldalon elérhetőek. Amennyiben az adott országban nincs garanciális szervíz, a reklamációs bejelentést ajánljuk a következő címre küldeni: DEDRA-EXIM Sp. z o.o., ul. 3 Maja 8, 05-800 Pruszków (Lengyelország).
6. A Felhasználó biztonságára való tekintettel a hibás Termék használata tilos.
7. Figyelem!!! A hibás Termék veszélyes a Felhasználó egészségére és életére.
8. A garanciából eredő kötelezettségek ellátására a reklamált Terméknek a Felhasználó általi leadásának napjától számított 14 munkanapon belül kerül sor.
9. A terméket reklamációra küldése előtt ajánlott megtisztítani. Ajánlott a reklamált terméket gondosan bebiztosítani a szállítási károk elkerülése érdekében (ajánlott a reklamált Terméket az eredeti csomagolásban elküldeni).
10. A garanciális időszak meghosszabbításra kerül azzal az idővel, mely alatt a Felhasználó a Termék meghibásodásából eredően nem tudta az használni.
A garancia nem zárja ki, nem korlátozza és nem függeszti fel a Felhasználó eladott termékek hibáira vonatkozó kezességi szabályokból eredő jogait.

HU

A természetes személyeknek a személyes adatok kezelése tekintetében történő védelméről és az ilyen adatok szabad áramlásáról, valamint a 95/46/EK irányelv hatályon kívül helyezéséről szóló, 2016. április 27-i (EU) 2016/679 európai parlamenti és tanácsi rendelet 13. cikkének (1) és (2) bekezdésével összhangban tájékoztatjuk Önt, hogy
1. Az űrlapon megadott személyes adatainak Adminisztrátora a Pruszków-i székhelyű DEDRA-EXIM sp. z o.o. ul. 3 Maja 8, 05-800 Pruszków (továbbiakban: „Adminisztrátor").
2. Az Ön adatait kizárólag a készülékre vonatkozó garanciális eljárás lefolytatása céljából dolgozzuk fel az általános adatvédelmi rendelet (a továbbiakban: "GDPR") 6. cikke (1) bekezdésének b) pontjával összhangban Az adatszolgáltatás önkéntes, de a garanciális eljárás lefolytatásához szükséges.
3. Az Ön adatait a garanciális eljárás lefolytatásának megfontolásának időtartama alatt, valamint archiválási céllal kezeljük, amennyiben az Adminisztrátorral szembeni esetleges követelésekkel szemben szükséges védekezni, de legfeljebb azok elévüléséig.
4. Az Ön adatai csak olyan szervezetek számára adható ki, amelyek az Adminisztrátor nevében, a személyes adatok feldolgozására vonatkozó írásbeli megbízási szerződés alapján adatokat kezelnek, és többek között technikai szolgáltatást, tárhelyszolgáltatást vagy weboldal-karbantartást, informatikai-, futárszolgáltatást nyújtanak. Az Adatkezelő beszállítói kötelesek gondoskodni az adatbiztonságról és megfelelni a személyes adatok védelmére vonatkozó hatályos jogszabályok követelményeinek, és nem használhatják fel a rájuk bízott személyes adatokat az Adatkezelővel kötött szerződésben meghatározott céloktól eltérő célokra.
5. Az Ön adatait nem dolgozzuk fel automatizált módon, beleértve a profilalkotást, és nem továbbítjuk harmadik országba/nemzetközi szervezetnek.
6. Ön bármikor jogosult az adatai tartalmához történő hozzáféréshez, valamint annak helyesbítéshez, törléshez, az adatkezelés korlátozásához, az adathordozhatósághoz és a kifogásoláshoz való joghoz.
7. Az Ön személyes adatainak az Adatkezelő általi feldolgozásával kapcsolatos minden kérdésben az alábbi e-mail címen veheti fel a kapcsolatot: daneosobowe@dedra.pl;
8. Önnek jogában áll van panaszt benyújtani az illetékes adatvédelmi hatóságnál;

RO Cuprinsul

1. Fotografii și figuri
2. Descrierea dispozitivului
3. Destinația dispozitivului
4. Restricții de utilizare
5. Date tehnice
6. Pregătirea pentru lucru
7. Pornirea dispozitivului
8. Utilizarea dispozitivului
9. Operații curente de mentenanță
10. Piese de schimb și accesorii
11. Eliminarea individuală a defecțiunilor
12. Set de completare a dispozitivului
13. Informația pentru utilizatori cu privire la eliminarea echipamentelor electrice și electronice
14. Talon de garanție

Traducerea instrucțiunii originale

Declarația de conformitate este anexată la instrucțiuni ca un document separat. În cazul în care declarația de conformitate lipsește, contactați Dedra Exim Sp. z o.o.

Condiții generale de siguranță au fost atașate la instrucțiuni ca o broșură separată.

AVERTISMENT. **Citiți toate avertismentele marcate cu simbolul și toate instrucțiunile.**

Nerespectarea avertismentelor și instrucțiunilor de siguranță menționate mai jos poate cauza electrocutări, incendii sau leziuni grave.

Păstrați toate avertismentele și instrucțiunile pentru utilizare ulterioară.

Dispozitivul din linia SAS + ALL a fost proiectat să funcționeze numai cu încărcătoarele și bateriile de la linia SAS + ALL.

Nu sunt incluse o baterie cu ion litiu și un încărcător. Este interzisă utilizarea de baterii și încărcătoare, altele decât dispozitivele dedicate.

2. Descrierea dispozitivului

Fig. A: 1. - mâner frontal, 2. - manetă de frână, 3. - capac de rezervor de ulei, 4. - ghidaj de lanț, 5. - protecție întrerupător, 6. - lanț, 7. - mâner spate, 8. - buton presiune bara de ghidare, 9. - comutator, 10. - buton întinzător lanț, 11. - viziera rezervor de ulei, 12. - capac de acționare a lanțului 13. - priză baterie, 14. opritură dințată, 15. - roată de antrenare a lanțului, 16. - tensiunea lanțului pasiv

3. Destinația dispozitivului

Fierastraul este destinat numai pentru tăierea lemnului și a obiectelor din lemn. Fierastraul este potrivit în special pentru tăierea lemnului de foc sau pentru lucrările gospodărești legate de tăierea lemnului. Procedura este descrisă în detaliu mai jos.

Se permite utilizarea aparatului în lucrări de renovare-construcţii, ateliere de reparaţii în lucrări de amatori, respectând condiţiile de utilizare şi condiţiile de lucru permise, conţinute în manualul de utilizare.

4. Restricții de utilizare

Dispozitivul poate fi utilizat numai în conformitate cu ”Condițiile admisibile de lucru”, prezentate mai jos.

Nu tăiați alte materiale decât cele menționate în secțiunea Utilizarea intenționată a dispozitivului.

Modificările neautorizate ale construcției mecanice și electrice, orice modificări, operațiile de întreținere care nu sunt descrise în manualul de utilizare vor fi considerate ilegale și vor duce la pierderea imediată a drepturilor de garanție, iar declarația de conformitate își va pierde valabilitatea.

Utilizarea neconformă cu destinație sau cu manualul de utilizare va duce la pierderea imediată a drepturilor de garanție.

Condițiile admisibile de lucru
S1 - funcționare continuă
Temperatura de încărcare a bateriei 10-30 ° C.
Nu expuneți la aer peste 40 ° C.

5. Date tehnice

Modelul dispozitivului	DED7183
Tensiune de funcționare [V]	18 d.c.
Viteza de rotație [min-1]	4800
Viteza de alimentare a lanțului [m / s]	9,2
Lungimea ghidajelor [mm]	300
Lungime maximă de tăiere [mm]	260
Lățimea șanțului de ghidare [mm]	1,1
Numărul de legături în lanț	45
Înlănțuire în lanț [']	3/8
Profil de lanț	lumătate dalta
Nivelul de vibrație măsurat pe mânerul principal ah [m / s2]	<2,5
Incertitudinea de măsurare K [m / s2]	1,5
Emisie de zgomot:	
Nivelul presiunii sonore LpA [dB (A)] / Incertitudinea măsurării KpA	91,4 / 3
Nivel de putere sonor LWA [dB (A)] / Incertitudine de măsurare KWA [dB (A)]	95 / 3
Nivel de putere sonor garantat LWA [dB (A)]	96
Greutatea dispozitivului [kg]	3,0

Informația privind vibrații și zgomot

Valoarea totală a vibrațiilor ah și nesiguranța măsurătorii au fost definite conform standardului EN EN 62841-1 și specificate în tabel.

Emisia zgomotului a fost definită conform ISO 3744:2010, valorile au fost specificate în tabel de mai sus.

ATENȚIE **Zgomotul poate cauza deteriorarea auzului, utilizați întotdeauna protectoare de auz în timpul lucrului!**

Valoarea totală declarată a vibrațiilor/zgomotului a fost măsurată în conformitate cu metodă standard de testare și poate fi utilizată pentru a compara un dispozitiv cu altul. Nivelul de vibrație/zgomot poate fi de asemenea utilizat pentru a efectua o estimare preliminară a expunerii la vibrații/zgomot.

Nivelul de vibrație/zgomot în timpul utilizării efective a dispozitivului poate să difere de valorile declarate, în funcție de modul în care sunt utilizate uneltele de lucru, în special de tipul piesei prelucrate și de necesitatea de a specifica măsurile de protecție a operatorului. Pentru a estima cu exactitate expunerea în condiții reale de utilizare, trebuie luate în considerare toate etapele ciclului de operare, inclusiv perioadele când dispozitivul este oprit sau când este pornit, dar fără să fie utilizat pentru lucru.

6. Pregătirea pentru lucru

ATENȚIE **Toate operațiile trebuie efectuate cu ștecherul scos din priza de curent.**

Toate operațiunile descrise în acest capitol trebuie efectuate cu bateria deconectată. Nu instalați bateria până când nu este asamblat complet ferăstrăul, tensiunea lanțului este setată și uleiul de ungere a lanțului este în rezervor.

Puneți întotdeauna mănuși de protecție atunci când asamblați, reglați și verificați ferăstrăul pentru a evita rănirea.

Asamblarea barei de ghidare și a lanțului

Slăbiți șurubul de fixare (fig. A, 8), scoateți capacul lanțului (fig. A, 12) Montați bara de ghidare așa cum se arată în figura C. Asigurați-vă că orificiul de ulei din bara de ghidare (fig. B, 16) pentru lubrifierea lanțului nu este contaminat.

Verificați dacă lanțul este deteriorat - că verigile nu sunt rupte, că niturile nu sunt rupte. Nu instalați un lanț deteriorat în ferăstrău.

Montați bara de ghidare și lanțul așa cum se arată în figura B.

Asigurați-vă că lanțul este montat în direcția corectă - marginile ascuțite ale dinților de tăiere trebuie să fie orientate în direcția de rotație a lanțului, așa cum se arată în figura B.

Strângeți ușor elementul de tensionare a lanțului (figura B, 15) astfel încât canelura din bara de ghidare să se prindă în profilul fantei barei. Montați capacul, strângeți piulița.

Asigurați-vă că bara este presată corect pe corpul ferăstrăului și că lanțul este așezat corect în pinionul de transmisie (fig. B, 15) și în canelurile barei. Montați apărătoarea lanțului de transmisie (fig. A, 12) și strângeți butonul de presiune a barei (fig. A, 8). Asigurați-vă că apărătoarea aderă la carcasa ferăstrăului cu lanț de-a lungul tuturor marginilor de contact și nu este slăbită sau întinsă nicăieri.

Întinderea lanțului de ferăstrău

Lanțul se va prelungi în timpul utilizării, verificați regulat tensiunea lanțului. Atunci când utilizați un lanț nou pentru prima dată, rețineți că acesta are nevoie de o anumită perioadă de timp pentru a se acomoda, astfel încât tensiunea lanțului trebuie verificată mult mai frecvent. Este deosebit de important să verificați tensiunea unui lanț nou la fiecare 5-10 minute aproximativ de funcționare.

Pentru a regla tensiunea lanțului, rotiți butonul de presiune a barei (fig. A, 8). Reglajele pot fi efectuate într-un interval mic.

Atunci când este tensionat corect, lanțul nu se lasă de-a lungul marginii inferioare a barei și poate fi îndepărtat ușor de bară la mijlocul lungimii sale cu aproximativ 3-4 mm, fără ca lanțul să cadă din canelura barei (figura D). Când este eliberat, lanțul revine la locul său în canelura barei. Dacă este necesar, efectuați ajustările repetând pașii de mai sus.

Ungere cu lanț

Fieră cu lanț fără ulei de ungere a lanțului este interzisă Acest lucru poate rupe lanțul, ceea ce poate provoca vătămări grave sau moarte operatorului.

Ca lubrifianți pentru lanț ar trebui să fie utilizate numai uleiuri de ferăstrău (de exemplu, ulei Dedra DEGL02). Este interzisă utilizarea uleiurilor de motor suflate sau a altor lubrifianți care nu sunt destinați în acest scop. Alegerea uleiului potrivit prelungește durata de viață a lanțului și a ghidajului de ferăstrău.

Pentru a adăuga uleiul de ungere a lanțului, deșurubați capacul rezervorului de ulei (fig. A, 3) și turnați-l în interior. Când vă ridicați, observați nivelul uleiului prin viziera rezervorului de ulei (Fig. A, 11). Un rezervor conține 130 ml ulei. Dacă uleiul se varsă pe corpul ferăstrăului, ștergeți-l uscat cu o cârpă de bumbac.

Când reîncărcați uleiul, asigurați-vă că nu intră murdărie în rezervor, deoarece acest lucru poate provoca o lubrifiere necorespunzătoare a lanțului sau deteriorarea componentelor ferăstrăului, cum ar fi pompa de ulei.

7. Pornirea dispozitivului

ATENȚIE **Înainte de a porni dispozitivul, efectuați obligatoriu operațiile descrise în capitolul ”Pregătirea pentru lucru”.**

Înainte de pornirea dispozitivului, operațiunile descrise în capitolul „Pregătirea pentru muncă” trebuie să fie executate cu strictețe.

Înainte de a porni dispozitivul, asigurați-vă că ambele picioare ale operatorului sunt bine sprijinite la sol, mâna dreaptă este pe mânerul din spate (fig. A, 7), iar stânga este pe mânerul din față (fig. A, 1). Asigurați-vă că nu există alte persoane sau animale în apropiere care să poată fi necontrolate în raza de lucru a ferăstrăului. Asigurați-vă că lanțul ferăstrăului cu lanț nu atinge nimic la pornire.
Pentru a porni dispozitivul, deplasați maneta de frână (fig. A, 2) spre mânerul din față (fig. A, 1). Apoi, cu degetul mare al mâinii drepte, glisați în față protecția comutatorului (fig. A, 5). Apăsați întrerupătorul cu cel puțin două degete (orientate și mijloc) ale mâinii drepte (Fig. A, 9). Dispozitivul va începe să funcționeze.

8. Utilizarea dispozitivului

"Înainte de a începe lucrul cu ferăstrăul, este necesar să se efectueze acțiuni suplimentare, cum ar fi verificarea funcționării frânei de siguranță și a frânei de inerție și a lubrifierii în lanț. Este interzisă utilizarea unui dispozitiv defect.

Verificarea funcționării frânei de urgență
După pornirea ferăstrăului, rotiți mâna stângă pe mânerul din față (Fig. A, 1), astfel încât cu spatele mâinii sau încheieturii să împingeți maneta de frână (Fig. A, 2) înainte. Motorul de ferăstrău trebuie să se oprească imediat și să se oprească lanțul.

Verificarea funcționării frânei de inerție
Eliberați întrerupătorul ferăstrăului (fig. A, 9) și verificați dacă lanțul se oprește și nu se mai rotește. Dacă, după eliberarea comutatorului, este vizibilă o alimentare inerțială clară a lanțului, tăierea este interzisă.

Verificați lubrifierea în lanț
Țineți ferăstrăul cu lanț cu bara de ghidare înclinată în jos, la un unghi de 45 ° deasupra unei suprafețe luminoase, uniforme (de exemplu, o placă) pentru a lăsa mașina să funcționeze un minut. Dacă pe suprafață apare o linie limpede de ulei aruncat din lanț la capătul barei de ghidare, atunci lubrifierea lanțului este corectă.
Dacă se găsește o lubrifiere necorespunzătoare, funcționarea dispozitivului este interzisă. Verificați dacă orificiul de ulei de ghidare (Fig. C, 1) nu este blocat. Verificați dacă contaminarea barei de ghidare (canelura de ghidare a lanțului). Dacă aceste acțiuni nu au efectul dorit, dispozitivul trebuie trimis pentru reparații.

Lucrați cu un ferăstrău
Atunci când lucrați cu ferăstrăul, este esențial să respectați toate regulile și recomandările de siguranță descrise în condițiile de siguranță.
Ferăstrăul nu trebuie tăiat cu lemnul întins direct pe pământ, beton sau alte suprafețe. Contactul lanțului cu pământul sau alt pământ poate fi nu numai periculos, dar și scurtează durata de viață a lanțului și a barei de ghidare.

Tăierea copacilor - pregătire
Tăierea copacilor nu trebuie efectuată într-un mod care să pună în pericol persoanele, proprietățile și liniile de alimentare sau de telecomunicații, etc. Persoanele din jurul operatorului ar trebui să aibă cel puțin 2,5 metri (lungime) de arborele tăiat. Dacă se întâmplă ca arborele tăiat să intre în contact cu o linie electrică, o linie de telecomunicații etc., informați imediat operatorul despre rețeaua dată.
Dacă arborele tăiat se află pe un teren înclinat, operatorul de ferăstrău ar trebui să se afle în partea superioară a dealului, deoarece arborele tăiat tinde să cadă / să alunece în pantă.
Înainte de tăierea arborelui, trebuie să se stabilească direcția preconizată de tăiere (Fig. E, 1). Ar trebui să se țină seama de factori precum înclinația naturală a copacului, amplasarea ramurilor și ramurilor mai grele, direcția vântului etc.
Planificați și ștergeți rutele de evacuare (Fig. E, 2) înainte de a începe operația de forfecare. Traseele de evacuare corecte trebuie să depășească direcția de cădere cu un unghi de aproximativ 135 °. Evitați zonele de pericol (Fig. E, 3).
Îndepărtați murdăria, pietrele, scoarța liberă, cuiele, firele, capsele din copacul tăiat etc. Curățați suprafața de operare din jurul copacului de sub pardesiu.

Tăierea copacului - o tăietură de tăiere
Prima incizie, adică crestatura (Fig. F, 2) trebuie făcută din partea în care este asigurată direcția de tăiere (Fig. F, 1 și Fig. E, 1) până la o adâncime de 1/3 din diametrul trunchiului arborelui, perpendicular pe direcția de tăiere . Pentru a minimiza riscul de ferăstrău în ferăstrău, mai întâi faceți incizia orizontală inferioară și apoi incizia superioară la un unghi de 45 °. Îndepărtați fragmentul de copac tăiat din tăierea tăiată."

"Tăierea copacului - tăierea tăierii
A doua tăiere, adică tăierea de tăiere (Fig. F, 3) trebuie făcută din partea opusă direcției de tăiere a arborelui. Păstrați o distanță de cel puțin 50 mm deasupra marginii inferioare a tăieturii, încercând să tăiați pe orizontală. Lăsați în urmă (Fig. F, 4) lățime de aproximativ 50 mm. Un subteran (sau balama) este o fâșie de lemn netăiat într-un copac, care îi permite să dea direcția corectă de tăiere, împiedicând copacul să se întoarcă în timpul tăierii și să cadă într-o direcție diferită de cea prevăzută. Acesta va fi sfâșiat când va fi răsturnat de greutatea copacului care va fi tăiat.
Dacă există riscul ca arborele să înceapă să cadă într-o direcție diferită de cea așteptată, acesta va sări și va prinde ferăstrăul în tăierea tăietoare, va opri imediat tăierea tăietoare, va folosi pană (lemn, plastic sau aluminiu) pentru a lărgi tăierea și a răsturna arborele în direcția dorită. .
Când tăierea se va apropia de final, copacul se va înclina și va cădea. Într-un astfel de caz, scoateți ferăstrăul din tăietura tăiată, opriți motorul, puneți ferăstrăul în jos și îndepărtați-vă pe o cale de evacuare. Atenție la ramurile superioare și ramurile copacului care pot cădea. Uită-te sub picioarele tale.

Curöire
Limbajul este îndepărtarea ramurilor dintr-un copac tăiat întins pe pământ. Atunci când membrii, ramuri inferioare mai groase trebuie lăsate să sprijine copacul pe pământ. Limbajul ar trebui să înceapă de la baza arborelui tăiat, îndreptându-se spre vârf. Tăiați ramurile una câte una, îndepărtați ramurile mici cu o tăietură. Tulpinați ramurile sub tensiune pentru a evita legarea ferăstrăului. Aveți grijă când tăiați ramurile sub tensiune, deoarece acestea ar putea răsări într-o direcție neașteptată și lovi operatorul, provocând răni.

Tăierea copacului
Supraviețuirea (sau tunderea) constă în tăierea transversală a unui arbore tăiat și șlefuit anterior în bușteni mai scurti pentru a obține sortimentul dorit. La tăiere, operatorul trebuie să stea ferm pe sol, distribuind greutatea uniform pe ambele picioare, transferând greutatea dispozitivului în portbagajul tăiat. Ori de câte ori este posibil, trunchiul trebuie ridicat în locul tăierii, sprijinindu-se pe ramuri mai groase, capre, suporturi sau denivelări naturale ale terenului.
Dacă jurnalul este sprijinit în punctul de tăiere, trebuie să se facă o tăiere de sus, pentru a evita prinderea barei și a lanțului în pământ. În această situație, o tăietură finală trebuie făcută de un ferăstrău calificat.
Dacă trunchiul este sprijinit de la un capăt (Fig. G, 3) și vârful tăiat se blochează liber, începeți tăierea de jos, până la 1/3 din diametrul trunchiului (Fig. G, 1) de pe partea de tensiune compresivă, apoi tăierea finală realizată de sus (fig. G, 2) din partea tensiunii la tracțiune.
Dacă jurnalul este susținut de ambele părți ale tăierii (fig. H, 3), tăierea trebuie să fie începută de sus, până la 1/3 din diametrul trunchiului (fig. H, 1) de pe partea de tensiune compresivă, iar tăierea finală ar trebui să se facă de jos (Fig. H, 2) din partea tensiunii la tracțiune.
Dacă trunchiul tăiat este pe o pantă înclinată, operatorul trebuie să stea pe partea superioară a pantei pentru a evita rănirea, deoarece bușteni tăiați tind să se rostogolească în jos.
În timpul fazei finale de tăiere, pentru a menține controlul complet asupra ferăstrăului, operatorul trebuie să limiteze presiunea pe ferăstrău la zero, astfel încât dispozitivul să acționeze asupra portbagajului tăiat doar cu propria sa greutate. Cu toate acestea, nu slăbiți degetele pe mânerele ferăstrăului pentru a menține controlul deplin asupra dispozitivului.
După terminarea tăieturii de feliere, eliberați întrerupătorul ferăstrăului (fig. A, 9) și lăsați lanțul să se oprească înainte de a muta în continuare mașina. Când treceți dintr-un copac în copac, ferăstrăul trebuie oprit."

9. Operații curente de mentenanță

⚠ ATENȚIE **Toate operațiile de întreținere trebuie efectuate cu ștecherul scos din priza de curent.**

Toate operațiunile de service trebuie efectuate cu mufa scoasă din priză. Purtați întotdeauna mănuși de protecție atunci când manipulați ferăstrăul cu lanț pentru a evita rănirea.

Verificarea tensiunii lanțului
Nu uitați că lanțul ferăstrăului va deveni fierbinte și se va întinde în timpul funcționării. În timpul pauzelor de lucru, verificați tensiunea lanțului, corectând-o în consecință, așa cum este descris în capitolul „Pregătirea pentru lucru”. După terminarea lucrului, reduceți tensiunea lanțului, astfel încât să nu fie prins în bara de ghidare prin răcire și scurtare.

Verificarea și completarea uleiului
Verificați nivelul uleiului lubrifiant în mod regulat, nu lăsați ferăstrăul să funcționeze fără lubrifiant. Verificați tensiunea lanțului de fiecare dată când adăugați ulei.

Verificarea stării barei și a lanțului
Periodic (cel puțin la fiecare 5 ore de funcționare) verificați starea lanțului și a barei de ghidare. Demontați în ordine inversă decât descrisă pentru asamblare în capitolul „Pregătirea pentru lucru”. Curățați canelurile de ghidare a lanțului și gaura de ulei din bara de ghidare (fig. C, 1). Pentru a evita uzura excesivă a barei de ghidare, rotiți-o în mod regulat (în cazul unei utilizări intensive a ferăstrăului cu lanț zilnic, altfel de fiecare dată când lanțul este ascuțit sau schimbat) prin întoarcerea elementului pasiv al întinzătorului de lanț (fig. B, 16) către cealaltă parte și ghidul prin rotire de sus în jos. Verificați starea canelurilor de ghidare: puneți rigla de

margine într-o parte, dacă există un decalaj cauzat de marginea canelurilor de ghidare întoarsă spre exterior, înlocuiți ghidul cu unul nou sau întoarceți-l la service pentru regenerare. Verificați starea roții dințate la sfârșitul ghidului, dacă este necesar ungeți cu vaselină tehnică, introducând-o în orificiul din ghidul de lângă axa roții.
Verificați lanțul dacă nu există fisuri de legătură, nituri libere. Nu folosiți un lanț care are legături rupte, nituri libere sau ale căror conexiuni sunt rigide.

Ascuțirea lanțului
Lanțul este considerat uzat dacă dinții de tăiere au o lungime de 4 mm. Nu este permisă utilizarea unui lanț uzat, trebuie înlocuit cu unul nou.
Lanțul trebuie să fie acordat o atenție specială ca instrument de lucru al ferăstrăului. Claritatea acestuia afectează calitatea și viteza procesului de tăiere, un lanț contondent împiedică semnificativ funcționarea dispozitivului, contribuie la o uzură mai rapidă a barei de ghidare și a ferăstrăului.
Ascuțirea lanțului este un proces complicat, un utilizator de motoserin neexperimentat ar trebui să încredințeze ascuțirea într-un centru de service calificat. În caz contrar, unghiurile și distanța dreaptă a dinților tăiați de gabaritul nu pot fi menținute, ceea ce poate duce la un risc crescut de lovitură, ceea ce duce la un accident de muncă, vătămări grave și moartea operatorului.

Alte activități de întreținere
Verificați periodic starea roții dințate care conduce lanțul (fig. B, 15), în caz de deteriorare, readuceți dispozitivul la service pentru înlocuire.
Păstrați dispozitivul curat, nu stocați un dispozitiv murdar. Nu curățați cu detergenți pe bază de apă, nu folosiți solvenți agresivi pentru curățare.
Scoateți cipurile cu aer comprimat, îndepărtând capacul angrenajului (fig. A, 12), precum și bara de ghidare și lanțul. Înainte de a vă deplasa la depozitare, reduceți tensiunea lanțului, puneți un capac pe bara de ghidare.
A nu se lăsa la îndemâna copiilor, într-un loc uscat, nu vă expuneți la condițiile meteorologice (ploaie, zăpadă, raze UV).
Nu depozitați ferăstrăul cu un ulei bio-lubrifiant din care precipită rășinile, deoarece aceasta poate deteriora pompa de ulei. Nu depozitați ferăstrăul cu lanț fără curățarea lanțului și a barei de ghidare, dacă pentru lubrifiere s-a folosit lanț de ungere a legumelor, deoarece acest lucru duce la oxidarea lanțului, la rigidizarea acestuia și la deteriorarea lanțului și a ghidajului.

10. Piese de schimb si accesorii

Dacă produsul trebuie trimis pentru reparații, asigurați-vă că deconectați bateria și goliți rezervorul de ulei înainte de expediere. În conformitate cu reglementările aplicabile, este interzis transportul combustibililor lichizi - inclusiv transportul produselor pentru service - fără respectarea condițiilor specifice de siguranță specificate în reglementări separate.

Pentru a achiziționa piese de schimb și accesorii, contactați Service-ul Dedra Exim. Detaliile de contact pot fi găsite pe pagină 1 a manualului. Când comandați piese de schimb, vă rugăm să indicați numărul lotului aflat pe plăcuța de identificare și numărul piesei din schița de asamblare. În perioada de garanție, reparațiile sunt efectuate conform regulilor menționate în talonul de garanție. Vă rugăm să predați produsul reclamat pentru reparație la locul de achiziție (vânzătorul este obligat să accepte produsul reclamat), trimiteți-l la centru de service aflat cel mai aproape de adresa de domiciliu (lista centrelor de service se află pe site-ul www.dedra.pl) sau expediați-l la service-ul central Dedra Exim. Vă rugăm amabil să anexați talonul de garanție completat. După perioada de garanție, reparațiile vor fi efectuate de service-ul central. Produsul deteriorat trebuie trimis la centrul de service (costul de expediție este suportat de utilizator).

11. Eliminarea individuală a defecțiunilor

⚠ ATENȚIE **Înainte de a trece la eliminarea individuală a defecțiunilor, deconectați dispozitivul de alimentare.**

Problemă	Cauza	Soluție
Aparatul nu funcționează	Bateria nu este conectată corect.	Verificați bateria.
Aparatul nu funcționează	Bateria este descărcată	Încărcați bateria
Aparatul nu funcționează	Comutator deteriorat	Înlocuiți comutatorul cu unul nou - Întoarceți dispozitivul pentru service
Aparatul nu funcționează	Puteți mirosi izolația arsă	Motorul are nevoie de reparații - întoarceți dispozitivul pentru service
Aparatul nu funcționează	Frâna de siguranță este blocată	Deblocați maneta de frână (consultați capitolul „Pregătirea pentru muncă”)
Motorul se supraîncălzește	Găurile de ventilație sunt blocate	Suflați cu aer comprimat
Aparatul pornește cu dificultate, se oprește după un timp	Tensiunea lanțului prea puternică	Verificați tensiunea lanțului (consultați capitolul „Pregătirea pentru muncă”)
Eficiența muncii foarte scăzută	Lanț purtat	Întoarceți lanțul pentru ascuțire sau înlocuiți-l cu unul nou
Eficiența muncii foarte scăzută	Tensiunea lanțului prea scăzută	Verificați tensiunea lanțului (consultați capitolul „Pregătirea pentru muncă”)
Ungere incorectă	Fără ulei în rezervor	Verificați nivelul uleiului din rezervor, în sus
Ungere incorectă	Gaura de ulei și canelurile de ghidare înfundate	Curățați gaura de ulei și ghidați canelurile
Ungere incorectă	Pompa de ulei defecta	Returnați dispozitivul pentru service

12. Set de completare a dispozitivului

1 - ferăstrău fără fir - 1 buc, 2 - lanț - 1 buc. 3 - bara de ghidare - 1 buc

13. Informația pentru utilizatori privind eliminarea utilajelor uzate (privește gospodăriile)

Simbolul afișat pe produse sau pe documentația care le însoțește indică faptul că echipamentele electrice sau electronice defecte nu trebuie eliminate împreună cu deșeurile menajere. În cazul în care trebuie să eliminați, să reutilizați sau să recuperați componente, trebuie să le duceți la un punct de colectare specializat, unde vor fi acceptate gratuit. Autoritățile locale furnizează informații privind locația punctelor de colectare a echipamentelor uzate, de exemplu pe site-urile lor web.
Eliminarea corespunzătoare a dispozitivului permite conservarea resurselor valoroase și evitarea impactului negativ asupra sănătății și mediului, care rezultă din posibilitatea prezenței substanțelor, amestecurilor și componentelor periculoase în echipament.
Eliminarea incorectă a deșeurilor riscă sancțiuni în conformitate cu reglementările locale relevante.
Utilizatorii din țările UE: Dacă trebuie să vă debarasați de echipamente electrice sau electronice, vă rugăm să contactați cel mai apropiat punct de vânzare sau furnizorul dumneavoastră, care vă va putea oferi informații suplimentare.
Eliminarea în țări din afara Uniunii Europene: Acest simbol se aplică numai în țările din Uniunea Europeană. În cazul în care doriți să aruncați acest produs, vă rugăm să contactați autoritățile locale sau dealerul pentru a afla metoda corectă de eliminare.

Certificat de garanţie

pentru

Nr. de katalog: DED7183 Număr de lot: .....

(denumit în continuare Produs)

Data de cumpărare a produsului: .....

Ştampila vânzătorului

Data şi semnătura vânzătorului: .....

Declaraţia Utilizatorului:

Confirm, că am fost informat în ceea ce privește condiţiile de garanţie şi efectele nerespectării orientărilor cuprinse în manualul de utilizare şi în Certificatul de garanţie. Condiţiile prezentei garanţiei îmi sunt cunoscute ce afirm cu semnătura mea de mână:

....

Data şi locul semnătura Utilizatorului

Garanția este acordată în conformitate cu prevederile OG 21/1992 și OG 140/2021, cu modificările ulterioare, pe baza cardului de garanție și a dovezii originale de cumpărare. Perioada de reparație nu poate depăși 15 zile calendaristice de la data la care consumatorul a predat reclamația vânzătorului.

I. Responsabilitatea pentru produs

1. **Garant** - DEDRA EXIM sp. z o.o. cu sediul în Pruszkowie, adresa: ul. 3 Maja 8, 05-800 Pruszków, KRS 0000062517, Sąd Rejonowy dla m.st. Warszawy w Warszawie, XIV Wydział Gospodarczy Krajowego Rejestru Sądowego,[Judecătoria Raională pentru o.c. Varşovia în Varşovia, Departamentul al XIV–a Economic al Registrului Naţional Juridic] NIP [CIF] 527-020-49-33, Kapitał zakładowy [capital social]: 100 980.00 zł..
2. în condiţiile menţionate în prezentul Certificat de garanţie Garantul acordă garanţie la produsul derivat din distribuţia Garantului.
3. Responsabilitatea cu titlu de garanţie cuprinde numai defectele care sau ivit din cauze datorate Produsului în momentul livrării acestuia Utilizatorului.
4. Cu titlu de garanţie, Utilizatorul, obţine dreptul la repararea gratis a Produsului, dacă defecţiunea s-a ivit în perioada de garanţie. Modul de reparare a Produsului (metoda de executare a reparării) depinde de decizia Garantului. Dacă Garantul constată că Produsul nu poate fi reparat, Garantul îşi rezervă dreptul de a schimba piesa defectă sau total Produsul cu altul fără defecte sau de a micşora preţul Produsului ori de a se retrage de la Contract.
5. Faţă de Utilizatorul, care conform cu legea din data de 23 aprilie 1964 din Codul Civil, nu este un consumator, răspunderea Garantului pentru dauna rezultate din prezenta garanţie şi/ sau în legătură cu încheierea şi executarea acesteia, indiferent de dreptul legal, este limitată maxim până la valoarea Produsului defect.

II. Perioada de garanţie

Componentele Produsului acoperite de garanţie	Durata de protecţie a garanţiei
DED7183	36 luni, de la data cumpărării Produsului, înscrisă în prezentul Certificat de garanţie

III. Condiţiile de utilizare a garanţiei

1 Prezentarea de către Utilizator a Certificatul completat de garanţie a Produsului şi dovedirea împrejurărilor de cumpărare a Produsului de ex. prin prezentarea chitanţei, facturei, etc. Pentru a efectua în mod eficient reclamaţia, se recomandă că Utilizatorul să trimite împreună cu Produsul reclamat, toate componetele menţionate la “Completarea” Produsului în manualul de utilizare.
2. Respectarea de către Utilizator a recomandările din Manualul de utilizare şi din Certficatul de garanţie.
3. Garanţia acoperă numai teritoriul Republicii Polonă şi UE.
4. Garanţia nu acoperă defecţiunile Produsului apărute în special din cauza:
a. Nerespectării de către Utilizator a condiţiilor indicate în Manualul de utilizare, în special în domeniul de utilizare, întreţinere şi curăţare corectă.
b. Utilizarea de către Utilizator a unor produse de curăţare sau substanţe de conservare care sunt neadecvate cu Manualul de utilizare;
c. Depozitare necorespunzătoare şi transportul necorespunzător al Produsului de către Utilizator;
d. Modificări şi/sau reconstrucţii arbitrare a Produsului de către Utilizator;
e. Utilizarea în Produs de către Utilizator a unor materiale consumabile neconforme cu manualul de utilizare
5. Utilizatorul care conform nu legea din data de 23 aprilie 1964 din Codul Civil nu este un consumator, pierde garanţia pentru Produsul, în care:
- numerele de serie, marcarea datelor şi plăcuţele cu datele technice au fost îndepărtate de către Utilizator;
- sigiliile existente au fost deteriorate de Utilizator sau au urme rămase din manipularea de către utilizator la acestea.
6. **Atenţie!** Operaţiile legate cu utilizarea de fiecare zii, descrise în manualul de utilizare, Utilizatorul execută singur pe costul său.

IV. Procedura de reclamaţie

1. Dacă se constată că Produsul nu funcţionează corect, Înainte de a depune reclamaţia trebuie să Vă asiguraţi dacă toate operaţiunile descrise în manualul de utilizare au fost executate corect.
2. Sesizaţi imediat reclamaţia, cel mai bine în termen de 7 zile de la data la care aţi observant defectul produsului. Utilizatorul care conform cu legea din data de 23 aprilie 1964 din Codul Civil nu este un consumator, pierde garanţia pentru Produs dacă reclamaţia nu depune în termen de până de 7 zile.
3. Sesizarea reclamaţiei se face de ex. la. la punctul de cumpărare a Produsului, la service-ul de garanţie sau se poate trimite în scris pe adresa: DEDRA EXIM sp. z o.o., ul. 3 Maja 8, 05-800 Pruszków.
4. Utilizatorul poate să depună reclamaţia prin formularul accesibil pe pagina de internet www.dedra.pl. (“Formular pentru sesizarea reclamaţiei cu titlu de garanţie”).
5. Adresele service-urilor de garanţie din fiecare stat sunt accesibile pe pagina www.dedra.pl. Dacă service-ul lipseşte în statul adecvat, trimiteţi sesizările de reclamaţie cu titlu de garanţie pe adresa: DEDRA EXIM sp. z o.o. ul. 3 Maja 8, 05-800 Pruszków (Polonia).
6. Luând în considerare siguranţa Utilizatorului se interzice utilizarea Produsului defect.
7. Atenţie!!! Utilizarea Produsului defect este periculos pentru sănătatea şi viaţa Utilizatorului.
8. Executarea obligaţiilor rezultate din garanţie va avea loc în termen de 14 zile lucrătoare, calculate de la data furnizării de către Utilizator a Produsului reclamat.
9 Înainte de furnizare a Produsului reclamat se recomandă curăţirea acestuia. Se recomandă de a se asigura bine Produsul împotriva distrugerii în timpul transportului (se recomandă să trimiteţi produsul reclamat în ambalajul original).
10. Perioada de garanţie va fi prelungită cu durata în care, din cauza defectului Produsului acoperit de garanţie Utilizatorul nu l-a putut să-l utilizeze,
Garanţia nu opreşte, nu limitează nu suspendează drepturile Utilizatorului rezultate din dispoziţiile privind garanţia pentru vicile produsului vândut.

În conformitate cu articolul 13 alineatele (1) și (2) din Regulamentul (UE) 2016/679 al Parlamentului European și al Consiliului din 27 aprilie 2016 privind protecția persoanelor fizice în ceea ce privește prelucrarea datelor cu caracter personal și privind libera circulație a acestor date și de abrogare a Directivei 95/46/CE, vă informăm.

1. Administratorul datelor Dumneavoastră cu caracter personal furnizate în formular este DEDRA-EXIM sp. z o. o. cu sediul social în Pruszków, ul. 3 Maja 8, 05-800 Pruszków (în continuare: „Administrator”).
2. Datele dumneavoastră vor fi prelucrate numai în scopul derulării procedurii de garanție a dispozitivului în conformitate cu art. 6 alin.1 lit. b din regulamentul general privind protecția datelor (în continuare: „GDPR”). Furnizarea datelor este voluntară, dar necesară pentru derularea procedurii de garanție.
3. Datele dumneavoastră vor fi prelucrate pe perioada de luare în considerare a procedurii de garanție și în scopuri de arhivare în cazul în care este nevoie de apărare împotriva oricăror pretenții împotriva Administratorului, nu mai mult decât până la expirarea acestora.
4. Datele dumneavoastră pot fi dezvăluite numai entităților care prelucrează date pentru administrator pe baza unui contract scris de încredințare a prelucrării datelor cu caracter personal care oferă, printre altele, service tehnic, hosting sau intreținere site, service IT, firmă de curierat. Furnizorii Administratorului sunt obligați să asigure securitatea datelor și să îndeplinească cerințele legii aplicabile referitoare la protecția datelor cu caracter personal și nu pot folosi datele cu caracter personal încredințate în alte scopuri decât cele specificate în contractul cu Administratorul.
5. Datele dumneavoastră nu vor fi prelucrate în mod automatizat, inclusiv sub formă de profilare, și nu vor fi transferate către o țară terță/organizație internațională.
6. Aveți dreptul de a accesa datele dumneavoastră și dreptul de a rectifica, șterge, limita prelucrarea, dreptul de a transfera date, dreptul de a vă opune în orice moment.
7. În toate aspectele legate de prelucrarea datelor dumneavoastră cu caracter personal de către Administrator, ne puteți contacta la următoarea adresă de e-mail: daneosobowe@dedra.pl.;
8. Aveți dreptul de a depune o plângere la autoritatea competentă pentru protecția datelor cu caracter personal;

SI Vsebina

1. Fotografije in risbe
2. Opis naprave
3. Namen naprave
4. Omejitev uporabe
5. Tehnični podatki
6. Priprava na delo
7. Vklop naprave
8. Uporaba naprave
9. Tekoče vzdrževanje
10. Rezervni deli in dodatki
11. Samostojno odpravljanje težav
12. Dokončanje opreme

13. Informacije za uporabnike o odstranjevanju električne in elektronske opreme
14. Garancijski list

Prevod izvirnih navodil

Izjava o skladnosti je priložena priročniku kot ločen dokument. Če izjave o skladnosti ni, se obrnite na družbo Dedra Exim Sp. z o.o.
Splošni varnostni predpisi so vključeni v priročnik kot posebna knjižica.

OPOZORILO. **Preberite vsa opozorila, označena s simbolom, in vsa navodila.** Neupoštevanje naslednjih opozoril in varnostnih navodil lahko povzroči električni udar, požar ali hude telesne poškodbe.

Vsa opozorila in navodila shranite za nadaljnjo uporabo.

POZOR **Serija SAS+ALL je zasnovana tako, da deluje samo s polnilniki in baterijami iz serije SAS+ALL.**

Li-Ion baterija in polnilec nista vključena v kupljeno opremo in ju je treba kupiti posebej. Uporaba drugih baterij in polnilnikov, ki niso namenjeni napravi, je prepovedana.

2. Opis naprave

Slika A: 1. - sprednji ročaj, 2. - zavorna ročica, 3. - čep rezervoarja za olje, 4. - vodilo verige, 5. - zaščita stikala, 6. - veriga, 7. - zadnji ročaj, 8. - ročica za pritisk, 9. - stikalo, 10. - gumb napenjalca verige, 11. - pregledno steklo rezervoarja za olje, 12. - pokrov pogona verige, 13. - vtičnica akumulatorja, 14. - zamašek verižnika, 15. - zobnik verige, 16. - pasivni element napenjalca verige

3. Namen naprave

Žaga je namenjena izključno za žaganje lesa in lesenih predmetov. Žaga je še posebej primerna za žaganje drv ali za domače rezanje lesa. Postopek je podrobno opisan v nadaljevanju tega priročnika.
Napravo je dovoljeno uporabljati pri obnovitvenih in gradbenih delih, v delavnicah za popravila, pri ljubiteljskih delih, pri čemer je treba upoštevati pogoje uporabe in dovoljene delovne pogoje iz navodil za uporabo.

4. Omejitve uporabe

POZOR **Napravo lahko uporabljate le v skladu s spodnjimi "Dovoljenimi pogoji delovanja".**

Ni dovoljeno rezati drugih materialov, razen tistih, ki so navedeni v poglavju Namenska uporaba stroja.

POZOR **Nedovoljene spremembe mehanske in električne konstrukcije, kakršne koli spremembe, vzdrževalni posegi, ki niso opisani v navodilih za uporabo, bodo obravnavani kot nezakoniti in bodo povzročili takojšnjo izgubo garancijskih pravic, izjava o skladnosti pa bo postala neveljavna.**

Zaradi napačne uporabe ali uporabe, ki ni v skladu z navodili za uporabo, boste takoj izgubili garancijske pravice.

Dovoljeni delovni pogoji
S1 - neprekinjeno delovanje in drugo.
Temperaturno območje polnjenja baterije 10-30 °C. Ne izpostavljajte temperaturam nad 40 °C.

5. Tehnični podatki

Model opreme	**DED7183**
Delovna napetost [V]	18 d.c.
Hitrost [min]$^{-1}$	4800
Hitrost podajanja verige [m/s].	9,2
Dolžine vodil [mm]	300
Največja dolžina rezanja [mm]	260
Širina vodilnega utora [mm]	1,1
Število členov verige	45
Razpon verige [']	3/8
Profil verige	Polovica dleta
Raven vibracij, izmerjena na glavnem ročaju a_h [m/s]^2	<2,5
Merilna negotovost K [m/s]^2	1,5
Emisije hrupa:	
Raven zvočnega tlaka L_{pA} [dB(A)] / Merilna negotovost K_{pA}	91,4 / 3
Raven zvočne moči L_{WA} [dB(A)] / Merilna negotovost K_{WA} [dB(A)]	95 / 3
Zagotovljena raven zvočne moči L_{WA} [dB(A)]	96
Teža enote [kg].	3,0

Informacije o vibracijah in hrupu
Skupna vrednost vibracij a_h in merilna negotovost sta bili določeni v skladu s standardom EN EN 62841-1 in sta navedeni v preglednici.
Emisije hrupa so bile določene v skladu s standardom ISO 3744:2010 Vrednosti so navedene zgoraj v preglednici.

POZOR **Hrup lahko povzroči poškodbe sluha, zato pri delu vedno uporabljajte zaščito sluha!**

Deklarirana skupna vrednost vibracij/hrupnosti je bila izmerjena v skladu s standardno preskusno metodo in se lahko uporablja za primerjavo ene naprave z drugo. Navedena vrednost vibracij/hrupnosti se lahko uporabi tudi za predhodno oceno izpostavljenosti vibracijam/hrupnosti.
Raven vibracij/hrupnosti med dejansko uporabo opreme se lahko razlikuje od deklariranih vrednosti, odvisno od uporabe delovnih orodij, zlasti vrste obdelovanca, in potrebe po določitvi ukrepov za zaščito upravljavca. Za natančno oceno izpostavljenosti v dejanskih pogojih uporabe je treba upoštevati vse dele delovnega cikla, vključno z obdobji, ko je stroj izklopljen ali ko je vklopljen, vendar se ne uporablja za delo.

6. Priprava na delo

POZOR **Naprava je del linije SAS+ALL, zato je treba za njeno uporabo sestaviti komplet, ki ga sestavljajo naprava, baterija in polnilec. Uporaba drugih baterij in polnilnikov je prepovedana.**

POZOR **Vse postopke, opisane v tem poglavju, je treba opraviti z odklopljeno baterijo.**

Akumulator namestite šele, ko je žaga popolnoma sestavljena, ko je napetost verige nastavljena in ko je v rezervoarju olje za mazanje verige. Pri sestavljanju, nastavljanju in preverjanju verižne žage vedno nosite zaščitne rokavice, da se izognete urezninam.

Sestavljanje vodila in verige
Odvijte vijak (slika A, 8), odstranite pokrov pogona verige (slika A, 12) Vodilno palico sestavite, kot je prikazano na sliki C. Prepričajte se, da odprtina za olje v vodilni palici (slika B, 16) za mazanje verige ni onesnažena.
Preverite, ali je veriga poškodovana - ali členi niso pretrgani, ali zakovice niso pretrgane. Poškodovane verige ne vgrajujte v žago.
Namestite vodilno letvico in verigo, kot je prikazano na sliki B.
Prepričajte se, da je veriga nameščena v pravi smeri - ostri robovi rezalnih zob morajo biti usmerjeni v smer vrtenja verige, kot je prikazano na sliki B.
Rahlo zategnite napenjalni element verige (slika B, 15), da se utor v vodilni palici ujame v profil reže palice. Namestite pokrov in zategnite matico.
Prepričajte se, da je palica pravilno pritisnjena na telo žage in da je veriga pravilno nameščena v pogonskem kolesu (slika B, 15) in v utorih palice. Namestite zaščito pogona verige (slika A, 12), zategnite gumb za pritiskanje palice (slika A, 8). Prepričajte se, da se varovalo prilega ohišju verižne žage vzdolž vseh stičnih robov in da ni nikjer ohlapno ali raztegnjeno.

Napenjanje verige motorne žage
Veriga se med uporabo podaljša, zato redno preverjajte njeno napenjanje. Pri prvi uporabi nove verige imejte v mislih, da potrebuje določen čas za zagon, zato je treba napenjanje verige preverjati veliko pogosteje. Še posebej pomembno je, da napetost nove verige preverite vsakih približno 5 do 10 minut delovanja.
Napetost verige nastavite tako, da zavrtite gumb za pritisk palice (slika A, 8). Prilagoditve lahko opravite v majhnem območju.
Ko je veriga pravilno napeta, se ob spodnjem robu palice ne poveša in jo lahko na sredini dolžine nežno odmaknete od palice za približno 3-4 mm, ne da bi veriga izpadla iz utora palice (slika D). Ko se veriga sprosti, se vrne na svoje mesto v utoru palice. Po potrebi opravite nastavitve s ponavljanjem zgornjih korakov..

Mazanje verige
Verižno žago je prepovedano uporabljati brez olja za mazanje verige. Obstaja nevarnost pretrganja verige, kar lahko povzroči hude poškodbe ali smrt upravljavca.
Kot mazivo za verige se smejo uporabljati samo olja, namenjena za verižne žage (npr. olje Dedra DEGL02). Prepovedano je uporabljati prežgana motorna olja ali druga maziva, ki niso namenjena temu namenu. Z izbiro ustreznega olja podaljšate življenjsko dobo verige in vodila verižne žage.
Če želite dolivati olje za mazanje verige, odvijte čep na rezervoarju za olje (slika A, 3) in nalijte olje. Med dolivanjem olja opazujte nivo olja skozi pregledno steklo oljne posode (slika A, 11). V rezervoarju je naenkrat 130 ml olja. Če se olje razlije po ohišju žage, ga obrišite do suhega z bombažno krpo.
Pri dopolnjevanju ravni olja pazite, da v rezervoar ne pridejo nečistoče, saj lahko to povzroči nepravilno mazanje verige ali poškodbe sestavnih delov verižne žage, kot je oljna črpalka.

7. Vklop naprave

POZOR **Pred zagonom enote je treba opraviti korake, opisane v poglavju "Priprava na delovanje".**

Pred vklopom stroja se prepričajte, da sta obe nogi upravljavca trdno na tleh, da je desna roka na zadnjem ročaju (slika A, 7), leva roka pa na sprednjem ročaju (slika A, 1). Prepričajte se, da v bližini ni drugih ljudi ali živali, ki bi lahko prišli v nenadzorovan doseg verižne žage. Prepričajte se, da se veriga verižne žage pri zagonu ne dotika ničesar.
Če želite vklopiti stroj, premaknite zavorno ročico (slika A, 2) proti sprednjemu ročaju (slika A, 1). Nato s palcem desne roke potisnite varnostno napravo stikala naprej (slika A, 5). Z vsaj dvema prstoma (kazalec in sredinec) desne roke pritisnite stikalo (slika A, 9). Naprava bo začela delovati.

8. Uporaba naprave

⚠ POZOR Če se baterija segreje na več kot 40 °C, ustavite delovanje in počakajte, da se baterija ohladi.

⚠ POZOR Pred uporabo verižne žage je treba opraviti dodatna opravila, kot so preverjanje delovanja zavore v sili in vztrajnostne zavore ter mazanje verige. Uporaba okvarjenega stroja je prepovedana.

Preverjanje delovanja zavore v sili
Po vklopu motorne žage obrnite levo roko na sprednji ročaj (slika A, 1) tako, da z zgornjim delom roke ali zapestjem potisnete zavorno ročico (slika A, 2) naprej. Motor verižne žage se mora takoj izklopiti, veriga pa se mora ustaviti.

Preverjanje delovanja vztrajnostne zavore
Spustite stikalo verižne žage (slika A, 9) in preverite, ali se veriga ustavi in preneha vrteti. Če je po sprostitvi stikala viden jasen vztrajnostni pomik verige, je delovanje žage prepovedano.

Preverjanje mazanja verige
Držite žago z vodilno palico nagnjeno navzdol pod kotom 45° nad svetlo, ravno površino (npr. desko) in pustite enoto delovati eno minuto. Če je na površini vidna jasna črta olja, ki ga izloča veriga na koncu palice, to pomeni, da je mazanje verige pravilno.
Če ugotovite nepravilno mazanje, je delovanje enote prepovedano. Preverite, ali ni zamašena luknja za olje na vodilni palici (slika C, 1). Preverite, ali je vodilna palica (utor za vodenje verige) onesnažena. Če ti ukrepi nimajo želenega učinka, je treba enoto vrniti v popravilo.

Delo z motorno žago
Pri uporabi verižne žage je treba upoštevati vsa varnostna pravila in priporočila, opisana v varnostnih pogojih.
Z verižno žago ne režite lesa, ki leži neposredno na tleh, betonu ali drugih podlagah. Stik verige s tlemi ali drugimi tlemi ni le nevaren, temveč tudi skrajša življenjsko dobo verige in palice.

Sekanje drevesa - priprava
Sekanje drevesa ne sme biti izvedeno tako, da bi ogrožalo ljudi, premoženje, električne ali telekomunikacijske vode itd. Osebe v bližini upravljavca morajo biti vsaj 2,5-krat višje od višine (dolžine) drevesa, ki ga je treba posekati. Če se zgodi, da se posekano drevo dotakne električnega ali telekomunikacijskega voda itd., je treba o tem takoj obvestiti upravljavca zadevnega omrežja.
Če je drevo, ki ga je treba posekati, na nagnjenem terenu, mora biti upravljavec motorne žage na zgornji strani hriba, saj se drevo, ki ga je treba posekati, običajno spusti po pobočju navzdol.
Pred posekom drevesa je treba določiti predvideno smer padca drevesa (slika E, 1). Upoštevati je treba dejavnike, kot so naravni naklon drevesa, položaj težjih vej in vejevja, smer vetra itd.
Pred sečnjo načrtujte in očistite evakuacijske poti (sliki E, 2). Ustrezne poti za umik se morajo od smeri sečnje odmakniti pod kotom približno 135°. Izogibajte se nevarnim območjem (slika E, 3).
S posekanega drevesa odstranite umazanijo, kamenje, odpadlo lubje, žeblje, žice, sponke itd. Delovno območje okoli drevesa očistite podrasti.

Sečnja drevesa - podrezovanje
Prvi rez, tj. rez za podrezovanje (slika F, 2), je treba opraviti na strani, obrnjeni v predvideno smer sečnje (slika F, 1 in slika E, 1), do globine 1/3 premera debla drevesa, pravokotno na smer sečnje. Da bi zmanjšali nevarnost zagozditve žage v drevesu, najprej opravite spodnji vodoravni rez in nato zgornji rez pod kotom 45°. Odstranite odrezani del drevesa iz podreza.

Sečnja dreves - posek
Drugi rez ali rez za posek (slika F, 3) je treba opraviti s strani, ki je nasprotna smeri padanja drevesa. Vzdržujte razdaljo vsaj 50 mm nad spodnjim robom podrezovalnega reza in poskušajte rezati vodoravno. Pustite približno 50 mm širok podrez (slika F, 4). Spodnji rez (ali tečaj) je pas nepokošenega lesa na drevesu, ki omogoča pravilno smer sečnje in preprečuje, da bi se drevo med sečnjo obrnilo in padlo v drugo smer, kot je bilo predvideno. Med podiranjem se podre zaradi sile teže podrtega drevesa.
Če obstaja nevarnost, da bo drevo začelo padati v smeri, ki ni predvidena, se odbije in zatakne žago v rezu, takoj ustavite rez, s klini (lesenimi, plastičnimi ali aluminijastimi) razširite rez in podrgnite drevo v želeni smeri.
Ko se rez pri sečnji približa podrezi, se drevo začne nagibati in padati. Takrat morate žago umakniti s sečnje, ugasniti motor, odložiti žago in se oddaljiti po poti za umik. Bodite pozorni na zgornje veje in veje drevesa, ki lahko padejo. Poglejte pod noge.

Delimbing
Obrezovanje je odstranjevanje vej s posekanega drevesa, ki leži na tleh. Pri obrezovanju je treba pustiti debelejše spodnje veje, ki podpirajo drevo na tleh. Z obrezovanjem začnite pri vznožju posekanega drevesa in se pomikajte proti vrhu. Veje obrezujte eno za drugo, manjše veje pa odstranite z enim rezom. Napete veje obrezujte z napete strani, da se žaga ne zatakne. Pri rezanju napete veje bodite previdni, saj lahko te odskočijo v nepričakovano smer in zadenejo upravljavca ter ga poškodujejo.

Rezanje drevesa
Pri redčenju (ali žaganju) se predhodno posekano in obrezano drevo prečno razreže na krajše hlode, da se pridobi želeni proizvod. Med redčenjem mora upravljavec trdno stati na tleh, enakomerno porazdeliti težo telesa na obe nogi in prenesti težo stroja na hlod. Če je le mogoče, mora biti deblo na mestu redčenja dvignjeno in se opirati na debelejše veje, kozolce, opore ali naravne neravnine terena.
Če je deblo na mestu redčenja podprto, je treba redčenje opraviti od zgoraj, da se vodilo in veriga ne potopita v tla. V tem primeru mora končni rez opraviti usposobljen upravljavec verižne žage.
Če je deblo podprto na enem koncu (slika G, 3) in konec, ki ga je treba žagati, prosto visi, začnite žagati od spodaj do 1/3 premera debla (slika G, 1) s strani stiskanja in nato opravite končni rez od zgoraj (slika G, 2) s strani raztezanja.
Če je deblo podprto na obeh straneh tanjšega reza (slika H, 3), začnite tanjši rez z vrha do 1/3 premera debla (slika H, 1) s strani stiskanja in nato opravite končni rez od spodaj (slika H, 2) s strani raztezanja.
Če je žagano deblo na nagnjenem pobočju, mora upravljavec stati na višjem delu pobočja, da se izogne poškodbam, saj se žagano deblo običajno kotali po pobočju navzdol.
V končni fazi žaganja "skozi in skozi" mora upravljavec, da bi ohranil popoln nadzor nad žago, zmanjšati pritisk na žago na nič, tako da stroj deluje na hlod le s svojo lastno težo. Vendar ne popustite prstov na ročajih žage, da bi ohranili popoln nadzor nad strojem.
Ko končate z redčenjem, sprostite stikalo verižne žage (sliki A, 9) in počakajte, da se veriga ustavi, preden nadaljujete s premikanjem stroja. Med premikanjem z drevesa na drevo mora biti žaga izklopljena

9. Tekoče vzdrževanje

⚠ POZOR Vsa vzdrževalna dela izvajajte tako, da je stroj odklopljen od vira napajanja. Pri delu z verižno žago vedno nosite zaščitne rokavice, da se izognete urezninam.

Preverjanje napetosti verige
Upoštevajte, da se veriga motorne žage med delovanjem segreje in raztegne. Med prekinitvami med delom preverite napetost verige in jo po potrebi popravite, kot je opisano v poglavju "Priprava na delo". Po končanem delu zmanjšajte napetost verige, da se ne zatakne v letvi, ko se ohladi in skrajša.

Preverjanje in dolivanje olja
Redno preverjajte raven olja za mazanje verige, ne dovolite, da bi žaga delovala brez maziva. Napetost verige preverite ob vsakem dopolnjevanju nivoja olja.

Preverjanje stanja palice in verige
Redno (vsaj vsakih 5 delovnih ur) preverjajte stanje verige in vodila. Demontirajte v obratnem vrstnem redu, kot je opisano za montažo v poglavju "Priprava na uporabo". Očistite utore za vodilo verige in odprtino za olje v vodilu (slika C, 1). Da bi preprečili prekomerno obrabo palice, jo redno obračajte (vsak dan, če se žaga intenzivno uporablja, sicer pa ob vsakem ostrenju ali zamenjavi verige) tako, da pasivni člen napenjalca verige (slika B, 16) obrnete na drugo stran in zavrtite palico od zgoraj navzdol. Preverite stanje utorov palice: držite robno ravnilo ob strani, če opazite vrzel, ki je nastala zaradi obračanja robov utorov palice navzven, zamenjajte palico z novo ali jo odnesite v servisni center na obnovo. Preverite stanje zobatega kolesa na koncu vodila, po potrebi ga namažite s tehničnim vazelinom, ki ga dajte v luknjo v vodilu ob osi kolesa.
Preverite, ali so veriga pretrgani členi in razrahljane zakovice. Ne uporabljajte verige s pretrganimi členi, zrahljanimi zakovicami ali s togimi spoji.

Brušenje verige
Veriga se šteje za obrabljeno, ko so rezalni zobje dolgi 4 mm. Obrabljene verige ni dovoljeno uporabljati in jo je treba nujno zamenjati z novo.
Verigi kot delovnemu orodju žage je treba nameniti posebno pozornost. Njena ostrina vpliva na kakovost in hitrost postopka rezanja, pri čemer

tupa veriga močno otežuje uporabo stroja ter prispeva k hitrejši obrabi palice in žage.
Brušenje verige je zapleten postopek, zato naj neizkušeni uporabnik žage verigo naostri pri usposobljenem serviserju. Če tega ne storite, lahko pride do tega, da ne ohranite pravilnih kotov in razdalj rezalnih zob glede na jamski omejevalnik, kar lahko privede do povečane nevarnosti povratnega udarca, kar lahko povzroči delovno nesrečo, hude poškodbe in smrt upravljavca.

Drugo vzdrževanje

Občasno preverite stanje zobnika, ki poganja verigo (slika B, 15); če je poškodovan, napravo predajte servisnemu centru, da jo zamenja.
Enota naj bo čista, umazane enote ne shranjujte. Ne čistite z detergenti na vodni osnovi, za čiščenje ne uporabljajte agresivnih topil. Ostružke odstranite s stisnjenim zrakom tako, da odstranite zaščito verižnika (sliki A, 12) ter vodilno palico in verigo. Pred premikom v skladiščni prostor zmanjšajte napetost na verigi, zaščitno ploščico namestite na vodilno palico.
Hranite zunaj dosega otrok, v suhem prostoru, ne izpostavljajte elementom (dež, sneg, UV-žarki).
Verižne žage ne shranjujte z mazivom z bio oljem, iz katerega se obarjajo smole, saj lahko pride do poškodb oljne črpalke. Verižne žage ne shranjujte brez čiščenja verige in letve, če je bilo uporabljeno rastlinsko mazivo za verigo, saj to lahko povzroči oksidacijo verige, otrdelost in poškodbe verige in letve.

10. Rezervni deli in dodatki

Če je treba izdelek poslati v popravilo, pred pošiljanjem odklopite akumulator in izpraznite rezervoar za olje. V skladu z veljavnimi predpisi je prevoz tekočih goriv - vključno s prevozom izdelkov za servis - brez upoštevanja posebnih varnostnih pogojev, določenih v posebnih predpisih, prepovedan.

Za nakup nadomestnih delov in dodatne opreme se obrnite na servisno službo družbe Dedra Exim. Kontaktne podatke najdete na strani 1 priročnika.
Pri naročanju rezervnih delov navedite številko serije na ploščici in številko dela iz montažne risbe.
V garancijskem obdobju se popravila izvajajo v skladu s pogoji, navedenimi v garancijskem listu. Okvarjeni izdelek oddajte v popravilo na mestu nakupa (prodajalec je dolžan sprejeti okvarjeni izdelek), pošljite ga v osrednji servisni center podjetja Dedra Exim ali ga pošljite v servisni center, ki je najbližje vašemu kraju bivanja (seznam servisnih centrov na www.dedra.pl). Priložite izpolnjen garancijski list. Po poteku garancijskega roka popravila izvaja osrednji servis. Okvarjeni izdelek pošljite servisnemu centru (stroške pošiljanja plača uporabnik).

11. Samostojno odpravljanje težav

⚠ POZOR **Preden začnete sami odpravljati težave, enoto izključite iz električnega napajanja.**

Problem	Vzrok	Rešitev
Naprava ne deluje	Baterija je napačno priključena.	Preverite baterijo.
	Baterija je izpraznjena	Polnjenje baterije
	Okvarjeno stikalo	zamenjajte stikalo z novim - dajte enoto servisirati
	Vonj po zažgani izolaciji	Motor je treba popraviti - enoto oddajte na servis
	Zasilna zavora je blokirana.	Odklenite zavorno ročico (glejte poglavje "Priprava na uporabo").
Motor se pregreva	Zamašeni zračniki	Izpihnite s stisnjenim zrakom
Naprava se težko zažene, po določenem času preneha delovati	Prenizka napetost verige	Preverite napetost verige (glejte poglavje "Priprava na delovanje").
Delovna učinkovitost zelo nizka	Obrabljena veriga	Pošljite verigo v brušenje ali jo zamenjajte z novo.
	Prešibka napetost verige	Preverite napetost verige (glejte poglavje "Priprava na delovanje").
Nepravilno mazanje	V rezervoarju ni olja	Preverite nivo olja v rezervoarju in ga dolijte.
	Zamašena luknja za olje in vodilni utori	Očistite odprtino za olje in vodilne utore
	Okvarjena oljna črpalka	Napravo dajte servisirati

12. Dokončanje opreme

1. 1 - akumulatorska verižna žaga - 1 enota, 2 - veriga - 1 enota. 3 - vodilna palica - 1 kos. - kosi,

13. Informacije za uporabnike o odstranjevanju električne in elektronske opreme

(zadeva gospodinjstva)

Simbol, ki je prikazan na izdelkih ali spremljajoči dokumentaciji, označuje, da se okvarjene električne ali elektronske opreme ne sme odlagati med gospodinjske odpadke. Če želite sestavne dele zavreči, ponovno uporabiti ali predelati, jih je treba odpeljati na specializirano zbirno mesto, kjer jih bodo sprejeli brezplačno. Informacije o lokacijah zbirnih mest za rabljeno opremo zagotavljajo lokalni organi, npr. na svojih spletnih straneh.
S pravilnim odstranjevanjem naprave lahko ohranimo dragocene vire ter se izognemo negativnim vplivom na zdravje in okolje zaradi morebitne prisotnosti nevarnih: snovi, zmesi in sestavnih delov v opremi.
Zaradi nepravilnega odlaganja odpadkov vam grozijo kazni v skladu z ustreznimi lokalnimi predpisi.
Uporabniki v državah EU: Če želite odstraniti električno ali elektronsko opremo, se obrnite na najbližje prodajno mesto ali na dobavitelja, ki vam bo zagotovil dodatne informacije.
Odstranjevanje v državah zunaj Evropske unije: Ta simbol velja samo za države Evropske unije. Če želite ta izdelek zavreči, se obrnite na lokalne organe ali prodajalca, da vam pojasnijo pravilen način odstranjevanja.

Garancijski list

na spletni strani .

Številka naročila: DED7183 Številka serije: .....

(v nadaljnjem besedilu: izdelek)

Datum nakupa izdelka: .....

Žig prodajalca

Datum in podpis prodajalca: .....

Izjava uporabnika:

Potrjujem, da sem bil seznanjen z garancijskimi pogoji in posledicami neupoštevanja navodil iz navodil za uporabo in garancijskega lista. Seznanjen sem s pogoji te garancije, kar potrjujem z lastnoročnim podpisom:

....

Datum in kraj Podpis uporabnika

I. Odgovornost za izdelek

1. Garant - Dedra Exim Sp. z o.o. s sedežem v Pruszkowu, naslov: 3 Maja 8, 05-800 Pruszków, KRS 0000062517, Okrožno sodišče za mesto Varšava v Varšavi, XIV gospodarski oddelek Državnega sodnega registra, NIP 527-020-49-33, osnovni kapital: PLN 100.980,00.
2. V skladu s pogoji, določenimi v tem garancijskem listu, Garant jamči za izdelek, ki ga je Garant začel distribuirati.
3. Odgovornost v okviru garancije zajema le napake, ki izhajajo iz vzrokov, ki so lastni izdelku ob dobavi uporabniku.
4. Uporabnik je na podlagi garancije upravičen do brezplačnega popravila izdelka, če se je napaka pokazala v garancijskem roku. O načinu popravila Izdelka (načinu popravila) odloča Garant po lastni presoji. Če garant ugotovi, da popravilo ni mogoče, si pridržuje pravico do zamenjave okvarjenega elementa ali celotnega izdelka z brezhibnim, znižanja cene izdelka ali odstopa od pogodbe.
V zvezi z uporabnikom, ki ni potrošnik v smislu zakona z dne 23. aprila 1964. Civilnega zakonika, je odgovornost Garanta za škodo, ki izhaja iz te garancije in/ali v zvezi z njeno sklenitvijo in izvajanjem, ne glede na pravni naslov, omejena na največ vrednost izdelka z napako.

II. Jamstveno obdobje

Sestavni deli izdelka	Trajanje garancijske zaščite
DED7183	36 mesecev , od datuma nakupa izdelka, kot je navedeno na tem garancijskem listu.

III. Pogoji za koriščenje zavarovanja

Uporabnik mora predložiti izpolnjen garancijski list izdelka in dokazati okoliščine nakupa izdelka s strani uporabnika, npr. s predložitvijo računa, računa itd. Zaradi učinkovite obravnave reklamacij je priporočljivo, da Uporabnik skupaj z Izdelkom predloži vse sestavne dele, navedene v poglavju "Kompletiranje naprave" v Navodilih za uporabo.
2. da uporabnik upošteva navodila v priročniku za uporabo in garancijski kartici.
3.Jamstvo velja samo za ozemlje Republike Poljske in EU.
4.Garancija ne krije napak na izdelku, ki nastanejo zlasti zaradi:

a. Če uporabnik ne upošteva pogojev iz navodil za uporabo, zlasti glede pravilnega delovanja, vzdrževanja in čiščenja;
b. Uporabnik uporablja čistila ali sredstva za vzdrževanje, ki niso v skladu z navodili za uporabo;
c. neustrezno skladiščenje in prevoz izdelka s strani uporabnika;
d. Uporabnikove nepooblaščene spremembe in/ali predelave izdelka, ki niso bile dogovorjene s garantom;
e. če uporabnik v izdelku uporablja potrošni material, ki ni v skladu z navodili za uporabo.
5. Uporabnik, ki ni potrošnik v smislu zakona z dne 23. aprila 1964. civilnega zakonika, izgubi garancijo za izdelek, v katerem:
- je uporabnik odstranil, spremenil ali poškodoval serijske številke, oznake datuma in merilne tablice;
- če je uporabnik poškodoval plombe ali če so na njih vidni znaki nedovoljenega poseganja.
Opozorilo: Uporabnik mora dejavnosti, povezane z vsakodnevnim delovanjem izdelka, ki med drugim izhajajo iz navodil za uporabo, izvajati sam in na lastne stroške.

IV. Pritožbeni postopek
1. Če se ugotovi, da izdelek deluje nepravilno, morate pred vložitvijo zahtevka zagotoviti, da so bili pravilno izvedeni vsi ukrepi, navedeni zlasti v navodilih za uporabo.
2. Priporočljivo je, da pritožbo vložite takoj, po možnosti v 7 dneh po tem, ko opazite napako na izdelku. Uporabnik, ki ni potrošnik v smislu zakona z dne 23. aprila 1964. Civilnega zakonika, izgubi pravice, ki izhajajo iz te garancije, če reklamacije ne vloži v 7 dneh.
3. Reklamacija se lahko med drugim sporoči na mestu nakupa izdelka, pri garancijskem servisu ali pisno na naslov: Dedra Exim Sp. z o.o., ul. 3 Maja 8, 05-800 Pruszków.
4. Uporabnik lahko vloži pritožbo prek obrazca, ki je na voljo na spletni strani www.dedra.pl. ("Obrazec za reklamacijo zaradi garancije").
5. Naslovi garancijskega servisa za posamezne države so na voljo na spletni strani www.dedra.pl. Če za posamezno državo ni garancijskega servisa, je priporočljivo, da garancijske zahtevke naslovite na: 3 Maja 8, 05-800 Pruszków (Poljska).
6. Zaradi varnosti uporabnika je uporaba izdelka z napako prepovedana.
NAPOMENA 7. Opozorilo: Uporaba okvarjenega izdelka je nevarna za zdravje in življenje uporabnika.
8. Obveznosti iz garancije bodo izpolnjene v 14 delovnih dneh, šteto od datuma, ko uporabnik dostavi reklamirani izdelek.
9. Priporočamo, da okvarjeni izdelek očistite, preden ga dostavite v reklamacijo. 10. Priporoča se, da se izdelek, ki se reklamira, med prevozom skrbno zaščiti pred poškodbami (priporoča se, da se izdelek, ki se reklamira, dostavi v originalni embalaži).
10. Garancijski rok se podaljša za čas, ko uporabnik zaradi napake ni mogel uporabljati izdelka, za katerega velja garancija.
Garancija ne izključuje, omejuje ali zadržuje pravic uporabnika, ki izhajajo iz predpisov o garanciji za napake prodanega blaga.

SI

V skladu s členom 13(1) in (2) Uredbe (EU) 2016/679 Evropskega parlamenta in Sveta z dne 27. aprila 2016 o varstvu posameznikov pri obdelavi osebnih podatkov in o prostem pretoku takih podatkov ter o razveljavitvi Direktive 95/46/ES (v nadaljnjem besedilu: RODO) vas obveščamo
1. Skrbnik vaših osebnih podatkov, podanih v obrazcu, je DEDRA-EXIM sp z o.o. s sedežem v Pruškovu [Pruszków], ul. 3 Maja 8, 05-800 Pruszków, Poljska (v nadaljevanju: "Skrbnik").
NAPOMENA **2.** Vaši podatki bodo obdelovani le za namene izvedbe garancijskega postopka zanapravo v skladu s črko b prvega odst. 6. člena Splošne uredbe o varstvu podatkov EU (v nadaljevanju: »SUVP«). Dajanje podatkov je prostovoljno, a nujno potrebno za izvedbo garancijskega postopka.
NAPOMENA
3. Vaše podatke bomo obdelovali skozi čas potekanja garancijskega postopka in za namene arhiviranja za primer morebitne potrebe obrambe pred zahtevki do Skrbnika, vendar najdlje do izteka roka njihovega zastaranja.
4. Vaše podatke se sme razkriti samo subjektom, ki obdelujejo podatke za Skrbnika na podlagi pisne pogodbe o zaupanju osebnih podatkov v obdelavo in sicer, med drugim, subjektom, ki izvajajo storitve tehničnega servisa, storitve gostovanja ter vzdrževanja spletnega mesta, IT storitve, izvajalcem kurirskih storitev ipd.. Skrbnikovi dobavitelji so dolžni zagotavljati varnost podatkov ter izpolnjevati zahteve obvezujočih predpisov prava v zvezi z varstvom osebnih podatkov ter ne smejo uporabljati zaupanih jim osebnih podatkov za namene, ki niso določeni v pogodbi s Skrbnikom.
5. Vaši podatki ne bodo obdelovani na avtomatiziran način, v tem na način profiliranja, in ne bodo posredovani v tretjo državo/mednarodni organizaciji.
6. Imate v vsakem trenutku pravico dostopa do svojih podatkov ter pravico do popravka, izbrisa, omejitve obdelave le-teh, pravico do prenosa podatkov na drug subjekt, pravico do ugovora zoper njihovo obdelavo.
7. V vseh zadevah v zvezi z obdelavo vaših osebnih podatkov s strani Skrbnika nas lahko kontaktirate s sporočilom na ta e-poštni naslov: daneosobowe@dedra.pl ;
8. Imate pravico vložiti pritožbo pri organu, ki je v dani državi pristojen za varstvo osebnih podatkov;

HR Sadržaj

1. Fotografije i crteži
2. Opis uređaja
3. Namjena uređaja
4. Ograničenje uporabe
5. Tehnički podaci
6. Priprema za rad
7. Uključite uređaj
8. Korištenje uređaja
9. Aktivnosti tekućeg održavanja
10. Rezervni dijelovi i pribor
11. Sami otklonite kvarove
12. Sastavljanje uređaja
13. Obavijesti za korisnike o zbrinjavanju električnih i elektroničkih uređaja
14. Jamstveni list

Prijevod izvornih uputa

Izjava o sukladnosti priložena je priručniku kao zaseban dokument. Ako ne postoji izjava o sukladnosti, obratite se tvrtki Dedra Exim Sp. z o. o.
Opći sigurnosni propisi priloženi su priručniku kao posebna knjižica.
UPOZORENJE. **Pročitajte sva upozorenja označena simbolom i sve upute.** Nepoštivanje dolje navedenih upozorenja i sigurnosnih uputa može dovesti do strujnog udara, požara ili ozbiljne ozljede.

Sačuvajte sva upozorenja i upute za buduću upotrebu.

SAS+ALL line uređaj je dizajniran za rad samo sa SAS+ALL line punjačima i baterijama.
Li-Ion baterija i punjač nisu uključeni uz kupljeni uređaj i moraju se kupiti zasebno. Zabranjena je uporaba baterija i punjača osim onih namijenjenih uređaju.

2. Opis uređaja

Slika A: 1. – prednja ručka, 2. – poluga kočnice, 3. – poklopac spremnika ulja, 4. – vodilica lanca, 5. – zaštita prekidača, 6. – lanac, 7. – stražnja ručka, 8. – gumb bar tlaka, 9. – prekidač, 10. – gumb zatezača lanca, 11. – preglednik spremnika ulja, 12. – poklopac lančanog pogona 13. – utičnica akumulatora, 14. nazubljeni graničnik, 15. – lančanik lančanog pogona, 16. – pasivni element zatezača lanca

3. Namjena uređaja

Pila je namijenjena samo za piljenje drva i drvenih predmeta. Pila je posebno prikladna za piljenje drva za ogrjev ili za kućne radove rezanja drva. Postupak je detaljno opisan kasnije u priručniku.
Uređaj se smije koristiti u renovacijskim i građevinskim radovima, servisnim radionicama i amaterskim radovima uz poštivanje uvjeta uporabe i dopuštenih uvjeta rada navedenih u uputama za uporabu.

4. Ograničenja korištenja

Uređaj se smije koristiti samo u skladu s "Dopuštenim radnim uvjetima" u nastavku.

Nemojte rezati materijale koji nisu navedeni u odjeljku Namjena uređaja.

Neovlaštene promjene u mehaničkoj i električnoj strukturi, bilo kakve izmjene, aktivnosti održavanja koje nisu opisane u korisničkom priručniku smatrat će se nezakonitim i rezultirati trenutnim gubitkom prava na jamstvo, a izjava o sukladnosti postaje nevažeća..

Uporaba koja nije u predviđenu svrhu ili u skladu s uputama za uporabu rezultirat će trenutačnim gubitkom prava na jamstvo.

Prihvatljivi radni uvjeti
S1 – kontinuirani rad i drugi.

Raspon temperature punjenja baterije 10 - 30°C. Ne izlagati temperaturama iznad 40°C.

5. Tehnički podaci

NAPOMENA

Model uređaja	DED7183
Radni napon [V]	18 d.c.
Brzina vrtnje [min-1]	4800
Brzina dodavanja lanca [m/s]	9,2
Duljina vodilica [mm]	300
Maksimalna duljina rezanja [mm]	260
Širina utora vodilice [mm]	1,1
Broj karika lanca	45
Korak lanca [']	3/8
Profil lanca	Półdłuto
Razina vibracija izmjerena na glavnoj ručki ah [m/s2]	<2,5
Mjerna nesigurnost K [m/s2]	1,5
Emisija buke:	
Razina zvučnog tlaka LpA [dB(A)] / mjerna nesigurnost KpA	91,4 / 3
Razina zvučne snage LWA [dB(A)] / mjerna nesigurnost KWA [dB(A)]	95 / 3
Zajamčena razina zvučne snage LWA [dB(A)]	96
Težina uređaja [kg]	3,0

Podaci o vibracijama i buci

Kombinirana vrijednost vibracije ah i mjerna nesigurnost određene su prema normi EN EN 62841-1 i dane su u tablici.

Emisije buke određene su u skladu s ISO 3744:2010, vrijednosti su dane u gornjoj tablici.

NAPOMENA **Buka može oštetiti vaš sluh, uvijek nosite zaštitu za sluh tijekom rada!**

Deklarirana ukupna vrijednost vibracija/buke izmjerena je u skladu sa standardnom metodom ispitivanja i može se koristiti za usporedbu jednog uređaja s drugim. Prijavljena razina vibracija/buke također se može koristiti za preliminarnu procjenu izloženosti vibracijama/buci.

Razina vibracija/buke tijekom stvarne uporabe uređaja može se razlikovati od deklariranih vrijednosti, ovisno o tome kako se koriste radni alati, posebno o vrsti obratka i potrebi poduzimanja mjera za zaštitu operatera. Za točnu procjenu izloženosti u stvarnim uvjetima uporabe treba uzeti u obzir sve dijelove radnog ciklusa, uključujući razdoblja kada je oprema isključena ili kada je uključena, ali ne radi..

NAPOMENA

NAPOMENA

6. Priprema za rad

NAPOMENA **Uređaj je dio linije SAS+ALL, tako da je za korištenje potreban komplet koji se sastoji od uređaja, baterije i punjača. Zabranjena je uporaba drugih baterija i punjača.**

NAPOMENA **Sve aktivnosti opisane u ovom poglavlju treba izvoditi s odspojenim akumulatorom.**

Postavite bateriju samo kada je pila potpuno sastavljena, napetost lanca podešena i ulje za podmazivanje lanca u spremniku.

Uvijek nosite zaštitne rukavice kada sastavljate, podešavate i provjeravate motornu pilu kako biste izbjegli posjekotine.

Sastavljanje vodilice i lanca

Otpustite vijak (sl. A, 8), uklonite poklopac lančanog pogona (sl. A, 12) Sastavite vodilicu kao što je prikazano na slici C. Provjerite je li otvor za ulje na vodilici (sl. B, 16) za podmazivanje lanca nije kontaminiran.

Provjerite je li lanac oštećen - da karike nisu polomljene, da zakovice nisu polomljene. Ne ugrađujte oštećeni lanac u pilu.

Postavite vodilicu i lanac kao što je prikazano na slici B.

Provjerite je li lanac postavljen u ispravnom smjeru - oštri rubovi reznih zuba moraju biti usmjereni u smjeru rotacije lanca, kao što je prikazano na slici B.

Lagano zategnite element za zatezanje lanca (slika B, 15) tako da utor na vodilici zapne za profil utora vodilice. Postavite poklopac, zategnite maticu.

Uvjerite se da je vodilica ispravno pritisnuta na tijelo pile i da je lanac ispravno namješten u pogonski lančanik (sl. B, 15) i u žljebove vodilice. Postavite štitnik lančanog pogona (sl. A, 12) zategnite gumb za pritisak vodilice (sl. A, 8). Uvjerite se da štitnik prianja uz kućište motorne pile duž svih kontaktnih rubova i da nigdje nije labav ili rastegnut.

Zatezanje lanca lanca pile

Lanac će se izdužiti tijekom uporabe, redovito provjeravajte napetost lanca. Kada prvi put koristite novi lanac, imajte na umu da mu je potrebno određeno vrijeme za uhodavanje, pa napetost lanca treba provjeravati mnogo češće. Posebno je važno provjeriti napetost novog lanca svakih 5-10 minuta rada.

Za podešavanje napetosti lanca, okrenite gumb za pritisak vodilice (sl. A, 8). Prilagodbe se mogu izvršiti unutar malog raspona.

Kada je pravilno zategnut, lanac ne visi uz donji rub vodilice i može se lagano povući od vodilice na sredini svoje duljine za oko 3 - 4 mm, a da lanac ne ispadne iz utora vodilice (slika D) . Kada se otpusti, lanac se vraća na svoje mjesto u utoru vodilice. Ako je potrebno, izvršite prilagodbe ponavljanjem gornjih koraka.

Podmazivanje lanca

Zabranjeno je rukovati motornom pilom bez maziva za lanac. To može uzrokovati pucanje lanca, što može dovesti do ozbiljne ozljede ili smrti operatera.

Kao maziva za lanac smiju se koristiti samo ulja namijenjena za motorne pile (npr. ulje Dedra DEGL02). Zabranjena je uporaba izgorjelog motornog ulja ili drugih maziva koja nisu namijenjena za tu svrhu. Odabir pravog ulja produljuje vijek trajanja lanca pile i vodilice.

Za dopunu ulja za podmazivanje lanca, odvrnite čep spremnika ulja (sl. A, 3) i ulijte ga unutra. Prilikom dolijevanja ulja, promatrajte razinu ulja kroz kontrolno staklo spremnika za ulje (sl. A, 11). Spremnik sadrži 130 ml ulja odjednom. Ako se ulje prolije po kućištu pile, obrišite ga suhom pamučnom krpom.

Prilikom dolijevanja razine ulja pazite da nečistoće ne dospiju u spremnik, jer to može dovesti do nepravilnog podmazivanja lanca ili oštećenja dijelova pile, kao što je pumpa za ulje.

7. Uključivanje uređaja

Prije pokretanja uređaja obavezno izvršite radnje opisane u poglavlju "Priprema za rad".".

Prije nego što uključite uređaj, provjerite jesu li obje noge operatera čvrsto na tlu, s desnom rukom na stražnjoj ručki (sl. A, 7), a lijevom na prednjoj ručki (sl. A, 1). . Pazite da u blizini nema drugih ljudi ili životinja koji bi mogli nekontrolirano ući u područje rada pile. Pazite da lanac pile ne dodiruje ništa prilikom pokretanja.

Za uključivanje uređaja pomaknite ručicu kočnice (slika A, 2) prema prednjoj ručki (slika A, 1). Zatim palcem desne ruke pomaknite sigurnosni uređaj prekidača prema naprijed (sl. A, 5). Pritisnite prekidač (sl. A, 9) s najmanje dva prsta (kažiprstom i srednjim) desne ruke. Uređaj će početi raditi.

8. Korištenje uređaja

Ako se baterija zagrije iznad 40°C, prekinite s radom i pričekajte da se ohladi.

Prije rada s pilom potrebno je obaviti dodatne radnje kao što su provjera rada sigurnosne kočnice i inertne kočnice te podmazivanje lanca. Zabranjeno je koristiti neispravan uređaj.

Provjerite rad sigurnosne kočnice

Nakon što uključite pilu, okrenite lijevu ruku na prednju ručku (sl. A, 1) tako da stražnjom stranom šake ili zglobom gurnete ručicu kočnice (sl. A, 2) prema naprijed. Motor motorne pile trebao bi se odmah zaustaviti i lanac bi trebao stati.

Provjera rada inercijske kočnice

Otpustite okidač pile (sl. A, 9) i provjerite je li lanac stao i prestao se okretati. Ako se nakon otpuštanja prekidača vidi jasno inercijsko kretanje lanca, rad pile je zabranjen..

Provjerite podmazivanje lanca

Držite pilu s vodilicom nagnutom prema dolje pod kutom od 45° iznad lagane, ravne površine (npr. daske) i pustite pilu da radi jednu minutu.

Ako se na površini pojavi jasna linija ulja koju izbacuje lanac na kraju vodilice, podmazivanje lanca je ispravno.
Ako se utvrdi neispravno podmazivanje, rad uređaja je zabranjen. Provjerite nije li otvor za ulje vodilice (sl. C, 1) začepljen. Provjerite vodilicu (žlijeb vodilice lanca) na onečišćenje. Ako ove radnje ne donesu željeni učinak, uređaj treba poslati na popravak.

Rad s lančanom pilom
Pri radu s pilom važno je pridržavati se svih sigurnosnih pravila i preporuka opisanih u sigurnosnim uputama.
Nemojte koristiti pilu za rezanje drva koje leži izravno na tlu, betonu ili drugoj površini. Ako lanac dođe u dodir s tlom ili drugim površinama, to ne samo da može biti opasno, već i skraćuje vijek trajanja lanca i vodilice.

Sječa drva - priprema
Sječa stabla ne smije se izvoditi na način koji predstavlja prijetnju osobama, imovini, električnim ili telekomunikacijskim vodovima i sl. Ljudi u blizini operatera trebaju biti na udaljenosti od najmanje 2,5 puta visine (dužine) stabla koje se nalazi. izrezati. Ako stablo koje se siječe dođe u dodir s električnim vodom, telekomunikacijskim vodom itd., potrebno je odmah obavijestiti mrežnog operatera.
Ako je stablo koje se reže na kosini, rukovatelj pilom bi trebao biti na gornjoj strani kosine jer stablo koje se reže ima tendenciju pada/klizanja niz kosinu.
Prije sječe stabla odredite očekivani smjer rušenja stabla (slika E, 1). Treba uzeti u obzir čimbenike kao što su prirodni nagib stabla, položaj težih grana i grana, smjer vjetra itd.
Isplanirajte i oslobodite puteve evakuacije (sl. E, 2) od prepreka prije početka rezanja. Ispravni putovi za bijeg trebali bi odstupati od smjera pada pod kutom od približno 135°. Izbjegavajte opasna područja (sl. E, 3).
Sa stabla koje se siječe uklonite prljavštinu, kamenje, olabavljenu koru, čavle, žice, spajalice itd. Očistite zonu rada oko stabla od šiblja..

Obaranje stabla - rez rezidbe
Prvi rez, tj. rezni rez (Slika F, 2), treba napraviti sa strane na kojoj je planiran smjer sječe (Slika F, 1 i Slika E, 1) do dubine od 1/3 promjer debla, okomito na smjer sječe. Kako biste smanjili rizik od zapinjanja pile u stablu, prvo napravite donji vodoravni rez, a zatim gornji pod kutom od 45°. Uklonite odrezani dio stabla iz reznog reza.

Obaranje stabla - rez sječe
Drugi rez, tj. rez za obaranje (sl. F, 3), treba napraviti sa strane suprotne od smjera rušenja stabla. Održavajte razmak od najmanje 50 mm iznad donjeg ruba zareza, pokušavajući rezati vodoravno. Ostavite polupilu (sl. F, 4) širine približno 50 mm. Pila (ili šarka) je traka neposječenog drva u stablu koja omogućuje ispravan smjer obaranja, sprječava okretanje stabla tijekom obaranja i pad u smjeru koji nije namijenjen. Rastrgat će se kad se drvo na silu obori.
Ako postoji rizik da će stablo pasti u smjeru koji nije predviđen, udarite unatrag i zaglavite pilu u rezu za sječu, odmah prekinite s rezom za sječu, koristite klinove (drvene, plastične ili aluminijske) da proširite rez za sječu posjeći i srušiti stablo u željenom smjeru .
Kada se rez za obaranje približi točki ispod piljenja, stablo će se početi naginjati i padati. Zatim biste trebali izvaditi pilu iz reza, ugasiti motor, odložiti pilu i otići putem za hitne slučajeve. Budite oprezni s gornjim granama i granama stabla koje mogu pasti. Pogledaj svoja stopala.

Orezivanje
Kresenje je uklanjanje grana sa posječenog stabla koje leži na tlu. Prilikom rezanja treba ostaviti deblje donje grane da podupiru stablo na tlu. Podrezivanje treba započeti od baze odsječenog stabla, prema vrhu. Orežite grane jednu po jednu, uklanjajući male grane jednim rezom. Grane pod napetostima treba rezati sa strane pod vlačnim naprezanjem kako bi se izbjeglo zaglavljivanje pile. Budite oprezni kada režete grane koje su pod napetošću jer se mogu vratiti u neočekivanom smjeru i udariti rukovatelja, uzrokujući ozljede.

Rezanje stabla
Poprečno rezanje (ili poprečni rezanje) podrazumijeva poprečno rezanje prethodno posječenog i ogračenog stabla na kraće trupce kako bi se dobila željena veličina. Prilikom rezanja rukovatelj mora stajati čvrsto na tlu, ravnomjerno raspoređujući težinu tijela na obje noge, a težinu uređaja prenijeti na deblo koje se reže. Ako je moguće, deblo na mjestu rezanja treba podignuti, oslanjajući se na deblje grane, stupove, potpore ili prirodne neravnine terena.
Ako je deblo poduprto na točki rezanja, rez bi trebao biti napravljen odozgo, izbjegavajući da vodilica i lanac urone u tlo. U ovoj situaciji završno rezanje treba obaviti kvalificirana pila.
Ako je deblo poduprto na jednom kraju (sl. G, 3), a kraj koji se pili slobodno visi, započnite rez piljenjem odozdo, do 1/3 promjera debla (sl. G, 1) na stranu tlačnog naprezanja, a zatim napravite završni rez s gornje strane (sl. G, 2) sa strane vlačnih naprezanja.
Ako je deblo poduprto s obje strane reznog reza (sl. H, 3), počnite s rezom od vrha, do 1/3 promjera debla (sl. H, 1) sa strane tlačnog naprezanja, a zatim napravite završni rez odozdo (slika H, 2) sa strane vlačnih naprezanja.
Ako je trupac koji se reže na kosoj padini, operater mora stajati na višem dijelu kosine kako bi izbjegao ozljede jer se trupci koji se režu teže kotrljaju niz padinu.
Tijekom završne faze prorezivanja, kako bi zadržao potpunu kontrolu nad pilom, rukovatelj treba smanjiti pritisak na pilu na nulu, tako da uređaj samo svojom težinom djeluje na zarezano deblo. Međutim, ne popuštajte prste na ručkama pile kako biste zadržali potpunu kontrolu nad uređajem.
Kada ste završili s rezanjem, otpustite okidač pile (sl. A, 9) i pustite da se lanac zaustavi prije daljnjeg pomicanja pile. Prilikom prelaska sa stabla na stablo, pila mora biti isključena

9. Tekuće aktivnosti održavanja

⚠ NAPOMENA Sve aktivnosti održavanja provodite dok je uređaj isključen iz izvora napajanja. Uvijek nosite zaštitne rukavice kada radite s motornom pilom kako biste izbjegli posjekotine.

Provjera napetosti lanca
Imajte na umu da se lanac pile zagrijava i rasteže tijekom rada. Tijekom pauze u radu provjerite napetost lanca i ispravite je kako je opisano u poglavlju "Priprema za rad". Nakon završetka rada smanjite napetost lanca kako bi se ohladio i skratio te kako se ne bi zaglavio u vodilici..

Provjera i dolijevanje ulja
Redovito provjeravajte razinu ulja za podmazivanje lanca i ne dopustite da pila radi bez maziva. Provjerite napetost lanca svaki put kada dolijevate ulje.

Provjera stanja vodilice i lanca
Povremeno (barem svakih 5 sati rada) provjerite stanje lanca i vodilice. Rastavljanje treba izvesti obrnutim redoslijedom od onog koji je opisan za sastavljanje u poglavlju "Priprema za rad". Očistite utore vodilice lanca i otvor za ulje na vodilici (sl. C, 1). Kako bi se izbjeglo prekomjerno trošenje vodilice, potrebno ju je redovito rotirati (u slučaju intenzivne uporabe pile, svaki dan, inače prilikom svakog oštrenja ili zamjene lanca), okrećući pasivni element zatezača lanca (sl. B, 16) na drugu stranu i okrećući vodilicu od vrha prema dolje. Provjerite stanje utora vodilice: postavite ravnalo sa strane, ako je vidljiv zazor nastao zbog okrenutosti rubova utora vodilice prema van, zamijenite vodilicu novom ili je pošaljite u servis na regeneraciju. Provjerite stanje zupčanika na kraju vodilice i po potrebi ga podmažite tehničkim vazelinom tako da ga namažete u rupu na vodilici uz os kotača.
Provjerite ima li na lancu napuknutih karika i olabavljenih zakovica. Nemojte koristiti lanac koji ima slomljene karike, labave zakovice ili krute spojeve.

Oštrenje lanca
Lanac se smatra istrošenim ako su rezni zubi dugi 4 mm. Zabranjeno je koristiti istrošeni lanac, potrebno ga je zamijeniti novim.
Posebnu pozornost treba posvetiti lancu kao radnom alatu pile. Njegova oštrina utječe na kvalitetu i brzinu procesa rezanja, tupi lanac značajno komplicira rad uređaja i pridonosi bržem trošenju vodilice i pile.
Oštrenje lanca je kompliciran proces, neiskusan korisnik motorne pile trebao bi oštrenje povjeriti kvalificiranom servisu. U suprotnom, pravilni kutovi i udaljenosti reznih zuba od mjerača dubine možda se neće održati, što može dovesti do povećanog rizika od povratnog trzaja, rezultirajući nesrećom na radu, ozbiljnom ozljedom i smrću rukovatelja..

Ostale aktivnosti održavanja
Povremeno provjerite stanje lančanika koji pokreće lanac (Sl. B, 15); ako se utvrdi oštećenje, pošaljite uređaj u servisni centar na zamjenu.
Držite uređaj čistim, nemojte spremati prljavi uređaj. Nemojte čistiti deterdžentima na bazi vode ili agresivnim otapalima. Uklonite strugotine komprimiranim zrakom uklanjanjem poklopca lančanika (sl. A, 12) te vodilice i lanca. Prije premještanja na mjesto za skladištenje, smanjite napetost lanca i stavite poklopac na vodilicu.
Čuvati izvan dohvata djece, na suhom mjestu, ne izlagati vremenskim uvjetima (kiša, snijeg, UV zrake).
Nemojte skladištiti pilu s bio-mazivim uljem iz kojeg se taloži smola, jer to može oštetiti uljnu pumpu. Nemojte spremati pilu bez čišćenja lanca i vodilice ako je za podmazivanje korišteno biljno ulje za lanac, jer će to dovesti do oksidacije lanca, ukrućenja i oštećenja lanca i vodilice..

10. Rezervni dijelovi i pribor

Ako predmet treba poslati na popravak, obavezno odspojite bateriju i ispraznite spremnik ulja prije slanja. Prema važećim propisima, zabranjen je prijevoz tekućih goriva – uključujući i prijevoz proizvoda za servisiranje – bez poštivanja posebnih sigurnosnih uvjeta navedenih u posebnim propisima.

Za kupnju rezervnih dijelova i pribora obratite se Dedra Exim Service. Podaci za kontakt nalaze se na 1. stranici priručnika.
Prilikom naručivanja rezervnih dijelova, molimo da navedete broj serije na natpisnoj pločici i broj dijela sa crteža sklopa.

Tijekom jamstvenog roka popravci se obavljaju prema uvjetima navedenim u jamstvenom listu. Reklamirani proizvod pošaljite na popravak na mjestu kupnje (prodavač je dužan primiti reklamirani proizvod), pošaljite ga u centralni servis Dedra Exim ili ga pošaljite u servis najbliži mjestu vašeg prebivališta (popis usluga dostupno na www.dedra.pl). Molimo priložite ispunjeni jamstveni list. Nakon isteka jamstvenog roka popravke obavlja centralni servis. Oštećeni proizvod potrebno je poslati u servis (troškove dostave snosi korisnik).

11. Sami otklonite greške

⚠ NAPOMENA **Prije nego pokušate sami popraviti kvar, isključite uređaj iz napajanja.**

Problem	Uzrok	Riješenje
Uređaj ne radi	Baterija je neispravno spojena.	Provjerite bateriju.
	Baterija ispražnjena	Napunite bateriju
	Pokvaren prekidač	Zamijenite prekidač novim - pošaljite uređaj u servisni centar
	Osjeti se miris spaljene izolacije	Motor zahtijeva popravak - pošaljite uređaj u servisni centar
	Kočnica za slučaj opasnosti je blokirana	Otključajte ručicu kočnice (vidi poglavlje "Priprema za rad")
Motor se pregrijava	Začepljeni ventilacijski otvori	Ispuhnite komprimiranim zrakom
Uređaj se teško pokreće i nakon nekog vremena prestaje raditi	Lanac je previše zategnut	Provjerite napetost lanca (vidi poglavlje "Priprema za rad")
Radna učinkovitost je vrlo niska	Istrošen lanac	Dajte lanac naoštriti ili ga zamijenite novim
	Napetost lanca preslaba	Provjerite napetost lanca (vidi poglavlje "Priprema za rad")
Neispravno podmazivanje	Nema ulja u spremniku	Provjerite razinu ulja u spremniku i dolijte
	Otvor za ulje i utori za vođenje su začepljeni	Očistite otvor za ulje i utore za vođenje
	Oštećena pumpa za ulje	Odnesite uređaj na servis

12. Sastavljanje uređaja

1. 1 - akumulatorska pila - 1 kom, 2 - lanac - 1 kom 3 - vodilica - 1 kom - kom,

13 Informacije za korisnike o zbrinjavanju električnih i elektroničkih uređaja

(odnosi se na kućanstva)



Ovaj simbol postavljen na proizvode ili popratnu dokumentaciju obavještava da se neispravni električni ili elektronički uređaji ne smiju odlagati s kućnim otpadom. Ispravan postupak u slučaju potrebe za zbrinjavanjem, ponovnom uporabom ili oporabom komponenti sastoji se od prijenosa uređaja na specijalizirano sabirno mjesto, gdje će biti besplatno prihvaćen. Informacije o lokacijama sabirnih točaka otpadne opreme pružaju lokalne vlasti, npr. na svojim web stranicama.
Pravilno zbrinjavanje uređaja omogućuje očuvanje dragocjenih resursa i izbjegavanje negativnog utjecaja na zdravlje i okoliš, do kojeg dolazi zbog mogućnosti da uređaji sadrže opasne tvari, smjese i sastavne dijelove.
Nepravilno odlaganje otpada podliježe kaznama predviđenim relevantnim lokalnim propisima.
Korisnici u zemljama Europske unije: Ako trebate odložiti električnu ili elektroničku opremu, obratite se najbližem prodavaču ili dobavljaču za dodatne informacije.
Odlaganje u zemljama izvan Europske unije: Ovaj simbol vrijedi samo za zemlje Europske unije. Ako trebate zbrinuti ovaj proizvod, obratite se lokalnim vlastima ili trgovcu radi pravilnog zbrinjavanja.

Jamstveni list

za

Kataloški br: DED7183 serijski br: .....

(u daljnjem tekstu Proizvod)

Datum kupnje proizvoda: .....

Pečat prodavača

Datum i potpis prodavatelja: .....

Izjava korisnika:

Potvrđujem da sam upoznat s uvjetima jamstva i posljedicama nepoštivanja smjernica sadržanih u Uputama za korištenje i jamstvenom listu. Upoznat sam s odredbama i uvjetima ovog jamstva, što potvrđujem svojim potpisom:

....

datum i mjesto Potpis korisnika

I. Odgovornost za proizvod

1. Jamac – Dedra Exim Sp. z o. o. sa sjedištem u Pruszkówu, adresa: ul. 3 Maja 8, 05-800 Pruszków, KRS 0000062517, Okružni sud glavnog grada Varšave Varšava u Varšavi, 14. trgovački odjel Državnog sudskog registra, NIP 527-020-49-33, temeljni kapital: 100.980,00 PLN.
2. Pod uvjetima navedenim u ovoj jamstvenoj kartici, Jamac daje jamstvo za Proizvod koji distribuira Jamac.
3. Odgovornost prema jamstvu pokriva samo nedostatke koji proizlaze iz razloga svojstvenih proizvodu u trenutku njegovog predaje korisniku.
4. Prema jamstvu, Korisnik ima pravo na besplatan popravak Proizvoda ako se kvar otkrije tijekom jamstvenog roka. Način popravka Proizvoda (način popravka) ovisi o odluci Jamca. Ako Jamac utvrdi da je popravak nemoguć, Jamac zadržava pravo zamijeniti neispravni element ili cijeli Proizvod onim bez nedostataka, smanjiti cijenu Proizvoda ili odustati od ugovora.
5. U odnosu na Korisnika koji nije potrošač u smislu Zakona od 23. travnja 1964. Građanskog zakonika, odgovornost Jamca za štete koje proizlaze iz ovog jamstva i/ili u vezi s njegovim sklapanjem i izvršenjem, bez obzira na pravni naslov, ograničena je na maksimalnu vrijednost proizvoda s nedostatkom..

II. Jamstveni rok

Elementi proizvoda	Trajanje jamstvene zaštite
DED7183	36 mjeseci od datuma kupnje proizvoda prikazanog na ovom jamstvenom listu

III. Uvjeti korištenja jamstva

1. Korisnik predočuje ispunjeni Jamstveni list Proizvoda, a Korisnik obrazlaže okolnosti kupnje Proizvoda, npr. predočenjem računa, fakture i sl. U cilju učinkovitog rješavanja reklamacije, preporuča se da Korisnik uz Proizvod dostavi i reklamacije, svi elementi navedeni u "Kompletu uređaja" koji se nalazi u korisničkom priručniku.
2. Korisnik se pridržava preporuka sadržanih u Uputama za korištenje i jamstvenom listu.
3. Jamstvo pokriva samo područje Republike Poljske i EU.
4. Jamstvo ne pokriva kvarove na proizvodu koji proizlaze iz:
a. Korisnikov propust da se pridržava uvjeta navedenih u korisničkom priručniku, posebno u pogledu ispravnog rada, održavanja i čišćenja;
b. Korisnik koristi sredstva za čišćenje ili konzervanse koji nisu u skladu s korisničkim priručnikom;
c. Neprikladno skladištenje i transport proizvoda od strane Korisnika;
d. Neovlaštene promjene i/ili modifikacije proizvoda od strane Korisnika koje nisu dogovorene s Jamcem;
e. Korisnik koristi potrošni materijal u proizvodu koji nije u skladu s korisničkim priručnikom.
5. Korisnik koji nije potrošač u smislu Zakona od 23. travnja 1964. Građanski zakonik gubi jamstvo za proizvod u kojem:
- Korisnik je uklonio, promijenio ili oštetio serijske brojeve, oznake datuma i natpisne pločice;
- plombe su oštećene od strane Korisnika ili na njima postoje tragovi manipulacije od strane Korisnika.
6. Pažnja! Aktivnosti vezane uz svakodnevni rad Proizvoda, koje proizlaze iz, između ostalog, iz Upute za korištenje, Korisnik obavlja sam i o svom trošku.

IV. Žalbeni postupak

1. Ako se utvrdi neispravan rad Proizvoda, prije podnošenja reklamacije provjerite jesu li sve radnje navedene u Uputama za korištenje pravilno izvedene.
2. Preporuča se reklamacija podnijeti odmah, najbolje u roku od 7 dana od dana uočavanja nedostatka Proizvoda. Korisnik koji nije potrošač u smislu Zakona od 23. travnja 1964 Građanski zakonik gubi prava iz ovog jamstva ako se reklamacija ne prijavi u roku od 7 dana.

3. Pritužbe se između ostalog mogu podnijeti: na mjestu kupnje proizvoda, u jamstvenom servisu ili pisanim putem na sljedeću adresu: Dedra Exim Sp. z o. o., ul. 3 Maja 8, 05-800 Pruszków.
4. Korisnik može podnijeti pritužbu putem obrasca dostupnog na web stranici www.dedra.pl. (“Obrazac za reklamaciju u vezi s jamstvom”).
5. Adrese jamstvenih servisa za pojedine zemlje dostupne su na www.dedra.pl. Ako za određenu državu ne postoji jamstveni servis, pritužbe u vezi s jamstvom treba poslati na sljedeću adresu: Dedra Exim Sp. z o. o. ulica 3 Maja 8, 05-800 Pruszków (Poljska).
6. Uzimajući u obzir sigurnost Korisnika, zabranjeno je koristiti proizvod s nedostatkom.
7. Pažnja! Korištenje neispravnog Proizvoda opasno je za zdravlje i život Korisnika.
8. Obveze koje proizlaze iz jamstva bit će ispunjene u roku od 14 radnih dana od dana isporuke reklamiranog Proizvoda od strane Korisnika.
9. Prije isporuke neispravnog Proizvoda na reklamaciju, preporuča se da ga očistite. Preporuča se pažljivo zaštititi reklamirani proizvod od oštećenja tijekom transporta (preporuča se dostaviti reklamirani proizvod u originalnom pakiranju).
10. Jamstveni rok se produljuje za vrijeme u kojem se, zbog kvara na Proizvodu obuhvaćenom jamstvom, Korisnik nije mogao koristiti.
Jamstvo ne isključuje, ograničava niti obustavlja prava Korisnika proizašla iz odredbi o jamstvu za nedostatke prodanog artikla.

HR

Prema čl. 13 sek. 1 i sljed. 2. Uredbe (EU) 2016/679 Europskog parlamenta i Vijeća od 27. travnja 2016. o zaštiti fizičkih osoba u vezi s obradom osobnih podataka i slobodnom kretanju takvih podataka te stavljanju izvan snage Direktive 95/46. /EC, obavještavamo vas
1. Administrator Vaših osobnih podataka navedenih u formularu je DEDRA-EXIM sp. z o. o. sa sjedištem u Pruszkówu, ul. 3 Maja 8, 05-800 Pruszków (u daljnjem tekstu: "Administrator").
2. Vaši podaci će se obrađivati isključivo u svrhu provedbe jamstvenog postupka uređaja sukladno čl. 6 st. 1 slovo. b opće uredbe o zaštiti podataka (u daljnjem tekstu: "GDPR") Davanje podataka je dobrovoljno, ali nužno za provedbu jamstvenog postupka.
3. Vaši podaci će se obrađivati za vrijeme trajanja jamstvenog postupka te za potrebe arhiviranja u slučaju potrebe obrane od bilo kakvih potraživanja prema Administratoru, najduže do isteka istih.
4. Vaši podaci mogu se priopćiti samo subjektima koji obrađuju podatke za administratora na temelju pisanog ugovora o povjeravanju obrade osobnih podataka koji između ostalog daje: tehnička služba, održavanje hostinga ili web stranica, IT služba, kurirska tvrtka. Dobavljači Administratora dužni su osigurati sigurnost podataka i ispunjavati uvjete važećih zakona vezanih uz zaštitu osobnih podataka te ne smiju koristiti povjerene osobne podatke u druge svrhe osim onih navedenih u ugovoru s Administratorom.
5. Vaši podaci neće se obrađivati na automatizirani način, uključujući u obliku profiliranja, i neće se prenositi u treću zemlju/međunarodnu organizaciju.
6. Imate pravo pristupa svojim podacima te pravo na ispravak, brisanje, ograničenje obrade, pravo na prijenos podataka, pravo na prigovor u bilo kojem trenutku.
7. Za sva pitanja vezana uz obradu Vaših osobnih podataka od strane Administratora, možete nas kontaktirati na sljedeću e-mail adresu: daneosobowe@dedra.pl.;
8. Imate pravo podnijeti pritužbu tijelu nadležnom za zaštitu osobnih podataka

BG Съдържание

1. Снимки и чертежи
2. Описание на устройството
3. Предназначение на устройството
4. Ограничение на използването
5. Технически данни
6. Подготовка за работа
7. Включване на устройството
8. Използване на устройството
9. Текуща поддръжка
10. Резервни части и принадлежности
11. Самостоятелно отстраняване на неизправности
12. Завършване на оборудването
13. Информация за потребителите относно изхвърлянето на електрическо и електронно оборудване
14. Гаранционна карта

Превод на оригиналните инструкции

Декларацията за съответствие е приложена към ръководството като отделен документ. При липса на декларация за съответствие, моля, свържете се с Dedra Exim Sp. z o.o.
Общите правила за безопасност са включени в отделна брошура в ръководството.

ПРЕДУПРЕЖДЕНИЕ. **Прочетете всички предупреждения, обозначени със символа, и всички инструкции.** Неспазването на следните предупреждения и инструкции за безопасност може да доведе до токов удар, пожар или сериозно нараняване.

Запазете всички предупреждения и инструкции за бъдеща употреба.

ВНИМАНИЕ **Гамата SAS+ALL е проектирана да работи само със зарядни устройства и батерии от гамата SAS+ALL.**
Литиево-йонната батерия и зарядното устройство не са включени в закупеното оборудване и трябва да се закупят отделно. Използването на батерии и зарядни устройства, различни от тези, предназначени за устройството, е забранено.

2. Описание на устройството

Фиг. A: 1. предна ръкохватка, 2. спирачен лост, 3. тапа на резервоара за масло, 4. водач на веригата, 5. предпазител на превключвателя, 6. верига, 7. задна ръкохватка, 8. копче за налягане в бара, 9. - превключвател, 10. - копче на обтегача на веригата, 11. - визьор на масления резервоар, 12. - капак на задвижването на веригата, 13. - гнездо за акумулатора, 14. - ограничител на веригата, 15. - верижно колело, 16. - пасивен елемент на обтегача на веригата

3. Предназначение на устройството

Трионът е предназначен изключително за рязане на дърво и предмети от дърво. Трионът е особено подходящ за рязане на дърва за огрев или за домашно рязане на дърво. Процедурата е описана подробно по-нататък в това ръководство.
Допустимо е устройството да се използва при ремонтни и строителни дейности, ремонтни работилници, любителска работа, като се спазват условията за използване и допустимите условия на работа, съдържащи се в инструкциите за експлоатация.

4. Ограничения на използването

ВНИМАНИЕ **Уредът може да се използва само в съответствие с "Разрешените условия на работа" по-долу.**

Не е разрешено да се режат материали, различни от изброените в раздел Предназначение на машината.

ВНИМАНИЕ **Неразрешените промени в механичната и електрическата конструкция, всякакви модификации, операции по поддръжката, които не са описани в инструкциите за експлоатация, ще се считат за незаконни и ще доведат до незабавна загуба на гаранционни права, а декларацията за съответствие ще стане невалидна.**

Неправилното използване или използването в противоречие с инструкциите за експлоатация ще доведе до незабавна загуба на гаранционните права.

Допустими условия на труд
S1 - непрекъсната работа и други.
Температурен диапазон на зареждане на батерията 10 - 30°C. Не излагайте на температури над 40°C.

5. Технически данни

Модел на оборудването	**DED7183**
Работно напрежение [V]	18 d.c.
Скорост [min]$^{-1}$	4800
Скорост на подаване на веригата [m/s].	9,2
Дължини на водачите [mm]	300
Максимална дължина на рязане [mm]	260
Ширина на направляващия жлеб [mm]	1,1
Брой звена на веригата	45
Стъпка на веригата [']	3/8
Профил на веригата	Половин длето
Ниво на вибрации, измерено при основната ръкохватка a_h [m/s]^2	<2,5
Неопределеност на измерването K [m/s]^2	1,5
Емисии на шум:	
Ниво на звуково налягане L_{pA} [dB(A)] / Неопределеност на измерването K_{pA}	91,4 / 3

Ниво на звукова мощност L_{WA} [dB(A)] / Неопределеност на измерването K_{WA} [dB(A)]	95 / 3
Гарантирано ниво на звукова мощност L_{WA} [dB(A)]	96
Единично тегло [kg].	3,0

Информация за вибрациите и шума
Комбинираната стойност на вибрациите a_h и неопределеността на измерването са определени в съответствие с EN EN 62841-1 и са дадени в таблицата.
Емисиите на шум са определени в съответствие с ISO 3744:2010 Стойностите са дадени по-горе в таблицата.

ВНИМАНИЕ **Шумът може да причини увреждане на слуха, винаги носете защита на слуха, когато работите!**

Декларираната обща стойност на вибрациите/шума е измерена в съответствие със стандартен метод за изпитване и може да се използва за сравняване на едно устройство с друго. Обявеното ниво на вибрации/шум може да се използва и за предварителна оценка на експозицията на вибрации/шум.
Нивото на вибрации/шум по време на действителното използване на оборудването може да се различава от обявените стойности в зависимост от използването на работните инструменти, по-специално от вида на обработвания детайл, и от необходимостта да се определят мерки за защита на оператора. За да се направи точна оценка на експозицията при действителните условия на използване, трябва да се вземат предвид всички части на работния цикъл, включително периодите, когато машината е изключена или когато е включена, но не се използва за работа.

6. Подготовка за работа

ВНИМАНИЕ **Устройството е част от линията SAS+ALL, поради което, за да се използва, трябва да се комплектова комплект, състоящ се от устройството, батерия и зарядно устройство. Използването на други батерии и зарядни устройства е забранено.**

ВНИМАНИЕ **Всички операции, описани в тази глава, трябва да се извършват при изключен акумулатор.**

Монтирайте батерията само когато трионът е напълно сглобен, напрежението на веригата е настроено и маслото за смазване на веригата е в резервоара.
Винаги носете защитни ръкавици, когато сглобявате, регулирате и проверявате верижния трион, за да избегнете порязвания.

Сглобяване на направляващата шина и веригата
Разхлабете винта (фиг. A, 8), свалете капака на задвижването на веригата (фиг. A, 12) Сглобете направляващата шина, както е показано на фиг. B. Уверете се, че отворът за масло във водещата шина (фиг. B, 16) за смазване на веригата не е замърсен.
Проверете веригата за повреди - дали звената не са счупени, дали нитовете не са счупени. Не монтирайте повредена верига в триона. Монтирайте направляващата шина и веригата, както е показано на фигура B.
Уверете се, че веригата е монтирана в правилната посока - острите ръбове на режещите зъби трябва да сочат в посоката на въртене на веригата, както е показано на фигура Б.
Леко затегнете елемента за обтягане на веригата (фигура B, 15), така че жлебът на направляващата шина да попадне в профила на прореза на шината. Поставете капака и затегнете гайката.
Уверете се, че шината е притисната правилно към тялото на триона и че веригата е правилно поставена в задвижващото зъбно колело (фигура B, 15) и в жлебовете на шината. Монтирайте предпазителя за задвижване на веригата (фиг. A, 12), затегнете копчето за притискане на шината (фиг. A, 8). Уверете се, че предпазителят прилепва към корпуса на верижния трион по всички контактни ръбове и не е разхлабен или разтегнат никъде.

Натягане на веригата на триона
Веригата се удължава по време на употреба, проверявайте редовно обтягането на веригата. Когато използвате нова верига за първи път, имайте предвид, че тя се нуждае от определено време, за да се захване, така че обтягането на веригата трябва да се проверява много по-често. Особено важно е да проверявате обтягането на новата верига на всеки около 5-10 минути работа.
За да регулирате обтягането на веригата, завъртете копчето за налягане на шината (фиг. A, 8). Регулирането може да се извършва в малък диапазон.
Когато е правилно опъната, веригата не провисва по долния ръб на шината и може леко да се издърпа от шината в средата на дължината си с около 3-4 мм, без веригата да изпадне от жлеба на шината (фигура D). Когато се освободи, веригата се връща на мястото си в жлеба на шината. Ако е необходимо, направете корекции, като повторите горните стъпки.

Смазване на веригата
Забранено е да се работи с верижния трион без масло за смазване на веригата. Съществува риск от счупване на веригата, което може да доведе до сериозно нараняване или смърт на оператора.
За смазване на веригата трябва да се използват само масла, предназначени за верижни триони (напр. масло Dedra DEGL02). Забранено е да се използват изгорели моторни масла или други смазочни материали, които не са предназначени за тази цел. Изборът на правилното масло удължава живота на веригата и водещата шина на верижния трион.
За да долеете маслото за смазване на веригата, отвийте пробката на резервоара за масло (фиг. A, 3) и налейте маслото. Докато доливате маслото, наблюдавайте нивото на маслото през визьора на масления резервоар (фиг. A, 11). Резервоарът побира 130 ml масло наведнъж. Ако маслото се разлее по корпуса на триона, избършете го с памучна кърпа.
Когато допълвате нивото на маслото, внимавайте в резервоара да не попаднат замърсявания, тъй като това може да доведе до неправилно смазване на веригата или до повреда на компонентите на верижния трион, например на маслената помпа.

7. Включване на устройството

ВНИМАНИЕ **Преди да стартирате устройството, е необходимо да извършите стъпките, описани в раздела "Подготовка за работа".**

Преди да включите машината, уверете се, че двата крака на оператора са здраво стъпили на земята, дясната ръка е върху задната дръжка (фиг. A, 7), а лявата - върху предната дръжка (фиг. A, 1). Уверете се, че в близост няма други хора или животни, които биха могли да попаднат в неконтролируем обсег на верижния трион. Уверете се, че веригата на верижния трион не докосва нищо при стартиране.
За да включите машината, преместете спирачния лост (фиг. A, 2) към предната ръкохватка (фиг. A, 1). След това натиснете предпазното устройство за превключване напред с палеца на дясната си ръка (фиг. A, 5). С поне два пръста (показалец и среден пръст) на дясната си ръка натиснете превключвателя (фиг. A, 9). Уредът ще започне да работи.

8. Използване на устройството

ВНИМАНИЕ **Ако батерията се нагрее повече от 40°C, спрете работа и изчакайте батерията да изстине.**

ВНИМАНИЕ **Преди да започнете работа с верижния трион, е необходимо да извършите допълнителни операции, като например проверка на функционирането на аварийната спирачка и инерционната спирачка и смазване на веригата. Забранено е използването на повредена машина.**

Проверка на функционирането на аварийната спирачка
След като включите верижния трион, завъртете лявата си ръка върху предната ръкохватка (фиг. A, 1), така че да натиснете спирачния лост (фиг. A, 2) напред с горната част на ръката или китката си. Двигателят на верижния трион трябва незабавно да се изключи и веригата да спре.

Проверка на функцията на инерционната спирачка
Отпуснете превключвателя на верижния трион (фигура A, 9) и проверете дали веригата спира и спира да се върти. Ако при отпускане на превключвателя се вижда ясно инерционно подаване на веригата, работата на триона е забранена.

Проверка на смазването на веригата
Държейки триона с направляващата шина, наклонена надолу под ъгъл 45° над светла, равна повърхност (например дъска), оставете уреда да работи в продължение на една минута. Ако на повърхността се вижда ясна линия от масло, изхвърлено от веригата в края на шината, това показва, че смазването на веригата е правилно.
Ако се установи неправилно смазване, експлоатацията на уреда е забранена. Проверете дали отворът за масло на направляващата шина (фиг. B, 1) не е запушен. Проверете шината (направляващия жлеб на веригата) за замърсяване. Ако тези мерки не дадат желания ефект, агрегатът трябва да се върне за ремонт.

Работа с верижен трион
При работа с верижния трион е необходимо да се спазват всички правила за безопасност и препоръки, описани в условията за безопасност.
Не режете с моторен трион дървесина, която лежи директно върху земята, бетона или друга основа. Контактът между веригата и земята или друга основа може да бъде не само опасен, но и да съкрати живота на веригата и шината.

Отсичане на дърво - подготовка
Отсичането на дървета не трябва да се извършва по начин, който да застрашава хора, имущество, електропроводи, далекопроводи и др. Лицата, намиращи се в близост до оператора, трябва да са на разстояние, най-малко 2,5 пъти по-голямо от височината (дължината) на дървото, което ще бъде отсечено. Ако се случи така, че отрязаното дърво влезе в контакт с електрическа или телекомуникационна линия и т.н., операторът на съответната мрежа трябва да бъде уведомен незабавно.
Ако дървото, което трябва да се отсече, е на наклонен терен, операторът на верижния трион трябва да е от горната страна на хълма, тъй като дървото, което трябва да се отсече, има склонност да пада/да се плъзга надолу по склона.
Преди отсичането на дървото трябва да се определи очакваната посока на падане на дървото (фиг. Д, 1). Трябва да се вземат под внимание фактори като естествения наклон на дървото, положението на по-тежките клони и клони, посоката на вятъра и др. Планирайте и разчистете пътищата за евакуация (фиг. Д, 2), преди да започнете сечта. Правилните пътища за евакуация трябва да се отклоняват от посоката на сечта под ъгъл от приблизително 135°. Избягвайте опасните зони (фиг. Д, 3).
Отстранете мръсотията, камъните, отпуснатата кора, пироните, кабелите, скобите и др. от отсеченото дърво. Почистете работната зона около дървото от подраста.

Отсичане на дърво - подрязване
Първият разрез, т.е. подрязването (фиг. Е, 2), трябва да се направи от страната, обърната към предвидената посока на сечта (фиг. Е, 1 и фиг. Д, 1), на дълбочина 1/3 от диаметъра на ствола на дървото, перпендикулярно на посоката на сечта. За да се сведе до минимум рискът от заклещване на триона в дървото, първо направете долния хоризонтален разрез и след това направете горния разрез под ъгъл 45°. Отстранете отсечената част от дървото от долната част.

Отсичане на дървета - рязане на дървета
Вторият разрез или разрезът за отсичане (фиг. Е, 3) трябва да се направи от страната, противоположна на посоката на падане на дървото. Поддържайте разстояние от поне 50 mm над долния ръб на подрязващия срез, като се опитвате да режете хоризонтално. Оставете подсечка (фиг. Е, 4) с ширина около 50 mm. Подрезът (или шарнирът) е ивица от неотсечена дървесина в дървото, която позволява да се даде правилната посока на отсичане, като не позволява на дървото да се завърти по време на отсичането и да падне в посока, различна от предвидената. Тя се разкъсва по време на поваляне от силата на тежестта на поваленото дърво.
Ако съществува риск дървото да започне да пада в посока, различна от предвидената, да отскочи и да заклещи триона в отрезния канал, незабавно спрете отрязването, използвайте клинове (дървени, пластмасови или алуминиеви), за да разширите отрезния канал и да повалите дървото в желаната посока.
Когато отрязаната част на дървото се приближи до подсечката, дървото ще започне да се накланя и да пада. Тогава трябва да извадите триона от отрязаното дърво, да изключите двигателя, да сложите триона и да се отдалечите по пътя за евакуация. Внимавайте за горните клони и клоните на дървото, които могат да паднат. Гледайте под краката си.

Delimbing
Отсичането на клони от отсечено дърво, което лежи на земята, е процес на отстраняване на клоните. При окастрянето по-дебелите долни клони трябва да се оставят на място, за да поддържат дървото на земята. Започнете да подрязвате от основата на отсеченото дърво, като се придвижвате към върха. Отрязвайте клоните един по един, като премахвате малките клони с един разрез. Отрязвайте опънатите клони от страната на опъването, за да избегнете заклещване на триона. Внимавайте при рязане на опънати клони, тъй като те могат да се отдръпнат в неочаквана посока и да ударят оператора, причинявайки му нараняване.

Прерязване на дърво
Прореждането (или рязането) се състои в напречно нарязване на предварително отсеченото и окастрено дърво на по-къси трупи, за да се получи желаният продукт. По време на прореждането операторът трябва да стои здраво на земята, като разпределя равномерно тежестта на тялото върху двата крака и прехвърля тежестта на машината върху трупата. Винаги, когато е възможно, стволът в точката на прореждане трябва да бъде повдигнат, като се подпира на по-дебели клони, естакади, подпори или естествени неравности на терена.
Ако стволът е подпрян в точката на прореждане, прореждането трябва да се извърши отгоре, за да се избегне потъването на направляващата шина и веригата в земята. В този случай окончателният отрез трябва да се извърши от квалифициран оператор на верижен трион.
Ако стволът е подпрян в единия си край (фиг. Ж, 3) и отрязаният край виси свободно, започнете рязането отдолу до 1/3 от диаметъра на ствола (фиг. Ж, 1) от страната на натиск, а след това направете последния разрез отгоре (фиг. Ж, 2) от страната на опън.
Ако стволът е подпрян от двете страни на разреза за прореждане (фиг. З, 3), започнете разреза отгоре до 1/3 от диаметъра на ствола (фиг. З, 1) от страната на натиск, а след това направете окончателния разрез отдолу (фиг. З, 2) от страната на опън.
Ако рязаният дървен материал се намира на наклонен склон, операторът трябва да застане на по-висока част от склона, за да избегне наранявания, тъй като рязаните трупи са склонни да се търкалят надолу по склона.
По време на заключителната фаза на рязане "през и през", за да запази пълен контрол върху триона, операторът трябва да намали натиска върху триона до нула, така че машината да действа върху трупата само със собственото си тегло. Въпреки това не отпускайте пръстите си върху дръжките на триона, за да поддържате пълен контрол върху машината.
Когато приключите с реденето, освободете превключвателя на верижния трион (фиг. А, 9) и изчакайте веригата да спре, преди да продължите да движите машината. Когато се придвижвате от дърво на дърво, трионът трябва да бъде изключен

9. Текуща поддръжка

⚠ ВНИМАНИЕ **Извършвайте всички дейности по поддръжката на машината, когато тя е изключена от източника на захранване. Винаги носете защитни ръкавици, когато работите с верижния трион, за да избегнете порязвания.**

Проверка на напрежението на веригата
Имайте предвид, че веригата на верижния трион се нагрява и разтяга по време на работа. По време на прекъсванията в работата проверявайте обтягането на веригата, като го коригирате при необходимост, както е описано в раздела "Подготовка за работа". Когато приключите работа, намалете напрежението на веригата, за да не се заклещи в шината, тъй като се охлажда и скъсява.

Проверка и доливане на масло
Редовно проверявайте нивото на маслото за смазване на веригата, не позволявайте на триона да работи без смазка. Проверявайте напрежението на веригата при всяко допълване на нивото на маслото.

Проверка на състоянието на шината и веригата
Проверявайте състоянието на веригата и направляващата шина периодично (поне на всеки 5 работни часа). Демонтирайте в обратен ред на този, описан за сглобяване в раздела "Подготовка за употреба". Почистете жлебовете на направляващата верига и отвора за масло в шината (фигура С, 1). За да избегнете прекомерното износване на направляващата шина, завъртайте я редовно (ежедневно, ако трионът се използва интензивно, в противен случай при всяко заточване или смяна на веригата), като завъртите пасивния елемент на обтегача на веригата (фиг. В, 16) на другата му страна и завъртите направляващата шина отгоре надолу. Проверете състоянието на жлебовете на шината: задръжте ръба на линийката отстрани, ако видите пролука, причинена от обръщане на ръбовете на жлебовете на шината навън, заменете шината с нова или я изпратете в сервизен център за възстановяване. Проверете състоянието на зъбното колело в края на водача, смажете го, ако е необходимо, с технически вазелин, като го прекарате в отвора в водача до оста на колелото.
Проверете веригата за скъсани звена, разхлабени нитове. Не използвайте верига, която има счупени звена, разхлабени нитове или чиито съединения са сковани.

Заточване на веригата
Веригата се счита за износена, когато дължината на режещите зъби е 4 mm. Не е допустимо да се използва износена верига и е необходимо да се замени с нова.
На веригата трябва да се обърне специално внимание като на работен инструмент на триона. Нейната острота оказва влияние върху качеството и скоростта на процеса на рязане, а тъпата верига затруднява значително работата с машината и допринася за по-бързото износване на шината и триона.
Заточването на веригата е сложен процес, затова неопитният потребител на трион трябва да я заточи в квалифициран сервиз. Неизпълнението на това изискване може да доведе до невъзможност за поддържане на правилните ъгли и разстояния на режещите зъби спрямо ограничителя на кухината, което може да доведе до повишен риск от откат, водещ до трудова злополука, сериозно нараняване и смърт на оператора.

Друга поддръжка

Периодично проверявайте състоянието на зъбното колело, което задвижва веригата (фиг. Б, 15); ако е повредено, предайте уреда в сервизен център за подмяна.
Поддържайте устройството чисто, не съхранявайте замърсено устройство. Не почиствайте с почистващи препарати на водна основа, не използвайте агресивни разтворители за почистване. Отстранявайте стружките със сгъстен въздух, като сваляте предпазителя на зъбното колело (фиг. А, 12) и направляващата шина и веригата. Намалете напрежението на веригата, преди да я преместите в зоната за съхранение, поставете предпазителя върху шината.
Съхранявайте на място, недостъпно за деца, на сухо място, не излагайте на атмосферни влияния (дъжд, сняг, ултравиолетови лъчи).
Не съхранявайте верижния трион със смазочен материал с биомасло, от което се утаяват смоли, тъй като това може да доведе до повреда на маслената помпа. Не съхранявайте верижния трион, без да сте почистили веригата и шината, ако е използвана растителна смазка, тъй като това води до окисляване на веригата, втвърдяване и повреда на веригата и шината.

10. Резервни части и принадлежности

Ако изделието трябва да бъде изпратено за ремонт, преди да го изпратите, се уверете, че сте изключили акумулатора и сте изпразнили резервоара за масло. Съгласно действащите разпоредби е забранено транспортирането на течни горива - включително транспортирането на продукти за сервиз - без да се спазват специфичните условия за безопасност, посочени в отделни разпоредби.

За закупуване на резервни части и аксесоари се свържете с Dedra Exim Service. Данните за контакт можете да намерите на страница 1 от ръководството.
Когато поръчвате резервни части, посочете номера на партидата върху табелката с имената и номера на частта от монтажния чертеж. По време на гаранционния период ремонтите се извършват в съответствие с условията, посочени в гаранционната карта. Моля, предайте дефектния продукт за ремонт на мястото на покупката (продавачът е длъжен да приеме дефектния продукт), изпратете го в централния сервизен център на Dedra Exim или го изпратете в сервизния център, който е най-близо до вашето местоживеене (списък на сервизните центрове на www.dedra.pl). Моля, приложете попълнената гаранционна карта. След изтичане на гаранционния срок ремонтите се извършват от централния сервиз. Изпратете дефектния продукт до сервизния център (транспортните разходи се заплащат от потребителя).

11. Самостоятелно отстраняване на неизправности

ВНИМАНИЕ Изключете устройството от електрическата мрежа, преди да започнете самостоятелно да отстранявате неизправности.

Проблем	Причина	Решение
Устройството не работи	Батерията е неправилно свързана.	Проверете батерията.
	Батерията е разредена	Зареждане на батерията
	Дефектен превключвател	Заменете превключвателя с нов - Извършете сервизно обслужване на устройството
	Миризма на изгоряла изолация	Двигателят трябва да се ремонтира - изпратете устройството за сервиз
	Аварийната спирачка е блокирана	Отключете спирачния лост (вж. глава "Подготовка за работа")
Двигателят прегрява	Запушени въздушни отвори	Издухайте със сгъстен въздух
Устройството се стартира трудно, след известно време спира да работи	Напрежението на веригата е твърде силно	Проверете натягането на веригата (вижте глава "Подготовка за работа").
Работна ефективност много ниска	Износена верига	Изпратете веригата за заточване или я заменете с нова
	Напрежението на веригата е твърде слабо	Проверете натягането на веригата (вижте глава "Подготовка за работа").
Неправилно смазване	Няма масло в резервоара	Проверете нивото на маслото в резервоара, долейте го
	Запушени отвори за масло и направляващи канали	Почистете отвора за масло и направляващите жлебове
	Дефектна маслена помпа	Поръчайте сервизно обслужване на устройството

12. Завършване на оборудването

1. 1 - акумулаторен моторен трион - 1 брой, 2 - верига - 1 брой. 3 - направляваща шина - 1 бр. - бр,

13. Информация за потребителите относно изхвърлянето на електрическо и електронно оборудване

(засяга домакинствата)



Символът, изобразен върху продуктите или придружаващата ги документация, указва, че дефектното електрическо или електронно оборудване не трябва да се изхвърля заедно с битовите отпадъци. Ако трябва да изхвърлите, да използвате повторно или да възстановите компоненти, е правилно да ги занесете в специализиран пункт за събиране, където ще бъдат приети безплатно. Информация за местоположението на пунктовете за събиране на употребявано оборудване се предоставя от местните власти, например на техните уебсайтове.
Правилното рециклиране на устройствата ви позволи да спестите ценни ресурси и да избегнете отрицателни въздействия върху здравето и околната среда в резултат на възможното наличие на: опасни вещества, смеси и компоненти в оборудването.
Неправилното изхвърляне на отпадъци е свързано с риск от санкции съгласно съответните местни разпоредби.
Потребители в страни от ЕС: Ако трябва да изхвърлите електрическо или електронно оборудване, моля, свържете се с най-близкия пункт за продажба или с вашия доставчик, който ще ви предостави допълнителна информация.
Изхвърляне в страни извън Европейския съюз: Този символ се отнася само за страните от Европейския съюз. Ако желаете да изхвърлите този продукт, моля, свържете се с местните власти или с търговеца за правилния начин на изхвърляне.

Гаранционна карта

на

Номер на поръчката: DED7183 Номер на партидата: .....

(наричан по-долу "Продуктът")

Дата на закупуване на продукта: .....

Печат на дилъра

Дата и подпис на продавача: .....

Изявление на потребителя:

Потвърждавам, че съм информиран за условията на гаранцията и последствията от неспазването на указанията в инструкцията за експлоатация и гаранционната карта. Запознат съм с условията на тази гаранция, което потвърждавам със саморъчния си подпис:

....

Дата и място Подпис на потребителя

I. Отговорност за продукта

1. Гарант - Dedra Exim Sp. z o.o. със седалище в Прушков, адрес: гр: 3 Maja 8, 05-800 Pruszków, KRS 0000062517, Окръжен съд на град Варшава във Варшава, XIV Икономическо отделение на Националния съдебен регистър, NIP 527-020-49-33, акционерен капитал: 100 980,00 PLN.
2. Съгласно условията, посочени в тази гаранционна карта, Гарантът гарантира Продукта, произхождащ от дистрибуцията на Гаранта.
3. Отговорността по гаранцията покрива само дефекти, възникнали по причини, присъщи на Продукта в момента на предоставянето му на Потребителя.
4. По силата на гаранцията Потребителят има право на безплатен ремонт на Продукта, при условие че дефектът се е проявил по време на гаранционния период. Методът на ремонт на Продукта (методът на ремонт) е по преценка на Гаранта. Ако Гарантът установи, че ремонтът не е възможен, той си запазва правото да замени дефектния елемент или целия Продукт с бездефектен, да намали цената на Продукта или да се откаже от договора.
По отношение на потребител, който не е потребител по смисъла на Закона от 23 април 1964 г. Граждански кодекс, отговорността на Гаранта за вреди, произтичащи от тази гаранция и/или във връзка с

нейното сключване и изпълнение, независимо от правния титул, е ограничена до максималната стойност на дефектния Продукт.

II. Гаранционен период

Компоненти на продукта	Продължителност на гаранционната защита
DED7183	36 месеца от датата на закупуване на Продукта, както е посочено в тази гаранционна карта.

III. Условия за ползване на гаранцията

Потребителят трябва да представи попълнената гаранционна карта на Продукта и да докаже обстоятелствата на закупуване на Продукта от Потребителя, напр. чрез представяне на касова бележка, фактура и др. За целите на ефективното разглеждане на жалби се препоръчва Потребителят да представи заедно с Продукта всички компоненти, посочени в "Комплектоване на устройството", съдържащо се в Ръководството за потребителя.
2. че потребителят спазва инструкциите в ръководството за експлоатация и гаранционната карта.
3.Гаранцията обхваща само територията на Република Полша и ЕС.
4.Гаранцията не покрива дефекти на Продукта, произтичащи по-специално от:
a. Неспазване от страна на потребителя на условията, посочени в инструкциите за експлоатация, по-специално по отношение на правилната експлоатация, поддръжка и почистване;
b. Използване на продукти за почистване или поддръжка от страна на потребителя, които не съответстват на инструкциите за експлоатация;
c. Неподходящо съхранение и транспортиране на Продукта от страна на Потребителя;
d. Неразрешени промени и/или модификации на Продукта от страна на Потребителя, които не са били съгласувани с Гаранта;
e. Използването от страна на Потребителя в Продукта на консумативи, които не съответстват на Инструкцията за експлоатация.
5. Потребител, който не е потребител по смисъла на Закона от 23 април 1964 г. Граждански кодекс, губи гаранцията за Продукта, в който:
- серийните номера, обозначенията за дата и табелките с номинални стойности са били отстранени, променени или повредени от потребителя;
- пломбите са били повредени от потребителя или имат следи от манипулация от страна на потребителя.
Внимание: Потребителят трябва да извършва дейностите, свързани с ежедневната експлоатация на Продукта, произтичащи, наред с другото, от Инструкциите за употреба, сам и за своя сметка.

IV. Процедура за подаване на жалби

1. В случай, че се установи, че Продуктът работи неправилно, трябва да се уверите, че всички стъпки, посочени в инструкциите за експлоатация, са извършени правилно, преди да предявите рекламация.
2. Препоръчително е да подадете жалба незабавно, за предпочитане в рамките на 7 дни от забелязването на дефект в Продукта. Потребител, който не е потребител по смисъла на Закона от 23 април 1964 г. Граждански кодекс, губи правата, произтичащи от тази гаранция, ако рекламацията не бъде направена в рамките на 7 дни.
3. Уведомяването за жалба може да се извърши, inter alia, на мястото на закупуване на Продукта, в гаранционното обслужване или писмено на адреса: Dedra Exim Sp. z o.o., ul. 3 Maja 8, 05-800 Pruszków.
4. Потребителят може да подаде жалба, като използва формуляра, достъпен на уебсайта www.dedra.pl. ("Формуляр за гаранционна рекламация").
5. Адресите на гаранционното обслужване за отделните страни са достъпни на адрес www.dedra.pl. Ако няма гаранционно обслужване за дадена страна, препоръчваме да отправяте гаранционни претенции на адрес: Dedra Exim Sp. z o.o. ul. 3 Maja 8, 05-800 Pruszków (Полша).
6. С оглед на безопасността на Потребителя е забранено използването на дефектен Продукт.
7. Внимание: Използването на дефектен Продукт е опасно за здравето и живота на Потребителя.
8. Изпълнението на задълженията по гаранцията ще се осъществи в рамките на 14 работни дни, считано от датата на доставка на декларирания Продукт от Потребителя.
9. Препоръчва се да почистите дефектния Продукт, преди да го предадете за рекламация. Препоръчва се Продуктът за рекламация да бъде внимателно защитен от повреда по време на транспортиране (препоръчва се Продуктът за рекламация да се достави в оригиналната му опаковка).
10. Гаранционният срок се удължава с времето, през което Потребителят е бил възпрепятстван да използва Продукта, обхванат от гаранцията, поради дефект.
Гаранцията не изключва, не ограничава и не спира правата на Потребителя, произтичащи от гаранционните разпоредби, за дефекти на продадените стоки.

BG

В съответствие с член 13, параграфи 1 и 2 от Регламент (ЕС) 2016/679 на Европейския парламент и на Съвета от 27 април 2016 г. относно защитата на физическите лица във връзка с обработването на лични данни и относно свободното движение на такива данни и за отмяна на Директива 95/46/ЕО ("ОРЗД"), с настоящото Ви информираме, че
1. Администраторът на Вашите лични данни, посочени във формуляра е DEDRA-EXIM sp. z o.o. със седалище в Прушков, на ул. 3 Maja 8, 05-800 Прушков (по-нататък: „Администратор”).
2. Вашите лични данни ще се обработват изключително с цел провеждане на гаранционната процедура на устройството съгласно ст. 6 ал. 1 буква “б” от Общия регламент за защита на личните данни (по-нататък: „ОРЗД”) Посочване на данните е доброволно, но е необходимо за провеждане на гаранционната процедура.
3. Вашите лични данни ще се обработват през срока на разглеждането на провеждане на гаранционната процедура и за архивни цели при необходимост от защита от евентуалните претенции към Администратора не по-дълго отколкото до датата на давността им.
4. Вашите лични данни могат да се обявяват изключително на операторите, обработващи данните в полза на Администратора въз основа на писмен договор за възлагане на обработването на личните данни, предоставящи, м.др. услуги по технически сервиз, хостинг или обслужване на уеб-сайта, по IT обслужване, на куриерска служба. Доставчиците на Администратора са задължени да осигурят защита на личните данни и да отговарят на изискванията на действащото законодателство, свързано със защита на личните данни и не могат да използват доверените им лични данни за целите, различни от определените в договор с Администратора.
5. Вашите данни няма да бъдат обработвани по автоматизиран начин, в това число във формата на профилиране, и няма да се предоставят в трета страна/международна организация.
6. Имате право на достъп до съдържанието на личните си данни и право всеки момент да ги коригирате, изтриете, ограничите обработването им, право да прехвърляте данните, право да подадете възражение.
7. По всякакви въпроси, свързани с обработването на Вашите лични данни от Администратора можете да се свържете на електронен адрес: daneosobowe@dedra.pl.;
8. Имате право да подадете жалба до органа, компетентен относно въпросите за защита на личните данни.

UA Зміст

1. Фотографії та креслення
2. Опис пристрою
3. Використання пристрою за призначенням
4. Обмеження використання
5. Технічні дані
6. Підготовка до експлуатації
7. Увімкнення приладу
8. Експлуатація приладу
9. Регулярне технічне обслуговування
10. Запасні частини та аксесуари
11. Самостійне усунення несправностей
12. Складання приладу
13. Інформація для користувачів щодо утилізації електричного та електронного обладнання
14. Гарантійний талон

Декларація відповідності додається до інструкції окремим документом. У разі відсутності декларації відповідності, будь ласка, зверніться до компанії Dedra Exim Sp. z o.o.
Загальні правила техніки безпеки включені в посібник окремим буклетом.

ПОПЕРЕДЖЕННЯ. Прочитайте всі попередження, позначені ⚠ цим символом, та всі інструкції.

Недотримання наведених нижче попереджень та інструкцій з техніки безпеки може призвести до ураження електричним струмом, пожежі або серйозної травми.

Зберігайте всі попередження та інструкції для подальшого використання.

⚠ Струнко **Лінійка SAS+ALL була розроблена для роботи тільки з зарядними пристроями та акумуляторами лінійки SAS+ALL.**

Літій-іонний акумулятор і зарядний пристрій не входять до комплекту обладнання і повинні бути придбані окремо. Заборонено використовувати акумулятори та зарядні пристрої, відмінні від тих, що призначені для цього пристрою.

2. Опис пристрою

Рис. A: 1 - передня рукоятка, 2 - гальмівний важіль, 3 - пробка масляного бачка, 4 - напрямна ланцюга, 5 - захисний кожух вимикача, 6 - ланцюг, 7 - задня рукоятка, 8 - ручка тиску в шинах, 9 - вимикач, 10 - ручка натягу ланцюга, 11 - оглядове віконце масляного бачка, 12 - кришка ланцюгової передачі, 13 - гніздо для акумулятора, 14 - заглушка зірочки, 15. - зірочка ланцюга

3. Використання пристрою за призначенням

Пила призначена виключно для розпилювання деревини та дерев'яних виробів. Пила особливо добре підходить для розпилювання дров або для побутових робіт з розпилювання деревини. Процедура детально описана далі в цьому посібнику.
Допускається використання машини в ремонтно-будівельних роботах, ремонтних майстернях, аматорських роботах при дотриманні умов експлуатації та допустимих режимів роботи, викладених в інструкції з експлуатації.

4. Обмеження використання

⚠ Струнко **Верстат можна використовувати тільки відповідно до "Дозволених умов експлуатації", наведених нижче.**

Не дозволяється різати матеріали, відмінні від перерахованих у розділі «Використання машини за призначенням».
Забороняється також обробляти матеріали, які не описані в розділі "3. використання машини за призначенням". Несанкціоновані зміни механічної та електричної конструкції, будь-які модифікації, операції з технічного обслуговування, не описані в інструкції з експлуатації, вважаються незаконними і призводять до негайної втрати гарантійних прав, а декларація відповідності стає недійсною.
Використання не за призначенням або використання, що не відповідає інструкції з експлуатації, призводить до негайної втрати гарантійних прав.

ДОПУСТИМІ УМОВИ ПРАЦІ
Безперервна робота S1
Використовувати тільки в приміщенні. Діапазон температури зарядки акумулятора 10 - 30°C. Не піддавати впливу температури вище 45°C.

5. Технічні дані

Model urządzenia	**DED7183**
Napięcie pracy [V]	18 d.c.
Prędkość obrotowa [min^{-1}]	4800
Prędkość posuwu łancucha [m/s]	9,2
Długość prowadnic [mm]	300
Maksymalna długość cięcia [mm]	260
Szerokość rowka prowadnicy [mm]	1,1
Liczba ogniw łańcucha	45
Podziałka łańcucha [']	3/8
Profil łańcucha	Półdłuto
Poziom drgań mierzony na rękojeści głównej a_h [m/s^2]	<2,5
Niepewność pomiaru K [m/s^2]	1,5
Emisja hałasu:	
Poziom ciśnienia dźwięku L_{pA} [dB(A)] / Niepewność pomiarowa K_{pA}	91,4 / 3
Poziom mocy dźwięku L_{WA} [dB(A)] / Niepewność pomiarowa K_{WA} [dB(A)]	95 / 3
Gwarantowany poziom mocy dźwięku L_{WA} [dB(A)]	96
Masa urządzenia [kg]	3,0

Інформація про вібрації та шум
Комбіноване значення вібрації ah і невизначеність вимірювання були визначені відповідно до [Kategoria] і наведені в таблиці.
Випромінювання шуму було визначено відповідно до [Kategoria], значення наведені вище в таблиці.

⚠ Струнко **Шум може призвести до пошкодження слуху, завжди використовуйте засоби захисту органів слуху під час роботи!**

Заявлене значення загальної вібрації було виміряно відповідно до стандартного методу випробувань і може використовуватися для порівняння одного обладнання з іншим. Заявлений рівень вібрації також може бути використаний для попередньої оцінки впливу вібрації.
Рівень вібрації під час фактичного використання обладнання може відрізнятися від заявлених значень, залежно від використання робочих інструментів, зокрема типу заготовки та необхідності визначення заходів для захисту оператора. Для точної оцінки впливу в реальних умовах експлуатації необхідно враховувати всі частини робочого циклу, включаючи періоди, коли машина вимкнена або коли вона увімкнена, але не використовується для роботи.

6. Підготовка до експлуатації

⚠ Струнко **Пристрій є частиною лінійки SAS+ALL, тому для його використання необхідний комплект, що складається з пристрою, акумулятора та зарядного пристрою. Використання інших акумуляторів та зарядних пристроїв заборонено.**

Встановлюйте акумулятор тільки тоді, коли пила повністю зібрана, натяг ланцюга відрегульовано, а мастило для ланцюга знаходиться в резервуарі.
Завжди носіть захисні рукавички під час збирання, регулювання та перевірки ланцюгової пили, щоб уникнути порізів.

Встановлення напрямної шини та ланцюга
Відкрутіть гвинт (мал. A, 8), зніміть кришку приводу ланцюга (мал. A, 12) Зберіть напрямну шину, як показано на малюнку C. Переконайтеся, що масляний отвір у шині (рис. B, 16) для змащування ланцюга не забруднений.
Перевірте ланцюг на наявність пошкоджень - чи не розірвані ланки, чи не зламані заклепки. Не встановлюйте пошкоджений ланцюг в пилу.
Встановіть напрямну шину та ланцюг, як показано на малюнку B.
Переконайтеся, що ланцюг встановлений у правильному напрямку - гострі краї ріжучих зубів повинні бути спрямовані в напрямку обертання ланцюга, як показано на малюнку B.
Злегка затягніть елемент натягу ланцюга (малюнок B, 15) так, щоб паз в направляючій шині увійшов в профіль паза шини. Встановіть кришку, затягніть гайку.
Переконайтеся, що шина правильно притиснута до корпусу пилки, а ланцюг правильно посаджений на ведучу зірочку (мал. B, 15) і в пази шини. Встановіть захисний кожух приводу ланцюга (мал. A, 12) і затягніть ручку притиску шини (мал. A, 8). Переконайтеся, що захисний кожух щільно прилягає до корпусу бензопили по всіх контактних краях і ніде не ослаблений і не розтягнутий.

Натягування пиляльного ланцюга
Ланцюг подовжується під час роботи, регулярно перевіряйте натяг ланцюга. Якщо ви вперше використовуєте новий ланцюг, майте на увазі, що йому потрібен певний час для обкатки, тому натяг ланцюга слід перевіряти набагато частіше. Особливо важливо перевіряти натяг нового ланцюга кожні 5-10 хвилин роботи.
Щоб відрегулювати натяг ланцюга, поверніть ручку притискання шини (мал. A, 8). Натяг можна регулювати в невеликому діапазоні.
При правильному натягу ланцюг не провисає вздовж нижнього краю шини і може бути акуратно відтягнутий від шини посередині своєї довжини приблизно на 3-4 мм, при цьому ланцюг не випадає з паза шини (рис. D). Після відпускання ланцюг повертається на своє місце в паз шини. При необхідності виконайте регулювання, повторивши вищеописані дії.

Змащення ланцюга
Не використовуйте пилу без мастила для ланцюга. Існує ризик обриву ланцюга, що може призвести до серйозних травм або смерті оператора.
Для змащування ланцюга можна використовувати тільки мастила, призначені для ланцюгових пил (наприклад, мастило Dedra DEGL02). Забороняється використовувати відпрацьоване моторне мастило або інші мастильні матеріали, не призначені для цієї мети. Правильний вибір мастила подовжує термін служби ланцюга і шини бензопили.
Щоб долити мастило для ланцюга, відкрутіть пробку масляного бачка (мал. A, 3) і залийте мастило. Під час заливання мастила слідкуйте за рівнем мастила через оглядове віконце масляного бачка (мал. A, 11). Резервуар вміщує 130 мл мастила за один раз. Якщо масло потрапило на корпус пилки, витріть його насухо бавовняною ганчіркою.
Під час доливання мастила слідкуйте за тим, щоб у резервуар не потрапляло сміття, оскільки це може призвести до неправильного

змащування ланцюга або пошкодження компонентів бензопили, наприклад, масляного насоса.

7. Увімкнення приладу

⚠ Струнко **Перед запуском пристрою необхідно виконати дії, описані в розділі "Підготовка до роботи".**

Перед увімкненням машини переконайтеся, що обидві ноги оператора міцно стоять на землі, права рука знаходиться на задній рукоятці (мал. A, 7), а ліва - на передній рукоятці (мал. A, 1). Переконайтеся, що поблизу немає інших людей або тварин, які можуть опинитися в неконтрольованому радіусі дії бензопили. Під час запуску переконайтеся, що ланцюг бензопили нічого не торкається.
Щоб запустити машину, перемістіть важіль гальма (мал. A, 2) у напрямку до передньої рукоятки (мал. A, 1). Потім великим пальцем правої руки просуньте вперед захисний кожух вимикача (мал. A, 5). Щонайменше двома пальцями (вказівним і середнім) правої руки натисніть на вимикач (мал. A, 9). Прилад почне працювати.

8. Експлуатація приладу

⚠ Струнко **Якщо батарея нагрівається вище 40°C, припиніть роботу і зачекайте, поки батарея охолоне.**

⚠ Струнко **Перед початком експлуатації бензопили необхідно виконати додаткові операції, такі як перевірка роботи аварійного та інерційного гальма, а також змащення ланцюга. Забороняється експлуатувати несправну машину**

Встановлюйте акумулятор тільки тоді, коли пила повністю зібрана, натяг ланцюга відрегульовано, а мастило для ланцюга знаходиться в резервуарі.
Завжди носіть захисні рукавички під час збирання, регулювання та перевірки ланцюгової пили, щоб уникнути порізів.

Збірка напрямної шини та ланцюга
Відкрутіть гвинт (рис. A, 8), зніміть кришку приводу ланцюга (рис. A, 12) Зберіть направляючу шину, як показано на малюнку C. Переконайтеся, що масляний отвір у шині (рис. B, 16) для змащування ланцюга не забруднений.
Перевірте ланцюг на наявність пошкоджень - чи не розірвані ланки, чи не зламані заклепки. Не встановлюйте пошкоджений ланцюг в пилу.
Встановіть напрямну шину та ланцюг, як показано на малюнку B.
Переконайтеся, що ланцюг встановлений у правильному напрямку - гострі краї ріжучих зубів повинні бути спрямовані в напрямку обертання ланцюга, як показано на малюнку B.
Злегка затягніть елемент натягу ланцюга (малюнок B, 15) так, щоб паз в направляючій шині увійшов в профіль паза шини. Встановіть кришку, затягніть гайку.
Переконайтеся, що шина правильно притиснута до корпусу пилки, а ланцюг правильно посаджений на ведучу зірочку (мал. B, 15) і в пази шини. Встановіть захисний кожух приводу ланцюга (мал. A, 12) і затягніть ручку притиску шини (мал. A, 8). Переконайтеся, що захисний кожух щільно прилягає до корпусу бензопили по всіх контактних краях і ніде не ослаблений і не розтягнутий.

Натягування пиляльного ланцюга
Ланцюг подовжується під час роботи, регулярно перевіряйте натяг ланцюга. Якщо ви вперше використовуєте новий ланцюг, майте на увазі, що йому потрібен певний час для обкатки, тому натяг ланцюга слід перевіряти набагато частіше. Особливо важливо перевіряти натяг нового ланцюга кожні 5-10 хвилин роботи.
Щоб відрегулювати натяг ланцюга, поверніть ручку притискання шини (мал. A, 8). Натяг можна регулювати в невеликому діапазоні.
При правильному натягу ланцюг не провисає вздовж нижнього краю шини і може бути акуратно відтягнутий від шини посередині своєї довжини приблизно на 3-4 мм, при цьому ланцюг не випадає з паза шини (рис. D). Після відпускання ланцюг повертається на своє місце в паз шини. При необхідності виконайте регулювання, повторивши вищеописані дії.

Змащення ланцюга
Не використовуйте пилу без мастила для ланцюга. Існує ризик обриву ланцюга, що може призвести до серйозних травм або смерті оператора.
Для змащування ланцюга можна використовувати тільки мастила, призначені для ланцюгових пил (наприклад, мастило Dedra DEGL02). Забороняється використовувати відпрацьоване моторне мастило або інші мастильні матеріали, не призначені для цієї мети. Правильний вибір мастила подовжує термін служби ланцюга і шини бензопили.
Щоб долити мастило для ланцюга, відкрутіть пробку масляного бачка (мал. A, 3) і залийте мастило. Під час заливання мастила слідкуйте за рівнем мастила через оглядове віконце масляного бачка (мал. A, 11). Резервуар вміщує 130 мл мастила за один раз. Якщо масло потрапило на корпус пилки, витріть його насухо бавовняною ганчіркою.
Під час доливання мастила слідкуйте за тим, щоб у бак не потрапляло сміття, оскільки це може призвести до неправильного змащування ланцюга або пошкодження компонентів бензопили, наприклад, масляного насоса.

7 Запуск пристрою

⚠ Струнко **Перед запуском пристрою обов'язково виконайте дії, описані в розділі «Підготовка до роботи».**

⚠ Струнко **Перед тим, як увімкнути машину, переконайтеся, що обидві ноги оператора міцно стоять на землі, права рука знаходиться на задній рукоятці (мал. A, 7), а ліва - на передній рукоятці (мал. A, 1). Переконайтеся, що поблизу немає інших людей або тварин, які можуть опинитися в неконтрольованому радіусі дії бензопили. Під час запуску переконайтеся, що ланцюг бензопили нічого не торкається.**

Щоб запустити машину, перемістіть важіль гальма (мал. A, 2) у напрямку до передньої рукоятки (мал. A, 1). Потім великим пальцем правої руки просуньте вперед захисний кожух вимикача (мал. A, 5). Щонайменше двома пальцями (вказівним і середнім) правої руки натисніть на вимикач (мал. A, 9). Прилад почне працювати.

8. Використання пристрою

⚠ Струнко **Якщо батарея нагрівається вище 40°C, припиніть роботу і зачекайте, поки батарея охолоне.**

⚠ Струнко **Перед початком експлуатації бензопили необхідно виконати додаткові операції, такі як перевірка роботи аварійного та інерційного гальма, а також змащення ланцюга. Забороняється експлуатувати несправну машину**

Перевірка роботи аварійного гальма
Увімкнувши бензопилу, покладіть ліву руку на передню рукоятку (мал. A, 1) так, щоб верхньою частиною долоні або зап'ястям натиснути на важіль гальма (мал. A, 2) вперед. Двигун бензопили повинен негайно зупинитися, а ланцюг - зупинитися.
Перевірка роботи інерційного гальма
Відпустіть вимикач бензопили (мал. A, 9) і переконайтеся, що ланцюг зупинився і перестав обертатися. Якщо при відпусканні вимикача видно чітку інерційну подачу ланцюга, робота пилою заборонена.

Перевірка змащення ланцюга
Покладіть пилу під кутом 45° на світлу рівну поверхню (наприклад, дошку) і дайте машині попрацювати протягом однієї хвилини. Якщо на поверхні буде видно чітку лінію масла, що викидається ланцюгом на кінці шини, це означає, що змащення ланцюга виконано правильно.
У разі виявлення неправильного змащення експлуатація агрегату заборонена. Переконайтеся, що масляний отвір шини (мал. C, 1) не забитий. Перевірте шину (напрямну канавку ланцюга) на предмет забруднення. Якщо ці заходи не дають бажаного ефекту, пристрій необхідно повернути в ремонт.
Експлуатація бензопили
Під час роботи з бензопилою необхідно дотримуватися всіх правил безпеки та інструкцій, описаних в умовах безпеки.
Не розпилюйте деревину, що лежить безпосередньо на землі, бетоні або будь-якій іншій поверхні. Контакт ланцюга з землею або іншою поверхнею може бути не тільки небезпечним, але й скоротити термін служби ланцюга та шини.

Звалювання дерева - підготовка
Звалювання дерева не повинно здійснюватися таким чином, щоб створювати небезпеку для людей, майна, ліній електропередач, зв'язку тощо. Люди, які перебувають поблизу оператора, повинні знаходитися на відстані, щонайменше, в 2,5 рази перевищує висоту (довжину) дерева, що спилюється. Якщо трапиться так, що дерево, яке підлягає звалюванню, контактує з лінією електропередач, телекомунікацій тощо, необхідно негайно повідомити про це оператора відповідної мережі.
Якщо дерево, що спилюється, знаходиться на схилі, оператор бензопили повинен знаходитися на верхній стороні пагорба, оскільки дерево, що спилюється, має тенденцію до падіння/сповзання вниз по схилу.
Перед тим, як спилювати дерево, слід визначити передбачуваний напрямок падіння дерева (Рисунок E, 1). Слід враховувати такі фактори, як природний нахил дерева, розташування важчих гілок і сучків, напрямок вітру тощо.

Перед початком лісозаготівельних робіт сплануйте та розчистіть шляхи евакуації (рис. Д, 2). Правильні шляхи евакуації повинні відхилятися від напрямку рубки під кутом приблизно 135°. Уникайте небезпечних зон (рис. Д, 3).
Видаліть зі зрубаного дерева сміття, каміння, кору, що відшарувалася, цвяхи, дріт, скоби тощо. Очистіть робочу зону навколо дерева від підліску.

Звалювання дерева - обрізка гілок
Перший пропил, тобто сучкорезний паз (рис. F, 2), повинен бути зроблений на стороні, зверненій до передбачуваного напрямку валки (рис. F, 1 і рис. E, 1), на глибину 1/3 діаметра стовбура дерева, перпендикулярно до напрямку валки. Щоб мінімізувати ризик заклинювання пилки в дереві, спочатку зробіть нижній горизонтальний розпил, а потім верхній під кутом 45°. Видаліть спиляну частину дерева з пропилу.

Спилювання дерева - пропил
Зробіть другий пропил, тобто пропил для звалювання (рис. F, 3), з боку, протилежного напрямку, в якому падає дерево. Дотримуйтесь відстані щонайменше 50 мм над нижнім краєм пропилу, намагаючись різати горизонтально. Залиште підріз (рис. F, 4) шириною близько 50 мм. Підпил (або петля) - це смуга необрізаної деревини в дереві, яка дозволяє надати правильний напрямок валки, запобігаючи обертанню дерева під час валки і падінню в напрямку, відмінному від запланованого. Під час звалювання вона буде розірвана на частини під вагою дерева, яке звалюють.
Якщо є ризик, що дерево почне падати в іншому напрямку, ніж передбачалося, відскочити і заклинити пилу в пропилі, негайно зупинити пропил, за допомогою клинів (дерев'яних, пластикових або алюмінієвих) розширити пропил і повалити дерево в потрібному напрямку.
Коли пропил наблизиться до підрізу, дерево почне нахилятися і падати. У цей момент відведіть пилу від пропилу, вимкніть двигун, покладіть пилу і відійдіть по шляху евакуації. Слідкуйте за верхніми гілками та суками дерева, які можуть впасти. Будьте обережні.

Обрізання гілок
Обрізка гілок - це видалення гілок зі зрубаного дерева, яке лежить на землі. Під час обрізки товстіші нижні гілки необхідно залишати на місці, щоб підтримувати дерево на землі. Починайте обрізку від основи зрубаного дерева, рухаючись до верхівки. Обрізайте гілки по одній, видаляючи дрібні гілки за один зріз. Натягнуті гілки обрізайте з боку натягу, щоб уникнути заклинювання пилки. Будьте обережні під час обрізання напружених гілок, оскільки вони можуть відскочити в непередбаченому напрямку і вдарити оператора, спричинивши травму.

Проріджування дерева
Проріджування (або розпилювання) полягає в розпилюванні раніше зрубаного і обрубаного дерева впоперек на коротші колоди, щоб отримати бажаний розпил. Під час проріджування оператор повинен міцно стояти на землі, рівномірно розподіляючи вагу тіла на обидві ноги і переносячи вагу машини на колоду. По можливості стовбур в точці проріджування слід підняти, спираючись на товсті гілки, естакади, опори або природні нерівності рельєфу місцевості.
Якщо стовбур підтримується в точці проріджування, проріджувальний зріз слід робити зверху, уникаючи занурення напрямної шини і ланцюга в землю. У цій ситуації остаточний зріз повинен виконувати кваліфікований оператор бензопили.
Якщо стовбур підтримується з одного кінця (мал. G,3) і кінець вільно звисає, почніть проріджування знизу, до 1/3 діаметра стовбура (мал. G,1) з боку стиснення, а потім зробіть остаточний пропил зверху (мал. G,2) з боку розтягування.
Якщо стовбур підтримується з обох боків пропилу (рис. З, 3), почніть пропил зверху до 1/3 діаметра стовбура (рис. З, 1) з боку стиснення і зробіть остаточний пропил знизу (рис. З, 2) з боку розтягування.
Якщо розпилювана колода знаходиться на схилі, оператор повинен стояти на вищій частині схилу, щоб уникнути травм, оскільки розпилювана колода має тенденцію скочуватися вниз по схилу.
Під час останньої фази розпилювання «наскрізь», щоб зберегти повний контроль над пилкою, оператор повинен зменшити тиск на пилу до нуля, щоб машина діяла на колоду тільки під дією власної ваги. Однак не слід послаблювати пальці на ручках пили, щоб зберегти повний контроль над верстатом.
Закінчивши проріджування, відпустіть вимикач бензопили (мал. А, 9) і дайте ланцюгу зупинитися, перш ніж продовжувати рух пристрою. Під час переміщення від дерева до дерева пилу необхідно вимикати

9. Регулярне технічне обслуговування

⚠ Струнко **Виконуйте всі операції з технічного обслуговування, відключивши пристрій від електромережі.**

Тому, коли акумулятор не використовується, його слід зберігати частково зарядженим (приблизно до 40%). Заряджайте акумулятор до того, як він повністю розрядиться. Зберігайте батареї при температурі 10-30°C. Якщо зберігати його при низьких температурах, він швидше втратить ємність.
Зарядка акумулятора описана в інструкції до акумулятора і зарядного пристрою з лінійки SAS+ALL

⚠ Струнко **Місце зберігання пристрою має бути недоступним для дітей.**

Якщо необхідно відправити шуруповерт в сервісний центр для ремонту, захистіть його від випадкових механічних пошкоджень і вийміть акумулятори з гнізда зарядного пристрою

Перевірка натягу ланцюга
Майте на увазі, що під час роботи пиляльний ланцюг нагрівається і розтягується. Під час перерв у роботі перевіряйте натяг ланцюга, при необхідності відрегулюйте його, як описано в розділі «Підготовка до роботи». Після закінчення роботи зменшіть натяг ланцюга, щоб ланцюг не заклинило в шині, коли він охолоне і вкоротиться.

Перевірка та долив мастила
Регулярно перевіряйте рівень мастила ланцюга, не допускайте роботи пили без мастила. Перевіряйте натяг ланцюга щоразу після поповнення рівня мастила.

Перевірка стану шини та ланцюга
Періодично перевіряйте стан ланцюга та шини (не рідше, ніж через кожні 5 годин роботи). Демонтаж виконуйте в порядку, зворотному порядку, описаному для монтажу в розділі «Підготовка до роботи». Очистіть пази напрямних ланцюга і масляний отвір в шині (малюнок С, 1). Щоб уникнути надмірного зносу направляючої шини, регулярно повертайте її (щодня, якщо пила використовується інтенсивно, в іншому випадку - кожного разу при заточуванні або заміні ланцюга), повернувши пасивний елемент натягувача ланцюга (мал. В, 16) в інший бік і повертаючи направляючу шину зверху вниз. Перевірте стан пазів шини: прикладіть крайню лінійку до борту, якщо ви бачите зазор, спричинений вивернутими назовні краями пазів шини, замініть шину на нову або відправте її в сервісний центр для ремонту. Перевірте стан зірочки на кінці направляючої шини, при необхідності змастіть технічним вазеліном, подаючи його в отвір в направляючій шині поруч з віссю зірочки.
Перевірте ланцюг на наявність зламаних ланок, ослаблених заклепок. Не використовуйте ланцюг з поламаними ланками, ослабленими заклепками або з жорсткими з'єднаннями.

Заточка ланцюга
Ланцюг вважається зношеним, коли довжина ріжучих зубів становить 4 мм. Використання зношеного ланцюга не допускається, його необхідно замінити на новий.
Ланцюгу як робочому інструменту пили необхідно приділяти особливу увагу. Його гострота впливає на якість і швидкість процесу різання, затуплений ланцюг значно ускладнює роботу з інструментом, сприяє швидшому зносу шини і пилки.
Заточка ланцюга - складний процес, недосвідченому користувачеві бензопили слід довірити заточку кваліфікованому сервісу. Невиконання цієї вимоги може призвести до недотримання правильних кутів і відстаней ріжучих зубів по відношенню до обмежувача, що може призвести до підвищеного ризику віддачі, в результаті чого може статися нещасний випадок на виробництві, серйозні травми і смерть оператора.

Інше технічне обслуговування
Періодично перевіряйте стан зірочки, яка приводить в рух ланцюг (мал. В, 15), при виявленні пошкоджень передайте машину в сервісний центр для заміни.
Утримуйте пристрій в чистоті, не зберігайте його брудним. Не чистити миючими засобами на водній основі, не використовувати для чищення агресивні розчинники. Видаліть стружку стисненим повітрям, знявши захисний кожух зірочки (мал. А, 12), а також направляючу шину і ланцюг. Перед переміщенням на місце зберігання зменшіть натяг ланцюга, встановіть захисний кожух на шину.
Зберігати в недоступному для дітей, сухому місці, не піддавати впливу атмосферних явищ (дощ, сніг, ультрафіолетові промені).
Не зберігайте бензопилу з біо-мастилом, з якого випадають смоли, оскільки це може призвести до пошкодження масляного насоса. Не зберігайте бензопилу, не очистивши ланцюг і шину, якщо використовувалося рослинне мастило для ланцюга, оскільки це призводить до окислення ланцюга, його жорсткості та пошкодження ланцюга і шини.

Як вийняти акумуляторну батарею
Щоб вийняти акумуляторну батарею, візьміться за ручку пристрою, а потім натисніть кнопку фіксатора на передній панелі акумуляторної батареї. Витягніть акумуляторну батарею з патрона. Щоб встановити

акумулятор, вставте його в ручку, а потім натисніть на нього, доки не зафіксується фіксатор ручки.

Обслуговування приладу
Технічне обслуговування включає в себе обслуговування шуруповерта разом з аксесуарами, тобто акумулятором і зарядним пристроєм.

⚠ Струнко **Ніколи не виконуйте роботи з технічного обслуговування пристрою, підключеного до джерела живлення.**

Це може призвести до серйозних травм або ураження електричним струмом. Перед обслуговуванням вийміть акумуляторну батарею з гнізда викрутки.
Обслуговування шуруповерта полягає в утриманні всіх його компонентів, необхідних для нормальної роботи, в чистоті. Для очищення не можна використовувати розчинники, оскільки це може призвести до непоправного пошкодження корпусу та інших компонентів, виготовлених із пластику.
Акумулятор не можна чистити водою, оскільки це може спричинити внутрішнє коротке замикання, що призведе до незворотного пошкодження

Перед кожним запуском:
- Переконайтеся, що вентиляційні отвори двигуна не заблоковані і не забруднені. За необхідності відкрийте/прочистіть їх ганчіркою, злегка змоченою у воді;

Після кожного використання:
- Від'єднайте акумулятор, щоб уникнути випадкової активації несанкціонованими особами або під час поводження з ним.

10. Запасні частини та аксесуари

Якщо виріб необхідно відправити в ремонт, перед відправкою обов'язково від'єднайте акумулятор і спорожніть масляний бак. Згідно з чинним законодавством, транспортування рідкого палива - в тому числі і транспортування виробів для сервісного обслуговування - без дотримання особливих умов безпеки, зазначених в окремих нормативних документах, заборонено.

Для придбання запасних частин та аксесуарів, будь ласка, зв'яжіться з компанією Dedra Exim Service. Контактні дані можна знайти на сторінці 1 цього посібника.
При замовленні запасних частин, будь ласка, вказуйте номер партії на заводській табличці та номер деталі зі складального креслення.
Протягом гарантійного терміну ремонт здійснюється відповідно до умов гарантійного талона. Будь ласка, передайте несправний виріб для ремонту за місцем придбання (продавець зобов'язаний прийняти несправний виріб), надішліть його до центрального сервісного центру Dedra Exim або надішліть його до сервісного центру, найближчого до вашого місця проживання (список сервісних центрів на сайті www.dedra.pl). Будь ласка, додайте заповнений гарантійний талон. Після закінчення гарантійного терміну ремонт здійснюється центральним сервісним центром. Надішліть несправний виріб до сервісного центру (витрати на пересилку оплачує користувач).

11. Самостійне усунення несправностей

⚠ Струнко **Перед самостійним усуненням несправностей від'єднайте пристрій від джерела живлення.**

Проблема	Причина	Рішення
Прилад не працює	Неправильно підключено акумулятор.	Перевірте акумулятор.
	Акумулятор розряджений	Зарядіть акумулятор
	Несправний вимикач	Замініть перемикач на новий - зверніться до сервісного центру
	Запах горілої ізоляції	Потребує ремонту двигун - зверніться до сервісного центру
	Запобіжне гальмо заблоковано	Розблокуйте важіль гальма (див. розділ «Підготовка до роботи»)
Двигун перегрівається	Забиті вентиляційні отвори	Продуйте стисненим повітрям
Пристрій важко запускається, через деякий час перестає працювати	Занадто сильний натяг ланцюга	Перевірити натяг ланцюга (див. розділ «Підготовка до роботи»)
Ефективність роботи дуже низька	Ланцюг зношений	Заточити або замінити ланцюг
	Ланцюг натягнутий занадто слабко	Перевірити натяг ланцюга (див. розділ «Підготовка до роботи»)
Неправильне змащення	Мастило в резервуарі відсутнє	Перевірити рівень мастила в резервуарі, долити
	Забито масляний отвір і паз шини	Очистити масляний отвір і пази шини
	Несправність масляного насоса	Провести технічне обслуговування

13. Складання приладу

1 - акумуляторна бензопила - 1 шт, 2 - ланцюг - 1 шт. 3 - напрямна шина - 1 шт. - шт,

12. Інформація для користувачів щодо утилізації електричного та електронного обладнання (стосується домогосподарств)



Символ, зображений на виробах або супровідній документації, вказує на те, що несправне електричне або електронне обладнання не можна утилізувати разом з побутовими відходами. Якщо вам потрібно утилізувати, повторно використати або відновити компоненти, найкраще віднести їх до спеціалізованого пункту збору, де вони будуть прийняті безкоштовно. Інформацію про місцезнаходження пунктів збору відпрацьованого обладнання надають місцеві органи влади, наприклад, на їхніх веб-сайтах.
Правильна утилізація пристрою, допомагає зберегти цінні ресурси та уникнути негативного впливу на здоров'я та навколишнє середовище внаслідок можливої присутності в обладнаннінебезпечних речовин: речовини, суміші та компоненти.
Неправильна утилізація відходів загрожує штрафними санкціями згідно з відповідними місцевими нормами.
Користувачі в країнах ЄС: Якщо вам потрібно утилізувати електричне або електронне обладнання, зверніться до найближчої точки продажу або до вашого постачальника, який надасть вам додаткову інформацію.
Утилізація в країнах за межами Європейського Союзу: Цей символ стосується лише країн Європейського Союзу. Якщо ви хочете утилізувати цей виріб, зверніться до місцевих органів влади або дилера для отримання інформації про правильний спосіб утилізації.

Гарантійний талон

на

.....
(назва продукту)

Номер замовлення: ..... Номер лоту: .....

(далі - Продукт)

Дата придбання продукту: .....

Печатка дилера

Дата та підпис продавця: .....

Заява користувача:

Я підтверджую, що ознайомлений з умовами гарантійних зобов'язань та наслідками недотримання вказівок, викладених в інструкції з експлуатації та гарантійному талоні. Я ознайомлений з умовами цієї гарантії, що підтверджую власним підписом:

....
Дата і місце Підпис користувача

I. Відповідальність за Продукт

1. Поручитель - Dedra Exim Sp. Z o.o. З місцезнаходженням у м. Прушкув, адреса: вул. 3 Мая 8, 05-800 Прушкув, KRS 0000062517, Окружний суд міста Варшави у Варшаві, XIV Економічний відділ Національного судового реєстру, NIP 527-020-49-33, статутний капітал: 100 980,00 ЗЛОТИХ.
2. Відповідно до умов, викладених у цьому гарантійному талоні, Гарант надає гарантію на Виріб, починаючи з дистрибуції Гаранта.

3. Відповідальність за гарантією поширюється лише на дефекти, що виникли з причин, притаманних Продукту на момент його доставки Користувачеві.
4. Користувач має право на безкоштовний ремонт Продукту в рамках гарантії, якщо дефект став очевидним протягом гарантійного періоду. Спосіб ремонту Товару (метод ремонту) визначається на розсуд Гаранта. Якщо Гарант виявить, що ремонт неможливий, він залишає за собою право замінити дефектний елемент або весь Продукт на бездефектний, знизити ціну Продукту або відмовитися від договору.
5. По відношенню до Користувача, який не є споживачем у розумінні Цивільного кодексу від 23 квітня 1964 року, відповідальність Гаранта за збитки, що випливають з цієї гарантії та/або у зв'язку з її укладенням та виконанням, незалежно від правового титулу, обмежується максимум вартістю дефектного Продукту.

II. Гарантійний термін

Компоненти продукту	Тривалість гарантійного захисту
DED7183	36 місяців з дати придбання Продукту, як зазначено в цьому гарантійному талоні

III. Умови, за яких можна скористатися гарантією

1. Користувач повинен пред'явити заповнений гарантійний талон Продукту та підтвердити обставини придбання Продукту Користувачем, наприклад, пред'явивши чек, рахунок-фактуру тощо. З метою ефективного розгляду рекламації рекомендується, щоб Користувач надав разом з Виробом всі компоненти, зазначені в розділі "Комплектація пристрою", що міститься в Посібнику користувача.
2. Що користувач дотримується інструкцій, наведених в інструкції з експлуатації та гарантійному талоні.
3. Гарантія поширюється лише на територію Республіки Польща та ЄС.
4. Гарантія не поширюється на дефекти Продукту, що виникають, зокрема, внаслідок:
A. Недотримання Користувачем умов, викладених в Інструкції з експлуатації, зокрема щодо правильної експлуатації, технічного обслуговування та очищення;
B. Використання Користувачем засобів для чищення або догляду, які не відповідають вимогам Інструкції з експлуатації;
C. Неналежне зберігання та транспортування Продукту Користувачем;
D. Несанкціоновані зміни та/або модифікації Продукту Користувачем, які не були узгоджені з Гарантом;
E. Використання Користувачем у Виробі витратних матеріалів, які не відповідають вимогам Інструкції з експлуатації.
5. Користувач, який не є споживачем у розумінні Цивільного кодексу від 23 квітня 1964 року, втрачає гарантію на Продукт, в якому:
A. Серійні номери, позначення дати та паспортні таблички були видалені, змінені або пошкоджені користувачем;
B. Пломби були пошкоджені користувачем або мають ознаки втручання користувача.
Увага: Користувач зобов'язаний самостійно і за власний рахунок виконувати дії, пов'язані з повсякденною експлуатацією Виробу, що випливають, зокрема, з Інструкції з експлуатації, самостійно і за власний рахунок.

IV. Процедура подання скарги

1. Якщо Ви виявите, що Виріб працює неправильно, перед тим, як пред'явити претензію, Ви повинні переконатися, що всі кроки, зазначені в Інструкції з експлуатації, були виконані правильно, перш ніж пред'являти претензію.
2. Рекомендується пред'явити претензію негайно, бажано протягом 7 днів з моменту виявлення дефекту в Товарі. Користувач, який не є споживачем у розумінні Цивільного кодексу від 23 квітня 1964 року, втрачає права, що випливають з цієї гарантії, якщо він не подасть скаргу протягом 7 днів.
3. Повідомлення про рекламацію можна подати, зокрема, в місці придбання Продукту, в гарантійному сервісному центрі або в письмовій формі на вказану адресу: Dedra Exim Sp. Z o.o., ul. 3 Maja 8, 05-800 Pruszków.
4. Користувач може подати скаргу, використовуючи форму, доступну на веб-сайті www.dedra.pl. ("Заява про гарантійні зобов'язання").
5. Адреси гарантійного обслуговування для окремих країн можна знайти на сайті www.dedra.pl. Якщо гарантійне обслуговування для певної країни не передбачено, рекомендується надсилати гарантійні претензії туди: Dedra Exim Sp. Z o.o. Ul. 3 Maja 8, 05-800 Pruszków (Польща).
6. З метою безпеки Користувача використання дефектного Продукту заборонено.
7. Попередження: Використання несправного Виробу є небезпечним для здоров'я та життя Користувача.
8. Виконання зобов'язань за гарантією відбудеться протягом 14 робочих днів, рахуючи від дати доставки Користувачем заявленого Продукту.
9. Перед тим, як відправити дефектний Виріб на рекламацію, рекомендується його почистити. Виріб, що підлягає рекламації, рекомендується ретельно захищати від пошкоджень під час транспортування (рекомендується доставляти виріб, що підлягає рекламації, в оригінальній упаковці).
10. Гарантійний термін продовжується на час, протягом якого Користувач не міг використовувати Продукт, на який поширюється гарантія, через дефект.
Гарантія не виключає, не обмежує і не призупиняє права Користувача, передбачені положеннями про гарантійні зобов'язання щодо дефектів проданих товарів.

Відповідно до статті 13(1) та (2) Регламенту (ЄС) 2016/679 Європейського Парламенту та Ради від 27 квітня 2016 року про захист фізичних осіб у зв'язку з обробкою персональних даних і про вільний рух таких даних та про скасування Директиви 95/46/ЄС (далі: "RODO"), повідомляємо Вам наступне

1. Контролером ваших персональних даних, вказаних у формі, є компанія DEDRA-EXIM sp. z o.o., зареєстрована за адресою: вул. 3 Мая, 8, 05- 800, Прушкув (далі: «Контролер»).
2. Ваші дані будуть оброблятися виключно з метою виконання гарантійної процедури для пристрою згідно з літ. b п. 1. ст. 6 Загального регламенту захисту даних (далі: «ЗРЗД») Надання даних є добровільним, але необхідним для виконання гарантійної процедури.
3. Ваші дані будуть оброблятися протягом періоду виконання гарантійної процедури та з метою архівування на випадок необхідності захисту від можливих претензій до Контролера, але не довше закінчення терміну позовної давності.
4. Ваші дані можуть бути розкриті тільки суб'єктам, які обробляють дані від імені Контролера, на підставі письмового договору про доручення на обробку персональних даних, що передбачає, зокрема, технічне обслуговування, хостинг або обслуговування веб-сайту, IT-сервіс, кур'єрську компанію. Постачальники Контролера зобов'язані забезпечувати безпеку даних і дотримуватися вимог чинного законодавства щодо захисту персональних даних і не можуть використовувати довірені їм персональні дані в цілях, відмінних від зазначених у договорі з Контролером.
5. Ваші персональні дані не будуть оброблятися автоматизовано, зокрема, не будуть профілюватися, а також не будуть передаватися у треті країни/міжнародні організації.
6. Ви маєте право на доступ до своїх персональних даних та право на їхнє виправлення, видалення, обмеження обробки, право на передачу даних, право на відмову від обробки, у будь-який момент;
7. З усіх питань, пов'язаних з обробкою Контролером ваших персональних даних, ви можете звернутися до Контролера за адресою e-mail: daneosobowe@dedra.pl.;
8. Ви маєте право подати скаргу до відповідного наглядового органу із захисту персональних даних.

DE Inhalt

1. Fotos und Abbildungen
2. Beschreibung des Geräts
3. Verwendungszweck des Geräts
4. Nutzungsbeschränkung
5. Technische Daten
6. Vorbereitung auf die Arbeit
7. Einschalten des Geräts
8. Verwendung des Geräts
9. Laufende Wartung
10. Ersatzteile und Zubehör
11. Eigenständige Fehlerbehebung
12. Komplettgerät
13. Informationen für Nutzer über die Entsorgung von Elektro- und Elektronikgeräten
14. Garantiekarte

Die Konformitätserklärung wurde dieser Anleitung separat beigefügt. Fehlende Konformitätserklärung ist nach Rücksprache bei Dedra Exim Sp. z o.o. einzuholen. Allgemeine Sicherheitsbestimmungen wurden dieser Anleitung als ein separates Heft beigefügt.

WARNUNG. Alle mit versehenen Warnungen ⚠ und alle Hinweise gründlich lesen.

Bei Nichtbeachten der folgenden Warnungen und Sicherheitshinweise kann es zum elektrischen Schlag, einem Brand oder ernsthaften Verletzungen kommen.

Alle Warnungen und Hinweise für den künftigen Gebrauch

aufbewahren.

ACHTUNG **Das Gerät aus der SAS + ALL-Reihe ist nur für die Ladegeräte sowie für die Akkus aus der SAS + ALL-Reihe ausgelegt.**

Ein Lithium-Ionen-Akku und ein Ladegerät sind nicht im Lieferumfang enthalten. Die Verwendung anderer Akkus und Ladegeräte als dedizierter Geräte ist verboten.

2. Beschreibung des Geräts

Abb. A: 1. - Vordergriff, 2. - Bremshebel, 3. - Öltankdeckel, 4. - Kettenführung, 5. - Schalterschutz, 6. - Kette, 7. - Hintergriff, 8. - Knopf Führungsstangendruck, 9. - Schalter, 10. - Kettenspanner-Knopf, 11. - Öltank-Visier, 12. - Kettenantriebsdeckel 13. - Batteriesockel, 14. Zahnanschlag, 15. - Kettenantriebsrad

3. Verwendungszweck des Geräts

Die Säge ist nur zum Sägen von Holz und Holzgegenständen bestimmt. Die Säge eignet sich besonders zum Sägen von Brennholz oder für Haushaltsarbeiten im Zusammenhang mit dem Schneiden von Holz. Die Vorgehensweise wird im Folgenden ausführlich beschrieben.
Es ist zulässig, das Gerät bei Bau- und Renovierungsarbeiten, in Reparaturwerkstätten und bei Amateurarbeiten unter gleichzeitiger Einhaltung der Verwendungsbedingungen und zulässigen Arbeitsbedingungen, die in der Bedienungsanleitung enthalten sind, zu nutzen.

4. Nutzungsbeschränkung

ACHTUNG **Das Gerät darf nur gemäß den folgenden „Zulässigen Betriebsbedingungen“ betrieben werden.**

Schneiden Sie keine anderen Materialien als die im Abschnitt Bestimmungsgemäße Verwendung des Geräts genannten.

ACHTUNG **Eigenhändige Änderungen des Geräteaufbaus, jegliche Umbauten bzw. Bedienungen, die in der Bedienungsanleitung nicht beschrieben werden, gelten als rechtswidrig und führen zum sofortigen Verlust der Garantieansprüche und der Gültigkeit der Konformitätserklärung.**

Der Gerätegebrauch entgegen der Bestimmung oder der Bedienungsanleitung führt zum sofortigen Verlust der Garantieansprüche.

Zulässige Arbeitsbedingungen
S1 – Dauerbetrieb und andere.
Temperaturbereich beim Laden der Batterie 10 - 30°C. Nicht Temperaturen über 40 °C aussetzen.

5. Technische Daten

Gerätemodell	**DED7183**
Betriebsspannung [V]	18 d.c.
Drehzahl [min^{-1}]	4800
Kettenvorschubgeschwindigkeit [m/s]	9,2
Länge der Führungen [mm]	300
Maximale Schnittlänge [mm]	260
Führungsnutbreite [mm]	1,1
Anzahl der Kettenglieder	45
Kettenteilung [‘]	3/8
Kettenprofil	Halbmeißel
Vibrationspegel gemessen am Hauptgriff a_h [m/s^2]	<2,5
Messunsicherheit K [m/s^2]	1,5
Lärmemission:	
Schalldruckpegel L_{pA} [dB(A)]	91,4
Messunsicherheit K_{pA}	3
Schallleistungspegel L_{WA} [dB(A)]	95
Messunsicherheit K_{WA} [dB(A)]	3
Garantierter Schallleistungspege L_{WA} [dB(A)]	96

Information zum Lärmpegel und den Vibrationen

Der Gesamtwert der Vibrationen ah und die Messunsicherheit wurden nach EN 62841-1 ermittelt und in der Tabelle aufgeführt.
Die Lärmemission wurde nach ISO 3744:2010 ermittelt und die Werte sind in der vorgenannten Tabelle aufgeführt.

ACHTUNG **Der Lärm kann Gehörschäden herbeiführen, deshalb ist ein Gehörschutz bei der Arbeit zu tragen!**

Der deklarierte Gesamtwert von Vibrationen / Lärmpegel wird nach einem standardmäßigen Prüfverfahren ermittelt und kann zum gegenseitigen Gerätevergleich verwendet werden. Der genannte Vibrations- / Lärmwert kann auch für eine Erstbeurteilung der Vibrations- / Lärmexposition verwendet werden.
Der Vibrations- / Lärmwert kann beim Vororteinsatz in Abhängigkeit von der Gebrauchsweise der Werkzeuge, insbesondere von der jeweiligen Werkstückbeschaffenheit, sowie von der erforderlichen Festlegung der Schutzmaßnahmen für den Bediener, von den deklarierten Werte abweichen. Um die Exposition unter den Ist-Einsatzbedingungen genau ermitteln zu können, sind alle Schritte des jeweiligen Prozesses zu berücksichtigen, die auch die Zeiträume umfassen, wenn das Werkzeug ausgeschaltet bzw. eingeschaltet bleibt, aber nicht eingesetzt wird.

6. Vorbereitung auf die Arbeit

Das Gerät ist Teil der SAS ALL-Linie, daher müssen Sie, um es zu verwenden, ein Set aus Gerät, Akku und Ladegerät zusammenstellen. Die Verwendung anderer Akkus und Ladegeräte ist verboten.

ACHTUNG **Alle in diesem Kapitel beschriebenen Schritte müssen bei abgenommener Batterie durchgeführt werden.**

Bauen Sie die Batterie erst ein, wenn die Kettensäge vollständig zusammengebaut, die Kettenspannung eingestellt und das Kettenschmieröl im Tank ist.
Tragen Sie beim Zusammenbau, Einstellen und Überprüfen der Kettensäge immer Schutzhandschuhe, um Verletzungen zu vermeiden.

Schienen- und Kettenmontage

Lösen Sie die Stellschraube (Abb. A, 8), entfernen Sie die Abdeckung des Kettenantriebs (Abb. A, 12) und montieren Sie die Führungsschiene wie in Abbildung C gezeigt. Stellen Sie sicher, dass die Ölbohrung in der Führungsschiene (Abb. B, 16) zur Schmierung der Kette nicht verunreinigt ist.
Prüfen Sie die Kette auf Beschädigungen - keine gebrochenen Glieder, keine gebrochenen Nieten. Setzen Sie eine beschädigte Kette nicht in die Säge ein.
Montieren Sie die Führungsschiene und die Kette wie in Abbildung B gezeigt.
Achten Sie darauf, dass die Kette in der richtigen Richtung montiert wird - die scharfen Kanten der Schneidzähne müssen in die Drehrichtung der Kette zeigen, wie in Abbildung B dargestellt.
Das Kettenspannelement (Abb. B, 15) leicht anziehen, so dass die Nut in der Schiene in das Schienenschlitzprofil eingreift. Abdeckung anbringen, Mutter anziehen.
Vergewissern Sie sich, dass die Schiene richtig gegen den Sägekörper gepresst ist und die Kette richtig auf dem Antriebsrad (Abb. B, 15) und in den Schienenrillen sitzt. Bringen Sie den Kettenantriebsschutz (Abb. A, 12) an und ziehen Sie den Schienendruckknopf (Abb. A, 8) fest. Achten Sie darauf, dass der Schutz an allen Kontaktkanten am Sägegehäuse anliegt, nicht absteht und nirgends festsitzt.

Kettenspannung

Die Kette verlängert sich während des Gebrauchs, ihre Spannung sollte regelmäßig überprüft werden. Denken Sie bei der ersten Verwendung einer neuen Kette daran, dass es einige Zeit dauert, bis Sie durch sind. Überprüfen Sie Ihre Kettenspannung daher häufiger. Es ist besonders wichtig, die Spannung der neuen Kette alle 5-10 Betriebsminuten zu überprüfen.
Um die Kettenspannung zu regulieren, muss das Führungsspannrad (Abb. A, 8) gedreht werden. Die Einstellung kann in geringem Umfang vorgenommen werden. Ein richtig gespannter Kettenriemen hängt nicht entlang der unteren Kante der Führungsschiene herunter und lässt sich mit einer leichten Bewegung von der Schiene in der Mitte ihrer Länge um ca. 3–4 mm wegschieben, wobei der Riemen nicht aus der Nut der Schiene herausrutschen darf (Abb. D). Nach dem Loslassen kehrt die Kette in ihre Position in der Nut der Schiene zurück. Falls erforderlich, die Anpassungen wiederholen, indem Sie die obigen Schritte wiederholen.

Kettenschmierung

Es ist verboten, die Kettensäge ohne Kettenschmieröl zu betreiben. Es besteht die Gefahr eines Kettenbruchs, der zu schweren Verletzungen oder zum Tod des Bedieners führen kann.
Als Kettenschmiermittel dürfen nur Öle verwendet werden, die für Kettensägen bestimmt sind (z. B. Dedra DEGL02 Öl). Es ist verboten, ausgebrannte Motoröle oder andere nicht für diesen Zweck vorgesehene Schmiermittel zu verwenden. Die Wahl des richtigen Öls verlängert die Lebensdauer der Kette und der Führungsschiene der Kettensäge.
Zum Nachfüllen des Kettenschmieröls schrauben Sie den Stopfen am Öltank ab (Abb. A, 3) und füllen das Öl ein. Beobachten Sie während des Nachfüllens den Ölstand am Schauglas des Öltanks (Abb. A, 11). Der Tank fasst jeweils 130 ml Öl. Falls Öl auf das Sägegehäuse verschüttet wird, wischen Sie es mit einem Baumwolltuch trocken.
Achten Sie beim Nachfüllen des Ölstands darauf, dass keine Fremdkörper in den Behälter gelangen, da dies zu einer fehlerhaften Schmierung der Kette oder zur Beschädigung von Kettensägenkomponenten wie der Ölpumpe führen kann.

7. Einschalten des Geräts

Die Tätigkeiten laut Kap. „Vorbereitungen vor dem Einsatz“ unbedingt vornehmen, bevor das Gerät in Betrieb genommen wird.

ACHTUNG

Stellen Sie vor dem Einschalten der Maschine sicher, dass beide Beine des Bedieners fest auf dem Boden stehen, die rechte Hand am hinteren Griff (Abb. A, 7) und die linke Hand am vorderen Griff (Abb. A, 1) liegt. Vergewissern Sie sich, dass sich keine anderen Personen oder Tiere in der Nähe befinden, die unkontrolliert in den Bereich der Kettensäge kommen könnten. Achten Sie darauf, dass die Kette der Kettensäge beim Starten nichts berührt.
Um die Maschine einzuschalten, bewegen Sie den Bremshebel (Abb. A, 2) in Richtung des vorderen Griffs (Abb. A, 1). Schieben Sie dann die Schaltersicherung mit dem Daumen der rechten Hand nach vorne (Abb. A, 5). Drücken Sie mit mindestens zwei Fingern (Zeige- und Mittelfinger) der rechten Hand auf den Schalter (Abb. A, 9). Das Gerät beginnt zu arbeiten.

8. Verwendung des Geräts

ACHTUNG **Bei einer Erwärmung des Akkus auf über 40 °C sollte die Arbeit unterbrochen und bis zum Abkühlen des Akkus gewartet werden.**

ACHTUNG **Vor dem Betrieb der Kettensäge müssen zusätzliche Arbeiten wie die Überprüfung der Funktion der Notbremse und der Trägheitsbremse sowie das Schmieren der Kette durchgeführt werden. Es ist verboten, eine defekte Maschine zu benutzen.**

Überprüfen Sie die Funktion der Notbremse

Drehen Sie nach dem Einschalten der Säge Ihre linke Hand am vorderen Griff (Abb. A, 1), so dass Sie mit dem Handrücken oder Handgelenk den Bremshebel (Abb. A, 2) nach vorne drücken. Der Sägemotor sollte sofort anhalten und die Kette anhalten.

ACHTUNG **Überprüfen der Funktion der Trägheitsbremse**

Lassen Sie den Sägeschalter los (Abb. A, 9) und prüfen Sie, ob die Kette stoppt und sich nicht mehr dreht. Wenn nach dem Loslassen des

Schalters ein deutlicher Trägheitsvorschub der Kette sichtbar ist, ist das Sägen verboten.

Kettenschmierung prüfen

Halten Sie die Kettensäge mit der Führungsschiene nach unten in einem Winkel von 45 ° über eine helle, ebene Oberfläche (z. B. ein Brett), damit die Maschine eine Minute lang arbeiten kann. Wenn am Ende der Führungsschiene eine klare Ölspur aus der Kette austritt, ist die Kettenschmierung korrekt.
Wird eine unzureichende Schmierung festgestellt, ist der Betrieb des Geräts untersagt. Stellen Sie sicher, dass die Führungsölbohrung (Abb. C, 1) nicht blockiert ist. Überprüfen Sie die Führungsschiene (Kettenführungsnut) auf Verschmutzung. Wenn diese Aktionen nicht den gewünschten Effekt haben, sollte das Gerät zur Reparatur geschickt werden.

Kettensägenarbeiten

Beachten Sie beim Arbeiten mit der Säge unbedingt alle in den Sicherheitsbestimmungen beschriebenen Sicherheitsregeln und -empfehlungen.
Die Säge darf nicht mit Holz geschnitten werden, das direkt auf dem Boden, Beton oder anderen Oberflächen liegt. Der Kontakt der Kette mit dem Boden oder einem anderen Boden kann nicht nur gefährlich sein, sondern auch die Lebensdauer der Kette und der Führungsschiene verkürzen.

Baumfällung – Vorbereitung

Das Fällen von Bäumen darf nicht so erfolgen, dass Personen, Sachwerte, Strom- oder Telekommunikationsleitungen usw. gefährdet werden. Personen, die sich in der Nähe des Bedieners aufhalten, sollten mindestens 2,5 Meter (Länge) vom gefällten Baum entfernt sein. Wenn der gefällte Baum mit einer Stromleitung, Telekommunikationsleitung usw. in Kontakt kommt, informieren Sie sofort den Betreiber des betreffenden Netzes.
Befindet sich der gefällte Baum auf einem abschüssigen Untergrund, sollte sich der Sägebediener auf der Oberseite des Hügels befinden, da der gefällte Baum dazu neigt, den Hang hinunterzufallen / abzurutschen.
Vor dem Fällen des Baumes sollte die zu erwartende Fällrichtung bestimmt werden (Abb. E, 1). Faktoren wie die natürliche Neigung des Baumes, die Lage schwererer Äste und Zweige, die Windrichtung usw. sollten berücksichtigt werden.
Planen und räumen Sie die Fluchtwege (Abb. E, 2), bevor Sie mit dem Scheren beginnen. Richtige Fluchtwege sollten in einem Winkel von ca. 135 ° von der Fallrichtung abweichen. Vermeiden Sie Gefahrenzonen (Abb. E, 3).
Entfernen Sie Schmutz, Steine, lose Rinde, Nägel, Drähte, Heftklammern usw. vom gefällten Baum. Reinigen Sie den Operationsbereich um den Baum von der Grundierung.

Baumfällung – ein Fällschnitt

Der erste Einschnitt, d. h. die Kerbe (Abb. F, 2), sollte von der Seite, an der die Fällrichtung vorgesehen ist (Abb. F, 1 und Abb. E, 1), bis zu einer Tiefe von 1/3 des Durchmessers des Baumstamms senkrecht zur Fällrichtung vorgenommen werden . Um das Risiko zu minimieren, dass die Säge im Baum stecken bleibt, führen Sie zuerst den unteren horizontalen Einschnitt und dann den oberen Einschnitt in einem Winkel von 45 ° durch. Entfernen Sie das geschnittene Baumfragment aus dem Fällschnitt.

Baumfällung – Fällungsschnitt

Der zweite Schnitt, d. h. der Fällschnitt (Abb. F, 3), sollte von der Seite aus erfolgen, die der Fällrichtung des Baumes entgegengesetzt ist. Halten Sie einen Abstand von mindestens 50 mm über der Unterkante des Kerbschnitts ein und versuchen Sie, horizontal zu schneiden. Lassen Sie (Abb. F, 4) etwa 50 mm breit zurück. Ein Hinterschnitt (oder Scharnier) ist ein Streifen ungeschnittenen Holzes in einem Baum, der es ihm ermöglicht, die richtige Fällrichtung anzugeben, und verhindert, dass sich der Baum beim Fällen dreht und in eine andere als die beabsichtigte Richtung fällt. Es wird zerrissen, wenn es durch das Gewicht des zu fällenden Baumes umgeworfen wird.
Wenn die Gefahr besteht, dass der Baum in eine andere als die erwartete Richtung fällt, prallt er ab und klemmt die Säge im Fällschnitt. Unterbrechen Sie sofort den Fällschnitt, verwenden Sie Keile (Holz, Kunststoff oder Aluminium), um den Fällschnitt zu verbreitern, und stürzen Sie den Baum in die gewünschte Richtung .
Wenn sich der Fällschnitt dem Ende nähert, neigt sich der Baum und fällt. Entfernen Sie in einem solchen Fall die Säge aus dem Fällschnitt, stellen Sie den Motor ab, legen Sie die Säge ab und bewegen Sie sich über einen Fluchtweg davon. Achten Sie auf die oberen Äste und Zweige des Baumes, die fallen können. Schau unter Ihre Füße.

Entasten

Entasten ist das Entfernen von Ästen von einem gefällten Baum, der auf dem Boden liegt. Beim Entasten sollten dickere untere Äste verbleiben, um den Baum auf dem Boden abzustützen. Das Entasten sollte an der Basis des gefällten Baumes beginnen und nach oben weisen. Äste einzeln abschneiden, kleine Äste mit einem Schnitt entfernen. Verzweigen Sie die Äste unter Zugspannung, um ein Binden der Säge zu vermeiden. Seien Sie vorsichtig, wenn Sie unter Spannung stehende Äste schneiden, da diese in eine unerwartete Richtung zurückspringen und den Bediener treffen und Verletzungen verursachen können.

Baum geschnitten

Überleben (oder Beschneiden) besteht darin, einen abgeholzten und zuvor polierten Baum quer in kürzere Stämme zu schneiden, um die gewünschte Sorte zu erhalten. Während des Schneidens muss der Bediener fest auf dem Boden stehen, das Gewicht gleichmäßig auf beide Beine verteilen und das Gewicht des Geräts auf den geschnittenen Kofferraum übertragen. Wann immer möglich, sollte der Stamm angehoben werden, anstatt zu schneiden, sich auf dickere Äste, Ziegen, Stützen oder natürliche Unebenheiten des Geländes zu stützen.
Wenn der Stamm am Schnittpunkt abgestützt wird, sollte ein Schnitt von oben ausgeführt werden, um zu vermeiden, dass sich die Stange und die Kette im Boden verfangen. In dieser Situation sollte ein endgültiger Schnitt von einer qualifizierten Säge durchgeführt werden. Wenn der Rumpf an einem Ende abgestützt ist (Abb. G, 3) und die Schnittspitze frei hängt, beginnen Sie den Schnitt von unten auf 1/3 des Rumpfdurchmessers (Abb. G, 1) von der Seite der Druckspannung und dann auf den endgültigen Schnitt hergestellt von oben (Abb. G, 2) von der Seite der Zugspannung.
Wenn der Stamm auf beiden Seiten des Schnitts abgestützt ist (Abb. H, 3), sollte der Schnitt von oben bis zu 1/3 des Stammdurchmessers (Abb. H, 1) von der Seite der Druckspannung aus gestartet werden. Anschließend sollte der endgültige Schnitt von unten erfolgen (Fig. H, 2) von der Seite der Zugspannung.
Befindet sich der geschnittene Stamm an einem geneigten Hang, muss der Bediener auf dem oberen Teil des Hangs stehen, um Verletzungen zu vermeiden, da die geschnittenen Stämme dazu neigen, den Hang hinunter zu rollen.
Um die volle Kontrolle über die Säge zu behalten, sollte der Bediener während der letzten Phase des Durchschneidens den Druck auf die Säge auf Null begrenzen, damit das Gerät nur mit seinem eigenen Gewicht auf den Schnittstamm einwirkt. Lockern Sie jedoch nicht Ihre Finger an den Sägegriffen, um die volle Kontrolle über das Gerät zu behalten.
Lassen Sie nach dem Schneiden den Sägeschalter los (Abb. A, 9) und lassen Sie die Kette anhalten, bevor Sie die Maschine weiter bewegen. Wenn Sie sich von Baum zu Baum bewegen, muss die Säge ausgeschaltet sein.

9. Laufende Wartung

⚠ ACHTUNG **Alle Servicearbeiten müssen mit gezogenem Stecker ausgeführt werden. Tragen Sie beim Umgang mit der Kettensäge immer Schutzhandschuhe, um Verletzungen zu vermeiden.**

Kontrolle der Kettenspannung

Beachten Sie, dass sich die Sägekette während des Betriebs erwärmt und dehnt. Prüfen Sie in den Arbeitspausen die Kettenspannung und korrigieren Sie sie gegebenenfalls, wie im Abschnitt „Vorbereitung der Arbeit“ beschrieben. Reduzieren Sie nach Beendigung der Arbeit die Kettenspannung, damit sich die Kette nicht in der Schiene verklemmt, wenn sie abkühlt und sich verkürzt.

Kontrolle und Nachfüllen von Öl

Prüfen Sie regelmäßig den Ölstand des Kettenschmiermittels, lassen Sie die Säge nicht ohne Schmiermittel laufen. Prüfen Sie die Kettenspannung jedes Mal, wenn der Ölstand aufgefüllt wird.

Kontrolle des Zustands von Schiene und Kette

Überprüfen Sie regelmäßig (mindestens alle 5 Betriebsstunden) den Zustand der Kette und der Führungsschiene. Demontieren Sie in umgekehrter Reihenfolge als im Kapitel ""Arbeitsvorbereitung"" für die Montage beschrieben. Reinigen Sie die Kettenführungsnuten und die Ölbohrung in der Führungsschiene (Abb. C, 1). Um übermäßigen Verschleiß der Führungsschiene zu vermeiden, drehen Sie diese regelmäßig (bei intensiver täglicher Benutzung der Kettensäge, andernfalls bei jedem Schärfen oder Wechseln der Kette), indem Sie das passive Element des Kettenspanners (Abb. B, 16) zur anderen Seite und die Führung drehen von oben nach unten. Überprüfen Sie den Zustand der Führungsnuten: Schieben Sie das Kantenlineal zur Seite, wenn eine Lücke vorhanden ist, die durch die nach außen weisende Kante der Führungsnuten verursacht wird. Ersetzen Sie die Führung durch eine neue, oder senden Sie sie zur Regeneration an den Kundendienst. Überprüfen Sie den Zustand des Zahnrads am Ende der Führung, schmieren Sie es gegebenenfalls mit technischem Vaseline und führen Sie es in das Loch in der Führung neben der Radachse ein.
Überprüfen Sie die Kette auf Gliederrisse und lose Nieten. Verwenden Sie keine Kette mit gebrochenen Gliedern, losen Nieten oder steifen Verbindungen.

Kettenschärfen

Die Kette gilt als verschlissen, wenn die Schneidezähne 4 mm lang sind. Es ist nicht gestattet, eine abgenutzte Kette zu verwenden. Sie muss durch eine neue ersetzt werden.
Der Kette sollte als Arbeitswerkzeug der Säge besondere Aufmerksamkeit geschenkt werden. Seine Schärfe beeinträchtigt die Qualität und Geschwindigkeit des Schneidvorgangs, die stumpfe Kette behindert die Arbeit des Geräts erheblich, trägt zu einem schnelleren Verschleiß der Führungsschiene und der Säge bei.
Das Schärfen von Ketten ist ein komplizierter Vorgang. Ein unerfahrener Kettensägenbenutzer sollte das Schärfen einem qualifizierten Servicezentrum anvertrauen. Andernfalls werden die rechten Winkel und der Abstand der Schneidzähne vom Tiefenmesser möglicherweise nicht eingehalten, was zu einem erhöhten Risiko eines Rückschlags führen kann, was zu einem Arbeitsunfall, schweren Verletzungen und zum Tod des Bedieners führen kann.

Sonstige Instandhaltungstätigkeiten

Überprüfen Sie regelmäßig den Zustand des Zahnrads, das die Kette antreibt (Abb. B, 15), und senden Sie das Gerät im Falle einer Beschädigung zum Austausch an eine Kundendienststelle.
Halten Sie das Gerät sauber und bewahren Sie kein schmutziges Gerät auf. Reinigen Sie nicht mit wasserbasierten Reinigungsmitteln, verwenden Sie keine aggressiven Lösungsmittel zur Reinigung. Entfernen Sie die Späne mit Druckluft, indem Sie den Getriebedeckel (Abb. A, 12) sowie die Führungsschiene und die Kette entfernen. Reduzieren Sie die Kettenspannung, bevor Sie zur Lagerung übergehen, und legen Sie eine Abdeckung auf die Führungsschiene.
Darf nicht in die Hände von Kindern gelangen und an einem trockenen Ort aufbewahren. Vor Witterungseinflüssen (Regen, Schnee, UV-Strahlen) schützen.
Lagern Sie die Säge nicht mit einem Bio-Schmieröl, aus dem Harze ausfallen, da dies die Ölpumpe beschädigen kann. Lagern Sie die Kettensäge nicht ohne die Kette und die Führungsschiene zu reinigen, wenn eine pflanzliche Schmierkette zur Schmierung verwendet wurde, da dies zur Oxidation der Kette, ihrer Versteifung und zur Beschädigung der Kette und der Führung führt.

Demontage der Batterie

Um den Akku zu entfernen, ergreifen Sie das Gerät am Griff und drücken Sie die Freigabetaste an der Vorderseite des Akkus. Ziehen Sie den Akku aus dem Fach. Um den Akku zu montieren, führen Sie den Akku in das Akkufach ein und drücken Sie ihn, bis der Handgriff-Rastmechanismus einrastet.

Vor jedem Einschalten:

- Prüfen Sie, ob die Entlüftungsöffnungen des Motors nicht verstopft oder verschmutzt sind. Falls erforderlich, mit einem leicht mit Wasser angefeuchteten Tuch freilegen/reinigen;

Nach jeder Benutzung:
- Trennen Sie den Akku ab, um ein versehentliches Einschalten durch Unbefugte oder bei der Handhabung zu vermeiden.

10. Ersatzteile und Zubehör

ACHTUNG **Wenn ein Versand zur Reparatur erforderlich ist, muss die Batterie unbedingt abgeklemmt und der Öltank vor dem Versand entleert werden. Gemäß der geltenden Gesetzgebung ist der Transport von flüssigen Kraftstoffen – auch für den Versand von Produkten zur Wartung – ohne Beachtung der besonderen Sicherheitsbedingungen, die in gesonderten Vorschriften festgelegt sind, verboten.**

Um Ersatzteile und Zubehör zu kaufen, wenden Sie sich an den Dedra EximService. Kontaktinformationen auf Seite 1 des Handbuchs.
Bei der Bestellung von Ersatzteilen bitte die Chargennummer auf dem Typenschild und die Teilenummer aus der Explosionszeichnung angeben.
Während der Garantiezeit werden Reparaturen gemäß den in der Garantiekarte angegebenen Bedingungen durchgeführt. Das beanstandete Produkt bitte zur Reparatur bei der Verkaufsstelle abgeben (der Verkäufer ist verpflichtet, das Produkt anzunehmen), an das zentrale Servicezentrum von Dedra Exim oder an das nächstgelegene Servicezentrum senden (eine Liste der Servicezentren finden Sie unter www.dedra.pl). Die ausgefüllte Garantiekarte bitte beilegen. Nach Ablauf der Garantiezeit werden Reparaturen vom zentralen Servicezentrum durchgeführt. Senden Sie hierzu das defekte Produkt an das Servicezentrum (die Versandkosten trägt der Verbraucher).

11. Eigenständige Fehlerbehebung

ACHTUNG **Vor Aufnahme der eigenständigen Fehlerbehebung ist das Gerät von der Stromversorgung zu trennen.**

Problem	Ursache	Lösung
Gerät funktioniert nicht	Der Akku ist falsch angeschlossen.	Batterie prüfen.
	Der Akku ist entladen	Laden Sie den Akku auf
	Beschädigter Schalter	Tauschen Sie den Schalter gegen einen neuen aus - Senden Sie das Gerät zur Wartung ein
	Sie können die verbrannte Isolierung riechen	Der Motor muss repariert werden - senden Sie das Gerät zur Reparatur ein
	Die Sicherheitsbremse ist verriegelt	Bremshebel entriegeln (siehe Kapitel "Arbeitsvorbereitung")
Motor überhitzt	Die Belüftungsöffnungen sind verstopft	Mit Druckluft ausblasen
Das Gerät startet schwer, funktioniert nach einer Weile nicht mehr	Kettenspannung zu stark	Kettenspannung prüfen (siehe Kapitel "Arbeitsvorbereitung")
Arbeitseffizienz sehr gering	Kette abgenutzt	Schicken Sie die Kette zum Schärfen zurück oder ersetzen Sie sie durch eine neue
	Kettenspannung zu niedrig	Kettenspannung prüfen (siehe Kapitel "Arbeitsvorbereitung")
Falsche Schmierung	Kein Öl im Tank	Kettenspannung prüfen (siehe Kapitel "Arbeitsvorbereitung")
	Ölbohrung und Führungsnuten verstopft	Ölbohrung und Führungsnuten reinigen
	Ölpumpe defekt	Senden Sie das Gerät zur Reparatur ein

12. Komplettgerät

1 - Akku - Säge- 1 Stk., 2 - Kette - 1 Stk.. 3 - Führungsschiene - 1 Stk.

13. Informationen für Benutzer über die Entsorgung von Elektro- und Elektronikgeräten

(gilt für Haushalte)



Das auf den Produkten oder in den Begleitunterlagen abgebildete Symbol weist darauf hin, dass defekte elektrische oder elektronische Geräte nicht mit dem Hausmüll entsorgt werden dürfen. Wenn Sie Bauteile entsorgen, wiederverwenden oder verwerten möchten, bringen Sie diese bitte zu einer speziellen Sammelstelle, wo sie kostenlos angenommen werden. Informationen über die Standorte von Sammelstellen für Altgeräte finden Sie bei den örtlichen Behörden, z. B. auf deren Websites.
Durch die korrekte Entsorgung des Geräts schonen Sie wertvolle Ressourcen und vermeiden negative Auswirkungen auf die Gesundheit und die Umwelt, die sich aus dem möglichen Vorhandensein von gefährlichen Stoffen, Gemischen und Bestandteilen in dem Gerät ergeben.
Bei unsachgemäßer Entsorgung drohen Strafen nach den jeweiligen örtlichen Vorschriften.
Benutzer in EU-Ländern: Wenn Sie elektrische oder elektronische Geräte entsorgen müssen, wenden Sie sich bitte an die nächstgelegene Verkaufsstelle oder Ihren Lieferanten, der Ihnen weitere Informationen geben kann.
Entsorgung in Ländern außerhalb der Europäischen Union: Dieses Symbol gilt nur für Länder innerhalb der Europäischen Union. Sollten Sie dieses Produkt entsorgen wollen, wenden Sie sich bitte an Ihre örtlichen Behörden oder Ihren Händler, um die richtige Entsorgungsmethode zu erfahren.

Garantiekaart

auf

.....

Katalognummer: DED7183 Losnummer: .....

(nachstehend "das Produkt" genannt)

Kaufdatum des Produkts: .....

Stempel des Händlers

Datum und Unterschrift des Verkäufers: .....

Erklärung des Benutzers:
Ich bestätige, dass ich über die Garantiebedingungen und die Folgen bei Nichteinhaltung der Richtlinien in der Bedienungsanleitung und der Garantiekarte informiert wurde. Die Garantiebedingungen sind mir bekannt und ich bestätige diese mit meiner handschriftlichen Unterschrift:

....

Datum und Ort Unterschrift des Benutzers

I. Haftung für das Produkt

1. Bürge - Dedra Exim Sp. z o.o. mit Sitz in Pruszków, Adresse: ul. 3 Maja 8, 05-800 Pruszków, KRS 0000062517, Bezirksgericht für die Stadt Warschau in Warschau, XIV. Wirtschaftsabteilung des Landesgerichtsregisters, NIP 527-020-49-33, Stammkapital: PLN 100.980,00.
2. Gemäß den Bestimmungen dieser Garantiekarte garantiert der Garantiegeber das Produkt, das aus dem Vertrieb des Garantiegebers stammt.
3. Die Haftung im Rahmen der Garantie erstreckt sich nur auf Mängel, die auf Ursachen zurückzuführen sind, die dem Produkt zum Zeitpunkt der Lieferung an den Nutzer innewohnen.
4. Der Nutzer hat im Rahmen der Garantie das Recht, das Produkt kostenlos reparieren zu lassen, sofern der Mangel während der Garantiezeit aufgetreten ist. Die Art und Weise der Reparatur des Produkts (Reparaturmethode) liegt im Ermessen des Garantiegebers. Stellt die Garantiegeberin fest, dass eine Reparatur nicht möglich ist, behält sie sich das Recht vor, das fehlerhafte Element oder das gesamte Produkt durch ein fehlerfreies zu ersetzen, den Preis des Produkts zu mindern oder vom Vertrag zurückzutreten.
5. Gegenüber dem Benutzer, der kein Verbraucher im Sinne des Gesetzes vom 23. April 1964 ist. Die Haftung des Garantiegebers für Schäden, die sich aus dieser Garantie und/oder im Zusammenhang mit ihrem Abschluss und ihrer Erfüllung ergeben, ist unabhängig vom Rechtstitel auf maximal den Wert des mangelhaften Produkts beschränkt.

II. Garantiezeit

Produktkomponenten	Dauer des Garantieschutzes
DED7183	36 Monate ab dem Kaufdatum des Produkts, wie auf dieser Garantiekarte angegeben

III. Bedingungen für die Inanspruchnahme der Garantie

1.Der Benutzer sollte den ausgefüllten Garantieschein des Produkts vorlegen und die Umstände des Kaufs des Produkts durch den Benutzer belegen, z. B. durch Vorlage der Quittung, Rechnung usw. Im Interesse einer effizienten Reklamationsbearbeitung wird empfohlen, dass der Benutzer zusammen mit dem Produkt alle in der Bedienungsanleitung unter "Vervollständigung des Geräts" aufgeführten Komponenten einreicht.
2.Dass der Benutzer die Anweisungen in der Bedienungsanleitung und im Garantieschein beachtet.
3.Die Garantie gilt nur für das Gebiet der Republik Polen und der EU.
4.Die Garantie erstreckt sich nicht auf Produktmängel, die sich insbesondere aus folgenden Gründen ergeben:
a. Nichteinhaltung der in der Gebrauchsanweisung festgelegten Bedingungen durch den Benutzer, insbesondere hinsichtlich der korrekten Bedienung, Wartung und Reinigung;
b. Verwendung von Reinigungs- oder Pflegemitteln durch den Benutzer, die nicht der Gebrauchsanweisung entsprechen;
c. Unzureichende Lagerung und Transport des Produkts durch den Benutzer;
d. Unerlaubte Änderungen und/oder Umbauten am Produkt durch den Nutzer, die nicht mit dem Garantiegeber vereinbart wurden;
e. Die Verwendung von Verbrauchsmaterialien, die nicht mit der Bedienungsanleitung übereinstimmen, durch den Benutzer in dem Produkt.
5. Der Benutzer, der kein Verbraucher im Sinne des Gesetzes vom 23. April 1964 ist. Zivilgesetzbuches ist, verliert die Garantie für das Produkt, in dem:
- Seriennummern, Datumsangaben und Typenschilder vom Benutzer entfernt, verändert oder beschädigt worden sind;
- die Plomben vom Benutzer beschädigt wurden oder Anzeichen von Manipulationen durch den Benutzer aufweisen.
6. Achtung: Der Benutzer muss die mit dem täglichen Betrieb des Produkts verbundenen Tätigkeiten, die sich u.a. aus der Gebrauchsanweisung ergeben, selbst und auf eigene Kosten durchführen.

IV. Beschwerdeverfahren

1. Sollte sich herausstellen, dass das Produkt nicht ordnungsgemäß funktioniert, vergewissern Sie sich bitte, dass alle Schritte, die insbesondere in der Bedienungsanleitung angegeben sind, korrekt ausgeführt wurden, bevor Sie eine Reklamation einreichen.
2. Es wird empfohlen, eine Reklamation unverzüglich, vorzugsweise innerhalb von 7 Tagen nach Feststellung eines Mangels am Produkt, vorzubringen. Der Benutzer, der kein Verbraucher im Sinne des Gesetzes vom 23. April 1964 ist. Zivilgesetzbuches ist, verliert die Rechte aus dieser Garantie, wenn eine Reklamation nicht innerhalb von 7 Tagen erfolgt.
3. Eine Reklamation kann u.a. beim Kauf des Produkts, beim Garantieservice oder schriftlich an die folgende Adresse erfolgen: Dedra Exim Sp. z o.o., ul. 3 Maja 8, 05-800 Pruszków.
4. Der Nutzer kann eine Beschwerde mit dem auf der Website www.dedra.pl verfügbaren Formular einreichen. ("Formular für Gewährleistungsansprüche").
5. Die Adressen des Garantieservices für die einzelnen Länder finden Sie unter www.dedra.pl. Wenn es für ein bestimmtes Land keinen Garantieservice gibt, wird empfohlen, Garantieansprüche an folgende Adresse zu richten: Dedra Exim Sp. z o.o. ul. 3 Maja 8, 05-800 Pruszków (Polen).
6. Im Hinblick auf die Sicherheit des Benutzers ist die Verwendung eines mangelhaften Produkts verboten.
7. Achtung: Die Verwendung eines defekten Produkts ist gefährlich für die Gesundheit und das Leben des Benutzers.
8. Die Erfüllung der Garantieverpflichtungen erfolgt innerhalb von 14 Werktagen, gerechnet ab dem Datum der Lieferung des reklamierten Produkts durch den Nutzer.
9. Es wird empfohlen, das mangelhafte Produkt zu reinigen, bevor es zur Reklamation eingereicht wird. Es wird empfohlen, das zu reklamierende Produkt sorgfältig vor Transportschäden zu schützen (es wird empfohlen, das zu reklamierende Produkt in der Originalverpackung zu liefern).
10. Die Gewährleistungsfrist verlängert sich um die Zeit, in der der Nutzer das von der Gewährleistung erfasste Produkt aufgrund eines Mangels nicht nutzen konnte. Durch die Garantie werden die Rechte des Nutzers im Rahmen der Gewährleistungsvorschriften für Mängel an den verkauften Waren nicht ausgeschlossen, eingeschränkt oder ausgesetzt.

Gemäß Artikel 13 Absatz 1 und 2 der Verordnung (EU) 2016/679 des Europäischen Parlaments und des Rates vom 27. April 2016 zum Schutz natürlicher Personen bei der Verarbeitung personenbezogener Daten, zum freien Datenverkehr und zur Aufhebung der Richtlinie 95/46/EG (im Folgenden: „RODO“) informieren wir Sie
1. Der Verwalter Ihrer im Formular angegebenen personenbezogenen Daten ist DEDRA-EXIM sp. z o.o. mit Sitz in Pruszków , ul. 3 Maja 8, 05-800 Pruszków (im Folgenden: „Verwalter“).
2. Ihre Daten werden ausschließlich zum Zweck der Durchführung des Garantieverfahrens für das Gerät gemäß Artikel 6 Absatz 1 Buchstabe b der Allgemeinen Datenschutzverordnung (im Folgenden: GDPR") verarbeitet. Die Bereitstellung der Daten ist freiwillig, aber für die Durchführung des Garantieverfahrens erforderlich.
3. Ihre Daten werden für die Dauer der Prüfung der Durchführung des Garantieverfahrens und für Archivierungszwecke im Falle der Notwendigkeit der Abwehr möglicher Ansprüche gegen den Verwalter nicht länger als bis zu deren Verjährung verarbeitet.
4. Ihre Daten dürfen nur an Stellen weitergegeben werden, die Daten im Auftrag des Verwalters auf der Grundlage einer schriftlichen Vereinbarung über die Beauftragung mit der Verarbeitung personenbezogener Daten verarbeiten und die u.a. technische Dienstleistungen, Hosting oder Website-Wartung, IT-Dienstleistungen und Kurierdienste anbieten. Die Dienstleister des Verwalters sind verpflichtet, die Datensicherheit zu gewährleisten und die Anforderungen des geltenden Rechts in Bezug auf den Schutz personenbezogener Daten zu erfüllen, und dürfen die anvertrauten personenbezogenen Daten nicht für andere als die im Vertrag mit dem Verwalter genannten Zwecke verwenden.
5. Ihre Daten werden nicht automatisiert verarbeitet, einschließlich Profiling, und werden nicht an ein Drittland/eine internationale Organisation übermittelt.
6. Sie haben jederzeit das Recht auf Auskunft über den Inhalt Ihrer Daten sowie das Recht auf Berichtigung, Löschung, Einschränkung der Verarbeitung, das Recht auf Datenübertragbarkeit und das Recht auf Widerspruch.
7. Für alle Fragen im Zusammenhang mit der Verarbeitung Ihrer personenbezogenen Daten durch den für die Verarbeitung Verantwortlichen können Sie sich an die folgende E-Mail-Adresse wenden: daneosobowe@dedra.pl;
8. Sie haben das Recht, eine Beschwerde bei der Datenschutzbehörde einzureichen;

Dedra Exim Sp. z o.o.
ul. 3 Maja 8, 05-800 Pruszków
Tel. +48 22 73 83 777, fax +48 22 73 83 779
www.dedra.pl, serwis@dedra.pl

Adnotacje o dokonanych naprawach / Záznamy o provedených opravách / Záznamy o vykonaných opravách / Pastabos apie atliktą remontą / Piezīmes par veikto remontu / Feljegyzések az elvégzett javításokról / Menţiuni cu privire la reparaţiile efectuate / Bilješke o izvršenim popravcima / Informationen zu den durchgeführten Reparaturen

Data zgłoszenia do naprawy / Datum nahlášení k opravě / Dátum odovzdania do opravy / Atidavimo remontui data / Produkta nodošanas remontā datums / A javításra történő bejelentés dátuma / Data predării la reparație / Datum prijave za popravak / Datum der Anmeldung zur Reparatur	Data wykonania naprawy / Datum provedení opravy / Dátum vykonania opravy / Remonto data / Remonta datums / A javítás dátuma / Data efectuării reparației / Datum popravka / Datum der Ausführung der Reparatur	Zakres naprawy, opis czynności naprawczych / Rozsah opravy, popis úkonů / Rozsah opravy, opis vykonaných opravných činností / Remonto apimtis, remonto darbų aprašymas / Remonta apjoms, remontdarbu apraksts / A javítás tartalma, a javítási műveletek leírása / Domeniul de reparație, descrierea operațiilor de reparație / Opseg popravka, opis aktivnosti popravka / Umfang der Reparatur , Beschreibung der Tätigkeiten	Podpis wykonującego naprawę / Podpis opraváře / Podpis osoby vykonávajúcej opravu / Remontą atliekančio asmens parašas / Remonta veicēja paraksts / A javítást végző aláírása / Semnătura persoanei care a efectuat reparația / Potpis osobe koja obavlja popravak / Unterschrift der die Reparatur ausführenden Person