DED7177

Instrukcja ważna dla urządzeń wyprodukowanych po: / Návod pro zařízení vyrobená po: / Návod pre obsluhu zariadení vyrobených po: / Instrukcija – įrenginiai, kurie buvo pagaminti nuo: / Lietošanas instrukcija ierīcēm izgatavotiem pēc: / Útmutató a után gyártott készülékekhez: / Manualul de utilizare pentru aparate fabricate după: / Bedienungsanleitung für Geräte, hergestellt wurden die nach dem / Navodila veljajo za naprave, proizvedene po:/ Upute vrijede za uređaje proizvedene nakon:/ Ръководството е валидно за устройства, произведени след/ Посібник дійсний для пристроїв, виготовлених після:/ Diese Anleitung gilt für Geräte, die nach dem folgenden Datum hergestellt wurden: **01.06.2026**

PL **Sekator akumulatorowy**
Instrukcja obsługi z kartą gwarancyjną

EN **Cordless branch cutter**
Instruction manual with guarantee card

CZ **Akumulátorové zahradní nůžky**
Návod k obsluze se záručním listem

SK **Akumulátorové záhradné nožnice**
Užívateľská príručka so záručným listom

LT **Akumuliatorinės žirklės**
Naudojimo instrukcija su Garantiniu lapu

LV **Akumulatora šķēres**
Lietošanas instrukcija ar garantijas talonu

HU **Akkumulátoros metszőolló**
Használati Utasítás Garanciajeggyel

RO **Secator cu acumulator**
Instrucțiuni de utilizare și certificat de garanție

SI **Akumulatorske škarje**
Navodila za uporabo z garancijskim listom

HR **Akumulatorske škare za vrt**
Upute za uporabu s jamstvenim listom

BG **Акумулаторни ножици**
Инструкции за експлоатация с гаранционна карта

UA **Акумуляторний секатор**
Інструкція з експлуатації з гарантійним талоном

DE **Akku-Gartenschere**
Betriebsanleitung mit Garantiekarte



PL Wszelkie prawa zastrzeżone. Niniejsze opracowanie jest chronione prawem autorskim. Kopiowanie lub rozpowszechnianie Instrukji Obsługi we fragmentach albo w całości bez zgody Dedra Exim zabronione Dedra Exim zastrzega sobie prawo do wprowadzania zmian konstrukcyjno-technicznych oraz kompletacyjnych bez uprzedniego powiadamiania. Zmiany te nie mogą stanowić podstawy do reklamowania produktu. Instrukcja obsługi dostępna na stronie www.dedra.pl

EN All rights reserved. This publication is protected by copyright. Copying or distribution of the User Manual in parts or in full without Dedra Exim's permission is prohibited Dedra Exim reserves the right to make design, technical and completion changes without prior notice. These changes may not constitute grounds for advertising the product. User manual available at www.dedra.pl

CZ Všechna práva vyhrazena. Toto zpracování je chráněno autorským právem. Kopírování nebo šíření Návodu k obsluze v částech nebo vcelku bez souhlasu společnosti Dedra Exim je zakázáno. Dedra Exim si vyhrazuje právo zavádět konstrukční a technické a komplementační změny bez dřívějšího oznámení. Tyto změny nemohou být základem pro reklamování výrobku. Návod k obsluze dostupný na stránkách www.dedra.pl

SK Všetky práva vyhradené. Tieto materiály sú chránené autorskými právami. Kopírovanie prípadne šírenie častí, prípadne celého návodu na obsluhu je bez súhlasu spoločnosti Dedra Exim zakázané. Dedra Exim si vyhradzuje právo na vykonávanie konštrukčno-technických zmien, a zmien doplnkového príslušenstva, bez predchádzajúceho upozornenia. Tieto zmeny nemôžu byť dôvodom na reklamáciu výrobku. Užívateľská príručka je dostupná na webovej stránke www.dedra.pl

LT Visos teisės saugomos. Šis kūrinys yra saugomas autorinių teisių įstatymų. Eksploatavimo instrukcijos arba jos fragmentų kopijavimas ir platinimas be „Dedra Exim“ sutikimo draudžiamas. „Dedra Exim“ pasilieka sau teisę įvesti konstrukcijos, techninius arba komplektacijos pokyčius be išankstinio įspėjimo. Šie pokyčiai negali būti skundo dėl produkto pagrindu. Naudojimo instrukcija yra prieinama svetainėje: www.dedra.pl

LV Visas tiesības pasargātas. Šis izdevums ir sargāts ar autortiesību. Lietošanas Instrukcijas kopēšana vai izplatīšana pilnīgi vai fragmentos bez Dedra Exim firmas piekrišanas ir aizliegta. Firma Dedra Exim atstāj sev tiesību veikt konstrukcijas-tehnikas izmaiņu, kā arī komplektācijas izmaiņu bez iepriekšēja paziņojuma. Šīs izmaiņas nevar būt par pamatu produkta reklamēšanai. Lietošanas instrukcija pieejama mājaslapā www.dedra.pl

HU Minden jog fenntartva. A jelen kiadvány szerzői jogokkal védve. A Használati Utasítás másolása vagy terjesztése egészében vagy részleteiben a Dedra Exim írásos engedélye nélkül tilos A Dedra Exim fenntartja magának a szerkezeti-műszaki, valamint komplettálási változtatások előzetes bejelentés nélküli bevezetésének jogát. Ezek a változások nem szolgálhatnak alapjául a termék reklamációjának. A használati utasítás a weboldalon elérhető www.dedra.pl.

RO Toate drepturile rezervate. Această redactare este protejată prin legea dreptului de autor. Este interzisă copierea, reproducerea în orice fel sau multiplicarea și distribuirea parțială sau în totalitate a Manualului de utilizare fără permisiunea firmei Dedra Exim Firma Dedra Exim își rezervă dreptul de a face modificări tehnice și constructive sau de completare a dispozitivului fără o notificare prealabilă. Aceste modificări nu pot constitui temei pentru reclamarea produsului. Instrucţiunea de deservire accesibilă pe pagina www.dedra.pl

SI Vse pravice pridržane. Ta navodila so zaščitena na podlagi predpisov o avtorskih pravicah. Prepovedano je kopiranje ali razširjanje teh navodil za uporabo po delih ali v celoti brez soglasja Dedra Exim. Dedra Exim si pridržuje pravico do uvajanja konstrukcijsko-tehničnih in kompletacijskih sprememb brez predhodnega obvestila. Te spremembe ne morejo biti podlaga za prijavo reklamacije. Navodila za uporabo so na voljo na strani www.dedra.pl

HR Sva prava su rezervirana. Ovo djelo je zaštićeno autorskim pravom. Zabranjeno je kopiranje ili distribucija Uputa za uporabu u dijelovima ili u cijelosti bez pristanka Dedra Exima Dedra Exim zadržava pravo uvođenja promjena konstrukcijskih, tehničkih i završnih bez prethodne obavijesti. Ove promjene ne mogu predstavljati osnovu za reklamiranje proizvoda. Upute za uporabu dostupne su na web stranici www.dedra.pl

BG Всички права са запазени. Това проучване е защитено с авторски права. Копирането или разпространението на ръководството за потребителя на части или изцяло без разрешението на Dedra Exim е забранено Dedra Exim си запазва правото да прави промени в дизайна, техниката и окомплектовката без предварително уведомление. Тези промени не могат да бъдат основание за рекламиране на продукта. Ръководството за потребителя е достъпно на адрес www.dedra.pl

UA Всі права захищені. Ця робота захищена авторським правом. Копіювання або розповсюдження Посібника користувача повністю або частково без дозволу Dedra Exim заборонено Dedra Exim залишає за собою право вносити зміни в конструкцію, технічні характеристики та комплектацію без попереднього повідомлення. Ці зміни не можуть бути підставою для реклами продукту. Посібник користувача доступний на сайті www.dedra.pl

DE Alle Rechte vorbehalten. Dieses Werk ist urheberrechtlich geschützt. Die Vervielfältigung oder Weitergabe des Benutzerhandbuchs in Teilen oder im Ganzen ist ohne die Genehmigung von Dedra Exim nicht gestattet. Diese Änderungen können nicht als Grund für eine Werbung für das Produkt dienen. Das Benutzerhandbuch ist unter www.dedra.pl verfügbar.

Kontakt / Contact / Kontakt / Kontakt / Kontaktai / Kontakts / Elérhetőség / Contact / Pišite na / Kontakt/ Свържете се с/ Контакти / Kontakt
Dedra Exim Sp. z o.o., ul. 3 Maja 8, 05-800 Pruszków, Tel. +48 22 73 83 777 wew. 129, 170, fax +48 22 73 83 779
serwis@dedra.pl www.dedra.pl

1. Zdjęcia i rysunki

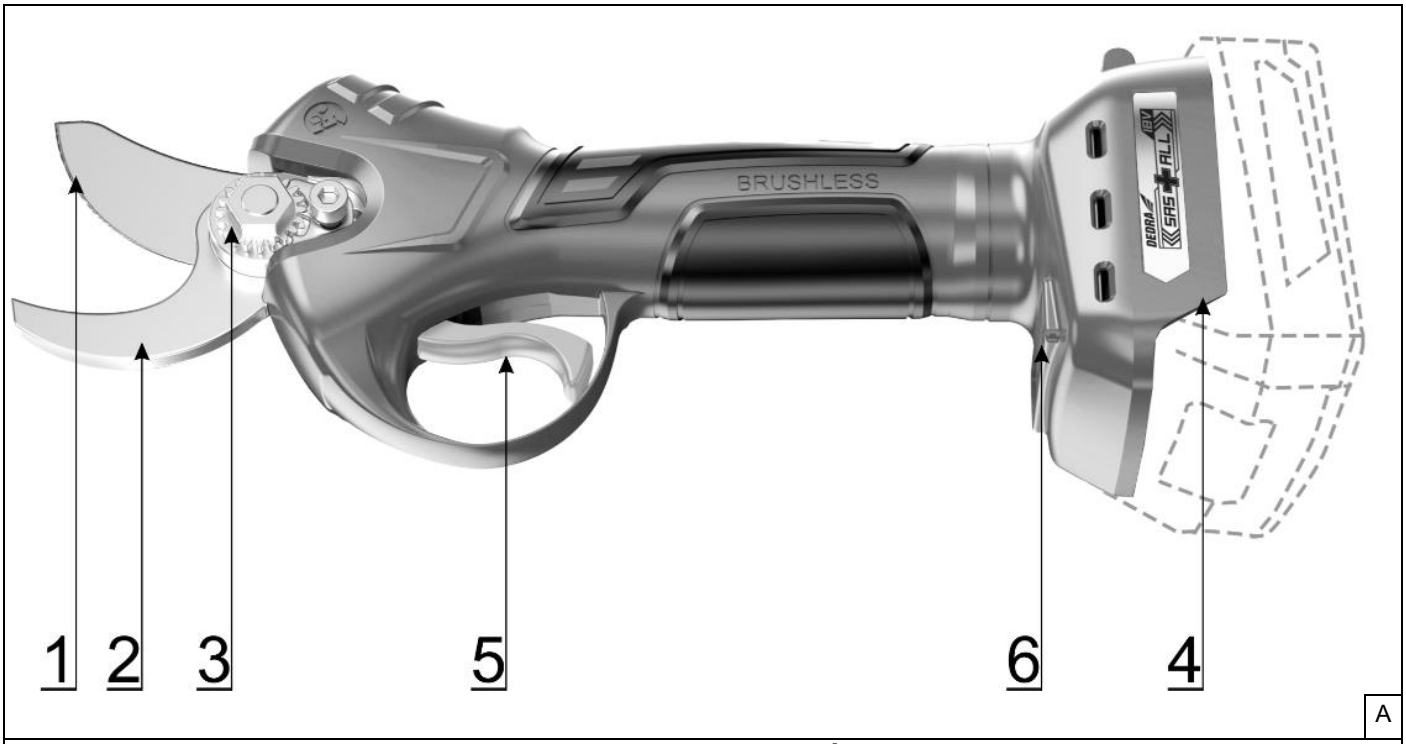

A

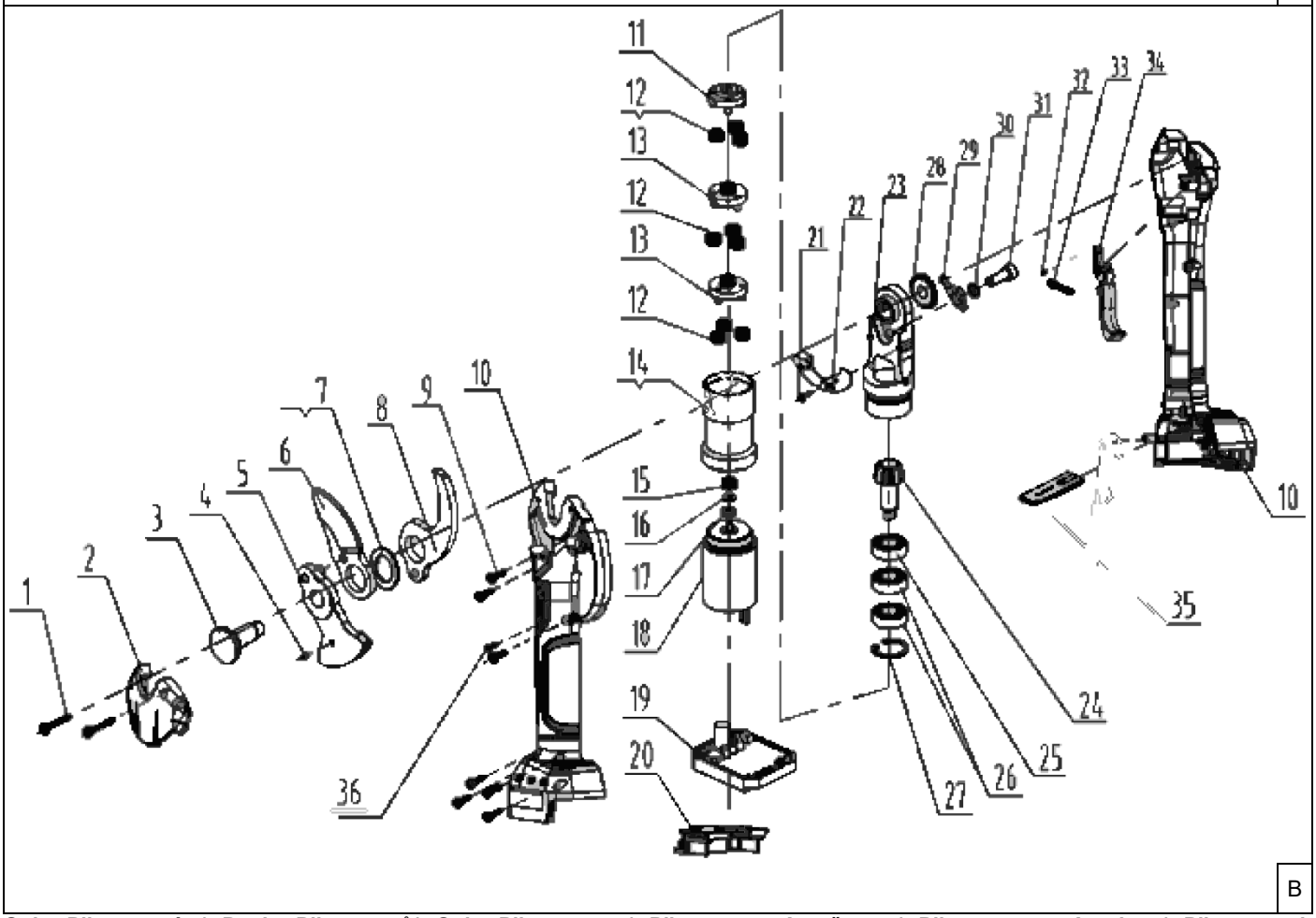

B

Opis Piktogramów/ Popis Piktogramů/ Opis Piktogramov/ Piktogramų Aprašymas/ Piktogrammu Apraksts/ Piktogramok Magyarázata / Descrierea Pictogramelor/ Opis piktogramov / Описание на пиктограмите / Опис піктограм / Description of the marking / Beschreibung der Piktogramme

Nakaz: przeczytaj instrukcję obsługi / Mandatory: Refer to the instruction manual / Příkaz: přečtěte návod k obsluze / Príkaz: oboznámte sa s užívateľskou príručkou / Privaloma: perskaitykite aptarnavimo instrukciją / Norādījums: rūpīgi iepazīstieties ar lietotāja rokasgrāmatā sniegto informāciju / Utasítás: olvassa el az útmutatót / Obligatoriu: citiți manualul de utilizare / Gebot: die Bedienungsanleitung lesen / Ukaz: preberi navodila za uporabo / Nalog: pročitajte upute za uporabu/ Заповедта: прочетете ръководството за употреба / Obligatorisch: Lesen Sie die Bedienungsanleitung.

Nakaz: używać ochronników słuchu / Use ear protection / Příkaz: používejte ochranu sluchu / Príkaz: používajte chrániče sluchu/ Privaloma: naudoti apsauginius akinius/ Lietojiet dzirdes aizsardzības līdzekļus/ Utasítás: használjon fülvédőt/ Trebuie să folosi-ţi aparate

pentru protecţia auzului/ Der Gehörschutz ist zu Benutzen / Zahteva: uporabljajte zaščito za sluh/ Naredba: koristite zaštitu za sluh/ Задължително: Използвайте предпазни средства за уши / Obligatorisch: Gehörschutz tragen



Nakaz: stosować okulary ochronne / Order: use safety glasses / Příkaz: používejte ochranné brýle / Príkaz: používajte ochranné okuliare / Privaloma: naudoti apsauginius akinius / Norādījums: nēsājiet aizsargacenes / Utasítás: viseljen védőszemüveget / Obligatoriu: folosiţi ochelari de protecţie / Gebot: Schutzbrille tragen / Zahteva: uporabljajte zaščitna očala / Naredba: koristite zaštitne naočale/ Предпазни мерки: използвайте предпазни очила / Obligatorisch: Schutzbrille tragen



Nakaz: stosować rękawice ochronne / Warrant: use protective gloves / Objednání: noste ochranné rukavice **/** Objednávka: noste ochranné rukavice **/** Užsakymas: mūvėkite apsaugines pirštines **/** Pasūtījums: valkājiet aizsargcimdus **/** Rendelés: viseljen védőkesztyűt **/** Comanda: purtaţi mănuşi de protecţie **/** Bestellung: Schutzhandschuhe tragen / Zahteva: uporabljajte zaščitne rokavice/ Naredba: koristite zaštitne naočale/ Предписание: използвайте защитни ръкавици / Obligatorisch: Schutzhandschuhe tragen



Nakaz: Stosować obuwie ochronne / Warrant: Use protective footwear / Používejte bezpečnostní obuv / Noste bezpečnostnú obuv / Dėvėkite apsauginius batus / Valkājiet drošības apavus / Viseljen biztonsági cipőt / Purtaţi încălţăminte de siguranţă / Tragen Sie Sicherheitsschuhe / Ukaz: uporabite zaščitne čevlje / Nalog: mora se koristiti zaštitna obuća/ Заповед: Носете защитни обувки / Obligatorisch: Schutzschuhe tragen



Zakaz: nie wystawiać na działanie opadów atmosferycznych / Prohibition: do not expose to precipitation / Zákaz: Nevystavujte atmosférickým srážením / Zákaz: nevystavujte atmosférickým zrážkam / Draudimas: nelaikykite atmosferos kritulių / Aizliegums: nepakļaujiet atmosfēras nokrišņiem / Tilalom: ne tegye ki a légköri csapadéknak / Interzicere: nu expuneţi la precipitaţii atmosferice / Verbot: Setzen Sie das Gerät keinen atmosphärischen Niederschlägen aus / Prepoved: ne izpostavljati atmosferskim padavinam/ Zabrana: ne izlagati vremenskim oborinama/ Забрана: да не се излага на валежи / Verbot: nicht dem Niederschlag aussetzen



Odłączyć zasilanie przed dokonywaniem czynności obsługowych / Disconnect power before performing maintenance / Před servisem odpojte napájení **/** Pred servisom odpojte napájanie **/** Prieš atlikdami techninę priežiūrą, atjunkite maitinimą **/** Pirms apkopes atvienojiet strāvu **/** Szervizelés előtt húzza ki a tápellátást **/** Deconectaţi alimentarea înainte de întreţinere **/** Vor Wartungsarbeiten die Stromversorgung trennen / Pred kakršnimi koli vzdrževalnimi, servisnimi ali drugimi opravili napravo prej odklopite od vira napajanja/ OdspoOtkopčajtejite napajanje prije izvođenja provođenja servisnih radnji/ Изключете захранването преди обслужване / Vor der Wartung die Stromversorgung unterbrechen

PL Spis treści

1. Zdjęcia i rysunki
2. Opis urządzenia
3. Przeznaczenie urządzenia
4. Ograniczenie użycia
5. Dane techniczne
6. Przygotowanie do pracy
7. Włączanie urządzenia
8. Użytkowanie urządzenia
9. Bieżące czynności obsługowe
10. Części zamienne i akcesoria
11. Samodzielne usuwanie usterek
12. Kompletacja urządzenia
13. Informacja dla użytkowników o pozbywaniu się urządzeń elektrycznych i elektronicznych
14. Wykaz części do rysunku złożeniowego
15. Karta gwarancyjna

Deklaracja zgodności została dołączona do instrukcji jako oddzielny dokument. W przypadku braku deklaracji zgodności należy się skontaktować z Dedra Exim Sp. z o.o.
Ogólne przepisy bezpieczeństwa zostały dołączone do instrukcji jako oddzielna broszura.

OSTRZEŻENIE. Przeczytać wszystkie ostrzeżenia oznaczone symbolem i wszystkie instrukcje.

Nieprzestrzeganie podanych niżej ostrzeżeń i wskazówek dotyczących bezpieczeństwa może być przyczyną porażenia prądem elektrycznym, pożaru lub poważnych obrażeń.

UWAGA Zachować wszystkie ostrzeżenia i instrukcje do przyszłego użytku.

Urządzenie z linii SAS+ALL zostało zaprojektowane do pracy tylko z ładowarkami oraz akumulatorami z linii SAS+ALL.

Akumulator Li-Ion i ładowarka nie stanowią wyposażenia zakupionego urządzenia i należy nabyć je oddzielnie. Stosowanie akumulatorów i ładowarek innych niż dedykowanych do urządzenia jest zabronione.

2. Opis urządzenia

Rys. A: 1. – Ostrze stałe, 2. – Ostrze ruchome, 3. – Nakrętka, 4. – Gniazdo akumulatora, 5. – Przycisk włącznika, 6 – włącznik trybu czuwania

3. Przeznaczenie urządzenia

Urządzenie przeznaczone jest do pielęgnacji drzew, przycinania świeżych pędów i gałęzi w przydomowych ogrodach i sadach o średnicach nie wiekszych niż wartość podana w danych technicznych. Sekator akumulatory może być alternatywą dla tradycyjnych ręcznych sekatorów ogrodowych, zapewniając przy tym duży komfort pracy i ograniczając odczuwalne zmęczenie operatora podczas wykonywanej pracy.
Dopuszcza się wykorzystanie urządzenia w pracach remontowo-budowlanych, warsztatach naprawczych, w pracach amatorskich przy równoczesnym przestrzeganiu warunków użytkowania i dopuszczalnych warunków pracy, zawartych w instrukcji obsługi.

4. Ograniczenia użycia

UWAGA Urządzenie może być użytkowane tylko zgodnie zamieszczonymi poniżej „Dopuszczalnymi warunkami pracy”.

UWAGA Samowolne zmiany w budowie mechanicznej i elektrycznej, wszelkie modyfikacje, czynności obsługowe nieopisane w instrukcji obsługi będą traktowane jako bezprawne i powodują natychmiastową utratę praw gwarancyjnych, a deklaracja zgodności traci ważność.

Użytkowanie niezgodne z przeznaczeniem, bądź niezgodnie z instrukcją obsługi spowoduje natychmiastową utratę praw gwarancyjnych.

Dopuszczalne warunki pracy
S1 – praca ciągła i inne.
Zakres temperatur ładowania akumulatorów 10 - 30°C. Nie wystawiać na temperaturę pow. 40°C.

5. Dane techniczne

Model urządzenia	**DED7177**
Napięcie pracy [V]	18 d.c.
Max.średnica cięcia [mm]	30
Emisja hałasu:	
Poziom ciśnienia dźwięku L_{pA} /Niepewność pomiarowa K_{pA} [dB(A)]	< 70 / 3
Poziom mocy dźwięku L_{WA} /Niepewność pomiarowa K_{WA} [dB(A)]	< 80 / 3
Poziom drgań mierzony na rękojeści głównej a_h [m/s^2]	<2,5
Niepewność pomiaru K [m/s^2]	1,5

Informacja na temat drgań i hałasu
Wartość łączona drgań a_h oraz niepewność pomiaru określono zgodnie z normą EN 62841-1 i podano w tabeli.
Emisja hałasu została określona zgodnie z EN 62841-1, wartości podano powyżej w tabeli.

UWAGA Hałas może spowodować uszkodzenie słuchu, podczas pracy zawsze należy używać środków ochrony słuchu!

Deklarowana łączna wartość drgań/hałasu została zmierzona zgodnie ze standardową metodą badania i może być wykorzystana do porównania jednego urządzenia z drugim. Podany poziom drgań/hałasu może być również wykorzystywany do wstępnej oceny narażenia na drgania/hałas. Poziom drgań/hałasu podczas rzeczywistego użytkowania urządzenia może się różnić od zadeklarowanych wartości, w zależności od sposobu użycia narzędzi roboczych, w szczególności od rodzaju obrabianego przedmiotu oraz od konieczności określenia środków mających na celu ochronę operatora. Aby dokładnie oszacować narażenia w rzeczywistych warunkach użytkowania, należy wziąć pod uwagę wszystkie części cyklu operacyjnego, obejmujące także okresy, gdy urządzenie jest wyłączone lub gdy jest ono włączone, ale nie jest używane do pracy.

6. Przygotowanie do pracy

UWAGA Urządzenie stanowi część linii SAS+ALL, dlatego, aby z niego skorzystać, należy skompletować

zestaw, składający się z urządzenia, akumulatora i ładowarki. Stosowanie innych akumulatorów i ładowarek jest zabronione.

⚠ UWAGA Wszystkie czynności opisane w tym rozdziale należy przeprowadzać przy odłączonej baterii.

Przed rozpoczęciem pracy zdjejmij osłonę z ostrzy sekatora. Nastepnie sprawdź czy ostrza są prawidłowo skręcone, w przypadku wystapienia luzów, dokręć nakrętkę(rys.B.1). Naładowany akumulator umieść w gnieździe urządzenia. Urządzenie jest gotowe do pracy.

7. Włączanie urządzenia

⚠ UWAGA Przed uruchomieniem urządzenia bezwzględnie wykonać czynności opisane w rozdziale „Przygotowanie do pracy".

Urządzenie wyposażone jest we włącznik zapobiegający przypadkowemu uruchomieniu. W celu włączenia sekatora należy nacisnąć włącznik (wprowadza urządzenie w tryb gotowości), następnie należy 2 razy szybko nacisnąć spust. Urządzenie jest gotowe do pracy, co oznajmia sygnał dźwiękowy. Po 30 sekundach bezczynności urządzenie przechodzi do trybu standby, a po 10 minutach zostaje wyłączone całkowicie.

8. Użytkowanie urządzenia

⚠ UWAGA W przypadku nagrzania się akumulatora powyżej 40°C, należy przerwać pracę i odczekać do ostygnięcia akumulatora.

⚠ UWAGA Podczas pracy urzadzeniem należy bezwzględnie przestrzegać wszystkich zasad bezpieczeństwa i zaleceń opisanych w warunkach bezpieczeństwa.

Cięcie gałęzi i pędów

Zaleca się aby cięcia pielęgnacyjne drzew wykonywać nie prostopadle a lekko pod skosem i na wysokości około 5 mm powyżej pąka.Cięcie skośne powinno być tak wykonane, by najwyższy punkt znajdował się nad oczkiem.

Cięcie nie powinno być wykonywane zbyt blisko pnia aby miejsce cięcia mogło się zagoić.

Przed rozpoczęciem cięcia ostrze stałe powinno się opierać wewnętrzną krawędzią o pęd lub gałąź.W przypadku cięcia twardych gałęzi, ostrze może nie przeciąć gałęzi za pierwszym razem, zwolnij spust włącznika. Ostrze automatycznie powróci do stanu początkowego. Uruchom ponownie urządzenie.

Regulacja rozwarcia szczęk

Urządzenie ma 4 pozycje rozwarcia szczęk. Za pomocą przycisku na obudowie (rys. A, 6) należy ustawić odpowiednie rozwarcie szczęk (sygnalizowane za pomocą diod przy włączniku).

Urządzenie wyposażono w zabezpieczenie termiczne chroniące silnik przed nadmiernym przegrzaniem. W przypadku zadziałania zabezpieczenia, nastąpi odcięcie zasilania i urządzenie przerwie pracę. Odczekaj kilkanaście minut aby temperatura na silniku obniżyła się do poziomu, umożliwiającego ponowne załączenie urządzenia.

Użytkowanie z wysięgnikiem

Sekator współpracuje z wysięgnikiem DED70093. W przypadku korzystania z wysięgnika DED70093 po naciśnięciu włącznika trybu czuwania należy wcisnąć dwukrotnie spust wysięgnika. Dalsze, szczegółowe informacje dotyczące użytkowania wysięgnika znajdują się w instrukcji obsługi do DED70093.

9. Bieżące czynności obsługowe

⚠ UWAGA Wszystkie czynności obsługowe przeprowadzać przy urządzeniu odłączonym od źródła zasilania.

Staramy się opisać wszystkie możliwe zastosowania urządzenia, które wynikają z definicji oraz doświadczenia.

Regularnie oczyszczać całe elektronarzędzie, szczególną uwagę poświęcając na oczyszczenie otworów wentylacyjnych elektronarzędzia. Unikać ładowania akumulatora bezpośrednio po intensywnym użytkowaniu. Ze względu na zjawisko rozładowywania nie należy przechowywać akumulatora kompletnie rozładowanego, ponieważ może się wtedy rozładować poniżej poziomu krytycznego i ulec trwałemu uszkodzeniu.

Akumulator nieużywany należy przechowywać więc częściowo naładowany (do ok. 40%). Doładowywać akumulator zanim się całkowicie rozładuje. Baterie przechowywać w temperaturach 10-30°C. Przechowywany w niskich temperaturach szybciej traci pojemność.

Ładowanie akumulatora opisane jest w instrukcji do akumulatora i ładowarki z linii SAS+ALL.

⚠ UWAGA Miejsce przechowywania urządzenia powinno być niedostępne dla dzieci.

W razie konieczności wysyłki urządzenia do serwisu celem dokonania naprawy, należy zabezpieczyć ją przed przypadkowym uszkodzeniem mechanicznym oraz wysunąć baterie z gniazda ładowarki

Sposób demontażu akumulatora

W celu demontażu akumulatora, należy chwycić urządzenie za rękojeść, a następnie wcisnąć przycisk zwalniający znajdujący się w przedniej części baterii. Wysunąć akumulator z gniazda. W celu zamontowania akumulatora, należy wsunąć akumulator w gniazdo akumulatora, a następnie docisnąć aż do zadziałania zatrzasku uchwytu.

Zamocowanie, wymiana narzędzia roboczego

Po zamocowaniu narzędzia należy upewnić się czy narzędzie robocze zostało prawidłowo zamocowane: ułożyć elektronarzędzie poziomo, spróbować wysunąć zamocowaną końcówkę. Jeżeli nie daje się wysunąć zostało prawidłowo zamocowane.

Konserwacja urządzenia

Konserwacja obejmuje czynności obsługowe urządzenia wraz z osprzętem tj. akumulatorem i ładowarką.

⚠ UWAGA Nigdy nie należy prowadzić prac konserwacyjnych urządzenia podłączonego do źródła zasilania.

Może to spowodować poważne obrażenia ciała lub porażenie prądem. Przed przystąpieniem do czynności konserwacyjnych akumulator należy wysunąć z gniazda akumulatora.

Konserwacja urządzenia polega na utrzymaniu w należytej czystości wszystkich jego elementów niezbędnych do normalnej pracy. Do czyszczenia nie wolno stosować żadnych rozpuszczalników, gdyż może to spowodować nieodwracalne zniszczenie obudowy i innych elementów wykonanych z tworzywa sztucznego.

Akumulatora nie wolno czyścić wodą, gdyż może to spowodować zwarcie wewnętrzne prowadzące do trwałego uszkodzenia

Przed każdym uruchomieniem:

- Sprawdzić czy otwory wentylacyjne silnika nie są zasłonięte lub zabrudzone. W razie konieczności odsłonić/oczyścić szmatką lekko zwilżoną wodą;

Po każdym użyciu:

- Odłączyć akumulator aby uniknąć przypadkowego włączenia przez osoby postronne lub podczas przenoszenia.

10. Części zamienne i akcesoria

W celu zakupu części zamiennych i akcesoriów należy skontaktować się z Serwisem Dedra Exim. Dane kontaktowe znajdują się na 1. stronie instrukcji.

Przy zamawianiu części zamiennych prosimy podać numer partii umieszczony na tabliczce znamionowej numer części z rysunku złożeniowego.

W okresie gwarancyjnym naprawy dokonywane są na zasadach podanych w karcie gwarancyjnej. Reklamowany produkt prosimy przekazać do naprawy w miejscu zakupu (sprzedawca zobowiązany jest przyjąć reklamowany produkt), przesłać do serwisu centralnego Dedra Exim lub przesłać do serwisu najbliższego względem miejsca zamieszkania (lista serwisów na stronie www.dedra.pl). Prosimy uprzejmie dołączyć wypełnioną kartę gwarancyjną. Po okresie gwarancyjnym naprawy wykonuje serwis centralny. Uszkodzony produkt należy przesłać do serwisu (koszty wysyłki pokrywa użytkownik).

11. Samodzielne usuwanie usterek

⚠ UWAGA Przed przystąpieniem do samodzielnego usuwania usterek odłączyć urządzenie od zasilania.

Problem	Przyczyna	Rozwiązanie
Urządzenie nie działa	Akumulator jest źle podłączony.	Sprawdzić akumulator.
	Akumulator rozładowany	Naładować akumulator
	Uszkodzony włącznik	Wymienić włącznik na nowy – przekazać urządzenie do serwisu
	Czuć zapach spalonej izolacji	Silnik wymaga naprawy – przekazać urządzenie do serwisu
	Zadziałało zabezpieczenie termiczne	Odczekaj kilkanaście minut aż temperatura na silniku obniży się do poziomu, pozwalającemu na ponowne uruchomienie urządzenia.
Silnik przegrzewa się	Zapchane otwory wentylacyjne	Przedmuchać sprężonym powietrzem

12. Kompletacja urządzenia

1 – sekator akumulatorowy - 1 szt , 2. klucz nasadowy - 1szt. , 3. kluczu ampulowy - 1 szt. 4. zbiorniczku na olej - 1 szt.

13 Informacja dla użytkowników o pozbywaniu się urządzeń elektrycznych i elektronicznych (dotyczy gospodarstw domowych)



Przedstawiony symbol umieszczony na produktach lub dołączonej do nich dokumentacji informuje, że niesprawnych urządzeń elektrycznych lub elektronicznych nie można wyrzucać razem z odpadami bytowymi. Prawidłowe postępowanie w razie konieczności utylizacji, powtórnego użycia lub odzysku podzespołów polega na przekazaniu urządzenia do wyspecjalizowanego punktu zbiórki, gdzie będzie przyjęte bezpłatnie. Informacji o lokalizacji miejsc zbiórki zużytego sprzętu udzielają władze lokalne np. na swoich stronach internetowych.

Prawidłowa utylizacja urządzenia umożliwia zachowanie cennych zasobów i uniknięcie negatywnego wpływu na zdrowie i środowisko, wynikające z możliwości obecności w sprzęcie niebezpiecznych: substancji, mieszanin oraz części składowych.

Nieprawidłowa utylizacja odpadów zagrożona jest karami przewidzianymi w odpowiednich przepisach lokalnych.

Użytkownicy w krajach Unii Europejskiej: W razie konieczności pozbycia się urządzeń elektrycznych lub elektronicznych, prosimy skontaktować się z najbliższym punktem sprzedaży lub z dostawcą, którzy udzielą dodatkowych informacji.

Pozbywanie się odpadów w krajach poza Unią Europejską: Taki symbol dotyczy tylko krajów Unii Europejskiej. W razie potrzeby pozbycia się niniejszego produktu prosimy skontaktować się z lokalnymi władzami lub ze sprzedawcą celem uzyskania informacji o prawidłowym sposobie postępowania.

Zgodnie z Rozporządzeniem Parlamentu Europejskiego i Rady (UE) 2023/1542 w sprawie baterii i akumulatorów oraz zużytych baterii i akumulatorów uszkodzone lub zużyte akumulatory/baterie należy zbierać osobno i doprowadzić do ponownego przetworzenia zgodnego z zasadami ochrony środowiska.

14. Wykaz części do rysunku złożeniowego

LP	Nazwa części	LP	Nazwa części
1	Wkręt	19	Płytka sterująca
2	Pokrywa obudowy	20	Klin
3	Wałek nożyc	21	Wkręt
4	Magnes	22	Płytka
5	Wahacz	23	Korpus głowicy tnącej
6	Ostrze ruchome	24	Wałek napędowy
7	Podkładka	25	łożysko kulkowe
8	Ostrze stałe	26	łożysko kulkowe
9	Wkręt	27	Pierścień ustalający
10	Obudowa urządzenia	28	Nakrętka
11	Zespół stojaka	29	Podkładka
12	Przekładnia planetarna	30	Podkładka sprężynująca
13	Zestaw kół zębatych	31	Wkręt
14	Korpus przekładni	32	Magnes
15	Wałek silnika	33	Sprężyna
16	Podkładka	34	Spust włącznika
17	Podkładka	35	Płytka przycisku
18	Silnik	36	Wkręt

Karta gwarancyjna

na

.....
(nazwa produktu)

Nr katalogowy: ……. nr partii: .....

(zwane dalej Produktem)

Data zakupu Produktu: .....

Pieczęć sprzedawcy

Data i podpis sprzedawcy: .....

Oświadczenie Użytkownika:

Potwierdzam, że zostałem poinformowany o warunkach gwarancji oraz skutkach nieprzestrzegania wytycznych zawartych w Instrukcji obsługi i karcie gwarancyjnej. Warunki niniejszej gwarancji są mi znane, co potwierdzam własnoręcznym podpisem:

....

Data i miejsce Podpis Użytkownika

I. Odpowiedzialność za Produkt

1. Gwarant – Dedra Exim Sp. z o.o. z siedzibą w Pruszkowie, adres: ul. 3 Maja 8, 05-800 Pruszków, KRS 0000062517, Sąd Rejonowy dla m.st. Warszawy w Warszawie, XIV Wydział Gospodarczy Krajowego Rejestru Sądowego, NIP 527-020-49-33, kapitał zakładowy: 100 980.00 zł.

2. Na warunkach określonych w niniejszej karcie gwarancyjnej Gwarant udziela gwarancji na Produkt, pochodzący z dystrybucji Gwaranta.

3. Odpowiedzialność z tytułu gwarancji obejmuje tylko wady powstałe z przyczyn tkwiących w Produkcie w momencie jego wydania Użytkownikowi.

4. Z tytułu gwarancji Użytkownik, uzyskuje prawo do bezpłatnej naprawy Produktu, o ile wada ujawniła się w okresie gwarancji. Sposób naprawy Produktu (metoda wykonania naprawy) zależy od decyzji Gwaranta. W przypadku stwierdzenia przez Gwaranta braku możliwości naprawy Gwarant zastrzega sobie prawo wymiany wadliwego elementu albo całego Produktu na wolny od wad, obniżenia ceny Produktu lub odstąpienia od umowy.

5. W stosunku do Użytkownika, który nie jest konsumentem w rozumieniu ustawy z dnia 23 kwietnia 1964 r. Kodeks cywilny, odpowiedzialność odszkodowawcza Gwaranta za szkody wynikające z niniejszej gwarancji i/lub w związku z jej zawarciem i wykonywaniem, bez względu na tytuł prawny, jest ograniczona maksymalnie do wysokości wartości wadliwego Produktu.

II. Okres gwarancji

Elementy Produktu	Czas trwania ochrony gwarancyjnej
DED7177	36 miesiące, licząc od daty zakupu Produktu uwidocznionej w niniejszej karcie gwarancyjnej

III. Warunki skorzystania z gwarancji

1. Przedstawienie przez Użytkownika wypełnionej karty gwarancyjnej Produktu oraz uprawdopodobnienie przez Użytkownika okoliczności zakupu Produktu, np. poprzez przedstawienie paragonu, faktury, itd. W celu sprawnego przeprowadzenia reklamacji zaleca się aby Użytkownik przekazał wraz z Produktem do reklamacji wszystkie elementy określone w „Kompletacji urządzenia" zawartej w Instrukcji obsługi.

2. Stosowanie się przez Użytkownika do zaleceń zawartych w Instrukcji obsługi i karcie gwarancyjnej.

3. Gwarancja obejmuje tylko obszar Rzeczypospolitej Polskiej i UE.

4. Gwarancja nie obejmuje wad Produktu powstałych w szczególności na skutek:

a. Nieprzestrzegania przez Użytkownika warunków określonych w Instrukcji obsługi, w szczególności w zakresie prawidłowej eksploatacji, konserwacji i czyszczenia;

b. Zastosowania przez Użytkownika środków czyszczących lub konserwujących niezgodnych z Instrukcją obsługi;

c. Nieodpowiedniego przechowywania i transportu Produktu przez Użytkownika;

d. Samowolnych zmian i/lub przeróbek Produktu przez Użytkownika, które nie były uzgadniane z Gwarantem;

e. Zastosowania przez Użytkownika w Produkcie materiałów eksploatacyjnych niezgodnych z Instrukcją obsługi.

5. Użytkownik, który nie jest konsumentem w rozumieniu ustawy z dnia 23 kwietnia 1964 r. Kodeks cywilny, traci gwarancję na Produkt, w którym:

- numery seryjne, oznaczenia dat i tabliczki znamionowe zostały usunięte, zmienione lub uszkodzone przez Użytkownika;
- plomby zostały uszkodzone przez Użytkownika lub noszą ślady manipulacji Użytkownika.

6. Uwaga! Czynności związane z codzienną obsługą Produktu, wynikające m.in. z Instrukcji obsługi Użytkownik wykonuje we własnym zakresie i na swój koszt.

IV. Procedura reklamacyjna

1. W przypadku stwierdzenia nieprawidłowej pracy Produktu, przed dokonaniem zgłoszenia reklamacyjnego należy upewnić się czy wszystkie czynności określone w szczególności w Instrukcji obsługi zostały wykonane w sposób prawidłowy.

2. Zgłoszenie reklamacji zaleca się dokonać niezwłocznie, najlepiej w terminie 7 dni od daty zauważenia wady Produktu. Użytkownik, który nie jest konsumentem w rozumieniu ustawy z dnia 23 kwietnia 1964 r. Kodeks cywilny traci uprawienia wynikające z niniejszej gwarancji w przypadku niezgłoszenia reklamacji w terminie 7 dni.

3. Zgłoszenie reklamacji można dokonać m.in. w punkcie zakupu Produktu, w serwisie gwarancyjnym lub pisemnie na adres: Dedra Exim Sp. z o.o., ul. 3 Maja 8, 05-800 Pruszków.

4. Użytkownik może złożyć reklamację przy wykorzystaniu formularza dostępnego na stronie internetowej www.dedra.pl. („Formularz zgłoszenia reklamacji z tytułu gwarancji").

5. Adresy serwisów gwarancyjnych dla poszczególnych krajów dostępne są na stronie www.dedra.pl. W przypadku braku serwisu gwarancyjnego dla danego kraju zgłoszenia reklamacyjne z tytułu gwarancji zaleca się kierować na adres: Dedra Exim Sp. z o.o. ul. 3 Maja 8, 05-800 Pruszków (Polska).

6. Mając na uwadze bezpieczeństwo Użytkownika zakazuje się korzystania z wadliwego Produktu.

7. Uwaga! Korzystanie z wadliwego Produktu jest niebezpieczne dla zdrowia i życia Użytkownika.

8. Wykonanie obowiązków wynikających z gwarancji nastąpi w terminie 14 dni roboczych, licząc od dnia dostarczenia reklamowanego Produktu przez Użytkownika.
9. Przed dostarczeniem wadliwego Produktu do reklamacji zaleca się jego oczyszczenie. Reklamowany Produkt zaleca się dokładnie zabezpieczyć przed uszkodzeniami w transporcie (zaleca się dostarczyć reklamowany Produkt w oryginalnym opakowaniu).
10. Okres gwarancji ulega przedłużeniu o czas, w ciągu którego wskutek wady Produktu objętego gwarancją Użytkownik nie mógł z niego korzystać.
Gwarancja nie wyłącza, nie ogranicza, ani nie zawiesza uprawnień Użytkownika wynikających z przepisów o rękojmi za wady rzeczy sprzedanej.
Zgodnie z art. 13 ust. 1 i ust. 2 rozporządzenia Parlamentu Europejskiego i Rady (UE) 2016/679 z dnia 27 kwietnia 2016 r. w sprawie ochrony osób fizycznych w związku z przetwarzaniem danych osobowych i w sprawie swobodnego przepływu takich danych oraz uchylenia dyrektywy 95/46/WE (dalej: „RODO") informujemy

1. Administratorem Twoich danych osobowych podanych w formularzu jest DEDRA-EXIM sp. z o.o. z siedzibą w Pruszkowie , ul. 3 Maja 8, 05-800 Pruszków (dalej: „Administrator").
2. Twoje dane będą przetwarzane wyłącznie w celu przeprowadzenia procedury gwarancyjnej urządzenia zgodnie art. 6 ust. 1 lit. b ogólnego rozporządzenie o ochronie danych (dalej: „RODO") Podanie danych jest dobrowolne, ale konieczne do przeprowadzenia procedury gwarancyjnej.
3. Twoje dane będą przetwarzane przez okres rozpatrywania przeprowadzenia procedury gwarancyjnej oraz w celach archiwizacyjnych w razie konieczności obrony przed ewentualnymi roszczeniami wobec Administratora nie dłużej niż do momentu ich przedawnienia.
4. Twoje dane mogą być ujawniane wyłącznie podmiotom przetwarzającym dane na rzecz administratora na podstawie pisemnej umowy powierzenia przetwarzania danych osobowych świadczącym m.in. usługi serwisu technicznego, hostingu lub obsługi strony internetowej, obsługi IT, firmie kurierskiej. Dostawcy Administratora zobowiązani są do zapewnienia zabezpieczenia danych i spełnienia wymogów obowiązującego prawa związanego z ochroną danych osobowych i nie mogą wykorzystywać powierzonych danych osobowych do innych celów niż te, które są określone w umowie z Administratorem.
5. Twoje dane nie będą przetwarzane w sposób zautomatyzowany w tym również w formie profilowania oraz nie będą przekazywane do państwa trzeciego/organizacji międzynarodowej.
6. Posiadasz prawo dostępu do treści swoich danych oraz prawo ich sprostowania, usunięcia, ograniczenia przetwarzania, prawo do przenoszenia danych, prawo wniesienia sprzeciwu, w dowolnym momencie.
7. We wszelkich sprawach związanych z przetwarzaniem Twoich danych osobowych przez Administratora możesz skontaktować się pod adresem e-mail: daneosobowe@dedra.pl;
8. Masz prawo wniesienia skargi do wniesienia skargi do organu właściwego do spraw ochrony danych osobowych.

EN Table of contents

1. Drawing and pictures
2. Description of the device
3. Purpose of the device
4. Restriction on use
5. Technical data
6. Preparing for use
7. Switching on the device
8. Operation of the device
9. Ongoing maintenance
10. Spare parts and accessories
11. Trouble-shooting on your own
12. Contents of the package
13. Information for users on the disposal of electrical and electronic equipment (applicable to households)
14. Warranty card

The translation of the oryginal manual
The Declaration of Conformity is attached to the manual as a separate document. If the Declaration of Conformity is not available, please contact Dedra Exim.
General safety regulations are attached to the manual as a separate booklet.

WARNING. Read all warnings marked with the symbol and all instructions.

Failure to observe the following warnings and safety instructions could result in electric shock, fire or serious injury.

Retain all warnings and instructions for future use.

WARNING The SAS+ALL series is designed to work exclusively with SAS+ALL series chargers and batteries.

The battery and charger are not included in the equipment purchased and must be purchased separately. It is prohibited to use batteries and chargers other than those intended for this equipment.

2. Description of the device

Fig. A: 1. - Fixed blade, 2. - Movable blade, 3. - Nut, 4. - Battery socket, 5. - Switch button, 6 - Standby switch

3. Purpose of the device

The device is designed for tree care, pruning fresh shoots and branches in home gardens and orchards with a diameter no larger than the value specified in the technical data. The cordless pruner can be an alternative to traditional manual garden pruning shears, providing great convenience and reducing perceived operator fatigue during work.
It is permissible to use the device in renovation and construction work, repair workshops, amateur work, subject to the conditions of use and permissible working conditions contained in the operating instructions.

4. Restriction on use

WARNING The appliance may only be used in accordance with the 'Permitted operating conditions' below.

WARNING Unauthorised changes to the mechanical and electrical design, any modifications, maintenance operations not described in the operating instructions will be treated as illegal and will result in the immediate loss of warranty rights and the declaration of conformity will become invalid.

Misuse or use not in accordance with the operating instructions will result in immediate loss of warranty rights.

Permitted operating conditions'
S1 - continuous operation and others.
Battery charging temperature range 10 - 30°C. Do not expose to temperatures above 40°C.

5. Technical data

Model type	DED7177
Rated voltage [V]	18 d.c.
Max. cutting diameter [mm]	30
Noise emission	
Sound pressure level LpA [dB(A)]	< 70
Uncertainty kpA [dB(A)]	3
Sound power level LwA [dB(A)]	< 80
Uncertainty kwA [dB(A)]	3
Guaranteed sound power level LWA [dB(A)]	< 2,5
Handle vibration level [m/s2]:	1,5

Information on vibrations and noise
The combined value of the vibration ah and the measurement uncertainty were determined in accordance with the standard EN 62841-1 and are given in the table.
Noise emissions were determined in accordance with the standard EN 62841-1, and values are given in the table above.

Informacja na temat hałasu
Noise emissions were determined in accordance with the standard EN 62841-1, and values are given in the table above.

WARNING Noise can cause hearing damage, always wear hearing protection when working!

The declared total vibration/noise value has been measured according to a standard test method and can be used to compare one device with another. The stated vibration/noise level can also be used for a preliminary vibration/noise exposure assessment.
Vibration/noise levels during actual use of the equipment may differ from the declared values, depending on the use of the work tools, in particular the type of workpiece and the need to determine operator protection measures. In order to accurately estimate exposure in actual use conditions, all parts of the work cycle must be taken into account, including periods when the machine is switched off or when it is switched on but not used for work.

6. Preparing for use

WARNING The device is part of the SAS+ALL line, so to use it, a kit consisting of the device, battery and charger must be completed. The use of other batteries and chargers is prohibited.

WARNING All operations described in this chapter should be carried out with the battery disconnected.

Remove the guard from the pruning shear blades before starting work. Then check that the blades are screwed together correctly, if there is

play, tighten the nut (Fig. B.1). Place the charged battery in the socket of the tool. The appliance is now ready for use.

7. Switching on the device

⚠ WARNING Before starting up the unit, it is essential to carry out the steps described in the section 'Preparing for operation'.

The unit is fitted with an on/off switch to prevent accidental starting. To switch on the secateurs, press the switch (puts the unit into standby mode), then quickly press the trigger 2 times. The unit is ready for use, as indicated by a beep. After 30 seconds of inactivity, the unit goes into standby mode and after 10 minutes it is switched off completely.

8. Operation of the device

⚠ WARNING If the battery gets hotter than 40°C, stop operation and wait for the battery to cool down.

⚠ WARNING When operating the device, all safety rules and instructions described in the safety conditions must be strictly observed..

Cutting branches and shoots

It is recommended that pruning cuts are not made perpendicularly, but slightly at an incline and at a height of about 5 mm above the bud.The incline cut should be made so that the highest point is above the bud.
The cut should not be made too close to the trunk so that the cutting area can heal.
Before starting the cut, the fixed blade should rest with its inner edge against the stem or branch.When cutting hard branches, the blade may not cut the branch the first time, release the switch trigger. The blade will automatically return to its initial state. Restart the unit.

Jaw opening adjustment

The unit has 4 jaw opening positions. Use the button on the housing (Fig. A, 6) to set the desired jaw opening (indicated by LEDs at the switch).
The device is equipped with a thermal protection device to prevent the motor from overheating. If the protection is triggered, the power supply will be cut off and the unit will stop operating. Wait several minutes for the temperature on the motor to drop to a level that will allow the unit to be switched on again.

Use with an extension arm

The pruning shears are compatible with the DED70093 extension arm. When using the DED70093 extension arm, press the standby switch and then press the extension arm trigger twice. For further details on using the extension arm, please refer to the DED70093 user manual.

9. Ongoing maintenance

⚠ WARNING All maintenance must be carried out with the unit unplugged.

Clean the entire power tool regularly, paying particular attention to cleaning the ventilation openings of the power tool.
Avoid charging the battery pack immediately after intensive use. Due to the discharge phenomenon, do not store the battery pack completely discharged, as it may then discharge below a critical level and become permanently damaged.
Therefore, when not in use, the battery should be stored partially charged (to approx. 40%). The battery should be charged before it is completely discharged. Batteries should be stored at a temperature of 10-30°C. Batteries stored at low temperatures lose capacity more quickly.
For how to charge the battery pack, refer to the instructions for the battery pack and charger in the SAS+ALL series.

⚠ WARNING Keep the device out of the reach of children.

If it is necessary to send the device to a service centre for repair, protect it from accidental mechanical damage and remove the batteries from the charger socket.

How to dismantle the battery

To remove the battery pack, grasp the unit by the handle and then press the release button on the front of the battery pack. Slide the battery pack out of the socket. To fit the battery pack, slide the battery pack into the battery slot and then press down until the handle latch engages.

Attachment, tool replacement

Once the tool has been clamped, make sure it has been clamped correctly: lay the power tool horizontally and try to eject the clamped tip. If it cannot be ejected, it means that it has been clamped correctly.

Maintenance of the appliance

Maintenance includes servicing of the equipment including accessories, i.e. the battery and charger..

⚠ WARNING Never carry out maintenance work on equipment that is connected to a power source.

This can cause serious injury or electric shock. The battery must be removed from the battery socket before maintenance.
Maintenance of the unit consists of keeping all its components necessary for normal operation properly clean. No solvents may be used for cleaning as this may cause irreparable damage to the casing and other plastic components.
The battery must not be cleaned with water as this may cause internal short circuits leading to permanent damage.

Before each start-up:

- Check that the engine vents are not obstructed or dirty. If necessary, expose/clean with a cloth slightly dampened with water.;

After each use:

- Disconnect the battery to avoid accidental activation by unauthorised persons or during handling.

10. Spare parts and accessories

For the purchase of spare parts and accessories, please contact the Dedra Exim service. Contact details can be found on page 1 of the manual.
When ordering spare parts, please quote the batch number on the nameplate together with the part number from the assembly drawing.
During the warranty period, repairs are carried out in accordance with the terms of the warranty card. Return the faulty product for repair at the place of purchase (the dealer is obliged to accept the faulty product), send it to the central Dedra Exim service centre or to the service centre closest to your place of residence (list of service centres at www.dedra.pl). Kindly enclose the completed warranty card. After the warranty period has expired, repairs are carried out by the central service. Send the defective product to the service centre (shipping costs are paid by the user).

11. Trouble-shooting on your own

⚠ WARNING Disconnect the unit from the power supply before attempting to troubleshoot the unit yourself.

Problem	Cause	Solution
Appliance does not work	Battery incorrectly connected.	Check the battery.
	Battery discharged	Recharge the battery
	Switch is defective	Replace the switch with a new one - refer the unit for service
	Smell of burnt insulation	Motor needs repair - refer the unit for service
	Thermal protection has tripped	Wait several minutes until the temperature on the motor has dropped to a level that allows the unit to start up again.
Motor overheats	Air vents clogged	Blow out with compressed air

12. Contents of the package

1 - cordless pruning shear - 1 pc, 2. socket wrench - 1 pc. 3. ampoule wrench - 1 pc. 4. oil reservoir - 1 pc.

13 Information for users on the disposal of electrical and electronic equipment (applicable to households)



The symbol on the products or accompanying documentation indicates that defective electrical or electronic equipment must not be disposed of with household waste. If you need to dispose of, reuse or recover components, take them to a specialist collection point where they will be accepted free of charge. Information on the location of collection points for used equipment is provided by local authorities, e.g. on their websites.
By disposing of the appliance correctly, you will save valuable resources and avoid negative effects on health and the environment due to the possible presence of hazardous substances, mixtures and components in the appliance.
Incorrect waste disposal is subject to penalties according to the relevant local regulations.
Users in EU countries: If you need to dispose of electrical or electronic equipment, please contact your nearest point of sale or supplier, who will be able to provide further information.
Disposal in non-EU countries: This symbol only applies to countries within the European Union. If you wish to dispose of this product, please contact your local authorities or dealer for the correct method of disposal.
In accordance with Regulation (EU) 2023/1542 of the European Parliament and of the Council on batteries and accumulators and waste batteries and accumulators, defective or used batteries/accumulators must be collected separately and brought to environmentally compatible recycling.

Warranty

for

……
(product name)

Catalogue No: ……. Lot No.: .....

(hereinafter called the product)
Product purchase date : .....

Seller's stamp

Date and seller's signature: .....

User's statement:

I confirm that I have been informed about the warranty conditions and the consequences of non-compliance with the guidelines in the Operating Instructions and the warranty. I am aware of the conditions of this warranty, which I confirm with my handwritten signature:

....
Date and place User's signature

I. Product liability

1. The Warrantor - Dedra Exim Sp. z o.o. with its registered office in Pruszków, address: ul. 3 Maja 8, 05-800 Pruszków, KRS 0000062517, District Court for the City of Warsaw in Warsaw, 14th Economic Division of the National Court Register, TIN 527-020-49-33, share capital: PLN 100,980.00.
2. The Warrantor provides the warranty for the Product from the Warrantor 's distribution on the terms set out in this warranty.
3. Liability under the warranty shall only cover defects arising from causes inherent in the Product at the time of delivery to the User.
4. By virtue of the warranty, the User obtains the right to have the Product repaired free of charge, provided that the defect became apparent during the warranty period. The method of repair of the Product is at the discretion of the Warrantor. If the Warrantor finds the repair impossible, the Warrantor reserves the right to replace the defective element or the whole Product for a defect-free one, reduce the price of the Product, or withdraw from the contract.
5. In relation to the User, who is not a consumer within the meaning of the Act of April 23, 1964 on Civil Code, the Warrantor's liability for damages resulting from this warranty and/or in connection with its conclusion and performance, regardless of the legal title, is limited to the maximum of the value of the defective Product.

II. Warranty period

Product components	Duration of warranty protection
	36 months from the date of purchase of the Product as shown on this warranty card
	No warranty

III. Terms and conditions of the warranty

1. Presentation by the User of a completed warranty card for the Product and substantiation by the User of the circumstances of purchase of the Product, e.g. by presenting a receipt, invoice, etc. For the purpose of efficient complaint processing, it is recommended that the User submits, together with the Product, all the components specified in "Set of the device components" contained in the operating instructions.
2. Compliance by the user with the instructions in the operating instructions and the warranty.

a) The warranty only covers the territory of the Republic of Poland and the EU.
b) The warranty does not cover any Product defects arising in particular from:
c) Failure of the user to comply with the conditions set out in the operating instructions, in particular with regard to correct operation, maintenance and cleaning;
d) Use of cleaning or maintenance products by the user which do not comply with the operating instructions;
e) Improper storage and transport of the Product by the User;
f) Unauthorised changes and/or modifications to the Product by the User which have not been agreed with the Warrantor;
g) Use of consumables by the User in the Product which do not comply with the operating instructions.

3. For the User, who is not a consumer within the meaning of the Act of April 23,1964 of the Civil Code, the warranty becomes void for the Product where:

a) serial numbers, date indications and rating plates have been removed, altered or damaged by the user;
b) the seals have been damaged by the user or show signs of tampering by the user.

4. Note! The User shall carry out the activities connected with the daily operation of the Product, resulting, among others, from the operating instructions, themselves and at their own expense.

IV. Complaint procedure

1. If you find that the Product is not working properly, make sure that all the steps specified in particular in the operating instructions have been carried out correctly before submitting a claim.
2. It is recommended to make a complaint immediately, preferably within 7 days of noticing a defect in the Product. The User, who is not a consumer within the meaning of the Act of April 23,1964 Civil Code, loses rights arising from this warranty if they fail to make a complaint within 7 days.
3. Complaints can be made, among others, at the point of purchase of the Product, at the warranty service point, or in writing to the following address: Dedra Exim Sp. z o.o., ul. 3 Maja 8, 05-800 Pruszków.
4. The User can make a complaint using the form available on the website www.dedra.pl. ("Warranty Claim Form").
5. The addresses of the country-specific warranty service are available at www.dedra.pl. If no country-specific warranty service is available, we recommend that you address warranty claims to: Dedra Exim Sp. z o.o. ul. 3 Maja 8, 05-800 Pruszków (Poland).
6. With a view to the safety of the User, the use of a defective Product is prohibited.
7. Caution: Using a defective Product is dangerous to the health and life of the User.
8. The fulfilment of the obligations under the warranty shall take place within 14 working days from the date of delivery of the defective Product by the User.
9. Before the defective Product is delivered under the complaint procedure, it is recommended to clean it. The Product under complaint is recommended to be carefully protected against damage during transport (it is recommended to deliver the Product under complaint in its original packaging).
10. The warranty period shall be extended by the time during which, due to a defect in the Product covered by the warranty, the User was not able to use it.

The warranty shall not exclude, limit or suspend the User's rights under the warranty regulations for defects of the goods sold.

Pursuant to Article 13(1) and (2) of Regulation (EU) 2016/679 of the European Parliament and of the Council of 27 April 2016 on the protection of natural persons with regard to the processing of personal data and on the free movement of such data and repealing Directive 95/46/EC (hereinafter: 'RODO'), we inform you that

1. The administrator of your personal data provided in the form is DEDRA-EXIM sp. z o.o. with its registered office in Pruszków, ul. 3 Maja 8, 05-800 Pruszków (hereinafter: 'Administrator').
2. Your data will be processed exclusively for the purpose of implementing the warranty procedure for the device on the basis of Article 6(1)(b) of the General Data Protection Regulation (hereinafter: 'RODO') Provision of data is voluntary, but necessary for the implementation of the warranty procedure.
3. Your data will be processed for the period of consideration of the implementation of the guarantee procedure and for archiving purposes in case of the need to defend against possible claims against the Administrator, no longer than until they expire.
4. Your data may be disclosed only to entities processing data for the Administrator on the basis of a written agreement of entrustment of personal data processing providing, among others, technical support, hosting or maintenance of the website, IT support, courier company. The Administrator's providers are obliged to ensure data security and to comply with the requirements of the applicable law related to personal data protection and may not use the entrusted personal data for purposes other than those specified in the contract with the Administrator.
5. Your data will not be processed in an automated manner including profiling and will not be transferred to a third country/international organisation.
6. You have the right of access to the content of your data and the right to rectification, erasure, restriction of processing, the right to data portability, the right to object, at any time.
7. For all matters related to the processing of your personal data by the Controller, you can contact: daneosobowe@dedra.pl;
8. You have the right to lodge a complaint with the supervisory authority dealing with personal data protection.

CZ Obsah

1. Fotografie a obrázky
2. Popis zařízení
3. Určení zařízení
4. Omezení použití
5. Technické údaje
6. Příprava k práci
7. Zapnutí zařízení
8. Používání zařízení
9. Běžná údržba

10. Náhradní díly a příslušenství
11. Svépomocné odstraňování poruch
12. Kompletace zařízení
13. Informace pro uživatele o likvidaci elektrických a elektronických zařízení
14. Záruční list

Překlad originálního návodu
Prohlášení o shodě bylo připojeno k návodu jako jednotlivý dokument. V případě chybějícího prohlášení o shodě kontaktujte Dedra Exim Sp. z o.o.
Všeobecné bezpečnostní podmínky byly připojeny k návodu jako jednotlivá brožura.

VAROVÁNÍ. Přečtěte si všechna upozornění označená symbolem a všechny pokyny.

Nedodržení níže uvedených upozornění a bezpečnostních pokynů může vést k úrazu elektrickým proudem, požáru nebo vážným zraněním. Uložte všechna upozornění a pokyny pro pozdější použití.

POZOR **Zařízení řady SAS+ALL bylo navrženo pro provoz pouze s nabíječkami a bateriemi řady SAS+ALL.**

Baterie Li-Ion a nabíječka nejsou v příslušenství zakoupeného zařízení a je třeba je zakoupit samostatně. Je zakázáno používání jiných baterií a nabíječek, než které jsou určeny pro toto zařízení.

2. Popis zařízení

Obr. A: 1 - Pevná lopatka, 2 - Pohyblivá lopatka, 3 - Matice, 4 - Zásuvka pro baterii, 5 - Tlačítko spínače, 6 - Vypínač pohotovostního režimu..

3. Určení nástroje

Přístroj je určen k péči o stromy, prořezávání čerstvých výhonků a větví v domácích zahradách a sadech o průměru nepřesahujícím hodnotu uvedenou v technických údajích. Akumulátorové nůžky mohou být alternativou k tradičním ručním zahradním nůžkám, poskytují velký komfort a snižují vnímanou únavu obsluhy při práci.
Zařízení se může používat při renovačních a stavebních pracích, v opravárenských dílnách, pro hobby práce s dodržením podmínek použití a přípustných provozních podmínek, uvedených v návodu k obsluze.

4. Omezení použití

POZOR **Zařízení používejte pouze v souladu s níže uvedenými „Přípustnými provozními podmínkami“.**

POZOR **Svépomocné změny mechanické a elektrické konstrukce, veškeré úpravy, servis nepopsaný v návodu k obsluze se budou považovat za nezákonné a budou mít za následek okamžitou ztrátu záručních nároků a prohlášení o shodě pozbude platnosti.**

Používání v rozporu s určením nebo v rozporu s návodem k obsluze bude mít za následek okamžitou ztrátu záručních nároků.

Přípustné provozní podmínky
S1 - nepřetržitý provoz a další.
Teplotní rozsah nabíjení baterie 10 - 30 °C. Nevystavujte teplotám nad 40 °C.

5. Technické údaje

Model zařízení	**DED7177**
Provozní napětí [V]	18 d.c.
Maximální průměr řezu [mm]	30
Emise hluku:	
Hladina akustického tlaku LPA [dB(A)]	< 70
Nejistota měření Kpa [dB(A)]	3
Hladina akustického výkonu Lwa [dB(A)]	< 80
Nejistota měření Kwa [dB(A)]	3
Hladina vibrací na rukojeti [m/s2]:	< 2,5
Nejistota měření K [m/s2]	1,5

Informace o vibracích a hluku
Kombinovaná hodnota vibrací ah a nejistota měření určená v souladu s normou EN 62841-1 i je uvedena v tabulce.
Hladina hluku je uvedena v souladu s EN 62841-1, hodnoty byly uvedeny výše v tabulce.

POZOR **Hluk může způsobit poškození sluchu, při práci vždy používejte chrániče sluchu!**

Uvedená celková hodnota vibrací / hluku je měřena podle standardní metody studie a může být použita k porovnání jednoho zařízení s druhým. Zadaná úroveň vibrací / hluku může být použita také pro předběžné posouzení dopadu vibrací / hluku.
Hladina vibrací / hluku při skutečném používání přístroje se může lišit od deklarované hodnoty v závislosti na způsobu používání pracovních nástrojů, zejména na typu obráběného materiálu a je třeba k určení opatření na ochranu operátora. Přesně ohodnoťte expozici v reálných podmínkách provozu, je nutné vzít v úvahu všechny části pracovního cyklu, včetně období, když zařízení je vypnuto nebo když je zapnuté, ale není právě používáno.

6. Příprava k práci

POZOR **Zařízení je součástí řady SAS+ALL, proto je pro jeho použití třeba sestavit sadu skládající se ze zařízení, baterie a nabíječky. Použití jiných baterií a nabíječek je zakázáno.**

POZOR **Všechny činnosti popsané v této kapitole provádějte s odpojenou baterií.**

Před zahájením práce sejměte ochranný kryt z nožů stříhacích nůžek. Poté zkontrolujte, zda jsou nože k sobě správně přišroubovány; v případě vůle utáhněte matici (obr. B.1). Vložte nabitý akumulátor do zásuvky nářadí. Spotřebič je nyní připraven k použití.

7. Zapnutí zařízení

POZOR **Před spuštěním zařízení je nutné provést nezbytné činnosti popsané v kapitole „Příprava k práci“.**

Přístroj je vybaven vypínačem, který zabraňuje náhodnému spuštění. Chcete-li zahradní nůžky zapnout, stiskněte spínač (uvede přístroj do pohotovostního režimu) a poté dvakrát rychle stiskněte spoušť. Přístroj je připraven k použití, což je signalizováno zvukovým signálem. Po 30 sekundách nečinnosti přejde přístroj do pohotovostního režimu a po 10 minutách se zcela vypne.

8. Používání zařízení

POZOR **Pokud se baterie zahřeje nad 40 °C, přestaňte pracovat a počkejte, až baterie vychladne.**

Řezání větví a výhonků
Doporučuje se neprovádět kolmé řezy, ale mírně šikmé řezy ve výšce asi 5 mm nad pupenem.Šikmý řez by měl být proveden tak, aby nejvyšší bod byl nad pupenem.
Řez by neměl být veden příliš blízko stonku, aby se řezná plocha mohla zacelit.
Pevný nůž by měl před zahájením řezu spočívat vnitřní hranou na kmeni nebo větvi. Při řezání tvrdých větví se může stát, že nůž větev napoprvé nepřeřízne, uvolněte spouštěcí spínač. Čepel se automaticky vrátí do původní polohy. Znovu stroj spusťte.

Nastavení otevření nože
Stroj má 4 polohy otevření čelistí. Pomocí tlačítka na krytu (Obr. A, 6) nastavte požadované otevření čelistí (indikováno LED diodami na spínači).
Zařízení je vybaveno tepelnou ochranou, která zabraňuje přehřátí motoru. Pokud se ochrana spustí, dojde k přerušení napájení a přístroj přestane pracovat. Počkejte několik minut, než teplota na motoru klesne na úroveň, která umožní opětovné zapnutí přístroje.

Použití s teleskopickým ramenem
Zahradnické nůžky jsou kompatibilní s teleskopickým ramenem DED70093. Při použití teleskopického ramene DED70093 je třeba po stisknutí spínače pohotovostního režimu dvakrát stisknout spoušť teleskopického ramene. Další podrobné informace o používání teleskopického ramene naleznete v návodu k obsluze modelu DED70093.

9. Běžná údržba

POZOR **Veškeré servisní činnosti provádějte se zařízením odpojeným od zdroje napájení.**

Pravidelně čistěte celé elektrické nářadí a zvláštní pozornost věnujte čištění větracích otvorů elektrického nářadí.
Nenabíjejte akumulátor bezprostředně po intenzivním používání. Vzhledem k vybíjecímu jevu neskladujte akumulátor zcela vybitý, protože by se pak mohl vybít pod kritickou úroveň a trvale poškodit.
Pokud se akumulátor nepoužívá, měl by být proto skladován částečně nabitý (na cca 40 %). Před úplným vybitím akumulátor znovu nabijte. Akumulátory skladujte při teplotách 10-30 °C. Při skladování za nízkých teplot rychleji ztrácí kapacitu.
Nabíjení baterie je popsáno v návodu k baterii a nabíječce z řady SAS+ALL.

POZOR **Skladovací prostor by měl být nepřístupný dětem.**

Pokud je nutné poslat přístroj do servisního střediska k opravě, chraňte jej před náhodným mechanickým poškozením a vyjměte baterii ze zásuvky nabíječky.

Jak demontovat baterii
Chcete-li vyjmout akumulátor, uchopte zařízení za rukojeť a poté stiskněte uvolňovací tlačítko umístěné na přední straně akumulátoru. Vysuňte blok akumulátorů ze zásuvky. Chcete-li nasadit blok akumulátorů, zasuňte blok akumulátorů do zásuvky a poté jej zatlačte dolů, dokud nezapadne západka rukojeti.

Montáž, výměna nářadí
Po upevnění nářadí se ujistěte, že byl pracovní nástroj správně upevněn: položte elektrické nářadí do vodorovné polohy, zkuste vysunout upevněný bit. Pokud jej nelze vysunout, byl upnut správně.

Údržba nářadí
Údržba zahrnuje údržbu nářadí a jeho příslušenství, tj. akumulátoru a nabíječky.
Nikdy neprovádějte údržbu přístroje, pokud je připojen ke zdroji napájení.

⚠ POZOR **Mohlo by dojít k vážnému zranění nebo úrazu elektrickým proudem. Před prováděním údržby vyjměte akumulátor ze zásuvky.**

Údržba přístroje spočívá v udržování všech jeho součástí nezbytných pro běžný provoz v náležité čistotě. K čištění se nesmí používat rozpouštědla, protože by mohlo dojít k nevratnému poškození krytu a dalších plastových součástí.
Akumulátor se nesmí čistit vodou, protože to může způsobit vnitřní zkrat vedoucí k trvalému poškození.

Před každým spuštěním:
- Zkontrolujte, zda nejsou ucpané nebo znečištěné větrací otvory motoru. V případě potřeby je odkryjte/vyčistěte hadříkem mírně navlhčeným vodou;

Po každém použití:
- Odpojte baterii, aby nedošlo k jejímu náhodnému zapnutí nepovolanými osobami nebo při manipulaci.

10. Náhradní díly a příslušenství

Chcete-li zakoupit náhradní díly a příslušenství, kontaktujte servis Dedra-Exim. Kontaktní údaje jsou uvedeny na 1. straně návodu.
Při objednávání náhradních dílů uveďte sériové číslo zařízení uvedené na výkonovém štítku a číslo dílu z technického výkresu.
V záruční době jsou opravy prováděny podle zásad uvedených v záručním listu. Reklamovaný výrobek odevzdejte k opravě na místě zakoupení (prodejce je povinen převzít reklamovaný výrobek), zašlete do centrálního servisu Dedra-Exim nebo zašlete do servisu nejbližšího místu bydliště. Přiložte záruční list vystavený výrobcem. Oprava bez tohoto dokumentu se bude považovat za pozáruční. Opravy po záruční době provádí centrální servis. Poškozený výrobek zašlete do servisu (náklady na zaslání hradí uživatel)

11. Svépomocné odstraňování poruch

⚠ POZOR **Před zahájením svépomocného odstraňování poruch odpojte zařízení od napájení.**

Problém	Příčina	Řešení
Spotřebič nefunguje	Nesprávně připojená baterie.	Zkontrolujte baterii.
	Vybitá baterie	Nabijte baterii
	Vypínač je vadný	Vyměňte spínač za nový - předejte přístroj do servisu.
	Zápach spálené izolace	Motor vyžaduje opravu - předejte jednotku do servisu
	Vypnula se tepelná ochrana	Počkejte několik minut, dokud teplota na motoru neklesne na úroveň, která umožní opětovné spuštění jednotky.
Motor se přehřívá	Ucpané větrací otvory	Vyfoukněte stlačeným vzduchem

12. Kompletace zařízení

1 - akumulátorové nůžky na větve - 1 ks, 2. nástrčný klíč – 1 ks. , 3. ampulový klíč – 1 ks. 4. nádržka na olej – 1 ks.

13. Informace pro uživatele o likvidaci elektrických a elektronických zařízení (týká se domácností)



Symbol uvedený na výrobcích nebo v průvodní dokumentaci označuje, že vadné elektrické nebo elektronické zařízení nesmí být likvidováno společně s domovním odpadem. Pokud potřebujete zlikvidovat, znovu použít nebo využít součástky, je správné je odnést na specializované sběrné místo, kde je přijmou zdarma. Informace o umístění sběrných míst pro použitá zařízení poskytují místní orgány, např. na svých internetových stránkách.
Správnou likvidáciou zariadenia je možné šetriť cenné zdroje a zabrániť negatívnym vplyvom na zdravie a životné prostredie v dôsledku možnej prítomnosti nebezpečných látok, zmesí a komponentov v zariadení.
Za nesprávnou likvidaci odpadu hrozí sankce podle příslušných místních předpisů.
Uživatelé v zemích EU: Pokud potřebujete zlikvidovat elektrické nebo elektronické zařízení, obraťte se na nejbližší prodejní místo nebo na svého dodavatele, který vám poskytne další informace.
Likvidace v zemích mimo Evropskou unii: Tento symbol se vztahuje pouze na země Evropské unie. Pokud si přejete tento výrobek zlikvidovat, obraťte se na místní úřady nebo prodejce, aby vám sdělil správný způsob likvidace.
V souladu s nařízením Evropského parlamentu a Rady (EU) 2023/1542 o bateriích a akumulátorech a odpadních bateriích a akumulátorech musí být vadné nebo použité baterie/akumulátory shromažďovány odděleně a předávány k ekologickému přepracování.

Záruční list

pro

.....

Katalogové číslo: …… Sériové číslo:.....

(dále jen v**ýrobek**)

Datum zakoupení výrobku: .....

Razítko prodávajícího……

Datum a podpis prodávajícího: .....

Prohlášení uživatele:

PotwiPotvrzuji, že jsem byl seznámen se záručními podmínkami a důsledky nedodržování pokynů uvedených v návodu k obsluze a záručním listu. Se záručními podmínkami souhlasím, což potvrzuji vlastnoručním podpisem:

....

datum a místo podpis uživatele

I. Odpovědnost za výrobek
1. Ručitel – DEDRA EXIM Sp. z o.o. se sídlem v Pruszkowie, adresa: ul. 3 Maja 8, 05-800 Pruszków, KRS 0000062517, Obvodní soud pro hl. město Varšavu ve Varšavě, XIV. Hospodářský odbor Celostátního soudního rejstříku, DIČ 527-020-49-33, Základní kapitál: 100 980.00 zl.
2. Podle podmínek stanovených v tomto záručním listu ručitel poskytuje záruku na výrobek, pocházející z distribuce ručitele.
3. Záruční odpovědnost za vady se týká pouze vad vzniklých z příčin tkvících ve výrobku v okamžiku jeho vydání uživateli.
4. Uživatel má nárok na bezplatnou záruční opravu výrobku, pokud vada byla zjištěná v záruční době. Provedení opravy výrobku (způsob opravy) závisí na rozhodnutí ručitele. Pokud ručitel nemůže provést opravu, vyhrazuje si právo na výměnu vadné součásti nebo celého výrobku za bezvadný, snížení ceny výrobku nebo odstoupení od smlouvy.
5. Vůči uživateli, který není spotřebitelem ve smyslu zákona ze dne 23. dubna 1964 občanský zákoník, je odpovědnost Ručitele za škody vyplývající z této záruky a/nebo v souvislosti s jejím uzavřením a plněním, bez ohledu na právní titul, omezena maximálně do výše hodnoty vadného výrobku.

II. Záruční doba

Součásti výrobku, na které se vztahuje záruka	Doba trvání záruční ochrany
DED7177	36 měsíců, počítáno od data nákupu výrobku uvedeného v tomto záručním listu

III. Podmínky uplatňování záruky
1. Przedstawienie przez Użytkownika wypełnionej karty gwarancyjnej Produktu 1. Předložení vyplněného záručního listu pro výrobek a doložení okolností nákupu výrobku, např. předložením paragonu, faktury atd. Pro správné vyřízení reklamace se doporučuje, abyste společně s výrobkem předali všechny součásti stanovené v kapitole „Kompletace“ výrobku uvedené v návodu k obsluze.
2. Dodržování pokynů uvedených v návodu k obsluze a záručním listu.
3. Záruka platí pouze na území Polska a EU.
4. Záruka se nevztahuje na vady výrobku vzniklé zejména v následku:
a. Nedodržování podmínek stanovených v návodu k obsluze, zejména v rozsahu správného provozování, údržby a čištění;
b. Používání čisticích nebo ošetřovacích prostředků v rozporu s návodem k obsluze;
c. Nevhodného skladování a přepravování výrobku;
d. Svépomocných změn a/nebo úpravy výrobku, které nebyly dohodnuty s ručitelem;
e. Používání ve výrobku provozních materiálů v rozporu s návodem k obsluze.
5. Uživatel, který není spotřebitelem ve smyslu zákona ze dne 23. dubna 1964 občanský zákoník, ztratí záruku na výrobek, na kterém:
- odstranil, změnil nebo poškodil sériová čísla, označení údajů a výkonové štítky;

- ucpávky byly poškozeny uživatelem nebo nesly stopy manipulace uživatele.
6. Upozornění! Činnosti spojené s každodenní obsluhou výrobku, vyplývající mj. z návodu k obsluze, provádí uživatel ve vlastní režii a na své náklady.

IV. Postup při reklamaci

1. V případě zjištění nesprávného provozu výrobku se před nahlášením reklamace ujistěte, že jste provedli správně všechny činnosti podrobně popsané v návodu k obsluze.
2. Reklamaci nahlaste ihned, nejlépe do 7 dnů od data zjištění vady výrobku. Uživatel, který není spotřebitelem ve smyslu zákona ze dne 23. dubna 1964 občanský zákoník, ztratí nárok na uplatnění záruky v případě nenahlášení reklamace do 7 dnů.
3. Reklamaci můžete nahlásit mj. v místě zakoupení výrobku, v záručním servisu nebo písemně na adresu: DEDRA EXIM Sp. z o.o., ul. 3 Maja 8, 05-800 Pruszków.
4. Reklamaci můžete nahlásit prostřednictvím formuláře dostupného na stránkách www.dedra.pl. („Formulář pro nahlášení reklamace“).
5. Adresy záručních servisů v jednotlivých státech jsou dostupné na stránkách www.dedra.pl. Pokud v daném státě není uveden servis, reklamační formulář zašlete na adresu: DEDRA EXIM Sp. z o.o., ul. 3 Maja 8, 05-800 Pruszków (Polska).
6. Z bezpečnostních důvodů je zakázáno používat vadný výrobek.
7. Upozornění!!! Používání vadného výrobku ohrožuje zdraví a život uživatele.
8. Povinnosti vyplývající ze záruky budou splněny do 14 pracovních dnů, počítáno ode dne doručení reklamovaného výrobku.
9. Vadný výrobek před odevzdáním do servisu vyčistěte. Reklamovaný výrobek důkladně zabezpečte proti poškození při přepravě (doporučuje se předat reklamovaný výrobek v originálním obalu).
10. Záruční doba se prodlužuje o dobu, během níž uživatel z důvodu vady výrobku, na kterou se vztahuje záruka, nemohl výrobek používat.
Záruka nevylučuje, neomezuje ani nepozastavuje nároky uživatele vyplývající z ručení za vady prodané věci.
V souladu s čl. 13 odst. 1 a 2 nařízení Evropského parlamentu a Rady (EU) 2016/679 ze dne 27. dubna 2016 o ochraně fyzických osob v souvislosti se zpracováním osobních údajů a o volném pohybu těchto údajů a o zrušení směrnice 95/46/ES Vás informujeme, že:

1. Správcem vašich osobních údajů uvedených ve formuláři je DEDRA-EXIM sp. z o.o. se sídlem v Pruszkowie, ul. 3 Maja 8, 05-800 Pruszków (dále jen: „Správce“).
2. Vaše údaje budou zpracovávány pouze pro účely provedení reklamačního řízení zařízení podle čl. 6 odst. 1 písm. b) obecného nařízení o ochraně osobních údajů (dále jen: „GDPR“) Poskytnutí údajů je dobrovolné, ale nezbytné k provedení reklamačního řízení.
3. Vaše údaje budou zpracovávány po dobu posouzení provedení reklamačního řízení a pro účely archivace v případě potřeby obrany proti eventuálním nárokům vůči Správci, nejdéle však do okamžiku jejich promlčení.
4. Vaše údaje mohou být zpřístupněny pouze subjektům, které zpracovávají údaje pro Správce na základě písemné smlouvy o pověření zpracováním osobních údajů, poskytujícím mj. technický servis, hosting nebo údržbu webových stránek, IT servis, kurýrní služby. Dodavatelé Správce jsou povinni zajistit ochranu údajů a splnit požadavky platného zákona souvisejícího s ochranou osobních údajů a nesmí využívat svěřené osobní údaje pro jiné účely než ty, které jsou uvedeny ve smlouvě se Správcem.
5. Vaše údaje nebudou zpracovávány automatizovaným způsobem, včetně profilování, a nebudou předávány do třetí země / mezinárodní organizaci.
6. Máte právo na přístup ke svým údajům a právo na jejich opravu, výmaz, omezení zpracování, právo na přenositelnost údajů, právo kdykoli vznést námitku.
7. Ve všech záležitostech souvisejících se zpracováním vašich osobních údajů Správcem nás můžete kontaktovat na e-mailové adrese: daneosobowe@dedra.pl.
8. Máte právo podat stížnost u úřadu příslušného pro ochranu osobních údajů.

SK Obsah

1. Obrázky a výkresy
2. Popis zariadenia
3. Zamýšľané použitie zariadenia
4. Obmedzenie používania
5. Technické parametre
6. Príprava na prácu/použitie
7. Zapínanie zariadenia
8. Používanie zariadenia
9. Priebežné obslužné činnosti
10. Náhradné diely, doplnky a príslušenstvo
11. Samostatné odstraňovanie porúch a problémov
12. Diely a časti zariadenia
13. Informácie pre používateľov o likvidovaní elektrických a elektronických zariadení
14. Záručný list

Preklad originálneho návodu

Vyhlásenie o zhode bolo pripojené k návodu ako samostatný dokument. Ak dané vyhlásenie o zhode chýba, je potrebné kontaktovať spoločnosť Dedra Exim Sp. z o.o.
Všeobecné pokyny pre bezpečnosť boli pripojené k návodu ako samostatná brožúra.

UPOZORNENIE. Prečítajte si všetky upozornenia označené symbolom a všetky pokyny.

Nedodržanie nasledujúcich bezpečnostných upozornení a bezpečnostných pokynov môže spôsobiť zásah elektrickým prúdom, požiar, alebo vážne poranenie.

POZOR **Zachovávajte všetky výstrahy, pokyny, odporúčania a príručky zachovajte pre prípadnú potrebu v budúcnosti.**
Zariadenie zo série SAS+ALL je navrhnuté a vyrobené na používanie iba s nabíjačkami a akumulátormi zo série SAS+ALL.

Li-Ion akumulátor a nabíjačka nie sú súčasťou súpravy kúpeného zariadenia, ale sa kupujú osobitne. Používanie iných akumulátorov a nabíjačiek, než sú určené pre toto zariadenie, je zakázané.

2. Popis zariadenia

Obr. A: 1 - Pevný nôž, 2 - Pohyblivý nôž, 3 - Matica, 4 - Zásuvka na batériu, 5 - Tlačidlo spínača, 6 - Pohotovostný spínač

3. Určenie zariadenia

Prístroj je určený na ošetrovanie stromov, prerezávanie čerstvých výhonkov a konárov v domácich záhradách a sadoch s priemerom nie väčším, ako je hodnota uvedená v technických údajoch. Akumulátorové nožnice môžu byť alternatívou k tradičným ručným záhradným nožniciam, poskytujú veľký komfort a znižujú vnímanú únavu obsluhy počas práce.
Zariadenie je určené na používanie pri rekonštrukčno-stavebných prácach, v dielňach a v servisoch, pri amatérskych w prácach, pričom musia byť dodržané podmienky používania a prípustné prevádzkové podmienky, ktoré sú uvedené v používateľskej príručke.

4. Obmedzenia používania

POZOR **Zariadenie sa môže používať iba v súlade pokynmi, ktoré sú uvedené v „Povolených prevádzkových podmienkach“.**

POZOR **Neautorizované zásahy a zmeny mechanickej konštrukcie a elektrických prvkov zariadenia, ako aj nedodržiavanie pokynov uvedených v používateľskej príručke, sú protiprávne a znamenajú okamžitú stratu Záručných práv a Vyhlásenie o zhode prestáva platiť.**

V prípade použitia zariadenia v rozpore z jeho určením, alebo s pokynmi uvedenými v používateľskej príručke, záruka udelená na zariadenie prestáva automaticky platiť.

Prípustné pracovné podmienky
S1 - nepretržitá prevádzka a iné.
Teplotný rozsah nabíjania batérie 10 - 30 °C. Nevystavujte teplotám nad 40 °C.

5. Technické údaje

Model zariadenia	**DED7177**
Pracovné napätie [V]	18 d.c.
Max. priemer rezu [mm]	30
Hlučnosť	
Úroveň akustického tlaku LPA [dB(A)]	< 70
Odchýlka (nepresnosť) merania Kpa [dB(A)]	3
Úroveň akustického výkonu LwA [dB(A)]	< 80
Odchýlka (nepresnosť) merania Kpa [dB(A)]	3
Úroveň vibrácií na rukoväti [m/s2]:	< 2,5
Odchýlka (nepresnosť) merania K [m/s2]	1,5

Informácie o vibráciách a hlučnosti

Celková hodnota vibrácií a_h a neistota merania sú stanovené v súlade s normou EN 62841-1 a sú uvedené v tabuľke.
Emisia hluku bola stanovená v súlade s EN 62841-1, hodnoty sú uvedené v tabuľke vyššie.

POZOR **Hluk môže spôsobiť poškodenie sluchu, a preto počas práce vždy používajte ochranné prostriedky na uši!**

Deklarovaná celková hodnota vibrácií/hluku bola meraná v súlade so štandardnou skúšobnou metódou a môže byť použitá na porovnanie

jedného zariadenia z druhým. Uvedená úroveň vibrácií/ hluku môže byť tiež použitá na predbežné posúdenie vystavenia na vibrácie/hluk.
Úroveň vibrácií/hluku sa počas skutočného používania zariadenia môže líšiť od deklarovaných hodnôt, v závislosti na spôsobe používania pracovných nástrojov, najmä od typu spracovaného výrobku a od potreby určenia opatrení zameraných na ochranu operátora. Pre presné posúdenie vystavenia v reálnych podmienkach používania, je potrebné pamätať o všetkých častiach prevádzkového cyklu, vrátane času, keď je zariadenie celkom vypnutý, alebo ak je zapnuté, ale nie je používané.

6. Príprava na prácu/použitie

⚠ POZOR **Zariadenie patrí do série výrobkov SAS+ALL, preto, aby ste ho mohli používať, musíte doplniť súpravu (komplet), ktorá sa skladá zo zariadenia, akumulátora a nabíjačky. Používanie iných akumulátorov a nabíjačiek je zakázané.**

⚠ POZOR **Všetky činnosti opísané v tejto kapitole vykonávajte iba vtedy, keď je odpojená batéria.**

Pred začatím práce odstráňte ochranný kryt z nožov záhradníckych nožníc. Potom skontrolujte, či sú nože správne priskrutkované; ak je vôľa, dotiahnite maticu (obr. B.1). Nabitú batériu vložte do zásuvky náradia. Prístroj je teraz pripravený na použitie

7. Zapínanie zariadenia

⚠ POZOR **⚠ POZOR** **Predtým, než zariadenie spustíte, bezpodmienečne vykonajte činnosti, ktoré sú opísané v kapitole „Príprava na prácu/používanie“.**

Prístroj je vybavený vypínačom, ktorý zabraňuje náhodnému spusteniu. Ak chcete nožnice zapnúť, stlačte spínač (uvedie prístroj do pohotovostného režimu) a potom rýchlo stlačte spúšť 2 krát. Prístroj je pripravený na použitie, čo signalizuje pípnutie. Po 30 sekundách nečinnosti prejde jednotka do pohotovostného režimu a po 10 minútach sa úplne vypne.

8. Používanie zariadenia

⚠ POZOR **Ak sa akumulátor zohreje nad +40 °C, prerušte prácu a počkajte, kým akumulátor dostatočne nevychladne.**
Počas používania zariadenia bezpodmienečne dodržiavajte všetky bezpečnostné zásady a odporúčania, ktoré sú opísané v bezpečnostných pokynoch.

Rezanie konárov a výhonkov
Odporúča sa, aby sa rezy nerobili kolmo, ale mierne šikmo a vo výške približne 5 mm nad púčikom.Šikmý rez by sa mal vykonať tak, aby bol najvyšší bod nad púčikom.
Rez by sa nemal vykonávať príliš blízko kmeňa, aby sa rezná plocha mohla zahojiť.
Pred začatím rezu by mal pevný nôž spočívať vnútorným okrajom na kmeni alebo konári. pri rezaní tvrdých konárov sa môže stať, že nôž na prvý raz konár neodreže, uvoľnite spúšť spínača. Čepeľ sa automaticky vráti do pôvodného stavu. Znovu spustite prístroj.

Nastavenie otvárania čeľustí
Prístroj má 4 polohy otvárania čeľustí. Pomocou tlačidla na kryte (obr. A, 6) nastavte požadované otvorenie čeľustí (indikované LED diódami na spínači).
Zariadenie je vybavené tepelnou ochranou, ktorá zabraňuje prehriatiu motora. Ak sa ochrana spustí, preruší sa napájanie a zariadenie prestane pracovať. Počkajte niekoľko minút, kým teplota na motore neklesne na úroveň, ktorá umožní opätovné zapnutie jednotky.

Použitie s teleskopickou tyčou
Nožnice sú kompatibilné s teleskopickou tyčou DED70093. Pri použití teleskopickej tyče DED70093 je potrebné po stlačení prepínača do pohotovostného režimu dvakrát stlačiť spúšť teleskopickej tyče. Ďalšie podrobné informácie o používaní teleskopickej tyče nájdete v návode na použitie k modelu DED70093.

9. Priebežné obslužné činnosti

⚠ POZOR **Všetky činnosti súvisiace s obsluhou zariadenia vykonávajte iba vtedy, keď je zariadenie odpojené od napájania.**

Pravidelne čistite celé elektrické náradie, pričom venujte osobitnú pozornosť čisteniu vetracích otvorov elektrického náradia.
Akumulátor nenabíjajte bezprostredne po intenzívnom používaní. Kvôli vybíjaciemu javu neskladujte akumulátor úplne vybitý, pretože sa potom môže vybiť pod kritickú úroveň a trvalo sa poškodiť.
Ak sa akumulátor nepoužíva, mal by sa preto skladovať čiastočne nabitý (na približne 40 %). Pred úplným vybitím akumulátora ho znovu nabite. Akumulátory skladujte pri teplote 10-30 °C. Pri skladovaní pri nízkych teplotách rýchlejšie stráca kapacitu.
Nabíjanie batérie je popísané v návode na použitie batérie a nabíjačky z radu SAS+ALL.

⚠ POZOR **Skladovací priestor by mal byť neprístupný deťom.**

Ak je potrebné poslať zariadenie do servisného strediska na opravu, chráňte ho pred náhodným mechanickým poškodením a vyberte batériu zo zásuvky nabíjačky.

Ako rozobrať batériu
Ak chcete vybrať akumulátor, uchopte zariadenie za rukoväť a potom stlačte uvoľňovacie tlačidlo umiestnené na prednej strane akumulátora. Vysuňte batériový blok zo zásuvky. Ak chcete nasadiť akumulátor, zasuňte akumulátor do zásuvky a potom ho stlačte, kým nezapadne západka rukoväte.

Montáž, výmena nástroja
Po upevnení náradia sa uistite, či bolo pracovné náradie správne upevnené: položte elektrické náradie do vodorovnej polohy, skúste vysunúť upevnený bit. Ak sa nedá vysunúť, bol upnutý správne.

Údržba náradia
Údržba zahŕňa údržbu náradia a jeho príslušenstva, t. j. akumulátora a nabíjačky.
Nikdy nevykonávajte údržbu zariadenia, keď je pripojené k zdroju napájania.

Môže dôjsť k vážnemu poraneniu alebo úrazu elektrickým prúdom. Pred vykonávaním údržby vyberte akumulátor zo zásuvky.

Údržba zariadenia spočíva v udržiavaní všetkých jeho komponentov potrebných na normálnu prevádzku v čistote. Na čistenie sa nesmú používať žiadne rozpúšťadlá, pretože by mohlo dôjsť k nenapraviteľnému poškodeniu krytu a ostatných plastových komponentov.
Batéria sa nesmie čistiť vodou, pretože to môže spôsobiť vnútorné skraty vedúce k trvalému poškodeniu.

Pred každým spustením:
- Skontrolujte, či nie sú upchaté alebo znečistené vetracie otvory motora. V prípade potreby ich odkryte/vyčistite handričkou mierne navlhčenou vodou;

Po každom použití:
- Odpojte batériu, aby ste zabránili náhodnej aktivácii neoprávnenými osobami alebo počas manipulácie.

10. Náhradné diely, doplnky a príslušenstvo

Keď chcete kúpiť náhradné diely alebo príslušenstvo, obráťte sa na servis Dedra Exim. Kontaktné údaje sú uvedené na 1. strane príručky.
Pri objednávaní náhradných dielov vždy uveďte číslo šarže/série, ktoré je uvedené na výrobnom štítku, ako aj číslo dielu, ktoré je uvedené na schematickom nákrese zariadenia.
Počas trvania záručnej lehoty sú prípadné opravy vykonávané podľa zásad uvedených v záručnom liste. Reklamovaný výrobok odovzdajte na opravu v mieste nákupu (predajca je povinný prijať reklamovaný výrobok), alebo ho zašlite do centrálneho servisu Dedra Exim alebo do servisu, ktorý je najbližšie pri mieste nákupu (zoznam servisov nájdete na webovom sídle www.dedra.pl). Pripojte vyplnený záručný list. Prosíme, nezabudnite na to. Po skončení záručnej lehoty opravy vykonáva centrálny servis. Poškodený výrobok pošlite do servisu (náklady na zásielku hradí používateľ).

11. Samostatné odstraňovanie porúch a problémov

⚠ POZOR **Predtým, než začnete samostatne odstraňovať prípadnú poruchu, zariadenie odpojte od el. napätia.**

Problém	Príčina	Riešenie
Spotrebič nefunguje	Nesprávne pripojená batéria.	Skontrolujte batériu.
	Vybitá batéria	Nabite batériu
	Spínač je chybný	Vymeňte spínač za nový - odovzdajte zariadenie do servisu
	Zápach spálenej izolácie	Motor potrebuje opravu - odovzdajte jednotku do servisu
	Vypína sa tepelná ochrana	Počkajte niekoľko minút, kým teplota na motore neklesne na úroveň, ktorá umožní opätovné spustenie jednotky.
Motor sa prehrieva	Vzduchové otvory sú upchaté	Vyfúknite stlačeným vzduchom

12. Diely a časti zariadenia

1 - akumulátorové nožnice - 1 ks, 2. nástrčný kľúč – 1 ks. 3. kľúč na ampulky – 1 ks. 4. olejová nádrž – 1 ks.

13. Informácie pre užívateľov k likvidácii elektrických alebo elektronických zariadení (tykajúce są domácností)



Symbol uvedený na výrobkoch alebo v sprievodnej dokumentácii označuje, že chybné elektrické alebo elektronické zariadenia sa nesmú likvidovať spolu s domovým odpadom. Ak potrebujete zlikvidovať, opätovne použiť alebo zhodnotiť komponenty, správne je odovzdať ich na špecializovanom zbernom mieste, kde ich prijmú bezplatne. Informácie o umiestnení zberných miest pre použité zariadenia poskytujú miestne orgány, napr. na svojich webových stránkach.
Správnou likvidáciou zariadenia je možné šetriť cenné zdroje a zabrániť negatívnym vplyvom na zdravie a životné prostredie v dôsledku možnej prítomnosti nebezpečných látok, zmesí a komponentov v zariadení.
Za nesprávnu likvidáciu odpadu hrozia sankcie podľa príslušných miestnych predpisov.
Používatelia v krajinách EÚ: Ak potrebujete zlikvidovať elektrické alebo elektronické zariadenie, obráťte sa na najbližšie predajné miesto alebo na svojho dodávateľa, ktorý vám poskytne ďalšie informácie.
Likvidácia v krajinách mimo Európskej únie: Tento symbol sa vzťahuje len na krajiny Európskej únie. Ak chcete tento výrobok zlikvidovať, obráťte sa na miestne úrady alebo predajcu, ktorý vám poskytne informácie o správnom spôsobe likvidácie.
V súlade s nariadením Európskeho parlamentu a Rady (EÚ) 2023/1542 o batériách a akumulátoroch a použitých batériách a akumulátoroch sa musia chybné alebo použité batérie/akumulátory zbierať oddelene a odovzdať na ekologické spracovanie.

Záručný list

na

……..

Katalógové č :…… Číslo šarže: .....

(ďalej len Výrobok)

Dátum nákupu výrobku: .....

Pečiatka predajcu

Dátum a podpis predajcu: .....

Vyhlásenie Užívateľa:

Potvrdzujem, že som bol oboznámený so záručnými podmienkami, ako aj s následkami nedodržiavania pokynov a odporúčaní, ktoré sú uvedené v užívateľskej príručke a v záručnom liste. Záručné podmienky sú mi známe, čo potvrdzujem vlastnoručným podpisom:

....

dátum a miesto podpis Užívateľa

I. Zodpovednosť za Výrobok

1. Ručiteľ - spoločnosť „DEDRA EXIM sp. z o.o.“ sídliaca v meste: Pruszków, na adrese: ul. 3 Maja 8, 05-800 Pruszków, Poľsko, zapísaná do obchodného registra pod číslom KRS 0000062517 vedenom oblastným súdom pre hlavné mesto Varšava vo Varšave, 14. ekonomické oddelenie Štátneho súdneho registra, IČ DPH: PL 5270204933, základné imanie: 100 980,00 PLN.
2. Podľa podmienok stanovených týmto záručným listom Ručiteľ udeľuje záruku na Výrobok, pochádzajúci z distribúcie Ručiteľa.
3. Zodpovednosť na základe záruky sa vzťahuje iba na chyby, ktoré vznikli následkom príčin nachádzajúcich sa vo Výrobku v momente jeho vydania Užívateľovi.
4. Na základe záruky Užívateľ získava právo na bezplatnú opravu výrobku, ak sa chyba objaví počas trvania záručnej lehoty. Spôsob opravy Výrobku (metóda vykonania opravy) závisí od rozhodnutia Ručiteľa. V prípade, ak Ručiteľ uzná, že Výrobok sa nedá opraviť, Ručiteľ si vyhradzuje právo vymeniť chybný prvok alebo celý Výrobok na výrobok bez chýb, právo na zníženie ceny Výrobku alebo právo na odstúpenie od dohody.
5. Voči Užívateľovi, ktorý nie je konzumentom v zmysle zákona z 23. apríla 1964 Občiansky zákonník, zodpovednosť Ručiteľa za škody vyplývajúce z tejto záruky a/alebo ktoré súvisia s jej uzatvorením a realizáciou, bez ohľadu na právny základ, je obmedzená maximálne do výšky hodnoty chybného Výrobku.

II. Záručná lehota

Prvky Výrobku na ktoré sa vzťahuje záruka	Trvanie záručnej ochrany
DED7177	36 mesiacov od dňa nákupu Výrobku, ktorý je uvedený v tomto záručnom liste

III. Podmienky využitia záruky

1. Užívateľ je povinný predstaviť vyplnený Záručný list výrobku, ako aj náležitý doklad o nákupe Výrobku, napr. predstavením pokladničného bloku, faktúry ap. Aby reklamačný proces prebiehal efektívne odporúčame, aby Užívateľ spolu s reklamovaným výrobkom doručil všetky prvky vymenované v kapitole užívateľskej príručky výrobku „Diely a časti“.
2. Užívateľ je povinný dodržiavať pokyny a odporúčania uvedené v užívateľskej príručke a v záručnom liste.
3.Záruka platí iba na území Poľskej republiky a členských štátov EÚ.
4. Záruka sa nevzťahuje na chyby, ktoré vznikli (predovšetkým) následkom:
a. Nedodržania podmienok určených v užívateľskej príručke, predovšetkým podmienok správneho používania, prevádzky, údržby a čistenia
b. Použitia na čistenie alebo na údržbu nevhodných prípravkov, nezhodne s užívateľskou príručkou;
c. Nevhodného uchovávania a prepravy výrobku;
d. Vykonania neautorizovaných zmien a/alebo iných zásahov do výrobku, na ktoré výrobca nevyjadril súhlas;
e. Použitím vo výrobku/s výrobkom nevhodných prevádzkových materiálov,
nezhodne s užívateľskou príručkou.
5. Užívateľ, ktorý nie je konzumentom v zmysle zákona z 23. apríla 1964 Občiansky zákonník, stráca záručné práva na výrobok, v ktorom:
- sériové čísla, označenia dátumov a výrobné štítky boli odstránené, zmenené alebo poškodené;
- boli poškodené plomby alebo sú na nich viditeľné stopy manipulácie.
6. Pozor! Činnosti súvisiace s každodennou obsluhou výrobku, vyplývajúce medzi iným z užívateľskej príručky, Užívateľ vykonáva vlastnými silami a na vlastné náklady.

IV. Reklamačná procedúra

1. V prípade, ak Užívateľ objaví, že Výrobok nefunguje správne, ešte pred zložením reklamácie je povinný uistiť sa, či boli náležite vykonané všetky stanovené činnosti, predovšetkým tie uvedené v užívateľskej príručke.
2. Reklamácia musí byť podaná bezodkladne, najlepšie v priebehu 7 dní od dňa, v ktorom sa prejavila (objavila) chyba Výrobku. Užívateľ, ktorý nie je konzumentom v zmysle zákona z 23. apríla 1964 Občiansky zákonník, stráca práva vyplývajúce z tejto záruky v prípade, ak reklamáciu nepodá v priebehu 7 dní od dňa, v ktorom sa prejavila (objavila) chyba Výrobku.
3. Reklamáciu môžete podať medzi inými na mieste, v ktorom ste výrobok kúpili, v záručnom servise alebo poštou na adresu: DEDRA EXIM sp. z o.o., ul. 3 Maja 8, 05-800 Pruszków, Poľsko.
4. Užívateľ môže podať reklamáciu prostredníctvom formulára, ktorý je dostupný na webovej stránke www.dedra.pl. („Formulár podania reklamácie na základe udelenej záruky”).
5. Adresy záručných servisov v jednotlivých štátoch sú zverejnené na webovej stránke www.dedra.pl. V prípade, ak v danom štáte sa nenachádza záručný servis, odporúčame reklamovaný výrobok doručiť na adresu: DEDRA EXIM sp. z o.o. ul. 3 Maja 8, 05-800 Pruszków, Poľsko.
6. Vzhľadom na bezpečnosť Užívateľa, nefunkčný (chybný) výrobok sa v žiadnom prípade nesmie používať.
7. Pozor!!! Používanie nefunkčného (chybného) výrobku je nebezpečné pre zdravie a život Užívateľov.
8. Povinnosti vyplývajúce z udelenej záruke budú vyplnené v lehote 14 pracovných dní počítajúc od dňa doručenia reklamovaného Výrobku Užívateľom.
9. Pred zaslaním reklamácie odporúčame reklamovaný Výrobok náležite očistiť. Odporúčame reklamovaný Výrobok dôkladne zabezpečiť pre prípadným poškodeniami počas prepravy (reklamovaný Výrobok odporúčame doručiť v originálnom obale).
10. Záručná lehota sa predlžuje o čas, počas ktorého Užívateľ následkom chyby (nefunkčnosti) výrobku, na ktorú sa vzťahovala záruka, nemohol Výrobok používať.
Záruka nevylučuje, neobmedzuje a ani nepozastavuje právo Užívateľa (kupujúceho) na základe príslušných predpisov o ručení za chyby predanej veci.
Záruka nevylučuje, neobmedzuje a ani nepozastavuje právo Užívateľa (kupujúceho) na základe príslušných predpisov o ručení za chyby predanej veci.
V súlade s článkom 13 ods. 1 a 2 nariadenia Európskeho parlamentu a Rady (EÚ) 2016/679 z 27. apríla 2016 o ochrane fyzických osôb pri spracúvaní osobných údajov a o voľnom pohybe takýchto údajov, ktorým sa zrušuje smernica 95/46/ES, vás informujeme

1. Správcom vašich osobných údajov, ktoré ste uviedli vo formulári, je spoločnosť „DEDRA-EXIM Sp. z o.o.“ so sídlom v meste Pruszków na adrese: ul. 3 Maja 8, 05-800 Pruszków, Poľsko (ďalej len: „Správca”).
2. Vaše osobné údaje budú spracúvané výhradne s cieľom realizácie záručnej procedúry zariadenia, a to v súlade s článkom 6 ods. 1 písmeno b) všeobecného nariadenia o ochrane údajov (ďalej len: „GDPR“). Uvedenie osobných údajov je dobrovoľné, avšak nevyhnutné na realizáciu záručnej procedúry.

3. Vaše osobné údaje budú spracúvané počas posudzovania a realizácie záručnej procedúry, ako aj na archívne účely v prípade potreby obhajoby pred prípadnými nárokmi a požiadavkami voči Správcovi, avšak nie dlhšie až do momentu premlčania týchto nárokov a požiadaviek.
4. Vaše údaje môžu byť zverejnené výhradne len tým subjektom, ktoré spracúvajú tieto údaje v mene a pre Správcu, a to na základe písomnej dohody o zverení spracúvania osobných údajov, tzn. firmy, ktoré okrem iného poskytujú technický servis, hostingové služby alebo služby obsluhy webových stránok, IT obsluhy, ako aj kuriérskym firmám. Dodávatelia Správcu sú povinní zaručiť zabezpečenie údajov a splniť požiadavky platnej legislatívy ohľadne ochrany osobných údajov, a zverené osobnú údaje nesmú byť používané na iné účely než tie, ktoré stanovuje dohoda uzatvorená so Správcom.
5. Vaše údaje nebudú spracúvané automatickým spôsobom, vrátane rôznych foriem profilovania, ani nebudú odovzdané do tretieho štátu/medzinárodnej organizácii.
6. Máte právo na prístup k vašim osobným údajom, ako aj právo na ich opravenie, doplnenie, odstránenie, obmedzenie spracúvania, prenesenie údajov, podanie námietky, a to v ľubovoľnej chvíli.
7. Vo všetkých záležitostiach, ktoré súvisia so spracúvaním vašich osobných údajov Správcom, môžete sa na Správcu obrátiť písomne na e-mailovú adresu: daneosobowe@dedra.pl.
8. Máte právo podať sťažnosť príslušnému dozornému orgánu, ktorý zodpovedá za dohľad nad ochranou osobných údajov.

LT Turinys

1. Nuotraukos ir piešiniai
2. Prietaiso aprašas
3. Prietaiso paskirtis
4. Naudojimo apribojimai
5. Techniniai duomenys
6. Paruošimas darbui
7. Prietaiso įjungimas
8. Prietaiso naudojimas
9. Einamieji naudojimo veiksmai
10. Atsarginės dalys ir reikmenys
11. Savarankiškas defektų pašalinimas
12. Prietaiso elementai
13. Informacija naudotojams apie elektros ir elektronikos prietaisų pašalinimą
14. Garantijos lapas

Originalios instrukcijos vertima
Atitikties deklaracija buvo pridėta prie instrukcijos kaip atskiras dokumentas. Atveju, kai nebus atitikties deklaracijos reikia susisiekti su Dedra Exim Sp. z o.o.
Bendrosios saugumo sąlygos buvo pridėtos prie instrukcijos kaip atskira brošiūra.

⚠ ĮSPĖJIMAS Perskaityti visus įspėjimus pažymėtus ⚠ simboliu ir visas instrukcijas. Žemiau pateiktų įspėjimų ir saugos nurodymų nesilaikymas, gali būti elektros srovės smūgio, gaisro ar sunkių sužalojimų priežastimi.

Išsaugoti visus įspėjimus ir instrukcijas ateičiai.

⚠ DEMESIO Prietaisas iš SAS+ALL linijos buvo suprojektuota darbui tik su krovikliais bei akumuliatoriais su iš SAS+ALL linijos.

Li-Ion akumuliatorius ir kroviklis nėra įgyto prietaiso įranga ir reikia juos įsigyti atskirai. Skirtingų negu tam prietaisui skirtų akumuliatorių ir kroviklių naudojimas yra draudžiamas.

2. Prietaiso aprašas

Pav. A: 1 - fiksuotas peilis, 2 - judantis peilis, 3 - veržlė, 4 - akumuliatoriaus lizdas, 5 - jungiklio mygtukas, 6 - budėjimo režimo jungiklis

3. Prietaiso paskirtis

Prietaisas skirtas medžių priežiūrai, šviežių ūglių ir šakų genėjimui namų soduose ir soduose, kurių skersmuo neviršija techniniuose duomenyse nurodytos vertės. Akumuliatorinis genėtuvas gali būti alternatyva tradicinėms rankinėms sodo genėjimo žirklėms, užtikrinantis didelį komfortą ir mažinantis jaučiamą operatoriaus nuovargį darbo metu.
Prietaisą leidžiama naudoti atliekant remonto ir statybos darbus remonto dirbtuvėse, mėgėjų darbus laikantis naudojimo instrukcijoje nurodytų naudojimo sąlygų ir leistinų eksploatavimo sąlygų.

4. Naudojimo apribojimai

⚠ DEMESIO Prietaisas gali būti naudojamas vien tik pagal pateiktas "Priimtinas darbo sąlygas".

⚠ DEMESIO Savaiminiai pakeitimai mechaninei ir elektros statyboje, visi modifikavimai, naudojimo veiksmai, neaprašyti instrukcijoje bus traktuojami kaip neteisėti ir priveda prie staigaus garantijos teisės praradimo, o atitikties garantija praras galiojimą.

Naudojimas ne pagal naudojimo instrukcijos nuorodas ir paskirtį prives prie staigaus garantijos teisės praradimo

Priimtinos darbo sąlygos
S1 - nepertraukiamas veikimas ir kt.
Akumuliatoriaus įkrovimo temperatūros diapazonas 10-30 °C. Nelaikykite aukštesnėje nei 40 °C temperatūroje.

5. Techniniai duomenys

Prietaiso modelis	**DED7177**
Darbo įtampa [V]	18 d.c.
Maksimalus pjovimo skersmuo [mm]	30
Skleidžiamas triukšmas:	
Garso slėgio lygis LPA [dB(A)]	< 70
Matavimo neapibrėžtis Kpa [dB(A)]	3
Liūto garso galios lygis [dB(A)]	< 80
Matavimo neapibrėžtis Kwa [dB(A)]	3
Vibracijų ant rankenos lygis [m/s2]:	< 2,5
Matavimo neapibrėžtis K [m/s2]	1,5

Informacija apie virpesius ir triukšmą
Virpesių bendra vertė a_h o taip pat matavimo neapibrėžtis, nustatyta pagal normą EN 62841-1 i pateikta lentelėje.
Triukšmo sklidimas buvo nustatytas pagal EN 62841-1, vertės pateikiamos aukščiau lentelėje.

⚠ DEMESIO Triukšmas gali privesti prie klausos pažeidimo, darbo metu visada reikia naudoti klausos apsaugos priemones!

Triukšmas gali privesti prie klausos pažeidimo, darbo metu visada reikia naudoti klausos apsaugos priemones!
Deklaruojama bendra vertė: virpesių/triukšmo buvo sumatuota pagal standartinę matavimo metodą ir gali būti panaudojama vieno su kitu įtaisu palyginimui. Pateiktas virpesių/triukšmo palyginimas gali būti panaudojimas pirminei /virpesių/triukšmo grėsmės vertinimui.
Virpesių virpesių/triukšmo lygis realaus įtaiso naudojimo metu, gali skirtis nuo deklaruojamų verčių, priklausomai nuo darbinių įrankių panaudojimo būdo, ypatingai nuo naudojamo įrankio rūšies, o taip pat nuo priemonių, saugančių operatorių nustatymo būtinumo. Kad tiksliai nustatyti grėsmę realiose naudojimo sąlygose, reikia atsižvelgti į visas operacinio ciklo dalis, į kurias taip pat įeina laikotarpiai, kuomet įtaisas yra išjungtas arba įjungtas, bet nėra naudojamas darbui.

6. Paruošimas darbui

⚠ DEMESIO Prietaisas yra SAS+ALL linijos dalimis, todėl, kad juo naudotis, reikia sukomplektuoti rinkinį, susidedantį iš prietaiso, akumuliatoriaus ir kroviklio. Draudžiama naudoti skirtingus akumuliatorius ir kroviklius.
Visi šiame skyriuje aprašyti veiksmai turi būti atliekami esant atjungtai baterijai.

Prieš pradėdami darbą nuimkite nuo genėjimo žirklių peilių apsaugą. Tada patikrinkite, ar ašmenys tinkamai prisukti; jei yra laisvumas, priveržkite veržlę (B.1 pav.). Įdėkite įkrautą akumuliatorių į įrankio lizdą. Dabar prietaisas paruoštas naudoti.

7. Prietaiso įjungimas

⚠ DEMESIO Prieš prietaiso įjungimą būtinai reikia atlikti veiksmus nurodyti „Paruošimas darbui“ skyriuje.

Įrenginys turi įjungimo ir išjungimo jungiklį, kad būtų išvengta atsitiktinio paleidimo. Norėdami įjungti žirkles, paspauskite jungiklį (įrenginys įjungiamas į budėjimo režimą), tada 2 kartus greitai paspauskite gaiduką. Įrenginys yra paruoštas naudoti, apie tai praneša garsinis signalas. Po 30 sekundžių neveikimo įrenginys pereina į budėjimo režimą, o po 10 minučių visiškai išsijungia.

8. Prietaiso naudojimas

⚠ DEMESIO Kuomet akumuliatorius įšyla virš 40°C, reikia pertraukti darbą ir palaukti kol akumuliatorius atauš.
Darbo su prietaisu metu, būtina laikytis visų saugos taisyklių ir rekomendacijų, aprašytų saugos sąlygose.

Šakų ir ūglių pjovimas
Rekomenduojama genėti ne statmenai, o šiek tiek pasvirus ir maždaug 5 mm aukštyje virš pumpuro.Pjūvį reikia atlikti taip, kad aukščiausias taškas būtų virš pumpuro.
Pjūvis neturėtų būti daromas per arti kamieno, kad pjūvio vieta galėtų užgyti.
Prieš pradėdami pjūvį, fiksuotas peilis vidine briauna turi remtis į stiebą ar šaką. pjaunant kietas šakas, peilis gali nenupjauti šakos iš pirmo karto,

atleiskite jungiklio gaiduką. Ašmenys automatiškai grįš į pradinę būseną. Iš naujo įjunkite įrenginį.

Žandikaulių atidarymo reguliavimas
Įrenginys turi 4 žandikaulių atidarymo padėtis. Ant korpuso esančiu mygtuku (A pav., 6) nustatykite pageidaujamą žandikaulių atidarymo padėtį (ją rodo jungiklio šviesos diodai).
Įrenginyje yra šiluminės apsaugos įtaisas, apsaugantis variklį nuo perkaitimo. Suveikus apsaugai, bus nutrauktas elektros energijos tiekimas ir įrenginys nustos veikti. Palaukite kelias minutes, kol variklio temperatūra nukris iki tokio lygio, kad įrenginį būtų galima vėl įjungti.

Naudojimas su išsikišimo rankena
Genėtuvas suderinamas su išsikišimo rankena DED70093. Naudojant išsikišimo rankeną DED70093, paspaudus budėjimo režimo jungiklį, reikia du kartus paspausti išsikišimo rankenos gaiduką. Daugiau išsamios informacijos apie išsikišimo rankenos naudojimą rasite DED70093 naudojimo instrukcijoje.

9. Einamieji naudojimo veiksmai

DEMESIO **Visus naudojimo veiksmus atlikti esant atjungtam nuo maitinimo šaltinio prietaisui. Grandininio pjūklo naudojimo metu visada reikia mūvėti apsaugines pirštines, kad išvengti sužalojimų.**

Reguliariai valykite visą elektrinį įrankį, ypatingą dėmesį skirdami elektrinio įrankio ventiliacijos angų valymui.
Venkite įkrauti akumuliatorių iš karto po intensyvaus naudojimo. Dėl išsikrovimo reiškinio nelaikykite visiškai išsikrovusio akumuliatoriaus paketo, nes tuomet jis gali išsikrauti žemiau kritinio lygio ir negrįžtamai sugesti.
Todėl nenaudojamą akumuliatorių reikia laikyti iš dalies įkrautą (maždaug iki 40 %). Įkraukite akumuliatorių, kol jis visiškai neišsikrovė. Akumuliatorius laikykite 10-30 °C temperatūroje. Laikomas žemesnėje temperatūroje jis greičiau praras talpą.
Akumuliatoriaus įkrovimas aprašytas akumuliatoriaus ir įkroviklio iš SAS+ALL linijos instrukcijose.

DEMESIO **Sandėliavimo vieta turi būti neprieinama vaikams.**
Jei reikia siųsti prietaisą į techninės priežiūros centrą remontuoti, apsaugokite jį nuo atsitiktinių mechaninių pažeidimų ir išimkite akumuliatorių iš įkroviklio lizdo.

Kaip išardyti akumuliatorių
Norėdami išimti akumuliatorių, paimkite prietaisą už rankenos ir paspauskite atleidimo mygtuką, esantį akumuliatoriaus priekinėje dalyje. Išstumkite akumuliatoriaus bloką iš lizdo. Norėdami įdėti akumuliatorių bloką, įstumkite akumuliatorių bloką į akumuliatoriaus lizdą, tada spauskite žemyn, kol užsifiksuos rankenos fiksatorius.

Įrankio montavimas, keitimas
Pritvirtinę įrankį, įsitikinkite, kad darbinis įrankis pritvirtintas teisingai: padėkite elektrinį įrankį horizontaliai, pabandykite ištraukti pritvirtintą antgalį. Jei jo negalima išstumti, vadinasi, jis buvo užfiksuotas teisingai.

Įrankio priežiūra
Techninė priežiūra apima įrankio ir jo priedų, t. y. akumuliatoriaus ir įkroviklio, priežiūrą.

DEMESIO **Niekada neatlikite prietaiso techninės priežiūros, kai jis yra prijungtas prie maitinimo šaltinio.**

Gali būti rimtai sužalotas arba nutrenktas elektros srovės. Prieš atlikdami techninės priežiūros darbus ištraukite akumuliatorių iš lizdo.
Prietaiso techninę priežiūrą sudaro visų jo sudedamųjų dalių, būtinų normaliam veikimui, tinkamos švaros palaikymas. Valymui negalima naudoti tirpiklių, nes tai gali nepataisomai sugadinti korpusą ir kitus plastikinius komponentus.
Akumuliatoriaus negalima valyti vandeniu, nes dėl to gali įvykti vidinis trumpasis jungimas, galintis sukelti negrįžtamus pažeidimus.

Prieš kiekvieną paleidimą:
- Patikrinkite, ar variklio ventiliacijos angos neuždengtos ir neužterštos. Jei reikia, atidenkite ir (arba) išvalykite šiek tiek vandeniu sudrėkinta šluoste;

Po kiekvieno naudojimo:
- Atjunkite akumuliatorių, kad jį netyčia neįjungtų neįgalioti asmenys arba kad jis nebūtų tvarkomas.

10. Atsarginės dalys ir aksesuarai

Kad pirkti atsargines dalis ir aksesuarus reikia susisiekti su Dedra Exim servisu. Kontaktiniai duomenys yra 1 instrukcijos puslapyje.
Atsarginių dalių užsakymo metu prašome pateikti partijos numerį, patalpintą vardinėje lentelėje, o taip pat elemento numerį iš montavimo priešinio.
Garantinio laikotarpio galiojimo metu taisymai yra atliekami pagal taisykles pateikiamas garantijos lape. Produktą su defektais pateikite taisyti pirkimo vietoje (pardavėjas privalo priimti produktą su defektais), nusiųskite į „Dedra Exim“ centrinį servisą arba siųskite į servisą, artimiausią jūsų gyvenamosios vietos (servisų sąrašas www.dedra.pl). Maloniai prašome pridėti garantinę kortelę. Pasibaigus garantijos laikotarpiui taisymus atlieka centrinis servisas. Pažeistą produktą reikia siųsti į servisą (siuntimo išlaidas padengia vartotojas).

11. Savarankiškas defektų pašalinimas

DEMESIO **Prieš pradedant savarankišką defektų pašalinimą, išjungti prietaisą iš elektros maitinimo.**

Problema	Priežastis	Sprendimas
Prietaisas neveikia	Netinkamai prijungtas akumuliatorius.	Patikrinkite akumuliatorių.
	Akumuliatorius išsikrovęs	Įkraukite akumuliatorių
	Jungiklis sugedęs	Pakeiskite jungiklį nauju - perduokite įrenginį į servisą
	Sudegusios izoliacijos kvapas	Reikia remontuoti variklį - kreipkitės į techninės priežiūros tarnybą
	Suveikė šiluminė apsauga	Palaukite kelias minutes, kol variklio temperatūra nukris iki tokio lygio, kad būtų galima vėl įjungti įrenginį.
Variklis perkaista	Užsikimšusios oro angos	Išpūskite suslėgtu oru

12. Prietaiso elementai

1 - akumuliatorinės genėjimo žirklės - 1 vnt, 2. raktas su galvute – 1 vnt. 3. ampulės raktas – 1 vnt. 4. alyvos rezervuaras – 1 vnt.

13. Informacija naudotojams apie sunaudotos įrangos utilizavimą (taikoma naudojant buityje)



Ant gaminių arba pridedamuose dokumentuose nurodytas simbolis rodo, kad sugedusios elektros ar elektroninės įrangos negalima išmesti kartu su buitinėmis atliekomis. Jei norite atsikratyti, pakartotinai panaudoti ar utilizuoti komponentus, teisinga juos nuvežti į specializuotą surinkimo punktą, kur jie bus priimti nemokamai. Informaciją apie naudotos įrangos surinkimo vietas teikia vietos valdžios institucijos, pvz., savo interneto svetainėse.
Teisingas produkto utilizavimas padeda išsaugoti gamtos išteklius ir išvengti neigiamų padarinių žmonių sveikatai ir aplinkai, galinčių atsirasti dėl produkte esančių potencialiai pavojingų medžiagų, mišinių ir sudedamųjų dalių.
Už netinkamą atliekų šalinimą gresia baudos pagal atitinkamus vietos teisės aktus.
ES šalių naudotojai: Jei norite išmesti elektros ar elektroninę įrangą, kreipkitės į artimiausią prekybos vietą arba tiekėją, kuris jums suteiks daugiau informacijos.
šalinimas ne Europos Sąjungos šalyse: Šis simbolis taikomas tik Europos Sąjungos šalims. Jei norite išmesti šį gaminį, kreipkitės į vietos valdžios institucijas arba pardavėją dėl tinkamo šalinimo būdo.
Pagal Europos Parlamento ir Tarybos reglamentą (ES) 2023/1542 dėl baterijų ir akumuliatorių bei baterijų ir akumuliatorių atliekų, sugedusios arba panaudotos baterijos ir (arba) akumuliatoriai turi būti surenkami atskirai ir perduodami aplinkai nekenksmingam perdirbimui.

Garantinis lapas

na

.....

Katalogo Nr: …… Partijos numeris: .....

(toliau – Produktas)

Produkto pirkimo data: .....

Pardavėjo antspaudas

Pardavėjo parašas ir data: .....

Vartotojo pareiškimas:

Patvirtinu, kad buvau informuotas apie garantijos sąlygas ir taisyklių, išvardytų Naudojimo instrukcijoje ir Garantiniame lape, nepaisymo pasekmes. Šios garantijos sąlygos yra man žinomos, ką patvirtinu savo parašu:

....

data ir vieta vartotojo parašas

I. Atsakomybė už Produktą:
1. Garantijos suteikėjas – „DEDRA EXIM“ Sp. z o.o. su būstine adresu: ul. 3 Maja 8, 05-800 Pruškuvas, KRS 0000062517, Varšuvos apylinkės

teismas, Valstybinio teismo registro XIV ūkinis skyrius, Mokesčiu mokėtojo kodas 527-020-49-33, Įstatinis kapitalas: 100 980,00 PLN.
2. Šiame garantiniame lape nurodytomis sąlygomis Garantijos suteikėjas suteikia garantiją Produktui iš Garantijos suteikėjo asortimento.
3. Garantijos pagrindu atsakomybė yra priimama tik už defektus, esančius Produkte jo išdavimo Vartotojui metu.
4. Garantijos pagrindu Vartotojas gauna teisę nemokamai suremontuoti Produktą, jei defektas buvo aptiktas garantijos galiojimo metu. Apie Produkto remonto būdą (remonto atlikimo metodą) sprendžia Garantijos suteikėjas. Jei Garantijos suteikėjas nuspręstų, kad remontas yra neįmanomas, Garantijos suteikėjas pasilieka sau teisę pakeisti elementą su defektu arba visą Produktą kitu, veikiančiu teisingai, sumažinti Produkto kainą arba anuliuotu sutartį.
5. Vartotojo, kuris pagal 1964 m. balandžio 23 d. Civilinį kodeksą nėra laikomas vartotoju, atveju Garantijos suteikėjo atsakomybė dėl kompensacijos, susijusi su šia garantija ir (arba) jos sudarymu ir vykdymu, nepriklausomai nuo formos, yra apribota iki maksimaliai Produkto su defektu vertės.

II. Garantijos laikotarpis

Produkto elementai, kuriems veikia garantija	Garantinės apsaugos trukmė
DED7177	36 mėnesiai, skaičiuojant nuo Produkto pirkimo datos, nurodytos šiame Garantiniame lape

III. Naudojimosi garantija sąlygos
1. Vartotojas privalo patiekti užpildytą Produkto Garantinį lapą ir Produkto pirkimą patvirtinantį dokumentą (pvz. kasos čekis, sąskaita-faktūra ir pan.). Tam, kad pretenzijos nagrinėjimo procesas vyktų sklandžiai, rekomenduojama, kad Vartotojas kartu su Produktu perduotų visus elementus, nurodytus „Komplektacijos sąraše“, esančiame Naudojimo instrukcijoje.
2. Vartotojas privalo laikytis Naudojimo instrukcijoje ir Garantiniame lape nurodytų rekomendacijų..
3. Garantija galioja tik Lenkijos Respublikos ir ES teritorijoje.
4. Garantija neapima Produkto defektų, atsiradusių dėl to, kad:
a. Vartotojas nesilaikė sąlygų, nurodytų Naudojimo instrukcijoje, ypač susijusių su teisingu naudojimu, priežiūra ir valymu;
b. Vartotojas naudojo priežiūros ar valymo priemones, neatitinkančias sąlygas nurodytas Naudojimo instrukcijoje;
c. Vartotojas netinkamai sandėliavo ir transportavo Produktą;
d. Vartotojas savarankiškai keitė ir (arba) modifikavo Produktą, negavęs Garantijos suteikėjo sutikimo;
e. Vartotojas naudojo Produkte eksploatacines medžiagas, neatitinkančias Naudojimo instrukcijos sąlygų
5. Vartotojas, kuris pagal 1964 m. balandžio 23 d. Civilinį kodeksą nėra laikomas vartotoju, praranda garantiją Produktui, jei:
- Vartotojas pašalino, pakeitė arba sugadino serijos numerius, datas ir informacines lenteles;
- Vartotojas pažeidė plombas arba ant jų matosi Vartotojo veiksmų pėdsakai.
6. Dėmesio! Veiksmus, susijusius su kasdieniu Produkto aptarnavimu, nurodytu pvz. Naudojimo instrukcijoje, Vartotojas atlieka pats ir savo sąskaita.

IV. Pretenzijos pateikimo procedūra:
1.Pastebėjus, kad Produktas veikia neteisingai, prieš pateikiant pretenziją, reikia įsitikinti, kad visi veiksmai, aprašyti Naudojimo instrukcijoje, buvo atlikti teisingai.
2. Pretenziją rekomenduojama pateikti nedelsiant, geriausiai per 7 dienas nuo Produkto defekto aptikimo. Vartotojas, kuris pagal 1964 m. balandžio 23 d. Civilinį kodeksą nėra laikomas vartotoju, praranda garantiją Produktui, jei nepateikia pretenzijos per 7 dienas.
3. Pretenziją galima pateikti pvz. Produkto pirkimo punkte, garantiniame servise arba raštu adresu: „DEDRA EXIM“ Sp. z o. o., ul. 3 Maja 8, 05-800 Pruškuvas.
4. Vartotojas gali pateikti pretenziją, pasinaudodamas blanku, kuris yra internetinėje svetainėje: www.dedra.pl (Pretenzijos garantiniame laikotarpyje pateikimo forma).
5. Garantinių servisų atskirose šalyse adresai yra nurodyti svetainėje: www.dedra.pl. Jei konkrečioje šalyje nebūtų garantinio serviso, pretenzijas dėl garantijos rekomenduojama siųsti adresu: „DEDRA EXIM“ Sp. z o. o., ul. 3 Maja 8, 05-800 Pruškuvas, Lenkija.
6. Mąjąc Dėl Vartotojo saugumo draudžiama naudoti Produktą su defektais.
7. Dėmesio!!! Produkto su defektais naudojimas kelia pavojų Vartotojo sveikatai ir gyvybei.
8. Veiksmai, susiję su garantija, bus atlikti per 14 darbo dienų skaičiuojant nuo Produkto, dėl kurio yra pateikiama pretenzija, pristatymo dienos.
9. Prieš pristatant Produktą, dėl kurio yra pateikiama pretenzija, rekomenduojama jį nuvalyti. Produktą, dėl kurio yra pateikiama pretenzija, reikia kruopščiai supakuoti, kad jis būtų apsaugotas nuo pažeidimų transporto metu – rekomenduojama pristatyti produktą originalioje pakuotėje.
10. Garantijos laikotarpis yra pratęsiamas tiek, kiek Vartotojas negalėjo juo naudotis dėl garantijos apimto defekto.
Gwarancja Ši garantija neriboja, neišskiria bei nesustabdo Vartotojo teisių dėl parduotos prekės neatitikimo arba prekės defekto.

Vadovaudamiesi 2016 m. balandžio 27 d. Europos Parlamento ir Tarybos reglamento (ES) 2016/679 dėl fizinių asmenų apsaugos tvarkant asmens duomenis ir dėl laisvo tokių duomenų judėjimo ir kuriuo panaikinama Direktyva 95/46/EB 13 straipsnio 1 ir 2 dalimis, informuojame, kad
1. Formoje pateiktų jūsų asmens duomenų valdytojas yra DEDRA-EXIM sp. z o.o., kurios registruota buveinė yra Pruszkowe, 3 Maja g. 8, 05-800 Pruszkow (toliau: "Administratorius").
2. Jūsų duomenys bus tvarkomi tik siekiant atlikti prietaiso garantijos procedūrą pagal Bendrojo duomenų apsaugos reglamento 6 straipsnio 1 dalies b punktą (toliau: „BDAR“) Duomenys teikiami savanoriškai, tačiau jie būtini garantijos procedūrai
3. Jūsų duomenys bus tvarkomi garantijos procedūros vykdymo nagrinėjimo laikotarpiu ir archyvavimo tikslais, jei prireiktų apsiginti nuo galimų pretenzijų Administratoriui, bet ne ilgiau nei iki tol, kol joms įvyks senaties terminas.
4. Jūsų duomenys gali būti atskleisti tik tiems subjektams, kurie tvarko duomenis duomenų administratoriaus vardu pagal rašytinę asmens duomenų tvarkymo pavedimo sutartį, teikiančią: technines paslaugas, hosting‘o ar interneto svetainės priežiūros paslaugas, IT paslaugas, kurjerių paslaugas. Administratoriaus tiekėjai privalo užtikrinti duomenų saugumą ir laikytis galiojančių teisės aktų reikalavimų, susijusių su asmens duomenų apsauga, ir negali naudoti patikėtų asmens duomenų kitais nei sutartyje su Administratoriumi nurodytais tikslais.
5. Jūsų duomenys nebus tvarkomi automatizuotomis priemonėmis, įskaitant profiliavimą, ir nebus perduodami trečiajai šaliai / tarptautinei organizacijai.
6. Bet kuriuo metu turite teisę susipažinti su savo duomenų turiniu ir teisę ištaisyti, ištrinti, apriboti duomenų tvarkymą, teisę į duomenų perkeliamumą, teisę prieštarauti bet kuriuo metu.
7. Visais klausimais, susijusiais su administratoriaus atliekamu jūsų asmens duomenų tvarkymu, galite kreiptis šiuo el. pašto adresu:daneosobowe@dedra.pl.
8. Turite teisę pateikti skundą tinkamai duomenų apsaugos institucijai.

LV Satura rādītājs

1. Fotoattēli un zīmējumi
2. punktā. Ierīces apraksts
3. Ierīces norīkošana
4. Lietošanas ierobežojums
5. Tehniskie parametri
6. Darba sagatavošana
7. Ierīces ieslēgšana
8. Ierīces lietošana
9. Kārtējas apkalpošanas rīcība
10. Rezerves daļas un piederumi
11. Defekta paša novēršana
12. Ierīces komplektācija
13. Informācija lietotājiem par nolietotas elektriskas un elektroniskas ierīces atkratīšanu
14. Garantijas talons

Oriģinālās instrukcijas tulkojum
Atbilstības deklarācija ir pievienota instrukcijai kā atsevišķs dokuments. Atbilstības deklarācijas neesamības gadījumā sazinieties ar uzņēmumu Dedra Exim Sp. z o.o.
Vispārīgie drošības noteikumi ir pievienoti instrukcijai kā atsevišķa brošūra.

BRĪDINĀJUMS. Izlasiet visus brīdinājumus, kas apzīmēti ar simbolu, un visas instrukcijas.

Zemāk norādīto brīdinājumu un drošības norādījumu neievērošana var kļūt par elektrošoka, ugunsgrēka vai smagu traumu iemeslu. Saglabājiet visus brīdinājumus un instrukcijas turpmākajai lietošanai.

UZMANĪBU Ier SAS+ALL līnijas ierīce tika projektēta darbam tikai ar lādēšanas adapteriem un akumulatoriem no līnijas SAS+ALL.

Akumulators Li-Ion un lādēšanas adapters nav ierīces komplektā, jābūt iegādāti atsevišķi. Citu, nekā ierīcei paredzēti, akumulatoru un lādēšanas adapteru lietošana izraisīs garantijas tiesību pazaudēšanu.

2. Ierīces apraksts

Attēlā. A: 1 - fiksētais asmens, 2 - kustīgais asmens, 3 - uzgrieznis, 4 - akumulatora ligzda, 5 - slēdža poga, 6 - gaidīšanas režīma slēdzis.

3. Ierīces norīkošana

Ierīce ir paredzēta koku kopšanai, svaigu dzinumu un zaru apgriešanai mājas dārzos un augļu dārzos, kuru diametrs nepārsniedz tehniskajos datos norādīto vērtību. Akumulatora zaru griezējs var būt alternatīva

tradicionālajām manuālajām dārza grieznēm, nodrošinot lielu komfortu un samazinot operatora jūtamo nogurumu darba laikā.
Pieļaujam aprīkojuma izmantošanu remonta-būvniecības darbos, remonta rūpnīcās, amatieru darbos, ja vienlaicīgi būs ievēroti lietošanas nosacījumi un pieļaujami darba apstākļi, noteikti lietošanas instrukcijā.

4. Lietošanas ierobežojums

UZMANĪBU **Ierīce var būt lietota tikai saskaņā ar turpmāk minētiem „Pieļaujamiem darba nosacījumiem".**

UZMANĪBU **Visas patstāvīgas izmaiņas mehāniskā un elektriskā konstrukcijā, jebkuras modifikācijas, rīcība, kas nav aprakstītā lietošanas instrukcijā būs uzskatāmi kā nelikumīgi un var ierosināt garantijas tiesību tūlītēju pazaudēšanu, un atbilstības deklarācija pazaudēs savu spēku.**

Nepiemērota lietošana vai lietošana neatbilstoši lietošanas instrukcijai var ierosināt garantijas tiesību tūlītēju pazaudēšanu.

Pieļaujami darba apstākļi
S1 - nepārtraukta darbība un citi.
Akumulatora uzlādes temperatūras diapazons 10 - 30°C. Nepakļaujiet uzlādi temperatūrai virs 40°C.

5. Tehniskie parametri

Ierīces modelis	**DED7177**
Darba spriegums [V]	18 d.c.
Maksimālais griešanas diametrs [mm]	30
Trokšņa līmenis:	
Skaņas spiediena līmenis LPA [dB(A)]	< 70
Mērījuma nedrošums Kpa [dB(A)]	3
Skaņas jaudas līmenis Lwa [dB(A)]	< 80
Mērījuma nedrošums Kwa [dB(A)]	3
Vibrācijas līmenis uz roktura [m/s2]:	< 2,5
Mērījuma nedrošums K [m/s2]	1,5

Informācijas par vibrācijām un troksni
Kopējā vibrāciju vērtība ah un mērījuma neprecizitāte ir noteikta atbilstoši standartam EN 62841-1 un norādīta tabulā.
Trokšņa emisija ir noteikta atbilstoši EN 62841-1, vērtības ir norādītas iepriekš tabulā.

UZMANĪBU **Troksnis bar novest pie dzirdes bojāšanas. Darba laikā vienmēr lietojiet dzirdes aizsardzības līdzekļus!**

Deklarētā kopējā vibrāciju/trokšņa emisijas vērtība ir izmērīta, izmantojot standarta testa metodi, un var tikt izmantota, lai salīdzinātu vienu ierīci ar

UZMANĪBU otru. Norādītais vibrāciju/trokšņa līmenis var tikt izmantots arī pakļautības vibrāciju/trokšņa iedarbībai iepriekšējai novērtēšanai. Vibrāciju/trokšņa līmenis faktiskās ierīces lietošanas laikā var atšķirties no deklarētajām vērtībām atkarībā no darba instrumentu izmantošanas veida, jo īpaši no apstrādājama priekšmeta veida un nepieciešamības noteikt līdzekļus, kuru mērķis ir nodrošināt lietotāja aizsardzību. Lai precīzi novērtētu iedarbību faktiskajos lietošanas apstākļos, ir jāņem vērā visas darbības cikla daļas, kas aptver arī periodus, kad ierīce ir izslēgta vai ir ieslēgta, bet netiek izmantota darbam.

6. Darba sagatavošana

UZMANĪBU **Ierīce ir SAS+ALL līnijas daļa, tāpēc, lai to lietotu, nepieciešama ir pilna komplekta salikšana, kas sastāv no ierīces, akumulatora un lādēšanas adaptera. Citu akumulatoru un lādēšanas adapteru lietošana ir aizliegta.**
Visu šajā sadaļā aprakstītu apkopes darbību veikt tikai, kad ierīce ir atslēgta no baterijas.

Pirms darba uzsākšanas noņemiet aizsargu no zaru griezēja asmeņiem.

UZMANĪBU Pēc tam pārbaudiet, vai asmeņi ir pareizi pieskrūvēti; ja ir brīvs, pievelciet uzgriezni (B.1. attēls). Ievietojiet uzlādētu akumulatoru instrumenta kontaktligzdā. Tagad ierīce ir gatava lietošanai.

7. Ierīces ieslēgšana

UZMANĪBU **Pirms ierīces iedarbināšanas obligāti veikt darbību, aprakstītu "Darba sagatavošana" nodaļā.**

Ierīce ir aprīkota ar ieslēgšanas/izslēgšanas slēdzi, lai novērstu nejaušu iedarbināšanu. Lai ieslēgtu dārza grieznes, nospiediet slēdzi (ierīce ieslēdzas gaidīšanas režīmā), pēc tam 2 reizes ātri nospiediet sprūdu. Ierīce ir gatava lietošanai, par ko signalizē skaņas signāls. Pēc 30 sekunžu bezdarbības ierīce pāriet gaidīšanas režīmā, un pēc 10 minūtēm tā tiek pilnībā izslēgta.

8. Ierīces lietošana

UZMANĪBU **Gadījumā, kad akumulatora temperatūra pārsniegs 40°C, darbs jābūt pārtraukts līdz akumulatora atdzesēšanai.**

UZMANĪBU **Strādājot ar ierīci, obligāti ievērojiet visus drošības noteikumus un norādījumus, aprakstītus drošības noteikumos.**

Zaru un dzinumu griešana
Ieteicams zarus griezt nevis perpendikulāri, bet nedaudz slīpi un aptuveni 5 mm augstumā virs pumpura.Griezums slīpi jāveic tā, lai augstākais punkts būtu virs pumpura.
Griezumu nedrīkst veikt pārāk tuvu stumbram, lai griezuma vieta varētu sadzīt.
Pirms griezuma uzsākšanas fiksētajam asmeņam jāatbalstās ar tā iekšējo malu pret stumbru vai zaru. ja, griežot cietus zarus, asmens pirmajā reizē var nenogriezt zaru, atlaidiet slēdža sprūda pogu. Asmens asmens automātiski atgriezīsies sākotnējā stāvoklī. Palaidiet ierīci no jauna.

Žokļa atvēršanas regulēšana
Ierīcei ir 4 spīļu atvēršanas pozīcijas. Izmantojiet pogu uz korpusa (A attēls, 6), lai iestatītu vēlamo žokļa atvērumu (to norāda gaismas diodes pie slēdža).
Ierīce ir aprīkota ar termiskās aizsardzības ierīci, lai novērstu motora pārkaršanu. Ja aizsardzība ieslēdzas, tiek pārtraukta strāvas padeve un ierīce pārtrauc darboties. Pagaidiet vairākas minūtes, līdz motora temperatūra pazemināsies līdz līmenim, kas ļaus atkal ieslēgt ierīci.

Lietošana kopā ar pagarinājuma stieni
Dārza grieznes ir savietojamas ar pagarinājuma stieni DED70093. Lietojot pagarinājuma stieni DED70093, pēc gaidstāves režīma slēdža nospiešanas divreiz jānospiež pagarinājuma stieņa sprūds. Sīkāka informācija par pagarinājuma stieņa lietošanu ir atrodama DED70093 lietošanas instrukcijā.

9. Kārtējas apkalpošanas rīcība

UZMANĪBU **Visa apkopes darbība var būt veikta, kad ierīce ir atslēgta no barošanas avota. Lai izvairītos no iegriešanas, apkalpojot ķēdes zāģi vienmēr nēsāt aizsargcimdus.**

Regulāri tīriet visu elektroinstrumentu, īpašu uzmanību pievēršot elektroinstrumenta ventilācijas atveru tīrīšanai.
Izvairieties no akumulatora uzlādes uzreiz pēc intensīvas lietošanas. Izlādes fenomena dēļ neuzglabājiet pilnībā izlādētu akumulatora bloku, jo tad tas var izlādēties zem kritiskā līmeņa un neatgriezeniski sabojāties. Tāpēc, ja akumulatoru neizmantojat, tas jāuzglabā daļēji uzlādēts (līdz aptuveni 40 %). Uzlādējiet akumulatoru pirms tā pilnīgas izlādes. Akumulatorus uzglabājiet 10-30 °C temperatūrā. Uzglabāts zemā temperatūrā, tas ātrāk zaudēs jaudu.
Akumulatora uzlāde ir aprakstīta SAS+ALL līnijas akumulatora un lādētāja lietošanas instrukcijā.

Uzglabāšanas vietai jābūt bērniem nepieejamai.

Ja nepieciešams nosūtīt ierīci uz servisa centru remontam, pasargājiet to no nejaušiem mehāniskiem bojājumiem un izņemiet akumulatoru no lādētāja kontaktligzdas.

Kā izjaukt akumulatoru
Lai noņemtu akumulatoru, satveriet ierīci par rokturi un pēc tam nospiediet atbrīvošanas pogu, kas atrodas akumulatora priekšpusē. Izvelciet akumulatoru no kontaktligzdas. Lai uzstādītu akumulatora bloku, iebīdiet akumulatora bloku akumulatora ligzdā un pēc tam nospiediet uz leju, līdz roktura fiksators iesprūst.

Instrumenta montāža, nomaiņa
Pēc instrumenta nostiprināšanas pārliecinieties, vai darba rīks ir pareizi nostiprināts: nolieciet elektroinstrumentu horizontāli, mēģiniet izstiept nostiprināto bitīti. Ja to nevar izstumt, tas ir fiksēts pareizi.

Instrumenta apkope
Uzturēšana ietver darbarīka un tā piederumu, t. i., akumulatora un lādētāja, apkopi.
Nekad neveiciet ierīces apkopi, kamēr tā ir pieslēgta strāvas avotam.

Var rasties nopietnas traumas vai elektriskās strāvas trieciens. Pirms apkopes darbu veikšanas izņemiet akumulatoru no akumulatora kontaktligzdas.

Ierīces apkope ietver visu tās sastāvdaļu, kas nepieciešamas normālai darbībai, uzturēšanu tīrā stāvoklī. Tīrīšanai nedrīkst lietot šķīdinātājus, jo tas var radīt neatgriezeniskus korpusa un citu plastmasas sastāvdaļu bojājumus.
Akumulatoru nedrīkst tīrīt ar ūdeni, jo tas var izraisīt iekšēju īssavienojumu, kas var radīt neatgriezeniskus bojājumus.

Pirms katras darbības uzsākšanas:
- Pārbaudiet, vai motora ventilācijas atveres nav aizsprostotas vai netīras. Ja nepieciešams, atsegt/notīriet ar drānu, kas nedaudz samitrināta ar ūdeni;

Pēc katras lietošanas reizes:
- Atvienojiet akumulatoru, lai izvairītos no nejaušas aktivizēšanas nepiederošām personām vai pārvietošanas laikā.

10. Rezerves daļas un piederumi

Rezerves daļu un aksesuāru iegādei lūdzam kontaktēties ar Dedra Exim servisu. Kontaktinformācija atrodas instrukcijas 1. lapā.
Rezerves daļu pasūtīšanas gadījumā lūdzam norādīt partijas numuru, kas atrodas uz tabuliņas, un montāžas zīmējuma daļas numuru.
Garantijas laikā remonti ir veikti saskaņā ar noteikumiem, aprakstītiem garantijas talonā. Reklamēto produktu lūdzam nodod remontam pirkšanas vietā (pārdevējam ir pienākums pieņemt reklamēto produktu), nosūtīt Dedra Exim centrālam servisam vai servisam, kurš atrodas vistuvāk dzīvesvietai vietai (servisu sarakstu skatīt www.dedra.pl vietnē). Laipni lūdzam pievienot aizpildīti garantijas talonu. Pēc garantijas laika remontu veic centrāls serviss. Bojātu produktu nosūtīt servisam (sūtījumu apmaksā lietotājs).

11. Defekta paša novēršana

UZMANĪBU **Pirms jebkuru defektu pašas novēršanas atslēgt ierīci no elektrības.**

Problēma	Cēlonis	Risinājums
Ierīce nedarbojas	Nepareizi pievienots akumulators.	Pārbaudiet akumulatoru.
	Izlādējies akumulators	Uzlādējiet akumulatoru
	Bojāts slēdzis	Nomainiet slēdzi pret jaunu - nododiet ierīci apkopei.
	Izdegušas izolācijas smaka	Motors jāremontē - nosūtiet ierīci uz servisu
	Ir nostrādājusi termiskā aizsardzība	Pagaidiet vairākas minūtes, līdz motora temperatūra ir nokritusies līdz līmenim, kas ļauj ierīcei atkal ieslēgties.
Motors pārkarst	Aizsprostotas gaisa atveres	Izpūst ar saspiestu gaisu

12. Ierīces komplektācija

1 - akumulatora zaru grieznes - 1 gab, 2. uzgriežņu atslēga – 1 gab. , 3. ampulas atslēga – 1 gab. 4. eļļas tvertne – 1 gab.

13. Informācija lietotājiem par nolietotas elektroierīces utilizāciju (mājsaimniecības vajadzībām)

Simbols, kas redzams uz izstrādājumiem vai pievienotajā dokumentācijā, norāda, ka bojātas elektriskās vai elektroniskās iekārtas nedrīkst izmest kopā ar sadzīves atkritumiem. Ja vēlaties atbrīvoties no sastāvdaļām, atkārtoti izmantot vai reģenerēt, pareizi ir nogādāt tās specializētā savākšanas punktā, kur tās tiks pieņemtas bez maksas. Informāciju par lietotu iekārtu savākšanas punktu atrašanās vietu sniedz vietējās iestādes, piemēram, savās tīmekļa vietnēs.
Pareiza produkta utilizācija palīdz saglabāt dabas resursus un izvairīties no negatīvas ietekmes uz cilvēku veselību un vidi, kas var rasties produkta sastāvā esošo potenciāli bīstamo vielu, maisījumu un sastāvdaļu dēļ.
Par nepareizu atkritumu apglabāšanu draud sodi saskaņā ar attiecīgajiem vietējiem noteikumiem.
Lietotāji ES valstīs: Ja nepieciešams atbrīvoties no elektriskām vai elektroniskām iekārtām, sazinieties ar tuvāko tirdzniecības vietu vai savu piegādātāju, kas jums sniegs papildu informāciju.
apglabāšana valstīs ārpus Eiropas Savienības: Šis simbols attiecas tikai uz Eiropas Savienības valstīm. Ja vēlaties šo izstrādājumu izmest, sazinieties ar vietējām iestādēm vai izplatītāju, lai noskaidrotu pareizo utilizācijas metodi.
Saskaņā ar Eiropas Parlamenta un Padomes Regulu (ES) 2023/1542 par baterijām un akumulatoriem un bateriju un akumulatoru atkritumiem bojātas vai izlietotas baterijas/akumulatori jāsavāc atsevišķi un jānodod videi nekaitīgai pārstrādei.

Garantijas talons

uz

.....

Kataloga Nr: ……. Partijas numurs:.....

(turpmāk saukts **Produkts**)

Produkta iegādes datums: .....

Pārdevēja zīmogs

Datums un pārdevēja paraksts: .....

Lietotāja apliecinājums:

Ar šo apliecinu, ka saņēmu informāciju par garantijas nosacījumiem, kā arī par Lietošanas instrukcijas un Garantijas talona norādījumu neievērošanas sekām. Garantijas nosacījumi ir man zināmi, ko apliecinu ar savu rokraksta parakstu:

....

datums un vieta Lietotāja paraksts

I. Atbildība par Produktu

1. 3 Maja 8, 05-800 Pruszków, Polija, reģistrācijas numurs KRS 0000062517, Varšavas Rajona Tiesa Varšavā, Valsts tiesas reģistra XIV. Saimnieciskā nodaļa, NMR kods (NIP) 527-020-49-33, Pamatkapitāls: 100 980,00 PLN.
2. Saskaņā ar noteikumiem, minētiem šajā Garantijas talonā, Garants piešķir garantiju Produktam, kuru izplata Garants.
3. Garantijas atbildība apņem tikai defektus, izraisītu pēc iemesliem, esošiem Produkta Lietotājam nodošanas laikā.
4. Sakarā ar garantiju Lietotājam ir tiesības prasīt bezmaksas uzlabot Produktu, ja defekts tiks konstatēts garantijas laikā. Produkta uzlabošanas veids (remonta izdarīšanas metode) ir atkarīgs no Garanta uzskata. Gadījumā, kad Garants konstatēs, ka remonts nav iespējams, Garantam ir tiesības mainīt bojātu elementu vai visu Produktu uz brīvu no defektiem, samazināt Produkta cenu vai atteikties no līguma.
5. Attiecībā uz Lietotājam, kas nav patērētājs 1964. gada 23. aprīļa Likuma "Civillikums" izpratnē, Garanta kompensācijas atbildība par zaudējumiem, savienotiem ar garantiju un/vai sakarā ar noslēgšanu un izpildīšanu, neatkarīgi no tiesiskām attiecībām, ir ierobežota tikai līdz nekvalitatīva Produkta vērtībai.

II. Garantijas laiks

Produkta elementi, apņemti ar garantiju	**Garantijas aizsardzības laiks**
DED7177	36 mēneši, skaitot no Produkta iegādes datuma norādīta Garantijas talonā

III. Garantijas lietošanas nosacījumi

1. Aizpildīts Lietotāja Produkta Garantijas talons ar Lietotāja dokumentu, apliecinošu Produkta iegādi, piem. kases kvīts, faktūrrēķins utt. Efektīvas reklamācijas realizācijai ieteicams, lai Lietotājs nodotu kopā ar reklamētu Produktu visus elementus, minētus Produkta "Komplektācija" Lietošanas instrukcijas daļā.
2. Lietošanas Instrukcijas un Garantijas talona norādījumu ievērošana.
3. Garantija ir derīga tikai Polijas Republikas un ES teritorijā.
4. Garantija neapņem Produkta defektus, ierosinātus, starp citiem, sekojošos gadījumos:

a. Lietotājs neievēro Lietošanas instrukcijas noteikumus, sevišķi pareizas ekspluatācijas, konservācijas un tīrīšanas jomā;

b. Lietotājs lieto tīrīšanas vai konservācijas līdzekļus, kas neatbilst Lietošanas

Instrukcijas norādījumiem;

c. Lietotājs neattiecīgi glabā un transportē Produktu;

d. Lietotājs patstāvīgi izdara Produkta izmaiņas un/var pārveidojumus, bez saskaņošanas ar Garantu;

e. Lietotājs lieto Produktā ekspluatācijas materiālus, kas neatbilst Lietošanas Instrukcijas norādījumiem.

5. Lietotājs, kas nav patērētājs 1964. gada 23. aprīļa Likuma "Civillikums" izpratnē, zaudē garantijas tiesības attiecībā uz Produktam, kurā, Lietotāja darbības rezultātā:
- tika likvidēti, mainīti vai bojāti sērijas numuri, datu apzīmējumi vai nominālas tabuliņas;
- tika bojātas vai mainītas plombas.

6. Uzmanību! Darbību, savienotu ar Produkta ikdienas apkalpošanu, ja izriet no Lietošanas instrukcijas, Lietotājs veic patstāvīgi un pēc savām izmaksām.

IV. Reklamācijas procedūra

1. Produkta nepareizas darbības konstatēšanas gadījumā, pirms reklamācijas paziņošanas, Lietotājam ir pienākums pārbaudīt, vai visa darbība, tostarp aprakstīta Lietošanas instrukcija, tika pareizi veikta.
2. Reklamācijas paziņojumu ieteicams sniegt nekavējoties, vislabāk 7 dienu laikā no Produkta defekta konstatēšanas dienas. Lietotājs, kas nav patērētājs 1964. gada 23. aprīļa Likuma "Civillikums" izpratnē, zaudē garantijas tiesības attiecībā uz Produktam, ja nesniegs reklamācijas paziņojumu 7 dienu laikā.
3. Reklamācijas paziņojums var būt sniegts, starp citiem, Produkta iegādes vietā, garantijas servisā vai rakstiski uz adresi: DEDRA EXIM sp. z o.o., ul. 3 Maja 8, 05-800 Pruszków, Polija.
4. Lietotājs var arī sniegt reklamācijas paziņojumu, izmantojot formulāru, pieejamu mājaslapā www.dedra.pl. („Reklamācijas paziņošanas formulārs garantijas ietvaros”).
5. Servisu adreses atsevišķām valstīm atrodas mājaslapā www.dedra.pl. Gadījumā, kad attiecīgajā valstī nav garantijas servisa, reklamācijas paziņojumi jābūt sniegti uz adresi: DEDRA EXIM sp. z o.o., ul. 3 Maja 8, 05-800 Pruszków (Polija).
6. Ņemot vērā Lietotāja drošību, bojāta Produkta lietošana ir aizliegta.
7. Uzmanību!!! Bojāta Produkta lietošana ir bīstama Lietotāja veselībai un dzīvei.

8. Garantijas pienākums tiks izpildīts 14 darba dienu laikā, skaitot no dienas, kad Lietotājs piegādās bojātu Produktu
9. Pirms bojāta Produkta nodošanas reklamācijai ieteicam to notīrīt. Rekomendējam rūpīgi pasargāt reklamētu Produktu no bojājumiem transportēšanas laikā (ieteicama Produkta piegāde oriģinālā iepakojumā).
10. Garantijas laiks tiek pagarināts uz laiku, kurā, sakarā ar Produkta defektu,, apņemtu ar garantiju, Lietotājs nevarēja to lietot. Garantija neizslēdz, neierobežo un neaptur Lietotāja tiesību, kas izriet no atbildības par pārdota produkta neatbilstību likumam.
Saskaņā ar Eiropas Parlamenta un Padomes 2016. gada 27. aprīļa Regulas (ES) 2016/679 par fizisku personu aizsardzību attiecībā uz personas datu apstrādi un šādu datu brīvu apriti un ar ko atceļ Direktīvu 95/46/EK 13. panta 1. un 2. punktu, informējam jūs, ka.
1. Jūsu veidlapā norādītu personas datu pārzinis ir DEDRA-EXIM sp. z o.o., ar juridisko adresi Pruškovā, ul. 3 Maja 8, 05-800 Pruszków (tālāk: "Pārzinis").
2. Jūsu dati tiks apstrādāti tikai, lai veiktu ierīces garantijas procedūru saskaņā ar Vispārīgo datu aizsardzības noteikumu (turpmāk tekstā: "VDAR") 6. panta 1. daļas b. burtu. Datu sniegšana ir brīvprātīga, bet nepieciešama garantijas procedūras veikšanai.
3. Jūsu dati tiks apstrādāti garantijas procedūras izskatīšanas laikā un arhivēšanas nolūkos gadījumā, ja būs nepieciešams aizstāvēties pret jebkādām pretenzijām pret Pārzini, ne ilgāk kā līdz to termiņa beigām.
4. Jūsu datus drīkst izpaust tikai personām, kuras apstrādā datus pārzinim, pamatojoties uz rakstisku līgumu par personas datu apstrādes uzticēšanu, cita starpā subjektiem, kas nodrošina: tehniskā dienesta pakalpojumus, hostingu vai vietnes apkopi, IT pakalpojumus, kurjeru pakalpojumus. Pārziņa piegādātājiem ir pienākums nodrošināt datu drošību un ievērot piemērojamo likumu prasības, kas saistītas ar personas datu aizsardzību, un viņi nedrīkst izmantot uzticētos personas datus citiem mērķiem, nevis tiem, kas noteikti līgumā ar Pārzini.
5. Jūsu dati netiks apstrādāti automatizēti, tostarp profilēšanas veidā, un tie netiks pārsūtīti uz trešo valsti / starptautisku organizāciju.
6. Jums ir tiesības jebkurā laikā piekļūt saviem datiem un labot, dzēst, ierobežot apstrādi, tiesības pārsūtīt datus, tiesības iesniegt iebildumus, jebkurā brīdī.
7. Visos jautājumos, kas saistīti ar jūsu personas datu apstrādi, ko veic Pārzinis, varat sazināties ar šo e-pasta adresi: daneosobowe@dedra.pl.
8. Jums ir tiesības iesniegt sūdzību iestādei, kas ir atbildīga par personas datu aizsardzību.

HU Tartalomjegyzék

1. Képek és ábrák
2. A készülék leírása
3. A készülék rendeltetése
4. Használati korlátozások
5. Műszaki adatok
6. Felkészülés a munkára
7. A készülék bekapcsolása
8. A készülék használata
9. Folyó karbantartási tevékenységek
10. Pótalkatrészek és tartozékok
11. Önálló hibaelhárítás
12. A készülék készlete
13. Információ a felhasználóknak az elektromos és elektronikus készülékek ártalmatlanításáról
14. Jótállási jegy

Az eredeti utasítás fordítása
A megfelelőségi nyilatkozatot külön dokumentumként csatolták az utasításhoz. A megfelelőségi nyilatkozat hiányában lépjen kapcsolatba a Dedra Exim Kft. Céggel.
Az általános biztonsági feltételeket külön útmutatásként csatolták az utasításokhoz.

Szimbólummal jelölt összes FIGYELMEZTETÉST és az utasításokkal .

Az alább felsorolt, a biztonságot érintő figyelmeztetések és útmutatások figyelmen kívül hagyása áramütést, tüzet vagy súlyos sérüléseket okozhatnak.

FIGYELEM Őrizze meg az összes utasítást és figyelmeztetést a későbbi felhasználáshoz.

FIGYELEM Az SAS+ALL szériához tartozó készülék az SAS+ALL szériájú töltőkkel és akkumulátorokkal történő üzemeltetéshez lett tervezve.

A Li-Ion akkumulátor és a töltő nem felszereltsége a megvásárolt készüléknek és külön kell azokat megvásárolni. Tilos a más készülékekhez ajánlott töltők és akkumulátorok használata.

2. A készülék leírása

Ábra. A: 1 - Rögzített penge, 2 - Mozgatható penge, 3 - Anyát, 4 - Akkumulátor aljzat, 5 - Kapcsológomb, 6 - Készenléti kapcsoló.

3. A készülék rendeltetése

A készüléket fák ápolására, friss hajtások és ágak metszésére szánták házikertekben és gyümölcsösökben, amelyek átmérője nem haladja meg a műszaki adatokban megadott értéket. Az akkumulátoros metszőolló a hagyományos kézi kerti metszőolló alternatívája lehet, nagy kényelmet biztosít és csökkenti a kezelő érzékelhető fáradtságát a munka során.
A készüléket építés-felújítási munkákban, amatőr munkákban, lehet használni, miközben egyidejűleg megfelelnek a használati utasításban szereplő üzemeltetési feltételeknek és a megengedett üzemi körülményeknek.

4. Használati korlátozások

FIGYELEM A készülék kizárólag a lentebb található „Megengedett üzemi körülményeknek" megfelelően üzemeltethető.

Tilos más anyagok vágása, mint amik a készülék rendeltetése pontban szerepelnek.

FIGYELEM A felhasználó általi bármilyen változtatás a mechanikai és elektromos felépítésben, a használati utasításban nem szereplő karbantartási műveletek szabályellenesnek minősülnek és a Garanciális Jogok azonnali elvesztését eredményezi és a megfelelőségi nyilatkozat az érvényességét veszti.

Nem rendeltetésszerű vagy a használati utasításnak nem megfelelő használat a garanciális jogok azonnali elvesztését eredményezi.

Megengedett működési feltételek
S1 - folyamatos működés és mások.
Az akkumulátor töltési hőmérséklettartománya 10 - 30°C. Ne tegye ki 40°C feletti hőmérsékletnek.

5. Műszaki adatok

A készülék modellje	**DED7177**
Üzemi feszültség [V]	18 d.c.
Max. vágási átmérő [mm]	30
Zajkibocsátás:	
Hangnyomás szint LPA [dB(A)]	< 70
Mérési bizonytalanság Kpa [dB(A)]	3
Hangteljesítmény Lwa [dB(A)]	< 80
Mérési bizonytalanság Kwa [dB(A)]	3
A fogantyú vibrációs szintje [m/s2]	< 2,5
Mérési bizonytalanság K [m/s2]	1,5

Információ a rezgésről és a zajról
A rezgések ah értékét és a mérés bizonytalanságát a EN 62841-1 szabvány szerint határoztak meg és a táblázatban adtak meg.
A zajkibocsátást a EN 62841-1, szerint határozták meg, az értékeket a fenti táblázatban adják meg.

FIGYELEM A zaj károsíthatja a hallást, munka közben mindig használjon hallásvédőt!

A bejelentett teljes rezgés / zaj értéket egy szabványos vizsgálati módszerrel mérik, és egy eszköz egy másik eszközzel összehasonlítására használható. A rezgés / zajszint is használható a rezgés / zaj expozíció előzetes értékelésére.
A rezgés / zaj szintje a készülék tényleges használata során eltérhet a bejelentett értékektől, attól függően, hogy milyen módon használják a munkaeszközöket, különösen a munkadarab típusáról és a kezelő védelme érdekében szükséges intézkedések meghatározásáról. Ahhoz, hogy az expozíciót a valós használati körülmények között pontosan meg lehessen becsülni, figyelembe kell venni a működési ciklus minden részét, ideértve azokat az időszakokat is, amikor a készülék ki van kapcsolva, vagy be van kapcsolva, de pont nem használják a munkához.

6. Felkészülés a munkára

FIGYELEM A készülék része az SAS+ALL szériának, ezért a használatához ki kell egészíteni a készletet, ami a készülékből, az akkumulátorból és a töltőből áll. Tilos akkumulátorok és töltők használata.

A munka megkezdése előtt távolítsa el a védőt a metszőolló pengéiről. Ezután ellenőrizze, hogy a pengék megfelelően össze vannak-e csavarozva; ha van játék, húzza meg az anyát (B.1. ábra). Helyezze a feltöltött akkumulátort a szerszám foglalatába. A készülék most már használatra kész.

7. A készülék bekapcsolása

FIGYELEM A készülék üzembehelyezése előtt végezze el a „Felkészülés a munkára" fejezetben leírtakat.

A készüléket be-/kikapcsolóval látták el a véletlen indítás megakadályozására. A metszőolló bekapcsolásához nyomja meg a kapcsolót (a készülék készenléti üzemmódba kerül), majd nyomja meg gyorsan 2-szer a kioldó gombot. A készülék készen áll a használatra, amit egy hangjelzés jelez. 30 másodperc inaktivitás után a készülék készenléti üzemmódba kerül, 10 perc elteltével pedig teljesen kikapcsol.

8. A készülék használata

⚠ FIGYELEM **Abban az esetben, ha az akkumulátor 40°C fölé melegszik, szüneteltesse a munkát és várjon az akkumulátor kihűléséig.**

Ágak és hajtások vágása
A metszést nem merőlegesen, hanem enyhén ferdén, a rügy fölött kb. 5 mm magasságban ajánlott elvégezni.A ferde metszést úgy kell elvégezni, hogy a legmagasabb pont a rügy fölött legyen.
A metszést nem szabad túl közel végezni a törzshöz, hogy a vágási terület be tudjon gyógyulni.
A vágás megkezdése előtt a rögzített pengének a belső élével a törzsnek vagy az ágnak kell támaszkodnia. kemény ágak vágásakor előfordulhat, hogy a penge első alkalommal nem vágja el az ágat, engedje el a kapcsoló kioldóját. A penge automatikusan visszatér a kiindulási állapotába. Indítsa újra a készüléket.

Állkapocsnyitás beállítása
A készülék 4 pofa nyitási pozícióval rendelkezik. A házon lévő gombbal (A, 6. ábra) állítsa be a kívánt pofa nyitást (a kapcsolónál lévő LED-ek jelzik).
A készülék hővédővel van felszerelve, amely megakadályozza a motor túlmelegedését. Ha a védelem működésbe lép, az áramellátás leáll, és a készülék leáll. Várjon néhány percet, amíg a motor hőmérséklete olyan szintre csökken, amely lehetővé teszi a készülék újbóli bekapcsolását.

Használat kinyújtó karral
A metszőolló a DED70093 kinyújtó karral használható. A DED70093 kinyújtó kar használata esetén az alvó üzemmód kapcsolójának megnyomása után kétszer kell megnyomni a kinyújtó kar kioldógombját. A kinyújtó kar használatával kapcsolatos további részletes információkat a DED70093 használati útmutatójában találja.

9. Folyó karbantartási tevékenységek

⚠ FIGYELEM **Minden műveletet csak akkor végezze el, ha a dugó ki van húzva a konnektorból.**

Rendszeresen tisztítsa meg a teljes elektromos szerszámot, különös figyelmet fordítva az elektromos szerszám szellőzőnyílásainak tisztítására.
Intenzív használat után ne töltse fel közvetlenül az akkumulátort. A kisülési jelenség miatt ne tárolja az akkumulátorcsomagot teljesen lemerülve, mert akkor az kritikus szint alá merülhet, és tartósan károsodhat.
Használaton kívül ezért az akkumulátort részben feltöltve (kb. 40%-ra) kell tárolni. Töltse fel az akkumulátort, mielőtt teljesen lemerülne. Az akkumulátorokat 10-30°C-os hőmérsékleten tárolja. Alacsony hőmérsékleten tárolva gyorsabban veszít a kapacitásából.

⚠ FIGYELEM **Az akkumulátor töltése a SAS+ALL termékcsalád akkumulátorához és töltőjéhez tartozó használati utasításban van leírva.**

A tárolási helynek gyermekek számára hozzáférhetetlen helyen kell lennie.
Ha a készüléket javításra szervizbe kell küldeni, óvja meg a véletlen mechanikai sérülésektől, és vegye ki az akkumulátort a töltő aljzatából.

Az akkumulátor szétszerelésének módja
Az akkumulátor eltávolításához fogja meg a készüléket a fogantyújánál fogva, majd nyomja meg az akkumulátor elülső részén található kioldógombot. Csúsztassa ki az akkumulátorcsomagot a foglalatból. Az akkumulátorcsomag behelyezéséhez csúsztassa az akkumulátorcsomagot az akkumulátor aljzatba, majd nyomja lefelé, amíg a fogantyú reteszelése be nem kapcsolódik.

A szerszám felszerelése, cseréje
A szerszám felszerelése után győződjön meg arról, hogy a munkaszerszámot helyesen rögzítette: fektesse vízszintesen a szerszámot, próbálja meg kinyújtani a befogott bitet. Ha nem lehet kidobni, akkor helyesen lett rögzítve.

A szerszám karbantartása
A karbantartás magában foglalja a szerszám és tartozékai, azaz az akkumulátor és a töltő szervizelését.

⚠ FIGYELEM **Soha ne végezzen karbantartást a készüléken, miközben az áramforráshoz van csatlakoztatva.**

Súlyos sérülés vagy áramütés következhet be. A karbantartási munkálatok elvégzése előtt vegye ki az akkucsomagot az akkumulátor aljzatból.
A készülék karbantartása a normál működéshez szükséges valamennyi alkatrész megfelelő tisztán tartásából áll. A tisztításhoz nem szabad oldószereket használni, mivel ez helyrehozhatatlan károkat okozhat a készülékházban és más műanyag alkatrészekben.
Az akkumulátort nem szabad vízzel tisztítani, mivel ez belső rövidzárlatot okozhat, ami maradandó károsodást okozhat.

Minden egyes indítás előtt:
- Ellenőrizze, hogy a motor szellőzőnyílásai nem akadályozottak vagy szennyezettek. Ha szükséges, fedje fel/tisztítsa meg egy vízzel enyhén megnedvesített ruhával;

Minden használat után:
- Kapcsolja ki az akkumulátort, hogy elkerülje a véletlen bekapcsolást a járókelők által vagy a kezelés során.

10. Pótalkatrészek és tartozékok

Cserealkatrészek és tartozékok vásárlása céljából lépje kapcsolatba a a Dedra-Exim Szervizével. A kapcsolati adatok az utasítás 1. oldalán találhatóak.
A pótalkatrészek megrendelése során kérjük adják meg az gép adattábláján található szériaszámot, valamint az alkatrész számát az összeállítási rajzról.
írja le a sérült részt, továbbá adja meg az eszköz vásárlásának hozzávetőleges időpontját.
A garanciális időszakban a javításokat a Garanciajegyen feltüntetett szabályok alapján végezzük. A reklamált terméket, kérjük adják át javításra a vásárlás helyén (az eladó köteles átvenni a hibás terméket), vagy küldje el a DEDRA - EXIM központi szervizébe, vagy a lakóhelyéhez legközelebb eső szervizbe (a szervizek listája megtalálható a www.dedra.pl weboldalakon). Kérjük csatolja a kitöltött garanciajegyet.
A garancia időn túli javításokat a központi szerviz végzi. A meghibásodott terméket küldje el a szervizbe (a szállítás költségét a felhasználó fedezi).

11. Önálló hibaelhárítás

⚠ FIGYELEM **Az önálló hibaelhárítás megkezdése előtt válassza le a berendezést a táplálásról.**

Probléma	Ok	Megoldás
A készülék nem működik	Az akkumulátor rosszul csatlakoztatva.	Ellenőrizze az akkumulátort.
	Az akkumulátor lemerült	Töltse fel az akkumulátort
	A kapcsoló hibás	Cserélje ki a kapcsolót egy újjal - utalja a készüléket szervizbe.
	Égett szigetelés szaga	A motor javításra szorul - küldje a készüléket szervizbe
	A hővédelem kioldott	Várjon néhány percet, amíg a motor hőmérséklete olyan szintre csökken, amely lehetővé teszi a készülék újraindítását.
A motor túlmelegszik	A szellőzőnyílások eltömődtek	Fújja ki sűrített levegővel

12. A készülék készlete

1 - vezeték nélküli metszőolló - 1 db. 2. dugókulcs – 1 db. 3. ampullakulcs – 1 db. 4. olajtartály – 1 db.

13. Információ a felhasználóknak az elektromos éselektronikus berendezések hulladékkezeléséről (háztartásokra vonatkozó tájékoztatás)



A termékeken vagy a kísérő dokumentáción feltüntetett szimbólum azt jelzi, hogy a hibás elektromos vagy elektronikus berendezéseket nem szabad a háztartási hulladékkal együtt ártalmatlanítani. Ha az alkatrészeket meg kell semmisíteni, újra kell használni vagy hasznosítani kell, a helyes megoldás az, ha elviszi őket egy erre szakosodott gyűjtőhelyre, ahol ingyenesen átveszik őket. A használt berendezések gyűjtőhelyeiről a helyi hatóságok adnak tájékoztatást, például a honlapjukon.
A berendezés megfelelő ártalmatlanítása lehetővé teszi az értékes erőforrások megőrzését és az egészségre és környezetre gyakorolt azon negatív hatások elkerülését, amelyek a készülékben lévő veszélyes anyagok, keverékek és összetevők esetleges jelenlétéből adódnak.
A helytelen hulladékártalmatlanítás a vonatkozó helyi előírások szerint büntetés veszélyével jár.
Az uniós országok felhasználói: Ha elektromos vagy elektronikus berendezéseket kell ártalmatlanítania, kérjük, forduljon a legközelebbi értékesítési ponthoz vagy a szállítójához, akik további tájékoztatást tudnak adni.
Az Európai Unión kívüli országokban történő ártalmatlanítás: Ez a szimbólum csak az Európai Unió országaira vonatkozik. Ha a terméket el kívánja dobni, kérjük, forduljon a helyi hatóságokhoz vagy a kereskedőhöz a helyes ártalmatlanítási módszerrel kapcsolatban.
Az elemekről és akkumulátorokról, valamint a hulladékelemekről és -akkumulátorokról szóló 2023/1542/EU európai parlamenti és tanácsi

rendeletnek megfelelően a hibás vagy használt elemeket/akkumulátorokat elkülönítve kell gyűjteni, és környezetbarát újrafeldolgozásra kell vezetni.

Garanciajegy

.....

Katalógusszám: ..... Gyártási tétel száma: .....

(a továbbiakban: **Termék**)

A termék vásárlásának dátuma: .....

Az eladó pecsétje

Dátum és az eladó aláírása: .....

A felhasználó nyilatkozata:

Igazolom, hogy tájékoztatásra kerültem a garanciális feltételekről, valamint a Kezelési útmutatóban és a Garanciajegyben leírt utasítások be nem tartásából eredő következményekről. A jelen garanciális feltételekkel megismerkedtem, amit aláírásommal igazolok:

....

kelt és helye a Felhasználó aláírása

I. A termékért felelős

1. **Kezes** - DEDRA EXIM sp. z o.o., székhelye Pruszków, címe: ul. 3 Maja 8, 05-800 Pruszków, KRS 0000062517, Varsó fővárosi Körzeti Bíróság Varsóban; az Országos Bírósági Nyilvántartás XIII Gazdasági Osztálya, adószáma: 527-020-49-33, törzstőke: 100 980.00 zł.
2. A jelen Garanciajegyben meghatározott feltételekkel a Kezes garanciát nyújt a Kezes forgalmazásából származó Termékre.
3. A garanciából eredő felelősség kizárólagosan a Termékben a Felhasználónak való átadás pillanatában rejlő hibákra vonatkozik.
4. A garancia címén a Felhasználó jogosult a Termék díjmentes megjavítására, amennyiben a hiba a garanciális időszak során kelentkezik. A Termék megjavításának módja (a javítás módszere) a Kezes döntésétől függ. Amennyiben a Kezes megállapítása szerint ni lehetőség a megjavításra, a Kezes fenntartja magának a jogot a hibás alkatrész vagy az egész Termék hibátlanra cseréléséhez, a Termék árának csökkentéséhez, vagy a szerződéstől történő elálláshoz.
5. Azzal a Felhasználóval szemben, amelyik nem számít fogyasztónak az 1964 április 23-i, a Polgári Törvénykönyvről szóló törvény szerint, a Kezes jelen garanciából eredő és/vagy a garancia megkötésével és teljesítésével kapcsolatos kártérítési felelőssége, a jogi címtől függetlenül, a hibás Termék értékének összegére korlátozódik.

II. Garanciális időszak:

A garanciával rendelkező alkatrészek	A garanciális védelem időtartama
DED7177	36 hónap, a Termék vásárlásának napjától számítva a jelen Garanciajegyen megjelölve

III. A garancia alkalmazásának feltételei

1. A Felhasználó felmutatja a Termék kitöltött Garanciajegyét és valószínűsíti a Termék vásárlásának körülményeit, pl. felmutatva a pénztár blokkot, számlát, stb. A reklamáció hatékony lebonyolításának érdekében ajánlott, hogy a Felhasználó a reklamált Termékkel együtt adja át a Kezelési útmutatóban leírt készlet tartalmát.
2. A Felhasználó betartja a Kezelési útmutatóban és a Garanciajegyen feltüntetett utasításokat.
3. A garancia csak a Magyar Köztársaság és az EU területén érvényes.
4. A garancia nem terjed ki a Termék következő okokból keletkező meghibásodásaira:

a. A Felhasználó nem tartotta be a Kezelési útmutatóban meghatározott, különösen a megfelelő használatra, karbantartásra és tisztításra vonatkozó feltételeket; A Felhasználó a Kezelési útmutatónak nem megfelelő tisztító és karbantartó szereket alkalmazott;

b. A Felhasználó nem megfelelő módon tárolja és szállítja a Terméket;

c. A Felhasználó önállóan, a Kezessel való egyeztetés nélkül módosította és/vagy átalakította a Terméket;

d. A Felhasználó a Kezelési útmutatónak nem megfelelő üzemeltetési anyagokat használt a Termékhez.

5. Az a Felhasználó, amelyik nem számít fogyasztónak az 1964 április 23-i, a Polgári Törvénykönyvről szóló törvény szerint, elveszíti a jelen garanciából eredő jogait, ha a Terméken:

- a szériaszámok, dátum jelölések és a típuscímkék a Felhasználó által eltávolításra, kicserélésre vagy megrongálásra kerültek
- a plombák a Felhasználó által megrongálásra kerültek, vagy a Felhasználó beavatkozásának nyomait viselik.

6. Figyelem! A Termék mindennapos kezelésével kapcsolatos, többek között a Kezelési útmutatóból eredő műveleteket a Felhasználó saját hatáskörébe és saját költségére végzi el

IV. Reklamációs eljárás

1. A Termék helytelen működésének észrevételekor, a reklamáció bejelentése előtt ellenőrizze, hogy a Kezelési útmutatóban meghatározott valamennyi művelet a megfelelő módon került végrehajtásra.
2. Ajánlott a reklamációt haladéktalanul bejelenteni, a legjobb a Termék hibája észrevételétől számított 7 napon belül. Az a Felhasználó, amelyik nem számít fogyasztónak az 1964 április 23-i, a Polgári Törvénykönyvről szóló törvény szerint, elveszíti a jelen garanciából eredő jogait, ha nem jelenti be 7 napon belül a reklamációt.
3. A reklamációs bejelentés megtehető a Termék vásárlásának helyén, a garanciális szervizben, vagy írásban az alábbi címen: DEDRA EXIM sp. z o.o., ul. 3 Maja 8, 05-800 Pruszków.
4. A Felhasználó a reklamációt a www.dedra.pl weboldalon található űrlap segítségével jelentheti be. („Garanciális reklamáció bejelentési űrlap").
5. Az egyes országok szerviz címei a www.dedra.pl weboldalon elérhetőek. Amennyiben az adott országban nincs garanciális szervíz, a reklamációs bejelentést ajánljuk a következő címre küldeni: DEDRA-EXIM Sp. z o.o., ul. 3 Maja 8, 05-800 Pruszków (Lengyelország).
6. A Felhasználó biztonságára való tekintettel a hibás Termék használata tilos.
7. Figyelem!!! A hibás Termék veszélyes a Felhasználó egészségére és életére.
8. A garanciából eredő kötelezettségek ellátására a reklamált Terméknek a Felhasználó általi leadásának napjától számított 14 munkanapon belül kerül sor.
9. A terméket reklamációra küldése előtt ajánlott megtisztítani. Ajánlott a reklamált terméket gondosan bebiztosítani a szállítási károk elkerülése érdekében (ajánlott a reklamált Terméket az eredeti csomagolásban elküldeni).
10. A garanciális időszak meghosszabbításra kerül azzal az idővel, mely alatt a Felhasználó a Termék meghibásodásából eredően nem tudta az használni.

A garancia nem zárja ki, nem korlátozza és nem függeszti fel a Felhasználó eladott termékek hibáira vonatkozó kezességi szabályokból eredő jogait.

A természetes személyeknek a személyes adatok kezelése tekintetében történő védelméről és az ilyen adatok szabad áramlásáról, valamint a 95/46/EK irányelv hatályon kívül helyezéséről szóló, 2016. április 27-i (EU) 2016/679 európai parlamenti és tanácsi rendelet 13. cikkének (1) és (2) bekezdésével összhangban tájékoztatjuk Önt, hogy

1. Az űrlapon megadott személyes adatainak Adminisztrátora a Pruszków-i székhelyű DEDRA-EXIM sp. z o.o. ul. 3 Maja 8, 05-800 Pruszków (továbbiakban: „Adminisztrátor").
2. Az Ön adatait kizárólag a készülékre vonatkozó garanciális eljárás lefolytatása céljából dolgozzuk fel az általános adatvédelmi rendelet (a továbbiakban: "GDPR") 6. cikke (1) bekezdésének b) pontjával összhangban Az adatszolgáltatás önkéntes, de a garanciális eljárás lefolytatásához szükséges.
3. Az Ön adatait a garanciális eljárás lefolytatásának megfontolásának időtartama alatt, valamint archiválási céllal kezeljük, amennyiben az Adminisztrátorral szembeni esetleges követelésekkel szemben szükséges védekezni, de legfeljebb azok elévüléséig.
4. Az Ön adatai csak olyan szervezetek számára adható ki, amelyek az Adminisztrátor nevében, a személyes adatok feldolgozására vonatkozó írásbeli megbízási szerződés alapján adatokat kezelnek, és többek között technikai szolgáltatást, tárhelyszolgáltatást vagy weboldal-karbantartást, informatikai-, futárszolgáltatást nyújtanak. Az Adatkezelő beszállítói kötelesek gondoskodni az adatbiztonságról és megfelelni a személyes adatok védelmére vonatkozó hatályos jogszabályok követelményeinek, és nem használhatják fel a rájuk bízott személyes adatokat az Adatkezelővel kötött szerződésben meghatározott céloktól eltérő célokra.
5. Az Ön adatait nem dolgozzuk fel automatizált módon, beleértve a profilalkotást, és nem továbbítjuk harmadik országba/nemzetközi szervezetnek.
6. Ön bármikor jogosult az adatai tartalmához történő hozzáféréshez, valamint annak helyesbítéshez, törléshez, az adatkezelés korlátozásához, az adathordozhatósághoz és a kifogásoláshoz való joghoz.
7. Az Ön személyes adatainak az Adatkezelő általi feldolgozásával kapcsolatos minden kérdésben az alábbi e-mail címen veheti fel a kapcsolatot: daneosobowe@dedra.pl
8. Önnek jogában áll van panaszt benyújtani az illetékes adatvédelmi hatóságnál;

RO Cuprinsul

1. Poze și desene
2. Descrierea aparatului

3. Destinația aparatului
4. Limitare de utilizare
5. Date tehnice
6. Pregătirea pentru lucru
7. Pornirea aparatului
8. Utilizarea aparatului
9. Activități curente de întreținere
10. Piese de schimb si accesorii
11. Înlăturarea defecțiunilor
12. Completarea aparatului
13. Informații pentru utilizatori cu privire la eliminarea aparatelor electrice și electronice
14. Card de garantie

Traducerea instrucțiunii originale
Declarația de conformitate este anexată la instrucțiuni ca un document separat. În cazul în care declarația de conformitate lipsește, contactați Dedra Exim Sp. z o.o.
Condiții generale de siguranță au fost atașate la instrucțiuni ca o broșură separată.

AVERTISMENT. Citiți toate avertismentele marcate cu simbolul și toate instrucțiunile. Nerespectarea avertismentelor și instrucțiunilor de siguranță menționate mai jos poate cauza electrocutări, incendii sau leziuni grave.

ATENȚIE **Păstrați toate avertismentele și instrucțiunile pentru utilizare ulterioară.**

Aparatul din linia SAS + ALL a fost proiectat să funcționeze doar cu încărcătoare și baterii din linia SAS + ALL.

Bateria Li-Ion și încărcătorul nu sunt inclusee cu dispozitivul achiziționat și trebuie achiziționate separat. Nu utilizați altebaterii și încărcătoare, decât cele specificate.

2. Descrierea aparatului

Fig. A: 1 - Lamă fixă, 2 - Lamă mobilă, 3 - Piuliță, 4 - Priză baterie, 5 - Buton întrerupător, 6 - Întrerupător standby

3. Destinația aparatului

Dispozitivul este destinat îngrijirii copacilor, tăierii lăstarilor proaspeți și a ramurilor în grădinile și livezile de acasă cu diametre nu mai mari decât valoarea specificată în datele tehnice. Foarfecele de tăiat fără fir poate fi o alternativă la foarfecele de grădină manual tradițional, oferind un confort deosebit și reducând oboseala percepută de operator în timpul lucrului.
Este permisă utilizarea aparatului în lucrări de renovare și construcții, ateliere de reparații, în lucrări de amatori, cu respectarea condițiilor de utilizare și a condițiilor de lucru permise cuprinse în instrucțiunile de utilizare.

4. Limitare de utilizare

Dispozitivul poate fi utilizat numai în conformitate cu „Condițiile de funcționare permise” enumerate mai jos. Nu tăiați alte materiale decât cele specificate în secțiunea Destinația aparatului.
Modificările neautorizate ale structurii mecanice și electrice, orice modificări, lucrări de service nedescrise în manualul de utilizare vor fi considerate ilegale și vor avea ca rezultat pierderea imediată a drepturilor de garanție, iar declarația de conformitate nu va mai fi valabilă.
Utilizarea neconformă cu destinația sau utilizarea contrară manualului va duce la pierderea imediată a drepturilor de garanție.

Condiții de lucru acceptabile
S1 - funcționare continuă și altele.
Intervalul de temperatură de încărcare a bateriei 10 - 30°C. Nu expuneți la temperaturi de peste 40°C.

5. Date tehnice

Modelul mașini	**DED7177**
Tensiunea de lucru [V]	18 d.c.
Diametrul maxim de tăiere [mm]	30
Emisie de zgomot:	
Nivelul de presiune al sunetului LPA [dB(A)]	< 70
Incertitudinea măsurării Kpa [dB(A)]	3
Nivelul de putere al sunetului Lwa [dB(A)]	< 80
Incertitudinea măsurării Kwa [dB(A)]	3
Nivelul de vibrație pe mâner [m/s2]	< 2,5
Incertitudinea măsurării K [m/s2]	1,5

Informația privind vibrații și zgomot
Valoarea totală a vibrațiilor ah și nesiguranța măsurătorii au fost definite conform standardului EN 62841-1 și specificate în tabel.
Emisia zgomotului a fost definită conform EN 62841-1 valorile au fost specificate în tabel de mai sus.

ATENȚIE **Zgomotul poate cauza deteriorarea auzului, utilizați întotdeauna protectoare de auz în timpul lucrului!**

Valoarea totală declarată a vibrațiilor/zgomotului a fost măsurată în conformitate cu metodă standard de testare și poate fi utilizată pentru a compara un dispozitiv cu altul. Nivelul de vibrație/zgomot poate fi de asemenea utilizat pentru a efectua o estimare preliminară a expunerii la vibrații/zgomot.
Nivelul de vibrație/zgomot în timpul utilizării efective a dispozitivului poate să difere de valorile declarate, în funcție de modul în care sunt utilizate uneltele de lucru, în special de tipul piesei prelucrate și de necesitatea de a specifica măsurile de protecție a operatorului. Pentru a estima cu exactitate expunerea în condiții reale de utilizare, trebuie luate în considerare toate etapele ciclului de operare, inclusiv perioadele când dispozitivul este oprit sau când este pornit, dar fără să fie utilizat pentru lucru.

6. Pregătirea pentru lucru

ATENȚIE **Dispozitivul face parte din linia SAS + ALL, prin urmare, pentru a-l utiliza, trebuie să completați un set format din dispozitiv, baterie și încărcător. Utilizarea altor baterii și încărcătoare este interzisă.**
Efectuați toate acțiunile din acest capitol cu bateria deconectată.

Scoateți apărătoarea de pe lamele foarfecelui de tăiere înainte de a începe lucrul. Verificați apoi dacă lamele sunt înșurubate corect; dacă există joc, strângeți piulița (Fig. B.1). Introduceți acumulatorul încărcat în priza uneltei. Aparatul este acum gata de utilizare.

7. Pornirea aparatului

ATENȚIE **Înainte de a porni aparatul, este esențial să efectuați activitățile descrise în capitolul „Pregătirea pentru lucru”.**

Aparatul este prevăzut cu un comutator on/off pentru a preveni pornirea accidentală. Pentru a porni foarfecele de grădină, apăsați comutatorul (pune unitatea în modul de așteptare), apoi apăsați rapid declanșatorul de 2 ori. Aparatul este gata de utilizare, după cum indică un semnal sonor. După 30 de secunde de inactivitate, unitatea trece în modul de așteptare, iar după 10 minute este oprită complet.

8. Utilizarea aparatului

ATENȚIE **Dacă bateria se încălzește peste 40 ° C, opriți lucrul și așteptați până când bateria se răcește.**
Când utilizați aparatul, toate regulile și recomandările de siguranță descrise în condițiile de siguranță trebuie respectate cu strictețe.

Tăierea ramurilor și lăstarilor
Se recomandă ca tăieturile de tăiere să nu fie făcute perpendicular, ci ușor înclinate și la o înălțime de aproximativ 5 mm deasupra mugurelui. tăietura înclinată trebuie făcută astfel încât punctul cel mai înalt să fie deasupra mugurelui.
Tăietura nu trebuie făcută prea aproape de trunchi, astfel încât zona tăiată să se poată vindeca.
Înainte de a începe tăierea, lama fixă trebuie să se sprijine cu marginea sa interioară pe tulpină sau ramură. la tăierea ramurilor tari, este posibil ca lama să nu taie ramura prima dată, eliberați declanșatorul comutatorului. Lama va reveni automat la starea sa inițială. Reporniți unitatea.

Reglarea deschiderii fălcilor
Unitatea are 4 poziții de deschidere a fălcilor. Utilizați butonul de pe carcasă (Fig. A, 6) pentru a seta deschiderea dorită a fălcilor (indicată de LED-urile de la comutator).
Aparatul este echipat cu un dispozitiv de protecție termică pentru a preveni supraîncălzirea motorului. Dacă protecția este declanșată, alimentarea cu energie electrică va fi întreruptă și aparatul va înceta să funcționeze. Așteptați câteva minute pentru ca temperatura de pe motor să scadă la un nivel care să permită pornirea din nou a unității.

Utilizarea cu brațul extensibil
Foarfeca de grădină este compatibilă cu brațul extensibil DED70093. În cazul utilizării brațului extensibil DED70093, după apăsarea comutatorului de standby, trebuie să apăsați de două ori pe trăgaciul brațului extensibil. Pentru informații suplimentare și detaliate privind utilizarea brațului extensibil, consultați manualul de utilizare al modelului DED70093.

9. Activități curente de întreținere

ATENȚIE **Efectuați toate activitățile de service cu dispozitivul deconectat de la sursa de alimentare. Purtați întotdeauna mănuși de protecție când manipulați ferăstrăul cu lanț pentru a evita răniri.**

Curățați în mod regulat întreaga unealtă electrică, acordând o atenție deosebită curățării orificiilor de aerisire ale acesteia.

Evitați să încărcați acumulatorul imediat după o utilizare intensivă. Din cauza fenomenului de descărcare, nu depozitați pachetul de baterii complet descărcat, deoarece acesta se poate descărca atunci sub un nivel critic și se poate deteriora permanent.
Prin urmare, atunci când nu este utilizat, acumulatorul trebuie depozitat parțial încărcat (până la aproximativ 40%). Reîncărcați bateria înainte ca aceasta să se descarce complet. Depozitați bateriile la temperaturi de 10-30°C. Depozitată la temperaturi scăzute, aceasta își va pierde capacitatea mai repede.

⚠ ATENȚIE **Încărcarea bateriei este descrisă în instrucțiunile pentru bateria și încărcătorul din linia SAS+ALL.**

Zona de depozitare trebuie să fie inaccesibilă copiilor.
Dacă este necesar să trimiteți dispozitivul la un centru de service pentru reparații, protejați-l împotriva deteriorărilor mecanice accidentale și scoateți bateria din priza încărcătorului.

Cum se dezasamblează bateria
Pentru a îndepărta acumulatorul, prindeți dispozitivul de mâner și apoi apăsați butonul de eliberare situat în partea din față a acumulatorului. Glisați pachetul de baterii din priză. Pentru a monta pachetul de baterii, glisați pachetul de baterii în priza pentru baterii și apoi apăsați în jos până când zăvorul mânerului se prinde.

Montarea, înlocuirea sculei
După fixarea sculei, asigurați-vă că scula de lucru a fost fixată corect: așezați scula electrică în poziție orizontală, încercați să extindeți vârful fixat. Dacă nu poate fi ejectat, acesta a fost fixat corect.

Întreținerea sculei
Întreținerea include întreținerea sculei și a accesoriilor sale, respectiv a acumulatorului și a încărcătorului.

⚠ ATENȚIE **Nu efectuați niciodată lucrări de întreținere a aparatului în timp ce acesta este conectat la o sursă de alimentare.**

Se pot produce vătămări grave sau șocuri electrice. Scoateți pachetul de baterii din priza pentru baterii înainte de a efectua lucrări de întreținere.
Întreținerea aparatului constă în menținerea în stare de curățare corespunzătoare a tuturor componentelor sale necesare pentru funcționarea normală. Nu se pot folosi solvenți pentru curățare, deoarece aceștia pot provoca deteriorarea iremediabilă a carcasei și a altor componente din plastic.
Bateria nu trebuie curățată cu apă, deoarece aceasta poate provoca scurtcircuite interne care pot duce la deteriorări permanente.

Înainte de fiecare pornire:
- Verificați dacă gurile de aerisire ale motorului nu sunt obstrucționate sau murdare. Dacă este necesar, descoperiți/curățați-le cu o cârpă ușor umezită cu apă;

După fiecare utilizare:
- Deconectați bateria pentru a evita activarea accidentală de către persoane neautorizate sau în timpul manipulării.

10. Piese de schimb si accesorii

Pentru a achiziționa piese de schimb și accesorii, vă rugăm să contactați Serviciul Dedra Exim. Detaliile de contact pot fi găsite pe pagina 1 a instrucțiuni.
Când comandați piese de schimb, vă rugăm să precizați numărul lotului pe plăcuța de identificare și numărul piesei din desenul de asamblare.
În perioada de garanție, reparațiile se fac in condițiile specificate în cardul de garantie. Vă rugăm să trimiteți produsul defect pentru reparație la locul achiziției (vânzătorul este obligat să accepte produsul reclamat), să-l trimiteți la serviciul central Dedra Exim sau să-l trimiteți la serviciul cel mai apropiat de domiciliul dumneavoastră (lista de servicii pe pagina www. dedra.pl). Vă rugăm să atașați cardul de garanție completat. După perioada de garanție, reparațiile sunt efectuate de către service-ul central. Produsul deteriorat trebuie trimis la service (costurile de transport sunt suportate de utilizator).

11. Înlăturarea defecțiunilor

⚠ ATENȚIE **Deconectați aparatul de la sursa de alimentare înainte de a încerca să remediați singur defecțiunile.**

Problemă	Cauza	Soluție
Aparatul nu funcționează	Baterie conectată incorect.	Verificați bateria.
	Baterie descărcată	Reîncărcați bateria
	Întrerupătorul este defect	Înlocuiți comutatorul cu unul nou - trimiteți unitatea la service
	Miros de izolație arsă	Motorul trebuie reparat - trimiteți unitatea la service
	Protecția termică s-a declanșat	Așteptați câteva minute până când temperatura pe motor a scăzut la un nivel care permite pornirea din nou a unității.
Motorul se supraîncălzește	Orificii de aerisire înfundate	Suflați cu aer comprimat

12. Completarea aparatului

1 - foarfecă de tăiat fără fir - 1 buc, 2. cheie tubulară - 1 buc. 3. cheie pentru ampule - 1 buc. 4. rezervor de ulei - 1 buc.

13. Informația pentru utilizatori privind eliminarea utilajelor uzate (se referă la gospodării de casă)



Simbolul afișat pe produse sau pe documentația care le însoțește indică faptul că echipamentele electrice sau electronice defecte nu trebuie eliminate împreună cu deșeurile menajere. În cazul în care trebuie să eliminați, să reutilizați sau să recuperați componente, trebuie să le duceți la un punct de colectare specializat, unde vor fi acceptate gratuit. Autoritățile locale furnizează informații privind locația punctelor de colectare a echipamentelor uzate, de exemplu pe site-urile lor web.
Eliminarea corespunzătoare a dispozitivului permite conservarea resurselor valoroase și evitarea impactului negativ asupra sănătății și mediului, care rezultă din posibilitatea prezenței substanțelor, amestecurilor și componentelor periculoase în echipament.
Eliminarea incorectă a deșeurilor riscă sancțiuni în conformitate cu reglementările locale relevante.
Utilizatorii din țările UE: Dacă trebuie să vă debarasați de echipamente electrice sau electronice, vă rugăm să contactați cel mai apropiat punct de vânzare sau furnizorul dumneavoastră, care vă va putea oferi informații suplimentare.
Eliminarea în țări din afara Uniunii Europene: Acest simbol se aplică numai în țările din Uniunea Europeană. În cazul în care doriți să aruncați acest produs, vă rugăm să contactați autoritățile locale sau dealerul pentru a afla metoda corectă de eliminare.
În conformitate cu Regulamentul (UE) nr. 2023/1542 al Parlamentului European și al Consiliului privind bateriile și acumulatorii și deșeurile de baterii și acumulatori, bateriile/acumulatorii defecți sau uzați trebuie să fie colectați separat și duși la o reprelucrare compatibilă cu mediul.

Certificat de garanţie

pentru

.....

Nr. de katalog: …… Număr de lot: .....

(denumit în continuare Produs)

Data de cumpărare a produsului: .....

Ştampila vânzătorului

Data şi semnătura vânzătorului: .....

Declaraţia Utilizatorului:

Confirm, că am fost informat în ceea ce priveşte condiţiile de garanţie şi efectele nerespectării orientăriilor cuprinse în manualul de utilizare şi în Certificatul de garanţie. Condiţiile prezentei garanţiei îmi sunt cunoscute ce afirm cu semnătura mea de mână:

....

Data şi locul semnătura Utilizatorului

I. Responsabilitatea pentru produs

1. **Garant** - DEDRA EXIM sp. z o.o. cu sediul în Pruszkowie, adresa: ul. 3 Maja 8, 05-800 Pruszków, KRS 0000062517, Sąd Rejonowy dla m.st. Warszawy w Warszawie, XIV Wydział Gospodarczy Krajowego Rejestru Sądowego,[Judecătoria Raională pentru o.c. Varşovia în Varşovia, Departamentul al XIV–a Economic al Registrului Naţional Juridic] NIP [CIF] 527-020-49-33, Kapitał zakładowy [capital social]: 100 980.00 zł..
2. în condiţiile menţionate în prezentul Certificat de garanţie Garantul acordă garanţie la produsul derivat din distribuţia Garantului.
3. Responsabilitatea cu titlu de garanţie cuprinde numai defectele care sau ivit din cauze datorate Produsului în momentul livrării acestuia Utilizatorului.
4. Cu titlu de garanţie, Utilizatorul, obţine dreptul la repararea gratis a Produsului, dacă defecţiunea s-a ivit în perioada de garanţie. Modul de reparare a Produsului (metoda de executare a reparării) depinde de decizia Garantului. Dacă Garantul constată că Produsul nu poate fi reparat, Garantul îşi rezervă dreptul de a schimba piesa defectă sau total Produsul cu altul fără defecte sau de a micşora preţul Produsului ori de a se retrage de la Contract.
5. Faţă de Utilizatorul, care conform cu legea din data de 23 aprilie 1964 din Codul Civil, nu este un consumator, răspunderea Garantului pentru dauna rezultate din prezenta garanţie şi/ sau în legătură cu încheierea şi

executarea acesteia, indiferent de dreptul legal, este limitată maxim până la valoarea Produsului defect..

II. Perioada de garanţie

Componentele Produsului acoperite de garanţie	Durata de protecţie a garanţiei
DED7177	36 luni, de la data cumpărării Produsului, înscrisă în prezentul Certificat de garanţie

III. Condiţiile de utilizare a garanţiei

1 Prezentarea de către Utilizator a Certificatul completat de garanţie a Produsului şi dovedirea împrejurărilor de cumpărare a Produsului de ex. prin prezentarea chitanţei, facturei, etc. Pentru a efectua în mod eficient reclamaţia, se recomandă că Utilizatorul să trimite împreună cu Produsul reclamat, toate componetele menţionate la “Completarea” Produsului în manualul de utilizare.
2. Respectarea de către Utilizator a recomandările din Manualul de utilizare şi din Certficatul de garanţie.
3. Garanţia acoperă numai teritoriul Republicii Polonă şi UE.
4. Garanţia nu acoperă defecţiunile Produsului apărute în special din cauza:
a. Nerespectării de către Utilizator a condiţiilor indicate în Manualul de utilizare, în special în domeniul de utilizare, întreţinere şi curăţare corectă.
b. Utilizarea de către Utilizator a unor produse de curăţare sau substanţe de conservare care sunt neadecvate cu Manualul de utilizare;
c. Depozitare necorespunzătoare şi transportul necorespunzător al Produsului de către Utilizator;
d. Modificări şi/sau reconstrucţii arbitrare a Produsului de către Utilizator;
e. Utilizarea în Produs de către Utilizator a unor materiale consumabile neconforme cu manualul de utilizare
5. Utilizatorul care conform nu legea din data de 23 aprilie 1964 din Codul Civil nu este un consumator, pierde garanţia pentru Produsul, în care:
- numerele de serie, marcarea datelor şi plăcuţele cu datele technice au fost îndepărtate de către Utilizator;
- sigiliile existente au fost deteriorate de Utilizator sau au urme rămase din manipularea de către utilizator la acestea.
6. **Atenţie!** Operaţiile legate cu utilizarea de fiecare zii, descrise în manualul de utilizare, Utilizatorul execută singur pe costul său.

IV. Procedura de reclamaţie

1. Dacă se constată că Produsul nu funcţionează corect, Înainte de a depune reclamaţia trebuie să Vă asiguraţi dacă toate operaţiunile descrise în manualul de utilizare au fost executate corect.
2. Sesizaţi imediat reclamaţia, cel mai bine în termen de 7 zile de la data la care aţi observant defectul produsului. Utilizatorul care conform cu legea din data de 23 aprilie 1964 din Codul Civil nu este un consumator, pierde garanţia pentru Produs dacă reclamaţia nu depune în termen de până de 7 zile.
3. Sesizarea reclamaţiei se face de ex. la. la punctul de cumpărare a Produsului, la service-ul de garanţie sau se poate trimite în scris pe adresa: DEDRA EXIM sp. z o.o., ul. 3 Maja 8, 05-800 Pruszków.
4. Utilizatorul poate să depună reclamaţia prin formularul accesibil pe pagina de internet www.dedra.pl. (“Formular pentru sesizarea reclamaţiei cu titlu de garanţie”).
5. Adresele service-urilor de garanţie din fiecare stat sunt accesibile pe pagina www.dedra.pl. Dacă service-ul lipseşte în statul adecvat, trimiteţi sesizările de reclamaţie cu titlu de garanţie pe adresa: DEDRA EXIM sp. z o.o. ul. 3 Maja 8, 05-800 Pruszków (Polonia).
6. Luând în considerare siguranţa Utilizatorului se interzice utilizarea Produsului defect.
7. Atenţie!!! Utilizarea Produsului defect este periculos pentru sănătatea şi viaţa Utilizatorului.
8. Executarea obligaţiilor rezultate din garanţie va avea loc în termen de 14 zile lucrătoare, calculate de la data furnizării de către Utilizator a Produsului reclamat.
9 Înainte de furnizare a Produsului reclamat se recomandă curăţirea acestuia. Se recomandă de a se asigura bine Produsul împotriva distrugerii în timpul transportului (se recomandă să trimiteţi produsul reclamat în ambalajul original).
10. Perioada de garanţie va fi prelungită cu durata în care, din cauza defectului Produsului acoperit de garanţie Utilizatorul nu l-a putut să-l utilizeze,
Garanţia nu opreşte, nu limitează nu suspendează drepturile Utilizatorului rezultate din dispoziţiile privind garanţia pentru vicile produsului vândut.

În conformitate cu articolul 13 alineatele (1) și (2) din Regulamentul (UE) 2016/679 al Parlamentului European și al Consiliului din 27 aprilie 2016 privind protecția persoanelor fizice în ceea ce privește prelucrarea datelor cu caracter personal și privind libera circulație a acestor date și de abrogare a Directivei 95/46/CE, vă informăm.

1. Administratorul datelor Dumneavoastră cu caracter personal furnizate în formular este DEDRA-EXIM sp. z o. o. cu sediul social în Pruszków, ul. 3 Maja 8, 05-800 Pruszków (în continuare: „Administrator”).
2. Datele dumneavoastră vor fi prelucrate numai în scopul derulării procedurii de garanție a dispozitivului în conformitate cu art. 6 alin.1 lit. b din regulamentul general privind protecția datelor (în continuare: „GDPR”). Furnizarea datelor este voluntară, dar necesară pentru derularea procedurii de garanție.
3. Datele dumneavoastră vor fi prelucrate pe perioada de luare în considerare a procedurii de garanție și în scopuri de arhivare în cazul în care este nevoie de apărare împotriva oricăror pretenții împotriva Administratorului, nu mai mult decât până la expirarea acestora.
4. Datele dumneavoastră pot fi dezvăluite numai entităților care prelucrează date pentru administrator pe baza unui contract scris de încredințare a prelucrării datelor cu caracter personal care oferă, printre altele, service tehnic, hosting sau intreținere site, service IT, firmă de curierat. Furnizorii Administratorului sunt obligați să asigure securitatea datelor și să îndeplinească cerințele legii aplicabile referitoare la protecția datelor cu caracter personal și nu pot folosi datele cu caracter personal încredințate în alte scopuri decât cele specificate în contractul cu Administratorul.
5. Datele dumneavoastră nu vor fi prelucrate în mod automatizat, inclusiv sub formă de profilare, și nu vor fi transferate către o țară terță/organizație internațională.
6. Aveți dreptul de a accesa datele dumneavoastră și dreptul de a rectifica, șterge, limita prelucrarea, dreptul de a transfera date, dreptul de a vă opune în orice moment.
7. În toate aspectele legate de prelucrarea datelor dumneavoastră cu caracter personal de către Administrator, ne puteți contacta la următoarea adresă de e-mail: daneosobowe@dedra.pl.;
8. Aveți dreptul de a depune o plângere la autoritatea competentă pentru protecția datelor cu caracter personal.

SI Kazalo

1. Fotografije in risbe
2. Opis naprave
3. Namembnost naprave
4. Omejitve uporabe
5. Tehnični podatki
6. Priprava za delo
7. Vklop naprave
8. Uporaba naprave
9. Tekoča vzdrževalna opravila
10. Nadomestni deli in dodatna opremai
11. Samoodpravljanje napak
12. Kompletacija naprave
13. Informacije za uporabnike o tem, kako odstranjevati odrabljene električne in elektronske naprave
14. Garancijski list

Prevod izvirnih navodil

Izjava o skladnosti je priložena navodilom kot ločen dokument. Če izjave o skladnosti ni, se obrnite na Dedra Exim Sp. z o.o.
Splošni varnostni predpisi so priloženi navodilom kot ločena brošura.

OPOZORILO. Preberite vsa s simbolom označena ⚠ opozorila in vsa navodila.

Neupoštevanje spodaj navedenih varnostnih opozoril in navodil je lahko vzrok električnega udara, požara ali hudih poškodb. Shranite vsa opozorila in navodila za morebitno kasnejšo uporabo.

⚠ POZOR **Naprava iz linije SAS+ALL je zasnovana za delo samo s skupaj polnilniki in baterijami iz linije SAS+ALL.**

Li-Ion baterija in polnilnik nista del kupljene naprave in ju je treba kupiti posebej. Prepovedana je uporaba baterij in polninikov, ki niso namenjeni za to napravo.

2. Opis naprave

Slika 1. A: 1 - fiksno rezilo, 2 - premično rezilo, 3 - matica, 4 - vtičnica za baterijo, 5 - gumb za preklop, 6 - stikalo pripravljenosti.

3. Namembnost naprave

Naprava je namenjena za nego dreves, obrezovanje svežih poganjkov in vej na domačih vrtovih in v sadovnjakih s premerom, ki ni večji od vrednosti, navedene v tehničnih podatkih. Akumulatorski obrezovalnik je lahko alternativa tradicionalnim ročnim vrtnim škarjam, saj zagotavlja veliko udobja in zmanjšuje zaznano utrujenost upravljavca med delom.
Napravo je dovoljeno uporabljati tudi pri obnovitvenih in gradbenih delih, v delavnicah za izvajanje popravil ter v okviru ljubiteljskih dejavnosti, ob upoštevanju dejanskih in dovoljenih pogojev uporabe, kot so navedeni v teh navodilih za uporabo.

4. Omejitve uporabe

⚠ POZOR **Napravo je dovoljeno uporabljati samo v skladu s spodnjimi "Dovoljenimi pogoji dela z napravo".**

⚠ POZOR **Kakršne koli samovoljne uvedbe sprememb v mehansko in električno strukturo, modifikacije naprave ali taka izvajanja vzdrževanja ali servisiranja, ki niso skladna z opisi v teh navodilih za uporabo, se štejejo za nezakonita in imajo za posledico takojšnjo izgubo garancijskih pravic, izjava o skladnosti pa preneha veljati.**

Uporaba, ki ni v skladu z namembnostjo naprave ali je neskladna s temi navodili za uporabo, ima za posledico takojšnjo izgubo garancijskih pravic.

Dovoljeni pogoji dela z napravo
S1 - neprekinjeno delovanje in drugo.
Temperaturno območje polnjenja baterije 10-30 °C. Ne izpostavljajte temperaturam nad 40 °C.

5. Tehnični podatki

Model	**DED7177**
Napetost v omrežju [V]	18 d.c.
Največji premer rezanja [mm]	30
Emisija hrupa:	
Raven tlaka LpA [dB(A)]	< 70
Merilna negotovost (KpA) [dB(A)]	3
Raven moči LWA [dB(A)]	< 80
Merilna negotovost (KWA) [dB(A)]	3
Stopnja vibracij na ročaju [m/s2]:	< 2,5
Merilna negotovost Ka [m/s2]	1,5

Informacije o vibracijah in hrupu
Kombinirana vrednost vibracij a_h in merilna negotovost sta bili določeni v skladu s standardom EN 62841-1 in sta navedeni v tabeli.
Emisija hrupa je bila določena v skladu z EN 62841-1, vrednosti so podane v zgornji tabeli.

⚠ POZOR **Hrup lahko poškoduje sluh, pri delu je vedno treba uporabljati zaščito za ušesa!**

Deklarirana skupna vrednost vibracij/hrupa je bila izmerjena v skladu s standardno preskusno metodo in se lahko uporablja za primerjave ene naprave z drugo. Navedeno raven vibracij/hrupa se lahko uporablja tudi za začetno oceno izpostavljenosti vibracijam/hrupu.
Raven vibracij/hrupa med dejansko uporabo naprave se lahko razlikuje od deklariranih vrednosti, odvisno od načina uporabe delovnih orodij, v tem zlasti od vrste obdelovanca ter od potrebe opredelitve ukrepov za zaščito uporabnika orodja. Za natančno oceno izpostavljenosti v dejanskih pogojih uporabe je treba upoštevati vse dele delovnega cikla, vključno z obdobji, ko je orodje izklopljeno ali ko je vklopljeno, vendar se z njim ne dela.

6. Priprava za delo

⚠ POZOR **Naprava je del linije SAS+ALL, zato jo je možno uporabljati le v okviru ustreznega sestava, sestoječega se iz naprave ter specificirane baterije in polnilnika. Uporaba drugih baterij in polnilnikov je prepovedana.**
Vse korake, ki so opisani v tej točki, je treba opraviti pri odklopljeni bateriji.

Pred začetkom dela z rezil vrtnih škarij odstranite varovalo. Nato preverite, ali so rezila pravilno privita; če je zračnost, privijte matico (slika B.1). Polnjeno baterijo vstavite v vtičnico orodja. Naprava je zdaj pripravljena za uporabo.

7. Vklop naprave

Pred zagonom naprave je obvezno treba opraviti opravila, opisana v točki "Priprava za delo".

Naprava je opremljena s stikalom za vklop/izklop, ki preprečuje nenameren zagon. Za vklop vrtnih škarij pritisnite stikalo (naprava preklopi v stanje pripravljenosti), nato pa dvakrat hitro pritisnite sprožilec. Enota je pripravljena za uporabo, na kar opozori zvočni signal. Po 30 sekundah neaktivnosti enota preide v način pripravljenosti, po 10 minutah pa se popolnoma izklopi.

8. Uporaba naprave

⚠ POZOR **Če se baterija segreje nad 40 °C, prenehajte z delom in počakajte, da se baterija ohladi.**

Pri delu z napravo je treba strogo upoštevati vsa varnostna pravila in priporočila, opisana v varnostnih pogojih.

Rezanje vej in poganjkov
Priporočljivo je, da se obrezovanje ne izvaja pravokotno, temveč rahlo poševno in na višini približno 5 mm nad popkom.Poševni rez je treba izvesti tako, da je najvišja točka nad popkom.
Rez ne sme biti izvedena preblizu debla, da se rezno mesto lahko zaceli.
Pred začetkom reza mora fiksno rezilo z notranjim robom počivati ob deblu ali veji. pri rezanju trdih vej se lahko zgodi, da rezilo veje ne odreže prvič, zato sprostite sprožilec stikala. Rezilo se bo samodejno vrnilo v začetno stanje. Ponovno zaženite enoto.

Nastavitev odpiranja čeljusti
Enota ima 4 položaje odpiranja čeljusti. Z gumbom na ohišju (slika A, 6) nastavite želeno odprtost čeljusti (na stikalu jo označujejo LED diode).
Naprava je opremljena s toplotno zaščitno napravo, ki preprečuje pregrevanje motorja. Če se zaščita sproži, se napajanje prekine in naprava preneha delovati. Počakajte nekaj minut, da se temperatura na motorju zniža na raven, ki omogoča ponovni vklop naprave.

Uporaba z izteznim ročajem
Škarje za obrezovanje so združljive z izteznim ročajem DED70093. Pri uporabi izteznega ročaja DED70093 je treba po pritisku na stikalo za stanje pripravljenosti dvakrat pritisniti sprožilec izteznega ročaja. Nadaljnje podrobne informacije o uporabi izteznega ročaja najdete v navodilih za uporabo modela DED70093.

9. Tekoča vzdrževalna opravila

⚠ POZOR **Kakršna koli vzdrževalna opravila na napravi se sme opraviti le po odklopu naprave od vira napajanja.**

Redno čistite celotno električno orodje, posebno pozornost pa namenite čiščenju prezračevalnih odprtin električnega orodja.
Akumulatorja ne polnite takoj po intenzivni uporabi. Zaradi pojava praznjenja ne shranjujte popolnoma izpraznjenega baterijskega paketa, saj se lahko takrat izprazni pod kritično raven in se trajno poškoduje.
Kadar akumulatorskega sklopa ne uporabljate, ga zato hranite delno napolnjenega (do približno 40 %). Akumulator napolnite, preden se popolnoma izprazni. Baterije shranjujte pri temperaturah od 10 do 30 °C. Če jo hranite pri nizkih temperaturah, bo hitreje izgubila zmogljivost.

⚠ POZOR **Polnjenje baterije je opisano v navodilih za baterijo in polnilnik iz linije SAS+ALL.**

Prostor za shranjevanje mora biti nedostopen otrokom.
Če je treba napravo poslati v popravilo v servisni center, jo zaščitite pred nenamernimi mehanskimi poškodbami in odstranite baterijo iz vtičnice polnilnika.

Kako razstaviti baterijo
Če želite odstraniti baterijski sklop, napravo primite za ročaj in nato pritisnite gumb za sprostitev, ki se nahaja na sprednji strani baterijskega sklopa. Paket baterij potisnite iz vtičnice. Če želite namestiti paket baterij, potisnite paket baterij v vtičnico in nato pritisnite navzdol, dokler se ključavnica ročaja ne zaskoči.

Montaža in zamenjava orodja
Po pritrditvi orodja se prepričajte, da je bilo delovno orodje pravilno pritrjeno: električno orodje položite vodoravno in poskusite iztegniti pritrjeno bit. Če ga ni mogoče izvleči, je bil pravilno pritrjen.

Vzdrževanje orodja
Vzdrževanje vključuje servisiranje orodja in njegove dodatne opreme, tj. akumulatorja in polnilnika.

⚠ POZOR **Nikoli ne izvajajte vzdrževalnih del na napravi, ko je ta priključena na vir električne energije.**

Lahko pride do hudih poškodb ali električnega udara. Pred izvajanjem vzdrževalnih del izvlecite akumulatorski sklop iz vtičnice.
Vzdrževanje naprave je sestavljeno iz vzdrževanja vseh njenih sestavnih delov, ki so potrebni za normalno delovanje, v ustrezni čistoči. Za čiščenje ne smete uporabljati topil, saj lahko to povzroči nepopravljive poškodbe ohišja in drugih plastičnih sestavnih delov.
Baterije se ne sme čistiti z vodo, saj lahko to povzroči notranje kratke stike, ki lahko povzročijo trajne poškodbe.

Pred vsakim zagonom:
- Preverite, ali so zračniki motorja zamašeni ali umazani. Po potrebi jih odkrijte/očistite s krpo, rahlo navlaženo z vodo;

Po vsaki uporabi:
- Odklopite baterijo, da bi preprečili nenamerno aktiviranje s strani nepooblaščenih oseb ali med rokovanjem.

10. Nadomestni deli in dodatna oprema

Za nakup rezervnih delov in dodatne opreme se obrnite na Servis Dedra Exim. Kontaktne podatke najdete na 1. strani navodil.
Pri naročanju rezervnih delov navedite številko partije z nazivne tablice in številko dela iz montažne risbe.
V garancijskem roku bodo popravila izvršena pod pogoji, navedenimi v garancijskem listu. Reklamirani izdelek je treba dostaviti v popravilo na kraj nakupa (prodajalec je dolžan reklamirani izdelek sprejeti), lahko se ga tudi pošlje v centralni servis Dedra Exim ali v servis, ki je najbližji vašemu prebivališču (seznam servisov je na voljo na www.dedra.pl). Prosimo, da izdelku priložite izpolnjen garancijski list. Po preteku garancijskega obdobja popravila opravlja centralni servis. Poškodovan izdelek je se pošlje v servis (stroške dostave krije uporabnik)..

11. Samoodpravljanje napak

⚠ POZOR **Pred pristopom k odpravljanju napak je treba napravo odklopiti od električnega omrežja.**

Problem	Vzrok	Rešitev
Naprava ne deluje	Baterija je napačno priključena.	Preverite baterijo.
	Baterija je izpraznjena	Napolnite baterijo
	Stikalo je okvarjeno	Zamenjajte stikalo z novim - Napotite enoto na servis
	Vonj po zažgani izolaciji	Motor je treba popraviti - enoto napoti na servis
	Toplotna zaščita se je sprožila	Počakajte nekaj minut, da se temperatura na motorju zniža na raven, ki omogoča ponovni zagon enote.
Motor se pregreva	Zamašeni zračniki	Odpihnite s stisnjenim zrakom

12. Kompletacija naprave

1 - akumulatorske škarje za obrezovanje dreves - 1 kos, 2. ključ za vtičnice – 1 kos. 3. ključ za ampule – 1 kos. 4. rezervoar za olje – 1 kos.

13. Informacija za uporabnike o odstranjevanju električne in elektronske opreme (velja za gospodinjstva)



Simbol, ki je prikazan na izdelkih ali spremljajoči dokumentaciji, označuje, da se okvarjene električne ali elektronske opreme ne sme odlagati med gospodinjske odpadke. Če želite sestavne dele zavreči, ponovno uporabiti ali predelati, jih je treba odpeljati na specializirano zbirno mesto, kjer jih bodo sprejeli brezplačno. Informacije o lokacijah zbirnih mest za rabljeno opremo zagotavljajo lokalni organi, npr. na svojih spletnih straneh.
S pravilnim odstranjevanjem naprave lahko ohranimo dragocene vire ter se izognemo negativnim vplivom na zdravje in okolje zaradi morebitne prisotnosti nevarnih: snovi, zmesi in sestavnih delov v opremi.
Zaradi nepravilnega odlaganja odpadkov vam grozijo kazni v skladu z ustreznimi lokalnimi predpisi.
Uporabniki v državah EU: Če želite odstraniti električno ali elektronsko opremo, se obrnite na najbližje prodajno mesto ali na dobavitelja, ki vam bo zagotovil dodatne informacije.
Odstranjevanje v državah zunaj Evropske unije: Ta simbol velja samo za države Evropske unije. Če želite ta izdelek zavreči, se obrnite na lokalne organe ali prodajalca, da vam pojasnijo pravilen način odstranjevanja.
V skladu z Uredbo (EU) 2023/1542 Evropskega parlamenta in Sveta o baterijah in akumulatorjih ter odpadnih baterijah in akumulatorjih je treba okvarjene ali uporabljene baterije/akumulatorje zbirati ločeno in jih oddati v okolju prijazno predelavo.

Garancijski list

za

.....

Kataloška št.: …….. št. partije:.....

(v nadaljevanju Proizvod)

Datum nakupa Proizvoda: .....

Žig prodajalca

Datum in podpis prodajalca: .....

Izjava uporabnika:

Potrjujem, da sem bil seznanjen s pogoji garancije in posledicami neupoštevanja navodil v navodilih za uporabo in garancijskem listu. Znani so mi pogoji te garancije, kar potrjujem z lastnoročnim podpisom:

....

Datum in kraj Podpis uporabnika

I. Odgovornost za Proizvod

1. Garant - Dedra Exim Sp. z o.o. s sedežem v Pruškovu, naslov: ul. 3 Maja 8, 05-800 Pruszków, Poljska, št. KRS (vpisa v državni sodni register Poljske) 0000062517, vpis izvršilo Okrajno sodišče za gl. mesto Varšavo v Varšavi, njegov 14. gospodarski oddelek Državnega sodnega registra *(KRS – Krajowy Rejestr Sądowy)*, davčna številka 527-020-49-33, osnovni kapital: 100.980,00 PLN.
2. Garant pod pogoji, določenimi v tem garancijskem listu, podeljuje garancijo za Proizvod, ki ga je dobavil.
3. Odgovornost iz naslova garancije zajema samo napake, izhajače iz razlogov, prisotnoh v samem Proizvodu v času njegove izdaje uporabniku.
4. Garancija daje Uporabniku pravico do brezplačne odprave napake na Proizvodu, če se napako odkrije v garancijskem obdobju. Način odprave napake na Proizvodu (metoda odprave napake) je odvisen od odločitve Garanta. Garant si za primer svoje ugotovitve, da popravila ni možno izvesti, pridržuje pravico do zamenjave okvarjenega elementa ali celotnega Proizvoda z brezhibnim, znižanja cene Proizvoda ali odstopa od pogodbe.
5. V odnosu do Uporabnika, ki ni potrošnik v smislu poljskega Civilnega zakonika *(Kodeks Cywilny)* z dne 23. aprila 1964., je odškodninska odgovornost Garanta za škodo, ki izhaja iz te garancije in/ali je v zvezi z njeno sklenitvijo in izvajanjem, ne glede na pravni naslov, omejena do vrednosti brezhibnega Proizvoda, ki je okvarjen.

II. Garancijsko obdobje

Elementi Proizvoda	Trajanje garancijske zaščite
DED7177	36 mesecev od dneva nakupa Proizvoda, navedenega v tem garancijskem listu

III. Garancijski pogoji

1. Predložitev izpolnjenega garancijskega lista Proizvoda s strani Uporabnika ter dokazila okoliščin nakupa Proizvoda s strani Uporabnika, npr. v obliki blagajniškega potrdila, računa ipd. V cilju pravilne izvedbe reklamacijskega postopka se priporoča, naj Uporabnik skupaj s Proizvodom, ki ga reklamira, predloži vse elemente, navedene v „Kompletacija naprave" v navodilih za uporabo.
2. Ravnanje Uporabnika skladno s priporočili v navodilih za uporabo in garancijskem listu.
3. Garancija zajema samo ozemlje Republike Poljske in EU.
4. Garancija ne zajema okvar Proizvoda, nastalih še zlasti zaradi:
a. Uporabnikovega neupoštevanja pogojev, določenih v Navodilih za uporabo, še zlasti glede pravilne uporabe, vzdrževanja in čiščenja;
b. Uporabnikove uporabe čistilnih ali vzdrževalnih sredstev, neskladnih z navodili za uporabo;
c. Uporabnikovega neustreznega skladiščenja in prevoza Proizvoda;
d. Uporabnikovih nepooblaščenih sprememb in/ali modifikacij Proizvoda brez dogovora z Garantom;
e. Uporabnikove uporabe potrošnega materiala v Proizvodu, neskladnega z navodili za uporabo.
5. Uporabnik, ki ni potrošnik v smislu poljskega Civilnega zakonika z dne 23. aprila 1964., izgubi garancijo za Proizvod, na katerem:
- je Uporabnik odstranil, spremenil ali poškodoval serijske številke, datumske oznake in nazivne tablice;
- je Uporabnik poškodoval plombe ali so na njih vidni znaki poseganja vanje s strani Uporabnika.
6. Pozor! Opravila, povezana z vsakodnevno uporabo Proizvoda, ki so med drugim navedena v navodilih za uporabo, izvaja Uporabnik sam in na lastne stroške.

IV. Reklamacijski postopek

1. V primeru ugotovitve nepravilnega delovanja Proizvoda se je treba pred prijavo reklamacije prepričati, da so bila pravilno opravljena vsa opravila, še zlasti tista, navedena v navodilih za uporabo.
2. Priporoča se reklamacijo prijaviti takoj, najbolje v 7 dneh od dneva opazitve napake na Proizvodu. Uporabnik, ki ni potrošnik v smislu poljskega Civilnega zakonika z dne 23.4.1964, izgubi pravice, izhajajoče iz te garancije, če reklamacije ne prijavi v 7 dneh.
3. Reklamacijo se lahko prijavi, med drugim, na mestu nakupa Proizvoda, v garancijskem servisu ali pisno s pismom, poslanim na naslov: Dedra Exim Sp. z o.o., ul. 3 Maja 8, 05-800 Pruszków, Poljska.
4. Uporabnik lahko prijavi reklamacijo z uporabo obrazca, ki je na voljo na spletni strani www.dedra.pl. ("Obrazec za prijavo reklamacije na podlagi garancije").
5. Naslovi garancijskih servisov za posamezne države so na voljo na www.dedra.pl. V primeru, da za dano državo ne bi bilo navedenega garancijskega servisa, se priporoča poslati reklamacijo na podlaghi garancije na ta naslov: Dedra Exim Sp. z o.o., ul. 3 Maja 8, 05-800 Pruszków (Poljska).
6. V cilju varnosti Uporabnika se prepoveduje uporabo okvarjenega Proizvoda.
7. Pozor! Uporaba okvarjenega Proizvoda je nevarna za zdravje in življenje Uporabnika.
8. Obveznosti iz garancije bodo izpolnjene v 14 delovnih dneh od dneva dostave reklamiranega Proizvoda.
9. Priporoča se pred dostavo okvarjenega Proizvoda le-tega očistiti. Priporoča se reklamirani Proizvod skrbno zaščititi pred poškodbami pri transportu (najbolje je reklamirani Proizvod dostaviti v originalni embalaži).
10. Garancijsko obdobje se podaljša za čas, v katerem Uporabnik Proizvoda, za katerega velja garancija, zaradi njegove okvare ni mogel uporabljati.
Garancija ne izključuje, ne omejuje in začasno ne odpravlja pravic Uporabnika, izhajajočih iz predpisov o poroštvu za napake na prodani stvari.
PRAVICE POTROŠNIKOV Garancijski izdajatelj zagotavlja pravilno in brezhibno delovanje v garancijskem roku, ki se začne z dostavo blaga potrošniku. Če se ugotovi, da blago ni v skladu z opisom izdelka ali

oglasom, ima potrošnik pravico do: (1) Zahtevati brezplačno popravilo napak. (2) Če napake niso odpravljene v 30 dneh od prejema zahtevka s strani proizvajalca ali pooblaščenega servisnega centra, zahteva brezplačno zamenjavo z novim blagom, ki je brez napak. (3) 30-dnevni rok se lahko v utemeljenih primerih (narava blaga, zahtevnost popravila) podaljša za največ 15 dni. Proizvajalec mora potrošnika pred iztekom 30 dni obvestiti o razlogih in trajanju podaljšanja. (4) Če blago ni popravljeno ali zamenjano v roku (30 ali 45 dni), lahko potrošnik zahteva povračilo celotne nakupne cene ali sorazmerno znižanje cene (vrednost znižanja ustreza znižanju vrednosti blaga). (5) Ne glede na zgoraj navedeno lahko potrošnik, če neskladnost nastopi v manj kot 30 dneh od dostave, takoj zahteva vračilo plačanega zneska. (6) Zamenjano blago ali njegov pomemben del prejme novo garancijsko kartico. (7) Stroški materiala, delov, dela, prevoza in transporta, povezani z odpravo napake/zamenjavo, bremenijo proizvajalca. (8) Za čas trajanja popravila lahko proizvajalec/servisni center potrošniku brezplačno zagotovi podoben nadomestni izdelek. Če tega ne stori, ima potrošnik pravico do odškodnine za nezmožnost uporabe izdelka. (9) Potrošnik mora pisno (po pošti, e-pošti ali osebno) obvestiti garanta proizvajalca ali pooblaščeni servisni center, priložiti dokazilo o veljavnosti garancije in takoj dati blago, ki je predmet reklamacije, na voljo za pregled. (10) Garancija ne izključuje ali omejuje pravic potrošnika iz obvezne garancije za skladnost blaga s pogodbo do prodajalca. Potrošnik ima pravico do brezplačnega uveljavljanja garancijskih zahtevkov.V skladu s členom 13(1) in (2) Uredbe (EU) 2016/679 Evropskega parlamenta in Sveta z dne 27. aprila 2016 o varstvu posameznikov pri obdelavi osebnih podatkov in o prostem pretoku takih podatkov ter o razveljavitvi Direktive 95/46/ES (v nadaljnjem besedilu: RODO) vas obveščamo

1. Skrbnik vaših osebnih podatkov, podanih v obrazcu, je DEDRA-EXIM sp z o.o. s sedežem v Pruškovu [Pruszków], ul. 3 Maja 8, 05-800 Pruszków, Poljska (v nadaljevanju: "Skrbnik").
2. Vaši podatki bodo obdelovani le za namene izvedbe garancijskega postopka zanapravo v skladu s črko b prvega odst. 6. člena Splošne uredbe o varstvu podatkov EU (v nadaljevanju: »SUVP«). Dajanje podatkov je prostovoljno, a nujno potrebno za izvedbo garancijskega postopka.
3. Vaše podatke bomo obdelovali skozi čas potekanja garancijskega postopka in za namene arhiviranja za primer morebitne potrebe obrambe pred zahtevki do Skrbnika, vendar najdlje do izteka roka njihovega zastaranja.
4. Vaše podatke se sme razkriti samo subjektom, ki obdelujejo podatke za Skrbnika na podlagi pisne pogodbe o zaupanju osebnih podatkov v obdelavo in sicer, med drugim, subjektom, ki izvajajo storitve tehničnega servisa, storitve gostovanja ter vzdrževanja spletnega mesta, IT storitve, izvajalcem kurirskih storitev ipd.. Skrbnikovi dobavitelji so dolžni zagotavljati varnost podatkov ter izpolnjevati zahteve obvezujočih predpisov prava v zvezi z varstvom osebnih podatkov ter ne smejo uporabljati zaupanih jim osebnih podatkov za namene, ki niso določeni v pogodbi s Skrbnikom.
5. Vaši podatki ne bodo obdelovani na avtomatiziran način, v tem na način profiliranja, in ne bodo posredovani v tretjo državo/mednarodni organizaciji.
6. Imate v vsakem trenutku pravico dostopa do svojih podatkov ter pravico do popravka, izbrisa, omejitve obdelave le-teh, pravico do prenosa podatkov na drug subjekt, pravico do ugovora zoper njihovo obdelavo.
7. V vseh zadevah v zvezi z obdelavo vaših osebnih podatkov s strani Skrbnika nas lahko kontaktirate s sporočilom na ta e-poštni naslov: daneosobowe@dedra.pl
8. Imate pravico vložiti pritožbo pri organu, ki je v dani državi pristojen za varstvo osebnih podatkov.

HR Sadržaj

1. Slike i crteži
2. Opis uređaja
3. Namjena uređaja
4. Ograničenje uporabe
5. Tehnički podaci
6. Priprema za uporabu
7. Uključivanje uređaja
8. Uporaba uređaja
9. Održavanje
10. Zamjenski dijelovi i pribor
11. Samostalno otklanjanje kvarova
12. Komplet uređaja
13. Informacija za korisnike o odlaganju električne i elektroničke opreme
14. Jamstveni list

Prijevod originalnih uputa za uporabu

Izjava o sukladnosti priložena je uputama kao poseban dokument. U slučaju nedostatka izjave o sukladnosti, molimo kontaktirajte Dedra-Exim Sp. z o. o

Opći sigurnosni propisi se nalaze u uputama za uporabu kao posebna brošura.

⚠ PAŽNJA **Sačuvajte sva upozorenja i upute za buduću upotrebu .**

Uređaj iz linije SAS+ALL dizajniran je za rad samo s punjačima i baterijama iz linije SAS+ALL.

Li-Ion akumulator i punjač nisu oprema kupljenog uređaja i moraju se nabaviti zasebno. Zabranjena je uporaba akumulatora i punjača koji nisu namijenjeni uređaju.

⚠ UPOZORENJE. Prije uporabe uređaja pročitajte sva upozorenja označena ⚠ uskličnikom i sve upute.

Nepoštivanje sljedećih sigurnosnih upozorenja i uputa može dovesti do strujnog udara, požara ili ozbiljnih ozljeda.

Sačuvajte sva upozorenja i upute za buduću upotrebu .

2. Opis uređaja

Slika A: 1. - Fiksna oštrica, 2. - Pokretna oštrica, 3. - Matica, 4. - Utičnica za bateriju, 5. - Prekidač, 6 - Prekidač za stanje mirovanja

3. Namjena uređaja

Uređaj je namijenjen za njegu stabala, obrezivanje svježih izdanaka i grana u kućnim vrtovima i voćnjacima čiji promjeri nisu veći od vrijednosti navedenih u tehničkim podacima. Akumulatorski rezač može biti alternativa tradicionalnim ručnim vrtnim škarama za orezivanje, pružajući veliku udobnost i smanjujući osjećaj umora operatera tijekom rada.
Uređaj je dopušteno koristiti u renovacijskim i građevinskim radovima, radionicama za popravke, u amaterskim radovima, uz poštivanje uvjeta uporabe i dopuštenih radnih uvjeta sadržanih u uputama za uporabu.

4. Ograničenje uporabe

⚠ PAŽNJA **Uređaj se smije koristiti samo u skladu s dolje navedenim "Dopuštenim radnim uvjetima".**

⚠ PAŽNJA **Neovlaštene promjene mehaničke i električne konstrukcije, bilo kakve modifikacije, servisiranje koje nije opisano u uputama za uporabu smatrat će se nezakonitim i rezultirati gubitkom jamstvenih prava, a izjava o sukladnosti više neće vrijediti.**

Uporaba koja nije u skladu s namjenom ili uporaba koja nije u skladu s uputama za uporabu rezultirat će gubitkom jamstvenih prava.

Dopušteni uvjeti rada
S1 - kontinuirani rad i drugi.
Raspon temperature punjenja baterije 10 - 30°C. Ne izlagati temperaturama iznad 40°C.

5. Tehnički podaci

Model	**DED7177**
Napon mreže [V]	18 d.c.
Maksimalni promjer rezanja [mm]	30
Emisija buke:	
Razina tlaka LpA [dB(A)]	<70
Nesigurnost mjerenja (KpA) [dB(A)]	3
Razina snage LWA [dB(A)]	<80
Nesigurnost mjerenja (KWA) [dB(A)]	3
Razina vibracija drške [m/s2]:	<2,5
Nesigurnost mjerenja Ka [m/s2]	1,5

Informacije o vibracijama i buci

Kombinirana vrijednost vibracija a_h i nesigurnost mjerenja određena je u skladu s normom EN 62841-1 i navedena je u tablici.
Emisija buke određena je u skladu s EN 62841-1, vrijednosti su navedene u gornjoj tablici.

⚠ NAPOMENA **Buka može oštetiti sluh, uvijek pri radu koristite zaštitu ušiju!**

Deklarirana ukupna vrijednost vibracija/buke izmjerena je prema standardnoj metodi ispitivanja i može se koristiti za usporedbu jednog uređaja s drugim. Navedena razina vibracija/buke se također može koristiti za početnu procjenu izloženosti vibracijama/buci.
Razina vibracija/buke tijekom stvarne uporabe uređaja se može razlikovati od deklariranih vrijednosti, ovisno o tome kako se koriste radni alati, posebno o vrsti obrađivanog predmeta i o potrebi definiranja mjera zaštite operatera. Za točnu procjenu izloženosti u stvarnim uvjetima uporabe, potrebno je uzeti u obzir sve dijelove radnog ciklusa, uključujući razdoblja kada je uređaj isključen ili kada je uključen, ali nije u uporabi.

6. Priprema za uporabu

⚠ PAŽNJA **Uređaj je dio SAS+ALL linije, stoga, da biste ga koristili, morate kompletirati set koji se sastoji od uređaja, akumulatora i punjača. Zabranjena je uporaba drugih akumulatora i punjača.**

Izvedite sve korake u ovom poglavlju s isklju čenom baterijom.

Uklonite zaštitu s oštrica škara za rezidbu prije početka rada. Zatim provjerite jesu li oštrice dobro spojene; ako postoji zračnost, zategnite maticu (slika B.1). Stavite napunjenu bateriju u utičnicu alata. Aparat je sada spreman za upotrebu.

7. Uključivanje uređaja

⚠ PAŽNJA **Prije pokretanja uređaja bitno je provesti radnje opisane u poglavlju "Priprema za rad".**

Jedinica je opremljena prekidačem za uključivanje/isključivanje kako bi se spriječilo slučajno pokretanje. Da biste uključili škare, pritisnite prekidač (stavlja jedinicu u stanje pripravnosti), zatim brzo pritisnite okidač 2 puta. Jedinica je spremna za upotrebu, što pokazuje zvučni signal. Nakon 30 sekundi neaktivnosti, uređaj prelazi u stanje mirovanja i nakon 10 minuta potpuno se isključuje.

8. Uporaba uređaja

⚠ PAŽNJA **U slučaju ako se akumulator zagrije iznad 40°C, prekinite rad i pričekajte da se akumulator ohladi.**

Rezanje grana i mladica
Preporuča se da se rezovi ne rade okomito, već blago ukoso i na visini od oko 5 mm iznad pupa. Kosi rez treba biti izveden tako da je najviša točka iznad pupa.
Rez ne smije biti preblizu debla kako bi rezno mjesto moglo zarasti.
Prije početka rezanja, fiksna oštrica treba svojim unutarnjim rubom prisloniti na stabljiku ili granu. Kada režete tvrde grane, oštrica možda neće odrezati granu prvi put, otpustite okidač prekidača. Oštrica će se automatski vratiti u početno stanje. Ponovno pokrenite jedinicu.

Podešavanje otvaranja čeljusti
Jedinica ima 4 položaja otvaranja čeljusti. Pomoću gumba na kućištu (Sl. A, 6) namjestite željeni otvor čeljusti (označen LED diodama na prekidaču).
Uređaj je opremljen termičkom zaštitom koja sprječava pregrijavanje motora. Ako se zaštita aktivira, napajanje će se prekinuti i jedinica će prestati raditi. Pričekajte nekoliko minuta da temperatura na motoru padne na razinu koja će omogućiti ponovno uključivanje jedinice.

Korištenje s produžnom šipkom
Škare su kompatibilne s produžnom šipkom DED70093. Prilikom korištenja produžne šipke DED70093, pritisnite prekidač za pripravnost, a zatim dvaput pritisnite okidač produžne šipke. Za detaljnije informacije o korištenju produžne šipke pogledajte korisnički priručnik za DED70093.

9. Održavanje

⚠ PAŽNJA **Sve radnje održavanja obavljajte dok je uređaj isključen iz izvora napajanja. Prilikom održavanja motorne pile uvijek nosite zaštitne rukavice kako se ne biste posjekli.**

Pravidelně čistěte celé elektrické nářadí, přičemž zvláštní pozornost věnujte čištění větracích otvorů elektrického nářadí.
Baterii nenabíjejte ihned po intenzivním používání. Kvůli fenoménu vybíjení byste neměli skladovat zcela vybitou baterii, protože by se mohla vybít pod kritickou úroveň a trvale poškodit.
Pokud se tedy baterie nepoužívá, měla by být skladována částečně nabitá (cca do 40 %). Nabijte baterii před jejím úplným vybitím. Baterie skladujte při teplotách 10-30°C. Při skladování při nízkých teplotách rychleji ztrácí kapacitu.

⚠ PAŽNJA **Nabíjení baterie je popsáno v návodu k baterii a nabíječce z řady SAS+ALL.**

Místo uložení zařízení by mělo být pro děti nepřístupné.
Je-li nutné zaslat zařízení k opravě do servisu, chraňte jej před náhodným mechanickým poškozením a vyjměte baterie ze zásuvky nabíječky.

Jak rozebrat baterii
Chcete-li baterii vyjmout, uchopte zařízení za rukojeť a poté stiskněte uvolňovací tlačítko umístěné na přední straně baterie. Vytáhněte baterii ze slotu. Chcete-li nainstalovat baterii, vložte baterii do otvoru pro baterii a poté zatlačte, dokud západka držáku nezapadne.

Oprava, výměna pracovního nástroje
Po montáži nářadí se ujistěte, že je pracovní nástroj správně připevněn: umístěte elektrické nářadí vodorovně, zkuste vytáhnout připojený hrot. Pokud jej nelze vytáhnout, byl nainstalován správně.

Údržba zařízení
Údržba zahrnuje servis zařízení a jeho příslušenství, tedy baterie a nabíječky.

⚠ PAŽNJA **Nikdy neprovádějte údržbu na zařízení, pokud je připojeno ke zdroji napájení.**

To může způsobit vážné zranění osob nebo úraz elektrickým proudem. Před prováděním údržby je nutné vyjmout baterii ze slotu baterie.
Údržba zařízení zahrnuje udržování všech jeho součástí nezbytných pro normální provoz v řádné čistotě. K čištění nepoužívejte žádná rozpouštědla, protože to může způsobit nevratné poškození krytu a dalších plastových prvků.
Baterie se nesmí čistit vodou, protože by mohlo dojít k vnitřnímu zkratu vedoucímu k trvalému poškození

Prije svakog pokretanja:
Provjerite jesu li otvori za ventilaciju motora začepljeni ili prljavi. Ukoliko je potrebno, otkrijte/očistite krpom malo navlaženom vodom;

Nakon svake upotrebe:
Izvadite akumulator kako biste izbjegli slučajnu aktivaciju od strane trećih osoba ili prenošenja. Čuvajte uređaj izvan dohvata djece, po mogućnosti u originalnom pakiranju.

10. Zamjenski dijelovi i pribor

Za kupnju rezervnih dijelova i pribora obratite se Dedra Exim servisu. Podaci za kontakt nalaze se na 1. stranici uputa.
Prilikom naručivanja rezervnih dijelova molimo navedite serijski broj na natpisnoj pločici i broj dijela s montažnog crteža.
Tijekom jamstvenog roka popravci se vrše pod uvjetima navedenim u jamstvenom listu. Molimo pošaljite reklamirani proizvod na popravak u mjesto kupnje (prodavatelj je dužan prihvatiti reklamirani proizvod), pošaljite ga središnjem servisu Dedra Exim ili pošaljite servisu najbližem vašem mjestu stanovanja (popis usluga na www.dedra.pl). Molimo Vas da priložite popunjeni jamstveni list. Nakon isteka jamstvenog roka popravke obavlja središnji servis. Oštećeni proizvod treba poslati u servis (troškove dostave snosi korisnik).

11. Samostalno otklanjanje kvarova

⚠ PAŽNJA **Isključite uređaj iz napajanja prije nego što pokušate sami otkloniti kvar.**

Problem	Uzrok	Otopina
Aparat ne radi	Baterija nije pravilno spojena.	Provjerite bateriju.
	Baterija ispražnjena	Napunite bateriju
	Prekidač je neispravan	Zamijenite prekidač novim - odnesite uređaj na servis
	Miris spaljene izolacije	Motor treba popraviti - odnesite jedinicu na servis
	Aktivirala se toplinska zaštita	Pričekajte nekoliko minuta dok temperatura na motoru ne padne na razinu koja omogućuje ponovno pokretanje jedinice.
Motor se pregrijava	Ventilacijski otvori su začepljeni	Ispuhnite komprimiranim zrakom

12. Komplet uređaja

1 - akumulatorske škare za rezidbu - 1 kom , 2. nasadni ključ - 1 kom. , 3. imbus ključ - 1 kom. 4. spremnik za ulje - 1 kom.

13. Informacija za korisnike o odlaganju električne i elektroničke opreme (za kućanstva)



Ovaj simbol postavljen na proizvode ili popratnu dokumentaciju obavještava da se neispravni električni ili elektronički uređaji ne smiju odlagati s kućnim otpadom. Ispravan postupak u slučaju potrebe za zbrinjavanjem, ponovnom uporabom ili oporabom komponenti sastoji se od prijenosa uređaja na specijalizirano sabirno mjesto, gdje će biti besplatno prihvaćen. Informacije o lokacijama sabirnih točaka otpadne opreme pružaju lokalne vlasti, npr. na svojim web stranicama.
Pravilno zbrinjavanje uređaja omogućuje očuvanje dragocjenih resursa i izbjegavanje negativnog utjecaja na zdravlje i okoliš, do kojeg dolazi zbog mogućnosti da uređaji sadrže opasne tvari, smjese i sastavne dijelove.
Nepravilno odlaganje otpada podliježe kaznama predviđenim relevantnim lokalnim propisima.
Korisnici u zemljama Europske unije: Ako trebate odložiti električnu ili elektroničku opremu, obratite se najbližem prodavaču ili dobavljaču za dodatne informacije.
Odlaganje u zemljama izvan Europske unije: Ovaj simbol vrijedi samo za zemlje Europske unije. Ako trebate zbrinuti ovaj proizvod, obratite se lokalnim vlastima ili trgovcu radi pravilnog zbrinjavanja.
U skladu s Uredbom (EU) 2023/1542 Europskog parlamenta i Vijeća o baterijama i akumulatorima te istrošenim baterijama i akumulatorima, neispravne ili iskorištene baterije/akumulatori moraju se skupljati odvojeno i odvesti u ponovnu obradu prihvatljivu za okoliš.

Jamstveni list

na

.....

Kataloški broj: ……..br. partije:.....

(u daljnjem tekstu Proizvod)

Datum nabavke Proizvoda: .....

Pečat prodavača

Datum i potpis prodavača: .....

Izjava Korisnika:

Potvrđujem da sam upoznat s uvjetima jamstva i posljedicama nepoštivanja smjernica sadržanih u Uputama za upotrebu i jamstvenom listu. Upoznat sam s uvjetima ovog jamstva, što potvrđujem svojim potpisom:

....

Datum i mjesto Potpis Korisnika

I. Odgovornost za Proizvod

1. Jamac - Dedra Exim Sp. z o.o. sa sjedištem u Pruszkówu, adresa: ul. 3 Maja 8, 05-800 Pruszków, KRS 0000062517, Općinski sud za glavni grad Varšavu u Varšavi, XIV Gospodarski odjel Državnog sudskog registra, PIB 527-020-49-33, osnovni kapital: 100 980.00 PLN.
2. Pod uvjetima navedenim u ovom jamstvenom listu, Jamac daje jamstvo za Proizvod koji dolazi iz Jamčeve distribucije.
3. Odgovornost iz jamstva pokriva samo nedostatke koji proizlaze iz razloga koji su u Proizvodu u trenutku njegove predaje Korisniku.
4. Pod jamstvom, Korisnik stječe pravo na besplatan popravak Proizvoda, ako se kvar otkrije tijekom jamstvenog roka. Način popravka Proizvoda (metoda popravka) ovisi o odluci Jamca. Ako Jamac utvrdi da ga je nemoguće popraviti, Jamac zadržava pravo zamijeniti neispravan element ili cijeli Proizvod ispravnim, smanjiti cijenu Proizvoda ili odstupiti od ugovora.
5. U odnosu na Korisnika koji nije potrošač u smislu Zakona od 23. travnja 1964. Građanski zakonik, odgovornost Jamca za štetu koja proizlazi iz ovog jamstva i/ili u vezi s njegovim sklapanjem i izvršenjem, bez obzira na pravni naslov, ograničena je na maksimalnu vrijednost neispravnog Proizvoda.

II. Jamstveni rok

Elementi Proizvoda	Jamstveni rok
DED7177	36 mjeseca od datuma kupnje Proizvoda prikazanog u ovom jamstvenom listu

III. Uvjeti korištenja jamstva

1. Predočenje od strane korisnika popunjenog jamstvenog lista Proizvoda i potvrđivanje od strane Korisnika okolnosti kupnje Proizvoda, npr. predočenjem računa, fakture itd. Kako bi učinkovito riješili reklamaciju preporuča se da Korisnik dostavi sve elemente navedene u "Kompletu uređaja" zajedno s Proizvodom za reklamaciju koja se nalazi u Uputama za upotrebu.
2. Poštovanje od strane korisnika preporuka sadržanih u Uputama za uporabu i jamstvenom listu.
3. Jamstvo vrijedi isključivo na području Republike Poljske i EU.
4. Jamstvo ne obuhvaća kvarove Proizvoda nastale posebno kao rezultat:

a. Nepoštivanja od strane Korisnika uvjeta navedenih u Uputama za uporabu, posebno u pogledu pravilnog korištenja, održavanja i čišćenja;
b. Korištenja od strane Korisnika sredstava za čišćenje ili održavanje koja nisu u skladu s Uputama za uporabu;
c. Nepravilnog skladištenja i transporta Proizvoda od strane Korisnika;
d. Neovlaštene izmjene i/ili modifikacije Proizvoda od strane Korisnika koje nisu dogovorene s Jamcem;
e. Korištenja od strane Korisnika potrošnog materijala u Proizvodu koji nije u skladu s Uputama za uporabu.

5. Korisnik koji nije potrošač u smislu zakona od 23. travnja 1964. Građanski zakonik gubi jamstvo na Proizvod u kojem:

- je Korisnik je uklonio, promijenio ili oštetio serijske brojeve, oznake datuma i natpisne pločice;
- pečati su oštećeni od strane Korisnika ili pokazuju znakove manipulacije od strane Korisnika.

6. Pozor! Radnje povezane sa svakodnevnim radom Proizvoda, koje proizlaze, između ostalog iz Upute za uporabu Korisnik je dužan provoditi samostalno i o svom trošku.

IV. Procedura reklamacije

1. U slučaju utvrđivanja neispravnog rada Proizvoda, prije podnošenja reklamacije, provjerite jesu li sve radnje navedene posebno u Uputama za uporabu, izvršene ispravno.
2. Preporučujemo podnošenje reklamacije odmah, najbolje u roku od 7 dana od dana uočavanja kvara Proizvoda. Korisnik koji nije potrošač u smislu zakona od 23. travnja 1964. Građanski zakonik gubi prava koja proizlaze iz ovog jamstva ako se reklamacija ne podnese u roku od 7 dana.
3. Reklamacija se može podnijeti, između ostalog, na mjestu kupnje Proizvoda, u jamstvenom servisu ili pismeno na sljedeću adresu: Dedra Exim Sp. z o.o., ul. 3 Maja 8, 05-800 Pruszków.
4. Korisnik može podnijeti reklamaciju putem obrasca dostupnog na web stranici www.dedra.pl. ("Obrazac za reklamaciju").
5. Adrese jamstvenih servisa za pojedine zemlje dostupne su na web stranici www.dedra.pl. U slučaju nedostatka jamstvenog servisa za određenu zemlju, preporuča se slanje reklamacija na sljedeću adresu: Dedra Exim Sp. z o.o. ul. 3 Maja 8, 05-800 Pruszków (Poljska).
6. S obzirom na sigurnost Korisnika, zabranjeno je koristiti neispravan proizvod.
7. Pozor! Korištenje neispravnog Proizvoda opasno je za zdravlje i život Korisnika.
8. Izvršenje obveza koje proizlaze iz jamstva održat će se u roku od 14 radnih dana od dana isporuke Proizvoda koji korisnik reklamira.
9. Prije dostave neispravnog Proizvoda na reklamaciju, preporuča se čišćenje. Preporuča se da se reklamirani Proizvod pažljivo zaštiti od oštećenja tijekom transporta (preporuča se isporuka reklamiranog Proizvoda u originalnom pakiranju).
10. Jamstveni rok se produljuje za vrijeme tijekom kojeg ga Korisnik nije mogao koristiti zbog kvara na Proizvodu obuhvaćenom jamstvom.

Jamstvo ne isključuje, ograničava ili suspendira prava Korisnika koja proizlaze iz odredbi o jamstvu za nedostatke na prodanom artiklu.

Prema čl. 13 sek. 1 i sljed. 2. Uredbe (EU) 2016/679 Europskog parlamenta i Vijeća od 27. travnja 2016. o zaštiti fizičkih osoba u vezi s obradom osobnih podataka i slobodnom kretanju takvih podataka te stavljanju izvan snage Direktive 95/46. /EC, obavještavamo vas

1. Administrator Vaših osobnih podataka navedenih u formularu je DEDRA-EXIM sp. z o. o. sa sjedištem u Pruszkówu, ul. 3 Maja 8, 05-800 Pruszków (u daljnjem tekstu: "Administsrator").
2. Vaši podaci će se obrađivati isključivo u svrhu provedbe jamstvenog postupka uređaja sukladno čl. 6 st. 1 slovo. b opće uredbe o zaštiti podataka (u daljnjem tekstu: "GDPR") Davanje podataka je dobrovoljno, ali nužno za provedbu jamstvenog postupka.
3. Vaši podaci će se obrađivati za vrijeme trajanja jamstvenog postupka te za potrebe arhiviranja u slučaju potrebe obrane od bilo kakvih potraživanja prema Administratoru, najduže do isteka istih.
4. Vaši podaci mogu se priopćiti samo subjektima koji obrađuju podatke za administratora na temelju pisanog ugovora o povjeravanju obrade osobnih podataka koji između ostalog daje: tehnička služba, održavanje hostinga ili web stranica, IT služba, kurirska tvrtka. Dobavljači Administratora dužni su osigurati sigurnost podataka i ispunjavati uvjete važećih zakona vezanih uz zaštitu osobnih podataka te ne smiju koristiti povjerene osobne podatke u druge svrhe osim onih navedenih u ugovoru s Administratorom.
5. Vaši podaci neće se obrađivati na automatizirani način, uključujući u obliku profiliranja, i neće se prenositi u treću zemlju/međunarodnu organizaciju.
6. Imate pravo pristupa svojim podacima te pravo na ispravak, brisanje, ograničenje obrade, pravo na prijenos podataka, pravo na prigovor u bilo kojem trenutku.
7. Za sva pitanja vezana uz obradu Vaših osobnih podataka od strane Administratora, možete nas kontaktirati na sljedeću e-mail adresu: daneosobowe@dedra.pl.;
8. Imate pravo podnijeti pritužbu tijelu nadležnom za zaštitu osobnih podataka

BG Съдържание

1. Снимки и рисунки
2. Описание на устройството
3. Предвидена употреба на устройството
4. Ограничение на използването
5. Технически данни
6. Подготовка за работа
7. Включване на уреда
8. Експлоатация на устройството
9. Рутинна поддръжка
10. Резервни части и аксесоари
11. Самостоятелно отстраняване на неизправности
12. Сглобяване на уреда
13. Информация за потребителите относно изхвърлянето на електрическо и електронно оборудване
14. Гаранционна карта

Декларацията за съответствие е приложена към ръководството като отделен документ. При липса на декларация за съответствие, моля, свържете се с Дедра Ексим ООД.

Общите правила за безопасност са приложени към ръководството като отделна книжка.

ПРЕДУПРЕЖДЕНИЕ. Прочетете всички предупреждения, обозначени със символа, и всички инструкции.

Неспазването на следните предупреждения и инструкции за безопасност може да доведе до токов удар, пожар или сериозно нараняване.

Запазете всички предупреждения и инструкции за бъдеща употреба.

ВНИМАНИЕ **Линията SAS+ALL е проектирана да работи само със зарядни устройства и батерии от линията SAS+ALL.**

Литиево-йонната батерия и зарядното устройство не са включени в закупеното оборудване и трябва да се закупят отделно. Използването на батерии и зарядни устройства, различни от тези, предназначени за устройството, е забранено.

2. Описание на устройството

Фиг. A: 1 - Неподвижно острие, 2 - Подвижно острие, 3 - Гайка, 4 - Гнездо за батерия, 5 - Бутон за превключване, 6 - Превключвател за готовност

3. Предвидена употреба на устройството

Устройството е предназначено за грижа за дърветата, за подрязване на свежи летораси и клони в домашни градини и овощни градини с диаметър, не по-голям от посочения в техническите данни. Акумулаторната ножица може да бъде алтернатива на традиционните ръчни градински ножици, като осигурява голям комфорт и намалява усещането за умора на оператора по време на работа.
Допустимо е машината да се използва при ремонтни и строителни работи, ремонтни работилници, любителски работи, като се спазват условията за използване и допустимите условия на работа, съдържащи се в инструкциите за експлоатация.

4. Ограничение на използването

ВНИМАНИЕ **Машината може да се използва само в съответствие с "Разрешените условия на работа" по-долу.**

Също така е забранено да се обработват материали, които не са описани в "3. Предназначение на машината". Неразрешените промени в механичната и електрическата конструкция, всякакви модификации, операции по поддръжката, които не са описани в инструкциите за експлоатация, ще се считат за незаконни и ще доведат до незабавна загуба на гаранционни права, а декларацията за съответствие ще стане невалидна.
Всяка употреба, която не е по предназначение или която не съответства на инструкциите за експлоатация, води до незабавна загуба на гаранционни права.

ДОПУСТИМИ УСЛОВИЯ НА ТРУД
S1 непрекъсната работа
Използвайте само на закрито. Температурен диапазон на зареждане на батерията 10 - 30°C. Да не се излага на температури над 40°C

5. Технически данни

Модел на устройството	**DED7177**
Захранващо напрежение [V]	18 d.c.
Максимален диаметър на рязане [mm]	30
Емисии на шум	
Ниво на звуково налягане LpA [dB(A)]	<70
Несигурност на измерването KpA [dB(A)].	3
Ниво на звукова мощност LwA [dB(A)]	<80
Несигурност на измерването KwA [dB(A)].	3
Ниво на вибрации на дръжката [m/s2]	<2,5
Несигурност на измерването K [m/s2].	1,5

Информация за вибрациите и шума
Комбинираната стойност на вибрациите ah и неопределеността на измерването са определени в съответствие с EN 62841-1 и са дадени в таблицата.
Емисиите на шум са определени в съответствие с EN 62841-1, като стойностите са дадени по-горе в таблицата.

ВНИМАНИЕ **Шумът може да причини увреждане на слуха, винаги носете защита на слуха, когато работите!**

Декларираната обща стойност на вибрациите е измерена съгласно стандартен метод за изпитване и може да се използва за сравняване на едно оборудване с друго. Посоченото ниво на вибрациите може да се използва и за предварителна оценка на експозицията на вибрации.
Нивото на вибрациите по време на действителното използване на оборудването може да се различава от обявените стойности в зависимост от използването на работните инструменти, по-специално от вида на обработвания детайл и необходимостта от определяне на мерки за защита на оператора. За да се направи точна оценка на експозициите при реални условия на употреба, трябва да се вземат предвид всички части на работния цикъл, включително периодите, когато машината е изключена или когато е включена, но не се използва за работа.

6. Подготовка за работа

ВНИМАНИЕ **Устройството е част от линията SAS+ALL, поради което, за да се използва, трябва да се комплектова комплект, състоящ се от устройството, батерия и зарядно устройство. Използването на други батерии и зарядни устройства е забранено.**

Преди да започнете работа, отстранете предпазителя от остриетата на ножицата за кастрене. След това проверете дали остриетата са завинтени правилно; ако има хлабина, затегнете гайката (фиг. B.1). Поставете заредената батерия в гнездото на инструмента. Уредът вече е готов за употреба.

7. Включване на уреда

ВНИМАНИЕ **Преди да стартирате устройството, е необходимо да извършите стъпките, описани в раздела "Подготовка за работа".**

Устройството се захранва от 18V акумулаторна батерия. Заредената батерия се плъзга във водача на дръжката, докато ключалката на дръжката се застопори. След това инструментът е готов за употреба.
Устройството е снабдено с превключвател за включване/изключване, за да се предотврати случайно стартиране. За да включите градинската ножица, натиснете превключвателя (привежда уреда в режим на готовност), след което бързо натиснете спусъка 2 пъти. Уредът е готов за употреба, което се потвърждава от звуков сигнал. След 30 секунди бездействие уредът преминава в режим на готовност, а след 10 минути се изключва напълно.

8. Експлоатация на устройството

ВНИМАНИЕ **Ако батерията се нагрее повече от 40°C, спрете работа и изчакайте батерията да изстине.**

Рязане на клони и издънки
Препоръчва се подрязването да не се извършва перпендикулярно, а под лек наклон и на височина около 5 mm над пъпката.Наклоненият срез трябва да се направи така, че най-високата точка да е над пъпката.
Рязането не трябва да се извършва твърде близо до ствола, за да може мястото на рязане да заздравее.
Преди да започнете рязането, фиксираното острие трябва да опира с вътрешния си ръб в стъблото или клона. при рязане на твърди клони острието може да не отреже клона от първия път, освободете спусъка на превключвателя. Острието автоматично ще се върне в първоначалното си състояние. Рестартирайте устройството.

Регулиране на отварянето на челюстите
Устройството има 4 позиции за отваряне на челюстите. Използвайте бутона на корпуса (фиг. A, 6), за да настроите желаното отваряне на челюстите (обозначено със светодиоди на превключвателя).
Устройството е оборудвано с устройство за термична защита, което предпазва двигателя от прегряване. Ако защитата се задейства, захранването ще бъде прекъснато и устройството ще спре да работи. Изчакайте няколко минути температурата на двигателя да спадне до ниво, което ще позволи устройството да бъде включено отново.

Използване с удължител
Ножицата за клони е съвместима с удължителя DED70093. При използване на удължителя DED70093, след натискане на превключвателя за режим на готовност, трябва да натиснете два пъти спусъка на удължителя. По-подробна информация относно използването на удължителя можете да намерите в ръководството за експлоатация на DED70093.

9. Рутинна поддръжка

ВНИМАНИЕ **Извършвайте всички операции по поддръжката, когато устройството е изключено от електрозахранването.**

Почиствайте редовно целия електроинструмент, като обръщате специално внимание на почистването на вентилационните отвори на електроинструмента.
Избягвайте да зареждате акумулаторната батерия непосредствено след интензивна употреба. Поради феномена на разряда не съхранявайте акумулаторния блок напълно разреден, тъй като тогава той може да се разреди под критичното ниво и да се повреди трайно.
Затова, когато не се използва, акумулаторният блок трябва да се съхранява частично зареден (до около 40%). Презареждайте акумулаторната батерия, преди да се е разредила напълно.

Съхранявайте батериите при температура 10-30°C. Съхранявани при ниски температури, те ще загубят капацитета си по-бързо.

Зареждането на батерията е описано в инструкциите за батерията и зарядното устройство от линията SAS+ALL.

Мястото за съхранение трябва да е недостъпно за деца.
Ако е необходимо да изпратите устройството в сервизен център за ремонт, защитете го от случайни механични повреди и извадете батерията от гнездото на зарядното устройство.

Как да разглобите батерията
За да извадите батерията, хванете устройството за дръжката и след това натиснете бутона за освобождаване, разположен в предната част на батерията. Плъзнете батерийния пакет от гнездото. За да поставите батерийния пакет, плъзнете батерийния пакет в гнездото за батерии и след това натиснете надолу, докато ключалката на дръжката се застопори.

Монтиране, смяна на инструмента
След като монтирате инструмента, се уверете, че работният инструмент е фиксиран правилно: поставете електроинструмента хоризонтално, опитайте се да разтегнете фиксирания накрайник. Ако не може да се изхвърли, значи е бил закрепен правилно.

Поддръжка на инструмента
Поддръжката включва обслужване на инструмента и неговите принадлежности, т.е. акумулаторната батерия и зарядното устройство.

ВНИМАНИЕ **Никога не извършвайте поддръжка на уреда, докато той е свързан към източник на захранване.**

Това може да доведе до сериозни наранявания или електрически удар. Преди да извършвате дейности по поддръжката, извадете акумулаторния блок от гнездото за батерии.
Поддръжката на устройството се състои в поддържане на всички негови компоненти, необходими за нормална работа, в добро състояние на чистота. За почистването не трябва да се използват разтворители, тъй като това може да доведе до непоправими повреди на корпуса и други пластмасови компоненти.
Батерията не трябва да се почиства с вода, тъй като това може да доведе до вътрешни къси съединения, водещи до необратими повреди.

Преди всяко пускане в експлоатация:
- Проверете дали вентилационните отвори на двигателя не са запушени или замърсени. Ако е необходимо, отворете/почистете с леко навлажнена с вода кърпа;

След всяка употреба:
- Изключете батерията, за да избегнете случайно активиране от неоторизирани лица или докато машината работи

10. Резервни части и аксесоари

За закупуване на резервни части и аксесоари се свържете с Dedra Exim Service. Данните за контакт можете да намерите на страница 1 от ръководството.
Когато поръчвате резервни части, посочете номера на партидата върху табелката с имената и номера на частта от монтажния чертеж. По време на гаранционния период ремонтите се извършват в съответствие с условията на гаранционната карта. Моля, предайте дефектния продукт за ремонт на мястото на покупката (продавачът е длъжен да приеме дефектния продукт), изпратете го до централния сервизен център на Dedra Exim или го изпратете до сервизния център, който е най-близо до вашето местоживеене (списък на сервизните центрове на www.dedra.pl). Моля, приложете попълнената гаранционна карта. След изтичане на гаранционния срок ремонтите се извършват от централния сервиз. Изпратете дефектния продукт до сервизния център (транспортните разходи се заплащат от потребителя).

11. Самостоятелно отстраняване на неизправности

ВНИМАНИЕ **Преди да започнете самостоятелно да отстранявате неизправности, изключете устройството от електрическата мрежа.**

Проблем	Причина	Решение
Уредът не работи	Батерията е неправилно свързана.	Проверете батерията.
	Батерията е разредена	Заредете батерията
	Превключвателят е повреден	Заменете превключвателя с нов - предайте устройството за сервизно обслужване
	Миризма на изгоряла изолация	Двигателят се нуждае от ремонт - насочете устройството за сервизно обслужване
	Термичната защита се е задействала	Изчакайте няколко минути, докато температурата на мотора спадне до ниво, което позволява на уреда да заработи отново.
Моторът прегрява	Запушени въздушни отвори	Издухайте със сгъстен въздух

12. Сглобяване на уреда

1 - акумулаторна ножица за кастрене - 1 бр, 2. гаечен ключ – 1 бр. 3. ключ за ампули – 1 бр. 4. резервоар за масло – 1 бр.

13. Информация за потребителите относно изхвърлянето на електрическо и електронно оборудване (засяга домакинствата)



Символът, изобразен върху продуктите или придружаващата ги документация, указва, че дефектното електрическо или електронно оборудване не трябва да се изхвърля заедно с битовите отпадъци. Ако трябва да изхвърлите, да използвате повторно или да възстановите компоненти, е правилно да ги занесете в специализиран пункт за събиране, където ще бъдат приети безплатно. Информация за местоположението на пунктовете за събиране на употребявано оборудване се предоставя от местните власти, например на техните уебсайтове.
Правилното рециклиране на устройствата ви позволи да спестите ценни ресурси и да избегнете отрицателни въздействия върху здравето и околната среда в резултат на възможното наличие на: опасни вещества, смеси и компоненти в оборудването.
Неправилното изхвърляне на отпадъци е свързано с риск от санкции съгласно съответните местни разпоредби.
Потребители в страни от ЕС: Ако трябва да изхвърлите електрическо или електронно оборудване, моля, свържете се с най-близкия пункт за продажба или с вашия доставчик, който ще ви предостави допълнителна информация.
Изхвърляне в страни извън Европейския съюз: Този символ се отнася само за страните от Европейския съюз. Ако желаете да изхвърлите този продукт, моля, свържете се с местните власти или с търговеца за правилния начин на изхвърляне.
В съответствие с Регламент (ЕС) 2023/1542 на Европейския парламент и на Съвета относно батерии и акумулатори и отпадъци от батерии и акумулатори дефектните или използваните батерии/акумулатори трябва да се събират разделно и да се предават за екологично съвместима преработка.

Гаранционна карта

на

……..

Номер на поръчката: ..... Номер на партидата: .....

(наричан по-долу "Продуктът")

Дата на закупуване на продукта: .....

Печат на дилъра

Дата и подпис на продавача: .....

Изявление на потребителя:

Потвърждавам, че съм информиран за условията на гаранцията и последиците от неспазването на указанията в инструкцията за експлоатация и гаранционната карта. Запознат съм с условията на тази гаранция, което потвърждавам със саморъчния си подпис:

....

Дата и място Подпис на потребителя

I. Отговорност за продукта
1. Гарант - "„Dedra-Exim"" Sp. z o.o. със седалище в Прушков, адрес: гр: ул. 3 Maja 8, 05-800 Pruszków, KRS 0000062517, Окръжен съд на град Варшава във Варшава, XIV икономическо отделение на Националния съдебен регистър, NIP 527-020-49-33, акционерен капитал: 100 980,00 ЛВ.
2. При условията, изложени в настоящия гаранционен сертификат, гарантът предоставя гаранция за продукта, който произхожда от дистрибуцията на гаранта.

3. Отговорността по гаранцията покрива само дефекти, произтичащи от причини, присъщи на Продукта в момента на предоставянето му на Потребителя.
4. По силата на гаранцията Потребителят получава право на безплатен ремонт на Продукта, ако дефектът се е появил по време на гаранционния период. Методът на ремонт на Продукта (метод на ремонт) е по преценка на Гаранта. Ако Гарантът установи, че поправката не е възможна, той си запазва правото да замени дефектния елемент или целия Продукт с такъв без дефекти, да намали цената на Продукта или да се откаже от договора.
5. По отношение на потребител, който не е потребител по смисъла на Закона от 23 април 1964 г. Гражданския кодекс, отговорността на Гаранта за вреди, произтичащи от тази гаранция и/или във връзка с нейното сключване и изпълнение, независимо от правния титул, е ограничена до максималния размер на стойността на дефектния Продукт..

II. Гаранционен период

Компоненти на продукта	Продължителност на гаранционната защита
DED7177	36 месеца от датата на закупуване на Продукта, както е посочено в тази гаранционна карта

III. Условия за упражняване на гаранцията
1. Потребителят трябва да представи попълнената гаранционна карта на Продукта и да докаже обстоятелствата на закупуване на Продукта от Потребителя, напр. чрез представяне на касова бележка, фактура и др. За целите на ефективната обработка на жалби се препоръчва Потребителят да представи заедно с Продукта всички елементи, определени в "Комплектоване на устройството", включени в Ръководството за потребителя, за целите на рекламацията.
2. Потребителят трябва да спазва инструкциите в ръководството за потребителя и гаранционната карта.
3. Гаранцията обхваща само територията на Република Полша и ЕС.
4. Гаранцията не покрива дефекти на Продукта, произтичащи по-специално от:
a. Неспазване от страна на Потребителя на условията, посочени в Ръководството за потребителя, по-специално по отношение на правилната експлоатация, поддръжка и почистване;
b. Използването от страна на потребителя на продукти за почистване или поддръжка, несъответстващи на инструкциите за експлоатация;
c. Неподходящо съхранение и транспортиране на Продукта от страна на Потребителя;
d. Неразрешени промени и/или модификации на Продукта от страна на Потребителя, които не са били съгласувани с Гаранта;
e. Използване от страна на Потребителя на консумативи в Продукта, които не съответстват на Ръководството за потребителя.
5. Потребителят, който не е потребител по смисъла на Закона от 23 април 1964 г. - Граждански кодекс, губи гаранцията за Продукта. Гражданския кодекс, губи гаранцията за Продукта, в който:
- серийните номера, обозначенията за дата и табелките с имената са били отстранени, променени или повредени от Потребителя;
- пломбите са били повредени от потребителя или имат следи от манипулация от страна на потребителя.
6. Внимание: Потребителят извършва дейностите, свързани с ежедневната експлоатация на Продукта, произтичащи, наред с другото, от Ръководството за потребителя, самостоятелно и за своя сметка.

IV. Процедура за подаване на жалби
1. В случай на дефектно функциониране на Продукта, преди да подадете жалба, трябва да се уверите, че всички операции, посочени по-специално в Ръководството за потребителя, са извършени правилно.
2. Препоръчително е да подадете жалба незабавно, за предпочитане в рамките на 7 дни от забелязването на дефект в Продукта. Потребител, който не е потребител по смисъла на Закона от 23 април 1964 г. Гражданския кодекс, губи правата, произтичащи от тази гаранция, ако жалбата не бъде подадена в срок от 7 дни. 3.
3. Уведомяването за жалба може да се извърши, inter alia, на мястото на закупуване на Продукта, в гаранционното обслужване или писмено на адреса: „Dedra-Exim” Sp. z o.o., ul. 3 Maja 8, 05-800 Pruszków.
4. Потребителят може да подаде жалба, като използва формуляра, достъпен на адрес www.dedra.pl. ("Формуляр за гаранционна претенция").
5. адресите на гаранционното обслужване за отделните страни са достъпни на www.dedra.pl. Ако в дадена страна няма гаранционно обслужване, препоръчваме да отправяте гаранционни претенции към: „Dedra-Exim” Sp. z o.o. ul. 3 Maja 8, 05-800 Pruszków (Полша).
6. като се има предвид безопасността на Потребителя, използването на дефектния Продукт е забранено.
7 Внимание: Използването на дефектен продукт е опасно за здравето и живота на потребителя.
8. Изпълнението на задълженията по гаранцията се извършва в рамките на 14 работни дни от датата на доставка на дефектния Продукт от Потребителя.
9. Преди дефектният Продукт да бъде предаден за рекламация, се препоръчва той да бъде почистен. Препоръчва се продуктът, предмет на рекламация, да бъде внимателно защитен от повреди по време на транспортиране (препоръчва се продуктът, предмет на рекламация, да се достави в оригиналната му опаковка).
Гаранционният срок се удължава с времето, през което Потребителят не е могъл да използва Продукта, обхванат от гаранцията, поради дефект.
Гаранцията не изключва, ограничава или спира правата на потребителя, произтичащи от разпоредбите на гаранцията за дефекти на продадената вещ.
В съответствие с член 13, параграфи 1 и 2 от Регламент (ЕС) 2016/679 на Европейския парламент и на Съвета от 27 април 2016 г. относно защитата на физическите лица във връзка с обработването на лични данни и относно свободното движение на такива данни и за отмяна на Директива 95/46/ЕО ("ОРЗД"), с настоящото Ви информираме, че
Администраторът на Вашите лични данни, посочени във формуляра е DEDRA-EXIM sp. z o.o. със седалище в Прушков, на ул. 3 Maja 8, 05-800 Прушков (по-нататък: „Администратор”).
1. Вашите лични данни ще се обработват изключително с цел провеждане на гаранционната процедура на устройството съгласно ст. 6 ал. 1 буква “б” от Общия регламент за защита на личните данни (по-нататък: „ОРЗД”) Посочване на данните е доброволно, но е необходимо за провеждане на гаранционната процедура.
2. Вашите лични данни ще се обработват през срока на разглеждането на провеждане на гаранционната процедура и за архивни цели при необходимост от защита от евентуалните претенции към Администратора не по-дълго отколкото до датата на давността им.
3. Вашите лични данни могат да се обявяват изключително на операторите, обработващи данните в полза на Администратора въз основа на писмен договор за възлагане на обработването на личните данни, предоставящи, м.др. услуги по технически сервиз, хостинг или обслужване на уеб-сайта, по IT обслужване, на куриерска служба. Доставчиците на Администратора са задължени да осигурят защита на личните данни и да отговарят на изискванията на действащото законодателство, свързано със защита на личните данни и не могат да използват доверените им лични данни за целите, различни от определените в договор с Администратора.
4. Вашите данни няма да бъдат обработвани по автоматизиран начин, в това число във формата на профилиране, и няма да се предоставят в трета страна/международна организация.
5. Имате право на достъп до съдържанието на личните си данни и право всеки момент да ги коригирате, изтриете, ограничите обработването им, право да прехвърляте данните, право да подадете възражение.
6. По всякакви въпроси, свързани с обработването на Вашите лични данни от Администратора можете да се свържете на електронен адрес: daneosobowe@dedra.pl.;
7. Имате право да подадете жалба до органа, компетентен относно въпросите за защита на личните данни.

UA Зміст

1. Фотографії та креслення
2. Опис пристрою
3. Використання пристрою за призначенням
4. Обмеження використання
5. Технічні дані
6. Підготовка до експлуатації
7. Увімкнення приладу
8. Експлуатація приладу
9. Регулярне технічне обслуговування
10. Запасні частини та аксесуари
11. Самостійне усунення несправностей
12. Складання приладу
13. Інформація для користувачів щодо утилізації електричного та електронного обладнання
14. Гарантійний талон

Переклад оригінального посібника
Декларація відповідності додається до інструкції окремим документом. У разі відсутності декларації відповідності, будь ласка, зверніться до компанії Dedra Exim Sp. z o.o.

Загальні правила техніки безпеки включені в посібник окремим буклетом.

ПОПЕРЕДЖЕННЯ. Прочитайте всі попередження, позначені ⚠ цим символом, та всі інструкції.

Недотримання наведених нижче попереджень та інструкцій з техніки безпеки може призвести до ураження електричним струмом, пожежі або серйозної травми.

Зберігайте всі попередження та інструкції для подальшого використання.

Стрункo **Лінійка SAS+ALL була розроблена для роботи тільки з зарядними пристроями та акумуляторами лінійки SAS+ALL.**

Літій-іонний акумулятор і зарядний пристрій не входять до комплекту обладнання і повинні бути придбані окремо. Заборонено використовувати акумулятори та зарядні пристрої, відмінні від тих, що призначені для цього пристрою.

2. Опис пристрою

Мал. А: 1 - нерухоме лезо, 2 - рухоме лезо, 3 - гайка, 4 - гніздо для батареї, 5 - кнопка вмикання, 6 - вимикач режиму очікування

3. Використання пристрою за призначенням

Пристрій призначений для догляду за деревами, обрізки свіжих пагонів і гілок в присадибних садах і городах діаметром не більше значення, зазначеного в технічних характеристиках. Акумуляторний секатор може стати альтернативою традиційним ручним садовим ножицям, забезпечуючи великий комфорт і знижуючи втому оператора під час роботи.
Допускається використання машини в ремонтно-будівельних роботах, ремонтних майстернях, аматорських роботах при дотриманні умов експлуатації та допустимих режимів роботи, викладених в інструкції з експлуатації.

4. Обмеження використання

Стрункo **Верстат можна використовувати тільки відповідно до "Дозволених умов експлуатації", наведених нижче.**

Забороняється також обробляти матеріали, які не описані в розділі "3. використання машини за призначенням". Несанкціоновані зміни механічної та електричної конструкції, будь-які модифікації, операції з технічного обслуговування, не описані в інструкції з експлуатації, вважаються незаконними і призводять до негайної втрати гарантійних прав, а декларація відповідності стає недійсною.
Використання не за призначенням або використання, що не відповідає інструкції з експлуатації, призводить до негайної втрати гарантійних прав.

ДОПУСТИМІ УМОВИ ПРАЦІ
Безперервна робота S1
Використовувати тільки в приміщенні. Діапазон температури зарядки акумулятора 10 - 30°C. Не піддавати впливу температури вище 45°C.

5. Технічні дані

Модель пристрою	**DED7177**
Напруга живлення [В]	18 d.c.
Максимальний діаметр різання [мм]	30
Викиди шуму:	
Рівень звукового тиску LpA [дБ(А)]	<70
Невизначеність вимірювання KpA [дБ(А)]	3
Рівень звукової потужності LwA [дБ(А)]	<80
Невизначеність вимірювання KwA [дБ(А)]	3
Рівень вібрації ручки [m/s2]:	<2,5
Невизначеність вимірювання ah,ID [м/с2]	1,5

Інформація про вібрації та шум
Комбіноване значення вібрації ah і невизначеність вимірювання були визначені відповідно до EN 62841-1 і наведені в таблиці.
Випромінювання шуму було визначено відповідно до EN 62841-1, значення наведені вище в таблиці.

Стрункo **Шум може призвести до пошкодження слуху, завжди використовуйте засоби захисту органів слуху під час роботи!**

Заявлене значення загальної вібрації було виміряно відповідно до стандартного методу випробувань і може використовуватися для порівняння одного обладнання з іншим. Заявлений рівень вібрації також може бути використаний для попередньої оцінки впливу вібрації.
Рівень вібрації під час фактичного використання обладнання може відрізнятися від заявлених значень, залежно від використання робочих інструментів, зокрема типу заготовки та необхідності визначення заходів для захисту оператора. Для точної оцінки впливу в реальних умовах експлуатації необхідно враховувати всі частини робочого циклу, включаючи періоди, коли машина вимкнена або коли вона увімкнена, але не використовується для роботи.

6. Підготовка до експлуатації

Стрункo **Пристрій є частиною лінійки SAS+ALL, тому для його використання необхідний комплект, що складається з пристрою, акумулятора та зарядного пристрою. Використання інших акумуляторів та зарядних пристроїв заборонено.**
Всі підготовчі роботи виконуйте при відключеному від мережі електроживлення приладі.

Перед початком роботи зніміть захисний кожух з лез секатора. Потім перевірте, чи правильно прикручені леза; якщо є люфт, затягніть гайку (мал. Б.1). Вставте заряджений акумулятор в гніздо інструменту. Тепер інструмент готовий до роботи.

7. Увімкнення приладу

Стрункo **Перед запуском пристрою необхідно виконати дії, описані в розділі "Підготовка до роботи".**

Пристрій живиться від акумуляторної батареї 18В. Заряджений акумуляторний блок вставляється в направляючу в ручці до тих пір, поки не зафіксується фіксатор ручки. Після цього інструмент готовий до використання
Пристрій оснащений вимикачем для запобігання випадковому запуску. Щоб увімкнути секатор, натисніть вимикач (переводить пристрій в режим очікування), а потім швидко натисніть 2 рази на спусковий гачок. Пристрій готовий до роботи, про що свідчить звуковий сигнал. Через 30 секунд бездіяльності пристрій переходить в режим очікування, а через 10 хвилин повністю вимикається.

8. Експлуатація приладу

Обрізка гілок і пагонів
Рекомендується робити зрізи не перпендикулярно, а злегка під нахилом на висоті близько 5 мм над брунькою. Зріз під нахилом слід робити так, щоб найвища точка була над брунькою.
Зріз не слід робити занадто близько до стовбура, щоб місце зрізу могло загоїтися.
Перед початком різання закріплене лезо повинно притискатися внутрішнім краєм до стовбура або гілки. При різанні твердих гілок лезо може не перерізати гілку з першого разу, відпустіть курок вимикача. Лезо автоматично повернеться у вихідне положення. Перезапустіть пристрій.

Регулювання відкриття щелепи
Пристрій має 4 положення відкриття щелеп. За допомогою кнопки на корпусі (рис. А, 6) встановіть потрібне положення відкривання щелеп (індикація - світлодіоди на перемикачі).
Пристрій оснащений тепловим захистом для запобігання перегріву двигуна. Якщо захист спрацює, електроживлення буде відключено, і пристрій припинить роботу. Зачекайте кілька хвилин, поки температура на двигуні знизиться до рівня, який дозволить знову увімкнути пристрій.

Використання з подовжувачем
Секатор сумісний з подовжувачем DED70093. При використанні подовжувача DED70093 після натискання перемикача режиму очікування слід двічі натиснути на спусковий гачок подовжувача. Докладнішу інформацію щодо використання подовжувача див. в інструкції з експлуатації до DED70093.

9. Регулярне технічне обслуговування

Стрункo **Виконуйте всі операції з технічного обслуговування, відключивши пристрій від електромережі.**

Тому, коли акумулятор не використовується, його слід зберігати частково зарядженим (приблизно до 40%). Заряджайте акумулятор до того, як він повністю розрядиться. Зберігайте батареї при температурі 10-30°C. Якщо зберігати його при низьких температурах, він швидше втратить ємність.
Зарядка акумулятора описана в інструкції до акумулятора і зарядного пристрою з лінійки SAS+ALL

Стрункo **Місце зберігання пристрою має бути недоступним для дітей.**

Якщо необхідно відправити шуруповерт в сервісний центр для ремонту, захистіть його від випадкових механічних пошкоджень і вийміть акумулятори з гнізда зарядного пристрою

Як вийняти акумуляторну батарею
Щоб вийняти акумуляторну батарею, візьміться за ручку пристрою, а потім натисніть кнопку фіксатора на передній панелі акумуляторної батареї. Витягніть акумуляторну батарею з патрона. Щоб встановити

акумулятор, вставте його в ручку, а потім натисніть на нього, доки не зафіксується фіксатор ручки.

Обслуговування приладу
Технічне обслуговування включає в себе обслуговування шуруповерта разом з аксесуарами, тобто акумулятором і зарядним пристроєм.

⚠ Стрункo **Ніколи не виконуйте роботи з технічного обслуговування пристрою, підключеного до джерела живлення.**

Це може призвести до серйозних травм або ураження електричним струмом. Перед обслуговуванням вийміть акумуляторну батарею з гнізда викрутки.
Обслуговування шуруповерта полягає в утриманні всіх його компонентів, необхідних для нормальної роботи, в чистоті. Для очищення не можна використовувати розчинники, оскільки це може призвести до непоправного пошкодження корпусу та інших компонентів, виготовлених із пластику.
Акумулятор не можна чистити водою, оскільки це може спричинити внутрішнє коротке замикання, що призведе до незворотного пошкодження

Перед кожним запуском:
- Переконайтеся, що вентиляційні отвори двигуна не заблоковані і не забруднені. За необхідності відкрийте/прочистіть їх ганчіркою, злегка змоченою у воді;

Після кожного використання:
- Від'єднайте акумулятор, щоб уникнути випадкової активації несанкціонованими особами або під час поводження з ним.

10. Запасні частини та аксесуари

Для придбання запасних частин та аксесуарів, будь ласка, зв'яжіться з компанією Dedra Exim Service. Контактні дані можна знайти на сторінці 1 цього посібника.
При замовленні запасних частин, будь ласка, вказуйте номер партії на заводській табличці та номер деталі зі складального креслення.
Протягом гарантійного терміну ремонт здійснюється відповідно до умов гарантійного талона. Будь ласка, передайте несправний виріб для ремонту за місцем придбання (продавець зобов'язаний прийняти несправний виріб), надішліть його до центрального сервісного центру Dedra Exim або надішліть його до сервісного центру, найближчого до вашого місця проживання (список сервісних центрів на сайті www.dedra.pl). Будь ласка, додайте заповнений гарантійний талон. Після закінчення гарантійного терміну ремонт здійснюється центральним сервісним центром. Надішліть несправний виріб до сервісного центру (витрати на пересилку оплачує користувач).

11. Самостійне усунення несправностей

⚠ UWAGA **Перед самостійним усуненням несправностей від'єднайте пристрій від джерела живлення.**

Проблема	Причина	Рішення
Прилад не працює	Неправильно підключено акумулятор.	Перевірте акумулятор.
	Акумулятор розряджений	Зарядіть акумулятор
	Несправний вимикач	Замініть перемикач на новий - зверніться до сервісного центру
	Запах горілої ізоляції	Двигун потребує ремонту - зверніться до сервісного центру
	Спрацював тепловий захист	Зачекайте кілька хвилин, доки температура на двигуні не знизиться до рівня, який дозволить знову запустити пристрій.
Двигун перегрівається	Забиті вентиляційні отвори	Продути стисненим повітрям

12. Складання приладу

1 - акумуляторний секатор - 1 шт , 2. накидний ключ - 1 шт. , 3. ампульний ключ - 1 шт. 4. масляний бачок - 1 шт.

13. Інформація для користувачів щодо утилізації електричного та електронного обладнання (стосується домогосподарств)



Символ, зображений на виробах або супровідній документації, вказує на те, що несправне електричне або електронне обладнання не можна утилізувати разом з побутовими відходами. Якщо вам потрібно утилізувати, повторно використати або відновити компоненти, найкраще віднести їх до спеціалізованого пункту збору, де вони будуть прийняті безкоштовно. Інформацію про місцезнаходження пунктів збору відпрацьованого обладнання надають місцеві органи влади, наприклад, на їхніх веб-сайтах.
Правильна утилізація пристрою, допомагає зберегти цінні ресурси та уникнути негативного впливу на здоров'я та навколишнє середовище внаслідок можливої присутності в обладнаннінебезпечних речовин: речовини, суміші та компоненти.
Неправильна утилізація відходів загрожує штрафними санкціями згідно з відповідними місцевими нормами.
Користувачі в країнах ЄС: Якщо вам потрібно утилізувати електричне або електронне обладнання, зверніться до найближчої точки продажу або до вашого постачальника, який надасть вам додаткову інформацію.
Утилізація в країнах за межами Європейського Союзу: Цей символ стосується лише країн Європейського Союзу. Якщо ви хочете утилізувати цей виріб, зверніться до місцевих органів влади або дилера для отримання інформації про правильний спосіб утилізації.
Відповідно до Регламенту (ЄС) 2023/1542 Європейського Парламенту та Ради про батарейки та акумулятори і відпрацьовані батарейки та акумулятори, дефектні або використані батарейки/акумулятори повинні збиратися окремо і підлягати екологічно сумісній переробці.

Гарантійний талон

на

.....
(назва продукту)

Номер замовлення: ..... Номер лоту: .....

(далі - Продукт)

Дата придбання продукту: .....

Печатка дилера

Дата та підпис продавця: .....

Заява користувача:

Я підтверджую, що ознайомлений з умовами гарантійних зобов'язань та наслідками недотримання вказівок, викладених в інструкції з експлуатації та гарантійному талоні. Я ознайомлений з умовами цієї гарантії, що підтверджую власним підписом:

.....

Дата і місцеПідпис користувача

I. Відповідальність за Продукт
1. Поручитель - Dedra Exim Sp. Z o.o. З місцезнаходженням у м. Прушкув, адреса: вул. 3 Мая 8, 05-800 Прушкув, KRS 0000062517, Окружний суд міста Варшави у Варшаві, XIV Економічний відділ Національного судового реєстру, NIP 527-020-49-33, статутний капітал: 100 980,00 ЗЛОТИХ.
2. Відповідно до умов, викладених у цьому гарантійному талоні, Гарант надає гарантію на Виріб, починаючи з дистрибуції Гаранта.
3. Відповідальність за гарантією поширюється лише на дефекти, що виникли з причин, притаманних Продукту на момент його доставки Користувачеві.
4. Користувач має право на безкоштовний ремонт Продукту в рамках гарантії, якщо дефект став очевидним протягом гарантійного періоду. Спосіб ремонту Товару (метод ремонту) визначається на розсуд Гаранта. Якщо Гарант виявить, що ремонт неможливий, він залишає за собою право замінити дефектний елемент або весь Продукт на бездефектний, знизити ціну Продукту або відмовитися від договору.
5. По відношенню до Користувача, який не є споживачем у розумінні Цивільного кодексу від 23 квітня 1964 року, відповідальність Гаранта за збитки, що випливають з цієї гарантії та/або у зв'язку з її укладенням та виконанням, незалежно від правового титулу, обмежується максимум вартістю дефектного Продукту.

II. Гарантійний термін

Компоненти продукту	Тривалість гарантійного захисту
DED7177	36 місяців з дати придбання Продукту, як зазначено в цьому гарантійному талоні

III. Умови, за яких можна скористатися гарантією
1. Користувач повинен пред'явити заповнений гарантійний талон Продукту та підтвердити обставини придбання Продукту Користувачем, наприклад, пред'явивши чек, рахунок-фактуру тощо. З метою ефективного розгляду рекламації рекомендується, щоб

Користувач надав разом з Виробом всі компоненти, зазначені в розділі "Комплектація пристрою", що міститься в Посібнику користувача.
2. Що користувач дотримується інструкцій, наведених в інструкції з експлуатації та гарантійному талоні.
3. Гарантія поширюється лише на територію Республіки Польща та ЄС.
4. Гарантія не поширюється на дефекти Продукту, що виникають, зокрема, внаслідок:
A. Недотримання Користувачем умов, викладених в Інструкції з експлуатації, зокрема щодо правильної експлуатації, технічного обслуговування та очищення;
B. Використання Користувачем засобів для чищення або догляду, які не відповідають вимогам Інструкції з експлуатації;
C. Неналежне зберігання та транспортування Продукту Користувачем;
D. Несанкціоновані зміни та/або модифікації Продукту Користувачем, які не були узгоджені з Гарантом;
E. Використання Користувачем у Виробі витратних матеріалів, які не відповідають вимогам Інструкції з експлуатації.
5. Користувач, який не є споживачем у розумінні Цивільного кодексу від 23 квітня 1964 року, втрачає гарантію на Продукт, в якому:
A. Серійні номери, позначення дати та паспортні таблички були видалені, змінені або пошкоджені користувачем;
B. Пломби були пошкоджені користувачем або мають ознаки втручання користувача.
Увага: Користувач зобов'язаний самостійно і за власний рахунок виконувати дії, пов'язані з повсякденною експлуатацією Виробу, що випливають, зокрема, з Інструкції з експлуатації, самостійно і за власний рахунок.

IV. Процедура подання скарги

1. Якщо Ви виявите, що Виріб працює неправильно, перед тим, як пред'явити претензію, Ви повинні переконатися, що всі кроки, зазначені в Інструкції з експлуатації, були виконані правильно, перш ніж пред'являти претензію.
2. Рекомендується пред'явити претензію негайно, бажано протягом 7 днів з моменту виявлення дефекту в Товарі. Користувач, який не є споживачем у розумінні Цивільного кодексу від 23 квітня 1964 року, втрачає права, що випливають з цієї гарантії, якщо він не подасть скаргу протягом 7 днів.
3. Повідомлення про рекламацію можна подати, зокрема, в місці придбання Продукту, в гарантійному сервісному центрі або в письмовій формі на вказану адресу: Dedra Exim Sp. Z o.o., ul. 3 Maja 8, 05-800 Pruszków.
4. Користувач може подати скаргу, використовуючи форму, доступну на веб-сайті www.dedra.pl. ("Заява про гарантійні зобов'язання").
5. Адреси гарантійного обслуговування для окремих країн можна знайти на сайті www.dedra.pl. Якщо гарантійне обслуговування для певної країни не передбачено, рекомендується надсилати гарантійні претензії туди: Dedra Exim Sp. Z o.o. Ul. 3 Maja 8, 05-800 Pruszków (Польща).
6. З метою безпеки Користувача використання дефектного Продукту заборонено.
7. Попередження: Використання несправного Виробу є небезпечним для здоров'я та життя Користувача.
8. Виконання зобов'язань за гарантією відбудеться протягом 14 робочих днів, рахуючи від дати доставки Користувачем заявленого Продукту.
9. Перед тим, як відправити дефектний Виріб на рекламацію, рекомендується його почистити. Виріб, що підлягає рекламації, рекомендується ретельно захищати від пошкоджень під час транспортування (рекомендується доставляти виріб, що підлягає рекламації, в оригінальній упаковці).
10. Гарантійний термін продовжується на час, протягом якого Користувач не міг використовувати Продукт, на який поширюється гарантія, через дефект.

Гарантія не виключає, не обмежує і не призупиняє права Користувача, передбачені положеннями про гарантійні зобов'язання щодо дефектів проданих товарів.

Відповідно до статті 13(1) та (2) Регламенту (ЄС) 2016/679 Європейського Парламенту та Ради від 27 квітня 2016 року про захист фізичних осіб у зв'язку з обробкою персональних даних і про вільний рух таких даних та про скасування Директиви 95/46/ЄС (далі: "RODO"), повідомляємо Вам наступне

1. Контролером ваших персональних даних, вказаних у формі, є компанія DEDRA-EXIM sp. z o.o., зареєстрована за адресою: вул. 3 Мая, 8, 05- 800, Прушкув (далі: «Контролер»).
2. Ваші дані будуть оброблятися виключно з метою виконання гарантійної процедури для пристрою згідно з літ. b п. 1. ст. 6 Загального регламенту захисту даних (далі: «ЗРЗД») Надання даних є добровільним, але необхідним для виконання гарантійної процедури.
3. Ваші дані будуть оброблятися протягом періоду виконання гарантійної процедури та з метою архівування на випадок необхідності захисту від можливих претензій до Контролера, але не довше закінчення терміну позовної давності.
4. Ваші дані можуть бути розкриті тільки суб'єктам, які обробляють дані від імені Контролера, на підставі письмового договору про доручення на обробку персональних даних, що передбачає, зокрема, технічне обслуговування, хостинг або обслуговування веб-сайту, IT-сервіс, кур'єрську компанію. Постачальники Контролера зобов'язані забезпечувати безпеку даних і дотримуватися вимог чинного законодавства щодо захисту персональних даних і не можуть використовувати довірені їм персональні дані в цілях, відмінних від зазначених у договорі з Контролером.
5. Ваші персональні дані не будуть оброблятися автоматизовано, зокрема, не будуть профілюватися, а також не будуть передаватися у треті країни/міжнародні організації.
6. Ви маєте право на доступ до своїх персональних даних та право на їхнє виправлення, видалення, обмеження обробки, право на передачу даних, право на відмову від обробки, у будь-який момент;
7. З усіх питань, пов'язаних з обробкою Контролером ваших персональних даних, ви можете звернутися до Контролера за адресою e-mail: daneosobowe@dedra.pl.;
8. Ви маєте право подати скаргу до відповідного наглядового органу із захисту персональних даних.

DE Inhaltsverzeichnis

1. Abbildungen und Zeichnungen
2. Geräebeschreibung
3. Bestimmungsgemäße Verwendung
4. Einschränkungen der Nutzung
5. Technische Daten
6. Vorbereitung zur Arbeit
7. Inbetriebnahme des Geräts
8. Verwendung des Geräts
9. Laufende Wartungsarbeiten
10. Ersatzteile und Zubehör
11. Selbstständige Fehlerbehebung
12. Gerätezusammenstellung
13. Hinweise zur Entsorgung elektrischer und elektronischer Geräte
14. Garantiekarte

Übersetzung des Originalhandbuchs

Die Konformitätserklärung liegt der Anleitung als separates Dokument bei.
Fehlt diese, wenden Sie sich bitte an Dedra Exim Sp. z o.o.
Die allgemeinen Sicherheitsvorschriften wurden der Anleitung als separates Heft beigefügt.

WARNUNG. Lesen Sie alle Warnhinweise mit dem Symbol sowie alle Anweisungen sorgfältig durch.

Die Nichtbeachtung der folgenden Sicherheitsanweisungen kann zu Stromschlägen, Bränden oder schweren Verletzungen führen.

ACHTUNG **Bewahren Sie alle Warnhinweise und Anweisungen für den zukünftigen Gebrauch auf.**

Das Gerät der SAS+ALL-Serie wurde ausschließlich für den Betrieb mit Ladegeräten und Akkus der SAS+ALL-Serie entwickelt.
Li-Ion-Akku und Ladegerät sind nicht im Lieferumfang enthalten und müssen separat erworben werden. Die Verwendung anderer als der vorgesehenen Akkus und Ladegeräte ist unzulässig.

2. Gerätebeschreibung

Abb. A: 1. – Feststehende Klinge, 2. – Bewegliche Klinge, 3. – Mutter, 4. – Akkuschacht, 5. – Einschalttaste, 6 – Bereitschaftsschalter

3. Bestimmungsgemäße Verwendung

Das Gerät ist zur Baumpflege sowie zum Schneiden frischer Triebe und Äste in Hausgärten und Obstplantagen bestimmt, wobei der maximale Astdurchmesser den in den technischen Daten angegebenen Wert nicht überschreiten darf. Der Akku-Astschneider kann eine komfortable Alternative zu herkömmlichen Handscheren darstellen, da er die Arbeit erleichtert und die Ermüdung des Bedieners reduziert.
Die Verwendung des Geräts ist auch bei Renovierungs- und Bauarbeiten, in Werkstätten sowie bei Hobbyarbeiten zulässig, sofern die in der Bedienungsanleitung beschriebenen Nutzungsbedingungen und zulässigen Arbeitsparameter eingehalten werden.

4. Einschränkungen der Nutzung

ACHTUNG **Das Gerät darf nur unter den nachfolgend aufgeführten „Zulässigen Einsatzbedingungen“ verwendet werden.**

⚠ ACHTUNG **Eigenmächtige Änderungen an der mechanischen oder elektrischen Konstruktion, alle Modifikationen sowie Wartungsarbeiten, die nicht in dieser Anleitung beschrieben sind, gelten als unzulässig. Diese führen zum sofortigen Verlust der Garantie, und die Konformitätserklärung verliert ihre Gültigkeit.**

Die nicht bestimmungsgemäße Verwendung oder die Missachtung der Bedienungsanleitung führen ebenfalls zum sofortigen Verlust der Garantieansprüche.

Zulässige Einsatzbedingungen
S1 – dauerbetrieb und weitere.
Akkuladetemperaturbereich: 10 – 30 °C. Keine Verwendung bei Umgebungstemperaturen über 40 °C.

5. Technische Daten

Modell	DED7177
Betriebsspannung [V]	18 d.c.
Max. Schnittdurchmesser [mm]	30
Geräuschemission	
Schalldruckpegel L_{pA} /Messunsicherheit K_{pA} [dB(A)]	< 70 / 3
Schallleistungspegel L_{WA} /Messunsicherheit K_{WA} [dB(A)]	< 80 / 3
Vibrationswert am Handgriff gemessen a_h [m/s^2]	<2,5
MessunsicherheitK [m/s^2]	1,5

Hinweise zu Vibration und Lärm
Die kombinierten Vibrationswerte ah sowie die Messunsicherheit wurden gemäß den zutreffenden Normen (EN-Kategorie) gemessen und in der Tabelle angegeben.
Die Geräuschemission wurde ebenfalls gemäß den zutreffenden EN-Normen bestimmt.

⚠ ACHTUNG **Lärm kann zu Hörschäden führen — daher ist beim Arbeiten stets Gehörschutz zu tragen!**

Die angegebenen Werte wurden unter genormten Prüfbedingungen ermittelt. Sie eignen sich zum Vergleich zwischen Geräten sowie für eine erste Abschätzung der Belastung.

Der tatsächliche Vibrations- und Geräuschpegel bei der Anwendung kann je nach Arbeitsweise, Material und Schnittbedingungen variieren. Für eine genaue Beurteilung der Exposition sind alle Arbeitsphasen einschließlich Leerlaufzeiten zu berücksichtigen.

6. Vorbereitung zur Arbeit

⚠ ACHTUNG **Da das Gerät Teil der SAS+ALL-Serie ist, muss vor der Nutzung ein Set bestehend aus dem Gerät, dem Akku und dem Ladegerät komplettiert werden. Die Verwendung anderer Akkus und Ladegeräte ist untersagt.**

⚠ ACHTUNG **Alle in diesem Kapitel beschriebenen Arbeiten sind nur bei entnommenem Akku durchzuführen.**

Vor Arbeitsbeginn die Klingenschutzabdeckung vom Gerät entfernen. Überprüfen, ob die Klingen fest verschraubt sind. Bei Lockerung die Mutter (Abb. B.1) nachziehen. Den geladenen Akku in das Gerät einsetzen. Das Gerät ist nun betriebsbereit.

7. Inbetriebnahme des Geräts

⚠ ACHTUNG **Vor dem Einschalten des Geräts sind zwingend die im Kapitel „Vorbereitung zur Arbeit" beschriebenen Schritte durchzuführen.**

Das Gerät ist mit einer Sicherung gegen unbeabsichtigtes Einschalten ausgestattet. Zum Einschalten den Bereitschaftsschalter drücken (Gerät geht in den Standby-Modus), Danach zweimal schnell den Abzug drücken. Das Gerät signalisiert die Betriebsbereitschaft durch einen akustischen Ton. Nach 30 Sekunden Inaktivität wechselt das Gerät automatisch in den Standby-Modus. Nach 10 Minuten Inaktivität schaltet sich das Gerät vollständig ab.

8. Verwendung des Geräts

⚠ ACHTUNG **Wenn sich der Akku auf über 40 °C erwärmt, die Arbeit sofort unterbrechen und abkühlen lassen.**

⚠ ACHTUNG **Beim Arbeiten sind stets alle Sicherheitsvorschriften und Hinweise gemäß den Sicherheitshinweisen einzuhalten.**

Schneiden von Ästen und Trieben
Für die Baumpflege wird empfohlen, nicht senkrecht, sondern schräg zu schneiden, ca. 5 mm oberhalb der Knospe. Der höchste Punkt des schrägen Schnitts sollte sich über dem Auge befinden. Der Schnitt sollte nicht zu nah am Stamm erfolgen, um die Wundheilung zu erleichtern. Vor dem Schnitt sollte sich die feststehende Klinge mit ihrer Innenkante am Trieb oder Ast anlehnen. Bei besonders harten Ästen kann es vorkommen, dass der Schnitt nicht beim ersten Versuch vollständig erfolgt. In diesem Fall den Abzug loslassen — die Klinge fährt automatisch in die Ausgangsstellung zurück. Anschließend den Schneidevorgang erneut starten.

Einstellung der Maulöffnung
Das Gerät verfügt über 4 Stufen zur Einstellung der Maulöffnung. Mithilfe der Taste am Gehäuse (Abb. A, 6) kann die gewünschte Öffnungsweite gewählt werden. Die eingestellte Stufe wird über LEDs an der Einschalttaste angezeigt.
Das Gerät ist mit einem thermischen Schutz ausgestattet, der den Motor vor Überhitzung schützt. Bei Auslösung des Schutzes wird die Stromzufuhr unterbrochen und das Gerät stoppt. Nach einigen Minuten Abkühlzeit kann das Gerät wieder eingeschaltet werden, sobald die Motortemperatur ausreichend gesunken ist.

Verwendung mit dem Ausleger
Die Astschere ist mit dem Ausleger DED70093 kompatibel. Bei Verwendung des Auslegers DED70093 muss nach dem Drücken des Standby-Schalters der Auslöser des Auslegers zweimal betätigt werden. Weitere detaillierte Informationen zur Verwendung des Auslegers finden Sie in der Bedienungsanleitung für den DED70093.

9. Laufende Wartungsarbeiten

⚠ ACHTUNG **Alle Wartungsarbeiten sind nur bei vom Stromnetz getrenntem Gerät (Akku entfernt) durchzuführen.**

Wir bemühen uns, alle möglichen Anwendungsfälle basierend auf Definitionen und praktischer Erfahrung zu beschreiben.
Das gesamte Gerät regelmäßig reinigen, insbesondere die Lüftungsöffnungen des Elektrowerkzeugs.
Den Akku nicht direkt nach intensiver Nutzung laden. Aufgrund von Selbstentladung sollte der Akku nie vollständig entladen gelagert werden, da eine Tiefentladung zu dauerhaften Schäden führen kann.
Akkus möglichst mit ca. 40 % Ladestand lagern und rechtzeitig nachladen, bevor eine vollständige Entladung eintritt. Akkus bei 10–30 °C lagern; bei niedrigen Temperaturen sinkt die Kapazität schneller.
Das Laden des Akkus ist in der Anleitung für Akku und Ladegerät der SAS+ALL-Serie beschrieben.

⚠ ACHTUNG **Der Lagerort des Geräts muss für Kinder unzugänglich sein.**

Für den Versand des Geräts (z. B. zur Reparatur) ist dieses transportsicher zu verpacken und der Akku vorher aus dem Gerät zu entfernen.

Demontage des Akkus
Gerät am Griff halten. Die Entriegelungstaste an der Vorderseite des Akkus drücken. Akku herausziehen. Zum Einsetzen Akku in die Akkuführung schieben und drücken, bis der Verriegelungsmechanismus einrastet.

Montage und Wechsel des Schneidwerkzeugs
Nach dem Anbringen des Werkzeugs prüfen, ob es korrekt befestigt ist: Gerät waagerecht ablegen, vorsichtig am Werkzeug ziehen — lässt es sich nicht herausziehen, ist es korrekt montiert.

Gerätepflege
Die Pflege umfasst alle Wartungsarbeiten am Gerät sowie an Zubehör, Akku und Ladegerät.

⚠ ACHTUNG **Wartungsarbeiten niemals am angeschlossenen Gerät durchführen — Gefahr schwerer Verletzungen oder Stromschläge.**

Vor Wartung stets den Akku entfernen.
Alle Funktionsteile stets sauber halten. Keine Lösungsmittel verwenden, um die Kunststoffteile nicht dauerhaft zu beschädigen.
Den Akku niemals mit Wasser reinigen — es droht Kurzschluss und dauerhafte Beschädigung.

Vor jedem Einschalten:
- Lüftungsöffnungen kontrollieren und ggf. mit leicht feuchtem Tuch reinigen;

Nach jedem Einsatz:
- Akku entfernen, um unbeabsichtigtes Einschalten zu verhindern, z. B. beim Transport.

10. Ersatzteile und Zubehör

Für den Kauf von Ersatzteilen und Zubehör wenden Sie sich bitte an den Kundendienst von Dedra Exim. Die Kontaktdaten finden Sie auf Seite 1 dieser Anleitung. Bei der Bestellung von Ersatzteilen geben Sie bitte die Chargennummer auf dem Typenschild sowie die Teilenummer aus der Explosionszeichnung an.
Während der Garantiezeit reparaturen erfolgen gemäß den Bedingungen der Garantiekarte. Das reklamierte Produkt ist entweder bei der Verkaufsstelle (der Händler ist zur Annahme verpflichtet), beim Zentralservice Dedra Exim oder bei einer regionalen Servicestelle (Adressen siehe www.dedra.pl) abzugeben. Bitte legen Sie stets die vollständig ausgefüllte Garantiekarte bei.
Nach Ablauf der Garantiezeit reparaturen erfolgen im Zentralservice. Die Versandkosten trägt der Kunde.

11. Selbstständige Fehlerbehebung

ACHTUNG **Vor jeder Fehlerbehebung Gerät vom Stromnetz (Akku) trennen.**

Problem	Ursache	Lösung
Gerät funktioniert nicht	Akku nicht richtig eingesetzt	Akku prüfen und korrekt einsetzen
	Akku entladen	Akku laden
	Schalter defekt	Schalter austauschen (Service kontaktieren)
	Brandgeruch	Motor defekt (Service kontaktieren)
	Thermoschutz aktiviert	Gerät abkühlen lassen (einige Minuten warten)
Motor überhitzt	Lüftung verstopft	Mit Druckluft reinigen

12. Gerätezusammenstellung

1 – Akku-Astschere - 1 szt. , 2. Steckschlüssel – 1 Stück, 3. Ampullenschlüssel – 1 Stück, 4. Ölbehälter – 1 Stück.

13. Informationen für Benutzer über die Entsorgung von Elektro- und Elektronikgeräten (gilt für Haushalte)

Das auf den Produkten oder in den Begleitunterlagen abgebildete Symbol weist darauf hin, dass defekte elektrische oder elektronische Geräte nicht mit dem Hausmüll entsorgt werden dürfen. Wenn Sie Bauteile entsorgen, wiederverwenden oder verwerten möchten, bringen Sie diese bitte zu einer speziellen Sammelstelle, wo sie kostenlos angenommen werden. Informationen über die Standorte von Sammelstellen für Altgeräte finden Sie bei den örtlichen Behörden, z. B. auf deren Websites.

Durch die korrekte Entsorgung des Geräts schonen Sie wertvolle Ressourcen und vermeiden negative Auswirkungen auf die Gesundheit und die Umwelt, die sich aus dem möglichen Vorhandensein von gefährlichen Stoffen, Gemischen und Bestandteilen in dem Gerät ergeben.

Bei unsachgemäßer Entsorgung drohen Strafen nach den jeweiligen örtlichen Vorschriften.

Benutzer in EU-Ländern: Wenn Sie elektrische oder elektronische Geräte entsorgen müssen, wenden Sie sich bitte an die nächstgelegene Verkaufsstelle oder Ihren Lieferanten, der Ihnen weitere Informationen geben kann.

Entsorgung in Ländern außerhalb der Europäischen Union: Dieses Symbol gilt nur für Länder innerhalb der Europäischen Union. Sollten Sie dieses Produkt entsorgen wollen, wenden Sie sich bitte an Ihre örtlichen Behörden oder Ihren Händler, um die richtige Entsorgungsmethode zu erfahren.

Garantiekaart

auf

……..

Katalognummer: DED7177 Losnummer: .....

(nachstehend "das Produkt" genannt)

Kaufdatum des Produkts: .....

Stempel des Händlers

Datum und Unterschrift des Verkäufers: .....

Erklärung des Benutzers:

Ich bestätige, dass ich über die Garantiebedingungen und die Folgen bei Nichteinhaltung der Richtlinien in der Bedienungsanleitung und der Garantiekarte informiert wurde. Die Garantiebedingungen sind mir bekannt und ich bestätige diese mit meiner handschriftlichen Unterschrift:

..... …….....

Datum und Ort Unterschrift des Benutzers

I. Haftung für das Produkt

1. Bürge - Dedra Exim Sp. z o.o. mit Sitz in Pruszków, Adresse: ul. 3 Maja 8, 05-800 Pruszków, KRS 0000062517, Bezirksgericht für die Stadt Warschau in Warschau, XIV. Wirtschaftsabteilung des Landesgerichtsregisters, NIP 527-020-49-33, Stammkapital: PLN 100.980,00.

2. Gemäß den Bestimmungen dieser Garantiekarte garantiert der Garantiegeber das Produkt, das aus dem Vertrieb des Garantiegebers stammt.

3. Die Haftung im Rahmen der Garantie erstreckt sich nur auf Mängel, die auf Ursachen zurückzuführen sind, die dem Produkt zum Zeitpunkt der Lieferung an den Nutzer innewohnen.

4. Der Nutzer hat im Rahmen der Garantie das Recht, das Produkt kostenlos reparieren zu lassen, sofern der Mangel während der Garantiezeit aufgetreten ist. Die Art und Weise der Reparatur des Produkts (Reparaturmethode) liegt im Ermessen des Garantiegebers. Stellt die Garantiegeberin fest, dass eine Reparatur nicht möglich ist, behält sie sich das Recht vor, das fehlerhafte Element oder das gesamte Produkt durch ein fehlerfreies zu ersetzen, den Preis des Produkts zu mindern oder vom Vertrag zurückzutreten.

5. Gegenüber dem Benutzer, der kein Verbraucher im Sinne des Gesetzes vom 23. April 1964 ist. Die Haftung des Garantiegebers für Schäden, die sich aus dieser Garantie und/oder im Zusammenhang mit ihrem Abschluss und ihrer Erfüllung ergeben, ist unabhängig vom Rechtstitel auf maximal den Wert des mangelhaften Produkts beschränkt.

II. Garantiezeit

Produktkomponenten	Dauer des Garantieschutzes
DED7177	36 Monate ab dem Kaufdatum des Produkts, wie auf dieser Garantiekarte angegeben

III. Bedingungen für die Inanspruchnahme der Garantie

1.Der Benutzer sollte den ausgefüllten Garantieschein des Produkts vorlegen und die Umstände des Kaufs des Produkts durch den Benutzer belegen, z. B. durch Vorlage der Quittung, Rechnung usw. Im Interesse einer effizienten Reklamationsbearbeitung wird empfohlen, dass der Benutzer zusammen mit dem Produkt alle in der Bedienungsanleitung unter "Vervollständigung des Geräts" aufgeführten Komponenten einreicht.

2.Dass der Benutzer die Anweisungen in der Bedienungsanleitung und im Garantieschein beachtet.

3.Die Garantie gilt nur für das Gebiet der Republik Polen und der EU.

4.Die Garantie erstreckt sich nicht auf Produktmängel, die sich insbesondere aus folgenden Gründen ergeben:

a. Nichteinhaltung der in der Gebrauchsanweisung festgelegten Bedingungen durch den Benutzer, insbesondere hinsichtlich der korrekten Bedienung, Wartung und Reinigung;

b. Verwendung von Reinigungs- oder Pflegemitteln durch den Benutzer, die nicht der Gebrauchsanweisung entsprechen;

c. Unzureichende Lagerung und Transport des Produkts durch den Benutzer;

d. Unerlaubte Änderungen und/oder Umbauten am Produkt durch den Nutzer, die nicht mit dem Garantiegeber vereinbart wurden;

e. Die Verwendung von Verbrauchsmaterialien, die nicht mit der Bedienungsanleitung übereinstimmen, durch den Benutzer in dem Produkt.

5. Der Benutzer, der kein Verbraucher im Sinne des Gesetzes vom 23. April 1964 ist. Zivilgesetzbuches ist, verliert die Garantie für das Produkt, in dem:

- Seriennummern, Datumsangaben und Typenschilder vom Benutzer entfernt, verändert oder beschädigt worden sind;
- die Plomben vom Benutzer beschädigt wurden oder Anzeichen von Manipulationen durch den Benutzer aufweisen.

6. Achtung: Der Benutzer muss die mit dem täglichen Betrieb des Produkts verbundenen Tätigkeiten, die sich u.a. aus der Gebrauchsanweisung ergeben, selbst und auf eigene Kosten durchführen.

IV. Beschwerdeverfahren

1. Sollte sich herausstellen, dass das Produkt nicht ordnungsgemäß funktioniert, vergewissern Sie sich bitte, dass alle Schritte, die insbesondere in der Bedienungsanleitung angegeben sind, korrekt ausgeführt wurden, bevor Sie eine Reklamation einreichen.

2. Es wird empfohlen, eine Reklamation unverzüglich, vorzugsweise innerhalb von 7 Tagen nach Feststellung eines Mangels am Produkt, vorzubringen. Der Benutzer, der kein Verbraucher im Sinne des Gesetzes vom 23. April 1964 ist. Zivilgesetzbuches ist, verliert die Rechte aus dieser Garantie, wenn eine Reklamation nicht innerhalb von 7 Tagen erfolgt.

3. Eine Reklamation kann u.a. beim Kauf des Produkts, beim Garantieservice oder schriftlich an die folgende Adresse erfolgen: Dedra Exim Sp. z o.o., ul. 3 Maja 8, 05-800 Pruszków.

4. Der Nutzer kann eine Beschwerde mit dem auf der Website www.dedra.pl verfügbaren Formular einreichen. ("Formular für Gewährleistungsansprüche").

5. Die Adressen des Garantieservices für die einzelnen Länder finden Sie unter www.dedra.pl. Wenn es für ein bestimmtes Land keinen Garantieservice gibt, wird empfohlen, Garantieansprüche an folgende Adresse zu richten: Dedra Exim Sp. z o.o. ul. 3 Maja 8, 05-800 Pruszków (Polen).

6. Im Hinblick auf die Sicherheit des Benutzers ist die Verwendung eines mangelhaften Produkts verboten.

7. Achtung: Die Verwendung eines defekten Produkts ist gefährlich für die Gesundheit und das Leben des Benutzers.

8. Die Erfüllung der Garantieverpflichtungen erfolgt innerhalb von 14 Werktagen, gerechnet ab dem Datum der Lieferung des reklamierten Produkts durch den Nutzer.
9. Es wird empfohlen, das mangelhafte Produkt zu reinigen, bevor es zur Reklamation eingereicht wird. Es wird empfohlen, das zu reklamierende Produkt sorgfältig vor Transportschäden zu schützen (es wird empfohlen, das zu reklamierende Produkt in der Originalverpackung zu liefern).
10. Die Gewährleistungsfrist verlängert sich um die Zeit, in der der Nutzer das von der Gewährleistung erfasste Produkt aufgrund eines Mangels nicht nutzen konnte.
Durch die Garantie werden die Rechte des Nutzers im Rahmen der Gewährleistungsvorschriften für Mängel an den verkauften Waren nicht ausgeschlossen, eingeschränkt oder ausgesetzt.
Gemäß Artikel 13 Absatz 1 und 2 der Verordnung (EU) 2016/679 des Europäischen Parlaments und des Rates vom 27. April 2016 zum Schutz natürlicher Personen bei der Verarbeitung personenbezogener Daten, zum freien Datenverkehr und zur Aufhebung der Richtlinie 95/46/EG (im Folgenden: „RODO“) informieren wir Sie
1. Der Verwalter Ihrer im Formular angegebenen personenbezogenen Daten ist DEDRA-EXIM sp. z o.o. mit Sitz in Pruszków , ul. 3 Maja 8, 05-800 Pruszków (im Folgenden: „Verwalter“).
2. Ihre Daten werden ausschließlich zum Zweck der Durchführung des Garantieverfahrens für das Gerät gemäß Artikel 6 Absatz 1 Buchstabe b der Allgemeinen Datenschutzverordnung (im Folgenden: GDPR") verarbeitet. Die Bereitstellung der Daten ist freiwillig, aber für die Durchführung des Garantieverfahrens erforderlich.
3. Ihre Daten werden für die Dauer der Prüfung der Durchführung des Garantieverfahrens und für Archivierungszwecke im Falle der Notwendigkeit der Abwehr möglicher Ansprüche gegen den Verwalter nicht länger als bis zu deren Verjährung verarbeitet.
4. Ihre Daten dürfen nur an Stellen weitergegeben werden, die Daten im Auftrag des Verwalters auf der Grundlage einer schriftlichen Vereinbarung über die Beauftragung mit der Verarbeitung personenbezogener Daten verarbeiten und die u.a. technische Dienstleistungen, Hosting oder Website-Wartung, IT-Dienstleistungen und Kurierdienste anbieten. Die Dienstleister des Verwalters sind verpflichtet, die Datensicherheit zu gewährleisten und die Anforderungen des geltenden Rechts in Bezug auf den Schutz personenbezogener Daten zu erfüllen, und dürfen die anvertrauten personenbezogenen Daten nicht für andere als die im Vertrag mit dem Verwalter genannten Zwecke verwenden.
5. Ihre Daten werden nicht automatisiert verarbeitet, einschließlich Profiling, und werden nicht an ein Drittland/eine internationale Organisation übermittelt.
6. Sie haben jederzeit das Recht auf Auskunft über den Inhalt Ihrer Daten sowie das Recht auf Berichtigung, Löschung, Einschränkung der Verarbeitung, das Recht auf Datenübertragbarkeit und das Recht auf Widerspruch.
7. Für alle Fragen im Zusammenhang mit der Verarbeitung Ihrer personenbezogenen Daten durch den für die Verarbeitung Verantwortlichen können Sie sich an die folgende E-Mail-Adresse wenden: daneosobowe@dedra.pl;
8. Sie haben das Recht, eine Beschwerde bei der Datenschutzbehörde einzureichen;

Dedra Exim Sp. z o.o.
ul. 3 Maja 8, 05-800 Pruszków
Tel. +48 22 73 83 777, fax +48 22 73 83 779
www.dedra.pl, serwis@dedra.pl

Adnotacje o dokonanych naprawach / Záznamy o provedených opravách / Záznamy o vykonaných opravách / Pastabos apie atliktą remontą / Piezīmes par veikto remontu / Feljegyzések az elvégzett javításokról / Menţiuni cu privire la reparaţiile efectuate / Vermerke über ausgeführte reparaturen / Opombe o opravljenih popravilih / Bilješke o izvršenim popravcima / Informationen zu durchgeführten Reparaturen

Data zgłoszenia do naprawy / Datum nahlášení k opravě / Dátum odovzdania do opravy / Atidavimo remontui data / Produkta nodošanas remontā datums / A javításra történő bejelentés dátuma / Data predării la reparație / Datum der Anmeldung zur Reparatur / Datum prijave za popravilo /	Data wykonania naprawy / Datum provedení opravy / Dátum vykonania opravy / Remonto data / Remonta datums / A javítás dátuma / Data efectuării reparației / Datum der Ausführung der Reparatur / Datum izvršitve popravila / Datum popravka / Datum der Reparatur	Zakres naprawy, opis czynności naprawczych / Rozsah opravy, popis úkonů / Rozsah opravy, opis vykonaných opravných činností / Remonto apimtis, remonto darbų aprašymas / Remonta apjoms, remontdarbu apraksts / A javítás tartalma, a javítási műveletek leírása / Domeniul de reparație, descrierea operațiilor de reparație / Umfang der Reparatur , Beschreibung der Tätigkeiten / Obseg popravila, opis izvršenih opravil v okviru popravila / Opseg popravka, opis popravka / Umfang der Reparatur, Beschreibung der Reparaturarbeiten	Podpis wykonującego naprawę / Podpis opraváře / Podpis osoby vykonávajúcej opravu / Remontą atliekančio asmens parašas / Remonta veicēja paraksts / A javítást végző aláírása / Semnătura persoanei care a efectuat reparația / Unterschrift der die Reparatur ausführenden Person / Podpis osebe, ki je izvršila popravilo / Potpis osobe koja izvodi