# DED7165

Instrukcja ważna dla urządzeń wyprodukowanych po: / Návod pro zařízení vyrobená po: / Návod pre obsluhu zariadení vyrobených po: / Instrukcija – įrenginiai, kurie buvo pagaminti nuo: / Lietošanas instrukcija ierīcēm izgatavotiem pēc: / Útmutató a után gyártott készülékekhez: / Manualul de utilizare pentru aparate fabricate după: / Bedienungsanleitung für Geräte, hergestellt wurden die nach dem: **01.12.2023**

**PL** **Szlifierka prosta**
Instrukcja obsługi z kartą gwarancyjną

**CZ** **Přímá bruska**
Návod k obsluze se záručním listem

**SK** **Priama brúska**
Užívateľská príručka so záručným listom

**LT** **Tiesus šlifuoklis**
Naudojimo instrukcija su garantiniu lapu

**LV** **Taisnā slīpmašīna**
Lietošanas instrukcija ar garantijas karti

**HU** **Egyenes köszörű**
Használati utasítás garanciajeggyel

**RO** **Egyenes köszörű**
Instrucțiuni de utilizare cu card de garanție

**SI** **Taisnā slīpmašīna**
Navodila za uporabo z garancijsko kartico

**HR** **Ravna brusilica od**
Upute za upotrebu s jamstvenim listom

**BG** **Прав шлайф**
Инструкции за експлоатация с гаранционна карта

**UA** **Пряма шліфувальна машина**
Інструкція з експлуатації з гарантійним талоном




**PL** Wszelkie prawa zastrzeżone. Niniejsze opracowanie jest chronione prawem autorskim. Kopiowanie lub rozpowszechnianie Instrukji Obsługi we fragmentach albo w całości bez zgody Dedra Exim zabronione Dedra Exim zastrzega sobie prawo do wprowadzania zmian konstrukcyjno-technicznych oraz kompletacyjnych bez uprzedniego powiadamiania. Zmiany te nie mogą stanowić podstawy do reklamowania produktu. Instrukcja obsługi dostępna na stronie www.dedra.pl

**CZ** Všechna práva vyhrazena. Toto zpracování je chráněno autorským právem. Kopírování nebo šíření Návodu k obsluze v částech nebo vcelku bez souhlasu společnosti Dedra Exim je zakázáno. Dedra Exim si vyhrazuje právo zavádět konstrukční a technické a komplementační změny bez dřívějšího oznámení. Tyto změny nemohou být základem pro reklamování výrobku. Návod k obsluze dostupný na stránkách www.dedra.pl

**SK** Všetky práva vyhradené. Tieto materiály sú chránené autorskými právami. Kopírovanie prípadne šírenie častí, prípadne celého návodu na obsluhu je bez súhlasu spoločnosti Dedra Exim zakázané. Dedra Exim si vyhradzuje právo na vykonávanie konštrukčno-technických zmien, a zmien doplnkového príslušenstva, bez predchádzajúceho upozornenia. Tieto zmeny nemôžu byť dôvodom na reklamáciu výrobku. Užívateľská príručka je dostupná na webovej stránke www.dedra.pl

**LT** Visas tiesības pasargātas. Šis izdevums ir sargāts ar autortiesību. Lietošanas Instrukcijas kopēšana vai izplatīšana pilnīgi vai fragmentos bez Dedra Exim firmas piekrišanas ir aizliegta. Firma Dedra Exim atstāj sev tiesību veikt konstrukcijas-tehnikas izmaiņu, kā arī komplektācijas izmaiņu bez iepriekšēja paziņojuma. Šīs izmaiņas nevar būt par pamatu produkta reklamēšanai. Lietošanas instrukcija pieejama mājaslapā www.dedra.pl

**HU** Minden jog fenntartva. A jelen kiadvány szerzői jogokkal védve. A Használati Utasítás másolása vagy terjesztése egészében vagy részleteiben a Dedra Exim írásos engedélye nélkül tilos A Dedra Exim fenntartja magának a szerkezeti-műszaki, valamint komplettálási változtatások előzetes bejelentés nélküli bevezetésének jogát. Ezek a változások nem szolgálhatnak alapjául a termék reklamációjának. A használati utasítás a weboldalon elérhető www.dedra.pl.

**RO** Toate drepturile rezervate. Această redactare este protejată prin legea dreptului de autor. Este interzisă copierea, reproducerea în orice fel sau multiplicarea și distribuirea parțială sau în totalitate a Manualului de utilizare fără permisiunea firmei Dedra Exim Firma Dedra Exim își rezervă dreptul de a face modificări tehnice și constructive sau de completare a dispozitivului fără o notificare prealabilă. Aceste modificări nu pot constitui temei pentru reclamarea produsului. Instrucţiunea de deservire accesibilă pe pagina www.dedra.pl

**LV** Visas tiesības aizsargātas. Šo darbu aizsargā autortiesības. Lietotāja rokasgrāmatas kopēšana vai izplatīšana pa daļām vai pilnībā bez Dedra Exim atļaujas ir aizliegta Dedra Exim patur tiesības veikt dizaina, tehniskas un komplektācijas izmaiņas bez iepriekšēja brīdinājuma. Šīs izmaiņas nevar būt par pamatu produkta reklamēšanai. Lietotāja rokasgrāmata pieejama vietnē www.dedra.pl

**SI** Vse pravice pridržane. To delo je zaščiteno z avtorskimi pravicami. Kopiranje ali razširjanje uporabniškega priročnika po delih ali v celoti brez dovoljenja družbe Dedra Exim je prepovedano Družba Dedra Exim si pridržuje pravico do oblikovnih, tehničnih in končnih sprememb brez predhodnega obvestila. Te spremembe ne morejo biti razlog za oglaševanje izdelka. Uporabniški priročnik je na voljo na spletni strani www.dedra.pl.

**HR** Sva prava pridržana. Ova je studija zaštićena autorskim pravima. Zabranjeno je kopiranje ili širenje korisničkog priručnika u dijelovima ili u cijelosti bez suglasnosti tvrtke Dedra Exim. Dedra Exim zadržava pravo uvođenja strukturnih i tehničkih promjena kao i izmjena sklopa bez prethodne najave. Ove izmjene ne mogu biti temelj za oglašavanje proizvoda. Korisnički priručnik dostupan na www.dedra.pl

**BG** Всички права запазени. Това произведение е защитено с авторски права. Копирането или разпространението на ръководството за потребителя на части или изцяло без разрешението на Dedra Exim е забранено Dedra Exim си запазва правото да прави промени в дизайна, техниката и окомплектовката без предварително уведомление. Тези промени не могат да бъдат основание за рекламиране на продукта. Ръководството за потребителя е на разположение на адрес www.dedra.pl

**UA** Всі права захищені. Ця робота захищена авторським правом. Копіювання або розповсюдження Посібника користувача повністю або частково без дозволу Dedra Exim заборонено Dedra Exim залишає за собою право вносити зміни в конструкцію, технічні характеристики та комплектацію без попереднього повідомлення. Ці зміни не можуть бути підставою для реклами продукту. Посібник користувача доступний на сайті www.dedra.pl

**Kontakt**
Contact/ Kontakt/ Kontakt/ Kontaktai/ Kontakts/ Elérhetőség/ Contact/ Pišite na/ Kontakt/ Свържете се с/ Контакти/ Kontakt/ Contact:
Dedra Exim Sp. z o.o., ul. 3 Maja 8, 05-800 Pruszków, Tel. +48 22 73 83 777 wew. 129, 170, fax +48 22 73 83 779
info@dedra.pl www.dedra.pl

**Zdjęcia i rysunki**

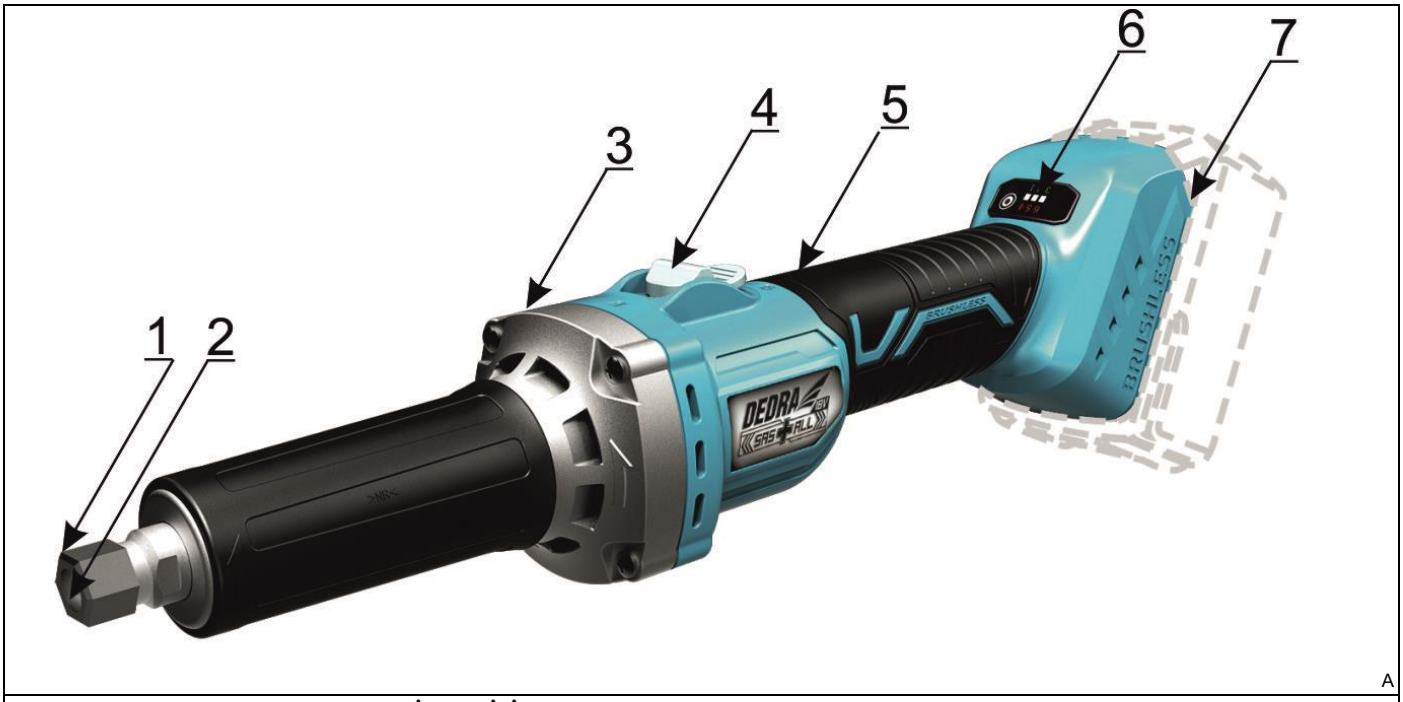

A

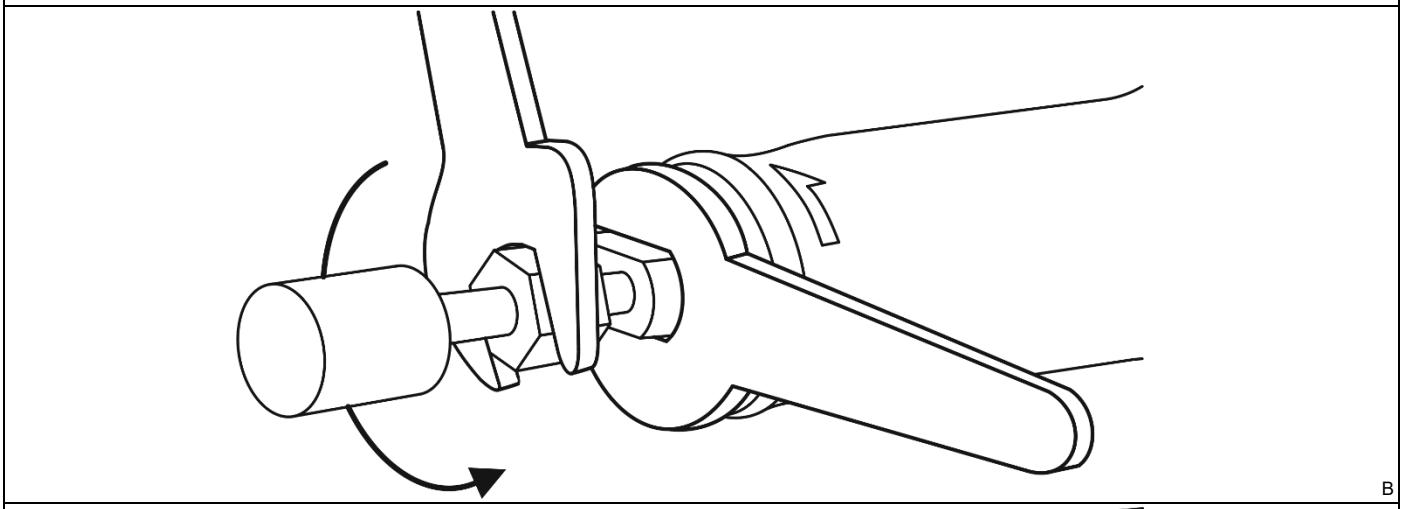
B

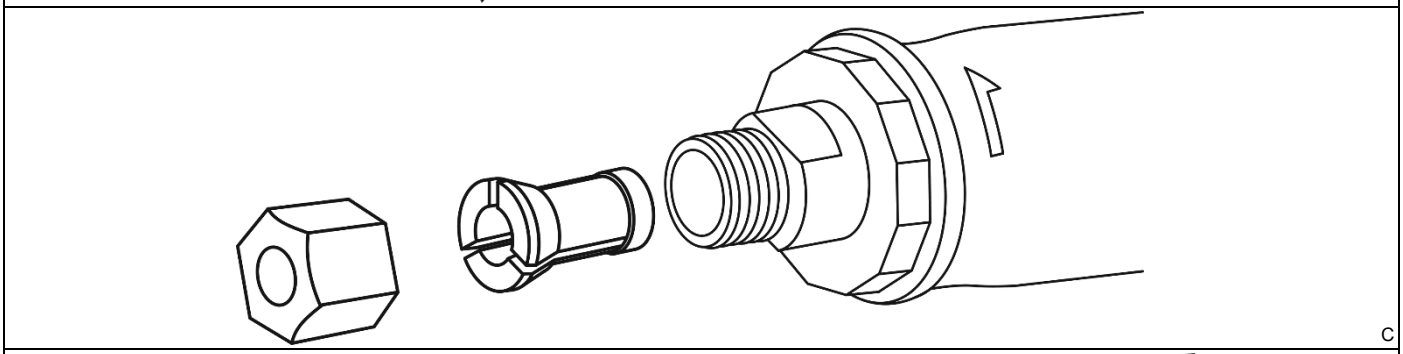
C

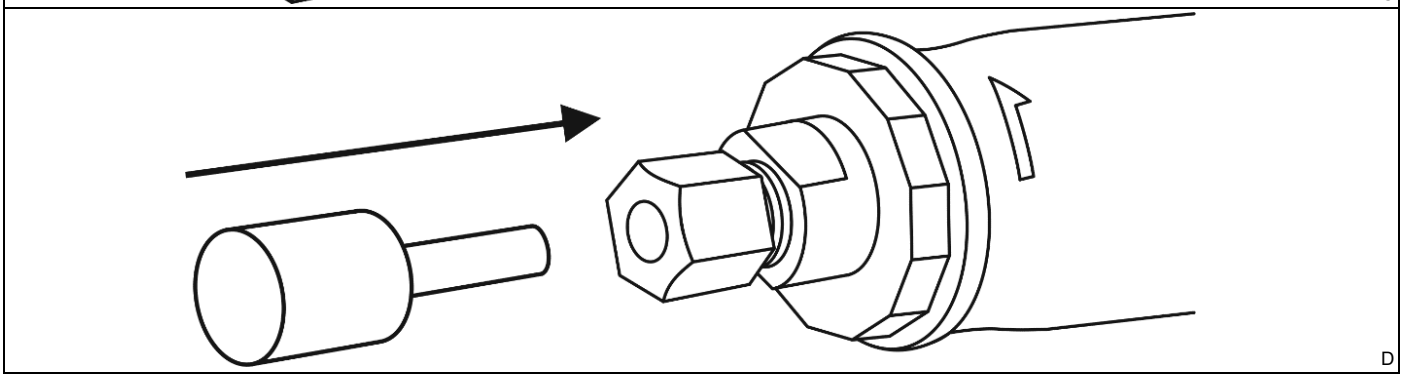
D

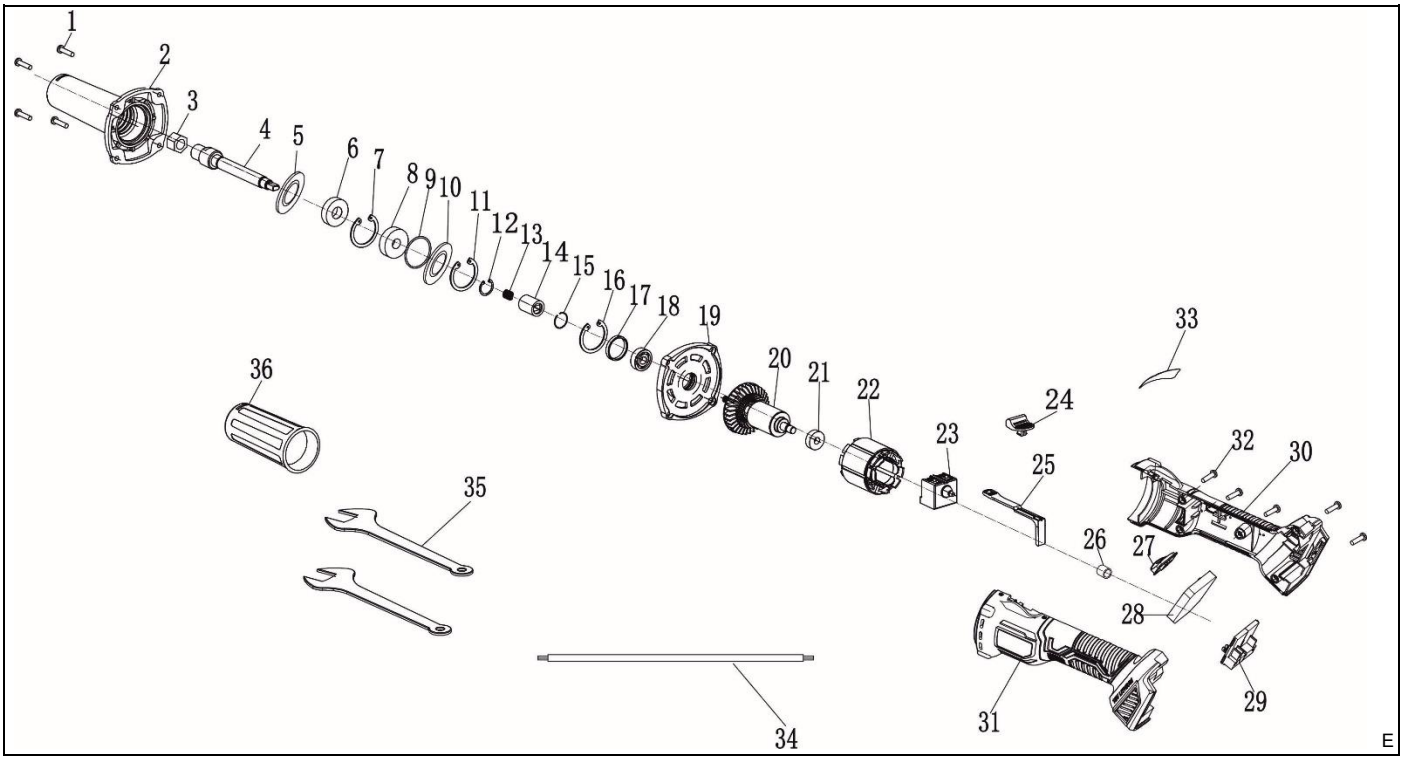


**Opis piktogramów /** Popis použitých piktogramů / Opis používaných piktogramov / Panaudotų piktogramų aprašymas / Lietoto piktogrammu apraksts / Az alkalmazott piktogramok magyarázata / Descrierea pictogramelor / Opis piktogramov / Opis piktograma / Описание на пиктограмите

**Nakaz: przeczytaj instrukcję obsługi** / Příkaz: přečtěte návod k obsluze / Príkaz: oboznámte sa s užívateľskou príručkou / Privaloma: perskaitykite aptarnavimo instrukciją / Norādījums: rūpīgi iepazīstieties ar lietotāja rokasgrāmatā sniegto informāciju / Utasítás: olvassa el az útmutatót / Obilgatoriu: citiți manualul de utilizare / Navodilo: preberite navodila za uporabo / Uputa: pročitajte korisnički priručnik / Заповедта: прочетете ръководството за употреба / Заборона: прочитайте інструкцію з експлуатації

**Nakaz: używać ochronników słuchu** / Používejte ochranu sluchu / Používajte chrániče sluchu / Privaloma: naudoti apsauginius akinius / Lietojiet dzirdes aizsardzības līdzekļus / Utasítás: használjon fülvédőt / Trebuie să folosi-ți aparate pentru protecția auzului / Obvezno: uporabljajte ščitnike za ušesa / Savjet: koristite zaštitu za sluh / Задължително: Използвайте предпазни средства за уши / Рецепт: використовуйте захисні окуляри

**Nakaz: stosować okulary ochronne** / Příkaz: používejte ochranné brýle / Príkaz: používajte ochranné okuliare / Privaloma: naudoti apsauginius akinius / Norādījums: nēsājiet aizsargacenes / Utasítás: viseljen védőszemüveget / Obligatoriu: folosiți ochelari de protecție / Predpis: uporabljajte zaščitna ocala / Savjet: koristite zaštitne naočale / Предписание: използвайте предпазни очила / Обов'язково: використовуйте захисні навушники

**Nakaz: stosować środki ochrony dróg oddechowych /** příkaz: používejte prostředky pro ochranu dýchacích cest/ príkaz: používajte ochranné prostriedky na ochranu dýchacích ciest/ privaloma: naudoti kvėpavimo takų apsaugos priemones/ pieprasījums: izmantot elpceļu attiecīgu aizsardzību/ utasítás: használjon légúti védelmi felszerelést/ obligatoriu: utilizați echipament de protecție a căilor respiratorii/ Obvezno: uporabljajte zaščito dihal / Savjet: nositi zaštitu za disanje / Задължително: Използвайте дихателна защита / Обов'язково: використовувати засоби захисту органів дихання

**Informacja: urządzenie w drugiej klasie ochronności** / Informace: zařízení v druhé třídě ochrany / Informácia: zariadenie v druhej triede ochrany / Informacija: įrankio saugumo nuo elektros smūgio klasės / Informācija: ierīce atbilst otrajai aizsardzības klasei / Információ: a termék második osztályú besorolással rendelkezik / Informație: dispozitiv din clasa a doua de protecție împotriva / Informacije: naprava v zaščitnem razredu II / Podaci: uređaj u drugoj klasi zaštite / Информация: устройство в клас на защита II / Інформація: Діаметр диска

## PL Spis treści

1. Zdjęcia i rysunki
2. Opis urządzenia
3. Przeznaczenie urządzenia
4. Ograniczenie użycia
5. Dane techniczne
6. Przygotowanie do pracy
7. Włączanie urządzenia
8. Użytkowanie urządzenia
9. Bieżące czynności obsługowe
10. Części zamienne i akcesoria
11. Samodzielne usuwanie usterek
12. Kompletacja urządzenia
13. Informacja dla użytkowników o pozbywaniu się urządzeń elektrycznych i elektronicznych
14. Wykaz części do rysunku złożeniowego

Deklaracja zgodności została dołączona do instrukcji jako oddzielny dokument. W przypadku braku deklaracji zgodności należy się skontaktować z Dedra Exim Sp. z o.o.
Ogólne warunki bezpieczeństwa zostały dołączone do instrukcji jako oddzielna broszura.

**OSTRZEŻENIE. Przeczytać wszystkie ostrzeżenia oznaczone symbolem i wszystkie instrukcje.**

Nieprzestrzeganie podanych niżej ostrzeżeń i wskazówek dotyczących bezpieczeństwa może być przyczyną porażenia prądem elektrycznym, pożaru lub poważnych obrażeń.

**UWAGA Zachować wszystkie ostrzeżenia i instrukcje do przyszłego użytku.**

**Urządzenie z linii SAS+ALL zostało zaprojektowane do pracy tylko z ładowarkami oraz akumulatorami z linii SAS+ALL.**

Akumulator Li-Ion i ładowarka nie stanowią wyposażenia zakupionego urządzenia i należy nabyć je oddzielnie. Stosowanie akumulatorów i ładowarek innych niż dedykowanych do urządzenia jest zabronione.

## 2. Opis urządzenia (Rys A)

1. Nakrętka blokująca uchwyt końcówki roboczej, 2. Uchwyt końcówki roboczej, 3. Korpus przekładni, 4. Włącznik, 5. Rękojeść główna, 6. Regulator prędkości obrotowej, 7. Gniazdo akumulatora

## 3. Przeznaczenie urządzenia

Szlifierka prosta służy do wykonywania prac z zakresu szlifowania metalu, drewna, tworzywa sztucznego i podobnych materiałów. Znajduje zastosowanie przy pracach w trudno dostępnych miejscach.
W zależności od wykonywanych operacji można dostosować prędkość znamionową końcówki roboczej w zakresie 10 000 rpm do 26 000 rpm.
Dopuszcza się wykorzystanie urządzenia w pracach remontowo-budowlanych, warsztatach naprawczych, w pracach amatorskich przy równoczesnym przestrzeganiu warunków użytkowania i dopuszczalnych warunków pracy, zawartych w instrukcji obsługi.

## 4. Ograniczenia użycia

**UWAGA Urządzenie może być użytkowane tylko zgodnie zamieszczonymi poniżej „Dopuszczalnymi warunkami pracy".**

Urządzenia nie wolno stosować do cięcia płytek ceramicznych, cięcia dużych elementów ze stali, do wykonywania prac wymagających ciągłego chłodzenia wodą, wiercenia w betonie i kamieniu naturalnym.
Samowolne zmiany w budowie mechanicznej i elektrycznej, wszelkie modyfikacje, czynności obsługowe nieopisane w instrukcji obsługi będą traktowane jako bezprawne i powodują natychmiastową utratę praw gwarancyjnych, a deklaracja zgodności traci ważność.

**UWAGA Użytkowanie niezgodne z przeznaczeniem, bądź niezgodnie z instrukcją obsługi spowoduje natychmiastową utratę praw gwarancyjnych.**

DOPUSZCZALNE WARUNKI PRACY
S1 praca ciągła
Zakres temperatur ładowania akumulatorów 10 - 30°C. Nie wystawiać na temperaturę pow. 40°C.
Chronić przed wilgocią

## 5. Dane Techniczne

| | |
|---|---|
| Model urządzenia | DED7165 |
| Napięcie zasilania [V] | 18 V d.c. |
| Typ akumulatora | Li-Ion |
| Prędkość obrotowa max n0 [min-1] | 10 000 – 26 000 |
| Typ mocowania końcówki roboczej [mm] | 6 |
| Emisja hałasu: | |
| Poziom mocy dźwięku LwA [dB(A)] | 79 |
| Poziom ciśnienia dźwięku LpA [dB(A)] | 90 |
| Niepewność pomiarowa KpA [dB(A)] | 3 |
| Niepewność pomiarowa KwA [dB(A)] | 3 |
| Poziom drgań mierzony na rękojeści ah,ID [m/s2] | 2,75 |
| Niepewność pomiaru K [m/s2] | 1,5 |

**Informacja na temat drgań i hałasu**

Wartość łączona drgań $a_h$ oraz niepewność pomiaru określono zgodnie z normą EN 60745-1 i podano w tabeli.
Emisja hałasu została określona zgodnie z EN 60745-2-23, wartości podano powyżej w tabeli.

**⚠ UWAGA Hałas może spowodować uszkodzenie słuchu, podczas pracy zawsze należy używać środków ochrony słuchu!**

Deklarowana łączna wartość drgań została zmierzona zgodnie ze standardową metodą badania i może być wykorzystana do porównania jednego urządzenia z drugim. Podany poziom drgań może być również wykorzystywany do wstępnej oceny narażenia na drgania.
Poziom drgań podczas rzeczywistego użytkowania urządzenia może się różnić od zadeklarowanych wartości, w zależności od sposobu użycia narzędzi roboczych, w szczególności od rodzaju obrabianego przedmiotu oraz od konieczności określenia środków mających na celu ochronę operatora. Aby dokładnie oszacować narażenia w rzeczywistych warunkach użytkowania, należy wziąć pod uwagę wszystkie części cyklu operacyjnego, obejmujące także okresy, gdy urządzenie jest wyłączone lub gdy jest ono włączone, ale nie jest używane do pracy.

## 6. Przygotowanie do pracy

**⚠ UWAGA Urządzenie stanowi część linii SAS+ALL, dlatego, aby z niego skorzystać, należy skompletować zestaw, składający się z urządzenia, akumulatora i ładowarki. Stosowanie innych akumulatorów i ładowarek jest zabronione.**

**⚠ UWAGA Wszystkie opisane poniżej czynności należy wykonywać przy wyjętej wtyczce z gniazdka!**

**Zakładanie końcówki roboczej**

- przygotować dwa klucze, jeden do zablokowania wrzeciona, drugi do odkręcenia nakrętki uchwytu (klucze są dołączone do urządzenia)
- zablokować wrzeciono, a następnie poluzować nakrętkę mocującą (rys. B)
- wsunąć wymaganą końcówkę roboczą w uchwyt (rys. C)
- dokręcić nakrętkę mocującą
- sprawdzić, czy końcówka robocza jest prawidłowo zamontowania, nie ma luzów, nie wysuwa się samoczynnie

**Wymiana uchwytu końcówki roboczej**

- przygotować dwa klucze, jeden do zablokowania wrzeciona, drugi do odkręcenia nakrętki uchwytu (klucze są dołączone do urządzenia)
- zablokować wrzeciono, a następnie odkręcić nakrętkę mocującą (rys. B)
- wyjąć zamocowany uchwyt końcówki roboczej
- wcisnąć w otwór wrzeciona uchwyt o odpowiedniej średnicy, dopasowanej do końcówki roboczej (rys. D)
- nałożyć i dokręcić nakrętkę mocującą

**Zakładanie końcówki roboczej na trzpieniu (końcówki do polerowania, tarcze tnące, tarcze ścierne, pasy ścierne – brak w kompletacji szlifierki)**

- przygotować dwa klucze, jeden do zablokowania wrzeciona, drugi do odkręcenia nakrętki uchwytu (klucze są dołączone do urządzenia)
- zablokować wrzeciono, a następnie poluzować nakrętkę mocującą (rys. B)
- w zamontowany w urządzeniu uchwyt 6 mm wsunąć uchwyt do trzpienia 3,2 mm
- w przypadku końcówek do polerowania na śrubę na końcu trzpienia nakręcić wymaganą końcówkę roboczą
- w przypadku tarcz odkręcić śrubę na końcu trzpienia, nałożyć tarczę pomiędzy dwie podkładki i dokręcić śrubą do trzpienia
- w przypadku rolek ściernych odkręcić śrubę na końcu trzpienia, nałożyć rolkę i dokręcić śrubą do trzpienia
- dokręcić nakrętkę mocującą

**Regulacja prędkości obrotowej**

W zależności od potrzeb, można regulować prędkość obrotową wrzeciona w zakresie 10 000 – 26 000 rpm. Do regulacji prędkości zespół przycisków w górnej części korpusu urządzenia.
Ogólne zasady doboru prędkości obrotowej:
- wysoka prędkość do wykonywania operacji cięcia, fazowania, frezowania rowków w drewnie, do szlifowania i polerowania drewna lub metalu
- niska prędkość do obróbki tworzyw sztucznych lub innych materiałów o niskiej temperaturze topnienia
- niska prędkość do wiercenia w drewnie, w celu uniknięcia przegrzewania się końcówki roboczej
- bardzo niska prędkość przy polerowaniu i czyszczeniu za pomocą szczotek drucianych, w celu uniknięcia uszkodzenia szczotki (wyrywanie włosia)
- niska prędkość przy wierceniu bądź frezowaniu metali nieżelaznych. Można dodatkowo stosować olej lub smar, aby uniknąć przegrzewania się końcówki roboczej i krawędzi obrabianego materiału.

**Orientacyjne prędkości obrotowe na poszczególnch ustawieniach**

| Ustawienie | Prędkość [rpm] |
|---|---|
| 1 | 10 000 |
| 2 | 13 500 |
| 3 | 17 000 |
| 4 | 20 500 |
| 5 | 23 000 |
| 6 | 26 000 |

Podczas pracy nie stosować nadmiernego docisku, ponieważ nie poprawi to rezultatów pracy. Dobierać końcówki robocze tak, aby praca była efektywna, a rezultat zgodny z oczekiwaniami..

## 7. Włączanie urządzenia

**⚠UWAGA W przypadku nagrzania się akumulatora powyżej 40°C, należy przerwać pracę i odczekać do ostygnięcia akumulatora.**

**⚠UWAGA Podczas pracy urzadzeniem należy bezwzględnie przestrzegać wszystkich zasad bezpieczeństwa i zaleceń opisanych w warunkach bezpieczeństwa.**
Włącznik urządzenia znajduje się w rękojeści głównej. (rys. A, 4). W celu włączenia urządzenia należy wcisnąć przycisk włącznika. Urządzenie będzie pracować do momentu, w którym przycisk nie zostanie zwolniony

## 8. Użytkowanie urządzenia

**⚠ UWAGA Trzymać urządzenie za uchwyty z tworzywa sztucznego!**

**Informacje ogólne:**

Utrzymywać szczeliny wentylacyjne w czystości, aby zapobiegać przegrzaniu silnika.

**⚠ UWAGA Przed każdym użyciem sprawdzić, czy narzędzie robocze w uchwycie jest prawidłowo zamontowane. Narzędzie musi być mocno zablokowana w uchwycie narzędzia.**

Upewnić się, że:
- narzędzie i prędkość są właściwie dobrane do zamierzonego zastosowania. Dostosowując narzędzie i prędkość do zaplanowanego zadania i obróbki, można wykonać pracę szybciej i efektywniej.
• Zawsze trzymać urządzenie z dala od twarzy. Wrzeciono osiąga prędkość max. 26 000 rpm i w przypadku uszkodzenia końcówki roboczej może nastąpić jej gwałtowny wyrzut, co może spowodować uraz.
• Przed użyciem narzędzia należy się z nim zapoznać poprzez zapoznanie się z jego masą i środkiem ciężkości. Użyć odpadu materiału, aby trochę poćwiczyć i nauczyć się, jak to narzędzie reaguje z różnymi ustawieniami prędkości.
• Do zadań wymagających precyzji, jak na przykład grawerowanie, polerowanie lub szlifowanie, dzięki wyprofilowaniu urządzenia można trzymać je jak długopis.
Cięcie:
• Używać wyłącznie nienaruszonych, nieuszkodzonych tarcz tnących. Wygięte, tępe lub w inny sposób uszkodzone tarcze tnące mogą się złamać.
• Nigdy nie używać tarczy tnącej do procesów polerowania bądź szlifowania!
• Posuwać się umiarkowanie podczas pracy i upewniać się, że tarcza tnąca nie zacięła się.
• Ciąć tylko krawędzią czołową, nie przekrzywiać tarczy podczas cięcia.
• Zawsze przesuwać tarczę tnącą przez obrabiany przedmiot w kierunku odwrotnym do rotacji tarczy
Szlifowanie:
• Utrzymywać stały nacisk podczas szlifowania, aby zwiększyć żywotność ściernic i pasów ściernych.
• Podczas obróbki dokonywać kilku przejść po powierzchni.
Frezowanie:
• Frezować równomiernym ruchem do przodu, aby zapobiec przegrzanie frezu.
Polerowanie:
• Podczas polerowania obrabianego przedmiotu, poprowadzić narzędzie bez nadmiernego nacisku.
Stosowanie szczotek ze stali nierdzewnej
• Podczas polerowania obrabianego przedmiotu, poprowadzić narzędzie bez nadmiernego nacisku.
• Do polerowania lub czyszczenia szczotką z drutem stalowym, wybrać najniższy poziom prędkości 1, aby zapobiec uszkodzeniu szczotki i materiału.
Tryb pracy: Cięcie
Do cięcia i przycinania na długość materiałów takich jak np. drewno, tworzywa sztuczne, aluminium, mosiądz lub metal a także wystające gwoździe lub wkręty:
• używać tarcz tnących
Tryb pracy: szlifowanie
Do szlifowania drewna, metalu lub stali:
• używać pasów ściernych
• lub tarcze ścierne
Do polerowania kamienia lub ceramiki:
• stosować głowice szlifierskie z tlenku glinu
Do szlifowania lub gratowania płytek szklanych lub twardych, kruchych materiały takie jak ceramika:
• użyj kamienia szlifierskiego
Tryb pracy: Frezowanie
Do frezowania rowków, frezowania form, otworów lub przepusty w drewnie lub tworzywach sztucznych:
• użyć frezu do rowków z uchwytem pozycjonującym
Do wcinania lub rowkowania materiału:
• używać frezu z głowicą kulową

Tryb pracy: Grawerowanie
Do wykonywania grawerunków w materiałach takich jak metal, tworzywa sztuczne, szkło, ceramika, drewno lub skóra:
• używać diamentowych końcówek grawerskich oraz elastycznego wałka
Tryb pracy: polerowanie
Do polerowania tworzyw sztucznych lub metali szlachetnych, takich jak złoto i srebro:
• używać nasadek do polerowania
Tryb pracy: usuwanie rdzy (na przykład do usuwania rdzy z uszkodzonych obszarów w sektorze motoryzacyjnym):
• użyj szczotki ze stali nierdzewnej
Tryb pracy: Wiercenie
Do wiercenia otworów 3 mm lub 2 mm w metalu, drewnie lub tworzywa sztuczne:
• używać wierteł krętych HSS.

**UWAGA** **W przypadku nagrzania się akumulatora powyżej 40°C, należy przerwać pracę i odczekać do ostygnięcia akumulatora.**

Nadmierne nagrzanie się akumulatora może grozić jego awarią.

## 9. Bieżące czynności obsługowe

Regularnie oczyszczać całe elektronarzędzie, szczególną uwagę poświęcając na oczyszczenie otworów wentylacyjnych elektronarzędzia.
Unikać ładowania akumulatora bezpośrednio po intensywnym użytkowaniu. Ze względu na zjawisko rozładowywania nie należy przechowywać akumulatora kompletnie rozładowanego, ponieważ może się wtedy rozładować poniżej poziomu krytycznego i ulec trwałemu uszkodzeniu.
Akumulator nieużywany należy przechowywać więc częściowo naładowany (do ok. 40%). Doładowywać akumulator zanim się całkowicie rozładuje. Baterie przechowywać w temperaturach 10-30°C. Przechowywany w niskich temperaturach szybciej traci pojemność.
Ładowanie akumulatora opisane jest w instrukcji do akumulatora i ładowarki z linii SAS+ALL.

**UWAGA** **Miejsce przechowywania urządzenia powinno być niedostępne dla dzieci.**

W razie konieczności wysyłki urządzenia do serwisu celem dokonania naprawy, należy zabezpieczyć je przed przypadkowym uszkodzeniem mechanicznym oraz wysunąć baterie z gniazda ładowarki

**Sposób demontażu akumulatora**

W celu demontażu akumulatora, należy chwycić urządzenie za rękojeść, a następnie wcisnąć przycisk zwalniający znajdujący się w przedniej części baterii. Wysunąć akumulator z rękojeści urządzenia. W celu zamontowania akumulatora, należy wsunąć akumulator w rękojeść urządzenia, a następnie docisnąć aż do zadziałania zatrzasku uchwytu.

**Zamocowanie, wymiana narzędzia roboczego**

Po zamocowaniu narzędzia należy upewnić się czy narzędzie robocze zostało prawidłowo zamocowane: ułożyć elektronarzędzie poziomo, spróbować wysunąć zamocowaną końcówkę. Jeżeli nie daje się wysunąć zostało prawidłowo zamocowane.

**Konserwacja urządzenia**

Konserwacja obejmuje czynności obsługowe urządzenia wraz z osprzętem tj. akumulatorem i ładowarką.

**UWAGA** **Nigdy nie należy prowadzić prac konserwacyjnych urządzenia podłączonego do źródła zasilania.**

Może to spowodować poważne obrażenia ciała lub porażenie prądem. Przed przystąpieniem do czynności konserwacyjnych akumulator należy wysunąć z gniazda urządzenia.
Konserwacja urządzenia polega na utrzymaniu w należytej czystości wszystkich jego elementów niezbędnych do normalnej pracy. Do czyszczenia nie wolno stosować żadnych rozpuszczalników gdyż może to spowodować nieodwracalne zniszczenie obudowy i innych elementów wykonanych z tworzywa sztucznego.
Akumulatora nie wolno czyścić wodą gdyż może to spowodować zwarcie wewnętrzne prowadzące do trwałego uszkodzenia.

**Przed każdym uruchomieniem:**

- Sprawdzić czy otwory wentylacyjne silnika nie są zasłonięte lub zabrudzone. W razie konieczności odsłonić/oczyścić szmatką lekko zwilżoną wodą;

**Po każdym użyciu:**

- Odłączyć akumulator aby uniknąć przypadkowego włączenia przez osoby postronne lub podczas przenoszenia.

## 10. Części zamienne i akcesoria

W celu zakupu części zamiennych i akcesoriów należy skontaktować się z Serwisem Dedra Exim. Dane kontaktowe znajdują się na 1. stronie instrukcji.
Przy zamawianiu części zamiennych prosimy podać numer partii umieszczony na tabliczce znamionowej oraz numer części z rysunku złożeniowego.
W okresie gwarancyjnym naprawy dokonywane są na zasadach podanych w karcie gwarancyjnej. Reklamowany produkt prosimy przekazać do naprawy w miejscu zakupu (sprzedawca zobowiązany jest przyjąć reklamowany produkt), przesłać do serwisu najbliższego miejscu zamieszkania (lista serwisów na stronie www.dedra.pl) lub przesłać do Serwisu centralnego Dedra Exim. Prosimy uprzejmie dołączyć wypełnioną kartę gwarancyjną. Po okresie gwarancyjnym naprawy wykonuje serwis centralny. Uszkodzony produkt należy przesłać do serwisu (koszty wysyłki pokrywa użytkownik).

## 11. Samodzielne usuwanie usterek

**UWAGA** **Przed przystąpieniem do samodzielnego usuwania usterek odłączyć urządzenie od zasilania.**

| Problem | Przyczyna | Rozwiązanie |
|---|---|---|
| Maszyna nie działa | Rozładowany lub uszkodzony akumulator | Sprawdzić akumulator, naładować. W przypadku uszkodzenia nie podłączać niesprawnego akumulatora. |
| Maszyna nie działa | Uszkodzony włącznik | Wymienić włącznik na nowy – przekazać urządzenie do serwisu. |
| Maszyna nie działa | Silnik nie ma mocy, rusza z trudem | Zużyte szczotki. Wymienić na nowe – przekazać urządzenie do serwisu. |
| Maszyna nie działa | Czuć zapach spalonej izolacji | Silnik wymaga naprawy – przekazać urządzenie do serwisu. |
| Silnik przegrzewa się | Zapchane otwory wentylacyjne | Przedmuchać sprężonym powietrzem. |
| Efektywność pracy niska | Zużyta końcówka robocza | Wymienić końcówkę roboczą na nową. |

## 12. Kompletacja urządzenia

Szlifierka prosta – 1 szt. Klucze – 2 szt.

## 13. Informacja dla użytkowników o pozbywaniu się urządzeń elektrycznych i elektronicznych (dotyczy gospodarstw domowych)



Przedstawiony symbol umieszczony na produktach lub dołączonej do nich dokumentacji informuje, że niesprawnych urządzeń elektrycznych lub elektronicznych nie można wyrzucać razem z odpadami bytowymi. Prawidłowe postępowanie w razie konieczności utylizacji, powtórnego użycia lub odzysku podzespołów polega na przekazaniu urządzenia do wyspecjalizowanego punktu zbiórki, gdzie będzie przyjęte bezpłatnie. Informacji o lokalizacji miejsc zbiórki zużytego sprzętu udzielają władze lokalne np. na swoich stronach internetowych.
Prawidłowa utylizacja urządzenia umożliwia zachowanie cennych zasobów i uniknięcie negatywnego wpływu na zdrowie i środowisko, wynikające z możliwości obecności w sprzęcie niebezpiecznych: substancji, mieszanin oraz części składowych.
Nieprawidłowa utylizacja odpadów zagrożona jest karami przewidzianymi w odpowiednich przepisach lokalnych.
Użytkownicy w krajach Unii Europejskiej: W razie konieczności pozbycia się urządzeń elektrycznych lub elektronicznych, prosimy skontaktować się z najbliższym punktem sprzedaży lub z dostawcą, którzy udzielą dodatkowych informacji.
Pozbywanie się odpadów w krajach poza Unią Europejską: Taki symbol dotyczy tylko krajów Unii Europejskiej. W razie potrzeby pozbycia się niniejszego produktu prosimy skontaktować się z lokalnymi władzami lub ze sprzedawcą celem uzyskania informacji o prawidłowym sposobie postępowania.

## 15. Wykaz części na rysunkach złożeniowych

| LP | Nazwa części | LP | Nazwa części |
|---|---|---|---|
| 1 | Wkręt ST4 x 25 | 19 | Wspornik |
| 2 | Osłona wrzeciona | 20 | Wirnik |
| 3 | Tuleja zaciskowa | 21 | Łożysko 607 |
| 4 | Trzpień | 22 | Stojan |
| 5 | Podkładka | 23 | Włącznik |
| 6 | Łożysko 6001 | 24 | Przycisk włącznika |
| 7 | Pierścień osadczy | 25 | Popychacz włącznika |
| 8 | Łożysko 6200 | 26 | Podpórka gumowa |
| 9 | Pierścień uszczelniający | 27 | Panel sterowania |
| 10 | Podkładka | 28 | Falownik z włącznikiem |
| 11 | Segger | 29 | Gniazdo 230V |
| 12 | Pierścień osadczy | 30 | Osłona silnika część prawa |
| 13 | Sprężyna | 31 | Osłona silnika część lewa |
| 14 | Tuleja łącząca | 32 | Śruba |
| 15 | Segger | 33 | Naklejka |
| 16 | Segger | 34 | Przewód |
| 17 | Pierścień uszczelniający | 35 | Klucz do odkręcania tarczy |
| 18 | Łożysko 608 | 36 | Osłona |

## Karta gwarancyjna

na

……

(nazwa produktu)

Nr katalogowy: …….. nr partii: .....

(zwane dalej Produktem)

Data zakupu Produktu: .....

Pieczęć sprzedawcy

Data i podpis sprzedawcy: .....

**Oświadczenie Użytkownika:**

Potwierdzam, że zostałem poinformowany o warunkach gwarancji oraz skutkach nieprzestrzegania wytycznych zawartych w Instrukcji obsługi i karcie gwarancyjnej.

Warunki niniejszej gwarancji są mi znane, co potwierdzam własnoręcznym podpisem:

..... .....

Data i miejsce Podpis Użytkownika

**I. Odpowiedzialność za Produkt**

1. Gwarant – Dedra Exim Sp. z o.o. z siedzibą w Pruszkowie, adres: ul. 3 Maja 8, 05-800 Pruszków, KRS 0000062517, Sąd Rejonowy dla m.st. Warszawy w Warszawie, XIV Wydział Gospodarczy Krajowego Rejestru Sądowego, NIP 527-020-49-33, kapitał zakładowy: 100 980.00 zł.
2. Na warunkach określonych w niniejszej karcie gwarancyjnej Gwarant udziela gwarancji na Produkt, pochodzący z dystrybucji Gwaranta.
3. Odpowiedzialność z tytułu gwarancji obejmuje tylko wady powstałe z przyczyn tkwiących w Produkcie w momencie jego wydania Użytkownikowi.
4. Z tytułu gwarancji Użytkownik, uzyskuje prawo do bezpłatnej naprawy Produktu, o ile wada ujawniła się w okresie gwarancji. Sposób naprawy Produktu (metoda wykonania naprawy) zależy od decyzji Gwaranta. W przypadku stwierdzenia przez Gwaranta braku możliwości naprawy Gwarant zastrzega sobie prawo wymiany wadliwego elementu albo całego Produktu na wolny od wad, obniżenia ceny Produktu lub odstąpienia od umowy.
5. W stosunku do Użytkownika, który nie jest konsumentem w rozumieniu ustawy z dnia 23 kwietnia 1964 r. Kodeks cywilny, odpowiedzialność odszkodowawcza Gwaranta za szkody wynikające z niniejszej gwarancji i/lub w związku z jej zawarciem i wykonywaniem, bez względu na tytuł prawny, jest ograniczona maksymalnie do wysokości wartości wadliwego Produktu.

**II. Okres gwarancji**

| Elementy Produktu | Czas trwania ochrony gwarancyjnej |
|---|---|
| DED7165 | 36 miesiący, licząc od daty zakupu Produktu uwidocznionej w niniejszej karcie gwarancyjnej |

**III. Warunki skorzystania z gwarancji**

1. Przedstawienie przez Użytkownika wypełnionej karty gwarancyjnej Produktu oraz uprawdopodobnienie przez Użytkownika okoliczności zakupu Produktu, np. poprzez przedstawienie paragonu, faktury, itd. W celu sprawnego przeprowadzenia reklamacji zaleca się aby Użytkownik przekazał wraz z Produktem do reklamacji wszystkie elementy określone w „Kompletacji urządzenia" zawartej w Instrukcji obsługi.
2. Stosowanie się przez Użytkownika do zaleceń zawartych w Instrukcji obsługi i karcie gwarancyjnej.
3. Gwarancja obejmuje tylko obszar Rzeczypospolitej Polskiej i UE.
4. Gwarancja nie obejmuje wad Produktu powstałych w szczególności na skutek:
a. Nieprzestrzegania przez Użytkownika warunków określonych w Instrukcji obsługi, w szczególności w zakresie prawidłowej eksploatacji, konserwacji i czyszczenia;
b. Zastosowania przez Użytkownika środków czyszczących lub konserwujących niezgodnych z Instrukcją obsługi;
c. Nieodpowiedniego przechowywania i transportu Produktu przez Użytkownika;
d. Samowolnych zmian i/lub przeróbek Produktu przez Użytkownika, które nie były uzgadniane z Gwarantem;
e. Zastosowania przez Użytkownika w Produkcie materiałów eksploatacyjnych niezgodnych z Instrukcją obsługi.
5. Użytkownik, który nie jest konsumentem w rozumieniu ustawy z dnia 23 kwietnia 1964 r. Kodeks cywilny, traci gwarancję na Produkt, w którym:
- numery seryjne, oznaczenia dat i tabliczki znamionowe zostały usunięte, zmienione lub uszkodzone przez Użytkownika;
- plomby zostały uszkodzone przez Użytkownika lub noszą ślady manipulacji Użytkownika.
6. Uwaga! Czynności związane z codzienną obsługą Produktu, wynikające m.in. z Instrukcji obsługi Użytkownik wykonuje we własnym zakresie i na swój koszt.

**IV. Procedura reklamacyjna**

1. W przypadku stwierdzenia nieprawidłowej pracy Produktu, przed dokonaniem zgłoszenia reklamacyjnego należy upewnić się czy wszystkie czynności określone w szczególności w Instrukcji obsługi zostały wykonane w sposób prawidłowy.
2. Zgłoszenie reklamacji zaleca się dokonać niezwłocznie, najlepiej w terminie 7 dni od daty zauważenia wady Produktu. Użytkownik, który nie jest konsumentem w rozumieniu ustawy z dnia 23 kwietnia 1964 r. Kodeks cywilny traci uprawnienia wynikające z niniejszej gwarancji w przypadku niezgłoszenia reklamacji w terminie 7 dni.
3. Zgłoszenie reklamacji można dokonać m.in. w punkcie zakupu Produktu, w serwisie gwarancyjnym lub pisemnie na adres: Dedra Exim Sp. z o.o., ul. 3 Maja 8, 05-800 Pruszków.
4. Użytkownik może złożyć reklamację przy wykorzystaniu formularza dostępnego na stronie internetowej www.dedra.pl. („Formularz zgłoszenia reklamacji z tytułu gwarancji").
5. Adresy serwisów gwarancyjnych dla poszczególnych krajów dostępne są na stronie www.dedra.pl. W przypadku braku serwisu gwarancyjnego dla danego kraju zgłoszenia reklamacyjne z tytułu gwarancji zaleca się kierować na adres: Dedra Exim Sp. z o.o. ul. 3 Maja 8, 05-800 Pruszków (Polska).
6. Mając na uwadze bezpieczeństwo Użytkownika zakazuje się korzystania z wadliwego Produktu.
7. Uwaga! Korzystanie z wadliwego Produktu jest niebezpieczne dla zdrowia i życia Użytkownika.
8. Wykonanie obowiązków wynikających z gwarancji nastąpi w terminie 14 dni roboczych, licząc od dnia dostarczenia reklamowanego Produktu przez Użytkownika.
9. Przed dostarczeniem wadliwego Produktu do reklamacji zaleca się jego oczyszczenie. Reklamowany Produkt zaleca się dokładnie zabezpieczyć przed uszkodzeniami w transporcie (zaleca się dostarczyć reklamowany Produkt w oryginalnym opakowaniu).
10. Okres gwarancji ulega przedłużeniu o czas, w ciągu którego wskutek wady Produktu objętego gwarancją Użytkownik nie mógł z niego korzystać.

Gwarancja nie wyłącza, nie ogranicza, ani nie zawiesza uprawnień Użytkownika wynikających z przepisów o rękojmi za wady rzeczy sprzedanej.

Zgodnie z art. 13 ust. 1 i ust. 2 rozporządzenia Parlamentu Europejskiego i Rady (UE) 2016/679 z dnia 27 kwietnia 2016 r. w sprawie ochrony osób fizycznych w związku z przetwarzaniem danych osobowych i w sprawie swobodnego przepływu takich danych oraz uchylenia dyrektywy 95/46/WE (dalej: „RODO") informujemy

1. Administratorem Twoich danych osobowych podanych w formularzu jest DEDRA-EXIM sp. z o.o. z siedzibą w Pruszkowie , ul. 3 Maja 8, 05-800 Pruszków (dalej: „Administrator").
2. Twoje dane będą przetwarzane wyłącznie w celu przeprowadzenia procedury gwarancyjnej urządzenia zgodnie art. 6 ust. 1 lit. b ogólnego rozporządzenie o ochronie danych (dalej: „RODO") Podanie danych jest dobrowolne, ale konieczne do przeprowadzenia procedury gwarancyjnej.
3. Twoje dane będą przetwarzane przez okres rozpatrywania przeprowadzenia procedury gwarancyjnej oraz w celach archiwizacyjnych w razie konieczności obrony przed ewentualnymi roszczeniami wobec Administratora nie dłużej niż do momentu ich przedawnienia.
4. Twoje dane mogą być ujawniane wyłącznie podmiotom przetwarzającym dane na rzecz administratora na podstawie pisemnej umowy powierzenia przetwarzania danych osobowych świadczącym m.in. usługi serwisu technicznego, hostingu lub obsługi strony internetowej, obsługi IT, firmie kurierskiej. Dostawcy Administratora zobowiązani są do zapewnienia zabezpieczenia danych i spełnienia wymogów obowiązującego prawa związanego z ochroną danych osobowych i nie mogą wykorzystywać powierzonych danych osobowych do innych celów niż te, które są określone w umowie z Administratorem.
5. Twoje dane nie będą przetwarzane w sposób zautomatyzowany w tym również w formie profilowania oraz nie będą przekazywane do państwa trzeciego/organizacji międzynarodowej.
6. Posiadasz prawo dostępu do treści swoich danych oraz prawo ich sprostowania, usunięcia, ograniczenia przetwarzania, prawo do przenoszenia danych, prawo wniesienia sprzeciwu, w dowolnym momencie.
7. We wszelkich sprawach związanych z przetwarzaniem Twoich danych osobowych przez Administratora możesz skontaktować się pod adresem e-mail: daneosobowe@dedra.pl;
8. Masz prawo wniesienia skargi do wniesienia skargi do organu właściwego do spraw ochrony danych osobowych

## CZ Obsah


1. Snímky a obrázky
2. Popis zařízení
3. Určení nástroje
4. Omezení použití
5. Technické údaje
6. Příprava k práci
7. Zapínání nástroje
8. Použití nástroje
9. Aktuální provozní práce
10. Náhradní díly a příslušenství
11. Samostatné odstranění závad
12. Výbava nástroje
13. Informace pro uživatele o zbavování se elektrických a elektronických zařízení
14. Záruční list


**Překlad originálního návodu**

Prohlášení o shodě bylo připojeno k návodu jako jednotlivý dokument. V případě chybějícího prohlášení o shodě kontaktujte Dedra Exim Sp. z o.o.
Všeobecné bezpečnostní podmínky byly připojeny k návodu jako jednotlivá brožura.

**VAROVÁNÍ. Přečtěte si všechna upozornění označená ⚠ symbolem a všechny pokyny.**

Nedodržení níže uvedených upozornění a bezpečnostních pokynů může vést k úrazu elektrickým proudem, požáru nebo vážným zraněním.

**POZOR Uložte všechna upozornění a pokyny pro pozdější použití. Zařízení řady SAS+ALL bylo navrženo k použití pouze s nabíječkami a akumulátory řady SAS+ALL.**

Akumulátor Li-Ion a nabíječka nejsou součástí zakoupeného zařízení a je třeba je zakoupit zvlášť. Používání akumulátorů a nabíječek jiných než doporučených pro zařízení bude mít za následek ztrátu záručních nároků.

## 2. Popis zařízení (Obr. A)

1) Pojistná matice držáku obrobku, 2) Držák obrobku, 3) Těleso převodovky, 4) Vypínač, 5) Hlavní rukojeť, 6) Regulátor otáček, 7) Zásuvka pro baterii.

## 3. Určení nástroje

Minibruska je určena pro provádění přesných prací v rozsahu vrtání, frézování, řezání, gravírování nebo leštění. Používá se pro práce vyžadující přesnost, jako je modelářství, pro přesné zpracování dřeva a kovu, pro leštění bižuterie atp.
Možnost použití ohebné hřídele umožňuje svobodnou a velmi přesnou práci.
V závislosti na prováděných činnostech můžete upravit jmenovité otáčky pracovního nástavce v rozsahu 10 000 rpm do 26 000 rpm
Zařízení se může používat pro stavební a opravné práce, v opravárenských dílnách, pro hobby použití se současným dodržováním podmínek používání a přípustných pracovních podmínek , uvedených v návodu k obsluze.

## 4. Omezení použití

**POZOR Zařízení může být používáno pouze v souladu s níže uvedenými "Přípustnými provozními podmínkami".**

Zařízení se nesmí používat pro řezání keramických obkladů, velkých ocelových prvků, pro práce vyžadující průběžné chlazení vodou, vrtání do betonu a přírodního kamene.
Samovolné změny v mechanické a elektrické stavbě, veškeré úpravy, obslužné činnosti nepopsané v návodu k obsluze budou vnímány jako právně neopodstatněné a způsobí okamžitou ztrátu záručních práv a prohlášení o shodě ztratí platnost.

**⚠ POZOR Používání, které budou v rozporu s určením nebo v rozporu s návodem k obsluze způsobí okamžitou ztrátu záručních práv.**

PŘÍPUSTNÉ PROVOZNÍ PODMÍNKY
S1 nepřetržitý provoz
Používejte pouze v uzavřených prostorách. Teplotní rozsah nabíjení akumulátorů 10–30 °C. Nevystavujte teplotě vyšší než 45 °C.
Chraňte proti vlhkostí

## 5. Technické údaje

| | |
|---|---|
| Model zařízení | DED7165 |
| Provozní napětí [V] | 18 V d.c. |
| Typ baterie | Li-Ion |
| Max rychlost otáček n0 [min-1] | 10 000 – 26 000 |
| Typ uchycení pracovního nástroje | 6 |
| Emise hluku: | |
| Hladina akustického výkonu Lwa [dB(A)] | 79 |
| Hladina akustického tlaku LPA [dB(A)] | 90 |
| Nejistota měření Kpa [dB(A)] | 3 |
| Nejistota měření Kwa [dB(A)] | 3 |
| Úroveň vibrací měřená na rukojeti ah,v [m/s²] | 2,75 |
| Nejistota měření K [m/s2] | 1,5 |

**Informace o vibracích a hluku**
Kombinovaná hodnota vibrací ah a nejistoty měření byly stanoveny podle EN 60745-1 a jsou uvedeny v tabulce.
Emise hluku byla stanovena podle EN 60745-2-23, hodnoty jsou uvedeny v tabulce výše.

**⚠ POZOR Hluk může způsobit poškození sluchu, při práci vždy používejte chrániče sluchu!**

Uvedená celková hodnota vibrací / hluku je měřena podle standardní metody studie a může být použita k porovnání jednoho zařízení s druhým. Zadaná úroveň vibrací / hluku může být použita také pro předběžné posouzení dopadu vibrací / hluku.
Hladina vibrací / hluku při skutečném používání přístroje se může lišit od deklarované hodnoty v závislosti na způsobu používání pracovních nástrojů, zejména na typu obráběného materiálu a je třeba k určení opatření na ochranu operátora. Přesně ohodnoťte expozici v reálných podmínkách provozu, je nutné vzít v úvahu všechny části pracovního cyklu, včetně období, když zařízení je vypnuto nebo když je zapnuté, ale není právě používáno.

## 6. Příprava k práci

**⚠ POZOR Zařízení je součástí řady SAS+ALL, pokud jej chcete používat, zkompletujte sadu skládající se ze zařízení, akumulátoru a nabíječky. Nepoužívejte jiné akumulátory a nabíječky.**

**⚠ POZOR Všechny níže popsané kroky proveďte s odpojenou zástrčkou ze zásuvky!**

**Nasazení pracovního hrotu**

- připravte si dva klíče, jeden k zajištění vřetena a druhý k povolení matice sklíčidla (klíče jsou součástí dodávky stroje).
- zajistěte vřeteno a poté povolte upínací matici (obr. B).
- vložte požadovaný pracovní bit do držáku (obr. C).
- utáhněte upínací matici
- zkontrolujte, zda je pracovní bit správně sestaven, zda nemá vůli a zda se sám nevysouvá.

**Výměna držáku pracovních bitů**

- připravte si dva klíče, jeden k zajištění vřetena a druhý k vyšroubování matice držáku (klíče jsou součástí dodávky stroje).
- zajistěte vřeteno a vyšroubujte upínací matici (obr. B).
- vyjměte nasazený držák pracovních bitů
- zasuňte držák se správným průměrem odpovídajícím pracovnímu bitu do otvoru vřetena (obr. D).
- Nasaďte a utáhněte upínací matici.

**Upevnění obrobku na trn (lešticí bity, řezné kotouče, brusné kotouče, brusné pásy - nejsou součástí sady brusky).**

- připravte si dva klíče, jeden k zajištění vřetena, druhý k vyšroubování matice sklíčidla (klíče jsou součástí dodávky stroje).
- zajistěte vřeteno a uvolněte matici sklíčidla (obr. B).
- vložte 3,2 mm držák stopky do 6 mm sklíčidla namontovaného na stroji.
- pro lešticí bity našroubujte požadovaný lešticí bit na šroub na konci trnu.
- u brusných kotoučů povolte šroub na konci trnu, kotouč zabruste mezi dvěma podložkami a utáhněte šroub na trnu.
- u brusných válců povolte šroub na konci trnu, vložte válec a utáhněte jej šroubem na trnu.
- utáhněte upínací matici

**Nastavení rychlosti**

Otáčky vřetena lze podle potřeby nastavit v rozmezí 10 000 až 26 000 otáček za minutu. K nastavení rychlosti se používá knoflík umístěný na horní straně těla stroje.
Obecná pravidla pro volbu rychlosti:
- vysoké otáčky pro řezání, srážení hran, frézování drážek ve dřevě, broušení a leštění dřeva nebo kovu.
- nízké otáčky pro zpracování plastů nebo jiných materiálů s nízkým bodem tání.
- nízké otáčky pro vrtání do dřeva, aby se zabránilo přehřátí pracovního hrotu.
- velmi nízké otáčky pro leštění a čištění drátěnými kartáči, aby nedošlo k poškození kartáče (vytrhávání štětin).
- nízké otáčky při vrtání nebo frézování neželezných kovů. Aby se zabránilo přehřátí špičky obrobku a jeho hran, lze navíc použít olej nebo mazivo.

**Přibližné rychlosti otáček u jednotlivých nastavení**

| Nastavení | Rychlost [ot./min.] |
|---|---|
| 1 | 10 000 |
| 2 | 13 500 |
| 3 | 17 000 |
| 4 | 20 500 |
| 5 | 23 000 |
| 6 | 26 000 |

Při práci nepoužívejte nadměrný tlak, protože to nezlepší výsledky práce. Pracovní nástavce vybírejte tak, aby práce byla efektivní a výsledek odpovídal očekávání.

## 7. Zapínání nástroje

Zařízení je napájeno z akumulátoru s napětím 18 V. Nabitý akumulátor zasuňte do vodicí lišty v rukojeti, až zapadne západka úchytu. Zařízení je připraveno k práci.
Spínač zařízení je umístěn na hlavní rukojeti. (obr. A, 5). Chcete-li zařízení zapnout, stiskněte tlačítko spínače. Zařízení bude pracovat, dokud neuvolníte tlačítko.

## 8. Použití nástroje

**Zařízení držte za plastové rukojeti!**

**Obecné informace:**

Udržujte větrací otvory čisté, aby nedošlo k přehřátí motoru.

**Před každým použitím zkontrolujte, zda je pracovní nástavec správně upevněn v upínacím pouzdru. Nástroj musí být pevně zajištěn v upínacím pouzdru zařízení.**

Zajistěte, aby:
- nástroj a otáčky jsou správně přizpůsobeny zamýšlenému použití. Přizpůsobením nástroje a rychlosti plánovanému úkolu a obrábění lze práci provádět rychleji a efektivněji.
- Nástroj vždy držte dál od obličeje. Vřeteno dosahuje otáček max. 26 000 otáček za minutu a v případě poškození pracovního hrotu může dojít k prudkému vymrštění, které může způsobit zranění.
- Před použitím nářadí se s ním seznamte tak, že se seznámíte s jeho hmotností a těžištěm. Použijte odpadní materiál, abyste se trochu procvičili a zjistili, jak tento nástroj reaguje při různých nastaveních rychlosti.
- Při úkonech vyžadujících přesnost, jako je gravírování, leštění nebo broušení, můžete nástroj díky jeho tvarování držet jako pero.
Řezání:
- Používejte pouze nepoškozené řezné kotouče. Ohnuté, tupé nebo jinak poškozené řezné kotouče se mohou zlomit.
- Řezný kotouč nikdy nepoužívejte k leštění nebo broušení!
- Při práci se pohybujte mírně a dbejte na to, aby se řezný kotouč nezasekl.
- Řezejte pouze náběžnou hranou, kotouč během řezání neotáčejte.
- Řezným kotoučem pohybujte vždy v opačném směru, než je směr otáčení kotouče.
Broušení:
- Udržujte během broušení konstantní tlak, abyste prodloužili životnost brusných kotoučů a brusných pásů.
- Během obrábění proveďte několik přejezdů po povrchu.
Frézování:
- Frézujte rovnoměrným pohybem vpřed, abyste zabránili přehřátí frézy.
Leštění:
- Při leštění obrobku veďte nástroj bez nadměrného tlaku.
Použití kartáčů z nerezové oceli
- Při leštění obrobku veďte nástroj bez nadměrného tlaku.
- Při leštění nebo čištění ocelovým drátěným kartáčem zvolte nejnižší stupeň rychlosti 1, abyste zabránili poškození kartáče a materiálu.
Provozní režim: Řezání
K řezání a stříhání materiálů, jako je dřevo, plast, hliník, mosaz nebo kov, a vyčnívajících hřebíků nebo šroubů:
- použití řezných kotoučů
Pracovní režim: broušení
K broušení dřeva, kovu nebo oceli:
- použití brusných pásů
- nebo brusné kotouče
K leštění kamene nebo keramiky:
- používat brusné hlavy s oxidem hliníku
K broušení nebo odstraňování otřepů ze skleněných dlaždic nebo tvrdých, křehkých materiálů, jako je keramika:
- použití brusného kamene
Pracovní režim: Frézování
Pro frézování drážek, frézování forem, otvorů nebo průniků ve dřevě nebo plastech:
- použití drážkovací frézy s polohovací rukojetí
Pro drážkování nebo rýhování materiálu, např. při zpracování šperků:
- použití routeru s kulovou hlavou
Pracovní režim: Gravírování
Pro gravírování do materiálů, jako je kov, plast, sklo, keramika, dřevo nebo kůže:
- použití diamantových gravírovacích hrotů a pružného válečku
Pracovní režim: Leštění
K leštění plastů nebo drahých kovů, jako je zlato a stříbro:
- použití lešticích nástavců
Pracovní režim: odstraňování rzi (například odstraňování rzi z poškozených míst v automobilovém průmyslu):
- použijte kartáč z nerezové oceli
Pracovní režim: Vrtání

K vrtání 3mm nebo 2mm otvorů do kovu, dřeva nebo plastu:
- používat spirálové vrtáky HSS

**⚠ POZOR Při zahřátí akumulátoru nad 40 °C přerušte práci a nechte akumulátor vychladnout.**

Při intenzivním používání vrtacího šroubováku se může zásobník s akumulátorem zahřívat na teplotu asi 40 °C.

## 9. Aktuální provozní práce

Pravidelně čistěte celé elektrické nářadí a zvláštní pozornost věnujte čištění větracích otvorů elektrického nářadí.
Nenabíjejte akumulátor bezprostředně po intenzivním používání. Vzhledem k vybíjecímu jevu neskladujte akumulátor zcela vybitý, protože by se pak mohl vybít pod kritickou úroveň a trvale poškodit.
Pokud se akumulátor nepoužívá, měl by být proto skladován částečně nabitý (na cca 40 %). Před úplným vybitím akumulátor znovu nabijte. Akumulátory skladujte při teplotách 10-30 °C. Při skladování za nízkých teplot rychleji ztrácí kapacitu.
Nabíjení baterie je popsáno v návodu k baterii a nabíječce z řady SAS+ALL.
Skladovací prostor by měl být nepřístupný dětem.
Pokud je nutné poslat přístroj do servisního střediska k opravě, chraňte jej před náhodným mechanickým poškozením a vyjměte baterie ze zásuvky nabíječky.
Jak demontovat baterii
Chcete-li vyjmout akumulátor, uchopte přístroj za rukojeť a poté stiskněte uvolňovací tlačítko na přední straně akumulátoru. Vysuňte blok akumulátorů z rukojeti jednotky. Chcete-li nasadit blok akumulátorů, zasuňte blok akumulátorů do rukojeti jednotky a poté jej zatlačte dolů, dokud nezapadne západka rukojeti.
Montáž, výměna nástroje
Po upevnění nářadí se ujistěte, že byl pracovní nástroj správně upevněn: položte elektrické nářadí do vodorovné polohy, zkuste vysunout upevněný bit. Pokud jej nelze vysunout, byl upnut správně.
Údržba nářadí
Údržba zahrnuje údržbu nářadí a jeho příslušenství, tj. akumulátoru a nabíječky.
Nikdy neprovádějte údržbu přístroje, pokud je připojen ke zdroji napájení.
Mohlo by dojít k vážnému zranění nebo úrazu elektrickým proudem. Před prováděním údržby je nutné vyjmout akumulátor ze zásuvky spotřebiče.
Údržba přístroje spočívá v udržování všech jeho součástí nezbytných pro běžný provoz v náležité čistotě. K čištění nepoužívejte rozpouštědla, protože by mohlo dojít k nevratnému poškození krytu a dalších plastových částí.
Akumulátor se nesmí čistit vodou, protože to může způsobit vnitřní zkrat vedoucí k trvalému poškození.
Před každým uvedením do provozu:
- Zkontrolujte, zda nejsou ucpané nebo znečištěné větrací otvory motoru. V případě potřeby je odkryjte/vyčistěte hadříkem mírně navlhčeným vodou;
Po každém použití:
- Odpojte baterii, aby nedošlo k náhodnému zapnutí náhodnými osobami nebo při manipulaci.

## 11. Náhradní díly a příslušenství

Pro nákup náhradních dílů a příslušenství kontaktujte servis Dedra Exim. Kontaktní údaje jsou uvedeny na 1. straně návodu.
Při objednávání náhradních dílů uveďte číslo šarže na typovém štítku, stejně jako číslo dílu z montážního výkresu.
Během záruční doby se opravy provádějí za podmínek uvedených v záruční listině. Reklamovaný produkt, prosím, předejte k opravě na místě pořízení (prodávající povinen přijmout reklamované zboží), pošlete na servisní středisko nejblíže k místu bydliště (seznam služeb na internetových stránkách www.dedra.pl), nebo zašlete do centrálního servisu Dedra Exim. Přiložte prosím vyplněnou záruční listinu. Po záruční době opravy provádí centrální servis. Poškozené zboží musí být odesláno do servisního střediska (náklady na dopravu platí uživatel).

## 12. Samostatné odstranění závad

**⚠ POZOR Před zahájením odstraňování závad odpojte nástroj od napájení.**

| Problém | Příčina | Řešení |
|---|---|---|
| Stroj nepracuje | Vybitá nebo vadná baterie. | Zkontrolujte baterii, dobijte ji. V případě poškození nepřipojujte vadnou baterii. |
| | V zásuvce není napětí | Zkontrolujte napětí v zásuvce. Zkontrolujte, zda není spálená pojistka. |
| | Poškozený spínač | Vyměňte spínač za nový – odevzdejte zařízení do servisu. |
| | Motor nemá výkon, rozbíhá se těžko | Opotřebované kartáče. Vyměňte za nové – odevzdejte zařízení do servisu. |
| | Je cítit spálená izolace | Motor vyžaduje opravu – odevzdejte zařízení do servisu. |
| Motor se přehřívá | Ucpané větrací otvory | Profoukněte stlačeným vzduchem. |
| Nízká efektivita práce | Opotřebený pracovní nástroj | Vyměňte pracovní nástroj |

## 13. Výbava nástroje

Přímá bruska - 1 ks. Klíče - 2 ks.

## 14. Informace pro uživatele o likvidaci elektrických a elektronických zařízení (týká se domácností)



Symbol uvedený na výrobcích nebo v průvodní dokumentaci označuje, že vadné elektrické nebo elektronické zařízení nesmí být likvidováno společně s domovním odpadem. Pokud potřebujete zlikvidovat, znovu použít nebo využít součástky, je správné je odnést na specializované sběrné místo, kde je přijmou zdarma. Informace o umístění sběrných míst pro použitá zařízení poskytují místní orgány, např. na svých internetových stránkách.
Správnou likvidáciou zariadenia je možné šetriť cenné zdroje a zabrániť negatívnym vplyvom na zdravie a životné prostredie v dôsledku možnej prítomnosti nebezpečných látok, zmesí a komponentov v zariadení
Za nesprávnou likvidaci odpadu hrozí sankce podle příslušných místních předpisů.
Uživatelé v zemích EU: Pokud potřebujete zlikvidovat elektrické nebo elektronické zařízení, obraťte se na nejbližší prodejní místo nebo na svého dodavatele, který vám poskytne další informace.
Likvidace v zemích mimo Evropskou unii: Tento symbol se vztahuje pouze na země Evropské unie. Pokud si přejete tento výrobek zlikvidovat, obraťte se na místní úřady nebo prodejce, aby vám sdělil správný způsob likvidace.

## Záruční list

**pro**

**.....**

Katalogové číslo: …… Sériové číslo:.....

(dále jen v**ýrobek**)

Datum zakoupení výrobku: .....

Razítko prodávajícího……

Datum a podpis prodávajícího: .....

**Prohlášení uživatele:**

PotwiPotvrzuji, že jsem byl seznámen se záručními podmínkami a důsledky nedodržování pokynů uvedených v návodu k obsluze a záručním listu. Se záručními podmínkami souhlasím, což potvrzuji vlastnoručním podpisem:

..... .....

datum a místo podpis uživatele

### I. Odpovědnost za výrobek

1. Ručitel – DEDRA EXIM Sp. z o.o. se sídlem v Pruszkowie, adresa: ul. 3 Maja 8, 05-800 Pruszków, KRS 0000062517, Obvodní soud pro hl. město Varšavu ve Varšavě, XIV. Hospodářský odbor Celostátního soudního rejstříku, DIČ 527-020-49-33, Základní kapitál: 100 980.00 zl.
2. Podle podmínek stanovených v tomto záručním listu ručitel poskytuje záruku na výrobek, pocházející z distribuce ručitele.
3. Záruční odpovědnost za vady se týká pouze vad vzniklých z příčin tkvících ve výrobku v okamžiku jeho vydání uživateli.
4. Uživatel má nárok na bezplatnou záruční opravu výrobku, pokud vada byla zjištěná v záruční době. Provedení opravy výrobku (způsob opravy) závisí na rozhodnutí ručitele. Pokud ručitel nemůže provést opravu, vyhrazuje si právo na výměnu vadné součásti nebo celého výrobku za bezvadný, snížení ceny výrobku nebo odstoupení od smlouvy.
5. Vůči uživateli, který není spotřebitelem ve smyslu zákona ze dne 23. dubna 1964 občanský zákoník, je odpovědnost Ručitele za škody vyplývající z této záruky a/nebo v souvislosti s jejím uzavřením a plněním, bez ohledu na právní titul, omezena maximálně do výše hodnoty vadného výrobku.

### II. Záruční doba

| | |
|---|---|
| Součásti výrobku, na které se vztahuje záruka | Doba trvání záruční ochrany |
| Vyrobek | 36 měsíců, počítáno od data nákupu výrobku uvedeného v tomto záručním listu |

### III. Podmínky uplatňování záruky

1. Przedstawienie przez Użytkownika wypełnionej karty gwarancyjnej Produktu 1. Předložení vyplněného záručního listu pro výrobek a doložení okolností nákupu výrobku, např. předložením paragonu, faktury atd. Pro správné vyřízení reklamace se doporučuje, abyste společně s výrobkem předali všechny součásti stanovené v kapitole „Kompletace“ výrobku uvedené v návodu k obsluze.
2. Dodržování pokynů uvedených v návodu k obsluze a záručním listu.
3. Záruka platí pouze na území Polska a EU.
4. Záruka se nevztahuje na vady výrobku vzniklé zejména v následku:
a. Nedodržování podmínek stanovených v návodu k obsluze, zejména v rozsahu správného provozování, údržby a čištění;
b. Používání čisticích nebo ošetřovacích prostředků v rozporu s návodem k obsluze;
c. Nevhodného skladování a přepravování výrobku;
d. Svépomocných změn a/nebo úpravy výrobku, které nebyly dohodnuty s ručitelem;
e. Používání ve výrobku provozních materiálů v rozporu s návodem k obsluze.
5. Uživatel, který není spotřebitelem ve smyslu zákona ze dne 23. dubna 1964 občanský zákoník, ztratí záruku na výrobek, na kterém:
- odstranil, změnil nebo poškodil sériová čísla, označení údajů a výkonové štítky;
- ucpávky byly poškozeny uživatelem nebo nesly stopy manipulace uživatele.
6. Upozornění! Činnosti spojené s každodenní obsluhou výrobku, vyplývající mj. z návodu k obsluze, provádí uživatel ve vlastní režii a na své náklady.

### IV. Postup při reklamaci

1. V případě zjištění nesprávného provozu výrobku se před nahlášením reklamace ujistěte, že jste provedli správně všechny činnosti podrobně popsané v návodu k obsluze.
2. Reklamaci nahlaste ihned, nejlépe do 7 dnů od data zjištění vady výrobku. Uživatel, který není spotřebitelem ve smyslu zákona ze dne 23. dubna 1964 občanský zákoník, ztratí nárok na uplatnění záruky v případě nenahlášení reklamace do 7 dnů.
3. Reklamaci můžete nahlásit mj. v místě zakoupení výrobku, v záručním servisu nebo písemně na adresu: DEDRA EXIM Sp. z o.o., ul. 3 Maja 8, 05-800 Pruszków.

4. Reklamaci můžete nahlásit prostřednictvím formuláře dostupného na stránkách www.dedra.pl. („Formulář pro nahlášení reklamace“).
5. Adresy záručních servisů v jednotlivých státech jsou dostupné na stránkách www.dedra.pl. Pokud v daném státě není uveden servis, reklamační formulář zašlete na adresu: DEDRA EXIM Sp. z o.o., ul. 3 Maja 8, 05-800 Pruszków (Polska).
6. Z bezpečnostních důvodů je zakázáno používat vadný výrobek.
7. Upozornění!!! Používání vadného výrobku ohrožuje zdraví a život uživatele.
8. Povinnosti vyplývající ze záruky budou splněny do 14 pracovních dnů, počítáno ode dne doručení reklamovaného výrobku.
9. Vadný výrobek před odevzdáním do servisu vyčistěte. Reklamovaný výrobek důkladně zabezpečte proti poškození při přepravě (doporučuje se předat reklamovaný výrobek v originálním obalu).
10. Záruční doba se prodlužuje o dobu, během níž uživatel z důvodu vady výrobku, na kterou se vztahuje záruka, nemohl výrobek používat.
Záruka nevylučuje, neomezuje ani nepozastavuje nároky uživatele vyplývající z ručení za vady prodané věci.
V souladu s čl. 13 odst. 1 a 2 nařízení Evropského parlamentu a Rady (EU) 2016/679 ze dne 27. dubna 2016 o ochraně fyzických osob v souvislosti se zpracováním osobních údajů a o volném pohybu těchto údajů a o zrušení směrnice 95/46/ES Vás informujeme, že:

1. Správcem vašich osobních údajů uvedených ve formuláři je DEDRA-EXIM sp. z o.o. se sídlem v Pruszkowie, ul. 3 Maja 8, 05-800 Pruszków (dále jen: „Správce“).
2. Vaše údaje budou zpracovávány pouze pro účely provedení reklamačního řízení zařízení podle čl. 6 odst. 1 písm. b) obecného nařízení o ochraně osobních údajů (dále jen: „GDPR“) Poskytnutí údajů je dobrovolné, ale nezbytné k provedení reklamačního řízení.
3. Vaše údaje budou zpracovávány po dobu posouzení provedení reklamačního řízení a pro účely archivace v případě potřeby obrany proti eventuálním nárokům vůči Správci, nejdéle však do okamžiku jejich promlčení.
4. Vaše údaje mohou být zpřístupněny pouze subjektům, které zpracovávají údaje pro Správce na základě písemné smlouvy o pověření zpracováním osobních údajů, poskytujícím mj. technický servis, hosting nebo údržbu webových stránek, IT servis, kurýrní služby. Dodavatelé Správce jsou povinni zajistit ochranu údajů a splnit požadavky platného zákona souvisejícího s ochranou osobních údajů a nesmí využívat svěřené osobní údaje pro jiné účely než ty, které jsou uvedeny ve smlouvě se Správcem.
5. Vaše údaje nebudou zpracovávány automatizovaným způsobem, včetně profilování, a nebudou předávány do třetí země / mezinárodní organizaci.
6. Máte právo na přístup ke svým údajům a právo na jejich opravu, výmaz, omezení zpracování, právo na přenositelnost údajů, právo kdykoli vznést námitku.
7. Ve všech záležitostech souvisejících se zpracováním vašich osobních údajů Správcem nás můžete kontaktovat na e-mailové adrese: daneosobowe@dedra.pl.
8. Máte právo podat stížnost u úřadu příslušného pro ochranu osobních údajů.

## SK Obsah


1. Fotografie a obrázky
2. Popis zariadenia
3. Určenie zariadenia
4. Obmedzenia používania
5. Technické údaje
6. Príprava na prácu
7. Pripojenie k sieti
8. Zapnutie zariadenia
9. Používanie zariadenia
10. Priebežná údržba
11. Náhradné diely a príslušenstvo
12. Samostatné odstraňovanie porúch
13. Kompletizácia zariadenia
14. Informácie pre užívateľov týkajúca sa likvidácii elektrických a elektronických zariadení
15. Záručný list


**Preklad originálneho návodu**

Vyhlásenie o zhode bolo pripojené k návodu ako samostatný dokument. Ak dané vyhlásenie o zhode chýba, je potrebné kontaktovať spoločnosť Dedra Exim Sp. z o.o.
Všeobecné pokyny pre bezpečnosť boli pripojené k návodu ako samostatná brožúra.

**UPOZORNENIE. Prečítajte si všetky upozornenia označené symbolom a všetky pokyny.**

Nedodržanie nasledujúcich bezpečnostných upozornení a bezpečnostných pokynov môže spôsobiť zásah elektrickým prúdom, požiar, alebo vážne poranenie.

**POZOR Zachovajte všetky upozornenia a návod pre budúce použitie.**
**Zachovávajte všetky výstrahy, pokyny, odporúčania a príručky zachovajte pre prípadnú potrebu v budúcnosti.**
**Zariadenie zo série SAS+ALL je navrhnuté a vyrobené na používanie iba s nabíjačkami a akumulátormi zo série SAS+ALL.**

Li-Ion akumulátor a nabíjačka nie sú súčasťou súpravy kúpeného zariadenia, ale sa kupujú osobitne. Používanie iných akumulátorov a nabíjačiek, než sú určené pre toto zariadenie, je zakázané.

## 2. Opis zariadenia (obr. A)

1) poistná matica pre držiak obrobku, 2) držiak obrobku, 3) teleso prevodovky, 4) spínač, 5) hlavná rukoväť, 6) regulátor otáčok, 7) Zásuvka batérie

## 3. Určenie zariadenia

Mini brúska je určená na vykonávanie rôznych presných prác, ako je vŕtanie, frézovanie, pílenie, gravírovanie alebo leštenie. Používa sa pri vykonávaní prác, pri ktorých je potrebná veľká presnosť, ako je vytváranie modelov, presné obrábanie dreva a kovov, či leštenie bižutérie ap.
Možnosť používania flexibilného hriadeľa umožňuje pracovať slobodne a veľmi presne.
Podľa typu vykonávanej práce, môže sa používať rôzna menovitá rýchlosť pracovnej koncovky, v rozpätí od 10 000 rpm do 26 000 rpm.
Zariadenie je určené na používanie pri rekonštrukčno-stavebných prácach, v dielňach a v servisoch, pri amatérskych prácach, pričom musia byť dodržiavané podmienky používania a prípustné prevádzkové podmienky, ktoré sú uvedené v užívateľskej príručke.

## 4. Obmedzenia používania

**Zariadenie sa môže používať iba v súlade s nižšie umiestnenými „Prípustnými pracovnými podmienkami" uvedenými nižšie”.**

Neoprávnené a samostatné zmeny v mechanickej a elektrickej konštrukcii, všetky úpravy, činnosti údržby, ktoré nie sú opísané v návode na obsluhu, budú považované za nezákonné a spôsobia okamžitú stratu záručných práv a vyhlásenie o zhode už nebude platné.
Zariadenie sa nesmie používať na pílenie keramických dlaždíc, pílenie veľkých oceľových prvkov, na vykonávanie prác, pri ktorých je potrebné nepretržité chladenie vodou, na vŕtanie do betónu a do prírodného kameňa.

**POZOR Použitie v rozpore s účelom, alebo v nezhodne s návodom na použitie, bude mať za následok okamžitú stratu záručných práv.**

Prípustné pracovné podmienky
S1 – neprerušovaná práca a iné.
Rozsah teploty nabíjania akumulátorov od +10 do +30 °C. Nevystavujte na pôsobenie teploty nad 40°C

## 5. Technické údaje

| | |
|---|---|
| Model zariadenia | DED7165 |
| Pracovné napätie [V] | 18 V d.c. |
| Typ batérie | Li-Ion |
| Max. uhlová rýchlosť n0 [min-1] | 10 000 – 26 000 |
| Typ upevnenia pracovnej koncovky | 6 |
| Hlučnosť | |
| Úroveň akustického výkonu LwA [dB(A)] | 79 |
| Úroveň akustického tlaku LPA [dB(A)] | 90 |
| Odchýlka (nepresnosť) merania Kpa [dB(A)] | 3 |
| Odchýlka (nepresnosť) merania Kpa [dB(A)] | 3 |
| Úroveň vibrácií meraná na rukoväti ah,w [m/s2] | 2,75 |
| Odchýlka (nepresnosť) merania K [m/s2] | 1,5 |

**Informácie o vibráciách a o hluku**
Sumárna hodnota vibrácií $a_h$ a nepresnosť merania boli stanovené poľa normy EN 60745-1 a sú uvedené v tabuľke.
Emisia hluku bola určená podľa normy EN 60745-2-23, hodnoty sú uvedené vo vyššie uvedenej tabuľke.

**POZOR Hluk môže spôsobiť poškodenie sluchu, a preto počas práce vždy používajte ochranné prostriedky na uši!**

Deklarovaná celková hodnota vibrácií/hluku bola meraná v súlade so štandardnou skúšobnou metódou a môže byť použitá na porovnanie jedného zariadenia z druhým. Uvedená úroveň vibrácií/ hluku môže byť tiež použitá na predbežné posúdenie vystavenia na vibrácie/hluk.
Úroveň vibrácií/hluku sa počas skutočného používania zariadenia môže líšiť od deklarovaných hodnôt, v závislosti na spôsobe používania pracovných nástrojov, najmä od typu spracovaného výrobku a od potreby určenia opatrení zameraných na ochranu operátora. Pre presné posúdenie vystavenia v reálnych podmienkach používania, je potrebné pamätať o všetkých častiach prevádzkového cyklu, vrátane času, keď je zariadenie celkom vypnutý, alebo ak je zapnuté, ale nie je p

## 6. Príprava na prácu

**POZOR Zariadenie patrí do série výrobkov SAS+ALL, preto, aby ste ho mohli používať, musíte doplniť súpravu (komplet), ktorá sa skladá zo zariadenia, akumulátora a nabíjačky. Používanie iných akumulátorov a nabíjačiek je zakázané.**
**Všetky činnosti opísané v tejto kapitole vykonávajte iba vtedy, keď je odpojená batéria.**

Vloženie pracovného hrotu
- pripravte si dva kľúče, jeden na zaistenie vretena a druhý na uvoľnenie matice skľučovadla (kľúče sa dodávajú so strojom)
- zaistite vreteno a potom uvoľnite upínaciu maticu (obr. B)
- vložte požadovaný pracovný bit do držiaka (obr. C)
- utiahnite upínaciu maticu
- skontrolujte, či je pracovný bit správne zostavený, či nemá žiadnu vôľu a či sa sám nevysúva.

Výmena držiaka pracovného bitu
- pripravte si dva kľúče, jeden na zaistenie vretena a druhý na odskrutkovanie matice držiaka (kľúče sú dodané so strojom)
- zaistite vreteno a potom odskrutkujte upínaciu maticu (obr. B)
- vyberte nasadený držiak pracovných bitov
- do otvoru vretena zasuňte držiak so správnym priemerom, ktorý zodpovedá pracovnému vrtáku (obr. D)
- Nasaďte a utiahnite upínaciu maticu.

Upevnenie obrobku na trn (leštiace bity, rezné kotúče, brúsne kotúče, brúsne pásy - nie sú súčasťou súpravy brúsky)
- pripravte si dva kľúče, jeden na zaistenie vretena, druhý na odskrutkovanie matice skľučovadla (kľúče sú dodané so strojom)
- zaistite vreteno, potom uvoľnite maticu skľučovadla (obr. B)
- vložte 3,2 mm držiak stopky do 6 mm skľučovadla namontovaného na stroji.

- pre leštiace bity naskrutkujte požadovaný leštiaci bit na skrutku na konci tŕňa.
- pri brúsnych kotúčoch uvoľnite skrutku na konci tŕňa, kotúč prebrúste medzi dvoma podložkami a utiahnite skrutku na tŕni.
- pri brúsnych valcoch uvoľnite skrutku na konci tŕňa, vložte valec a utiahnite ho skrutkou na tŕni.
- utiahnite upínaciu maticu

Nastavenie rýchlosti

Otáčky vretena možno podľa potreby nastaviť v rozmedzí od 10 000 do 26 000 ot/min. Na nastavenie rýchlosti sa používa gombík umiestnený na hornej strane tela stroja.

Všeobecné pravidlá výberu rýchlosti:
- vysoké otáčky na rezanie, zrážanie, frézovanie drážok v dreve, na brúsenie a leštenie dreva alebo kovu
- nízke otáčky na spracovanie plastov alebo iných materiálov s nízkym bodom topenia
- nízke otáčky pri vŕtaní do dreva, aby sa zabránilo prehriatiu pracovného hrotu
- veľmi nízke otáčky pri leštení a čistení drôtenými kefami, aby sa zabránilo poškodeniu kefy (vytrhávanie štetín)
- nízke otáčky pri vŕtaní alebo frézovaní neželezných kovov. Aby sa zabránilo prehriatiu hrotu a hrán obrobku, môže sa dodatočne použiť olej alebo mazivo.

**Orientačné uhlové rýchlosti pri jednotlivých nastaveniach**

| Nastavenie | Rýchlosť [ot/min.] |
|---|---|
| 1 | 10 000 |
| 2 | 13 500 |
| 3 | 17 000 |
| 4 | 20 500 |
| 5 | 23 000 |
| 6 | 26 000 |

Pri práci nepritláčajte príliš silno, keďže takým spôsobom nebudú výsledky práce lepšie. Pracovné koncovky vyberajte tak, aby bola práca efektívna, a aby ste dosiahli očakávaný výsledok.

## 7. Zapnutie zariadenia

Zapínač zariadenia sa nachádza v hlavnej rukoväti. (obr. A, 5). Keď chcete zariadenie zapnúť, stlačte tlačidlo zapínača. Zariadenie bude pracovať dovtedy, kým tlačidlo nepustíte.

## 8. Používanie zariadenia

**⚠ POZOR Náradie držte za plastové rukoväte!**

**Všeobecné informácie:**

Vetracie otvory udržiavajte v čistote, aby ste predišli prehriatiu motora.

**⚠ POZOR Vždy pred každým použitím skontrolujte, či je pracovný nástroj správne upevnený v držiaku. Nástroj musí byť silno zablokované v držiaku náradia.**

Uistite sa, že:
- nástroj a otáčky sú správne prispôsobené zamýšľanému použitiu. Prispôsobením nástroja a rýchlosti plánovanej úlohe a obrábaniu možno prácu vykonať rýchlejšie a efektívnejšie.
- Nástroj vždy držte ďalej od tváre. Vreteno dosahuje otáčky max. 26 000 otáčok za minútu a v prípade poškodenia pracovného hrotu môže dôjsť k prudkému vymrštěniu, ktoré môže spôsobiť zranenie.
- Pred použitím náradia sa s ním zoznámte tak, že sa oboznámite s jeho hmotnosťou a ťažiskom. Použite odpadový materiál, aby ste si to trochu precvičili a naučili sa, ako tento nástroj reaguje pri rôznych nastaveniach rýchlosti.
- Pri úlohách, ktoré si vyžadujú presnosť, ako je gravírovanie, leštenie alebo brúsenie, môžete nástroj vďaka jeho tvarovaniu držať ako pero.

Rezanie:
- Používajte len nepoškodené, nepoškodené rezné kotúče. Ohnuté, tupé alebo inak poškodené rezné kotúče sa môžu zlomiť.
- Nikdy nepoužívajte rezný kotúč na leštenie alebo brúsenie!
- Pri práci sa pohybujte mierne a dbajte na to, aby sa rezací kotúč nezasekol.
- Rezte len prednou hranou, počas rezania kotúč neotáčajte.
- Rezacím kotúčom pohybujte vždy v opačnom smere, ako je smer otáčania kotúča.

Brúsenie:
- Počas brúsenia udržujte konštantný tlak, aby ste zvýšili životnosť brúsnych kotúčov a brúsnych pásov.
- Počas obrábania vykonajte niekoľko prejazdov po povrchu.

Frézovanie:
- Frézujte rovnomerným pohybom vpred, aby ste zabránili prehriatiu frézy.

Leštenie:
- Pri leštení obrobku veďte nástroj bez nadmerného tlaku.

Používanie kefiek z nehrdzavejúcej ocele
- Pri leštení obrobku veďte nástroj bez nadmerného tlaku.
- Pri leštení alebo čistení oceľovou drôtenou kefou zvoľte najnižší stupeň rýchlosti 1, aby ste zabránili poškodeniu kefy a materiálu.

Prevádzkový režim: Rezanie

Na rezanie a orezávanie materiálov, ako sú napríklad drevo, plast, hliník, mosadz alebo kov a vyčnievajúce klince alebo skrutky:

**⚠ POZOR**
- použitie rezných kotúčov

Pracovný režim: brúsenie

Na brúsenie dreva, kovu alebo ocele:
- použitie brúsnych pásov
- alebo brúsne kotúče

Na leštenie kameňa alebo keramiky:
- používať brúsne hlavy s oxidom hlinitým

Na brúsenie alebo odstraňovanie otrepov zo sklenených dlaždíc alebo tvrdých, krehkých materiálov, ako je keramika:
- použitie brúsneho kameňa

Pracovný režim: Frézovanie

Na frézovanie drážok, frézovanie foriem, otvorov alebo priestupov v dreve alebo plastoch:
- používať drážkovač s polohovacou rukoväťou

Na drážkovanie alebo drážkovanie materiálu, napr. pri spracovaní šperkov:
- používať smerovač s guľovou hlavou

Pracovný režim: Gravírovanie

Na gravírovanie do materiálov, ako je kov, plast, sklo, keramika, drevo alebo koža:
- používať diamantové gravírovacie hroty a pružný valček

Pracovný režim: Leštenie

Na leštenie plastov alebo drahých kovov, ako je zlato a striebro:
- používať leštiace nástavce

Pracovný režim: odstraňovanie hrdze (napríklad na odstraňovanie hrdze z poškodených miest v automobilovom priemysle):
- použite kefu z nehrdzavejúcej ocele

Pracovný režim: Vŕtanie

Na vŕtanie 3 mm alebo 2 mm otvorov do kovu, dreva alebo plastu:
- používať HSS vrtáky.

**⚠ POZOR Ak sa akumulátor zohreje nad +40 °C, prerušte prácu a počkajte, kým akumulátor dostatočne nevychladne.**

**Počas používania zariadenia bezpodmienečne dodržiavajte všetky bezpečnostné zásady a odporúčania, ktoré sú opísané v bezpečnostných pokynoch.**

## 9. Priebežná údržba

Pravidelne čistite celé elektrické náradie, pričom venujte osobitnú pozornosť čisteniu vetracích otvorov elektrického náradia.

Akumulátor nenabíjajte bezprostredne po intenzívnom používaní. Kvôli vybíjaciemu javu neskladujte akumulátor úplne vybitý, pretože sa potom môže vybiť pod kritickú úroveň a trvalo sa poškodiť.

Ak sa akumulátor nepoužíva, mal by sa preto skladovať čiastočne nabitý (na približne 40 %). Pred úplným vybitím akumulátora ho znovu nabite. Akumulátory skladujte pri teplote 10-30 °C. Pri skladovaní pri nízkych teplotách rýchlejšie stráca kapacitu.

Nabíjanie batérie je popísané v návode na použitie batérie a nabíjačky z radu SAS+ALL.

Skladovací priestor by mal byť neprístupný deťom.

Ak je potrebné poslať zariadenie do servisného strediska na opravu, chráňte ho pred náhodným mechanickým poškodením a vyberte batérie zo zásuvky nabíjačky.

Ako rozobrať batériu

Ak chcete vybrať akumulátor, uchopte zariadenie za rukoväť a potom stlačte uvoľňovacie tlačidlo na prednej strane akumulátora. Vysuňte batériový blok z rukoväte jednotky. Ak chcete nasadiť akumulátor, zasuňte akumulátor do rukoväte jednotky a potom ho stlačte, kým nezapadne západka rukoväte.

Montáž, výmena nástroja

Po upevnení náradia sa uistite, či bolo pracovné náradie správne upevnené: položte elektrické náradie do vodorovnej polohy, skúste vysunúť upevnený bit. Ak sa nedá vysunúť, bol upnutý správne.

Údržba náradia

Údržba zahŕňa údržbu náradia a jeho príslušenstva, t. j. akumulátora a nabíjačky.

Nikdy nevykonávajte údržbu zariadenia, keď je pripojené k zdroju napájania.

Môže dôjsť k vážnemu poraneniu alebo úrazu elektrickým prúdom. Pred vykonávaním údržby sa musí akumulátor vybrať zo zásuvky spotrebiča.

Údržba prístroja spočíva v udržiavaní všetkých jeho súčastí potrebných na normálnu prevádzku v čistote. Na čistenie nepoužívajte rozpúšťadlá, pretože to môže spôsobiť nenapraviteľné poškodenie krytu a iných plastových častí.

Batéria sa nesmie čistiť vodou, pretože to môže spôsobiť vnútorný skrat vedúci k trvalému poškodeniu.

Pred každým uvedením do prevádzky:
- Skontrolujte, či nie sú upchaté alebo znečistené vetracie otvory motora. V prípade potreby ich odkryte/vyčistite handričkou mierne navlhčenou vodou;

Po každom použití:
- Odpojte batériu, aby nedošlo k náhodnej aktivácii okolostojacimi osobami alebo pri manipulácii..

## 10. Náhradné diely a príslušenstvo

Ak si chcete kúpiť náhradné diely a príslušenstvo, tak sa prosím obráťte na servis Dedra Exim. Kontaktné údaje nájdete na 1. strane tohto návodu.

Pri objednávaní náhradných dielov uveďte prosím sériové číslo nachádzajúce sa na typovom štítku spolu s číslom dielu z montážneho výkresu.

Počas trvania záruky sa oprava vykonáva na základe podmienok uvedených v záručnom liste. Reklamovaný produkt odovzdajte na opravu v mieste nákupu (predávajúci je povinný prijať reklamovaný produkt), odošlite do najbližšieho servisného strediska k miestu bydliska (zoznam servisov nájdete na stránkach www.dedra.pl), alebo odošlite do centrálneho servisu Dedra Exim. Prosím, aby ste priložili vyplnený záručný list. Po skončení záručnej doby opravy vykonáva centrálny servis. Poškodený produkt musí byť odoslaný do servisu (náklady na dodanie hradí používateľ).

## 12. Samostatné odstraňovanie porúch

**Pred začatím samostatného odstránenia porúch, odpojte zariadenie od zdroja napájania**

| Problém | Príčina | Riešenie |
|---|---|---|
| Stroj nefunguje | Vybitá alebo poškodená batéria. | Skontrolujte batériu, nabite ju. Ak je poškodená, nepripájajte chybnú batériu. |
| | V el. zásuvke nie je el. napätie. | Skontrolujte napätie v el. zásuvke. Skontrolujte, či sa neaktivoval istič. |
| | Poškodený zapínač | Vymeňte zapínač na nový – zariadenie odovzdajte do servisu na opravu. |

| | | |
|---|---|---|
| | Motor nemá výkon, hýbe sa veľmi ťažko | Opotrebované kefy. Vymeňte na nové – zariadenie odovzdajte do servisu na opravu. |
| | Cítiť zápach spálenej izolácie | Motor sa musí opraviť – zariadenie odovzdajte do servisu na opravu. |
| Motor sa prehrieva | Upchané vetracie otvory | Prefúkajte stlačeným vzduchom. |
| Efektívnosť práce je veľmi nízka | Opotrebovaná pracovná koncovka | Vymeňte pracovnú koncovku |

## 13. Kompletizácia zariadenia

Priama brúska - 1 ks. Kľúče - 2 ks.

## 14. Informácie pre užívateľov k likvidácii elektrických alebo elektronických zariadení (tykajúce są domácností)



Symbol uvedený na výrobkoch alebo v sprievodnej dokumentácii označuje, že chybné elektrické alebo elektronické zariadenia sa nesmú likvidovať spolu s domovým odpadom. Ak potrebujete zlikvidovať, opätovne použiť alebo zhodnotiť komponenty, správne je odovzdať ich na špecializovanom zbernom mieste, kde ich prijmú bezplatne. Informácie o umiestnení zberných miest pre použité zariadenia poskytujú miestne orgány, napr. na svojich webových stránkach.
Správnou likvidáciou zariadenia je možné šetriť cenné zdroje a zabrániť negatívnym vplyvom na zdravie a životné prostredie v dôsledku možnej prítomnosti nebezpečných látok, zmesí a komponentov v zariadení.
Za nesprávnu likvidáciu odpadu hrozia sankcie podľa príslušných miestnych predpisov.
Používatelia v krajinách EÚ: Ak potrebujete zlikvidovať elektrické alebo elektronické zariadenie, obráťte sa na najbližšie predajné miesto alebo na svojho dodávateľa, ktorý vám poskytne ďalšie informácie.
Likvidácia v krajinách mimo Európskej únie: Tento symbol sa vzťahuje len na krajiny Európskej únie. Ak chcete tento výrobok zlikvidovať, obráťte sa na miestne úrady alebo predajcu, ktorý vám poskytne informácie o správnom spôsobe likvidácie.

## Záručný list

**na**

**……**

Katalógové č :…… Číslo šarže: .....

(ďalej len Výrobok)

Dátum nákupu výrobku: .....

Pečiatka predajcu

Dátum a podpis predajcu: .....

**Vyhlásenie Užívateľa:**

Potvrdzujem, že som bol oboznámený so záručnými podmienkami, ako aj s následkami nedodržiavania pokynov a odporúčaní, ktoré sú uvedené v užívateľskej príručke a v záručnom liste. Záručné podmienky sú mi známe, čo potvrdzujem vlastnoručným podpisom:

..... .....

dátum a miesto podpis Užívateľa

### I. Zodpovednosť za Výrobok

1. Ručiteľ - spoločnosť „DEDRA EXIM sp. z o.o.“ sídliaca v meste: Pruszków, na adrese: ul. 3 Maja 8, 05-800 Pruszków, Poľsko, zapísaná do obchodného registra pod číslom KRS 0000062517 vedenom oblastným súdom pre hlavné mesto Varšava vo Varšave, 14. ekonomické oddelenie Štátneho súdneho registra, IČ DPH: PL 5270204933, základné imanie: 100 980,00 PLN.
2. Podľa podmienok stanovených týmto záručným listom Ručiteľ udeľuje záruku na Výrobok, pochádzajúci z distribúcie Ručiteľa.
3. Zodpovednosť na základe záruky sa vzťahuje iba na chyby, ktoré vznikli následkom príčin nachádzajúcich sa vo Výrobku v momente jeho vydania Užívateľovi.
4. Na základe záruky Užívateľ získava právo na bezplatnú opravu výrobku, ak sa chyba objaví počas trvania záručnej lehoty. Spôsob opravy Výrobku (metóda vykonania opravy) závisí od rozhodnutia Ručiteľa. V prípade, ak Ručiteľ uzná, že Výrobok sa nedá opraviť, Ručiteľ si vyhradzuje právo vymeniť chybný prvok alebo celý Výrobok na výrobok bez chýb, právo na zníženie ceny Výrobku alebo právo na odstúpenie od dohody.
5. Voči Užívateľovi, ktorý nie je konzumentom v zmysle zákona z 23. apríla 1964 Občiansky zákonník, zodpovednosť Ručiteľa za škody vyplývajúce z tejto záruky a/alebo ktoré súvisia s jej uzatvorením a realizáciou, bez ohľadu na právny základ, je obmedzená maximálne do výšky hodnoty chybného Výrobku.

### II. Záručná lehota

| | |
|---|---|
| Prvky Výrobku na ktoré sa vzťahuje záruka | Trvanie záručnej ochrany |
| Výrobok | 36 mesiacov od dňa nákupu Výrobku, ktorý je uvedený v tomto záručnom liste |

### III. Podmienky využitia záruky

1. Užívateľ je povinný predstaviť vyplnený Záručný list výrobku, ako aj náležitý doklad o nákupe Výrobku, napr. predstavením pokladničného bloku, faktúry ap. Aby reklamačný proces prebiehal efektívne odporúčame, aby Užívateľ spolu s reklamovaným výrobkom doručil všetky prvky vymenované v kapitole užívateľskej príručky výrobku „Diely a časti“.
2. Užívateľ je povinný dodržiavať pokyny a odporúčania uvedené v užívateľskej príručke a v záručnom liste.
3.Záruka platí iba na území Poľskej republiky a členských štátov EÚ.
4. Záruka sa nevzťahuje na chyby, ktoré vznikli (predovšetkým) následkom:
a. Nedodržania podmienok určených v užívateľskej príručke, predovšetkým podmienok správneho používania, prevádzky, údržby a čistenia
b. Použitia na čistenie alebo na údržbu nevhodných prípravkov, nezhodne s užívateľskou príručkou;
c. Nevhodného uchovávania a prepravy výrobku;
d. Vykonania neautorizovaných zmien a/alebo iných zásahov do výrobku, na ktoré výrobca nevyjadril súhlas;
e. Použitím vo výrobku/s výrobkom nevhodných prevádzkových materiálov, nezhodne s užívateľskou príručkou.
5. Užívateľ, ktorý nie je konzumentom v zmysle zákona z 23. apríla 1964 Občiansky zákonník, stráca záručné práva na výrobok, v ktorom:
- sériové čísla, označenia dátumov a výrobné štítky boli odstránené, zmenené alebo poškodené;
- boli poškodené plomby alebo sú na nich viditeľné stopy manipulácie.
6. Pozor! Činnosti súvisiace s každodennou obsluhou výrobku, vyplývajúce medzi iným z užívateľskej príručky, Užívateľ vykonáva vlastnými silami a na vlastné náklady.

### IV. Reklamačná procedúra

1. V prípade, ak Užívateľ objaví, že Výrobok nefunguje správne, ešte pred zložením reklamácie je povinný uistiť sa, či boli náležite vykonané všetky stanovené činnosti, predovšetkým tie uvedené v užívateľskej príručke.
2. Reklamácia musí byť podaná bezodkladne, najlepšie v priebehu 7 dní od dňa, v ktorom sa prejavila (objavila) chyba Výrobku. Užívateľ, ktorý nie je konzumentom v zmysle zákona z 23. apríla 1964 Občiansky zákonník, stráca práva vyplývajúce z tejto záruky v prípade, ak reklamáciu nepodá v priebehu 7 dní od dňa, v ktorom sa prejavila (objavila) chyba Výrobku.
3. Reklamáciu môžete podať medzi inými na mieste, v ktorom ste výrobok kúpili, v záručnom servise alebo poštou na adresu: DEDRA EXIM sp. z o.o., ul. 3 Maja 8, 05-800 Pruszków, Poľsko.
4. Užívateľ môže podať reklamáciu prostredníctvom formulára, ktorý je dostupný na webovej stránke www.dedra.pl. („Formulár podania reklamácie na základe udelenej záruky”).
5. Adresy záručných servisov v jednotlivých štátoch sú zverejnené na webovej stránke www.dedra.pl. V prípade, ak v danom štáte sa nenachádza záručný servis, odporúčame reklamovaný výrobok doručiť na adresu: DEDRA EXIM sp. z o.o. ul. 3 Maja 8, 05-800 Pruszków, Poľsko.
6. Vzhľadom na bezpečnosť Užívateľa, nefunkčný (chybný) výrobok sa v žiadnom prípade nesmie používať.
7. Pozor!!! Používanie nefunkčného (chybného) výrobku je nebezpečné pre zdravie a život Užívateľov.
8. Povinnosti vyplývajúce z udelenej záruke budú vyplnené v lehote 14 pracovných dní počítajúc od dňa doručenia reklamovaného Výrobku Užívateľom.
9. Pred zaslaním reklamácie odporúčame reklamovaný Výrobok náležite očistiť. Odporúčame reklamovaný Výrobok dôkladne zabezpečiť pre prípadným poškodeniami počas prepravy (reklamovaný Výrobok odporúčame doručiť v originálnom obale).
10. Záručná lehota sa predlžuje o čas, počas ktorého Užívateľ následkom chyby (nefunkčnosti) výrobku, na ktorú sa vzťahovala záruka, nemohol Výrobok používať. Záruka nevylučuje, neobmedzuje a ani nepozastavuje právo Užívateľa (kupujúceho) na základe príslušných predpisov o ručení za chyby predanej veci.

Záruka nevylučuje, neobmedzuje a ani nepozastavuje právo Užívateľa (kupujúceho) na základe príslušných predpisov o ručení za chyby predanej veci.

V súlade s článkom 13 ods. 1 a 2 nariadenia Európskeho parlamentu a Rady (EÚ) 2016/679 z 27. apríla 2016 o ochrane fyzických osôb pri spracúvaní osobných údajov a o voľnom pohybe takýchto údajov, ktorým sa zrušuje smernica 95/46/ES, vás informujeme

1. Správcom vašich osobných údajov, ktoré ste uviedli vo formulári, je spoločnosť „DEDRA-EXIM Sp. z o.o.“ so sídlom v meste Pruszków na adrese: ul. 3 Maja 8, 05-800 Pruszków, Poľsko (ďalej len: „Správca”).
2. Vaše osobné údaje budú spracúvané výhradne s cieľom realizácie záručnej procedúry zariadenia, a to v súlade s článkom 6 ods. 1 písmeno b) všeobecného nariadenia o ochrane údajov (ďalej len: „GDPR“). Uvedenie osobných údajov je dobrovoľné, avšak nevyhnutné na realizáciu záručnej procedúry.
3. Vaše osobné údaje budú spracúvané počas posudzovania a realizácie záručnej procedúry, ako aj na archívne účely v prípade potreby obhajoby pred prípadnými nárokmi a požiadavkami voči Správcovi, avšak nie dlhšie až do momentu premlčania týchto nárokov a požiadaviek.
4. Vaše údaje môžu byť zverejnené výhradne len tým subjektom, ktoré spracúvajú tieto údaje v mene a pre Správcu, a to na základe písomnej dohody o zverení spracúvania osobných údajov, tzn. firmy, ktoré okrem iného poskytujú technický servis, hostingové služby alebo služby obsluhy webových stránok, IT obsluhy, ako aj kuriérskym firmám. Dodávatelia Správcu sú povinní zaručiť zabezpečenie údajov a splniť požiadavky platnej legislatívy ohľadne ochrany osobných údajov, a zverené osobnú údaje nesmú byť používané na iné účely než tie, ktoré stanovuje dohoda uzatvorená so Správcom.
5. Vaše údaje nebudú spracúvané automatickým spôsobom, vrátane rôznych foriem profilovania, ani nebudú odovzdané do tretieho štátu/medzinárodnej organizácii.

6. Máte právo na prístup k vašim osobným údajom, ako aj právo na ich opravenie, doplnenie, odstránenie, obmedzenie spracúvania, prenesenie údajov, podanie námietky, a to v ľubovoľnej chvíli.
7. Vo všetkých záležitostiach, ktoré súvisia so spracúvaním vašich osobných údajov Správcom, môžete sa na Správcu obrátiť písomne na e-mailovú adresu: daneosobowe@dedra.pl.
8. Máte právo podať sťažnosť príslušnému dozornému orgánu, ktorý zodpovedá za dohľad nad ochranou osobných údajov;

## LT Turinys


1. Nuotraukos ir piešiniai
2. Prietaiso aprašas
3. Prietaiso paskirtis
4. Naudojimo apribojimai
5. Techniniai duomenys
6. Paruošimas darbui
7. Jungimas į tinklą
8. Prietaiso įjungimas
9. Prietaiso naudojimas
10. Einamieji naudojimo veiksmai
11. Atsarginės dalys ir reikmenys
12. Savarankiškas defektų pašalinimas
13. Prietaiso elementai
14. Informacija naudotojams apie elektros ir elektronikos prietaisų pašalinimą
15. Garantijos lapas


**Originalios instrukcijos vertima**

Atitikties deklaracija buvo pridėta prie instrukcijos kaip atskiras dokumentas. Atveju, kai nebus atitikties deklaracijos reikia susisiekti su Dedra Exim Sp. z o.o.
Bendrosios saugumo sąlygos buvo pridėtos prie instrukcijos kaip atskira brošiūra.

**ĮSPĖJIMAS Perskaityti visus įspėjimus pažymėtus simboliu ir visas instrukcijas.**

Žemiau pateiktų įspėjimų ir saugos nurodymų nesilaikymas, gali būti elektros srovės smūgio, gaisro ar sunkių sužalojimų priežastimi.

**DĖMESIO Išsaugoti visus įspėjimus ir instrukcijas ateičiai.**
**Prietaisas iš SAS+ALL linijos buvo suprojektuota darbui tik su krovikliais bei akumuliatoriais su iš SAS+ALL linijos.**

Li-Ion akumuliatorius ir kroviklis nėra įgyto prietaiso įranga ir reikia juos įsigyti atskirai. Skirtingų negu tam prietaisui skirtų akumuliatorių ir kroviklių naudojimas yra draudžiamas.

## 2. Prietaiso aprašymas (A pav.)

1) ruošinio laikiklio fiksavimo veržlė, 2) ruošinio laikiklis, 3) pavarų dėžės korpusas, 4) jungiklis, 5) pagrindinė rankena, 6) greičio reguliatorius, 7) Akumuliatoriaus lizdas

## 3. Prietaiso paskirtis

Mini šlifuoklis naudojamas tiksliems gręžimo, frezavimo, pjovimo, graviravimo ar poliravimo darbams. Jis naudojamas darbams, kurie reikalauja tikslumo, pvz., modelių statybai, smulkiam medžio ir metalo apdirbimui, juvelyriniams dirbiniams ir kt.
Lankstaus veleno naudojimo galimybė teikia laisvo ir tikslaus darbo atlikimo galimybę.
Priklausomai nuo atliekamų operacijų, nominalios darbinio antgalio apsukos gali būti sureguliuotos nuo 10 000 iki 26 000 rpm. aps./min.
Leidžiama naudoti įrenginį remonto ir statybos darbuose, remonto servisuose, mėgėjiškuose darbuose, jei yra laikomasi naudojimo sąlygų ir leistinų darbo sąlygų, nurodytų Naudojimo instrukcijoje.

## 4. Naudojimo apribojimai

**DĖMESIO Prietaisas gali būti naudojamas vien tik pagal pateiktas "Priimtinas darbo sąlygas".**

Šio prietaiso negalima naudoti keraminių plytelių, didelių plieninių elementų pjovimui, darbams, kurie reikalauja nuolatinio vandens aušinimo, gręžimui betone ir natūraliame akmenyje.
Savaiminiai pakeitimai mechaninei ir elektros statyboje, visi modifikavimai, naudojimo veiksmai, neaprašyti instrukcijoje bus traktuojami kaip neteisėti ir priveda prie staigaus garantijos teisės praradimo, o atitikties garantija praras galiojimą.

**DĖMESIO Naudojimas ne pagal naudojimo instrukcijos nuorodas ir paskirtį prives prie staigaus garantijos teisės praradimo.**

Priimtinos darbo sąlygos
S1 - nepertraukiamas darbas ir kiti
Akumuliatorių krovimo temperatūra 10 - 30°C. Nelaikyti temperatūroje virš 40°C.

## 5. Techniniai duomenys

| | |
|---|---|
| Prietaiso modelis | DED7165 |
| Darbo įtampa [V] | 18 V d.c. |
| Akumuliatoriaus tipas | Li-Ion |
| Maks. sukimosi greitis n0 [min-1] | 10 000 – 26 000 |
| Darbinio antgalio tvirtinimo tipas | 6 |
| Skleidžiamas triukšmas: | |
| Liūto garso galios lygis [dB(A)] | 79 |
| Garso slėgio lygis LPA [dB(A)] | 90 |
| Matavimo neapibrėžtis Kpa [dB(A)] | 3 |
| Matavimo neapibrėžtis Kwa [dB(A)] | 3 |
| Virpesių lygis matuojamas rankenoje ah, [m/s2] | 2,75 |
| Matavimo neapibrėžtis K [m/s2] | 1,5 |

**Informacija apie virpesius ir triukšmą**

Virpesių bendra vertė $a_h$ o taip pat matavimo neapibrėžtis, nustatyta pagal normą EN 60745-1 ir pateikta lentelėje.
Triukšmo sklidimas buvo nustatytas pagal EN 60745-2-23, vertės pateikiamos aukščiau lentelėje.

**DĖMESIO Triukšmas gali privesti prie klausos pažeidimo, darbo metu visada reikia naudoti klausos apsaugos priemones!**

Triukšmas gali privesti prie klausos pažeidimo, darbo metu visada reikia naudoti klausos apsaugos priemones!
Deklaruojama bendra vertė: virpesių/triukšmo buvo sumatuota pagal standartinę matavimo metodą ir gali būti panaudojama vieno su kitu įtaisu palyginimui. Pateiktas virpesių/triukšmo palyginimas gali būti panaudojimas pirminei /virpesių/triukšmo grėsmės vertinimui.
Virpesių virpesių/triukšmo lygis realaus įtaiso naudojimo metu, gali skirtis nuo deklaruojamų verčių, priklausomai nuo darbinių įrankių panaudojimo būdo, ypatingai nuo naudojamo įrankio rūšies, o taip pat nuo priemonių, saugančių operatorių nustatymo būtinumo. Kad tiksliai nustatyti grėsmę realiose naudojimo sąlygose, reikia atsižvelgti į visas operacinio ciklo dalis, į kurias taip pat įeina laikotarpiai, kuomet įtaisas yra išjungtas arba įjungtas, bet nėra naudojamas darbui.

## 6. Paruošimas darbui

**DĖMESIO Prietaisas yra SAS+ALL linijos dalimis, todėl, kad juo naudotis, reikia sukomplektuoti rinkinį, susidedantį iš prietaiso, akumuliatoriaus ir kroviklio. Draudžiama naudoti skirtingus akumuliatorius ir kroviklius.**
**Visi šiame skyriuje aprašyti veiksmai turi būti atliekami esant atjungtai baterijai.**

**DĖMESIO Visus šiuos veiksmus reikia atlikti su išimtu kištuku iš elektros lizdo!**

**Darbinio antgalio įdėjimas**

- pasiruoškite du veržliarakčius: vieną veržliarakčiui užfiksuoti, kitą - griebtuvo veržlei atlaisvinti (veržliarakčiai pateikiami kartu su mašina).
- užfiksuokite veleną ir atlaisvinkite veržlę (B pav.).
- įkiškite reikiamą darbinį antgalį į laikiklį (C pav.).
- priveržkite prispaudimo veržlę
- patikrinkite, ar darbinis antgalis yra teisingai sumontuotas, ar nėra laisvumo ir ar pats neišslysta.

**Darbinio antgalio laikiklio keitimas**

- pasiruoškite du veržliarakčius: vieną veržliarakčiui užfiksuoti, kitą - laikiklio veržlei atsukti (veržliarakčiai pateikiami kartu su mašina).
- užfiksuokite veleną ir atsukite veržlę (B pav.).
- nuimkite fiksuotą bitų laikiklį
- įstumkite tinkamo skersmens laikiklį, atitinkantį darbinį antgalį, į verpstės angą (D pav.).
- Įdėkite ir priveržkite veržlę.

**Ruošinio montavimas ant stovo (poliravimo antgaliai, pjovimo diskai, šlifavimo diskai, šlifavimo juostos - neįeina į šlifavimo staklių rinkinį)**

- Pasiruoškite du veržliarakčius: vieną veržliarakčiui užfiksuoti, kitą - griebtuvo veržlei atsukti (veržliarakčiai pateikiami kartu su mašina).
- užfiksuokite veleną, tada atlaisvinkite griebtuvo veržlę (B pav.).
- įkiškite 3,2 mm kotelio laikiklį į mašinoje sumontuotą 6 mm griebtuvą.
- poliravimo antgaliams reikiamą poliravimo antgalį prisukite prie strypo gale esančio varžto.
- šlifavimo diskų atveju atlaisvinkite strypo gale esantį varžtą, šlifuokite diską tarp dviejų poveržlių ir priveržkite strypo varžtą.
- abrazyvinių ritinių atveju atlaisvinkite sraigtą, esantį ant koto galo, įdėkite ritinį ir priveržkite sraigtu, esančiu ant koto.
- priveržkite prispaudimo veržlę

**Greičio reguliavimas**

Suklio sukimosi greitį galima reguliuoti nuo 10 000 iki 26 000 apsukų per minutę. Greičiui reguliuoti naudojama mašinos korpuso viršuje esanti rankenėlė.
Bendrosios greičio pasirinkimo taisyklės:
- dideliu greičiu pjauna, frezuoja medieną, frezuoja griovelius, šlifuoja ir poliruoja medieną ar metalą.
- mažo greičio, kai reikia apdirbti plastiką ar kitas medžiagas, kurių lydymosi temperatūra žema.
- nedidelis greitis gręžiant medieną, kad darbinis antgalis neperkaistų.
- labai mažas greitis poliruojant ir valant vieliniais šepečiais, kad būtų išvengta šepetėlio pažeidimų (šerelių nuplėšimo).
- nedideliu greičiu gręžiant arba frezuojant spalvotuosius metalus. Siekiant išvengti ruošinio antgalio ir ruošinio kraštų perkaitimo, papildomai galima naudoti alyvą arba tepalą.

**Apytikslis sukimosi greitis kiekvienam nustatymui**

| Nustatymas | Greitis [rpm] |
|---|---|
| 1 | 10 000 |
| 2 | 13 500 |
| 3 | 17 000 |
| 4 | 20 500 |
| 5 | 23 000 |
| 6 | 26 000 |

Darbo metu nenaudoti per didelio prispaudimo, nes tai nepagerins darbo rezultatų. Pasirinkti darbiniu antgalius tokiu būdu, kad darbas būtų efektyvus ir pasiektas norimas rezultatas.

## 7. Prietaiso įjungimas

Prietaiso jungiklis yra ant pagrindinės rankenos. (A,5 pav..). Kad Įjungti prietaisą reikia įspausti įjungimo mygtuką. Prietaisas veiks tol, kol mygtukas nebus atleistas

## 8. Prietaiso naudojimas

**⚠ DEMESIO Laikyti įrenginį už laikiklių iš plastmasės!**

**Bendros informacijos:**

Prižiūrėti, kad oro angos būtų švarios, kad variklis neperkaistų.

**⚠ DEMESIO Prieš kiekvieną naudojimą patikrinti, ar darbinis įrankis teisingai sumontuotas. Prietaisas turi būti tvirtai užfiksuotas prietaiso laikiklyje.**

Užtikrinkite, kad:
- įrankis ir greitis būtų tinkamai parinkti pagal numatytą paskirtį. Pritaikius įrankį ir greitį prie planuojamos užduoties ir apdirbimo, darbą galima atlikti greičiau ir efektyviau.
- Visada laikykite įrankį atokiau nuo veido. Suklys pasiekia maksimalų greitį. 26 000 apsisukimų per minutę, o pažeidus darbinį antgalį, gali įvykti smarkus išmetimas, dėl kurio galima susižeisti.
- Prieš pradėdami naudoti įrankį, susipažinkite su juo, nurodydami jo svorį ir svorio centrą. Šiek tiek pasipraktikuokite ir sužinokite, kaip šis įrankis reaguoja į skirtingus greičio nustatymus.
- Atlikdami užduotis, kurioms reikia tikslumo, pavyzdžiui, graviravimą, poliravimą ar šlifavimą, įrankį galite laikyti kaip rašiklį, nes jis yra kontūrinės formos.

Pjaustymas:
- Naudokite tik nepažeistus, nesugadintus pjovimo diskus. Sulenkti, užaštrinti ar kitaip pažeisti pjovimo diskai gali sulūžti.
- Niekada nenaudokite pjovimo disko poliravimo ar šlifavimo procesams!
- Dirbdami judėkite saikingai ir įsitikinkite, kad pjovimo diskas neužstrigo.
- Pjaukite tik priekiniu kraštu, pjaudami nesukite disko.
- Visada judinkite pjovimo diską per ruošinį priešinga kryptimi, nei sukasi diskas.

Šlifavimas:
- Šlifavimo metu palaikykite pastovų slėgį, kad pailgintumėte šlifavimo diskų ir abrazyvinių juostų tarnavimo laiką.
- Apdirbdami paviršių kelis kartus pervažiuokite per jį.

Frezavimas:
- Frezuokite tolygiai judėdami pirmyn, kad frezos neperkaistų.

Poliravimas:
- Poliruodami ruošinį, nukreipkite įrankį be pernelyg didelio spaudimo.

Naudojant nerūdijančio plieno šepečius
- Poliruodami ruošinį, nukreipkite įrankį be pernelyg didelio spaudimo.
- Poliruodami arba valydami plieniniu vieliniu šepečiu, pasirinkite mažiausią 1 greičio lygį, kad nepažeistumėte šepečio ir medžiagos.

Darbo režimas: Pjovimas
Skirtas pjauti ir trumpinti medžiagoms, pavyzdžiui, medienai, plastikui, aliuminiui, žalvariui ar metalui, ir išsikišusioms vinims ar varžtams:
- naudoti pjovimo diskus

Darbo režimas: šlifavimas
Skirtas medienai, metalui ir plienui šlifuoti:
- naudoti abrazyvinius diržus
- arba abrazyviniai diskai

Skirtas akmeniui ar keramikai poliruoti:
- naudoti aliuminio oksido šlifavimo galvutes

Skirtas stiklo plytelėms arba kietoms, trapioms medžiagoms, pvz., keramikai, šlifuoti arba nušlifuoti:
- naudoti šlifavimo akmenį

Darbo režimas: Frezavimas
Skirti grioveliams frezuoti, formoms, skylėms ar įpjovoms medienoje ar plastmasėje frezuoti:
- naudokite griovelių frezą su padėties nustatymo rankena.

Skirti medžiagoms su grioveliais ar įpjovomis, pvz., juvelyriniams dirbiniams apdirbti:
- naudoti maršrutizatorių su rutuline galvute

Darbo režimas: Graviravimas
Graviravimui tokiose medžiagose kaip metalas, plastikas, stiklas, keramika, medis ar oda:
- naudoti deimantinius graviravimo antgalius ir lankstų volelį

Darbo režimas: poliravimas
Skirtas plastikams arba brangiesiems metalams, pvz., auksui ir sidabrui, poliruoti:
- naudoti poliravimo priedus

Darbo režimas: rūdžių šalinimas (pavyzdžiui, rūdžių šalinimas iš pažeistų vietų automobilių sektoriuje):
- naudokite nerūdijančio plieno šepetį

Darbo režimas: Gręžimas
Skirtas gręžti 3 mm arba 2 mm skyles metale, medienoje ar plastike:
- naudokite HSS sukimo grąžtus.

**⚠ DEMESIO Kuomet akumuliatorius įšyla virš 40°C, reikia pertraukti darbą ir palaukti kol akumuliatorius atauš.**

**Darbo su prietaisu metu, būtina laikytis visų saugos taisyklių ir rekomendacijų, aprašytų saugos sąlygose.**

## 9. Einamieji naudojimo veiksmai

Reguliariai valykite visą elektrinį įrankį, ypatingą dėmesį skirdami elektrinio įrankio ventiliacijos angų valymui.
Venkite įkrauti akumuliatorių iš karto po intensyvaus naudojimo. Dėl išsikrovimo reiškinio nelaikykite visiškai išsikrovusio akumuliatoriaus paketo, nes tuomet jis gali išsikrauti žemiau kritinio lygio ir negrįžtamai sugesti.
Todėl nenaudojamą akumuliatorių reikia laikyti iš dalies įkrautą (maždaug iki 40 %). Įkraukite akumuliatorių, kol jis visiškai neišsikrovė. Akumuliatorius laikykite 10-30 °C temperatūroje. Laikomas žemesnėje temperatūroje jis greičiau praras talpą.
Akumuliatoriaus įkrovimas aprašytas akumuliatoriaus ir įkroviklio iš SAS+ALL linijos instrukcijose.
Sandėliavimo vieta turi būti neprieinama vaikams.
Jei reikia siųsti prietaisą į techninės priežiūros centrą remontuoti, apsaugokite jį nuo atsitiktinių mechaninių pažeidimų ir išimkite baterijas iš įkroviklio lizdo.

Kaip išardyti akumuliatorių
Norėdami išimti akumuliatorių bloką, paimkite įrenginį už rankenos ir paspauskite atleidimo mygtuką, esantį akumuliatoriaus bloko priekyje. Išstumkite akumuliatorių bloką iš įrenginio rankenos. Norėdami įdėti akumuliatorių bloką, įstumkite akumuliatorių bloką į įrenginio rankeną, tada spauskite žemyn, kol užsifiksuos rankenos fiksatorius.
Įrankio montavimas, keitimas
Sumontavę įrankį, įsitikinkite, kad darbinis įrankis pritvirtintas teisingai: padėkite elektrinį įrankį horizontaliai, pabandykite ištraukti pritvirtintą antgalį. Jei jo negalima išstumti, vadinasi, jis buvo užfiksuotas teisingai.
Įrankio priežiūra
Techninė priežiūra apima įrankio ir jo priedų, t. y. akumuliatoriaus ir įkroviklio, priežiūrą.
Niekada neatlikite prietaiso techninės priežiūros, kai jis yra prijungtas prie maitinimo šaltinio.
Gali būti sunkiai sužalotas arba nutrenktas elektros srovės. Prieš atliekant techninės priežiūros darbus, akumuliatorių reikia ištraukti iš prietaiso lizdo.
Prietaiso techninę priežiūrą sudaro visų jo komponentų, būtinų normaliam veikimui, tinkama švara. Valymui nenaudokite tirpiklių, nes tai gali nepataisomai sugadinti korpusą ir kitas plastikines dalis.
Akumuliatoriaus negalima valyti vandeniu, nes tai gali sukelti vidinį trumpąjį jungimą, dėl kurio jis gali būti negrįžtamai sugadintas.
Prieš kiekvieną paleidimą:
- Patikrinkite, ar variklio ventiliacijos angos neuždengtos ir neužterštos. Jei reikia, atidengti / išvalyti šiek tiek vandeniu sudrėkinta šluoste;

Po kiekvieno naudojimo:
- Atjunkite akumuliatorių, kad išvengtumėte atsitiktinio įjungimo pašaliniams asmenims arba jį tvarkant.

## 10. Pakeičiamos dalys ir priedai

Kad pirkti atsargines dalis ir aksesuarus reikia susisiekti su Dedra Exim servisu. Kontaktiniai duomenys duomenys yra 1 instrukcijos puslapyje.
Atsarginių dalių užsakymo metu prašome pateikti serijos numerį, patalpintą vardinėje lentelėje, o taip pat
aprašyti sugedusią dalį, papildomai pateikiant orientacinį įtaiso pirkimo terminą.
Garantinio laikotarpio galiojimo metu taisymai yra atliekami pagal taisykles pateikiamas garantijos lape. Reklamuojamą produktą prašome pateikti taisymui pirkimo vietoje (pardavėjas įsipareigoja priimti reklamuojamą produktą), nusiųsti į servisą esantį arčiausią gyvenamosios vietos (servisų skaičius www.dedra.pl) arba siųsti į Dedra Exim centrinį servisą. Maloniai prašome pridėti garantinę kortelę. Pasibaigus garantijos laikotarpiui taisymus atlieka centrinis servisas. Pažeistą produktą reikia siųsti į servisą (siuntimo išlaidas padengia vartotojas).

## 11. Savarankiškas defektų pašalinimas

**⚠ DEMESIO Prieš pradedant savarankišką defektų pašalinimą, reikia išjungti prietaisą iš elektros maitinimo.**

| Problema | Priežastis | Sprendimas |
|---|---|---|
| Mašina neveikia | Išsikrovęs arba sugedęs akumuliatorius. | Patikrinkite akumuliatorių, įkraukite. Jei pažeistas, neprijunkite sugedusio akumuliatoriaus. |
| | Lizde nėra įtampos | Patikrinti įtampą lizde. Patikrinti ar nesuveikė saugiklis. |
| | Pažeistas jungiklis | Pakeisti jungiklį į naują - pristatyti prietaisą į servisą. |
| | Variklis neturi galios, sunkiai užsiveda. | Sudėvėti šepečiai Pakeisti į naują - pristatyti prietaisą į servisą. |
| | Yra jaučiamas sudegintos izoliacijos kvapas | Variklis turi būti suremontuotas - pristatyti prietaisą į servisą. |
| Perkaista variklis | Užkimštos ventiliacijos angos | Perpūsti suslėgtu oru. |
| Žemas darbo efektyvumas | Sunaudota darbinė galūnė | Pakeisti darbinį antgalį |

## 12. Prietaiso elementai

Tiesus šlifuoklis - 1 vnt. Raktai - 2 vnt.

## 13. Informacija naudotojams apie sunaudotos įrangos utilizavimą (taikoma naudojant buityje)



Ant gaminių arba pridedamuose dokumentuose nurodytas simbolis rodo, kad sugedusios elektros ar elektroninės įrangos negalima išmesti kartu su buitinėmis atliekomis. Jei norite atsikratyti, pakartotinai panaudoti ar utilizuoti komponentus, teisinga juos nuvežti į specializuotą surinkimo punktą, kur jie bus priimti nemokamai. Informaciją apie naudotos įrangos surinkimo vietas teikia vietos valdžios institucijos, pvz., savo interneto svetainėse.
Teisingas produkto utilizavimas padeda išsaugoti gamtos išteklius ir išvengti neigiamų padarinių žmonių sveikatai ir aplinkai, galinčių atsirasti dėl produkte esančių potencialiai pavojingų medžiagų, mišinių ir sudedamųjų dalių.
Už netinkamą atliekų šalinimą gresia baudos pagal atitinkamus vietos teisės aktus.
ES šalių naudotojai: Jei norite išmesti elektros ar elektroninę įrangą, kreipkitės į artimiausią prekybos vietą arba tiekėją, kuris jums suteiks daugiau informacijos.
šalinimas ne Europos Sąjungos šalyse: Šis simbolis taikomas tik Europos Sąjungos šalims. Jei norite išmesti šį gaminį, kreipkitės į vietos valdžios institucijas arba pardavėją dėl tinkamo šalinimo būdo.

## Garantinis lapas

na

**.....**

Katalogo Nr: …… Partijos numeris: .....

(toliau – Produktas)

Produkto pirkimo data: .....

Pardavėjo antspaudas

Pardavėjo parašas ir data: .....

**Vartotojo pareiškimas:**

Patvirtinu, kad buvau informuotas apie garantijos sąlygas ir taisyklių, išvardytų Naudojimo instrukcijoje ir Garantiniame lape, nepaisymo pasekmes. Šios garantijos sąlygos yra man žinomos, ką patvirtinu savo parašu:

..... .....

data ir vieta vartotojo parašas

**I. Atsakomybė už Produktą:**

1. Garantijos suteikėjas – „DEDRA EXIM“ Sp. z o.o. su būstine adresu: ul. 3 Maja 8, 05-800 Pruškuvas, KRS 0000062517, Varšuvos apylinkės teismas, Valstybinio teismo registro XIV ūkinis skyrius, Mokesčiu mokėtojo kodas 527-020-49-33, Įstatinis kapitalas: 100 980,00 PLN.
2. Šiame garantiniame lape nurodytomis sąlygomis Garantijos suteikėjas suteikia garantiją Produktui iš Garantijos suteikėjo asortimento.
3. Garantijos pagrindu atsakomybė yra priimama tik už defektus, esančius Produkte jo išdavimo Vartotojui metu.
4. Garantijos pagrindu Vartotojas gauna teisę nemokamai suremontuoti Produktą, jei defektas buvo aptiktas garantijos galiojimo metu. Apie Produkto remonto būdą (remonto atlikimo metodą) sprendžia Garantijos suteikėjas. Jei Garantijos suteikėjas nuspręstų, kad remontas yra neįmanomas, Garantijos suteikėjas pasilieka sau teisę pakeisti elementą su defektu arba visą Produktą kitu, veikiančiu teisingai, sumažinti Produkto kainą arba anuliuotu sutartį.
5. Vartotojo, kuris pagal 1964 m. balandžio 23 d. Civilinį kodeksą nėra laikomas vartotoju, atveju Garantijos suteikėjo atsakomybė dėl kompensacijos, susijusi su šia garantija ir (arba) jos sudarymu ir vykdymu, nepriklausomai nuo formos, yra apribota iki maksimaliai Produkto su defektu vertės.

**II. Garantijos laikotarpis**

| **Produkto elementai, kuriems veikia garantija** | Garantinės apsaugos trukmė |
|---|---|
| Produktas | 36 mėnesiai, skaičiuojant nuo Produkto pirkimo datos, nurodytos šiame Garantiniame lape |

**III. Naudojimosi garantija sąlygos**

1. Vartotojas privalo patiekti užpildytą Produkto Garantinį lapą ir Produkto pirkimą patvirtinantį dokumentą (pvz. kasos čekis, sąskaita-faktūra ir pan.). Tam, kad pretenzijos nagrinėjimo procesas vyktų sklandžiai, rekomenduojama, kad Vartotojas kartu su Produktu perduotų visus elementus, nurodytus „Komplektacijos sąraše“, esančiame Naudojimo instrukcijoje.
2. Vartotojas privalo laikytis Naudojimo instrukcijoje ir Garantiniame lape nurodytų rekomendacijų..
3. Garantija galioja tik Lenkijos Respublikos ir ES teritorijoje.
4. Garantija neapima Produkto defektų, atsiradusių dėl to, kad:
a. Vartotojas nesilaikė sąlygų, nurodytų Naudojimo instrukcijoje, ypač susijusių su teisingu naudojimu, priežiūra ir valymu;
b. Vartotojas naudojo priežiūros ar valymo priemones, neatitinkančias sąlygas nurodytas Naudojimo instrukcijoje;
c. Vartotojas netinkamai sandėliavo ir transportavo Produktą;
d. Vartotojas savarankiškai keitė ir (arba) modifikavo Produktą, negavęs Garantijos suteikėjo sutikimo;
e. Vartotojas naudojo Produkte eksploatacines medžiagas, neatitinkančias Naudojimo instrukcijos sąlygų
5. Vartotojas, kuris pagal 1964 m. balandžio 23 d. Civilinį kodeksą nėra laikomas vartotoju, praranda garantiją Produktui, jei:
- Vartotojas pašalino, pakeitė arba sugadino serijos numerius, datas ir informacines lenteles;
- Vartotojas pažeidė plombas arba ant jų matosi Vartotojo veiksmų pėdsakai.
6. Dėmesio! Veiksmus, susijusius su kasdieniu Produkto aptarnavimu, nurodytu pvz. Naudojimo instrukcijoje, Vartotojas atlieka pats ir savo sąskaita.

**IV. Pretenzijos pateikimo procedūra:**

1.Pastebėjus, kad Produktas veikia neteisingai, prieš pateikiant pretenziją, reikia įsitikinti, kad visi veiksmai, aprašyti Naudojimo instrukcijoje, buvo atlikti teisingai.
2. Pretenziją rekomenduojama pateikti nedelsiant, geriausiai per 7 dienas nuo Produkto defekto aptikimo. Vartotojas, kuris pagal 1964 m. balandžio 23 d. Civilinį kodeksą nėra laikomas vartotoju, praranda garantiją Produktui, jei nepateikia pretenzijos per 7 dienas.
3. Pretenziją galima pateikti pvz. Produkto pirkimo punkte, garantiniame servise arba raštu adresu: „DEDRA EXIM“ Sp. z o. o., ul. 3 Maja 8, 05-800 Pruškuvas.
4. Vartotojas gali pateikti pretenziją, pasinaudodamas blanku, kuris yra internetinėje svetainėje: www.dedra.pl (Pretenzijos garantiniame laikotarpyje pateikimo forma).
5. Garantinių servisų atskirose šalyse adresai yra nurodyti svetainėje: www.dedra.pl. Jei konkrečioje šalyje nebūtų garantinio serviso, pretenzijas dėl garantijos rekomenduojama siųsti adresu: „DEDRA EXIM“ Sp. z o. o., ul. 3 Maja 8, 05-800 Pruškuvas, Lenkija.
6. Mąjąc Dėl Vartotojo saugumo draudžiama naudoti Produktą su defektais.
7. Dėmesio!!! Produkto su defektais naudojimas kelia pavojų Vartotojo sveikatai ir gyvybei.
8. Veiksmai, susiję su garantija, bus atlikti per 14 darbo dienų skaičiuojant nuo Produkto, dėl kurio yra pateikiama pretenzija, pristatymo dienos.
9. Prieš pristatant Produktą, dėl kurio yra pateikiama pretenzija, rekomenduojama jį nuvalyti. Produktą, dėl kurio yra pateikiama pretenzija, reikia kruopščiai supakuoti, kad jis būtų apsaugotas nuo pažeidimų transporto metu – rekomenduojama pristatyti produktą originalioje pakuotėje.
10. Garantijos laikotarpis yra pratęsiamas tiek, kiek Vartotojas negalėjo juo naudotis dėl garantijos apimto defekto.
Gwarancja Ši garantija neriboja, neišskiria bei nesustabdo Vartotojo teisių dėl parduotos prekės neatitikimo arba prekės defekto.

Vadovaudamiesi 2016 m. balandžio 27 d. Europos Parlamento ir Tarybos reglamento (ES) 2016/679 dėl fizinių asmenų apsaugos tvarkant asmens duomenis ir dėl laisvo tokių duomenų judėjimo ir kuriuo panaikinama Direktyva 95/46/EB 13 straipsnio 1 ir 2 dalimis, informuojame, kad

1. Formoje pateiktų jūsų asmens duomenų valdytojas yra DEDRA-EXIM sp. z o.o., kurios registruota buveinė yra Pruszkowe, 3 Maja g. 8, 05-800 Pruszkow (toliau: "Administratorius").
2. Jūsų duomenys bus tvarkomi tik siekiant atlikti prietaiso garantijos procedūrą pagal Bendrojo duomenų apsaugos reglamento 6 straipsnio 1 dalies b punktą (toliau: „BDAR“) Duomenys teikiami savanoriškai, tačiau jie būtini garantijos procedūrai
3. Jūsų duomenys bus tvarkomi garantijos procedūros vykdymo nagrinėjimo laikotarpiu ir archyvavimo tikslais, jei prireiktų apsiginti nuo galimų pretenzijų Administratoriui, bet ne ilgiau nei iki tol, kol joms įvyks senaties terminas.
4. Jūsų duomenys gali būti atskleisti tik tiems subjektams, kurie tvarko duomenis duomenų administratoriaus vardu pagal rašytinę asmens duomenų tvarkymo pavedimo sutartį, teikiančią: technines paslaugas, hosting'o ar interneto svetainės priežiūros paslaugas, IT paslaugas, kurjerių paslaugas. Administratoriaus tiekėjai privalo užtikrinti duomenų saugumą ir laikytis galiojančių teisės aktų reikalavimų, susijusių su asmens duomenų apsauga, ir negali naudoti patikėtų asmens duomenų kitais nei sutartyje su Administratoriumi nurodytais tikslais.
5. Jūsų duomenys nebus tvarkomi automatizuotomis priemonėmis, įskaitant profiliavimą, ir nebus perduodami trečiajai šaliai / tarptautinei organizacijai.
6. Bet kuriuo metu turite teisę susipažinti su savo duomenų turiniu ir teisę ištaisyti, ištrinti, apriboti duomenų tvarkymą, teisę į duomenų perkeliamumą, teisę prieštarauti bet kuriuo metu.
7. Visais klausimais, susijusiais su administratoriaus atliekamu jūsų asmens duomenų tvarkymu, galite kreiptis šiuo el. pašto adresu:daneosobowe@dedra.pl.;
8. Turite teisę pateikti skundą tinkamai duomenų apsaugos institucijai;

## LV Satura rādītājs


1. Fotogrāfijas un zīmējumi
2. ierīces apraksts
3. Paredzētais ierīces lietojums
4. Lietošanas ierobežojumi
5. Tehniskie dati
6. Sagatavošana darbam
7. Ierīces ieslēgšana
8. ierīces darbība
9. kārtējā apkope
10. Rezerves daļas un piederumi
11. Patstāvīga problēmu novēršana
12. Ierīces salikšana
13. Informācija lietotājiem par elektrisko un elektronisko iekārtu izņēmšanu


Atbilstības deklarācija ir pievienota rokasgrāmatai kā atsevišķs dokuments. Ja nav atbilstības deklarācijas, lūdzu, sazinieties ar Dedra Exim Sp. z o.o..
Vispārīgie drošības nosacījumi ir pievienoti rokasgrāmatai kā atsevišķa brošūra.

**BRĪDINĀJUMS. Izlasiet visus brīdinājumus, kas apzīmēti ar simbolu, un visas instrukcijas..**

Šādu brīdinājumu un drošības norādījumu neievērošana var izraisīt elektriskās strāvas triecienu, ugunsgrēku vai nopietnus ievainojumus.

**UZMANĪBU** **Saglabājiet visus brīdinājumus un norādījumus turpmākai lietošanai.**

**Ier SAS+ALL līnijas ierīce tika projektēta darbam tikai ar lādēšanas adapteriem un akumulatoriem no līnijas SAS+ALL.**

Akumulators Li-Ion un lādēšanas adapters nav ierīces komplektā, jābūt iegādāti atsevišķi. Citu, nekā ierīcei paredzēti, akumulatoru un lādēšanas adapteru lietošana izraisīs garantijas tiesību pazaudēšanu.

## 2. Ierīces apraksts (A attēls)

1) detaļu turētāja fiksācijas uzgrieznis, 2) detaļu turētājs, 3) pārnesumkārbas korpuss, 4) slēdzis, 5) galvenais rokturis, 6) ātruma regulators, 7) Akumulatora ligzda.

## 3. Ierīces mērķis

Taisno slīpmašīnu izmanto metāla, koka, plastmasas un līdzīgu materiālu slīpēšanai. To izmanto darbam grūti pieejamās vietās.
Atkarībā no veicamās operācijas apstrādājamās detaļas nominālo ātrumu var regulēt no 7000 līdz 26 000 apgr./min.
Mašīnu atļauts izmantot renovācijas un celtniecības darbos, remontdarbnīcās, amatieru darbos, ievērojot lietošanas instrukcijā ietvertos lietošanas nosacījumus un pieļaujamos darba apstākļus.

## 4. Lietošanas ierobežojumi

**UZMANĪBU** **Ierīci drīkst lietot tikai saskaņā ar šādiem "Atļautajiem ekspluatācijas nosacījumiem".**

Ierīci nedrīkst izmantot keramikas flīžu griešanai, lielu tērauda detaļu griešanai, darbiem, kam nepieciešama nepārtraukta dzesēšana ar ūdeni, urbšanai betonā un dabīgā akmenī.

Neatļautas izmaiņas mehāniskajā un elektriskajā konstrukcijā, jebkādas modifikācijas, apkopes darbības, kas nav aprakstītas lietošanas instrukcijā, tiks uzskatītas par nelikumīgām, kā rezultātā nekavējoties tiks zaudētas garantijas tiesības un atbilstības deklarācija zaudēs spēku.

**⚠UZMANĪBU** **Ja ierīce tiek izmantota nepareizi vai neatbilstoši lietošanas instrukcijai, garantijas tiesības tiek nekavējoties zaudētas.**

Pieļaujami darba apstākļi
S1 – pastāvīgs darbs un cits.
Akumulatoru lādēšanas temperatūras diapazons 10-30°C. Nepieļaut temperatūras virs 40°C ietekmi.

## 5. Tehniskie dati

| | |
|---|---|
| Ierīces modelis | DED7165 |
| Darba spriegums [V] | 18 V d.c. |
| Akumulatora tips | Li-Ion |
| Maks. rotācijas ātrums n0 [min-1] | 10 000 – 26 000 |
| Darba uzgaļa stiprināšanas veids | 6 |
| Trokšņa līmenis: | |
| Skaņas jaudas līmenis Lwa [dB(A)] | 79 |
| Skaņas spiediena līmenis LPA [dB(A)] | 90 |
| Mērījuma nedrošums Kpa [dB(A)] | 3 |
| Mērījuma nedrošums Kwa [dB(A)] | 3 |
| Vibrācijas līmenis uz roktura ah,w [m/s2] | 2,75 |
| Mērījuma nedrošums K [m/s2] | 1,5 |

**Informācija par vibrāciju un troksni**

Kombinētā vibrācijas vērtība ah un mērījumu nenoteiktība tika noteikta saskaņā ar EN 60745-1 un ir norādīta tabulā.
Trokšņa emisijas tika noteiktas saskaņā ar EN 60745-2-23, vērtības ir norādītas tabulā.

**⚠UZMANĪBU** **Troksnis var izraisīt dzirdes bojājumus, darba laikā vienmēr jālieto dzirdes aizsardzība!**

Deklarētā kopējā vibrācijas vērtība ir izmērīta saskaņā ar standarta testa metodi, un to var izmantot, lai salīdzinātu vienu iekārtu ar citu. Norādīto vibrācijas līmeni var izmantot arī vibrācijas iedarbības sākotnējam novērtējumam.
Vibrācijas līmenis iekārtas faktiskās lietošanas laikā var atšķirties no deklarētajām vērtībām atkarībā no darba rīku lietošanas, jo īpaši no apstrādājamās detaļas veida un nepieciešamības noteikt pasākumus operatora aizsardzībai. Lai precīzi novērtētu ekspozīcijas faktiskos lietošanas apstākļos, jāņem vērā visas darba cikla daļas, tostarp periodi, kad mašīna ir izslēgta vai kad tā ir ieslēgta, bet netiek izmantota darbam.

## 6. Sagatavošanās darbam

Ierīce ir SAS+ALL līnijas daļa, tāpēc, lai to lietotu, nepieciešama ir pilna komplekta salikšana, kas sastāv no ierīces, akumulatora un lādēšanas adaptera. Citu akumulatoru un lādēšanas adapteru lietošana ir aizliegta.
Visu šajā sadaļā aprakstītu apkopes darbību veikt tikai, kad ierīce ir atslēgta no baterijas.

**⚠UZMANĪBU** **Visas turpmāk aprakstītās darbības jāveic, kad kontaktdakša ir izņemta no kontaktligzdas!**

**Darba uzgaļa ievietošana**

- sagatavojiet divus uzgriežņus - vienu, lai bloķētu vārpstu, un otru, lai atskrūvētu skavas uzgriezni (uzgriežņi ir pievienoti mašīnai).
- nobloķējiet vārpstu un pēc tam atskrūvējiet fiksācijas uzgriezni (B attēls).
- ievietojiet vajadzīgo darba uzgali turētājā (C attēls).
- pievelciet fiksācijas uzgriezni
- pārbaudiet, vai darba bits ir pareizi samontēts, vai tam nav vaļsvara un vai tas neizslīd pats no sevis.

**Darba bitu turētāja nomaiņa**

- sagatavojiet divus uzgriežņus, vienu, lai bloķētu vārpstu, un otru, lai atskrūvētu turētāja uzgriezni (uzgriežņi ir pievienoti mašīnai).
- bloķējiet vārpstu un pēc tam atskrūvējiet fiksācijas uzgriezni (B attēls).
- noņemiet uzstādīto darba bitu turētāju
- iebīdiet vārpstas atverē turētāju ar pareizo diametru, kas atbilst darba uzgaļa diametram (D attēls).
- Ievietojiet un pievelciet saspiežamo uzgriezni.

**Apstrādājamo detaļu uzstādīšana uz statņa (pulēšanas uzgaļi, griešanas diski, slīpēšanas diski, slīpēšanas lentes - nav iekļauti slīpmašīnas komplektā).**

- Sagatavojiet divus uzgriežņus - vienu, lai bloķētu vārpstu, un otru, lai atskrūvētu skavas uzgriezni (uzgriežņi ir pievienoti mašīnai).
- bloķējiet vārpstu, pēc tam atskrūvējiet skavas uzgriezni (B attēls).
- ievietojiet 3,2 mm kāta turētāju 6 mm turētājā, kas uzstādīts uz mašīnas.
- pulēšanas uzgaļiem vajadzīgo pulēšanas uzgalīti uzskrūvējiet uz skrūves serdeņa galā.
- slīpēšanas diskiem atskrūvējiet skrūvi uz statņa gala, slīpējiet disku starp divām paplāksnēm un pievelciet skrūvi uz statņa.
- abrazīviem ruļļiem atskrūvējiet skrūvi uz serdeņa gala, ievietojiet rulli un pievelciet ar skrūvi uz serdeņa.
- pievelciet fiksācijas uzgriezni

**Ātruma regulēšana**

Vārpstas apgriezienu skaitu pēc vajadzības var regulēt no 7000 līdz 26 000 apgr./min. Ātruma regulēšanai tiek izmantota vadības poga, kas atrodas mašīnas korpusa augšpusē.

**Vispārīgi ātruma izvēles noteikumi:**

- liels ātrums griešanai, slīpēšanai, slīpēšanai, rievu frēzēšanai kokā, slīpēšanai un pulēšanai kokā vai metālā.
- zems ātrums plastmasas vai citu materiālu ar zemu kušanas temperatūru apstrādei.
- zems ātrums urbšanai kokā, lai izvairītos no darba uzgaļa pārkaršanas.
- ļoti mazs ātrums pulēšanai un tīrīšanai ar stiepļu birstēm, lai izvairītos no birstes bojājumiem (saru noplūkšanas).
- zems ātrums, urbjot vai frēzējot krāsainos metālus. Lai izvairītos no apstrādājamās detaļas gala un malu pārkaršanas, papildus var izmantot eļļu vai smērvielu.

**Aptuvenais ātrums pie dažādiem iestatījumiem**

| Iestatīšana | Ātrums [apgr./min] |
|---|---|
| 1 | 10 000 |
| 2 | 13 500 |
| 3 | 17 000 |
| 4 | 20 500 |
| 5 | 23 000 |
| 6 | 26 000 |

Strādājot neizmantojiet pārmērīgu spiedienu, jo tas neuzlabos darba rezultātus. Izvēlieties darba padomus, lai darbs būtu efektīvs un rezultāts atbilstu gaidītajam.

## 7. Ierīces ieslēgšana

Ierīces ieslēgšanas/izslēgšanas slēdzis atrodas galvenajā rokturī. (A, 4. attēls).
Lai ieslēgtu ierīci, nospiediet slēdža pogu. Ierīce darbosies, līdz poga tiks atlaista.

## 8. Ierīces lietošana

**⚠UZMANĪBU** **Turiet ierīci par plastmasas rokturiem!**

**Vispārīga informācija**

Uzturiet ventilācijas atveres tīras, lai novērstu motora pārkaršanu.

**⚠UZMANĪBU** **Pirms katras lietošanas reizes pārbaudiet, vai instruments ir pareizi ievietots instrumentu turētājā. Instrumentam jābūt stingri fiksētam instrumentu turētājā.**

Pārliecinieties, ka:
- darbarīks un ātrums ir pareizi pielāgoti paredzētajam lietojumam. Pielāgojot instrumentu un ātrumu plānotajam uzdevumam un apstrādei, darbu var veikt ātrāk un efektīvāk.
- Vienmēr turiet instrumentu tālāk no sejas. Vārpsta sasniedz maksimālo apgriezienu. 26 000 apgr./min, un, ja darba uzgalis ir bojāts, var notikt spēcīga izmešana, kas var izraisīt traumas.
- Pirms darbarīka lietošanas iepazīstieties ar to, pārzinot tā svaru un smaguma centru. Izmantojiet materiāla atkritumus, lai nedaudz praktizētos un uzzinātu, kā šis rīks reaģē ar dažādiem ātruma iestatījumiem.
- Veicot uzdevumus, kas prasa precizitāti, piemēram, gravēšanu, pulēšanu vai slīpēšanu, instrumentu var turēt kā pildspalvu, pateicoties tā konturētajai formai.

Griešana:
- Izmantojiet tikai nebojātus, nebojātus griešanas diskus. Izliektie, strupi vai citādi bojāti griešanas diski var salūzt.
- Nekad neizmantojiet griešanas disku pulēšanai vai slīpēšanai!
- Strādājot pārvietojieties mēreni un pārliecinieties, ka griešanas disks neaizķeras.
- Griežiet tikai ar priekšējo malu, griešanas laikā disku neskrūtiniet.
- Vienmēr pārvietojiet griešanas disku caur apstrādājamo detaļu pretējā virzienā diska rotācijai.

Slīpēšana:
- Lai pagarinātu slīpēšanas disku un abrazīvo siksnu kalpošanas laiku, slīpēšanas laikā uzturiet nemainīgu spiedienu.
- Apstrādes laikā veiciet vairākus piegājienus pa virsmu.

frēzēšana:
- Frēzējiet ar vienmērīgu kustību uz priekšu, lai novērstu frēzes pārkaršanu.

Pulēšana:
- Pulējot apstrādājamo detaļu, vadiet instrumentu bez pārmērīga spiediena.

Nerūsējošā tērauda suku izmantošana
- Pulējot apstrādājamo detaļu, vadiet instrumentu bez pārmērīga spiediena.
- Pulējot vai tīrot ar tērauda stiepļu suku, izvēlieties zemāko ātruma līmeni 1, lai novērstu sukas un materiāla bojājumus.

Darba režīms: Griešana
Materiālu, piemēram, koka, plastmasas, alumīnija, misiņa vai metāla, kā arī izvirzītu naglu vai skrūvju griešanai un apgriešanai pēc garuma:
- izmantot griešanas diskus
Darba režīms: slīpēšana
Koka, metāla vai tērauda slīpēšanai:
- izmantot abrazīvās jostas
- vai abrazīvie diski
Akmens vai keramikas pulēšanai:
- izmantot alumīnija oksīda slīpēšanas galviņas
Stikla flīžu vai cietu, trauslu materiālu, piemēram, keramikas, slīpēšanai vai atdalīšanai:
- izmantot slīpēšanas akmeni
Darba režīms: Frēzēšana
Rievju frēzēšanai, frēzēšanas veidņu, caurumu vai caurumu frēzēšanai kokā vai plastmasā:
- izmantot rievu griezēju ar pozicionēšanas rokturi.
Materiālu griešanai vai rievu izgriešanai, piemēram, juvelierizstrādājumu apstrādei:
- izmantot maršrutētāju ar lodveida galvu
Darba režīms: Gravēšana
Gravēšanai tādos materiālos kā metāls, plastmasa, stikls, keramika, koks vai āda:
- izmantot dimanta gravēšanas uzgaļus un elastīgu rullīti
Darba režīms: pulēšana
Plastmasas vai dārgmetālu, piemēram, zelta un sudraba, pulēšanai:
- izmantot pulēšanas piederumus
Darba režīms: rūsas noņemšana (piemēram, rūsas noņemšana no bojātām vietām automobiļu nozarē):

- izmantot nerūsējošā tērauda suku
Darba režīms: Urbšana
3 mm vai 2 mm caurumu urbšanai metālā, kokā vai plastmasā:
- izmantot HSS virpošanas urbjus

**⚠ UZMANĪBU** **Gadījumā, kad akumulatora temperatūra pārsniegs 40°C, darbs jābūt pārtraukts līdz akumulatora atdzesēšanai.**

**⚠ UZMANĪBU** **Strādājot ar ierīci, obligāti ievērojiet visus drošības noteikumus un norādījumus, aprakstītus drošības noteikumos.**

## 9. Pastāvīgā apkope

Regulāri tīriet visu elektroinstrumentu, īpašu uzmanību pievēršot elektroinstrumenta ventilācijas atveru tīrīšanai.
Izvairieties no akumulatora uzlādes uzreiz pēc intensīvas lietošanas. Izlādes fenomena dēļ neuzglabājiet pilnībā izlādētu akumulatora bloku, jo tad tas var izlādēties zem kritiskā līmeņa un neatgriezeniski sabojāties.
Tāpēc, ja akumulatoru neizmantojat, tas jāuzglabā daļēji uzlādēts (līdz aptuveni 40 %). Uzlādējiet akumulatoru pirms tā pilnīgas izlādes. Akumulatorus uzglabājiet 10-30 °C temperatūrā. Uzglabāts zemā temperatūrā, tas ātrāk zaudēs jaudu.
Akumulatora uzlāde ir aprakstīta SAS+ALL līnijas akumulatora un lādētāja lietošanas instrukcijā.
Uzglabāšanas vietai jābūt bērniem nepieejamai.
Ja nepieciešams nosūtīt ierīci uz servisa centru remontam, pasargājiet to no nejaušiem mehāniskiem bojājumiem un izņemiet akumulatorus no lādētāja kontaktligzdas.
Kā izjaukt akumulatoru
Lai noņemtu akumulatoru bloku, satveriet ierīci par rokturi un pēc tam nospiediet atbrīvošanas pogu akumulatora priekšpusē. Izvelciet akumulatoru bloku no ierīces roktura. Lai uzstādītu akumulatora bloku, iebīdiet akumulatora bloku ierīces rokturī un pēc tam nospiediet uz leju, līdz roktura fiksators iesprūst.
Instrumenta uzstādīšana, nomaiņa
Pēc instrumenta nostiprināšanas pārliecinieties, vai darba rīks ir pareizi nostiprināts: nolieciet elektroinstrumentu horizontāli, mēģiniet izstiept nostiprināto bitīti. Ja to nevar izstumt, tas ir fiksēts pareizi.
Instrumenta apkope
Uzturēšana ietver darbarīka un tā piederumu, t. i., akumulatora un lādētāja, apkopi.
Nekad neveiciet ierīces apkopi, kamēr tā ir pieslēgta strāvas avotam.
Var rasties nopietnas traumas vai elektriskās strāvas trieciens. Pirms apkopes darbu veikšanas akumulators jāizņem no ierīces kontaktligzdas.
Ierīces apkope ietver visu tās sastāvdaļu, kas nepieciešamas normālai darbībai, uzturēšanu tīrā stāvoklī. Tīrīšanai neizmantojiet šķīdinātājus, jo tas var radīt neatgriezeniskus korpusa un citu plastmasas detaļu bojājumus.
Akumulatoru nedrīkst tīrīt ar ūdeni, jo tas var izraisīt iekšējo īssavienojumu, kas var radīt neatgriezeniskus bojājumus.
Pirms katras palaišanas:
- Pārbaudiet, vai motora ventilācijas atveres nav aizsprostotas vai netīras. Ja nepieciešams, atsegt/notīrīt ar drānu, kas nedaudz samitrināta ar ūdeni;
pēc katras lietošanas:
- Atvienojiet akumulatoru, lai izvairītos no nejaušas aktivizēšanas, ko varētu izraisīt apkārtējie cilvēki vai pārvietošanas laikā.

## 11. Rezerves daļas un piederumi

Lai iegādātos rezerves daļas un piederumus, sazinieties ar Dedra Exim Service. Kontaktinformācija atrodama rokasgrāmatas 1. lappusē.
Pasūtot rezerves daļas, lūdzu, norādiet sērijas numuru uz plāksnītes un detaļas numuru no montāžas rasējuma.
Garantijas laikā remonts tiek veikts saskaņā ar garantijas kartes noteikumiem. Lūdzu, nododiet reklamēto preci remontam pirkuma vietā (pārdevējam ir pienākums pieņemt reklamēto preci), nosūtiet to uz jūsu dzīvesvietai tuvāko servisa centru (servisa centru saraksts atrodams www.dedra.pl) vai nosūtiet to uz Dedra Exim centrālo servisa centru. Lūdzu, pievienojiet aizpildītu garantijas karti. Pēc garantijas termiņa beigām remontu veic centrālais dienests. Nosūtiet bojāto izstrādājumu uz servisa centru (transportēšanas izmaksas sedz lietotājs).

## 12. Patstāvīga problēmu novēršana

**⚠ POZOR** **Pirms traucējumu novēršanas atvienojiet ierīci no strāvas padeves.**

| Problēma | Cēlonis | Risinājums |
|---|---|---|
| Mašīna nedarbojas | Izlādējies vai bojāts akumulators. | Pārbaudiet akumulatoru, uzlādējiet. Ja bojāts akumulators, nepievienojiet bojātu akumulatoru. |
| Mašīna nedarbojas | Kontaktligzdā nav sprieguma | Pārbaudiet kontaktligzdas spriegumu. Pārbaudiet, vai nav izslēgts drošinātājs. |
| Mašīna nedarbojas | Slēdzis ir bojāts | Nomainiet slēdzi pret jaunu - nododiet ierīci apkopei. |
| Mašīna nedarbojas | Dzinējam nav jaudas, tas ieslēdzas ar grūtībām | Nodilušas birstes. Nomainiet ar jauniem - nododiet ierīci apkopei. |
| Mašīna nedarbojas | Izdegušas izolācijas smaka | Motoram nepieciešama apkope - skatiet apkopi. |
| Motors pārkarst | Aizsprostotas ventilācijas atveres | Izpūtiet ar saspiestu gaisu. |
| Darbības efektivitāte ir zema | Nodilusi darba sprausla | Nomainiet sprauslu pret jaunu. |

## 13. Vienības pabeigšana

Taisnā slīpmašīna - 1 gab. Atslēgas - 2 gab.

## 14. Informācija lietotājiem par elektrisko un elektronisko iekārtu iznīcināšanu (attiecas uz mājsaimniecībām)

Simbols, kas redzams uz izstrādājumiem vai pievienotajā dokumentācijā, norāda, ka bojātas elektriskās vai elektroniskās iekārtas nedrīkst izmest kopā ar sadzīves atkritumiem. Ja vēlaties atbrīvoties no sastāvdaļām, atkārtoti izmantot vai reģenerēt, pareizi ir nogādāt tās specializētā savākšanas punktā, kur tās tiks pieņemtas bez maksas. Informāciju par lietotu iekārtu savākšanas punktu atrašanās vietu sniedz vietējās iestādes, piemēram, savās tīmekļa vietnēs.
Pareiza produkta utilizācija palīdz saglabāt dabas resursus un izvairīties no negatīvas ietekmes uz cilvēku veselību un vidi, kas var rasties produkta sastāvā esošo potenciāli bīstamo vielu, maisījumu un sastāvdaļu dēļ.
Par nepareizu atkritumu apglabāšanu draud sodi saskaņā ar attiecīgajiem vietējiem noteikumiem.
Lietotāji ES valstīs: Ja nepieciešams atbrīvoties no elektriskām vai elektroniskām iekārtām, sazinieties ar tuvāko tirdzniecības vietu vai savu piegādātāju, kas jums sniegs papildu informāciju.
apglabāšana valstīs ārpus Eiropas Savienības: Šis simbols attiecas tikai uz Eiropas Savienības valstīm. Ja vēlaties šo izstrādājumu izmest, sazinieties ar vietējām iestādēm vai izplatītāju, lai noskaidrotu pareizo utilizācijas metodi.

## Garantijas talons

**uz**

**……..**

Kataloga Nr: …….. Partijas numurs:.....

(turpmāk saukts **Produkts**)

Produkta iegādes datums: .....

Pārdevēja zīmogs

Datums un pārdevēja paraksts: .....

**Lietotāja apliecinājums:**

Ar šo apliecinu, ka saņēmu informāciju par garantijas nosacījumiem, kā arī par Lietošanas instrukcijas un Garantijas talona norādījumu neievērošanas sekām. Garantijas nosacījumi ir man zināmi, ko apliecinu ar savu rokraksta parakstu:

..... .....

datums un vieta Lietotāja paraksts

**I. Atbildība par Produktu**

1. 3 Maja 8, 05-800 Pruszków, Polija, reģistrācijas numurs KRS 0000062517, Varšavas Rajona Tiesa Varšavā, Valsts tiesas reģistra XIV. Saimnieciskā nodaļa, NMR kods (NIP) 527-020-49-33, Pamatkapitāls: 100 980,00 PLN.
2. Saskaņā ar noteikumiem, minētiem šajā Garantijas talonā, Garants piešķir garantiju Produktam, kuru izplata Garants.
3. Garantijas atbildība apņem tikai defektus, izraisītu pēc iemesliem, esošiem Produkta Lietotājam nodošanas laikā.
4. Sakarā ar garantiju Lietotājam ir tiesības prasīt bezmaksas uzlabot Produktu, ja defekts tiks konstatēts garantijas laikā. Produkta uzlabošanas veids (remonta izdarīšanas metode) ir atkarīgs no Garanta uzskata. Gadījumā, kad Garants konstatēs, ka remonts nav iespējams, Garantam ir tiesības mainīt bojātu elementu vai visu Produktu uz brīvu no defektiem, samazināt Produkta cenu vai atteikties no līguma.
5. Attiecībā uz Lietotājam, kas nav patērētājs 1964. gada 23. aprīļa Likuma "Civillikums" izpratnē, Garanta kompensācijas atbildība par zaudējumiem, savienotiem ar garantiju un/vai sakarā ar noslēgšanu un izpildīšanu, neatkarīgi no tiesiskām attiecībām, ir ierobežota tikai līdz nekvalitatīva Produkta vērtībai.

**II. Garantijas laiks**

| **Produkta elementi, apņemti ar garantiju** | **Garantijas aizsardzības laiks** |
|---|---|
| Produkts | 36 mēneši, skaitot no Produkta iegādes datuma norādīta Garantijas talonā |

**III. Garantijas lietošanas nosacījumi**

1. Aizpildīts Lietotāja Produkta Garantijas talons ar Lietotāja dokumentu, apliecinošu Produkta iegādi, piem. kases kvīts, faktūrrēķins utt. Efektīvas reklamācijas realizācijai ieteicams, lai Lietotājs nodotu kopā ar reklamētu Produktu visus elementus, minētus Produkta "Komplektācija" Lietošanas instrukcijas daļā.
2. Lietošanas Instrukcijas un Garantijas talona norādījumu ievērošana.
3. Garantija ir derīga tikai Polijas Republikas un ES teritorijā.
4. Garantija neapņem Produkta defektus, ierosinātus, starp citiem, sekojošos gadījumos:
a. Lietotājs neievēro Lietošanas instrukcijas noteikumus, sevišķi pareizas ekspluatācijas, konservācijas un tīrīšanas jomā;
b. Lietotājs lieto tīrīšanas vai konservācijas līdzekļus, kas neatbilst Lietošanas Instrukcijas norādījumiem;
c. Lietotājs neattiecīgi glabā un transportē Produktu;
d. Lietotājs patstāvīgi izdara Produkta izmaiņas un/var pārveidojumus, bez saskaņošanas ar Garantu;
e. Lietotājs lieto Produktā ekspluatācijas materiālus, kas neatbilst Lietošanas Instrukcijas norādījumiem.
5. Lietotājs, kas nav patērētājs 1964. gada 23. aprīļa Likuma "Civillikums" izpratnē, zaudē garantijas tiesības attiecībā uz Produktam, kurā, Lietotāja darbības rezultātā:

- tika likvidēti, mainīti vai bojāti sērijas numuri, datu apzīmējumi vai nominālas tabuliņas;
- tika bojātas vai mainītas plombas.
6. Uzmanību! Darbību, savienotu ar Produkta ikdienas apkalpošanu, ja izriet no Lietošanas instrukcijas, Lietotājs veic patstāvīgi un pēc savām izmaksām.

**IV. Reklamācijas procedūra**

1. Produkta nepareizas darbības konstatēšanas gadījumā, pirms reklamācijas paziņošanas, Lietotājam ir pienākums pārbaudīt, vai visa darbība, tostarp aprakstīta Lietošanas instrukcija, tika pareizi veikta.
2. Reklamācijas paziņojumu ieteicams sniegt nekavējoties, vislabāk 7 dienu laikā no Produkta defekta konstatēšanas dienas. Lietotājs, kas nav patērētājs 1964. gada 23. aprīļa Likuma "Civillikums" izpratnē, zaudē garantijas tiesības attiecībā uz Produktam, ja nesniegs reklamācijas paziņojumu 7 dienu laikā.
3. Reklamācijas paziņojums var būt sniegts, starp citiem, Produkta iegādes vietā, garantijas servisā vai rakstiski uz adresi: DEDRA EXIM sp. z o.o., ul. 3 Maja 8, 05-800 Pruszków, Polija.
4. Lietotājs var arī sniegt reklamācijas paziņojumu, izmantojot formulāru, pieejamu mājaslapā www.dedra.pl. („Reklamācijas paziņošanas formulārs garantijas ietvaros").
5. Servisu adreses atsevišķām valstīm atrodas mājaslapā www.dedra.pl. Gadījumā, kad attiecīgajā valstī nav garantijas servisa, reklamācijas paziņojumi jābūt sniegti uz adresi: DEDRA EXIM sp. z o.o., ul. 3 Maja 8, 05-800 Pruszków (Polija).
6. Ņemot vērā Lietotāja drošību, bojāta Produkta lietošana ir aizliegta.
7. Uzmanību!!! Bojāta Produkta lietošana ir bīstama Lietotāja veselībai un dzīvei.
8. Garantijas pienākums tiks izpildīts 14 darba dienu laikā, skaitot no dienas, kad Lietotājs piegādās bojātu Produktu
9. Pirms bojāta Produkta nodošanas reklamācijai ieteicam to notīrīt. Rekomendējam rūpīgi pasargāt reklamētu Produktu no bojājumiem transportēšanas laikā (ieteicama Produkta piegāde oriģinālā iepakojumā).
10. Garantijas laiks tiek pagarināts uz laiku, kurā, sakarā ar Produkta defektu,, apņemtu ar garantiju, Lietotājs nevarēja to lietot. Garantija neizslēdz, neierobežo un neaptur Lietotāja tiesību, kas izriet no atbildības par pārdota produkta neatbilstību likumam.
Saskaņā ar Eiropas Parlamenta un Padomes 2016. gada 27. aprīļa Regulas (ES) 2016/679 par fizisku personu aizsardzību attiecībā uz personas datu apstrādi un šādu datu brīvu apriti un ar ko atceļ Direktīvu 95/46/EK 13. panta 1. un 2. punktu, informējam jūs, ka.
1. Jūsu veidlapā norādītu personas datu pārzinis ir DEDRA-EXIM sp. z o.o., ar juridisko adresi Pruškovā, ul. 3 Maja 8, 05-800 Pruszków (tālāk: "Pārzinis").
2. Jūsu dati tiks apstrādāti tikai, lai veiktu ierīces garantijas procedūru saskaņā ar Vispārīgo datu aizsardzības noteikumu (turpmāk tekstā: "VDAR") 6. panta 1. daļas b. burtu. Datu sniegšana ir brīvprātīga, bet nepieciešama garantijas procedūras veikšanai.
3. Jūsu dati tiks apstrādāti garantijas procedūras izskatīšanas laikā un arhivēšanas nolūkos gadījumā, ja būs nepieciešams aizstāvēties pret jebkādām pretenzijām pret Pārzini, ne ilgāk kā līdz to termiņa beigām.
4. Jūsu datus drīkst izpaust tikai personām, kuras apstrādā datus pārzinim, pamatojoties uz rakstisku līgumu par personas datu apstrādes uzticēšanu, cita starpā subjektiem, kas nodrošina: tehniskā dienesta pakalpojumus, hostingu vai vietnes apkopi, IT pakalpojumus, kurjeru pakalpojumus. Pārziņa piegādātājiem ir pienākums nodrošināt datu drošību un ievērot piemērojamo likumu prasības, kas saistītas ar personas datu aizsardzību, un viņi nedrīkst izmantot uzticētos personas datus citiem mērķiem, nevis tiem, kas noteikti līgumā ar Pārzini.
5. Jūsu dati netiks apstrādāti automatizēti, tostarp profilēšanas veidā, un tie netiks pārsūtīti uz trešo valsti / starptautisku organizāciju.
6. Jums ir tiesības jebkurā laikā piekļūt saviem datiem un labot, dzēst, ierobežot apstrādi, tiesības pārsūtīt datus, tiesības iesniegt iebildumus, jebkurā brīdī.
7. Visos jautājumos, kas saistīti ar jūsu personas datu apstrādi, ko veic Pārzinis, varat sazināties ar šo e-pasta adresi: daneosobowe@dedra.pl.
8. Jums ir tiesības iesniegt sūdzību iestādei, kas ir atbildīga par personas datu aizsardzību

# HU Tartalomjegyzék


1. Képek és ábrák
2. A készülék leírása
3. A készülék rendeltetésszerű használata
4. A használat korlátozása
5. Műszaki adatok
6. Felkészülés a munkára
7. A készülék bekapcsolása
8. A készülék használata
9. Folyamatos karbantartás
10. Alkatrészek és tartozékok
11. Önhibaelhárítás
12. A készülék kompletizálása
13. Információ a felhasználóknak az elektromos és elektronikus eszközök áralmatlanításáról
14. Jótállási kártya


**Az eredeti utasítás fordítása**

A megfelelőségi nyilatkozatot külön dokumentumként csatolták az utasításhoz. A megfelelőségi nyilatkozat hiányában lépjen kapcsolatba a Dedra Exim Kft. Céggel. Az általános biztonsági feltételeket külön útmutatásként csatolták az utasításokhoz.

**Szimbólummal jelölt összes FIGYELMEZTETÉST és az utasításokkal.**

Az alábbi figyelmeztetések és biztonsági utasítások be nem tartása áramütést, tüzet vagy súlyos sérülést okozhat.

**Tartsa a figyelmeztetéseket és utasításokat jövői használatára.**

**FIGYELEM** **Az SAS+ALL szériához tartozó készülék az SAS+ALL szériájú töltőkkel és akkumulátorokkal történő üzemeltetéshez lett tervezve.**

A Li-Ion akkumulátor és a töltő nem felszereltsége a megvásárolt készüléknek és külön kell azokat megvásárolni. Tilos a más készülékekhez ajánlott töltők és akkumulátorok használata.

## 2. A berendezés leírása (A ábra)

1) A munkadarabtartó rögzítőanyája, 2) munkadarabtartó, 3) hajtóműtest, 4) kapcsoló, 5) főfogantyú, 6) sebességszabályozó, 7) Akkumulátor aljzat.

## 3. A készülék rendeltetésszerű használata

A mini köszörűgép precíziós munkákhoz szolgál fúrás, marás, vágás, gravírozás vagy polírozás terjedelemben. Alkalmazható precíziós munkákhoz , mint a modellépítés, a finom faipari és fémmegmunkálás, ékszerek polírozása stb.
A flexibilis tengely használatának lehetősége szabad és nagyon pontos munkavégzést tesz lehetővé.
Az elvégzendő műveletektől függően a munkahegy névleges fordulatszáma 10 000 fordulat/perc és 26 000 fordulat/perc között állítható be.
Megengedett a berendezés használata felújítási-építési munkákhoz, javítóműhelyekben, amatőr munkákhoz, a használati útmutatóban leírt használati feltételek és megengedett munka körülmények betartásával.

## 4. A használat korlátozása

**FIGYELEM** **A készülék csak az alábbi „megengedett munkaviszonyoknak" megfelelően használható.**

A berendezés nem használható kerámialapok vágásához, nagyméretű acéldarabok vágásához, folyamatos vízhűtést igénylő munkákhoz, betonba és természetes kőbe történő fúráshoz.
A mechanikai és elektromos szerkezetek jogosulatlan megváltoztatása, minden olyan módosítás, karbantartási tevékenység, amelyet a felhasználói kézikönyv nem írja le, jogellenesnek minősül, és a garanciajogokat azonnal érvényteleníthet, a megfelelőségi nyilatkozat pedig válik érvénytelenné.

**FIGYELEM** **A helytelen, vagy az üzemeltetési utasításnak nem megfelelő használat okoz azonnali garancia elvesztését.**

MEGENGEDETT ÜZEMI KÖRÜLMÉNYEK
S1 folyamatos üzem és egyéb.
Az akkumulátorok töltési hőmérséklettartománya 10 - 30°C. Ne tegye ki 40°C-nál magasabb hőmérsékletnek. 40°C.

## 5. Műszaki adatok

| | |
|---|---|
| A készülék modellje | DED7165 |
| Üzemi feszültség [V] | 18 V d.c. |
| Akkumulátor típusa | Li-Ion |
| Maximális fordulatszám n0 [min-1] | 10 000 – 26 000 |
| A csavarhúzóvégek rögzítésének típusa | 6 |
| Zajkibocsátás: | |
| Hangteljesítmény Lwa [dB(A)] | 79 |
| Hangnyomás szint LPA [dB(A)] | 90 |
| Mérési bizonytalanság Kpa [dB(A)] | 3 |
| Mérési bizonytalanság Kwa [dB(A)] | 3 |
| A markolaton mért vibrációs szint ah [m/s2]-ben | 2,75 |
| Mérési bizonytalanság K [m/s2] | 1,5 |

**Zajjal és vibrációval kapcsolatos információk**

Az ah rezgési érték és a mérési pontatlanság az EN 60745-1 szabvány szerint alább került megadásra.
A zajszint az EN 60745-2-23 szerint került meghatározásra, az értékek a fenti táblázatban kerültek megadásra.

**FIGYELEM** **A zaj károsíthatja a hallást, munka közben mindig használjon hallásvédőt!**

A bejelentett teljes rezgés / zaj értéket egy szabványos vizsgálati módszerrel mérik, és egy eszköz egy másik eszközzel összehasonlítására használható. A rezgés / zajszint is használható a rezgés / zaj expozíció előzetes értékelésére.
A rezgés / zaj szintje a készülék tényleges használata során eltérhet a bejelentett értékektől, attól függően, hogy milyen módon használják a munkaeszközöket, különösen a munkadarab típusáról és a kezelő védelme érdekében szükséges intézkedések meghatározásáról. Ahhoz, hogy az expozíciót a valós használati körülmények között pontosan meg lehessen becsülni, figyelembe kell venni a működési ciklus minden részét, ideértve azokat az időszakokat is, amikor a készülék ki van kapcsolva, vagy be van kapcsolva, de pont nem használják a munkához.

## 6. Felkészülés a munkára

**FIGYELEM** **A készülék része az SAS+ALL szériának, ezért a használatához ki kell egészíteni a készletet, ami a készülékből, az akkumulátorból és a töltőből áll. Tilos akkumulátorok és töltők használata.**

**A munkahegy behelyezése**

- készítsen elő két villáskulcsot, egyet az orsó rögzítéséhez, egyet pedig a tokmány anyájának meglazításához (a villáskulcsokat a géphez mellékeljük).
- rögzítse az orsót, majd lazítsa meg a szorítóanyát (B ábra).
- helyezze be a kívánt munkadarabot a tartóba (C ábra)
- húzza meg a szorítóanyát
- ellenőrizze, hogy a munkadarab helyesen van-e összeszerelve, nincs-e benne játék, és nem csúszik-e ki magától.

**A munkadarabtartó cseréje**

- készítsen elő két villáskulcsot, egyet az orsó rögzítéséhez, egyet pedig a tartóanya kicsavarásához (a villáskulcsokat a géphez mellékelik).
- rögzítse az orsót, majd csavarja ki a rögzítőanyát (B ábra).

- távolítsa el a felszerelt munkadarabtartót
- tolja be a megfelelő átmérőjű, a munkadarabhoz illeszkedő tartót az orsónyílásba (D ábra).
- Helyezze be és húzza meg a szorítóanyát.

**A munkadarab felhelyezése a tárcsára (polírozóhegyek, vágókorongok, csiszolókorongok, csiszolószalagok - nem tartoznak a csiszológép-készlethez).**

- készítsen elő két villáskulcsot, az egyiket az orsó rögzítéséhez, a másikat a tokmány anyájának kicsavarásához (a villáskulcsokat a géphez mellékeljük).
- rögzítse az orsót, majd lazítsa meg a tokmány anyáját (B ábra).
- helyezze be a 3,2 mm-es szártartót a gépre szerelt 6 mm-es tokmányba.
- a polírozóhegyek esetében csavarja a kívánt polírozóhegyet a csavarra a tüske végén lévő csavaron.
- csiszolókorongok esetén lazítsa meg a csavart a tárcsa végén, csiszolja a korongot két alátét között, majd húzza meg a csavart a tárcsán.
- csiszolótekercsek esetén lazítsa meg a csavart a dorong végén, helyezze be a tekercset, és húzza meg a dorongon lévő csavarral.
- húzza meg a szorítóanyát

**Sebesség beállítása**

Az orsó fordulatszáma szükség szerint 10 000 és 26 000 fordulat/perc között állítható. A sebesség beállítására a géptest tetején található gomb szolgál.
A sebesség kiválasztásának általános szabályai:
- nagy sebességű vágáshoz, ferdítéshez, horonymaráshoz fában, fa vagy fém csiszolásához és polírozásához
- alacsony fordulatszám a műanyagok vagy más alacsony olvadáspontú anyagok megmunkálásához
- alacsony fordulatszám a fába fúrásnál, a munkadarab túlmelegedésének elkerülése érdekében
- nagyon alacsony fordulatszám a polírozáshoz és a drótkefékkel történő tisztításhoz a kefe sérülésének elkerülése érdekében (a sörték kitépése).
- alacsony fordulatszámon fúráskor vagy maráskor színesfémeknél. A munkadarab hegyének és a munkadarab széleinek túlmelegedésének elkerülése érdekében olaj vagy zsír is használható.

**Hozzávetőleges sebességek az egyes beállításoknál.**

| Beállítások | Fordulatszám [rpm] |
|---|---|
| 1 | 10 000 |
| 2 | 13 500 |
| 3 | 17 000 |
| 4 | 20 500 |
| 5 | 23 000 |
| 6 | 26 000 |

A munka közben nem szabad túlzott rányomást alkalmazni, mert ez nem javít az eredményen. A munkaszerszámokat úgy kell kiválasztani, hogy a munka hatékony legyen, és az eredmény megfeleljen a várakozásoknak.

## 7. A készülék bekapcsolása

A berendezés kapcsolója a főmarkolaton található. (A5. ábra). A berendezés bekapcsolásához nyomja meg a kapcsoló gombját. A készülék a gomb felengedéséig működik

## 8. A készülék használata

**⚠ FIGYELEM A berendezést fogja a műanyagból készült markolatoknál!**

**Általános információk:**

Tartsa tisztán a szellőzőnyílásokat, megakadályozva a motor túlmelegedését.

**⚠ FIGYELEM Minden használat előtt ellenőrizze, hogy a munkaszerszám megfelelően beszerelésre került a befogóba. A szerszámot szilárdan rögzíteni kell a szerszámbefogóban.**

Biztosítani kell, hogy:
- a szerszám és a fordulatszám megfelelően illeszkedik a tervezett alkalmazáshoz. A szerszámot és a sebességet a tervezett feladathoz és megmunkáláshoz igazítva a munka gyorsabban és hatékonyabban elvégezhető.
- A szerszámot mindig tartsa távol az arcától. Az orsó sebessége eléri a max. 26 000 fordulat/perc, és ha a munkahegy megsérül, akkor heves kilökődés következhet be, ami sérülést okozhat.
- A szerszám használata előtt ismerkedjen meg vele, megismerve annak súlyát és súlypontját. Használjon egy kis gyakorláshoz hulladék anyagot, és tanulja meg, hogyan reagál ez az eszköz a különböző sebességbeállításokkal.
- A precizitást igénylő feladatokhoz, mint például a gravírozás, polírozás vagy csiszolás, a szerszámot a kontúros formának köszönhetően tollként tarthatja.

Vágás:
- Csak ép, sérülésmentes vágókorongokat használjon. A hajlított, tompa vagy más módon sérült vágókorongok eltörhetnek.
- Soha ne használjon vágókorongot polírozáshoz vagy csiszoláshoz!
- Munkavégzés közben mérsékelten mozogjon, és ügyeljen arra, hogy a vágótárcsa ne akadjon el.
- Csak a vezető élével vágjon, ne csavarja a tárcsát vágás közben.
- A vágótárcsát mindig a tárcsa forgásával ellentétes irányban mozgassa a munkadarabon keresztül.

Csiszolás:
- A csiszolótárcsák és csiszolószalagok élettartamának növelése érdekében a csiszolás során állandó nyomás fenntartása.
- A megmunkálás során többször menjen át a felületen.

Marás:
- A marógép túlmelegedésének elkerülése érdekében egyenletes előremenő mozgással marjon.

Polírozás:
- A munkadarab polírozásakor a szerszámot túlzott nyomás nélkül vezesse.

Rozsdamentes acélkefék használata
- A munkadarab polírozásakor a szerszámot túlzott nyomás nélkül vezesse.
- Acélhuzalkefével történő polírozás vagy tisztítás esetén válassza a legalacsonyabb, 1. sebességfokozatot, hogy elkerülje a kefe és az anyag sérülését.

Működési mód: Vágás
Olyan anyagok vágásához és hosszra vágásához, mint például fa, műanyag, alumínium, sárgaréz vagy fém, valamint kiálló szögek vagy csavarok:
- vágókorongok használata

Munkamód: csiszolás
Fa, fém vagy acél csiszolásához:
- csiszolószalagok használata
- vagy csiszolókorongok

Kő vagy kerámia csiszolásához:
- alumínium-oxid csiszolófejek használata

Üveglapok vagy kemény, törékeny anyagok, például kerámia csiszolásához vagy géptalanításához:
- csiszolókő használata

Munkamód: Marás
Vájatok, formák, lyukak vagy furatok marásához fában vagy műanyagban:
- pozicionáló fogantyúval ellátott horonyvágót használjon

Anyagok hornyolásához vagy hornyolásához, pl. ékszerek megmunkálásához:
- gömbfejjel ellátott router használata

Munkamód: Gravírozás
Olyan anyagok gravírozásához, mint fém, műanyag, üveg, kerámia, fa vagy bőr:
- gyémánt gravírozóhegyek és rugalmas henger használata

Munkamód: Polírozás
Műanyagok vagy nemesfémek, például arany és ezüst polírozásához:
- polírozó tartozékok használata

Munkamód: rozsdaeltávolítás (például az autóiparban a rozsda eltávolítása a sérült területekről):
- rozsdamentes acél kefét használjon

Munkamód: Fúrás
3 mm-es vagy 2 mm-es lyukak fúrásához fémbe, fába vagy műanyagba:
- HSS csavarfúrók használata.

Abban az esetben, ha az akkumulátor 40°C fölé melegszik, szüneteltesse a munkát és várjon az akkumulátor kihűléséig

## 9. Folyamatos karbantartás

Rendszeresen tisztítsa meg a teljes elektromos szerszámot, különös figyelmet fordítva az elektromos szerszám szellőzőnyílásainak tisztítására.
Intenzív használat után ne töltse fel közvetlenül az akkumulátort. A kisülési jelenség miatt ne tárolja az akkumulátorcsomagot teljesen lemerülve, mert akkor az kritikus szint alá merülhet, és tartósan károsodhat.
Használaton kívül ezért az akkumulátort részben feltöltve (kb. 40%-ra) kell tárolni. Töltse fel az akkumulátort, mielőtt teljesen lemerülne. Az akkumulátorokat 10-30°C-os hőmérsékleten tárolja. Alacsony hőmérsékleten tárolva gyorsabban veszít a kapacitásából.
Az akkumulátor töltése a SAS+ALL termékcsalád akkumulátorához és töltőjéhez tartozó használati utasításban van leírva.
A tárolási helynek gyermekek számára hozzáférhetetlen helyen kell lennie.
Ha a készüléket javításra szervizbe kell küldeni, óvja meg a véletlen mechanikai sérülésektől, és vegye ki az akkumulátorokat a töltő aljzatából.
Az akkumulátor szétszerelésének módja
Az akkumulátor eltávolításához fogja meg a készüléket a fogantyújánál fogva, majd nyomja meg az elülső részén található kioldógombot. Csúsztassa ki az akkumulátorcsomagot a készülék fogantyújából. Az akkumulátorcsomag felszereléséhez csúsztassa az akkumulátorcsomagot a készülék fogantyújába, majd nyomja lefelé, amíg a fogantyú reteszelése be nem reteszelődik.
A szerszám felszerelése, cseréje
A szerszám rögzítése után győződjön meg arról, hogy a munkaeszköz megfelelően rögzült: fektesse vízszintesen a szerszámgépet, próbálja meg kinyújtani a rögzített bitet. Ha nem lehet kidobni, akkor helyesen lett rögzítve.
A szerszám karbantartása
A karbantartás magában foglalja a szerszám és tartozékai, azaz az akkumulátor és a töltő szervizelését.
Soha ne végezzen karbantartást a készüléken, miközben az áramforráshoz van csatlakoztatva.
Súlyos sérülés vagy áramütés következhet be. A karbantartási munkák elvégzése előtt az akkumulátort ki kell venni a készülék aljzatából.
A készülék karbantartása a készülék normál működéséhez szükséges valamennyi alkatrész megfelelő tisztán tartásából áll. A tisztításhoz ne használjon oldószereket, mert ez helyrehozhatatlan károkat okozhat a készülékházban és más műanyag alkatrészekben.
Az akkumulátort nem szabad vízzel tisztítani, mivel ez belső rövidzárlatot okozhat, ami maradandó károsodáshoz vezethet.
Minden egyes indítás előtt:
- Ellenőrizze, hogy a motor szellőzőnyílásai nem akadályozottak vagy szennyezettek. Szükség esetén fedje fel/tisztítsa meg egy vízzel enyhén megnedvesített ruhával;

Minden használat után:
- Kapcsolja ki az akkumulátort, hogy elkerülje a véletlen bekapcsolást a járókelők által vagy a kezelés során.

## 11. Alkatrészek és kiegészítők

A pótalkatrészek és tartozékok beszerzése érdekében forduljon a Dedra Exim szervizhez. Az elérhetőségek megtalálhatók a kézikönyv első oldalán.
Pótalkatrészek rendelésekor, kérjük, jelezze az adattáblán található a rész tételszámát és alkatrészszámát a szerelési rajzból.
A jótállási időszak alatt a javításokat a jótállási kártyában meghatározott feltételek szerint végzik. Kérjük, küldje el a hirdetett terméket javításra a vásárlás helyén (az eladó köteles elfogadni a bejelentett terméket), küldje el a legközelebbi lakóhelyre (weboldalak listája a www.dedra.pl címen), vagy küldje el a Dedra Exim központi szolgálatának. Kérjük, csatolja a kitöltött garanciális kártyát. A jótállási idő után a javítást a központi szolgálat végzi. A sérült terméket a szervizhez kell küldeni (a szállítási költségeket a felhasználó fedezi).

## 12. Önhibaelhárítás

**⚠ FIGYELEM Az önjavítás megkísérlése előtt húzza ki a készüléket az áramforrásról.**

| Probléma | Oka | Megoldás |
|---|---|---|
| A gép nem működik | Kimerült vagy hibás akkumulátor. | Ellenőrizze az akkumulátort, töltse fel. Ha sérült, ne csatlakoztassa a hibás akkumulátort. |
| | A csatlakozó aljzatban nincs hálózati feszültség | Ellenőrizze a feszültséget az aljzatban. Ellenőrizze, hogy a biztosíték nem kapcsolt be. |
| | Meghibásodott kapcsoló | Cserélje le a kapcsolót újra - vigye a berendezést szervizbe. |
| | A motornak nincs ereje, nehezen indul el | Elhasználódott kefék. Újra cserélést igényel - vigye a berendezést szervizbe. |
| | Égett szigetelés szagot érezni | A motor javítást igényel - vigye a berendezést szervizbe. |
| A motor túlmelegedik | Eltömődött szellőzőnyílások | Fújja ki sűrített levegővel. |
| A munka hatásfoka igen alacsony | Elhasználódott munkaeszköz | Cserélje ki a munkaeszközt |

## 13. A készülék kompletizálása

Egyenes köszörű - 1 db. Kulcsok - 2 db.

## 14. Információ a felhasználóknak az elektromos éselektronikus berendezések hulladékkezeléséről (háztartásokra vonatkozó tájékoztatás)



A termékeken vagy a kísérő dokumentáción feltüntetett szimbólum azt jelzi, hogy a hibás elektromos vagy elektronikus berendezéseket nem szabad a háztartási hulladékkal együtt ártalmatlanítani. Ha az alkatrészeket meg kell semmisíteni, újra kell használni vagy hasznosítani kell, a helyes megoldás az, ha elviszi őket egy erre szakosodott gyűjtőhelyre, ahol ingyenesen átveszik őket. A használt berendezések gyűjtőhelyeiről a helyi hatóságok adnak tájékoztatást, például a honlapjukon.
A berendezés megfelelő ártalmatlanítása lehetővé teszi az értékes erőforrások megőrzését és az egészségre és környezetre gyakorolt azon negatív hatások elkerülését, amelyek a készülékben lévő veszélyes anyagok, keverékek és összetevők esetleges jelenlétéből adódnak.
A helytelen hulladékártalmatlanítás a vonatkozó helyi előírások szerint büntetés veszélyével jár.
Az uniós országok felhasználói: Ha elektromos vagy elektronikus berendezéseket kell ártalmatlanítania, kérjük, forduljon a legközelebbi értékesítési ponthoz vagy a szállítójához, akik további tájékoztatást tudnak adni.
Az Európai Unión kívüli országokban történő ártalmatlanítás: Ez a szimbólum csak az Európai Unió országaira vonatkozik. Ha a terméket el kívánja dobni, kérjük, forduljon a helyi hatóságokhoz vagy a kereskedőhöz a helyes ártalmatlanítási módszerrel kapcsolatban.

## Garanciajegy

**.....**

Katalógusszám: ..... Gyártási tétel száma: .....

(a továbbiakban: **Termék**)

A termék vásárlásának dátuma: .....

Az eladó pecsétje

Dátum és az eladó aláírása: .....

**A felhasználó nyilatkozata:**

Igazolom, hogy tájékoztatásra kerültem a garanciális feltételekről, valamint a Kezelési útmutatóban és a Garanciajegyben leírt utasítások be nem tartásából eredő következményekről. A jelen garanciális feltételekkel megismerkedtem, amit aláírásommal igazolok:

..... .....

kelt és helye a Felhasználó aláírása

**I. A termékért felelős**

1. **Kezes** - DEDRA EXIM sp. z o.o., székhelye Pruszków, címe: ul. 3 Maja 8, 05-800 Pruszków, KRS 0000062517, Varsó fővárosi Körzeti Bíróság Varsóban; az Országos Bírósági Nyilvántartás XIII Gazdasági Osztálya, adószáma: 527-020-49-33, törzstőke: 100 980.00 zł.
2. A jelen Garanciajegyben meghatározott feltételekkel a Kezes garanciát nyújt a Kezes forgalmazásából származó Termékre.
3. A garanciából eredő felelősség kizárólagosan a Termékben a Felhasználónak való átadás pillanatában rejlő hibákra vonatkozik.
4. A garancia címén a Felhasználó jogosult a Termék díjmentes megjavítására, amennyiben a hiba a garanciális időszak során kelentkezik. A Termék megjavításának módja (a javítás módszere) a Kezes döntésétől függ. Amennyiben a Kezes megállapítása szerint ni lehetőség a megjavításra, a Kezes fenntartja magának a jogot a hibás alkatrész vagy az egész Termék hibátlanra cseréléséhez, a Termék árának csökkentéséhez, vagy a szerződéstől történő elálláshoz.
5. Azzal a Felhasználóval szemben, amelyik nem számít fogyasztónak az 1964 április 23-i, a Polgári Törvénykönyvről szóló törvény szerint, a Kezes jelen garanciából eredő és/vagy a garancia megkötésével és teljesítésével kapcsolatos kártérítési felelőssége, a jogi címtől függetlenül, a hibás Termék értékének összegére korlátozódik.

**II. Garanciális időszak:**

| **A garanciával rendelkező alkatrészek** | A garanciális védelem időtartama |
|---|---|
| Termék | 36 hónap, a Termék vásárlásának napjától számítva a jelen Garanciajegyen megjelölve |

**III. A garancia alkalmazásának feltételei**

1. A Felhasználó felmutatja a Termék kitöltött Garanciajegyét és valószínűsíti a Termék vásárlásának körülményeit, pl. felmutatva a pénztár blokkot, számlát, stb. A reklamáció hatékony lebonyolításának érdekében ajánlott, hogy a Felhasználó a reklamált Termékkel együtt adja át a Kezelési útmutatóban leírt készlet tartalmát.
2. A Felhasználó betartja a Kezelési útmutatóban és a Garanciajegyen feltüntetett utasításokat.
3. A garancia csak a Magyar Köztársaság és az EU területén érvényes.
4. A garancia nem terjed ki a Termék következő okokból keletkező meghibásodásaira:

a. A Felhasználó nem tartotta be a Kezelési útmutatóban meghatározott, különösen a megfelelő használatra, karbantartásra és tisztításra vonatkozó feltételeket; A Felhasználó a Kezelési útmutatónak nem megfelelő tisztító és karbantartó szereket alkalmazott;
b. A Felhasználó nem megfelelő módon tárolja és szállítja a Terméket;
c. A Felhasználó önállóan, a Kezessel való egyeztetés nélkül módosította és/vagy átalakította a Terméket;
d. A Felhasználó a Kezelési útmutatónak nem megfelelő üzemeltetési anyagokat használt a Termékhez.

5. Az a Felhasználó, amelyik nem számít fogyasztónak az 1964 április 23-i, a Polgári Törvénykönyvről szóló törvény szerint, elveszíti a jelen garanciából eredő jogait, ha a Terméken:
- a szériaszámok, dátum jelölések és a típuscímkék a Felhasználó által eltávolításra, kicserélésre vagy megrongálásra kerültek
- a plombák a Felhasználó által megrongálásra kerültek, vagy a Felhasználó beavatkozásának nyomait viselik.

6. Figyelem! A Termék mindennapos kezelésével kapcsolatos, többek között a Kezelési útmutatóból eredő műveleteket a Felhasználó saját hatáskörébe és saját költségére végzi el

**IV. Reklamációs eljárás**

1. A Termék helytelen működésének észrevételekor, a reklamáció bejelentése előtt ellenőrizze, hogy a Kezelési útmutatóban meghatározott valamennyi művelet a megfelelő módon került végrehajtásra.
2. Ajánlott a reklamációt haladéktalanul bejelenteni, a legjobb a Termék hibája észrevételétől számított 7 napon belül. Az a Felhasználó, amelyik nem számít fogyasztónak az 1964 április 23-i, a Polgári Törvénykönyvről szóló törvény szerint, elveszíti a jelen garanciából eredő jogait, ha nem jelenti be 7 napon belül a reklamációt.
3. A reklamációs bejelentés megtehető a Termék vásárlásának helyén, a garanciális szervizben, vagy írásban az alábbi címen: DEDRA EXIM sp. z o.o., ul. 3 Maja 8, 05-800 Pruszków.
4. A Felhasználó a reklamációt a www.dedra.pl weboldalon található űrlap segítségével jelentheti be. („Garanciális reklamáció bejelentési űrlap”).
5. Az egyes országok szerviz címei a www.dedra.pl weboldalon elérhetőek. Amennyiben az adott országban nincs garanciális szervíz, a reklamációs bejelentést ajánljuk a következő címre küldeni: DEDRA-EXIM Sp. z o.o., ul. 3 Maja 8, 05-800 Pruszków (Lengyelország).
6. A Felhasználó biztonságára való tekintettel a hibás Termék használata tilos.
7. Figyelem!!! A hibás Termék veszélyes a Felhasználó egészségére és életére.
8. A garanciából eredő kötelezettségek ellátására a reklamált Terméknek a Felhasználó általi leadásának napjától számított 14 munkanapon belül kerül sor.
9. A terméket reklamációra küldése előtt ajánlott megtisztítani. Ajánlott a reklamált terméket gondosan bebiztosítani a szállítási károk elkerülése érdekében (ajánlott a reklamált Terméket az eredeti csomagolásban elküldeni).
10. A garanciális időszak meghosszabbításra kerül azzal az idővel, mely alatt a Felhasználó a Termék meghibásodásából eredően nem tudta az használni.

A garancia nem zárja ki, nem korlátozza és nem függeszti fel a Felhasználó eladott termékek hibáira vonatkozó kezességi szabályokból eredő jogait.
A természetes személyeknek a személyes adatok kezelése tekintetében történő védelméről és az ilyen adatok szabad áramlásáról, valamint a 95/46/EK irányelv hatályon kívül helyezéséről szóló, 2016. április 27-i (EU) 2016/679 európai parlamenti és tanácsi rendelet 13. cikkének (1) és (2) bekezdésével összhangban tájékoztatjuk Önt, hogy

1. Az űrlapon megadott személyes adatainak Adminisztrátora a Pruszków-i székhelyű DEDRA-EXIM sp. z o.o. ul. 3 Maja 8, 05-800 Pruszków (továbbiakban: „Adminisztrátor”).
2. Az Ön adatait kizárólag a készülékre vonatkozó garanciális eljárás lefolytatása céljából dolgozzuk fel az általános adatvédelmi rendelet (a továbbiakban: "GDPR") 6. cikke (1) bekezdésének b) pontjával összhangban Az adatszolgáltatás önkéntes, de a garanciális eljárás lefolytatásához szükséges.
3. Az Ön adatait a garanciális eljárás lefolytatásának megfontolásának időtartama alatt, valamint archiválási céllal kezeljük, amennyiben az Adminisztrátorral szembeni esetleges követelésekkel szemben szükséges védekezni, de legfeljebb azok elévüléséig.
4. Az Ön adatai csak olyan szervezetek számára adható ki, amelyek az Adminisztrátor nevében, a személyes adatok feldolgozására vonatkozó írásbeli megbízási szerződés alapján adatokat kezelnek, és többek között technikai szolgáltatást, tárhelyszolgáltatást vagy weboldal-karbantartást, informatikai-, futárszolgáltatást nyújtanak. Az Adatkezelő beszállítói kötelesek

gondoskodni az adatbiztonságról és megfelelni a személyes adatok védelmére vonatkozó hatályos jogszabályok követelményeinek, és nem használhatják fel a rájuk bízott személyes adatokat az Adatkezelővel kötött szerződésben meghatározott céloktól eltérő célokra.
5. Az Ön adatait nem dolgozzuk fel automatizált módon, beleértve a profilalkotást, és nem továbbítjuk harmadik országba/nemzetközi szervezetnek.
6. Ön bármikor jogosult az adatai tartalmához történő hozzáféréshez, valamint annak helyesbítéshez, törléshez, az adatkezelés korlátozásához, az adathordozhatósághoz és a kifogásoláshoz való joghoz.
7. Az Ön személyes adatainak az Adatkezelő általi feldolgozásával kapcsolatos minden kérdésben az alábbi e-mail címen veheti fel a kapcsolatot: daneosobowe@dedra.pl;
8. Önnek jogában áll van panaszt benyújtani az illetékes adatvédelmi hatóságnál;

## RO Cuprinsul


1. Fotografii și figuri
2. Descrierea dispozitivului
3. Destinația dispozitivului
4. Restricții de utilizare
5. Date tehnice
6. Pregătirea pentru lucru
7. Pornirea dispozitivului
8. Utilizarea dispozitivului
9. Operații curente de mentenanță
10. Piese de schimb și accesorii
11. Eliminarea individuală a defecțiunilor
12. Set de completare a dispozitivului
13. Informația pentru utilizatori cu privire la eliminarea echipamentelor electrice și electronice
14. Talon de garanție


**Traducerea instrucțiunii originale**

Declarația de conformitate este anexată la instrucțiuni ca un document separat. În cazul în care declarația de conformitate lipsește, contactați Dedra Exim Sp. z o.o. Condiții generale de siguranță au fost atașate la instrucțiuni ca o broșură separată.

**AVERTISMENT. Citiți toate avertismentele marcate cu simbolul ⚠ și toate instrucțiunile.**

Nerespectarea avertismentelor și instrucțiunilor de siguranță menționate mai jos poate cauza electrocutări, incendii sau leziuni grave.

**Păstrați toate avertismentele și instrucțiunile pentru utilizare ulterioară. Aparatul din linia SAS + ALL a fost proiectat să funcționeze doar cu încărcătoare și baterii din linia SAS + ALL.**

Bateria Li-Ion și încărcătorul nu sunt inclusee cu dispozitivul achiziționat și trebuie achiziționate separat. Nu utilizați altebaterii și încărcătoare, decât cele specificate.

## 2. Descrierea sculei (Fig A)

1) Piuliță de blocare pentru suportul piesei de prelucrat, 2) Suportul piesei de prelucrat, 3) Corpul cutiei de viteze, 4) Întrerupător, 5) Mâner principal, 6) Regulator de viteză, 7) Priza pentru baterii

## 3. Destinația dispozitivului

Mini-polizorul este folosit pentru a efectua lucrări precise în domeniul găuririi, frezării, tăierii, gravării sau lustruirii. Se foloseste pentru lucrări care necesită precizie, precum construcția de modele, pentru prelucrarea precisă a lemnului și metalului, pentru lustruirea bijuteriilor etc.
Posibilitatea de a utiliza un arbore flexibil permite un lucru liber și foarte precis.
În funcție de operațiunile efectuate, viteza nominală a vârfului de lucru poate fi reglată în intervalul de la 10 000 rpm până la 26 000 rpm.
Se permite utilizarea aparatului în lucrări de renovare-construcţii, ateliere de reparaţii în lucrări de amatori, respectând condiţiile de utilizare şi condiţiile de lucru permise, conţinute în manualul de utilizare.

## 4. Restricții de utilizare

**ATENȚIE Dispozitivul poate fi utilizat numai în conformitate cu "Condițiile admisibile de lucru", prezentate mai jos.**

Scula nu trebuie utilizată pentru tăierea plăcilor ceramice, tăierea elementelor mari din oțel, pentru lucrări care necesită răcire continuă cu apă, găurire în beton și în piatră naturală.
Modificările neautorizate ale construcției mecanice și electrice, orice modificări, operațiile de întreținere care nu sunt descrise în manualul de utilizare vor fi considerate ilegale și vor duce la pierderea imediată a drepturilor de garanție, iar declarația de conformitate își va pierde valabilitatea.

**ATENȚIE Utilizarea neconformă cu destinație sau cu manualul de utilizare va duce la pierderea imediată a drepturilor de garanție.**

Condiții de lucru acceptabile
S1 - funcționare continuă și altele.
Interval de temperatură de încărcare a bateriei 10 - 30 ° C. Nu expuneți la temperaturi de peste 40°C.

## 5. Date tehnice

| | |
|---|---|
| Modelul mașini | DED7165 |
| Tensiunea de lucru [V] | 18 V d.c. |
| Tipul de baterie | Li-Ion |
| Turația max. n0 [min-1] | 10 000 – 26 000 |
| Modul de fixare a vârfului de înşurubare | 6 |
| Emisie de zgomot: | |
| Nivelul de putere al sunetului Lwa [dB(A)] | 79 |
| Nivelul de presiune al sunetului LPA [dB(A)] | 90 |
| Incertitudinea măsurării Kpa [dB(A)] | 3 |
| Incertitudinea măsurării Kwa [dB(A)] | 3 |
| Nivelul de vibrație măsurat la mâner ah, în [m / s2] | 2,75 |
| Incertitudinea măsurării K [m/s2] | 1,5 |

**Informații despre vibrații și zgomot**
Valoarea combinată a vibrației ah și incertitudinea de măsurare au fost determinate în conformitate cu EN 60745-1 și sunt afișate în tabel.
Emisia de zgomot a fost determinată în conformitate cu EN 60745-2-23, valorile sunt afișate în tabelul de mai sus.

**ATENȚIE Zgomotul poate cauza deteriorarea auzului, utilizați întotdeauna protectoare de auz în timpul lucrului!**

Valoarea totală declarată a vibrațiilor/zgomotului a fost măsurată în conformitate cu metodă standard de testare și poate fi utilizată pentru a compara un dispozitiv cu altul. Nivelul de vibrație/zgomot poate fi de asemenea utilizat pentru a efectua o estimare preliminară a expunerii la vibrații/zgomot.
Nivelul de vibrație/zgomot în timpul utilizării efective a dispozitivului poate să difere de valorile declarate, în funcție de modul în care sunt utilizate uneltele de lucru, în special de tipul piesei prelucrate și de necesitatea de a specifica măsurile de protecție a operatorului. Pentru a estima cu exactitate expunerea în condiții reale de utilizare, trebuie luate în considerare toate etapele ciclului de operare, inclusiv perioadele când dispozitivul este oprit sau când este pornit, dar fără să fie utilizat pentru lucru.

## 6. Pregătirea pentru lucru

**ATENȚIE Dispozitivul face parte din linia SAS + ALL, prin urmare, pentru a-l utiliza, trebuie să completați un set format din dispozitiv, baterie și încărcător. Utilizarea altor baterii și încărcătoare este interzisă. Efectuați toate acțiunile din acest capitol cu bateria deconectată.**

**Introducerea vârfului de lucru**
- pregătiți două chei, una pentru a bloca axul și una pentru a slăbi piulița mandrinei (cheile sunt furnizate împreună cu mașina)
- blocați axul și apoi slăbiți piulița de strângere (fig. B).
- introduceți burghiul de lucru necesar în suport (fig. C)
- strângeți piulița de strângere
- verificați dacă bitul de lucru este asamblat corect, nu are joc și nu alunecă singur.

**Înlocuirea suportului pentru biți de lucru**
- pregătiți două chei, una pentru a bloca axul și una pentru a deșuruba piulița de fixare (cheile sunt furnizate împreună cu mașina).
- blocați arborele și deșurubați piulița de strângere (fig. B).
- scoateți suportul de lucru montat pentru biți
- împingeți suportul cu diametrul corect pentru a se potrivi cu burghiul de lucru în orificiul fusului (fig. D)
- Introduceți și strângeți piulița de strângere.

**Instalarea piesei de prelucrat pe arbore (biți de lustruit, discuri de tăiere, discuri de șlefuit, benzi de șlefuit - nu sunt incluse în setul mașinii de șlefuit)**
- pregătiți două chei, una pentru a bloca axul, cealaltă pentru a deșuruba piulița mandrinei (cheile sunt furnizate împreună cu mașina)
- blocați axul, apoi slăbiți piulița mandrinei (fig. B).
- introduceți suportul pentru tijă de 3,2 mm în mandrina de 6 mm montată pe mașină
- pentru biți de lustruire, înșurubați bițiile de lustruire necesari pe șurubul de la capătul mandrinei.
- pentru discurile de șlefuit, slăbiți șurubul de la capătul arborelui, șlefuiți discul între două șaibe și strângeți șurubul de pe arbore.
- pentru rolele abrazive, slăbiți șurubul de la capătul mandrinei, introduceți rola și strângeți-o cu șurubul de pe mandrină.
- strângeți piulița de strângere

**Reglarea vitezei**
Turația axului poate fi reglată între 7.000 și 26 000 rpm, în funcție de necesități. Un buton, situat în partea superioară a corpului mașinii, este utilizat pentru a regla viteza.
Reguli generale pentru selectarea vitezei:
- viteză mare pentru tăierea, șanfrenarea, frezarea canelurilor în lemn, pentru șlefuirea și lustruirea lemnului sau a metalului
- viteză redusă pentru prelucrarea materialelor plastice sau a altor materiale cu punct de topire scăzut
- viteză redusă pentru găurirea în lemn, pentru a evita supraîncălzirea vârfului de lucru
- viteză foarte mică pentru lustruirea și curățarea cu perii de sârmă pentru a evita deteriorarea periei (smulgerea periilor)
- turație redusă la găurirea sau frezarea metalelor neferoase. În plus, se poate utiliza ulei sau unsoare pentru a evita supraîncălzirea vârfului piesei de prelucrat și a marginilor piesei de prelucrat.

**Turația orientativă pe setări individuale**

| Setare | Viteza [rpm] |
|---|---|
| 1 | 10 000 |
| 2 | 13 500 |
| 3 | 17 000 |
| 4 | 20 500 |
| 5 | 23 000 |
| 6 | 26 000 |

Nu aplicați apăsare excesivă atunci când lucrați, deoarece acest lucru nu va îmbunătăți rezultatele. Selectați vârfurile de lucru astfel încât munca să fie eficientă și rezultatul să corespundă așteptărilor.

## 7. Pornirea dispozitivului

**ATENȚIE Înainte de a porni aparatul, este esențial să efectuați activitățile descrise în capitolul „Pregătirea pentru lucru".**

Comutatorul sculei este situat în mânerul principal. (fig. A, 5). Pentru a porni scula, apăsați butonul de pornire. Scula va funcționa până când butonul nu va fi eliberat

## 8. Utilizarea dispozitivului

**⚠ ATENȚIE** **Informații generale:**

Păstrați orificiile de aerisire curate pentru a preveni supraîncălzirea motorului.

**⚠ ATENȚIE** **Înainte de fiecare utilizare, verificați dacă scula de lucru este instalată corect în dispozitivul de prindere. Scula trebuie să fie bine blocată în dispozitivul de prindere a sculei.**

Asigurați-vă că:
- scula și viteza sunt adaptate în mod corespunzător la aplicația prevăzută. Prin adaptarea sculei și a vitezei la sarcina planificată și la prelucrarea planificată, lucrarea poate fi efectuată mai rapid și mai eficient.
- Țineți întotdeauna unealta departe de fața dumneavoastră. Arborele atinge o viteză maximă de. 27.000 rpm și, dacă vârful de lucru este deteriorat, se poate produce o ejecție violentă, care poate provoca răniri.
- Înainte de a utiliza unealta, familiarizați-vă cu aceasta, cunoscându-i greutatea și centrul de greutate. Folosiți o risipă de material pentru a exersa puțin și pentru a învăța cum reacționează această unealtă cu diferite setări de viteză.
- Pentru sarcinile care necesită precizie, cum ar fi gravarea, lustruirea sau șlefuirea, puteți ține unealta ca pe un stilou datorită formei sale conturate.

Tăiere:
- Utilizați numai discuri de tăiere intacte și nedeteriorate. Discurile de tăiere încovoiate, bont sau deteriorate în alt mod se pot rupe.
- Nu folosiți niciodată un disc de tăiere pentru procesele de lustruire sau șlefuire!
- Mișcați-vă moderat atunci când lucrați și asigurați-vă că discul de tăiere nu se blochează.
- Tăiați numai cu marginea din față, nu răsuciți discul în timpul tăierii.
- Întotdeauna deplasați discul de tăiere prin piesa de lucru în direcția opusă rotației discului

Măcinare:
- Mențineți o presiune constantă în timpul rectificării pentru a crește durata de viață a discurilor de rectificat și a benzilor abrazive.
- Efectuați mai multe treceri peste suprafață în timpul prelucrării.

Frezare:
- Frezați într-o mișcare uniformă înainte pentru a preveni supraîncălzirea frezei.

Lustruire:
- Când lustruiți piesa de prelucrat, ghidați scula fără presiune excesivă.

Utilizarea perilor din oțel inoxidabil
- Când lustruiți piesa de prelucrat, ghidați scula fără presiune excesivă.
- Atunci când lustruiți sau curățați cu o perie de sârmă de oțel, selectați cel mai mic nivel de viteză 1 pentru a preveni deteriorarea periei și a materialului.

Mod de funcționare: Tăiere
Pentru tăierea și tăierea la lungime a materialelor, cum ar fi lemnul, plasticul, aluminiul, alama sau metalul și cuiele sau șuruburile proeminente, de exemplu:
- utilizați discuri de tăiere

Mod de lucru: șlefuire
Pentru șlefuirea lemnului, metalului sau oțelului:
- utilizarea benzilor abrazive
- sau discuri abrazive

Pentru lustruirea pietrei sau a ceramicii:
- utilizați capete de șlefuire din oxid de aluminiu

Pentru șlefuirea sau debavurarea plăcilor de sticlă sau a materialelor dure și fragile, cum ar fi ceramica:
- utilizați o piatră de șlefuit

Modul de lucru: Frezare
Pentru frezarea canelurilor, frezarea matrițelor, a găurilor sau a perforațiilor în lemn sau materiale plastice:
- folosiți un tăietor de caneluri cu mâner de poziționare

Pentru fantarea sau canelarea materialelor, de exemplu, pentru prelucrarea bijuteriilor:
- utilizați un router cu un cap cu bilă

Modul de lucru: Gravare
Pentru gravarea în materiale precum metal, plastic, sticlă, ceramică, lemn sau piele:
- folosiți vârfuri de gravură cu diamant și o rolă flexibilă

Mod de lucru: Polizare
Pentru lustruirea materialelor plastice sau a metalelor prețioase, cum ar fi aurul și argintul:
- utilizați accesorii de lustruire

Modul de lucru: îndepărtarea ruginei (de exemplu, pentru a îndepărta rugina din zonele deteriorate în sectorul auto):
- utilizați o perie din oțel inoxidabil

Modul de lucru: Foraj
Pentru găurirea de găuri de 3 mm sau 2 mm în metal, lemn sau plastic:
- folosiți burghie cu filet HSS.

**⚠ ATENȚIE** **Dacă bateria se încălzește peste 40 ° C, opriți lucrul și așteptați până când bateria se răcește.**

**Când utilizați aparatul, toate regulile și recomandările de siguranță descrise în condițiile de siguranță trebuie respectate cu strictețe.**

## 9. Operații curente de mentenanță

Curățați în mod regulat întreaga unealtă electrică, acordând o atenție deosebită curățării orificiilor de aerisire ale acesteia.
Evitați să încărcați acumulatorul imediat după o utilizare intensivă. Din cauza fenomenului de descărcare, nu depozitați pachetul de baterii complet descărcat, deoarece acesta se poate descărca atunci sub un nivel critic și se poate deteriora permanent.
Prin urmare, atunci când nu este utilizat, acumulatorul trebuie depozitat parțial încărcat (până la aproximativ 40%). Reîncărcați bateria înainte ca aceasta să se descarce complet. Depozitați bateriile la temperaturi de 10-30°C. Depozitată la temperaturi scăzute, aceasta își va pierde capacitatea mai repede.
Încărcarea bateriei este descrisă în instrucțiunile pentru bateria și încărcătorul din linia SAS+ALL.
Zona de depozitare trebuie să fie inaccesibilă copiilor.
Dacă este necesar să trimiteți dispozitivul la un centru de service pentru reparații, protejați-l de deteriorări mecanice accidentale și scoateți bateriile din priza încărcătorului.
Cum se dezasamblează bateria
Pentru a scoate pachetul de baterii, prindeți aparatul de mâner și apoi apăsați butonul de eliberare din partea din față a pachetului de baterii. Glisați pachetul de baterii în afara mânerului unității. Pentru a monta pachetul de baterii, glisați pachetul de baterii în mânerul unității și apoi apăsați în jos până când zăvorul mânerului se prinde.
Montarea, înlocuirea sculei
După fixarea sculei, asigurați-vă că scula de lucru a fost fixată corect: așezați scula electrică în poziție orizontală, încercați să extindeți bita fixată. Dacă nu poate fi ejectat, acesta a fost fixat corect.
Întreținerea sculei
Întreținerea include întreținerea sculei și a accesoriilor sale, respectiv a acumulatorului și a încărcătorului.
Nu efectuați niciodată lucrări de întreținere a aparatului în timp ce acesta este conectat la o sursă de alimentare.
Se pot produce vătămări grave sau șocuri electrice. Bateria trebuie să fie scoasă din priza aparatului înainte de a efectua lucrări de întreținere.
Întreținerea aparatului constă în menținerea în stare de curățenie corespunzătoare a tuturor componentelor sale necesare pentru funcționarea normală. Nu utilizați solvenți pentru curățare, deoarece aceasta poate provoca deteriorarea iremediabilă a carcasei și a altor piese din plastic.
Bateria nu trebuie curățată cu apă, deoarece aceasta poate provoca un scurtcircuit intern care poate duce la deteriorări permanente.
Înainte de fiecare pornire:
- Verificați dacă orificiile de aerisire ale motorului nu sunt obstrucționate sau murdare. Dacă este necesar, descoperiți/curățați cu o cârpă ușor umezită cu apă;

După fiecare utilizare:
- Deconectați bateria pentru a evita activarea accidentală de către persoane aflate în trecere sau în timpul manipulării.

## 11. Piese de schimb si accesorii

Pentru a achiziționa piese de schimb și accesorii, contactați Service-ul Dedra Exim. Detaliile de contact pot fi găsite pe pagină 1 a manualului. Când comandați piese de schimb, vă rugăm să indicați numărul lotului aflat pe plăcuța de identificare și numărul piesei din schița de asamblare.
În perioada de garanție, reparațiile sunt efectuate conform regulilor menționate în talonul de garanție. Vă rugăm să predați produsul reclamat pentru reparație la locul de achiziție (vânzătorul este obligat să accepte produsul reclamat), trimiteți-l la centru de service aflat cel mai aproape de adresa de domiciliu (lista centrelor de service se află pe site-ul www.dedra.pl) sau expediați-l la service-ul central Dedra Exim. Vă rugăm amabil să anexați talonul de garanție completat. După perioada de garanție, reparațiile vor fi efectuate de service-ul central. Produsul deteriorat trebuie trimis la centrul de service (costul de expediție este suportat de utilizator).

## 12. Eliminarea individuală a defecțiunilor

**⚠ ATENȚIE** **Înainte de a trece la eliminarea individuală a defecțiunilor, deconectați dispozitivul de alimentare.**

| Problemă | Cauza | Rezolvare |
|---|---|---|
| Scula nu funcționează | Baterie descărcată sau defectă. | Verificați bateria, reîncărcați-o. Dacă este deteriorată, nu conectați bateria defectă. |
| | Nu este tensiune la priză | Verificați tensiunea în priză. Verificați dacă siguranța nu s-a ars. |
| | Comutatorul defect | Înlocuiți comutatorul cu unul nou - predați scula la service. |
| | Motorul nu are putere, pornește greu | Periile uzate. Înlocuiți cu noii - predați scula la service. |
| | Se simte un miros de izolație arsă | Motorul necesită reparații - predați scula la service. |
| Motoru\l se încălzește | Orificiile de ventilație înfundate | Suflați cu aer comprimat. |
| Eficiența muncii este foarte scăzută | Vârf de lucru uzat | Înlocuiți vârful de lucru |

## 13. Set de completare a dispozitivului

Polizor drept - 1 buc. Chei - 2 buc.

## 14. Informația pentru utilizatori privind eliminarea utilajelor uzate (se referă la gospodării de casă)



Simbolul afișat pe produse sau pe documentația care le însoțește indică faptul că echipamentele electrice sau electronice defecte nu trebuie eliminate împreună cu deșeurile menajere. În cazul în care trebuie să eliminați, să reutilizați sau să recuperați componente, trebuie să le duceți la un punct de colectare specializat, unde vor fi acceptate gratuit. Autoritățile locale furnizează informații privind locația punctelor de colectare a echipamentelor uzate, de exemplu pe site-urile lor web.
Eliminarea corespunzătoare a dispozitivului permite conservarea resurselor valoroase și evitarea impactului negativ asupra sănătății și mediului, care rezultă din posibilitatea prezenței substanțelor, amestecurilor și componentelor periculoase în echipament.
Eliminarea incorectă a deșeurilor riscă sancțiuni în conformitate cu reglementările locale relevante.

Utilizatorii din țările UE: Dacă trebuie să vă debarasați de echipamente electrice sau electronice, vă rugăm să contactați cel mai apropiat punct de vânzare sau furnizorul dumneavoastră, care vă va putea oferi informații suplimentare.
Eliminarea în țări din afara Uniunii Europene: Acest simbol se aplică numai în țările din Uniunea Europeană. În cazul în care doriți să aruncați acest produs, vă rugăm să contactați autoritățile locale sau dealerul pentru a afla metoda corectă de eliminare.

## Certificat de garanţie

pentru

**.....**

Nr. de katalog: ……. Număr de lot: .....

(denumit în continuare Produs)

Data de cumpărare a produsului: .....

Ştampila vânzătorului

Data şi semnătura vânzătorului: .....

**Declaraţia Utilizatorului:**

Confirm, că am fost informat în ceea ce priveşte condiţiile de garanţie şi efectele nerespectării orientăriilor cuprinse în manualul de utilizare şi în Certificatul de garanţie. Condiţiile prezentei garanţiei îmi sunt cunoscute ce afirm cu semnătura mea de mână:

..... .....

Data şi locul semnătura Utilizatorului

**I. Responsabilitatea pentru produs**

1. **Garant** - DEDRA EXIM sp. z o.o. cu sediul în Pruszkowie, adresa: ul. 3 Maja 8, 05-800 Pruszków, KRS 0000062517, Sąd Rejonowy dla m.st. Warszawy w Warszawie, XIV Wydział Gospodarczy Krajowego Rejestru Sądowego,[Judecătoria Raională pentru o.c. Varşovia în Varşovia, Departamentul al XIV–a Economic al Registrului Naţional Juridic] NIP [CIF] 527-020-49-33, Kapitał zakładowy [capital social]: 100 980.00 zł..
2. în condiţiile menţionate în prezentul Certificat de garanţie Garantul acordă garanţie la produsul derivat din distribuţia Garantului.
3. Responsabilitatea cu titlu de garanţie cuprinde numai defectele care sau ivit din cauze datorate Produsului în momentul livrării acestuia Utilizatorului.
4. Cu titlu de garanţie, Utilizatorul, obţine dreptul la repararea gratis a Produsului, dacă defecţiunea s-a ivit în perioada de garanţie. Modul de reparare a Produsului (metoda de executare a reparării) depinde de decizia Garantului. Dacă Garantul constată că Produsul nu poate fi reparat, Garantul îşi rezervă dreptul de a schimba piesa defectă sau total Produsul cu altul fără defecte sau de a micşora preţul Produsului ori de a se retrage de la Contract.
5. Faţă de Utilizatorul, care conform cu legea din data de 23 aprilie 1964 din Codul Civil, nu este un consumator, răspunderea Garantului pentru dauna rezultate din prezenta garanţie şi/ sau în legătură cu încheierea şi executarea acesteia, indiferent de dreptul legal, este limitată maxim până la valoarea Produsului defect..

**II. Perioada de garanţie**

| **Componentele Produsului acoperite de garanţie** | Durata de protecţie a garanţiei |
|---|---|
| Produs | 36 luni, de la data cumpărării Produsului, înscrisă în prezentul Certificat de garanţie |

**III. Condiţiile de utilizare a garanţiei**

1 Prezentarea de către Utilizator a Certificatul completat de garanţie a Produsului şi dovedirea împrejurărilor de cumpărare a Produsului de ex. prin prezentarea chitanţei, facturei, etc. Pentru a efectua în mod eficient reclamaţia, se recomandă că Utilizatorul să trimite împreună cu Produsul reclamat, toate componetele menţionate la "Completarea" Produsului în manualul de utilizare.
2. Respectarea de către Utilizator a recomandările din Manualul de utilizare şi din Certficatul de garanţie.
3. Garanţia acoperă numai teritoriul Republicii Polonă şi UE.
4. Garanţia nu acoperă defecţiunile Produsului apărute în special din cauza:
a. Nerespectării de către Utilizator a condiţiilor indicate în Manualul de utilizare, în special în domeniul de utilizare, întreţinere şi curăţare corectă.
b. Utilizarea de către Utilizator a unor produse de curăţare sau substanţe de conservare care sunt neadecvate cu Manualul de utilizare;
c. Depozitare necorespunzătoare şi transportul necorespunzător al Produsului de către Utilizator;
d. Modificări şi/sau reconstrucţii arbitrare a Produsului de către Utilizator;
e. Utilizarea în Produs de către Utilizator a unor materiale consumabile neconforme cu manualul de utilizare
5. Utilizatorul care conform nu legea din data de 23 aprilie 1964 din Codul Civil nu este un consumator, pierde garanţia pentru Produsul, în care:
- numerele de serie, marcarea datelor şi plăcuţele cu datele technice au fost îndepărtate de către Utilizator;
- sigiliile existente au fost deteriorate de Utilizator sau au urme rămase din manipularea de către utilizator la acestea.
6. **Atenţie!** Operaţiile legate cu utilizarea de fiecare zii, descrise în manualul de utilizare, Utilizatorul execută singur pe costul său.

**IV. Procedura de reclamaţie**

1. Dacă se constată că Produsul nu funcţionează corect, Înainte de a depune reclamaţia trebuie să Vă asiguraţi dacă toate operaţiunile descrise în manualul de utilizare au fost executate corect.
2. Sesizaţi imediat reclamaţia, cel mai bine în termen de 7 zile de la data la care aţi observant defectul produsului. Utilizatorul care conform cu legea din data de 23 aprilie 1964 din Codul Civil nu este un consumator, pierde garanţia pentru Produs dacă reclamaţia nu depune în termen de până de 7 zile.
3. Sesizarea reclamaţiei se face de ex. la. la punctul de cumpărare a Produsului, la service-ul de garanţie sau se poate trimite în scris pe adresa: DEDRA EXIM sp. z o.o., ul. 3 Maja 8, 05-800 Pruszków.
4. Utilizatorul poate să depună reclamaţia prin formularul accesibil pe pagina de internet www.dedra.pl. ("Formular pentru sesizarea reclamaţiei cu titlu de garanţie").
5. Adresele service-urilor de garanţie din fiecare stat sunt accesibile pe pagina www.dedra.pl. Dacă service-ul lipseşte în statul adecvat, trimiteţi sesizările de reclamaţie cu titlu de garanţie pe adresa: DEDRA EXIM sp. z o.o. ul. 3 Maja 8, 05-800 Pruszków (Polonia).
6. Luând în considerare siguranţa Utilizatorului se interzice utilizarea Produsului defect.
7. Atenţie!!! Utilizarea Produsului defect este periculos pentru sănătatea şi viaţa Utilizatorului.
8. Executarea obligaţiilor rezultate din garanţie va avea loc în termen de 14 zile lucrătoare, calculate de la data furnizării de către Utilizator a Produsului reclamat.
9 Înainte de furnizare a Produsului reclamat se recomandă curăţirea acestuia. Se recomandă de a se asigura bine Produsul împotriva distrugerii în timpul transportului (se recomandă să trimiteţi produsul reclamat în ambalajul original).
10. Perioada de garanţie va fi prelungită cu durata în care, din cauza defectului Produsului acoperit de garanţie Utilizatorul nu l-a putut să-l utilizeze,
Garanţia nu opreşte, nu limitează nu suspendează drepturile Utilizatorului rezultate din dispoziţiile privind garanţia pentru vicile produsului vândut.
În conformitate cu articolul 13 alineatele (1) și (2) din Regulamentul (UE) 2016/679 al Parlamentului European și al Consiliului din 27 aprilie 2016 privind protecția persoanelor fizice în ceea ce privește prelucrarea datelor cu caracter personal și privind libera circulație a acestor date și de abrogare a Directivei 95/46/CE, vă informăm.

1. Administratorul datelor Dumneavoastră cu caracter personal furnizate în formular este DEDRA-EXIM sp. z o. o. cu sediul social în Pruszków, ul. 3 Maja 8, 05-800 Pruszków (în continuare: „Administrator").
2. Datele dumneavoastră vor fi prelucrate numai în scopul derulării procedurii de garanție a dispozitivului în conformitate cu art. 6 alin.1 lit. b din regulamentul general privind protecția datelor (în continuare: „GDPR"). Furnizarea datelor este voluntară, dar necesară pentru derularea procedurii de garanție.
3. Datele dumneavoastră vor fi prelucrate pe perioada de luare în considerare a procedurii de garanție și în scopuri de arhivare în cazul în care este nevoie de apărare împotriva oricăror pretenții împotriva Administratorului, nu mai mult decât până la expirarea acestora.
4. Datele dumneavoastră pot fi dezvăluite numai entităților care prelucrează date pentru administrator pe baza unui contract scris de încredințare a prelucrării datelor cu caracter personal care oferă, printre altele, service tehnic, hosting sau intreținere site, service IT, firmă de curierat. Furnizorii Administratorului sunt obligați să asigure securitatea datelor și să îndeplinească cerințele legii aplicabile referitoare la protecția datelor cu caracter personal și nu pot folosi datele cu caracter personal încredințate în alte scopuri decât cele specificate în contractul cu Administratorul.
5. Datele dumneavoastră nu vor fi prelucrate în mod automatizat, inclusiv sub formă de profilare, și nu vor fi transferate către o țară terță/organizație internațională.
6. Aveți dreptul de a accesa datele dumneavoastră și dreptul de a rectifica, șterge, limita prelucrarea, dreptul de a transfera date, dreptul de a vă opune în orice moment.
7. În toate aspectele legate de prelucrarea datelor dumneavoastră cu caracter personal de către Administrator, ne puteți contacta la următoarea adresă de e-mail: daneosobowe@dedra.pl.;
8. Aveți dreptul de a depune o plângere la autoritatea competentă pentru protecția datelor cu caracter personal;

## SI Vsebina


1. Fotografije in risbe
2. Opis naprave
3. Predvidena uporaba naprave
4. Omejitev uporabe
5. Tehnični podatki
6. Priprava na delovanje
7. Vklop naprave
8. Delovanje enote
9. Redno vzdrževanje
10. Rezervni deli in dodatki
11. Samostojno odpravljanje težav
12. Sestavljanje aparata
13. Informacije za uporabnike o odstranjevanju električne in elektronske opreme
14. Garancijski list


**Prevod originalnega priročnika**

Izjava o skladnosti je priložena priročniku kot ločen dokument. Če izjave o skladnosti ni, se obrnite na družbo Dedra Exim Ltd.
Splošni varnostni pogoji so priročniku priloženi kot ločena brošura.

**OPOZORILO. Preberite vsa opozorila, označena s simbolom in vsa navodila.**

Neupoštevanje naslednjih opozoril in varnostnih navodil lahko povzroči električni udar, požar ali hude poškodbe.

**POZOR** **Vsa opozorila in navodila shranite za nadaljnjo uporabo.**

**Naprava iz linije SAS+ALL je zasnovana za delo samo s skupaj polnilniki in baterijami iz linije SAS+ALL.**

Li-Ion baterija in polnilnik nista del kupljene naprave in ju je treba kupiti posebej. Prepovedana je uporaba baterij in polnilnikov, ki niso namenjeni za to napravo.

## 2. Opis naprave (slika A)

1) Varovalna matica za nosilec obdelovanca, 2) Nosilec obdelovanca, 3) Ohišje menjalnika, 4) Stikalo, 5) Glavni ročaj, 6) Regulator hitrosti, 7) Vtičnica za baterijo

## 3. Namen naprave

Ravni brusilnik se uporablja za brušenje kovine, lesa, plastike in podobnih materialov. Uporablja se za delo na težko dostopnih območjih.
Nazivno hitrost obdelovanca lahko glede na opravljeno operacijo nastavite med 7.000 in 26 000 vrtljaji na minuto.
Stroj se lahko uporablja pri obnovitvenih in gradbenih delih, v delavnicah za popravila in pri ljubiteljskih delih, pri čemer je treba upoštevati delovne pogoje in dovoljene delovne pogoje, navedene v navodilih za uporabo.

## 4. Omejitve uporabe

**⚠ POZOR** **Napravo lahko uporabljate le v skladu z naslednjimi "Dovoljenimi pogoji delovanja".**

Naprave ne smete uporabljati za rezanje keramičnih ploščic, rezanje velikih jeklenih delov, za dela, pri katerih je potrebno stalno vodno hlajenje, vrtanje v beton in naravni kamen.
Nedovoljene spremembe mehanske in električne konstrukcije, kakršne koli spremembe, vzdrževalni posegi, ki niso opisani v navodilih za uporabo, bodo obravnavani kot nezakoniti in bodo povzročili takojšnjo izgubo garancijskih pravic, izjava o skladnosti pa bo postala neveljavna.

**⚠ POZOR** **Zaradi napačne uporabe ali uporabe, ki ni v skladu z navodili za uporabo, boste takoj izgubili garancijske pravice.**

Dovoljeni pogoji dela z napravo
S1 - neprekinjeno delovanje in drugo.
Temperaturno območje polnjenja baterije 10-30 °C. Ne izpostavljati temperaturam nad 40 °C

## 5. Tehnični podatki

| | |
|---|---|
| Model | DED7165 |
| Napetost v omrežju [V] | 18 V d.c. |
| Vrsta baterije | Li-Ion |
| Hitrost vrtenja max n0 [min-1] | 10 000 – 26 000 |
| Vrsta pritrditve delovne konice | 6 |
| Emisija hrupa: | |
| Raven moči LWA [dB(A)] | 79 |
| Raven tlaka LpA [dB(A)] | 90 |
| Merilna negotovost (KpA) [dB(A)] | 3 |
| Merilna negotovost (KWA) [dB(A)] | 3 |
| Raven vibracij, izmerjenih na ročaju ah, v [m/s2] | 2,75 |
| Merilna negotovost Ka [m/s2] | 1,5 |

**Informacije o vibracijah in hrupu**

Kombinirana vrednost vibracij ah in merilna negotovost sta bili določeni v skladu s standardom EN 60745-1 in sta navedeni v preglednici.
Emisije hrupa so bile določene v skladu s standardom EN 60745-2-23, vrednosti so navedene zgoraj v tabeli.

**⚠ POZOR** **Hrup lahko povzroči poškodbe sluha, zato pri delu vedno uporabljajte zaščito sluha!**

Deklarirana skupna vrednost vibracij je bila izmerjena v skladu s standardno preskusno metodo in se lahko uporablja za primerjavo enega kosa opreme z drugim. Navedena raven vibracij se lahko uporabi tudi za predhodno oceno izpostavljenosti vibracijam.
Raven vibracij med dejansko uporabo opreme se lahko razlikuje od deklariranih vrednosti, odvisno od uporabe delovnih orodij, zlasti vrste obdelovanca in potrebe po določitvi ukrepov za zaščito upravljavca. Za natančno oceno izpostavljenosti v dejanskih pogojih uporabe je treba upoštevati vse dele delovnega cikla, vključno z obdobji, ko je stroj izklopljen ali ko je vklopljen, vendar se ne uporablja za delo.

## 6. Priprava na delo

**⚠ POZOR** **Naprava je del linije SAS+ALL, zato jo je možno uporabljati le v okviru ustreznega sestava, sestoječega se iz naprave ter specificirane baterije in polnilnika. Uporaba drugih baterij in polnilnikov je prepovedana.**
**Vse korake, ki so opisani v tej točki, je treba opraviti pri odklopljeni bateriji.**

**Vstavljanje delovne konice**

- pripravite dva ključa, enega za blokiranje vretena in drugega za sprostitev matice vpenjala (ključa sta priložena stroju).
- zaskočite vreteno in nato sprostite vpenjalno matico (slika B).
- vstavite zahtevani delovni nastavek v držalo (slika C).
- zategnite vpenjalno matico
- preverite, ali je šoba pravilno nameščena, ali nima zračnosti in ali ne zdrsne sama od sebe.

**Zamenjava držala delovnega bita**

- pripravite dva ključa, enega za blokiranje vretena in enega za odvijanje matice vpenjala (ključa sta priložena stroju).
- blokirati vreteno in nato odviti vpenjalno matico (slika B).
- odstranite nameščeno držalo za delovne nastavke.
- v odprtino vretena potisnite držalo s pravilnim premerom, ki ustreza delovnemu nastavku (slika D).
- Namestite in zategnite vpenjalno matico

**Namestitev obdelovanca na trn (polirne konice, rezalne plošče, brusilne plošče, brusilni trakovi - niso vključeni v komplet brusilnega stroja)**

- pripravite dva ključa, enega za blokiranje vretena in enega za sprostitev matice vpenjala (ključa sta priložena stroju).
- blokirajte vreteno, nato sprostite vpenjalno matico (slika B).
- vstavite 3,2-milimetrsko držalo v 6milimetrsko vpenjalno držalo, nameščeno na stroju.
- pri polirnih nastavkih privijete želeni polirni nastavek na vijak na koncu trna.
- za brusilne krožnike sprostite vijak na koncu trna, obrusite krožnik med dvema podložkama in zategnite vijak na trnu.
- za abrazivne valje sprostite vijak na koncu trna, vstavite valj in ga zategnite z vijakom na trnu.
- zategnite vpenjalno matico

**Nadzor hitrosti**

Hitrost vretena lahko po potrebi nastavite med 7.000 in 26 000 vrtljaji na minuto. Hitrost se uravnava z gumbom na vrhu ohišja stroja.
Splošna pravila za izbiro hitrosti:
- visoka hitrost za rezanje, poševno rezkanje, rezkanje utorov v lesu, za brušenje in poliranje lesa ali kovine
- nizka hitrost za obdelavo plastike ali drugih materialov z nizkim tališčem
- nizka hitrost pri vrtanju v les, da se prepreči pregrevanje delovne konice.
- zelo nizka hitrost pri poliranju in čiščenju z žičnimi krtačami, da se preprečijo poškodbe krtače (trganje ščetin).
- nizko hitrost pri vrtanju ali rezkanju neželeznih kovin. Za preprečevanje pregrevanja konice obdelovanca in robov obdelovanca lahko dodatno uporabite olje ali mazivo.

**Približne hitrosti pri različnih nastavitvah**

| Nastavitev | Hitrost [vrtljaji na minuto] |
|---|---|
| 1 | 10 000 |
| 2 | 13 500 |
| 3 | 17 000 |
| 4 | 20 500 |
| 5 | 23 000 |
| 6 | 26 000 |

Pri delu ne izvajajte pretiranega pritiska, saj to ne bo izboljšalo rezultatov dela. Izberite delovne nasvete, da bo delo učinkovito in da bo rezultat ustrezal pričakovanjem.

## 7. Vklop naprave

Stikalo za vklop/izklop naprave se nahaja v glavnem ročaju. (Slika A, 4). Za vklop naprave pritisnite gumb za vklop. Naprava bo delovala, dokler gumba ne spustite.

## 8. Użytkowanie urządzenia

**⚠ POZOR** **Napravo držite za plastične ročaje!**

**Splošne informacije**

Prezračevalne reže vzdržujte čiste, da preprečite pregrevanje motorja.

**⚠ POZOR** **Pred vsako uporabo preverite, ali je orodje v držalu pravilno nameščeno. Orodje mora biti trdno zaklenjeno v držalu za orodje.**

Zagotovite, da:
- sta orodje in hitrost ustrezno prilagojena predvideni uporabi. S prilagajanjem orodja in hitrosti načrtovani nalogi in obdelavi lahko delo opravite hitreje in učinkoviteje.
- Orodje vedno držite stran od obraza. Vreteno doseže največjo hitrost. 27.000 vrtljajev na minuto in če se delovna konica poškoduje, lahko pride do močnega izmetavanja, ki lahko povzroči poškodbe.
- Pred uporabo orodja se z njim seznanite tako, da se seznanite z njegovo težo in težiščem. Uporabite odpadni material, da malo vadite in se naučite, kako se orodje odziva pri različnih nastavitvah hitrosti.
- Pri opravilih, ki zahtevajo natančnost, kot so graviranje, poliranje ali brušenje, lahko orodje zaradi njegove oblikovane oblike držite kot pisalo.

Rezanje:
- Uporabljajte samo nepoškodovane in nepoškodovane rezalne plošče. Upognjeni, tupi ali drugače poškodovani rezalni diski se lahko zlomijo.
- Za poliranje ali brušenje nikoli ne uporabljajte rezalnega krožnika!
- Pri delu se gibajte zmerno in pazite, da se rezalni disk ne zatakne.
- Rezite samo z vodilnim robom, med rezanjem diska ne obračajte.
- Rezalni disk vedno premikajte skozi obdelovanec v nasprotni smeri od vrtenja diska.

Brušenje:
- Med brušenjem vzdržujte konstanten tlak, da podaljšate življenjsko dobo brusilnih kolutov in abrazivnih trakov.
- Med obdelavo površino večkrat obhodite.

Rezkanje:
- Meljite z enakomernim gibanjem naprej, da preprečite pregrevanje rezkarja.

Poliranje:
- Pri poliranju obdelovanca vodite orodje brez pretiranega pritiska.

Uporaba ščetk iz nerjavečega jekla
- Pri poliranju obdelovanca vodite orodje brez pretiranega pritiska.
- Pri poliranju ali čiščenju s krtačo iz jeklene žice izberite najnižjo stopnjo hitrosti 1, da preprečite poškodbe krtače in materiala.

Način delovanja: Rezanje
Za rezanje in obrezovanje materialov, kot so les, plastika, aluminij, medenina ali kovina, in štrlečih žebljev ali vijakov:
- uporaba rezalnih diskov

Način dela: brušenje
Za brušenje lesa, kovine ali jekla:
- uporaba abrazivnih trakov

- ali abrazivni diski
Za poliranje kamna ali keramike:
- uporabite brusilne glave iz aluminijevega oksida
Za brušenje ali odstranjevanje robov iz steklenih ploščic ali trdih in krhkih materialov, kot je keramika:
- uporaba brusnega kamna
Način dela: Rezkanje
Za rezkanje utorov, rezkanje kalupov, lukenj ali prebojev v les ali plastiko:
- uporabite rezalnik za utore z ročajem za nastavitev
Za zarezovanje ali žlebljenje materiala, npr. pri obdelavi nakita:
- uporabite usmerjevalnik s krogljično glavo
Način dela: Graviranje
Za graviranje v materiale, kot so kovina, plastika, steklo, keramika, les ali usnje:
- uporabite diamantne konice za graviranje in prilagodljiv valjček
Način dela: Poliranje
Za poliranje plastike ali plemenitih kovin, kot sta zlato in srebro:
- uporaba polirnih nastavkov
Način dela: odstranjevanje rje (na primer za odstranjevanje rje s poškodovanih površin v avtomobilski industriji):
- uporabite krtačo iz nerjavečega jekla
Način dela: Vrtanje
Za vrtanje 3 mm ali 2 mm lukenj v kovino, les ali plastiko:
- uporabite vrtalnike HSS

**⚠ POZOR** **Če se baterija segreje nad 40 °C, prenehajte z delom in počakajte, da se baterija ohladi.**

## 9. Tekoče vzdrževanje

Redno čistite celotno električno orodje, posebno pozornost pa namenite čiščenju prezračevalnih odprtin električnega orodja.
Akumulatorja ne polnite takoj po intenzivni uporabi. Zaradi pojava praznjenja ne shranjujte popolnoma izpraznjenega baterijskega paketa, saj se lahko takrat izprazni pod kritično raven in se trajno poškoduje.
Kadar akumulatorskega sklopa ne uporabljate, ga zato hranite delno napolnjenega (do približno 40 %). Akumulator napolnite, preden se popolnoma izprazni. Baterije shranjujte pri temperaturah od 10 do 30 °C. Če jo hranite pri nizkih temperaturah, bo hitreje izgubila zmogljivost.
Polnjenje baterije je opisano v navodilih za baterijo in polnilnik iz linije SAS+ALL.
Prostor za shranjevanje mora biti nedostopen otrokom.
Če je treba napravo poslati v popravilo v servisni center, jo zaščitite pred nenamernimi mehanskimi poškodbami in odstranite baterije iz vtičnice polnilnika.
Kako razstaviti baterijo
Če želite odstraniti baterijski sklop, napravo primite za ročaj in nato pritisnite gumb za sprostitev na sprednji strani baterijskega sklopa. Paket baterij potisnite iz ročaja enote. Če želite namestiti paket baterij, potisnite paket baterij v ročaj enote in nato pritisnite navzdol, dokler se ključavnica ročaja ne zaskoči.
Montaža in zamenjava orodja
Po pritrditvi orodja se prepričajte, da je bilo delovno orodje pravilno pritrjeno: električno orodje položite vodoravno in poskusite iztegniti pritrjeno bit. Če ga ni mogoče izvleči, je bil pravilno pritrjen.
Vzdrževanje orodja
Vzdrževanje vključuje servisiranje orodja in njegove dodatne opreme, tj. akumulatorja in polnilnika.
Nikoli ne izvajajte vzdrževalnih del na napravi, ko je ta priključena na vir električne energije.
Lahko pride do hudih poškodb ali električnega udara. Pred izvajanjem vzdrževalnih del je treba baterijo izvleči iz vtičnice naprave.
Vzdrževanje naprave je sestavljeno iz vzdrževanja vseh njenih sestavnih delov, ki so potrebni za normalno delovanje, v ustrezni čistoči. Za čiščenje ne uporabljajte topil, saj lahko to povzroči nepopravljive poškodbe ohišja in drugih plastičnih delov. Baterije ne smete čistiti z vodo, saj lahko to povzroči notranji kratek stik, ki lahko povzroči trajne poškodbe.
Pred vsakim zagonom:
- Preverite, ali so zračniki motorja zamašeni ali umazani. Po potrebi jih odkrijte/očistite s krpo, rahlo navlaženo z vodo;
Po vsaki uporabi:
- Odklopite baterijo, da preprečite nenamerno aktiviranje s strani mimoidočih ali med rokovanjem..

## 10. Rezervni deli in dodatki

Za nakup rezervnih delov in dodatne opreme se obrnite na servisno službo družbe Dedra Exim. Kontaktne podatke najdete na strani 1 priročnika.
Pri naročanju rezervnih delov navedite številko serije na ploščici in številko dela iz montažne risbe.
V garancijskem obdobju se popravila izvajajo v skladu s pogoji iz garancijske kartice. Reklamirani izdelek oddajte v popravilo na kraju nakupa (prodajalec je dolžan sprejeti reklamirani izdelek), pošljite ga v servisni center, ki je najbližje vašemu kraju bivanja (seznam servisnih centrov na www.dedra.pl), ali ga pošljite v osrednji servisni center družbe Dedra Exim. Priložite izpolnjen garancijski list. Po poteku garancijskega roka popravila opravi centralna služba. Okvarjeni izdelek pošljite servisnemu centru (stroške pošiljanja krije uporabnik).

## 12. Samostojno odpravljanje težav

**⚠ POZOR** **Preden začnete sami reševati težave, enoto izključite iz električnega omrežja.**

| Problem | Vzrok | Rešitev |
|---|---|---|
| Stroj ne deluje | Izpraznjena ali okvarjena baterija. | Preverite baterijo in jo napolnite. Če je poškodovana, ne priključite okvarjene baterije. |
| Stroj ne deluje | V vtičnici ni napetosti | Preverite napetost v vtičnici. Preverite, ali je bila izklopljena varovalka. |
| Stroj ne deluje | Stikalo je okvarjeno | Stikalo zamenjajte z novim - enoto dajte na servis. |
| Stroj ne deluje | Motor nima moči, težko se zažene | Obrabljene ščetke. Zamenjajte jih z novimi - napravo dajte na servis. |
| Stroj ne deluje | Vonj po zažgani izolaciji | Motor potrebuje servisiranje - glejte servisiranje. |
| Motor se pregreva | Zamašeni zračniki | Izpihnite s stisnjenim zrakom. |
| Nizka učinkovitost delovanja | Obrabljena delovna šoba | Šobo zamenjajte z novo. |

## 13. Zaključek enote

Ravni brusilnik - 1 kos. Ključi - 2 kosa.

## 14. Informacije za uporabnike o odstranjevanju električne in elektronske opreme (velja za gospodinjstva)



Simbol, ki je prikazan na izdelkih ali spremljajoči dokumentaciji, označuje, da se okvarjene električne ali elektronske opreme ne sme odlagati med gospodinjske odpadke. Če želite sestavne dele zavreči, ponovno uporabiti ali predelati, jih je treba odpeljati na specializirano zbirno mesto, kjer jih bodo sprejeli brezplačno. Informacije o lokacijah zbirnih mest za rabljeno opremo zagotavljajo lokalni organi, npr. na svojih spletnih straneh.
S pravilnim odstranjevanjem naprave lahko ohranimo dragocene vire ter se izognemo negativnim vplivom na zdravje in okolje zaradi morebitne prisotnosti nevarnih: snovi, zmesi in sestavnih delov v opremi.
Zaradi nepravilnega odlaganja odpadkov vam grozijo kazni v skladu z ustreznimi lokalnimi predpisi.
Uporabniki v državah EU: Če želite odstraniti električno ali elektronsko opremo, se obrnite na najbližje prodajno mesto ali na dobavitelja, ki vam bo zagotovil dodatne informacije.
Odstranjevanje v državah zunaj Evropske unije: Ta simbol velja samo za države Evropske unije. Če želite ta izdelek zavreči, se obrnite na lokalne organe ali prodajalca, da vam pojasnijo pravilen način odstranjevanja.

## Garancijski list

za

**……..**

Kataloška št.: …….. št. partije:.....

(v nadaljevanju Proizvod)

Datum nakupa Proizvoda: .....

Žig prodajalca

Datum in podpis prodajalca: .....

**Izjava uporabnika:**

Potrjujem, da sem bil seznanjen s pogoji garancije in posledicami neupoštevanja navodil v navodilih za uporabo in garancijskem listu. Znani so mi pogoji te garancije, kar potrjujem z lastnoročnim podpisom:

..... .....

Datum in kraj Podpis uporabnika

**I. Odgovornost za Proizvod**

1. Garant - Dedra Exim Sp. z o.o. s sedežem v Pruškovu, naslov: ul. 3 Maja 8, 05-800 Pruszków, Poljska, št. KRS (vpisa v državni sodni register Poljske) 0000062517, vpis izvršilo Okrajno sodišče za gl. mesto Varšavo v Varšavi, njegov 14. gospodarski oddelek Državnega sodnega registra *(KRS – Krajowy Rejestr Sądowy)*, davčna številka 527-020-49-33, osnovni kapital: 100.980,00 PLN.
2. Garant pod pogoji, določenimi v tem garancijskem listu, podeljuje garancijo za Proizvod, ki ga je dobavil.
3. Odgovornost iz naslova garancije zajema samo napake, izhajače iz razlogov, prisotnoh v samem Proizvodu v času njegove izdaje uporabniku.
4. Garancija daje Uporabniku pravico do brezplačne odprave napake na Proizvodu, če se napako odkrije v garancijskem obdobju. Način odprave napake na Proizvodu (metoda odprave napake) je odvisen od odločitve Garanta. Garant si za primer svoje ugotovitve, da popravila ni možno izvesti, pridržuje pravico do zamenjave okvarjenega elementa ali celotnega Proizvoda z brezhibnim, znižanja cene Proizvoda ali odstopa od pogodbe.
5. V odnosu do Uporabnika, ki ni potrošnik v smislu poljskega Civilnega zakonika *(Kodeks Cywilny)* z dne 23. aprila 1964., je odškodninska odgovornost Garanta za škodo, ki izhaja iz te garancije in/ali je v zvezi z njeno sklenitvijo in izvajanjem, ne glede na pravni naslov, omejena do vrednosti brezhibnega Proizvoda, ki je okvarjen.

**II. Garancijsko obdobje**

| Elementi Proizvoda | Trajanje garancijske zaščite |
|---|---|
| Proizvod | 36 mesecev od dneva nakupa Proizvoda, navedenega v tem garancijskem listu |

**III. Garancijski pogoji**

1. Predložitev izpolnjenega garancijskega lista Proizvoda s strani Uporabnika ter dokazila okoliščin nakupa Proizvoda s strani Uporabnika, npr. v obliki blagajniškega potrdila, računa ipd. V cilju pravilne izvedbe reklamacijskega postopka se priporoča,

naj Uporabnik skupaj s Proizvodom, ki ga reklamira, predloži vse elemente, navedene v „Kompletacija naprave" v navodilih za uporabo.
2. Ravnanje Uporabnika skladno s priporočili v navodilih za uporabo in garancijskem listu.
3. Garancija zajema samo ozemlje Republike Poljske in EU.
4. Garancija ne zajema okvar Proizvoda, nastalih še zlasti zaradi:
a. Uporabnikovega neupoštevanja pogojev, določenih v Navodilih za uporabo, še zlasti glede pravilne uporabe, vzdrževanja in čiščenja;
b. Uporabnikove uporabe čistilnih ali vzdrževalnih sredstev, neskladnih z navodili za uporabo;
c. Uporabnikovega neustreznega skladiščenja in prevoza Proizvoda;
d. Uporabnikovih nepooblaščenih sprememb in/ali modifikacij Proizvoda brez dogovora z Garantom;
e. Uporabnikove uporabe potrošnega materiala v Proizvodu, neskladnega z navodili za uporabo.
5. Uporabnik, ki ni potrošnik v smislu poljskega Civilnega zakonika z dne 23. aprila 1964., izgubi garancijo za Proizvod, na katerem:
- je Uporabnik odstranil, spremenil ali poškodoval serijske številke, datumske oznake in nazivne tablice;
- je Uporabnik poškodoval plombe ali so na njih vidni znaki poseganja vanje s strani Uporabnika.
6. Pozor! Opravila, povezana z vsakodnevno uporabo Proizvoda, ki so med drugim navedena v navodilih za uporabo, izvaja Uporabnik sam in na lastne stroške.

**IV. Reklamacijski postopek**

1. V primeru ugotovitve nepravilnega delovanja Proizvoda se je treba pred prijavo reklamacije prepričati, da so bila pravilno opravljena vsa opravila, še zlasti tista, navedena v navodilih za uporabo.
2. Priporoča se reklamacijo prijaviti takoj, najbolje v 7 dneh od dneva opazitve napake na Proizvodu. Uporabnik, ki ni potrošnik v smislu poljskega Civilnega zakonika z dne 23.4.1964, izgubi pravice, izhajajoče iz te garancije, če reklamacije ne prijavi v 7 dneh.
3. Reklamacijo se lahko prijavi, med drugim, na mestu nakupa Proizvoda, v garancijskem servisu ali pisno s pismom, poslanim na naslov: Dedra Exim Sp. z o.o., ul. 3 Maja 8, 05-800 Pruszków, Poljska.
4. Uporabnik lahko prijavi reklamacijo z uporabo obrazca, ki je na voljo na spletni strani www.dedra.pl. ("Obrazec za prijavo reklamacije na podlagi garancije").
5. Naslovi garancijskih servisov za posamezne države so na voljo na www.dedra.pl. V primeru, da za dano državo ne bi bilo navedenega garancijskega servisa, se priporoča poslati reklamacijo na podlaghi garancije na ta naslov: Dedra Exim Sp. z o.o., ul. 3 Maja 8, 05-800 Pruszków (Poljska).
6. V cilju varnosti Uporabnika se prepoveduje uporabo okvarjenega Proizvoda.
7. Pozor! Uporaba okvarjenega Proizvoda je nevarna za zdravje in življenje Uporabnika.
8. Obveznosti iz garancije bodo izpolnjene v 14 delovnih dneh od dneva dostave reklamiranega Proizvoda.
9. Priporoča se pred dostavo okvarjenega Proizvoda le-tega očistiti. Priporoča se reklamirani Proizvod skrbno zaščititi pred poškodbami pri transportu (najbolje je reklamirani Proizvod dostaviti v originalni embalaži).
NAPOMENA 10. Garancijsko obdobje se podaljša za čas, v katerem Uporabnik Proizvoda, za katerega velja garancija, zaradi njegove okvare ni mogel uporabljati.
Garancija ne izključuje, ne omejuje in začasno ne odpravlja pravic Uporabnika, izhajajočih iz predpisov o poroštvu za napake na prodani stvari.
V skladu s členom 13(1) in (2) Uredbe (EU) 2016/679 Evropskega parlamenta in Sveta z dne 27. aprila 2016 o varstvu posameznikov pri obdelavi osebnih podatkov in o prostem pretoku takih podatkov ter o razveljavitvi Direktive 95/46/ES (v nadaljnjem besedilu: RODO) vas obveščamo
1. Skrbnik vaših osebnih podatkov, podanih v obrazcu, je DEDRA-EXIM sp z o.o. s sedežem v Pruškovu [Pruszków], ul. 3 Maja 8, 05-800 Pruszków, Poljska (v nadaljevanju: "Skrbnik").
2. Vaši podatki bodo obdelovani le za namene izvedbe garancijskega postopka zanapravo v skladu s črko b prvega odst. 6. člena Splošne uredbe o varstvu podatkov EU (v nadaljevanju: »SUVP«). Dajanje podatkov je prostovoljno, a nujno potrebno za izvedbo garancijskega postopka.
3. Vaše podatke bomo obdelovali skozi čas potekanja garancijskega postopka in za namene arhiviranja za primer morebitne potrebe obrambe pred zahtevki do Skrbnika, vendar najdlje do izteka roka njihovega zastaranja.
4. Vaše podatke se sme razkriti samo subjektom, ki obdelujejo podatke za Skrbnika na podlagi pisne pogodbe o zaupanju osebnih podatkov v obdelavo in sicer, med drugim, subjektom, ki izvajajo storitve tehničnega servisa, storitve gostovanja ter vzdrževanja spletnega mesta, IT storitve, izvajalcem kurirskih storitev ipd.. Skrbnikovi dobavitelji so dolžni zagotavljati varnost podatkov ter izpolnjevati zahteve obvezujočih predpisov prava v zvezi z varstvom osebnih podatkov ter ne smejo uporabljati zaupanih jim osebnih podatkov za namene, ki niso določeni v pogodbi s Skrbnikom.
5. Vaši podatki ne bodo obdelovani na avtomatiziran način, v tem na način profiliranja, in ne bodo posredovani v tretjo državo/mednarodni organizaciji.
6. Imate v vsakem trenutku pravico dostopa do svojih podatkov ter pravico do popravka, izbrisa, omejitve obdelave le-teh, pravico do prenosa podatkov na drug subjekt, pravico do ugovora zoper njihovo obdelavo.
7. V vseh zadevah v zvezi z obdelavo vaših osebnih podatkov s strani Skrbnika nas lahko kontaktirate s sporočilom na ta e-poštni naslov: daneosobowe@dedra.pl ;
8. Imate pravico vložiti pritožbo pri organu, ki je v dani državi pristojen za varstvo osebnih podatkov;

V skladu s členom 13(1) in (2) Uredbe (EU) 2016/679 Evropskega parlamenta in Sveta z dne 27. aprila 2016 o varstvu posameznikov pri obdelavi osebnih podatkov in o prostem pretoku takih podatkov ter o razveljavitvi Direktive 95/46/ES (v nadaljnjem besedilu: RODO) vas obveščamo
1. Skrbnik vaših osebnih podatkov, podanih v obrazcu, je DEDRA-EXIM sp z o.o. s sedežem v Pruškovu [Pruszków], ul. 3 Maja 8, 05-800 Pruszków, Poljska (v nadaljevanju: "Skrbnik").
2. Vaši podatki bodo obdelovani le za namene izvedbe garancijskega postopka zanapravo v skladu s črko b prvega odst. 6. člena Splošne uredbe o varstvu podatkov EU (v nadaljevanju: »SUVP«). Dajanje podatkov je prostovoljno, a nujno potrebno za izvedbo garancijskega postopka.
3. Vaše podatke bomo obdelovali skozi čas potekanja garancijskega postopka in za namene arhiviranja za primer morebitne potrebe obrambe pred zahtevki do Skrbnika, vendar najdlje do izteka roka njihovega zastaranja.
4. Vaše podatke se sme razkriti samo subjektom, ki obdelujejo podatke za Skrbnika na podlagi pisne pogodbe o zaupanju osebnih podatkov v obdelavo in sicer, med drugim, subjektom, ki izvajajo storitve tehničnega servisa, storitve gostovanja ter vzdrževanja spletnega mesta, IT storitve, izvajalcem kurirskih storitev ipd.. Skrbnikovi dobavitelji so dolžni zagotavljati varnost podatkov ter izpolnjevati zahteve obvezujočih predpisov prava v zvezi z varstvom osebnih podatkov ter ne smejo uporabljati zaupanih jim osebnih podatkov za namene, ki niso določeni v pogodbi s Skrbnikom.
5. Vaši podatki bodo obdelovani na avtomatiziran način, v tem na način profiliranja, in ne bodo posredovani v tretjo državo/mednarodni organizaciji.
6. Imate v vsakem trenutku pravico dostopa do svojih podatkov ter pravico do popravka, izbrisa, omejitve obdelave le-teh, pravico do prenosa podatkov na drug subjekt, pravico do ugovora zoper njihovo obdelavo.
7. V vseh zadevah v zvezi z obdelavo vaših osebnih podatkov s strani Skrbnika nas lahko kontaktirate s sporočilom na ta e-poštni naslov: daneosobowe@dedra.pl ;
8. Imate pravico vložiti pritožbo pri organu, ki je v dani državi pristojen za varstvo osebnih podatkov;

## HR Sadržaj


1. Fotografije i crteži
2. Opis uređaja
3. Namjena uređaja
4. Ograničenje uporabe
5. Tehnički podaci
6. Priprema za rad
7. Uključivanje uređaja
8. Korištenje uređaja
9. Aktivnosti tekućeg održavanja
10. Rezervni dijelovi i pribor
11. Samostalno rješavanje problema
12. Završetak uređaja
13. Obavijesti za korisnike o zbrinjavanju električnih i elektroničkih uređaja
14. Jamstveni list


**Prijevod izvornog priručnika**

Izjava o sukladnosti priložena je priručniku kao zaseban dokument. U nedostatku izjave o sukladnosti, obratite se tvrtki Dedra Exim Sp. z o. o.
Opći sigurnosni uvjeti priloženi su priručniku kao posebna knjižica.

**UPOZORENJE. Pročitajte sva upozorenja označena simbolom i sve upute.**

Nepoštivanje dolje navedenih upozorenja i sigurnosnih uputa može dovesti do strujnog udara, požara ili ozbiljne ozljede.

NAPOMENA **Sačuvajte sva upozorenja i upute za buduću upotrebu.**

**Uređaj iz linije SAS+ALL dizajniran je za rad samo s punjačima i baterijama iz linije SAS+ALL.**

Li-Ion akumulator i punjač nisu oprema kupljenog uređaja i moraju se nabaviti zasebno. Zabranjena je uporaba akumulatora i punjača koji nisu namijenjeni uređaju.

## 2. Opis uređaja (slika A)

1. Zaporna matica držača radnog kraja, 2. Držač radnog kraja, 3. Tijelo mjenjača, 4. Prekidač, 5. Glavna ručka, 6. Regulator brzine vrtnje, 7. Utičnica za bateriju

## 3. Namjena uređaja

Ravna brusilica se koristi za brušenje metala, drva, plastike i sličnih materijala. Koristi se pri radu na teško dostupnim mjestima.
Ovisno o izvršenim operacijama, možete podesiti nazivnu brzinu radnog kraja u rasponu od 7.000 okretaja u minuti do 26 000 okretaja u minuti.
Dopušteno je koristiti uređaj u renovacijskim i građevinskim radovima, radionicama za popravke, u amaterskim radovima, uz poštivanje uvjeta uporabe i dopuštenih uvjeta rada sadržanih u uputama za uporabu.

## 4. Ograničenja korištenja

NAPOMENA **Uređaj se smije koristiti samo u skladu s dolje navedenim "Dopuštenim uvjetima rada".**

Uređaj se ne smije koristiti za rezanje keramičkih pločica, rezanje velikih čeličnih elemenata, za izvođenje radova koji zahtijevaju kontinuirano hlađenje vodom, bušenje betona i prirodnog kamena.
Neovlaštene promjene u mehaničkoj i električnoj strukturi, bilo kakve izmjene, aktivnosti održavanja koje nisu opisane u priručniku smatrat će se nezakonitim i rezultirati trenutnim gubitkom prava na jamstvo, a izjava o sukladnosti postaje nevažeća.

NAPOMENA **Uporaba koja nije u skladu s namjeravanom uporabom ili nije u skladu s uputama za uporabu rezultirat će trenutnim gubitkom prava na jamstvo.**

Dopušteni uvjeti rada
S1 - kontinuirani rad i drugo.
Raspon temperature punjenja akumulatora 10 - 30°C. Ne izlažite temperaturama iznad 40°C.

## 5. Tehnički podaci

| | |
|---|---|
| Model | DED7165 |
| Napon mreže [V] | 18 V d.c. |
| Tip baterije | Li-Ion |
| Brzina vrtnje max n0 [min-1] | 10 000 – 26 000 |
| Tip pričvršćivanja radnog nastavka | 6 |
| Emisija buke: | |
| Razina snage LWA [dB(A)] | 79 |
| Razina tlaka LpA [dB(A)] | 90 |
| Nesigurnost mjerenja (KpA) [dB(A)] | 3 |
| Nesigurnost mjerenja (KWA) [dB(A)] | 3 |
| Razina vibracija izmjerena na ručki ah,w [m/s2] | 2,75 |
| Nesigurnost mjerenja Ka [m/s2] | 1,5 |

**Informacije o vibracijama i buci**

Kombinirana vrijednost vibracija, Ah, i mjerna nesigurnost određene su u skladu s EN 60745-1 i dane su u tablici.
Emisija buke određena je u skladu s EN 60745-2-23, vrijednosti su dane u gornjoj tablici.

**NAPOMENA** **Buka može oštetiti vaš sluh, uvijek koristite zaštitu za sluh tijekom rada!**

Deklarirana ukupna vrijednost vibracija izmjerena je u skladu sa standardnom metodom ispitivanja i može se koristiti za usporedbu jednog uređaja s drugim. Navedena razina vibracija također se može koristiti za preliminarnu procjenu izloženosti vibracijama.
Razina vibracija tijekom stvarne uporabe stroja može se razlikovati od deklariranih vrijednosti, ovisno o tome kako se koriste radni alati, posebno o vrsti obratka koji se obrađuje i o potrebi specificiranja mjera za zaštitu operatera. Za točnu procjenu izloženosti u stvarnim uvjetima uporabe moraju se uzeti u obzir svi dijelovi radnog ciklusa, uključujući razdoblja kada je oprema isključena ili kada je uključena, ali se ne koristi za rad.

## 6. Priprema za rad

**NAPOMENA** **Uređaj je dio SAS+ALL linije, stoga, da biste ga koristili, morate kompletirati set koji se sastoji od uređaja, akumulatora i punjača. Zabranjena je uporaba drugih akumulatora i punjača.**

**NAPOMENA** **Izvedite sve korake u ovom poglavlju s isključenom baterijom!**

**Pričvršćivanje radnog kraja**

- pripremite dva ključa, jedan za zaključavanje vretena, drugi za odvrtanje stezne matice (ključevi su pričvršćeni na uređaj)
- blokirajte vreteno i zatim otpustite steznu maticu (sl. B)
- umetnite željeni radni kraj u držač (sl. C)
- zategnite pričvrsnu maticu
- provjerite da li je radni vrh pravilno postavljen, da nema labavih krajeva, da ne isklizne automatski

**Zamjena držača nasadnika**

- pripremite dva ključa, jedan za zaključavanje vretena, drugi za odvrtanje stezne matice (ključevi su pričvršćeni na uređaj)
- blokirajte vreteno i zatim odvrnite pričvrsnu maticu (sl. B)
- uklonite pričvršćeni držač instrumenta
- pritisnite ručku odgovarajućeg promjera, usklađenu s radnim krajem, u otvor vretena (sl. D)
- staviti i zategnuti pričvrsnu maticu

**Ugradnja radnog vrha na trn (vršci za poliranje, diskovi za rezanje, abrazivni diskovi, abrazivne trake - brusilica nije uključena)**

- pripremite dva ključa, jedan za zaključavanje vretena, drugi za odvrtanje stezne matice (ključevi su pričvršćeni na uređaj)
- blokirajte vreteno i zatim otpustite steznu maticu (sl. B)
- u držač od 6 mm ugrađen u uređaj, umetnite držač u klin od 3,2 mm
- u slučaju vrhova za poliranje, zavrnite željeni radni vrh na vijak na kraju igle
- kod diskova odvrnite vijak na kraju trna, stavite disk između dvije podloške i zategnite ga vijkom na trn
- kod abrazivnih valjaka odvrnite vijak na kraju trna, stavite valjak i zategnite ga vijkom na trn
- zategnite pričvrsnu maticu

**Podešavanje brzine**

Ovisno o potrebama, možete podesiti brzinu vretena u rasponu od 7.000 - 26 000 okretaja u minuti. Brzina se regulira gumbom koji se nalazi u gornjem dijelu tijela uređaja.
Opća pravila za odabir brzine vrtnje:
- velika brzina za rezanje, skošenje, glodanje utora u drvu, za brušenje i poliranje drva ili metala
- mala brzina za obradu plastike ili drugih materijala s niskim talištem
- mala brzina za bušenje u drvu kako bi se izbjeglo pregrijavanje radnog vrha
- vrlo mala brzina kod poliranja i čišćenja žičanim četkama, kako bi se izbjeglo oštećenje četke (čupanje dlaka)
- mala brzina kod bušenja ili glodanja obojenih metala. Možete dodatno koristiti ulje ili mast kako biste izbjegli pregrijavanje vrha i rubova obratka.

**Približne brzine vrtnje na pojedinačnim postavkama**

| Postavljanje | Brzina [rpm] |
|---|---|
| 1 | 10 000 |
| 2 | 13 500 |
| 3 | 17 000 |
| 4 | 20 500 |
| 5 | 23 000 |
| 6 | 26 000 |

Nemojte primjenjivati pretjerani pritisak tijekom rada jer to neće poboljšati rezultate. Odaberite radne savjete kako bi rad bio učinkovit i rezultat ispunio očekivanja.

## 7. Uključivanje uređaja

**PAŽNJA** **Prije pokretanja uređaja bitno je provesti radnje opisane u poglavlju "Priprema za rad".**

Prekidač uređaja nalazi se u glavnoj ručki. (sl. A, 4). Da biste uključili uređaj, pritisnite tipku za napajanje. Uređaj će raditi dok se tipka ne otpusti.

## 8. Korištenje uređaja

**NAPOMENA** **Držite uređaj za plastične ručke!**

**Opće informacije:**

Ventilacijske otvore održavajte čistima kako biste spriječili pregrijavanje motora.

**NAPOMENA** **Prije svake uporabe provjerite je li radni alat u držaču ispravno postavljen. Alat mora biti čvrsto zaključan u držaču alata.**

Uvjerite se da:
- alat i brzina su pravilno prilagođeni predviđenoj primjeni. Prilagođavanjem alata i brzine planiranom zadatku i obradi, posao možete obaviti brže i učinkovitije.
• Uređaj uvijek držite dalje od lica. Vreteno postiže brzinu od max. 26 000 okretaja u minuti i ako je vrh oštećen, može biti nasilno izbačen, što može uzrokovati ozljede.
• Upoznajte se s alatom tako što ćete se upoznati s njegovom težinom i težištem prije uporabe. Upotrijebite otpadni materijal da biste se malo uvježbali i naučili kako ovaj alat reagira na različite postavke brzine.
• Za zadatke koji zahtijevaju preciznost, poput graviranja, poliranja ili brušenja, zahvaljujući konturi uređaja, može se držati poput olovke.
Rezanje:
• Koristite samo netaknute, neoštećene rezne ploče. Savijene, tupe ili na drugi način oštećene rezne ploče mogu se slomiti.
• Reznu ploču nikada nemojte koristiti za procese poliranja ili brušenja!
• Tijekom rada krećite se umjereno i pazite da se oštrica ne zaglavi.
• Režite samo s prednjim rubom, nemojte nakriviti oštricu tijekom rezanja.
• Oštricu pile uvijek provlačite kroz obradak u smjeru suprotnom od rotacije oštrice
Mljevenje:
• Održavajte konstantan pritisak tijekom brušenja kako biste produžili vijek trajanja brusnih ploča i abrazivnih traka.
• Tijekom obrade nekoliko puta prijeđite po površini.
Mljevenje:
• Režite ujednačenim pokretima prema naprijed kako biste spriječili pregrijavanje rezača.
Poliranje:
• Prilikom poliranja obratka, vodite alat bez pretjeranog pritiska.
Korištenje četkica od nehrđajućeg čelika
• Prilikom poliranja obratka, vodite alat bez pretjeranog pritiska.
• Za poliranje ili čišćenje čeličnom žičanom četkom odaberite najnižu razinu brzine 1 kako biste spriječili oštećenje četke i materijala.
Način rada: rezanje
Za rezanje i obrezivanje materijala kao što su npr. drvo, plastika, aluminij, mjed ili metal kao i stršeći čavli ili vijci:
• koristiti diskove za rezanje
Način rada: brušenje
Za brušenje drva, metala ili čelika:
• koristite abrazivne trake
• ili abrazivnih diskova
Za poliranje kamena ili keramike:
• koristite glave za mljevenje od aluminijevog oksida
Za brušenje ili skidanje ivica od staklenih pločica ili tvrdih, lomljivih materijala kao što je keramika:
• koristiti brusni kamen
Način rada: Glodanje
Za glodanje utora, glodanje kalupa, rupa ili prolaza u drvu ili plastici:
• koristite rezač za utore s učvršćenjem za pozicioniranje
Za žljebljenje ili materijal za žljebljenje, npr. obrada nakita:
• koristite rezač s kuglastom glavom
Način rada: graviranje
Za graviranje na materijalima kao što su metal, plastika, staklo, keramika, drvo ili koža:
• koristite vrhove za dijamantno graviranje i fleksibilnu osovinu
Način rada: poliranje
Za poliranje plastike ili plemenitih metala kao što su zlato i srebro:
• koristite dodatke za poliranje
Način rada: uklanjanje hrđe (na primjer, za uklanjanje hrđe s oštećenih područja u automobilskom sektoru):
• koristite četku od nehrđajućeg čelika
Način rada: Bušenje
Za bušenje rupa od 3 mm ili 2 mm u metalu, drvu ili plastici:
• koristite HSS spiralna svrdla

**PAŽNJA** **U slučaju ako se akumulator zagrije iznad 40°C, prekinite rad i pričekajte da se akumulator ohladi.**

## 10. Tekuće aktivnosti održavanja

Redovito čistite cijeli električni alat, a posebnu pozornost obratite na čišćenje ventilacijskih otvora električnog alata.
Izbjegavajte punjenje baterije odmah nakon intenzivne uporabe. Zbog fenomena pražnjenja, ne biste trebali pohraniti potpuno ispražnjenu bateriju jer se tada može isprazniti ispod kritične razine i trajno oštetiti.
Stoga, kad se ne koristi, bateriju treba čuvati djelomično napunjenu (do približno 40%). Napunite bateriju prije nego što se potpuno isprazni. Čuvajte baterije na temperaturi od 10-30°C. Kada se čuva na niskim temperaturama, brže gubi kapacitet.
Punjenje baterije je opisano u uputama za bateriju i punjač iz linije SAS+ALL.
Mjesto za pohranjivanje uređaja treba biti nedostupno djeci.

Ako je potrebno poslati uređaj na popravak u servis, zaštitite ga od slučajnih mehaničkih oštećenja i izvadite baterije iz utičnice punjača.
Kako rastaviti bateriju
Za uklanjanje baterije, držite uređaj za ručku, a zatim pritisnite gumb za otpuštanje koji se nalazi na prednjoj strani baterije. Izvucite bateriju iz ručke uređaja. Da biste instalirali bateriju, umetnite bateriju u ručku uređaja i zatim pritisnite dok se zasun ručke ne uklopi.
Popravljanje, zamjena radnog alata
Nakon montaže alata provjerite je li radni alat pravilno pričvršćen: postavite električni alat vodoravno, pokušajte izvući pričvršćeni vrh. Ako se ne može izvući, ispravno je postavljen.
Održavanje uređaja
Održavanje uključuje servisiranje uređaja i njegovih dodataka, odnosno baterije i punjača.
Nikada ne provodite radove održavanja na uređaju dok je priključen na izvor napajanja.
To može dovesti do ozbiljnih ozljeda ili strujnog udara. Prije izvođenja aktivnosti održavanja, bateriju je potrebno izvaditi iz utičnice uređaja.
Održavanje uređaja uključuje održavanje čistim svih njegovih komponenti potrebnih za normalan rad. Ne koristite nikakva otapala za čišćenje jer mogu uzrokovati nepopravljiva oštećenja kućišta i drugih plastičnih elemenata.
Baterija se ne smije čistiti vodom jer može uzrokovati unutarnji kratki spoj koji može dovesti do trajnog oštećenja.
Prije svakog starta:
- Provjerite jesu li ventilacijski otvori motora prekriveni ili prljavi. Ako je potrebno, otkrijte/očistite krpom lagano navlaženom vodom;
Nakon svake upotrebe:
- Odspojite bateriju kako biste izbjegli slučajno uključivanje od strane neovlaštenih osoba ili tijekom transporta..

## 10. Rezervni dijelovi i pribor

Za kupnju rezervnih dijelova i pribora obratite se Dedra Exim Service. Podaci za kontakt nalaze se na 1. stranici priručnika.
Prilikom naručivanja rezervnih dijelova, molimo navedite broj serije na pločici s tehničkim podacima i broj dijela iz crteža sklopa.
Tijekom jamstvenog roka popravci se obavljaju prema uvjetima navedenim u jamstvenom listu. Proizvod vratite na popravak na mjesto kupnje (prodavatelj je dužan prihvatiti reklamirani proizvod), pošaljite ga u servisni centar najbliži vašem mjestu stanovanja (popis usluga na www.dedra.pl) ili ga u Centralnu službu Dedra Exim. Molimo priložite ispunjeni jamstveni list. Nakon isteka jamstvenog roka popravke obavlja centralni servis. Oštećeni proizvod potrebno je poslati u servis (troškove dostave snosi korisnik).

## 11. Sami rješavate probleme

**⚠ NAPOMENA** **Isključite uređaj iz napajanja prije nego pokušate sami otkloniti kvar.**

| Problem | Uzrok | Riješenje |
|---|---|---|
| Stroj ne radi | Baterija je ispražnjena ili oštećena. | Provjerite bateriju, napunite. U slučaju oštećenja nemojte spajati neispravnu bateriju. |
| Stroj ne radi | U utičnici nema napona | Provjerite napon u utičnici. Provjerite nije li osigurač iskočio. |
| Stroj ne radi | Pokvaren prekidač | Zamijenite sklopku novom - pošaljite uređaj na servis. |
| Stroj ne radi | Motor nema snage, teško pali | Istrošene četke. Zamijenite novim - pošaljite uređaj u servis. |
| Stroj ne radi | Miris spaljene izolacije | Motor treba popraviti - dajte uređaj na servis. |
| Motor se pregrijava | Začepljeni ventilacijski otvori | Puhati komprimiranim zrakom. |
| Radna učinkovitost je niska | Istrošen radni vrh | Zamijenite radni kraj novim. |

## 13. Završetak uređaja

Ravna brusilica - 1 kom Ključevi - 2 kom.

## 14. Informacije za korisnike o odlaganju električnih i elektroničkih uređaja (privatna kućanstva)



Ovaj simbol postavljen na proizvode ili popratnu dokumentaciju obavještava da se neispravni električni ili elektronički uređaji ne smiju odlagati s kućnim otpadom. Ispravan postupak u slučaju potrebe za zbrinjavanjem, ponovnom uporabom ili oporabom komponenti sastoji se od prijenosa uređaja na specijalizirano sabirno mjesto, gdje će biti besplatno prihvaćen. Informacije o lokacijama sabirnih točaka otpadne opreme pružaju lokalne vlasti, npr. na svojim web stranicama.
Pravilno zbrinjavanje uređaja omogućuje očuvanje dragocjenih resursa i izbjegavanje negativnog utjecaja na zdravlje i okoliš, do kojeg dolazi zbog mogućnosti da uređaji sadrže opasne tvari, smjese i sastavne dijelove.
Nepravilno odlaganje otpada podliježe kaznama predviđenim relevantnim lokalnim propisima.
Korisnici u zemljama Europske unije: Ako trebate odložiti električnu ili elektroničku opremu, obratite se najbližem prodavaču ili dobavljaču za dodatne informacije.
Odlaganje u zemljama izvan Europske unije: Ovaj simbol vrijedi samo za zemlje Europske unije. Ako trebate zbrinuti ovaj proizvod, obratite se lokalnim vlastima ili trgovcu radi pravilnog zbrinjavanja.

## Jamstveni list

na

**.....**

Kataloški broj: ……..br. partije:.....

(u daljnjem tekstu Proizvod)

Datum nabavke Proizvoda: .....

Pečat prodavača

Datum i potpis prodavača: .....

**Izjava Korisnika:**

Potvrđujem da sam upoznat s uvjetima jamstva i posljedicama nepoštivanja smjernica sadržanih u Uputama za upotrebu i jamstvenom listu. Upoznat sam s uvjetima ovog jamstva, što potvrđujem svojim potpisom:

..... .....

Datum i mjesto Potpis Korisnika

**I. Odgovornost za Proizvod**

1. Jamac - Dedra Exim Sp. z o.o. sa sjedištem u Pruszkówu, adresa: ul. 3 Maja 8, 05-800 Pruszków, KRS 0000062517, Općinski sud za glavni grad Varšavu u Varšavi, XIV Gospodarski odjel Državnog sudskog registra, PIB 527-020-49-33, osnovni kapital: 100 980.00 PLN.
2. Pod uvjetima navedenim u ovom jamstvenom listu, Jamac daje jamstvo za Proizvod koji dolazi iz Jamčeve distribucije.
3. Odgovornost iz jamstva pokriva samo nedostatke koji proizlaze iz razloga koji su u Proizvodu u trenutku njegove predaje Korisniku.
4. Pod jamstvom, Korisnik stječe pravo na besplatan popravak Proizvoda, ako se kvar otkrije tijekom jamstvenog roka. Način popravka Proizvoda (metoda popravka) ovisi o odluci Jamca. Ako Jamac utvrdi da ga je nemoguće popraviti, Jamac zadržava pravo zamijeniti neispravan element ili cijeli Proizvod ispravnim, smanjiti cijenu Proizvoda ili odstupiti od ugovora.
5. U odnosu na Korisnika koji nije potrošač u smislu Zakona od 23. travnja 1964. Građanski zakonik, odgovornost Jamca za štetu koja proizlazi iz ovog jamstva i/ili u vezi s njegovim sklapanjem i izvršenjem, bez obzira na pravni naslov, ograničena je na maksimalnu vrijednost neispravnog Proizvoda.

**II. Jamstveni rok**

| Elementi Proizvoda | Jamstveni rok |
|---|---|
| Proizvod | 36 mjeseca od datuma kupnje Proizvoda prikazanog u ovom jamstvenom listu |

**III. Uvjeti korištenja jamstva**

1. Predočenje od strane korisnika popunjenog jamstvenog lista Proizvoda i potvrđivanje od strane Korisnika okolnosti kupnje Proizvoda, npr. predočenjem računa, fakture itd. Kako bi učinkovito riješili reklamaciju preporuča se da Korisnik dostavi sve elemente navedene u "Kompletu uređaja" zajedno s Proizvodom za reklamaciju koja se nalazi u Uputama za upotrebu.
2. Poštovanje od strane korisnika preporuka sadržanih u Uputama za uporabu i jamstvenom listu.
3. Jamstvo vrijedi isključivo na području Republike Poljske i EU.
4. Jamstvo ne obuhvaća kvarove Proizvoda nastale posebno kao rezultat:
a. Nepoštivanja od strane Korisnika uvjeta navedenih u Uputama za uporabu, posebno u pogledu pravilnog korištenja, održavanja i čišćenja;
b. Korištenja od strane Korisnika sredstava za čišćenje ili održavanje koja nisu u skladu s Uputama za uporabu;
c. Nepravilnog skladištenja i transporta Proizvoda od strane Korisnika;
d. Neovlaštene izmjene i/ili modifikacije Proizvoda od strane Korisnika koje nisu dogovorene s Jamcem;
e. Korištenja od strane Korisnika potrošnog materijala u Proizvodu koji nije u skladu s Uputama za uporabu.
5. Korisnik koji nije potrošač u smislu zakona od 23. travnja 1964. Građanski zakonik gubi jamstvo na Proizvod u kojem:
- je Korisnik je uklonio, promijenio ili oštetio serijske brojeve, oznake datuma i natpisne pločice;
- pečati su oštećeni od strane Korisnika ili pokazuju znakove manipulacije od strane Korisnika.
6. Pozor! Radnje povezane sa svakodnevnim radom Proizvoda, koje proizlaze, između ostalog iz Upute za uporabu Korisnik je dužan provoditi samostalno i o svom trošku.

**IV. Procedura reklamacije**

1. U slučaju utvrđivanja neispravnog rada Proizvoda, prije podnošenja reklamacije, provjerite jesu li sve radnje navedene posebno u Uputama za uporabu, izvršene ispravno.
2. Preporučujemo podnošenje reklamacije odmah, najbolje u roku od 7 dana od dana uočavanja kvara Proizvoda. Korisnik koji nije potrošač u smislu zakona od 23. travnja 1964. Građanski zakonik gubi prava koja proizlaze iz ovog jamstva ako se reklamacija ne podnese u roku od 7 dana.
3. Reklamacija se može podnijeti, između ostalog, na mjestu kupnje Proizvoda, u jamstvenom servisu ili pismeno na sljedeću adresu: Dedra Exim Sp. z o.o., ul. 3 Maja 8, 05-800 Pruszków.
4. Korisnik može podnijeti reklamaciju putem obrasca dostupnog na web stranici www.dedra.pl. ("Obrazac za reklamaciju").
5. Adrese jamstvenih servisa za pojedine zemlje dostupne su na web stranici www.dedra.pl. U slučaju nedostatka jamstvenog servisa za određenu zemlju, preporuča se slanje reklamacija na sljedeću adresu: Dedra Exim Sp. z o.o. ul. 3 Maja 8, 05-800 Pruszków (Poljska).
6. S obzirom na sigurnost Korisnika, zabranjeno je koristiti neispravan proizvod.
7. Pozor! Korištenje neispravnog Proizvoda opasno je za zdravlje i život Korisnika.

8. Izvršenje obveza koje proizlaze iz jamstva održat će se u roku od 14 radnih dana od dana isporuke Proizvoda koji korisnik reklamira.
9. Prije dostave neispravnog Proizvoda na reklamaciju, preporuča se čišćenje. Preporuča se da se reklamirani Proizvod pažljivo zaštiti od oštećenja tijekom transporta (preporuča se isporuka reklamiranog Proizvoda u originalnom pakiranju).
10. Jamstveni rok se produljuje za vrijeme tijekom kojeg ga Korisnik nije mogao koristiti zbog kvara na Proizvodu obuhvaćenom jamstvom.
Jamstvo ne isključuje, ograničava ili suspendira prava Korisnika koja proizlaze iz odredbi o jamstvu za nedostatke na prodanom artiklu.
Prema čl. 13 sek. 1 i sljed. 2. Uredbe (EU) 2016/679 Europskog parlamenta i Vijeća od 27. travnja 2016. o zaštiti fizičkih osoba u vezi s obradom osobnih podataka i slobodnom kretanju takvih podataka te stavljanju izvan snage Direktive 95/46. /EC, obavještavamo vas

1. Administrator Vaših osobnih podataka navedenih u formularu je DEDRA-EXIM sp. z o. o. sa sjedištem u Pruszkówu, ul. 3 Maja 8, 05-800 Pruszków (u daljnjem tekstu: "Administrator").
2. Vaši podaci će se obrađivati isključivo u svrhu provedbe jamstvenog postupka uređaja sukladno čl. 6 st. 1 slovo. b opće uredbe o zaštiti podataka (u daljnjem tekstu: "GDPR") Davanje podataka je dobrovoljno, ali nužno za provedbu jamstvenog postupka.
3. Vaši podaci će se obrađivati za vrijeme trajanja jamstvenog postupka te za potrebe arhiviranja u slučaju potrebe obrane od bilo kakvih potraživanja prema Administratoru, najduže do isteka istih.
4. Vaši podaci mogu se priopćiti samo subjektima koji obrađuju podatke za administratora na temelju pisanog ugovora o povjeravanju obrade osobnih podataka koji između ostalog daje: tehnička služba, održavanje hostinga ili web stranica, IT služba, kurirska tvrtka. Dobavljači Administratora dužni su osigurati sigurnost podataka i ispunjavati uvjete važećih zakona vezanih uz zaštitu osobnih podataka te ne smiju koristiti povjerene osobne podatke u druge svrhe osim onih navedenih u ugovoru s Administratorom.
5. Vaši podaci neće se obrađivati na automatizirani način, uključujući u obliku profiliranja, i neće se prenositi u treću zemlju/međunarodnu organizaciju.
6. Imate pravo pristupa svojim podacima te pravo na ispravak, brisanje, ograničenje obrade, pravo na prijenos podataka, pravo na prigovor u bilo kojem trenutku.
7. Za sva pitanja vezana uz obradu Vaših osobnih podataka od strane Administratora, možete nas kontaktirati na sljedeću e-mail adresu: daneosobowe@dedra.pl.;
8. Imate pravo podnijeti pritužbu tijelu nadležnom za zaštitu osobnih podataka

## BG Съдържание


1 Снимки и рисунки
2. Описание на устройството
3 Предвидена употреба на устройството
4 Ограничение на използването
5 Технически данни
6 Подготовка за работа
7 Включване на уреда
8. Експлоатация на устройството
9. Рутинна поддръжка
10 Резервни части и аксесоари
11 Самостоятелно отстраняване на неизправности
12 Сглобяване на уреда
13 Информация за потребителите относно изхвърлянето на електрическо и електронно оборудване
14. Гаранционна карта


**Превод на оригиналното ръководство**

Декларацията за съответствие е приложена към ръководството като отделен документ. При липса на декларация за съответствие, моля, свържете се с Dedra Exim Sp. z o.o..
Общите условия за безопасност са приложени към ръководството като отделна книжка.

**ПРЕДУПРЕЖДЕНИЕ. Прочетете всички предупреждения, обозначени със символа, и всички инструкции.**

Неспазването на следните предупреждения и инструкции за безопасност може да доведе до токов удар, пожар или сериозно нараняване.

**ВНИМАНИЕ Запазете всички предупреждения и инструкции за бъдеща справка.**

**ВНИМАНИЕ Линията SAS+ALL е проектирана да работи само със зарядни устройства и батерии от линията SAS+ALL.**

Литиево-йонната батерия и зарядното устройство не са включени в закупеното оборудване и трябва да се закупят отделно. Използването на батерии и зарядни устройства, различни от тези, предназначени за устройството, е забранено.

## 2. Описание на устройството (фиг. A)

1) Заключваща гайка за държача на детайла, 2) Държач на детайла, 3) Корпус на редуктора, 4) Превключвател, 5) Основна ръкохватка, 6) Регулатор на скоростта, 7) Гнездо за батерия

## 3. Предназначение на устройството

Правата шлайфмашина се използва за шлифоване на метал, дърво, пластмаса и други подобни материали. Използва се за работа в труднодостъпни зони.
В зависимост от операцията, която трябва да се извърши, номиналната скорост на обработвания детайл може да се регулира между 7000 и 26 000 об/мин.
Допустимо е машината да се използва при ремонтни и строителни работи, ремонтни работилници, любителски работи, като се спазват условията за използване и допустимите условия на работа, съдържащи се в инструкциите за експлоатация.

## 4. Ограничения за използване

**ВНИМАНИЕ Уредът може да се използва само в съответствие с "Разрешените условия на работа" по-долу.**

Уредът не трябва да се използва за рязане на керамични плочки, рязане на големи стоманени компоненти, за работа, изискваща непрекъснато водно охлаждане, пробиване в бетон и естествен камък.
Неразрешените промени в механичната и електрическата конструкция, всякакви модификации, операции по поддръжката, които не са описани в инструкциите за експлоатация, ще се считат за незаконни и ще доведат до незабавна загуба на гаранционни права, а декларацията за съответствие ще стане невалидна.

**ВНИМАНИЕ Използването, което не е в съответствие с предназначението или инструкциите за употреба, води до незабавна загуба на гаранционни права..**

ДОПУСТИМИ УСЛОВИЯ НА ТРУД
S1 непрекъсната работа
Използвайте само на закрито. Температурен диапазон на зареждане на батерията 10 - 30°C. Да не се излага на температури над 45°C

## 5. Технически данни

| | |
|---|---|
| Модел на устройството | DED7165 |
| Захранващо напрежение [V] | 18 V d.c. |
| Тип батерия | Li-Ion |
| Максимална скорост n0 [min-1]. | 10 000 – 26 000 |
| Вид на приставката за дюзи | 6 |
| Емисии на шум | |
| Ниво на звукова мощност LwA [dB(A)] | 79 |
| Ниво на звуково налягане LpA [dB(A)] | 90 |
| Несигурност на измерването KpA [dB(A)]. | 3 |
| Несигурност на измерването KwA [dB(A)]. | 3 |
| Ниво на вибрации, измерено при дръжката ah,ID [m/s2]. | 2,75 |
| Несигурност на измерването K [m/s2]. | 1,5 |

**Информация за вибрациите и шума**

Комбинираната стойност на вибрациите ah и неопределеността на измерването са определени в съответствие с EN 60745-1 и са дадени в таблицата.
Емисиите на шум са определени в съответствие с EN 60745-2-23, като стойностите са дадени в таблицата по-горе.

**ВНИМАНИЕ Шумът може да причини увреждане на слуха, винаги носете защита на слуха, когато работите!**

Декларираната обща стойност на вибрациите е измерена съгласно стандартен метод за изпитване и може да се използва за сравняване на едно оборудване с друго. Посоченото ниво на вибрации може да се използва и за предварителна оценка на експозицията на вибрации.
Нивото на вибрациите по време на действителното използване на оборудването може да се различава от обявените стойности в зависимост от използването на работните инструменти, по-специално от вида на обработвания детайл и необходимостта от определяне на мерки за защита на оператора. За да се направи точна оценка на експозициите при реални условия на употреба, трябва да се вземат предвид всички части на работния цикъл, включително периодите, когато машината е изключена или когато е включена, но не се използва за работа.

## 6. Подготовка за работа

**ВНИМАНИЕ Устройството е част от линията SAS+ALL, поради което, за да се използва, трябва да се комплектова комплект, състоящ се от устройството, батерия и зарядно устройство. Използването на други батерии и зарядни устройства е забранено.**

**Поставяне на работния накрайник**

- подгответе два гаечни ключа, единият за блокиране на шпиндела, а другият за разхлабване на гайката на патронника (гаечните ключове са доставени с машината).
- застопорете шпиндела и след това разхлабете затягащата гайка (фиг. B)
- поставете необходимия работен инструмент в държача (фиг. B)
- затягане на затягащата гайка
- проверете дали работната част е правилно сглобена, дали няма хлабина и дали не се изплъзва сама.

**Смяна на държача за работни битове**

- подгответе два гаечни ключа, един за блокиране на шпиндела и един за отвиване на гайката на държача (гаечните ключове са доставени с машината).
- застопорете шпиндела и след това отвийте затягащата гайка (фиг. B)
- демонтиране на монтирания държач за работни битове
- вкарайте държача с правилния диаметър, съответстващ на работното свредло, в отвора на шпиндела (фиг. D).
- Поставете и затегнете стягащата гайка.

**Монтиране на детайла върху шпиндела (полиращи накрайници, режещи дискове, шлифовъчни дискове, шлифовъчни ленти - не са включени в комплекта на шлайфмашината)**

- подгответе два гаечни ключа, единият за блокиране на шпиндела, а другият за отвиване на гайката на патронника (гаечните ключове са доставени с машината).

- застопорете шпиндела, след което разхлабете гайката на патронника (фиг. Б)
- Поставете държача с 3,2-милиметрова дръжка в 6-милиметровия патронник, монтиран на машината.
- за накрайници за полиране завийте необходимия накрайник за полиране върху винта в края на шпиндела.
- за шлифовъчни дискове разхлабете винта в края на шпиндела, шлифовайте диска между две шайби и затегнете винта на шпиндела.
- за абразивни ролки, разхлабете винта в края на дорника, поставете ролката и затегнете с винта на дорника.
- затягане на затягащата гайка

**Регулиране на скоростта**

Скоростта на шпиндела може да се регулира между 7000 и 26 000 об/мин според нуждите. За регулиране на скоростта се използва копче, разположено в горната част на корпуса на машината.
Общи правила за избор на скорост:
- висока скорост за рязане, скосяване, фрезоване на канали в дърво, за шлифоване и полиране на дърво или метал
- ниска скорост за обработка на пластмаси или други материали с ниска температура на топене
- ниска скорост за пробиване в дърво, за да се избегне прегряване на работния връх
- много ниска скорост за полиране и почистване с телени четки, за да се избегне повреда на четката (изскубване на косъмчетата)
- ниска скорост при пробиване или фрезоване на цветни метали. Допълнително може да се използва масло или грес, за да се избегне прегряване на върха и ръбовете на обработвания детайл.

**Приблизителни скорости при различните настройки**

| Задаване на | Скорост [rpm] |
|---|---|
| 1 | 10 000 |
| 2 | 13 500 |
| 3 | 17 000 |
| 4 | 20 500 |
| 5 | 23 000 |
| 6 | 26 000 |

Когато работите, не прилагайте прекомерен натиск, тъй като това няма да подобри резултатите от работата. Изберете работните накрайници, така че работата да е ефективна и резултатът да е според очакванията.

## 7. Включване на устройството

**ВНИМАНИЕ** **Преди да стартирате устройството, е необходимо да извършите стъпките, описани в раздела "Подготовка за работа".**

Превключвателят за включване/изключване на уреда се намира в основната ръкохватка. (фиг. А, 4). За да включите устройството, натиснете бутона за включване. Уредът ще работи, докато не освободите бутона.

## 8. Използване на устройството

**ВНИМАНИЕ** **Дръжте устройството за пластмасовите дръжки!**

**Обща информация:**

Поддържайте вентилационните отвори чисти, за да предотвратите прегряването на двигателя.

**ВНИМАНИЕ** **Преди всяка употреба проверявайте дали инструментът в държача за инструменти е монтиран правилно. Инструментът трябва да е здраво фиксиран в държача за инструменти.**

Уверете се, че:
- инструментът и скоростта са правилно съобразени с предвиденото приложение. Чрез адаптиране на инструмента и скоростта към планираната задача и обработка работата може да се извърши по-бързо и по-ефективно.
- Винаги дръжте инструмента далеч от лицето си. Шпинделът достига скорост от макс. 26 000 оборота в минута и ако работният накрайник се повреди, може да се получи силно изхвърляне, което може да причини нараняване.
- Преди да използвате инструмента, се запознайте с него, като се запознаете с теглото и центъра на тежестта му. Използвайте отпадъчен материал, за да се упражнявате малко и да научите как инструментът реагира при различни настройки на скоростта.
- За задачи, които изискват прецизност, като гравиране, полиране или шлифоване, можете да държите инструмента като писалка благодарение на контурната му форма.

Рязане:
- Използвайте само непокътнати, неповредени режещи дискове. Изкривени, тъпи или повредени по друг начин режещи дискове могат да се счупят.
- Никога не използвайте режещ диск за полиране или шлайфане!
- Движете се умерено по време на работа и се уверете, че режещият диск не се задръства.
- Режете само с предния ръб, не усуквайте диска по време на рязане.
- Винаги преместваите режещия диск през обработвания детайл в посока, обратна на въртенето на диска.

Шлайфане:
- Поддържайте постоянен натиск по време на шлайфане, за да удължите живота на шлифовъчните дискове и абразивните ленти.
- Направете няколко преминавания по повърхността по време на обработката.

Фрезоване:
- Фрезовайте с равномерно движение напред, за да предотвратите прегряването на фрезата.

Полиране:
- Когато полирате детайла, насочвайте инструмента без прекомерен натиск.

Използване на четки от неръждаема стомана
- Когато полирате детайла, насочвайте инструмента без прекомерен натиск.
- Когато полирате или почиствате със стоманена телена четка, изберете най-ниското ниво на скорост 1, за да предотвратите повреда на четката и материала.

Режим на работа: Рязане
За рязане и оформяне на дължини на материали като дърво, пластмаса, алуминий, месинг или метал и стърчащи пирони или винтове, например:
- използване на режещи дискове

Режим на работа: шлайфане
За шлайфане на дърво, метал или стомана:
- използване на абразивни ленти
- или абразивни дискове

За полиране на камък или керамика:
- използвайте глави за шлайфане с алуминиев оксид

За шлайфане или отстраняване на зауствания от стъклени плочки или твърди, крехки материали като керамика:
- използване на шлифовъчен камък

Режим на работа: Фрезоване
За фрезоване на жлебове, форми, отвори или пробиви в дърво или пластмаса:
- използвайте фреза за жлебове с дръжка за позициониране

За изрязване на прорези или жлебове, напр. при обработка на бижута:
- използване на маршрутизатор с глава с топка

Режим на работа: Гравиране
За гравиране в материали като метал, пластмаса, стъкло, керамика, дърво или кожа:
- използване на диамантени накрайници за гравиране и гъвкав валяк

Режим на работа: Полиране
За полиране на пластмаси или благородни метали като злато и сребро:
- използване на полиращи приставки

Режим на работа: отстраняване на ръжда (например за отстраняване на ръжда от повредени участъци в автомобилния сектор):
- използвайте четка от неръждаема стомана

Режим на работа: Сондажи
За пробиване на 3 мм или 2 мм отвори в метал, дърво или пластмаса:
- използвайте HSS свредла за усукване.

**ВНИМАНИЕ** **Ако батерията се нагрее повече от 40°C, спрете работа и изчакайте батерията да изстине.**

## 9. Текуща поддръжка

Почиствайте редовно целия електроинструмент, като обръщате специално внимание на почистването на вентилационните отвори на електроинструмента.
Избягвайте да зареждате акумулаторната батерия непосредствено след интензивна употреба. Поради феномена на разряда не съхранявайте акумулаторния блок напълно разреден, тъй като тогава той може да се разреди под критичното ниво и да се повреди трайно.
Затова, когато не се използва, акумулаторният блок трябва да се съхранява частично зареден (до около 40%). Презареждайте акумулаторната батерия, преди да се е разредила напълно. Съхранявайте батериите при температура 10-30°C. Съхранявани при ниски температури, те ще загубят капацитета си по-бързо.
Зареждането на батерията е описано в инструкциите за батерията и зарядното устройство от линията SAS+ALL.
Мястото за съхранение трябва да е недостъпно за деца.
Ако е необходимо да изпратите устройството в сервизен център за ремонт, защитете го от случайни механични повреди и извадете батериите от гнездото на зарядното устройство.
Как да разглобите батерията
За да извадите батерията, хванете устройството за дръжката и след това натиснете бутона за освобождаване на предната част на батерията. Плъзнете батерийния пакет от дръжката на устройството. За да поставите батерийния пакет, плъзнете батерийния пакет в дръжката на устройството и след това натиснете надолу, докато ключалката на дръжката се застопори.
Монтиране, смяна на инструмента
След като монтирате инструмента, се уверете, че работният инструмент е фиксиран правилно: поставете електроинструмента хоризонтално, опитайте се да разтегнете фиксирания накрайник. Ако не може да се изхвърли, значи е бил закрепен правилно.
Поддръжка на инструмента
Поддръжката включва обслужване на инструмента и неговите принадлежности, т.е. акумулаторната батерия и зарядното устройство.
Никога не извършвайте поддръжка на уреда, докато той е свързан към източник на захранване.
Това може да доведе до сериозни наранявания или електрически удар. Преди извършване на дейности по поддръжката акумулаторната батерия трябва да се извади от контакта на уреда.
Поддръжката на устройството се състои в поддържане на всички негови компоненти, необходими за нормална работа, в добро състояние на чистота.
Не използвайте разтворители за почистване, тъй като това може да доведе до непоправими повреди на корпуса и други пластмасови части.
Батерията не трябва да се почиства с вода, тъй като това може да доведе до вътрешно късо съединение, което да доведе до необратима повреда.
Преди всяко пускане в експлоатация:
- Проверете дали вентилационните отвори на двигателя не са запушени или замърсени. Ако е необходимо, открийте/почистете с леко навлажнена с вода кърпа;

След всяка употреба:
- Изключете батерията, за да избегнете случайно активиране от странични лица или по време на работа..

## 10. Резервни части и аксесоари

За закупуване на резервни части и аксесоари се свържете с Dedra Exim Service. Данни за контакт можете да намерите на страница 1 от ръководството.
Когато поръчвате резервни части, посочете номера на партидата от табелката и номера на частта от монтажния чертеж.
По време на гаранционния период ремонтите се извършват в съответствие с условията на гаранционната карта. Моля, предайте рекламирания продукт за ремонт на мястото на покупката (продавачът е длъжен да приеме рекламирания продукт), изпратете го до сервизния център, който е най-близо до вашето местоживеене (списък на сервизните центрове на www.dedra.pl), или го изпратете до централния сервизен център на Dedra Exim. Моля, приложете попълнената гаранционна карта. След изтичане на гаранционния срок ремонтите се извършват от централния сервиз. Изпратете дефектния продукт до сервизния център (транспортните разходи се заплащат от потребителя).

## 11. Самостоятелно отстраняване на неизправности

**ВНИМАНИЕ** **Преди да извършвате самостоятелно отстраняване на неизправности, изключете устройството от електрическата мрежа.**

| Проблем | Причина | Решение |
|---|---|---|
| Машината не работи | Разредена или повредена батерия. | Проверете батерията, презаредете я. Ако е повредена, не свързвайте дефектната батерия. |
| Машината не работи | Няма напрежение в контакта | Проверете напрежението в контакта. Проверете за изключен предпазител. |
| Машината не работи | Превключвателят е повреден | Заменете превключвателя с нов - предайте устройството за сервизно обслужване. |
| Машината не работи | Двигателят няма мощност, стартира трудно | Износени четки. Заменете ги с нови - предайте устройството за сервизно обслужване. |
| Машината не работи | Миризма на изгоряла изолация | Двигателят се нуждае от сервизно обслужване - обърнете се към сервизното обслужване. |
| Прегряване на двигателя | Запушени въздушни отвори | Издухайте със сгъстен въздух. |
| Ниска ефективност на работа | Износен работен накрайник | Заменете дюзата с нова. |

## 13. Завършване на модула

Прав шлайф - 1 бр. Гаечни ключове - 2 бр.

## 14. Информация за потребителите относно изхвърлянето на електрическо и електронно оборудване (приложимо за домакинствата)



Символът, изобразен върху продуктите или придружаващата ги документация, указва, че дефектното електрическо или електронно оборудване не трябва да се изхвърля заедно с битовите отпадъци. Ако трябва да изхвърлите, да използвате повторно или да възстановите компоненти, е правилно да ги занесете в специализиран пункт за събиране, където ще бъдат приети безплатно. Информация за местоположението на пунктовете за събиране на употребявано оборудване се предоставя от местните власти, например на техните уебсайтове.
Правилното рециклиране на устройствата ви позволи да спестите ценни ресурси и да избегнете отрицателни въздействия върху здравето и околната среда в резултат на възможното наличие на: опасни вещества, смеси и компоненти в оборудването.
Неправилното изхвърляне на отпадъци е свързано с риск от санкции съгласно съответните местни разпоредби.
Потребители в страни от ЕС: Ако трябва да изхвърлите електрическо или електронно оборудване, моля, свържете се с най-близкия пункт за продажба или с вашия доставчик, който ще ви предостави допълнителна информация.
Изхвърляне в страни извън Европейския съюз: Този символ се отнася само за страните от Европейския съюз. Ако желаете да изхвърлите този продукт, моля, свържете се с местните власти или с търговеца за правилния начин на изхвърляне.

## Гаранционна карта

на

……

Номер на поръчката: ..... Номер на партидата: .....

(наричан по-долу "Продуктът")

Дата на закупуване на продукта: .....

Печат на дилъра

Дата и подпис на продавача: .....

Изявление на потребителя:

Потвърждавам, че съм информиран за условията на гаранцията и последиците от неспазването на указанията в инструкцията за експлоатация и гаранционната карта. Запознат съм с условията на тази гаранция, което потвърждавам със саморъчния си подпис:

..... .....

Дата и място Подпис на потребителя

**I. Отговорност за продукта**

1. Гарант - "„Dedra-Exim"" Sp. z o.o. със седалище в Прушков, адрес: гр: ул. 3 Maja 8, 05-800 Pruszków, KRS 0000062517, Окръжен съд на град Варшава във Варшава, XIV икономическо отделение на Националния съдебен регистър, NIP 527-020-49-33, акционерен капитал: 100 980,00 ЛВ.
2. При условията, изложени в настоящия гаранционен сертификат, гарантът предоставя гаранция за продукта, който произхожда от дистрибуцията на гаранта.
3. Отговорността по гаранцията покрива само дефекти, произтичащи от причини, присъщи на Продукта в момента на предоставянето му на Потребителя.
4. По силата на гаранцията Потребителят получава право на безплатен ремонт на Продукта, ако дефектът се е появил по време на гаранционния период. Методът на ремонт на Продукта (метод на ремонт) е по преценка на Гаранта. Ако Гарантът установи, че поправката не е възможна, той си запазва правото да замени дефектния елемент или целия Продукт с такъв без дефекти, да намали цената на Продукта или да се откаже от договора.
5. По отношение на потребител, който не е потребител по смисъла на Закона от 23 април 1964 г. Гражданския кодекс, отговорността на Гаранта за вреди, произтичащи от тази гаранция и/или във връзка с нейното сключване и изпълнение, независимо от правния титул, е ограничена до максималния размер на стойността на дефектния Продукт..

**II. Гаранционен период**

| Компоненти на продукта | Продължителност на гаранционната защита |
|---|---|
| Продукт | 36 месеца от датата на закупуване на Продукта, както е посочено в тази гаранционна карта |

**III. Условия за упражняване на гаранцията**

1. Потребителят трябва да представи попълнената гаранционна карта на Продукта и да докаже обстоятелствата на закупуване на Продукта от Потребителя, напр. чрез представяне на касова бележка, фактура и др. За целите на ефективната обработка на жалби се препоръчва Потребителят да представи заедно с Продукта всички елементи, определени в "Комплектоване на устройството", включени в Ръководството за потребителя, за целите на рекламацията.
2. Потребителят трябва да спазва инструкциите в ръководството за потребителя и гаранционната карта.
3. Гаранцията обхваща само територията на Република Полша и ЕС.
4. Гаранцията не покрива дефекти на Продукта, произтичащи по-специално от:
a. Неспазване от страна на Потребителя на условията, посочени в Ръководството за потребителя, по-специално по отношение на правилната експлоатация, поддръжка и почистване;
b. Използването от страна на потребителя на продукти за почистване или поддръжка, несъответстващи на инструкциите за експлоатация;
c. Неподходящо съхранение и транспортиране на Продукта от страна на Потребителя;
d. Неразрешени промени и/или модификации на Продукта от страна на Потребителя, които не са били съгласувани с Гаранта;
e. Използване от страна на Потребителя на консумативи в Продукта, които не съответстват на Ръководството за потребителя.
5. Потребителят, който не е потребител по смисъла на Закона от 23 април 1964 г. - Граждански кодекс, губи гаранцията за Продукта. Гражданския кодекс, губи гаранцията за Продукта, в който:
- серийните номера, обозначенията за дата и табелките с имената са били отстранени, променени или повредени от Потребителя;
- пломбите са били повредени от потребителя или имат следи от манипулация от страна на потребителя.
6. Внимание: Потребителят извършва дейностите, свързани с ежедневната експлоатация на Продукта, произтичащи, наред с другото, от Ръководството за потребителя, самостоятелно и за своя сметка.

**IV. Процедура за подаване на жалби**

1. В случай на дефектно функциониране на Продукта, преди да подадете жалба, трябва да се уверите, че всички операции, посочени по-специално в Ръководството за потребителя, са извършени правилно.
2. Препоръчително е да подадете жалба незабавно, за предпочитане в рамките на 7 дни от забелязването на дефект в Продукта. Потребител, който не е потребител по смисъла на Закона от 23 април 1964 г. Гражданския кодекс, губи правата, произтичащи от тази гаранция, ако жалбата не бъде подадена в срок от 7 дни. 3.
3. Уведомяването за жалба може да се извърши, inter alia, на мястото на закупуване на Продукта, в гаранционното обслужване или писмено на адреса: „Dedra-Exim" Sp. z o.o., ul. 3 Maja 8, 05-800 Pruszków.
4. Потребителят може да подаде жалба, като използва формуляра, достъпен на адрес www.dedra.pl. ("Формуляр за гаранционна претенция").
5. адресите на гаранционното обслужване за отделните страни са достъпни на www.dedra.pl. Ако в дадена страна няма гаранционно обслужване, препоръчваме да отправяте гаранционни претенции към: „Dedra-Exim" Sp. z o.o. ul. 3 Maja 8, 05-800 Pruszków (Полша).
6. като се има предвид безопасността на Потребителя, използването на дефектния Продукт е забранено.
7 Внимание: Използването на дефектен продукт е опасно за здравето и живота на потребителя.

8. Изпълнението на задълженията по гаранцията се извършва в рамките на 14 работни дни от датата на доставка на дефектния Продукт от Потребителя.
9. Преди дефектният Продукт да бъде предаден за рекламация, се препоръчва той да бъде почистен. Препоръчва се продуктът, предмет на рекламация, да бъде внимателно защитен от повреди по време на транспортиране (препоръчва се продуктът, предмет на рекламация, да се достави в оригиналната му опаковка).
Гаранционният срок се удължава с времето, през което Потребителят не е могъл да използва Продукта, обхванат от гаранцията, поради дефект.
Гаранцията не изключва, ограничава или спира правата на потребителя, произтичащи от разпоредбите на гаранцията за дефекти на продадената вещ.
V skladu s členom 13(1) in (2) Uredbe (EU) 2016/679 Evropskega parlamenta in Sveta z dne 27. aprila 2016 o varstvu posameznikov pri obdelavi osebnih podatkov in o prostem pretoku takih podatkov ter o razveljavitvi Direktive 95/46/ES (v nadaljnjem besedilu: RODO) vas obveščamo

1. Администраторът на Вашите лични данни, посочени във формуляра е DEDRA-EXIM sp. z o.o. със седалище в Прушков, на ул. 3 Maja 8, 05-800 Прушков (по-нататък: „Администратор").
2. Вашите лични данни ще се обработват изключително с цел провеждане на гаранционната процедура на устройството съгласно ст. 6 ал. 1 буква "б" от Общия регламент за защита на личните данни (по-нататък: „ОРЗД") Посочване на данните е доброволно, но е необходимо за провеждане на гаранционната процедура.
3. Вашите лични данни ще се обработват през срока на разглеждането на провеждане на гаранционната процедура и за архивни цели при необходимост от защита от евентуалните претенции към Администратора не по-дълго отколкото до датата на давността им.
4. Вашите лични данни могат да се обявяват изключително на операторите, обработващи данните в полза на Администратора въз основа на писмен договор за възлагане на обработването на личните данни, предоставящи, м.др. услуги по технически сервиз, хостинг или обслужване на уеб-сайта, по IT обслужване, на куриерска служба. Доставчиците на Администратора са задължени да осигурят защита на личните данни и да отговарят на изискванията на действащото законодателство, свързано със защита на личните данни и не могат да използват доверените им лични данни за целите, различни от определените в договор с Администратора.
5. Вашите данни няма да бъдат обработвани по автоматизиран начин, в това число във формата на профилиране, и няма да се предоставят в трета страна/международна организация.
6. Имате право на достъп до съдържанието на личните си данни и право всеки момент да ги коригирате, изтриете, ограничите обработването им, право да прехвърляте данните, право да подадете възражение.
7. По всякакви въпроси, свързани с обработването на Вашите лични данни от Администратора можете да се свържете на електронен адрес: daneosobowe@dedra.pl.;
8. Имате право да подадете жалба до органа, компетентен относно въпросите за защита на личните данни;

## UA Зміст


1. Фотографії та креслення
2. Опис пристрою
3. Використання пристрою за призначенням
4. Обмеження використання
5. Технічні дані
6. Підготовка до експлуатації
7. Увімкнення приладу
8. Експлуатація приладу
9. Регламентне обслуговування
10. Запасні частини та приладдя
11. Самостійне усунення несправностей
12. Складання приладу
13. Інформація для користувачів щодо утилізації електричного та електронного обладнання
14. Гарантійний талон


**Переклад оригінальної інструкції**

Декларація відповідності додається до інструкції окремим документом. У разі відсутності декларації відповідності, будь ласка, зверніться до компанії Dedra Exim Sp. z o.o.
Загальні умови безпеки додаються до інструкції окремим буклетом.

**ПОПЕРЕДЖЕННЯ. Прочитайте всі попередження, позначені цим символом, та всі інструкції.**

Недотримання наведених нижче попереджень та інструкцій з техніки безпеки може призвести до ураження електричним струмом, пожежі або серйозної травми.

**Зберігайте всі попередження та інструкції для подальшого використання.**

**Струнко** **Лінійка SAS+ALL була розроблена для роботи тільки з зарядними пристроями та акумуляторами лінійки SAS+ALL.**

Літій-іонний акумулятор і зарядний пристрій не входять до комплекту обладнання і повинні бути придбані окремо. Заборонено використовувати акумулятори та зарядні пристрої, відмінні від тих, що призначені для цього пристрою.

## 2. Опис пристрою

1) Стопорна гайка тримача заготовки, 2) Тримач заготовки, 3) Корпус редуктора, 4) Вимикач, 5) Основна ручка, 6) Регулятор швидкості, 7. Гніздо для акумулятора

## 3. Використання пристрою за призначенням

Пряма шліфувальна машина призначена для шліфування металу, дерева, пластику та подібних матеріалів. Використовується для роботи у важкодоступних місцях.
Залежно від виконуваної операції номінальну швидкість обертання заготовки можна регулювати в діапазоні від 10 000 об/хв до 26 000 об/хв.
Машина може використовуватися в ремонтно-будівельних роботах, ремонтних майстернях, аматорських роботах при дотриманні умов експлуатації та допустимих режимів роботи, викладених в інструкції з експлуатації.

## 4. Обмеження використання

**Струнко** **Прилад можна використовувати тільки відповідно до "Допустимих умов експлуатації", наведених нижче.**

Прилад не можна використовувати для різання керамічної плитки, різання великих сталевих деталей, для робіт, що вимагають постійного водяного охолодження, свердління бетону і природного каменю.
Несанкціоновані зміни механічної та електричної конструкції, будь-які модифікації, операції з технічного обслуговування, не описані в інструкції з експлуатації, вважаються незаконними і призводять до негайної втрати гарантійних прав, а декларація відповідності стає недійсною.

**Струнко** **Неправильне використання або використання не відповідно до інструкції з експлуатації призведе до негайної втрати гарантійних прав.**

ДОПУСТИМІ УМОВИ ПРАЦІ
Безперервна робота S1
Використовувати тільки в приміщенні. Діапазон температури зарядки акумулятора 10 - 30°C. Не піддавати впливу температури вище 45°C.
Захищати від вологи

## 5. Технічні дані

| | |
|---|---|
| Модель пристрою | DED7165 |
| Напруга живлення [В] | 18 V d.c. |
| Тип акумулятора | Li-Ion |
| Максимальне число обертів н0 [мин-1] | 10 000 – 26 000 |
| Тип кріплення насадки | 6 |
| Викиди шуму: | |
| Рівень звукової потужності LwA [дБ(А)] | 79 |
| Рівень звукового тиску LpA [дБ(А)] | 90 |
| Невизначеність вимірювання KpA [дБ(А)] | 3 |
| Невизначеність вимірювання KwA [дБ(А)] | 3 |
| Рівень вібрації, виміряний на ручці ah,ID [м/с2] | 2,75 |
| Невизначеність вимірювання ah,ID [м/с2] | 1,5 |

**Інформація про вібрації та шум**

Комбіноване значення вібрації ah і невизначеність вимірювання були визначені відповідно до EN 60745-1 і наведені в таблиці.
Рівень шуму був визначений відповідно до EN 60745-2-23, значення наведені вище в таблиці.

**Струнко** **Шум може призвести до пошкодження слуху, завжди використовуйте засоби захисту органів слуху під час роботи!**

Заявлене значення загальної вібрації було виміряно відповідно до стандартного методу випробувань і може використовуватися для порівняння одного обладнання з іншим. Заявлений рівень вібрації також може бути використаний для попередньої оцінки впливу вібрації.
Рівень вібрації під час фактичного використання обладнання може відрізнятися від заявлених значень, залежно від використання робочих інструментів, зокрема типу заготовки та необхідності визначення заходів для захисту оператора. Для точної оцінки впливу в реальних умовах експлуатації необхідно враховувати всі частини робочого циклу, включаючи періоди, коли машина вимкнена або коли вона увімкнена, але не використовується для роботи.

## 6. Підготовка до експлуатації

**Струнко** **Пристрій є частиною лінійки SAS+ALL, тому для його використання необхідний комплект, що складається з пристрою, акумулятора та зарядного пристрою. Використання інших акумуляторів та зарядних пристроїв заборонено.**

**Струнко** **Всі описані нижче дії слід виконувати при витягнутій вилці з розетки!**

**Вставлення робочого наконечника**

- підготувати два гайкові ключі: один для блокування шпинделя, а другий для відкручування гайки патрона (ключі поставляються в комплекті з верстатом)
- заблокувати шпиндель, а потім послабити затискну гайку (рис. B)
- вставити необхідну робочу насадку в тримач (мал. C)
- затягнути затискну гайку
- переконайтеся, що насадка правильно встановлена, не має люфту і не висувається самостійно

**Заміна тримача робочого долота**

- підготувати два гайкові ключі: один для блокування шпинделя, а другий для відкручування гайки патрона (ключі поставляються в комплекті з верстатом)
- заблокуйте шпиндель, а потім відкрутіть затискну гайку (мал. B)
- зняти встановлений тримач робочої насадки

- вставте в отвір шпинделя тримач з відповідним діаметром, що відповідає робочій насадці (мал. D)
- Встановіть і затягніть затискну гайку

**Встановлення заготовки на оправу (полірувальні насадки, відрізні круги, шліфувальні круги, шліфувальні стрічки - не входять до комплекту шліфувальної машини)**

- підготувати два гайкові ключі: один для блокування шпинделя, а другий для відкручування гайки патрона (ключі поставляються в комплекті з верстатом)
- заблокуйте шпиндель, а потім відкрутіть затискну гайку (рис. B)
- вставити тримач хвостовика 3,2 мм в патрон 6 мм, встановлений на машині
- для полірувальних насадок нагвинтити необхідну полірувальну насадку на гвинт в кінці оправки
- для шліфувальних кругів послабити гвинт на кінці оправки, помістити круг між двома шайбами і затягнути гвинт на оправці
- для шліфувальних рулонів послабити гвинт на кінці оправки, вставити рулон і затягнути гвинтом на оправці
- затягнути притискну гайку

**Регулювання швидкості**

Швидкість обертання шпинделя можна регулювати в діапазоні від 10 000 до 26 000 об/хв. Для регулювання швидкості використовується ручка, розташована у верхній частині корпусу верстата.
Загальні правила вибору швидкості:
- висока швидкість для різання, зняття фасок, фрезерування пазів у деревині, шліфування та полірування деревини або металу
- низька швидкість для обробки пластмас або інших матеріалів з низькою температурою плавлення
- низька швидкість для свердління в деревині, щоб уникнути перегріву робочого наконечника
- дуже низька швидкість для полірування та очищення дротяними щітками, щоб уникнути пошкодження щітки (вищипування щетини)
- низька швидкість при свердлінні або фрезеруванні кольорових металів. Щоб уникнути перегріву наконечника і країв заготовки, додатково можна використовувати масло або мастило.

**Приблизна швидкість при різних налаштуваннях**

| Налаштування | Швидкості [об/хв] |
|---|---|
| 1 | 10 000 |
| 2 | 13 500 |
| 3 | 17 000 |
| 4 | 20 500 |
| 5 | 23 000 |
| 6 | 26 000 |

Під час роботи не застосовуйте надмірний тиск, оскільки це не покращить результати роботи. Підбирайте робочі підказки так, щоб робота була ефективною, а результат - очікуваним..

## 7. Увімкнення приладу

Перед запуском пристрою необхідно виконати дії, описані в розділі "Підготовка до роботи".
Вимикач увімкнення/вимкнення пристрою знаходиться на головній ручці. (Рис. A, 4). Щоб увімкнути прилад, натисніть на кнопку вимикача. Прилад працюватиме доти, доки кнопку не буде відпущено.

## 8. Експлуатація приладу

**⚠ Струнко** **Тримайте пристрій за пластикові ручки!**

**Загальна інформація:**

Тримайте вентиляційні отвори чистими, щоб запобігти перегріванню двигуна.

**⚠ Струнко** **Перед кожним використанням перевіряйте правильність встановлення інструмента в тримачі. Інструмент повинен бути надійно зафіксований у тримачі.**

Переконайтеся, що
- інструмент і швидкість належним чином підібрані для передбачуваного застосування. Підібравши інструмент і швидкість відповідно до запланованого завдання та обробки, роботу можна виконати швидше та ефективніше.
- Завжди тримайте інструмент подалі від обличчя. Швидкість обертання шпинделя досягає макс. 26 000 об/хв і, якщо робочий наконечник пошкоджений, може статися сильний викид, який може призвести до травм.
- Перед використанням інструменту ознайомтеся з його вагою та центром тяжіння. Використовуйте відходи матеріалу, щоб трохи потренуватися і дізнатися, як цей інструмент реагує на різні налаштування швидкості.
- Для виконання завдань, що вимагають точності, таких як гравірування, полірування або шліфування, ви можете тримати інструмент як ручку завдяки його контурній формі.

Різання:
- Використовуйте тільки цілі, неушкоджені відрізні круги. Погнуті, затуплені або іншим чином пошкоджені відрізні круги можуть зламатися.
- Ніколи не використовуйте відрізний круг для полірування або шліфування!
- Під час роботи рухайтеся помірно і стежте за тим, щоб відрізний круг не заклинювало.
- Ріжте тільки передньою кромкою, не перекручуйте відрізний круг під час різання.
- Завжди рухайте відрізний круг по заготовці в напрямку, протилежному обертанню круга.

Шліфування:
- Під час шліфування підтримуйте постійний тиск, щоб збільшити термін служби шліфувальних кругів і шліфувальних стрічок.
- Зробіть кілька проходів по поверхні під час обробки.

Фрезерування:
- Фрезеруйте рівномірним рухом вперед, щоб запобігти перегріванню фрези.

Полірування:
- Під час полірування заготовки ведіть інструмент без надмірного тиску.

Використання щіток з нержавіючої сталі
- Під час полірування заготовки ведіть інструмент без надмірного тиску.
- Під час полірування або очищення за допомогою щітки зі сталевого дроту вибирайте найнижчий рівень швидкості 1, щоб запобігти пошкодженню щітки та матеріалу.

Режим роботи: Різання
Для різання та обрізання таких матеріалів, як дерево, пластик, алюміній, латунь або метал, а також, наприклад, цвяхів або шурупів, що стирчать:
- використовуйте відрізні круги

Режим роботи: шліфування
Для шліфування деревини, металу або сталі:
- використовуйте шліфувальні стрічки
- або шліфувальні круги

Для полірування каменю або кераміки:
- використовуйте шліфувальні головки з електрокорунду

Для шліфування або видалення задирок зі скляної плитки або твердих, крихких матеріалів, таких як кераміка:
- використовуйте шліфувальний камінь

Режим роботи: Фрезерування
Для фрезерування пазів, фрезерування форм, отворів або прорізів у деревині та пластмасі:
- використовуйте пазову фрезу з ручкою для позиціонування

Для прорізання пазів або канавок, наприклад, при обробці ювелірних виробів:
- використовуйте фрезу з кульковою головкою

Режим роботи: Гравірування
Для гравіювання на таких матеріалах, як метал, пластик, скло, кераміка, дерево або шкіра:
- використовуйте алмазні гравірувальні насадки та гнучкий ролик

Режим роботи: Полірування
Для полірування пластику або дорогоцінних металів, таких як золото та срібло:
- використовуйте полірувальні насадки

Режим роботи: видалення іржі (наприклад, для видалення іржі з пошкоджених ділянок в автомобільному секторі):
- використовуйте щітку з нержавіючої сталі

Режим роботи: Свердління
Для свердління отворів 3 мм або 2 мм у металі, дереві або пластику:
- використовуйте спіральні свердла зі швидкоріжучої сталі

**Виконуйте всі операції з технічного обслуговування, відключивши пристрій від електромережі.**

Тому, коли акумулятор не використовується, його слід зберігати частково зарядженим (приблизно до 40%). Заряджайте акумулятор до того, як він повністю розрядиться. Зберігайте батареї при температурі 10-30°C. Якщо зберігати його при низьких температурах, він швидше втратить ємність.

## 9. Регламентне обслуговування

Регулярно очищайте весь електроінструмент, приділяючи особливу увагу очищенню вентиляційних отворів.
Не заряджайте акумуляторну батарею відразу після інтенсивного використання. Через явище розряду не зберігайте акумуляторну батарею повністю розрядженою, оскільки вона може розрядитися нижче критичного рівня і стати безповоротно пошкодженою.
Тому, якщо акумулятор не використовується, його слід зберігати частково зарядженим (приблизно на 40%). Заряджайте акумулятор до того, як він повністю розрядиться. Зберігайте батареї за температури 10-30°C. При зберіганні за низьких температур вони швидше втрачають ємність.
Заряджання акумулятора описано в інструкціях до акумулятора та зарядного пристрою з лінійки SAS+ALL.
Місце зберігання повинно бути недоступним для дітей.
Якщо необхідно відправити пристрій в сервісний центр для ремонту, захистіть його від випадкових механічних пошкоджень і вийміть батареї з гнізда зарядного пристрою.
Як розібрати акумулятор
Щоб вийняти акумуляторну батарею, візьміть пристрій за ручку, а потім натисніть кнопку розблокування на передній панелі акумуляторної батареї. Висуньте акумуляторну батарею з ручки пристрою. Щоб встановити акумуляторну батарею, вставте її в ручку пристрою, а потім натисніть на неї, доки не зафіксується фіксатор ручки.
Монтаж, заміна інструмента
Після закріплення інструменту переконайтеся, що робочий інструмент закріплений правильно: покладіть електроінструмент горизонтально, спробуйте висунути закріплене долото. Якщо воно не виймається, значить, затиснуте правильно.
Технічне обслуговування інструменту
Технічне обслуговування включає в себе обслуговування інструменту та його приладдя, тобто акумуляторної батареї та зарядного пристрою.
Ніколи не виконуйте технічне обслуговування пристрою, коли він підключений до джерела живлення.
Це може призвести до серйозних травм або ураження електричним струмом.
Перед виконанням робіт з технічного обслуговування необхідно вийняти акумулятор з розетки приладу.
Технічне обслуговування пристрою полягає в підтримці всіх його компонентів, необхідних для нормальної роботи, в належному стані. Не використовуйте для чищення розчинники, оскільки це може призвести до непоправного пошкодження корпусу та інших пластикових деталей.
Акумулятор не можна чистити водою, оскільки це може спричинити внутрішнє коротке замикання, що призведе до незворотних пошкоджень.
Перед кожним запуском:
- Переконайтеся, що вентиляційні отвори двигуна не заблоковані і не забруднені. За необхідності відкрийте/протріть їх ганчіркою, злегка змоченою у воді;

Після кожного використання:

- Від'єднайте акумулятор, щоб уникнути випадкового увімкнення сторонніми особами або під час маніпуляцій.

## 10. Запасні частини та приладдя

Для придбання запасних частин та аксесуарів, будь ласка, зв'яжіться з компанією Dedra Exim Service. Контактні дані можна знайти на сторінці 1 цього посібника.
При замовленні запасних частин, будь ласка, вказуйте номер партії на заводській табличці та номер деталі зі складального креслення.
Протягом гарантійного терміну ремонт здійснюється відповідно до умов гарантійного талона. Будь ласка, передайте заявлений виріб для ремонту за місцем придбання (продавець зобов'язаний прийняти заявлений виріб), надішліть його до найближчого до місця проживання сервісного центру (список сервісних центрів на сайті www.dedra.pl) або надішліть його до центрального сервісного центру Dedra Exim. Будь ласка, додайте заповнений гарантійний талон. Після закінчення гарантійного терміну ремонт здійснюється центральним сервісним центром. Надішліть несправний виріб до сервісного центру (витрати на пересилку оплачує користувач).

## 11. Самостійне усунення несправностей

**⚠ Струнко** **Перед самостійним усуненням несправностей від'єднайте пристрій від джерела живлення.**

| Проблема | Причина | Рішення |
|---|---|---|
| Машина не працює | Розряджений або несправний акумулятор. | Перевірте батарею, зарядіть її. У разі пошкодження не підключайте несправний акумулятор. |
| Машина не працює | Відсутня напруга в розетці | Перевірте напругу в розетці. Перевірте, чи не спрацював запобіжник. |
| Машина не працює | Несправний вимикач | Замініть вимикач на новий - зверніться до сервісного центру. |
| Машина не працює | Двигун не має живлення, запускається з труднощами | Зношені щітки. Замініть на нові - зверніться до сервісного центру. |
| Машина не працює | Запах горілої ізоляції | Потребує ремонту двигун - зверніться до сервісного центру. |
| Двигун перегрівається | Забиті вентиляційні отвори | Продути стисненим повітрям. |
| Ефективність роботи низька | Зношений робочий наконечник | Замініть насадку на нову. |

## 12. Складання приладу

Пряма шліфувальна машина - 1 шт. Гайкові ключі - 2 шт.

## 13. Інформація для користувачів щодо утилізації електричного та електронного обладнання (стосується домогосподарств)



Символ, зображений на виробах або супровідній документації, вказує на те, що несправне електричне або електронне обладнання не можна утилізувати разом з побутовими відходами. Якщо вам потрібно утилізувати, повторно використати або відновити компоненти, найкраще віднести їх до спеціалізованого пункту збору, де вони будуть прийняті безкоштовно. Інформацію про місцезнаходження пунктів збору відпрацьованого обладнання надають місцеві органи влади, наприклад, на їхніх веб-сайтах.
Правильна утилізація пристрою, допомагає зберегти цінні ресурси та уникнути негативного впливу на здоров'я та навколишнє середовище внаслідок можливої присутності в обладнаннінебезпечних речовин: речовини, суміші та компоненти.
Неправильна утилізація відходів загрожує штрафними санкціями згідно з відповідними місцевими нормами.
Користувачі в країнах ЄС: Якщо вам потрібно утилізувати електричне або електронне обладнання, зверніться до найближчої точки продажу або до вашого постачальника, який надасть вам додаткову інформацію.
Утилізація в країнах за межами Європейського Союзу: Цей символ стосується лише країн Європейського Союзу. Якщо ви хочете утилізувати цей виріб, зверніться до місцевих органів влади або дилера для отримання інформації про правильний спосіб утилізації.

## Гарантійний талон

на

.....

(назва продукту)

Номер замовлення: ..... Номер лоту: .....

(далі - Продукт)

Дата придбання продукту: .....

Печатка дилера

Дата та підпис продавця: .....

**Заява користувача:**

Я підтверджую, що ознайомлений з умовами гарантійних зобов'язань та наслідками недотримання вказівок, викладених в інструкції з експлуатації та гарантійному талоні. Я ознайомлений з умовами цієї гарантії, що підтверджую власним підписом:

.....

Дата і місцеПідпис користувача

**I. Відповідальність за Продукт**

1. Поручитель - Dedra Exim Sp. Z o.o. З місцезнаходженням у м. Прушкув, адреса: вул. 3 Мая 8, 05-800 Прушкув, KRS 0000062517, Окружний суд міста Варшави у Варшаві, XIV Економічний відділ Національного судового реєстру, NIP 527-020-49-33, статутний капітал: 100 980,00 ЗЛОТИХ.
2. Відповідно до умов, викладених у цьому гарантійному талоні, Гарант надає гарантію на Виріб, починаючи з дистрибуції Гаранта.
3. Відповідальність за гарантією поширюється лише на дефекти, що виникли з причин, притаманних Продукту на момент його доставки Користувачеві.
4. Користувач має право на безкоштовний ремонт Продукту в рамках гарантії, якщо дефект став очевидним протягом гарантійного періоду. Спосіб ремонту Товару (метод ремонту) визначається на розсуд Гаранта. Якщо Гарант виявить, що ремонт неможливий, він залишає за собою право замінити дефектний елемент або весь Продукт на бездефектний, знизити ціну Продукту або відмовитися від договору.
5. По відношенню до Користувача, який не є споживачем у розумінні Цивільного кодексу від 23 квітня 1964 року, відповідальність Гаранта за збитки, що випливають з цієї гарантії та/або у зв'язку з її укладенням та виконанням, незалежно від правового титулу, обмежується максимум вартістю дефектного Продукту.

**II. Гарантійний термін**

| Компоненти продукту | Тривалість гарантійного захисту |
|---|---|
| DED7165 | 36 місяців з дати придбання Продукту, як зазначено в цьому гарантійному талоні |

**III. Умови, за яких можна скористатися гарантією**

1. Користувач повинен пред'явити заповнений гарантійний талон Продукту та підтвердити обставини придбання Продукту Користувачем, наприклад, пред'явивши чек, рахунок-фактуру тощо. З метою ефективного розгляду рекламації рекомендується, щоб Користувач надав разом з Виробом всі компоненти, зазначені в розділі "Комплектація пристрою", що міститься в Посібнику користувача.
2. Що користувач дотримується інструкцій, наведених в інструкції з експлуатації та гарантійному талоні.
3. Гарантія поширюється лише на територію Республіки Польща та ЄС.
4. Гарантія не поширюється на дефекти Продукту, що виникають, зокрема, внаслідок:
A. Недотримання Користувачем умов, викладених в Інструкції з експлуатації, зокрема щодо правильної експлуатації, технічного обслуговування та очищення;
B. Використання Користувачем засобів для чищення або догляду, які не відповідають вимогам Інструкції з експлуатації;
C. Неналежне зберігання та транспортування Продукту Користувачем;
D. Несанкціоновані зміни та/або модифікації Продукту Користувачем, які не були узгоджені з Гарантом;
E. Використання Користувачем у Виробі витратних матеріалів, які не відповідають вимогам Інструкції з експлуатації.
5. Користувач, який не є споживачем у розумінні Цивільного кодексу від 23 квітня 1964 року, втрачає гарантію на Продукт, в якому:
A. Серійні номери, позначення дати та паспортні таблички були видалені, змінені або пошкоджені користувачем;
B. Пломби були пошкоджені користувачем або мають ознаки втручання користувача.
Увага: Користувач зобов'язаний самостійно і за власний рахунок виконувати дії, пов'язані з повсякденною експлуатацією Виробу, що випливають, зокрема, з Інструкції з експлуатації, самостійно і за власний рахунок.

**IV. Процедура подання скарги**

1. Якщо Ви виявите, що Виріб працює неправильно, перед тим, як пред'явити претензію, Ви повинні переконатися, що всі кроки, зазначені в Інструкції з експлуатації, були виконані правильно, перш ніж пред'являти претензію.
2. Рекомендується пред'явити претензію негайно, бажано протягом 7 днів з моменту виявлення дефекту в Товарі. Користувач, який не є споживачем у розумінні Цивільного кодексу від 23 квітня 1964 року, втрачає права, що випливають з цієї гарантії, якщо він не подасть скаргу протягом 7 днів.
3. Повідомлення про рекламацію можна подати, зокрема, в місці придбання Продукту, в гарантійному сервісному центрі або в письмовій формі на вказану адресу: Dedra Exim Sp. Z o.o., ul. 3 Maja 8, 05-800 Pruszków.
4. Користувач може подати скаргу, використовуючи форму, доступну на веб-сайті www.dedra.pl. ("Заява про гарантійні зобов'язання").
5. Адреси гарантійного обслуговування для окремих країн можна знайти на сайті www.dedra.pl. Якщо гарантійне обслуговування для певної країни не передбачено, рекомендується надсилати гарантійні претензії туди: Dedra Exim Sp. Z o.o. Ul. 3 Maja 8, 05-800 Pruszków (Польща).
6. З метою безпеки Користувача використання дефектного Продукту заборонено.
7. Попередження: Використання несправного Виробу є небезпечним для здоров'я та життя Користувача.
8. Виконання зобов'язань за гарантією відбудеться протягом 14 робочих днів, рахуючи від дати доставки Користувачем заявленого Продукту.
9. Перед тим, як відправити дефектний Виріб на рекламацію, рекомендується його почистити. Виріб, що підлягає рекламації, рекомендується ретельно захищати від пошкоджень під час транспортування (рекомендується доставляти виріб, що підлягає рекламації, в оригінальній упаковці).

10. Гарантійний термін продовжується на час, протягом якого Користувач не міг використовувати Продукт, на який поширюється гарантія, через дефект.
Гарантія не виключає, не обмежує і не призупиняє права Користувача, передбачені положеннями про гарантійні зобов'язання щодо дефектів проданих товарів.
Відповідно до статті 13(1) та (2) Регламенту (ЄС) 2016/679 Європейського Парламенту та Ради від 27 квітня 2016 року про захист фізичних осіб у зв'язку з обробкою персональних даних і про вільний рух таких даних та про скасування Директиви 95/46/ЄС (далі: "RODO"), повідомляємо Вам наступне

1. Контролером ваших персональних даних, вказаних у формі, є компанія DEDRA-EXIM sp. z o.o., зареєстрована за адресою: вул. 3 Мая, 8, 05- 800, Прушкув (далі: «Контролер»).
2. Ваші дані будуть оброблятися виключно з метою виконання гарантійної процедури для пристрою згідно з літ. b п. 1. ст. 6 Загального регламенту захисту даних (далі: «ЗРЗД») Надання даних є добровільним, але необхідним для виконання гарантійної процедури.
3. Ваші дані будуть оброблятися протягом періоду виконання гарантійної процедури та з метою архівування на випадок необхідності захисту від можливих претензій до Контролера, але не довше закінчення терміну позовної давності.
4. Ваші дані можуть бути розкриті тільки суб'єктам, які обробляють дані від імені Контролера, на підставі письмового договору про доручення на обробку персональних даних, що передбачає, зокрема, технічне обслуговування, хостинг або обслуговування веб-сайту, IT-сервіс, кур'єрську компанію. Постачальники Контролера зобов'язані забезпечувати безпеку даних і дотримуватися вимог чинного законодавства щодо захисту персональних даних і не можуть використовувати довірені їм персональні дані в цілях, відмінних від зазначених у договорі з Контролером.
5. Ваші персональні дані не будуть оброблятися автоматизовано, зокрема, не будуть профілюватися, а також не будуть передаватися у треті країни/міжнародні організації.
6. Ви маєте право на доступ до своїх персональних даних та право на їхнє виправлення, видалення, обмеження обробки, право на передачу даних, право на відмову від обробки, у будь-який момент;
7. З усіх питань, пов’язаних з обробкою Контролером ваших персональних даних, ви можете звернутися до Контролера за адресою e-mail: daneosobowe@dedra.pl.;
8. Ви маєте право подати скаргу до відповідного наглядового органу із захисту персональних даних;

Dedra Exim Sp. z o.o.
ul. 3 Maja 8, 05-800 Pruszków
Tel. +48 22 73 83 777, fax +48 22 73 83 779
www.dedra.pl, info@dedra.pl

**Adnotacje o dokonanych naprawach / Záznamy o provedených opravách / Záznamy o vykonaných opravách / Pastabos apie atliktą remontą / Piezīmes par veikto remontu / Feljegyzések az elvégzett javításokról / Mențiuni cu privire la reparațiile efectuate / Vermerke über ausgeführte reparaturen / Opombe o opravljenih popravilih / Bilješke o izvršenim popravcima / Отбелязване на извършените ремонти / Відмітка про проведені ремонти**

| Data zgłoszenia do naprawy / Datum nahlášení k opravě / Dátum odovzdania do opravy / Atidavimo remontui data / Produkta nodošanas remontā datums / A javításra történő bejelentés dátuma / Data predării la reparație / Datum der Anmeldung zur Reparatur / Datum prijave za popravilo / Datum zahtjeva za popravak / Дата на заявката за ремонт / Дата подання заявки на ремонт | Data wykonania naprawy / Datum provedení opravy / Dátum vykonania opravy / Remonto data / Remonta datums / A javítás dátuma / Data efectuării reparației / Datum der Ausführung der Reparatur / Datum izvršitve popravila / Datum popravka / Дата на ремонта / Дата ремонту | Zakres naprawy, opis czynności naprawczych / Rozsah opravy, popis úkonů / Rozsah opravy, opis vykonaných opravných činností / Remonto apimtis, remonto darbų aprašymas / Remonta apjoms, remontdarbu apraksts / A javítás tartalma, a javítási műveletek leírása / Domeniul de reparație, descrierea operațiilor de reparație / Umfang der Reparatur , Beschreibung der Tätigkeiten / Obseg popravila, opis izvršenih opravil v okviru popravila / Opseg popravka, opis popravka / Обхват на ремонта, описание на ремонтните дейности / Обсяг ремонту, опис ремонтних робіт | Podpis wykonującego naprawę / Podpis opraváře / Podpis osoby vykonávajúcej opravu / Remontą atliekančio asmens parašas / Remonta veicēja paraksts / A javítást végző aláírása / Semnătura persoanei care a efectuat reparația / Unterschrift der die Reparatur ausführenden Person / Podpis osebe, ki je izvršila popravilo / Potpis osobe koja izvodi popravak / Подпис на ремонтиращия / Підпис ремонтника |
|---|---|---|---|
| | | | |