DED7159

Instrukcja ważna dla urządzeń wyprodukowanych po: / Instruction manual valid for devices manufactured after: / Návod pro zařízení vyrobená po: / Návod pre obsluhu zariadení vyrobených po: / Instrukcija – įrenginiai, kurie buvo pagaminti nuo: / Lietošanas instrukcija ierīcēm izgatavotiem pēc: / Útmutató a után gyártott készülékekhez: / Manualul de utilizare pentru aparate fabricate după: / Navodila veljajo za naprave, proizvedene po:/ Upute vrijede za uređaje proizvedene nakon / Ръководство за употреба, валидно за устройства, произведени след / Інструкція дійсна для пристроїв, виготовлених після: **01.05.2026**

PL **Wkrętarka do regipsów bezszczotkowa**
Instrukcja obsługi z kartą gwarancyjną

EN **Brushless drywall screwdriver**
Instruction manual with guarantee card

CZ **Bezkartáčový šroubovák na sádrokarton**
Návod k obsluze se záručním listem

SK **Bezuhlíkový skrutkovač na prácu so sadrokartónom**
Užívateľská príručka so záručným listom

LT **Bešepetinis suktuvas regipsams**
Naudojimo instrukcija su Garantiniu lapu

LV **Bezsuku skrūvgriezis ģipškartona plāksnēm**
Lietošanas instrukcija ar garantijas talonu

HU **Csavarhúzó gipszkartonhoz, szénkefe nélküli**
Használati Utasítás Garanciajeggyel

RO **Șurubelniță fără perii pentru gips-carton tip Rigips**
Instrucțiuni de utilizare și certificat de garanție

SI **Brezkrtačni izvijač za suhomontažne plošče**
Navodila za uporabo z garancijskim listom

HR **Akumulatorski odvijač za regips bez četkica**
Upute za uporabu s jamstvenim listom

BG **Винтозавинтвач за гипсокартон с подавач**
Ръководство за употреба с гаранционна карта

UA **Безщіткова викрутка для шліфування**
Інструкція з експлуатації з гарантійним талоном



PL Wszelkie prawa zastrzeżone. Niniejsze opracowanie jest chronione prawem autorskim. Kopiowanie lub rozpowszechnianie Instrukji Obsługi we fragmentach albo w całości bez zgody Dedra Exim zabronione Dedra Exim zastrzega sobie prawo do wprowadzania zmian konstrukcyjno-technicznych oraz kompletacyjnych bez uprzedniego powiadamiania. Zmiany te nie mogą stanowić podstawy do reklamowania produktu. Instrukcja obsługi dostępna na stronie www.dedra.pl

EN All rights reserved. This publication is protected by copyright. Copying or distribution of the User Manual in parts or in full without Dedra Exim's permission is prohibited Dedra Exim reserves the right to make design, technical and completion changes without prior notice. These changes may not constitute grounds for advertising the product. User manual available at www.dedra.pl

CZ Všechna práva vyhrazena. Toto zpracování je chráněno autorským právem. Kopírování nebo šíření Návodu k obsluze v částech nebo vcelku bez souhlasu společnosti Dedra Exim je zakázáno. Dedra Exim si vyhrazuje právo zavádět konstrukční a technické a komplementační změny bez dřívějšího oznámení. Tyto změny nemohou být základem pro reklamování výrobku. Návod k obsluze dostupný na stránkách www.dedra.pl

SK Všetky práva vyhradené. Tieto materiály sú chránené autorskými právami. Kopírovanie prípadne šírenie častí, prípadne celého návodu na obsluhu je bez súhlasu spoločnosti Dedra Exim zakázané. Dedra Exim si vyhradzuje právo na vykonávanie konštrukčno-technických zmien, a zmien doplnkového príslušenstva, bez predchádzajúceho upozornenia. Tieto zmeny nemôžu byť dôvodom na reklamáciu výrobku. Užívateľská príručka je dostupná na webovej stránke www.dedra.pl

LT Visos teisės saugomos. Šis kūrinys yra saugomas autorinių teisių įstatymų. Eksploatavimo instrukcijos arba jos fragmentų kopijavimas ir platinimas be „Dedra Exim“ sutikimo draudžiamas. „Dedra Exim“ pasilieka sau teisę įvesti konstrukcijos, techniniu arba komplektacijos pokyčius be išankstinio įspėjimo. Šie pokyčiai negali būti skundo dėl produkto pagrindu. Naudojimo instrukcija yra prieinama svetainėje: www.dedra.pl

LV Visas tiesības pasargātas. Šis izdevums ir sargāts ar autortiesību. Lietošanas Instrukcijas kopēšana vai izplatīšana pilnīgi vai fragmentos bez Dedra Exim firmas piekrišanas ir aizliegta. Firma Dedra Exim atstāj sev tiesību veikt konstrukcijas-tehnikas izmaiņu, kā arī komplektācijas izmaiņu bez iepriekšēja paziņojuma. Šīs izmaiņas nevar būt par pamatu produkta reklamēšanai. Lietošanas instrukcija pieejama mājaslapā www.dedra.pl

HU Minden jog fenntartva. A jelen kiadvány szerzői jogokkal védve. A Használati Utasítás másolása vagy terjesztése egészében vagy részleteiben a Dedra Exim írásos engedélye nélkül tilos A Dedra Exim fenntartja magának a szerkezeti-műszaki, valamint komplettálási változtatások előzetes bejelentés nélküli bevezetésének jogát. Ezek a változások nem szolgálhatnak alapjául a termék reklamációjának. A használati utasítás a weboldalon elérhető www.dedra.pl.

RO Toate drepturile rezervate. Această redactare este protejată prin legea dreptului de autor. Este interzisă copierea, reproducerea în orice fel sau multiplicarea și distribuirea parțială sau în totalitate a Manualului de utilizare fără permisiunea firmei Dedra Exim Firma Dedra Exim își rezervă dreptul de a face modificări tehnice și constructive sau de completare a dispozitivului fără o notificare prealabilă. Aceste modificări nu pot constitui temei pentru reclamarea produsului. Instrucțiunea de deservire accesibilă pe pagina www.dedra.pl

SI Vse pravice pridržane. Ta navodila so zaščitena na podlagi predpisov o avtorskih pravicah. Prepovedano je kopiranje ali razširjanje teh navodil za uporabo po delih ali v celoti brez soglasja Dedra Exim. Dedra Exim si pridržuje pravico do uvajanja konstrukcijsko-tehničnih in kompletacijskih sprememb brez predhodnega obvestila. Te spremembe ne morejo biti podlaga za prijavo reklamacije. Navodila za uporabo so na voljo na strani www.dedra.pl

HR Sva prava su rezervirana. Ovo djelo je zaštićeno autorskim pravom. Zabranjeno je kopiranje ili distribucija Uputa za uporabu u dijelovima ili u cijelosti bez pristanka Dedra Exima Dedra Exim zadržava pravo uvođenja promjena konstrukcijskih, tehničkih i završnih bez prethodne obavijesti. Ove promjene ne mogu predstavljati osnovu za reklamiranje proizvoda. Upute za uporabu dostupne su na web stranici www.dedra.pl

BG Всички права запазени. Това произведение е защитено с авторски права. Копирането или разпространението на ръководството за потребителя на части или изцяло без разрешението на Dedra Exim е забранено Dedra Exim си запазва правото да прави промени в дизайна, техниката и окомплектовката без предварително уведомление. Тези промени не могат да бъдат основание за рекламиране на продукта. Ръководството за потребителя е на разположение на адрес www.dedra.pl

UA Всі права захищені. Ця робота захищена авторським правом. Копіювання або розповсюдження Посібника користувача повністю або частково без дозволу Dedra Exim заборонено Dedra Exim залишає за собою право вносити зміни в конструкцію, технічні характеристики та комплектацію без попереднього повідомлення. Ці зміни не можуть бути підставою для реклами продукту. Посібник користувача доступний на сайті www.dedra.pl

Kontakt
Contact / Kontaktai / Kontakts / Elérhetőség / Contact / Pišite na / Kontakt / Свържете се с / Контакти
Dedra Exim Sp. z o.o., ul. 3 Maja 8, 05-800 Pruszków
Tel. +48 22 73 83 777 wew. 129, 165, fax +48 22 73 83 779
serwis@dedra.com.pl www.dedra.pl

22 PAP

INSTRUKCJA ORYGINALNA

1. Zdjęcia i rysunki



A

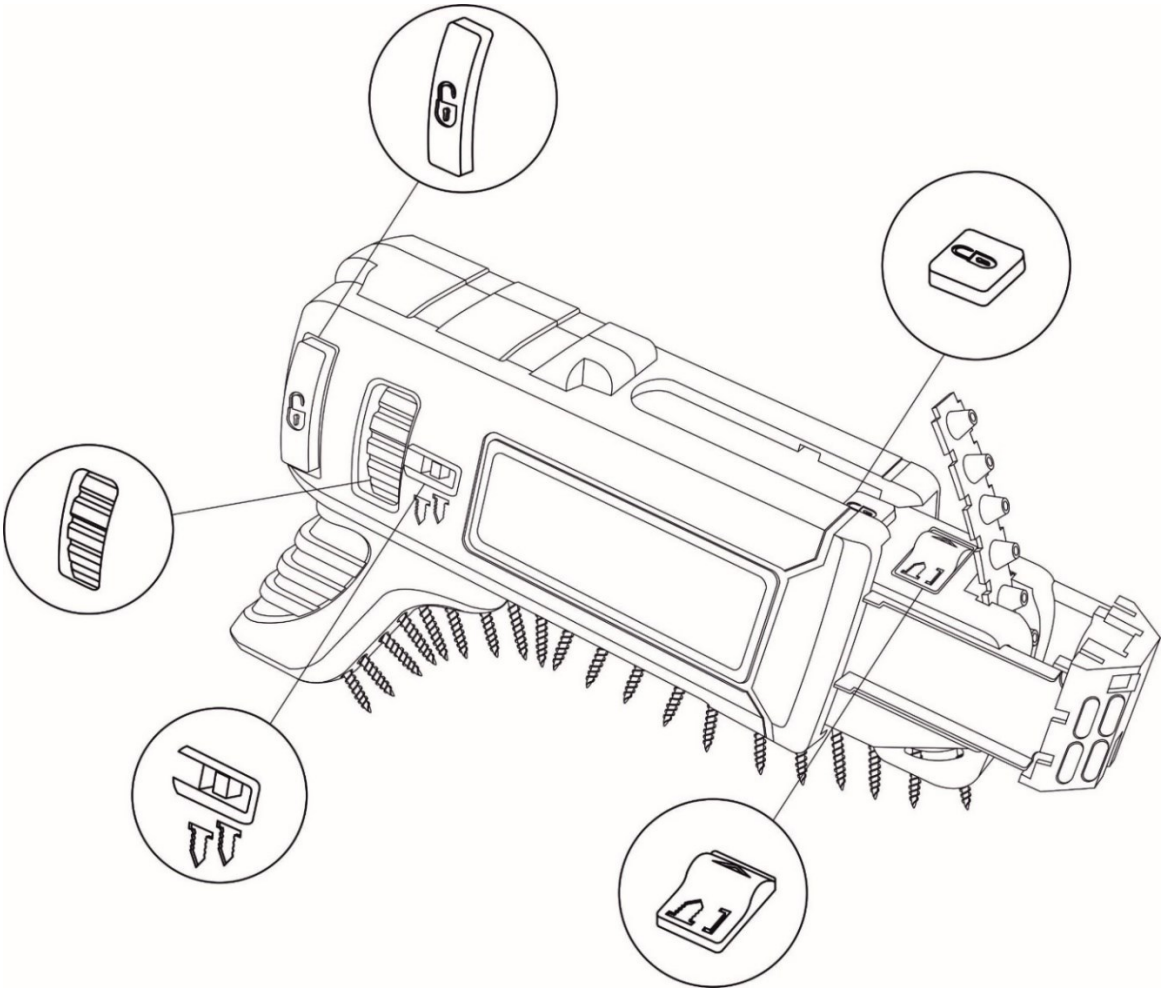

B



C



D

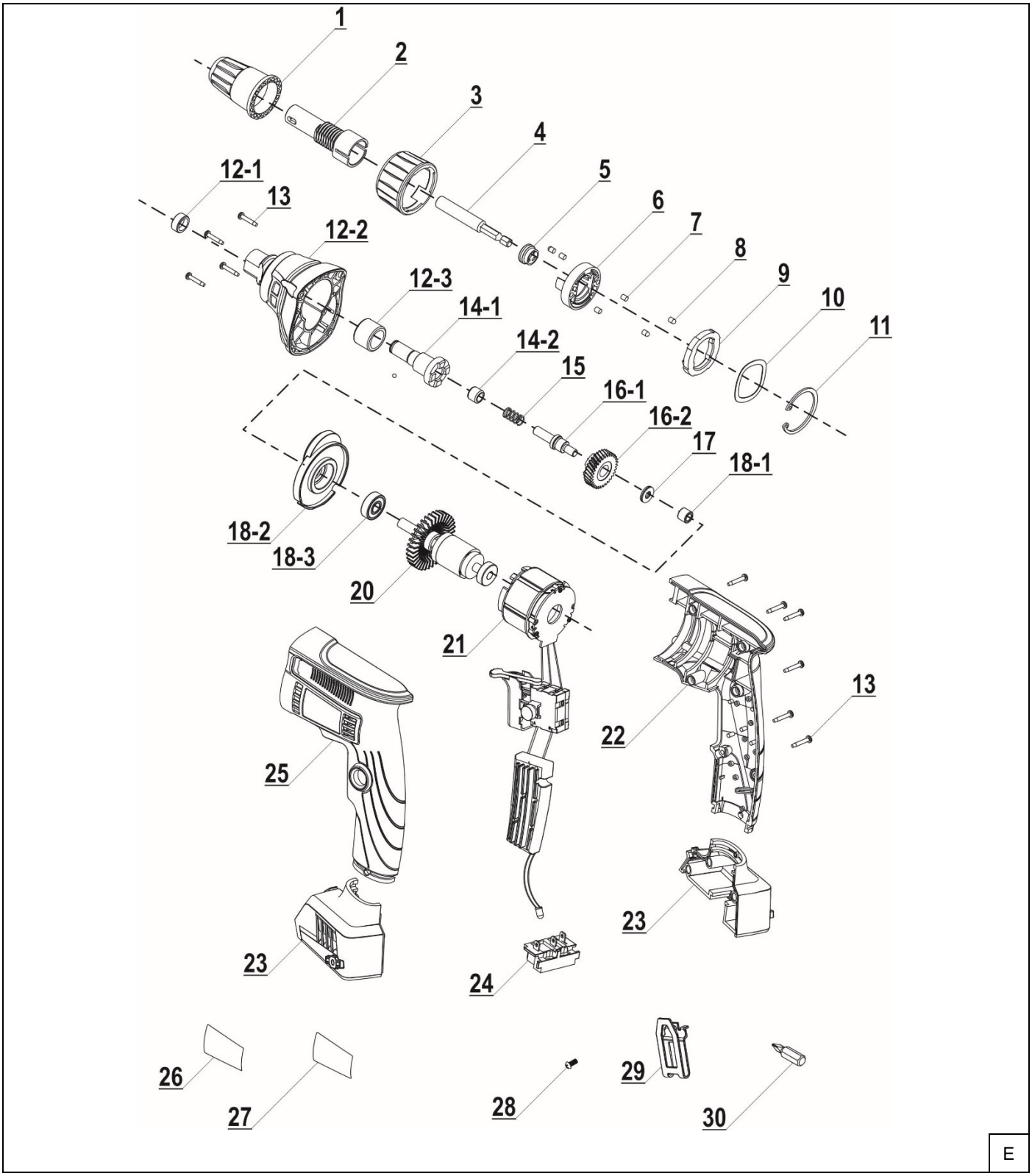

Opis piktogramów / Description of the marking / Popis použitých piktogramů / Opis používaných piktogramov / Panaudotų piktogramų aprašymas / Lietoto piktogrammu apraksts / Az alkalmazott piktogramok magyarázata / Descrierea pictogramelor / Opis piktogramov / Opis piktograma / Описание на пиктограмите / Опис піктограм

	**Nakaz: przeczytaj instrukcję obsługi** / Warrant: read the instruction manual / Příkaz: přečtěte návod k obsluze / Príkaz: oboznámte sa s užívateľskou príručkou / Privaloma: perskaitykite aptarnavimo instrukciją / Norādījums: rūpīgi iepazīstieties ar lietotāja rokasgrāmatā sniegto informāciju / Utasítás: olvassa el az útmutatót / Obligatoriu: citiți manualul de utilizare / Ukaz: preberi navodila za uporabo / Nalog: pročitajte upute za uporabu / Заповедта: прочетете ръководството за употреба / Заборона: прочитайте інструкцію з експлуатації
	**Używać ochronników słuchu /** Order: use hearing protectors /Používejte ochranu sluchu/ Používajte chrániče sluchu/ Privaloma: naudoti apsauginius akinius/ Lietojiet dzirdes aizsardzības līdzekļus/ Utasítás: használjon fülvédőt/ Trebuie să folosi-ţi aparate pentru protecţia auzului/ / Der gehörschutz ist zu benutzen / Uporaba zaščitne opreme / Използване на защитно оборудване / Використовуйте засоби захисту
	**Nakaz: stosować okulary ochronne** / Order: use safety goggles / Příkaz: používejte ochranné brýle / Príkaz: používajte ochranné okuliare / Privaloma: naudoti apsauginius akinius / Norādījums: nēsājiet aizsargacenes / Utasítás: viseljen védőszemüveget / Obligatoriu: folosiţi ochelari de protecţie / Odredba: uporabljajte zaščito za oči / Zahtjev: koristiti zaštitne naočale / Задължително: използвайте средства за защита на очите / Рецепт: використовуйте захисні окуляри

PL Spis treści

1. Zdjęcia i rysunki
2. Opis urządzenia
3. Przeznaczenie urządzenia
4. Ograniczenie użycia
5. Dane techniczne
6. Przygotowanie do pracy
7. Włączanie urządzenia
8. Użytkowanie urządzenia
9. Bieżące czynności obsługowe
10. Części zamienne i akcesoria
11. Samodzielne usuwanie usterek
12. Kompletacja urządzenia
13. Informacja dla użytkowników o pozbywaniu się urządzeń elektrycznych i elektronicznych
14. Wykaz części do rysunku złożeniowego
15. Karta gwarancyjna

Deklaracja zgodności została dołączona do instrukcji jako oddzielny dokument. W przypadku braku deklaracji zgodności należy się skontaktować z Dedra Exim Sp. z o.o.
Ogólne przepisy bezpieczeństwa zostały dołączone do instrukcji jako oddzielna broszura.

OSTRZEŻENIE. Przeczytać wszystkie ostrzeżenia oznaczone symbolem i wszystkie instrukcje.

Nieprzestrzeganie podanych niżej ostrzeżeń i wskazówek dotyczących bezpieczeństwa może być przyczyną porażenia prądem elektrycznym, pożaru lub poważnych obrażeń.

UWAGA **Zachować wszystkie ostrzeżenia i instrukcje do przyszłego użytku.**
Urządzenie z linii SAS+ALL zostało zaprojektowane do pracy tylko z ładowarkami oraz akumulatorami z linii SAS+ALL.

Akumulator Li-Ion i ładowarka nie stanowią wyposażenia zakupionego urządzenia i należy nabyć je oddzielnie. Stosowanie akumulatorów i ładowarek innych niż dedykowanych do urządzenia jest zabronione.

2. Opis urządzenia

Rys. A: 1 – wrzeciono, 2 – uchwyt narzędziowy, 3 – pierścień regulacyjny, 4 – oświetlenie LED, 5 – rękojeść, 6 – otwory wentylacyjne, 7 – blokada włącznika, 8 – przewód zasilający, 9 – włącznik, 10 – zmiana kierunku obrotów

3. Przeznaczenie urządzenia

Wkrętarka do wkrętów jest urządzeniem przeznaczonym do wkręcania wkrętów w materiały takie jak płyty kartonowo-gipsowe, drewno, materiały drewnopodobne.
Urządzenie można wyposażyć w automatyczny podajnik wkrętów DED7158, (rys. C, D) którego zastosowanie znacząco przyspiesza wykonywaną pracę.
Dopuszcza się wykorzystanie urządzenia w pracach remontowo-budowlanych, warsztatach naprawczych, w pracach amatorskich przy równoczesnym przestrzeganiu warunków użytkowania i dopuszczalnych warunków pracy, zawartych w instrukcji obsługi.

4. Ograniczenia użycia

UWAGA **Urządzenie może być użytkowane tylko zgodnie zamieszczonymi poniżej „Dopuszczalnymi warunkami pracy”.**

UWAGA **Samowolne zmiany w budowie mechanicznej i elektrycznej, wszelkie modyfikacje, czynności obsługowe nieopisane w instrukcji obsługi będą traktowane jako bezprawne i powodują natychmiastową utratę praw gwarancyjnych, a deklaracja zgodności traci ważność.**

Użytkowanie niezgodne z przeznaczeniem, bądź niezgodnie z instrukcją obsługi spowoduje natychmiastową utratę praw gwarancyjnych.

Dopuszczalne warunki pracy
S1 – praca ciągła i inne.
Zakres temperatur ładowania akumulatorów 10 - 30°C. Nie wystawiać na temperaturę pow. 40°C.

5. Dane techniczne

Model urządzenia	DED7159
Napięcie zasilania [V]	18 d.c.
Typ mocowania końcówki roboczej	HEX ¼”
Stopień ochrony przed dostępem bezpośrednim	IPX0
Prędkość obrotowa [min-1]	0-4200
Emisja hałasu:	
Poziom ciśnienia dźwięku LpA [dB(A)]	72
Niepewność pomiarowa KpA [dB(A)]	3
Poziom mocy dźwięku LwA [dB(A)]	80
Niepewność pomiarowa KwA [dB(A)]	3
Poziom drgań mierzony na rękojeści ah,ID [m/s2]	≤2,5 (1,63)
Niepewność pomiaru K [m/s2]	1,5
Masa [kg]	1,1

Informacja na temat drgań i hałasu
Wartość łączona drgań a_h oraz niepewność pomiaru określono zgodnie z normą EN 62841-1 i podano w tabeli.
Emisja hałasu została określona zgodnie z EN 62841-2-2, wartości podano powyżej w tabeli.

UWAGA **Hałas może spowodować uszkodzenie słuchu, podczas pracy zawsze należy używać środków ochrony słuchu!**

Deklarowana łączna wartość drgań została zmierzona zgodnie ze standardową metodą badania i może być wykorzystana do porównania jednego urządzenia z drugim. Podany poziom drgań może być również wykorzystywany do wstępnej oceny narażenia na drgania.
Poziom drgań podczas rzeczywistego użytkowania urządzenia może się różnić od zadeklarowanych wartości, w zależności od sposobu użycia narzędzi roboczych, w szczególności od rodzaju obrabianego przedmiotu oraz od konieczności określenia środków mających na celu ochronę operatora. Aby dokładnie oszacować narażenia w rzeczywistych warunkach użytkowania, należy wziąć pod uwagę wszystkie części cyklu operacyjnego, obejmujące także okresy, gdy urządzenie jest wyłączone lub gdy jest ono włączone, ale nie jest używane do pracy.

6. Przygotowanie do pracy

UWAGA **Urządzenie stanowi część linii SAS+ALL, dlatego, aby z niego skorzystać, należy skompletować zestaw, składający się z urządzenia, akumulatora i ładowarki. Stosowanie innych akumulatorów i ładowarek jest zabronione.**

UWAGA **Wszystkie czynności opisane w tym rozdziale należy przeprowadzać przy odłączonej baterii.**

Wkrętarka do regipsów posiada magnetyczne gniazdo szybkomontażowe (rys. B, 2) do końcówek roboczych o rozmiarze 6,3 mm (1/4”). Uchwyt zapobiega samoczynnemu wypadaniu końcówek i ułatwia ustawienie wkrętu w odpowiedniej pozycji przed wkręceniem. Uchwyt zaprojektowany jest tak by optymalnie pracował z końcówkami o długości 25 mm. Wykorzystanie do pracy takiej końcówki umożliwia za pomocą pierścienia regulacyjnego (rys. B, 3) ustawienie głębokości wkręcania wkrętów (patrz Bieżące czynności obsługowe).
Stosowanie automatycznego podajnika wkrętów
Jeżeli chcemy znacząco przyspieszyć pracę, możemy zamontować do korpusu wkrętarki podajnik automatyczny DED7158. W tym celu należy:
- zdjąć głowicę z uchwytem przekręcając kołnierz w lewo, w położenie otwartej kłódki i lekko pociągając głowicę do przodu
- w uchwyt wktętarki włożyć bit dołączony do podajnika, docisnąć aż do zablokowania. Uwaga: konstrukcja podajnika nie pozwala na stosowanie standardowych bitów
- wsunąc bit w otwór przechodzący przez korpus podajnika automatycznego, docisnąć podajnik do korpusu wkrętarki; zablokowanie podajnika jest sygnalizowane kliknięciem. Prawidłowe połączenie wkrętarki z podajnikiem – patrz rys. C, D.
- uzbroić podajnik w taśmę z wkrętami (patrz: rys. B). W tym celu przeciągnąć taśmę przez prowadnik w rękojeści podajnika, a następnie przez prowadnik przy głowicy podajnika. Taśma zacznie przesuwać się skokowo tak, aby za każdym przesunięciem na wysokości bitu znalazł się wkręt. Jeżeli z jakiś przyczyn musimy usunąć taśmę, wyciągamy ją do góry.
Przy rękojeści podajnika automatycznego znajduje się pokrętło, które umożliwia ustawienie głębokości wkręcania. Głębokość wkręcania jest sygnalizowana wskaźnikiem w okienku przy pokrętle.
Podajnik umożliwia dostosowanie do długości założonego na taśmę. Należy w tym celu odblokować prowadnik na głowicy i ustawić odpowiednią długość stosowanego wkrętu (w zakresie 25 - 57 mm).
Aby zdemontować automatyczny podajnik, wystarczy nacisnąć przyciski blokady i pociągnąć podajnik. Następnie docisnąć kołnierz na głowicy wkrętarki i wyjąć bit specjalny z gniazda. Nałożyć głowicę wkrętarki z uchwytem, przekręcić kołnierz tak, aby zablokować głowicę.
Wszystkie przyciski są dokładnie widoczne na rysunku nr 2.

7. Włączanie urządzenia

UWAGA **Przed uruchomieniem urządzenia bezwzględnie wykonać czynności opisane w rozdziale „Przygotowanie do pracy”.**

Aby rozpocząć pracę urządzeniem należy wcisnąć przycisk uruchamiający (rys. A, 9). Wkrętarka jest wyposażona w przycisk blokady umożliwiający pracę ciągłą (rys. A, 7) – w tym trybie nie jest wymagane ciągłe trzymanie przycisku uruchamiającego.

8. Użytkowanie urządzenia

UWAGA **W przypadku nagrzania się akumulatora powyżej 40°C, należy przerwać pracę i odczekać do ostygnięcia akumulatora.**

⚠ UWAGA Podczas pracy urzadzeniem należy bezwzględnie przestrzegać wszystkich zasad bezpieczeństwa i zaleceń opisanych w warunkach bezpieczeństwa.

Wkrętarka posiada przełącznik obrotów (rys. A, 10). W celu zmiany kierunku obrotu należy przestawić dźwignię w żądane położenie.
Dodatkową funkcją, w którą wyposażona jest wkrętarka jest blokada włącznika (rys. A, 7) znajdująca się z boku rękojeści na wysokości włącznika. W celu zablokowania włącznika, należy wcisnąć włącznik do oporu, a następnie wcisnąć przycisk blokady i zwolnić włącznik. By wyłączyć blokadę należy docisnąć do oporu włącznik i zwolnić uścisk.

Wkręcanie i wykręcanie
W celu wkręcania należy ustawić przełącznik obrotów w odpowiednie ustawienie (gwint prawoskrętny - obroty prawe, gwint lewoskrętny - obroty lewe), a następnie przyłożyć wkręt w odpowiednie położenie i dopasować końcówkę roboczą do łba śruby. Wcisnąć przyciski włącznika i uruchomić wkrętarkę (końcówka robocza nie będzie się obracać), następnie delikatnie zacząć dociskać wkrętarkę w kierunku śruby, aby uruchomić sprzęgło, które rozpocznie ruch obrotowy końcówki roboczej. Końcówka robocza zatrzyma wkręcanie gdy łeb śruby dojdzie do wysokości ustawionej za pomocą pierścienia regulacyjnego.
Wkrętarka nie jest przeznaczona do wiercenia. Wiercenie wkrętarką może spowodować uszkodzenie urządzenia, wiertła lub obrabianego materiału.

9. Bieżące czynności obsługowe

⚠ UWAGA Wszystkie czynności obsługowe przeprowadzać przy urządzeniu odłączonym od źródła zasilania.

Regulacja wysokości wkręcania
W celu regulacji wysokości wkręcania zaleca się wykonanie wkręceń próbnych. Za pomocą pierścienia regulacyjnego należy ustawić końcówkę roboczą w taki sposób, by po lekkim wciśnięciu jej schowała się równo z górą gniazda. Obracając pierścień regulacyjny zgodnie z ruchem wskazówek zegara, końcówka chowa się w gnieździe, a w stronę przeciwną wysuwa się. Dokonać próbnego wkręcenia i w razie potrzeby skorygować ustawienie.

Wymiana końcówki roboczej
W celu demontażu końcówki roboczej należy wysunąć końcówkę kręcąc pierścieniem regulacyjnym w kierunku przeciwnym do ruchu wskazówek zegara do momentu, aż końcówkę będzie można swobodnie wyciągnąć.

Przed każdym uruchomieniem:
- Sprawdzić stan naładowania akumulatora
- Sprawdzić czy otwory wentylacyjne silnika nie są zasłonięte lub zabrudzone. W razie konieczności odsłonić/oczyścić szmatką lekko zwilżoną wodą;

Po każdym użyciu:
- Nacisnąć na tylną część włącznika, powróci on wtedy do pozycji „wyłączony". Poczekać aż końcówka robocza zatrzyma się samoczynnie;
- Odłączyć akumulator

Urządzenie przechowywać w miejscu niedostępnym dla dzieci, w miarę możliwości w oryginalnym opakowaniu..

10. Części zamienne i akcesoria

Akcesoria dostępne w sprzedaży:
- zestawy końcówek wkrętakowych, bitów np. 18A11S010-13, 18A11S040, 18A07S01 – 04

W celu zakupu części zamiennych i akcesoriów należy skontaktować się z Serwisem Dedra Exim. Dane kontaktowe znajdują się na 1. stronie instrukcji.
Przy zamawianiu części zamiennych prosimy podać numer partii umieszczony na tabliczce znamionowej oraz numer części z rysunku złożeniowego.
W okresie gwarancyjnym naprawy dokonywane są na zasadach podanych w karcie gwarancyjnej. Reklamowany produkt prosimy przekazać do naprawy w miejscu zakupu (sprzedawca zobowiązany jest przyjąć reklamowany produkt), przesłać do serwisu centralnego Dedra Exim lub przesłać do serwisu najbliższego względem miejsca zamieszkania (lista serwisów na stronie www.dedra.pl). Prosimy uprzejmie dołączyć wypełnioną kartę gwarancyjną. Po okresie gwarancyjnym naprawy wykonuje serwis centralny. Uszkodzony produkt należy przesłać do serwisu (koszty wysyłki pokrywa użytkownik).

11. Samodzielne usuwanie usterek

⚠ UWAGA Przed przystąpieniem do samodzielnego usuwania usterek odłączyć urządzenie od zasilania.

Problem	Przyczyna	Rozwiązanie
Urządzenie nie działa	Akumulator źle podłączony	Poprawić akumulator w gnieździe
	Akumulator wyładowany	Naładować akumulatot.
	Uszkodzony włącznik	Wymienić włącznik na nowy – przekazać urządzenie do serwisu.
	Czuć zapach spalonej izolacji	Silnik wymaga naprawy – przekazać urządzenie do serwisu.
Silnik przegrzewa się	Zapchane otwory wentylacyjne	Przedmuchać sprężonym powietrzem.
Przeskakiwanie końcówki na łbie wkrętu	Zużyta końcówka robocza	Wymienić końcówkę roboczą

12. Kompletacja urządzenia

1. Wkrętarka do regipsów – 1 szt. 2. Uchwyt magnetyczny do bitów – 1 szt. 3. Bity – 2 szt. 4. Uchwyt do paska z wkrętem – 1 szt.

13 Informacja dla użytkowników o pozbywaniu się urządzeń elektrycznych i elektronicznych (dotyczy gospodarstw domowych)



Przedstawiony symbol umieszczony na produktach lub dołączonej do nich dokumentacji informuje, że niesprawnych urządzeń elektrycznych lub elektronicznych nie można wyrzucać razem z odpadami bytowymi. Prawidłowe postępowanie w razie konieczności utylizacji, powtórnego użycia lub odzysku podzespołów polega na przekazaniu urządzenia do wyspecjalizowanego punktu zbiórki, gdzie będzie przyjęte bezpłatnie. Informacji o lokalizacji miejsc zbiórki zużytego sprzętu udzielają władze lokalne np. na swoich stronach internetowych.
Prawidłowa utylizacja urządzenia umożliwia zachowanie cennych zasobów i uniknięcie negatywnego wpływu na zdrowie i środowisko, wynikające z możliwości obecności w sprzęcie niebezpiecznych: substancji, mieszanin oraz części składowych.
Nieprawidłowa utylizacja odpadów zagrożona jest karami przewidzianymi w odpowiednich przepisach lokalnych.
Użytkownicy w krajach Unii Europejskiej: W razie konieczności pozbycia się urządzeń elektrycznych lub elektronicznych, prosimy skontaktować się z najbliższym punktem sprzedaży lub z dostawcą, którzy udzielą dodatkowych informacji.
Pozbywanie się odpadów w krajach poza Unią Europejską: Taki symbol dotyczy tylko krajów Unii Europejskiej. W razie potrzeby pozbycia się niniejszego produktu prosimy skontaktować się z lokalnymi władzami lub ze sprzedawcą celem uzyskania informacji o prawidłowym sposobie postępowania.

14. Wykaz części do rysunku złożeniowego (Rys. B)

LP	Nazwa części	LP	Nazwa części
1	Tuleja prowadząca	16	Przekładnia
2	Tuleja	16-1	Wałek przekładni
3	Zatrzask głowicy	16-2	Koło zębate odbiorcze
4	Uchwyt roboczy	17	Łożysko płaskie z uszczelką
5	Tuleja udarowa	18	Osłona wewnętrzna włącznika
6	Sprzęgło	18-1	Łożysko igiełkowe
7	Teeskop	18-2	Przegroda wirnika
8	Blokada	18-3	Łożysko
9	Zatrzask regulatora głębokości	19	Kulka stalowa
10	Podkładka	20	Wirnik
11	Pierścień osadczy 37	21	Stojan z włącznikiem
12	Obudowa głowicy	22	Obudowa część prawa
12-1	Blokada	23	Gniazdo akumualtora
12-2	Korpus plastikowy	24	Styki akumulatora
12-3	Łożysko igiełkowe	25	Obudowa część lewa
13	Wkręt	26	Naklejka panelu sterowania
14	Wrzeciono	27	Naklejka panelu sterowania
14-1	Wał udaru	28	Śruba
14-2	Łożysko igiełkowe	29	Uchwyt
15	Sprężyna	30	Końcowka robocza

Karta gwarancyjna

na

Nr katalogowy: ……. nr partii: .....

(zwane dalej Produktem)

Data zakupu Produktu: .....

Pieczęć sprzedawcy

Data i podpis sprzedawcy: .....

Oświadczenie Użytkownika:

Potwierdzam, że zostałem poinformowany o warunkach gwarancji oraz skutkach nieprzestrzegania wytycznych zawartych w Instrukcji obsługi i karcie gwarancyjnej. Warunki niniejszej gwarancji są mi znane, co potwierdzam własnoręcznym podpisem:

....

Data i miejsce Podpis Użytkownika

I. Odpowiedzialność za Produkt

1. Gwarant – Dedra Exim Sp. z o.o. z siedzibą w Pruszkowie, adres: ul. 3 Maja 8, 05-800 Pruszków, KRS 0000062517, Sąd Rejonowy dla m.st. Warszawy w Warszawie, XIV Wydział Gospodarczy Krajowego Rejestru Sądowego, NIP 527-020-49-33, kapitał zakładowy: 100 980.00 zł.
2. Na warunkach określonych w niniejszej karcie gwarancyjnej Gwarant udziela gwarancji na Produkt, pochodzący z dystrybucji Gwaranta.
3. Odpowiedzialność z tytułu gwarancji obejmuje tylko wady powstałe z przyczyn tkwiących w Produkcie w momencie jego wydania Użytkownikowi.
4. Z tytułu gwarancji Użytkownik, uzyskuje prawo do bezpłatnej naprawy Produktu, o ile wada ujawniła się w okresie gwarancji. Sposób naprawy Produktu (metoda wykonania naprawy) zależy od decyzji Gwaranta. W przypadku stwierdzenia przez Gwaranta braku możliwości naprawy Gwarant zastrzega sobie prawo wymiany wadliwego elementu albo całego Produktu na wolny od wad, obniżenia ceny Produktu lub odstąpienia od umowy.
5. W stosunku do Użytkownika, który nie jest konsumentem w rozumieniu ustawy z dnia 23 kwietnia 1964r. Kodeks cywilny, odpowiedzialność odszkodowawcza Gwaranta za szkody wynikające z niniejszej gwarancji i/lub w związku z jej zawarciem i wykonywaniem, bez względu na tytuł prawny, jest ograniczona maksymalnie do wysokości wartości wadliwego Produktu.

II. Okres gwarancji

Elementy Produktu	Czas trwania ochrony gwarancyjnej
DED7159	36 miesięcy, licząc od daty zakupu Produktu uwidocznionej w niniejszej karcie gwarancyjnej

III. Warunki skorzystania z gwarancji

1. Przedstawienie przez Użytkownika wypełnionej karty gwarancyjnej Produktu oraz uprawdopodobnienie przez Użytkownika okoliczności zakupu Produktu, np. poprzez przedstawienie paragonu, faktury, itd. W celu sprawnego przeprowadzenia reklamacji zaleca się aby Użytkownik przekazał wraz z Produktem do reklamacji wszystkie elementy określone w „Kompletacji urządzenia" zawartej w Instrukcji obsługi.
2. Stosowanie się przez Użytkownika do zaleceń zawartych w Instrukcji obsługi i karcie gwarancyjnej.
3. Gwarancja obejmuje tylko obszar Rzeczypospolitej Polskiej i UE.
4. Gwarancja nie obejmuje wad Produktu powstałych w szczególności na skutek:

a. Nieprzestrzegania przez Użytkownika warunków określonych w Instrukcji obsługi, w szczególności w zakresie prawidłowej eksploatacji, konserwacji i czyszczenia;

b. Zastosowania przez Użytkownika środków czyszczących lub konserwujących niezgodnych z Instrukcją obsługi;

c. Nieodpowiedniego przechowywania i transportu Produktu przez Użytkownika;

d. Samowolnych zmian i/lub przeróbek Produktu przez Użytkownika, które nie były uzgadniane z Gwarantem;

e. Zastosowania przez Użytkownika w Produkcie materiałów eksploatacyjnych niezgodnych z Instrukcją obsługi.

5. Użytkownik, który nie jest konsumentem w rozumieniu ustawy z dnia 23 kwietnia 1964r. Kodeks cywilny, traci gwarancję na Produkt, w którym:

- numery seryjne, oznaczenia dat i tabliczki znamionowe zostały usunięte, zmienione lub uszkodzone przez Użytkownika;
- plomby zostały uszkodzone przez Użytkownika lub noszą ślady manipulacji Użytkownika.

6. Uwaga! Czynności związane z codzienną obsługą Produktu, wynikające m.in. z Instrukcji obsługi Użytkownik wykonuje we własnym zakresie i na swój koszt.

IV. Procedura reklamacyjna

1. W przypadku stwierdzenia nieprawidłowej pracy Produktu, przed dokonaniem zgłoszenia reklamacyjnego należy upewnić się czy wszystkie czynności określone w szczególności w Instrukcji obsługi zostały wykonane w sposób prawidłowy.
2. Zgłoszenie reklamacji zaleca się dokonać niezwłocznie, najlepiej w terminie 7 dni od daty zauważenia wady Produktu. Użytkownik, który nie jest konsumentem w rozumieniu ustawy z dnia 23 kwietnia 1964r. Kodeks cywilny traci uprawienia wynikające z niniejszej gwarancji w przypadku niezgłoszenia reklamacji w terminie 7 dni.
3. Zgłoszenie reklamacji można dokonać m.in. w punkcie zakupu Produktu, w serwisie gwarancyjnym lub pisemnie na adres: Dedra Exim Sp. z o.o., ul. 3 Maja 8, 05-800 Pruszków.
4. Użytkownik może złożyć reklamację przy wykorzystaniu formularza dostępnego na stronie internetowej www.dedra.pl. („Formularz zgłoszenia reklamacji z tytułu gwarancji").
5. Adresy serwisów gwarancyjnych dla poszczególnych krajów dostępne są na stronie www.dedra.pl. W przypadku braku serwisu gwarancyjnego dla danego kraju zgłoszenia reklamacyjne z tytułu gwarancji zaleca się kierować na adres: Dedra Exim Sp. z o.o. ul. 3 Maja 8, 05-800 Pruszków (Polska).
6. Mając na uwadze bezpieczeństwo Użytkownika zakazuje się korzystania z wadliwego Produktu.
7. Uwaga! Korzystanie z wadliwego Produktu jest niebezpieczne dla zdrowia i życia Użytkownika.
8. Wykonanie obowiązków wynikających z gwarancji nastąpi w terminie 14 dni roboczych, licząc od dnia dostarczenia reklamowanego Produktu przez Użytkownika.
9. Przed dostarczeniem wadliwego Produktu do reklamacji zaleca się jego oczyszczenie. Reklamowany Produkt zaleca się dokładnie zabezpieczyć przed uszkodzeniami w transporcie (zaleca się dostarczyć reklamowany Produkt w oryginalnym opakowaniu).
10. Okres gwarancji ulega przedłużeniu o czas, w ciągu którego wskutek wady Produktu objętego gwarancją Użytkownik nie mógł z niego korzystać.

Gwarancja nie wyłącza, nie ogranicza, ani nie zawiesza uprawnień Użytkownika wynikających z przepisów o rękojmi za wady rzeczy sprzedanej.

Zgodnie z art. 13 ust. 1 i ust. 2 rozporządzenia Parlamentu Europejskiego i Rady (UE) 2016/679 z dnia 27 kwietnia 2016 r. w sprawie ochrony osób fizycznych w związku z przetwarzaniem danych osobowych i w sprawie swobodnego przepływu takich danych oraz uchylenia dyrektywy 95/46/WE (dalej: „RODO") informujemy

1. Administratorem Twoich danych osobowych podanych w formularzu jest DEDRA-EXIM sp. z o.o. z siedzibą w Pruszkowie , ul. 3 Maja 8, 05-800 Pruszków (dalej: „Administrator").
2. Twoje dane będą przetwarzane wyłącznie w celu przeprowadzenia procedury gwarancyjnej urządzenia zgodnie art. 6 ust. 1 lit. b ogólnego rozporządzenie o ochronie danych (dalej: „RODO") Podanie danych jest dobrowolne, ale konieczne do przeprowadzenia procedury gwarancyjnej.
3. Twoje dane będą przetwarzane przez okres rozpatrywania przeprowadzenia procedury gwarancyjnej oraz w celach archiwizacyjnych w razie konieczności obrony przed ewentualnymi roszczeniami wobec Administratora nie dłużej niż do momentu ich przedawnienia.
4. Twoje dane mogą być ujawniane wyłącznie podmiotom przetwarzającym dane na rzecz administratora na podstawie pisemnej umowy powierzenia przetwarzania danych osobowych świadczącym m.in. usługi serwisu technicznego, hostingu lub obsługi strony internetowej, obsługi IT, firmie kurierskiej. Dostawcy Administratora zobowiązani są do zapewnienia zabezpieczenia danych i spełnienia wymogów obowiązującego prawa związanego z ochroną danych osobowych i nie mogą wykorzystywać powierzonych danych osobowych do innych celów niż te, które są określone w umowie z Administratorem.
5. Twoje dane nie będą przetwarzane w sposób zautomatyzowany w tym również w formie profilowania oraz nie będą przekazywane do państwa trzeciego/organizacji międzynarodowej.
6. Posiadasz prawo dostępu do treści swoich danych oraz prawo ich sprostowania, usunięcia, ograniczenia przetwarzania, prawo do przenoszenia danych, prawo wniesienia sprzeciwu, w dowolnym momencie.
7. We wszelkich sprawach związanych z przetwarzaniem Twoich danych osobowych przez Administratora możesz skontaktować się pod adresem e-mail: daneosobowe@dedra.pl;
8. Masz prawo wniesienia skargi do wniesienia skargi do organu właściwego do spraw ochrony danych osobowych;

EN Table of contents

1. Photos and drawings
2. Description of the device
3. Purpose of the device
4. Restriction of use
5. Technical data
6. Preparation for work

7. Turning on the device
8. Use of the device
9. Ongoing maintenance
10. Spare parts and accessories
11. Troubleshooting on its own
12. Completion of the device
13. Information for users on disposal of electrical and electronic equipment
14. Parts list for assembly drawing
15. Warranty card

The Declaration of Conformity is attached to the manual as a separate document. In the absence of a declaration of conformity, please contact Dedra Exim Ltd.

General safety regulations are included in the manual as a separate booklet.

WARNING. Read all warnings marked with the symbol and all instructions.

Failure to observe the following warnings and safety instructions may result in electric shock, fire or serious injury.

Retain all warnings and instructions for future use.

WARNING The SAS+ALL line device is designed to work only with chargers and batteries from the SAS+ALL line.

Li-Ion battery and charger are not included in the purchased device and must be purchased separately. The use of batteries and chargers other than those dedicated to the device is prohibited.

2. Description of the device

Fig. A: 1 - spindle, 2 - tool holder, 3 - adjustment ring, 4 - LED light, 5 - handle, 6 - ventilation holes, 7 - switch lock, 8 - power cord, 9 - switch, 10 - change of direction of rotation

3. Purpose of the device

The screwdriver is a device designed for screwing screws into materials such as drywall, wood, wood-like materials.

The device can be equipped with an automatic screw feeder DED7158, (fig. C, D) the use of which significantly speeds up the work performed.

It is allowed to use the device in repair and construction work, repair workshops, in amateur work, while observing the conditions of use and permissible working conditions contained in the instruction manual.

4. Restrictions on use

WARNING The device may only be used in accordance with the "Permissible operating conditions" posted below.

WARNING Unauthorized changes to the mechanical and electrical structure, any modification, maintenance activities not described in the instruction manual will be considered illegal and cause immediate loss of warranty rights, and the declaration of conformity becomes invalid.

Use not in accordance with the intended use, or not in accordance with the operating instructions will result in immediate loss of warranty rights.

Acceptable working conditions S1 - continuous operation and others. Battery charging temperature range 10 - 30°C. Do not expose to temperatures above 40°C.

5. Technical data

Device model	DED7159
Supply voltage [V].	18 d.c.
Type of attachment of the working tip	HEX ¼"
Degree of protection against direct access	IPX0
Speed [min-1].	0-4200
Noise emissions:	
Sound pressure level LpA [dB(A)].	72
Measurement uncertainty KpA [dB(A)].	3
Sound power level LwA [dB(A)].	80
Measurement uncertainty KwA [dB(A)].	3
Vibration level measured at the handle ah,ID [m/s2].	≤2,5 (1,63)
Measurement uncertainty K [m/s2].	1,5
Weight [kg].	1,1

Information on vibration and noise

The combined value of vibration a_h and the measurement uncertainty were determined in accordance with EN 62841-1 and are given in the table.

Noise emissions were determined in accordance with EN 62841-2-2, the values are given above in the table.

WARNING Noise can cause hearing damage, always use hearing protection when working!

The declared total vibration value has been measured according to a standard test method and can be used to compare one device with another. The stated vibration level can also be used for preliminary assessment of vibration exposure.

The level of vibration during actual use of the device may differ from the declared values, depending on how the working tools are used, particularly the type of workpiece being machined, and the need to determine measures to protect the operator. To accurately estimate exposures under actual operating conditions, all parts of the operating cycle must be taken into account, including periods when the device is off or when it is on but not being used for work.

6. Preparation for work

WARNING The device is part of the SAS+ALL line, so in order to use it, you need to complete a set, consisting of the device, battery and charger. The use of other batteries and chargers is prohibited.

WARNING All operations described in this chapter should be carried out with the battery disconnected.

The regrind screwdriver has a magnetic quick-assembly socket (Fig. B, 2) for 6.3 mm (1/4") size bits. The holder prevents the bits from falling out on their own and makes it easier to align the screw in the correct position before screwing. The holder is designed to work optimally with bits of 25 mm length. The use of such a bit for operation makes it possible, with the help of an adjustment ring (Fig. B, 3), to set the screwdriving depth (see Current Maintenance).

Use of automatic screw feeder

If you want to significantly speed up the work, you can mount the automatic feeder DED7158 to the body of the screwdriver. To do this, it is necessary to:

- Remove the head with the handle by turning the collar to the left, into the open padlock position and pulling the head forward slightly
- Insert the bit attached to the feeder into the holder of the dictator, press down until it locks into place. Note: the design of the feeder does not allow the use of standard bits
- Inserting the bit into the hole passing through the body of the automatic feeder, press the feeder against the body of the screwdriver; the locking of the feeder is indicated by a click. For the correct connection between the screwdriver and the feeder, see Fig. C, D.
- Arm the feeder with a tape with screws (see Figure B). To do this, pull the tape through the guide in the feeder handle and then through the guide at the feeder head. The tape will begin to move in leaps so that for each move there is a screw at the height of the bit. If for some reason we need to remove the tape, we pull it upwards.

At the handle of the automatic feeder there is a dial that allows you to set the screwing depth. The screwing depth is indicated by an indicator in a window next to the knob.

The feeder allows you to adjust to the length put on the tape. To do this, you need to unlock the guide on the head and set the appropriate length of the screw used (in the range of 25 - 57 mm).

To remove the automatic feeder, simply press the locking buttons and pull the feeder. Then press the collar on the screwdriver head and remove the special bit from the socket. Put on the screwdriver head with the chuck, turn the collar to lock the head.

All the buttons can be seen in detail in Figure 2.

7. Turning on the device

WARNING Before starting the device, absolutely follow the steps described in the section "Preparing for operation".

To start operation of the device, press the start button (Fig. A, 9). The screwdriver is equipped with a lock button for continuous operation (Fig. A, 7) - in this mode it is not required to hold the start button continuously.

8. Use of the device

WARNING If the battery gets hotter than 40°C, stop operation and wait for the battery to cool down.

WARNING When operating the device, it is imperative to follow all safety rules and recommendations described in the safety conditions.

The screwdriver has a rotation switch (Fig. A, 10). To change the direction of rotation, move the lever to the desired position.

An additional function that the screwdriver is equipped with is the switch lock (Fig. A, 7), located on the side of the handle at the level of the switch. To lock the switch, press the switch as far as it will go, then press the lock button and release the switch. To disengage the lock, press the switch as far as it will go and release the grip.

Screwing and unscrewing

For screwing, set the rotation switch to the appropriate setting (clockwise thread - clockwise rotation, counterclockwise thread - counterclockwise rotation), then put the screw in the appropriate position and align the working tip with the head of the screw. Press the switch buttons and start

the screwdriver (the working tip will not rotate), then gently start pressing the screwdriver towards the screw to start the clutch, which will start the working tip rotating. The working tip will stop screwing when the screw head reaches the height set by the adjustment ring.
The screwdriver is not designed for drilling. Drilling with the screwdriver may cause damage to the machine, the drill bit or the material being worked on.

9. Ongoing maintenance

WARNING **Perform all maintenance operations with the device disconnected from the power source.**

Screw height adjustment
In order to adjust the screwing height, it is recommended to make test screws. Using the adjustment ring, adjust the working tip so that it retracts flush with the top of the socket when lightly pressed. Turning the adjustment ring clockwise, the tip retracts into the socket, and in the opposite direction it extends. Perform a test screwing and correct the setting if necessary.

Replacing the working tip
To remove the working tip, slide out the tip by turning the adjustment ring counterclockwise until the tip can be pulled out freely.

Before each startup:
- Check the state of charge of the battery
- Check engine vents for obstruction or dirt. If necessary, uncover/clean with a cloth slightly dampened with water;

After each use:
- Press on the back of the switch, it will then return to the "off" position. Wait until the working tip stops automatically;
- Disconnect the battery

Keep the device out of the reach of children, if possible in the original packaging.

10. Spare parts and accessories

Accessories available for purchase:
- sets of screwdriver bits, bits, e.g. 18A11S010-13, 18A11S040, 18A07S01 - 04

To purchase spare parts and accessories, contact Dedra Exim Service. Contact information is on the 1st page of the manual.
When ordering spare parts, please specify the lot number on the nameplate and the part number from the assembly drawing.
During the warranty period, repairs are carried out under the terms of the warranty card. Please hand over the claimed product for repair at the place of purchase (the seller is obliged to accept the claimed product), send it to the Dedra Exim central service center or send it to the service center closest to your place of residence (list of service centers at www.dedra.pl). Kindly include the completed warranty card. After the warranty period, repairs are performed by the central service. Send the defective product to the service center (shipping costs are paid by the user).

11. Troubleshooting on its own

WARNING **Unplug the device from the power supply before troubleshooting it yourself.**

Problem	Cause	Solution
The device is not working	Battery badly connected	Correct the battery in the socket
	Battery discharged	Charge the battery.
	Defective switch	Replace the switch with a new one - send the device for service.
	Smell of burnt insulation	The motor requires repair - refer the device to a service center.
The engine is overheating	Clogged vents	Blow out with compressed air.
Tip skipping on the screw head	Worn working tip	Replace the working tip

12. Completion of the device

1. Drywall screwdriver – 1 pc. 2. Magnetic bit holder – 1 pc. 3. Bits – 2 pcs. 4. Belt clip with screw – 1 pc

13. Information for users on disposal of electrical and electronic equipment (applies to households)



The symbol shown on the products or accompanying documentation informs that faulty electrical or electronic equipment must not be disposed of with household waste. The correct course of action when disposal, reuse or recovery of components is to take the device to a specialized collection point, where it will be accepted free of charge. Information on the location of collection sites for waste equipment is provided by local authorities, e.g. on their websites.
Proper disposal of the device allows you to conserve valuable resources and avoid negative health and environmental impacts resulting from the possibility of hazardous: substances, mixtures and components in the equipment.
Improper disposal of waste is subject to penalties under relevant local regulations.
Users in European Union countries: If you need to dispose of electrical or electronic equipment, please contact your nearest retailer or supplier, who will provide additional information.
Disposal of waste in countries outside the European Union: This symbol applies only to countries within the European Union. If you need to dispose of this product, please contact your local authorities or your dealer for proper disposal.

Warranty card

at

Part No.: ..... Lot No.: .....

(hereinafter referred to as the Product)

Product Purchase Date: .....

Dealer stamp

Date and signature of vendor: .....

User Statement:
I acknowledge that I have been informed of the warranty terms and conditions and the consequences of not following the guidelines in the Owner's Manual and Warranty Card. The terms of this warranty are known to me, which I confirm with my signature:

....

Date and place Signature of the User

I. Product Liability
1. Guarantor - Dedra Exim Sp. z o.o. with its seat in Pruszkow, address: ul. 3 Maja 8, 05-800 Pruszków, KRS 0000062517, District Court for the City of Warsaw in Warsaw, XIV Economic Department of the National Court Register, NIP 527-020-49-33, share capital: PLN 100,980.00.
2. Under the terms of this warranty card, the Guarantor guarantees the Product, originating from the Guarantor's distribution.
3. Liability under the warranty shall cover only defects arising from causes inherent in the Product at the time of its release to the User.
4. By virtue of the warranty, the User, obtains the right to repair the Product free of charge, if the defect became apparent during the warranty period. The method of repairing the Product (the method of performing the repair) is at the discretion of the Guarantor. If the Guarantor finds that repair is not possible, the Guarantor reserves the right to replace the defective element or the entire Product with a defect-free one, reduce the price of the Product or withdraw from the contract.
5. In relation to the User who is not a consumer within the meaning of the Act of April 23, 1964. Civil Code, the Guarantor's liability for damages resulting from this guarantee and/or in connection with its conclusion and execution, regardless of the legal title, is limited to a maximum of the value of the defective Product.

II. Warranty period

Product Elements	Duration of warranty protection
DED7159	36 months, starting from the date of purchase of the Product shown on this warranty card

III. Conditions for taking advantage of the guarantee
The User should present the completed warranty card for the Product and the User should make the circumstances of the purchase of the Product plausible, e.g. by presenting the receipt, invoice, etc. In order to carry out the claim efficiently, the User is advised to submit with the Product for claim all the elements specified in "Completion of the device" included in the User's Manual.
2. compliance by the User with the recommendations contained in the User's Manual and the warranty card.
3. The warranty covers only the territory of the Republic of Poland and the EU.
4. The warranty does not cover Product defects arising in particular from:
a. Failure by the User to comply with the conditions set forth in the User's Manual, particularly with regard to proper operation, maintenance and cleaning;

b. Use of cleaning or maintenance products by the User that do not comply with the User's Manual;
c. Inadequate storage and transportation of the Product by the User;
d. Unauthorized changes and/or alterations to the Product by the User, which were not agreed upon with the Guarantor;
e. User's use of consumables in the Product that do not comply with the User's Manual.
5. A user who is not a consumer within the meaning of the Act of April 23, 1964. Civil Code, loses the warranty on the Product in which:
- serial numbers, date markings and nameplates have been removed, altered or damaged by the User;
- seals have been damaged by the User or bear signs of tampering by the User.
6. Note: Activities related to the daily operation of the Product, resulting, among other things, from the User's Manual, shall be performed by the User on his/her own and at his/her own expense.

IV. Complaint procedure
1. In the event that the Product is found not to be working properly, make sure that all the operations specified in particular in the User's Manual have been performed correctly before making a claim.
2. It is recommended to make a complaint immediately, preferably within 7 days from the date of noticing a defect in the Product. The User, who is not a consumer within the meaning of the Act of April 23, 1964. Civil Code, loses his/her rights under this warranty if he/she fails to report a complaint within 7 days.
3. Claims may be filed, among others, at the point of purchase of the Product, at the warranty service or in writing to the address: Dedra Exim Sp. z o.o., ul. 3 Maja 8, 05-800 Pruszków.
4. The user may file a complaint using the form available on the website www.dedra.pl. ("Warranty Claim Form").
5. Addresses of warranty services for specific countries are available at www.dedra.pl. In the absence of a warranty service for a particular country, warranty claims are recommended to be addressed to: Dedra Exim Sp. z o.o. ul. 3 Maja 8, 05-800 Pruszków (Poland).
6. With a view to the safety of the User, it is prohibited to use a defective Product.
7. Caution: using a defective Product is dangerous to the health and life of the User.
8. The fulfillment of the obligations under the warranty will be carried out within 14 working days from the date of delivery of the claimed Product by the User.
9. Before delivering the defective Product for complaint, it is recommended to clean it. The Product under complaint is recommended to be carefully protected against damage in transit (it is recommended to deliver the Product under complaint in its original packaging).
10. The warranty period shall be extended by the time during which, due to a defect in the Product covered by the warranty, the User could not use it.
The warranty does not exclude, limit or suspend the User's rights under the warranty provisions for defects of the sold thing.
Pursuant to Article 13 (1) and (2) of Regulation (EU) 2016/679 of the European Parliament and of the Council of April 27, 2016 on the protection of natural persons with regard to the processing of personal data and on the free movement of such data and repealing Directive 95/46/EC (hereinafter: "RODO"), we inform you of the following

1. The administrator of your personal data provided in the form is DEDRA-EXIM sp. z o.o. with its registered office in Pruszkow , 3 Maja Street 8, 05-800 Pruszkow (hereinafter: "Administrator").
2. Your data will be processed solely for the purpose of carrying out the warranty procedure for the device in accordance with Article 6(1)(b) of the General Data Protection Regulation (hereinafter: "GDPR") Provision of data is voluntary, but necessary to carry out the warranty procedure.
3. Your data will be processed for the period of consideration of the execution of the warranty procedure and for archiving purposes in case of the need to defend against possible claims against the Administrator no longer than until their statute of limitations.
4. Your data may be disclosed only to entities processing data for the Administrator on the basis of a written contract of entrustment of personal data processing providing, among others, technical service, hosting or website maintenance, IT service, courier company. The Administrator's suppliers are obliged to ensure data security and meet the requirements of the applicable law related to personal data protection and may not use the entrusted personal data for purposes other than those specified in the contract with the Administrator.
5. Your data will not be processed by automated means including profiling and will not be transferred to a third country/international organization.
6. You have the right to access the content of your data and the right to rectify, erase, restrict processing, the right to data portability, the right to object, at any time.
7. For all matters related to the processing of your personal data by the Administrator, you can contact at the following email address: daneosobowe@dedra.pl;
8. You have the right to lodge a complaint with the data protection authority;

CZ Obsah

1. Fotografie a obrázky
2. Popis zařízení
3. Určení zařízení
4. Omezení použití
5. Technické údaje
6. Příprava k práci
7. Zapnutí zařízení
8. Používání zařízení
9. Běžná údržba
10. Náhradní díly a příslušenství
11. Svépomocné odstraňování poruch
12. Kompletace zařízení
13. Informace pro uživatele o likvidaci elektrických a elektronických zařízení
14. Záruční list

Překlad originálního návodu
Prohlášení o shodě bylo připojeno k návodu jako jednotlivý dokument. V případě chybějícího prohlášení o shodě kontaktujte Dedra Exim Sp. z o.o.
Všeobecné bezpečnostní podmínky byly připojeny k návodu jako jednotlivá brožura.

VAROVÁNÍ. Přečtěte si všechna upozornění označená symbolem a všechny pokyny.

Nedodržení níže uvedených upozornění a bezpečnostních pokynů může vést k úrazu elektrickým proudem, požáru nebo vážným zraněním. Uložte všechna upozornění a pokyny pro pozdější použití.

POZOR **Zařízení řady SAS+ALL bylo navrženo pro provoz pouze s nabíječkami a bateriemi řady SAS+ALL.**

Baterie Li-Ion a nabíječka nejsou v příslušenství zakoupeného zařízení a je třeba je zakoupit samostatně. Je zakázáno používání jiných baterií a nabíječek, než které jsou určeny pro toto zařízení.

2. Popis zařízení

Obr. A: 1 - vřeteno, 2 - držák nářadí, 3 - nastavovací kroužek, 4 - Osvětlení LED, 5 - rukojeť, 6 - ventilační otvory, 7 - zámek spínače, 8 - přívodní kabel, 9 - spínač, 10 - výměna směr obratu.

3. Určení nástroje

Šroubovák je zařízení určené pro šroubování do materiálů, jako je sádrokarton, dřevo, dřevu podobné materiály.
Zařízení můžete vybavit automatickým podavačem šroubů DED7158, jehož použití výrazně urychluje prováděnou práci.
Zařízení se může používat při renovačních a stavebních pracích, v opravárenských dílnách, pro hobby práce s dodržením podmínek použití a přípustných provozních podmínek, uvedených v návodu k obsluze.

4. Omezení použití

POZOR **Zařízení používejte pouze v souladu s níže uvedenými „Přípustnými provozními podmínkami“.**

POZOR **Svépomocné změny mechanické a elektrické konstrukce, veškeré úpravy, servis nepopsaný v návodu k obsluze se budou považovat za nezákonné a budou mít za následek okamžitou ztrátu záručních nároků a prohlášení o shodě pozbude platnosti.**

Používání v rozporu s určením nebo v rozporu s návodem k obsluze bude mít za následek okamžitou ztrátu záručních nároků.

Přípustné provozní podmínky
S1 – nepřetržitý provoz a další.
Teplotní rozsah nabíjení baterií 10–30 °C. Nevystavujte teplotám nad 40 °C.

5. Technické údaje

Model zařízení	DED7159
Napájecí napětí [V]	18 d.c.
Typ uchycení pracovního nástroje	HEX ¼”
Úroveň zabezpečení	IPX0
Rychlost otáčení [min-1]	0-4200
Emise hluku:	
Hladina akustického tlaku LpA [dB (A)]	72
Nejistota měření KpA [dB (A)]	3

Hladina akustického výkonu LwA [dB (A)]	80
Nejistota měření KwA [dB (A)]	3
Hladina vibrací měřená na rukojeti ah, ID [m / s2]	≤2,5 (1,63)
Nejistota měření K [m / s2]	1,5
Váha (kg]	1,1

Informace o vibracích a hluku
Kombinovaná hodnota vibrací ah a nejistota měření určená v souladu s normou EN 62841-1 i je uvedena v tabulce.
Hladina hluku je uvedena v souladu s EN 62841-2-2 hodnoty byly uvedeny výše v tabulce.

⚠ POZOR Hluk může způsobit poškození sluchu, při práci vždy používejte chrániče sluchu!

Uvedená celková hodnota vibrací je měřena podle standardní metody studie a může být použita k porovnání jednoho zařízení s druhým. Zadaná úroveň vibrací může být použita také pro předběžné posouzení dopadu vibrací.
Hladina vibrací při skutečném používání přístroje se může lišit od deklarované hodnoty v závislosti na způsobu používání pracovních nástrojů, zejména na typu obráběného materiálu a je třeba k určení opatření na ochranu operátora. Přesně ohodnoťte expozici v reálných podmínkách provozu, je nutné vzít v úvahu všechny části pracovního cyklu, včetně období, když zařízení je vypnuto nebo když je zapnuté, ale není právě používáno.

6. Příprava k práci

⚠ POZOR Zařízení je součástí řady SAS+ALL, proto je pro jeho použití třeba sestavit sadu skládající se ze zařízení, baterie a nabíječky. Použití jiných baterií a nabíječek je zakázáno.

⚠ POZOR Všechny činnosti popsané v této kapitole provádějte s odpojenou baterií.

Sádrokartonový šroubovák má magnetickou rychloupínací objímku (obr. B, 2) pro velikosti bitů 6,3 mm (1/4"). Rukojeť zabraňuje samovolnému vypadávání hrotů a usnadňuje nastavení šroubu do správné polohy před jeho zašroubováním. Rukojeť je navržena tak, aby optimálně fungovala s hroty o délce 25 mm. Použití takového hrotu umožňuje pomocí seřizovacího kroužku (obr. B, 3) nastavit hloubku šroubování (viz Současná údržba).
Používání automatického podavače šroubů.
Chcete-li výrazně urychlit práci, můžete namontovat na tělu šroubováku automatický podavač DED7158. Chcete-li to provést:
– sejměte pouzdro se sklíčidlem otočením příruby doleva do polohy otevřeného visacího zámku a mírným zatažením pouzdra dopředu
– do sklíčidla šroubováku vložte bit přiložený k podavači, zatlačte, dokud nezapadne. Pozor: konstrukce podavače neumožňuje použití standardních bitů
– zasuňte bit do otvoru procházejícího tělem automatického podavače, přitlačte podavač k tělu šroubováku; zajištění podavače indikuje cvaknutí.
– do podavače vložte pásku se šrouby. Chcete-li to provést, protáhněte pásku vodítkem v rukojeti podavače a pak vodítkem v hlavě podavače. Páska se začne pohybovat krok za krokem, takže pokaždé, když se pohne, bude ve výšce bitu šroub. Pokud z nějakého důvodu musíte odstranit pásku, vytáhněte ji nahoru.
U rukojeti automatického podavače je knoflík, který umožňuje nastavit hloubku zašroubování. Hloubku zašroubování indikuje ukazatel v okénku vedle knoflíku.
Podavač umožňuje nastavit délku pásky. K tomu odjistěte vodítko v hlavě a nastavte vhodnou délku použitého šroubu (v rozmezí 25–57 mm).
Chcete-li automatický podavač odebrat, stiskněte tlačítko zámku a podavač vytáhněte. Pak zatlačte na přírubu pouzdra šroubováku a vyjměte speciální bit ze sklíčidla. Nasaďte pouzdro šroubováku se sklíčidlem, otočte přírubu tak, aby zajistila hlavu.

7. Zapnutí zařízení

⚠ POZOR Před spuštěním zařízení je nutné provést nezbytné činnosti popsané v kapitole „Příprava k práci".

Pro zahájení práce se zařízením stiskněte aktivační tlačítko (obr. B, 9). Šroubovák je vybaven blokovacím tlačítkem umožňujícím nepřetržitý provoz (obr. B, 7) - v tomto režimu není nutné neustále držet startovací tlačítko.

8. Používání zařízení

⚠ POZOR Pokud se baterie zahřeje nad 40 °C, přestaňte pracovat a počkejte, až baterie vychladne.

Šroubovák má volič rychlosti (obr. B, 10). Chcete-li změnit směr otáčení, nastavte páku do požadované polohy.
Doplňkovou funkcí šroubováku je zámek spínače (obr. B, 7) umístěný na straně rukojeti ve výšce spínače. Chcete-li spínač uzamknout, stiskněte spínač až na doraz, poté stiskněte tlačítko zámku a uvolněte spínač. Chcete-li zámek deaktivovat, stiskněte spínač až na doraz a uvolněte rukojeť.

Šroubování a odšroubování
Chcete-li zašroubovat, nastavte přepínač otáčení do příslušné polohy (pravý závit - otáčení ve směru hodinových ručiček, levý závit - otáčení vlevo) a poté vložte šroub do správné polohy a nastavte pracovní špičku na hlava šroubu. Stiskněte spínací tlačítka a zapněte šroubovák (násadec se nebude otáčet), poté jemným zatlačením šroubováku směrem ke šroubu aktivujte spojku, čímž se násadec začne otáčet. Násadec se přestane utahovat, když hlava šroubu dosáhne výšky nastavené pomocí nastavovacího kroužku.
Šroubovák není určen k vrtání. Vrtání pomocí šroubováku může poškodit stroj, vrták nebo zpracovávaný materiál.

9. Běžná údržba

⚠ POZOR Veškeré servisní činnosti provádějte se zařízením odpojeným od zdroje napájení.

Šroubovací nastavení výšky
Pro nastavení výšky zašroubování se doporučuje vyrobit zkušební šrouby. Pomocí nastavovacího kroužku nastavte pracovní špičku tak, aby se při lehkém stlačení zasunula do roviny s horní částí sedla. Otáčením nastavovacího kroužku ve směru hodinových ručiček se hrot zasune do objímky a vysune se v opačném směru. Proveďte zkušební šroub a v případě potřeby upravte nastavení.

Výměna pracovní špičky
Chcete-li pracovní hrot rozebrat, vysuňte hrot otáčením seřizovacího kroužku proti směru hodinových ručiček, dokud nebude možné hrot snadno vytáhnout.

Před každým spuštěním:
• Zkontrolujte stav nabití baterie
• Zkontrolujte, zda nejsou větrací otvory motoru ucpané nebo znečištěné. V případě potřeby odkryjte / očistěte hadříkem mírně navlhčeným ve vodě;

Po každém použití:
• Stiskněte zadní část spínače, vrátí se do polohy „vypnuto". Počkejte, až se pracovní hrot automaticky zastaví;
• Odpojte baterii
Zařízení skladujte mimo dosah dětí a pokud možno v původním obalu.

10. Náhradní díly a příslušenství

Komerčně dostupné příslušenství:
- sady šroubovacích bitů, např. 18A11S010-13, 18A11S040, 18A07S01 – 04
Chcete-li zakoupit náhradní díly a příslušenství, kontaktujte servis Dedra-Exim. Kontaktní údaje jsou uvedeny na 1. straně návodu.
Při objednávání náhradních dílů uveďte sériové číslo zařízení uvedené na výkonovém štítku a číslo dílu z technického výkresu.
V záruční době jsou opravy prováděny podle zásad uvedených v záručním listu. Reklamovaný výrobek odevzdejte k opravě na místě zakoupení (prodejce je povinen převzít reklamovaný výrobek), zašlete do centrálního servisu Dedra-Exim nebo zašlete do servisu nejbližšího místu bydliště. Přiložte záruční list vystavený výrobcem. Oprava bez tohoto dokumentu se bude považovat za pozáruční. Opravy po záruční době provádí centrální servis. Poškozený výrobek zašlete do servisu (náklady na zaslání hradí uživatel)

11. Svépomocné odstraňování poruch

⚠ POZOR Před zahájením svépomocného odstraňování poruch odpojte zařízení od napájení.

Problém	Příčina	Řešení
Zařízení nefunguje	Baterie je nesprávně připojena	Správná baterie v zásuvce
	Baterie je vybitá	Nabijte baterii.
	Vadný spínač	Vyměňte spínač za nový - předejte zařízení do servisu.
	Je cítit spálená izolace	Motor vyžaduje opravu - zašlete zařízení do servisu.
Motor se přehřívá	Ucpané větrací otvory	Vyfoukejte stlačeným vzduchem.
Přeskakování hrotu na hlavě šroubu	Opotřebovaný vrtací hrot	Vyměňte vrtací hrot

12. Kompletace zařízení

1. Šroubovák na sádrokarton – 1 ks. 2. Magnetický držák bitů – 1 ks. 3. Bity – 2 ks. 4. Spona na opasek se šroubem – 1 ks.

13. Informace pro uživatele o likvidaci elektrických a

elektronických zařízení (týká se domácností)



Symbol uvedený na výrobcích nebo v průvodní dokumentaci označuje, že vadné elektrické nebo elektronické zařízení nesmí být likvidováno společně s domovním odpadem. Pokud potřebujete zlikvidovat, znovu použít nebo využít součástky, je správné je odnést na specializované sběrné místo, kde je přijmou zdarma. Informace o umístění sběrných míst pro použitá zařízení poskytují místní orgány, např. na svých internetových stránkách.
Správnou likvidáciou zariadenia je možné šetriť cenné zdroje a zabrániť negatívnym vplyvom na zdravie a životné prostredie v dôsledku možnej prítomnosti nebezpečných látok, zmesí a komponentov v zariadení
Za nesprávnou likvidaci odpadu hrozí sankce podle příslušných místních předpisů.
Uživatelé v zemích EU: Pokud potřebujete zlikvidovat elektrické nebo elektronické zařízení, obraťte se na nejbližší prodejní místo nebo na svého dodavatele, který vám poskytne další informace.
Likvidace v zemích mimo Evropskou unii: Tento symbol se vztahuje pouze na země Evropské unie. Pokud si přejete tento výrobek zlikvidovat, obraťte se na místní úřady nebo prodejce, aby vám sdělil správný způsob likvidace.

Záruční list

pro

Katalogové číslo: …… Sériové číslo:.....

(dále jen v**ýrobek**)

Datum zakoupení výrobku: .....

Razítko prodávajícího……

Datum a podpis prodávajícího: .....

Prohlášení uživatele:

PotwiPotvrzuji, že jsem byl seznámen se záručními podmínkami a důsledky nedodržování pokynů uvedených v návodu k obsluze a záručním listu. Se záručními podmínkami souhlasím, což potvrzuji vlastnoručním podpisem:

....
datum a místo podpis uživatele

I. Odpovědnost za výrobek

1. Ručitel – DEDRA EXIM Sp. z o.o. se sídlem v Pruszkowie, adresa: ul. 3 Maja 8, 05-800 Pruszków, KRS 0000062517, Obvodní soud pro hl. město Varšavu ve Varšavě, XIV. Hospodářský odbor Celostátního soudního rejstříku, DIČ 527-020-49-33, Základní kapitál: 100 980.00 zl.
2. Podle podmínek stanovených v tomto záručním listu ručitel poskytuje záruku na výrobek, pocházející z distribuce ručitele.
3. Záruční odpovědnost za vady se týká pouze vad vzniklých z příčin tkvících ve výrobku v okamžiku jeho vydání uživateli.
4. Uživatel má nárok na bezplatnou záruční opravu výrobku, pokud vada byla zjištěná v záruční době. Provedení opravy výrobku (způsob opravy) závisí na rozhodnutí ručitele. Pokud ručitel nemůže provést opravu, vyhrazuje si právo na výměnu vadné součásti nebo celého výrobku za bezvadný, snížení ceny výrobku nebo odstoupení od smlouvy.
5. Vůči uživateli, který není spotřebitelem ve smyslu zákona ze dne 23. dubna 1964 občanský zákoník, je odpovědnost Ručitele za škody vyplývající z této záruky a/nebo v souvislosti s jejím uzavřením a plněním, bez ohledu na právní titul, omezena maximálně do výše hodnoty vadného výrobku.

II. Záruční doba

Součásti výrobku, na které se vztahuje záruka	Doba trvání záruční ochrany
DED7159	36 měsíců, počítáno od data nákupu výrobku uvedeného v tomto záručním listu

III. Podmínky uplatňování záruky

1. Przedstawienie przez Użytkownika wypełnionej karty gwarancyjnej Produktu 1. Předložení vyplněného záručního listu pro výrobek a doložení okolností nákupu výrobku, např. předložením paragonu, faktury atd. Pro správné vyřízení reklamace se doporučuje, abyste společně s výrobkem předali všechny součásti stanovené v kapitole „Kompletace“ výrobku uvedené v návodu k obsluze.
2. Dodržování pokynů uvedených v návodu k obsluze a záručním listu.
3. Záruka platí pouze na území Polska a EU.
4. Záruka se nevztahuje na vady výrobku vzniklé zejména v následku:
a. Nedodržování podmínek stanovených v návodu k obsluze, zejména v rozsahu správného provozování, údržby a čištění;
b. Používání čisticích nebo ošetřovacích prostředků v rozporu s návodem k obsluze;
c. Nevhodného skladování a přepravování výrobku;
d. Svépomocných změn a/nebo úpravy výrobku, které nebyly dohodnuty s ručitelem;
e. Používání ve výrobku provozních materiálů v rozporu s návodem k obsluze.
5. Uživatel, který není spotřebitelem ve smyslu zákona ze dne 23. dubna 1964 občanský zákoník, ztratí záruku na výrobek, na kterém:
- odstranil, změnil nebo poškodil sériová čísla, označení údajů a výkonové štítky;
- ucpávky byly poškozeny uživatelem nebo nesly stopy manipulace uživatele.
6. Upozornění! Činnosti spojené s každodenní obsluhou výrobku, vyplývající mj. z návodu k obsluze, provádí uživatel ve vlastní režii a na své náklady.

IV. Postup při reklamaci

1. V případě zjištění nesprávného provozu výrobku se před nahlášením reklamace ujistěte, že jste provedli správně všechny činnosti podrobně popsané v návodu k obsluze.
2. Reklamaci nahlaste ihned, nejlépe do 7 dnů od data zjištění vady výrobku. Uživatel, který není spotřebitelem ve smyslu zákona ze dne 23. dubna 1964 občanský zákoník, ztratí nárok na uplatnění záruky v případě nenahlášení reklamace do 7 dnů.
3. Reklamaci můžete nahlásit mj. v místě zakoupení výrobku, v záručním servisu nebo písemně na adresu: DEDRA EXIM Sp. z o.o., ul. 3 Maja 8, 05-800 Pruszków.
4. Reklamaci můžete nahlásit prostřednictvím formuláře dostupného na stránkách www.dedra.pl. („Formulář pro nahlášení reklamace“).
5. Adresy záručních servisů v jednotlivých státech jsou dostupné na stránkách www.dedra.pl. Pokud v daném státě není uveden servis, reklamační formulář zašlete na adresu: DEDRA EXIM Sp. z o.o., ul. 3 Maja 8, 05-800 Pruszków (Polska).
6. Z bezpečnostních důvodů je zakázáno používat vadný výrobek.
7. Upozornění!!! Používání vadného výrobku ohrožuje zdraví a život uživatele.
8. Povinnosti vyplývající ze záruky budou splněny do 14 pracovních dnů, počítáno ode dne doručení reklamovaného výrobku.
9. Vadný výrobek před odevzdáním do servisu vyčistěte. Reklamovaný výrobek důkladně zabezpečte proti poškození při přepravě (doporučuje se předat reklamovaný výrobek v originálním obalu).
10. Záruční doba se prodlužuje o dobu, během níž uživatel z důvodu vady výrobku, na kterou se vztahuje záruka, nemohl výrobek používat.
Záruka nevylučuje, neomezuje ani nepozastavuje nároky uživatele vyplývající z ručení za vady prodané věci.
V souladu s čl. 13 odst. 1 a 2 nařízení Evropského parlamentu a Rady (EU) 2016/679 ze dne 27. dubna 2016 o ochraně fyzických osob v souvislosti se zpracováním osobních údajů a o volném pohybu těchto údajů a o zrušení směrnice 95/46/ES Vás informujeme, že:

1. Správcem vašich osobních údajů uvedených ve formuláři je DEDRA-EXIM sp. z o.o. se sídlem v Pruszkowie, ul. 3 Maja 8, 05-800 Pruszków (dále jen: „Správce“).
2. Vaše údaje budou zpracovávány pouze pro účely provedení reklamačního řízení zařízení podle čl. 6 odst. 1 písm. b) obecného nařízení o ochraně osobních údajů (dále jen: „GDPR“) Poskytnutí údajů je dobrovolné, ale nezbytné k provedení reklamačního řízení.
3. Vaše údaje budou zpracovávány po dobu posouzení provedení reklamačního řízení a pro účely archivace v případě potřeby obrany proti eventuálním nárokům vůči Správci, nejdéle však do okamžiku jejich promlčení.
4. Vaše údaje mohou být zpřístupněny pouze subjektům, které zpracovávají údaje pro Správce na základě písemné smlouvy o pověření zpracováním osobních údajů, poskytujícím mj. technický servis, hosting nebo údržbu webových stránek, IT servis, kurýrní služby. Dodavatelé Správce jsou povinni zajistit ochranu údajů a splnit požadavky platného zákona souvisejícího s ochranou osobních údajů a nesmí využívat svěřené osobní údaje pro jiné účely než ty, které jsou uvedeny ve smlouvě se Správcem.
5. Vaše údaje nebudou zpracovávány automatizovaným způsobem, včetně profilování, a nebudou předávány do třetí země / mezinárodní organizaci.
6. Máte právo na přístup ke svým údajům a právo na jejich opravu, výmaz, omezení zpracování, právo na přenositelnost údajů, právo kdykoli vznést námitku.
7. Ve všech záležitostech souvisejících se zpracováním vašich osobních údajů Správcem nás můžete kontaktovat na e-mailové adrese: daneosobowe@dedra.pl.
8. Máte právo podat stížnost u úřadu příslušného pro ochranu osobních údajů.

SK Obsah

1. Obrázky a výkresy
2. Popis zariadenia

3. Zamýšľané použitie zariadenia
4. Obmedzenie používania
5. Technické parametre
6. Príprava na prácu/použitie
7. Zapínanie zariadenia
8. Používanie zariadenia
9. Priebežné obslužné činnosti
10. Náhradné diely, doplnky a príslušenstvo
11. Samostatné odstraňovanie porúch a problémov
12. Diely a časti zariadenia
13. Informácie pre používateľov o likvidovaní elektrických a elektronických zariadení
14. Záručný list

Preklad originálneho návodu
Vyhlásenie o zhode bolo pripojené k návodu ako samostatný dokument. Ak dané vyhlásenie o zhode chýba, je potrebné kontaktovať spoločnosť Dedra Exim Sp. z o.o.
Všeobecné pokyny pre bezpečnosť boli pripojené k návodu ako samostatná brožúra.

UPOZORNENIE. Prečítajte si všetky upozornenia označené symbolom a všetky pokyny.

Nedodržanie nasledujúcich bezpečnostných upozornení a bezpečnostných pokynov môže spôsobiť zásah elektrickým prúdom, požiar, alebo vážne poranenie.

POZOR **Zachovávajte všetky výstrahy, pokyny, odporúčania a príručky zachovajte pre prípadnú potrebu v budúcnosti.**
Zariadenie zo série SAS+ALL je navrhnuté a vyrobené na používanie iba s nabíjačkami a akumulátormi zo série SAS+ALL.

Li-Ion akumulátor a nabíjačka nie sú súčasťou súpravy kúpeného zariadenia, ale sa kupujú osobitne. Používanie iných akumulátorov a nabíjačiek, než sú určené pre toto zariadenie, je zakázané.

2. Popis zariadenia

Obr. A: 1 - vreteno, 2 - držiak náradia, 3 - nastavovací krúžok, 4 - Osvetlenie LED, 5 - rukoväť, 6 - vetracie otvory, 7 - zámok spínača, 8 - prívodný kábel, 9 - spínač, 10 - výmena smer obratu.

3. Určenie zariadenia

Skrutkovač je zariadenie určené na skrutkovanie skrutiek do materiálov, ako je sadrokartón, drevo, materiály podobné drevu.
Zariadenie môže byť vybavené automatickým podávačom skrutiek DED7158. Používanie značne zrýchľuje vykonávanie práce.
Zariadenie je určené na používanie pri rekonštrukčno-stavebných prácach, v dielňach a v servisoch, pri amatérskych w prácach, pričom musia byť dodržané podmienky používania a prípustné prevádzkové podmienky, ktoré sú uvedené v používateľskej príručke.

4. Obmedzenia používania

POZOR **Zariadenie sa môže používať iba v súlade pokynmi, ktoré sú uvedené v „Povolených prevádzkových podmienkach".**

POZOR **Neautorizované zásahy a zmeny mechanickej konštrukcie a elektrických prvkov zariadenia, ako aj nedodržiavanie pokynov uvedených v používateľskej príručke, sú protiprávne a znamenajú okamžitú stratu Záručných práv a Vyhlásenie o zhode prestáva platiť.**

V prípade použitia zariadenia v rozpore z jeho určením, alebo s pokynmi uvedenými v používateľskej príručke, záruka udelená na zariadenie prestáva automaticky platiť.

Prípustné pracovné podmienky
S1 – neprerušovaná práca a iné.
Rozsah teploty nabíjania akumulátorov od +10 do +30 °C. Nevystavujte na pôsobenie teploty nad 40°C.

5. Technické údaje

Model zariadenia	DED7159
Napájacie napätie [V]	18 d.c.
Typ upevnenia pracovnej koncovky	HEX ¼"
Stupeň ochrany krytom	IPX0
Rýchlosť otáčania [min-1]	0-4200
Emisie hluku:	
Hladina akustického tlaku LpA [dB (A)]	72
Neistota merania KpA [dB (A)]	3
Hladina akustického výkonu LwA [dB (A)]	80
Neistota merania KwA [dB (A)]	3
Hladina vibrácií nameraná na rukoväti ah, ID [m / s2]	≤2,5 (1,63)
Neistota merania K [m / s2]	1,5
Hmotnosť [kg]	1,1

Informácie o vibráciách a hlučnosti
Celková hodnota vibrácií a_h a neistota merania sú stanovené v súlade s normou EN 62841-1 a sú uvedené v tabuľke.
Emisia hluku bola stanovená v súlade s EN 62841-2-2, hodnoty sú uvedené v tabuľke vyššie.

POZOR **Hluk môže spôsobiť poškodenie sluchu, a preto počas práce vždy používajte ochranné prostriedky na uši!**

Deklarovaná celková hodnota vibrácií bola meraná v súlade so štandardnou skúšobnou metódou a môže byť použitá na porovnanie jedného zariadenia z druhým. Uvedená úroveň vibrácií môže byť tiež použitá na predbežné posúdenie vystavenia na vibrácie.
Úroveň vibrácií sa počas skutočného používania zariadenia môže líšiť od deklarovaných hodnôt, v závislosti na spôsobe používania pracovných nástrojov, najmä od typu spracovaného výrobku a od potreby určenia opatrení zameraných na ochranu operátora. Pre presné posúdenie vystavenia v reálnych podmienkach používania, je potrebné pamätať o všetkých častiach prevádzkového cyklu, vrátane času, keď je zariadenie celkom vypnutý, alebo ak je zapnuté, ale nie je používané.

6. Príprava na prácu/použitie

POZOR **Zariadenie patrí do série výrobkov SAS+ALL, preto, aby ste ho mohli používať, musíte doplniť súpravu (komplet), ktorá sa skladá zo zariadenia, akumulátora a nabíjačky. Používanie iných akumulátorov a nabíjačiek je zakázané.**

POZOR **Všetky činnosti opísané v tejto kapitole vykonávajte iba vtedy, keď je odpojená batéria.**

Skrutkovač na sadrokartón má magnetickú rýchloupínaciu objímku (obr. B, 2) pre veľkosti bitov 6,3 mm (1/4"). Rukoväť zabraňuje samovoľnému vypadávaniu hrotov a uľahčuje nastavenie skrutky do správnej polohy pred jej zaskrutkovaním. Rukoväť je navrhnutá tak, aby optimálne fungovala s hrotmi s dĺžkou 25 mm. Použitie takéhoto hrotu umožňuje pomocou nastavovacieho krúžku (obr. B, 3) nastaviť hĺbku skrutkovania (pozri Súčasné údržbárske činnosti).
Používanie automatického podávača skrutiek.
Ak chcete výrazne zrýchliť prácu, môžete ku korpusu skrutkovača namontovať automatický podávač DED7158. Postupujte nasledovne:
- stiahnite hlavu z držiakom pretočením príruby doľava, na polohu otvoreného zámku, a následne potiahnite jemne hlavu dopredu
- do skľučovadla skrutkovača vložte bit, ktorý je pripojený k podávaču, zatlačte ho, až kým sa neodblokuje. Pozor: konštrukcia podávača neumožňuje, aby sa mohli používať štandardné bity
- zasuňte bit do otvoru, ktorý prechádza cez korpus automatického podávača, dotlačte podávač ku korpusu skrutkovača; pri zablokovaní podávača počuť charakteristický zvuk zacvaknutia
- vložte do podávača pás so skrutkami. Preto pretiahnite pás cez vodidlo v rukoväti podávača, a následne cez vodidlo pri hlave podávača. Pás sa začne krokovo presúvať tak, aby sa po každom presunutí nachádzala skrutka pred bitom. Ak z nejakého dôvodu musíte pás odstrániť, vytiahnite ho zhora.
Pri rukoväti automatického podávača sa nachádza koliesko, ktorým sa dá nastaviť hĺbka zaskrutkovávania. Hĺbku zaskrutkovávania ukazuje ukazovateľ v okienku pri koliesku.
Podávač sa dá prispôsobiť k dĺžke založenej na páse. V takom prípade odblokujte vodidlo na hlave a nastavte požadovanú dĺžku používanej skrutky (v rozsahu 27 až 57 mm).
Keď chcete automatický podávač zdemontovať, stačí keď stlačíte tlačidlo blokády a potiahnete podávač. Následne dotlačte prírubu na hlave skrutkovača a vytiahnite špeciálny bit zo skľučovadla. Založte hlavu skrutkovača so skľučovadlom, pretočte prírubu tak, aby sa hlava zablokovala.

7. Zapínanie zariadenia

POZOR **Predtým, než zariadenie spustíte, bezpodmienečne vykonajte činnosti, ktoré sú opísané v kapitole „Príprava na prácu/používanie".**

Ak chcete začať pracovať so zariadením, stlačte aktivačné tlačidlo (obr. B, 9). Skrutkovač je vybavený blokovacím tlačidlom umožňujúcim nepretržitú prevádzku (obr. B, 7) - v tomto režime nie je potrebné neustále držať tlačidlo štart.

8. Používanie zariadenia

POZOR **Ak sa akumulátor zohreje nad +40 °C, prerušte prácu a počkajte, kým akumulátor dostatočne nevychladne.**
Počas používania zariadenia bezpodmienečne dodržiavajte všetky bezpečnostné zásady a odporúčania, ktoré sú opísané v bezpečnostných pokynoch.

Skrutkovač má volič rýchlosti (obr. B, 10). Ak chcete zmeniť smer otáčania, nastavte páčku do požadovanej polohy.
Doplnkovou funkciou skrutkovača je zámok vypínača (obr. B, 7) umiestnený na boku rukoväte vo výške vypínača. Ak chcete spínač

uzamknúť, stlačte spínač až na doraz, potom stlačte tlačidlo uzamknutia a uvoľnite spínač. Ak chcete zámok deaktivovať, stlačte spínač až na doraz a uvoľnite rukoväť.

Skrutkovanie a odskrutkovanie
Ak chcete zaskrutkovať, nastavte prepínač otáčania na príslušné nastavenie (pravý závit - otáčanie v smere hodinových ručičiek, ľavý závit - otáčanie vľavo) a potom dajte skrutku do správnej polohy a nastavte pracovnú špičku na hlava skrutky. Stlačte spínacie tlačidlá a spustite skrutkovač (násadec sa nebude otáčať), potom jemne zatlačte skrutkovač smerom k skrutke, aby ste aktivovali spojku, čím sa násadec začne otáčať. Rukoväť sa prestane uťahovať, keď hlava skrutky dosiahne výšku nastavenú pomocou nastavovacieho krúžku.
Skrutkovač nie je určený na vŕtanie. Vŕtanie pomocou skrutkovača môže poškodiť stroj, vrták alebo spracovávaný materiál.

9. Priebežné obslužné činnosti

⚠ POZOR **Všetky činnosti súvisiace s obsluhou zariadenia vykonávajte iba vtedy, keď je zariadenie odpojené od napájania.**

Skrutkovacie nastavenie výšky
Na nastavenie výšky zaskrutkovania sa odporúča urobiť skúšobné skrutky. Pomocou nastavovacieho krúžku nastavte pracovnú špičku tak, aby sa pri miernom stlačení zasunula v jednej rovine s hornou časťou sedadla. Otáčaním nastavovacieho krúžku v smere hodinových ručičiek sa hrot zasunie do objímky a vysunie sa v opačnom smere. Urobte skúšobnú skrutku a v prípade potreby upravte nastavenie.

Výmena pracovnej špičky
Aby ste rozobrali pracovný hrot, vysúvajte hrot otáčaním nastavovacieho krúžku proti smeru hodinových ručičiek, kým sa hrot nebude dať ľahko vytiahnuť.

Pred každým spustením:
• Skontrolujte stav nabitia batérie
• Skontrolujte, či nie sú vetracie otvory motora zablokované alebo znečistené. V prípade potreby odkryte / očistite handričkou mierne navlhčenou vodou;

Po každom použití:
• Stlačte zadnú časť spínača, potom sa vráti do polohy „vypnuté“. Počkajte, kým sa pracovný hrot automaticky zastaví;
• Odpojte batériu
Prístroj skladujte mimo dosahu detí a pokiaľ možno v pôvodnom obale.

10. Náhradné diely, doplnky a príslušenstvo

Komerčne dostupné príslušenstvo:
- sady skrutkovacích bitov, napr. 18A11S010-13, 18A11S040, 18A07S01 – 04
Keď chcete kúpiť náhradné diely alebo príslušenstvo, obráťte sa na servis Dedra Exim. Kontaktné údaje sú uvedené na 1. strane príručky.
Pri objednávaní náhradných dielov vždy uveďte číslo šarže/série, ktoré je uvedené na výrobnom štítku, ako aj číslo dielu, ktoré je uvedené na schematickom nákrese zariadenia.
Počas trvania záručnej lehoty sú prípadné opravy vykonávané podľa zásad uvedených v záručnom liste. Reklamovaný výrobok odovzdajte na opravu v mieste nákupu (predajca je povinný prijať reklamovaný výrobok), alebo ho zašlite do centrálneho servisu Dedra Exim alebo do servisu, ktorý je najbližšie pri mieste nákupu (zoznam servisov nájdete na webovom sídle www.dedra.pl). Pripojte vyplnený záručný list. Prosíme, nezabudnite na to. Po skončení záručnej lehoty opravy vykonáva centrálny servis. Poškodený výrobok pošlite do servisu (náklady na zásielku hradí používateľ).

11. Samostatné odstraňovanie porúch a problémov

⚠ POZOR **Predtým, než začnete samostatne odstraňovať prípadnú poruchu, zariadenie odpojte od el. napätia.**

Problém	Príčina	Riešenie
Zariadenie nefunguje	Batéria je pripojená nesprávne	Správna batéria v zásuvke
	Batéria je vybitá	Nabite batériu.
	Chybný spínač	Vymeňte vypínač za nový - odovzdajte zariadenie do servisu.
	Je cítiť zápach spálenej izolácie	Motor vyžaduje opravu - pošlite zariadenie do servisu.
Motor sa prehrieva	Upchaté vetracie otvory	Vyfúknite stlačeným vzduchom.
Preskakovanie koncovky v hlave skrutky	Opotrebovaná pracovná koncovka	Vymeňte pracovnú koncovku

12. Diely a časti zariadenia

1. Skrutkovač na sadrokartón – 1 ks. 2. Magnetický držiak bitov – 1 ks. 3. Bity – 2 ks. 4. Spona na opasok so skrutkou – 1 ks.

13. Informácie pre užívateľov k likvidácii elektrických alebo elektronických zariadení (tykajúce sa domácností)



Symbol uvedený na výrobkoch alebo v sprievodnej dokumentácii označuje, že chybné elektrické alebo elektronické zariadenia sa nesmú likvidovať spolu s domovým odpadom. Ak potrebujete zlikvidovať, opätovne použiť alebo zhodnotiť komponenty, správne je odovzdať ich na špecializovanom zbernom mieste, kde ich prijmú bezplatne. Informácie o umiestnení zberných miest pre použité zariadenia poskytujú miestne orgány, napr. na svojich webových stránkach.
Správnou likvidáciou zariadenia je možné šetriť cenné zdroje a zabrániť negatívnym vplyvom na zdravie a životné prostredie v dôsledku možnej prítomnosti nebezpečných látok, zmesí a komponentov v zariadení.
Za nesprávnu likvidáciu odpadu hrozia sankcie podľa príslušných miestnych predpisov.
Používatelia v krajinách EÚ: Ak potrebujete zlikvidovať elektrické alebo elektronické zariadenie, obráťte sa na najbližšie predajné miesto alebo na svojho dodávateľa, ktorý vám poskytne ďalšie informácie.
Likvidácia v krajinách mimo Európskej únie: Tento symbol sa vzťahuje len na krajiny Európskej únie. Ak chcete tento výrobok zlikvidovať, obráťte sa na miestne úrady alebo predajcu, ktorý vám poskytne informácie o správnom spôsobe likvidácie.

Záručný list

na

Katalógové č :…….. Číslo šarže: .....

(ďalej len Výrobok)

Dátum nákupu výrobku: .....

Pečiatka predajcu

Dátum a podpis predajcu: .....

Vyhlásenie Užívateľa:
Potvrdzujem, že som bol oboznámený so záručnými podmienkami, ako aj s následkami nedodržiavania pokynov a odporúčaní, ktoré sú uvedené v užívateľskej príručke a v záručnom liste. Záručné podmienky sú mi známe, čo potvrdzujem vlastnoručným podpisom:

....
dátum a miesto podpis Užívateľa

I. Zodpovednosť za Výrobok
1. Ručiteľ - spoločnosť „DEDRA EXIM sp. z o.o.“ sídliaca v meste: Pruszków, na adrese: ul. 3 Maja 8, 05-800 Pruszków, Poľsko, zapísaná do obchodného registra pod číslom KRS 0000062517 vedenom oblastným súdom pre hlavné mesto Varšava vo Varšave, 14. ekonomické oddelenie Štátneho súdneho registra, IČ DPH: PL 5270204933, základné imanie: 100 980,00 PLN.
2. Podľa podmienok stanovených týmto záručným listom Ručiteľ udeľuje záruku na Výrobok, pochádzajúci z distribúcie Ručiteľa.
3. Zodpovednosť na základe záruky sa vzťahuje iba na chyby, ktoré vznikli následkom príčin nachádzajúcich sa vo Výrobku v momente jeho vydania Užívateľovi.
4. Na základe záruky Užívateľ získava právo na bezplatnú opravu výrobku, ak sa chyba objaví počas trvania záručnej lehoty. Spôsob opravy Výrobku (metóda vykonania opravy) závisí od rozhodnutia Ručiteľa. V prípade, ak Ručiteľ uzná, že Výrobok sa nedá opraviť, Ručiteľ si vyhradzuje právo vymeniť chybný prvok alebo celý Výrobok na výrobok bez chýb, právo na zníženie ceny Výrobku alebo právo na odstúpenie od dohody.
5. Voči Užívateľovi, ktorý nie je konzumentom v zmysle zákona z 23. apríla 1964 Občiansky zákonník, zodpovednosť Ručiteľa za škody vyplývajúce z tejto záruky a/alebo ktoré súvisia s jej uzatvorením a realizáciou, bez ohľadu na právny základ, je obmedzená maximálne do výšky hodnoty chybného Výrobku.

II. Záručná lehota

Prvky Výrobku na ktoré sa vzťahuje záruka	Trvanie záručnej ochrany
DED7159	36 mesiacov od dňa nákupu Výrobku, ktorý je uvedený v tomto záručnom liste

III. Podmienky využitia záruky

1. Užívateľ je povinný predstaviť vyplnený Záručný list výrobku, ako aj náležitý doklad o nákupe Výrobku, napr. predstavením pokladničného bloku, faktúry ap. Aby reklamačný proces prebiehal efektívne odporúčame, aby Užívateľ spolu s reklamovaným výrobkom doručil všetky prvky vymenované v kapitole užívateľskej príručky výrobku „Diely a časti".
2. Užívateľ je povinný dodržiavať pokyny a odporúčania uvedené v užívateľskej príručke a v záručnom liste.
3.Záruka platí iba na území Poľskej republiky a členských štátov EÚ.
4. Záruka sa nevzťahuje na chyby, ktoré vznikli (predovšetkým) následkom:
a. Nedodržania podmienok určených v užívateľskej príručke, predovšetkým podmienok správneho používania, prevádzky, údržby a čistenia
b. Použitia na čistenie alebo na údržbu nevhodných prípravkov, nezhodne s užívateľskou príručkou;
c. Nevhodného uchovávania a prepravy výrobku;
d. Vykonania neautorizovaných zmien a/alebo iných zásahov do výrobku, na ktoré výrobca nevyjadril súhlas;
e. Použitím vo výrobku/s výrobkom nevhodných prevádzkových materiálov, nezhodne s užívateľskou príručkou.
5. Užívateľ, ktorý nie je konzumentom v zmysle zákona z 23. apríla 1964 Občiansky zákonník, stráca záručné práva na výrobok, v ktorom:
- sériové čísla, označenia dátumov a výrobné štítky boli odstránené, zmenené alebo poškodené;
- boli poškodené plomby alebo sú na nich viditeľné stopy manipulácie.
6. Pozor! Činnosti súvisiace s každodennou obsluhou výrobku, vyplývajúce medzi iným z užívateľskej príručky, Užívateľ vykonáva vlastnými silami a na vlastné náklady.

IV. Reklamačná procedúra
1. V prípade, ak Užívateľ objaví, že Výrobok nefunguje správne, ešte pred zložením reklamácie je povinný uistiť sa, či boli náležite vykonané všetky stanovené činnosti, predovšetkým tie uvedené v užívateľskej príručke.
2. Reklamácia musí byť podaná bezodkladne, najlepšie v priebehu 7 dní od dňa, v ktorom sa prejavila (objavila) chyba Výrobku. Užívateľ, ktorý nie je konzumentom v zmysle zákona z 23. apríla 1964 Občiansky zákonník, stráca práva vyplývajúce z tejto záruky v prípade, ak reklamáciu nepodá v priebehu 7 dní od dňa, v ktorom sa prejavila (objavila) chyba Výrobku.
3. Reklamáciu môžete podať medzi inými na mieste, v ktorom ste výrobok kúpili, v záručnom servise alebo poštou na adresu: DEDRA EXIM sp. z o.o., ul. 3 Maja 8, 05-800 Pruszków, Poľsko.
4. Užívateľ môže podať reklamáciu prostredníctvom formulára, ktorý je dostupný na webovej stránke www.dedra.pl. („Formulár podania reklamácie na základe udelenej záruky").
5. Adresy záručných servisov v jednotlivých štátoch sú zverejnené na webovej stránke www.dedra.pl. V prípade, ak v danom štáte sa nenachádza záručný servis, odporúčame reklamovaný výrobok doručiť na adresu: DEDRA EXIM sp. z o.o. ul. 3 Maja 8, 05-800 Pruszków, Poľsko.
6. Vzhľadom na bezpečnosť Užívateľa, nefunkčný (chybný) výrobok sa v žiadnom prípade nesmie používať.
7. Pozor!!! Používanie nefunkčného (chybného) výrobku je nebezpečné pre zdravie a život Užívateľov.
8. Povinnosti vyplývajúce z udelenej záruke budú vyplnené v lehote 14 pracovných dní počítajúc od dňa doručenia reklamovaného Výrobku Užívateľom.
9. Pred zaslaním reklamácie odporúčame reklamovaný Výrobok náležite očistiť. Odporúčame reklamovaný Výrobok dôkladne zabezpečiť pre prípadným poškodeniami počas prepravy (reklamovaný Výrobok odporúčame doručiť v originálnom obale).
10. Záručná lehota sa predlžuje o čas, počas ktorého Užívateľ následkom chyby (nefunkčnosti) výrobku, na ktorú sa vzťahovala záruka, nemohol Výrobok používať.
Záruka nevylučuje, neobmedzuje a ani nepozastavuje právo Užívateľa (kupujúceho) na základe príslušných predpisov o ručení za chyby predanej veci.
V súlade s článkom 13 ods. 1 a 2 nariadenia Európskeho parlamentu a Rady (EÚ) 2016/679 z 27. apríla 2016 o ochrane fyzických osôb pri spracúvaní osobných údajov a o voľnom pohybe takýchto údajov, ktorým sa zrušuje smernica 95/46/ES, vás informujeme
1. Správcom vašich osobných údajov, ktoré ste uviedli vo formulári, je spoločnosť „DEDRA-EXIM Sp. z o.o." so sídlom v meste Pruszków na adrese: ul. 3 Maja 8, 05-800 Pruszków, Poľsko (ďalej len: „Správca").
2. Vaše osobné údaje budú spracúvané výhradne s cieľom realizácie záručnej procedúry zariadenia, a to v súlade s článkom 6 ods. 1 písmeno b) všeobecného nariadenia o ochrane údajov (ďalej len: „GDPR"). Uvedenie osobných údajov je dobrovoľné, avšak nevyhnutné na realizáciu záručnej procedúry.
3. Vaše osobné údaje budú spracúvané počas posudzovania a realizácie záručnej procedúry, ako aj na archívne účely v prípade potreby obhajoby pred prípadnými nárokmi a požiadavkami voči Správcovi, avšak nie dlhšie až do momentu premlčania týchto nárokov a požiadaviek.
4. Vaše údaje môžu byť zverejnené výhradne len tým subjektom, ktoré spracúvajú tieto údaje v mene a pre Správcu, a to na základe písomnej dohody o zverení spracúvania osobných údajov, tzn. firmy, ktoré okrem iného poskytujú technický servis, hostingové služby alebo služby obsluhy webových stránok, IT obsluhy, ako aj kuriérskym firmám. Dodávatelia Správcu sú povinní zaručiť zabezpečenie údajov a splniť požiadavky platnej legislatívy ohľadne ochrany osobných údajov, a zverené osobnú údaje nesmú byť používané na iné účely než tie, ktoré stanovuje dohoda uzatvorená so Správcom.
5. Vaše údaje nebudú spracúvané automatickým spôsobom, vrátane rôznych foriem profilovania, ani nebudú odovzdané do tretieho štátu/medzinárodnej organizácii.
6. Máte právo na prístup k vašim osobným údajom, ako aj právo na ich opravenie, doplnenie, odstránenie, obmedzenie spracúvania, prenesenie údajov, podanie námietky, a to v ľubovoľnej chvíli.
7. Vo všetkých záležitostiach, ktoré súvisia so spracúvaním vašich osobných údajov Správcom, môžete sa na Správcu obrátiť písomne na e-mailovú adresu: daneosobowe@dedra.pl.
8. Máte právo podať sťažnosť príslušnému dozornému orgánu, ktorý zodpovedá za dohľad nad ochranou osobných údajov

LT Turinys

1. Nuotraukos ir piešiniai
2. Prietaiso aprašas
3. Prietaiso paskirtis
4. Naudojimo apribojimai
5 p. Techniniai duomenys
6. Paruošimas darbui
7. Prietaiso įjungimas
8. Prietaiso naudojimas
9. Einamieji naudojimo veiksmai
10. Atsarginės dalys ir reikmenys
11. Savarankiškas defektų pašalinimas
12.dvsdvs Prietaiso elementai
13. Informacija naudotojams apie elektros ir elektronikos prietaisų pašalinimą
14. Garantijos lapas

Originalios instrukcijos vertima
Atitikties deklaracija buvo pridėta prie instrukcijos kaip atskiras dokumentas. Atveju, kai nebus atitikties deklaracijos reikia susisiekti su Dedra Exim Sp. z o.o.
Bendrosios saugumo sąlygos buvo pridėtos prie instrukcijos kaip atskira brošiūra.

ĮSPĖJIMAS Perskaityti visus įspėjimus pažymėtus simboliu ir visas instrukcijas. Žemiau pateiktų įspėjimų ir saugos nurodymų nesilaikymas, gali būti elektros srovės smūgio, gaisro ar sunkių sužalojimų priežastimi.

Išsaugoti visus įspėjimus ir instrukcijas ateičiai.

DĖMESIO Prietaisas iš SAS+ALL linijos buvo suprojektuota darbui tik su krovikliais bei akumuliatoriais su iš SAS+ALL linijos.

Li-Ion akumuliatorius ir kroviklis nėra įgyto prietaiso įranga ir reikia juos įsigyti atskirai. Skirtingų negu tam prietaisui skirtų akumuliatorių ir kroviklių naudojimas yra draudžiamas.

2. Prietaiso aprašas

A pav.: 1 – velenas, 2 – įrankių laikiklis, 3 – reguliavimo žiedas, 4 – LED apšvietimas, 5 – rankena, 6 – ventiliacijos angos, 7 – jungiklio užraktas, 8 – maitinimo laidas, 9 – jungiklis, 10 – pakeitimas krypties apyvarta.

3. Prietaiso paskirtis

Atsuktuvas yra įtaisas, skirtas įsukti varžtus į tokias medžiagas kaip gipso kartonas, mediena, į medieną panašios medžiagos.
Įrenginyje gali būti įrengtas automatinis sraigtinis tiektuvas DED7158, kurio naudojimas gerokai pagreitina atliekamą darbą.
Prietaisą leidžiama naudoti atliekant remonto ir statybos darbus remonto dirbtuvėse, mėgėjų darbus laikantis naudojimo instrukcijoje nurodytų naudojimo sąlygų ir leistinų eksploatavimo sąlygų.

4. Naudojimo apribojimai

DĖMESIO Prietaisas gali būti naudojamas vien tik pagal pateiktas "Priimtinas darbo sąlygas".

DĖMESIO Savaiminiai pakeitimai mechaninei ir elektros statyboje, visi modifikavimai, naudojimo veiksmai, neaprašyti instrukcijoje bus traktuojami kaip neteisėti ir priveda

prie staigaus garantijos teisės praradimo, o atitikties garantija praras galiojimą.

Naudojimas ne pagal naudojimo instrukcijos nuorodas ir paskirtį prives prie staigaus garantijos teisės praradimo

Priimtinos darbo sąlygos S1 - nepertraukiamas darbas ir kiti Akumuliatorių krovimo temperatūra 10 - 30°C. Nelaikyti temperatūroje virš 40°C

5. Techniniai duomenys

Įrenginio modelis	DED7159
Maitinimo įtampa [V]	18 d.c.
Darbinio antgalio tvirtinimo tipas	HEX ¼"
Apsaugos laipsnis	IPX0
Sukimosi greitis [min-1]	0-4200
Triukšmo sklidimas:	
Garso slėgio lygis LpA [dB (A)]	72
Matavimo neapibrėžtis KpA [dB (A)]	3
Garso galios lygis LwA [dB (A)]	80
Matavimo neapibrėžtis KwA [dB (A)]	3
Rankenoje matuojamas vibracijos lygis ah, ID [m / s2]	≤2,5 (1,63)
Matavimo neapibrėžtis K [m / s2]	1,5
Svoris [kg]	1,1

Informacija apie virpesius ir triukšmą

Virpesių bendra vertė a_h o taip pat matavimo neapibrėžtis, nustatyta pagal normą EN 62841-1 i pateikta lentelėje.

Triukšmo sklidimas buvo nustatytas pagal EN 62841-2-2, vertės pateikiamos aukščiau lentelėje.

⚠ DEMESIO Triukšmas gali privesti prie klausos pažeidimo, darbo metu visada reikia naudoti klausos apsaugos priemones!

Triukšmas gali privesti prie klausos pažeidimo, darbo metu visada reikia naudoti klausos apsaugos priemones!

Deklaruojama bendra vertė: virpesių buvo sumatuota pagal standartinę matavimo metodą ir gali būti panaudojama vieno su kitu įtaisu palyginimui. Pateiktas virpesių palyginimas gali būti panaudojimas pirminei virpesių grėsmės vertinimui.

Virpesių virpesių lygis realaus įtaiso naudojimo metu, gali skirtis nuo deklaruojamų verčių, priklausomai nuo darbinių įrankių panaudojimo būdo, ypatingai nuo naudojamo įrankio rūšies, o taip pat nuo priemonių, saugančių operatorių nustatymo būtinumo. Kad tiksliai nustatyti grėsmę realiose naudojimo sąlygose, reikia atsižvelgti į visas operacinio ciklo dalis, į kurias taip pat įeina laikotarpiai, kuomet įtaisas yra išjungtas arba įjungtas, bet nėra naudojamas darbui.

6. Paruošimas darbui

⚠ DEMESIO Prietaisas yra SAS+ALL linijos dalimis, todėl, kad juo naudotis, reikia sukomplektuoti rinkinį, susidedantį iš prietaiso, akumuliatoriaus ir kroviklio. Draudžiama naudoti skirtingus akumuliatorius ir kroviklius.

Visi šiame skyriuje aprašyti veiksmai turi būti atliekami esant atjungtai baterijai.

Gipso kartono atsuktuvas turi magnetinį greito atsukimo lizdą (B pav., 2), skirtą 6,3 mm (1/4 colio) antgalių dydžiams. Rankena neleidžia antgaliams savaime iškristi ir leidžia lengviau nustatyti varžtą į reikiamą padėtį prieš jį įsukant. Rankena sukurta taip, kad optimaliai veiktų su 25 mm ilgio antgaliais. Naudojant tokį antgalį, reguliavimo žiedo pagalba (pav. B, 3) galima nustatyti varžtų įsukimo gylį (žr. Dabartinė techninės priežiūros veikla).

Automatinio sraigtinio tiektuvo naudojimas.

Jei norite gerokai paspartinti darbą, prie atsuktuvo korpuso galite pritvirtinti automatinį varžtų tiektuvą DED7158. Norėdami tai padaryti:

- nuimkite galvutę nuo rankenos pasukdami gaubtą į kairę, į atvirą pakabinamą padėtį ir šiek tiek patraukdami galvutę į priekį
- įsukite prie tiektuvo pritvirtintą antgalį į atsuktuvo rankeną, spauskite žemyn, kol jis užsifiksuos. Pastaba: dėl tiektuvo konstrukcijos negalima naudoti standartinių antgalių
- įkiškite antgalį į automatinio tiektuvo korpuse esančią skylę, prispauskite tiektuvą prie atsuktuvo korpuso; apie tiektuvo fiksavimą praneša spragtelėjimas
- užveržkite tiektuvą su prisukama juosta. Norėdami tai padaryti, ištraukite juostą per kreipiklį tiektuvo rankenoje ir tada per kreipiklį tiektuvo galvutėje. Juosta pradės judėti palaipsniui, kad kiekvieno pravažiavimo metu būtų sraigtas antgalio aukštyje. Jei dėl kokių nors priežasčių mums reikia nuimti juostą, traukiame ją į viršų.

Prie automatinio tiektuvo rankenos yra rankenėlė, kuria galima nustatyti atsukimo gylį. Įsukimo gylį rodo šalia rankenėlės esančiame langelyje esantis indikatorius.

Padaviklį galima reguliuoti pagal juostelės uždėtą ilgį. Norint tai padaryti, reikia atrakinti galvutėje esančią kreipiančiąją ir nustatyti atitinkamą naudojamo varžto ilgį (25-57 mm diapazone).

Norėdami nuimti automatinį tiektuvą, tiesiog paspauskite fiksavimo mygtukus ir ištraukite tiektuvą. Tada paspauskite ant atsuktuvo galvutės esančią apykaklę ir išimkite specialų antgalį iš lizdo. Pakeiskite atsuktuvo galvutę su griebtuvu, pasukite apykaklę, kad užfiksuotumėte galvutę.

7. Prietaiso įjungimas

⚠ DEMESIO Prieš prietaiso įjungimą būtinai reikia atlikti veiksmus nurodyti „Paruošimas darbui" skyriuje.

Norėdami pradėti dirbti su įrenginiu, paspauskite įjungimo mygtuką (B pav., 9). Atsuktuvas turi fiksavimo mygtuką, leidžiantį nepertraukiamai veikti (B pav., 7) – šiuo režimu nebūtina nuolat laikyti paleidimo mygtuko.

8. Prietaiso naudojimas

⚠ DEMESIO Kuomet akumuliatorius įšyla virš 40°C, reikia pertraukti darbą ir palaukti kol akumuliatorius atauš.

Darbo su prietaisu metu, būtina laikytis visų saugos taisyklių ir rekomendacijų, aprašytų saugos sąlygose.

Atsuktuvas turi greičio parinkiklį (B pav., 10). Norėdami pakeisti sukimosi kryptį, nustatykite svirtį į norimą padėtį.

Papildoma atsuktuvo funkcija – jungiklio užraktas (B pav., 7), esantis rankenos šone jungiklio aukštyje. Norėdami užrakinti jungiklį, paspauskite jungiklį iki galo, tada paspauskite užrakto mygtuką ir atleiskite jungiklį. Norėdami išjungti užraktą, paspauskite jungiklį iki galo ir atleiskite rankeną.

Prisukimas ir atsukimas

Norėdami įsukti, nustatykite sukimosi jungiklį į atitinkamą padėtį (dešinysis sriegis - sukimas pagal laikrodžio rodyklę, kairysis sriegis - sukimas į kairę), tada įstatykite varžtą į tinkamą padėtį ir sureguliuokite darbinį antgalį į varžto galvutė. Paspauskite jungiklių mygtukus ir įjunkite atsuktuvą (rankinis instrumentas nesisuks), tada švelniai paspauskite atsuktuvą link varžto, kad įjungtumėte sankabą, kuri pradės suktis. Rankinis instrumentas nustos veržti, kai varžto galvutė pasieks reguliavimo žiedu nustatytą aukštį.

Atsuktuvas nėra skirtas gręžti. Gręždami atsuktuvu galite sugadinti mašiną, grąžtą arba apdorojamą medžiagą.

9. Einamieji naudojimo veiksmai

⚠ DEMESIO Visus naudojimo veiksmus atlikti esant atjungtam nuo maitinimo šaltinio prietaisui. Grandininio pjūklo naudojimo metu visada reikia mūvėti apsaugines pirštines, kad išvengti sužalojimų.

Įsukamas aukščio reguliavimas

Norint sureguliuoti įsukimo aukštį, rekomenduojama pasidaryti bandomuosius varžtus. Reguliavimo žiedu sureguliuokite darbinį antgalį taip, kad lengvai paspaudus jis atsitrauktų viename lygyje su sėdynės viršumi. Sukant reguliavimo žiedą pagal laikrodžio rodyklę, antgalis įsitraukia į lizdą ir išslysta priešinga kryptimi. Įsukite bandomąjį varžtą ir, jei reikia, pakoreguokite nustatymą.

Darbinio antgalio keitimas

Norėdami išardyti darbinį antgalį, ištraukite antgalį sukdami reguliavimo žiedą prieš laikrodžio rodyklę, kol jį bus galima lengvai ištraukti.

Prieš kiekvieną paleidimą:

• Patikrinkite akumuliatoriaus įkrovos būseną

• Patikrinkite, ar variklio vėdinimo angos neužsikimšusios arba nešvarios. Jei reikia, atidenkite / nuvalykite vandeniu šiek tiek sudrėkinta šluoste;

Po kiekvieno naudojimo:

• Paspauskite jungiklio galinę dalį, tada jis grįš į „išjungimo" padėtį. Palaukite, kol darbo antgalis automatiškai sustos;

• Atjunkite akumuliatoriaus kištuką

Prietaisą laikykite vaikams nepasiekiamoje vietoje ir, jei įmanoma, originalioje pakuotėje.

10. Atsarginės dalys ir aksesuarai

Parduodami priedai:

- atsuktuvų antgalių rinkiniai, pvz., 18A11S010-13, 18A11S040, 18A07S01 – 04

Kad pirkti atsargines dalis ir aksesuarus reikia susisiekti su Dedra Exim servisu. Kontaktiniai duomenys yra 1 instrukcijos puslapyje.

Atsarginių dalių užsakymo metu prašome pateikti partijos numerį, patalpintą vardinėje lentelėje, o taip pat elemento numerį iš montavimo priešinio.

Garantinio laikotarpio galiojimo metu taisymai yra atliekami pagal taisykles pateikiamas garantijos lape. Produktą su defektais pateikite taisyti pirkimo vietoje (pardavėjas privalo priimti produktą su defektais), nusiųskite į „Dedra Exim" centrinį servisą arba siųskite į servisą, artimiausią jūsų gyvenamosios vietos (servisų sąrašas www.dedra.pl). Maloniai prašome pridėti garantinę kortelę. Pasibaigus garantijos

laikotarpiui taisymus atlieka centrinis servisas. Pažeistą produktą reikia siųsti į servisą (siuntimo išlaidas padengia vartotojas).

11. Savarankiškas defektų pašalinimas

⚠ DEMESIO **Prieš pradedant savarankišką defektų pašalinimą, išjungti prietaisą iš elektros maitinimo.**

Problema	Priežastis	Sprendimas
Prietaisas neveikia	Netinkamai prijungtas akumuliatorius	Tinkama baterija įdėta į lizdą
	Baterija išsikrovusi	Įkraukite akumuliatorių.
	Sugedęs jungiklis	Pakeiskite jungiklį nauju – perduokite įrenginį servisui.
	Jaučiasi apdegusios izoliacijos kvapas	Variklis reikalauja remonto – nusiųskite įrenginį į servisą.
Variklis perkaito	Užsikimšusios ventiliacijos angos	Išpūskite suspaustu oru.
Bitai praleidžia varžto galvutę	Susidėvėjusi bitė	Pakeiskite antgalį

12. Prietaiso elementai

1. Sraigtinis atsuktuvas gipso kartonui – 1 vnt. 2. Magnetinis antgalių laikiklis – 1 vnt. 3. Antgaliai – 2 vnt. 4. Diržo spaustukas su varžtu – 1 vnt.

13. Informacija naudotojams apie sunaudotos įrangos utilizavimą (taikoma naudojant buityje)

Ant gaminių arba pridedamuose dokumentuose nurodytas simbolis rodo, kad sugedusios elektros ar elektroninės įrangos negalima išmesti kartu su buitinėmis atliekomis. Jei norite atsikratyti, pakartotinai panaudoti ar utilizuoti komponentus, teisinga juos nuvežti į specializuotą surinkimo punktą, kur jie bus priimti nemokamai. Informaciją apie naudotos įrangos surinkimo vietas teikia vietos valdžios institucijos, pvz., savo interneto svetainėse.
Teisingas produkto utilizavimas padeda išsaugoti gamtos išteklius ir išvengti neigiamų padarinių žmonių sveikatai ir aplinkai, galinčių atsirasti dėl produkte esančių potencialiai pavojingų medžiagų, mišinių ir sudedamųjų dalių.
Už netinkamą atliekų šalinimą gresia baudos pagal atitinkamus vietos teisės aktus.
ES šalių naudotojai: Jei norite išmesti elektros ar elektroninę įrangą, kreipkitės į artimiausią prekybos vietą arba tiekėją, kuris jums suteiks daugiau informacijos.
šalinimas ne Europos Sąjungos šalyse: Šis simbolis taikomas tik Europos Sąjungos šalims. Jei norite išmesti šį gaminį, kreipkitės į vietos valdžios institucijas arba pardavėją dėl tinkamo šalinimo būdo.

Garantinis lapas

na

Katalogo Nr: …….. Partijos numeris: .....

(toliau – Produktas)

Produkto pirkimo data: .....

Pardavėjo antspaudas

Pardavėjo parašas ir data: .....

Vartotojo pareiškimas:

Patvirtinu, kad buvau informuotas apie garantijos sąlygas ir taisyklių, išvardytų Naudojimo instrukcijoje ir Garantiniame lape, nepaisymo pasekmes. Šios garantijos sąlygos yra man žinomos, ką patvirtinu savo parašu:

....

data ir vieta vartotojo parašas

I. Atsakomybė už Produktą:

1. Garantijos suteikėjas – „DEDRA EXIM“ Sp. z o.o. su būstine adresu: ul. 3 Maja 8, 05-800 Pruškuvas, KRS 0000062517, Varšuvos apylinkės teismas, Valstybinio teismo registro XIV ūkinis skyrius, Mokesčiu mokėtojo kodas 527-020-49-33, Įstatinis kapitalas: 100 980,00 PLN.
2. Šiame garantiniame lape nurodytomis sąlygomis Garantijos suteikėjas suteikia garantiją Produktui iš Garantijos suteikėjo asortimento.
3. Garantijos pagrindu atsakomybė yra priimama tik už defektus, esančius Produkte jo išdavimo Vartotojui metu.
4. Garantijos pagrindu Vartotojas gauna teisę nemokamai suremontuoti Produktą, jei defektas buvo aptiktas garantijos galiojimo metu. Apie Produkto remonto būdą (remonto atlikimo metodą) sprendžia Garantijos suteikėjas. Jei Garantijos suteikėjas nuspręstų, kad remontas yra neįmanomas, Garantijos suteikėjas pasilieka sau teisę pakeisti elementą su defektu arba visą Produktą kitu, veikiančiu teisingai, sumažinti Produkto kainą arba anuliuotu sutartį.
5. Vartotojo, kuris pagal 1964 m. balandžio 23 d. Civilinį kodeksą nėra laikomas vartotoju, atveju Garantijos suteikėjo atsakomybė dėl kompensacijos, susijusi su šia garantija ir (arba) jos sudarymu ir vykdymu, nepriklausomai nuo formos, yra apribota iki maksimaliai Produkto su defektu vertės.

II. Garantijos laikotarpis

Produkto elementai, kuriems veikia garantija	Garantinės apsaugos trukmė
DED7159	36 mėnesiai, skaičiuojant nuo Produkto pirkimo datos, nurodytos šiame Garantiniame lape

III. Naudojimosi garantija sąlygos

1. Vartotojas privalo patiekti užpildytą Produkto Garantinį lapą ir Produkto pirkimą patvirtinantį dokumentą (pvz. kasos čekis, sąskaita-faktūra ir pan.). Tam, kad pretenzijos nagrinėjimo procesas vyktų sklandžiai, rekomenduojama, kad Vartotojas kartu su Produktu perduotų visus elementus, nurodytus „Komplektacijos sąraše“, esančiame Naudojimo instrukcijoje.
2. Vartotojas privalo laikytis Naudojimo instrukcijoje ir Garantiniame lape nurodytų rekomendacijų..
3. Garantija galioja tik Lenkijos Respublikos ir ES teritorijoje.
4. Garantija neapima Produkto defektų, atsiradusių dėl to, kad:
a. Vartotojas nesilaikė sąlygų, nurodytų Naudojimo instrukcijoje, ypač susijusių su teisingu naudojimu, priežiūra ir valymu;
b. Vartotojas naudojo priežiūros ar valymo priemones, neatitinkančias sąlygas nurodytas Naudojimo instrukcijoje;
c. Vartotojas netinkamai sandėliavo ir transportavo Produktą;
d. Vartotojas savarankiškai keitė ir (arba) modifikavo Produktą, negavęs Garantijos suteikėjo sutikimo;
e. Vartotojas naudojo Produkte eksploatacines medžiagas, neatitinkančias Naudojimo instrukcijos sąlygų
5. Vartotojas, kuris pagal 1964 m. balandžio 23 d. Civilinį kodeksą nėra laikomas vartotoju, praranda garantiją Produktui, jei:
- Vartotojas pašalino, pakeitė arba sugadino serijos numerius, datas ir informacines lenteles;
- Vartotojas pažeidė plombas arba ant jų matosi Vartotojo veiksmų pėdsakai.
6. Dėmesio! Veiksmus, susijusius su kasdieniu Produkto aptarnavimu, nurodytu pvz. Naudojimo instrukcijoje, Vartotojas atlieka pats ir savo sąskaita.

IV. Pretenzijos pateikimo procedūra:

1.Pastebėjus, kad Produktas veikia neteisingai, prieš pateikiant pretenziją, reikia įsitikinti, kad visi veiksmai, aprašyti Naudojimo instrukcijoje, buvo atlikti teisingai.
2. Pretenziją rekomenduojama pateikti nedelsiant, geriausiai per 7 dienas nuo Produkto defekto aptikimo. Vartotojas, kuris pagal 1964 m. balandžio 23 d. Civilinį kodeksą nėra laikomas vartotoju, praranda garantiją Produktui, jei nepateikia pretenzijos per 7 dienas.
3. Pretenziją galima pateikti pvz. Produkto pirkimo punkte, garantiniame servise arba raštu adresu: „DEDRA EXIM“ Sp. z o. o., ul. 3 Maja 8, 05-800 Pruškuvas.
4. Vartotojas gali pateikti pretenziją, pasinaudodamas blanku, kuris yra internetinėje svetainėje: www.dedra.pl (Pretenzijos garantiniame laikotarpyje pateikimo forma).
5. Garantinių servisų atskirose šalyse adresai yra nurodyti svetainėje: www.dedra.pl. Jei konkrečioje šalyje nebūtų garantinio serviso, pretenzijas dėl garantijos rekomenduojama siųsti adresu: „DEDRA EXIM“ Sp. z o. o., ul. 3 Maja 8, 05-800 Pruškuvas, Lenkija.
6. Mąjąc Dėl Vartotojo saugumo draudžiama naudoti Produktą su defektais.
7. Dėmesio!!! Produkto su defektais naudojimas kelia pavojų Vartotojo sveikatai ir gyvybei.
8. Veiksmai, susiję su garantija, bus atlikti per 14 darbo dienų skaičiuojant nuo Produkto, dėl kurio yra pateikiama pretenzija, pristatymo dienos.
9. Prieš pristatant Produktą, dėl kurio yra pateikiama pretenzija, rekomenduojama jį nuvalyti. Produktą, dėl kurio yra pateikiama pretenzija, reikia kruopščiai supakuoti, kad jis būtų apsaugotas nuo pažeidimų transporto metu – rekomenduojama pristatyti produktą originalioje pakuotėje.
10. Garantijos laikotarpis yra pratęsiamas tiek, kiek Vartotojas negalėjo juo naudotis dėl garantijos apimto defekto.

Gwarancja Ši garantija neriboja, neišskiria bei nesustabdo Vartotojo teisių dėl parduotos prekės neatitikimo arba prekės defekto.
Vadovaudamiesi 2016 m. balandžio 27 d. Europos Parlamento ir Tarybos reglamento (ES) 2016/679 dėl fizinių asmenų apsaugos tvarkant asmens duomenis ir dėl laisvo tokių duomenų judėjimo ir kuriuo panaikinama Direktyva 95/46/EB 13 straipsnio 1 ir 2 dalimis, informuojame, kad

1. Formoje pateiktų jūsų asmens duomenų valdytojas yra DEDRA-EXIM sp. z o.o., kurios registruota buveinė yra Pruszkowe, 3 Maja g. 8, 05-800 Pruszkow (toliau: "Administratorius").
2. Jūsų duomenys bus tvarkomi tik siekiant atlikti prietaiso garantijos procedūrą pagal Bendrojo duomenų apsaugos reglamento 6 straipsnio 1 dalies b punktą (toliau: „BDAR“) Duomenys teikiami savanoriškai, tačiau jie būtini garantijos procedūrai
3. Jūsų duomenys bus tvarkomi garantijos procedūros vykdymo nagrinėjimo laikotarpiu ir archyvavimo tikslais, jei prireiktų apsiginti nuo galimų pretenzijų Administratoriui, bet ne ilgiau nei iki tol, kol joms įvyks senaties terminas.
4. Jūsų duomenys gali būti atskleisti tik tiems subjektams, kurie tvarko duomenis duomenų administratoriaus vardu pagal rašytinę asmens duomenų tvarkymo pavedimo sutartį, teikiančią: technines paslaugas, hosting'o ar interneto svetainės priežiūros paslaugas, IT paslaugas, kurjerių paslaugas. Administratoriaus tiekėjai privalo užtikrinti duomenų saugumą ir laikytis galiojančių teisės aktų reikalavimų, susijusių su asmens duomenų apsauga, ir negali naudoti patikėtų asmens duomenų kitais nei sutartyje su Administratoriumi nurodytais tikslais.
5. Jūsų duomenys nebus tvarkomi automatizuotomis priemonėmis, įskaitant profiliavimą, ir nebus perduodami trečiajai šaliai / tarptautinei organizacijai.
6. Bet kuriuo metu turite teisę susipažinti su savo duomenų turiniu ir teisę ištaisyti, ištrinti, apriboti duomenų tvarkymą, teisę į duomenų perkeliamumą, teisę prieštarauti bet kuriuo metu.
7. Visais klausimais, susijusiais su administratoriaus atliekamu jūsų asmens duomenų tvarkymu, galite kreiptis šiuo el. pašto adresu: daneosobowe@dedra.pl.;
8. Turite teisę pateikti skundą tinkamai duomenų apsaugos institucijai;

LV Satura rādītājs

1. Fotoattēli un zīmējumi
2. punktā. Ierīces apraksts
3. Ierīces norīkošana
4. Lietošanas ierobežojums
5. Tehniskie parametri
6. Darba sagatavošana
7. Ierīces ieslēgšana
8. Ierīces lietošana
9. Kārtējas apkalpošanas rīcība
10. Rezerves daļas un piederumi
11. Defekta paša novēršana
12. Ierīces komplektācija
13. Informācija lietotājiem par nolietotas elektriskas un elektroniskas ierīces atkratīšanu
14. Garantijas talons

Oriģinālās instrukcijas tulkojum
Atbilstības deklarācija ir pievienota instrukcijai kā atsevišķs dokuments. Atbilstības deklarācijas neesamības gadījumā sazinieties ar uzņēmumu Dedra Exim Sp. z o.o.
Vispārīgie drošības noteikumi ir pievienoti instrukcijai kā atsevišķa brošūra.

BRĪDINĀJUMS. Izlasiet visus brīdinājumus, kas apzīmēti ar simbolu, un visas instrukcijas.

Zemāk norādīto brīdinājumu un drošības norādījumu neievērošana var kļūt par elektrošoka, ugunsgrēka vai smagu traumu iemeslu. Saglabājiet visus brīdinājumus un instrukcijas turpmākajai lietošanai.

UZMANĪBU Ier SAS+ALL līnijas ierīce tika projektēta darbam tikai ar lādēšanas adapteriem un akumulatoriem no līnijas SAS+ALL.

Akumulators Li-Ion un lādēšanas adapters nav ierīces komplektā, jābūt iegādāti atsevišķi. Citu, nekā ierīcei paredzēti, akumulatoru un lādēšanas adapteru lietošana izraisīs garantijas tiesību pazaudēšanu.

2. Ierīces apraksts

A: 1 - vārpsta, 2 - instrumentu turētājs, 3 - regulēšanas gredzens, 4 - LED apgaismojums, 5 - rokturis, 6 - ventilācijas atveres, 7 - slēdža bloķēšana, 8 - strāvas vads, 9 - slēdzis, 10 - maiņa virziena apgrozījums.

3. Ierīces norīkošana

Skrūvgriezis ir ierīce, kas paredzēta skrūvju ieskrūvēšanai tādos materiālos kā drywall, koks, kokam līdzīgi materiāli.

Ierīci var aprīkot ar automātisko skrūvju padevēju DED7158, kura izmantošana ievērojami paātrina darbu.
Pieļaujam aprīkojuma izmantošanu remonta-būvniecības darbos, remonta rūpnīcās, amatieru darbos, ja vienlaicīgi būs ievēroti lietošanas nosacījumi un pieļaujami darba apstākļi, noteikti lietošanas instrukcijā.

4. Lietošanas ierobežojums

UZMANĪBU Ierīce var būt lietota tikai saskaņā ar turpmāk minētiem „Pieļaujamiem darba nosacījumiem”.

UZMANĪBU Visas patstāvīgas izmaiņas mehāniskā un elektriskā konstrukcijā, jebkuras modifikācijas, rīcība, kas nav aprakstītā lietošanas instrukcijā būs uzskatāmi kā nelikumīgi un var ierosināt garantijas tiesību tūlītēju pazaudēšanu, un atbilstības deklarācija pazaudēs savu spēku.

Nepiemērota lietošana vai lietošana neatbilstoši lietošanas instrukcijai var ierosināt garantijas tiesību tūlītēju pazaudēšanu.

Pieļaujami darba apstākļi
S1 – pastāvīgs darbs un cits.
Akumulatoru lādēšanas temperatūras diapazons 10-30°C. Nepieļaut temperatūras virs 40°C ietekmi.

5. Tehniskie parametri

Ierīces modelis	DED7159
Barošanas spriegums [V]	18 d.c.
Darba uzgaļa stiprināšanas veids	HEX ¼”
Drošības līmenis	IPX0
Rotācijas ātrums [min-1]	0-4200
Trokšņa emisija:	
Skaņas spiediena līmenis LpA [dB (A)]	72
Mērījumu nenoteiktība KpA [dB (A)]	3
Skaņas jaudas līmenis LwA [dB (A)]	80
Mērījumu nenoteiktība KwA [dB (A)]	3
Rokturī izmērīts vibrācijas līmenis ah, ID [m / s2]	≤2,5 (1,63)
Mērījumu nenoteiktība K [m / s2]	1,5
Svars [kg]	1,1

Informācijas par vibrācijām un troksni
Kopējā vibrāciju vērtība ah un mērījuma neprecizitāte ir noteikta atbilstoši standartam EN 62841-1 un norādīta tabulā.
Trokšņa emisija ir noteikta atbilstoši EN 62841-2-2, vērtības ir norādītas iepriekš tabulā.

UZMANĪBU Troksnis bar novest pie dzirdes bojāšanas. Darba laikā vienmēr lietojiet dzirdes aizsardzības līdzekļus!

Deklarētā kopējā vibrāciju emisijas vērtība ir izmērīta, izmantojot standarta testa metodi, un var tikt izmantota, lai salīdzinātu vienu ierīci ar otru. Norādītais vibrāciju līmenis var tikt izmantots arī pakļautības vibrāciju iedarbībai iepriekšējai novērtēšanai. Vibrācijua līmenis faktiskās ierīces lietošanas laikā var atšķirties no deklarētajām vērtībām atkarībā no darba instrumentu izmantošanas veida, jo īpaši no apstrādājama priekšmeta veida un nepieciešamības noteikt līdzekļus, kuru mērķis ir nodrošināt lietotāja aizsardzību. Lai precīzi novērtētu iedarbību faktiskajos lietošanas apstākļos, ir jāņem vērā visas darbības cikla daļas, kas aptver arī periodus, kad ierīce ir izslēgta vai ir ieslēgta, bet netiek izmantota darbam.

6. Darba sagatavošana

UZMANĪBU Ierīce ir SAS+ALL līnijas daļa, tāpēc, lai to lietotu, nepieciešama ir pilna komplekta salikšana, kas sastāv no ierīces, akumulatora un lādēšanas adaptera. Citu akumulatoru un lādēšanas adapteru lietošana ir aizliegta.
Visu šajā sadaļā aprakstītu apkopes darbību veikt tikai, kad ierīce ir atslēgta no baterijas.

Ģipškartona skrūvgriezim ir magnētiska ātrās atbrīvošanas ligzda (att. B, 2) uzgaļu izmēram 6,3 mm (1/4”). Rokturis neļauj uzgaļiem spontāni izkrist un atvieglo skrūves iestatīšanu pareizajā pozīcijā pirms tās ieskrūvēšanas. Rokturis ir veidots tā, lai tas optimāli darbotos ar uzgaļiem, kuru garums ir 25 mm. Šāda uzgaļa izmantošana ļauj ar regulēšanas gredzena palīdzību (att. B, 3) iestatīt skrūvju ievilkšanas dziļumu (sk. Pašreizējās apkopes darbības).
Automātiskā skrūvju padevēja lietošana.
Ja vēlamies ievērojami paātrināt darbu, pie skrūvgrieža korpusa varam uzstādīt automātisko padevēju DED7158. Lai to darītu:
- noņemiet galviņu ar turētāju, pagriežot uzmavu pa kreisi, atvērtas piekarslēdzenes pozīcijā un nedaudz pavelkot galviņu uz priekšu
- ievietojiet padevējam pievienoto uzgali skrūvgrieža turētājā, nospiediet to līdz nofiksēšanai. Piezīme: padevēja konstrukcija neļauj izmantot standarta uzgaļus
- ievietojiet uzgali urbumā, kas pāriet caur automātiskā padevēja korpusu, piespiediet padevēju pie skrūvgrieža korpusa; padevēja bloķēšanu signalizē klikšķis

- novietojiet padevējā lenti ar skrūvēm. Lai to izdarītu, izvelciet lenti caur vadotni padevēja rokturī un pēc tam caur vadotni padevēja galviņā. Lente sāks kustēties soli pa solim, lai katru reizi, kad tā kustas, uzgaļa augstumā būtu skrūve. Ja kāda iemesla dēļ mums ir jānoņem lente, mēs to pavelkam uz augšu.
Pie automātiskā padevēja roktura atrodas kloķis, kas ļauj iestatīt skrūvēšanas dziļumu. Ieskrūvēšanas dziļumu norāda indikators lodziņā blakus kloķim.
Padevējs var būt pielāgots lentes garumam. Lai to izdarītu, atbloķējiet vadotni uz galviņas un iestatiet piemērotu izmantotās skrūves garumu (diapazonā no 25 līdz 57 mm).
Lai noņemtu automātisko padevēju, pietiek nospiest bloķēšanas pogu un pavilkt padevēju. Pēc tam nospiediet skrūvgrieža galviņas uzmavu un izņemiet speciālo uzgali no ligzdas. Uzstādiet skrūvgrieža galviņu ar rokturi, pagrieziet uzmavu, lai nofiksētu galviņu.

7. Ierīces ieslēgšana

UZMANĪBU **Pirms ierīces iedarbināšanas obligāti veikt darbību, aprakstītu "Darba sagatavošana" nodaļā.**

Lai sāktu darbu ar ierīci, nospiediet aktivizācijas pogu (att. B, 9). Skrūvgriezis ir aprīkots ar bloķēšanas pogu, kas nodrošina nepārtrauktu darbību (att. B, 7) - šajā režīmā nav nepieciešams pastāvīgi turēt starta pogu.

8. Ierīces lietošana

UZMANĪBU **Gadījumā, kad akumulatora temperatūra pārsniegs 40°C, darbs jābūt pārtraukts līdz akumulatora atdzesēšanai.**

UZMANĪBU **Strādājot ar ierīci, obligāti ievērojiet visus drošības noteikumus un norādījumus, aprakstītus drošības noteikumos.**

Skrūvgriezim ir ātruma selektors (att. B, 10). Lai mainītu griešanās virzienu, iestatiet sviru vēlamajā pozīcijā.
Skrūvgrieža papildu funkcija ir slēdža slēdzene (B, 7. att.), kas atrodas roktura sānos slēdža augstumā. Lai slēdzi bloķētu, nospiediet slēdzi līdz galam, pēc tam nospiediet bloķēšanas pogu un atlaidiet slēdzi. Lai atspējotu slēdzeni, nospiediet slēdzi līdz galam un atlaidiet rokturi.

Skrūvēšana un atskrūvēšana
Lai ieskrūvētu, iestatiet rotācijas slēdzi atbilstošā pozīcijā (labā vītne - griešanās pulksteņrādītāja virzienā, kreisā vītne - griešanās pa kreisi), pēc tam ievietojiet skrūvi pareizajā pozīcijā un noregulējiet darba galu skrūves galva. Nospiediet slēdža pogas un iedarbiniet skrūvgriezi (rokas uzgalis negriezīsies), pēc tam viegli nospiediet skrūvgriezi skrūves virzienā, lai iedarbinātu sajūgu, kas sāks uzgaļa griešanos. Rokas uzgalis pārtrauks pievilkties, kad skrūves galva sasniegs ar regulēšanas gredzenu iestatīto augstumu.
Skrūvgriezis nav paredzēts urbšanai. Urbšana ar skrūvgriezi var sabojāt iekārtu, urbi vai apstrādājamo materiālu.

9. Kārtējas apkalpošanas rīcība

UZMANĪBU **Visa apkopes darbība var būt veikta, kad ierīce ir atslēgta no barošanas avota. Lai izvairītos no iegriešanas, apkalpojot ķēdes zāģi vienmēr nēsāt aizsargcimdus.**

Ieskrūvējama augstuma regulēšana
Lai regulētu ieskrūvēšanas augstumu, ieteicams izgatavot pārbaudes skrūves. Izmantojot regulēšanas gredzenu, noregulējiet darba galu tā, lai, viegli nospiežot, tas ievilktos vienā līmenī ar sēdekļa augšdaļu. Pagriežot regulēšanas gredzenu pulksteņrādītāja virzienā, uzgalis ievelkas ligzdā un izslīd pretējā virzienā. Ieskrūvējiet pārbaudes skrūvi un, ja nepieciešams, labojiet iestatījumu.

Darba uzgaļa nomaiņa
Lai izjauktu darba galu, izbīdiet uzgali, griežot regulēšanas gredzenu pretēji pulksteņrādītāja virzienam, līdz galu var viegli izvilkt.

Pirms katras palaišanas:
• Pārbaudiet akumulatora uzlādes stāvokli
• Pārbaudiet, vai motora ventilācijas atveres nav bloķētas vai netīras. Ja nepieciešams, atveriet/notīriet ar ūdenī nedaudz samitrinātu drānu;

Pēc katras lietošanas reizes:
• Nospiediet slēdža aizmuguri, tas atgriezīsies pozīcijā "izslēgts". Pagaidiet, līdz darba uzgalis automātiski apstāsies;
• Atvienojiet akumulatoru
Glabājiet ierīci bērniem nepieejamā vietā un, ja iespējams, tās oriģinālajā iepakojumā.

10. Rezerves daļas un piederumi

Tirdzniecībā pieejamie piederumi:
- skrūvgriežu uzgaļu komplekti, piemēram, 18A11S010-13, 18A11S040, 18A07S01 – 04
Rezerves daļu un aksesuāru iegādei lūdzam kontaktēties ar Dedra Exim servisu. Kontaktinformācija atrodas instrukcijas 1. lapā.
Rezerves daļu pasūtīšanas gadījumā lūdzam norādīt partijas numuru, kas atrodas uz tabuliņas, un montāžas zīmējuma daļas numuru.
Garantijas laikā remonti ir veikti saskaņā ar noteikumiem, aprakstītiem garantijas talonā. Reklamēto produktu lūdzam nodod remontam pirkšanas vietā (pārdevējam ir pienākums pieņemt reklamēto produktu), nosūtīt Dedra Exim centrālam servisam vai servisam, kurš atrodas vistuvāk dzīvesvietai vietai (servisu sarakstu skatīt www.dedra.pl vietnē). Laipni lūdzam pievienot aizpildīti garantijas talonu. Pēc garantijas laika remontu veic centrāls serviss. Bojātu produktu nosūtīt servisam (sūtījumu apmaksā lietotājs).

11. Defekta paša novēršana

UZMANĪBU **Pirms jebkuru defektu pašas novēršanas atslēgt ierīci no elektrības.**

Problēma	Cēlonis	Risinājums
Ierīce nedarbojas	Akumulators ir nepareizi pievienots	Pareizs akumulators kontaktligzdā
	Akumulators izlādējies	Uzlādējiet akumulatoru.
	Bojāts slēdzis	Nomainiet slēdzi pret jaunu - nododiet ierīci servisam.
	Ir piedegušas izolācijas smaka	Dzinējam nepieciešams remonts - nosūtiet ierīci uz servisu.
Dzinējs pārkarst	Aizsērējušas ventilācijas atveres	Izpūtiet ar saspiestu gaisu.
Uzgaļa pārlēkšana uz skrūves galvas	Nolietots darba uzgalis	Mainiet uz jaunu darba uzgali

12. Ierīces komplektācija

1. Skrūvgriezis ģipškartona plāksnēm – 1 gab. 2. Magnētiskais uzgaļu turētājs – 1 gab. 3. Uzgaļi – 2 gab. 4. Jostas klipsis ar skrūvi – 1 gab.

13. Informācija lietotājiem par nolietotas elektroierīces utilizāciju (mājsaimniecības vajadzībām)



Simbols, kas redzams uz izstrādājumiem vai pievienotajā dokumentācijā, norāda, ka bojātas elektriskās vai elektroniskās iekārtas nedrīkst izmest kopā ar sadzīves atkritumiem. Ja vēlaties atbrīvoties no sastāvdaļām, atkārtoti izmantot vai reģenerēt, pareizi ir nogādāt tās specializētā savākšanas punktā, kur tās tiks pieņemtas bez maksas. Informāciju par lietotu iekārtu savākšanas punktu atrašanās vietu sniedz vietējās iestādes, piemēram, savās tīmekļa vietnēs.
Pareiza produkta utilizācija palīdz saglabāt dabas resursus un izvairīties no negatīvas ietekmes uz cilvēku veselību un vidi, kas var rasties produkta sastāvā esošo potenciāli bīstamo vielu, maisījumu un sastāvdaļu dēļ.
Par nepareizu atkritumu apglabāšanu draud sodi saskaņā ar attiecīgajiem vietējiem noteikumiem.
Lietotāji ES valstīs: Ja nepieciešams atbrīvoties no elektriskām vai elektroniskām iekārtām, sazinieties ar tuvāko tirdzniecības vietu vai savu piegādātāju, kas jums sniegs papildu informāciju.
apglabāšana valstīs ārpus Eiropas Savienības: Šis simbols attiecas tikai uz Eiropas Savienības valstīm. Ja vēlaties šo izstrādājumu izmest, sazinieties ar vietējām iestādēm vai izplatītāju, lai noskaidrotu pareizo utilizācijas metodi.

Garantijas talons

uz

Kataloga Nr: ……. Partijas numurs:.....

(turpmāk saukts **Produkts**)

Produkta iegādes datums: .....

Pārdevēja zīmogs

Datums un pārdevēja paraksts: .....

Lietotāja apliecinājums:

Ar šo apliecinu, ka saņēmu informāciju par garantijas nosacījumiem, kā arī par Lietošanas instrukcijas un Garantijas talona norādījumu neievērošanas sekām. Garantijas nosacījumi ir man zināmi, ko apliecinu ar savu rokraksta parakstu:

....

datums un vieta Lietotāja paraksts

I. Atbildība par Produktu

1. 3 Maja 8, 05-800 Pruszków, Polija, reģistrācijas numurs KRS 0000062517, Varšavas Rajona Tiesa Varšavā, Valsts tiesas reģistra XIV. Saimnieciskā nodaļa, NMR kods (NIP) 527-020-49-33, Pamatkapitāls: 100 980,00 PLN.
2. Saskaņā ar noteikumiem, minētiem šajā Garantijas talonā, Garants piešķir garantiju Produktam, kuru izplata Garants.
3. Garantijas atbildība apņem tikai defektus, izraisītu pēc iemesliem, esošiem Produkta Lietotājam nodošanas laikā.
4. Sakarā ar garantiju Lietotājam ir tiesības prasīt bezmaksas uzlabot Produktu, ja defekts tiks konstatēts garantijas laikā. Produkta uzlabošanas veids (remonta izdarīšanas metode) ir atkarīgs no Garanta uzskata. Gadījumā, kad Garants konstatēs, ka remonts nav iespējams, Garantam ir tiesības mainīt bojātu elementu vai visu Produktu uz brīvu no defektiem, samazināt Produkta cenu vai atteikties no līguma.
5. Attiecībā uz Lietotājam, kas nav patērētājs 1964. gada 23. aprīļa Likuma "Civillikums" izpratnē, Garanta kompensācijas atbildība par zaudējumiem, savienotiem ar garantiju un/vai sakarā ar noslēgšanu un izpildīšanu, neatkarīgi no tiesiskām attiecībām, ir ierobežota tikai līdz nekvalitatīva Produkta vērtībai.

II. Garantijas laiks

Produkta elementi, apņemti ar garantiju	**Garantijas aizsardzības laiks**
DED7159	36 mēneši, skaitot no Produkta iegādes datuma norādīta Garantijas talonā

III. Garantijas lietošanas nosacījumi

1. Aizpildīts Lietotāja Produkta Garantijas talons ar Lietotāja dokumentu, apliecinošu Produkta iegādi, piem. kases kvīts, faktūrrēķins utt. Efektīvas reklamācijas realizācijai ieteicams, lai Lietotājs nodotu kopā ar reklamētu Produktu visus elementus, minētus Produkta "Komplektācija" Lietošanas instrukcijas daļā.
2. Lietošanas Instrukcijas un Garantijas talona norādījumu ievērošana.
3. Garantija ir derīga tikai Polijas Republikas un ES teritorijā.
4. Garantija neapņem Produkta defektus, ierosinātus, starp citiem, sekojošos gadījumos:

a. Lietotājs neievēro Lietošanas instrukcijas noteikumus, sevišķi pareizas ekspluatācijas, konservācijas un tīrīšanas jomā;

b. Lietotājs lieto tīrīšanas vai konservācijas līdzekļus, kas neatbilst Lietošanas

Instrukcijas norādījumiem;

c. Lietotājs neattiecīgi glabā un transportē Produktu;

d. Lietotājs patstāvīgi izdara Produkta izmaiņas un/var pārveidojumus, bez saskaņošanas ar Garantu;

e. Lietotājs lieto Produktā ekspluatācijas materiālus, kas neatbilst Lietošanas Instrukcijas norādījumiem.

5. Lietotājs, kas nav patērētājs 1964. gada 23. aprīļa Likuma "Civillikums" izpratnē, zaudē garantijas tiesības attiecībā uz Produktam, kurā, Lietotāja darbības rezultātā:

- tika likvidēti, mainīti vai bojāti sērijas numuri, datu apzīmējumi vai nominālas tabuliņas;
- tika bojātas vai mainītas plombas.

6. Uzmanību! Darbību, savienotu ar Produkta ikdienas apkalpošanu, ja izriet no Lietošanas instrukcijas, Lietotājs veic patstāvīgi un pēc savām izmaksām.

IV. Reklamācijas procedūra

1. Produkta nepareizas darbības konstatēšanas gadījumā, pirms reklamācijas paziņošanas, Lietotājam ir pienākums pārbaudīt, vai visa darbība, tostarp aprakstīta Lietošanas instrukcija, tika pareizi veikta.
2. Reklamācijas paziņojumu ieteicams sniegt nekavējoties, vislabāk 7 dienu laikā no Produkta defekta konstatēšanas dienas. Lietotājs, kas nav patērētājs 1964. gada 23. aprīļa Likuma "Civillikums" izpratnē, zaudē garantijas tiesības attiecībā uz Produktam, ja nesniegs reklamācijas paziņojumu 7 dienu laikā.
3. Reklamācijas paziņojums var būt sniegts, starp citiem, Produkta iegādes vietā, garantijas servisā vai rakstiski uz adresi: DEDRA EXIM sp. z o.o., ul. 3 Maja 8, 05-800 Pruszków, Polija.
4. Lietotājs var arī sniegt reklamācijas paziņojumu, izmantojot formulāru, pieejamu mājaslapā www.dedra.pl. („Reklamācijas paziņošanas formulārs garantijas ietvaros”).
5. Servisu adreses atsevišķām valstīm atrodas mājaslapā www.dedra.pl. Gadījumā, kad attiecīgajā valstī nav garantijas servisa, reklamācijas paziņojumi jābūt sniegti uz adresi: DEDRA EXIM sp. z o.o., ul. 3 Maja 8, 05-800 Pruszków (Polija).
6. Ņemot vērā Lietotāja drošību, bojāta Produkta lietošana ir aizliegta.
7. Uzmanību!!! Bojāta Produkta lietošana ir bīstama Lietotāja veselībai un dzīvei.
8. Garantijas pienākums tiks izpildīts 14 darba dienu laikā, skaitot no dienas, kad Lietotājs piegādās bojātu Produktu
9. Pirms bojāta Produkta nodošanas reklamācijai ieteicam to notīrīt. Rekomendējam rūpīgi pasargāt reklamētu Produktu no bojājumiem transportēšanas laikā (ieteicama Produkta piegāde oriģinālā iepakojumā).
10. Garantijas laiks tiek pagarināts uz laiku, kurā, sakarā ar Produkta defektu,, apņemtu ar garantiju, Lietotājs nevarēja to lietot. Garantija neizslēdz, neierobežo un neaptur Lietotāja tiesību, kas izriet no atbildības par pārdota produkta neatbilstību likumam.

Saskaņā ar Eiropas Parlamenta un Padomes 2016. gada 27. aprīļa Regulas (ES) 2016/679 par fizisku personu aizsardzību attiecībā uz personas datu apstrādi un šādu datu brīvu apriti un ar ko atceļ Direktīvu 95/46/EK 13. panta 1. un 2. punktu, informējam jūs, ka.

1. Jūsu veidlapā norādītu personas datu pārzinis ir DEDRA-EXIM sp. z o.o., ar juridisko adresi Pruškovā, ul. 3 Maja 8, 05-800 Pruszków (tālāk: “Pārzinis”).
2. Jūsu dati tiks apstrādāti tikai, lai veiktu ierīces garantijas procedūru saskaņā ar Vispārīgo datu aizsardzības noteikumu (turpmāk tekstā: “VDAR”) 6. panta 1. daļas b. burtu. Datu sniegšana ir brīvprātīga, bet nepieciešama garantijas procedūras veikšanai.
3. Jūsu dati tiks apstrādāti garantijas procedūras izskatīšanas laikā un arhivēšanas nolūkos gadījumā, ja būs nepieciešams aizstāvēties pret jebkādām pretenzijām pret Pārzini, ne ilgāk kā līdz to termiņa beigām.
4. Jūsu datus drīkst izpaust tikai personām, kuras apstrādā datus pārzinim, pamatojoties uz rakstisku līgumu par personas datu apstrādes uzticēšanu, cita starpā subjektiem, kas nodrošina: tehniskā dienesta pakalpojumus, hostingu vai vietnes apkopi, IT pakalpojumus, kurjeru pakalpojumus. Pārziņa piegādātājiem ir pienākums nodrošināt datu drošību un ievērot piemērojamo likumu prasības, kas saistītas ar personas datu aizsardzību, un viņi nedrīkst izmantot uzticētos personas datus citiem mērķiem, nevis tiem, kas noteikti līgumā ar Pārzini.
5. Jūsu dati netiks apstrādāti automatizēti, tostarp profilēšanas veidā, un tie netiks pārsūtīti uz trešo valsti / starptautisku organizāciju.
6. Jums ir tiesības jebkurā laikā piekļūt saviem datiem un labot, dzēst, ierobežot apstrādi, tiesības pārsūtīt datus, tiesības iesniegt iebildumus, jebkurā brīdī.
7. Visos jautājumos, kas saistīti ar jūsu personas datu apstrādi, ko veic Pārzinis, varat sazināties ar šo e-pasta adresi: daneosobowe@dedra.pl.
8. Jums ir tiesības iesniegt sūdzību iestādei, kas ir atbildīga par personas datu aizsardzību.

HU Tartalomjegyzék

1. Képek és ábrák
2. A készülék leírása
3. A készülék rendeltetése
4. Használati korlátozások
5. Műszaki adatok
6. Felkészülés a munkára
7. A készülék bekapcsolása
8. A készülék használata
9. Folyó karbantartási tevékenységek
10. Pótalkatrészek és tartozékok
11. Önálló hibaelhárítás
12. A készülék készlete
13. Információ a felhasználóknak az elektromos és elektronikus készülékek ártalmatlanításáról
14. Jótállási jegy

Az eredeti utasítás fordítása

A megfelelőségi nyilatkozatot külön dokumentumként csatolták az utasításhoz. A megfelelőségi nyilatkozat hiányában lépjen kapcsolatba a Dedra Exim Kft. Céggel.

Az általános biztonsági feltételeket külön útmutatásként csatolták az utasításokhoz. Az általános biztonsági feltételeket külön útmutatásként csatolták az utasításokhoz.

Szimbólummal jelölt összes FIGYELMEZTETÉST és az utasításokkal .

Az alább felsorolt, a biztonságot érintő figyelmeztetések és útmutatások figyelmen kívül hagyása áramütést, tüzet vagy súlyos sérüléseket okozhatnak.

FIGYELEM **Őrizze meg az összes utasítást és figyelmeztetést a későbbi felhasználáshoz.**

FIGYELEM **Az SAS+ALL szériához tartozó készülék az SAS+ALL szériájú töltőkkel és akkumulátorokkal történő üzemeltetéshez lett tervezve.**

A Li-Ion akkumulátor és a töltő nem felszereltsége a megvásárolt készüléknek és külön kell azokat megvásárolni. Tilos a más készülékekhez ajánlott töltők és akkumulátorok használata.

2. A készülék leírása

A ábra: 1 - orsó, 2 - szerszámtartó, 3 - beállító gyűrű, 4 - LED világítás, 5 - fogantyú, 6 - szellőzőnyílások, 7 - kapcsolózár, 8 - tápkábel, 9 - kapcsoló, 10 - csere irányú forgalom.

3. A készülék rendeltetése

A csavarhúzó egy olyan eszköz, amelyet csavarok behajtására terveztek olyan anyagokba, mint a gipszkarton, fa, faszerű anyagok.
A készülék felszerelhető DED7158 automata csigaadagolóval, amelynek használata jelentősen felgyorsítja az elvégzendő munkát.
A készüléket építés-felújítási munkákban, amatőr munkákban, lehet használni, miközben egyidejűleg megfelelnek a használati utasításban szereplő üzemeltetési feltételeknek és a megengedett üzemi körülményeknek.

4. Használati korlátozások

⚠ FIGYELEM **A készülék kizárólag a lentebb található „Megengedett üzemi körülményeknek" megfelelően üzemeltethető.**

Tilos más anyagok vágása, mint amik a készülék rendeltetése pontban szerepelnek.

⚠ FIGYELEM **A felhasználó általi bármilyen változtatás a mechanikai és elektromos felépítésben, a használati utasításban nem szereplő karbantartási műveletek szabályellenesnek minősülnek és a Garanciális Jogok azonnali elvesztését eredményezi és a megfelelőségi nyilatkozat az érvényességét veszti.**

Nem rendeltetésszerű vagy a használati utasításnak nem megfelelő használat a garanciális jogok azonnali elvesztését eredményezi.

Megengedett működési feltételek
S1 folyamatos üzem és egyéb.
Az akkumulátorok töltési hőmérséklettartománya 10 - 30°C. Ne tegye ki 40°C-nál magasabb hőmérsékletnek. 40°C.

5. Műszaki adatok

Készülék modell	DED7159
Tápfeszültség [V]	18 d.c.
A csavarhúzóvégek rögzítésének típusa	HEX ¼"
Védettség	IPX0
Fordulatszám [min-1]	0-4200
Zajkibocsátás:	
Hangnyomás szint LpA [dB (A)]	72
KpA mérési bizonytalanság [dB (A)]	3
Hangteljesítmény szint LwA [dB (A)]	80
KwA mérési bizonytalanság [dB (A)]	3
A fogantyún mért rezgés szintje, ID [m / s2]	≤2,5 (1,63)
K [m / s2] mérési bizonytalanság	1,5
Súly [kg]	1,1

Információ a rezgésről és a zajról
A rezgések ah értékét és a mérés bizonytalanságát a EN 62841-1 szabvány szerint határoztak meg és a táblázatban adtak meg.
A zajkibocsátást a EN 62841-2-2, szerint határozták meg, az értékeket a fenti táblázatban adják meg.

⚠ FIGYELEM **A zaj károsíthatja a hallást, munka közben mindig használjon hallásvédőt!**

A bejelentett teljes rezgés értéket egy szabványos vizsgálati módszerrel mérik, és egy eszköz egy másik eszközzel összehasonlítására használható. A rezgés is használható a rezgés expozíció előzetes értékelésére.
A rezgés szintje a készülék tényleges használata során eltérhet a bejelentett értékektől, attól függően, hogy milyen módon használják a munkaeszközöket, különösen a munkadarab típusáról és a kezelő védelme érdekében szükséges intézkedések meghatározásáról. Ahhoz, hogy az expozíciót a valós használati körülmények között pontosan meg lehessen becsülni, figyelembe kell venni a működési ciklus minden részét, ideértve azokat az időszakokat is, amikor a készülék ki van kapcsolva, vagy be van kapcsolva, de pont nem használják a munkához.

6. Felkészülés a munkára

⚠ FIGYELEM **A készülék része az SAS+ALL szériának, ezért a használatához ki kell egészíteni a készletet, ami a készülékből, az akkumulátorból és a töltőből áll. Tilos akkumulátorok és töltők használata.**

A gipszkarton csavarhúzó mágneses gyorskioldó foglalattal rendelkezik (B ábra, 2) 6,3 mm-es (1/4") bitmérethez. A fogantyú megakadályozza a hegyek spontán kiesését, és megkönnyíti a csavar megfelelő helyzetbe állítását, mielőtt becsavarná. A fogantyú úgy van kialakítva, hogy optimálisan működjön a 25 mm-es hegyekkel. Az ilyen hegy használata lehetővé teszi egy beállító gyűrű (B ábra, 3) segítségével a csavarozási mélység beállítását (lásd: Jelenlegi karbantartási tevékenységek).
Automatikus csavaradagoló használata.
Ha jelentősen fel szeretné gyorsítani a munkát, akkor a DED7158 automatikus adagolót felszerelheti a csavarhúzó készülékházára. Ebből a célból:
- távolítsa el a fejet a fogantyúval úgy, hogy a karimát balra, nyitott lakat állásba fordítja, és a fejet enyhén előre húzza
- helyezze az adagolóhoz csatlakoztatott bitet a csavarhúzó markolatába, és nyomja le, amíg az a helyére nem rögzül. Figyelem: az adagoló kialakítása nem teszi lehetővé a szabványos bitek használatát
- helyezze a bitet az automata adagoló testén keresztüli furatba, nyomja az adagolót a csavarhúzó házhoz; egy kattanás jelzi, hogy az adagoló rögzült
- szerelje fel az adagolót csavarszalaggal. Ehhez húzza át a szalagot az adagoló fogantyújában lévő vezetőn, majd az adagolófejnél lévő vezetőn. A szalag ugrásokkal kezd el haladni úgy, hogy minden egyes lépésnél egy csavar lesz a bit magasságában. Ha valamilyen oknál fogva el kell távolítanunk a szalagot, húzzuk azt felfelé.
Az automata adagoló fogantyúján található egy gomb, amellyel a becsavarás mélysége állítható. A becsavarás mélységét a tárcsa melletti ablakban lévő mutató jelzi.
Az adagoló lehetővé teszi a szalagra felhelyezett csavarhossz beállítását. Ehhez a fejen lévő vezetőt ki kell oldani, és be kell állítani a használni kívánt csavar megfelelő hosszát (25-57 mm tartományban).
Az automata adagoló eltávolításához egyszerűen nyomja meg a reteszelő gombokat, és húzza le az adagolót. Ezután nyomja meg a csavarhúzó fején lévő karimát, és távolítsa el a speciális bitet a foglalatból. Helyezze fel a csavarhúzófejet a markolattal, a fej rögzítéséhez forgassa el a gallért.

7. A készülék bekapcsolása

⚠ FIGYELEM **A készülék üzembehelyezése előtt végezze el a „Felkészülés a munkára" fejezetben leírtakat.**

A készülékkel való munka megkezdéséhez nyomja meg az aktiváló gombot (B, 9. ábra). A csavarhúzó egy rögzítőgombbal van ellátva, amely lehetővé teszi a folyamatos működést (B, 7. ábra) - ebben az üzemmódban nem szükséges folyamatosan nyomva tartani az indítógombot.

8. A készülék használata

⚠ FIGYELEM Abban az esetben, ha az akkumulátor 40°C fölé melegszik, szüneteltesse a munkát és várjon az akkumulátor kihűléséig. A csavarhúzó sebességválasztóval rendelkezik (B ábra, 10). A forgásirány megváltoztatásához állítsa a kart a kívánt helyzetbe.
A csavarhúzó további funkciója a kapcsolózár (B, 7. ábra), amely a fogantyú oldalán, a kapcsoló magasságában található. A kapcsoló lezárásához nyomja le ütközésig a kapcsolót, majd nyomja meg a reteszelő gombot és engedje el a kapcsolót. A zár kikapcsolásához nyomja le a kapcsolót ütközésig, és engedje el a fogantyút.

Csavarozás és lecsavarás
A becsavaráshoz állítsa a forgáskapcsolót a megfelelő állásba (jobb menet - óramutató járásával megegyező forgás, bal menet - balos forgás), majd állítsa be a csavart a megfelelő helyzetbe és állítsa a munkavéget a megfelelő állásba. csavarfej. Nyomja meg a kapcsológombokat, és indítsa el a csavarhúzót (a kézidarab nem forog), majd óvatosan nyomja a csavarhúzót a csavar felé a tengelykapcsoló működtetéséhez, amely elindítja a kézidarab forgását. A kézidarab meghúzása leáll, amikor a csavarfej eléri a beállítógyűrűvel beállított magasságot.
A csavarhúzó nem fúrásra szolgál. A csavarhúzóval végzett fúrás károsíthatja a gépet, a fúrószárat vagy a feldolgozott anyagot.

9. Folyó karbantartási tevékenységek

⚠ FIGYELEM **Minden műveletet csak akkor végezze el, ha a dugó ki van húzva a konnektorból.**

Becsavarható magasságállítás
A becsavarási magasság beállításához ajánlatos próbacsavarokat készíteni. A beállító gyűrű segítségével állítsa be a munkavéget úgy, hogy enyhe megnyomásra az ülés tetejével egy szintbe húzódjon vissza. A beállító gyűrűt az óramutató járásával megegyező irányba forgatva a hegy visszahúzódik a foglalatba, és az ellenkező irányban kicsúszik. Végezzen próbacsavart, és szükség esetén javítsa a beállítást.

A munkavég cseréje
A munkahegy szétszereléséhez csúsztassa ki a hegyet az állítógyűrű óramutató járásával ellentétes irányú elforgatásával, amíg a csúcs könnyen ki nem húzható.

Minden indítás előtt:
• Ellenőrizze az akkumulátor töltöttségi állapotát
• Ellenőrizze, hogy a motor szellőzőnyílásai nincsenek-e eltömődve vagy szennyezettek. Ha szükséges, fedje le / tisztítsa meg egy vízzel enyhén megnedvesített ruhával;

Minden használat után:

• Nyomja meg a kapcsoló hátulját, ekkor az visszaáll "ki" állásba. Várja meg, amíg a munkahegy automatikusan leáll;
• Csatlakoztassa le az akkumulátort
Tárolja a készüléket gyermekektől elzárva, és ha lehetséges, az eredeti csomagolásában.

10. Pótalkatrészek és tartozékok

Kereskedelmi forgalomban kapható tartozékok:
- csavarhúzó bitkészletek, pl. 18A11S010-13, 18A11S040, 18A07S01 – 04
Cserealkatrészek és tartozékok vásárlása céljából lépje kapcsolatba a a Dedra-Exim Szervizével. A kapcsolati adatok az utasítás 1. oldalán találhatóak.
A pótalkatrészek megrendelése során kérjük adják meg az gép adattábláján található szériaszámot, valamint az alkatrész számát az összeállítási rajzról.
A garanciális időszakban a javításokat a Garanciajegyen feltüntetett szabályok alapján végezzük. A reklamált terméket, kérjük adják át javításra a vásárlás helyén (az eladó köteles átvenni a hibás terméket), vagy küldje el a DEDRA - EXIM központi szervizébe, vagy a lakóhelyéhez legközelebb eső szervizbe (a szervizek listája megtalálható a www.dedra.pl weboldalakon). Kérjük csatolja a kitöltött garanciajegyet.
A garancia időn túli javításokat a központi szerviz végzi. A meghibásodott terméket küldje el a szervizbe (a szállítás költségét a felhasználó fedezi).

11. Önálló hibaelhárítás

⚠ FIGYELEM **Az önálló hibaelhárítás megkezdése előtt válassza le a berendezést a táplálásról.**

Probléma	Ok	Megoldás
A készülék nem működik	Az akkumulátor nem megfelelően csatlakoztatva	Megfelelő akkumulátor a foglalatban
	Az akkumulátor lemerült	Töltse fel az akkumulátort.
	Hibás kapcsoló	Cserélje ki a kapcsolót egy újra - adja át a készüléket a szerviznek.
	Égett szigetelés szaga van	A motor javításra szorul - küldje el a készüléket a szervizbe.
A motor túlmelegszik	Eltömődött szellőzőnyílások	Fújja ki sűrített levegővel.
A megmunkáló vég átugráik a csavarfejen	Elhasználódott megmunkáló vég	Cserélje ki a megmunkáló véget

12. A készülék készlete

1. Gipszkarton-csavarhúzó – 1 db. 2. Mágneses bitfogó – 1 db. 3. Bitek – 2 db. 4. Övcsipesz csavarral – 1 db.

13. Információ a felhasználóknak az elektromos éselektronikus berendezések hulladékkezeléséről (háztartásokra vonatkozó tájékoztatás)



A termékeken vagy a kísérő dokumentáción feltüntetett szimbólum azt jelzi, hogy a hibás elektromos vagy elektronikus berendezéseket nem szabad a háztartási hulladékkal együtt ártalmatlanítani. Ha az alkatrészeket meg kell semmisíteni, újra kell használni vagy hasznosítani kell, a helyes megoldás az, ha elviszi őket egy erre szakosodott gyűjtőhelyre, ahol ingyenesen átveszik őket. A használt berendezések gyűjtőhelyeiről a helyi hatóságok adnak tájékoztatást, például a honlapjukon.
A berendezés megfelelő ártalmatlanítása lehetővé teszi az értékes erőforrások megőrzését és az egészségre és környezetre gyakorolt azon negatív hatások elkerülését, amelyek a készülékben lévő veszélyes anyagok, keverékek és összetevők esetleges jelenlétéből adódnak.
A helytelen hulladékártalmatlanítás a vonatkozó helyi előírások szerint büntetés veszélyével jár.
Az uniós országok felhasználói: Ha elektromos vagy elektronikus berendezéseket kell ártalmatlanítania, kérjük, forduljon a legközelebbi értékesítési ponthoz vagy a szállítójához, akik további tájékoztatást tudnak adni.
Az Európai Unión kívüli országokban történő ártalmatlanítás: Ez a szimbólum csak az Európai Unió országaira vonatkozik. Ha a terméket el kívánja dobni, kérjük, forduljon a helyi hatóságokhoz vagy a kereskedőhöz a helyes ártalmatlanítási módszerrel kapcsolatban.

Garanciajegy

Katalógusszám: …… Gyártási tétel száma: .....

(a továbbiakban: **Termék**)

A termék vásárlásának dátuma: .....

Az eladó pecsétje

Dátum és az eladó aláírása: .....

A felhasználó nyilatkozata:

Igazolom, hogy tájékoztatásra kerültem a garanciális feltételekről, valamint a Kezelési útmutatóban és a Garanciajegyben leírt utasítások be nem tartásából eredő következményekről. A jelen garanciális feltételekkel megismerkedtem, amit aláírásommal igazolok:

....

kelt és helye a Felhasználó aláírása

I. A termékért felelős

1. **Kezes** - DEDRA EXIM sp. z o.o., székhelye Pruszków, címe: ul. 3 Maja 8, 05-800 Pruszków, KRS 0000062517, Varsó fővárosi Körzeti Bíróság Varsóban; az Országos Bírósági Nyilvántartás XIII Gazdasági Osztálya, adószáma: 527-020-49-33, törzstőke: 100 980.00 zł.
2. A jelen Garanciajegyben meghatározott feltételekkel a Kezes garanciát nyújt a Kezes forgalmazásából származó Termékre.
3. A garanciából eredő felelősség kizárólagosan a Termékben a Felhasználónak való átadás pillanatában rejlő hibákra vonatkozik.
4. A garancia címén a Felhasználó jogosult a Termék díjmentes megjavítására, amennyiben a hiba a garanciális időszak során kelentkezik. A Termék megjavításának módja (a javítás módszere) a Kezes döntésétől függ. Amennyiben a Kezes megállapítása szerint ni lehetőség a megjavításra, a Kezes fenntartja magának a jogot a hibás alkatrész vagy az egész Termék hibátlanra cseréléséhez, a Termék árának csökkentéséhez, vagy a szerződéstől történő elálláshoz.
5. Azzal a Felhasználóval szemben, amelyik nem számít fogyasztónak az 1964 április 23-i, a Polgári Törvénykönyvről szóló törvény szerint, a Kezes jelen garanciából eredő és/vagy a garancia megkötésével és teljesítésével kapcsolatos kártérítési felelőssége, a jogi címtől függetlenül, a hibás Termék értékének összegére korlátozódik.

II. Garanciális időszak:

A garanciával rendelkező alkatrészek	A garanciális védelem időtartama
DED7159	36 hónap, a Termék vásárlásának napjától számítva a jelen Garanciajegyen megjelölve

III. A garancia alkalmazásának feltételei

1. A Felhasználó felmutatja a Termék kitöltött Garanciajegyét és valószínűsíti a Termék vásárlásának körülményeit, pl. felmutatva a pénztár blokkot, számlát, stb. A reklamáció hatékony lebonyolításának érdekében ajánlott, hogy a Felhasználó a reklamált Termékkel együtt adja át a Kezelési útmutatóban leírt készlet tartalmát.
2. A Felhasználó betartja a Kezelési útmutatóban és a Garanciajegyen feltüntetett utasításokat.
3. A garancia csak a Magyar Köztársaság és az EU területén érvényes.
4. A garancia nem terjed ki a Termék következő okokból keletkező meghibásodásaira:
a A Felhasználó nem tartotta be a Kezelési útmutatóban meghatározott, különösen a megfelelő használatra, karbantartásra és tisztításra vonatkozó feltételeket; A Felhasználó a Kezelési útmutatónak nem megfelelő tisztító és karbantartó szereket alkalmazott;
b. A Felhasználó nem megfelelő módon tárolja és szállítja a Terméket;
c. A Felhasználó önállóan, a Kezessel való egyeztetés nélkül módosította és/vagy átalakította a Terméket;
d. A Felhasználó a Kezelési útmutatónak nem megfelelő üzemeltetési anyagokat használt a Termékhez.
5. Az a Felhasználó, amelyik nem számít fogyasztónak az 1964 április 23-i, a Polgári Törvénykönyvről szóló törvény szerint, elveszíti a jelen garanciából eredő jogait, ha a Terméken:
- a szériaszámok, dátum jelölések és a típuscímkék a Felhasználó által eltávolításra, kicserélésre vagy megrongálásra kerültek
- a plombák a Felhasználó által megrongálásra kerültek, vagy a Felhasználó beavatkozásának nyomait viselik.
6. Figyelem! A Termék mindennapos kezelésével kapcsolatos, többek között a Kezelési útmutatóból eredő műveleteket a Felhasználó saját hatáskörébe és saját költségére végzi el

IV. Reklamációs eljárás

1. A Termék helytelen működésének észrevételekor, a reklamáció bejelentése előtt ellenőrizze, hogy a Kezelési útmutatóban meghatározott valamennyi művelet a megfelelő módon került végrehajtásra.

2. Ajánlott a reklamációt haladéktalanul bejelenteni, a legjobb a Termék hibája észrevételétől számított 7 napon belül. Az a Felhasználó, amelyik nem számít fogyasztónak az 1964 április 23-i, a Polgári Törvénykönyvről szóló törvény szerint, elveszíti a jelen garanciából eredő jogait, ha nem jelenti be 7 napon belül a reklamációt.
3. A reklamációs bejelentés megtehető a Termék vásárlásának helyén, a garanciális szervizben, vagy írásban az alábbi címen: DEDRA EXIM sp. z o.o., ul. 3 Maja 8, 05-800 Pruszków.
4. A Felhasználó a reklamációt a www.dedra.pl weboldalon található űrlap segítségével jelentheti be. („Garanciális reklamáció bejelentési űrlap").
5. Az egyes országok szerviz címei a www.dedra.pl weboldalon elérhetőek. Amennyiben az adott országban nincs garanciális szervíz, a reklamációs bejelentést ajánljuk a következő címre küldeni: DEDRA-EXIM Sp. z o.o., ul. 3 Maja 8, 05-800 Pruszków (Lengyelország).
6. A Felhasználó biztonságára való tekintettel a hibás Termék használata tilos.
7. Figyelem!!! A hibás Termék veszélyes a Felhasználó egészségére és életére.
8. A garanciából eredő kötelezettségek ellátására a reklamált Terméknek a Felhasználó általi leadásának napjától számított 14 munkanapon belül kerül sor.
9. A terméket reklamációra küldése előtt ajánlott megtisztítani. Ajánlott a reklamált terméket gondosan bebiztosítani a szállítási károk elkerülése érdekében (ajánlott a reklamált Terméket az eredeti csomagolásban elküldeni).
10. A garanciális időszak meghosszabbításra kerül azzal az idővel, mely alatt a Felhasználó a Termék meghibásodásából eredően nem tudta az használni.
A garancia nem zárja ki, nem korlátozza és nem függeszti fel a Felhasználó eladott termékek hibáira vonatkozó kezességi szabályokból eredő jogait.
A természetes személyeknek a személyes adatok kezelése tekintetében történő védelméről és az ilyen adatok szabad áramlásáról, valamint a 95/46/EK irányelv hatályon kívül helyezéséről szóló, 2016. április 27-i (EU) 2016/679 európai parlamenti és tanácsi rendelet 13. cikkének (1) és (2) bekezdésével összhangban tájékoztatjuk Önt, hogy

1. Az űrlapon megadott személyes adatainak Adminisztrátora a Pruszków-i székhelyű DEDRA-EXIM sp. z o.o. ul. 3 Maja 8, 05-800 Pruszków (továbbiakban: „Adminisztrátor").
2. Az Ön adatait kizárólag a készülékre vonatkozó garanciális eljárás lefolytatása céljából dolgozzuk fel az általános adatvédelmi rendelet (a továbbiakban: "GDPR") 6. cikke (1) bekezdésének b) pontjával összhangban Az adatszolgáltatás önkéntes, de a garanciális eljárás lefolytatásához szükséges.
3. Az Ön adatait a garanciális eljárás lefolytatásának megfontolásának időtartama alatt, valamint archiválási céllal kezeljük, amennyiben az Adminisztrátorral szembeni esetleges követelésekkel szemben szükséges védekezni, de legfeljebb azok elévüléséig.
4. Az Ön adatai csak olyan szervezetek számára adható ki, amelyek az Adminisztrátor nevében, a személyes adatok feldolgozására vonatkozó írásbeli megbízási szerződés alapján adatokat kezelnek, és többek között technikai szolgáltatást, tárhelyszolgáltatást vagy weboldal-karbantartást, informatikai-, futárszolgáltatást nyújtanak. Az Adatkezelő beszállítói kötelesek gondoskodni az adatbiztonságról és megfelelni a személyes adatok védelmére vonatkozó hatályos jogszabályok követelményeinek, és nem használhatják fel a rájuk bízott személyes adatokat az Adatkezelővel kötött szerződésben meghatározott céloktól eltérő célokra.
5. Az Ön adatait nem dolgozzuk fel automatizált módon, beleértve a profilalkotást, és nem továbbítjuk harmadik országba/nemzetközi szervezetnek.
6. Ön bármikor jogosult az adatai tartalmához történő hozzáféréshez, valamint annak helyesbítéshez, törléshez, az adatkezelés korlátozásához, az adathordozhatósághoz és a kifogásoláshoz való joghoz.
7. Az Ön személyes adatainak az Adatkezelő általi feldolgozásával kapcsolatos minden kérdésben az alábbi e-mail címen veheti fel a kapcsolatot: daneosobowe@dedra.pl;
8. Önnek jogában áll van panaszt benyújtani az illetékes adatvédelmi hatóságnál;

RO Cuprinsul

1. Poze și desene
2. Descrierea aparatului
3. Destinația aparatului
4. Limitare de utilizare
5. Date tehnice
6. Pregătirea pentru lucru
7. Pornirea aparatului
8. Utilizarea aparatului
9. Activități curente de întreținere
10. Piese de schimb si accesorii
11. Înlăturarea defecțiunilor
12. Completarea aparatului
13. Informații pentru utilizatori cu privire la eliminarea aparatelor electrice și electronice
14. Card de garantie

Traducerea instrucțiunii originale
Declarația de conformitate este anexată la instrucțiuni ca un document separat. În cazul în care declarația de conformitate lipsește, contactați Dedra Exim Sp. z o.o.
Condiții generale de siguranță au fost atașate la instrucțiuni ca o broșură separată.

AVERTISMENT. Citiți toate avertismentele marcate cu simbolul și toate instrucțiunile. Nerespectarea avertismentelor și instrucțiunilor de siguranță menționate mai jos poate cauza electrocutări, incendii sau leziuni grave.

ATENȚIE Păstrați toate avertismentele și instrucțiunile pentru utilizare ulterioară.

Aparatul din linia SAS + ALL a fost proiectat să funcționeze doar cu încărcătoare și baterii din linia SAS + ALL.

Bateria Li-Ion și încărcătorul nu sunt inclusee cu dispozitivul achiziționat și trebuie achiziționate separat. Nu utilizați altebaterii și încărcătoare, decât cele specificate.

2. Descrierea aparatului

Fig. A: 1 - ax, 2 - suport pentru scule, 3 - inel de reglare, 4 - Iluminat cu LED-uri, 5 - mâner, 6 - orificii de ventilație, 7 - blocare întrerupător, 8 - cablu de alimentare, 9 - întrerupător, 10 - schimbare rotația de direcție.

3. Destinația aparatului

O șurubelniță este un dispozitiv conceput pentru a șuruburilor în materiale precum gips-carton, lemn, materiale asemănătoare lemnului.
Dispozitivul poate fi echipat cu un alimentator automat de șuruburi DED7158, a cărui utilizare accelerează semnificativ munca.
Este permisă utilizarea aparatului în lucrări de renovare și construcții, ateliere de reparații, în lucrări de amatori, cu respectarea condițiilor de utilizare și a condițiilor de lucru permise cuprinse în instrucțiunile de utilizare.

4. Limitare de utilizare

ATENȚIE Dispozitivul poate fi utilizat numai în conformitate cu „Condițiile de funcționare permise" enumerate mai jos. Nu tăiați alte materiale decât cele specificate în secțiunea Destinația aparatului.

ATENȚIE Modificările neautorizate ale structurii mecanice și electrice, orice modificări, lucrări de service nedescrise în manualul de utilizare vor fi considerate ilegale și vor avea ca rezultat pierderea imediată a drepturilor de garanție, iar declarația de conformitate nu va mai fi valabilă.

Utilizarea neconformă cu destinația sau utilizarea contrară manualului va duce la pierderea imediată a drepturilor de garanție.

Condiții de lucru acceptabile
S1 - funcționare continuă și altele.
Interval de temperatură de încărcare a bateriei 10 - 30 ° C. Nu expuneți la temperaturi de peste 40°C.

5. Date tehnice

Modelul dispozitivului	DED7159
Tensiunea de alimentare [V]	18 d.c.
Modul de fixare a vârfului de înșurubare	HEX ¼"
Grad de protecție	IPX0
Viteza de rotație [min-1]	0-4200
Emisie de zgomot:	
Nivelul presiunii sonore LpA [dB (A)]	72
Incertitudinea de măsurare KpA [dB (A)]	3
Nivel de putere sonor LwA [dB (A)]	80
Incertitudinea de măsurare KwA [dB (A)]	3
Nivelul de vibrație măsurat pe mânerul ah, ID [m / s2]	≤2,5 (1,63)
Incertitudinea de măsurare K [m / s2]	1,5
Greutate [kg]	1,1

Informația privind vibrații și zgomot
Valoarea totală a vibrațiilor ah și nesiguranța măsurătorii au fost definite conform standardului EN 62841-1 și specificate în tabel.
Emisia zgomotului a fost definită conform EN 62841-2-2, valorile au fost specificate în tabel de mai sus.

ATENȚIE Zgomotul poate cauza deteriorarea auzului, utilizați întotdeauna protectoare de auz în timpul lucrului!

Valoarea totală declarată a vibrațiilor a fost măsurată în conformitate cu metodă standard de testare și poate fi utilizată pentru a compara un

dispozitiv cu altul. Nivelul de vibrație poate fi de asemenea utilizat pentru a efectua o estimare preliminară a expunerii la vibrații.
Nivelul de vibrație în timpul utilizării efective a dispozitivului poate să difere de valorile declarate, în funcție de modul în care sunt utilizate uneltele de lucru, în special de tipul piesei prelucrate și de necesitatea de a specifica măsurile de protecție a operatorului. Pentru a estima cu exactitate expunerea în condiții reale de utilizare, trebuie luate în considerare toate etapele ciclului de operare, inclusiv perioadele când dispozitivul este oprit sau când este pornit, dar fără să fie utilizat pentru lucru.

6. Pregătirea pentru lucru

⚠ ATENȚIE **Dispozitivul face parte din linia SAS + ALL, prin urmare, pentru a-l utiliza, trebuie să completați un set format din dispozitiv, baterie și încărcător. Utilizarea altor baterii și încărcătoare este interzisă.**
Efectuați toate acțiunile din acest capitol cu bateria deconectată.

Șurubelnița pentru gips-carton are o mufă magnetică cu eliberare rapidă (fig. B, 2) pentru dimensiunile biților de 6,3 mm (1/4”). Mânerul previne căderea spontană a vârfurilor și facilitează fixarea șurubului în poziția corectă înainte de a-l înșuruba. Manerul este conceput astfel incat sa functioneze optim cu varfuri cu lungimea de 25 mm. Utilizarea unui astfel de vârf permite, cu ajutorul unui inel de reglare (fig. B, 3), să se stabilească adâncimea de înșurubare (vezi Activități curente de întreținere).
Utilizarea alimentatorului automat de șuruburi.
Dacă dorim să grăbim semnificativ lucrul, putem monta alimentatorul automat de șuruburi DED7158 pe corpul șurubelniței. Pentru a face acest lucru, trebuie să:
- scoateți capul cu mânerul rotind gulerul spre stânga, în poziția de lacăt deschis și trăgând ușor capul înainte
- introduceți bitul atașat la alimentator în suportul șurubelniței, apăsați-l până se blochează. Notă: construcția alimentatorului nu permite utilizarea biților standard
- introduceți bitul în orificiul care trece prin corpul alimentatorului automat, apăsați alimentatorul pe corpul șurubelniței; blocarea alimentatorului este semnalată printr-un clic.
- armați alimentatorul cu o bandă cu șuruburi. Pentru a face acest lucru, trageți banda prin ghidajul din mânerul alimentatorului și apoi prin ghidajul din capul alimentatorului. Banda va începe să se miște pas cu pas, astfel încât de fiecare dată când se mișcă să existe un șurub la înălțimea bitului. Dacă dintr-un motiv oarecare trebuie să scoatem banda, o tragem în sus.
La mânerul alimentatorului automat există un buton care vă permite să setați adâncimea de înșurubare. Adâncimea de înșurubare este indicată de un indicator în fereastra de lângă buton.
Alimentatorul vă permite să reglați lungimea benzii. Pentru a face acest lucru, deblocați ghidajul de pe cap și setați lungimea corespunzătoare a șurubului utilizat (în intervalul 25 - 57 mm).
Pentru a demonta alimentatorul automat, pur și simplu apăsați butoanele de blocare și trageți alimentatorul. Apoi apăsați gulerul pe capul șurubelniței și scoateți bitul special din priză. Puneți capul șurubelniței cu mânerul, întoarceți gulerul pentru a bloca capul.

7. Pornirea aparatului

⚠ ATENȚIE **Înainte de a porni aparatul, este esențial să efectuați activitățile descrise în capitolul „Pregătirea pentru lucru”.**

Pentru a începe lucrul cu dispozitivul, apăsați butonul de activare (fig. B, 9). Șurubelnița este echipată cu un buton de blocare care permite funcționarea continuă (fig. B, 7) - în acest mod, nu este necesar să țineți apăsat constant butonul de pornire.

8. Utilizarea aparatului

⚠ ATENȚIE **Dacă bateria se încălzește peste 40 ° C, opriți lucrul și așteptați până când bateria se răcește.**
Când utilizați aparatul, toate regulile și recomandările de siguranță descrise în condițiile de siguranță trebuie respectate cu strictețe.

Șurubelnița are un selector de viteză (fig. B, 10). Pentru a schimba sensul de rotație, setați maneta în poziția dorită.
O funcție suplimentară a șurubelniței este blocarea comutatorului (Fig. B, 7) situat pe partea laterală a mânerului, la înălțimea comutatorului. Pentru a bloca comutatorul, apăsați întrerupătorul până la capăt, apoi apăsați butonul de blocare și eliberați comutatorul. Pentru a dezactiva blocarea, apăsați întrerupătorul până la capăt și eliberați mânerul.

Înșurubarea și deșurubarea
Pentru a înșuruba, setați comutatorul de rotație la setarea corespunzătoare (filet la dreapta - rotație în sensul acelor de ceasornic, filet la stânga - rotație la stânga), apoi puneți șurubul în poziția corectă și reglați vârful de lucru la cap de șurub. Apăsați butoanele comutatorului și porniți șurubelnița (piesa de mână nu se va roti), apoi apăsați ușor șurubelnița spre șurub pentru a acționa ambreiajul, care va începe rotirea piesei de mână. Piesa de mână se va opri din strângere când capul șurubului atinge înălțimea stabilită cu inelul de reglare.
Șurubelnița nu este destinată găuririi. Găurirea cu o șurubelniță poate deteriora mașina, burghiul sau materialul care este prelucrat.

9. Activități curente de întreținere

⚠ ATENȚIE **Efectuați toate activitățile de service cu dispozitivul deconectat de la sursa de alimentare. Purtați întotdeauna mănuși de protecție când manipulați ferăstrăul cu lanț pentru a evita răniri.**

Reglare pe înălțime prin înșurubare
Pentru a regla înălțimea de înșurubare, se recomandă realizarea de șuruburi de testare. Folosind inelul de reglare, reglați vârful de lucru astfel încât, atunci când este apăsat ușor, să se retragă la același nivel cu partea superioară a scaunului. Prin rotirea inelului de reglare în sensul acelor de ceasornic, vârful se retrage în priză și alunecă în direcția opusă. Faceți un șurub de testare și corectați setarea dacă este necesar.

Înlocuirea vârfului de lucru
Pentru a dezasambla vârful de lucru, glisați vârful în afară, rotind inelul de reglare în sens invers acelor de ceasornic, până când vârful poate fi scos cu ușurință.

Înainte de fiecare pornire:
• Verificaţi starea de încărcare a bateriei
• Verificaţi ca orificiile de ventilaţie ale motorului să nu fie blocate sau murdare. Dacă este necesar, decoperiți/curățați cu o cârpă ușor umezită cu apă;

După fiecare utilizare:
• Apăsați partea din spate a comutatorului, acesta va reveni apoi în poziția „oprit”. Așteptați ca vârful de lucru să se oprească automat;
• Deconectați bateria
Păstrați dispozitivul la îndemâna copiilor și, dacă este posibil, în ambalajul original.

10. Piese de schimb si accesorii

Accesorii disponibile in comert:
- seturi de bucăți de șurubelniță, de exemplu 18A11S010-13, 18A11S040, 18A07S01 – 04
Pentru a achiziționa piese de schimb și accesorii, vă rugăm să contactați Serviciul Dedra Exim. Detaliile de contact pot fi găsite pe pagina 1 a instrucțiuni.
Când comandați piese de schimb, vă rugăm să precizați numărul lotului pe plăcuța de identificare și numărul piesei din desenul de asamblare.
În perioada de garanție, reparațiile se fac in condițiile specificate în cardul de garantie. Vă rugăm să trimiteți produsul defect pentru reparație la locul achiziției (vânzătorul este obligat să accepte produsul reclamat), să-l trimiteți la serviciul central Dedra Exim sau să-l trimiteți la serviciul cel mai apropiat de domiciliul dumneavoastră (lista de servicii pe pagina www. dedra.pl). Vă rugăm să atașați cardul de garanție completat. După perioada de garanție, reparațiile sunt efectuate de către service-ul central. Produsul deteriorat trebuie trimis la service (costurile de transport sunt suportate de utilizator).

11. Înlăturarea defecțiunilor

⚠ ATENȚIE **Deconectați aparatul de la sursa de alimentare înainte de a încerca să remediați singur defecțiunile.**

Problemă	Cauză	Soluţie
Dispozitivul nu funcționează	Bateria conectată incorect	Bateria corectă în priză
	Bateria descărcată	Incarca bateria.
	Comutator defect	Înlocuiți comutatorul cu unul nou - predați dispozitivul la service.
	Se simte un miros de izolație arsă	Motorul necesită reparații - trimiteți dispozitivul la service.
Motorul se supraincalzeste	Orificiile de ventilație înfundate	Suflați cu aer comprimat.
Vârful sărit pe capul șurubului	Vârf de lucru uzat	Înlocuiți vârful de lucru

12. Completarea aparatului

1. Șurubelniță pentru gips-carton – 1 buc. 2. Suport magnetic pentru biți – 1 buc. 3. Biți – 2 buc. 4. Clemă de curea cu șurub – 1 buc.

13. Informația pentru utilizatori privind eliminarea utilajelor uzate (se referă la gospodării de casă)



Simbolul afișat pe produse sau pe documentația care le însoțește indică faptul că echipamentele electrice sau electronice defecte nu trebuie eliminate împreună cu deșeurile menajere. În cazul în care trebuie să eliminați, să reutilizați sau să recuperați componente, trebuie să le duceți la un punct de colectare specializat, unde vor fi acceptate gratuit. Autoritățile locale furnizează informații privind locația punctelor de colectare a echipamentelor uzate, de exemplu pe site-urile lor web.
Eliminarea corespunzătoare a dispozitivului permite conservarea resurselor valoroase și evitarea impactului negativ asupra sănătății și mediului, care rezultă din posibilitatea prezenței substanțelor, amestecurilor și componentelor periculoase în echipament.
Eliminarea incorectă a deșeurilor riscă sancțiuni în conformitate cu reglementările locale relevante.
Utilizatorii din țările UE: Dacă trebuie să vă debarasați de echipamente electrice sau electronice, vă rugăm să contactați cel mai apropiat punct de vânzare sau furnizorul dumneavoastră, care vă va putea oferi informații suplimentare.
Eliminarea în țări din afara Uniunii Europene: Acest simbol se aplică numai în țările din Uniunea Europeană. În cazul în care doriți să aruncați acest produs, vă rugăm să contactați autoritățile locale sau dealerul pentru a afla metoda corectă de eliminare.

Certificat de garanţie

pentru

Nr. de katalog: …… Număr de lot: .....

(denumit în continuare Produs)

Data de cumpărare a produsului: .....

Ştampila vânzătorului

Data şi semnătura vânzătorului: .....

Declaraţia Utilizatorului:

Confirm, că am fost informat în ceea ce priveşte condiţiile de garanţie şi efectele nerespectării orientărilor cuprinse în manualul de utilizare şi în Certificatul de garanţie. Condiţiile prezentei garanţiei îmi sunt cunoscute ce afirm cu semnătura mea de mână:

....

Data şi locul semnătura Utilizatorului

Garanția este acordată în conformitate cu prevederile OG 21/1992 și OG 140/2021, cu modificările ulterioare, pe baza cardului de garanție și a dovezii originale de cumpărare. Perioada de reparație nu poate depăși 15 zile calendaristice de la data la care consumatorul a predat reclamația vânzătorului.

I. Responsabilitatea pentru produs

1. **Garant** - DEDRA EXIM sp. z o.o. cu sediul în Pruszkowie, adresa: ul. 3 Maja 8, 05-800 Pruszków, KRS 0000062517, Sąd Rejonowy dla m.st. Warszawy w Warszawie, XIV Wydział Gospodarczy Krajowego Rejestru Sądowego,[Judecătoria Raională pentru o.c. Varşovia în Varşovia, Departamentul al XIV–a Economic al Registrului Naţional Juridic] NIP [CIF] 527-020-49-33, Kapitał zakładowy [capital social]: 100 980.00 zł..
2. în condiţiile menţionate în prezentul Certificat de garanţie Garantul acordă garanţie la produsul derivat din distribuţia Garantului.
3. Responsabilitatea cu titlu de garanţie cuprinde numai defectele care sau ivit din cauze datorate Produsului în momentul livrării acestuia Utilizatorului.
4. Cu titlu de garanţie, Utilizatorul, obţine dreptul la repararea gratis a Produsului, dacă defecţiunea s-a ivit în perioada de garanţie. Modul de reparare a Produsului (metoda de executare a reparării) depinde de decizia Garantului. Dacă Garantul constată că Produsul nu poate fi reparat, Garantul îşi rezervă dreptul de a schimba piesa defectă sau total Produsul cu altul fără defecte sau de a micşora preţul Produsului ori de a se retrage de la Contract.
5. Faţă de Utilizatorul, care conform cu legea din data de 23 aprilie 1964 din Codul Civil, nu este un consumator, răspunderea Garantului pentru dauna rezultate din prezenta garanţie şi/ sau în legătură cu încheierea şi executarea acesteia, indiferent de dreptul legal, este limitată maxim până la valoarea Produsului defect.

II. Perioada de garanţie

Componentele Produsului acoperite de garanţie	Durata de protecţie a garanţiei
DED7159	36 luni, de la data cumpărării Produsului, înscrisă în prezentul Certificat de garanţie

III. Condiţiile de utilizare a garanţiei

1 Prezentarea de către Utilizator a Certificatul completat de garanţie a Produsului şi dovedirea împrejurărilor de cumpărare a Produsului de ex. prin prezentarea chitanţei, facturei, etc. Pentru a efectua în mod eficient reclamaţia, se recomandă că Utilizatorul să trimite împreună cu Produsul reclamat, toate componetele menţionate la “Completarea” Produsului în manualul de utilizare.
2. Respectarea de către Utilizator a recomandările din Manualul de utilizare şi din Certficatul de garanţie.
3. Garanţia acoperă numai teritoriul Republicii Polonă şi UE.
4. Garanţia nu acoperă defecţiunile Produsului apărute în special din cauza:
a. Nerespectării de către Utilizator a condiţiilor indicate în Manualul de utilizare, în special în domeniul de utilizare, întreţinere şi curăţare corectă.
b. Utilizarea de către Utilizator a unor produse de curăţare sau substanţe de conservare care sunt neadecvate cu Manualul de utilizare;
c. Depozitare necorespunzătoare şi transportul necorespunzător al Produsului de către Utilizator;
d. Modificări şi/sau reconstrucţii arbitrare a Produsului de către Utilizator;
e. Utilizarea în Produs de către Utilizator a unor materiale consumabile neconforme cu manualul de utilizare
5. Utilizatorul care conform nu legea din data de 23 aprilie 1964 din Codul Civil nu este un consumator, pierde garanţia pentru Produsul, în care:
- numerele de serie, marcarea datelor şi plăcuţele cu datele technice au fost îndepărtate de către Utilizator;
- sigiliile existente au fost deteriorate de Utilizator sau au urme rămase din manipularea de către utilizator la acestea.
6. **Atenţie!** Operaţiile legate cu utilizarea de fiecare zii, descrise în manualul de utilizare, Utilizatorul execută singur pe costul său.

IV. Procedura de reclamaţie

1. Dacă se constată că Produsul nu funcţionează corect, Înainte de a depune reclamaţia trebuie să Vă asiguraţi dacă toate operaţiunile descrise în manualul de utilizare au fost executate corect.
2. Sesizaţi imediat reclamaţia, cel mai bine în termen de 7 zile de la data la care aţi observant defectul produsului. Utilizatorul care conform cu legea din data de 23 aprilie 1964 din Codul Civil nu este un consumator, pierde garanţia pentru Produs dacă reclamaţia nu depune în termen de până de 7 zile.
3. Sesizarea reclamaţiei se face de ex. la. la punctul de cumpărare a Produsului, la service-ul de garanţie sau se poate trimite în scris pe adresa: DEDRA EXIM sp. z o.o., ul. 3 Maja 8, 05-800 Pruszków.
4. Utilizatorul poate să depună reclamaţia prin formularul accesibil pe pagina de internet www.dedra.pl. (“Formular pentru sesizarea reclamaţiei cu titlu de garanţie”).
5. Adresele service-urilor de garanţie din fiecare stat sunt accesibile pe pagina www.dedra.pl. Dacă service-ul lipseşte în statul adecvat, trimiteţi sesizările de reclamaţie cu titlu de garanţie pe adresa: DEDRA EXIM sp. z o.o. ul. 3 Maja 8, 05-800 Pruszków (Polonia).
6. Luând în considerare siguranţa Utilizatorului se interzice utilizarea Produsului defect.
7. Atenţie!!! Utilizarea Produsului defect este periculos pentru sănătatea şi viaţa Utilizatorului.
8. Executarea obligaţiilor rezultate din garanţie va avea loc în termen de 14 zile lucrătoare, calculate de la data furnizării de către Utilizator a Produsului reclamat.
9 Înainte de furnizare a Produsului reclamat se recomandă curăţirea acestuia. Se recomandă de a se asigura bine Produsul împotriva distrugerii în timpul transportului (se recomandă să trimiteţi produsul reclamat în ambalajul original).
10. Perioada de garanţie va fi prelungită cu durata în care, din cauza defectului Produsului acoperit de garanţie Utilizatorul nu l-a putut să-l utilizeze,
Garanţia nu opreşte, nu limitează nu suspendează drepturile Utilizatorului rezultate din dispoziţiile privind garanţia pentru vicile produsului vândut.
În conformitate cu articolul 13 alineatele (1) și (2) din Regulamentul (UE) 2016/679 al Parlamentului European și al Consiliului din 27 aprilie 2016 privind protecția persoanelor fizice în ceea ce privește prelucrarea datelor cu caracter personal și privind libera circulație a acestor date și de abrogare a Directivei 95/46/CE, vă informăm.

1. Administratorul datelor Dumneavoastră cu caracter personal furnizate în formular este DEDRA-EXIM sp. z o. o. cu sediul social în Pruszków, ul. 3 Maja 8, 05-800 Pruszków (în continuare: „Administrator”).
2. Datele dumneavoastră vor fi prelucrate numai în scopul derulării procedurii de garanție a dispozitivului în conformitate cu art. 6 alin.1 lit. b din regulamentul general privind protecția datelor (în continuare: „GDPR”). Furnizarea datelor este voluntară, dar necesară pentru derularea procedurii de garanție.
3. Datele dumneavoastră vor fi prelucrate pe perioada de luare în considerare a procedurii de garanție și în scopuri de arhivare în cazul

în care este nevoie de apărare împotriva oricăror pretenții împotriva Administratorului, nu mai mult decât până la expirarea acestora.
4. Datele dumneavoastră pot fi dezvăluite numai entităților care prelucrează date pentru administrator pe baza unui contract scris de încredințare a prelucrării datelor cu caracter personal care oferă, printre altele, service tehnic, hosting sau intreținere site, service IT, firmă de curierat. Furnizorii Administratorului sunt obligați să asigure securitatea datelor și să îndeplinească cerințele legii aplicabile referitoare la protecția datelor cu caracter personal și nu pot folosi datele cu caracter personal încredințate în alte scopuri decât cele specificate în contractul cu Administratorul.
5. Datele dumneavoastră nu vor fi prelucrate în mod automatizat, inclusiv sub formă de profilare, și nu vor fi transferate către o țară terță/organizație internațională.
6. Aveți dreptul de a accesa datele dumneavoastră și dreptul de a rectifica, șterge, limita prelucrarea, dreptul de a transfera date, dreptul de a vă opune în orice moment.
7. În toate aspectele legate de prelucrarea datelor dumneavoastră cu caracter personal de către Administrator, ne puteți contacta la următoarea adresă de e-mail: daneosobowe@dedra.pl.;
8. Aveți dreptul de a depune o plângere la autoritatea competentă pentru protecția datelor cu caracter personal;

SI Kazalo

1. Fotografije in risbe
2. Opis naprave
3. Namembnost naprave
4. Omejitve uporabe
5. Tehnični podatki
6. Priprava za delo
7. Vklop naprave
8. Uporaba naprave
9. Tekoča vzdrževalna opravila
10. Nadomestni deli in dodatna opremai
11. Samoodpravljanje napak
12. Kompletacija naprave
13. Informacije za uporabnike o tem, kako odstranjevati odrabljene električne in elektronske naprave
14. Garancijski list

Prevod izvirnih navodil
Izjava o skladnosti je priložena navodilom kot ločen dokument. Če izjave o skladnosti ni, se obrnite na Dedra Exim Sp. z o.o.
Splošni varnostni predpisi so priloženi navodilom kot ločena brošura.

OPOZORILO. Preberite vsa s simbolom označena opozorila in vsa navodila.

Neupoštevanje spodaj navedenih varnostnih opozoril in navodil je lahko vzrok električnega udara, požara ali hudih poškodb. Shranite vsa opozorila in navodila za morebitno kasnejšo uporabo.

POZOR **Naprava iz linije SAS+ALL je zasnovana za delo samo s skupaj polnilniki in baterijami iz linije SAS+ALL.**

Li-Ion baterija in polnilnik nista del kupljene naprave in ju je treba kupiti posebej. Prepovedana je uporaba baterij in polninikov, ki niso namenjeni za to napravo.

2. Opis naprave

Slika A: 1 - vreteno, 2 - držalo orodja, 3 - nastavitveni obroč, 4 - razsvetljava LED, 5 - ročaj, 6 - prezračevalne luknje, 7 - ključavnica stikala, 8 - napajalni kabel, 9 - stikalo, 10 - menjava smerni promet.

3. Namembnost naprave

Izvijač je naprava, namenjena zavijanju vijakov v materiale, kot so suhi zid, les, lesu podobni materiali.
Napravo se lahko opremi z avtomatskim podajalnikom vijakov DED7158, katerega uporaba znatno pospeši opravljanje dela.
Napravo je dovoljeno uporabljati tudi pri obnovitvenih in gradbenih delih, v delavnicah za izvajanje popravil ter v okviru ljubiteljskih dejavnosti, ob upoštevanju dejanskih in dovoljenih pogojev uporabe, kot so navedeni v teh navodilih za uporabo.

4. Omejitve uporabe

POZOR **Napravo je dovoljeno uporabljati samo v skladu s spodnjimi "Dovoljenimi pogoji dela z napravo".**

POZOR **Kakršne koli samovoljne uvedbe sprememb v mehansko in električno strukturo, modifikacije naprave ali taka izvajanja vzdrževanja ali servisiranja, ki niso skladna z opisi v teh navodilih za uporabo, se štejejo za nezakonita in imajo za posledico takojšnjo izgubo garancijskih pravic, izjava o skladnosti pa preneha veljati.**

Uporaba, ki ni v skladu z namembnostjo naprave ali je neskladna s temi navodili za uporabo, ima za posledico takojšnjo izgubo garancijskih pravic.

Dovoljeni pogoji dela z napravo
S1 - neprekinjeno delovanje in drugo.
Temperaturno območje polnjenja baterije 10-30 °C. Ne izpostavljati temperaturam nad 40 °C.

5. Tehnični podatki

Model naprave	DED7159
Napajalna napetost [V]	18 d.c.
Vrsta pritrditve šobe	HEX ¼"
Stopnja zaščite pred neposrednim dostopom	IPX0
Hitrost vrtenja [min-1]	0-4200
Emisija hrupa	
Raven zvočnega tlaka LpA [dB(A)]	72
Merilna negotovost KpA [dB(A)].	3
Raven zvočne moči LwA [dB(A)]	80
Merilna negotovost KwA [dB(A)].	3
Raven vibracij, izmerjena na ročaju ah,ID [m/s2].	≤2,5 (1,63)
Merilna negotovost K [m/s2].	1,5
Teža [kg]	1,1

Informacije o vibracijah in hrupu
Kombinirana vrednost vibracij ah in merilna negotovost sta bili določeni v skladu s standardom EN 62841-1 in sta navedeni v tabeli.
Emisija hrupa je bila določena v skladu z EN 62841-2-2, vrednosti so podane v zgornji tabeli.

POZOR **Hrup lahko poškoduje sluh, pri delu je vedno treba uporabljati zaščito za ušesa!**

Deklarirana skupna vrednost vibracij je bila izmerjena v skladu s standardno preskusno metodo in se lahko uporablja za primerjave ene naprave z drugo. Navedeno raven vibracij se lahko uporablja tudi za začetno oceno izpostavljenosti vibracijam.
Raven vibracij med dejansko uporabo naprave se lahko razlikuje od deklariranih vrednosti, odvisno od načina uporabe delovnih orodij, v tem zlasti od vrste obdelovanca ter od potrebe opredelitve ukrepov za zaščito uporabnika orodja. Za natančno oceno izpostavljenosti v dejanskih pogojih uporabe je treba upoštevati vse dele delovnega cikla, vključno z obdobji, ko je orodje izklopljeno ali ko je vklopljeno, vendar se z njim ne dela.

6. Priprava za delo

POZOR **Naprava je del linije SAS+ALL, zato jo je možno uporabljati le v okviru ustreznega sestava, sestoječega se iz naprave ter specificirane baterije in polnilnika. Uporaba drugih baterij in polnilnikov je prepovedana.**
Vse korake, ki so opisani v tej točki, je treba opraviti pri odklopljeni bateriji.

Izvijač za suhomontažne plošče ima magnetno vtičnico za hitro sprostitev (slika B, 2) za velikosti nastavkov 6,3 mm (1/4 "). Ročaj preprečuje spontano izpadanje konic in olajša namestitev vijaka v pravi položaj, preden ga privijete. Ročaj je zasnovan tako, da optimalno deluje s konicami dolžine 25 mm. Uporaba takšne konice omogoča s pomočjo nastavitvenega obroča (sl. B, 3) nastavitev globine vijačenja (glej Aktualne vzdrževalne dejavnosti).
Uporaba avtomatskega podajalnika vijakov.
Če želimo bistveno pohitriti delo, lahko na ohišje vijačnika montiramo avtomatski podajalnik DED7158. To opravimo tako:
- odstraniti glavo z držalom z zasukavanjem prirobnice v levo, v položaj odprte ključavnice, nato rahlo potegneti glavo naprej
- v držalo vijačnika vstaviti nastavek, ki je priložen podajalniku, ter ga potisniti tako, da se zaskoči. Pozor: konstrukcija podajalnika ne omogoča uporabe standardnih nastavkov
- vstaviti nastavek v odprtino, ki prehaja skozi ohišje avtomatskega podajalnika, pritisniti podajalnik k ohišju vijačnika; zablokiranje podajalnika signalizira klik
- opremiti podajalnik s trakom z vijaki. To se stori s povlečenjem traku skozi vodilo v ročaju podajalnika in nato skozi vodilo pri glavi podajalnika. Trak se bo začel pomikati korak za korakom, tako da se bo ob vsakem pomiku v višini nastavka nahajal vijak. Če moramo iz kakšnega razloga odstraniti trak, le tega potegnemo navzgor.
Ob ročaju avtomatskega podajalnika se nahaja zasučni gumb, ki omogoča nastavitev globine vijačenja. Globino vijačenja prikazuje indikator v okencu poleg zasučnega gumba.
Podajalnik omogoča prilagajanje dolžine vijakov na traku. Za prilagoditev je treba odblokirati vodilo na glavi ter nastaviti ustrezno dolžino uporabljenega vijaka (na razponu 25 - 57 mm).
Za odmontažo samodejnega podajalnika se enostavno samo pritisne na gumb blokade in povleče za podajalnik. Nato pritisniti na prirobnico na

glavi vijačnika ter odstraniti specialni nastavek iz držala. Namestiti glavo izvijača z držalom, zasukati prirobnico tako, da se glava zablokira.

7. Vklop naprave

Pred zagonom naprave je obvezno treba opraviti opravila, opisana v točki "Priprava za delo".

Za začetek dela z napravo pritisnite gumb za vklop (slika B, 9). Izvijač je opremljen z gumbom za zaklepanje, ki omogoča neprekinjeno delovanje (slika B, 7) - v tem načinu ni treba nenehno držati gumba za zagon.

8. Uporaba naprave

⚠ POZOR **Če se baterija segreje nad 40 °C, prenehajte z delom in počakajte, da se baterija ohladi.**

Pri delu z napravo je treba strogo upoštevati vsa varnostna pravila in priporočila, opisana v varnostnih pogojih.

Izvijač ima izbirnik hitrosti (slika B, 10). Če želite spremeniti smer vrtenja, nastavite ročico v želeni položaj.
Dodatna funkcija izvijača je ključavnica stikala (slika B, 7), ki se nahaja na strani ročaja v višini stikala. Za zaklepanje stikala pritisnite stikalo do konca, nato pritisnite gumb za zaklepanje in spustite stikalo. Če želite onemogočiti zaklepanje, pritisnite stikalo do konca in spustite ročaj.

Privijanje in odvijanje
Za privijanje nastavite stikalo za vrtenje na ustrezno nastavitev (desni navoj - vrtenje v smeri urinega kazalca, levi navoj - levo vrtenje), nato pa vijak vstavite v desni položaj in nastavite delovno konico na glava vijaka. Pritisnite gumbe za stikalo in zaženite izvijač (ročnik se ne bo vrtel), nato pa nežno pritisnite izvijač proti vijaku, da aktivirate sklopko, ki bo začela vrteti ročni del. Ročnik se bo prenehal zategovati, ko glava vijaka doseže višino, nastavljeno z nastavitvenim obročem.
Izvijač ni namenjen za vrtanje. Vrtanje z izvijačem lahko poškoduje stroj, sveder ali material, ki ga obdelujete.

9. Tekoča vzdrževalna opravila

⚠ POZOR **Kakršna koli vzdrževalna opravila na napravi se sme opraviti le po odklopu naprave od vira napajanja.**

Privijačna nastavitev višine
Za nastavitev višine vijačenja je priporočljivo izdelati testne vijake. S pomočjo nastavitvenega obroča nastavite delovno konico tako, da se ob rahlem pritisku umakne poravnano z zgornjim delom sedeža. Z obračanjem nastavitvenega obroča v smeri urinega kazalca se konica umakne v vtičnico in zdrsne ven v nasprotni smeri. Privijte testni vijak in po potrebi popravite nastavitev.

Zamenjava delovne konice
Če želite razstaviti delovno konico, potisnite konico ven tako, da obračate nastavitveni obroč v nasprotni smeri urnega kazalca, dokler konico ni mogoče enostavno izvleči.

Pred vsakim zagonom:
• Preverite stanje napolnjenosti baterije
• Preverite, ali prezračevalne reže motorja niso zamašene ali umazane. Po potrebi odkrijte/očistite s krpo, rahlo navlaženo z vodo;

Po vsaki uporabi:
• Pritisnite zadnjo stran stikala, nato se bo vrnilo v položaj "izklop". Počakajte, da se delovna konica samodejno ustavi;
• Odklopite baterijo
Napravo hranite izven dosega otrok in po možnosti v originalni embalaži.

10. Nadomestni deli in dodatna oprema

Dodatna oprema, nabavljiva z nakupom:
- kompleti nastavkov za izvijače, npr. 18A11S010-13, 18A11S040, 18A07S01 - 04
Za nakup rezervnih delov in dodatne opreme se obrnite na Servis Dedra Exim. Kontaktne podatke najdete na 1. strani navodil.
Pri naročanju rezervnih delov navedite številko partije z nazivne tablice opisati poškodovani del, poleg tega navesti približni datum nakupa naprave
V garancijskem roku bodo popravila izvršena pod pogoji, navedenimi v garancijskem listu. Reklamirani izdelek je treba dostaviti v popravilo na kraj nakupa (prodajalec je dolžan reklamirani izdelek sprejeti), lahko se ga tudi pošlje v centralni servis Dedra Exim ali v servis, ki je najbližji vašemu prebivališču (seznam servisov je na voljo na www.dedra.pl). Prosimo, da izdelku priložite izpolnjen garancijski list. Po preteku garancijskega obdobja popravila opravlja centralni servis. Poškodovan izdelek je se pošlje v servis (stroške dostave krije uporabnik)..

11. Samoodpravljanje napak

⚠ POZOR **Pred pristopom k odpravljanju napak je treba napravo odklopiti od električnega omrežja.**

Težava	Vzrok	Rešitev
Naprava ne deluje	Baterija ni pravilno priključena	Pravilna baterija v vtičnici
	Baterija je izpraznjena	Napolnite baterijo.
	Okvarjeno stikalo	Zamenjajte stikalo z novim - napravo oddajte servisu.
	Smrdi po zažgani izolaciji	Motor zahteva popravilo - pošljite napravo na servis.
Motor se pregreva	Zamašene zračnice	Izpihajte s stisnjenim zrakom.
Preskakovanje konice na glavi vijaka	Obrabljena delovna konica	Zamenjati delovno konico

12. Kompletacija naprave

1. Vijačnik za mavčne plošče – 1 kos. 2. Magnetni držalo za nastavke – 1 kos. 3. Nastavki – 2 kosa. 4. Pasna sponka z vijakom – 1 kos.

13. Informacija za uporabnike o odstranjevanju električne in elektronske opreme (velja za gospodinjstva)



Simbol, ki je prikazan na izdelkih ali spremljajoči dokumentaciji, označuje, da se okvarjene električne ali elektronske opreme ne sme odlagati med gospodinjske odpadke. Če želite sestavne dele zavreči, ponovno uporabiti ali predelati, jih je treba odpeljati na specializirano zbirno mesto, kjer jih bodo sprejeli brezplačno. Informacije o lokacijah zbirnih mest za rabljeno opremo zagotavljajo lokalni organi, npr. na svojih spletnih straneh.
S pravilnim odstranjevanjem naprave lahko ohranimo dragocene vire ter se izognemo negativnim vplivom na zdravje in okolje zaradi morebitne prisotnosti nevarnih: snovi, zmesi in sestavnih delov v opremi.
Zaradi nepravilnega odlaganja odpadkov vam grozijo kazni v skladu z ustreznimi lokalnimi predpisi.
Uporabniki v državah EU: Če želite odstraniti električno ali elektronsko opremo, se obrnite na najbližje prodajno mesto ali na dobavitelja, ki vam bo zagotovil dodatne informacije.
Odstranjevanje v državah zunaj Evropske unije: Ta simbol velja samo za države Evropske unije. Če želite ta izdelek zavreči, se obrnite na lokalne organe ali prodajalca, da vam pojasnijo pravilen način odstranjevanja.

Garancijski list

za

Kataloška št.:……. št. partije:.....

(v nadaljevanju Proizvod)

Datum nakupa Proizvoda: .....

Žig prodajalca

Datum in podpis prodajalca: .....

Izjava uporabnika:

Potrjujem, da sem bil seznanjen s pogoji garancije in posledicami neupoštevanja navodil v navodilih za uporabo in garancijskem listu. Znani so mi pogoji te garancije, kar potrjujem z lastnoročnim podpisom:

....

Datum in kraj Podpis uporabnika

I. Odgovornost za Proizvod
1. Garant - Dedra Exim Sp. z o.o. s sedežem v Pruškovu, naslov: ul. 3 Maja 8, 05-800 Pruszków, Poljska, št. KRS (vpisa v državni sodni register Poljske) 0000062517, vpis izvršilo Okrajno sodišče za gl. mesto Varšavo v Varšavi, njegov 14. gospodarski oddelek Državnega sodnega registra *(KRS – Krajowy Rejestr Sądowy)*, davčna številka 527-020-49-33, osnovni kapital: 100.980,00 PLN.
2. Garant pod pogoji, določenimi v tem garancijskem listu, podeljuje garancijo za Proizvod, ki ga je dobavil.
3. Odgovornost iz naslova garancije zajema samo napake, izhajače iz razlogov, prisotnoh v samem Proizvodu v času njegove izdaje uporabniku.
4. Garancija daje Uporabniku pravico do brezplačne odprave napake na Proizvodu, če se napako odkrije v garancijskem obdobju. Način odprave napake na Proizvodu (metoda odprave napake) je odvisen od odločitve Garanta. Garant si za primer svoje ugotovitve, da popravila ni možno izvesti, pridržuje pravico do zamenjave okvarjenega elementa ali

celotnega Proizvoda z brezhibnim, znižanja cene Proizvoda ali odstopa od pogodbe.
5. V odnosu do Uporabnika, ki ni potrošnik v smislu poljskega Civilnega zakonika *(Kodeks Cywilny)* z dne 23. aprila 1964., je odškodninska odgovornost Garanta za škodo, ki izhaja iz te garancije in/ali je v zvezi z njeno sklenitvijo in izvajanjem, ne glede na pravni naslov, omejena do vrednosti brezhibnega Proizvoda, ki je okvarjen.

II. Garancijsko obdobje

Elementi Proizvoda	Trajanje garancijske zaščite
DED7159	36 mesecev od dneva nakupa Proizvoda, navedenega v tem garancijskem listu

III. Garancijski pogoji
1. Predložitev izpolnjenega garancijskega lista Proizvoda s strani Uporabnika ter dokazila okoliščin nakupa Proizvoda s strani Uporabnika, npr. v obliki blagajniškega potrdila, računa ipd. V cilju pravilne izvedbe reklamacijskega postopka se priporoča, naj Uporabnik skupaj s Proizvodom, ki ga reklamira, predloži vse elemente, navedene v „Kompletacija naprave" v navodilih za uporabo.
2. Ravnanje Uporabnika skladno s priporočili v navodilih za uporabo in garancijskem listu.
3. Garancija zajema samo ozemlje Republike Poljske in EU.
4. Garancija ne zajema okvar Proizvoda, nastalih še zlasti zaradi:
a. Uporabnikovega neupoštevanja pogojev, določenih v Navodilih za uporabo, še zlasti glede pravilne uporabe, vzdrževanja in čiščenja;
b. Uporabnikove uporabe čistilnih ali vzdrževalnih sredstev, neskladnih z navodili za uporabo;
c. Uporabnikovega neustreznega skladiščenja in prevoza Proizvoda;
d. Uporabnikovih nepooblaščenih sprememb in/ali modifikacij Proizvoda brez dogovora z Garantom;
e. Uporabnikove uporabe potrošnega materiala v Proizvodu, neskladnega z navodili za uporabo.
5. Uporabnik, ki ni potrošnik v smislu poljskega Civilnega zakonika z dne 23. aprila 1964., izgubi garancijo za Proizvod, na katerem:
- je Uporabnik odstranil, spremenil ali poškodoval serijske številke, datumske oznake in nazivne tablice;
- je Uporabnik poškodoval plombe ali so na njih vidni znaki poseganja vanje s strani Uporabnika.
6. Pozor! Opravila, povezana z vsakodnevno uporabo Proizvoda, ki so med drugim navedena v navodilih za uporabo, izvaja Uporabnik sam in na lastne stroške.

IV. Reklamacijski postopek
1. V primeru ugotovitve nepravilnega delovanja Proizvoda se je treba pred prijavo reklamacije prepričati, da so bila pravilno opravljena vsa opravila, še zlasti tista, navedena v navodilih za uporabo.
2. Priporoča se reklamacijo prijaviti takoj, najbolje v 7 dneh od dneva opazitve napake na Proizvodu. Uporabnik, ki ni potrošnik v smislu poljskega Civilnega zakonika z dne 23.4.1964, izgubi pravice, izhajajoče iz te garancije, če reklamacije ne prijavi v 7 dneh.
3. Reklamacijo se lahko prijavi, med drugim, na mestu nakupa Proizvoda, v garancijskem servisu ali pisno s pismom, poslanim na naslov: Dedra Exim Sp. z o.o., ul. 3 Maja 8, 05-800 Pruszków, Poljska.
4. Uporabnik lahko prijavi reklamacijo z uporabo obrazca, ki je na voljo na spletni strani www.dedra.pl. ("Obrazec za prijavo reklamacije na podlagi garancije").
5. Naslovi garancijskih servisov za posamezne države so na voljo na www.dedra.pl. V primeru, da za dano državo ne bi bilo navedenega garancijskega servisa, se priporoča poslati reklamacijo na podlaghi garancije na ta naslov: Dedra Exim Sp. z o.o., ul. 3 Maja 8, 05-800 Pruszków (Poljska).
6. V cilju varnosti Uporabnika se prepoveduje uporabo okvarjenega Proizvoda.
7. Pozor! Uporaba okvarjenega Proizvoda je nevarna za zdravje in življenje Uporabnika.
8. Obveznosti iz garancije bodo izpolnjene v 14 delovnih dneh od dneva dostave reklamiranega Proizvoda.
9. Priporoča se pred dostavo okvarjenega Proizvoda le-tega očistiti. Priporoča se reklamirani Proizvod skrbno zaščititi pred poškodbami pri transportu (najbolje je reklamirani Proizvod dostaviti v originalni embalaži).
10. Garancijsko obdobje se podaljša za čas, v katerem Uporabnik Proizvoda, za katerega velja garancija, zaradi njegove okvare ni mogel uporabljati.
Garancija ne izključuje, ne omejuje in začasno ne odpravlja pravic Uporabnika, izhajajočih iz predpisov o poroštvu za napake na prodani stvari.
V skladu s členom 13(1) in (2) Uredbe (EU) 2016/679 Evropskega parlamenta in Sveta z dne 27. aprila 2016 o varstvu posameznikov pri obdelavi osebnih podatkov in o prostem pretoku takih podatkov ter o razveljavitvi Direktive 95/46/ES (v nadaljnjem besedilu: RODO) vas obveščamo
1. Skrbnik vaših osebnih podatkov, podanih v obrazcu, je DEDRA-EXIM sp z o.o. s sedežem v Pruškovu [Pruszków], ul. 3 Maja 8, 05-800 Pruszków, Poljska (v nadaljevanju: "Skrbnik").
2. Vaši podatki bodo obdelovani le za namene izvedbe garancijskega postopka zanapravo v skladu s črko b prvega odst. 6. člena Splošne uredbe o varstvu podatkov EU (v nadaljevanju: »SUVP«). Dajanje podatkov je prostovoljno, a nujno potrebno za izvedbo garancijskega postopka.
3. Vaše podatke bomo obdelovali skozi čas potekanja garancijskega postopka in za namene arhiviranja za primer morebitne potrebe obrambe pred zahtevki do Skrbnika, vendar najdlje do izteka roka njihovega zastaranja.
4. Vaše podatke se sme razkriti samo subjektom, ki obdelujejo podatke za Skrbnika na podlagi pisne pogodbe o zaupanju osebnih podatkov v obdelavo in sicer, med drugim, subjektom, ki izvajajo storitve tehničnega servisa, storitve gostovanja ter vzdrževanja spletnega mesta, IT storitve, izvajalcem kurirskih storitev ipd.. Skrbnikovi dobavitelji so dolžni zagotavljati varnost podatkov ter izpolnjevati zahteve obvezujočih predpisov prava v zvezi z varstvom osebnih podatkov ter ne smejo uporabljati zaupanih jim osebnih podatkov za namene, ki niso določeni v pogodbi s Skrbnikom.
5. Vaši podatki ne bodo obdelovani na avtomatiziran način, v tem na način profiliranja, in ne bodo posredovani v tretjo državo/mednarodni organizaciji.
6. Imate v vsakem trenutku pravico dostopa do svojih podatkov ter pravico do popravka, izbrisa, omejitve obdelave le-teh, pravico do prenosa podatkov na drug subjekt, pravico do ugovora zoper njihovo obdelavo.
7. V vseh zadevah v zvezi z obdelavo vaših osebnih podatkov s strani Skrbnika nas lahko kontaktirate s sporočilom na ta e-poštni naslov: daneosobowe@dedra.pl ;
8. Imate pravico vložiti pritožbo pri organu, ki je v dani državi pristojen za varstvo osebnih podatkov;

HR Sadržaj

1. Slike i crteži
2. Opis uređaja
3. Namjena uređaja
4. Ograničenje uporabe
5. Tehnički podaci
6. Priprema za uporabu
7. Uključivanje uređaja
8. Uporaba uređaja
9. Održavanje
10. Zamjenski dijelovi i pribor
11. Samostalno otklanjanje kvarova
12. Komplet uređaja
13. Informacija za korisnike o odlaganju električne i elektroničke opreme
14. Jamstveni list

Prijevod originalnih uputa za uporabu
Izjava o sukladnosti priložena je uputama kao poseban dokument. U slučaju nedostatka izjave o sukladnosti, molimo kontaktirajte Dedra-Exim Sp. z o. o
Opći sigurnosni propisi se nalaze u uputama za uporabu kao posebna brošura.

⚠ PAŽNJA **Sačuvajte sva upozorenja i upute za buduću upotrebu .**
Uređaj iz linije SAS+ALL dizajniran je za rad samo s punjačima i baterijama iz linije SAS+ALL.

Li-Ion akumulator i punjač nisu oprema kupljenog uređaja i moraju se nabaviti zasebno. Zabranjena je uporaba akumulatora i punjača koji nisu namijenjeni uređaju.

⚠ UPOZORENJE. Prije uporabe uređaja pročitajte sva upozorenja označena ⚠ uskličnikom i sve upute.

Nepoštivanje sljedećih sigurnosnih upozorenja i uputa može dovesti do strujnog udara, požara ili ozbiljnih ozljeda.
Sačuvajte sva upozorenja i upute za buduću upotrebu .

2. Opis uređaja

Slika A: 1 - vreteno, 2 - držač alata, 3 - prsten za podešavanje, 4 - LED, 5 - ručka, 6 - otvori za ventilaciju, 7 - brava prekidača, 8 - strujni kabel, 9 - prekidač, 10 - zamjena smjer promet.

3. Namjena uređaja

Odvijač je uređaj dizajniran za zabijanje vijaka u materijale kao što su suhozid, drvo, materijali slični drvu.
Uređaj se može opremiti automatskim dodavačem vijaka DED7158 čijom se upotrebom značajno ubrzava rad.
Uređaj je dopušteno koristiti u renovacijskim i građevinskim radovima, radionicama za popravke, u amaterskim radovima, uz poštivanje uvjeta uporabe i dopuštenih radnih uvjeta sadržanih u uputama za uporabu.

4. Ograničenje uporabe

⚠ PAŽNJA **Uređaj se smije koristiti samo u skladu s dolje navedenim "Dopuštenim radnim uvjetima".**

⚠ PAŽNJA **Neovlaštene promjene mehaničke i električne konstrukcije, bilo kakve modifikacije, servisiranje koje nije opisano u uputama za uporabu smatrat će se nezakonitim i rezultirati gubitkom jamstvenih prava, a izjava o sukladnosti više neće vrijediti.**

Uporaba koja nije u skladu s namjenom ili uporaba koja nije u skladu s uputama za uporabu rezultirat će gubitkom jamstvenih prava.

Dopušteni uvjeti rada
S1 - kontinuirani rad i drugo.
Raspon temperature punjenja akumulatora 10 - 30°C. Ne izlažite temperaturama iznad 40°C.

5. Tehnički podaci

Model uređaja	DED7159
Napon napajanja [V]	18 d.c.
Vrsta pričvršćivanja obratka	HEX ¼"
Stupanj zaštite od izravnog pristupa	IPX0
Brzina vrtnje [min-1]	0-4200
Emisija buke:	
Razina zvučnog tlaka LpA [dB(A)]	72
Mjerna nesigurnost KpA [dB(A)]	3
Razina zvučne snage LwA [dB(A)]	80
Mjerna nesigurnost KwA [dB(A)]	3
Razina vibracija izmjerena na ručki ah,ID [m/s2]	≤2,5 (1,63)
Mjerna nesigurnost K [m/s2]	1,5
Težina [kg]	1,1

Informacije o vibracijama i buci
Kombinirana vrijednost vibracija ah i nesigurnost mjerenja određena je u skladu s normom EN 62841-1 i navedena je u tablici.
Emisija buke određena je u skladu s EN 62841-2-2, vrijednosti su navedene u gornjoj tablici.

⚠ NAPOMENA **Buka može oštetiti sluh, uvijek pri radu koristite zaštitu ušiju!**

Deklarirana ukupna vrijednost vibracija izmjerena je prema standardnoj metodi ispitivanja i može se koristiti za usporedbu jednog uređaja s drugim. Navedena razina vibracija se također može koristiti za početnu procjenu izloženosti vibracijama.
Razina vibracija tijekom stvarne uporabe uređaja se može razlikovati od deklariranih vrijednosti, ovisno o tome kako se koriste radni alati, posebno o vrsti obrađivanog predmeta i o potrebi definiranja mjera zaštite operatera. Za točnu procjenu izloženosti u stvarnim uvjetima uporabe, potrebno je uzeti u obzir sve dijelove radnog ciklusa, uključujući razdoblja kada je uređaj isključen ili kada je uključen, ali nije u uporabi.

6. Priprema za uporabu

⚠ PAŽNJA **Uređaj je dio SAS+ALL linije, stoga, da biste ga koristili, morate kompletirati set koji se sastoji od uređaja, akumulatora i punjača. Zabranjena je uporaba drugih akumulatora i punjača.**
Izvedite sve korake u ovom poglavlju s isključenom baterijom.

Odvijač za suhozid ima magnetnu utičnicu za brzo otpuštanje (sl. B, 2) za veličine bitova 6,3 mm (1/4 "). Ručka sprječava spontano ispadanje vrhova i olakšava postavljanje vijka u pravi položaj prije uvrtanja. Ručka je dizajnirana tako da optimalno radi s vrhovima duljine 25 mm. Korištenje takvog vrha omogućuje, uz pomoć prstena za podešavanje (sl. B, 3), podešavanje dubine uvrtanja vijaka (vidi Aktualne aktivnosti održavanja).
Korištenje automatskog dodavača vijaka.
Ukoliko želimo znatno ubrzati rad, na korpus odvijača možemo montirati automatski dodavač DED7158. Da biste to učinili, morate:
- skinuti glavu s ručkom okretanjem prirubnice ulijevo, u položaj otvorenog lokota i laganim povlačenjem glave prema naprijed
- umetnite nastavak dostavljen uy dodavač u držač odvijača, pritisnite ga dok se ne blokira. Napomena: konstrukcija dodavača ne dopušta korištenje standardnih bitova
- umetnite bit u otvor koji prolazi kroz korpus automatskog dodavača, pritisnite dodavač na korpus odvijača; zaključavanje dodavača signalizirano je klikom
- u dodavač stavite traku s vijcima Da biste to učinili, provucite traku kroz vodilicu u ručki dodavača, a zatim kroz vodilicu na glavi dodavača. Traka će se početi pomicati korak po korak tako da će svaki put kad se pomakne biti vijak u visini nastavka. Ukoliko iz nekog razloga treba ukloniti traku, povučemo je prema gore.
Uz ručku automatskog dodavača nalazi se gumb koji omogućuje postavljanje dubine uvrtanja. Dubina uvrtanja je označena indikatorom u prozorčiću pored gumba.
Dodava; omogu'uje prilagodbu duljine postavljene na traci. Za to je potrebno odblokirati vodilicu na glavi i postaviti odgovarajuću duljinu korištenog vijka (u rasponu 25 - 57 mm).
Kako bi demontirali automatski dodavač, dovoljno je pristisnuti gumbove blokade i povući dodavač. Zatim pritisnite prirubnicu na glavi odvijača i izvadite specijalan bit iz utora. Stavite glavi odvijača s drškom, okrenite prirubnicu kako bi blokirali glavu.

7. Uključivanje uređaja

⚠ PAŽNJA **Prije pokretanja uređaja bitno je provesti radnje opisane u poglavlju "Priprema za rad".**

Za početak rada s uređajem pritisnite gumb za aktivaciju (sl. B, 9). Odvijač je opremljen gumbom za zaključavanje koji omogućuje kontinuirani rad (sl. B, 7) - u ovom načinu rada nije potrebno stalno držati tipku za pokretanje.

8. Uporaba uređaja

⚠ PAŽNJA **U slučaju ako se akumulator zagrije iznad 40°C, prekinite rad i pričekajte da se akumulator ohladi.**

Odvijač ima birač brzine (sl. B, 10). Za promjenu smjera vrtnje postavite polugu u željeni položaj.
Dodatna funkcija odvijača je brava prekidača (slika B, 7) koja se nalazi na bočnoj strani ručke u visini prekidača. Kako biste zaključali prekidač, pritisnite prekidač do kraja, zatim pritisnite gumb za zaključavanje i otpustite prekidač. Da biste onemogućili zaključavanje, pritisnite prekidač do kraja i otpustite ručku.

Zavrtanje i odvrtanje
Za uvrtanje postavite prekidač za rotaciju na odgovarajuću postavku (desni navoj - rotacija u smjeru kazaljke na satu, lijevi navoj - lijevo okretanje), a zatim stavite vijak u desni položaj i namjestite radni vrh na glava vijka. Pritisnite tipke prekidača i pokrenite odvijač (nasadnik se neće okretati), a zatim lagano pritisnite odvijač prema vijku kako biste aktivirali spojku, što će pokrenuti okretanje ručice. Ručni dio će se prestati zatezati kada glava vijka dosegne visinu postavljenu pomoću prstena za podešavanje.
Odvijač nije namijenjen za bušenje. Bušenje odvijačem može oštetiti stroj, svrdlo ili materijal koji se obrađuje.

9. Održavanje

⚠ PAŽNJA **Sve radnje održavanja obavljajte dok je uređaj isključen iz izvora napajanja. Prilikom održavanja motorne pile uvijek nosite zaštitne rukavice kako se ne biste posjekli.**

Podešavanje visine vijkom
Za podešavanje visine uvrtanja preporuča se izraditi probne vijke. Pomoću prstena za podešavanje namjestite radni vrh tako da se, kada se lagano pritisne, povuče u ravnini s gornjim dijelom sjedala. Okretanjem prstena za podešavanje u smjeru kazaljke na satu, vrh se uvlači u utičnicu i klizi van u suprotnom smjeru. Napravite probni vijak i po potrebi ispravite postavku.

Zamjena radnog vrha
Kako biste rastavili radni vrh, izvucite vrh okretanjem prstena za podešavanje u smjeru suprotnom od kazaljke na satu dok se vrh ne može lako izvući.

Prije svakog pokretanja:
• Provjerite stanje napunjenosti baterije
• Provjerite jesu li otvori za zrak motora začepljeni ili prljavi. Ako je potrebno, otkrijte/očistite krpom malo navlaženom vodom;

Nakon svake upotrebe:
• Pritisnite stražnji dio prekidača, on će se tada vratiti u položaj "isključeno". Pričekajte da se radni vrh automatski zaustavi;
• Odspojite bateriju
Uređaj čuvajte izvan dohvata djece i, ako je moguće, u originalnom pakiranju.

10. Zamjenski dijelovi i pribor

Komercijalno dostupan pribor:
- setovi bitova za odvijanje, npr. 18A11S010-13, 18A11S040, 18A07S01 – 04
Za kupnju rezervnih dijelova i pribora obratite se Dedra Exim servisu. Podaci za kontakt nalaze se na 1. stranici uputa.
Prilikom naručivanja rezervnih dijelova molimo navedite serijski broj na natpisnoj pločici i broj dijela s montažnog crteža broj dijela s montažnog crteža.
Tijekom jamstvenog roka popravci se vrše pod uvjetima navedenim u jamstvenom listu. Molimo pošaljite reklamirani proizvod na popravak u mjesto kupnje (prodavatelj je dužan prihvatiti reklamirani proizvod), pošaljite ga središnjem servisu Dedra Exim ili pošaljite servisu najbližem vašem mjestu stanovanja (popis usluga na www.dedra.pl). Molimo Vas da priložite popunjeni jamstveni list. Nakon isteka jamstvenog roka

popravke obavlja središnji servis. Oštećeni proizvod treba poslati u servis (troškove dostave snosi korisnik).

11. Samostalno otklanjanje kvarova

⚠ PAŽNJA **Isključite uređaj iz napajanja prije nego što pokušate sami otkloniti kvar.**

Problem	Uzrok	Riješenje
Uređaj ne radi	Neispravno spojena baterija	Ispravna baterija u utičnici
	Baterija ispražnjena	Napunite bateriju.
	Neispravan prekidač	Zamijenite prekidač novom - uređaj predajte servisu.
	Osjeti se miris spaljene izolacije	Motor zahtijeva popravak - pošaljite uređaj u servis.
Motor se pregrijava	Začepljeni otvori za zrak	Ispuhnite komprimiranim zrakom.
Preskakanje kraja na glavi vijka.	Potrošen je nastavak za rad	Zamijenite radni nastavak

12. Komplet uređaja

1. odvijač za gips-kartonske ploče – 1 kom. 2. magnetni držač nastavaka – 1 kom. 3. nastavci – 2 kom. 4. kopča za pojas sa šrafom – 1 kom.

13. Informacija za korisnike o odlaganju električne i elektroničke opreme (za kućanstva)



Ovaj simbol postavljen na proizvode ili popratnu dokumentaciju obavještava da se neispravni električni ili elektronički uređaji ne smiju odlagati s kućnim otpadom. Ispravan postupak u slučaju potrebe za zbrinjavanjem, ponovnom uporabom ili oporabom komponenti sastoji se od prijenosa uređaja na specijalizirano sabirno mjesto, gdje će biti besplatno prihvaćen. Informacije o lokacijama sabirnih točaka otpadne opreme pružaju lokalne vlasti, npr. na svojim web stranicama.
Pravilno zbrinjavanje uređaja omogućuje očuvanje dragocjenih resursa i izbjegavanje negativnog utjecaja na zdravlje i okoliš, do kojeg dolazi zbog mogućnosti da uređaji sadrže opasne tvari, smjese i sastavne dijelove.
Nepravilno odlaganje otpada podliježe kaznama predviđenim relevantnim lokalnim propisima.
Korisnici u zemljama Europske unije: Ako trebate odložiti električnu ili elektroničku opremu, obratite se najbližem prodavaču ili dobavljaču za dodatne informacije.
Odlaganje u zemljama izvan Europske unije: Ovaj simbol vrijedi samo za zemlje Europske unije. Ako trebate zbrinuti ovaj proizvod, obratite se lokalnim vlastima ili trgovcu radi pravilnog zbrinjavanja.

Jamstveni list

na

Kataloški broj: ……. br. partije:.....

(u daljnjem tekstu Proizvod)

Datum nabavke Proizvoda: .....

Pečat prodavača

Datum i potpis prodavača: .....

Izjava Korisnika:

Potvrđujem da sam upoznat s uvjetima jamstva i posljedicama nepoštivanja smjernica sadržanih u Uputama za upotrebu i jamstvenom listu. Upoznat sam s uvjetima ovog jamstva, što potvrđujem svojim potpisom:

....

Datum i mjesto Potpis Korisnika

I. Odgovornost za Proizvod

1. Jamac - Dedra Exim Sp. z o.o. sa sjedištem u Pruszkówu, adresa: ul. 3 Maja 8, 05-800 Pruszków, KRS 0000062517, Općinski sud za glavni grad Varšavu u Varšavi, XIV Gospodarski odjel Državnog sudskog registra, PIB 527-020-49-33, osnovni kapital: 100 980.00 PLN.
2. Pod uvjetima navedenim u ovom jamstvenom listu, Jamac daje jamstvo za Proizvod koji dolazi iz Jamčeve distribucije.
3. Odgovornost iz jamstva pokriva samo nedostatke koji proizlaze iz razloga koji su u Proizvodu u trenutku njegove predaje Korisniku.
4. Pod jamstvom, Korisnik stječe pravo na besplatan popravak Proizvoda, ako se kvar otkrije tijekom jamstvenog roka. Način popravka Proizvoda (metoda popravka) ovisi o odluci Jamca. Ako Jamac utvrdi da ga je nemoguće popraviti, Jamac zadržava pravo zamijeniti neispravan element ili cijeli Proizvod ispravnim, smanjiti cijenu Proizvoda ili odstupiti od ugovora.
5. U odnosu na Korisnika koji nije potrošač u smislu Zakona od 23. travnja 1964. Građanski zakonik, odgovornost Jamca za štetu koja proizlazi iz ovog jamstva i/ili u vezi s njegovim sklapanjem i izvršenjem, bez obzira na pravni naslov, ograničena je na maksimalnu vrijednost neispravnog Proizvoda.

II. Jamstveni rok

Elementi Proizvoda	Jamstveni rok
DED7159	36 mjeseca od datuma kupnje Proizvoda prikazanog u ovom jamstvenom listu

III. Uvjeti korištenja jamstva

1. Predočenje od strane korisnika popunjenog jamstvenog lista Proizvoda i potvrđivanje od strane Korisnika okolnosti kupnje Proizvoda, npr. predočenjem računa, fakture itd. Kako bi učinkovito riješili reklamaciju preporuča se da Korisnik dostavi sve elemente navedene u "Kompletu uređaja" zajedno s Proizvodom za reklamaciju koja se nalazi u Uputama za upotrebu.
2. Poštovanje od strane korisnika preporuka sadržanih u Uputama za uporabu i jamstvenom listu.
3. Jamstvo vrijedi isključivo na području Republike Poljske i EU.
4. Jamstvo ne obuhvaća kvarove Proizvoda nastale posebno kao rezultat:
a. Nepoštivanja od strane Korisnika uvjeta navedenih u Uputama za uporabu, posebno u pogledu pravilnog korištenja, održavanja i čišćenja;
b. Korištenja od strane Korisnika sredstava za čišćenje ili održavanje koja nisu u skladu s Uputama za uporabu;
c. Nepravilnog skladištenja i transporta Proizvoda od strane Korisnika;
d. Neovlaštene izmjene i/ili modifikacije Proizvoda od strane Korisnika koje nisu dogovorene s Jamcem;
e. Korištenja od strane Korisnika potrošnog materijala u Proizvodu koji nije u skladu s Uputama za uporabu.
5. Korisnik koji nije potrošač u smislu zakona od 23. travnja 1964. Građanski zakonik gubi jamstvo na Proizvod u kojem:
- je Korisnik je uklonio, promijenio ili oštetio serijske brojeve, oznake datuma i natpisne pločice;
- pečati su oštećeni od strane Korisnika ili pokazuju znakove manipulacije od strane Korisnika.
6. Pozor! Radnje povezane sa svakodnevnim radom Proizvoda, koje proizlaze, između ostalog iz Upute za uporabu Korisnik je dužan provoditi samostalno i o svom trošku.

IV. Procedura reklamacije

1. U slučaju utvrđivanja neispravnog rada Proizvoda, prije podnošenja reklamacije, provjerite jesu li sve radnje navedene posebno u Uputama za uporabu, izvršene ispravno.
2. Preporučujemo podnošenje reklamacije odmah, najbolje u roku od 7 dana od dana uočavanja kvara Proizvoda. Korisnik koji nije potrošač u smislu zakona od 23. travnja 1964. Građanski zakonik gubi prava koja proizlaze iz ovog jamstva ako se reklamacija ne podnese u roku od 7 dana.
3. Reklamacija se može podnijeti, između ostalog, na mjestu kupnje Proizvoda, u jamstvenom servisu ili pismeno na sljedeću adresu: Dedra Exim Sp. z o.o., ul. 3 Maja 8, 05-800 Pruszków.
4. Korisnik može podnijeti reklamaciju putem obrasca dostupnog na web stranici www.dedra.pl. ("Obrazac za reklamaciju").
5. Adrese jamstvenih servisa za pojedine zemlje dostupne su na web stranici www.dedra.pl. U slučaju nedostatka jamstvenog servisa za određenu zemlju, preporuča se slanje reklamacija na sljedeću adresu: Dedra Exim Sp. z o.o. ul. 3 Maja 8, 05-800 Pruszków (Poljska).
6. S obzirom na sigurnost Korisnika, zabranjeno je koristiti neispravan proizvod.
7. Pozor! Korištenje neispravnog Proizvoda opasno je za zdravlje i život Korisnika.
8. Izvršenje obveza koje proizlaze iz jamstva održat će se u roku od 14 radnih dana od dana isporuke Proizvoda koji korisnik reklamira.
9. Prije dostave neispravnog Proizvoda na reklamaciju, preporuča se čišćenje. Preporuča se da se reklamirani Proizvod pažljivo zaštiti od oštećenja tijekom transporta (preporuča se isporuka reklamiranog Proizvoda u originalnom pakiranju).
10. Jamstveni rok se produljuje za vrijeme tijekom kojeg ga Korisnik nije mogao koristiti zbog kvara na Proizvodu obuhvaćenom jamstvom.
Jamstvo ne isključuje, ograničava ili suspendira prava Korisnika koja proizlaze iz odredbi o jamstvu za nedostatke na prodanom artiklu.
Prema čl. 13 sek. 1 i sljed. 2. Uredbe (EU) 2016/679 Europskog parlamenta i Vijeća od 27. travnja 2016. o zaštiti fizičkih osoba u vezi s obradom osobnih podataka i slobodnom kretanju takvih podataka te stavljanju izvan snage Direktive 95/46. /EC, obavještavamo vas

1. Administrator Vaših osobnih podataka navedenih u formularu je DEDRA-EXIM sp. z o. o. sa sjedištem u Pruszkówu, ul. 3 Maja 8, 05-800 Pruszków (u daljnjem tekstu: "Administrator").
2. Vaši podaci će se obrađivati isključivo u svrhu provedbe jamstvenog postupka uređaja sukladno čl. 6 st. 1 slovo. b opće uredbe o zaštiti podataka (u daljnjem tekstu: "GDPR") Davanje podataka je dobrovoljno, ali nužno za provedbu jamstvenog postupka.
3. Vaši podaci će se obrađivati za vrijeme trajanja jamstvenog postupka te za potrebe arhiviranja u slučaju potrebe obrane od bilo kakvih potraživanja prema Administratoru, najduže do isteka istih.
4. Vaši podaci mogu se priopćiti samo subjektima koji obrađuju podatke za administratora na temelju pisanog ugovora o povjeravanju obrade osobnih podataka koji između ostalog daje: tehnička služba, održavanje hostinga ili web stranica, IT služba, kurirska tvrtka. Dobavljači Administratora dužni su osigurati sigurnost podataka i ispunjavati uvjete važećih zakona vezanih uz zaštitu osobnih podataka te ne smiju koristiti povjerene osobne podatke u druge svrhe osim onih navedenih u ugovoru s Administratorom.
5. Vaši podaci neće se obrađivati na automatizirani način, uključujući u obliku profiliranja, i neće se prenositi u treću zemlju/međunarodnu organizaciju.
6. Imate pravo pristupa svojim podacima te pravo na ispravak, brisanje, ograničenje obrade, pravo na prijenos podataka, pravo na prigovor u bilo kojem trenutku.
7. Za sva pitanja vezana uz obradu Vaših osobnih podataka od strane Administratora, možete nas kontaktirati na sljedeću e-mail adresu: daneosobowe@dedra.pl.;
8. Imate pravo podnijeti pritužbu tijelu nadležnom za zaštitu osobnih podataka

BG Съдържание

1. Снимки и чертежи
2. Описание на устройството
3. Предназначение на устройството
4. Ограничение на използването
5. Технически данни
6. Подготовка за работа
7. Включване на устройството
8. Използване на устройството
9. Текуща поддръжка
10. Резервни части и принадлежности
11. Самостоятелно отстраняване на неизправности
12. Завършване на оборудването
13. Информация за потребителите относно изхвърлянето на електрическо и електронно оборудване
14. Гаранционна карта

Декларацията за съответствие е приложена към ръководството като отделен документ. При липса на декларация за съответствие, моля, свържете се с Dedra Exim Sp. z o.o.
Общите правила за безопасност са включени в ръководството като отделна книжка.
Превод на оригиналните инструкции

ПРЕДУПРЕЖДЕНИЕ. Прочетете всички предупреждения, обозначени със символа, и всички инструкции.

Неспазването на следните предупреждения и инструкции за безопасност може да доведе до токов удар, пожар или сериозно нараняване.
Запазете всички предупреждения и инструкции за бъдеща употреба.

ВНИМАНИЕ Гамата SAS+ALL е проектирана да работи само със зарядни устройства и батерии от гамата SAS+ALL.

Литиево-йонната батерия и зарядното устройство не са включени в закупеното оборудване и трябва да се закупят отделно. Използването на батерии и зарядни устройства, различни от тези, предназначени за устройството, е забранено.

2. Описание на устройството

Фиг. A: 1 - шпиндел, 2 - държач за инструменти, 3 - регулиращ пръстен, 4 - LED осветление, 5 - дръжка, 6 - вентилационни отвори, 7 - ключалка за превключване, 8 - захранващ кабел, 9 - превключвател, 10 - промяна на посоката на въртене

3. Предназначение на устройството

Отвертката е устройство, предназначено за завинтване на винтове в материали като гипсокартон, дърво и подобни на дърво материали.
Устройството може да бъде оборудвано с автоматично шнеково подаващо устройство DED7158, чието използване значително ускорява работата.
Допустимо е устройството да се използва при ремонтни и строителни дейности, ремонтни работилници, любителска работа, като се спазват условията за използване и допустимите условия на работа, съдържащи се в инструкциите за експлоатация.

4. Ограничения на използването

ВНИМАНИЕ Уредът може да се използва само в съответствие с "Разрешените условия на работа" по-долу.

Неразрешените промени в механичната и електрическата конструкция, всякакви модификации, операции по поддръжката, които не са описани в инструкциите за експлоатация, ще се считат за незаконни и ще доведат до незабавна загуба на гаранционни права, а декларацията за съответствие ще стане невалидна.
Неправилното използване или използването в противоречие с инструкциите за експлоатация ще доведе до незабавна загуба на гаранционните права.

Допустими условия на труд
S1 - непрекъсната работа и други.
Температурен диапазон на зареждане на батерията 10 - 30°C. Не излагайте на температури над 40°C.

5. Технически данни

Модел на уреда	DED7159
Захранващо напрежение [V]	18 d.c.
Вид на приставката за дюза	HEX ¼"
Степен на защита срещу директен достъп	IPX0
Скорост [min-1]	0-4200
Емисии на шум:	
Ниво на звуково налягане LpA [dB(A)]	72
Несигурност на измерването KpA [dB(A)]	3
Ниво на звукова мощност LwA [dB(A)]	80
Несигурност на измерването KwA [dB(A)]	3
Ниво на вибрации, измерено при дръжката ah,ID [m/s2]	≤2,5 (1,63)
Несигурност на измерването K [m/s2]	1.5
Тегло [kg]	1.1

Информация за вибрациите и шума
Комбинираната стойност на вибрацията ах и неопределеността на измерването са определени в съответствие с EN 62841-1 и са дадени в таблицата.
Емисиите на шум са определени в съответствие с EN 62841-2-2, като стойностите са дадени по-горе в таблицата.

ВНИМАНИЕ Шумът може да причини увреждане на слуха, винаги носете защита на слуха, когато работите!

Декларираната обща стойност на вибрациите е измерена съгласно стандартен метод за изпитване и може да се използва за сравняване на едно оборудване с друго. Обявеното ниво на вибрациите може да се използва и за предварителна оценка на експозицията на вибрации.
Нивото на вибрациите по време на действителното използване на оборудването може да се различава от обявените стойности в зависимост от използването на работните инструменти, по-специално от вида на обработвания детайл, и от необходимостта да се определят мерки за защита на оператора. За да се направи точна оценка на експозицията при действителните условия на използване, трябва да се вземат предвид всички части на работния цикъл, включително периодите, когато машината е изключена или когато е включена, но не се използва за работа.

6. Подготовка за работа

ВНИМАНИЕ Устройството е част от линията SAS+ALL, поради което, за да се използва, трябва да се комплектова комплект, състоящ се от устройството, батерия и зарядно устройство. Използването на други батерии и зарядни устройства е забранено.

Всички операции, описани в тази глава, трябва да се извършват при изключен акумулатор.
Отвертката за престъргване има магнитно гнездо за бърз монтаж (фиг. Б, 2) за битове с размер 6,3 mm (1/4"). Държачът предотвратява самостоятелното изпадане на битовете и улеснява позиционирането на винта в правилна позиция преди завинтване. Патронът е проектиран да работи оптимално с битове с дължина 25 mm. Използването на такива битове дава възможност за настройване на дълбочината на завинтване на винта с помощта на регулиращия пръстен (фиг. Б, 3) (вж. текущата поддръжка).

Използване на автоматично винтово подаване

Ако искате да ускорите значително работата си, можете да монтирате автоматичното подаващо устройство DED7158 към корпуса на винтоверта. За да направите това, трябва да:
- сваляне на главата с помощта на дръжката, като завъртите яката наляво в отворено положение за катинар и издърпате главата леко напред
- Поставете предоставения с подаващото устройство накрайник в дръжката на машината за диктуване и натиснете надолу, докато се застопори. Забележка: конструкцията на подаващото устройство не позволява използването на стандартни битове
- като вкарате накрайника в отвора през корпуса на автоматичното подаващо устройство, натиснете подаващото устройство към корпуса на отвертката; щракването показва, че подаващото устройство е заключено
- облечете захранващото устройство с винтовата лента. За да направите това, издърпайте лентата през водача в дръжката на подаващото устройство и след това през водача в главата на подаващото устройство. Лентата ще започне да се движи на стъпки, така че да има винт на височината на бита за всяко преминаване. Ако по някаква причина трябва да отстраним лентата, я издърпваме нагоре.

На дръжката на автоматичното подаващо устройство има копче, което позволява да се настройва дълбочината на завинтване. Дълбочината на завинтване се показва от индикатор в прозорчето до копчето.
Фидерът ви позволява да регулирате дължината на лентата, която поставяте. За да направите това, отключете водача на главата и задайте подходящата дължина на винта, който ще се използва (между 25 и 57 мм).
За да извадите автоматичното подаващо устройство, просто натиснете бутоните за заключване и издърпайте подаващото устройство. След това натиснете яката на главата на отвертката и извадете специалния накрайник от гнездото. Заменете главата на отвертката с патронника, завъртете яката, за да застопорите главата.

7. Включване на устройството

ВНИМАНИЕ **Преди да стартирате устройството, е необходимо да извършите стъпките, описани в раздела "Подготовка за работа".**

Бутонът за стартиране (фиг. В, 9) трябва да се натисне, за да се стартира машината. Винтовертът е оборудван с бутон за блокиране на продължителната работа (фиг. В, 7) - в този режим не е необходимо да се държи бутонът за стартиране непрекъснато.

8. Използване на устройството

ВНИМАНИЕ **Ако батерията се нагрее повече от 40°C, спрете работа и изчакайте батерията да изстине.**

ВНИМАНИЕ При работа с устройството е необходимо да се спазват всички правила за безопасност и инструкции, описани в условията за безопасност.

Отвертката има превключвател за въртене (фиг. Б, 10). За да промените посоката на въртене, преместете лоста в желаната позиция.
Допълнителна функция, с която е оборудвана отвертката, е блокировката на превключвателя (фиг. Б, 7), разположена отстрани на дръжката на нивото на превключвателя. За да заключите превключвателя, натиснете превключвателя докрай, след което натиснете бутона за заключване и освободете превключвателя. За да деактивирате заключващия механизъм, натиснете превключвателя докрай и освободете ръкохватката.

Завинтване и отвинтване
За да завиете винта, настройте превключвателя за скоростта на правилната настройка (дясна резба - дясна скорост, лява резба - лява скорост), след това поставете винта в правилната позиция и подравнете работния накрайник с главата на винта. Натиснете бутоните на превключвателя и стартирайте винтоверта (работният накрайник няма да се върти), след което започнете внимателно да натискате винтоверта към винта, за да задействате съединителя, който ще започне да върти работния накрайник. Работният накрайник ще спре да се върти, когато главата на винта достигне височината, зададена от регулиращия пръстен.
Отвертката не е предназначена за пробиване. Пробиването с отвертката може да повреди машината, свредлото или обработвания материал.

9. Текуща поддръжка

ВНИМАНИЕ **Извършвайте всички операции по поддръжката, когато устройството е изключено от електрическото захранване.**

Регулиране на височината на винта
За да се регулира височината на завинтване, се препоръчва да се извършат пробни завинтвания. С помощта на регулиращия пръстен регулирайте работния накрайник така, че при леко натискане да се прибере в една равнина с горната част на гнездото. Чрез завъртане на регулиращия пръстен по посока на часовниковата стрелка накрайникът се прибира в гнездото, а в обратна посока се разтяга. Извършете пробно завинтване и коригирайте настройката, ако е необходимо.

Промяна на работния накрайник
За да извадите работния накрайник, удължете накрайника, като завъртите регулиращия пръстен обратно на часовниковата стрелка, докато накрайникът може да се извади свободно.
Преди всяко стартиране:
-Проверка на състоянието на заряда на батерията
-Проверете дали вентилационните отвори на двигателя не са запушени или замърсени. Ако е необходимо, открийте/почистете ги с леко навлажнена с вода кърпа;
След всяка употреба:
-Натиснете задната част на превключвателя, след което той ще се върне в положение "изключено". Изчакайте, докато работният накрайник спре автоматично;
-Изключете акумулатора
Съхранявайте устройството на място, недостъпно за деца, по възможност в оригиналната му опаковка.

10. Резервни части и принадлежности

Предлагат се за закупуване аксесоари:
- комплекти битове за отвертки, битове, напр. 18A11S010-13, 18A11S040, 18A07S01 - 04
За закупуване на резервни части и аксесоари се свържете с Dedra Exim Service. Данните за контакт можете да намерите на страница 1 от ръководството.
Когато поръчвате резервни части, посочете номера на партидата върху табелката с имената и номера на частта от монтажния чертеж.
По време на гаранционния период ремонтите се извършват в съответствие с условията, посочени в гаранционната карта. Моля, предайте дефектния продукт за ремонт на мястото на покупката (продавачът е длъжен да приеме дефектния продукт), изпратете го в централния сервизен център на Dedra Exim или го изпратете в сервизния център, който е най-близо до вашето местоживеене (списък на сервизните центрове на www.dedra.pl). Моля, приложете попълнената гаранционна карта. След изтичане на гаранционния срок ремонтите се извършват от централния сервиз. Изпратете дефектния продукт до сервизния център (транспортните разходи се заплащат от потребителя).

11. Самостоятелно отстраняване на неизправности

Изключете устройството от електрическата мрежа, преди да започнете самостоятелно да отстранявате неизправности.

Проблем	Причина	Решение
Устройството не работи	Неправилно свързана батерия	Коригирайте батерията в гнездото
	Батерията е разредена	Заредете батерията.
	Превключвателят е повреден	Заменете превключвателя с нов - предайте устройството за сервизно обслужване.
	Миризма на изгоряла изолация	Двигателят се нуждае от ремонт - насочете устройството за сервизно обслужване.
Прегряване на двигателя	Запушени въздушни отвори	Издухайте със сгъстен въздух.
Прескачане на битове в главата на винта	Износен работен накрайник	Сменете работната дюза

12. Завършване на оборудването

1. Винтоверт за гипсокартон – 1 бр. 2. Магнитен държач за накрайници – 1 бр. 3. Накрайници – 2 бр. 4. Клипс за колан с винт – 1 бр.

13. Информация за потребителите относно изхвърлянето на електрическо и електронно оборудване (приложимо за домакинствата)



Символът, изобразен върху продуктите или придружаващата ги документация, указва, че дефектното електрическо или електронно оборудване не трябва да се изхвърля заедно с битовите отпадъци. Ако трябва да изхвърлите, да използвате повторно или да възстановите компоненти, е правилно да ги занесете в специализиран пункт за събиране, където ще бъдат приети безплатно. Информация за местоположението на пунктовете за събиране на употребявано оборудване се предоставя от местните власти, например на техните уебсайтове.

Правилното рециклиране на устройствата ви позволи да спестите ценни ресурси и да избегнете отрицателни въздействия върху здравето и околната среда в резултат на възможното наличие на: опасни вещества, смеси и компоненти в оборудването.

Неправилното изхвърляне на отпадъци е свързано с риск от санкции съгласно съответните местни разпоредби.

Потребители в страни от ЕС: Ако трябва да изхвърлите електрическо или електронно оборудване, моля, свържете се с най-близкия пункт за продажба или с вашия доставчик, който ще ви предостави допълнителна информация.

Изхвърляне в страни извън Европейския съюз: Този символ се отнася само за страните от Европейския съюз. Ако желаете да изхвърлите този продукт, моля, свържете се с местните власти или с търговеца за правилния начин на изхвърляне.

Гаранционна карта

на

……..

Номер на поръчката: ..... Номер на партидата: .....

(наричан по-долу "Продуктът")

Дата на закупуване на продукта: .....

Печат на дилъра

Дата и подпис на продавача: .....

Изявление на потребителя:

Потвърждавам, че съм информиран за условията на гаранцията и последиците от неспазването на указанията в инструкцията за експлоатация и гаранционната карта. Запознат съм с условията на тази гаранция, което потвърждавам със саморъчния си подпис:

....

Дата и място Подпис на потребителя

I. Отговорност за продукта

1. Гарант - "„Dedra-Exim"" Sp. z o.o. със седалище в Прушков, адрес: гр: ул. 3 Maja 8, 05-800 Pruszków, KRS 0000062517, Окръжен съд на град Варшава във Варшава, XIV икономическо отделение на Националния съдебен регистър, NIP 527-020-49-33, акционерен капитал: 100 980,00 ЛВ.

2. При условията, изложени в настоящия гаранционен сертификат, гарантът предоставя гаранция за продукта, който произхожда от дистрибуцията на гаранта.

3. Отговорността по гаранцията покрива само дефекти, произтичащи от причини, присъщи на Продукта в момента на предоставянето му на Потребителя.

4. По силата на гаранцията Потребителят получава право на безплатен ремонт на Продукта, ако дефектът се е появил по време на гаранционния период. Методът на ремонт на Продукта (метод на ремонт) е по преценка на Гаранта. Ако Гарантът установи, че поправката не е възможна, той си запазва правото да замени дефектния елемент или целия Продукт с такъв без дефекти, да намали цената на Продукта или да се откаже от договора.

5. По отношение на потребител, който не е потребител по смисъла на Закона от 23 април 1964 г. Гражданския кодекс, отговорността на Гаранта за вреди, произтичащи от тази гаранция и/или във връзка с нейното сключване и изпълнение, независимо от правния титул, е ограничена до максималния размер на стойността на дефектния Продукт..

II. Гаранционен период

Компоненти на продукта	Продължителност на гаранционната защита
DED7159	36 месеца от датата на закупуване на Продукта, както е посочено в тази гаранционна карта

III. Условия за упражняване на гаранцията

1. Потребителят трябва да представи попълнената гаранционна карта на Продукта и да докаже обстоятелствата на закупуване на Продукта от Потребителя, напр. чрез представяне на касова бележка, фактура и др. За целите на ефективната обработка на жалби се препоръчва Потребителят да представи заедно с Продукта всички елементи, определени в "Комплектоване на устройството", включени в Ръководството за потребителя, за целите на рекламацията.

2. Потребителят трябва да спазва инструкциите в ръководството за потребителя и гаранционната карта.

3. Гаранцията обхваща само територията на Република Полша и ЕС.

4. Гаранцията не покрива дефекти на Продукта, произтичащи по-специално от:

a. Неспазване от страна на Потребителя на условията, посочени в Ръководството за потребителя, по-специално по отношение на правилната експлоатация, поддръжка и почистване;

b. Използването от страна на потребителя на продукти за почистване или поддръжка, несъответстващи на инструкциите за експлоатация;

c. Неподходящо съхранение и транспортиране на Продукта от страна на Потребителя;

d. Неразрешени промени и/или модификации на Продукта от страна на Потребителя, които не са били съгласувани с Гаранта;

e. Използване от страна на Потребителя на консумативи в Продукта, които не съответстват на Ръководството за потребителя.

5. Потребителят, който не е потребител по смисъла на Закона от 23 април 1964 г. - Граждански кодекс, губи гаранцията за Продукта. Гражданския кодекс, губи гаранцията за Продукта, в който:

- серийните номера, обозначенията за дата и табелките с имената са били отстранени, променени или повредени от Потребителя;
- пломбите са били повредени от потребителя или имат следи от манипулация от страна на потребителя.

6. Внимание: Потребителят извършва дейностите, свързани с ежедневната експлоатация на Продукта, произтичащи, наред с другото, от Ръководството за потребителя, самостоятелно и за своя сметка.

IV. Процедура за подаване на жалби

1. В случай на дефектно функциониране на Продукта, преди да подадете жалба, трябва да се уверите, че всички операции, посочени по-специално в Ръководството за потребителя, са извършени правилно.

2. Препоръчително е да подадете жалба незабавно, за предпочитане в рамките на 7 дни от забелязването на дефект в Продукта. Потребител, който не е потребител по смисъла на Закона от 23 април 1964 г. Гражданския кодекс, губи правата, произтичащи от тази гаранция, ако жалбата не бъде подадена в срок от 7 дни. 3.

3. Уведомяването за жалба може да се извърши, inter alia, на мястото на закупуване на Продукта, в гаранционното обслужване или писмено на адреса: „Dedra-Exim" Sp. z o.o., ul. 3 Maja 8, 05-800 Pruszków.

4. Потребителят може да подаде жалба, като използва формуляра, достъпен на адрес www.dedra.pl. ("Формуляр за гаранционна претенция").

5. адресите на гаранционното обслужване за отделните страни са достъпни на www.dedra.pl. Ако в дадена страна няма гаранционно обслужване, препоръчваме да отправяте гаранционни претенции към: „Dedra-Exim" Sp. z o.o. ul. 3 Maja 8, 05-800 Pruszków (Полша).

6. като се има предвид безопасността на Потребителя, използването на дефектния Продукт е забранено.

7 Внимание: Използването на дефектен продукт е опасно за здравето и живота на потребителя.

8. Изпълнението на задълженията по гаранцията се извършва в рамките на 14 работни дни от датата на доставка на дефектния Продукт от Потребителя.

9. Преди дефектният Продукт да бъде предаден за рекламация, се препоръчва той да бъде почистен. Препоръчва се продуктът, предмет на рекламация, да бъде внимателно защитен от повреди по време на транспортиране (препоръчва се продуктът, предмет на рекламация, да се достави в оригиналната му опаковка).

Гаранционният срок се удължава с времето, през което Потребителят не е могъл да използва Продукта, обхванат от гаранцията, поради дефект.

Гаранцията не изключва, ограничава или спира правата на потребителя, произтичащи от разпоредбите на гаранцията за дефекти на продадената вещ.

В съответствие с член 13, параграфи 1 и 2 от Регламент (ЕС) 2016/679 на Европейския парламент и на Съвета от 27 април 2016 г. относно защитата на физическите лица във връзка с обработването на лични данни и относно свободното движение на такива данни и за отмяна на Директива 95/46/ЕО ("ОРЗД"), с настоящото Ви информираме, че

1. Администраторът на Вашите лични данни, посочени във формуляра е DEDRA-EXIM sp. z o.o. със седалище в Прушков, на ул. 3 Маја 8, 05-800 Прушков (по-нататък: „Администратор”).
2. Вашите лични данни ще се обработват изключително с цел провеждане на гаранционната процедура на устройството съгласно ст. 6 ал. 1 буква “б” от Общия регламент за защита на личните данни (по-нататък: „ОРЗД”) Посочване на данните е доброволно, но е необходимо за провеждане на гаранционната процедура.
3. Вашите лични данни ще се обработват през срока на разглеждането на провеждане на гаранционната процедура и за архивни цели при необходимост от защита от евентуалните претенции към Администратора не по-дълго отколкото до датата на давността им.
4. Вашите лични данни могат да се обявяват изключително на операторите, обработващи данните в полза на Администратора въз основа на писмен договор за възлагане на обработването на личните данни, предоставящи, м.др. услуги по технически сервиз, хостинг или обслужване на уеб-сайта, по IT обслужване, на куриерска служба. Доставчиците на Администратора са задължени да осигурят защита на личните данни и да отговарят на изискванията на действащото законодателство, свързано със защита на личните данни и не могат да използват доверените им лични данни за целите, различни от определените в договор с Администратора.
5. Вашите данни няма да бъдат обработвани по автоматизиран начин, в това число във формата на профилиране, и няма да се предоставят в трета страна/международна организация.
6. Имате право на достъп до съдържанието на личните си данни и право всеки момент да ги коригирате, изтриете, ограничите обработването им, право да прехвърляте данните, право да подадете възражение.
7. По всякакви въпроси, свързани с обработването на Вашите лични данни от Администратора можете да се свържете на електронен адрес: daneosobowe@dedra.pl.;
8. Имате право да подадете жалба до органа, компетентен относно въпросите за защита на личните данни;

UA Зміст

1. Фотографії та малюнки
2. Опис пристрою
3. Призначення пристрою
4. Обмеження використання
5. Технічні дані
6. Підготовка до роботи
7. Увімкнення пристрою
8. Використання пристрою
9. Поточне обслуговування
10. Запасні частини та аксесуари
11. Самостійне усунення несправностей
12. Комплектування обладнання
13. Інформація для користувачів щодо утилізації електричного та електронного обладнання
14. Гарантійний талон

Переклад оригінальної інструкції
Декларація відповідності додається до інструкції окремим документом. У разі відсутності декларації відповідності, будь ласка, зверніться до компанії Dedra Exim Sp. z o.o.
Загальні правила техніки безпеки включені в посібник окремим буклетом.

ПОПЕРЕДЖЕННЯ. Прочитайте всі попередження, позначені цим символом, та всі інструкції.

Недотримання наведених нижче попереджень та інструкцій з техніки безпеки може призвести до ураження електричним струмом, пожежі або серйозної травми.

Струнко **Зберігайте всі попередження та інструкції для подальшого використання.**

Лінійка SAS+ALL призначена для роботи тільки з зарядними пристроями та акумуляторами лінійки SAS+ALL.

Літій-іонний акумулятор і зарядний пристрій не входять до складу придбаного обладнання і повинні бути придбані окремо. Використання акумуляторів і зарядних пристроїв, відмінних від тих, що призначені для цього пристрою, заборонено.

2. Опис пристрою

Рис. A: 1 - шпиндель, 2 - тримач інструменту, 3 - регулювальне кільце, 4 - Світлодіодне освітлення, 5 - ручка, 6 - вентиляційні отвори, 7 - фіксатор вимикача, 8 - кабель живлення, 9 - вимикач, 10 - зміна напрямку обертання

3. Призначення пристрою

Шуруповерт - це пристрій, призначений для вкручування шурупів у такі матеріали, як гіпсокартон, дерево, деревоподібні матеріали.
Агрегат може бути оснащений автоматичним шнековим живильником DED7158, використання якого значно прискорює виконання робіт.
Допускається використання пристрою в ремонтно-будівельних роботах, ремонтних майстернях, аматорських роботах, при дотриманні умов використання і допустимих умов праці, викладених в інструкції з експлуатації.

4. Обмеження використання

Струнко **Прилад можна використовувати тільки відповідно до "Допустимих умов експлуатації", наведених нижче.**

Несанкціоновані зміни механічної та електричної конструкції, будь-які модифікації, операції з технічного обслуговування, не описані в інструкції з експлуатації, вважаються незаконними і призводять до негайної втрати гарантійних прав, а декларація про відповідність стає недійсною.
Неправильне використання або використання не відповідно до інструкції з експлуатації призведе до негайної втрати гарантійних прав.

Допустимі умови праці
S1 - безперервна робота та інші.
Діапазон температур для заряджання акумулятора 10 - 30°C. Не піддавати впливу температури вище 40°C.

5. Технічні дані

Модель приладу	DED7159
Напруга живлення [В]	18 постійного струму.
Тип кріплення насадки	HEX ¼”
Ступінь захисту від прямого доступу	IPX0
Частота обертання [хв-1]	0-4200
Викиди шуму:	
Рівень звукового тиску LpA [дБ(A)]	72
Невизначеність вимірювання KpA [дБ(A)]	3
Рівень звукової потужності LwA [дБ(A)]	80
Невизначеність вимірювання KwA [дБ(A)]	3
Рівень вібрації, виміряний на ручці ah,ID [м/с^2]	≤2,5 (1,63)
Невизначеність вимірювання K [м/с2]	1.5
Вага [кг]	1.1

Інформація про вібрації та шум
Комбіноване значення вібрації ah і невизначеності вимірювання були визначені відповідно до EN 62841-1 і наведені в таблиці.
Рівень шуму визначався відповідно до EN 62841-2-2, значення наведені вище в таблиці.

Струнко **Шум може призвести до пошкодження слуху, завжди використовуйте засоби захисту органів слуху під час роботи!**

Заявлене значення загальної вібрації було виміряно відповідно до стандартного методу випробувань і може використовуватися для порівняння одного обладнання з іншим. Заявлений рівень вібрації також може бути використаний для попередньої оцінки впливу вібрації.
Рівень вібрації під час фактичного використання обладнання може відрізнятися від заявлених значень, залежно від використання робочих інструментів, зокрема типу заготовки, та необхідності визначення заходів для захисту оператора. Для точної оцінки впливу в реальних умовах використання необхідно враховувати всі частини робочого циклу, включаючи періоди, коли верстат вимкнений або коли він увімкнений, але не використовується для роботи.

6. Підготовка до роботи

Струнко **Пристрій є частиною лінійки SAS+ALL, тому для його використання повинен бути укомплектований комплект, що складається з пристрою, акумулятора та зарядного пристрою. Використання інших акумуляторів та зарядних пристроїв заборонено.**

Всі операції, описані в цьому розділі, слід виконувати з від'єднаним акумулятором.
Викрутка має магнітний швидкознімний тримач (рис. B, 2) для насадок розміром 6,3 мм (1/4"). Тримач запобігає самостійному випадінню насадок і полегшує позиціонування гвинта в правильному положенні перед закручуванням. Патрон призначений для оптимальної роботи з бітами довжиною 25 мм. Використання такої насадки дає можливість регулювати глибину вкручування шурупа за допомогою регулювального кільця (рис. B, 3) (див. поточне обслуговування).

Використання автоматичного шнекового живильника
Якщо ви хочете значно прискорити роботу, ви можете встановити на корпус шуруповерта автоматичний пристрій подачі DED7158. Для цього необхідно зробити наступне:
- зніміть головку з ручкою, повернувши нашийник вліво, в положення відкритого замка і злегка потягнувши головку вперед
- Вставте насадку, що входить до комплекту подавача, в ручку диктофона, натисніть на неї, доки вона не зафіксується. Примітка: конструкція подавача не дозволяє використовувати стандартні біти
- вставивши свердло в отвір через корпус автоматичного подавача, притисніть подавач до корпусу шуруповерта; клацання вказує на те, що подавач заблокований
- закріпіть подавач за допомогою гвинтової стрічки. Для цього протягніть стрічку через направляючу в ручці подавача, а потім через направляючу на голівці подавача. Стрічка почне рухатися з кроком так, щоб за кожен прохід на висоті долота знаходився гвинт. Якщо з якихось причин нам потрібно зняти стрічку, ми тягнемо її вгору.
На ручці автоматичної подачі є ручка, яка дозволяє встановити глибину вкручування. Глибину вкручування показує індикатор у віконці поруч з ручкою.
Подавач можна відрегулювати відповідно до довжини, яку ви встановили на стрічці. Для цього розблокуйте напрямну на головці і встановіть відповідну довжину гвинта (від 25 до 57 мм).
Щоб зняти автоматичну подачу, просто натисніть кнопки фіксації і потягніть подачу. Потім натисніть на комір на головці викрутки і вийміть спеціальну насадку з гнізда. Замініть головку викрутки на патрон, поверніть комір, щоб зафіксувати головку.

7. Увімкнення пристрою

Перед запуском пристрою необхідно виконати дії, описані в розділі "Підготовка до роботи".
Для запуску машини необхідно натиснути кнопку пуску (рис. В, 9). Шуруповерт оснащений кнопкою блокування для безперервної роботи (рис. Б, 7) - в цьому режимі немає необхідності постійно утримувати кнопку пуску.

8 Використання пристрою

Струнко **Якщо батарея нагрівається вище 40°C, припиніть роботу і зачекайте, поки батарея охолоне.**

Під час роботи з пристроєм обов'язково слід дотримуватися всіх правил безпеки та інструкцій, описаних в умовах безпеки.
Викрутка має перемикач обертання (рис. В, 10). Щоб змінити напрямок обертання, переведіть важіль у потрібне положення.
Додатковою функцією, якою оснащений шуруповерт, є блокування вимикача (рис. В, 7), розташоване збоку рукоятки на рівні вимикача. Щоб заблокувати вимикач, натисніть вимикач до упору, потім натисніть кнопку блокування і відпустіть вимикач. Щоб деактивувати механізм блокування, натисніть перемикач до упору і відпустіть ручку.

Закручування та відкручування
Для вкручування встановіть перемикач швидкості в правильне положення (права різьба - права швидкість, ліва різьба - ліва швидкість), потім встановіть гвинт в правильне положення і вирівняйте робочий наконечник з головкою гвинта. Натисніть кнопки перемикача і запустіть шуруповерт (робочий наконечник не буде обертатися), потім обережно почніть притискати шуруповерт до гвинта, щоб запустити муфту, яка почне обертання робочого наконечника. Робочий наконечник припинить вкручування, коли головка шурупа досягне висоти, встановленої регулювальним кільцем.
Викрутка не призначена для свердління. Свердління за допомогою викрутки може призвести до пошкодження машини, свердла або оброблюваного матеріалу.

9. Поточне обслуговування

Струнко **Виконуйте всі операції з технічного обслуговування, відключивши пристрій від електромережі.**

Регулювання висоти гвинта
Для того, щоб відрегулювати висоту вкручування, рекомендується виконати пробне вкручування. За допомогою регулювального кільця відрегулюйте робочий наконечник так, щоб при легкому натисканні він втягувався врівень з верхньою частиною гнізда. Повертаючи регулювальне кільце за годинниковою стрілкою, насадка втягується в гніздо і висувається у зворотному напрямку. Виконайте пробне вкручування і при необхідності відкоригуйте налаштування.
Заміна робочого наконечника
Щоб зняти робочий наконечник, витягніть його, повернувши регулювальне кільце проти годинникової стрілки, доки наконечник не зможе вільно витягнутися.

Перед кожним запуском:
-Перевірте стан заряду акумулятора
-Переконайтеся, що вентиляційні отвори двигуна не заблоковані і не забруднені. За необхідності відкрийте/прочистіть їх ганчіркою, злегка змоченою у воді;
Після кожного використання:
-Натисніть на задню частину вимикача, після чого він повернеться в положення "вимкнено". Зачекайте, поки робочий наконечник автоматично зупиниться;
-Від'єднайте акумулятор
Зберігайте пристрій у недоступному для дітей місці, якщо можливо, в оригінальній упаковці.

10. Запасні частини та аксесуари

Аксесуари можна придбати:
- набори викруток, наприклад, 18A11S010-13, 18A11S040, 18A07S01 - 04
Для придбання запасних частин та аксесуарів, будь ласка, зв'яжіться з компанією Dedra Exim Service. Контактні дані можна знайти на сторінці 1 цього посібника.
При замовленні запасних частин, будь ласка, вказуйте номер партії на заводській табличці та номер деталі зі складального креслення.
Протягом гарантійного терміну ремонт здійснюється відповідно до умов, зазначених у гарантійному талоні. Будь ласка, передайте несправний виріб для ремонту за місцем придбання (продавець зобов'язаний прийняти несправний виріб), надішліть його до центрального сервісного центру Dedra Exim або до найближчого сервісного центру за місцем проживання (список сервісних центрів на сайті www.dedra.pl). Будь ласка, додайте заповнений гарантійний талон. Після закінчення гарантійного терміну ремонт здійснюється центральним сервісним центром. Надішліть несправний виріб до сервісного центру (витрати на пересилку оплачує користувач).

11. Самостійне усунення несправностей

Струнко **Перед самостійним усуненням несправностей від'єднайте пристрій від джерела живлення.**

Проблема	Причина	Рішення
Пристрій не працює	Неправильно підключено акумулятор	Виправте батарею в гнізді
	Акумулятор розряджений	Перезарядіть батарею.
	Несправний вимикач	Замініть вимикач на новий - зверніться до сервісного центру.
	Запах горілої ізоляції	Потребує ремонту двигун - зверніться до сервісного центру.
Двигун перегрівається	Забиті вентиляційні отвори	Продути стисненим повітрям.
Пропуск біти на головці гвинта	Зношений робочий наконечник	Замініть робочу насадку

Двигунперегрівається Засмічені вентиляційні отвори Обдуйте стисненим повітрям.
Пропуск свердла на головці гвинта Зношене свердло Замінити свердло

12. Комплектування обладнання

1. Викрутка для гіпсокартону — 1 шт. 2. Магнітний тримач насадок — 1 шт. 3. Насадки — 2 шт. 4. Кліпса для ременя з гвинтом — 1 шт.

13 Інформація для користувачів щодо утилізації електричного та електронного обладнання (стосується домогосподарств)



Символ, зображений на виробах або супровідній документації, вказує на те, що несправне електричне або електронне обладнання не можна утилізувати разом з побутовими відходами. Якщо вам потрібно утилізувати, повторно використати або відновити компоненти, найкраще віднести їх до спеціалізованого пункту збору, де вони будуть прийняті безкоштовно. Інформацію про місцезнаходження пунктів збору відпрацьованого обладнання надають місцеві органи влади, наприклад, на їхніх веб-сайтах.
Правильна утилізація пристрою, допомагає зберегти цінні ресурси та уникнути негативного впливу на здоров'я та навколишнє середовище внаслідок можливої присутності в обладнаннінебезпечних речовин: речовини, суміші та компоненти.
Неправильна утилізація відходів загрожує штрафними санкціями згідно з відповідними місцевими нормами.

Користувачі в країнах ЄС: Якщо вам потрібно утилізувати електричне або електронне обладнання, зверніться до найближчої точки продажу або до вашого постачальника, який надасть вам додаткову інформацію.
Утилізація в країнах за межами Європейського Союзу: Цей символ стосується лише країн Європейського Союзу. Якщо ви хочете утилізувати цей виріб, зверніться до місцевих органів влади або дилера для отримання інформації про правильний спосіб утилізації.

Гарантійний талон

на

.....
(назва продукту)

Номер замовлення: ..... Номер лоту: .....

(далі - Продукт)

Дата придбання продукту: .....

Печатка дилера

Дата та підпис продавця: .....

Заява користувача:

Я підтверджую, що ознайомлений з умовами гарантійних зобов'язань та наслідками недотримання вказівок, викладених в інструкції з експлуатації та гарантійному талоні. Я ознайомлений з умовами цієї гарантії, що підтверджую власним підписом:

....

Дата і місце Підпис користувача

I. Відповідальність за Продукт

1. Поручитель - Dedra Exim Sp. Z o.o. З місцезнаходженням у м. Прушкув, адреса: вул. 3 Мая 8, 05-800 Прушкув, KRS 0000062517, Окружний суд міста Варшави у Варшаві, XIV Економічний відділ Національного судового реєстру, NIP 527-020-49-33, статутний капітал: 100 980,00 ЗЛОТИХ.
2. Відповідно до умов, викладених у цьому гарантійному талоні, Гарант надає гарантію на Виріб, починаючи з дистрибуції Гаранта.
3. Відповідальність за гарантією поширюється лише на дефекти, що виникли з причин, притаманних Продукту на момент його доставки Користувачеві.
4. Користувач має право на безкоштовний ремонт Продукту в рамках гарантії, якщо дефект став очевидним протягом гарантійного періоду. Спосіб ремонту Товару (метод ремонту) визначається на розсуд Гаранта. Якщо Гарант виявить, що ремонт неможливий, він залишає за собою право замінити дефектний елемент або весь Продукт на бездефектний, знизити ціну Продукту або відмовитися від договору.
5. По відношенню до Користувача, який не є споживачем у розумінні Цивільного кодексу від 23 квітня 1964 року, відповідальність Гаранта за збитки, що випливають з цієї гарантії та/або у зв'язку з її укладенням та виконанням, незалежно від правового титулу, обмежується максимум вартістю дефектного Продукту.

II. Гарантійний термін

Компоненти продукту	Тривалість гарантійного захисту
DED7159	36 місяців з дати придбання Продукту, як зазначено в цьому гарантійному талоні

III. Умови, за яких можна скористатися гарантією

1. Користувач повинен пред'явити заповнений гарантійний талон Продукту та підтвердити обставини придбання Продукту Користувачем, наприклад, пред'явивши чек, рахунок-фактуру тощо. З метою ефективного розгляду рекламації рекомендується, щоб Користувач надав разом з Виробом всі компоненти, зазначені в розділі "Комплектація пристрою", що міститься в Посібнику користувача.
2. Що користувач дотримується інструкцій, наведених в інструкції з експлуатації та гарантійному талоні.
3. Гарантія поширюється лише на територію Республіки Польща та ЄС.
4. Гарантія не поширюється на дефекти Продукту, що виникають, зокрема, внаслідок:
A. Недотримання Користувачем умов, викладених в Інструкції з експлуатації, зокрема щодо правильної експлуатації, технічного обслуговування та очищення;
B. Використання Користувачем засобів для чищення або догляду, які не відповідають вимогам Інструкції з експлуатації;
C. Неналежне зберігання та транспортування Продукту Користувачем;
D. Несанкціоновані зміни та/або модифікації Продукту Користувачем, які не були узгоджені з Гарантом;
E. Використання Користувачем у Виробі витратних матеріалів, які не відповідають вимогам Інструкції з експлуатації.
5. Користувач, який не є споживачем у розумінні Цивільного кодексу від 23 квітня 1964 року, втрачає гарантію на Продукт, в якому:
A. Серійні номери, позначення дати та паспортні таблички були видалені, змінені або пошкоджені користувачем;
B. Пломби були пошкоджені користувачем або мають ознаки втручання користувача.
Увага: Користувач зобов'язаний самостійно і за власний рахунок виконувати дії, пов'язані з повсякденною експлуатацією Виробу, що випливають, зокрема, з Інструкції з експлуатації, самостійно і за власний рахунок.

IV. Процедура подання скарги

1. Якщо Ви виявите, що Виріб працює неправильно, перед тим, як пред'явити претензію, Ви повинні переконатися, що всі кроки, зазначені в Інструкції з експлуатації, були виконані правильно, перш ніж пред'являти претензію.
2. Рекомендується пред'явити претензію негайно, бажано протягом 7 днів з моменту виявлення дефекту в Товарі. Користувач, який не є споживачем у розумінні Цивільного кодексу від 23 квітня 1964 року, втрачає права, що випливають з цієї гарантії, якщо він не подасть скаргу протягом 7 днів.
3. Повідомлення про рекламацію можна подати, зокрема, в місці придбання Продукту, в гарантійному сервісному центрі або в письмовій формі на вказану адресу: Dedra Exim Sp. Z o.o., ul. 3 Maja 8, 05-800 Pruszków.
4. Користувач може подати скаргу, використовуючи форму, доступну на веб-сайті www.dedra.pl. ("Заява про гарантійні зобов'язання").
5. Адреси гарантійного обслуговування для окремих країн можна знайти на сайті www.dedra.pl. Якщо гарантійне обслуговування для певної країни не передбачено, рекомендується надсилати гарантійні претензії туди: Dedra Exim Sp. Z o.o. Ul. 3 Maja 8, 05-800 Pruszków (Польща).
6. З метою безпеки Користувача використання дефектного Продукту заборонено.
7. Попередження: Використання несправного Виробу є небезпечним для здоров'я та життя Користувача.
8. Виконання зобов'язань за гарантією відбудеться протягом 14 робочих днів, рахуючи від дати доставки Користувачем заявленого Продукту.
9. Перед тим, як відправити дефектний Виріб на рекламацію, рекомендується його почистити. Виріб, що підлягає рекламації, рекомендується ретельно захищати від пошкоджень під час транспортування (рекомендується доставляти виріб, що підлягає рекламації, в оригінальній упаковці).
10. Гарантійний термін продовжується на час, протягом якого Користувач не міг використовувати Продукт, на який поширюється гарантія, через дефект.
Гарантія не виключає, не обмежує і не призупиняє права Користувача, передбачені положеннями про гарантійні зобов'язання щодо дефектів проданих товарів.

Відповідно до статті 13(1) та (2) Регламенту (ЄС) 2016/679 Європейського Парламенту та Ради від 27 квітня 2016 року про захист фізичних осіб у зв'язку з обробкою персональних даних і про вільний рух таких даних та про скасування Директиви 95/46/ЄС (далі: "RODO"), повідомляємо Вам наступне

1. Контролером ваших персональних даних, вказаних у формі, є компанія DEDRA-EXIM sp. z o.o., зареєстрована за адресою: вул. 3 Мая, 8, 05- 800, Прушкув (далі: «Контролер»).
2. Ваші дані будуть оброблятися виключно з метою виконання гарантійної процедури для пристрою згідно з літ. b п. 1. ст. 6 Загального регламенту захисту даних (далі: «ЗРЗД») Надання даних є добровільним, але необхідним для виконання гарантійної процедури.
3. Ваші дані будуть оброблятися протягом періоду виконання гарантійної процедури та з метою архівування на випадок необхідності захисту від можливих претензій до Контролера, але не довше закінчення терміну позовної давності.
4. Ваші дані можуть бути розкриті тільки суб'єктам, які обробляють дані від імені Контролера, на підставі письмового договору про доручення на обробку персональних даних, що передбачає, зокрема, технічне обслуговування, хостинг або обслуговування веб-сайту, IT-сервіс, кур'єрську компанію. Постачальники Контролера зобов'язані забезпечувати безпеку даних і дотримуватися вимог чинного законодавства щодо захисту персональних даних і не можуть використовувати довірені їм персональні дані в цілях, відмінних від зазначених у договорі з Контролером.

5. Ваші персональні дані не будуть оброблятися автоматизовано, зокрема, не будуть профілюватися, а також не будуть передаватися у треті країни/міжнародні організації.
6. Ви маєте право на доступ до своїх персональних даних та право на їхнє виправлення, видалення, обмеження обробки, право на передачу даних, право на відмову від обробки, у будь-який момент;
7. З усіх питань, пов'язаних з обробкою Контролером ваших персональних даних, ви можете звернутися до Контролера за адресою e-mail: daneosobowe@dedra.pl.;
8. Ви маєте право подати скаргу до відповідного наглядового органу із захисту персональних даних;

Dedra Exim Sp. z o.o.
ul. 3 Maja 8, 05-800 Pruszków
Tel. +48 22 73 83 777, fax +48 22 73 83 779
www.dedra.pl, serwis@dedra.pl

Adnotacje o dokonanych naprawach / Annotations of repairs made / Záznamy o provedených opravách / Záznamy o vykonaných opravách / Pastabos apie atliktą remontą / Piezīmes par veikto remontu / Feljegyzések az elvégzett javításokról / Menţiuni cu privire la reparaţiile efectuate / Opombe o opravljenih popravilih / Bilješke o izvršenim popravcima / Отбелязване на извършените ремонти / Відмітка про проведені ремонти

Data zgłoszenia do naprawy / Date of request for repair / Datum nahlášení k opravě / Dátum odovzdania do opravy / Atidavimo remontui data / Produkta nodošanas remontā datums / A javításra történő bejelentés dátuma / Data predării la reparație / Datum prijave za popravilo / Datum zahtjeva za popravak / Дата на заявката за ремонт / Дата подання заявки на	Data wykonania naprawy / Date of repair /Datum provedení opravy / Dátum vykonania opravy / Remonto data / Remonta datums / A javítás dátuma / Data efectuării reparației / Datum izvršitve popravila / Datum popravka / Дата на ремонта / Дата ремонту	Zakres naprawy, opis czynności naprawczych / Scope of repair, description of repair activities / Rozsah opravy, popis úkonů / Rozsah opravy, opis vykonaných opravných činností / Remonto apimtis, remonto darbų aprašymas / Remonta apjoms, remontdarbu apraksts / A javítás tartalma, a javítási műveletek leírása / Domeniul de reparație, descrierea operațiilor de reparație / Obseg popravila, opis izvršenih opravil v okviru popravila / Opseg popravka, opis popravka / Обхват на ремонта, описание на ремонтните дейности / Обсяг ремонту, опис ремонтних робіт	Podpis wykonującego naprawę / Signature of the repairer / Podpis opraváře / Podpis osoby vykonávajúcej opravu / Remontą atliekančio asmens parašas / Remonta veicēja paraksts / A javítást végző aláírása / Semnătura persoanei care a efectuat reparația / Podpis osebe, ki je izvršila popravilo / Potpis osobe koja izvodi popravak / Подпис на ремонтиращия / Підпис ремонтника