DED7154

Instrukcja ważna dla urządzeń wyprodukowanych po: / Operating instructions valid for devices manufactured after: / Návod k obsluze platný pro zařízení vyrobená po: / Návod na obsluhu platný pre zariadenia vyrobené po: / Naudojimo instrukcijos galioja prietaisams, pagamintiems po: / Lietošanas instrukcija, kas attiecas uz ierīcēm, kas ražotas pēc: / A használati utasítás az alábbi dátum után gyártott készülékekre érvényes: / Instrucțiuni de utilizare valabile pentru dispozitivele fabricate după: / Navodila za uporabo veljajo za naprave, proizvedene po: / Korisnički priručnik vrijedi za uređaje proizvedene nakon: / Инструкции за експлоатация, валидни за устройства, произведени след: / Інструкція з експлуатації, важлива для пристроїв, виготовлених після: / Bedienungsanleitung gültig für Geräte, die nach dem folgenden Datum hergestellt wurden: / Mode d'emploi valable pour les appareils fabriqués après: **01.03.2022**

PL **Mieszadło akumulatorowe 18V**
Instrukcja obsługi z kartą gwarancyjną

EN **Cordless brushless mixer 18V**
Instruction manual with guarantee card

CZ **Akumulátorové míchadlo 18V**
Návod k obsluze se záručním listem

SK **Aku miešadlo 18V**
Užívateľská príručka so záručným listom

LT **Akumuliatorinis maišytuvas 18V**
Naudojimo instrukcija su Garantiniu lapu

LV **Akumulatora maisītājs 18V**
Lietošanas instrukcija ar garantijas talonu

HU **Akkumulátoros keverőgép 18V**
Használati Utasítás Garanciajeggyel

RO **Agitator cu accumulator 18V**
Instrucțiuni de utilizare și certificat de garanție

DE **Akku-Rührwerk 18V**
Bedienungsanleitung mit Garantiekarte

BG **Акумулаторен миксер 18V**
Инструкции за експлоатация с гаранционна карта

SI **Akumulatorski mešalnik 18V**
Navodila za uporabo z garancijskim listom

HR **Akumulatorska mješalica 18V**
Upute za upotrebu s jamstvenim listom



PL Wszelkie prawa zastrzeżone. Niniejsze opracowanie jest chronione prawem autorskim. Kopiowanie lub rozpowszechnianie Instrukji Obsługi we fragmentach albo w całości bez zgody Dedra Exim zabronione Dedra Exim zastrzega sobie prawo do wprowadzania zmian konstrukcyjno-technicznych oraz kompletacyjnych bez uprzedniego powiadamiania. Zmiany te nie mogą stanowić podstawy do reklamowania produktu. Instrukcja obsługi dostępna na stronie www.dedra.pl

EN All rights reserved. This publication is protected by copyright. Copying or distribution of the User Manual in parts or in full without Dedra Exim's permission is prohibited Dedra Exim reserves the right to make design, technical and completion changes without prior notice. These changes may not constitute grounds for advertising the product. User manual available at www.dedra.pl

CZ Všechna práva vyhrazena. Toto zpracování je chráněno autorským právem. Kopírování nebo šíření Návodu k obsluze v částech nebo vcelku bez souhlasu společnosti Dedra Exim je zakázáno. Dedra Exim si vyhrazuje právo zavádět konstrukční a technické a komplementační změny bez dřívějšího oznámení. Tyto změny nemohou být základem pro reklamování výrobku. Návod k obsluze dostupný na stránkách www.dedra.pl

SK Všetky práva vyhradené. Tieto materiály sú chránené autorskými právami. Kopírovanie prípadne šírenie častí, prípadne celého návodu na obsluhu je bez súhlasu spoločnosti Dedra Exim zakázané. Dedra Exim si vyhradzuje právo na vykonávanie konštrukčno-technických zmien, a zmien doplnkového príslušenstva, bez predchádzajúceho upozornenia. Tieto zmeny nemôžu byť dôvodom na reklamáciu výrobku. Užívateľská príručka je dostupná na webovej stránke www.dedra.pl

LT Visos teisės saugomos. Šis kūrinys yra saugomas autorinių teisių įstatymų. Eksploatavimo instrukcijos arba jos fragmentų kopijavimas ir platinimas be „Dedra Exim“ sutikimo draudžiamas. „Dedra Exim“ pasilieka sau teisę įvesti konstrukcijos, techninius arba komplektacijos pokyčius be išankstinio įspėjimo. Šie pokyčiai negali būti skundo dėl produkto pagrindu. Naudojimo instrukcija yra prieinama svetainėje: www.dedra.pl

LV Visas tiesības pasargātas. Šis izdevums ir sargāts ar autortiesību. Lietošanas Instrukcijas kopēšana vai izplatīšana pilnīgi vai fragmentos bez Dedra Exim firmas piekrišanas ir aizliegta. Firma Dedra Exim atstāj sev tiesību veikt konstrukcijas-tehnikas izmaiņu, kā arī komplektācijas izmaiņu bez iepriekšēja paziņojuma. Šīs izmaiņas nevar būt par pamatu produkta reklamēšanai. Lietošanas instrukcija pieejama mājaslapā www.dedra.pl

HU Minden jog fenntartva. A jelen kiadvány szerzői jogokkal védve. A Használati Utasítás másolása vagy terjesztése egészében vagy részleteiben a Dedra Exim írásos engedélye nélkül tilos A Dedra Exim fenntartja magának a szerkezeti-műszaki, valamint komplettálási változtatások előzetes bejelentés nélküli bevezetésének jogát. Ezek a változások nem szolgálhatnak alapjául a termék reklamációjának. A használati utasítás a weboldalon elérhető www.dedra.pl.

RO Toate drepturile rezervate. Această redactare este protejată prin legea dreptului de autor. Este interzisă copierea, reproducerea în orice fel sau multiplicarea și distribuirea parțială sau în totalitate a Manualului de utilizare fără permisiunea firmei Dedra Exim Firma Dedra Exim își rezervă dreptul de a face modificări tehnice și constructive sau de completare a dispozitivului fără o notificare prealabilă. Aceste modificări nu pot constitui temei pentru reclamarea produsului. Instrucțiunea de deservire accesibilă pe pagina www.dedra.pl

DE Alle Rechte vorbehalten. Die vorliegende Bedienungsanleitung wird durch das Urheber-recht geschützt. Kein Teil dieser Bedienungs-anleitung darf ohne schriftliche Einwilligung von Dedra Exim vervielfältigt oder verbreitet werden.Dedra Exim behält sich das Recht vor, Konstruktions- und technische Änderungen sowie Änderungen in der Zusammensetzung vorzunehmen, ohne vorher darüber zu informieren. Diese Änderungen können kein Grund zur Reklamation des Produkts bilden. Die Bedienungsanleitung ist auf der Internetseite www.dedra.pl zugänglich.

BG Всички права запазени. Тази работа е защитена с авторски права. Копирането или разпространението на ръководството за потребителя на части или изцяло без разрешението на Dedra Exim е забранено Dedra Exim си запазва правото да прави промени в дизайна, техниката и окомплектовката без предварително уведомление. Тези промени не могат да бъдат основание за рекламиране на продукта. Ръководството за потребителя е достъпно на адрес www.dedra.pl

SI Vse pravice pridržane. Ta navodila so zaščitena na podlagi predpisov o avtorskih pravicah. Prepovedano je kopiranje ali razširjanje teh navodil za uporabo po delih ali v celoti brez soglasja Dedra Exim. Dedra Exim si pridržuje pravico do uvajanja konstrukcijsko-tehničnih in kompletacijskih sprememb brez predhodnega obvestila. Te spremembe ne morejo biti podlaga za prijavo reklamacije. Navodila za uporabo so na voljo na strani www.dedra.pl

HR Sva prava pridržana. Ova je studija zaštićena autorskim pravima. Zabranjeno je kopiranje ili distribucija korisničkog priručnika, djelomično ili u cijelosti, bez pristanka Dedra Exima. Dedra Exim zadržava pravo uvođenja konstrukcijskih, tehničkih i montažnih promjena bez prethodne najave. Ove izmjene ne mogu biti temelj za reklamiranje proizvoda. Korisnički priručnik dostupan na www.dedra.pl

Kontakt
Contact/ Kontakt/ Kontakt/ Kontaktai/ Kontakts/ Elérhetőség/ Contact/ Kontakt/ Kontakt/ Свържете се с/ Контакти/ Kontakt/ Contact:
Dedra Exim Sp. z o.o., ul. 3 Maja 8, 05-800 Pruszków, Tel. +48 22 73 83 777 wew. 129, 170, fax +48 22 73 83 779
info@dedra.pl www.dedra.pl

22 PAP

INSTRUKCJA ORYGINALNA

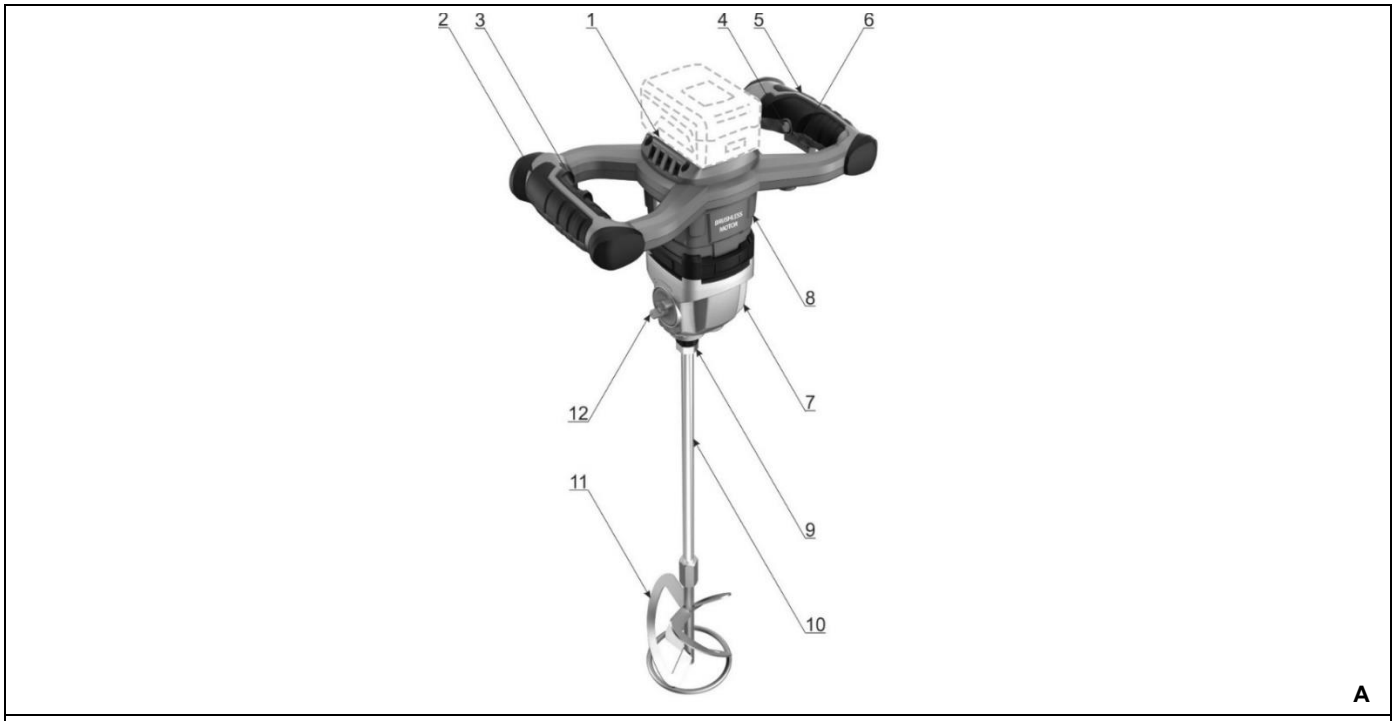

A

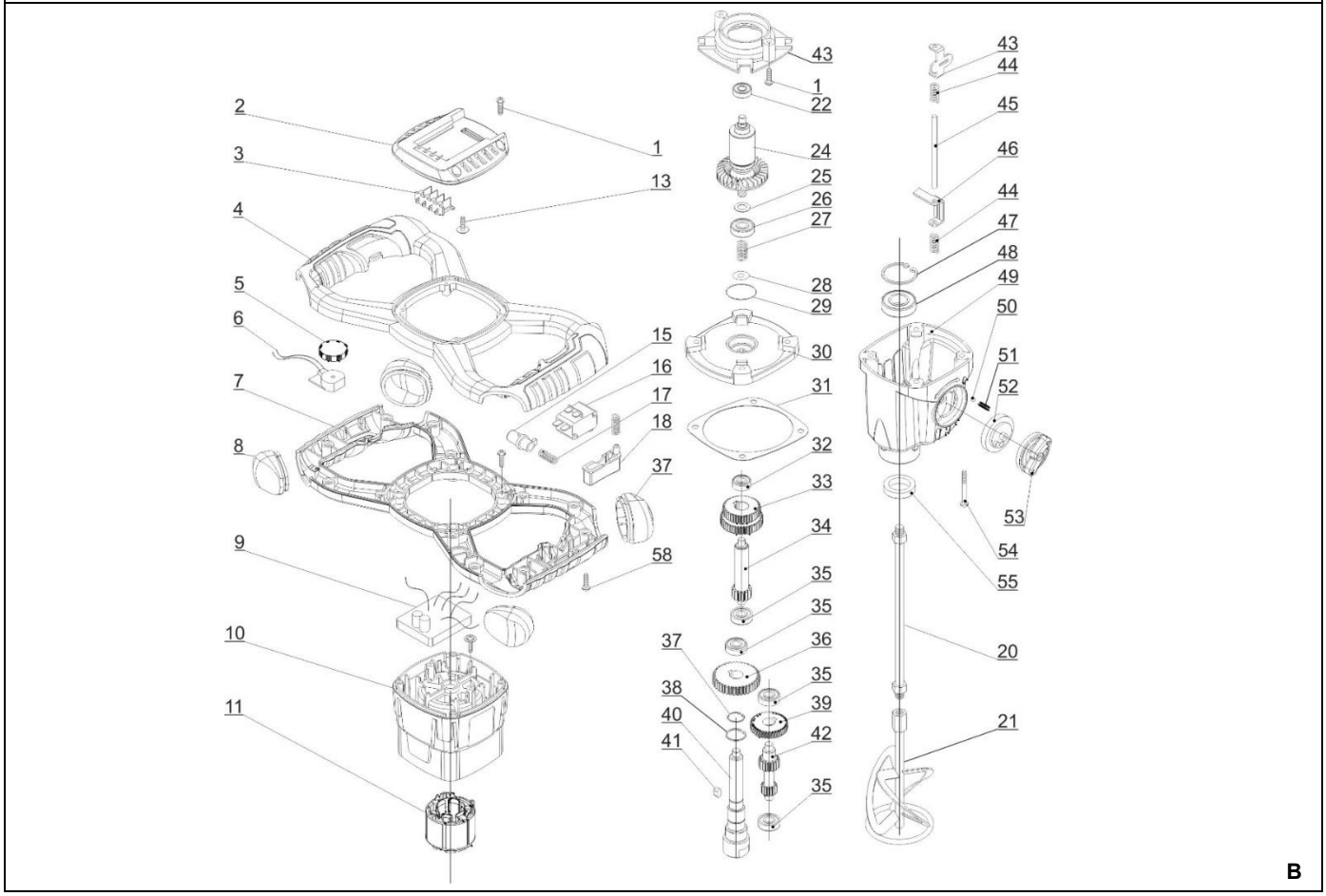

B

Opis piktogramów / Description of pictograms / Popis piktogramů / Popis piktogramov / Piktogramų aprašymas / Piktogrammu apraksts / A piktogramok leírása / Descrierea pictogramelor / Opis piktogramov / Opis piktograma / Описание на пиктограмите / Опис піктограм / Beschreibung der Piktogramme / Description des pictogrammes

Nakaz: przeczytaj instrukcję obsługi / Mandatory: read the user manual / Povinné: přečtěte si návod k použití / Povinné: prečítajte si používateľskú príručku / Privaloma: perskaityti vartotojo vadovą / Obligāts: izlasiet lietošanas instrukciju / Kötelező: olvassa el a felhasználói kézikönyvet / Obligatoriu: citiți manualul de utilizare / Obvezno: preberite navodila za uporabo / Obavezno: pročitajte upute za uporabu / Задължително: прочетете ръководството за употреба / Обов'язково: прочитайте інструкцію з експлуатації / Obligatorisch: Lesen Sie die Bedienungsanleitung / Obligatoire: lire le mode d'emploi

Nakaz: używać ochronników słuchu / Mandatory: use hearing protection / Povinnost: používat chrániče sluchu / Povinné: používajte ochranu sluchu / Privaloma: naudoti klausos apsaugos priemones / Pienākums: lietot dzirdes aizsargus / Kötelező: hallásvédő használata / Obligatoriu: utilizați protecție auditivă / Obvezno: uporabljajte zaščito za sluh / Obavezno: koristite zaštitu za sluh / Задължително: използвайте средства за защита на слуха / Обов'язкове: використовувати засоби захисту слуху / Obligatorisch: Gehörschutz verwenden / Obligatoire: utiliser des protections auditives

Nakaz: stosować okulary ochronne / Mandatory: wear safety glasses / Povinné: používat ochranné brýle / Povinné: noste ochranné okuliare / Privaloma: dėvėti apsauginius akinius / Obligāti: lietot aizsargbrilles / Obligatoriu: purtați ochelari de protecție / Obvezno: nosite varnostna očala / Obavezno: nositi zaštitne naočale / Задължително: носете предпазни очила / Обов'язково: використовувати захисні окуляри / Obligatorisch: Schutzbrille tragen / Obligatoire: porter des lunettes de protection

PL Spis treści

1. Zdjęcia i rysunki
2. Opis urządzenia
3. Przeznaczenie urządzenia
4. Ograniczenia użycia
5. Dane techniczne
6. Przygotowanie do pracy
7. Włączanie urządzenia
8. Użytkowanie urządzenia
9. Bieżące czynności obsługowe
10. Części zamienne i akcesoria
11. Samodzielne usuwanie usterek
12. Kompletacja urządzenia
13. Wykaz części do rysunku złożeniowego
14.Informacja dla użytkowników o pozbywaniu się urządzeń elektrycznych i elektronicznych
15. Karta gwarancyjna

Ogólne warunki bezpieczeństwa zostały dołączone jako oddzielna broszura.
Deklaracja zgodności dołączona jest do urządzenia jako oddzielny dokument. W przypadku braku deklaracji zgodności prosimy o kontakt z Serwisem Dedra-Exim Sp. z o.o.

OSTRZEŻENIE. Przeczytać wszystkie ostrzeżenia oznaczone symbolem wykrzyknika i wszystkie instrukcje.

Nieprzestrzeganie podanych niżej ostrzeżeń i wskazówek dotyczących bezpieczeństwa może być przyczyną porażenia prądem elektrycznym, pożaru lub poważnych obrażeń. Należy zachować wszystkie ostrzeżenia i instrukcje do przyszłego użytku.

UWAGA **Urządzenie z linii SAS+ALL zostało zaprojektowane do pracy tylko z ładowarkami i akumulatorami linii SAS+ALL.**

Akumulator Li-Ion i ładowarka nie stanowią wyposażenia zakupionego urządzenia i należy nabyć je oddzielnie. Stosowanie akumulatorów i ładowarek innych niż dedykowanych do urządzenia jest zabronione.

2. Opis urządzenia

Rys.A: 1. – gniazdo baterii, 2. – rękojeść prawa, 3. – regulator obrotów, 4. – zabezpieczenie przed przypadkowym uruchomieniem 5. – rękojeść lewa, 6. – włącznik, 7. – obudowa przekładni, 8. – obudowa silnika, 9. – wrzeciono, 10. – przedłużenie wrzeciona, 11. – mieszak, 12 - pokrętło zmiany biegów.

3. Przeznaczenie urządzenia

Mieszadło akumulatorowe jest przeznaczone do mieszania materiałów płynnych (farby, kleje) i materiałów sypkich (zaprawy, tynki, itp.) materiałów budowlanych takich jak farby, zaprawy, kleje, tynki i podobne substancje. Zależnie od konsystencji materiału i jego ilości należy wybrać odpowiedni mieszak. Typ mieszaka należy dobrać zgodnie z informacjami zawartymi na opakowaniu mieszanego materiału.
Dopuszcza się wykorzystanie urządzenia w pracach remontowo-budowlanych, warsztatach naprawczych, w pracach amatorskich przy równoczesnym przestrzeganiu warunków użytkowania i dopuszczalnych warunków pracy, zawartych w instrukcji obsługi.

4. Ograniczenia użycia

UWAGA **Urządzenie może być użytkowane tylko zgodnie z zamieszczonymi poniżej "Dopuszczalnymi warunkami**

Urządzenie może być użytkowane tylko i wyłącznie z mieszakami z mocowaniem gwintowym M14 o średnicy maksymalnie 120 mm. Zabrania się pracy z uszkodzonym mieszakiem

UWAGA **Samowolne zmiany w budowie mechanicznej i elektrycznej, wszelkie modyfikacje, czynności obsługowe nieopisane w Instrukcji**

Obsługi będą traktowane za bezprawne i powodują natychmiastową utratę Praw Gwarancyjnych, a deklaracja zgodności straci swoją ważność. Użytkowanie elektronarzędzia niezgodne z przeznaczeniem lub Instrukcją Obsługi spowoduje natychmiastową utratę Praw Gwarancyjnych.

DOPUSZCZALNE WARUNKI PRACY
Praca dorywcza S2 10 min.
Użytkowanie urządzenia w pomieszczeniach zamkniętych wymaga sprawnie działającej wentylacji

5. Dane techniczne

Model urządzenia	DED7154
Napięcie pracy [V]	18 d.c.
Gwint	M14
Ilość biegów	2
Prędkość obrotowa [min^{-1}]	250-400 / 350-650
Średnica mieszaka max. [mm]	120
Poziom drgań mierzony na rękojeści a_h [m/s^2]	4,55
Niepewność pomiaru K [m/s^2]	1,5
Emisja hałasu:	
Poziom ciśnienia dźwięku L_{pA} [dB(A)]	75
Poziom mocy dźwięku L_{wA} [dB(A)]	86
Niepewność pomiarowa K_{pA}, K_{wA} [dB(A)]	3
Masa [kg]	2,8

Informacja na temat hałasu i drgań.

Wartość łączona drgań a oraz niepewność pomiaru określono zgodnie z normą EN 62841-1 i podano w tabeli

Emisja hałasu została określona zgodnie z EN 62841-1, wartości podano powyżej w tabeli.

UWAGA **Hałas może spowodować uszkodzenie słuchu, podczas pracy zawsze należy używać środków ochrony słuchu!**

Deklarowana wartość emisji hałasu została zmierzona zgodnie ze standardową metodą badania i może być wykorzystana do porównania jednego urządzenia z drugim. Podany powyżej poziom emisji hałasu może być również wykorzystywany do wstępnej oceny narażenia na hałas.
Poziom hałasu podczas rzeczywistego użytkowania elektronarzędzia może się różnić od zadeklarowanych wartości w zależności od sposobu użycia narzędzi roboczych, w szczególności od rodzaju obrabianego przedmiotu oraz od konieczności określenia środków mających na celu ochronę operatora. Aby dokładnie oszacować narażenia w rzeczywistych warunkach użytkowania, należy wziąć pod uwagę wszystkie części cyklu operacyjnego, obejmujące także okresy, gdy urządzenie jest wyłączone lub gdy jest ono włączone, ale nie jest używane do pracy.

6. Przygotowanie do pracy

UWAGA **Urządzenie stanowi część linii SAS+ALL, dlatego, aby z niego skorzystać, należy skompletować zestaw, składający się z urządzenia, akumulatora i ładowarki. Stosowanie innych akumulatorów i ładowarek jest zabronione.**

UWAGA **Opisane niżej czynności przygotowawcze należy wykonywać przy odłączonym źródle zasilania.**

Zmontować mieszak (rys. A, 11) i przedłużenie wrzeciona (rys. A, 10) ze sobą. Zespół mieszaka i przedłużenia wrzeciona zamontować we wrzecionie (rys. A, 9) z wykorzystaniem kluczy dołączonych do zestawu. Jeden klucz należy umieścić na wrzecionie urządzenia, a drugi na 6-kątnej części mieszaka i mocno dokręcić mieszak. Przed pracą upewnić się, że pojemnik z mieszanym materiałem jest stabilnie zamocowany.

Ustawienie biegu

Urządzenie posiada dwie prędkości: bieg wolny i bieg szybki. W celu zmiany prędkości należy każdorazowo odłączyć urządzenie od zasilania, a następnie obrócić pokrętło zmiany biegu o 180° (rys. A, 12). W przypadku gdy przy zmianie położenia pokrętło stawia opór obrócić końcówkę roboczą o niewielki kąt. Prędkości oznaczone są: 1 - gdzie prędkości 250-400 RPM, 2 - gdzie prędkości 350-650 RPM.

7. Włączanie urządzenia

UWAGA **Urządzenie zasilane jest z akumulatora o napięciu 18V. Naładowany akumulator wsuwamy w prowadnicę w rękojeści aż zadziała zatrzask uchwytu. Urządzenie jest gotowe do pracy.**

Stanąć stabilnie w lekkim rozkroku. Mocno chwycić mieszadło tak by rękojeść z włącznikiem (rys. A, 2) znajdował się po prawej stronie. Nacisnąć przycisk uniemożliwiający przypadkowe uruchomienie (rys. A, 4). Następnie wcisnąć przycisk włącznika (rys. A, 6).
Aby zakończyć pracę należy puścić przycisk włącznika.

UWAGA **Próby pracy bez obciążenia należy wykonywać tylko wtedy, kiedy elektronarzędzie jest skierowane w dół.**

8. Użytkowanie urządzenia

Stać stabilnie, w lekkim rozkroku. Przy zanurzaniu lub wyjmowaniu mieszaka należy redukować stopniowo prędkość obrotów za pomocą regulatora prędkości obrotowej (rys. A, 3). Po kompletnym zanurzeniu prędkość zwiększyć do maksimum, aby zagwarantować wystarczające chłodzenie silnika. Podczas procesu mieszania poruszać mieszadłem w różnych kierunkach. Mieszać aż cała substancja zostanie całkowicie wymieszana. Po zakończeniu pracy umyć mieszadło i mieszak. Proces mieszania prowadzić z zaleceniami producenta mieszanego materiału.

UWAGA **Nie zbliżać rąk do wirującego mieszaka i innych elementów.**

9. Bieżące czynności obsługowe

Regularnie oczyszczać całe elektronarzędzie, szczególną uwagę poświęcając na oczyszczenie otworów wentylacyjnych elektronarzędzia.
Unikać ładowania akumulatora bezpośrednio po intensywnym użytkowaniu. Ze względu na zjawisko rozładowywania nie należy przechowywać akumulatora kompletnie rozładowanego, ponieważ może się wtedy rozładować poniżej poziomu krytycznego i ulec trwałemu uszkodzeniu.
Akumulator nieużywany należy przechowywać więc częściowo naładowany (do ok. 40%). Doładowywać akumulator zanim się całkowicie rozładuje. Baterie przechowywać w temperaturach 10-30°C. Przechowywany w niskich temperaturach szybciej traci pojemność.
Ładowanie akumulatora opisane jest w instrukcji do akumulatora i ładowarki z linii SAS+ALL.
Bieżące czynności obsługowe należy prowadzić przy odłączonej baterii. Okresowo weryfikować stan techniczny mieszadła i mieszaka. Zabrania się pracy z wykorzystaniem uszkodzonego mieszaka.

Czyszczenie

Mieszadło czyścić regularnie przy użyciu suchej ścierki lub sprężonego powietrza. Po każdym użyciu oczyszczać wloty powietrza chłodzącego silnik. Mieszak czyścić po każdym użyciu z wykorzystaniem wody po wcześniejszym jego demontażu.

UWAGA **Miejsce przechowywania urządzenia powinno być niedostępne dla dzieci.**

W razie konieczności wysyłki urządzenia do serwisu celem dokonania naprawy, należy zabezpieczyć ją przed przypadkowym uszkodzeniem mechanicznym oraz wysunąć baterie z gniazda ładowarki

Montaż i demontaż mieszaka

Mieszak, przedłużenie wrzeciona i mieszadło łączone są ze sobą przy pomocy połączeń gwintowych M14. Aby rozpocząć pracę urządzeniem należy zmontować je w sposób pokazany na rysunku A. Początkowo lekkie skręcenie połączeń gwintowych wykonać ręcznie. Następnie wykorzystać klucze dołączone do zestawu w celu wystarczająco mocnego skręcenia elementów: jednym kluczem zblokować wrzeciono urządzenia (rys. A, 9), drugim dokręcić mieszak (rys. A, 11) osadzając klucz na sześciokątnym elemencie mieszaka. Demontaż mieszaka wykonuje się w analogiczny sposób.

Konserwacja urządzenia

Konserwacja obejmuje czynności obsługowe urządzenia wraz z osprzętem tj. akumulatorem i ładowarką.

⚠ UWAGA **Nigdy nie należy prowadzić prac konserwacyjnych urządzenia podłączonego do źródła zasilania.**

Może to spowodować poważne obrażenia ciała lub porażenie prądem. Przed przystąpieniem do czynności konserwacyjnych akumulator należy wysunąć z gniazda urządzenia.
Konserwacja urządzenia polega na utrzymaniu w należytej czystości wszystkich jego elementów niezbędnych do normalnej pracy. Do czyszczenia nie wolno stosować żadnych rozpuszczalników gdyż może to spowodować nieodwracalne zniszczenie obudowy i innych elementów wykonanych z tworzywa sztucznego.
Akumulatora nie wolno czyścić wodą gdyż może to spowodować zwarcie wewnętrzne prowadzące do trwałego uszkodzenia.

10. Części zamienne i akcesoria

Zalecane akcesoria

Urządzenie z linii SAS+ALL można wyposażyć w każdy akumulator i ładowarkę z linii SAS+ALL oraz każde narzędzie (końcówkę roboczą) z gwintem M14 o średnicy maksymalnie 120 mm. Prosimy uprzejmie stosować się do zaleceń producenta końcówek roboczych.
W celu zakupu części zamiennych i akcesoriów należy skontaktować się z Serwisem Dedra-Exim. Dane kontaktowe znajdują się na stronie 1 instrukcji. Przy zamawianiu części zamiennych prosimy podać numer PARTII umieszczony na tabliczce znamionowej oraz numer części z rysunku złożeniowego. W okresie gwarancyjnym naprawy dokonywane są na zasadach podanych w Karcie Gwarancyjnej. Reklamowany produkt prosimy przekazać do naprawy w miejscu zakupu (sprzedawca zobowiązany jest przyjąć reklamowany produkt), lub przesłać do Serwisu Centralnego DEDRA - EXIM. Prosimy uprzejmie dołączyć kartę gwarancyjną wystawioną przez Importera. Bez tego dokumentu naprawa będzie traktowana jako pogwarancyjna. Po okresie gwarancyjnym naprawy wykonuje Serwis Centralny. Uszkodzony produkt należy przesłać do Serwisu (koszty wysyłki pokrywa użytkownik).

11. Samodzielne usuwanie usterek

⚠ UWAGA **Przed przystąpieniem do samodzielnego usuwania usterek należy odłączyć urządzenie od zasilania.**

PROBLEM	PRZYCZYNA	ROZWIĄZANIE
Urządzenie nie działa	Uszkodzony włącznik Rozładowany akumulator Źle zamontowany akumulator	Przekazać urządzenie do serwisu Naładować akumulator Zamocować poprawnie
Urządzenie rusza z trudem	Rozładowany akumulator	Naładować prawidłowo akumulator
Silnik przegrzewa się	Zapchane ostrza Przekroczone dopuszczalne parametry pracy	Oczyścić ostrza Wyłączyć elektronarzędzie, odłożyć pracę na czas całkowitego ostygnięcia

12. Kompletacja urządzenia, uwagi końcowe

Kompletacja: 1. Mieszadło – 1 sztuka, 2. Mieszak – 1 szt.

13. Wykaz części do rysunku złożeniowego (rys. B)

LP	Nazwa części	LP	Nazwa części
1	Akumulator	30	Korpus przekładni
2	Osłona plastikowa	31	Uszczelka papierowa
3	Styki akumulatora	32	łożysko kulkowe
4	Rękojeść część górna	33	Koło zębate podwójne
5	Pokrętło	34	Wałek uzębiony
6	Regulator obrotów	35	łożysko kulkowe
7	Rękojeść część dolna	36	Koło zębate
8	Zabezpieczenie rękojeści	37	Pierścień osadczy wałka
8A	Zaślepka	38	Pierścień osadczy wałka
9	Falownik	39	Koło zębate
10	Obudowa	40	Wrzeciono
11	Stojan	41	Klin
12	Gniazdo silnika	42	Wałek uzębiony
13	Wkręt	43	Dźwignia zmiany biegu
15	Przycisk blokady wrzeciona	44	Sprężyna
16	Włącznik JIABEN MSG-2545 45A 60V DC	45	Pręt łączący
17	Sprężyna	46	Dźwignia zmiany biegu
18	Przycisk włącznika	47	Pierścień osadczy
19	Zabezpieczenie rękojeści	48	łożysko kulkowe
20	Uchwyt mieszadła	49	Obudowa
21	Mieszadło	50	Kulka stalowa
22	łożysko kulkowe	51	Sprężyna
24	Wirnik	52	Pokrętło w kołnierzu
25	Podkładka plastikowa	53	Pokrętło
26	łożysko kulkowe	54	Wkręt
27	Sprężyna	55	Uszczelka olejowa
28	Pierścień filcowy	58	Wkręt
29	o-ringi		

14. Informacja dla użytkowników o pozbywaniu się urządzeń elektrycznych i elektronicznych (dotyczy gospodarstw domowych)



Przedstawiony symbol umieszczony na produktach lub dołączonej do nich dokumentacji informuje, że niesprawnych urządzeń elektrycznych lub elektronicznych nie można wyrzucać razem z odpadami bytowymi. Prawidłowe postępowanie w razie konieczności utylizacji, powtórnego użycia lub odzysku podzespołów polega na przekazaniu urządzenia do wyspecjalizowanego punktu zbiórki, gdzie będzie przyjęte bezpłatnie. Informacji o lokalizacji miejsc zbiórki zużytego sprzętu udzielają władze lokalne np. na swoich stronach internetowych.
Prawidłowa utylizacja urządzenia umożliwia zachowanie cennych zasobów i uniknięcie negatywnego wpływu na zdrowie i środowisko, wynikające z możliwości obecności w sprzęcie niebezpiecznych: substancji, mieszanin oraz części składowych.
Nieprawidłowa utylizacja odpadów zagrożona jest karami przewidzianymi w odpowiednich przepisach lokalnych.
Użytkownicy w krajach Unii Europejskiej: W razie konieczności pozbycia się urządzeń elektrycznych lub elektronicznych, prosimy skontaktować się z najbliższym punktem sprzedaży lub z dostawcą, którzy udzielą dodatkowych informacji.
Pozbywanie się odpadów w krajach poza Unią Europejską: Taki symbol dotyczy tylko krajów Unii Europejskiej. W razie potrzeby pozbycia się niniejszego produktu prosimy skontaktować się z lokalnymi władzami lub ze sprzedawcą celem uzyskania informacji o prawidłowym sposobie postępowania.

Karta gwarancyjna

na

Mieszadło akumulatorowe

Nr katalogowy: DED7154 nr partii: .....

(zwane dalej Produktem)

Data zakupu Produktu: .....

Pieczęć sprzedawcy

Data i podpis sprzedawcy: .....

Oświadczenie Użytkownika:

Potwierdzam, że zostałem poinformowany o warunkach gwarancji oraz skutkach nieprzestrzegania wytycznych zawartych w Instrukcji obsługi i karcie gwarancyjnej. Warunki niniejszej gwarancji są mi znane, co potwierdzam własnoręcznym podpisem:

....

Data i miejsce Podpis Użytkownika

I. Odpowiedzialność za Produkt:

1. Gwarant – Dedra Exim Sp. z o.o. z siedzibą w Pruszkowie, adres: ul. 3 Maja 8, 05-800 Pruszków, KRS 0000062517, Sąd Rejonowy dla m.st. Warszawy w Warszawie, XIV Wydział Gospodarczy Krajowego Rejestru Sądowego, NIP 527-020-49-33, kapitał zakładowy: 100 980.00 zł.
2. Na warunkach określonych w niniejszej karcie gwarancyjnej Gwarant udziela gwarancji na Produkt, pochodzący z dystrybucji Gwaranta.
3. Odpowiedzialność z tytułu gwarancji obejmuje tylko wady powstałe z przyczyn tkwiących w Produkcie w momencie jego wydania Użytkownikowi.
4. Z tytułu gwarancji Użytkownik, uzyskuje prawo do bezpłatnej naprawy Produktu, o ile wada ujawniła się w okresie gwarancji. Sposób naprawy Produktu (metoda wykonania naprawy) zależy od decyzji Gwaranta. W przypadku stwierdzenia przez Gwaranta braku możliwości naprawy Gwarant zastrzega sobie prawo wymiany wadliwego elementu albo całego Produktu na wolny od wad, obniżenia ceny Produktu lub odstąpienia od umowy.
5. W stosunku do Użytkownika, który nie jest konsumentem w rozumieniu ustawy z dnia 23 kwietnia 1964r. Kodeks cywilny, odpowiedzialność odszkodowawcza Gwaranta za szkody wynikające z niniejszej gwarancji i/lub w związku z jej zawarciem i wykonywaniem, bez względu na tytuł prawny, jest ograniczona maksymalnie do wysokości wartości wadliwego Produktu.

II. Okres gwarancji:

Elementy Produktu	Czas trwania ochrony gwarancyjnej
DED7154	24 miesiące, licząc od daty zakupu Produktu uwidocznionej w niniejszej karcie gwarancyjnej
Mieszak	Nieobjęty gwarancją

III. Warunki skorzystania z gwarancji:

1. Przedstawienie przez Użytkownika wypełnionej karty gwarancyjnej Produktu oraz uprawdopodobnienie przez Użytkownika okoliczności zakupu Produktu, np. poprzez przedstawienie paragonu, faktury, itd. W celu sprawnego przeprowadzenia reklamacji zaleca się aby Użytkownik przekazał wraz z Produktem do reklamacji wszystkie elementy określone w „Kompletacji urządzenia" zawartej w Instrukcji obsługi.

2. Stosowanie się przez Użytkownika do zaleceń zawartych w Instrukcji obsługi i karcie gwarancyjnej.
3. Gwarancja obejmuje tylko obszar Rzeczypospolitej Polskiej i UE.
4. Gwarancja nie obejmuje wad Produktu powstałych w szczególności na skutek:
a. Nieprzestrzegania przez Użytkownika warunków określonych w Instrukcji obsługi, w szczególności w zakresie prawidłowej eksploatacji, konserwacji i czyszczenia;
b. Zastosowania przez Użytkownika środków czyszczących lub konserwujących niezgodnych z Instrukcją obsługi;
c. Nieodpowiedniego przechowywania i transportu Produktu przez Użytkownika;
d. Samowolnych zmian i/lub przeróbek Produktu przez Użytkownika, które nie były uzgadniane z Gwarantem;
e. Zastosowania przez Użytkownika w Produkcie materiałów eksploatacyjnych niezgodnych z Instrukcją obsługi.
f. Użytkownik, który nie jest konsumentem w rozumieniu ustawy z dnia 23 kwietnia 1964r. Kodeks cywilny, traci gwarancję na Produkt, w którym:
g. numery seryjne, oznaczenia dat i tabliczki znamionowe zostały usunięte, zmienione lub uszkodzone przez Użytkownika;
h. plomby zostały uszkodzone przez Użytkownika lub noszą ślady manipulacji Użytkownika.
5. Uwaga! Czynności związane z codzienną obsługą Produktu, wynikające m.in. z Instrukcji obsługi Użytkownik wykonuje we własnym zakresie i na swój koszt.

IV. Procedura reklamacyjna:

1. W przypadku stwierdzenia nieprawidłowej pracy Produktu, przed dokonaniem zgłoszenia reklamacyjnego należy upewnić się czy wszystkie czynności określone w szczególności w Instrukcji obsługi zostały wykonane w sposób prawidłowy.
2. Zgłoszenie reklamacji zaleca się dokonać niezwłocznie, najlepiej w terminie 7 dni od daty zauważenia wady Produktu. Użytkownik, który nie jest konsumentem w rozumieniu ustawy z dnia 23 kwietnia 1964r. Kodeks cywilny traci uprawienia wynikające z niniejszej gwarancji w przypadku niezgłoszenia reklamacji w terminie 7 dni.
3. Zgłoszenie reklamacji można dokonać m.in. w punkcie zakupu Produktu, w serwisie gwarancyjnym lub pisemnie na adres: Dedra Exim Sp. z o.o., ul. 3 Maja 8, 05-800 Pruszków.
4. Użytkownik może złożyć reklamację przy wykorzystaniu formularza dostępnego na stronie internetowej www.dedra.pl. („Formularz zgłoszenia reklamacji z tytułu gwarancji").
5. Adresy serwisów gwarancyjnych dla poszczególnych krajów dostępne są na stronie www.dedra.pl. W przypadku braku serwisu gwarancyjnego dla danego kraju zgłoszenia reklamacyjne z tytułu gwarancji zaleca się kierować na adres: Dedra Exim Sp. z o.o. ul. 3 Maja 8, 05-800 Pruszków (Polska).
6. Mając na uwadze bezpieczeństwo Użytkownika zakazuje się korzystania z wadliwego Produktu.
7. Uwaga! Korzystanie z wadliwego Produktu jest niebezpieczne dla zdrowia i życia Użytkownika.
8. Wykonanie obowiązków wynikających z gwarancji nastąpi w terminie 14 dni roboczych, licząc od dnia dostarczenia reklamowanego Produktu przez Użytkownika.
9. Przed dostarczeniem wadliwego Produktu do reklamacji zaleca się jego oczyszczenie. Reklamowany Produkt zaleca się dokładnie zabezpieczyć przed uszkodzeniami w transporcie (zaleca się dostarczyć reklamowany Produkt w oryginalnym opakowaniu).
10. Okres gwarancji ulega przedłużeniu o czas, w ciągu którego wskutek wady Produktu objętego gwarancją Użytkownik nie mógł z niego korzystać.
Gwarancja nie wyłącza, nie ogranicza, ani nie zawiesza uprawnień Użytkownika wynikających z przepisów o rękojmi za wady rzeczy sprzedanej.

Zgodnie z art. 13 ust. 1 i ust. 2 rozporządzenia Parlamentu Europejskiego i Rady (UE) 2016/679 z dnia 27 kwietnia 2016 r. w sprawie ochrony osób fizycznych w związku z przetwarzaniem danych osobowych i w sprawie swobodnego przepływu takich danych oraz uchylenia dyrektywy 95/46/WE (dalej: „RODO") informujemy

1. Administratorem Twoich danych osobowych podanych w formularzu jest DEDRA-EXIM sp. z o.o. z siedzibą w Pruszkowie , ul. 3 Maja 8, 05-800 Pruszków (dalej: „Administrator").
2. Twoje dane będą przetwarzane wyłącznie w celu przeprowadzenia procedury gwarancyjnej urządzenia zgodnie art. 6 ust. 1 lit. b ogólnego rozporządzenie o ochronie danych (dalej: „RODO") Podanie danych jest dobrowolne, ale konieczne do przeprowadzenia procedury gwarancyjnej.
3. Twoje dane będą przetwarzane przez okres rozpatrywania przeprowadzenia procedury gwarancyjnej oraz w celach archiwizacyjnych w razie konieczności obrony przed ewentualnymi roszczeniami wobec Administratora nie dłużej niż do momentu ich przedawnienia.
4. Twoje dane mogą być ujawniane wyłącznie podmiotom przetwarzającym dane na rzecz administratora na podstawie pisemnej umowy powierzenia przetwarzania danych osobowych świadczącym m.in. usługi serwisu technicznego, hostingu lub obsługi strony internetowej, obsługi IT, firmie kurierskiej. Dostawcy Administratora zobowiązani są do zapewnienia zabezpieczenia danych i spełnienia wymogów obowiązującego prawa związanego z ochroną danych osobowych i nie mogą wykorzystywać powierzonych danych osobowych do innych celów niż te, które są określone w umowie z Administratorem.
5. Twoje dane nie będą przetwarzane w sposób zautomatyzowany w tym również w formie profilowania oraz nie będą przekazywane do państwa trzeciego/organizacji międzynarodowej.
6. Posiadasz prawo dostępu do treści swoich danych oraz prawo ich sprostowania, usunięcia, ograniczenia przetwarzania, prawo do przenoszenia danych, prawo wniesienia sprzeciwu, w dowolnym momencie.
7. We wszelkich sprawach związanych z przetwarzaniem Twoich danych osobowych przez Administratora możesz skontaktować się pod adresem e-mail: daneosobowe@dedra.pl;
8. Masz prawo wniesienia skargi do wniesienia skargi do organu właściwego do spraw ochrony danych osobowych;

EN Table of contents

1. Photos and drawings
2. Description of the device
3. Purpose of the device
4. Restrictions on use
5. Technical data
6. Preparation for work
7. Turning on the device
8. Use of the device
9. Ongoing maintenance
10. Spare parts and accessories
11. Troubleshooting on its own
12. Completion of the device
13. Information for users on disposal of electrical and electronic equipment
14. Warranty card

Translation of the original manual

General safety conditions are included as a separate brochure.
Declaration of conformity is attached to the device as a separate document. If you do not have the declaration of conformity, please contact Dedra-Exim Sp. z o.o. Service.

WARNING. Read all warnings marked with the exclamation point symbol and all instructions.

Failure to observe the following warnings and safety instructions could result in electric shock, fire or serious injury. Keep all warnings and instructions for future use.

WARNING The SAS+ALL line device is designed to work only with SAS+ALL line chargers and batteries.

Li-Ion battery and charger are not included in the purchased device and must be purchased separately. The use of batteries and chargers other than those dedicated to the device is prohibited.

2. Description of the device

Fig.A: 1. - battery socket, 2. - right handle, 3. - speed controller, 4. - accidental start protection 5. - left handle, 6. - on/off switch, 7. - gear housing, 8. - motor housing, 9. - spindle, 10. - spindle extension, 11. - mixer, 12. - shift knob.

3. Purpose of the device

The battery mixer is designed for mixing liquid materials (paints, adhesives) and loose materials (mortar, plaster, etc.) of construction materials such as paints, mortars, adhesives, plasters and similar substances. Depending on the consistency of the material and its quantity, a suitable mixer should be selected. The type of mixer should be selected according to the information on the package of the material to be mixed.
It is permissible to use the device in repair and construction work, repair workshops, in amateur work, while observing the conditions of use and permissible working conditions contained in the instruction manual.

4. Restrictions on use

WARNING The device may only be used in accordance with the "Permissible conditions" below

The device can be used only with mixers with M14 threaded attachment with a maximum diameter of 120 mm. It is forbidden to work with a damaged mixer

WARNING Unauthorized changes in mechanical and electrical construction, any modifications, maintenance activities not described in the Manual

Use of the power tool in violation of the Operating Instructions will be considered unlawful and will result in immediate loss of Warranty Rights, and the Declaration of Conformity will become invalid. Use of the power tool contrary to the intended use or the Operating Instructions will result in immediate loss of Warranty Rights.

ACCEPTABLE WORKING CONDITIONS
S2 casual work 10 min.
The use of the device in confined spaces requires a functioning ventilation system

5. Technical data

Device model	DED7154
Operating voltage [V].	18 d.c.
Thread	M14
Number of gears	2
Speed [min^{-1}].	250-400 / 350-650
Mixer diameter max. [mm]	120
Vibration level measured at the handle a_h [m/s^2].	4,55
Measurement uncertainty K [m/s^2].	1,5
Noise emissions:	
Sound pressure level L_{pA} [dB(A)].	75
Sound power level L_{wA} [dB(A)].	86
Measurement uncertainty K_{pA}, K_{wA} [dB(A)].	3
Weight [kg].	2,8

Information on noise and vibration.

The combined value of vibration a and the measurement uncertainty were determined in accordance with EN 62841-1 and are given in the table
Noise emissions were determined in accordance with EN 62841-1, the values are given above in the table.

WARNING Noise can cause hearing damage, always use hearing protection when working!

The declared noise emission value has been measured according to a standard test method and can be used to compare one device with another. The noise emission level stated above can also be used for preliminary assessment of noise exposure.
Noise levels during actual use of the power tool may differ from the declared values depending on how the work tools are used, particularly the type of workpiece being worked on, and the need to determine measures to protect the operator. To accurately estimate exposures under actual operating conditions, all parts of the operating cycle must be taken into account, including periods when the device is turned off or when it is turned on but not being used for work.

6. Preparation for work

WARNING **The device is part of the SAS+ALL line, so in order to use it, you need to complete a set, consisting of the device, battery and charger. The use of other batteries and chargers is prohibited.**

WARNING **The preparatory steps described below should be performed with the power source disconnected.**

Assemble the mixer (Fig. A, 11) and spindle extension (Fig. A, 10) with each other. Install the mixer and spindle extension assembly into the spindle (Fig. A, 9) using the wrenches included in the kit. Place one wrench on the spindle of the unit and the other on the 6-angle part of the mixer and tighten the mixer firmly. Before working, make sure that the container with the material to be mixed is securely fastened.

Setting the gear

The device has two speeds: slow gear and fast gear. In order to change the speed, the device must be disconnected from the power supply each time, and then rotate the shift knob 180° (Fig. A, 12). If there is resistance to the knob when changing position, rotate the working end by a slight angle. The speeds are marked: 1 - where speeds 250-400 RPM, 2 - where speeds 350-650 RPM.

7. Turning on the device

WARNING **The device is powered by an 18V rechargeable battery. The charged battery slides into the guide in the handle until the handle latch engages. The device is ready to work.**

Stand steadily with a slight stride. Firmly grasp the agitator so that the handle with the switch (Fig. A, 2) is on the right side. Press the button that prevents accidental starting (Fig. A, 4). Then press the switch button (Fig. A, 6).
Let go of the switch button to finish the job

WARNING **Perform no-load operation tests only when the power tool is facing down**

8. Use of the device

Stand steadily, with a slight stride. When immersing or removing the mixer, reduce the speed gradually using the speed controller (Fig. A, 3). After complete immersion, increase the speed to the maximum to ensure sufficient cooling of the motor. During the mixing process move the agitator in different directions. Mix until all the substance is completely mixed. Wash the agitator and mixer after the work is completed. Carry out the mixing process with the recommendations of the manufacturer of the mixed material.

WARNING **Keep your hands away from the rotating mixer and other components.**

9. Ongoing maintenance

Regularly clean the entire power tool, paying special attention to cleaning the power tool's vents.
Avoid charging the battery immediately after heavy use. Due to the discharge phenomenon, do not store the battery completely discharged, as it may then discharge below a critical level and become permanently damaged.
So store the battery when not in use, partially charged (up to about 40%). Recharge the battery before it is completely discharged. Store batteries at temperatures of 10-30°C. Stored at low temperatures, it loses capacity faster.
Battery charging is described in the instructions for the battery and charger from the SAS+ALL line.
Perform day-to-day maintenance with the battery disconnected. Periodically verify the technical condition of the agitator and mixer. It is forbidden to work with a damaged mixer.

Cleaning

Clean the agitator regularly with a dry cloth or compressed air. Clean the engine cooling air inlets after each use. Clean the mixer after each use with water after disassembly.

WARNING **The storage area of the device should be inaccessible to children.**

If you need to send the device to a service center for repair, protect it from accidental mechanical damage and remove the batteries from the charger socket

Installation and removal of the mixer

The mixer, spindle extension and agitator are connected together using M14 threaded connections. To start working with the device, assemble it as shown in Figure A. Initially, lightly twist the threaded connections by hand. Then use the wrenches included in the kit to sufficiently tighten the elements: with one wrench lock the spindle of the device (Figure A, 9), the other tighten the mixer (Figure A, 11) by seating the wrench on the hexagonal element of the mixer. Disassembly of the mixer is performed in an analogous manner.

Maintenance of the device

Maintenance includes servicing of the device including accessories, i.e. the battery and charger.

WARNING **Never carry out maintenance work on a device connected to a power source.**

This may cause serious injury or electric shock. Remove the battery pack from the device socket before performing maintenance.
Maintenance of the device consists in keeping all its components necessary for normal operation clean. Do not use any solvents for cleaning as this may cause irreparable damage to the housing and other elements made of plastic.
The battery must not be cleaned with water as this may cause an internal short circuit leading to permanent damage.

10. Spare parts and accessories

Recommended accessories

The SAS+ALL line device can be equipped with any battery and charger from the SAS+ALL line and any tool (working tip) with M14 thread with a maximum diameter of 120 mm. Please kindly follow the recommendations of the work tip manufacturer.
To purchase spare parts and accessories, contact Dedra-Exim Service. Contact information can be found on page 1 of the manual. When ordering spare parts, please specify the PART number located on the nameplate and the part number from the assembly drawing. During the warranty period, repairs are carried out according to the terms of the Warranty Card. Please hand over the advertised product for repair at the place of purchase (the seller is obliged to accept the advertised product), or send it to DEDRA - EXIM Central Service. Please kindly enclose the warranty card issued by the Importer. Without this document, the repair will be treated as post-warranty. After the warranty period, repairs are performed by the Central Service. The defective product should be sent to the Service (shipping costs are covered by the user).

11. Troubleshooting on its own

WARNING **Unplug the device from the power supply before performing any troubleshooting yourself.**

PROBLEM	CAUSE	SOLUTION
The device is not working	Defective switch Discharged battery Badly installed battery	Take the device to a service center Charge the battery Fix correctly
The device starts with difficulty	Discharged battery	Charge the battery properly
The engine is overheating	Clogged blades Operating parameters exceeded	Clean the blades Turn off the power tool, put the work off until it has cooled down completely

12. Completion of the device, concluding remarks

Completion: 1. Mixer - 1 piece, 2. Mixer - 1 piece.

13. Information for users on disposal of electrical and electronic equipment (applies to households)



The symbol shown on the products or accompanying documentation informs that faulty electrical or electronic equipment must not be disposed of with household waste. The correct course of action when disposal, reuse or recovery of components is to take the device to a specialized collection point, where it will be accepted free of charge. Information on the location of collection sites for waste equipment is provided by local authorities, e.g. on their websites.
Proper disposal of the device allows you to conserve valuable resources and avoid negative health and environmental impacts resulting from the possibility of hazardous: substances, mixtures and components in the equipment.
Improper disposal of waste is subject to penalties under relevant local regulations.
Users in European Union countries: If you need to dispose of electrical or electronic equipment, please contact your nearest retailer or supplier, who will provide more information.
Disposal of waste in countries outside the European Union: This symbol applies only to countries within the European Union. If you need to dispose of this product, please contact your local authorities or your dealer for proper disposal.

Warranty card

at

Cordless mixer

Part No.: DED7154 Lot No.: .....

(hereinafter referred to as the Product)

Product Purchase Date: .....

Dealer stamp

Date and signature of vendor: .....

User Statement:

I confirm that I have been informed of the terms of the warranty and the consequences of failure to comply with the guidelines contained in the Owner's Manual and the warranty card. The terms of this warranty are known to me, which I confirm with my signature:

....

Date and place Signature of the User

I. Product Liability:
1. Guarantor - Dedra Exim Sp. z o.o. with its registered office in Pruszkow, address: ul. 3 Maja 8, 05-800 Pruszków, KRS 0000062517, District Court for the City of Warsaw in Warsaw, XIV Economic Department of the National Court Register, NIP 527-020-49-33, share capital: PLN 100,980.00.
(2) Under the terms of this warranty card, the Guarantor guarantees the Product, originating from the Guarantor's distribution.
(3) Liability under the warranty shall cover only defects arising from causes inherent in the Product at the time of its release to the User.
(4) By virtue of the warranty, the User, obtains the right to repair the Product free of charge, if the defect became apparent during the warranty period. The method of repairing the Product (the method of performing the repair) is at the discretion of the Guarantor. If the Guarantor finds that repair is not possible, the Guarantor reserves the right to replace the defective element or the entire Product with a defect-free one, reduce the price of the Product or withdraw from the contract.
(5) In relation to the User who is not a consumer within the meaning of the Act of April 23, 1964. Civil Code, the Guarantor's liability for damages resulting from this guarantee and/or in connection with its conclusion and execution, regardless of the legal title, is limited to a maximum of the value of the defective Product.

II. Warranty Period:

Product Elements	Duration of warranty protection
DED7154	24 months, starting from the date of purchase of the Product shown on this warranty card
Mleszak	Not covered

III. Conditions for taking advantage of the warranty:
The User should present the completed warranty card for the Product and the User should substantiate the circumstances of purchase of the Product, e.g. by presenting the receipt, invoice, etc. In order to carry out the claim efficiently, the User is advised to submit with the Product for claim all the elements specified in the "Completion of the device" included in the User's Manual.
2. compliance by the User with the recommendations contained in the User's Manual and the warranty card.
(3) The warranty covers only the territory of the Republic of Poland and the EU.
(4) The warranty does not cover Product defects arising in particular from:
a. Failure by the User to comply with the conditions set forth in the User's Manual, particularly with regard to proper operation, maintenance and cleaning;
b. Use of cleaning or maintenance products by the User that do not comply with the User's Manual;
c. Inadequate storage and transportation of the Product by the User;
d. Unauthorized changes and/or alterations to the Product by the User, which were not agreed upon with the Guarantor;
e. User's use of consumables in the Product that do not comply with the User's Manual.
f. A user who is not a consumer within the meaning of the Act of April 23, 1964. Civil Code, forfeits the warranty on the Product in which:
g. serial numbers, date markings and nameplates have been removed, altered or damaged by the User;
h. the seals have been damaged by the User or bear signs of tampering by the User.
(5) Note: Activities related to the daily operation of the Product, resulting, among other things, from the User's Manual, shall be performed by the User on his/her own and at his/her own expense.

IV. Complaint Procedure:
(1) In the event that the Product is found not to be working properly, make sure that all the operations specified in particular in the User's Manual have been performed correctly before making a claim.
(2) It is recommended to make a complaint immediately, preferably within 7 days from the date of noticing a defect in the Product. The User, who is not a consumer within the meaning of the Act of April 23, 1964. Civil Code, loses his/her rights under this warranty if he/she fails to report a complaint within 7 days.
(3) Claims may be filed, among others, at the point of purchase of the Product, at the warranty service or in writing to the address: Dedra Exim Sp. z o.o., ul. 3 Maja 8, 05-800 Pruszków.
(4) The user may file a complaint using the form available on the website www.dedra.pl. ("Warranty Claim Form").
(5) Addresses of warranty services for specific countries are available at www.dedra.pl. In the absence of a warranty service for a particular country, warranty claims are recommended to be addressed to: Dedra Exim Sp. z o.o. ul. 3 Maja 8, 05-800 Pruszków (Poland).
(6) With a view to the safety of the User, it is prohibited to use a defective Product.
7 Caution: using a defective Product is dangerous to the health and life of the User.
(8) The fulfillment of obligations under the warranty will be carried out within 14 working days from the date of delivery of the claimed Product by the User.
(9) Before delivering the defective Product for complaint, it is recommended to clean it. The Product under complaint is recommended to be carefully protected against damage in transit (it is recommended to deliver the Product under complaint in its original packaging).
(10) The warranty period shall be extended by the time during which, due to a defect in the Product covered by the warranty, the User could not use it.
The warranty does not exclude, limit or suspend the User's rights under the warranty provisions for defects of the sold thing.

Pursuant to Article 13 (1) and (2) of Regulation (EU) 2016/679 of the European Parliament and of the Council of April 27, 2016 on the protection of natural persons with regard to the processing of personal data and on the free movement of such data and repealing Directive 95/46/EC (hereinafter: "RODO"), we inform you of the following
1. The administrator of your personal data provided in the form is DEDRA-EXIM sp. z o.o. with its registered office in Pruszkow , 3 Maja 8 Street, 05-800 Pruszkow (hereinafter: "Administrator").
2. Your data will be processed solely for the purpose of carrying out the warranty procedure for the device in accordance with Article 6(1)(b) of the General Data Protection Regulation (hereinafter: "GDPR") Provision of data is voluntary, but necessary to carry out the warranty procedure.
3. Your data will be processed for the period of consideration of the execution of the warranty procedure and for archiving purposes in case of the need to defend against possible claims against the Administrator no longer than until their statute of limitations.
4. Your data may be disclosed only to entities processing data for the Administrator on the basis of a written contract of entrustment of personal data processing providing, among others, technical service, hosting or website maintenance, IT service, courier company. The Administrator's suppliers are obliged to ensure data security and meet the requirements of the applicable law related to personal data protection and may not use the entrusted personal data for purposes other than those specified in the contract with the Administrator.
5. Your data will not be processed by automated means including profiling and will not be transferred to a third country/international organization.
6. You have the right to access the content of your data and the right to rectify, erase, restrict processing, the right to data portability, the right to object, at any time.
7. For all matters related to the processing of your personal data by the Administrator, you can contact at the following email address: daneosobowe@dedra.pl;
8. You have the right to lodge a complaint with the data protection authority;

CZ Obsah

1. Fotografie a nákresy
2. Popis zařízení
3. Určení zařízení
4. Omezení použití
5. Technické údaje
6. Příprava k práci
7. Zapnutí zařízení
8. Používání zařízení
9. Běžné servisní činnosti
10. Náhradní díly a příslušenství
11. Svépomocné odstraňování poruch
12. Kompletace zařízení
13.Informace pro uživatele o likvidaci elektrických a elektronických zařízení
14. Záruční listf

Překlad původního návodu

Všeobecné bezpečnostní podmínky byly přiloženy jako samostatná příručka.
ES prohlášení o shodě je přiloženo k zařízení jako samostatný dokument. Pokud bude ES prohlášení o shodě chybět, kontaktujte servis Dedra-Exim Sp. z o.o.

VAROVÁNÍ. Přečtěte si všechna upozornění označená ⚠ symbolem a všechny pokyny.

Nedodržení níže uvedených upozornění a bezpečnostních pokynů může vést k úrazu elektrickým proudem, požáru nebo vážným zraněním. Uložte všechna upozornění a pokyny pro pozdější použití.

⚠ POZOR **Zařízení řady SAS+ALL bylo navrženo k použití pouze s nabíječkami a akumulátory řady SAS+ALL.**

Akumulátor Li-Ion a nabíječka nejsou součástí zakoupeného zařízení a je třeba je zakoupit zvlášť. Používání akumulátorů a nabíječek jiných než doporučených pro zařízení bude mít za následek ztrátu záručních nároků.

2. Popis zařízení

Obr. A: 1. – zásuvka akumulátoru, 2. – pravá rukojeť, 3. – regulátor otáček, 4. – ochrana proti náhodnému spuštění, 5. – levá rukojeť, 6. – vypínač, 7. – kryt převodovky, 8. – kryt motoru, 9. – vřeteno, 10. – prodloužení vřetena, 11. – míchací metla, 12 - hlavice řadící páky.

3. Určení zařízení

Zařízení můžete používat při renovačních a stavebních pracích, v opravárenských dílnách, pro hobby práce při dodržení podmínek použití a přípustný provozních podmínek uvedených v návodu k obsluze.
Akumulátorové míchadlo je určeno pro míchání tekutých materiálů (barvy, lepidla) a sypkých materiálů (malt, omítek atp.), stavebních materiálů, jako jsou barvy, malty, lepidla, omítky a podobné látky. V závislosti na konzistenci materiálu a jeho množství vyberte vhodnou míchací metlu. Typ míchací metly vyberte podle informací uvedených na obalu míchaného materiálu.

4. Omezení použití

⚠ POZOR **Akumulátorové míchadlo můžete používat pouze v souladu s níže uvedenými „Přípustnými provozními podmínkami“.**

Zařízení používejte pouze a výlučně s míchacími metlami se závitovým upevněním M14. Nepracujte s poškozenou míchací metlou

⚠ POZOR **Svépomocné změny mechanické a elektrické konstrukce, veškeré úpravy a servisní činnosti nepopsané v návodu k obsluze se budou považovat za protizákonné a způsobí okamžitou ztrátu záručních nároků.**

Míchadlo je určeno pouze pro domácí kutily a domácí použití. Svépomocné změny v mechanické a elektrické konstrukci, veškeré úpravy, servisní činnosti, které nejsou popsány v návodu k obsluze, budou považovány za nezákonné a budou mít za následek okamžitou ztrátu záručních nároků. Používání v rozporu s určením nebo návodem k obsluze bude mít za následek okamžitou ztrátu záručních nároků.

PŘÍPUSTNÉ PROVOZNÍ PODMÍNKY
Přerušovaný provoz S2 10 min.
Používání zařízení v uzavřených prostorách vyžaduje funkční ventilaci.

5. Technické údaje

Model zařízení	DED7154
Provozní napětí [V]	18 d.c.

Závit	M14
Počet převodových stupňů	2
Rychlost otáčení [min-1]	250-400 / 350-650
Max. průměr míchací metly [mm]	120
Hladina vibrací měřená na rukojeti ah [m/s2]	4,55
Nejistota měření K [m/s2]	1,5
Emise hluku:	
Hladina akustického tlaku LpA [dB(A)]	75
Hladina akustického výkonu LwA [dB(A)]	86
Nejistota měření KpA, KwA [dB(A)]	3
Hmotnost [kg]	2,8

Informace o hluku a vibracích.

Společná hodnota vibrací a_h a nejistoty měření byly stanoveny v souladu s norou EN 62841-1 a uvedeny v tabulce
Emise hluku byly stanoveny podle EN 62841-1, hodnoty jsou uvedeny v tabulce výše.

⚠ POZOR **Hluk může způsobit poškození sluchu, při práci vždy používejte prostředky ochrany sluchu!**

Deklarovaná hodnota emise hluku byla změřena v souladu se standardní metodou zkoušení a může se používat pro porovnání jednoho zařízení s druhým. Výše uvedená hladina emisí hluku se může také používat pro předběžné posouzení expozice na hluk.
Hladina hluku při skutečném používání elektrického nářadí se může lišit od deklarovaných hodnot v závislosti na použití pracovních nástrojů, zejména na druhu obráběného předmětu a na nutnosti určení ochranných prostředků pro uživatele. Abyste přesně odhadli expozici ve skutečných podmínkách používání, zohledněte všechny části provozního cyklu, zahrnující také dobu, kdy je zařízení vypnuto nebo když je zapnuto, ale nepoužívá se.

6. Příprava k práci

⚠ POZOR **Zařízení je součástí řady SAS+ALL, pokud jej chcete používat, zkompletujte sadu skládající se ze zařízení, akumulátoru a nabíječky.**

⚠ POZOR **Níže popsané přípravné činnosti provádějte při odpojeném zdroji napájení.**

Smontujte míchací metlu (obr. A, 11) a prodloužení vřetena (obr. A, 10). Sestavu míchací metly a prodloužení vřetena namontujte na vřeteno (obr. A, 9) pomocí klíčů přiložených v sadě. Jeden klíč umístěte na vřeteno zařízení a druhý na šestihrannou část míchací metly a pevně utáhněte míchací metlu. Před prací se ujistěte, že nádoba s míchaným materiálem je pevně připevněná.

Nastavení převodovky

Zařízení má dvě rychlosti: pomalý chod a vysokou rychlost. Pro změnu rychlosti vždy odpojte zařízení od napájení a poté otočte hlavici řadicí páky o 180°. Pokud při změně polohy knoflíku cítíte odpor, otočte pracovní špičku o mírný úhel. Otáčky jsou označeny: 1 - kde jsou otáčky 250-400 RPM, 2 - kde jsou otáčky 350-650 RPM.

7. Zapnutí zařízení

⚠ POZOR **Zařízení je napájeno z akumulátoru s napětím 18 V.**

Nabitý akumulátor zasuňte do vodicí lišty v rukojeti, až zapadne západka úchytu. Zařízení je připraveno k práci.
Stůjte pevně, mírně rozkročení. Pevně uchopte míchadlo tak, aby se rukojeť s vypínačem (obr. A, 2) byla na pravé straně. Stiskněte blokovací tlačítko náhodného spuštění (obr. A, 4). Pak stiskněte tlačítko vypínače (obr. A, 6).
Chcete-li ukončit práci, uvolněte tlačítko vypínače.

8. Používání zařízení

Funkce: zašroubování

Stůjte pevně, mírně rozkročení. Při ponořování nebo vytahování míchací metly postupně snižujte rychlost otáček pomocí otočného regulátoru otáček (obr. A, 3). Po úplném ponoření zvyšte otáčky na maximum, abyste zajistili dostatečné chlazení motoru. Během míchání pohybujte míchadlem různými směry. Míchejte, dokud celá látka nebude úplně promíchána. Po ukončení práce umyjte míchadlo a míchací metlu. Proces míchání provádějte podle pokynů výrobce míchaného materiálu.

⚠ POZOR **Nepřibližujte ruce k rotující míchací metle a jiným součástem.**

9. Běžné servisní činnosti

Pravidelně čistěte celé elektronářadí, zvláštní pozornost věnujte čištění větracích otvorů elektronářadí.
Akumulátor nenabíjejte přímo po intenzivním používání. Vzhledem k jevu vybití neuchovávejte akumulátor zcela vybitý, protože pak se může vybít pod kritickou úroveň a trvale se poškodit.
Nepoužívaný akumulátor tedy uchovávejte částečně nabitý (asi na 40 %). Akumulátor dobíjejte, než se zcela vybije. Baterie uchovávejte při teplotách 10–30°C.
Uchovávaný při vysokých teplotách rychleji ztrácí kapacitu
Nabíjení akumulátoru je popsáno v návodu akumulátoru a nabíječky řady SAS+ALL.
Běžné servisní činnosti provádějte při odpojené baterii. Pravidelně kontrolujte technický stav míchadla a míchací metly. Nepracujte s poškozenou míchací metlou

⚠ POZOR **Místo uchovávání zařízení musí být nepřístupné pro děti.**

Montáž a demontáž míchadla

Míchací metla, prodloužení vřetena a míchadlo jsou spojeny pomocí závitových spojů M14. Abyste mohli začít pracovat se zařízením, smontujte jej, jak je znázorněno na obr. A. Zpočátku ručně lehce zašroubujte závitové spoje. Pak použijte klíče přiložené v sadě pro dostatečně pevné sešroubování součástí: jedním klíčem zablokujte vřeteno zařízení (obr. A, 9), druhým utáhněte míchací metlu (obr. A, 11) umístěním klíče na šestihranném prvku míchací metly. Míchací metlu demontujte stejným způsobem.

Čištění

Míchadlo čistěte pravidelně suchým hadříkem nebo stlačeným vzduchem. Po každém použití vyčistěte vstupy vzduchu chladícího motor. Míchací metlu čistěte po každém použití vodou, nejprve ji demontujte.

Údržba zařízení

Údržba zahrnuje servis vrtacího šroubováku společně s příslušenstvím, tj. akumulátorem a nabíječkou

⚠ POZOR **Nikdy neprovádějte údržbu zařízení připojeného k napájecí síti.**

Může to vést k vážnému tělesnému úrazu nebo úrazu elektrickým proudem. Před zahájením údržby nabíječku vypněte, odpojte síťovou zástrčku ze síťové zásuvky a akumulátor vysuňte ze zásuvky vrtacího šroubováku.
Údržba vrtacího šroubováku spočívá v udržení náležité čistoty a všech jeho součástí nezbytných pro normální provoz. K čištění nepoužívejte žádná rozpouštědla, protože to může způsobit nevratné zničení krytu a jiných součástí vyrobených z plastu.
Akumulátor nečistěte vodou, protože to může způsobit vnitřní zkrat a trvalé poškození.

10. Náhradní díly a příslušenství

Doporučené příslušenství

Zařízení řady SAS + ALL lze vybavit každým akumulátorem a nabíječkou řady SAS + ALL a každým nástrojem (pracovní nástavec) se závitem M14 o maximálním průměru 120 mm. Dodržujte prosím pokyny výrobce pracovních nástavců.
Vrtací šroubovák řady SAS+ALL můžete vybavit každým akumulátorem a nabíječkou řady SAS+ALL a každým nástrojem (pracovním nástavcem) s válcovým nebo šestihranným upnutím přizpůsobeným spolupráci se všemi běžně dostupnými amatérskými a profesionálními vrtáky (pro vrtání do dřeva, betonu a kovu), nástavci pro zašroubování, různými typy nástavců atp. Dodržujte prosím pokyny výrobce týkající se pracovních nástavců.
Chcete-li zakoupit náhradní díly a příslušenství, kontaktujte servis Dedra-Exim. Kontaktní údaje jsou uvedeny na 1. straně návodu.
Při objednávání náhradních dílů uveďte SÉRIOVÉ číslo zařízení uvedené na výkonovém štítku. Popište poškozený díl a uveďte přibližné datum zakoupení zařízení. Opravy v záruční době se provádějí podle podmínek uvedených v záručním listu. Reklamovaný výrobek odevzdejte k opravě na místě zakoupení (prodejce je povinen převzít reklamovaný výrobek) nebo zašlete do centrálního servisu DEDRA-EXIM. Přiložte záruční list vystavený firmou dovozcem. Oprava bez tohoto dokumentu se bude považovat za pozáruční. Opravy po záruční době provádí centrální servis. Poškozený výrobek zašlete do servisu (náklady na zaslání hradí uživatel).

11. Svépomocné odstraňování poruch

⚠ POZOR **Než se pokusíte vyřešit problémy sami, odpojte zařízení od napájení**

PROBLÉM	PŘÍČINA	ŘEŠENÍ
Zařízení nefunguje	Poškozený vypínač Vybitý akumulátor Nesprávně vložený akumulátor	Odevzdejte zařízení do servisu Nabijte akumulátor Správně vložte
Zařízení se těžce rozbíhá	Vybitý akumulátor	Nabijte akumulátor správně
Motor se přehřívá	Ucpaná nože Překročené přípustné provozní parametry	Vyčistěte nože Vypněte elektrické nářadí, počkejte s prací, dokud úplně nevychladne

12. Kompletace zařízení, závěrečné poznámky

Kompletace: 1. Akumulátorové míchadlo – 1 kus, 2. Michadlo do michadel – 1 kus

13. Informace pro uživatele o likvidaci elektrických a elektronických zařízení (týká se domácností)



Symbol uvedený na výrobcích nebo v průvodní dokumentaci označuje, že vadné elektrické nebo elektronické zařízení nesmí být likvidováno společně s domovním odpadem. Pokud potřebujete zlikvidovat, znovu použít nebo využít součástky, je správné je odnést na specializované sběrné místo, kde je přijmou zdarma. Informace o umístění sběrných míst pro použitá zařízení poskytují místní orgány, např. na svých internetových stránkách.
Správnou likvidáciou zariadenia je možné šetriť cenné zdroje a zabrániť negatívnym vplyvom na zdravie a životné prostredie v dôsledku možnej prítomnosti nebezpečných látok, zmesí a komponentov v zariadení
Za nesprávnou likvidaci odpadu hrozí sankce podle příslušných místních předpisů.
Uživatelé v zemích EU: Pokud potřebujete zlikvidovat elektrické nebo elektronické zařízení, obraťte se na nejbližší prodejní místo nebo na svého dodavatele, který vám poskytne další informace.
Likvidace v zemích mimo Evropskou unii: Tento symbol se vztahuje pouze na země Evropské unie. Pokud si přejete tento výrobek zlikvidovat, obraťte se na místní úřady nebo prodejce, aby vám sdělil správný způsob likvidace.

Záruční list

Pro
Katalogové číslo:
Sériové číslo: .....
(dále jen v**ýrobek**)
Datum zakoupení výrobku: …….

Razítko prodávajícího

Datum a podpis prodávajícího:.....

Prohlášení uživatele:

Potvrzuji, že jsem byl seznámen se záručními podmínkami a důsledky nedodržování pokynů uvedených v návodu k obsluze a záručním listu. Se záručními podmínkami souhlasím, což potvrzuji vlastnoručním podpisem:

....
datum a místopodpis uživatele

I. Odpovědnost za výrobek:
1. Ručitel – DEDRA EXIM Sp. z o.o. se sídlem v Pruszkowie, adresa: ul. 3 Maja 8, 05-800 Pruszków, KRS 0000062517, Obvodní soud pro hl. město Varšavu ve Varšavě, XIV. Hospodářský odbor Celostátního soudního rejstříku, DIČ 527-020-49-33, Základní kapitál: 100 980.00 zl.
2. Podle podmínek stanovených v tomto záručním listu ručitel poskytuje záruku na výrobek, pocházející z distribuce ručitele.
3.Záruční odpovědnost za vady se týká pouze vad vzniklých z příčin tkvících ve výrobku v okamžiku jeho vydání uživateli.
4. Uživatel má nárok na bezplatnou záruční opravu výrobku, pokud vada byla zjištěná v záruční době. Provedení opravy výrobku (způsob opravy) závisí na rozhodnutí ručitele. Pokud ručitel nemůže provést opravu, vyhrazuje si právo na výměnu vadné součásti nebo celého výrobku za bezvadný, snížení ceny výrobku nebo odstoupení od smlouvy.
5. Vůči uživateli, který není spotřebitelem ve smyslu zákona ze dne 23. dubna 1964 občanský zákoník, je odpovědnost Ručitele za škody vyplývající z této záruky a/nebo v souvislosti s jejím uzavřením a plněním, bez ohledu na právní titul, omezena maximálně do výše hodnoty vadného výrobku.
II. Záruční doba:

Součásti výrobku, na které se vztahuje záruka	Doba trvání záruční ochrany
DED7154	24 měsíců, počítáno od data nákupu výrobku uvedeného v tomto záručním listu
Michadlo do michadel	žádná záruka

III. Podmínky uplatňování záruky:
1. Předložení vyplněného záručního listu pro výrobek a doložení okolností nákupu výrobku, např. předložením paragonu, faktury atd. Pro správné vyřízení reklamace se doporučuje, abyste společně s výrobkem předali všechny součásti stanovené v kapitole „Kompletace“ výrobku uvedené v návodu k obsluze.
2. Dodržování pokynů uvedených v návodu k obsluze a záručním listu.
3. Záruka platí pouze na území Polska a EU.
4. Záruka se nevztahuje na vady výrobku vzniklé zejména v následku:
a) Nedodržování podmínek stanovených v návodu k obsluze, zejména v rozsahu správného provozování, údržby a čištění;
b) Používání čisticích nebo ošetřovacích prostředků v rozporu s návodem k obsluze;
c) Nevhodného skladování a přepravování výrobku;
d) Svépomocných změn a/nebo úpravy výrobku, které nebyly dohodnuty s ručitelem;
e) Používání ve výrobku provozních materiálů v rozporu s návodem k obsluze.
5. Uživatel, který není spotřebitelem ve smyslu zákona ze dne 23. dubna 1964 občanský zákoník, ztratí záruku na výrobek, na kterém:
a) odstranil, změnil nebo poškodil sériová čísla, označení údajů a výkonové štítky;
b) plomby byly poškozeny uživatelem nebo nesou stopy manipulace uživatelem.
6. Upozornění! Činnosti spojené s každodenní obsluhou výrobku, vyplývající mj. z návodu k obsluze, provádí uživatel ve vlastní režii a na své náklady.
IV. Postup při reklamaci:
1. V případě zjištění nesprávného provozu výrobku se před nahlášením reklamace ujistěte, že jste provedli správně všechny činnosti podrobně popsané v návodu k obsluze.
2. Reklamaci nahlaste ihned, nejlépe do 7 dnů od data zjištění vady výrobku.
3. Uživatel, který není spotřebitelem ve smyslu zákona ze dne 23. dubna 1964 občanský zákoník, ztratí nárok na uplatnění záruky v případě nenahlášení reklamace do 7 dnů.
4. Reklamaci můžete nahlásit mj. v místě zakoupení výrobku, v záručním servisu nebo písemně na adresu: DEDRA EXIM Sp. z o.o., ul. 3 Maja 8, 05-800 Pruszków.
5. Reklamaci můžete nahlásit prostřednictvím formuláře dostupného na stránkách www.dedra.pl. („Formulář pro nahlášení reklamace“).
6. Adresy záručních servisů v jednotlivých státech jsou dostupné na stránkách www.dedra.pl. Pokud v daném státě není uveden servis, reklamační formulář zašlete na adresu: DEDRA EXIM Sp. z o.o., ul. 3 Maja 8, 05-800 Pruszków (Polska).
7. Z bezpečnostních důvodů je zakázáno používat vadný výrobek.
8. Upozornění!!! Používání vadného výrobku ohrožuje zdraví a život uživatele.
9. Povinnosti vyplývající ze záruky budou splněny do 14 pracovních dnů, počítáno ode dne doručení reklamovaného výrobku.
10. Vadný výrobek před odevzdáním do servisu vyčistěte. Reklamovaný výrobek důkladně zabezpečte proti poškození při přepravě (doporučuje se předat reklamovaný výrobek v originálním obalu).
11. Záruční doba se prodlužuje o dobu, během níž uživatel z důvodu vady výrobku, na kterou se vztahuje záruka, nemohl výrobek používat.
Záruka nevylučuje, neomezuje ani nepozastavuje nároky uživatele vyplývající z ručení za vady prodané věci.

V souladu s čl. 13 odst. 1 a 2 nařízení Evropského parlamentu a Rady (EU) 2016/679 ze dne 27. dubna 2016 o ochraně fyzických osob v souvislosti se zpracováním osobních údajů a o volném pohybu těchto údajů a o zrušení směrnice 95/46/ES Vás informujeme, že:
1. Správcem vašich osobních údajů uvedených ve formuláři je DEDRA-EXIM sp. z o.o. se sídlem v Pruszkowie, ul. 3 Maja 8, 05-800 Pruszków (dále jen: „Správce“).
2. Vaše údaje budou zpracovávány pouze pro účely provedení reklamačního řízení zařízení podle čl. 6 odst. 1 písm. b) obecného nařízení o ochraně osobních údajů (dále jen: „GDPR“) Poskytnutí údajů je dobrovolné, ale nezbytné k provedení reklamačního řízení.
3. Vaše údaje budou zpracovávány po dobu posouzení provedení reklamačního řízení a pro účely archivace v případě potřeby obrany proti eventuálním nárokům vůči Správci, nejdéle však do okamžiku jejich promlčení.
4. Vaše údaje mohou být zpřístupněny pouze subjektům, které zpracovávají údaje pro Správce na základě písemné smlouvy o pověření zpracováním osobních údajů, poskytujícím mj. technický servis, hosting nebo údržbu webových stránek, IT servis, kurýrní služby. Dodavatelé Správce jsou povinni zajistit ochranu údajů a splnit požadavky platného zákona souvisejícího s ochranou osobních údajů a nesmí využívat svěřené osobní údaje pro jiné účely než ty, které jsou uvedeny ve smlouvě se Správcem.
5. Vaše údaje nebudou zpracovávány automatizovaným způsobem, včetně profilování, a nebudou předávány do třetí země / mezinárodní organizaci.
6. Máte právo na přístup ke svým údajům a právo na jejich opravu, výmaz, omezení zpracování, právo na přenositelnost údajů, právo kdykoli vznést námitku.
7. Ve všech záležitostech souvisejících se zpracováním vašich osobních údajů Správcem nás můžete kontaktovat na e-mailové adrese: daneosobowe@dedra.pl.
8. Máte právo podat stížnost u úřadu příslušného pro ochranu osobních údajů.

SK Obsah

1. Obrázky a výkresy
2. Opis zariadenia
3. Zamýšľané použitie zariadenia
4. Obmedzenie používania
5. Technické parametre
6. Príprava na prácu/používanie
7. Zapínanie zariadenia
8. Používanie zariadenia
9. Priebežné obslužné činnosti
10. Náhradné diely a príslušenstvo
11. Samostatné odstraňovanie porúch a problémov
12. Diely zariadenia
13. Informácia pre používateľov o likvidovaní elektrických a elektronických zariadení
14. Záručný list

Preklad pôvodného návodu

Všeobecné bezpečnostné podmienky sú pripojené ako osobitná brožúra.
Vyhlásenie o zhode ES je k zariadeniu pripojené ako samostatný dokument. V prípade, ak chýba Vyhlásenie o zhode CE, obráťte sa na servis Dedra-Exim Sp. z o.o.

UPOZORNENIE. Prečítajte si všetky upozornenia označené ⚠ symbolom a všetky pokyny.

Nedodržanie nasledujúcich bezpečnostných upozornení a bezpečnostných pokynov môže spôsobiť zásah elektrickým prúdom, požiar, alebo vážne poranenie. Zachovajte všetky upozornenia a návod pre budúce použitie.

⚠ POZOR **Zariadenie zo série SAS+ALL je navrhnuté a vyrobené na používanie iba s nabíjačkami a akumulátormi série SAS+ALL.**

Li-Ion akumulátor a nabíjačka nie sú súčasťou súpravy kúpeného zariadenia, ale sa kupujú osobitne. V prípade použitia iných akumulátorov a nabíjačiek než tie, ktoré sú určené pre dané zariadenie, udelená záruka výrobcu prestáva platiť.

2. Opis zariadenia

1. – zásuvka batérie, 2. – pravá rukoväť, 3. – nastavenie otáčok, 4. – zabezpečenie proti náhodnému spusteniu, 5. – ľavá rukoväť, 6. – zapínač, 7. – plášť prevodu, 8. – plášť motora, 9. – vreteno, 10. – predĺženie vretena, 11. – miešač, 12 - hlavica radiacej páky.

3. Zamýšľané použitie zariadenia

Zariadenie je určené na používanie pri rekonštrukčno-stavebných prácach, v dielňach a v servisoch, pri amatérskych w prácach, pričom musia byť dodržané podmienky používania a prípustné prevádzkové podmienky, ktoré sú uvedené v používateľskej príručke.
Akumulátorové miešadlo je určené na miešanie kvapalných materiálov (farby, lepy) a sypkých materiálov (malty, omietky ap.), stavebných materiálov, akú sú farby, malty, lepy, omietky a podobné látky. Podľa konzistencie materiálu a jeho množstva použite vhodný miešač. Pri výbere typu miešača (miešacej lopaty) postupujte podľa informácií, ktoré sú uvedené na balení miešaného materiálu.

4. Obmedzenie používania

⚠ POZOR **Akumulátorové miešadlo sa môže používať iba v súlade s pokynmi a odporúčaniami, ktoré sú uvedené v nižšie uvedených „Prípustných prevádzkových podmienkach“.**

Zariadenie sa môže používať výhrade iba s miešačmi so závitovým nástavcom M14. V žiadnom prípade nepoužívajte poškodený miešač.
Miešadlo je určené pre domácich majstrov a na domáce používanie. Akékoľvek neautorizované zmeny mechanickej konštrukcie a elektrických prvkov zariadenia, vykonávanie obslužných činností, ktoré nie sú opísané v Príručke, a nedodržiavanie pokynov a odporúčaní, ktoré sú v príručke uvedené, sú zakázané, v opačnom prípade udelená Záruka prestáva okamžite platiť. Náradie používajte v súlade s jeho určením, s užívateľskou príručkou, v opačnom prípade, pri nezhodnom používaní, udelená záruka prestáva okamžite platiť.

PRÍPUSTNÉ PREVÁDZKOVÉ PODMIENKY
Krátkodobá prevádzka S2 10 min.
Keď sa zariadenia používa v zatvorenej miestnosti, v miestnosti musí náležite fungovať vetranie.

5. Technické parametre

Model zariadenia	DED7154
Pracovné napätie [V]	18 d.c.
Závit	M14
Počet prevodových stupňov	2
Uhlová rýchlosť [min-1]	250-400 / 350-650
Max. priemer miešača [mm]	120
Úroveň vibrácií meraná na rukoväti ah [m/s2]	4,55
Odchýlka (nepresnosť) merania K [m/s2]	1,5
Hlučnosť:	
Úroveň akustického tlaku LpA [dB(A)]	75
Úroveň akustického výkonu LwA [dB(A)]	86
Odchýlka (nepresnosť) merania KpA, KwA [dB(A)]	3
Hmotnosť [kg]	2,8

Informácia o hluku a o vibráciách.

Sumárna hodnota vibrácií a_h a nepresnosť merania boli určené poľa normy EN 62841-1 a sú uvedené v tabuľke
Emisia hluku bola určená podľa normy EN 62841-1, hodnoty sú uvedené vo vyššie uvedenej tabuľke.

POZOR **Hluk môže spôsobiť poškodenie sluchu, počas práce vždy používajte náležitú ochranu sluchu!**

Deklarovaná hodnota emisie hluku bola meraná štandardnou testovacou metódou a môže sa používať na porovnávanie jedného náradia s iným. Vyššie uvedená úroveň emisie hluku sa tiež môže používať na vstupné hodnotenie vystavenia na hluk.
Úroveň hluku pri skutočnom používaní elektronáradia sa od vyhlasovaných hodnôt môže líšiť, v závislosti od spôsobu používania pracovných nástrojov, predovšetkým od typu obrábaného predmetu ako aj od nevyhnutnosti určenia prostriedkov, ktoré majú vplyv na ochranu operátora. Na presné hodnotenie vystavenia v skutočných podmienkach používania, musia sa zohľadniť všetky časti operačného cyklu, zahrňujúc aj čas, keď je zariadenie vypnuté, alebo keď je zapnuté, ale sa nepoužíva.

6. Príprava na prácu/používanie

POZOR **Zariadenie patrí do série výrobkov SAS+ALL, preto, aby ste ho mohli používať, musíte doplniť súpravu (komplet), ktorá sa skladá zo zariadenia, akumulátora a nabíjačky. Používanie iných akumulátorov a nabíjačiek je zakázané.**

POZOR **Nižšie opísané prípravné činnosti vykonávajte iba vtedy, keď je zariadenie odpojené od napájania.**

Zmontujte so sebou miešač (obr. A, 11) a predĺženie vretena (obr. A, 10). Miešač a predĺženie vretena upevnite k vretenu (obr. A, 9) s použitím kľúčov dodaných v súprave. Jedným kľúčom uchopte vreteno zariadenia, a druhým kľúčom 6-strannú časť miešača, a miešač silno dotiahne. Pred začatím miešania sa uistite, či je nádoba s miešaným materiálom stabilne pripevnená.

Nastavenie prevodového stupňa

Zariadenie má dve rýchlosti: pomalý chod a vysokú rýchlosť. Pre zmenu rýchlosti vždy odpojte zariadenie od napájania a potom otočte hlavicu radiacej páky o 180°. Ak pri zmene polohy gombíka dvíhate odpor, otočte pracovný hrot o mierny uhol. Rýchlosti sú označené: 1 - kde sú otáčky 250-400 RPM, 2 - kde sú otáčky 350-650 RPM.

7. Zapínanie zariadenia

POZOR **Zariadenie je napájané z akumulátora s napätím 18 V.**

Nabitý akumulátor vsuňte do vodidla v rukoväti, kým sa akumulátor nezablokuje (počuť charakteristický zvuk). Zariadenie je pripravené na použitie.
Postavte sa stabilne, v malom rozkroku. Pred začatím práce miešadlo silno uchopte tak, aby sa rukoväť s vypínačom (obr. A, 2) nachádzala na pravej strane. Stlačte bezpečnostné tlačidlo chrániace pred nezamýšľaným spustením (obr. A, 4). Potom stlačte tlačidlo zapínača (obr. A, 6).
Keď chcete prácu ukončiť, pustite tlačidlo vypínača.

POZOR **Náradie bez zaťaženia môžete skúšať iba vtedy, keď je nasmerované dole.**

8. Používanie zariadenia

Postavte sa stabilne, v malom rozkroku. Počas ponárania, ako aj počas vyberania miešača, pomocou regulátora uhlovej rýchlosti postupne zväčšuje resp. zmenšujte uhlovú rýchlosť (obr. A, 3). Keď je miešač úplne ponorený, rýchlosť zvýšte na maximum, aby bolo zabezpečené dostatočné chladenie motora. Počas miešania miešadlo presúvajte rôznymi smermi. Miešajte, až kým celú látku dostatočne nepremiešate. Po skončení práce umyte miešadlo aj miešač. Proces miešania sa musí vykonávať v súlade s odporúčaniami výrobcu miešaného materiálu.

POZOR **Nepribližujte ruky ani iné predmety k rotujúcemu miešaču alebo k iným častiam zariadenia.**

9. Priebežné obslužné činnosti

Pravidelne čistite celé elektronáradie, predovšetkým vyčistite ventilačné otvory elektronáradia.
Akumulátor nenabíjajte hneď po intenzívnom používaní. Vzhľadom na charakteristické neustále vybíjanie akumulátorov (aj nezaťažených), akumulátor nikdy nenechávajte úplne vybitý, pretože sa môže vybiť pod kritickú úroveň, následkom čoho sa trvalo poškodí.
Preto nepoužívané akumulátory uchovávajte čiastočne nabité (na cca 40 %). Akumulátor dobite ešte predtým, ako sa úplne vybije. Akumulátory uchovávajte pri teplote v rozsahu od +10 do +30 °C. Akumulátory uchovávané pri nízkych teplotách rýchlejšie tratia svoju kapacitu.
Nabíjanie akumulátora je opísané v príručke akumulátora a nabíjačky série SAS+ALL.
Priebežné obslužné činnosti vykonávajte iba keď je zariadenie odpojené od napájania (batéria musí byť vytiahnutá). Pravidelne kontrolujte technický stav miešadlo a miešača. V žiadnom prípade nepoužívajte poškodený miešač.

POZOR **Zariadenie musí byť skladované na mieste mimo dosahu detí.**

Ak musíte skrutkovač poslať do servisu, napr. kvôli vykonaniu opravy, zabezpečte ho pred prípadným mechanickým poškodením počas prepravy a akumulátor odpojte od nabíjačky.

Montáž a demontáž miešača

Miešač, predĺženie vretena a miešadlo sú navzájom spojené závitovým spojom M14. Pred tým, ako začnete zariadenie používať, zmontujte ich takým spôsobom, ako je to predstavené na obr. A. Začiatočné zoskrutkovanie závitových spojov vykonajte ručne. Potom použite kľúče dodané v súprave, aby ste jednotlivé prvky dostatočne dotiahli: jedným kľúčom zablokujte vreteno zariadenia (obr. A, 9), druhým dotiahnite miešač (obr. A, 11), pričom kľúčom uchopte šesťstranný prvok miešača. Miešač sa demontuje analogickým spôsobom.

Čistenie

Miešadlo pravidelne čistite s použitím suchej handričky alebo stlačeným vzduchom. Po každom použití očistite prieduchy chladiaceho vzduchu motora. Miešač čistite po každom použití, najprv ho zdemontujte, a potom ho umyte vodou.

Údržba zariadenia

Štandardná údržba zahŕňa obslužné činnosti skrutkovača ako aj príslušenstva, tzn. akumulátora a nabíjačky.

POZOR **Nikdy nevykonávajte žiadne servisné práce či údržbu, ak je zariadenie pripojené k el. napätiu.**

Môže to spôsobiť vážny úraz tela a môže dôjsť k zásahu el. prúdom. Predtým, než začnete vykonávať činnosti súvisiace s údržbou, odpojte akumulátor, tzn. vytiahnite akumulátor zo skrutkovača.
Podstatnou súčasťou údržby je udržiavanie v čistote náradia a všetky súčasti potrebné na vykonávanie normálnej práce. Na čistenie nepoužívajte žiadne riedidlá, pretože môže dôjsť k nezvratnému poškodeniu plášťa a iných plastových častí zariadenia.
Akumulátor sa nesmie čistiť vodou, pretože môže dôjsť k skratu vo vnútorných obvodoch, čím sa akumulátor trvalo poškodí.

10. Náhradné diely a príslušenstvo

Odporúčané príslušenstvo

Zariadenie zo série SAS+ALL sa môže používať s každým akumulátorom a nabíjačkou zo série SAS+ALL, a s každým nástrojom (pracovnou koncovkou) so závitom M14 s max. priemerom 120 mm. Dodržujte pokyny a odporúčania výrobcu používaných pracovných koncoviek.
Keď chcete kúpiť náhradné diely alebo príslušenstvo, kontaktujte servis Dedra-Exim. Kontaktné údaje sú uvedené na 1. strane príručky. Pri objednávaní náhradných dielov vždy uveďte číslo ŠARŽE/SÉRIE, ktoré je uvedené na výrobnom štítku, ako aj číslo dielu, ktoré je uvedené na schematickom nákrese zariadenia.
Počas trvania záruky sú prípadné opravy vykonávané podľa zásad uvedených v záručnom liste. Reklamovaný výrobok odovzdajte na opravu v mieste nákupu (predajca je povinný prijať reklamovaný výrobok), alebo ho pošlite do centrálneho servisu DEDRA – EXIM. Pripojte záručný list vystavený importérom a kópiu dokladu o nákupe. Bez tohto dokumentu bude oprava vykonané odplatne, ako pozáručná oprava. Po skončení záručnej lehoty opravy vykonáva centrálny servis. Poškodený výrobok pošlite do servisu (náklady na zásielku hradí užívateľ).

11. Samostatné odstraňovanie porúch a problémov

POZOR **Skôr než sa pokúsite vyriešiť problémy sami, odpojte zariadenie od zdroja napájania**

PROBLÉM	PRÍČINA	RIEŠENIE
Zariadenie nefunguje	Poškodený zapínač Vybitý akumulátor Zle vložený akumulátor	Zariadenie odovzdajte do servisu Nabiť akumulátor Upevniť správne
Zariadenie sa pohybuje veľmi ťažko	Vybitý akumulátor	Správne nabiť akumulátor
Motor sa prehrieva	Upchaté čepele Prekročené prípustné prevádzkové parametre	Vyčistite čepele Elektronáradie vypnite a odložte, kým úplne nevychladne

12. Diely zariadenia, záverečné poznámky

1.DED7154– 1 ks, 2. Mesadlo pre mesadal – 1 ks

13. Informácie pre užívateľov k likvidácii elektrických alebo elektronických zariadení (tykajúce sa domácností)



Symbol uvedený na výrobkoch alebo v sprievodnej dokumentácii označuje, že chybné elektrické alebo elektronické zariadenia sa nesmú likvidovať spolu s domovým odpadom. Ak potrebujete zlikvidovať, opätovne použiť alebo zhodnotiť komponenty, správne je odovzdať ich na špecializovanom zbernom mieste, kde ich prijmú bezplatne. Informácie o umiestnení zberných miest pre použité zariadenia poskytujú miestne orgány, napr. na svojich webových stránkach.

Správnou likvidáciou zariadenia je možné šetriť cenné zdroje a zabrániť negatívnym vplyvom na zdravie a životné prostredie v dôsledku možnej prítomnosti nebezpečných látok, zmesí a komponentov v zariadení.
Za nesprávnu likvidáciu odpadu hrozia sankcie podľa príslušných miestnych predpisov.
Používatelia v krajinách EÚ: Ak potrebujete zlikvidovať elektrické alebo elektronické zariadenie, obráťte sa na najbližšie predajné miesto alebo na svojho dodávateľa, ktorý vám poskytne ďalšie informácie.
Likvidácia v krajinách mimo Európskej únie: Tento symbol sa vzťahuje len na krajiny Európskej únie. Ak chcete tento výrobok zlikvidovať, obráťte sa na miestne úrady alebo predajcu, ktorý vám poskytne informácie o správnom spôsobe likvidácie.

Záručný list

na
Katalógové č.:
Číslo šarže:.....
(ďalej len **Výrobok)**
Dátum nákupu výrobku: ……

Pečiatka predajcu

Dátum a podpis predajcu : .....

Vyhlásenie Užívateľa:

Potvrdzujem, že som bol oboznámený so záručnými podmienkami, ako aj s následkami nedodržiavania pokynov a odporúčaní, ktoré sú uvedené v užívateľskej príručke a v záručnom liste. Záručné podmienky sú mi známe, čo potvrdzujem vlastnoručným podpisom:

....
dátum a miesto podpis Užívateľa

I. Zodpovednosť za Výrobok:
1. Ručiteľ - spoločnosť „DEDRA EXIM sp. z o.o.“ sídliaca v meste: Pruszków, na adrese: ul. 3 Maja 8, 05-800 Pruszków, Poľsko, zapísaná do obchodného registra pod číslom KRS 0000062517 vedenom oblastným súdom pre hlavné mesto Varšava vo Varšave, 14. ekonomické oddelenie Štátneho súdneho registra, IČ DPH: PL 5270204933, základné imanie: 100 980,00 PLN.
2. Podľa podmienok stanovených týmto záručným listom Ručiteľ udeľuje záruku na Výrobok, pochádzajúci z distribúcie Ručiteľa.
3. Zodpovednosť na základe záruky sa vzťahuje iba na chyby, ktoré vznikli následkom príčin nachádzajúcich sa vo Výrobku v momente jeho vydania Užívateľovi.
4. Na základe záruky Užívateľ získava právo na bezplatnú opravu výrobku, ak sa chyba objaví počas trvania záručnej lehoty. Spôsob opravy Výrobku (metóda vykonania opravy) závisí od rozhodnutia Ručiteľa. V prípade, ak Ručiteľ uzná, že Výrobok sa nedá opraviť, Ručiteľ si vyhradzuje právo vymeniť chybný prvok alebo celý Výrobok na výrobok bez chýb, právo na zníženie ceny Výrobku alebo právo na odstúpenie od dohody.
5. Voči Užívateľovi, ktorý nie je konzumentom v zmysle zákona z 23. apríla 1964 Občiansky zákonník, zodpovednosť Ručiteľa za škody vyplývajúce z tejto záruky a/alebo ktoré súvisia s jej uzatvorením a realizáciou, bez ohľadu na právny základ, je obmedzená maximálne do výšky hodnoty chybného Výrobku.

II. Záručná lehota:

Prvky Výrobku na ktoré sa vzťahuje záruka	Trvanie záručnej ochrany
DED7154	24 mesiacov od dňa nákupu Výrobku, ktorý je uvedený v tomto záručnom liste
Mesadlo pre mesadal	žiadna záruka

III. Podmienky využitia záruky:
1. Przedstawienie Užívateľ je povinný predstaviť vyplnený Záručný list výrobku, ako aj náležitý doklad o nákupe Výrobku, napr. predstavením pokladničného bloku, faktúry ap. Aby reklamačný proces prebiehal efektívne odporúčame, aby Užívateľ spolu s reklamovaným výrobkom doručil všetky prvky vymenované v kapitole užívateľskej príručky výrobku „Diely a časti“.
2. Užívateľ je povinný dodržiavať pokyny a odporúčania uvedené v užívateľskej príručke a v záručnom liste.
3. Záruka platí iba na území Poľskej republiky a členských štátov EÚ.
4. Záruka sa nevzťahuje na chyby, ktoré vznikli (predovšetkým) následkom:
a) Nedodržania podmienok určených v užívateľskej príručke, predovšetkým podmienok správneho používania, prevádzky, údržby a čistenia
b) Použitia na čistenie alebo na údržbu nevhodných prípravkov, nezhodne s užívateľskou príručkou;
c) Nevhodného uchovávania a prepravy výrobku;
d) Vykonania neautorizovaných zmien a/alebo iných zásahov do výrobku, na ktoré výrobca nevyjadril súhlas;
e) Použitím vo výrobku/s výrobkom nevhodných prevádzkových materiálov, nezhodne s užívateľskou príručkou.
5. Užívateľ, ktorý nie je konzumentom v zmysle zákona z 23. apríla 1964 Občiansky zákonník, stráca záručné práva na výrobok, v ktorom:
a) sériové čísla, označenia dátumov a výrobné štítky boli odstránené, zmenené alebo poškodené;
b) boli poškodené plomby alebo sú na nich viditeľné stopy manipulácie.
6. Pozor! Činnosti súvisiace s každodennou obsluhou výrobku, vyplývajúce medzi iným z užívateľskej príručky, Užívateľ vykonáva vlastnými silami a na vlastné náklady.

IV. Reklamačná procedúra:
1. V prípade, ak Užívateľ objaví, že Výrobok nefunguje správne, ešte pred zložením reklamácie je povinný uistiť sa, či boli náležite vykonané všetky stanovené činnosti, predovšetkým tie uvedené v užívateľskej príručke.
2. Reklamácia musí byť podaná bezodkladne, najlepšie v priebehu 7 dní od dňa, v ktorom sa prejavila (objavila) chyba Výrobku. Užívateľ, ktorý nie je konzumentom v zmysle zákona z 23. apríla 1964 Občiansky zákonník, stráca práva vyplývajúce z tejto záruky v prípade, ak reklamáciu nepodá v priebehu 7 dní od dňa, v ktorom sa prejavila (objavila) chyba Výrobku.
3. Reklamáciu môžete podať medzi inými na mieste, v ktorom ste výrobok kúpili, v záručnom servise alebo poštou na adresu: DEDRA EXIM sp. z o.o., ul. 3 Maja 8, 05-800 Pruszków, Poľsko.
4. Užívateľ môže podať reklamáciu prostredníctvom formulára, ktorý je dostupný na webovej stránke www.dedra.pl. („Formulár podania reklamácie na základe udelenej záruky”).
5. Adresy záručných servisov v jednotlivých štátoch sú zverejnené na webovej stránke www.dedra.pl. V prípade, ak v danom štáte sa nenachádza záručný servis, odporúčame reklamovaný výrobok doručiť na adresu: DEDRA EXIM sp. z o.o. ul. 3 Maja 8, 05-800 Pruszków, Poľsko.
6. Vzhľadom na bezpečnosť Užívateľa, nefunkčný (chybný) výrobok sa v žiadnom prípade nesmie používať.
7. Pozor!!! Používanie nefunkčného (chybného) výrobku je nebezpečné pre zdravie a život Užívateľov.
8. Povinnosti vyplývajúce z udelenej záruke budú vyplnené v lehote 14 pracovných dní počítajúc od dňa doručenia reklamovaného Výrobku Užívateľom.
9. Pred zaslaním reklamácie odporúčame reklamovaný Výrobok náležite očistiť. Odporúčame reklamovaný Výrobok dôkladne zabezpečiť pre prípadným poškodeniami počas prepravy (reklamovaný Výrobok odporúčame doručiť v originálnom obale).
10. Záručná lehota sa predlžuje o čas, počas ktorého Užívateľ následkom chyby (nefunkčnosti) výrobku, na ktorú sa vzťahovala záruka, nemohol Výrobok používať. Záruka nevylučuje, neobmedzuje a ani nepozastavuje právo Užívateľa (kupujúceho) na základe príslušných predpisov o ručení za chyby predanej veci.

V súlade s článkom 13 ods. 1 a 2 nariadenia Európskeho parlamentu a Rady (EÚ) 2016/679 z 27. apríla 2016 o ochrane fyzických osôb pri spracúvaní osobných údajov a o voľnom pohybe takýchto údajov, ktorým sa zrušuje smernica 95/46/ES, vás informujeme
1. Správcom vašich osobných údajov, ktoré ste uviedli vo formulári, je spoločnosť „DEDRA-EXIM Sp. z o.o.“ so sídlom v meste Pruszków na adrese: ul. 3 Maja 8, 05-800 Pruszków, Poľsko (ďalej len: „Správca”).
2. Vaše osobné údaje budú spracúvané výhradne s cieľom realizácie záručnej procedúry zariadenia, a to v súlade s článkom 6 ods. 1 písmeno b) všeobecného nariadenia o ochrane údajov (ďalej len: „GDPR“). Uvedenie osobných údajov je dobrovoľné, avšak nevyhnutné na realizáciu záručnej procedúry.
3. Vaše osobné údaje budú spracúvané počas posudzovania a realizácie záručnej procedúry, ako aj na archívne účely v prípade potreby obhajoby pred prípadnými nárokmi a požiadavkami voči Správcovi, avšak nie dlhšie až do momentu premlčania týchto nárokov a požiadaviek.
4. Vaše údaje môžu byť zverejnené výhradne len tým subjektom, ktoré spracúvajú tieto údaje v mene a pre Správcu, a to na základe písomnej dohody o zverení spracúvania osobných údajov, tzn. firmy, ktoré okrem iného poskytujú technický servis, hostingové služby alebo služby obsluhy webových stránok, IT obsluhy, ako aj kuriérskym firmám. Dodávatelia Správcu sú povinní zaručiť zabezpečenie údajov a splniť požiadavky platnej legislatívy ohľadne ochrany osobných údajov, a zverené osobnú údaje nesmú byť používané na iné účely než tie, ktoré stanovuje dohoda uzatvorená so Správcom.
5. Vaše údaje nebudú spracúvané automatickým spôsobom, vrátane rôznych foriem profilovania, ani nebudú odovzdané do tretieho štátu/medzinárodnej organizácii.
6. Máte právo na prístup k vašim osobným údajom, ako aj právo na ich opravenie, doplnenie, odstránenie, obmedzenie spracúvania, prenesenie údajov, podanie námietky, a to v ľubovoľnej chvíli.
7. Vo všetkých záležitostiach, ktoré súvisia so spracúvaním vašich osobných údajov Správcom, môžete sa na Správcu obrátiť písomne na e-mailovú adresu: daneosobowe@dedra.pl.
8. Máte právo podať sťažnosť príslušnému dozornému orgánu, ktorý zodpovedá za dohľad nad ochranou osobných údajov

LT Turinys

1. Nuotraukos ir schemos
2. Įrenginio aprašymas
3. Įrenginio paskirtis
4. Naudojimo apribojimai
5. Techniniai duomenys
6. Paruošimas darbui
7. Įrenginio įjungimas
8. Įrenginio naudojimas
9. Einamieji priežiūros veiksmai
10. Atsarginės dalys ir priedai
11. Savarankiškas gedimų šalinimas
12. Įrenginio komplektacija
13. Informacija vartotojams apie elektros ir elektroninių įrenginių utilizavimą
14. Garantinis lapas

Překlad původního návodu

Bendrosios saugos taisyklės buvo pridėtos prie instrukcijos kaip atskira brošiūra. EB atitikties deklaracija pridedama prie įrenginio kaip atskiras dokumentas. Jei nebūtų EB atitikties deklaracijos, prašome susisiekti su „Dedra-Exim“ Sp. z o.o servisu.

ĮSPĖJIMAS Perskaityti visus įspėjimus pažymėtus simboliu ir visas instrukcijas. Žemiau pateiktų įspėjimų ir saugos nurodymų nesilaikymas, gali būti elektros srovės smūgio, gaisro ar sunkių sužalojimų priežastimi.

Išsaugoti visus įspėjimus ir instrukcijas ateičiai.

⚠ DEMESIO **Įrenginys iš „SAS+ALL“ linijos buvo suprojektuotas darbui tik su „SAS+ALL“**

linijos įkrovikliais ir akumuliatoriais. Ličio jonu akumuliatorius ir įkroviklis neįeina į įrenginio komplektą, juos reikia įsigyti atskirai. Dėl kitų, nei rekomenduojami, akumuliatorių ir įkroviklių naudojimo yra anuliuojamos garantinės teisės.

2. Įrenginio aprašymas

1. – baterijos lizdas 2. – dešinė rankena, 3. – aps. reguliatorius, 4. – apsauga nuo netyčinio įjungimo 5. – kairė rankena, 6. – jungiklis, 7. – pavaros korpusas, 8. – variklio korpusas, 9. – verpstės, 10. – verpstės pailginimas, 11. – maišiklis, 12 - pavarų perjungimo rankenėlė..

3. Įrenginio paskirtis

Prietaisą leidžiama naudoti atliekant remonto ir statybos darbus, remonto dirbtuvėse, mėgėjų darbus laikantis naudojimo instrukcijoje nurodytų naudojimo, darbo sąlygų ir leistinų eksploatavimo sąlygų.
Akumuliatorinis maišytuvas skirtas skystų medžiagų (dažai, klijai) ir birių medžiagų (skiedinių, tinkų ir t. t.), statybinių medžiagų, tokių kaip dažai, skiediniai, klijai, tinkas ir panašios medžiagos maišymui. Atsižvelgiant į medžiagos konsistenciją ir kiekį, reikia pasirinkti tinkamą maišytuvą. Maišytuvo tipas turėtų būti pasirinktas atsižvelgiant į informaciją esančią ant maišytos medžiagos pakuotės.

4. Naudojimo apribojimai

⚠ DEMESIO **Akumuliatorinis maišytuvas gali būti naudojamas vien tik pagal pateiktas "Priimtinas darbo sąlygas".**

Prietaisas gali būti naudojamas vien tik su maišikliais su srieginiu tvirtinimu M14. Draudžiama dirbti su pažeistu maišikliu.

⚠ DEMESIO **Maišytuvas skirtas tik meistrams ir naudoti namuose.**

Savaiminiai pakeitimai mechaninei ir elektros statyboje, visi modifikavimai, naudojimo veiksmai, neaprašyti instrukcijoje bus traktuojami Už neteisėti ir priveda prie staigaus garantijos teisės praradimo, o atitikties garantija praras galiojimą. Ne pagal Naudojimo instrukcijos nuorodas ir paskirtį prives prie staigaus Garantijos teisės praradimo.

PRIIMTINOS DARBO SĄLYGOS
Pagalbinis darbas S2 10 min.
Prietaiso naudojimas uždarose patalpose reikalauja tinkamai veikiančios ventiliacijos

5. Techniniai duomenys

Įrenginio modelis	DED7154
Darbo įtampa [V]	18 d.c.
Sriegis	M14
Pavarų skaičius	2
Sukimosi greitis [min-1]	250-400 / 350-650
Maišiklio skersmuo maks. [mm]	120
Virpesių lygis matuojamas rankenoje ah [m/s2]	4,55
Matavimo neapibrėžtis K [m/s2]	1,5
Skleidžiamas triukšmas:	
Garso slėgio lygis LpA [dB(A)]	75
Garso galios lygis LwA [dB(A)]	86
Matavimo neapibrėžtis KpA, KwA [dB(A)]	3
Masė [kg]	2,8

Informacija apie triukšmą ir vibracijas.

Bendra vibracijų vertė ah ir matavimo paklaida buvo nustatytos pagal EN 62841-1 ir nurodytos lentelėje.
Triukšmo emisija buvo nustatyta pagal EN 62841-1, vertės yra nurodytos anksčiau esančioje lentelėje.

⚠ DEMESIO **Triukšmas gali pažeisti klausą, darbo metu visuomet reikia naudoti klausos apsaugos priemones!**

Deklaruojama triukšmo emisijos vertė buvo matuojama taikant standartinį tyrimo metodą, todėl gali būti naudojama lyginant skirtingus įrenginius. Nurodytas triukšmo emisijos lygis gali būti naudojamas vertinant pirmutinį triukšmo poveikį.
Realaus elektros įrankio naudojimo metu triukšmo lygis gali būti kitoks negu deklaruojamos vertės, tai priklauso nuo darbinių įrankių naudojimo būdo, ypač nuo apdirbamo daikto ir nuo priemonių, kurių tikslas yra operatoriaus apsauga. Norint tiksliai įvertinti pavojų realiomis darbo sąlygomis, reikia atkreipti dėmesį į visus operacinio ciklo etapus, įskaitant etapus, kuomet įrenginys yra išjungtas arba yra įjungtas, bet nėra naudojamas darbui.

6. Paruošimas darbui

⚠ DEMESIO **Įrenginys yra „SAS+ALL“ linijos dalis, todėl norint juo pasinaudoti, reikia sukomplektuoti visą rinkinį, susidedantį iš įrenginio, akumuliatoriaus ir įkroviklio.**

⚠ DEMESIO **Žemiau aprašytus paruošimo veiksmus reikia atlikti atjungus maitinimo šaltinį.**

Montuoti maišiklį (A, 11 pieš.) ir verpstės pailginimą (A, 10 pieš.) su savimi. Maišiklį ir verpstės pailginimą montuoti ant verpstės (A, 9 pieš.) panaudojant raktus esančius rinkinyje. Vieną raktą reikia patalpinti ant prietaiso verpstės, o antrą 6-kampų maišytuvo dalyje ir stipriai prisukti maišiklį. Prieš darbą reikia įsitikinti, ar talpykla su maišoma medžiaga yra stabiliai pritvirtinta.

Pavarų nustatymas

Įrenginys turi du greičius: lėtą ir didelį greitį. Norėdami pakeisti greitį, visada atjunkite įrenginį nuo maitinimo šaltinio ir pasukite pavarų perjungimo rankenėlę 180°. Jei keičiant rankenėlės padėtį jaučiamas pasipriešinimas, pasukite darbinį antgalį nedideliu kampu. Greičiai pažymėti: 1 - kur greičiai yra 250-400 RPM, 2 - kai greičiai yra 350-650 RPM.

7. Įrenginio įjungimas

⚠ DEMESIO **Įrenginio maitinimo elementas yra 18V įtampos akumuliatorius. Įkrautą akumuliatorių įdedame į lizdą rankenoje, kol suveiks fiksatorius rankenoje. Įrenginys paruoštas tolesniam darbui.**

Stovėti stabiliai. Stipriai griebti maišytuvą, tokiu būdu, kad rankeną su jungikliu (A, 2 pieš.) būtų dešinėje pusėje. Paspausti mygtuką apsaugantį nuo atsitiktinio paleidimo(A, 4 pieš.). Vėliau paspausti jungiklio mygtuką (A, 6 pieš.).
Kad užbaigti darbą reikia paleisti jungiklio mygtuką.

⚠ DEMESIO **Darbo testus be apkrovos galima atlikti tik tuomet, kai elektros įrankis yra nukreiptas žemyn.**

8. Įrenginio naudojimas

Stovėti stabiliai. Maišytuvo panardinimo ar išėmimo metu reikia palaipsniui mažinti apsisukimų greitį su sukimosi greičio reguliatoriaus pagalba (A, 3 pieš.). Po pilno panardinimo greitį padidinti maksimaliai, kad užtikrinti pakankamą variklio aušinimą. Maišymo proceso metu judinti maišytuvą įvairiomis kryptimis. Maišyti kol visa medžiaga bus visiškai išmaišyta. Po darbo užbaigimo plauti maišytuvą ir maišiklį. Maišymo procesą atlikti pagal maišomos medžiagos gamintojo rekomendacijas.

⚠ DEMESIO **Neliesti rankomis besisukančio maišiklio ir kitų elementų.**

9. Einamieji priežiūros veiksmai

Reikia reguliariai valyti elektros įrankį, išskirtinį dėmesį reikia skirti elektros įrankio ventiliacinių angų valymui.
Vengti akumuliatoriaus krovimo tiesiai po intensyvaus naudojimo. Dėl to, kad akumuliatorius savaime išsikrauna, negalima laikyti visiškai iškrauto akumuliatoriaus, nes jis gali išsikrauti žemiau kritinio lygio ir būti negrįžtamai sugadintas.
Nenaudojamą akumuliatorių reikia laikyti dalinai įkrautą (apie 40 %). Būtina įkrauti akumuliatorių, prieš jis visiškai išsikraus. Maitinimo elementus laikyti 10-30 °C temperatūroje. Laikant žemoje temperatūroje, jis greičiau praranda talpą.
Akumuliatoriaus įkrovimas yra aprašytas „SAS+ALL“ linijos akumuliatoriaus ir įkroviklio instrukcijoje.

⚠ DEMESIO **Įrenginio laikymo vieta turi būti neprieinama vaikams.**

Siunčiant suktuvą į servisą, būtina apsaugoti jį nuo atsitiktinio mechaninio pažeidimo ir išimti akumuliatorių iš rankenos.
Einamuosius naudojimo veiksmus reikia atlikti esant išjungtai baterijai. Periodiškai tikrinti techninį maišytuvo ir maišiklio stovį. Draudžiama dirbti su pažeistu maišikliu.

Maišiklio išmontavimas ir sumontavimas

Maišiklis, verpstės pailginimas ir maišytuvas ir jungiami su savimi su srieginių jungčių M14 pagalba. Kad pradėti darbą su prietaisu reikia montuoti jį būdu nurodytu A piešinyje. Pradžioje lengvas srieginių jungčių susukimą atlikti rankiniu būdu. Vėliau panaudoti raktus, esančius rinkinyje, kad stipriai susukti elementus: vienu raktu užblokuoti prietaiso verpstę (A, 9 pieš.), kitu prisukti maišiklį (A, 11 pieš.) sukant raktu ant šešiakampio maišiklio elemento. Maišiklio išmontavimas yra atliekamas analoginiu būdu.

Valymas

Maišytuvą reikia valyti reguliariai panaudojant sausą skudurėlį arba suspaustą orą. Po kiekvieno panaudojimo išvalyti variklio aušinančio oro įplaukimo angas. Maišiklį valyti po kiekvieno panaudojimo su vandeniu, naksčiau jį išmontavus.

Įrenginio priežiūra

Priežiūros veiksmai apima suktuvo ir jo priedų, t. y. akumuliatoriaus ir įkroviklio, aptarnavimo veiksmus.

⚠ DEMESIO **Draudžiama atlikti priežiūros veiksmus, jei įrenginys yra įjungtas į elektros tinklą.**

Tai gali tapti rimtų kūno sužalojimų arba elektros smūgio priežastimi. Prieš pradedant priežiūros veiksmus, reikia išimti akumuliatorių iš suktuvo lizdo.
Suktuvo priežiūros veiksmai apima atitinkamą visų jo elementų, naudojamų darbe, švaros palaikymą. Valymo metu draudžiama naudoti bet kokius tirpiklius, nes tai gali negrįžtamai sugadinti korpusą ir kitus plastikinius elementus.
Draudžiama valyti akumuliatorių vandeniu, nes dėl to gali įvykti trumpasis sujungimas, kuris negrįžtamai jį sugadins.

10. Atsarginės dalys ir priedai

Rekomenduojami priedai

Prietaise iš „SAS + ALL“ linijos galima montuoti akumuliatorių ir kroviklį iš „SAS + ALL“ linijos, o taip pat kiekvieną įrankį (darbinį antgalį) su M14 sriegiu, kurio didžiausias skersmuo yra 120 mm. Prašome laikytis darbinio antgalio gamintojo rekomendacijų.
Norint įsigyti atsargines dalis arba priedus, reikia susisiekti su „Dedra-Exim“ servisu. Kontaktiniai duomenys yra instrukcijos 1 psl. Užsakant atsargines dalis, prašome nurodyti PARTIJOS numerį, nurodytą informacinėje lentelėje, ir dalies numerį, nurodytą sandaros schemoje. Garantiniame laikotarpyje remontai yra atliekami remiantis Garantiniame lape nurodytomis sąlygomis. Prašome pateikti produktą, dėl kurio yra pateikiama pretenzija, remontui jo pirkimo vietoje (pardavėjas privalo priimti tokį produktą) arba atsiųsti į „DEDRA-EXIM“ centrinį servisą. Prašome pridėti importuotojo išrašytą Garantinį lapą. Be šio dokumento remontas bus laikomas pogarantiniu remontu. Garantiniame laikotarpyje remontą atlieka Centrinis servisas. Sugedusi produktą reikia išsiųsti į servisą (siuntimo išlaidas padengia vartotojas).

11. Savarankiškas gedimų šalinimas

⚠ DEMESIO **Prieš bandydami išspręsti problemas, atjunkite įrenginį nuo maitinimo šaltinio**

PROBLEMA	PRIEŽASTIS	SPRENDIMAS
Įrenginys neveikia	Sugedo perjungiklis Išsikrovė akumuliatorius Akumuliatorius blogai užmontuotas	Atiduoti įrenginį į servisą Įkrauti akumuliatorių Teisingai įtvirtinti
Įrenginys vos pajuda	Išsikrovė akumuliatorius	Teisingai įkrauti akumuliatorių
Variklis perkaista	Užsikimšo geležtė Viršijami leistini darbo parametrai	Išvalyti geležtė Išjungti elektros įrankį, nutraukti darbą, kol įrenginys visiškai neatvės

12. Įrenginio komplektacija, baigiamosios pastabos.

1. DED7154 – 1 vnt. 2. maišytuvo maišytuvas – 1 vnt.

13. Informacija naudotojams apie sunaudotos įrangos utilizavimą (taikoma naudojant buityje)



Ant gaminių arba pridedamuose dokumentuose nurodytas simbolis rodo, kad sugedusios elektros ar elektroninės įrangos negalima išmesti kartu su buitinėmis atliekomis. Jei norite atsikratyti, pakartotinai panaudoti ar utilizuoti komponentus, teisinga juos nuvežti į specializuotą surinkimo punktą, kur jie bus priimti nemokamai. Informaciją apie naudotos įrangos surinkimo vietas teikia vietos valdžios institucijos, pvz., savo interneto svetainėse.
Teisingas produkto utilizavimas padeda išsaugoti gamtos išteklius ir išvengti neigiamų padarinių žmonių sveikatai ir aplinkai, galinčių atsirasti dėl produkte esančių potencialiai pavojingų medžiagų, mišinių ir sudedamųjų dalių.
Už netinkamą atliekų šalinimą gresia baudos pagal atitinkamus vietos teisės aktus.
ES šalių naudotojai: Jei norite išmesti elektros ar elektroninę įrangą, kreipkitės į artimiausią prekybos vietą arba tiekėją, kuris jums suteiks daugiau informacijos.
Šalinimas ne Europos Sąjungos šalyse: Šis simbolis taikomas tik Europos Sąjungos šalims. Jei norite išmesti šį gaminį, kreipkitės į vietos valdžios institucijas arba pardavėją dėl tinkamo šalinimo būdo

Garantinis lapas

Katalogo Nr:

Partijos numeris: .....

(toliau – **Produktas**)

Produkto pirkimo data : ……

Pardavėjo antspaudas

Pardavėjo parašas ir data : .....

Vartotojo pareiškimas:

Patvirtinu, kad buvau informuotas apie garantijos sąlygas ir taisyklių, išvardytų Naudojimo instrukcijoje ir Garantiniame lape, nepaisymo pasekmes. Šios garantijos sąlygos yra man žinomos, ką patvirtinu savo parašu:

....
data ir vieta vartotojo parašas

I. Atsakomybė už Produktą:
1. Garantijos suteikėjas – „DEDRA EXIM“ Sp. z o.o. su būstine adresu: ul. 3 Maja 8, 05-800 Pruškuvas, KRS 0000062517, Varšuvos apylinkės teismas, Valstybinio teismo registro XIV ūkinis skyrius, Mokesčių mokėtojo kodas 527-020-49-33, Įstatinis kapitalas: 100 980,00 PLN.
2. Šiame garantiniame lape nurodytomis sąlygomis Garantijos suteikėjas suteikia garantiją Produktui iš Garantijos suteikėjo asortimento.
3. Garantijos pagrindu atsakomybė yra priimama tik už defektus, esančius Produkte jo išdavimo Vartotojui metu.
4. Garantijos pagrindu Vartotojas gauna teisę nemokamai suremontuoti Produktą, jei defektas buvo aptiktas garantijos galiojimo metu. Apie Produkto remonto būdą (remonto atlikimo metodą) sprendžia Garantijos suteikėjas. Jei Garantijos suteikėjas nuspręstų, kad remontas yra neįmanomas, Garantijos suteikėjas pasilieka sau teisę pakeisti elementą su defektu arba visą Produktą kitu, veikiančiu teisingai, sumažinti Produkto kainą arba anuliuotu sutartį.
5. Vartotojo, kuris pagal 1964 m. balandžio 23 d. Civilinį kodeksą nėra laikomas vartotoju, atveju Garantijos suteikėjo atsakomybė dėl kompensacijos, susijusi su šia garantija ir (arba) jos sudarymu ir vykdymu, nepriklausomai nuo formos, yra apribota iki maksimaliai Produkto su defektu vertės.

II. Garantijos laikotarpis:

Produkto elementai, kuriems veikia garantija	Garantinės apsaugos trukmė
DED7154	24 mėnesiai, skaičiuojant nuo Produkto pirkimo datos, nurodytos šiame Garantiniame lape
Maišytuvo maišytuvas	Jokios garantijos

III. Naudojimosi garantija sąlygos:
1. Vartotojas privalo patiekti užpildytą Produkto Garantinį lapą ir Produkto pirkimą patvirtinantį dokumentą (pvz. kasos čekis, sąskaita-faktūra ir pan.). Tam, kad pretenzijos nagrinėjimo procesas vyktų sklandžiai, rekomenduojama, kad Vartotojas kartu su Produktu perduotų visus elementus, nurodytus „Komplektacijos sąraše“, esančiame Naudojimo instrukcijoje.
2. Vartotojas privalo laikytis Naudojimo instrukcijoje ir Garantiniame lape nurodytų rekomendacijų.
3. Garantija galioja tik Lenkijos Respublikos ir ES teritorijoje.
4. Garantija neapima Produkto defektų, atsiradusių dėl to, kad:
a) Vartotojas nesilaikė sąlygų, nurodytų Naudojimo instrukcijoje, ypač susijusių su teisingu naudojimu, priežiūra ir valymu;
b) Vartotojas naudojo priežiūros ar valymo priemones, neatitinkančias sąlygas nurodytas Naudojimo instrukcijoje;
c) Vartotojas netinkamai sandėliavo ir transportavo Produktą;
d) Vartotojas savarankiškai keitė ir (arba) modifikavo Produktą, negavęs Garantijos suteikėjo sutikimo;
e) Vartotojas naudojo Produkte eksploatacines medžiagas, neatitinkančias Naudojimo instrukcijos sąlygų.
5. Vartotojas, kuris pagal 1964 m. balandžio 23 d. Civilinį kodeksą nėra laikomas vartotoju, praranda garantiją Produktui, jei:
a) Vartotojas pašalino, pakeitė arba sugadino serijos numerius, datas ir informacines lenteles;
b) Vartotojas pažeidė plombas arba ant jų matosi Vartotojo veiksmų pėdsakai.
6. Dėmesio! Veiksmus, susijusius su kasdieniu Produkto aptarnavimu, nurodytu pvz. Naudojimo instrukcijoje, Vartotojas atlieka pats ir savo sąskaita.

IV. Pretenzijos pateikimo procedūra:
1. Pastebėjus, kad Produktas veikia neteisingai, prieš pateikiant pretenziją, reikia įsitikinti, kad visi veiksmai, aprašyti Naudojimo instrukcijoje, buvo atlikti teisingai.
2. Pretenziją rekomenduojama pateikti nedelsiant, geriausiai per 7 dienas nuo Produkto defekto aptikimo. Vartotojas, kuris pagal 1964 m. balandžio 23 d. Civilinį kodeksą nėra laikomas vartotoju, praranda garantiją Produktui, jei nepateikia pretenzijos per 7 dienas.
3. Pretenziją galima pateikti pvz. Produkto pirkimo punkte, garantiniame servise arba raštu adresu: „DEDRA EXIM“ Sp. z o. o., ul. 3 Maja 8, 05-800 Pruškuvas.
4. Vartotojas gali pateikti pretenziją, pasinaudodamas blanku, kuris yra internetinėje svetainėje: www.dedra.pl (Pretenzijos garantiniame laikotarpyje pateikimo forma).
5. Garantinių servisų atskirose šalyse adresai yra nurodyti svetainėje: www.dedra.pl. Jei konkrečioje šalyje nebūtų garantinio serviso, pretenzijas dėl garantijos rekomenduojama siųsti adresu: „DEDRA EXIM“ Sp. z o. o., ul. 3 Maja 8, 05-800 Pruškuvas, Lenkija.Mąjac Dėl Vartotojo saugumo draudžiama naudoti Produktą su defektais.
6. Dėmesio!!! Produkto su defektais naudojimas kelia pavojų Vartotojo sveikatai ir gyvybei. Veiksmai, susiję su garantija, bus atlikti per 14 darbo dienų skaičiuojant nuo Produkto, dėl kurio yra pateikiama pretenzija, pristatymo dienos.
7. Prieš pristatant Produktą, dėl kurio yra pateikiama pretenzija, rekomenduojama jį nuvalyti.
8. Produktą, dėl kurio yra pateikiama pretenzija, reikia kruopščiai supakuoti, kad jis būtų apsaugotas nuo pažeidimų transporto metu – rekomenduojama pristatyti produktą originalioje pakuotėje.
9. Garantijos laikotarpis yra pratęsiamas tiek, kiek Vartotojas negalėjo juo naudotis dėl garantijos apimto defekto.
Ši garantija neriboja, neišskiria bei nesustabdo Vartotojo teisių dėl parduotos prekės neatitikimo arba prekės defekto.

Vadovaudamiesi 2016 m. balandžio 27 d. Europos Parlamento ir Tarybos reglamento (ES) 2016/679 dėl fizinių asmenų apsaugos tvarkant asmens duomenis ir dėl laisvo tokių duomenų judėjimo ir kuriuo panaikinama Direktyva 95/46/EB 13 straipsnio 1 ir 2 dalimis, informuojame, kad
1. Formoje pateiktų jūsų asmens duomenų valdytojas yra DEDRA-EXIM sp. z o.o., kurios registruota buveinė yra Pruszkowe, 3 Maja g. 8, 05-800 Pruszkow (toliau: "Administratorius").
2. Jūsų duomenys bus tvarkomi tik siekiant atlikti prietaiso garantijos procedūrą pagal Bendrojo duomenų apsaugos reglamento 6 straipsnio 1 dalies b punktą (toliau: „BDAR“) Duomenys teikiami savanoriškai, tačiau jie būtini garantijos procedūrai
3. Jūsų duomenys bus tvarkomi garantijos procedūros vykdymo nagrinėjimo laikotarpiu ir archyvavimo tikslais, jei prireiktų apsiginti nuo galimų pretenzijų Administratoriui, bet ne ilgiau nei iki tol, kol joms įvyks senaties terminas.
4. Jūsų duomenys gali būti atskleisti tik tiems subjektams, kurie tvarko duomenis duomenų administratoriaus vardu pagal rašytinę asmens duomenų tvarkymo pavedimo sutartį, teikiančią: technines paslaugas, hosting'o ar interneto svetainės priežiūros paslaugas, IT paslaugas, kurjerių paslaugas. Administratoriaus tiekėjai privalo užtikrinti duomenų saugumą ir laikytis galiojančių teisės aktų reikalavimų, susijusių su asmens duomenų apsauga, ir negali naudoti patikėtų asmens duomenų kitais nei sutartyje su Administratoriumi nurodytais tikslais.
5. Jūsų duomenys nebus tvarkomi automatizuotomis priemonėmis, įskaitant profiliavimą, ir nebus perduodami trečiajai šaliai / tarptautinei organizacijai.
6. Bet kuriuo metu turite teisę susipažinti su savo duomenų turiniu ir teisę ištaisyti, ištrinti, apriboti duomenų tvarkymą, teisę į duomenų perkeliamumą, teisę prieštarauti bet kuriuo metu.
7. Visais klausimais, susijusiais su administratoriaus atliekamu jūsų asmens duomenų tvarkymu, galite kreiptis šiuo el. pašto adresu: daneosobowe@dedra.pl.;
8. Turite teisę pateikti skundą tinkamai duomenų apsaugos institucijai;

LV Satura rādītājs

1. Fotoattēli un raksti
2. Ierīces apraksts
3. Ierīces norīkošana
4. Lietošanas ierobežojums
5. Tehniskie parametri
6. Darba sagatavošana
7. Ierīces ieslēgšana
8. Ierīces lietošana
9. Kārtējas apkalpošanas rīcība
10. Rezerves daļas un piederumi
11. Defekta paša novēršana
12. Ierīces komplektācija
13. Informācija lietotājiem par nolietotas elektriskas un elektroniskas ierīces atkratīšanu
14. Garantijas talons

Oriģinālās instrukcijas tulkojum

Vispārējie drošības noteikumi tika pievienoti instrukcijai kā atsevišķa brošūra.
ES Atbilstības deklarācija ir pievienota ierīcei kā atsevišķs dokuments. ES Atbilstības deklarācijas trūkuma gadījumā lūdzam kontaktēties ar Dedra-Exim Sp. z o.o. firmas Servisu.

BRĪDINĀJUMS. Izlasiet visus brīdinājumus, kas apzīmēti ar simbolu , un visas instrukcijas.

Zemāk norādīto brīdinājumu un drošības norādījumu neievērošana var kļūt par elektrošoka, ugunsgrēka vai smagu traumu iemeslu. Saglabājiet visus brīdinājumus un instrukcijas turpmākajai lietošanai.

UZMANĪBU **SAS+ALL līnijas ierīce tika projektēta darbam tikai ar lādēšanas adapteriem un akumulatoriem no līnijas SAS+ALL.**

Akumulators Li-Ion un lādēšanas adapters nav ierīces komplektā, jābūt iegādāti atsevišķi. Citu, nekā ierīcei paredzēti, akumulatoru un lādēšanas adapteru lietošana izraisīs garantijas tiesību pazaudēšanu.

2. Ierīces apraksts

1. — bateriju ligzda; 2. — labais rokturis; 3. — griešanās ātruma regulators; 4. — aizsardzība pret nejaušu iedarbināšanu; 5. – kreisais rokturis; 6. — slēdzis; 7. — pārvada korpuss; 8. — dzinēja korpuss; 9. — vārpsta; 10. — vārpstas pagarinājums; 11. — maisīšanas uzgalis, 12 - pārnesumu pārslēgšanas poga..

3. Ierīces norīkošana

Ierīci var izmantot remonta un būvdarbos, remonta darbnīcās, amatieru darbos, vienlaikus ievērojot lietošanas noteikumus un pieļaujamos darba apstākļus, kas norādīti lietošanas instrukcijā.
Akumulatora maisītājs ir paredzēts šķidru materiālu (krāsas, līmes) un beramu materiālu (javas, apmetumi u. tml.), būvmateriālu tādu kā krāsas, javas, līmes apmetumi un līdzīgu vielu maisīšanai. Atkarībā no materiāla konsistences un tā daudzuma ir jāizvēlas atbilstošs maisīšanas uzgalis

4. Lietošanas ierobežojums

UZMANĪBU **Akumulatora maisītāju var lietot tikai atbilstoši tālāk norādītajiem "Pieļaujamajiem darba apstākļiem".**

Ierīci var lietot tikai kopā ar maisīšanas uzgaļiem un vītņoto savienojumu M14. Aizliegts lietot ierīci ar bojātu maisīšanas uzgali.

UZMANĪBU **Maisītājs ir paredzēts tikai mājamatniekiem un mājsaimniecības lietošanai.**

Patvaļīgas izmaiņas ierīces mehāniskajā un elektriskajā uzbūvē, visādas modifikācijas un apkalpošanas darbības, kas nav aprakstītas lietošanas instrukcijā, tiek uzskatītas par nelikumīgām un noved pie garantijas tiesību tūlītējās zaudēšanas. Ierīces lietošana, kas neatbilst tās pielietojumam vai lietošanas instrukcijai, noved pie garantijas tiesību tūlītējās zaudēšanas.

PIEĻAUJAMIE DARBA APSTĀKĻI
Īslaicīga darbība S2 10 min.
Ierīces lietošana slēgtās telpās prasa efektīvu ventilāciju.

5. Tehniskie parametri

Ierīces modelis	DED7154
Darba spriegums [V]	18 d.c.
Vītne	M14
Pārnesumu skaits	
Griezes ātrums [min-1]	250-400 / 350-650
Maisītāja diametrs maks. [mm]	120
Vibrācijas līmenis uz roktura ah [m/s2]	4,55
Mērījuma nedrošums K [m/s2]	1,5
Trokšņa līmenis:	
Skaņas spiediena līmenis LpA [dB(A)]	75
Skaņas jaudas līmenis LwA [dB(A)]	86
Mērījuma nedrošums KpA, KwA [dB(A)]	3
Svars [kg]	2,8

Informācijas par troksni un vibrācijām.

Vibrāciju apkopota vērtība a_h un mērījuma nedrošums noteikti saskaņā ar normu EN 62841-1 un uzrādīti tabulā
Trokšņa emisija noteikta saskaņā ar EN 62841-1, vērtības uzrādītas tabulā.

UZMANĪBU **Troksnis var izraisīt dzirdes bojāšanu, darba laikā lietot dzirdes aizsardzības līdzekļus!**

Deklarēts vibrācijas lielums tika izmērīts saskaņā ar standartu pētniecības metodi un var būt lietots, lai salīdzinātu vienu instrumentu ar otru. Iepriekšminēts trokšņa emisijas līmenis var būt arī lietots iepriekšējais trokšņa pakļaušanas novērtēšanai. Trokšņa līmenis elektroierīces reālās lietošanas laikā var atšķirties no deklarētām vērtībām atkarīgi no darbarīku lietošanas apstākļiem, sevišķi no apstrādāta materiāla veida un no nepieciešamības noteikt operatora aizsardzības līdzekļus. Lai sīki noteiktu draudus reālos lietošanas apstākļos, jāievēro visas operācijas cikla daļas, kas apņem arī periodus, kad ierīce ir izslēgta, vai kad ir ieslēgta, bet nav lietota darbam.

6. Darba sagatavošana

UZMANĪBU **Ierīce ir SAS+ALL līnijas daļa, tāpēc, lai to lietotu, nepieciešama ir komplekta salikšana - ierīce, akumulators un lādēšanas adapters. Citu akumulatoru un lādēšanas adapteru lietošana ir aizliegta.**

UZMANĪBU **Veicot tālāk aprakstītās darbības, barošanas avotam ir vienmēr jābūt atslēgtam.**

Salieciet kopā maisīšanas uzgali (att. A, 11) un vārpstas pagarinājumu (att. A, 10). Uzstādiet maisīšanas uzgaļa un vārpstas pagarinājuma mezglu vārpstā (att. A, 9), izmantojot atslēgas, kas ietilpst komplektā. Novietojiet vienu atslēgu uz ierīces atslēgas un otru uz maisīšanas uzgaļa sešstūrainas daļas un stingri pievelciet maisīšanas uzgali. Pirms darba sākšanas pārliecinieties, ka trauks ar maisīto materiālu ir stabili nostiprināts.

Pārnesumu iestatīšana

Ierīcei ir divi ātrumi: lēna darbība un liels ātrums. Lai mainītu ātrumu, vienmēr atvienojiet ierīci no barošanas avota un pēc tam pagrieziet pārnesumu pārslēgšanas pogu par 180°. Ja, mainot pogas pozīciju, ir pretestība, pagrieziet darba galu nelielā leņķī. Ātrumi ir atzīmēti: 1 - kur apgriezieni ir 250-400 RPM, 2 - kur apgriezieni ir 350-650 RPM.

7. Ierīces ieslēgšana

UZMANĪBU **Ierīce ir barota no akumulatora ar spriegumu 18V. Uzlādēts akumulators novietojam roktura vadītājā līdz sprosta slēgšanai. Ierīce ir gatava darbam.**

Stāviet stabili, mazliet izplešot kājas. Stingri turiet maisītāju tā, lai rokturis ar slēdzi (att. A, 2) atrastos labajā pusē. Nospiediet pogu, kas novērš nejaušu iedarbināšanu (att. A, 4). Pēc tam nospiediet slēdža pogu (att. A, 6).
Lai pabeigtu darbu, atlaidiet spiedienu uz slēdža pogu.

UZMANĪBU **Darba bez noslogojuma pārbaudi veikt tikai, kad elektroierīce ir novirzīta uz apakšu.**

8. Ierīces lietošana

Stāviet stabili ar mazliet izplestām kājām. Iegremdējot vai izvelkot maisīšanas uzgali pakāpeniski samaziniet griešanās ātrumu, izmantojot griešanas ātruma regulatoru (att. A, 3). Pēc uzgaļa pilnīgas iegremdēšanas paaugstiniet ātrumu līdz maksimumam, lai nodrošinātu pietiekamu dzinēja dzesēšanu. Maisīšanas laikā kustiniet maisītāju dažādos virzienos. Maisiet, līdz viela tiek pilnīgi samaisīta. Pēc darba pabeigšanas nomazgājiet maisītāju un maisīšanas uzgali. Veiciet maisīšanas procesu atbilstoši maisītā materiāla ražotāja norādījumiem.

UZMANĪBU **Nepietuviniet rokas rotējošajam maisīšanas uzgalim vai citiem elementiem.**

9. Kārtējas apkalpošanas rīcība

Regulāri tīriet visu elektroierīci, sevišķi ņemot vērā ventilācijas caurumus.
Izvairīties no ierīces lādēšanas tieši pēc intensīvas lietošanas. Sakarā ar pašizlādēšanu neglabāt pilnīgi izlādētu akumulatoru, jo var izlādēties zem kritiska līmeņa un pēc tam pilnīgi sabojāties.
Nelietotu akumulatoru glabāt daļēji uzlādētu (līdz ap 40%). Mazliet uzlādēt akumulatoru pirms pilnīgas izlādēšanas. Bateriju glabāt temperatūrā 10-30°C. Glabāšana augstākās temperatūrās izraisa ātrāku ietilpības samazināšanu.
Akumulatora lādēšana ir aprakstīta akumulatora un SAS+ALL līnijas lādēšanas adaptera instrukcijā.

UZMANĪBU **Glabāšanas vieta jābūt nepieejama bērniem.**

Ja ir nepieciešama ierīces sūtīšana uz servisu ar remonta mērķi, to pasargāt no netīšiem mehāniskiem bojājumiem un izbāzt bateriju no lādētāja ligzdas.
Veicot tekošas apkalpošanas darbības, baterijai ir jābūt atslēgtai. Periodiski pārbaudiet maisītāja un maisīšanas uzgaļa tehnisko stāvokli. Ierīci nedrīkst lietot, izmantojot bojāto maisīšanas uzgali.

Maisīšanas uzgaļa uzstādīšanas un demontāža

Maisīšanas uzgalis, vārpstas pagarinājums un maisītājs tiek savienoti kopā ar vītņotajiem savienojumiem M14. Lai sāktu lietot ierīci, salieciet to, kā parādīts attēlā A. Sākotnēji viegli saskrūvējiet vītņotos savienojumus ar rokām. Pēc tam izmantojiet atslēgas, kas ietilpst komplektā, lai stingri pievilktu elementus: ar vienu atslēgu bloķējiet ierīces vārpstu (att. A, 9), un ar otru pievelciet maisītāju (att. A, 11) novietojot atslēgu uz maisīšanas uzgaļa sešstūraina elementa. Maisīšanas uzgaļa demontāža tiek veikta analoģiski.

Tīrīšana

Regulāri tīriet maisītāju ar sausu lupatiņu vai saspiesto gaisu. Pēc katras lietošanas reizes iztīriet dzinēja dzesēšanas gaisa ieejas. Pēc katras lietošanas reizes tīriet maisīšanas uzgali ar ūdeni, iepriekš to demontējot.

Ierīces konservācija

Konservācija apņem ierīces apkopes darbību ar aksesuāriem, t.i. akumulatoru un lādētāju.

UZMANĪBU **Neveikt konservāciju, kad ierīce ir pieslēgta pie barošanas avota.**

Tas var izraisīt nopietnu ķermeņa ievainojumu vai elektrības triecienu. Pirms konservācijas uzsākšanas akumulatoru izbāzt no ierīces ligzdas.

Ierīces konservācija ir savienota ar visu ierīces elementu, nepieciešamu normālam darbam, saglabāšanu tīrumā. Tīrīšanai nelietot nekādu šķīdinātāju, jo tas var bojāt ierīces korpusu un citu elementu, izgatavotu no plastikas.
Akumulatoru netīrīt ar ūdeni, jo tas var izraisīt iekšēju īsslēgumu un bojāt akumulatoru.

10. Rezerves daļas un piederumi

Rekomendēti aksesuāri

SAS+ALL līnijas Ierīce var būt apgādāta ar jebkuru akumulatoru un lādēšanas adapteru no SAS+ALL līnijas, kā arī ar katru darbarīku (darba uzgali) ar M14 vītni un diametru maksimāli 120 mm. Laipni lūdzam ievērot darba uzgaļu ražotāja rekomendāciju.
Rezerves daļu un aksesuāru iegādei lūdzam kontaktēties ar Dedra-Exim servisu. Kontaktdati atrodas instrukcijas 1. lapā. Rezerves daļu pasūtīšanas gadījumā lūdzam norādīt PARTIJAS numuru, kas atrodas uz tabuliņas, un montāžas zīmējuma daļas numuru. Garantijas laikā remonti ir veikti saskaņā ar Garantijas Lapas noteikumiem. Reklamēto produktu lūdzam nodod remontam pirkšanas vietā (pārdevējam ir pienākums pieņemt reklamēto produktu) vai nosūtīt DEDRA - EXIM Centrālam Servisam. Lūdzam pievienot Garantijas Lapu, kuru noformēja importētājs. Bez dokumenta garantijas remonts būs uzskatīts par pēc-garantijas remontu. Pēc garantijas laika remontu veic Centrāls Serviss. Bojātu produktu nosūtīt servisam (par pasūtīšanu maksā lietotājs).

11. Defekta paša novēršana

⚠ UZMANĪBU **Pirms mēģināt paši atrisināt problēmas, atvienojiet ierīci no strāvas avota**

PROBLĒMA	IEMESLS	RISINĀJUMS
Ierīce nedarbojas.	Bojāts slēdzis Izlādēts akumulators Nepareizi uzstādīts akumulators	Nododiet ierīci servisa punktā. Uzlādējiet akumulatoru. Uzstādiet to pareizi.
Ierīce kustās ar grūtībām.	Izlādēts akumulators	Pareizi uzlādējiet akumulatoru.
Dzinējs pārkarst.	Aizsprostoti asmeņi Pārsniegti pieļaujamie darba parametri	Iztīriet asmeņus. Izslēdziet elektroinstrumentu, pagaidiet, līdz tas pilnībā atdziest.

12. Ierīces komplektācija, gala piezīmes

1. DED7154 - 1 gabals, 2. maisītāja maisītājs - 1 gabals

13.Informācija lietotājiem par nolietotas elektroierīces utilizāciju (mājsaimniecības vajadzībām)

Simbols, kas redzams uz izstrādājumiem vai pievienotajā dokumentācijā, norāda, ka bojātas elektriskās vai elektroniskās iekārtas nedrīkst izmest kopā ar sadzīves atkritumiem. Ja vēlaties atbrīvoties no sastāvdaļām, atkārtoti izmantot vai reģenerēt, pareizi ir nogādāt tās specializētā savākšanas punktā, kur tās tiks pieņemtas bez maksas. Informāciju par lietotu iekārtu savākšanas punktu atrašanās vietu sniedz vietējās iestādes, piemēram, savās tīmekļa vietnēs.
Pareiza produkta utilizācija palīdz saglabāt dabas resursus un izvairīties no negatīvas ietekmes uz cilvēku veselību un vidi, kas var rasties produkta sastāvā esošo potenciāli bīstamo vielu, maisījumu un sastāvdaļu dēļ.
Par nepareizu atkritumu apglabāšanu draud sodi saskaņā ar attiecīgajiem vietējiem noteikumiem.
Lietotāji ES valstīs: Ja nepieciešams atbrīvoties no elektriskām vai elektroniskām iekārtām, sazinieties ar tuvāko tirdzniecības vietu vai savu piegādātāju, kas jums sniegs papildu informāciju.
Apglabāšana valstīs ārpus Eiropas Savienības: Šis simbols attiecas tikai uz Eiropas Savienības valstīm. Ja vēlaties šo izstrādājumu izmest, sazinieties ar vietējām iestādēm vai izplatītāju, lai noskaidrotu pareizo utilizācijas metodi

Garantijas talons

Uz

Kataloga Nr. .....

Partijas numurs: .....

(turpmāk saukts **Produkts**)

Produkta iegādes datums: .....

Pārdevēja zīmogs

Datums un pārdevēja paraksts:.....

Lietotāja apliecinājums:
Ar šo apliecinu, ka saņēmu informāciju par garantijas nosacījumiem, kā arī par Lietošanas instrukcijas un Garantijas talona norādījumu neievērošanas sekām. Garantijas nosacījumi ir man zināmi, ko apliecinu ar savu rokraksta parakstu:

....
datums un vieta Lietotāja paraksts

I. Atbildība par Produktu:
1. 3 Maja 8, 05-800 Pruszków, Polija, reģistrācijas numurs KRS 0000062517, Varšavas Rajona Tiesa Varšavā, Valsts tiesas reģistra XIV. Saimnieciskā nodaļa, NMR kods (NIP) 527-020-49-33, Pamatkapitāls: 100 980,00 PLN.
2. Saskaņā ar noteikumiem, minētiem šajā Garantijas talonā, Garants piešķir garantiju Produktam, kuru izplata Garants:
3. Garantijas atbildība apņem tikai defektus, izraisītu pēc iemesliem, esošiem Produkta Lietotājam nodošanas laikā.
4. Sakarā ar garantiju Lietotājam ir tiesības prasīt bezmaksas uzlabot Produktu, ja defekts tiks konstatēts garantijas laikā. Produkta uzlabošanas veids (remonta izdarīšanas metode) ir atkarīgs no Garanta uzskata. Gadījumā, kad Garants konstatēs, ka remonts nav iespējams, Garantam ir tiesības mainīt bojātu elementu vai visu Produktu uz brīvu no defektiem, samazināt Produkta cenu vai atteikties no līguma.
5. Attiecībā uz Lietotājam, kas nav patērētājs 1964. gada 23. aprīļa Likuma "Civillikums" izpratnē, Garanta kompensācijas atbildība par zaudējumiem, savienotiem ar garantiju un/vai sakarā ar noslēgšanu un izpildīšanu, neatkarīgi no tiesiskām attiecībām, ir ierobežota tikai līdz nekvalitatīva Produkta vērtībai.

II. Garantijas laiks:

Produkta elementi, apņemti ar garantiju	Garantijas aizsardzības laiks
DED7154	24 mēneši, skaitot no Produkta iegādes datuma norādīta Garantijas talonā
maisītāja maisītājs	Nav garantijas

III. Garantijas lietošanas nosacījumi:
1. Aizpildīts Lietotāja Produkta Garantijas talons ar Lietotāja dokumentu, apliecinošu Produkta iegādi, piem. kases kvīts, faktūrrēķins utt. Efektīvas reklamācijas realizācijai ieteicams, lai Lietotājs nodotu kopā ar reklamētu Produktu visus elementus, minētus Produkta "Komplektācija" Lietošanas instrukcijas daļā.
2. Lietošanas Instrukcijas un Garantijas talona norādījumu ievērošana.
3. Garantija ir derīga tikai Polijas Republikas un ES teritorijā.
4. Garantija neapņem Produkta defektus, ierosinātus, starp citiem, sekojošos gadījumos:
a) Lietotājs neievēro Lietošanas instrukcijas noteikumus, sevišķi pareizas ekspluatācijas, konservācijas un tīrīšanas jomā;
b) Lietotājs lieto tīrīšanas vai konservācijas līdzekļus, kas neatbilst Lietošanas Instrukcijas norādījumiem;
c) Lietotājs neattiecīgi glabā un transportē Produktu;
d) Lietotājs patstāvīgi izdara Produkta izmaiņas un/var pārveidojumus, bez saskaņošanas ar Garantu;
e) Lietotājs lieto Produktā ekspluatācijas materiālus, kas neatbilst Lietošanas Instrukcijas norādījumiem.
5. Lietotājs, kas nav patērētājs 1964. gada 23. aprīļa Likuma "Civillikums" izpratnē, zaudē garantijas tiesības attiecībā uz Produktam, kurā, Lietotāja darbības rezultātā:
a)tika likvidēti, mainīti vai bojāti sērijas numuri, datu apzīmējumi vai nominālas tabuliņas;
b)tika bojātas vai mainītas plombas.
6. Uzmanību! Darbību, savienotu ar Produkta ikdienas apkalpošanu, ja izriet no Lietošanas instrukcijas, Lietotājs veic patstāvīgi un pēc savām izmaksām.

IV. Reklamācijas procedūra:
1. Produkta nepareizas darbības konstatēšanas gadījumā, pirms reklamācijas paziņošanas, Lietotājam ir pienākums pārbaudīt, vai visa darbība, tostarp aprakstīta Lietošanas instrukcija, tika pareizi veikta.
2. Reklamācijas paziņojumu ieteicams sniegt nekavējoties, vislabāk 7 dienu laikā no Produkta defekta konstatēšanas dienas. Lietotājs, kas nav patērētājs 1964. gada 23. aprīļa Likuma "Civillikums" izpratnē, zaudē garantijas tiesības attiecībā uz Produktam, ja nesniegs reklamācijas paziņojumu 7 dienu laikā.
3. Reklamācijas paziņojums var būt sniegts, starp citiem, Produkta iegādes vietā, garantijas servisā vai rakstiski uz adresi: DEDRA EXIM sp. z o.o., ul. 3 Maja 8, 05-800 Pruszków, Polija.
4. Lietotājs var arī sniegt reklamācijas paziņojumu, izmantojot formulāru, pieejamu mājaslapā www.dedra.pl. („Reklamācijas paziņošanas formulārs garantijas ietvaros”).
5. Servisu adreses atsevišķām valstīm atrodas mājaslapā www.dedra.pl.
6. Gadījumā, kad attiecīgajā valstī nav garantijas servisa, reklamācijas paziņojumi jābūt sniegti uz adresi: DEDRA EXIM sp. z o.o., ul. 3 Maja 8, 05-800 Pruszków (Polija).
7. Ņemot vērā Lietotāja drošību, bojāta Produkta lietošana ir aizliegta.
8. Uzmanību!!! Bojāta Produkta lietošana ir bīstama Lietotāja veselībai un dzīvei.
9. Garantijas pienākums tiks izpildīts 14 darba dienu laikā, skaitot no dienas, kad Lietotājs piegādās bojātu Produktu. Pirms bojāta Produkta nodošanas reklamācijai ieteicam to notīrīt. Rekomendējam rūpīgi pasargāt reklamētu Produktu no bojājumiem transportēšanas laikā (ieteicama Produkta piegāde oriģinālā iepakojumā).
10. Garantijas laiks tiek pagarināts uz laiku, kurā, sakarā ar Produkta defektu,, apņemtu ar garantiju, Lietotājs nevarēja to lietot.
Garantija neizslēdz, neierobežo un neaptur Lietotāja tiesību, kas izriet no atbildības par pārdota produkta neatbilstību likumam.

Saskaņā ar Eiropas Parlamenta un Padomes 2016. gada 27. aprīļa Regulas (ES) 2016/679 par fizisku personu aizsardzību attiecībā uz personas datu apstrādi un šādu datu brīvu apriti un ar ko atceļ Direktīvu 95/46/EK 13. panta 1. un 2. punktu, informējam jūs, ka.
1. Jūsu veidlapā norādītu personas datu pārzinis ir DEDRA-EXIM sp. z o.o., ar juridisko adresi Pruškovā, ul. 3 Maja 8, 05-800 Pruszków (tālāk: “Pārzinis”).
2. Jūsu dati tiks apstrādāti tikai, lai veiktu ierīces garantijas procedūru saskaņā ar Vispārīgo datu aizsardzības noteikumu (turpmāk tekstā: “VDAR”) 6. panta 1. daļas b. burtu. Datu sniegšana ir brīvprātīga, bet nepieciešama garantijas procedūras veikšanai.
3. Jūsu dati tiks apstrādāti garantijas procedūras izskatīšanas laikā un arhivēšanas nolūkos gadījumā, ja būs nepieciešams aizstāvēties pret jebkādām pretenzijām pret Pārzini, ne ilgāk kā līdz to termiņa beigām.

4. Jūsu datus drīkst izpaust tikai personām, kuras apstrādā datus pārzinim, pamatojoties uz rakstisku līgumu par personas datu apstrādes uzticēšanu, cita starpā subjektiem, kas nodrošina: tehniskā dienesta pakalpojumus, hostingu vai vietnes apkopi, IT pakalpojumus, kurjeru pakalpojumus. Pārziņa piegādātājiem ir pienākums nodrošināt datu drošību un ievērot piemērojamo likumu prasības, kas saistītas ar personas datu aizsardzību, un viņi nedrīkst izmantot uzticētos personas datus citiem mērķiem, nevis tiem, kas noteikti līgumā ar Pārzini.
5. Jūsu dati netiks apstrādāti automatizēti, tostarp profilēšanas veidā, un tie netiks pārsūtīti uz trešo valsti / starptautisku organizāciju.
6. Jums ir tiesības jebkurā laikā piekļūt saviem datiem un labot, dzēst, ierobežot apstrādi, tiesības pārsūtīt datus, tiesības iesniegt iebildumus, jebkurā brīdī.
7. Visos jautājumos, kas saistīti ar jūsu personas datu apstrādi, ko veic Pārzinis, varat sazināties ar šo e-pasta adresi: daneosobowe@dedra.pl.
8. Jums ir tiesības iesniegt sūdzību iestādei, kas ir atbildīga par personas datu aizsardzību.

HU Tartalomjegyzék

1. Képek és ábrák
2. A készülék leírása
3. A készülék rendeltetése
4.Használati korlátozások
5. Műszaki adatok
6. Felkészülés a munkára
7. A berendezés bekapcsolása
8. A berendezés használata
9. Folyó karbantartási tevékenységek
10. Pótalkatrészek és tartozékok
11. Önálló hibaelhárítás
12. A készülék készlete
13. Információ a felhasználóknak az elektromos és elektronikus készülékek ártalmatlanításáról
14. Garanciajegy

Az eredeti utasítás fordítása

Az általános biztonsági feltételek csatolva különálló brosúraként lettek csatolva.
A Megfelelőségi Nyilatkozat WE csatolva lett a készülékhez, mint különálló dokumentum. A Megfelelőségi Nyilatkozat WE hiánya esetén vegye fel a kapcsolatot a Dedra-Exim Sp. z o.o. Szervizével.

Szimbólummal jelölt összes FIGYELMEZTETÉST és az utasításokkal .

Az alábbi figyelmeztetések és biztonsági utasítások be nem tartása áramütést, tüzet vagy súlyos sérülést okozhat. Tartsa a figyelmeztetéseket és utasításokat jövői használatára.

FIGYELEM **Az SAS+ALL szériához tartozó készülék az SAS+ALL szériájú töltőkkel és akkumulátorokkal történő üzemeltetéshez lett tervezve.**

A Li-Ion akkumulátor és a töltő nem felszereltsége a megvásárolt készüléknek és külön kell azokat megvásárolni. Más akkumulátorok és töltők használata a készülékhez, mint az ajánlottak, a garanciális jogok elvesztését okozza

2. A készülék leírása

1. – akkumulátor aljzat, 2. – jobb markolat, 3. – fordulatszám szabályzó, 4. – védelem a véletlen indítás ellen, 5. – bal markolat, 6. – kapcsoló, 7. – hajtóműház, 8. – motorház, 9. – orsó, 10. – orsóhosszabbítás, 11. – keverőszár, 12 - sebességváltó gomb..

3. A készülék rendeltetése

A készüléket építés-felújítási munkákban, amatőr munkákban, lehet használni, miközben egyidejűleg megfelelnek a használati utasításban szereplő üzemeltetési feltételeknek és a megengedett üzemi körülményeknek.
Az akkumulátoros keverőgép folyékony anyagok (festékek, ragasztók) és laza anyagok (habarcsok, vakolatok stb.) építőanyagok például festékek habarcsok, ragasztók és más anyagok keverésére szolgál. Az anyag konzisztenciájától és mennyiségétől függően válassza ki a keverőszárat. A keverőszár típusát a vegyes anyag csomagolásán szereplő információk alapján kell kiválasztani.

4.Használati korlátozások

FIGYELEM **Az akkumulátoros keverőgép kizárólag a lentebb található „Megengedett üzemi körülményeknek” megfelelően üzemeltethető.**

A készüléket csak és kizárólag M14 menetes rögzítéssel felszerelt keverőszárakkal lehet használni. Sérült keverőszárakkal tilos dolgozni.

FIGYELEM **A keverőgépet barkácsoláshoz otthoni használatra szánták.**

A felhasználó általi változtatások a mechanikai és elektromos felépítésben, bármilyen változtatás, a használati utasításban nem szereplő karbantartási műveletek szabályellenesnek minősülnek és a Garanciális Jogok azonnali elvesztését eredményezi. Nem rendeltetésszerű vagy a Használati Utasításnak nem megfelelő használat a Garanciális jogok azonnali elvesztését eredményezi.

MEGENGEDETT MŰKÖDÉSI FELTÉTELEK
Szakaszos üzemelés S2 10perc.
Csak zárt helyiségekben szabad használni a készüléket, hatékonyan működő szellőzéssel

5. Műszaki adatok

Készülékmodell	DED7154
Üzemi feszültség	18 d.c.
Menet	M14
A sebességfokozatok száma	
Fordulatszám [min-1]	250-400 / 350-650
Keverő átmérője Max. [mm]	120
A markolaton mért rezgésszint ah [m/s2]	4,55
Mérési bizonytalanság K [m/s2]	1,5
Zajkibocsátás:	
Hangnyomás szint LpA [dB (A)]	75
Hangteljesítmény szint LwA [dB (A)]	86
Mérési bizonytalanság KpA, KwA [dB(A)]	3
Tömeg [kg]	2,8

A zajra és a vibrációra vonatkozó információk.

A vibráció együttes értéke a_h valamint a mérési bizonytalanság az EN 62841-1 norma szerint lett meghatározva és táblázatban van megadva
A zajkibocsájtás az EN 62841-1 szabvány szerint lett meghatározva, az értékek a fenti táblázatban lettek megadva.

FIGYELEM **A zaj halláskárosodást okozhat, a munkavégzés során mindig használjon hallásvédelmi eszközöket!**

A deklarált zajkibocsájtási értékszabványos vizsgálati módszerrel lett meghatározva és így ez felhasználható az egyik eszköz a másikkal történő összehasonlítására. A fentebb megadott zajkibocsájtási szint használható az eszköz előzetes zajkibocsájtási értékelésére is.
Az elektromos kéziszerszám valós használata alatti zajkibocsájtási érték eltérhet a deklaráltaktól, függően a munkaeszköz használatának módjától, különösen a megmunkálandó munkadarab fajtájától valamint az operátor védelmét szolgáló eszközök meghatározásának szükségszerűségétől. Hogy pontosan meg tudjuk határozni a készüléket valós körülmények között, figyelembe kell venni a használati ciklus minden részét, beleértve, azokat a szakaszokat is, amikor a készülék ki van kapcsolva, vagy ha az be van kapcsolva, de nem történik vele munkavégzés.

6. Felkészülés a munkára

FIGYELEM **A készülék része az SAS+ALL szériának, ezért a használatához ki kell egészíteni a készletet, ami a készülékből, az akkumulátorból és a töltőből áll.**

FIGYELEM **Az alábbiakban leírt előkészítő tevékenységeket leválasztott áramforrás mellett kell elvégezni.**

Szerelje össze a keverőszárat (A ábra, 11) és az orsóhosszabbítást (A ábra, 10) egymással. A keverőszár és orsóhosszabbítás egységet szerelje be az orsóba (A ábra, 9) a készlethez melléket kulcsok segítségével. Az egyik csavarkulcsot tegye a keverő orsójára, a másikat a keverőszár 6-szögletű részére és erősen húzza meg a keverőszárat. A munkavégzés előtt ellenőrizze, hogy az edény a keverendő anyaggal stabilan rögzítve van-e.

Fogaskerék beállítás

A készüléknek két sebessége van: lassú futás és nagy sebesség. A fordulatszám megváltoztatásához mindig válassza le a készüléket az áramellátásról, majd forgassa el a sebességváltó gombot 180°-kal. Ha a gomb helyzetének megváltoztatásakor ellenállást tapasztal, fordítsa el a munkahegyet enyhe szögben. A sebességek jelölése: 1 - ahol a fordulatszámok 250-400 RPM, 2 - ahol a fordulatszámok 350-650 RPM.

7. A berendezés bekapcsolása

FIGYELEM **A készülék 18V-os akkumulátorral van táplálva. A feltöltött akkumulátort csúsztassa be a markolat vezetősínébe, egészen a fogantyúretesz működéséig. A berendezés munkára kész.**

Álljon stabilan enyhe terpeszben. Tartsa erősen a keverőgépet, úgy, hogy a kapcsolós markolat (A ábra, 2) a jobb oldalon legyen. Nyomja meg a véletlen elindítást megakadályozó gombot. (A ábra, 4). Majd nyomja meg a kapcsoló gombját (A ábra, 6).
A munka befejezéséhez engedje el a kapcsoló gombját.

FIGYELEM **Terhelés nélküli próba munkát csak akkor végezzen, ha az elektromos kéziszerszám lefelé van fordítva.**

8. A készülék használata

Álljon stabilan, enyhe terpeszben. A keverőszár bemerítésekor vagy kiemelésekor a sebességszabályzó segítségével fokozatosan csökkentse a fordulatszámot (A ábra, 3). A teljes bemerítés után a fordulatszámot növelje a maximumra, a motor megfelelő hűtésének biztosítása érdekében. A keverés folyamata közben mozgassa a keverőt különböző irányokba. Keverje addig, amíg az összes anyag teljesen el nem keveredik. A munka befejezése után moss el a keverőgépet és a keverőszárat. A keverési folyamatot a keverendő anyag gyártójának ajánlása szerint kell elvégezni.

FIGYELEM **Tartsa távol a kezét a forgó keverőszártól és más alkatrészektől.**

9. Folyó karbantartási tevékenységek

Tisztítsa meg rendszeresen az egész elektromos kéziszerszámot, különös figyelmet szentelve a kéziszerszám szellőzőnyílásainak megtisztítására.
Kerülje az akkumulátor töltését az intenzív használat után közvetlenül. A lemerülés jelensége miatt, ne tárolja el a teljesen lemerült akkumulátort, mert ezután a kritikus szint alá merülhet le és tartós károsodást szenvedhet.
A nem használt akkumulátort tárolja tehát részben feltöltötten. (kb. 40%). Töltse fel az akkumulátort mielőtt teljesen lemerülne. Az akkumulátorokat tárolja 10-30°C hőmérsékleten. Alacsony hőmérsékleten tárolva gyorsabban veszíti el a kapacitását.
Az akkumulátor töltésének leírása megtalálható az SAS+ALL széria akkumulátor és töltő utasításában.

FIGYELEM **A készülék tárolási helyének gyermekek számára nem hozzáférhetőnek kell lennie.**

Ha a csavarozót javítás céljából szervizbe kell küldenie, óvja meg a véletlenszerű mechanikai sérülésektől és távolítsa el az akkumulátorokat a töltőcsatlakozóból

A folyó karbantartási tevékenységet, lecsatlakoztatott akkumulátor mellett végezzen. Rendszeresen ellenőrizze a keverőgép és a keverőszár műszaki állapotát. Tilos sérült keverőszár használatával tilos dolgozni.

A keverőszár be és kiszerelése

A keverőszár, orsóhosszabbító és a keverőgép M14 menetes csatlakozással vannak csatlakoztatva egymással. A készülék használatának megkezdéséhez az A ábrán látható módon össze kell szerelni azokat. Először kézzel enyhén csavarja be a menetes csatlakozásnál. Majd a készlethez melléket kulcsokkal csavarja be ezeket az elemeket megfelelő erővel: az egyik kulccsal rögzítve a készülék orsóját (A ábra, 9), a másikkal becsavarva a keverőszárat (A ábra, 11) a kulcsot a keverőszár hatszögletű részére helyezve. A keverőszár szétszerelését analóg módon végezze.

Tisztítás

A keverőgépet rendszeresen tisztítsa meg száraz törlőkendő vagy sűrített levegő segítségével. Minden használat után tisztítsa meg a motor hűtőlevegő bemeneti nyílásait. A keverőszárat minden használat után, annak kiszerelését követően tisztítsa meg vízzel.

A készülék karbantartása

A karbantartás magában foglalja a csavarozó a tartozékaival együtt, azaz az akkumulátorral és a töltővel kapcsolatos karbantartási tevékenységeket.

⚠ FIGYELEM **Soha ne végezzen karbantartási feladatokat táphálózathoz csatlakoztatott készüléken.**

Ez komoly személyi sérüléseket vagy áramütést okozhat. A karbantartási tevékenységek megkezdése előtt az akkumulátort húzza ki a csavarozó aljzatából. A csavarozó karbantartása a normál üzemeléshez szükséges minden elemének megfelelő tisztántartásán alapszik. A tisztításhoz ne használjon semmilyen oldószert, mivel az visszafordíthatatlan károsodást okozhat a készülékházon és más, műanyagból készült alkatrészeken.
Az akkumulátort nem szabad vízzel tisztítani, mivel az belső rövidzárlatot okozhat, ami maradandó károsodáshoz vezethet.

10. Pótalkatrészek és tartozékok

Ajánlott tartozékok

Az SAS+ALL szériájú vonalból származó eszköz felszerelhető bármelyik SAS+ALL szériájú akkumulátorral és töltővel minden elemmel és töltővel a SAS + ALL vonalon valamint bármelyik M14 menetű szerszámmal (megmunkálóvéggel) 120 maximális átmérővel. Kérjük, alkalmazzák a gyártó megmunkálóvég ajánlásait.
Cserealkatrészek és tartozékok vásárlása céljából lépje kapcsolatba a Dedra-Exim Szervizével. A kapcsolati adatok az utasítás 1. oldalán találhatóak. A pótalkatrészek megrendelése során kérjük, adják meg az gép adattábláján található szériaszámot, valamint az alkatrész számát az összeállítási rajzról. A garanciális időszakban a javításokat a Garanciajegyen feltüntetett szabályok alapján végezzük. A hibás terméket kérjük, adják át javításra a vásárlás helyén (az eladó köteles átvenni a hibás terméket), vagy küldje el a DEDRA - EXIM Központi Szemvízébe. Kérjük, csatolja az Importőr által kiállított garanciajegyet. Enélkül a dokumentum nélkül a javítás garancia időn túliként lesz kezelve. A garancia időn túli javításokat a Központi Szerviz végzi. A meghibásodott terméket küldje el a Központi Szervizbe (a szállítás költségét a felhasználó fedezi).

11. Önálló hibaelhárítás

⚠ FIGYELEM **Mielőtt maga próbálja meg megoldani a problémákat, húzza ki a készüléket az áramforrásról**

PROBLĒMA	IEMESLS	RISINĀJUMS
Ierīce nedarbojas.	Bojāts slēdzis Izlādēts akumulators Nepareizi uzstādīts akumulators	Nododiet ierīci servisa punktā. Uzlādējiet akumulatoru. Uzstādiet to pareizi.
Ierīce kustās ar grūtībām.	Izlādēts akumulators	Pareizi uzlādējiet akumulatoru.
Dzinējs pārkarst.	Eltömődött pengék Pārsniegti pieļaujamie darba parametri	Tisztítsa meg a pengéket Izslēdziet elektroinstrumentu, pagaidiet, līdz tas pilnībā atdziest.

12. A készülék készlete, záró megjegyzések

A készlet: 1. DED7154 – 1 darab, 2. keverő keverő – 1 darab

13. Információ a felhasználóknak az elektromos éselektronikus berendezések hulladékkezeléséről (háztartásokra vonatkozó tájékoztatás)



A termékeken vagy a kísérő dokumentáción feltüntetett szimbólum azt jelzi, hogy a hibás elektromos vagy elektronikus berendezéseket nem szabad a háztartási hulladékkal együtt ártalmatlanítani. Ha az alkatrészeket meg kell semmisíteni, újra kell használni vagy hasznosítani kell, a helyes megoldás az, ha elviszi őket egy erre szakosodott gyűjtőhelyre, ahol ingyenesen átveszik őket. A használt berendezések gyűjtőhelyeiről a helyi hatóságok adnak tájékoztatást, például a honlapjukon.
A berendezés megfelelő ártalmatlanítása lehetővé teszi az értékes erőforrások megőrzését és az egészségre és környezetre gyakorolt azon negatív hatások elkerülését, amelyek a készülékben lévő veszélyes anyagok, keverékek és összetevők esetleges jelenlétéből adódnak.
A helytelen hulladékártalmatlanítás a vonatkozó helyi előírások szerint büntetés veszélyével jár.
Az uniós országok felhasználói: Ha elektromos vagy elektronikus berendezéseket kell ártalmatlanítania, kérjük, forduljon a legközelebbi értékesítési ponthoz vagy a szállítójához, akik további tájékoztatást tudnak adni.
Az Európai Unión kívüli országokban történő ártalmatlanítás: Ez a szimbólum csak az Európai Unió országaira vonatkozik. Ha a terméket el kívánja dobni, kérjük, forduljon a helyi hatóságokhoz vagy a kereskedőhöz a helyes ártalmatlanítási módszerrel kapcsolatban.

Garanciajegy

Katalógusszám:
Gyártási tétel száma: .....
(a továbbiakban: **Termék)**

A termék vásárlásának dátuma: ……

Az eladó pecsétje

Dátum és az eladó aláírása: .....

A felhasználó nyilatkozata:
Igazolom, hogy tájékoztatásra kerültem a garanciális feltételekről, valamint a Kezelési útmutatóban és a Garanciajegyben leírt utasítások be nem tartásából eredő következményekről. A jelen garanciális feltételekkel megismerkedtem, amit aláírásommal igazolok:

....
kelt és helye a Felhasználó aláírása

I. A termékért felelős:
1. Kezes - DEDRA EXIM sp. z o.o., székhelye Pruszków, címe: ul. 3 Maja 8, 05-800 Pruszków, KRS 0000062517, Varsó fővárosi Körzeti Bíróság Varsóban; az Országos Bírósági Nyilvántartás XIII Gazdasági Osztálya, adószáma: 527-020-49-33, törzstőke: 100 980.00 zł.
2. A jelen Garanciajegyben meghatározott feltételekkel a Kezes garanciát nyújt a Kezes forgalmazásából származó Termékre
3. A garanciából eredő felelősség kizárólagosan a Termékben a Felhasználónak való átadás pillanatában rejlő hibákra vonatkozik.
4. A garancia címén a Felhasználó jogosult a Termék díjmentes megjavítására, amennyiben a hiba a garanciális időszak során kelentkezik. A Termék megjavításának módja (a javítás módszere) a Kezes döntésétől függ. Amennyiben a Kezes megállapítása szerint ni lehetőség a megjavításra, a Kezes fenntartja magának a jogot a hibás alkatrész vagy az egész Termék hibátlanra cseréléséhez, a Termék árának csökkentéséhez, vagy a szerződéstől történő elálláshoz.
5. Azzal a Felhasználóval szemben, amelyik nem számít fogyasztónak az 1964 április 23-i, a Polgári Törvénykönyvről szóló törvény szerint, a Kezes jelen garanciából eredő és/vagy a garancia megkötésével és teljesítésével kapcsolatos kártérítési felelőssége, a jogi címtől függetlenül, a hibás Termék értékének összegére korlátozódik.

II. Garanciális időszak:

A garanciával rendelkező alkatrészek	A garanciális védelem időtartama
DED7154	24 hónap, a Termék vásárlásának napjától számítva a jelen Garanciajegyen megjelölve
Keverő keverő	Nincs garancia

III. A garancia alkalmazásának feltételei:
1. A Felhasználó felmutatja a Termék kitöltött Garanciajegyét és valószínűsíti a Termék vásárlásának körülményeit, pl. felmutatva a pénztár blokkot, számlát, stb. A reklamáció hatékony lebonyolításának érdekében ajánlott, hogy a Felhasználó a reklamált Termékkel együtt adja át a Kezelési útmutatóban leírt készlet tartalmát.
2. A Felhasználó betartja a Kezelési útmutatóban és a Garanciajegyen feltüntetett utasításokat.
3. A garancia csak a Magyar Köztársaság és az EU területén érvényes.
4. A garancia nem terjed ki a Termék következő okokból keletkező meghibásodásaira:
a) A Felhasználó nem tartotta be a Kezelési útmutatóban meghatározott, különösen a megfelelő használatra, karbantartásra és tisztításra vonatkozó feltételeket; A Felhasználó a Kezelési útmutatónak nem megfelelő tisztító és karbantartó szereket alkalmazott;
b) A Felhasználó nem megfelelő módon tárolja és szállítja a Terméket;
c) A Felhasználó önállóan, a Kezessel való egyeztetés nélkül módosította és/vagy átalakította a Terméket;
d) A Felhasználó a Kezelési útmutatónak nem megfelelő üzemeltetési anyagokat használt a Termékhez.
5. Az a Felhasználó, amelyik nem számít fogyasztónak az 1964 április 23-i, a Polgári Törvénykönyvről szóló törvény szerint, elveszíti a jelen garanciából eredő jogait, ha a Terméken:
a) a szériaszámok, dátum jelölések és a típuscímkék a Felhasználó által eltávolításra, kicserélésre vagy megrongálásra kerültek;
b) a plombák a Felhasználó által megrongálásra kerültek, vagy a Felhasználó beavatkozásának nyomait viselik.
6. Figyelem! A Termék mindennapos kezelésével kapcsolatos, többek között a Kezelési útmutatóból eredő műveleteket a Felhasználó saját költségére végzi el.

IV. Reklamációs eljárás:
1. A Termék helytelen működésének észrevételekor, a reklamáció bejelentése előtt ellenőrizze, hogy a Kezelési útmutatóban meghatározott valamennyi művelet a megfelelő módon került végrehajtásra.
2. Ajánlott a reklamációt haladéktalanul bejelenteni, a legjobb a Termék hibája észrevételétől számított 7 napon belül. Az a Felhasználó, amelyik nem számít fogyasztónak az 1964 április 23-i, a Polgári Törvénykönyvről szóló törvény szerint,

elveszíti a jelen garanciából eredő jogait, ha nem jelenti be 7 napon belül a reklamációt.
3. A reklamációs bejelentés megtehető a Termék vásárlásának helyén, a garanciális szervizben, vagy írásban az alábbi címen: DEDRA EXIM sp. z o.o., ul. 3 Maja 8, 05-800 Pruszków.
4. A Felhasználó a reklamációt a www.dedra.pl weboldalon található űrlap segítségével jelentheti be. („Garanciális reklamáció bejelentési űrlap").
5. Az egyes országok szerviz címei a www.dedra.pl weboldalon elérhetőek. Amennyiben az adott országban nincs garanciális szervíz, a reklamációs bejelentést ajánljuk a következő címre küldeni: DEDRA-EXIM Sp. z o.o., ul. 3 Maja 8, 05-800 Pruszków (Lengyelország).
6. A Felhasználó biztonságára való tekintettel a hibás Termék használata tilos.
7. Figyelem!!! A hibás Termék veszélyes a Felhasználó egészségére és életére.
8. A garanciából eredő kötelezettségek ellátására a reklamált Terméknek a Felhasználó általi leadásának napjától számított 14 munkanapon belül kerül sor.
9. A terméket reklamációra küldése előtt ajánlott megtisztítani. Ajánlott a reklamált terméket gondosan bebiztosítani a szállítási károk elkerülése érdekében (ajánlott a reklamált Terméket az eredeti csomagolásban elküldeni).
10. A garanciális időszak meghosszabbításra kerül azzal az idővel, mely alatt a Felhasználó a Termék meghibásodásából eredően nem tudta az használni.
A garancia nem zárja ki, nem korlátozza és nem függeszti fel a Felhasználó eladott termékek hibáira vonatkozó kezességi szabályokból eredő jogait.

A természetes személyeknek a személyes adatok kezelése tekintetében történő védelméről és az ilyen adatok szabad áramlásáról, valamint a 95/46/EK irányelv hatályon kívül helyezéséről szóló, 2016. április 27-i (EU) 2016/679 európai parlamenti és tanácsi rendelet 13. cikkének (1) és (2) bekezdésével összhangban tájékoztatjuk Önt, hogy
1. Az űrlapon megadott személyes adatainak Adminisztrátora a Pruszków-i székhelyű DEDRA-EXIM sp. z o.o. ul. 3 Maja 8, 05-800 Pruszków (továbbiakban: „Adminisztrátor").
2. Az Ön adatait kizárólag a készülékre vonatkozó garanciális eljárás lefolytatása céljából dolgozzuk fel az általános adatvédelmi rendelet (a továbbiakban: "GDPR") 6. cikke (1) bekezdésének b) pontjával összhangban Az adatszolgáltatás önkéntes, de a garanciális eljárás lefolytatásához szükséges.
3. Az Ön adatait a garanciális eljárás lefolytatásának megfontolásának időtartama alatt, valamint archiválási céllal kezeljük, amennyiben az Adminisztrátorral szembeni esetleges követelésekkel szemben szükséges védekezni, de legfeljebb azok elévüléséig.
4. Az Ön adatai csak olyan szervezetek számára adható ki, amelyek az Adminisztrátor nevében, a személyes adatok feldolgozására vonatkozó írásbeli megbízási szerződés alapján adatokat kezelnek, és többek között technikai szolgáltatást, tárhelyszolgáltatást vagy weboldal-karbantartást, informatikai-, futárszolgáltatást nyújtanak. Az Adatkezelő beszállítói kötelesek gondoskodni az adatbiztonságról és megfelelni a személyes adatok védelmére vonatkozó hatályos jogszabályok követelményeinek, és nem használhatják fel a rájuk bízott személyes adatokat az Adatkezelővel kötött szerződésben meghatározott céloktól eltérő célokra.
5. Az Ön adatait nem dolgozzuk fel automatizált módon, beleértve a profilalkotást, és nem továbbítjuk harmadik országba/nemzetközi szervezetnek.
6. Ön bármikor jogosult az adatai tartalmához történő hozzáféréshez, valamint annak helyesbítéshez, törléshez, az adatkezelés korlátozásához, az adathordozhatósághoz és a kifogásoláshoz való joghoz.
7. Az Ön személyes adatainak az Adatkezelő általi feldolgozásával kapcsolatos minden kérdésben az alábbi e-mail címen veheti fel a kapcsolatot: daneosobowe@dedra.pl;
8. Önnek jogában áll van panaszt benyújtani az illetékes adatvédelmi hatóságnál;

RO Cuprinsul

1. Fotografii şi desene
2. Descrierea aparatului
3. Destinaţia aparatului
4. Restricţii de utilizare
5. Date tehnice
6. Pregătire pentru funcţionare
7. Pornirea aparatului
8. Punere în funcţiune şi utilizarea aparatului
9. Verificări şi reglaje curente
10. Piese de schimb şi accesorii
11. Rezolvarea problemelor
12. Dotarea completă a aparatului
13. Informaţia pentru utilizatori referitoare la eliminarea aparatelor electrice şi electronice
14. Certificat de garanţie

Traducerea instrucţiunii originale

Condiţiile generale de siguranţă sunt în broşură anexată la manualul de utilizare. Declaraţia de Conformitate CE este anexată la aparat ca un document separat. Dacă lipseşte Declaraţia de Conformitate CE Vă rugăm să Vă contactaţi cu Service-ul Dedra-Exim Sp. z o.o.

AVERTISMENT. Citiţi toate avertismentele marcate cu simbolul şi toate instrucţiunile.

Nerespectarea avertismentelor şi instrucţiunilor de siguranţă menţionate mai jos poate cauza electrocutări, incendii sau leziuni grave. Păstraţi toate avertismentele şi instrucţiunile pentru utilizare ulterioară.

ATENŢIE **Aparatul din linia SAS+ALL a fost proiectat pentru a lucra numai cu încărcătoarele şi acumulatoarele din linia SAS+ALL.**

Acumulatorul Li-Ion şi încărcătoarea nu sunt un echipament al aparatului cumpărat deci trebuie să le cumpăraţi separat. Utilizarea unor alte acumulatoare şi încărcătoare decât cele recomendate pentru acest aparat cauzează pierderea garanţiei.

2. Descrierea aparatului

1. - priză baterie, 2. - mâner drept, 3. - regulator de rotaţie, 4. - protecţie împotriva pornirii accidentale 5. - mâner stâng, 6. – întrerupător on/off, 7. - carcasă transmisiei, 8. - carcasa motorului, 9. - arbore, 10. – prelungitorul arborelui 11. – paletă pentru amestecare, 12 - butonul schimbatorului de viteze..

3. Destinaţia aparatului

Este permisă utilizarea aparatului în lucrări de renovare şi construcţie, ateliere de reparaţii, în lucrări de amatori, respectând în acelaşi timp condiţiile de utilizare şi condiţiile de operare permise conţinute în instrucţiunile de utilizare.
Mixerul cu baterie este destinat amestecării materialelor lichide (vopsele, adezivi) şi a materialelor pulbere (mortare, tencuieli etc.), materialelor de construcţie, cum ar fi vopsele, mortare, adezivi, tencuieli şi substanţe similare. În funcţie de consistenţa materialului şi de cantitatea acestuia, alegeţi paleta de amestecare corespunzătoare. Tipul paletei de amestecare trebuie selectat conform cu informaţiilor de pe ambalajul materialului de amestecat.

4. Restricţii de utilizare

ATENŢIE **Mixterul cu baterie poate fi utilizat numai în conformitate cu „Condiţiile de funcţionare permise" menţionate mai jos.**

Mixterul poate fi utilizat doar cu palete de amestecare cu fixare filetată M14. Este interzis să lucraţi cu paleta de amestecare deteriorată.

ATENŢIE **Mixterul este destinat numai pentru bricolaj şi pentru uz casnic.**

Modificări neautorizate ale construcţiei mecanice şi electrice, orice alte modificări, activităţi de întreţinere care nu sunt descrise în Instrucţiunile de utilizare vor fi considerate ilegale şi vor duce la pierderea imediată a Drepturilor de Garanţie. Utilizarea neconformă cu destinaţia sau cu Instrucţiunilor de utilizare vor duce la pierderea imediată a Drepturile de Garanţiei.

CONDIŢIILE DE OPERARE PERMISE
Funcţionare ocazională S2 10 min.
Utilizarea aparatului în încăperi închise necesită o ventilaţie eficientă.

5. Date technice

Modelul aparatului	DED7154
Tensiunea de lucru [V]	18 d.c.
Filet	M14
Numărul de viteze	2
Viteza de turaţie [min-1]	250-400 / 350-650
Diametrul max. al agitatorului [mm]	120
Nivelul de vibraţie măsurat pe mânăr ah [m/s2]	4,55
Incertitudinea de măsurare K [m/s2]	1,5
Emisia de zgomot:	
Nivelul de presiune acustică LpA [dB(A)]	75
Nivelul de putere acustică LwA [dB(A)]	86
Incertitudinea de măsurare KpA, KwA [dB(A)]	3
Greutate [kg]	2,8

Informaţii privind zgomotul şi vibraţiile

Valoarea totală a vibraţiilor a_h şi abateria de măsurare s-a stabilit conform cu standardul EN 62841-1 şi s-a prezentat în tabel.
Emisia de zgomot s-a stablit conform cu standardul EN 62841-1, valoarea s-a prezentat în tabelul de mai sus .

ATENŢIE **Zgomotul poate pricinui afectarea auzului, întotdeauna folosiţi echipamentul de protecţie auditivă!**

Valoarea declarată a emisiei de zgomot a fost măsurată conform cu metoda standard şi poate fi folosită pentru compararea unui aparat cu altul. Nivelul de emisie a zgomotului menţionat mai sus poate fi de asemenea folosit pentru evaluarea iniţială a expunerii la zgomot.
Nivelul zgomotului în cursul utilizări reale a uneltei electrice în funcţie de modul de utilizare a uneltelor poate să fie diferit de valoarea declarată. Nivelul de zgomot depinde de tipul de material prelucrat precum şi de măsurilor necesare care s-au luat în scopul protecţiei operatorului. Pentru a evalua exact expunerea în condiţii reale de utilizare, trebuie să luaţi în considerare toate etapele ciclului de operare, care cuprind de asemenea perioadele când aparatul este oprit sau este pornit dar nu este utilizat pentru lucru.

6. Pregătire pentru funcţionare

ATENŢIE **Aparatul este o parte a liniei SAS+ALL, de aceea pentru a-l folosi trebuie să completaţi setul compus din aparat, acumulator şi Încărcătoare.**

ATENŢIE **Operaţiunile de pregătire trebuie efectuate la sursa de alimentare deconectată**

Montaţi paleta de amestecare (fig. A, 11) cu prelungitorul arborului (fig. A, 10) între ele. Montaţi ansamblu paleta de amestecare şi prelungitorul arborului în arbore (fig. A, 9) folosind cheile incluse în set. O cheie fixaţi pe arborele aparatului, iar cealaltă pe partea hexagonală a paletei de amestecare şi strângeţi bine paleta. Înainte de pornire, asiguraţi-vă că recipientul cu materialul de amestecat este bine fixat.

Setarea vitezei

Dispozitivul are două viteze: rulare lentă şi viteză mare. Pentru a schimba viteza, deconectaţi întotdeauna dispozitivul de la sursa de alimentare şi apoi rotiţi butonul de schimbare a vitezei la 180 °. Dacă, la schimbarea poziţiei butonului, există rezistenţă, rotiţi vârful de lucru cu un unghi uşor. Vitezele sunt marcate: 1 - unde vitezele sunt 250-400 RPM, 2 - unde vitezele sunt 350-650 RPM.

7. Pornirea aparatului

⚠ ATENȚIE **Aparatul este alimentat de un acumulator de o tensiune 18V. Acumulatorul încărcat se va introduce în ghidaj până când acționează încheietoarea sistemului de prindere. Aparatul este gata de lucru.**

Stați stabil cu picioarele ușor îndepărtate. Țineți ferm mixerul astfel încât mânerul cu întrerupătorul (fig. A, 2) să fie pe partea dreaptă. Apăsați butonul pentru a preveni pornirea accidentală (Fig. A, 4). Apoi apăsați butonul întrerupătorului (fig. A, 6). Pentru a termina munca, eliberați butonul întrerupătorului.

⚠ ATENȚIE **Probele de funcționare fără sarcină se va efectua cu scula electrică direcționată spre jos.**

8. Punere în funcțiune şi utilizarea aparatului

Stați stabil cu picioarele ușor îndepărtate. Când scufundați sau scoateți paleta de amestecat, reduceți treptat viteza de rotație folosind regulatorul vitezei de rotație (Fig. A, 3). După o completă scufundare, măriți viteza pâna la maxim pentru a garanta o răcire suficientă a motorului. Deplasați paleta de amestecare în diferite direcții în timpul procesului de amestecare. Se amestecă până când toată substanța este complet amestecată. După terminarea lucrului, spălați mixterul și paleta de amestecare. Procesul de amestecare efectuați conform cu recomandările producătorului de materiale pemtru amestecare.

⚠ ATENȚIE **Țineți-vă mâinile departe de paleta de amestecare care se rotește și de alte componente.**

9. Verificări şi reglaje curente

Curățați regulat toată scula electrică în special orificiile de ventilație a sculei electrice.
Evitați încărcarea acumulatorului imediat după utilizare intensivă, Din cauza fenomenului de descărcare nu păstrați acumulatorul total descărcat deoarece poate să se descarcă sub nivelul critic şi să se deterioreze
Acumulatorul neutilizat trebuie păstrat parțial încărcat (până circa 40%). Încărcați acumulatorul înainte de a se descărca complet. Baterile păstrați la temperaturi de 10-30°C. Păstrate la temperaturi mai scăzute pierd mai repede capacitatea.
Încărcarea acumulatorului este descrisă în manualul de utilizare al acumulatoarelor şi încărcătoarelor din linia SAS+ALL.

⚠ ATENȚIE **Depozitați aparatul într-un loc care nu se află la îndemâna copiilor.**

Dacă o să trimiteți maşina de înşurubat pentru reparație la service trebuie să o protejați împotriva deteriorării accidentală şi să scoateți bateria din suportul încărcătoarei.
Operațiunile curente de întreținere trebuie efectuate cu bateria deconectată. Verificați periodic starea tehnică a mixterului și a paletei de amestecare. Este interzis să lucrați cu paleta de amestecare deteriorată.

Montarea şi demontarea paletei de amestecare

Paleta de amestecare, prelungitorul arborelui și mixterul sunt conectate cu ajutorul unor conexiuni filetate M14. Pentru a începe utilizarea aparatului, acesta trebuie asamblat așa cum se arată în figura A. Inițial, răsuciți ușor manual conexiunilor filetate. Apoi folosiți cheile incluse în set pentru a strânge suficient elementele: cu o cheie blocați arborele aparatului (fig. A, 9), cu a doua strângeți paleta de amestecare (fig. A, 11), fixând cheia pe elementul hexagonal al paletei de amestecare. Demontarea paletei de amestecare se realizează în acelaşi mod.

Curățire

Curățați mixterul în mod regulat folosind o cârpă uscată sau aer comprimat. După fiecare utilizare curățați gura de intrare a aerului. Curățați paleta de amestecare după fiecare utilizare cu apă după anterioară demontare.

Întreținerea aparatului

Întreținerea cuprinde operații de întreținere a maşinii de înşurubat şi a acumulatorului şi încărcătoarei.

⚠ ATENȚIE **Nu efectuați niciodată operațiuni de întreținere a aparatului conectat la rețeaua de alimentare cu energie electrică.**

Asta poate cauza vătămări corporale grave şi electrocutare. Scoateți acumulatorul din suportul maşinii de găurit înainte de a începe operațiunile de întreținere.
Întreținerea maşinii de înşurubare constă în păstrarea curată a tuturor elementelor indispensabile pentru funcționarea normală. Nu folosiți niciodată solvenți pentru curățarea elementelor deoarece pot distruge carcasa şi a alte elemente executate din materiale plastice.
Nu curățați acumulatorul cu apă deoarece asta poate cauza un scurtcircuit interior şi deteriorarea permanentă a acumulatorului.

10. Piese de schimb şi accesorii

Accesorii recomendate

Aparatul din linia SAS+ALL poate fi echipat în oricare baterie şi încărcător (capăt de lucru) cu filet M 4 de un diametru maxim 120 mm. Vă rugăm să respectați recomandările producătorului de capete de lucru.
La comanda pieselor de schimb şi accesoriilor Vă rugăm să Vă contactați cu service-ul Dedra-Exim. Datele de contact sunt pe pagina 1 al manualului. La comanda pieselor de schimb Vă rugăm să indicați numărul de LOT de pe plăcuța cu date technice precum şi numărul componentei de pe schemă. În perioada de garanție reparațiile sunt efectuate în condițiile descrise în Certificatul de Garanție. Vă rugăm să aduceți produsul reclamat la locul de achiziționare (vânzătorul este obligat să primească produsul reclamat), sau să-l trimiteți la Service-ul Central DEDRA-EXIM. Vă rugăm să ataşați Certificatul completat de Garanție emis de importer. Fără acest document repararea va fi considerată ca după garanție. După perioada de garanție repararea efectuază service-ul central. Aparatul deteriorat se va trimite la service (costurile de trimitere acoperă utilizatorul).

11. Rezolvarea problemelor

⚠ ATENȚIE **Înainte de a încerca să rezolvați singur problemele, deconectați dispozitivul de la sursa de alimentare**

PROBLEMĂ	CAUZA	REZOLVARE
Aparatul nu funcționează	Întrerupătorul pornire/oprire deteriorat Bateria descărcată Bateria rău montată	Trimiteți aparatul la service Încărcați bateria Fixați corect
Aparatul porneşte cu greutate	Bateria descărcată	Încărcați corect bateria
Motorul se încălzeşte	Astupate lame Depăşite parametrii admisibili de funcționare	Curățiți lama Opriți unealta electrică, amânați lucru până când se răcește complet

12. Dotarea completă a aparatului, observații finale

Dotarea: 1. DED7154 – 1 bucată, 2. agitator mixer – 1 bucată

13. Informația pentru utilizatori privind eliminarea utilajelor uzate (se referă la gospodării de casă)



Simbolul afișat pe produse sau pe documentația care le însoțește indică faptul că echipamentele electrice sau electronice defecte nu trebuie eliminate împreună cu deșeurile menajere. În cazul în care trebuie să eliminați, să reutilizați sau să recuperați componente, trebuie să le duceți la un punct de colectare specializat, unde vor fi acceptate gratuit. Autoritățile locale furnizează informații privind locația punctelor de colectare a echipamentelor uzate, de exemplu pe site-urile lor web.
Eliminarea corespunzătoare a dispozitivului permite conservarea resurselor valoroase și evitarea impactului negativ asupra sănătății și mediului, care rezultă din posibilitatea prezenței substanțelor, amestecurilor și componentelor periculoase în echipament.
Eliminarea incorectă a deșeurilor riscă sancțiuni în conformitate cu reglementările locale relevante.
Utilizatorii din țările UE: Dacă trebuie să vă debarasați de echipamente electrice sau electronice, vă rugăm să contactați cel mai apropiat punct de vânzare sau furnizorul dumneavoastră, care vă va putea oferi informații suplimentare.
Eliminarea în țări din afara Uniunii Europene: Acest simbol se aplică numai în țările din Uniunea Europeană. În cazul în care doriți să aruncați acest produs, vă rugăm să contactați autoritățile locale sau dealerul pentru a afla metoda corectă de eliminare.

Certificat de garanţie

Pentru
Nr. de katalog:
Număr de lot:.....
(denumit în continuare Produs)

Data de cumpărare a produsului: ……

Ştampila vânzătorului

Data şi semnătura vânzătorului: .....

Declaraţia Utilizatorului:
Confirm, că am fost informat în ceea ce priveşte condiţiile de garanţie şi efectele nerespectării orientărilor cuprinse în manualul de utilizare şi în Certificatul de garanţie. Condiţiile prezentei garanţiei îmi sunt cunoscute ce afirm cu semnătura mea de mână:

....
Data şi locul semnătura Utilizatorului

Garanția este acordată în conformitate cu prevederile OG 21/1992 și OG 140/2021, cu modificările ulterioare, pe baza cardului de garanție și a dovezii originale de cumpărare. Perioada de reparație nu poate depăși 15 zile calendaristice de la data la care consumatorul a predat reclamația vânzătorului.

I. Responsabilitatea pentru produs:
1. Garant - DEDRA EXIM sp. z o.o. cu sediul în Pruszkowie, adresa: ul. 3 Maja 8, 05-800 Pruszków, KRS 0000062517, Sąd Rejonowy dla m.st. Warszawy w Warszawie, XIV Wydział Gospodarczy Krajowego Rejestru Sądowego,[Judecătoria Raională pentru o.c. Varşovia în Varşovia, Departamentul al XIV–a Economic al Registrului Naţional Juridic] NIP [CIF] 527-020-49-33, Kapitał zakładowy [capital social]: 100 980.00 zł.
2. în condiţiile menţionate în prezentul Certificat de garanţie Garantul acordă garanţie la produsul derivat din distribuţia Garantului.
3. Responsabilitatea cu titlu de garanţie cuprinde numai defectele care sau ivit din cauze datorate Produsului în momentul livrării acestuia Utilizatorului.
4. Cu titlu de garanţie, Utilizatorul, obţine dreptul la repararea gratis a Produsului, dacă defecţiunea s-a ivit în perioada de garanţie. Modul de reparare a Produsului (metoda de executare a reparării) depinde de decizia Garantului. Dacă Garantul constată că Produsul nu poate fi reparat, Garantul îşi rezervă dreptul de a schimba piesa defectă sau total Produsul cu altul fără defecte sau de a micşora preţul Produsului ori de a se retrage de la Contract.
5. Faţă de Utilizatorul, care conform cu legea din data de 23 aprilie 1964 din Codul Civil, nu este un consumator, răspunderea Garantului pentru dauna rezultate din

prezenta garanţie şi/ sau în legătură cu încheierea şi executarea acesteia, indiferent de dreptul legal, este limitată maxim până la valoarea Produsului defect.

II. Perioada de garanţie:

Componentele Produsului acoperite de garanţie	Durata de protecţie a garanţiei
DED7154	24 luni, de la data cumpărării Produsului, înscrisă în prezentul Certificat de garanţie
Agitator mixer	Fără garanție

III. Condiţiile de utilizare a garanţiei:
1. Prezentarea de către Utilizator a Certificatul completat de garanţie a Produsului şi dovedirea împrejurărilor de cumpărare a Produsului de ex. prin prezentarea chitanţei, facturei, etc. Pentru a efectua în mod eficient reclamaţia, se recomandă că Utilizatorul să trimite împreună cu Produsul reclamat, toate componetele menţionate la “Completarea” Produsului în manualul de utilizare.
2. Respectarea de către Utilizator a recomandările din Manualul de utilizare şi din Certficatul de garanţie.
3. Garanţia acoperă numai teritoriul Republicii Polonă şi UE.
4. Garanţia nu acoperă defecţiunile Produsului apărute în special din cauza:
a) Nerespectării de către Utilizator a condiţiilor indicate în Manualul de utilizare, în special în domeniul de utilizare, întreţinere şi curăţare corectă.
b) Utilizarea de către Utilizator a unor produse de curăţare sau substanţe de conservare care sunt neadecvate cu Manualul de utilizare;
c) Depozitare necorespunzătoare şi transportul necorespunzător al Produsului de către Utilizator;
d) Modificări şi/sau reconstrucţii arbitrare a Produsului de către Utilizator;;
e) Utilizarea în Produs de către Utilizator a unor materiale consumabile neconforme cu manualul de utilizare.
5. Utilizatorul care conform nu legea din data de 23 aprilie 1964 din Codul Civil nu este un consumator, pierde garanţia pentru Produsul, în care:
a) numerele de serie, marcarea datelor şi plăcuţele cu datele technice au fost îndepărtate de către Utilizator.
b) sigiliile existente au fost deteriorate de Utilizator sau au urme rămase din manipularea de către utilizator la acestea.
6. Atenţie! Operaţiile legate cu utilizarea de fiecare zii, descrise în manualul de utilizare, Utilizatorul execută singur pe costul său.

IV. Procedura de reclamaţie:
1. Dacă se constată că Produsul nu funcţionează corect, Înainte de a depune reclamaţia trebuie să Vă asiguraţi dacă toate operaţiunile descrise în manualul de utilizare au fost executate corect.
2. Sesizaţi imediat reclamaţia, cel mai bine în termen de 7 zile de la data la care aţi observant defectul produsului. Utilizatorul care conform cu legea din data de 23 aprilie 1964 din Codul Civil nu este un consumator, pierde garanţia pentru Produs dacă reclamaţia nu depune în termen de până de 7 zile.
3. Sesizarea reclamaţiei se face de ex. la. la punctul de cumpărare a Produsului, la service-ul de garanţie sau se poate trimite în scris pe adresa: DEDRA EXIM sp. z o.o., ul. 3 Maja 8, 05-800 Pruszków.
4. Utilizatorul poate să depună reclamaţia prin formularul accesibil pe pagina de internet www.dedra.pl. (“Formular pentru sesizarea reclamaţiei cu titlu de garanţie”).
5. Adresele service-urilor de garanţie din fiecare stat sunt accesibile pe pagina www.dedra.pl. Dacă service-ul lipseşte în statul adecvat, trimiteţi sesizările de reclamaţie cu titlu de garanţie pe adresa: DEDRA EXIM sp. z o.o. ul. 3 Maja 8, 05-800 Pruszków (Polonia).
6. Luând în considerare siguranţa Utilizatorului se interzice utilizarea Produsului defect.
7. Atenţie!!! Utilizarea Produsului defect este periculos pentru sănătatea şi viaţa Utilizatorului.
8. Executarea obligaţiilor rezultate din garanţie va avea loc în termen de 14 zile lucrătoare, calculate de la data furnizării de către Utilizator a Produsului reclamat.
9. Înainte de furnizare a Produsului reclamat se recomandă curăţirea acestuia. Se recomandă de a se asigura bine Produsul împotriva distrugerii în timpul transportului (se recomandă să trimiteţi produsul reclamat în ambalajul original).
10. Perioada de garanţie va fi prelungită cu durata în care, din cauza defectului Produsului acoperit de garanţie Utilizatorul nu l-a putut să-l utilizeze,
Garanţia nu opreşte, nu limitează nu suspendează drepturile Utilizatorului rezultate din dispoziţiile privind garanţia pentru vicile produsului vândut.

În conformitate cu articolul 13 alineatele (1) și (2) din Regulamentul (UE) 2016/679 al Parlamentului European și al Consiliului din 27 aprilie 2016 privind protecția persoanelor fizice în ceea ce privește prelucrarea datelor cu caracter personal și privind libera circulație a acestor date și de abrogare a Directivei 95/46/CE, vă informăm.
1. Administratorul datelor Dumneavoastră cu caracter personal furnizate în formular este DEDRA-EXIM sp. z o. o. cu sediul social în Pruszków, ul. 3 Maja 8, 05-800 Pruszków (în continuare: „Administrator”).
2. Datele dumneavoastră vor fi prelucrate numai în scopul derulării procedurii de garanție a dispozitivului în conformitate cu art. 6 alin.1 lit. b din regulamentul general privind protecția datelor (în continuare: „GDPR”). Furnizarea datelor este voluntară, dar necesară pentru derularea procedurii de garanție.
3. Datele dumneavoastră vor fi prelucrate pe perioada de luare în considerare a procedurii de garanție și în scopuri de arhivare în cazul în care este nevoie de apărare împotriva oricăror pretenții împotriva Administratorului, nu mai mult decât până la expirarea acestora.
4. Datele dumneavoastră pot fi dezvăluite numai entităților care prelucrează date pentru administrator pe baza unui contract scris de încredințare a prelucrării datelor cu caracter personal care oferă, printre altele, service tehnic, hosting sau intreținere site, service IT, firmă de curierat. Furnizorii Administratorului sunt obligați să asigure securitatea datelor și să îndeplinească cerințele legii aplicabile referitoare la protecția datelor cu caracter personal și nu pot folosi datele cu caracter personal încredințate în alte scopuri decât cele specificate în contractul cu Administratorul.
5. Datele dumneavoastră nu vor fi prelucrate în mod automatizat, inclusiv sub formă de profilare, și nu vor fi transferate către o țară terță/organizație internațională.
6. Aveți dreptul de a accesa datele dumneavoastră și dreptul de a rectifica, șterge, limita prelucrarea, dreptul de a transfera date, dreptul de a vă opune în orice moment.
7. În toate aspectele legate de prelucrarea datelor dumneavoastră cu caracter personal de către Administrator, ne puteți contacta la următoarea adresă de e-mail: daneosobowe@dedra.pl.;
8. Aveți dreptul de a depune o plângere la autoritatea competentă pentru protecția datelor cu caracter personal;

DE Inhaltsverzeichnis

1. Fotos und Zeichnungen
2. Beschreibung des Gerätes
3. Bestimmung des Gerätes
4. Benutzungsbegrenzungen
5. Technische Daten
6. Vorbereitung zur Arbeit
7. Einschalten des Gerätes
8. Benutzung des Gerätes
9. Laufende Wartungsarbeiten
10. Ersatzteile und Zubehör
11. Selbständiges Beseitigen der Störungen
12. Lieferumfang des Gerätes
13.Benutzerinformation über die Entsorgung der elektrischen und elektronischen Geräte
14. Garantiekarte

Übersetzung der Originalanleitung

Die Allgemeinen Sicherheitsbedingungen wurden als gesonderte Broschüre beigefügt.
Die EG-Übereinstimmungsbescheinigung ist dem Gerät als gesondertes Dokument beugefügt. Bei fehlender EG-Übereinstimmungsbescheinigung bitten wir um die Kontaktaufnahme mit dem Service von Dedra-Exim Sp. z o.o.

WARNUNG. Alle mit versehenen Warnungen und alle Hinweise gründlich lesen.

Bei Nichtbeachten der folgenden Warnungen und Sicherheitshinweise kann es zum elektrischen Schlag, einem Brand oder ernsthaften Verletzungen kommen.
Alle Warnungen und Hinweise für den künftigen Gebrauch aufbewahren.

ACHTUNG Das Gerät der SAS+ALL-Linie wurde nur für die Zusammenarbeit mit den Ladegeräten und Akkumulatoren der SAS+ALL-Linie entwickelt.

Der Li-Ion-Akku und das Ladegerät gehören nicht zum Lieferumfang des eingekauften Gerätes und sie sind gesondert einzukaufen. Die Verwendung von anderen Akkus und Ladegeräten als die für das Gerät dedizierten zieht den Verlust der Garantierechte nach sich.

2. Beschreibung des Gerätes

1. - Batteriesteckdose, 2. - rechter Handgriff, 3. - Drehzahlregler, 4. - Schutz gegen unbeabsichtigtes Starten 5. - linker Handgriff, 6. - Schalter, 7. - Getriebegehäuse, 8. - Motorgehäuse, 9. - Spindel, 10. - Spindelverlängerung, 11. – Rührer, 12 - Schaltknauf.

3. Bestimmung des Gerätes

Es ist erlaubt, das Gerät bei Reparatur- und Bauarbeiten, in Reparaturwerkstätten, bei Hobbyarbeiten unter Beachtung der in der Bedienungsanleitung enthaltenen Einsatzbedingungen und der zulässigen Arbeitsbedingungen zu verwenden.
Das Akku-Rührwerk ist für das Mischen von flüssigen Materialien (Farben, Klebstoffe) und losen Materialien (Mörtel, Putze usw.), Baustoffen wie Farben, Mörtel, Klebstoffe, Putze und ähnliche Stoffe bestimmt. Abhängig von der Konsistenz des Materials und seiner Menge sollte ein geeignetes Rührwerk ausgewählt werden. Die Art des Rührwerks sollte entsprechend den Angaben auf der Verpackung des gemischten Materials ausgewählt werden.

4. Benutzungsbeschränkungen

ACHTUNG Das Akku-Rührwerk darf nur gemäß den folgenden „Zulässigen Betriebsbedingungen" verwendet werden.

Das Gerät darf nur mit Rührern mit M14-Gewinde verwendet werden. Es ist nicht erlaubt, mit einem defekten Rührer zu arbeiten.

ACHTUNG Das Rührwerk ist ausschließlich für den Heimwerker- und Hausgebrauch bestimmt.

Jede unbefugte Änderung der mechanischen und elektrischen Struktur, jede Modifikation, Wartungsarbeiten, die nicht in der Betriebsanleitung beschrieben sind, werden als unerlaubt betrachtet und führen zum sofortigen Verlust der Gewährleistungsrechte. Eine nicht bestimmungsgemäße oder nicht der Bedienungsanleitung entsprechende Verwendung führt zum sofortigen Verlust der Gewährleistungsrechte.

ZULÄSSIGE ARBEITSBEDINGUNGEN
Gelegenheitsarbeit S2 10 min.
Die Verwendung des Geräts in Innenräumen erfordert eine effektive Belüftung.

5. Technische Daten

Modell des Geräts	DED7154
Betriebsspannung [V]	18 d.c.
Gewinde	M14
Anzahl der Gänge	2
Drehzahl [Min.-1]	250-400 / 350-650
Durchmesser des Rührers max. [mm]	120
Am Griff gemessener Schwingungspegel ah [m/s2]	4,55
Messunsicherheit K [m/s2]	1,5

Lärmemissionen:	
Schalldruckpegel LpA [dB(A)]	75
Schallleistungspegel LwA [dB(A)]	86
Messunsicherheit KpA, KwA [dB(A)]	3
Gewicht [kg]	2,8

Information bezüglich des Lärms und Schwingungen.

Kombinierter Wert der Schwingungen a_h sowie Messunsicherheit wurden in Übereinstimmung mit der Norm EN 62841-1 bestimmt und sind in der Tabelle angegeben.
Die Lärmemission wurde in Übereinstimmung mit der Norm 62841-1 bestimmt, die Werte sind in der vorstehenden Tabelle angegeben.

ACHTUNG **Der Lärm kann zu Gehörbeschädigungen führen, daher muss man immer bei der Arbeit Gehörschutzmittel verwenden!**

Der deklarierte Wert der Lärmemission wurde in Übereinstimmung mit einer Standarduntersuchungsmethode ermittelt und kann für Vergleich eines Gerätes mit einem anderen verwendet werden. Der oben angegebene Lärmpegel kann auch bei der Eingangsbeurteilung der Lärmexposition verwendet werden.
Der Lärmpegel bei der tatsächlichen Benutzung des Elektrowerkzeuges kann sich von den deklarierten Werten in Abhängigkeit von der Verwendungsart der benutzen Arbeitswerkzeuge, insbesondere von dem bearbeiteten Gegenstand sowie von der Notwendigkeit, die Schutzmittel für den Bediener zu bestimmen, unterscheiden. Um die genaue Exposition unter tatsächlichen Arbeitsbedingungen feststellen zu können, muss man alle Teile des Arbeitszyklus berücksichtigen, auch die Zeiträume, in denen das Gerät ausgeschaltet oder eingeschaltet ist aber es wird damit nicht gearbeitet.

6. Vorbereitung zur Arbeit

ACHTUNG **Das Gerät gehört zu der SAS+ALL-Linie, deswegen muss man, um es benutzen zu können, einen Satz zusammenstellen, der sich aus dem Gerät, dem Akkumulator und Ladegerät zusammensetzt.**

ACHTUNG **Die folgenden Vorbereitungsschritte sollten bei abgetrennter Stromversorgung durchgeführt werden.**

Montieren Sie den Rührer (Abb. A, 11) und die Spindelverlängerung (Abb. A, 10) zusammen. Montieren Sie den Rührer und die Spindelverlängerung in der Spindel (Abb. A, 9) mit den mitgelieferten Schlüsseln. Ein Schlüssel sollte auf die Spindel des Geräts und der andere auf den sechseckigen Teil des Rührers gesteckt und der Rührer fest angezogen werden. Überprüfen Sie vor der Arbeit, ob der Behälter mit gemischtem Material sicher befestigt ist.
Gangeinstellung
Das Gerät hat zwei Geschwindigkeiten: Slow Run und High Speed. Um die Geschwindigkeit zu ändern, trennen Sie das Gerät immer von der Stromversorgung und drehen Sie dann den Schaltknauf um 180°. Wenn Sie beim Ändern der Position des Knopfes einen Widerstand spüren, drehen Sie die Arbeitsspitze um einen leichten Winkel. Die Geschwindigkeiten sind markiert: 1 - wo die Geschwindigkeiten 250-400 U/min betragen, 2 - wo die Geschwindigkeiten 350-650 U/min betragen.

7. Einschalten des Gerätes

ACHTUNG **Das Gerät wird von einem 18V-Akkumulator gespeist. Den aufgeladenen Akkumulator schieben wir in den Führungsschacht im Handgriff bis der Schnappverschluss des Handgriffes einrastet. Das Gerät ist betriebsbereit.**

Gehen Sie stabil in die Grätsche. Halten Sie das Rührwerk fest, so dass der Griff mit dem Schalter (Abb. A, 2) rechts liegt. Drücken Sie die Taste, um ein unbeabsichtigtes Starten zu verhindern (Abb. A, 4). Drücken Sie dann den Einschalter (Abb. A, 6).
Lassen Sie den Einschalter los, um die Arbeit zu beenden.

ACHTUNG **Arbeitsproben ohne Belastung sind nur dann auszuführen, wenn das Gerät nach unten gerichtet ist.**

8. Benutzung des Gerätes

Gehen Sie stabil in die Grätsche. Beim Eintauchen oder Herausnehmen des Rührers ist die Drehzahl mit dem Drehzahlregler allmählich zu reduzieren (Abb. A, 3). Nach vollständigem Eintauchen ist die Drehzahl auf ein Maximum zu erhöhen, um eine ausreichende Kühlung des Motors zu gewährleisten. Bewegen Sie den Rührer während des Mischvorgangs in verschiedene Richtungen. Mischen, bis die gesamte Substanz vollständig vermischt ist. Waschen Sie das Rührwerk und den Rührer nach der Arbeit. Befolgen Sie den vom Hersteller des zu mischenden Materials empfohlenen Mischprozess.

ACHTUNG **Bringen Sie Ihre Hände nicht in die Nähe des rotierenden Rührers und anderer Komponenten.**

9. Laufende Wartungsarbeiten

Das ganze Elektrowerkzeug ist regelmäßig zu reinigen, wobei die besondere Aufmerksamkeit ist der Reinigung von Ventilationsöffnungen des Elektrowerkzeuges zu schenken.
Es ist das Aufladen des Akkumulators direkt nach einer intensiven Benutzung zu vermeiden. Im Hinblick rauf den Entladungseffekt ist der Akkumulator nicht, in einem komplett entladenen Zustand aufzubewahren, denn dann kann er sich unter das kritische Niveau entladen und dauerhaft beschädigt werden.
Ein nicht benutzter Akkumulator ist also in einem teilweise (bis zu ca. 40%) aufgeladenen Zustand aufzubewahren. Der Akkumulator ist nachzuladen, bevor er sich komplett entladen hat. Die Batterien sind in einem Temperaturbereich von 10-30°C aufzubewahren. Ein in niedrigen Temperaturen aufbewahrter Akkumulator verliert schneller an Kapazität.
Das Aufladen des Akkumulators ist in der Bedienungsanleitung zum Akkumulator und Ladegerät der SAS+ALL-Linie beschrieben.

ACHTUNG **Der Aufbewahrungsort des Gerätes soll für Kinder unzugänglich sein.**

Sollte es sich als notwendig erweisen, die Schlagbohrmaschine zum Service zwecks Reparaturausführung zu verschicken, muss man sie vor zufälligen mechanischen Beschädigungen sichern sowie die Batterien aus dem Schaft des Ladegeräten hinausschieben.
Die laufende Wartung muss bei abgeschalteter Batterie durchgeführt werden. Überprüfen Sie regelmäßig den technischen Zustand des Rührwerks und des Rührers.
Es ist verboten, mit einem beschädigten Rührers zu arbeiten.

Montage und Demontage des Rührers

Rührer, Spindelverlängerung und Rührwerk sind über M14-Gewindeverbindungen miteinander verbunden. Um mit der Arbeit mit dem Gerät zu beginnen, muss es wie in Abbildung A dargestellt zusammengebaut werden. Zunächst werden die Gewindeverbindungen von Hand leicht verdreht. Anschließend die Teile mit den mitgelieferten Schlüsseln fest genug verdrehen: mit einem Schlüssel die Spindel des Gerätes arretieren (Abb. A, 9), mit dem anderen den Rührer (Abb. A, 11) durch Einstecken des Schlüssels auf den Sechskantteil des Rührers anziehen. Die Demontage des Rührers erfolgt auf die gleiche Weise.

Reinigung

Reinigen Sie das Rührwerk regelmäßig mit einem trockenen Tuch oder mit Druckluft. Reinigen Sie nach jedem Gebrauch die Kühllufteinlässe des Motors. Reinigen Sie das Rührwerk nach jedem Gebrauch mit Wasser, nachdem Sie es demontiert haben.

Wartung des Gerätes

Die Wartung des Gerätes umfasst die Bedienungstätigkeiten der Schlagbohrmaschine zusammen mit dem Zubehör, d.h. mit dem Akkumulator und dem Ladegerät.

ACHTUNG **Nie Wartungsarbeiten an einem an die Versorgungsquelle angeschlossenen Gerät ausführen.**

Dies kann zu ernsten Körperverletzungen führen oder Stromschlag verursachen. Vor Beginn der Wartungsarbeiten ist der Akkumulator aus dem Schacht der Schlagbohrmaschine hinauszuschieben.
Die Wartung der Schlagbohrmaschine besteht in der Aufrechterhaltung aller ihrer Elemente, die für normale Arbeit unentbehrlich sind, in sauberem Zustand. Zum Saubermachen darf man keine Lösungsmittel verwenden, denn es kann zu unumkehrbarer Beschädigung des Gehäuses und anderer Elemente aus Kunststoff führen.
Der Akkumulator darf nicht mit dem Wasser gereinigt werden, denn dies kann zu einem inneren Kurzschluss und demzufolge zur dauerhaften Beschädigung führen.

10. Ersatzteile und Accessoires

Empfphlene Accessoires

Ein Gerät aus der SAS+ALL-Linie kann mit jedem Akku und Ladegerät aus der SAS+ALL-Linie und jedem Werkzeug (Arbeitsdüse) mit einem M14-Gewinde von maximal 120 mm Durchmesser ausgestattet werden. Bitte beachten Sie die Empfehlungen des Herstellers der Arbeitsdüsen.
Zwecks Einkaufs von Ersatzteilen und Accessoires muss man sich mit dem Service von Dedra-Exim in Verbindung setzen. Die Kontaktdaten befinden sich auf der 1. Seite der Bedienungsanleitung. Beim Bestellen der Ersatzteile bitten wir um die Angabe der Nummer PARTII, angebracht auf dem Betriebsschild, sowie die Teilnummer aus der Zusammenstellungszeichnung. In der Garantiezeit werden Reparaturen nach den in der Garantiekarte angegebenen Grundsätzen ausgeführt. Das beanstandete Produkt bitten wir dort zur Reparatur abzugeben, wo es eingekauft worden ist (der Verkäufer ist dazu verpflichtet, das reklamierte Produkt entgegenzunehmen), oder zum Zentralservice von DEDRA – EXIM zu übersenden. Wir bitten Sie, die von dem Importeur ausgestellte Garantiekarte beizufügen. Ohne dieses Dokument wird die Reparatur wie eine Reparatur behandelt, die nach dem Ablauf der Garantie ausgeführt wird. Nach Ablauf der Garantie wird die Reparatur von dem Zentralservice ausgeführt. Das beschädigte Produkt ist an den Service zu schicken (die Versandkosten trägt der Benutzer).

11. Eigenständige Beseitigen der Störungen

ACHTUNG **Trennen Sie das Gerät von der Stromversorgung, bevor Sie versuchen, die Probleme selbst zu lösen**

PROBLEM	Ursache	LÖSUNG
Das Gerät funktioniert nicht	Schalter beschädigt Akku entladen Akku falsch montiert	Das Gerät zum Service übergeben Akku aufladen Richtig anbringen
Das Gerät startet nur schwer	Akku entladen	Den Akku richtig aufladen
Der Motor überhitzt	Verstopfte Klingen Zulässige Arbeitsparameter überschritten	Klingen reinigen Das Elektrogerät ausschalten, die Arbeit unterbrechen, bis das Gerät völlig abgekühlt ist

12. Lieferumfang des Gerätes, Schlussbemerkungen

1. DED7154 – 1 Stück, 2. Rührmischer – 1 Stück

13. Nutzerinformationen über die abgabe von gebrauchten elektro- und elektronik-altgeräten (betrifft Haushalte)

Das auf den Produkten oder in den Begleitunterlagen abgebildete Symbol weist darauf hin, dass defekte elektrische oder elektronische Geräte nicht mit dem Hausmüll entsorgt werden dürfen. Wenn Sie Bauteile entsorgen, wiederverwenden oder verwerten möchten, bringen Sie diese bitte zu einer speziellen Sammelstelle, wo sie kostenlos angenommen werden. Informationen über die Standorte von Sammelstellen für Altgeräte finden Sie bei den örtlichen Behörden, z. B. auf deren Websites.

Durch die korrekte Entsorgung des Geräts schonen Sie wertvolle Ressourcen und vermeiden negative Auswirkungen auf die Gesundheit und die Umwelt, die sich aus dem möglichen Vorhandensein von gefährlichen Stoffen, Gemischen und Bestandteilen in dem Gerät ergeben.
Bei unsachgemäßer Entsorgung drohen Strafen nach den jeweiligen örtlichen Vorschriften.
Benutzer in EU-Ländern: Wenn Sie elektrische oder elektronische Geräte entsorgen müssen, wenden Sie sich bitte an die nächstgelegene Verkaufsstelle oder Ihren Lieferanten, der Ihnen weitere Informationen geben kann.
Entsorgung in Ländern außerhalb der Europäischen Union: Dieses Symbol gilt nur für Länder innerhalb der Europäischen Union. Sollten Sie dieses Produkt entsorgen wollen, wenden Sie sich bitte an Ihre örtlichen Behörden oder Ihren Händler, um die richtige Entsorgungsmethode zu erfahren.

Garantiekarte

Für
Katalognummer:
Lotnummer: .....
(im Weiteren **Produkt** genannt)

Kaufdatum des Produkts: .....

Stempel des Verkäufers

Datum und Unterschrift des Verkäufers: .....

Erklärung des Benutzers:
Ich bestätige, dass ich über die Bedingungen der Garantie sowie Folgen der Nichtbeachtung von den in der Bedienungsanleitung und Garantiekarte enthaltenen Anweisungen informiert wurde. Die Bedingungen dieser Garantie sind mir bekannt, was ich mit meiner eigenhändigen Unterschrift bestätige:

....
Datum und Ort Unterschrift des Käufers

I. Haftung für das Produkt:
1. Garant - DEDRA EXIM sp. z o.o. mit Sitz in Pruszków, Adresse: ul. 3 Maja 8, 05-800 Pruszków, Reg.-Nr. KRS 0000062517, Amtsgericht für Warschau, XIV Wirtschaftsabteilung des Nationalen Gerichtsregisters, Steuernummer 527-020-49-33, Stammkapital: 100 980.00 zł.
2. Zu den in dieser Garantiekarte bestimmten Bedingungen erteilt der Garant hiermit Garantie für das Produkt, das vom Vertrieb des Garants stammt.
3. Die Garantiehaftung umfasst nur Mängel, deren Entstehung auf die im Produkt zum Zeitpunkt seiner Aushändigung dem Benutzer enthaltenen Fehler zurückzuführen ist.
4. Im Rahmen der Garantie gewinnt der Benutzer das Recht zur kostenlosen Reparatur des Produkts, soweit der Mangel innerhalb der Garantiezeit offenbart wurde. Die Art und Weise, auf die das Produkt repariert wird (Methode der Reparatur) wird vom Garanten bestimmt. Falls der Garant feststellt, dass die Reparatur nicht möglich ist, behält sich der Garant das Recht vor, das mangelhafte Element oder das ganze Produkt gegen ein freies von Mängeln zu tauschen, den Preis des Produkts zu mindern oder vom Vertrag abzutreten.
5. Gegenüber einem Benutzer, der kein Verbraucher im Sinne des Gesetzes vom 23. April 1964 Zivilgesetzbuch ist, ist die Schadensersatzhaftung des Garanten für die sich aus dieser Garantie ergebenden und/oder im Zusammenhang mit ihrer Erteilung und Ausübung stehenden Schäden, ohne Rücksicht auf den Rechtstitel, maximal auf den Wert des mangelhaften Produkts begrenzt.
II. Garantiezeit:

Elemente des Produkts, die mit der Garantie umfasst sind	Dauer des Garantieschutzes
DED7154	24 Monate ab dem Kaufdatum des Produkts das auf dieser Garantiekarte angegeben ist
Rührmischer	Keine Garantie

III. Bedingungen der Inanspruchnahme der Garantie:
1. Vorlegung der ausgefüllten Garantiekarte vom Benutzer sowie Glaubhaftmachung der Kaufumstände vom Benutzer, z.B. durch Vorlegung eines Kassenbelegs, einer Rechnung, usw. Damit die Reklamation reibungslos durchgeführt werden kann, wird es empfohlen, dass der Benutzer alle in dem "Lieferumfang" genannten Elemente, der in der Bedienungsanleitung beschrieben wurde, zusammen mit dem Produkt zur Reklamation abgibt.
2. Beachtung der in der Bedienungsanleitung und Garantiekarte enthaltenen Anweisungen vom Benutzer.
3. Die Garantie umfasst nur das Gebiet der Republik Polen und der EU.
4. Die Garantie umfasst nicht die Mängel des Produkts, die infolge von folgenden Ursachen entstanden sind:
a) Nichtbeachtung der in der Bedienungsanleitung bestimmten Bedingungen vom Benutzer, insbesondere in Bezug auf richtige Nutzung, Wartung und Reinigung;
b) Verwendung von Reinigungs- oder Wartungsmitteln vom Benutzer, die im Widerspruch zu der Bedienungsanleitung stehen;
c) Unrichtige Aufbewahrung und unrichtiger Transport des Produkts vom Benutzer;
d) Eigenmächtige Veränderungen und/oder Umbauten am Produkt vom Benutzer, die mit dem Garant nicht abgestimmt wurden;
e) Verwendung von Betriebsmaterialien und Ersatzteilen vom Benutzer, die im Widerspruch zu der Bedienungsanleitung stehen.
5. Der Benutzer, der kein Verbraucher im Sinne des Gesetzes vom 23. April 1964 Zivilgesetzbuch ist, verliert Garantieansprüche für das Produkt, an dem:
a) Seriennummer, Datumsangaben und Typenschilder vom Benutzer entfernt, verändert oder beschädigt wurden;
b) Plomben vom Benutzer beschädigt wurden oder Spuren des Hantierens an ihnen tragen.
6. Achtung! Die mit täglicher Bedienung des Produkts verbundenen Tätigkeiten, die sich u.a. aus der Bedienungsanleitung ergeben, sind vom Benutzer auf eigene Rechnung und eigene Kosten auszuführen.
IV. Reklamationsverfahren:
1. Falls unrichtige Arbeit des Produkts festgestellt wird, soll man sich vor der Anmeldung der Reklamation vergewissern, dass alle insbesondere in der Bedienungsanleitung bestimmten Bedientätigkeiten richtig ausgeführt wurden.
2. Die Reklamation soll man unverzüglich, am besten innerhalb von 7 Tagen ab Feststellung des Mangels am Produkt anmelden. Der Benutzer, der kein Verbraucher im Sinne des Gesetzes vom 23. April 1964 Zivilgesetzbuch ist, verliert Garantieansprüche für das Produkt, im Falle, wenn die Reklamation nicht innerhalb von 7 Tagen angemeldet wird.
3. Die Reklamation kann u.a. am Verkaufsort, an dem das Produkt gekauft wurde, beim Garantieservice oder schriftlich auf folgende Adresse angemeldet werden: DEDRA EXIM sp. z o.o., ul. 3 Maja 8, 05-800 Pruszków.
4. Der Benutzer kann die Reklamation unter Verwendung des Formulars anmelden, das auf der Internet www.dedra.pl zugänglich ist. ("Formular zur Anmeldung der Reklamation aufgrund der Garantie").
5. Die Adressen von Garantieservice-Stellen für jeweilige Länder sind auf der Internetseite www.dedra.pl zugänglich. Im Falle, wenn keine Garantieservice-Stelle im jeweiligen Land vorhanden ist, soll man die Reklamationsanmeldung aufgrund der Garantie an folgende Adresse richten: DEDRA EXIM sp. z o.o. ul. 3 Maja 8, 05-800 Pruszków (Polska).
6. Im Hinblick auf die Sicherheit des Benutzers ist die Nutzung eines mangelhaften Produkts untersagt.
7. Achtung!!! Nutzung eines mangelhaften Produkts gefährdet der Gesundheit und dem Leben des Benutzers.
8. Erfüllung der sich aus der Garantie ergebenden Pflichten erfolgt innerhalb von 14 Werktagen ab der Rückgabe des beanstandeten Produkts vom Benutzer.
9. Vor der Rückgabe des mangelhaften Produkts zur Reklamation soll man es reinigen. Das beanstandete Produkt soll sorgfältig vor möglichen Beschädigungen während des Transports abgesichert werden (es wird empfohlen das beanstandete Produkt in Originalverpackung zu bringen).
10. Die Garantiezeit wird um die Zeit verlängert, in der der Benutzer das mit der Garantie umfasste Produkt infolge des Mangels nicht benutzen konnte.
Die sich aus den Vorschriften über die Gewährleistung für Mängel von verkauften Sachen ergebenden Rechte des Benutzers werden von dieser Garantie weder ausgeschlossen noch eingeschränkt oder eingestellt.

Gemäß Artikel 13 Absatz 1 und 2 der Verordnung (EU) 2016/679 des Europäischen Parlaments und des Rates vom 27. April 2016 zum Schutz natürlicher Personen bei der Verarbeitung personenbezogener Daten, zum freien Datenverkehr und zur Aufhebung der Richtlinie 95/46/EG (im Folgenden: „RODO“) informieren wir Sie
1. Der Verwalter Ihrer im Formular angegebenen personenbezogenen Daten ist DEDRA-EXIM sp. z o.o. mit Sitz in Pruszków , ul. 3 Maja 8, 05-800 Pruszków (im Folgenden: „Verwalter“).
2. Ihre Daten werden ausschließlich zum Zweck der Durchführung des Garantieverfahrens für das Gerät gemäß Artikel 6 Absatz 1 Buchstabe b der Allgemeinen Datenschutzverordnung (im Folgenden: GDPR") verarbeitet. Die Bereitstellung der Daten ist freiwillig, aber für die Durchführung des Garantieverfahrens erforderlich.
3. Ihre Daten werden für die Dauer der Prüfung der Durchführung des Garantieverfahrens und für Archivierungszwecke im Falle der Notwendigkeit der Abwehr möglicher Ansprüche gegen den Verwalter nicht länger als bis zu deren Verjährung verarbeitet.
4. Ihre Daten dürfen nur an Stellen weitergegeben werden, die Daten im Auftrag des Verwalters auf der Grundlage einer schriftlichen Vereinbarung über die Beauftragung mit der Verarbeitung personenbezogener Daten verarbeiten und die u.a. technische Dienstleistungen, Hosting oder Website-Wartung, IT-Dienstleistungen und Kurierdienste anbieten. Die Dienstleister des Verwalters sind verpflichtet, die Datensicherheit zu gewährleisten und die Anforderungen des geltenden Rechts in Bezug auf den Schutz personenbezogener Daten zu erfüllen, und dürfen die anvertrauten personenbezogenen Daten nicht für andere als die im Vertrag mit dem Verwalter genannten Zwecke verwenden.
5. Ihre Daten werden nicht automatisiert verarbeitet, einschließlich Profiling, und werden nicht an ein Drittland/eine internationale Organisation übermittelt.
6. Sie haben jederzeit das Recht auf Auskunft über den Inhalt Ihrer Daten sowie das Recht auf Berichtigung, Löschung, Einschränkung der Verarbeitung, das Recht auf Datenübertragbarkeit und das Recht auf Widerspruch.
7. Für alle Fragen im Zusammenhang mit der Verarbeitung Ihrer personenbezogenen Daten durch den für die Verarbeitung Verantwortlichen können Sie sich an die folgende E-Mail-Adresse wenden: daneosobowe@dedra.pl;
8. Sie haben das Recht, eine Beschwerde bei der Datenschutzbehörde einzureichen;

BG Съдържание

1. Снимки и чертежи
2. Описание на устройството
3. Предназначение на устройството
4. Ограничения за използване
5. Технически данни
6. Подготовка за работа
7. Включване на устройството
8. Използване на устройството
9. Текуща поддръжка
10. Резервни части и принадлежности
11. Самостоятелно отстраняване на неизправности
12. Завършване на оборудването
13. Информация за потребителите относно изхвърлянето на електрическо и електронно оборудване
14. Гаранционна карта

Превод на оригиналното ръководство

Общите условия за безопасност са включени в отделна брошура.
Декларацията за съответствие е приложена към устройството като отделен документ. В случай на липса на декларацията за съответствие, моля, свържете се със сервиза на Dedra-Exim Sp. z o.o.

⚠ ПРЕДУПРЕЖДЕНИЕ. Прочетете всички предупреждения, обозначени със символа на възклицателния знак, и всички инструкции. ⚠

Неспазването на следните предупреждения и инструкции за безопасност може да доведе до токов удар, пожар или сериозно нараняване. Съхранявайте всички предупреждения и инструкции за бъдещи справки.

⚠ ВНИМАНИЕ Линията SAS+ALL е проектирана да работи само със зарядни устройства и батерии от линията SAS+ALL.

Литиево-йонната батерия и зарядното устройство не са включени в закупеното оборудване и трябва да се закупят отделно. Използването на батерии и зарядни устройства, различни от тези, предназначени за устройството, е забранено.

2. Описание на устройството

Фигура A: 1. гнездо за акумулаторната батерия, 2. дясна ръкохватка, 3. регулатор на скоростта, 4. защита от случайно стартиране 5. лява ръкохватка, 6. превключвател за включване/изключване, 7. корпус на предавката, 8. корпус на двигателя, 9. шпиндел, 10. удължител на шпиндела, 11. смесител, 12. копче за превключване.

3. Предназначение на устройството

Акумулаторният миксер е предназначен за смесване на течни материали (бои, лепила) и насипни материали (хоросан, мазилка и др.) на строителни материали като бои, хоросан, лепила, мазилка и други подобни вещества. В зависимост от консистенцията на материала и неговото количество трябва да се избере подходящ смесител. Видът на смесителя трябва да се избере в съответствие с информацията върху опаковката на материала, който ще се смесва.
Допустимо е устройството да се използва при ремонтни и строителни дейности, ремонтни работилници, любителска работа, като се спазват условията за използване и допустимите условия на работа, съдържащи се в инструкциите за експлоатация.

4. Ограничения за използване

⚠ ВНИМАНИЕ Уредът може да се използва само в съответствие със следните "Разрешени условия

Устройството може да се използва само с миксери с резба M14 с максимален диаметър 120 mm. Забранено е да се работи с повреден миксер

⚠ ВНИМАНИЕ Неразрешени промени в механичната и електрическата конструкция, всички модификации, дейности по поддръжката, които не са описани в Ръководството

Използването на електроинструмента в противоречие с инструкциите в Ръководството за потребителя ще се счита за незаконно и ще доведе до незабавна загуба на гаранционните права, а декларацията за съответствие ще стане невалидна. Използването на електроинструмента в противоречие с предвидената употреба или с инструкциите за експлоатация ще доведе до незабавна загуба на гаранционните права.

ДОПУСТИМИ УСЛОВИЯ НА ТРУД
Случайна работа S2 10 мин.
Използването на устройството в затворени помещения изисква ефективна вентилация

5. Технически данни

Модел на оборудването	DED7154
Работно напрежение [V]	18 d.c.
Нишка	M14
Брой на предавките	2
Скорост [min]$^{-1}$	250-400 / 350-650
Диаметър на смесителя макс. [mm].	120
Ниво на вибрации, измерено при ръкохватка a_h [m/s]^2	4,55
Неопределеност на измерването K [m/s]^2	1,5
Емисии на шум:	
Ниво на звуково налягане L_{pA} [dB(A)]	75
Ниво на звукова мощност L_{wA} [dB(A)]	86
Неопределеност на измерването K_{pA} , K_{wA} [dB(A)]	3
Тегло [kg]	2,8

Информация за шума и вибрациите.

Комбинираната стойност на вибрациите a и неопределеността на измерването са определени в съответствие с EN 62841-1 и са дадени в таблицата
Емисиите на шум са определени в съответствие с EN 62841-1, като стойностите са дадени по-горе в таблицата.

⚠ ВНИМАНИЕ Шумът може да причини увреждане на слуха, винаги носете защита на слуха, когато работите!

Декларираната стойност на шумовите емисии е измерена съгласно стандартен метод за изпитване и може да се използва за сравняване на един уред с друг. Посочената по-горе стойност на шумовата емисия може да се използва и за предварителна оценка на експозицията на шум.
Нивото на шума по време на действителната употреба на електроинструмента може да се различава от обявените стойности в зависимост от употребата на работните инструменти, по-специално от вида на обработвания детайл и от необходимостта да се определят мерки за защита на оператора. За да се направи точна оценка на експозицията при действителните условия на използване, трябва да се вземат предвид всички части на работния цикъл, включително периодите, когато машината е изключена или когато е включена, но не се използва за работа.

6. Подготовка за работа

⚠ ВНИМАНИЕ Устройството е част от линията SAS+ALL, поради което, за да се използва, трябва да се комплектова комплект, състоящ се от устройството, батерия и зарядно устройство. Използването на други батерии и зарядни устройства е забранено.

⚠ ВНИМАНИЕ Описаните по-долу подготвителни стъпки трябва да се извършват при изключено захранване.

Сглобете смесителя (фиг. A, 11) и удължителя на шпиндела (фиг. A, 10) един с друг. Сглобете сглобката на смесителя и удължителя на шпиндела в шпиндела (фиг. A, 9), като използвате предоставените ключове. Поставете единия гаечен ключ върху шпиндела на уреда, а другия - върху 6-ъгълната част на миксера и затегнете здраво миксера. Уверете се, че контейнерът с материала, който ще се смесва, е здраво закрепен преди работа.

Настройка на предавката

Уредът има две скорости: бавна и бърза. За да се промени скоростта, уредът трябва всеки път да се изключва от електрическото захранване и копчето за превключване да се завърти на 180° (фиг. A, 12). Ако при смяна на позицията има съпротивление на копчето, завъртете работния край под малък ъгъл. Скоростите са обозначени: 1 - когато скоростите са 250-400 об/мин, 2 - когато скоростите са 350-650 об/мин.

7. Включване на устройството

⚠ ВНИМАНИЕ Устройството се захранва от 18V акумулаторна батерия. Зареденият акумулатор се плъзга във водача в дръжката, докато ключалката на дръжката се застопори. След това инструментът е готов за употреба.

Застанете стабилно с лека крачка. Хванете здраво бъркалката, така че дръжката с превключвателя (фиг. A, 2) да е от дясната страна. Натиснете бутона за предотвратяване на случайно пускане (фиг. A, 4). След това натиснете бутона за включване/изключване (фиг. A, 6).
Отпуснете бутона за включване/изключване, за да завършите работата.

⚠ ВНИМАНИЕ Тестовете за работа на празен ход трябва да се провеждат само когато електроинструментът е обърнат надолу.

8. Използване на устройството

Застанете стабилно с лека крачка. При потапяне или изваждане на миксера намалявайте скоростта постепенно с помощта на регулатора на скоростта (фиг. A, 3). След приключване на потапянето увеличете скоростта до максимална, за да осигурите достатъчно охлаждане на двигателя. Движете бъркалката в различни посоки по време на процеса на смесване. Разбърквайте, докато цялото вещество се смеси напълно. Измийте бъркалката и смесителя след употреба. Извършвайте процеса на смесване в съответствие с препоръките на производителя на материала, който трябва да бъде смесен.

⚠ ВНИМАНИЕ Дръжте ръцете си далеч от въртящия се миксер и други компоненти.

9. Текуща поддръжка

Почиствайте редовно целия електроинструмент, като обръщате специално внимание на почистването на вентилационните отвори на електроинструмента.
Избягвайте да зареждате батерията веднага след интензивна употреба. Поради феномена на разряда не съхранявайте батерията напълно разредена, тъй като тогава тя може да се разреди под критичното ниво и да се повреди трайно.
Затова, когато не се използва, батерията трябва да се съхранява частично заредена (до около 40%). Презареждайте батерията, преди да се е разредила напълно. Съхранявайте батериите при температура 10-30°C. Съхранявани при ниски температури, те ще загубят капацитета си по-бързо.
Зареждането на батерията е описано в инструкциите за батерията и зарядното устройство от линията SAS+ALL.
Извършвайте текущата поддръжка при изключен акумулатор. Периодично проверявайте техническото състояние на бъркалката и смесителя. Забранено е да се работи с дефектен миксер.

Почистване

Почиствайте редовно бъркалката със суха кърпа или сгъстен въздух. Почиствайте входа за охлаждащ въздух на двигателя след всяка употреба. Почиствайте бъркалката след всяка употреба с вода след разглобяване.

⚠ ВНИМАНИЕ **Мястото за съхранение на устройството трябва да е недостъпно за деца.**

Ако е необходимо да изпратите устройството в сервизен център за ремонт, предпазете го от случайни механични повреди и извадете батериите от контакта на зарядното устройство.

Монтаж и демонтаж на смесителя

Смесителят, удължителят на шпиндела и бъркалката са свързани помежду си с помощта на резбови връзки M14. За да започнете работа с устройството, го сглобете, както е показано на фигура A. Първоначално завъртете леко резбовите връзки с ръка. След това използвайте предоставените гаечни ключове, за да затегнете достатъчно частите: с единия гаечен ключ застопорете шпиндела на уреда (фиг. A, 9), а с другия затегнете миксера (фиг. A, 11), като поставите гаечния ключ върху шестоъгълната част на миксера. Разглобяването на смесителя се извършва по същия начин.

Поддръжка на уреда

Поддръжката включва обслужване на устройството, включително на аксесоарите, т.е. батерията и зарядното устройство.

⚠ ВНИМАНИЕ **Никога не извършвайте дейности по поддръжка на устройство, свързано към източник на захранване.**

Това може да доведе до сериозно нараняване или токов удар. Преди да извършвате поддръжка, извадете акумулаторния блок от контакта на устройството.
Поддръжката на уреда се състои в поддържане на всички негови компоненти, необходими за нормалната му работа, чисти. За почистването не трябва да се използват разтворители, тъй като това може да доведе до непоправими повреди на корпуса и други пластмасови компоненти.
Батерията не трябва да се почиства с вода, тъй като това може да доведе до вътрешно късо съединение, което да доведе до трайна повреда.

10. Резервни части и принадлежности

Препоръчани аксесоари

Линията SAS+ALL може да се оборудва с всяка батерия и зарядно устройство от линията SAS+ALL и всеки инструмент (работен накрайник) с резба M14 с максимален диаметър 120 mm. Моля, спазвайте любезно препоръките на производителя на битовете.
За закупуване на резервни части и аксесоари се обърнете към сервиза на Dedra-Exim. Данните за контакт можете да намерите на страница 1 от ръководството. Когато поръчвате резервни части, моля, цитирайте номера на ЧАСТТА от табелката с имената и номера на частта от монтажния чертеж. По време на гаранционния период ремонтите се извършват в съответствие с правилата, посочени в гаранционната карта. Моля, предайте рекламирания продукт за ремонт на мястото на покупката (продавачът е длъжен да приеме рекламирания продукт) или го изпратете в централния сервиз на DEDRA - EXIM. Моля, приложете гаранционната карта, издадена от вносителя. Без този документ ремонтът ще се разглежда като следгаранционен. След изтичане на гаранционния срок ремонтите се извършват от Централния сервиз. Дефектният продукт трябва да бъде изпратен в сервиза (транспортните разходи се поемат от потребителя).

11. Самостоятелно отстраняване на неизправности

⚠ ВНИМАНИЕ **Изключете устройството от електрическото захранване, преди да отстранявате сами неизправностите.**

ПРОБЛЕМ	ПРИЧИНА	РЕШЕНИЕ
Устройството не работи	Дефектен превключвател Разредена батерия Неправилно монтирана батерия	Поръчайте сервизно обслужване на устройството Зареждане на батерията Прикрепете правилно
Устройството започва с трудности	Разредена батерия	Заредете правилно батерията
Двигателят прегрява	Запушени остриета Превишаване на работните параметри	Почистване на остриетата Изключете електроинструмента, оставете работата да изстине напълно

12. Завършване на урока, заключителни бележки

Комплектуване: 1. Миксер - 1 брой, 2. смесител - 1 брой.

14. Информация за потребителите относно изхвърлянето на електрическо и електронно оборудване (домакинства)



Символът, изобразен върху продуктите или придружаващата ги документация, указва, че дефектното електрическо или електронно оборудване не трябва да се изхвърля заедно с битовите отпадъци. Ако трябва да изхвърлите, да използвате повторно или да възстановите компоненти, е правилно да ги занесете в специализиран пункт за събиране, където ще бъдат приети безплатно. Информация за местоположението на пунктовете за събиране на употребявано оборудване се предоставя от местните власти, например на техните уебсайтове.
Правилното рециклиране на устройствата ви позволи да спестите ценни ресурси и да избегнете отрицателни въздействия върху здравето и околната среда в резултат на възможното наличие на: опасни вещества, смеси и компоненти в оборудването.
Неправилното изхвърляне на отпадъци е свързано с риск от санкции съгласно съответните местни разпоредби.

Потребители в страни от ЕС: Ако трябва да изхвърлите електрическо или електронно оборудване, моля, свържете се с най-близкия пункт за продажба или с вашия доставчик, който ще ви предостави допълнителна информация.
Изхвърляне в страни извън Европейския съюз: Този символ се отнася само за страните от Европейския съюз. Ако желаете да изхвърлите този продукт, моля, свържете се с местните власти или с търговеца за правилния начин на изхвърляне.

Гаранционна карта

на

Безжичен миксер

Номер на поръчката: DED7154 Номер на партидата: .....

(наричан по-долу "Продуктът")

Дата на закупуване на продукта: .....

Печат на дилъра

Дата и подпис на продавача: .....

Изявление на потребителя:

Потвърждавам, че съм информиран за условията на гаранцията и последствията от неспазването на указанията в инструкцията за експлоатация и гаранционната карта. Запознат съм с условията на тази гаранция, което потвърждавам със саморъчния си подпис:

..... …….....

Дата и място Подпис напотребителя

I. Отговорност за продукта:
1. Гарант - Dedra Exim Sp. z o.o. със седалище в Прушков, адрес: гр: 3 Maja 8, 05-800 Pruszków, KRS 0000062517, Окръжен съд за столицата Варшава във Варшава, XIV икономическо отделение на Националния съдебен регистър, NIP 527-020-49-33, акционерен капитал: 100 980,00 PLN.
2. Съгласно условията, посочени в тази гаранционна карта, Гарантът гарантира Продукта, произхождащ от дистрибуцията на Гаранта.
3. Отговорността по гаранцията покрива само дефекти, възникнали по причини, присъщи на Продукта в момента на предоставянето му на Потребителя.
4. По силата на гаранцията Потребителят има право на безплатен ремонт на Продукта, при условие че дефектът се е проявил по време на гаранционния период. Методът на ремонт на Продукта (методът на ремонт) е по преценка на Гаранта. Ако Гарантът установи, че ремонтът не е възможен, той си запазва правото да замени дефектния елемент или целия Продукт с бездефектен, да намали цената на Продукта или да се откаже от договора.
По отношение на потребител, който не е потребител по смисъла на Закона от 23 април 1964 г. Граждански кодекс, отговорността на Гаранта за вреди, произтичащи от тази гаранция и/или във връзка с нейното сключване и изпълнение, независимо от правния титул, е ограничена до максималната стойност на дефектния Продукт.

II. Гаранционен срок:

Компоненти на продукта	Продължителност на гаранционната защита
DED7154	24 месеца от датата на закупуване на Продукта, както е посочено в тази гаранционна карта
Смесител	Не се покрива

III. Условия за упражняване на гаранцията:
Потребителят трябва да представи попълнената гаранционна карта за Продукта и да докаже обстоятелствата на закупуване на Продукта, например чрез представяне на касова бележка, фактура и др. За целите на ефективното разглеждане на рекламации се препоръчва Потребителят да представи заедно с Продукта всички компоненти, посочени в "Комплектоване на устройството", съдържащо се в Ръководството за потребителя.
2. че потребителят спазва инструкциите в ръководството за експлоатация и гаранционната карта.
Гаранцията обхваща само територията на Република Полша и ЕС.
Гаранцията не покрива дефекти на Продукта, произтичащи по-специално от:
a. Неспазване от страна на потребителя на условията, посочени в инструкциите за експлоатация, по-специално по отношение на правилната експлоатация, поддръжка и почистване;
b. Използване от страна на потребителя на продукти за почистване или поддръжка, които не отговарят на изискванията на ръководството за потребителя;
c. Неподходящо съхранение и транспортиране на Продукта от страна на Потребителя;
d. Неразрешени промени и/или изменения на Продукта от страна на Потребителя, които не са били съгласувани с Гаранта;
e. Използването от страна на Потребителя в Продукта на консумативи, които не съответстват на Инструкцията за експлоатация.
f. Потребител, който не е потребител по смисъла на Закона от 23 април 1964 г. Граждански кодекс, губи гаранцията за Продукта, в който:
ж. серийните номера, обозначенията за дата и табелките с имената са били отстранени, променени или повредени от Потребителя;
з. пломбите са били повредени от потребителя или имат следи от манипулация от страна на потребителя.
Моля, обърнете внимание, че Потребителят трябва да извършва ежедневното обслужване на Продукта, включително инструкциите за употреба, сам и за своя сметка.

IV. Процедура за подаване на жалби:
1. В случай, че се установи, че Продуктът работи неправилно, трябва да се уверите, че всички стъпки, посочени в Инструкцията за експлоатация, са извършени правилно, преди да предявите рекламация.
2. Препоръчително е да подадете жалба незабавно, за предпочитане в рамките на 7 дни от забелязването на дефект в Продукта. Потребител, който не е потребител по смисъла на Закона от 23 април 1964 г. Граждански кодекс, губи правата, произтичащи от тази гаранция, ако рекламацията не бъде направена в рамките на 7 дни.
3. Рекламации могат да бъдат предявени, inter alia, в мястото на закупуване на Продукта, в гаранционното обслужване или в писмен вид на адреса: Dedra Exim Sp. z o.o., ul. 3 Maja 8, 05-800 Pruszków.
4. Потребителят може да подаде жалба, като използва формуляра, достъпен на уебсайта www.dedra.pl. ("Формуляр за гаранционна рекламация").
5. адресите на гаранционното обслужване за отделните страни са достъпни на www.dedra.pl. Ако няма гаранционно обслужване за дадена страна, препоръчваме да отправяте гаранционни претенции на адрес: Dedra Exim Sp. z o.o. ul. 3 Maja 8, 05-800 Pruszków (Полша).
6. С оглед на безопасността на Потребителя е забранено използването на дефектен Продукт.
7. Внимание: Използването на дефектен Продукт е опасно за здравето и живота на Потребителя.
8. Изпълнението на задълженията по гаранцията ще се осъществи в рамките на 14 работни дни, считано от датата на доставка на заявения Продукт от Потребителя.
9. преди да предадете дефектния Продукт за рекламация, се препоръчва да го почистите. Препоръчва се Продуктът за рекламация да бъде внимателно защитен от повреди по време на транспортиране (препоръчва се Продуктът за рекламация да се достави в оригиналната му опаковка).
10. Гаранционният срок се удължава с времето, през което Потребителят не е могъл да използва Продукта, обхванат от гаранцията, поради дефект.
Гаранцията не изключва, не ограничава и не спира правата на Потребителя, произтичащи от гаранционните разпоредби, за дефекти на продадените стоки.
В съответствие с член 13, параграфи 1 и 2 от Регламент (ЕС) 2016/679 на Европейския парламент и на Съвета от 27 април 2016 г. относно защитата на физическите лица във връзка с обработването на лични данни и относно свободното движение на такива данни и за отмяна на Директива 95/46/ЕО ("ОРЗД"), с настоящото Ви информираме, че
1. Администраторът на Вашите лични данни, посочени във формуляра е DEDRA-EXIM sp. z o.o. със седалище в Прушков, на ул. 3 Maja 8, 05-800 Прушков (по-нататък: „Администратор").
2. Вашите лични данни ще се обработват изключително с цел провеждане на гаранционната процедура на устройството съгласно ст. 6 ал. 1 буква "б" от Общия регламент за защита на личните данни (по-нататък: „ОРЗД") Посочване на данните е доброволно, но е необходимо за провеждане на гаранционната процедура.
3. Вашите лични данни ще се обработват през срока на разглеждането на провеждане на гаранционната процедура и за архивни цели при необходимост от защита от евентуалните претенции към Администратора не по-дълго отколкото до датата на давността им.
4. Вашите лични данни могат да се обявяват изключително на операторите, обработващи данните в полза на Администратора въз основа на писмен договор за възлагане на обработването на личните данни, предоставящи, м.др. услуги по технически сервиз, хостинг или обслужване на уеб-сайта, по IT обслужване, на куриерска служба. Доставчиците на Администратора са задължени да осигурят защита на личните данни и да отговарят на изискванията на действащото законодателство, свързано със защита на личните данни и не могат да използват доверените им лични данни за целите, различни от определените в договор с Администратора.
5. Вашите данни няма да бъдат обработвани по автоматизиран начин, в това число във формата на профилиране, и няма да се предоставят в трета страна/международна организация.
6. Имате право на достъп до съдържанието на личните си данни и право всеки момент да ги коригирате, изтриете, ограничите обработването им, право да прехвърляте данните, право да подадете възражение.
7. По всякакви въпроси, свързани с обработването на Вашите лични данни от Администратора можете да се свържете на електронен адрес: daneosobowe@dedra.pl.;
8. Имате право да подадете жалба до органа, компетентен относно въпросите за защита на личните данни;

SI Vsebina

1. Fotografije in risbe
2. Opis naprave
3. Predvidena uporaba naprave
4. Omejitve uporabe
5. Tehnični podatki
6. Priprava na delovanje
7. Vklop naprave
8. Delovanje naprave
9. redno vzdrževanje
10. Rezervni deli in dodatna oprema
11. Odpravljanje lastnih napak
12. Sestavljanje naprave
13. Informacije za uporabnike o odstranjevanju električne in elektronske opreme
14. Garancijski list

Prevod originalnega navodila

Splošni varnostni pogoji so priloženi kot posebna brošura.
Izjava o skladnosti je priložena aparatu kot ločen dokument. V primeru, da izjave o skladnosti ni, se obrnite na servisno službo podjetja Dedra-Exim Sp. z o.o.

OPOZORILO. Preberite vsa opozorila, ki so označena s simbolom izklicnika, in vsa navodila.

Neupoštevanje naslednjih opozoril in varnostnih navodil lahko povzroči električni udar, požar ali hude telesne poškodbe. Vsa opozorila in navodila shranite za kasnejšo uporabo.

POZOR **Linija SAS+ALL je bila zasnovana tako, da deluje samo s polnilniki in baterijami linije SAS+ALL.**

Li-Ion baterija in polnilec nista priložena kupljeni enoti in ju je treba kupiti posebej. Uporaba baterij in polnilnikov, ki niso namenjeni tej napravi, je prepovedana.

2. Opis naprave

Slika A: 1. - vtičnica za akumulator, 2. - desni ročaj, 3. - regulator hitrosti, 4. - zaščita pred nenamernim zagonom 5. - levi ročaj, 6. - stikalo, 7. - ohišje zobnika, 8. - ohišje motorja, 9. - vreteno, 10. - podaljšek vretena, 11. - mešalnik, 12. - gumb za prestavljanje.

3. Predvidena uporaba stroja

Akumulatorski mešalnik je namenjen mešanju tekočih materialov (barv, lepil) in sipkih materialov (malt, ometov itd.) gradbenih materialov, kot so barve, malte, lepila, ometi in podobne snovi. Glede na konsistenco materiala in njegovo količino je treba izbrati ustrezen mešalnik. Vrsto mešalnika je treba izbrati v skladu s podatki na embalaži materiala, ki ga je treba zmešati.
Uporaba mešalnika je dovoljena pri obnovitvenih in gradbenih delih, v popravljalnih delavnicah in pri ljubiteljskih delih, pri čemer je treba upoštevati pogoje delovanja in dovoljene delovne pogoje, navedene v navodilih za uporabo.

4. Omejitve uporabe

POZOR **Napravo je dovoljeno uporabljati le v skladu z naslednjimi "Dovoljenimi delovnimi pogoji**

Naprava se lahko uporablja samo z mešalniki z navojnim nastavkom M14 z največjim premerom 120 mm. Prepovedano je delo s poškodovanimi mešalniki

POZOR **Nedovoljene spremembe mehanske in električne strukture, kakršne koli spremembe, vzdrževalna dela, ki niso opisana v navodilih za uporabo**

Navodilih za uporabo, se štejejo za nezakonite in imajo za posledico takojšnjo izgubo garancijskih pravic, izjava o skladnosti pa postane neveljavna. Uporaba električnega orodja v nasprotju z njegovo predvideno uporabo ali navodili za uporabo bo povzročila takojšnjo izgubo garancijskih pravic.

DOVOLJENI POGOJI DELOVANJA
Občasno delo S2 10 min.
Uporaba orodja v zaprtih prostorih zahteva zadostno prezračevanje

5. Tehnični podatki

Model naprave	DED7154
Delovna napetost [V]	18 enosmernega toka
Navoj	M14
Število zobnikov	2
Hitrost [min^{-1}]	250-400 / 350-650
Premer mešalnika max. [mm]	120
Raven vibracij, izmerjena pri ročaju a_h[m/s^2]	4,55
Merilna negotovost K [m/s^2]	1,5
Emisija hrupa	
Raven zvočnega tlaka L_{pA}[dB(A)]	75
Raven zvočne moči L_{wA}[dB(A)]	86
Merilna negotovost K_{pA}, K_{wA}[dB(A)].	3
Teža [kg]	2,8

Informacije o hrupu in vibracijah.

Kombinirana vrednost za vibracije a in merilna negotovost sta bili določeni v skladu s standardom EN 62841-1 in sta navedeni v preglednici
Emisije hrupa so bile določene v skladu s standardom EN 62841-1, vrednosti so navedene zgoraj v preglednici.

POZOR **Hrup lahko povzroči poškodbe sluha, zato pri delu vedno uporabljajte zaščito za ušesa!**

Deklarirana vrednost emisij hrupa je bila izmerjena v skladu s standardno preskusno metodo in se lahko uporablja za primerjavo ene naprave z drugo. Zgoraj navedena raven emisije hrupa se lahko uporablja tudi za predhodno oceno izpostavljenosti hrupu.
Raven hrupa med dejansko uporabo električnega orodja se lahko razlikuje od deklariranih vrednosti, kar je odvisno od uporabe delovnega orodja, zlasti od vrste obdelovanca in potrebe po določitvi ukrepov za zaščito upravljavca. Za natančno oceno izpostavljenosti v dejanskih pogojih uporabe je treba upoštevati vse dele delovnega cikla, vključno z obdobji, ko je stroj izklopljen ali ko je vklopljen, vendar se ne uporablja za delo.

6. Priprava na obratovanje

POZOR **Naprava je del linije SAS+ALL, zato je treba za njeno uporabo sestaviti komplet, ki ga sestavljajo naprava, baterija in polnilec. Uporaba drugih baterij in polnilnikov je prepovedana.**

POZOR **Postopke priprave, opisane v nadaljevanju, je treba opraviti ob izključenem napajanju z električno energijo.**

Sestavite mešalnik (slika A, 11) in podaljšek vretena (slika A, 10). S pomočjo ključev, ki so priloženi kompletu, sestavite mešalnik in podaljšek vretena v vreteno (slika A, 9). En ključ namestite na vreteno enote, drugega pa na 6-kotni del mešalnika in mešalnik trdno zategnite. Pred delom se prepričajte, da je posoda z materialom, ki ga je treba zmešati, varno pritrjena.

Nastavitev zobnikov

Naprava ima dve hitrosti: počasno prestavo in hitro prestavo. Če želite spremeniti hitrost, napravo vsakič odklopite iz električnega omrežja in nato obrnite gumb za prestavljanje za 180° (sliki A, 12). Če je pri spreminjanju položaja ročica odporna,

obrnite delovni konec za majhen kot. Hitrosti so označene: 1 - kjer so hitrosti 250-400 vrt/min, 2 - kjer so hitrosti 350-650 vrt/min.

7. Vklop naprave

⚠ POZOR **Napravo napaja 18V baterija. Napolnjeno baterijo potisnite v vodilo v ročaju, dokler se ključavnica ročaja ne zaskoči. Naprava je pripravljena za uporabo.**

Stojite stabilno in se rahlo raztegnite. Močno primite mešalnik, tako da je ročaj s stikalom (slika A, 2) na desni strani. Pritisnite tipko za preprečevanje nenamernega zagona (slika A, 4). Nato pritisnite gumb za vklop/izklop (slika A, 6).
Spustite gumb stikala, da ustavite delovanje.

⚠ POZOR **Delovanje brez obremenitve poskušajte izvajati le, če je električno orodje obrnjeno navzdol.**

8. Uporaba orodja

Stojte stabilno z rahlim iztegom. Pri potopitvi ali odstranjevanju mešalnika postopoma zmanjšujte hitrost z regulatorjem hitrosti (slika A, 3). Ko je potopitev končana, povečajte hitrost na največjo, da zagotovite zadostno hlajenje motorja. Med postopkom mešanja premikajte mešalo v različnih smereh. Mešajte, dokler se celotna snov popolnoma ne premeša. Po uporabi mešalo in mešalnik operite. Postopek mešanja izvajajte v skladu s priporočili proizvajalca snovi, ki jo je treba zmešati.

⚠ POZOR **Ne približujte rok vrtečemu se mešalu in drugim sestavnim delom.**

9. Vsakodnevno vzdrževanje

Redno čistite celotno električno orodje, pri čemer posebno pozornost namenite čiščenju zračnih odprtin električnega orodja.
Izogibajte se polnjenju akumulatorske baterije takoj po intenzivni uporabi. Zaradi pojava praznjenja ne shranjujte popolnoma izpraznjenega baterijskega paketa, saj se lahko takrat izprazni pod kritično raven in se trajno poškoduje.
Kadar akumulatorskega sklopa ne uporabljate, ga zato hranite delno napolnjenega (do približno 40 %). Akumulator napolnite, preden se popolnoma izprazni. Baterije shranjujte pri temperaturah od 10 do 30 °C. Če jo hranite pri nizkih temperaturah, bo hitreje izgubila zmogljivost.
Polnjenje baterije je opisano v navodilih za baterijo in polnilnik iz serije SAS+ALL.
Tekoče vzdrževanje izvajajte z odklopljeno baterijo. Redno preverjajte tehnično stanje mešalnika in mešala. Delo z okvarjenim mešalnikom je prepovedano.

Čiščenje

Mešalnik redno čistite s suho krpo ali stisnjenim zrakom. Po vsaki uporabi očistite dovod hladilnega zraka za motor. Mešalnik po vsaki uporabi po razstavitvi očistite z vodo.

⚠ POZOR **Prostor za shranjevanje aparata mora biti nedostopen otrokom.**

Če je treba napravo poslati v popravilo v servisni center, jo zaščitite pred nenamernimi mehanskimi poškodbami in odstranite baterije iz vtičnice polnilnika.

Namestitev in odstranitev mešalnika

Mešalnik, podaljšek vretena in mešalo so med seboj povezani z navojnimi priključki M14. Če želite začeti delati z enoto, jo sestavite, kot je prikazano na sliki A. Sprva z roko rahlo zavrtite navojne povezave. Nato s ključi, ki so priloženi v kompletu, ustrezno zategnite dele: z enim ključem zaklenite vreteno enote (slika A, 9), z drugim pa zategnite mešalnik (slika A, 11) tako, da ključ namestite na šestkotni del mešalnika. Mešalnik razstavite na enak način.

Vzdrževanje opreme

Vzdrževanje vključuje servisiranje naprave, vključno z dodatno opremo, tj. baterijo in polnilnikom.

⚠ POZOR **Nikoli ne izvajajte vzdrževalnih del na napravi, ko je ta priključena na vir napajanja.**

Lahko pride do resnih poškodb ali električnega udara. Pred izvajanjem vzdrževalnih del je treba baterijo izvleči iz vtičnice naprave.
Vzdrževanje naprave je sestavljeno iz vzdrževanja vseh njenih sestavnih delov, ki so potrebni za normalno delovanje, v ustrezni čistoči. Za čiščenje ne uporabljajte topil, saj lahko to povzroči nepopravljive poškodbe ohišja in drugih plastičnih delov. Baterije ne smete čistiti z vodo, saj lahko to povzroči notranje kratke stike, ki lahko povzročijo trajne poškodbe.

10. Rezervni deli in dodatna oprema

Priporočena dodatna oprema

Na vrsto SAS+ALL lahko namestite katero koli baterijo in polnilnik iz vrste SAS+ALL ter katero koli orodje (delovni nastavek) z navojem M14 z največjim premerom 120 mm. Pri tem vljudno upoštevajte priporočila proizvajalca bitov.
Za nakup rezervnih delov in dodatne opreme se obrnite na servisno službo podjetja Dedra-Exim. Kontaktne podatke najdete na strani 1 priročnika. Pri naročanju rezervnih delov navedite številko DELA na napisni ploščici in številko dela s sestavne risbe. V garancijskem obdobju se popravila izvajajo v skladu s pravili, navedenimi v garancijskem listu. Reklamiran izdelek oddajte v popravilo na mestu nakupa (prodajalec je dolžan sprejeti reklamiran izdelek) ali ga pošljite v centralno službo DEDRA - EXIM. Priložite garancijsko kartico, ki jo je izdal uvoznik. Brez tega dokumenta bo popravilo obravnavano kot pozgarancijsko. Po poteku garancijskega obdobja popravila izvaja centralna služba. Okvarjeni izdelek je treba poslati v servisni center (stroške pošiljanja krije uporabnik). 11.

11 Samočiščenje napak

⚠ POZOR **Pred samim odpravljanjem napak odklopite napravo od električnega napajanja.**

PROBLEMATIKA	VZROK	REŠITEV
Naprava ne deluje	Okvarjeno stikalo Izpraznjena baterija	Napravo pošljite na servis Ponovno napolnite baterijo
	Nepravilno nameščena baterija	pravilno namestite
Naprava se težko zažene	Baterija je izpraznjena	Pravilno napolnite baterijo
Motor se pregreva	Lopatice so zamašene Preseganje obratovalnih parametrov	Očistite rezila Izklopite električno orodje in počakajte, da se popolnoma ohladi

12 Zaključek stroja, zaključne pripombe

Zaključek: 1. mešalnik - 1 kos, 2. mešalo - 1 kos

13. Informacije za uporabnike o odstranjevanju električne in elektronske opreme (velja za gospodinjstva)



Simbol, ki je prikazan na izdelkih ali spremljajoči dokumentaciji, označuje, da se okvarjene električne ali elektronske opreme ne sme odlagati med gospodinjske odpadke. Če želite sestavne dele zavreči, ponovno uporabiti ali predelati, jih je treba odpeljati na specializirano zbirno mesto, kjer jih bodo sprejeli brezplačno. Informacije o lokacijah zbirnih mest za rabljeno opremo zagotavljajo lokalni organi, npr. na svojih spletnih straneh.
S pravilnim odstranjevanjem naprave lahko ohranimo dragocene vire ter se izognemo negativnim vplivom na zdravje in okolje zaradi morebitne prisotnosti nevarnih: snovi, zmesi in sestavnih delov v opremi.
Zaradi nepravilnega odlaganja odpadkov vam grozijo kazni v skladu z ustreznimi lokalnimi predpisi.
Uporabniki v državah EU: Če želite odstraniti električno ali elektronsko opremo, se obrnite na najbližje prodajno mesto ali na dobavitelja, ki vam bo zagotovil dodatne informacije.
Odstranjevanje v državah zunaj Evropske unije: Ta simbol velja samo za države Evropske unije. Če želite ta izdelek zavreči, se obrnite na lokalne organe ali prodajalca, da vam pojasnijo pravilen način odstranjevanja.

Garancijski list

na spletni strani .

Katalog št: DED7154

Številka serije: .....

(v nadaljnjem besedilu: izdelek)

Datum nakupa izdelka: .....

Žig prodajalca

Datum in podpis prodajalca: .....

Izjava uporabnika:

Potrjujem, da sem bil seznanjen z garancijskimi pogoji in posledicami neupoštevanja navodil iz navodil za uporabo in garancijskega lista. Seznanjen sem s pogoji te garancije, kar potrjujem z lastnoročnim podpisom:

....

Datum in kraj Podpis uporabnika

I. Odgovornost za izdelek

1. Garant - Dedra Exim Sp. z o.o. s sedežem v Pruszkowu, naslov: 3 Maja 8, 05-800 Pruszków, KRS 0000062517, Okrožno sodišče za mesto Varšava v Varšavi, XIV gospodarski oddelek Državnega sodnega registra, NIP 527-020-49-33, osnovni kapital: PLN 100.980,00.
2. Garant pod pogoji tega garancijskega lista jamči za izdelek, ki izvira iz Garantove distribucije.
3. Odgovornost v okviru garancije zajema le napake, ki izhajajo iz vzrokov, ki so bili značilni za izdelek v času, ko je bil izročen uporabniku.
4. Uporabnik je na podlagi garancije upravičen do brezplačnega popravila izdelka, če se je napaka pokazala v garancijskem roku. Način popravila Izdelka (način popravila) je v pristojnosti Garanta. Če garant ugotovi, da popravilo ni mogoče, si pridržuje pravico do zamenjave okvarjenega elementa ali celotnega izdelka z brezhibnim, znižanja cene izdelka ali odstopa od pogodbe.
5. V zvezi z uporabnikom, ki ni potrošnik v smislu zakona z dne 23. aprila 1964. Civilnega zakonika, je odgovornost Garanta za škodo, ki izhaja iz te garancije in/ali v zvezi z njeno sklenitvijo in izvajanjem, ne glede na pravni naslov, omejena na največ vrednost izdelka z napako.

II. Jamstveno obdobje

Sestavni deli izdelka	Trajanje garancijske zaščite
DED7154	24 mesecev od datuma nakupa izdelka, kot je navedeno na tej garancijski kartici.
Mešalo	Ni zajeto v garanciji

III. Pogoji za koriščenje zavarovanja

1. Uporabnik mora predložiti izpolnjen garancijski list izdelka in dokazati okoliščine nakupa izdelka s strani uporabnika, npr. s predložitvijo računa, računa itd. Zaradi učinkovite obravnave reklamacij je priporočljivo, da Uporabnik skupaj z Izdelkom predloži vse sestavne dele, navedene v poglavju "Kompletiranje naprave" v Navodilih za uporabo.
2. Da uporabnik upošteva priporočila iz navodil za uporabo in garancijskega lista.
3. Jamstvo velja samo za ozemlje Republike Poljske in EU.
4. Garancija ne krije napak na izdelku, ki nastanejo zlasti zaradi:

a. Če uporabnik ne upošteva pogojev iz navodil za uporabo, zlasti glede pravilnega delovanja, vzdrževanja in čiščenja;
b. Uporabnik uporablja čistila ali sredstva za vzdrževanje, ki niso v skladu z navodili za uporabo;
c. neustrezno skladiščenje in prevoz izdelka s strani uporabnika;
d. Uporabnikove nepooblaščene spremembe in/ali modifikacije izdelka, ki niso bile dogovorjene s garantom;
e. če uporabnik v izdelku uporablja potrošni material, ki ni v skladu z navodili za uporabo.
5. Uporabnik, ki ni potrošnik v smislu zakona z dne 23. aprila 1964. civilnega zakonika, izgubi garancijo za izdelek, v katerem:
- je uporabnik odstranil, spremenil ali poškodoval serijske številke, oznake datuma in merilne tablice;
- če je uporabnik poškodoval plombe ali če so na njih vidni znaki nedovoljenega poseganja.
6. Opozorilo: Uporabnik mora dejavnosti, povezane z vsakodnevnim delovanjem izdelka, ki med drugim izhajajo iz navodil za uporabo, izvajati sam in na lastne stroške.

IV. Pritožbeni postopek
1. Če se ugotovi, da izdelek deluje nepravilno, morate pred vložitvijo zahtevka zagotoviti, da so bili pravilno izvedeni vsi ukrepi, navedeni zlasti v navodilih za uporabo.
2. Priporočljivo je, da pritožbo vložite takoj, po možnosti v 7 dneh po tem, ko opazite napako na izdelku. Uporabnik, ki ni potrošnik v smislu zakona z dne 23. aprila 1964. Civilnega zakonika, izgubi pravice, ki izhajajo iz te garancije, če reklamacije ne vloži v 7 dneh.
3. Reklamacija se lahko med drugim sporoči na mestu nakupa izdelka, pri garancijskem servisu ali pisno na naslov: Dedra Exim Sp. z o.o., ul. 3 Maja 8, 05-800 Pruszków.
4. Uporabnik lahko vloži pritožbo prek obrazca, ki je na voljo na spletni strani www.dedra.pl. ("Obrazec za reklamacijo zaradi garancije").
5. Naslovi garancijskega servisa za posamezne države so na voljo na spletni strani www.dedra.pl. Če za posamezno državo ni garancijskega servisa, je priporočljivo, da garancijske zahtevke naslovite na: 3 maja 8, 05-800 pruszków (poljska).
6. Zaradi varnosti uporabnika je uporaba izdelka z napako prepovedana.
7. Opozorilo: Uporaba okvarjenega izdelka je nevarna za zdravje in življenje uporabnika.
8. Obveznosti iz garancije bodo izpolnjene v 14 delovnih dneh, šteto od datuma, ko uporabnik dostavi reklamirani izdelek.
9. Priporočamo, da okvarjeni izdelek očistite, preden ga dostavite v reklamacijo. Priporoča se, da se izdelek, ki se reklamira, med prevozom skrbno zaščiti pred poškodbami (priporoča se, da se izdelek, ki se reklamira, dostavi v originalni embalaži).
10. Garancijski rok se podaljša za čas, ko uporabnik zaradi napake ni mogel uporabljati izdelka, za katerega velja garancija.
Garancija ne izključuje, omejuje ali zadrži pravic uporabnika, ki jih ima v skladu s predpisi o garanciji za napake na prodanem blagu.

V skladu s členom 13(1) in (2) Uredbe (EU) 2016/679 Evropskega parlamenta in Sveta z dne 27. aprila 2016 o varstvu posameznikov pri obdelavi osebnih podatkov in o prostem pretoku takih podatkov ter o razveljavitvi Direktive 95/46/ES (v nadaljevanju: "RODO") vas obveščamo
1. Upravljavec vaših osebnih podatkov, navedenih v obrazcu, je družba DEDRA-EXIM sp. z o.o. s sedežem v Pruszkowu , ul. 3 Maja 8, 05-800 Pruszków (v nadaljevanju: "upravljavec").
2. Vaši podatki bodo obdelani samo za namen izvedbe garancijskega postopka za aparat v skladu s členom 6(1)(b) Splošne uredbe o varstvu podatkov (v nadaljevanju: "GDPR") Posredovanje podatkov je prostovoljno, vendar je potrebno za izvedbo garancijskega postopka.
3. Vaši podatki se bodo obdelovali za čas trajanja obravnave izvedbe postopka jamstva in za namene arhiviranja v primeru potrebe po obrambi pred morebitnimi zahtevki zoper upravitelja, vendar ne dlje kot do njihovega zastaranja.
4. Vaši podatki se lahko razkrijejo samo subjektom, ki obdelujejo podatke v imenu upravljavca na podlagi pisne pogodbe o zaupanju obdelave osebnih podatkov, ki med drugim zagotavljajo tehnične storitve, gostovanje ali vzdrževanje spletne strani, IT storitve, kurirsko podjetje. Ponudniki upravljavca so dolžni zagotoviti varnost podatkov in izpolnjevati zahteve veljavne zakonodaje v zvezi z varstvom osebnih podatkov ter zaupanih osebnih podatkov ne smejo uporabljati za druge namene, kot so določeni v pogodbi z upravljavcem.
5. vaši podatki ne bodo obdelani z avtomatiziranimi sredstvi, vključno z oblikovanjem profilov, in ne bodo preneseni v tretjo državo/mednarodno organizacijo.
6. Imate pravico do dostopa do vsebine svojih podatkov in pravico do popravka, izbrisa, omejitve obdelave, pravico do prenosljivosti podatkov in pravico do ugovora kadar koli.
7. Za vse zadeve v zvezi z obdelavo vaših osebnih podatkov s strani upravitelja se lahko obrnete na naslednji e-poštni naslov: daneosobowe@dedra.pl;
8. Imate pravico do pritožbe pri organu za varstvo podatkov

HR Sadržaj

1. Fotografije i crteži
2. Opis uređaja
3. Svrha uređaja
4. Ograničenja uporabe
5. Tehnički podaci
6. Priprema za rad
7. Uključivanje uređaja
8. Korištenje uređaja
9. Rutinsko održavanje
10. Rezervni dijelovi i dodaci
11. Rješavanje problema
12. Završna obrada uređaja
13. Informacije za korisnike o zbrinjavanju električne i elektroničke opreme
14. Jamstveni list

Prijevod izvornih uputa

Opći sigurnosni uvjeti priloženi su kao zasebna brošura.
Izjava o sukladnosti priložena je uz uređaj kao zaseban dokument. Ako izjava o sukladnosti nedostaje, obratite se servisnoj službi Dedra-Exim Sp. z o.o.

UPOZORENJE. Pročitajte sva upozorenja označena uzvičnikom i sve upute.

Nepoštivanje upozorenja i sigurnosnih uputa u nastavku može dovesti do električnog udara, požara ili teške ozljede. Sačuvajte sva upozorenja i upute za buduću upotrebu.

NAPOMENA **Uređaj linije SAS+ALL dizajniran je za rad samo s punjačima i baterijama linije SAS+ALL.**

Li-Ion baterija i punjač nisu uključeni uz kupljeni uređaj i moraju se kupiti zasebno. Korištenje baterija i punjača koji nisu posebno dizajnirani za uređaj zabranjeno je.

2. Opis uređaja

Sl. A: 1. – pretinac za baterije, 2. – desna ručka, 3. – regulator brzine, 4. – sigurnosna brava, 5. – lijeva ručka, 6. – prekidač, 7. – kućište prijenosa, 8. – kućište motora, 9. – vreteno, 10. – produžetak vretena, 11. – miksalica, 12. – kotačić za promjenu brzine.

3. Namjena uređaja

Akumulatorski mikser namijenjen je za miješanje tekućih materijala (boje, ljepila) i rasutih materijala (mortovi, žbuke itd.) kao što su boje, mortovi, ljepila, žbuke i slične tvari. Ovisno o konzistenciji materijala i njegovoj količini, odaberite odgovarajući mikser. Vrstu miksera treba odabrati u skladu s informacijama na ambalaži miješanog materijala.
Uređaj se može koristiti pri renoviranju i građevinskim radovima, u popravnim radionicama i pri hobističkim radovima, pod uvjetom da se poštuju uvjeti uporabe i dopušteni radni uvjeti navedeni u uputama za uporabu.

4. Ograničenja uporabe

NAPOMENA **Uređaj se smije koristiti samo u skladu s "Dopuštenim uvjetima" navedenim u nastavku**

Uređaj se smije koristiti samo s miješalicama s navojnom vezom M14 i maksimalnim promjerom od 120 mm. Zabranjeno je raditi s oštećenom miješalicom.

NAPOMENA **Neovlaštene promjene mehaničkog i električnog dizajna, bilo kakve preinake ili radne aktivnosti koje nisu opisane u uputama za rad.**

smatrat će se nezakonitim i rezultirat će trenutačnim gubitkom jamstvenih prava, a izjava o sukladnosti postat će nevažeća. Korištenje električnog alata suprotno njegovoj namjeni ili uputama za rad rezultirat će trenutačnim gubitkom jamstvenih prava.

PRIHVATLJIVI UVJETI RADA
Povremeni rad S2 10 min.
Upotreba uređaja u zatvorenim prostorima zahtijeva učinkovitu ventilaciju

5. Tehnički podaci

Model uređaja	DED7154
Radni napon [V]	18 V istosmjerne struje
Navoj	M14
Broj brzina	2
Brzina rotacije [min^{-1}]	250-400 / 350-650
Maks. promjer miksera [mm]	120
Razina vibracija izmjerena na ručki a_h[m/s^2]	4,5
Neizvjesnost mjerenja K [m/s^2]	1,5
Emitirana buka:	
Razina zvučnog tlaka L_{pA}[dB(A)]	75
Razina zvučne snage L_{wA}[dB(A)]	86
Neizvjesnost mjerenja K_{pA}, K_{wA}[dB(A)]	3
Težina [kg]	2.8

Informacije o buci i vibracijama.

Kombinirana vrijednost vibracija a i nesigurnost mjerenja određeni su u skladu s EN 62841-1 i navedeni su u tablici
Emitirana buka određena je u skladu s EN 62841-1, a vrijednosti su navedene u gornjoj tablici.

NAPOMENA **Buka može uzrokovati oštećenje sluha, uvijek koristite zaštitu za sluh pri radu!**

Izjavljena vrijednost emisije buke izmjerena je u skladu sa standardnom metodom ispitivanja i može se koristiti za usporedbu jednog uređaja s drugim. Navedeni

razina emisije buke može se također koristiti za preliminarnu procjenu izloženosti buci.
Razina buke tijekom stvarne uporabe električnog alata može se razlikovati od deklariranih vrijednosti ovisno o načinu uporabe alata, osobito o vrsti obradka i potrebi za utvrđivanjem mjera zaštite operatera. Kako bi se točno procijenila izloženost u stvarnim uvjetima uporabe, potrebno je uzeti u obzir sve dijelove radnog ciklusa, uključujući razdoblja kada je uređaj isključen ili kada je uključen, ali se ne koristi za rad.

6. Priprema za rad

NAPOMENA **Uređaj je dio linije SAS+ALL, stoga se za njegovo korištenje mora sastaviti komplet koji se sastoji od uređaja, baterije i punjača. Korištenje drugih baterija i punjača je zabranjeno.**

NAPOMENA **Pripremne korake opisane u nastavku potrebno je obaviti s isključenim izvorom napajanja.**

Složite miksersku sklopku (Sl. A, 11) i produžetak vretena (Sl. A, 10) zajedno. Ugradite sklop miksera i produžetka vretena u vreteno (Sl. A, 9) koristeći ključeve uključene u set. Stavite jedan ključ na vreteno uređaja, a drugi na šesterokutni dio miksera i čvrsto zategnite miksep. Prije početka rada provjerite je li posuda s miješanim materijalom čvrsto pričvršćena.

Postavka brzine

Uređaj ima dvije brzine: nisku i visoku. Za promjenu brzine, svaki put odspojite uređaj iz napajanja, a zatim okrenite kotačić za odabir brzine za 180° (Sl. A, 12). Ako se ručica opire pri promjeni položaja, okrenite radni nastavak pod blagim kutom. Brzine su označene: 1 - za brzine od 250-400 o/min, 2 - za brzine od 350-650 o/min.

7. Uključivanje uređaja

NAPOMENA **Uređaj napaja 18 V baterija. Umetnite napunjenu bateriju u vodilicu u drški sve dok se ne zaklizne na mjesto. Uređaj je sada spreman za upotrebu.**

Čvrsto stanite s nogama blago razmaknutima. Čvrsto držite mikser tako da vam ručka s prekidačem (slika A, 2) bude na desnoj strani. Pritisnite gumb za sprječavanje slučajnog pokretanja (slika A, 4). Zatim pritisnite prekidač (slika A, 6). Za zaustavljanje uređaja otpustite tipku.

NAPOMENA **Testovi bez opterećenja trebaju se izvoditi samo kada je električni alat usmjeren prema dolje.**

8. Korištenje uređaja

Čvrsto stajte s nogama blago razmaknutima. Prilikom uranjanja ili vađenja miksera postupno smanjite brzinu pomoću kontrole brzine (slika A, 3). Nakon potpunog uranjanja, povećajte brzinu na maksimum kako biste osigurali dovoljno hlađenje motora. Tijekom procesa miješanja pomičite miksalicu u različitim smjerovima. Miješajte dok se cijela smjesa potpuno ne sjedini. Nakon završetka rada operite miksalicu i lopaticu za miješanje. Provedite proces miješanja u skladu s preporukama proizvođača za materijal koji se miješa.

NAPOMENA **Ne stavljajte ruke blizu rotirajućeg miksera i drugih komponenti.**

9. Rutinsko održavanje

Redovito čistite cijeli električni alat, obraćajući posebnu pozornost na čišćenje ventilacijskih otvora.
Izbjegavajte punjenje baterije odmah nakon intenzivne upotrebe. Zbog fenomena samopražnjenja, ne pohranjujte bateriju potpuno ispraznjenu, jer se tada može isprazniti ispod kritične razine i doživjeti trajno oštećenje.
Stoga bateriju čuvajte djelomično napunjenu (na otprilike 40 %) kada se ne koristi. Napunite bateriju prije nego što se potpuno isprazni. Čuvajte baterije na temperaturama između 10 i 30 °C. Baterije koje se čuvaju na niskim temperaturama brže gube svoj kapacitet.
Punjenje baterije opisano je u uputama za bateriju i punjač linije SAS+ALL.
Rutinsko održavanje treba provoditi s odspojenom baterijom. Periodično provjeravajte tehničko stanje miksera i agitatora. Zabranjeno je raditi s oštećenim agitatorom.

Čišćenje

Redovito čistite miksalicu suhom krpom ili komprimiranim zrakom. Nakon svake upotrebe očistite otvore za dovod zraka za hlađenje motora. Nakon svake upotrebe rastavite i očistite agitator vodom.

NAPOMENA **Uređaj treba čuvati izvan dohvata djece.**

Ako je potrebno poslati uređaj u servisni centar na popravak, zaštitite ga od slučajnih mehaničkih oštećenja i izvadite baterije iz utičnice punjača.

Sklapanje i rastavljanje miksera

Mikser, produžetak osovine i agitator međusobno su povezani navojnim spojevima M14. Za početak rada s uređajem, sastavite ga kao što je prikazano na slici A. U početku lagano zategnite navojne spojeve rukom. Zatim upotrijebite ključeve uključene u set kako biste dovoljno zategnuli komponente: jednim ključem učvrstite vratilo uređaja (sl. A, 9), a drugim zategnite miksalicu (sl. A, 11) tako da ključ postavite na šesterokutni element miksalice. Miksalica se rastavlja na isti način.

Održavanje uređaja

Održavanje uključuje servis uređaja i njegovih dodataka, tj. baterije i punjača.

NAPOMENA **Nikada ne servisirajte uređaj dok je priključen na izvor napajanja.**

To može dovesti do teških ozljeda ili električnog udara. Prije održavanja uklonite bateriju iz utora uređaja.
Održavanje uređaja sastoji se od održavanja čistoće svih njegovih komponenti potrebnih za normalno funkcioniranje. Ne koristite nikakva otapala za čišćenje jer to može uzrokovati nepopravljivu štetu na kućištu i drugim plastičnim komponentama.
Baterija se ne smije čistiti vodom jer to može uzrokovati kratki spoj u njoj i trajno oštećenje.

10. Rezervni dijelovi i dodaci

Preporučeni dodaci

Uređaj linije SAS+ALL može biti opremljen bilo kojom baterijom i punjačem iz linije SAS+ALL te bilo kojim alatom (radnim nastavkom) s navojem M14 i maksimalnim promjerom od 120 mm. Molimo slijedite preporuke proizvođača radnog nastavka.
Za kupnju rezervnih dijelova i dodatne opreme obratite se servisu Dedra-Exim. Podatke za kontakt možete pronaći na stranici 1 uputa za uporabu. Prilikom naručivanja rezervnih dijelova navedite broj serije (BATCH) koji se nalazi na pločici s podacima i broj dijela s nacrta sklopova. Tijekom jamstvenog roka popravci se obavljaju u skladu s uvjetima navedenima u jamstvenoj kartici. Molimo vratite proizvod s prigovorom na popravak na mjesto kupnje (prodavač je obvezan primiti proizvod s prigovorom) ili ga pošaljite u DEDRA - EXIM Centralni servisni centar. Molimo priložite jamstvenu karticu koju je izdao uvoznik. Bez ovog dokumenta, popravak će se smatrati popravkom nakon isteka jamstva. Nakon isteka jamstvenog roka, popravke provodi Središnji servisni centar. Oštećeni proizvod treba poslati u servisni centar (troškove dostave snosi korisnik).

11. Neovisno otklanjanje poteškoća

NAPOMENA **Prije nego što sami pokušate otkloniti kvarove, isključite uređaj iz napajanja.**

PROBLEM	UZROK	RJEŠENJE
Uređaj ne radi	Oštećen prekidač Baterija je mrtva Baterija je pogrešno postavljena	Odnesite uređaj u servisni centar Napunite bateriju Ugradite ispravno
Uređaj se teško pokreće	Baterija je prazna	Pravilno napunite bateriju
Motor se pregrijava	Lopatice su začepljene Prekoračeni radni parametri	Očistite oštrice Isključite električni alat, prestanite raditi dok se potpuno ne ohladi

12. Sklapanje uređaja, završne napomene

Završetak: 1. Miksalica – 1 komad, 2. Agitator – 1 komad.

13. Informacija za korisnike o zbrinjavanju električnih i elektroničkih uređaja (odnosi se na kućanstva)



Ovaj simbol postavljen na proizvode ili popratnu dokumentaciju obavještava da se neispravni električni ili elektronički uređaji ne smiju odlagati s kućnim otpadom. Ispravan postupak u slučaju potrebe za zbrinjavanjem, ponovnom uporabom ili oporabom komponenti sastoji se od prijenosa uređaja na specijalizirano sabirno mjesto, gdje će biti besplatno prihvaćen. Informacije o lokacijama sabirnih točaka otpadne opreme pružaju lokalne vlasti, npr. na svojim web stranicama.
Pravilno zbrinjavanje uređaja omogućuje očuvanje dragocjenih resursa i izbjegavanje negativnog utjecaja na zdravlje i okoliš, do kojeg dolazi zbog mogućnosti da uređaji sadrže opasne tvari, smjese i sastavne dijelove.
Nepravilno odlaganje otpada podliježe kaznama predviđenim relevantnim lokalnim propisima.
Korisnici u zemljama Europske unije: Ako trebate odložiti električnu ili elektroničku opremu, obratite se najbližem prodavaču ili dobavljaču za dodatne informacije.
Odlaganje u zemljama izvan Europske unije: Ovaj simbol vrijedi samo za zemlje Europske unije. Ako trebate zbrinuti ovaj proizvod, obratite se lokalnim vlastima ili trgovcu radi pravilnog zbrinjavanja.

Jamstveni list

na

Kataloški broj: DED7154 br. partije:.....

(u daljnjem tekstu Proizvod)

Datum nabavke Proizvoda: .....

Pečat prodavača

Datum i potpis prodavača: .....

Izjava Korisnika:

Potvrđujem da sam upoznat s uvjetima jamstva i posljedicama nepoštivanja smjernica sadržanih u Uputama za upotrebu i jamstvenom listu. Upoznat sam s uvjetima ovog jamstva, što potvrđujem svojim potpisom:

....

Datum i mjesto Potpis Korisnika

I. Odgovornost za Proizvod

1. Jamac - Dedra Exim Sp. z o.o. sa sjedištem u Pruszkówu, adresa: ul. 3 Maja 8, 05-800 Pruszków, KRS 0000062517, Općinski sud za glavni grad Varšavu u Varšavi, XIV Gospodarski odjel Državnog sudskog registra, PIB 527-020-49-33, osnovni kapital: 100 980.00 PLN.
2. Pod uvjetima navedenim u ovom jamstvenom listu, Jamac daje jamstvo za Proizvod koji dolazi iz Jamčeve distribucije.
3. Odgovornost iz jamstva pokriva samo nedostatke koji proizlaze iz razloga koji su u Proizvodu u trenutku njegove predaje Korisniku.

4. Pod jamstvom, Korisnik stječe pravo na besplatan popravak Proizvoda, ako se kvar otkrije tijekom jamstvenog roka. Način popravka Proizvoda (metoda popravka) ovisi o odluci Jamca. Ako Jamac utvrdi da ga je nemoguće popraviti, Jamac zadržava pravo zamijeniti neispravan element ili cijeli Proizvod ispravnim, smanjiti cijenu Proizvoda ili odstupiti od ugovora.
5. U odnosu na Korisnika koji nije potrošač u smislu Zakona od 23. travnja 1964. Građanski zakonik, odgovornost Jamca za štetu koja proizlazi iz ovog jamstva i/ili u vezi s njegovim sklapanjem i izvršenjem, bez obzira na pravni naslov, ograničena je na maksimalnu vrijednost neispravnog Proizvoda.

II. Jamstveni rok

Elementi Proizvoda	Jamstveni rok
DED7154	24 mjeseca od datuma kupnje Proizvoda prikazanog u ovom jamstvenom listu
Agitator	Nije pokriveno jamstvom

III. Uvjeti korištenja jamstva
1. Predočenje od strane korisnika popunjenog jamstvenog lista Proizvoda i potvrđivanje od strane Korisnika okolnosti kupnje Proizvoda, npr. predočenjem računa, fakture itd. Kako bi učinkovito riješili reklamaciju preporuča se da Korisnik dostavi sve elemente navedene u "Kompletu uređaja" zajedno s Proizvodom za reklamaciju koja se nalazi u Uputama za upotrebu.
2. Poštovanje od strane korisnika preporuka sadržanih u Uputama za uporabu i jamstvenom listu.
3. Jamstvo vrijedi isključivo na području Republike Poljske i EU.
4. Jamstvo ne obuhvaća kvarove Proizvoda nastale posebno kao rezultat:
a. Nepoštivanja od strane Korisnika uvjeta navedenih u Uputama za uporabu, posebno u pogledu pravilnog korištenja, održavanja i čišćenja;
b. Korištenja od strane Korisnika sredstava za čišćenje ili održavanje koja nisu u skladu s Uputama za uporabu;
c. Nepravilnog skladištenja i transporta Proizvoda od strane Korisnika;
d. Neovlaštene izmjene i/ili modifikacije Proizvoda od strane Korisnika koje nisu dogovorene s Jamcem;
e. Korištenja od strane Korisnika potrošnog materijala u Proizvodu koji nije u skladu s Uputama za uporabu.
5. Korisnik koji nije potrošač u smislu zakona od 23. travnja 1964. Građanski zakonik gubi jamstvo na Proizvod u kojem:
- je Korisnik je uklonio, promijenio ili oštetio serijske brojeve, oznake datuma i natpisne pločice;
- pečati su oštećeni od strane Korisnika ili pokazuju znakove manipulacije od strane Korisnika.
6. Pozor! Radnje povezane sa svakodnevnim radom Proizvoda, koje proizlaze, između ostalog iz Upute za uporabu Korisnik je dužan provoditi samostalno i o svom trošku.

IV. Procedura reklamacije
1. U slučaju utvrđivanja neispravnog rada Proizvoda, prije podnošenja reklamacije, provjerite jesu li sve radnje navedene posebno u Uputama za uporabu, izvršene ispravno.
2. Preporučujemo podnošenje reklamacije odmah, najbolje u roku od 7 dana od dana uočavanja kvara Proizvoda. Korisnik koji nije potrošač u smislu zakona od 23. travnja 1964. Građanski zakonik gubi prava koja proizlaze iz ovog jamstva ako se reklamacija ne podnese u roku od 7 dana.
3. Reklamacija se može podnijeti, između ostalog, na mjestu kupnje Proizvoda, u jamstvenom servisu ili pismeno na sljedeću adresu: Dedra Exim Sp. z o.o., ul. 3 Maja 8, 05-800 Pruszków.
4. Korisnik može podnijeti reklamaciju putem obrasca dostupnog na web stranici www.dedra.pl. ("Obrazac za reklamaciju").
5. Adrese jamstvenih servisa za pojedine zemlje dostupne su na web stranici www.dedra.pl. U slučaju nedostatka jamstvenog servisa za određenu zemlju, preporuča se slanje reklamacija na sljedeću adresu: Dedra Exim Sp. z o.o. ul. 3 Maja 8, 05-800 Pruszków (Poljska).
6. S obzirom na sigurnost Korisnika, zabranjeno je koristiti neispravan proizvod.
7. Pozor! Korištenje neispravnog Proizvoda opasno je za zdravlje i život Korisnika.
8. Izvršenje obveza koje proizlaze iz jamstva održat će se u roku od 14 radnih dana od dana isporuke Proizvoda koji korisnik reklamira.
9. Prije dostave neispravnog Proizvoda na reklamaciju, preporuča se čišćenje. Preporuča se da se reklamirani Proizvod pažljivo zaštiti od oštećenja tijekom transporta (preporuča se isporuka reklamiranog Proizvoda u originalnom pakiranju).
10. Jamstveni rok se produljuje za vrijeme tijekom kojeg ga Korisnik nije mogao koristiti zbog kvara na Proizvodu obuhvaćenom jamstvom.
Jamstvo ne isključuje, ograničava ili suspendira prava Korisnika koja proizlaze iz odredbi o jamstvu za nedostatke na prodanom artiklu.

Prema čl. 13 sek. 1 i sljed. 2. Uredbe (EU) 2016/679 Europskog parlamenta i Vijeća od 27. travnja 2016. o zaštiti fizičkih osoba u vezi s obradom osobnih podataka i slobodnom kretanju takvih podataka te stavljanju izvan snage Direktive 95/46. /EC, obavještavamo vas

1. Administrator Vaših osobnih podataka navedenih u formularu je DEDRA-EXIM sp. z o. o. sa sjedištem u Pruszkówu, ul. 3 Maja 8, 05-800 Pruszków (u daljnjem tekstu: "Administrator").
2. Vaši podaci će se obrađivati isključivo u svrhu provedbe jamstvenog postupka uređaja sukladno čl. 6 st. 1 slovo. b opće uredbe o zaštiti podataka (u daljnjem tekstu: "GDPR") Davanje podataka je dobrovoljno, ali nužno za provedbu jamstvenog postupka.
3. Vaši podaci će se obrađivati za vrijeme trajanja jamstvenog postupka te za potrebe arhiviranja u slučaju potrebe obrane od bilo kakvih potraživanja prema Administratoru, najduže do isteka istih.
4. Vaši podaci mogu se priopćiti samo subjektima koji obrađuju podatke za administratora na temelju pisanog ugovora o povjeravanju obrade osobnih podataka koji između ostalog daje: tehnička služba, održavanje hostinga ili web stranica, IT služba, kurirska tvrtka. Dobavljači Administratora dužni su osigurati sigurnost podataka i ispunjavati uvjete važećih zakona vezanih uz zaštitu osobnih podataka te ne smiju koristiti povjerene osobne podatke u druge svrhe osim onih navedenih u ugovoru s Administratorom.
5. Vaši podaci neće se obrađivati na automatizirani način, uključujući u obliku profiliranja, i neće se prenositi u treću zemlju/međunarodnu organizaciju.
6. Imate pravo pristupa svojim podacima te pravo na ispravak, brisanje, ograničenje obrade, pravo na prijenos podataka, pravo na prigovor u bilo kojem trenutku.
7. Za sva pitanja vezana uz obradu Vaših osobnih podataka od strane Administratora, možete nas kontaktirati na sljedeću e-mail adresu: daneosobowe@dedra.pl.;
8. Imate pravo podnijeti pritužbu tijelu nadležnom za zaštitu osobnih podataka

Dedra Exim Sp. z o.o.
ul. 3 Maja 8, 05-800 Pruszków
Tel. +48 22 73 83 777, fax +48 22 73 83 779
www.dedra.pl, info@dedra.pl

Adnotacje o dokonanych naprawach / Information about repairs carried out / Informace o provedených opravách / Informácie o vykonaných opravách / Informacija apie atliktus remontus / Informācija par veiktajiem remontdarbiem / A végzett javításokról szóló információk / Informații despre reparațiile efectuate / Informacije o opravljenih popravilih / Podaci o izvršenim popravcima / Информация за извършените ремонти / Інформація про виконані ремонти / Informationen zu durchgeführten Reparaturen / Informations sur les réparations effectuées

Data zgłoszenia do naprawy / Date of repair request / Datum přihlášení k opravě / Dátum žiadosti o opravu / Remonto užsakymo data / Datums, kad pieteikts remonts / Javítási kérelem dátuma / Data solicitării de reparație / Datum zahtevka za popravilo / Datum prijave za popravak / Дата на заявката за ремонт / Дата подання заявки на ремонт / Datum der Reparaturmeldung / Date de la demande de réparation	Data wykonania naprawy / Date of repair / Datum provedení opravy / Dátum opravy / Remonto data / Remonts veikšanas datums / Javítás dátuma / Data reparației / Datum popravila / Datum popravka / Дата на ремонта / Дата виконання ремонту / Datum der Reparatur / Date de réparation	Zakres naprawy, opis czynności naprawczych / Scope of repair, description of repair activities / Rozsah oprav, popis opravárenských činností / Rozsah opráv, popis opravárenských činností / Remonto apimtis, remonto darbų aprašymas / Remontu apjoms, remonta darbu apraksts / A javítás hatálya, a javítási tevékenységek leírása / Domeniul de aplicare al reparației, descrierea activităților de reparație / Obseg popravila, opis popravljalnih dejavnosti / Opseg popravka, opis aktivnosti popravka / Обхват на ремонта, описание на ремонтните дейности / Обсяг ремонту, опис ремонтних робіт / Umfang der Reparatur, Beschreibung der Reparaturmaßnahmen / Étendue de la réparation, description des opérations de réparation	Podpis wykonującego naprawę / Signature of the repairer / Podpis osoby provádějící opravu / Podpis opravára / Remonto meistro parašas / Remontu veikušā paraksts / A javító aláírása / Semnătura reparatorului / Podpis serviserja / Potpis osobe koja vrši popravak / Подпис на ремонтника / Підпис особи, яка виконує ремонт / Unterschrift des Reparaturdurchführenden / Signature de la personne effectuant la réparation