DED7153

Instrukcja ważna dla urządzeń wyprodukowanych po: / Instruction manual valid for devices manufactured after: / Návod pro zařízení vyrobená po: / Návod pre obsluhu zariadení vyrobených po: / Instrukcija – įrenginiai, kurie buvo pagaminti nuo: / Lietošanas instrukcija ierīcēm izgatavotiem pēc: / Útmutató a után gyártott készülékekhez: / Manualul de utilizare pentru aparate fabricate după: / Bedienungsanleitung für Geräte, hergestellt wurden die nach dem / Navodila veljajo za naprave, proizvedene po:/ Upute vrijede za uređaje proizvedene nakon / Ръководство за употреба, валидно за устройства, произведени след: / Посібник дійсний для пристроїв, виготовлених після: **01.07.2023**

PL **Klucz udarowy akumulatorowy 18V**
Instrukcja obsługi z kartą gwarancyjną

EN **Impact spanner brushless compact 18V**
Instruction manual with guarantee card

CZ **Akumulátorový utahovák 18V**
Návod k obsluze se záručním listem

SK **Akumulátorový rázový kľúč 18V**
Užívateľská príručka so záručným listom

LT **Smūginis veržliasukis, akumuliatorinis 18V**
Naudojimo instrukcija su Garantiniu lapu

LV **Akumulatora darbināma trieciena atslēga 18V**
Lietošanas instrukcija ar garantijas talonu

HU **Akkumulátoros ütvecsavarozó 18V**
Használati Utasítás Garanciajeggyel

RO **Cheie impact cu accumulator 18V**
Instrucțiuni de utilizare și certificat de garanție

SI **Akumulatorski udarni ključ 18V**
Navodila za uporabo z garancijskim listom

HR **Akumulatorski udarni ključ 18V**
Upute za uporabu s jamstvenim listom

BG **Ударни гаечни ключове 18 V**
Ръководство за употреба с гаранционна карта

UA **Ударний закручувач 18В**
Інструкція з експлуатації з гарантійним талоном



PL Wszelkie prawa zastrzeżone. Niniejsze opracowanie jest chronione prawem autorskim. Kopiowanie lub rozpowszechnianie Instrukji Obsługi we fragmentach albo w całości bez zgody Dedra Exim zabronione Dedra Exim zastrzega sobie prawo do wprowadzania zmian konstrukcyjno-technicznych oraz kompletacyjnych bez uprzedniego powiadamiania. Zmiany te nie mogą stanowić podstawy do reklamowania produktu. Instrukcja obsługi dostępna na stronie www.dedra.pl

EN All rights reserved. This publication is protected by copyright. Copying or distribution of the User Manual in parts or in full without Dedra Exim's permission is prohibited Dedra Exim reserves the right to make design, technical and completion changes without prior notice. These changes may not constitute grounds for advertising the product. User manual available at www.dedra.pl

CZ Všechna práva vyhrazena. Toto zpracování je chráněno autorským právem. Kopírování nebo šíření Návodu k obsluze v částech nebo vcelku bez souhlasu společnosti Dedra Exim je zakázáno. Dedra Exim si vyhrazuje právo zavádět konstrukční a technické a komplementační změny bez dřívějšího oznámení. Tyto změny nemohou být základem pro reklamování výrobku. Návod k obsluze dostupný na stránkách www.dedra.pl

SK Všetky práva vyhradené. Tieto materiály sú chránené autorskými právami. Kopírovanie prípadne šírenie častí, prípadne celého návodu na obsluhu je bez súhlasu spoločnosti Dedra Exim zakázané. Dedra Exim si vyhradzuje právo na vykonávanie konštrukčno-technických zmien, a zmien doplnkového príslušenstva, bez predchádzajúceho upozornenia. Tieto zmeny nemôžu byť dôvodom na reklamáciu výrobku. Užívateľská príručka je dostupná na webovej stránke www.dedra.pl

LT Visos teisės saugomos. Šis kūrinys yra saugomas autorinių teisių įstatymų. Eksploatavimo instrukcijos arba jos fragmentų kopijavimas ir platinimas be „Dedra Exim" sutikimo draudžiamas. „Dedra Exim" pasilieka sau teisę įvesti konstrukcijos, techninius arba komplektacijos pokyčius be išankstinio įspėjimo. Šie pokyčiai negali būti skundo dėl produkto pagrindu. Naudojimo instrukcija yra prieinama svetainėje: www.dedra.pl

LV Visas tiesības pasargātas. Šis izdevums ir sargāts ar autortiesību. Lietošanas Instrukcijas kopēšana vai izplatīšana pilnīgi vai fragmentos bez Dedra Exim firmas piekrišanas ir aizliegta. Firma Dedra Exim atstāj sev tiesību veikt konstrukcijas-tehnikas izmaiņu, kā arī komplektācijas izmaiņu bez iepriekšēja paziņojuma. Šīs izmaiņas nevar būt par pamatu produkta reklamēšanai. Lietošanas instrukcija pieejama mājaslapā www.dedra.pl

HU Minden jog fenntartva. A jelen kiadvány szerzői jogokkal védve. A Használati Utasítás másolása vagy terjesztése egészében vagy részleteiben a Dedra Exim írásos engedélye nélkül tilos A Dedra Exim fenntartja magának a szerkezeti-műszaki, valamint komplettálási változtatások előzetes bejelentés nélküli bevezetésének jogát. Ezek a változások nem szolgálhatnak alapjául a termék reklamációjának. A használati utasítás a weboldalon elérhető www.dedra.pl.

RO Toate drepturile rezervate. Această redactare este protejată prin legea dreptului de autor. Este interzisă copierea, reproducerea în orice fel sau multiplicarea și distribuirea parțială sau în totalitate a Manualului de utilizare fără permisiunea firmei Dedra Exim Firma Dedra Exim își rezervă dreptul de a face modificări tehnice și constructive sau de completare a dispozitivului fără o notificare prealabilă. Aceste modificări nu pot constitui temei pentru reclamarea produsului. Instrucțiunea de deservire accesibilă pe pagina www.dedra.pl

SI Vse pravice pridržane. Ta navodila so zaščitena na podlagi predpisov o avtorskih pravicah. Prepovedano je kopiranje ali razširjanje teh navodil za uporabo po delih ali v celoti brez soglasja Dedra Exim. Dedra Exim si pridržuje pravico do uvajanja konstrukcijsko-tehničnih in kompletacijskih sprememb brez predhodnega obvestila. Te spremembe ne morejo biti podlaga za prijavo reklamacije. Navodila za uporabo so na voljo na strani www.dedra.pl

HR Sva prava su rezervirana. Ovo djelo je zaštićeno autorskim pravom. Zabranjeno je kopiranje ili distribucija Uputa za uporabu u dijelovima ili u cijelosti bez pristanka Dedra Exima Dedra Exim zadržava pravo uvođenja promjena konstrukcijskih, tehničkih i završnih bez prethodne obavijesti. Ove promjene ne mogu predstavljati osnovu za reklamiranje proizvoda. Upute za uporabu dostupne su na web stranici www.dedra.pl

BG Всички права запазени. Това произведение е защитено с авторски права. Копирането или разпространението на ръководството за потребителя на части или изцяло без разрешението на Dedra Exim е забранено Dedra Exim си запазва правото да прави промени в дизайна, техниката и окомплектовката без предварително уведомление. Тези промени не могат да бъдат основание за рекламиране на продукта. Ръководството за потребителя е на разположение на адрес www.dedra.pl

UA Всі права захищені. Ця робота захищена авторським правом. Копіювання або розповсюдження Посібника користувача частково або повністю без дозволу Dedra Exim заборонено Dedra Exim залишає за собою право вносити зміни в конструкцію, технічні характеристики та комплектацію без попереднього повідомлення. Ці зміни не можуть бути підставою для реклами продукту. Посібник користувача доступний за посиланням www.dedra.pl

22
PAP

Kontakt
Contact / Kontaktai / Kontakts / Elérhetőség / Contact / Pišite na / Kontakt / Свържете се с / Контакти
Dedra Exim Sp. z o.o., ul. 3 Maja 8, 05-800 Pruszków
Tel. +48 22 73 83 777 wew. 129, 165, fax +48 22 73 83 779
serwis@dedra.com.pl www.dedra.pl

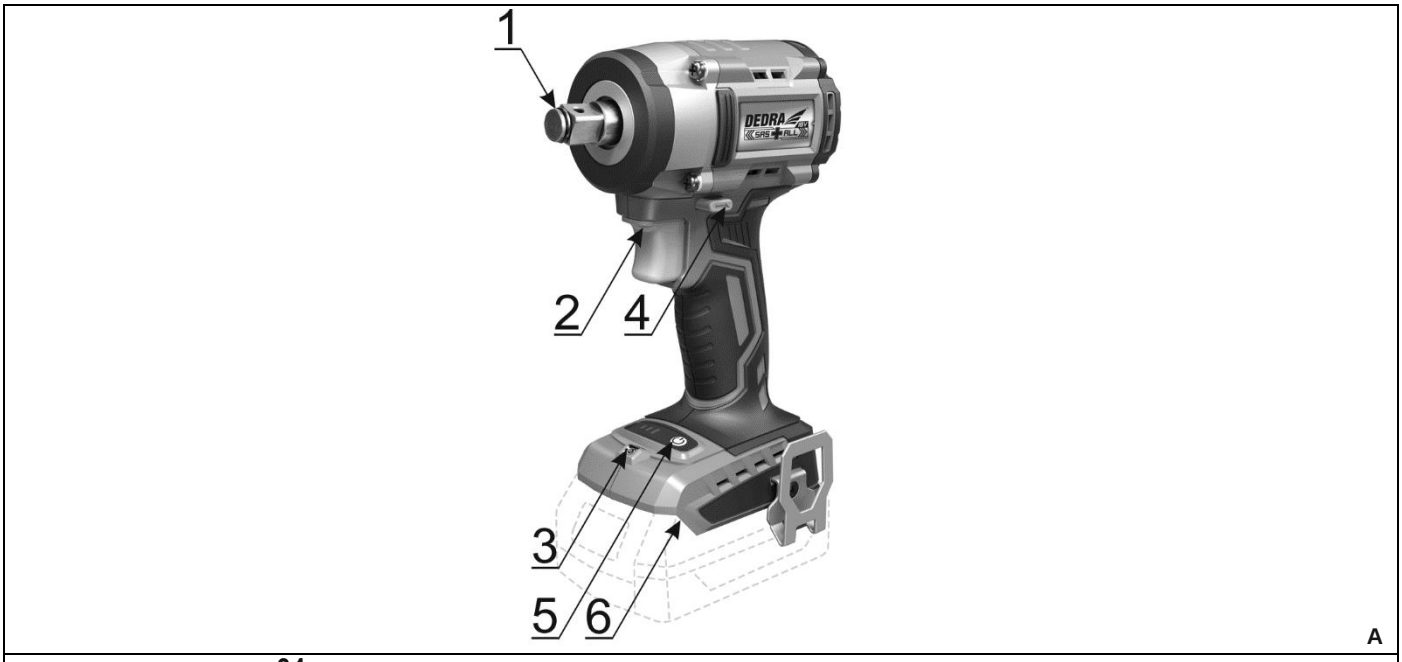

A

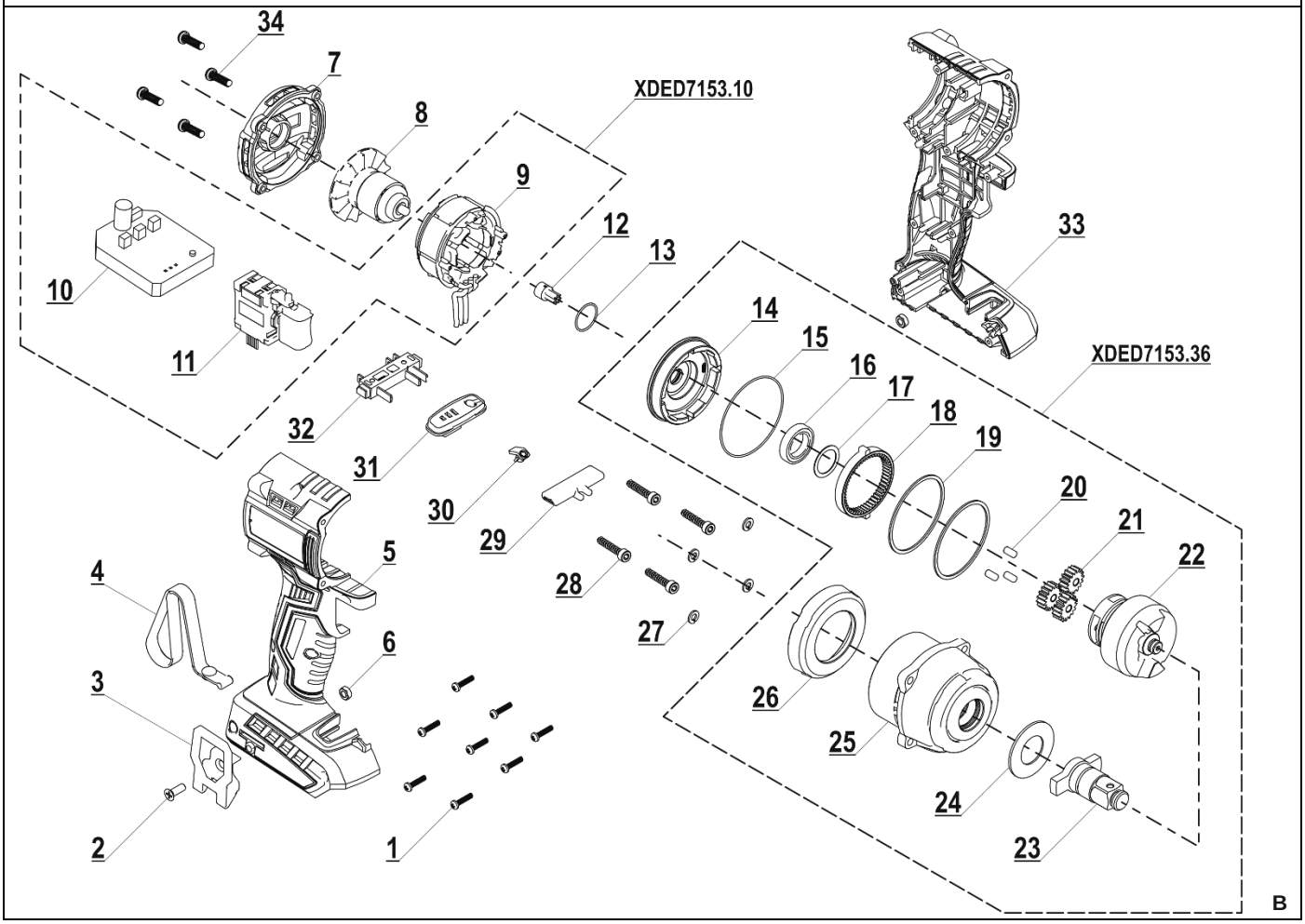

B

Opis Zastosowanych Piktogramów/ Description of Pictograms Used/ Popis Použitých Piktogramů/ Opis Používaných Piktogramov/ Panaudotų Piktogramų Aprašymas/ Lietoto Piktogrammu Apraksts/ Az Alkalmazott Piktogramok Magyarázata / Descrierea Pictogramelor/omschrijving Van De Gebruikte Pictogramme/ Verwendete Piktogramme / Opis uporabljenih piktogramov / Описание на пиктограмите / Опис піктограм

	**Nakaz: przeczytaj instrukcję obsługi** / Warrant: read the instruction manual / Příkaz: přečtěte návod k obsluze / Príkaz: oboznámte sa s užívateľskou príručkou / Privaloma: perskaitykite aptarnavimo instrukciją / Norādījums: rūpīgi iepazīstieties ar lietotāja rokasgrāmatā sniegto informāciju / Utasítás: olvassa el az útmutatót / Obilgatoriu: citiți manualul de utilizare / Navodilo: preberite navodila za uporabo / Uputa: pročitajte korisnički priručnik / Заповедта: прочетете ръководството за употреба / Заборона: прочитайте інструкцію з експлуатації
	**Nakaz: stosować środki ochrony dróg oddechowych** / Warrant: use respiratory protection / Příkaz: používejte prostředky pro ochranu dýchacích cest/ Príkaz: používajte ochranné prostriedky na ochranu dýchacích ciest/ Privaloma: naudoti kvėpavimo takų apsaugos priemones/ Pieprasījums: izmantot elpceļu attiecīgu aizsardzību/ Utasítás: használjon légúti védelmi felszerelést/ Obligatoriu: utilizaţi echipament de protecţie a căilor respiratorii / Obvezno: uporabljajte zaščito dihal / Savjet: koristiti zaštitu za disanje / Задължително: Използвайте дихателна защита / Обов'язково: використовувати засоби захисту органів дихання
	**Używać ochronników słuchu** / Use hearing protectors / Příkaz používejte ochranu sluchu/ Príkaz používajte chrániče sluchu/ Privaloma: naudoti apsauginius akinius/ Pieprasījums lietojiet dzirdes aizsardzības līdzekļus/ Utasítás utasítás: használjon fülvédőt/ Obligatoriu trebuie să folosi-ţi aparate pentru protecţia auzului / Nosite zaščito za ušesa / Koristite zaštitu za sluh / Носете защита на ушите / Носіть засоби захисту органів слуху

PL Spis treści

1. Zdjęcia i rysunki
2. Opis urządzenia
3. Przeznaczenie urządzenia
4. Ograniczenia użycia
5. Dane techniczne
6. Przygotowanie do pracy
7. Włączanie urządzenia
8. Użytkowanie urządzenia
9. Bieżące czynności obsługowe
10. Części zamienne i akcesoria
11. Samodzielne usuwanie usterek
12. Kompletacja urządzenia
13. Wykaz części do rysunku złożeniowego
14.Informacja dla użytkowników o pozbywaniu się urządzeń elektrycznych i elektronicznych
15. Karta gwarancyjna

Ogólne warunki bezpieczeństwa zostały dołączone jako oddzielna broszura.
Deklaracja zgodności dołączona jest do urządzenia jako oddzielny dokument. W przypadku braku deklaracji zgodności prosimy o kontakt z Serwisem Dedra-Exim Sp. z o.o.

OSTRZEŻENIE. Przeczytać wszystkie ostrzeżenia oznaczone symbolem wykrzyknika i wszystkie instrukcje.

Nieprzestrzeganie podanych niżej ostrzeżeń i wskazówek dotyczących bezpieczeństwa może być przyczyną porażenia prądem elektrycznym, pożaru lub poważnych obrażeń. Należy zachować wszystkie ostrzeżenia i instrukcje do przyszłego użytku.

UWAGA **Urządzenie z linii SAS+ALL zostało zaprojektowane do pracy tylko z ładowarkami i akumulatorami linii SAS+ALL.**
Akumulator Li-Ion i ładowarka nie stanowią wyposażenia zakupionego urządzenia i należy nabyć je oddzielnie. Stosowanie akumulatorów i ładowarek innych niż dedykowanych do urządzenia jest zabronione.

2. Opis urządzenia

Rys.A: 1. Uchwyt końcówki roboczej, 2. Włącznik, 3. Oświetlenie LED, 4. Przełącznik kierunku obrotów, 5. Panel sterowania, 6. Gniazdo baterii.

3. Przeznaczenie urządzenia

Klucz udarowy elektryczny jest urządzeniem, służącym do odkręcania i przykręcania śrub w łatwo dostępnych miejscach. Dzięki zastosowaniu mechanizmu udarowego klucz minimalizuje pracę fizyczną operatora. Klucz znajduje zastosowanie w warsztatach naprawczych, serwisach samochodowych, głównie do odkręcania i dokręcania śrub w samochodach osobowych i małych samochodach dostawczych.
Dopuszcza się wykorzystanie urządzenia w pracach remontowo-budowlanych, warsztatach naprawczych, w pracach amatorskich przy równoczesnym przestrzeganiu warunków użytkowania i dopuszczalnych warunków pracy, zawartych w instrukcji obsługi.

4. Ograniczenia użycia

UWAGA **Urządzenie może być użytkowane tylko zgodnie z zamieszczonymi poniżej "Dopuszczalnymi warunkami pracy".**

Klucz nie powinien być stosowany do odkręcania śrub w kołach samochodów ciężarowych

UWAGA **Samowolne zmiany w budowie mechanicznej i elektrycznej, wszelkie modyfikacje, czynności obsługowe nieopisane w Instrukcji Obsługi będą traktowane za bezprawne i powodują natychmiastową utratę Praw Gwarancyjnych, a deklaracja zgodności straci swoją ważność.**

Użytkowanie elektronarzędzia niezgodne z przeznaczeniem lub Instrukcją Obsługi spowoduje natychmiastową utratę Praw Gwarancyjnych.
Podczas wykonywania czynności roboczych, w których element mocujący może stykać się z ukrytymi przewodam, trzymaj elektronarzędzie za izolowane powierzchnie. Elementy złączne stykające się z przewodem pod napięciem mogą sprawić, że odsłonięte metalowe części urządzenia będą pod napięciem i mogą spowodować porażenie prądem elektrycznym.

UWAGA **Śruby i nakrętki wymagające zakręcenia z odpowiednią siłą powinny być dokręcane kluczem dynamometryczny. Klucz udarowy DED7153 nie ma wskaźnika momentu siły, dlatego istnieje zagrożenie uszkodzenia śruby podczas przykręcania.**

Po dokręceniu kół samochodowych, po przejechaniu ok. 50 km należy sprawdzić stan dociągnięcia śrub. Pozwoli to uniknąć odkręcenia się śrub.

DOPUSZCZALNE WARUNKI PRACY
S1 praca ciągła
Stosować tylko wewnątrz pomieszczeń. Zakres temperatur ładowania akumulatorów 10 - 30°C. Nie wystawiać na temperaturę pow. 40°C.

5. Dane techniczne

Model urządzenia	DED7153
Napięcie zasilania [V]	18 d.c.
Typ akumulatora	Li-Ion
Prędkośc obrotowa [min-1]	0-1000/0-1800/0-2500
Częstotliwość udaru [bpm]	0-1300/0-2800/0-3400
Maksymalny moment [Nm]	55/150/350
Typ mocowania końcówki roboczej	½
Emisja hałasu:	
Poziom ciśnienia dźwięku LpA [dB(A)]	99,62
Niepewność pomiarowa KpA [dB(A)]	3
Poziom mocy dźwięku LwA [dB(A)]	110,62
Niepewność pomiarowa KwA [dB(A)]	3
Poziom drgań na rękojeści:	
Poziom drgań mierzony na rękojeści ah,ID [m/s2]	12,44
Niepewność pomiaru K [m/s2]	1,5

Informacja na temat hałasu i drgań.

Wartość łączona drgań a oraz niepewność pomiaru określono zgodnie z normą EN 62841-2-2 i podano w tabeli
Emisja hałasu została określona zgodnie z EN 62841-2-2, wartości podano powyżej w tabeli.

UWAGA **Hałas może spowodować uszkodzenie słuchu, podczas pracy zawsze należy używać środków ochrony słuchu!**

Deklarowana wartość emisji hałasu została zmierzona zgodnie ze standardową metodą badania i może być wykorzystana do porównania jednego urządzenia z drugim. Podany powyżej poziom emisji hałasu może być również wykorzystywany do wstępnej oceny narażenia na hałas.
Poziom hałasu podczas rzeczywistego użytkowania elektronarzędzia może się różnić od zadeklarowanych wartości w zależności od sposobu użycia narzędzi roboczych, w szczególności od rodzaju obrabianego przedmiotu oraz od konieczności określenia środków mających na celu ochronę operatora. Aby dokładnie oszacować narażenia w rzeczywistych warunkach użytkowania, należy wziąć pod uwagę wszystkie części cyklu operacyjnego, obejmujące także okresy, gdy urządzenie jest wyłączone lub gdy jest ono włączone, ale nie jest używane do pracy.

6. Przygotowanie do pracy

UWAGA **Urządzenie stanowi część linii SAS+ALL, dlatego, aby z niego skorzystać, należy skompletować zestaw, składający się z urządzenia, akumulatora i ładowarki. Stosowanie innych akumulatorów i ładowarek jest zabronione.**

Urządzenie powinno być użytkowane, w miejscu dobrze oświetlonym. Włącznik znajduje się w rękojeści urządzenia. Silnik napędowy pracuje tak długo, jak długo naciskamy na włącznik. W czasie posługiwania się elektronarzędziem należy przyjąć taką pozycję, aby nie przewrócić się w czasie pracy.

7. Włączanie urządzenia

W celu przygotowania urządzenia do pracy należy:
- na trzpień montażowy zamocować nasadkę o odpowiedniej średnicy
- podłączyć klucz do zasilania.

Urządzenie zasilane jest z akumulatora o napięciu 18V. Naładowany akumulator wsuwamy w prowadnicę w rękojeści aż zadziała zatrzask uchwytu. Tak przygotowane urządzenie jest gotowe do pracy

UWAGA **Próby pracy bez obciążenia należy wykonywać tylko wtedy, kiedy elektronarzędzie jest skierowane w dół.**

Aby uruchomić klucz należy najpierw ustawić przyciskiem (rys. A, 4) kierunek obrotów końcówki roboczej, a następnie przycisnąć palcem wskazującym przycisk włącznika.

8. Użytkowanie urządzenia

Klucz udarowy DED7153 posiada wbudowany panel sterowania z przyciskami do zmiany prędkości obrotowej. Nastawy prędkości obrotowej przełącza się poprzez przyciskanie przycisku przy wyłączonym urządzeni (Rys. A, 5).
Klucz udarowy DED7153 znajduje zastosowanie głównie przy odkręcaniu i dokręcaniu śrub w kołach samochodowych.
Odkręcanie śrub: nałożyć nasadkę na trzpień montażowy, a następnie dopasować ją do łba śruby lub nakrętki tak, aby nasadka dokładnie zakrywała cały łeb śruby bądź nakrętkę. Ustawić kierunek obrotów. Następnie należy nacisnąć włącznik. Śruba powinna zostać odkręcona.

UWAGA **Jeżeli śruba nie chce puścić, nie należy trzymać wciśniętego przycisku dłużej, niż 3 sekundy. W przeciwnym wypadku może dojść do uszkodzenia mechanizmu udaru!**

Dokręcanie śrub

Ustawić kierunek obrotów. Następnie wsunąć śrubę w nagwintowany otwór i wykonać jeden-dwa obroty tak, aby śruba złapała gwint. Jeżeli zacznie się od razu dokręcać śrubę, może nastąpić zerwanie gwintu. Po złapaniu gwitnu, należy nałożyć nasadkę i dokręcić śrubę, wciskając włącznik.

UWAGA **Aby uniknąć zerwania śruby, nie należy dokręcać śrub do końca.**

Po wyczuciu lekkiego oporu należy przerwać dokręcanie kluczem udarowym, a następnie dociągnąć śrubę za pomocą klucza dynamometrycznego na taką wartość momentu obrotowego, jaka jest zalecana przez producenta samochodu. Informacja taka powinna znajdować się w książce obsługi pojazdu.

UWAGA **W przypadku nagrzania się akumulatora powyżej 40°C, należy przerwać pracę i odczekać do ostygnięcia akumulatora.**

Nadmierne nagrzanie się akumulatora może grozić jego awarią.

9. Bieżące czynności obsługowe

Regularnie oczyszczać całe elektronarzędzie, szczególną uwagę poświęcając na oczyszczenie otworów wentylacyjnych elektronarzędzia.

Unikać ładowania akumulatora bezpośrednio po intensywnym użytkowaniu. Ze względu na zjawisko rozładowywania nie należy przechowywać akumulatora kompletnie rozładowanego, ponieważ może się wtedy rozładować poniżej poziomu krytycznego i ulec trwałemu uszkodzeniu.
Akumulator nieużywany należy przechowywać więc częściowo naładowany (do ok. 40%). Doładowywać akumulator zanim się całkowicie rozładuje. Baterie przechowywać w temperaturach 10-30°C. Przechowywany w niskich temperaturach szybciej traci pojemność.
Ładowanie akumulatora opisane jest w instrukcji do akumulatora i ładowarki z linii SAS+ALL.

Przed każdym uruchomieniem:

- Sprawdzić czy otwory wentylacyjne silnika nie są zasłonięte lub zabrudzone. W razie konieczności odsłonić/oczyścić szmatką lekko zwilżoną wodą;

Po każdym użyciu:

- Odłączyć akumulator aby uniknąć przypadkowego włączenia przez osoby postronne lub podczas przenoszenia.

UWAGA **Miejsce przechowywania urządzenia powinno być niedostępne dla dzieci.**

W razie konieczności wysyłki urządzenia do serwisu celem dokonania naprawy, należy zabezpieczyć ją przed przypadkowym uszkodzeniem mechanicznym oraz wysunąć baterie z gniazda ładowarki

Sposób demontażu akumulatora

W celu demontażu akumulatora, należy chwycić urządzenie za rękojeść, a następnie wcisnąć przycisk zwalniający znajdujący się w przedniej części baterii. Wysunąć akumulator z gniazda.
W celu zamontowania akumulatora, należy wsunąć akumulator w rękojeść urządzenia, a następnie docisnąć aż do zadziałania zatrzasku uchwytu.

Konserwacja urządzenia

Konserwacja obejmuje czynności obsługowe urządzenia wraz z osprzętem tj. akumulatorem i ładowarką.

UWAGA **Nigdy nie należy prowadzić prac konserwacyjnych urządzenia podłączonego do źródła zasilania.**

Może to spowodować poważne obrażenia ciała lub porażenie prądem. Przed przystąpieniem do czynności konserwacyjnych akumulator należy wysunąć z gniazda urządzenia.
Konserwacja urządzenia polega na utrzymaniu w należytej czystości wszystkich jego elementów niezbędnych do normalnej pracy. Do czyszczenia nie wolno stosować żadnych rozpuszczalników gdyż może to spowodować nieodwracalne zniszczenie obudowy i innych elementów wykonanych z tworzywa sztucznego.
Akumulatora nie wolno czyścić wodą gdyż może to spowodować zwarcie wewnętrzne prowadzące do trwałego uszkodzenia.

10. Części zamienne i akcesoria

Zalecane akcesoria

Urządzenie z linii SAS+ALL można wyposażyć w każdy akumulator i ładowarkę z linii SAS+ALL oraz nasadki udarowe ½ cala. Prosimy uprzejmie stosować się do zaleceń producenta końcówek roboczych.
W celu zakupu części zamiennych i akcesoriów należy skontaktować się z Serwisem Dedra-Exim. Dane kontaktowe znajdują się na stronie 1 instrukcji. Przy zamawianiu części zamiennych prosimy podać numer PARTII umieszczony na tabliczce znamionowej oraz numer części z rysunku złożeniowego. W okresie gwarancyjnym naprawy dokonywane są na zasadach podanych w Karcie Gwarancyjnej. Reklamowany produkt prosimy przekazać do naprawy w miejscu zakupu (sprzedawca zobowiązany jest przyjąć reklamowany produkt), lub przesłać do Serwisu Centralnego DEDRA - EXIM. Prosimy uprzejmie dołączyć kartę gwarancyjną wystawioną przez Importera. Bez tego dokumentu naprawa będzie traktowana jako pogwarancyjna. Po okresie gwarancyjnym naprawy wykonuje Serwis Centralny. Uszkodzony produkt należy przesłać do Serwisu (koszty wysyłki pokrywa użytkownik).

11. Samodzielne usuwanie usterek

UWAGA **Przed przystąpieniem do samodzielnego usuwania usterek należy odłączyć urządzenie od zasilania.**

PROBLEM	PRZYCZYNA	ROZWIĄZANIE
Klucz nie działa	Uszkodzony włącznik	Przekazać urządzenie do serwisu
	Rozładowany akumulator	Naładować akumulator
	Źle zamontowany akumulator	Zamocować poprawnie
Klucz rusza z trudem	Rozładowany akumulator	Naładować prawidłowo akumulator Zmniejszyć obciążenie
	Przekroczone dopuszczalne parametry pracy	Zmniejszyć obciążenie elektronarzędzia
Silnik przegrzewa się	Zapchane otwory wentylacyjne	Oczyścić otwory
	Przekroczone dopuszczalne parametry pracy	Wyłączyć elektronarzędzie, odłożyć pracę na czas całkowitego ostygnięcia

12. Kompletacja urządzenia, uwagi końcowe

Kompletacja: 1. Klucz udarowy – 1 sztuka

13. Wykaz części do rysunku złożeniowego

LP	Nazwa części	LP	Nazwa części
1	Śruba	19	Uszczelkia łożyska planetarnego
2	Śruba	20	Klin
3	Uchwyt paska	21	Przekładnia planetarna
4	Pasek	22	System udaru
5	Obudowa część prawa	23	Wrzeciono
6	Nakrętka	24	Podkładka plastikowa
7	Obudowa tylna	25	Obudowa głowicy
8	Wirnik	26	Osłona gumowa
9	Stojan	27	Podkładka sprężynowa
10	Falownik z włącznikiem	28	Wkręt
11	Włącznik	29	Przełącznik obrotów
12	Wałek zębaty	30	Osłona LED
13	O-ring	31	Panel regulacji prędkości
14	Osłona przekładni	32	Zatrzask akumulatora
15	Pierścień gumowy	33	Obudowa część lewa
16	Łożysko	34	Śruba
17	Uszczelka łożyska	35	Głowica kpl.
18	Bieżnia łożysk		

14. Informacja dla użytkowników o pozbywaniu się urządzeń elektrycznych i elektronicznych (dotyczy gospodarstw domowych)



Przedstawiony symbol umieszczony na produktach lub dołączonej do nich dokumentacji informuje, że niesprawnych urządzeń elektrycznych lub elektronicznych nie można wyrzucać razem z odpadami bytowymi. Prawidłowe postępowanie w razie konieczności utylizacji, powtórnego użycia lub odzysku podzespołów polega na przekazaniu urządzenia do wyspecjalizowanego punktu zbiórki, gdzie będzie przyjęte bezpłatnie. Informacji o lokalizacji miejsc zbiórki zużytego sprzętu udzielają władze lokalne np. na swoich stronach internetowych.
Prawidłowa utylizacja urządzenia umożliwia zachowanie cennych zasobów i uniknięcie negatywnego wpływu na zdrowie i środowisko, wynikające z możliwości obecności w sprzęcie niebezpiecznych: substancji, mieszanin oraz części składowych.
Nieprawidłowa utylizacja odpadów zagrożona jest karami przewidzianymi w odpowiednich przepisach lokalnych.
Użytkownicy w krajach Unii Europejskiej: W razie konieczności pozbycia się urządzeń elektrycznych lub elektronicznych, prosimy skontaktować się z najbliższym punktem sprzedaży lub z dostawcą, którzy udzielą dodatkowych informacji.
Pozbywanie się odpadów w krajach poza Unią Europejską: Taki symbol dotyczy tylko krajów Unii Europejskiej. W razie potrzeby pozbycia się niniejszego produktu prosimy skontaktować się z lokalnymi władzami lub ze sprzedawcą celem uzyskania informacji o prawidłowym sposobie postępowania.

EN Table of contents

1. Photos and drawings
2. Description of the device
3. Purpose of the device
4. Restrictions on use
5. Technical data
6. Preparation for work
7. Turning on the device
8. Use of the device
9. Ongoing maintenance
10. Spare parts and accessories
11. Troubleshooting on its own
12. Completion of the device
13. Information for users on disposal of electrical and electronic equipment
14. Warranty card

General safety conditions are included as a separate brochure.
Declaration of conformity is attached to the device as a separate document. If you do not have the declaration of conformity, please contact Dedra-Exim Sp. z o.o. Service.

WARNING. Read all warnings marked with the exclamation point symbol and all instructions.

Failure to observe the following warnings and safety instructions could result in electric shock, fire or serious injury. Keep all warnings and instructions for future use.

WARNING **The SAS+ALL line device is designed to work only with SAS+ALL line chargers and batteries.**

Li-Ion battery and charger are not included in the purchased device and must be purchased separately. The use of batteries and chargers other than those dedicated to the device is prohibited.

2. Description of the device

Fig.A: 1. Handle of the working tip, 2. Switch, 3. LED lighting, 4. Rotation direction switch, 5. Control panel, 6. Battery socket.

3. Purpose of the device

The electric impact wrench is a device used to loosen and tighten screws in easily accessible places. By using an impact mechanism, the wrench minimizes the physical labor of the operator. The wrench is used in repair shops, car services, mainly for loosening and tightening screws in cars and small vans.

It is permissible to use the device in repair and construction work, repair workshops, in amateur work, while observing the conditions of use and permissible working conditions contained in the instruction manual.

4. Restrictions on use

WARNING **The device may only be used in accordance with the "Permissible operating conditions" below.**

Wrench should not be used to loosen bolts in truck wheels

WARNING **Unauthorized changes to the mechanical and electrical structure, any modifications, maintenance activities not described in the User Manual will be considered illegal and cause immediate loss of Warranty Rights, and the Declaration of Conformity will lose its validity.**

Use of the power tool contrary to the intended use or the Operating Instructions will result in immediate loss of Warranty Rights.
Hold the power tool by its insulated surfaces when performing work operations where the fastener may come into contact with hidden wires. Fasteners coming into contact with a live wire can make exposed metal parts of the tool live and can cause electric shock.

WARNING **Bolts and nuts that need to be tightened with sufficient force should be tightened with a torque wrench. The DED7153 impact wrench does not have a torque indicator, so there is a risk of damaging the bolt while tightening.**

After tightening the car wheels, check the tightness of the bolts after driving about 50 kilometers. This will prevent the bolts from loosening.

ACCEPTABLE WORKING CONDITIONS

S1 continuous operation
Use only indoors. Battery charging temperature range 10 - 30°C. Do not expose to temperatures above 40°C.

5. Technical data

Device model	DED7153
Supply voltage [V].	18 d.c.
Battery type	Li-Ion
Speed [min-1].	0-1000/0-1800/0-2500
Stroke frequency [bpm].	0-1300/0-2800/0-3400
Maximum torque [Nm].	55/150/350
Type of attachment of the working tip	½
Noise emissions:	
Sound pressure level LpA [dB(A)].	99,62
Measurement uncertainty KpA [dB(A)].	3
Sound power level LwA [dB(A)].	110,62
Measurement uncertainty KwA [dB(A)].	3
Handle vibration level:	
Vibration level measured at the handle ah,ID [m/s2].	12,44
Measurement uncertainty K [m/s2].	1,5

Information on noise and vibration.

The combined value of vibration a and the measurement uncertainty were determined in accordance with EN 62841-2-2 and are given in the table
Noise emissions were determined in accordance with EN 62841-2-2, the values are given above in the table.

WARNING **Noise can cause hearing damage, always use hearing protection when working!**

The declared noise emission value has been measured according to a standard test method and can be used to compare one device with another. The noise emission level stated above can also be used for preliminary assessment of noise exposure.
Noise levels during actual use of the power tool may differ from the declared values depending on how the work tools are used, particularly the type of workpiece being worked on, and the need to determine measures to protect the operator. In order to accurately estimate exposures under actual operating conditions, all parts of the operating cycle must be taken into account, including periods when the device is turned off or when it is turned on but not being used for work.

6. Preparation for work

WARNING **The device is part of the SAS+ALL line, so in order to use it, you need to complete a set, consisting of the device, battery and charger. The use of other batteries and chargers is prohibited.**

The device should be used, in a well-lit place. The switch is located in the handle of the device. The drive motor works as long as you press the switch. When handling the power tool, take such a position that you do not fall over while working.

7. Turning on the device

In order to prepare the device for operation, it is necessary:
- mount a socket with the appropriate diameter on the mounting mandrel
- Connect the key to the power supply.

The device is powered by an 18V rechargeable battery. The charged battery is inserted into the guide in the handle until the handle latch engages. Thus prepared, the device is ready to work

WARNING **Perform no-load operation tests only when the power tool is facing downward**

To start the wrench, first set the direction of rotation of the working tip with the button (Fig. A, 4), and then press the switch button with your index finger.

8. Use of the device

The DED7153 impact wrench has a built-in control panel with buttons for changing the speed. Speed settings are switched by pressing the button while the unit is turned off (Fig. A, 5).
The DED7153 impact wrench is mainly used for loosening and tightening bolts in car wheels.
Loosening bolts: put the cap on the mounting stud, and then fit it to the head of the bolt or nut so that the cap covers the entire head of the bolt or nut exactly. Set the direction of rotation. Then press the switch. The bolt should be unscrewed.

WARNING **If the screw does not want to let go, do not keep the button pressed for more than 3 seconds. Failure to do so may damage the impact mechanism!**

Tightening the screws

Set the direction of rotation. Then insert the screw into the threaded hole and make one-two turns so that the screw catches the thread. If you start tightening the screw right away, the thread may break. After catching the thread, put the cap on and tighten the screw by pushing the switch.

WARNING **To avoid breaking the bolt, do not tighten the screws all the way.**

When you feel a slight resistance, stop tightening with the impact wrench, and then tighten the bolt with a torque wrench to the torque value recommended by the car manufacturer. This information should be in the vehicle's service book.

WARNING **If the battery gets hotter than 40°C, stop operation and wait for the battery to cool down.**

Excessive heat can put the battery at risk of failure.

9. Ongoing maintenance

Regularly clean the entire power tool, paying special attention to cleaning the power tool's vents.
Avoid charging the battery immediately after heavy use. Due to the discharge phenomenon, do not store the battery completely discharged, as it may then discharge below a critical level and become permanently damaged.
So store the battery when not in use, partially charged (up to about 40%). Recharge the battery before it is completely discharged. Store batteries at temperatures of 10-30°C. Stored at low temperatures, it loses capacity faster.
Battery charging is described in the instructions for the battery and charger from the SAS+ALL line.

Before each startup:

- Check engine vents for obstruction or dirt. If necessary, uncover/clean with a cloth slightly dampened with water;

After each use:

- Disconnect the battery to avoid accidental activation by bystanders or during handling.

WARNING **The storage area of the device should be inaccessible to children.**

If you need to send the device to a service center for repair, protect it from accidental mechanical damage and remove the batteries from the charger socket

How to remove the battery

To remove the battery pack, grasp the device by the handle, then press the release button on the front of the battery. Slide the battery pack out of the socket.
To install the battery pack, slide the battery pack into the handle of the device, and then press down until the handle latch engages.

Maintenance of the device

Maintenance includes servicing of the device including accessories, i.e. the battery and charger.

WARNING **Never carry out maintenance work on a device connected to a power source.**

This may cause serious injury or electric shock. Remove the battery pack from the device socket before performing maintenance.
Maintenance of the device consists in keeping all its components necessary for normal operation clean. Do not use any solvents for cleaning as this may cause irreparable damage to the housing and other elements made of plastic.
The battery must not be cleaned with water as this may cause an internal short circuit leading to permanent damage.

10. Spare parts and accessories

Recommended accessories

The SAS+ALL line device can be equipped with any battery and charger from the SAS+ALL line and ½ inch impact sockets. Kindly follow the recommendations of the manufacturer of the working tips.
To purchase spare parts and accessories, contact Dedra-Exim Service. Contact information can be found on page 1 of the manual. When ordering spare parts, please specify the PART number located on the nameplate and the part number from the assembly drawing. During the warranty period, repairs are carried out according to the terms of the Warranty Card. Please hand over the advertised product for repair at the place of purchase (the seller is obliged to accept the advertised product), or send it to DEDRA - EXIM Central Service. Please kindly enclose the warranty card issued by the Importer. Without this document, the repair will be treated as post-warranty. After the warranty period, repairs are performed by the Central Service. The damaged product should be sent to the Service (shipping costs are covered by the user).

11. Troubleshooting on its own

WARNING **Unplug the device from the power supply before performing any troubleshooting yourself.**

PROBLEM	CAUSE	SOLUTION
Key doesn't work	Defective switch	Take the device to a service center
	Discharged battery	Charge the battery
	Badly installed battery	Fix correctly
Key moves with difficulty	Discharged battery	Charge the battery properly Reduce the load
	Operating parameters exceeded	Reduce the load on the power tool
The engine is overheating	Clogged vents	Clean the holes
	Operating parameters exceeded	Turn off the power tool, put the work off until it has cooled down completely

12. Completion of the device, concluding remarks

Completion: 1. Impact wrench - 1 piece

13. Information for users on disposal of electrical and electronic equipment (applies to households)

The symbol shown on the products or accompanying documentation informs that faulty electrical or electronic equipment must not be disposed of with household waste. The correct course of action when disposal, reuse or recovery of components is to take the device to a specialized collection point, where it will be accepted free of charge. Information on the location of collection sites for waste equipment is provided by local authorities, e.g. on their websites.
Proper disposal of the equipment allows you to conserve valuable resources and avoid negative health and environmental impacts resulting from the possibility of hazardous: substances, mixtures and components in the equipment.
Improper disposal of waste is subject to penalties under relevant local regulations.
Users in European Union countries: If you need to dispose of electrical or electronic equipment, please contact your nearest retailer or supplier, who will provide additional information.
Disposal of waste in countries outside the European Union: This symbol applies only to countries within the European Union. If you need to dispose of this product, please contact your local authorities or your dealer for proper disposal.

CZ Obsah

1. Fotografie a nákresy
2. Popis zařízení
3. Určení zařízení
4. Omezení použití
5. Technické údaje
6. Příprava k práci
7. Zapnutí zařízení
8. Používání zařízení
9. Běžné servisní činnosti
10. Náhradní díly a příslušenství
11. Svépomocné odstraňování poruch
12. Kompletace zařízení
13. Informace pro uživatele o likvidaci elektrických a elektronických zařízení
14. Záruční listf

Překlad původních pokynů

Všeobecné bezpečnostní podmínky byly přiloženy jako samostatná příručka.
ES prohlášení o shodě je přiloženo k zařízení jako samostatný dokument. Pokud bude ES prohlášení o shodě chybět, kontaktujte servis Dedra-Exim Sp. z o.o.

VAROVÁNÍ. Přečtěte si všechna upozornění označená ⚠ symbolem a všechny pokyny.

Nedodržení níže uvedených upozornění a bezpečnostních pokynů může vést k úrazu elektrickým proudem, požáru nebo vážným zraněním.
Uložte všechna upozornění a pokyny pro pozdější použití.

⚠ POZOR **Zařízení řady SAS+ALL bylo navrženo k použití pouze s nabíječkami a akumulátory řady SAS+ALL.**

Akumulátor Li-Ion a nabíječka nejsou součástí zakoupeného zařízení a je třeba je zakoupit zvlášť. Používání akumulátorů a nabíječek jiných než doporučených pro zařízení bude mít za následek ztrátu záručních nároků.

2. Popis zařízení

Obr.A: 1. Držák násadce, 2. Vypínač, 3. LED osvětlení, 4. Přepínač směru otáčení, 5. Ovládací panel, 6. Zásuvka baterie.

3. Určení zařízení

Akumulátorový utahovák je zařízení pro vyšroubování a zašroubování šroubů na snadno dostupných místech. Díky příklepovému mechanismu klíč minimalizuje fyzickou práci uživatele. Klíč nachází použití v opravárnách, autoservisech, hlavně při vyšroubování a zašroubování šroubů u osobních automobilů a malých dodávkových vozidel..
Použití nárazového tělesa umožňuje vytvořit díry do betonu, cihly, kamene atd.
Zařízení můžete používat při stavebně-renovačních pracích, v servisech, pro hobby použití se současným dodržováním podmínek používání a přípustných provozních podmínek uvedených v návodu k obsluze.

4. Omezení použití

⚠ POZOR **Zařízení můžete používat pouze v souladu s níže uvedenými „Přípustnými provozními podmínkami“.**

Klíč nepoužívejte k vyšroubování šroubů z kol nákladních automobilů

⚠ POZOR **Svépomocné změny mechanické a elektrické konstrukce, veškeré úpravy a servisní činnosti nepopsané v návodu k obsluze se budou považovat za protizákonné a způsobí okamžitou ztrátu záručních nároků.**

Používání v rozporu s určením nebo v rozporu s návodem k obsluze způsobí okamžitou ztrátu záručních nároků a prohlášení o shodě ztratí platnost.
Při práci, kde se upevňovací prvek může dotknout skrytých kabelů, držte elektrické nářadí za izolované povrchy. Spojené prvky stýkající se s kabelem pod napětím mohou způsobit, že odkryté kovové části zařízení budou pod napětím a mohou způsobit úraz elektrickým proudem.
Šrouby a matice vyžadující zašroubování s příslušnou sílou, utahujte dynamometrickým klíčem. Příklepový klíč DED7153 nemá ukazatel krouticího momentu, proto se šroub může poškodit při zašroubování.
Po utažení kol automobilu zkontrolujte po projetí asi 50 km stav utažení šroubů. Zabrání to vyšroubování šroubů.

PŘÍPUSTNÉ PROVOZNÍ PODMÍNKY

S1 nepřetržitý provoz

Používejte pouze v uzavřených prostorách. Teplotní rozsah nabíjení akumulátorů 10–30 °C. Nevystavujte teplotě vyšší než 45 °C.

5. Technické údaje

Model zařízení	DED7153
Napájecí napětí [V]	18 d.c.
Typ baterie	Li-Ion
Rychlost otáčení [ot/min]	0-1000/0-1800/0-2500
Rázová frekvence [bpm]	0-1300/0-2800/0-3400
Maximální točivý moment [Nm]	55/150/350
Typ držáku bitů	½
Emise hluku	
Hladina akustického tlaku LpA [dB(A)]	99,62
Nejistota měření KpA [dB(A)]	3
Hladina akustického výkonu LwA [dB(A)]	110,62
Nejistota měření KwA [dB(A)]	3
Úroveň vibrací při manipulaci:	
Úroveň vibrací měřená na rukojeti ah,ID [m/s2].	12,44
Nejistota měření K [m/s2].	1,5

Informace o hluku a vibracích.

Společná hodnota vibrací a_h a nejistoty měření byly stanoveny v souladu s norou EN 62841-2-2 a uvedeny v tabulce
Emise hluku byly stanoveny podle EN 62841-2-2, hodnoty jsou uvedeny v tabulce výše.

⚠ POZOR **Hluk může způsobit poškození sluchu, při práci vždy používejte prostředky ochrany sluchu!**

Deklarovaná hodnota emise hluku byla změřena v souladu se standardní metodou zkoušení a může se používat pro porovnání jednoho zařízení s druhým. Výše uvedená hladina emisí hluku se může také používat pro předběžné posouzení expozice na hluk.
Hladina hluku při skutečném používání elektrického nářadí se může lišit od deklarovaných hodnot v závislosti na použití pracovních nástrojů, zejména na druhu obráběného předmětu a na nutnosti určení ochranných prostředků pro uživatele. Abyste přesně odhadli expozici ve skutečných podmínkách používání, zohledněte všechny části provozního cyklu, zahrnující také dobu, kdy je zařízení vypnuto nebo když je zapnuto, ale nepoužívá se.

6. Příprava k práci

⚠ POZOR **Zařízení je součástí řady SAS+ALL, pokud jej chcete používat, zkompletujte sadu skládající se ze zařízení, akumulátoru a nabíječky.**

Nepoužívejte jiné akumulátory a nabíječky.Zařízení používejte na dobře osvětleném místě. Spínač se nachází na rukojeti zařízení. Motor pracuje tak dlouho, jak dlouho bude stlačen spínač. Při používání elektronářadí zaujměte takový postoj, abyste se nepřevrátili při práci.

7. Zapnutí zařízení

Abyste připravili zařízení k práci proveďte:
– na montážní trn nasaďte násadku s příslušným průměrem,
– klíč připojte k napájení.
Zařízení je napájeno z akumulátoru s napětím 18 V. Nabitý akumulátor zasuňte do vodicí lišty v rukojeti, až zapadne západka úchytu. Zařízení je připraveno k práci. Takto připravené zařízení je připraveno k práci

⚠ POZOR **Zkoušku práce bez zatížení proveďte pouze tehdy, když máte elektronářadí nasměrováno dolů.**

Pro spuštění klíče nejprve nastavte směr otáčení pracovního hrotu pomocí tlačítka (Obr. A, 4) a potom stiskněte vypínač s ukazováčkem.

8. Používání zařízení

Rázový klíč DED7153 má vestavěný ovládací panel s tlačítky pro změnu rychlosti. Nastavení rychlosti se přepíná stisknutím tlačítka při vypnutém přístroji (obr. A, 5).
Rázový utahovák DED7153 se používá především pro uvolnění a utažení šroubů v kolech vozidel.
Odšroubování šroubů: Nasaďte víčko na montážní vřeteno, pak jej nastavte na hlavu šroubu nebo matice tak, aby víčko zakrývalo celou hlavu šroubu nebo matici. Nastavte směr otáčení. Poté stiskněte spínač. Šroub by měl být vyšroubován.

POZOR **Pokud se šroub neuvolní, nedržte tlačítko déle než 3 sekundy. V opačném případě může dojít k poškození mechanismu nárazu!**

Utáhněte šrouby: Nastavte směr otáčení. Potom zašroubujte šroub do otvoru se závitem a proveďte jedno-dvou otáčky tak, aby šroub uchopil závit. Pokud se šroub začne okamžitě dotahovat, může dojít k přetržení závitu. Po zachycení stonku nasaďte uzávěr a dotáhněte šroub stisknutím spínače.

POZOR **Aby nedošlo k poškození šroubu, nedotahujte šrouby úplně.**

Poté, co budete cítit mírný odpor, měli byste utahovacím momentem zastavit točivý moment a potom utáhnout šroub momentovým klíčem na hodnotu točivého momentu doporučenou výrobcem vozidla. Tyto informace by měly být uvedeny v servisní knížce vozidla.

POZOR **Při zahřátí akumulátoru nad 40°C přerušte práci a nechte akumulátor vychladnout.**

Nadměrné zahřátí akumulátoru může způsobit poruchu.

9. Běžné servisní činnosti

Pravidelně čistěte celé elektronářadí, zvláštní pozornost věnujte čištění větracích otvorů elektronářadí.
Akumulátor nenabíjejte přímo po intenzivním používání. Vzhledem k jevu vybití neuchovávejte akumulátor zcela vybitý, protože pak se může vybít pod kritickou úroveň a trvale se poškodit.
Nepoužívaný akumulátor tedy uchovávejte částečně nabitý (asi na 40 %). Akumulátor dobíjejte, než se zcela vybije. Baterie uchovávejte při teplotách 10–30°C.
Uchovávaný při vysokých teplotách rychleji ztrácí kapacitu
Nabíjení akumulátoru je popsáno v návodu akumulátoru a nabíječky řady SAS+ALL.

POZOR **Místo uchovávání zařízení musí být nepřístupné pro děti.**

Budete-li muset zaslat šroubovák do servisu k opravě, zabezpečte jej proti náhodnému mechanickému poškození a vyjměte baterie ze schránky nabíječky.

Způsob demontáže akumulátoru

Pokud chcete demontovat akumulátor, uchopte vrtací šroubovák za rukojeť a pak stiskněte tlačítko uvolňující baterii umístěnou v přední části. Vysuňte akumulátor z rukojeti vrtacího šroubováku. Pokud chcete namontovat akumulátor, vsuňte akumulátor do rukojeti vrtacího šroubováku a pak přitlačte, až zapadne západka držáku.

Upevnění, výměna pracovního nástroje

Po připevnění nářadí se ujistěte, že pracovní nástroj je správně upevněn: elektronářadí položte naplocho, zkuste vysunout upevněný nástavec. Pokud se nedá vysunout, je správně upevněno.

Údržba zařízení

Údržba zahrnuje servis vrtacího šroubováku společně s příslušenstvím, tj. akumulátorem a nabíječkou

Před každým zapnutím:

– Zkontrolujte, zda větrací štěrbiny motoru nejsou zakryté nebo špinavé. Bude-li třeba, odkryjte/očistěte hadříkem lehce navlhčeným vodou;

Po každém použití:

– Odpojte akumulátor, aby nedošlo k náhodnému zapnutí nepovolanými osobami nebo při přenášení.

POZOR **Nikdy neprovádějte údržbu zařízení připojeného k napájecí síti.**

Může to vést k vážnému tělesnému úrazu nebo úrazu elektrickým proudem. Před zahájením údržby nabíječku vypněte, odpojte síťovou zástrčku ze síťové zásuvky a akumulátor vysuňte ze zásuvky vrtacího šroubováku.
Údržba vrtacího šroubováku spočívá v udržení náležité čistoty a všech jeho součástí nezbytných pro normální provoz. K čištění nepoužívejte žádná rozpouštědla, protože to může způsobit nevratné zničení krytu a jiných součástí vyrobených z plastu.
Akumulátor nečistěte vodou, protože to může způsobit vnitřní zkrat a trvalé poškození.

10. Náhradní díly a příslušenství

Doporučené příslušenství

Vrtací šroubovák řady SAS+ALL můžete vybavit každým akumulátorem a nabíječkou řady SAS+ALL a ½ palcové nárazové zásuvky. Dodržujte prosím doporučení výrobce pracovních tipů.
Chcete-li zakoupit náhradní díly a příslušenství, kontaktujte servis Dedra-Exim. Kontaktní údaje jsou uvedeny na 1. straně návodu.
Při objednávání náhradních dílů uveďte SÉRIOVÉ číslo zařízení uvedené na výkonovém štítku. Popište poškozený díl a uveďte přibližné datum zakoupení zařízení. Opravy v záruční době se provádějí podle podmínek uvedených v záručním listu. Reklamovaný výrobek odevzdejte k opravě na místě zakoupení (prodejce je povinen převzít reklamovaný výrobek) nebo zašlete do centrálního servisu DEDRA-EXIM. Přiložte záruční list vystavený firmou dovozcem. Oprava bez tohoto dokumentu se bude považovat za pozáruční. Opravy po záruční době provádí centrální servis. Poškozený výrobek zašlete do servisu (náklady na zaslání hradí uživatel).

11. Svépomocné odstraňování poruch

POZOR **Než se pokusíte vyřešit problémy sami, odpojte zařízení od napájení**

PROBLÉM	PŘÍČINA	ŘEŠENÍ
Akumulátorový utahovák nefunguje	Vybitý akumulátor	Akumulátor nabijte
	Špatně namontovaný akumulátor	Namontujte správně
Akumulátorový utahovák se těžce rozbíhá	Vybitý akumulátor	Nabijte správně akumulátor
	Překročené přípustné provozní parametry	Snižte zatížení elektronářadí
Motor se přehřívá	Ucpané větrací otvory	Vyčistěte otvory
	Překročené přípustné provozní parametry	Elektronářadí vypněte, práci odložte, než vrtací šroubovák úplně vychladne

12. Kompletace zařízení, závěrečné poznámky

Kompletace: 1. Elektrický příklepový klíč – 1 kus

13. Informace pro uživatele o likvidaci elektrických a elektronických zařízení (týká se domácností)



Symbol uvedený na výrobcích nebo v průvodní dokumentaci označuje, že vadné elektrické nebo elektronické zařízení nesmí být likvidováno společně s domovním odpadem. Pokud potřebujete zlikvidovat, znovu použít nebo využít součástky, je správné je odnést na specializované sběrné místo, kde je přijmou zdarma. Informace o umístění sběrných míst pro použitá zařízení poskytují místní orgány, např. na svých internetových stránkách.
Správnou likvidáciou zariadenia je možné šetriť cenné zdroje a zabrániť negatívnym vplyvom na zdravie a životné prostredie v dôsledku možnej prítomnosti nebezpečných látok, zmesí a komponentov v zariadení
Za nesprávnou likvidaci odpadu hrozí sankce podle příslušných místních předpisů.
Uživatelé v zemích EU: Pokud potřebujete zlikvidovat elektrické nebo elektronické zařízení, obraťte se na nejbližší prodejní místo nebo na svého dodavatele, který vám poskytne další informace.
Likvidace v zemích mimo Evropskou unii: Tento symbol se vztahuje pouze na země Evropské unie. Pokud si přejete tento výrobek zlikvidovat, obraťte se na místní úřady nebo prodejce, aby vám sdělil správný způsob likvidace.

SK Obsah

1. Obrázky a výkresy
2. Opis zariadenia
3. Zamýšľané použitie zariadenia
4. Obmedzenie používania
5. Technické parametre
6. Príprava na prácu/používanie
7. Zapínanie zariadenia
8. Používanie zariadenia
9. Priebežné obslužné činnosti
10. Náhradné diely a príslušenstvo
11. Samostatné odstraňovanie porúch a problémov
12. Diely zariadenia
13. Informácia pre používateľov o likvidovaní elektrických a elektronických zariadení
14. Záručný list

Preklad pôvodných pokynov

Všeobecné bezpečnostné podmienky sú pripojené ako osobitná brožúra.
Vyhlásenie o zhode ES je k zariadeniu pripojené ako samostatný dokument. V prípade, ak chýba Vyhlásenie o zhode CE, obráťte sa na servis Dedra-Exim Sp. z o.o.

UPOZORNENIE. Prečítajte si všetky upozornenia označené symbolom a všetky pokyny.

Nedodržanie nasledujúcich bezpečnostných upozornení a bezpečnostných pokynov môže spôsobiť zásah elektrickým prúdom, požiar, alebo vážne poranenie. Zachovajte všetky upozornenia a návod pre budúce použitie.

POZOR **Zariadenie zo série SAS+ALL je navrhnuté a vyrobené na používanie iba s nabíjačkami a akumulátormi série SAS+ALL.**

Li-Ion akumulátor a nabíjačka nie sú súčasťou súpravy kúpeného zariadenia, ale sa kupujú osobitne. V prípade použitia iných akumulátorov a nabíjačiek než tie, ktoré sú určené pre dané zariadenie, udelená záruka výrobcu prestáva platiť.

2. Opis zariadenia

Obr.A: 1. Držiak násadca, 2. Vypínač, 3. LED osvetlenie, 4. Prepínač smeru otáčania, 5. Ovládací panel, 6. Zásuvka batérie.

3. Zamýšľané použitie zariadenia

Akumulátorový rázový kľúč je zariadenie, ktoré je určené na zaskrutkovávanie a odskrutkovávanie skrutiek v ľahko dostupných miestach. Vďaka použitiu rázového mechanizmu kľúč minimalizuje fyzickú prácu operátora. Kľúč nachádza uplatnenie v dielňach, servisoch, autoservisoch, predovšetkým na zaskrutkovávanie a odskrutkovávanie skrutiek v osobných autách, dodávkach a v malých nákladných autách..
Použitie nárazovej hlavice umožňuje vytvoriť otvory v betóne, tehle, kameni atď.
Zariadenie je určené na používanie pri rekonštrukčno-stavebných prácach, v dielňach a v servisoch, pri amatérskych w prácach, pričom musia byť dodržané podmienky používania a prípustné prevádzkové podmienky, ktoré sú uvedené v používateľskej príručke.

4. Obmedzenie používania

⚠ POZOR **Zariadenie sa môže používať iba v súlade s pokynmi, ktoré sú uvedené v „Povolených prevádzkových podmienkach“.**

Kľúč sa nesmie používať na odskrutkovávanie skrutiek kolies nákladných áut.

⚠ POZOR **Žiadnym spôsobom nezasahujte a nemeňte mechanickú konštrukciu a elektrické prvky zariadenia, dodržiavajte pokyny uvedené v požívateľskej príručke, v opačnom prípade okamžite prestáva platiť udelená záruka výrobcu a vyhlásenie o zhode.**

Elektronáradie sa musí používať v súlade s jeho účelom a v súlade s Návodom na používanie, v opačnom prípade sa automaticky a okamžite tratí udelená záruka. Pri vykonávaní pracovných činností, pri ktorých môže dôjsť ku kontaktu pracovného prvku so skrytými káblam, elektronáradie uchopte za izolované povrchy. V prípade kontaktu s káblom pod napätím spájajúce prvky môžu spôsobiť, že odkryté kovové časti zariadenia budú pod napätím a môžu spôsobiť úraz následkom zásahu el. prúdom.
Skrutky a matice, ktoré musia byť utiahnuté s príslušnou stanovenou silou, musia byť dotiahnuté momentovým kľúčom. Rázový kľúč DED7153 nemá ukazovateľ momentu sily, preto sa pri zaskrutkovávaní môže zaskrutkovávaná skrutka poškodiť.
Po dotiahnutí skrutiek kolies vozidla, po najazdení cca 50 km skontrolujte stav dotiahnutia skrutiek. Takým spôsobom predídete prípadnému uvoľneniu skrutiek.

PRÍPUSTNÉ PREVÁDZKOVÉ PODMIENKY

S1 Neustála práca

Používajte iba vo vnútri, v interiéri. Rozsah teploty nabíjania akumulátorov +10 - +30 °C. Nevystavujte na pôsobenie teploty nad +40°C

5. Technické parametre

Model zariadenia	DED7153
Napájacie napätie [V]	18 d.c.
Typ batérie	Li-Ion
Rýchlosť otáčania [ot/min]	0-1000/0-1800/0-2500
Frekvencia nárazov [bpm]	0-1300/0-2800/0-3400
Maxim álny krútiaci moment [Nm]	55/150/350
Typ držiaka bitov	½
Emisie hluku	
Hladina akustického tlaku LpA [dB(A)]	99,62
Neistota merania KpA [dB(A)]	3
Hladina akustického výkonu LwA [dB(A)]	110,62
Neistota merania KwA [dB(A)]	3
Úroveň vibrácií pri manipulácii:	
Úroveň vibrácií meraná na rukoväti ah,ID [m/s2].	12,44
Neistota merania K [m/s2].	1,5

Informácia o hluku a o vibráciách.

Sumárna hodnota vibrácií a_h a nepresnosť merania boli určené poľa normy EN 62841-2-2 a sú uvedené v tabuľke
Emisia hluku bola určená podľa normy EN 62841-2-2, hodnoty sú uvedené vo vyššie uvedenej tabuľke.

⚠ POZOR **Hluk môže spôsobiť poškodenie sluchu, počas práce vždy používajte náležitú ochranu sluchu!**

Deklarovaná hodnota emisie hluku bola meraná štandardnou testovacou metódou a môže sa používať na porovnávanie jedného náradia s iným. Vyššie uvedená úroveň emisie hluku sa tiež môže používať na vstupné hodnotenie vystavenia na hluk.
Úroveň hluku pri skutočnom používaní elektronáradia sa od vyhlasovaných hodnôt môže líšiť, v závislosti od spôsobu používania pracovných nástrojov, predovšetkým od typu obrábaného predmetu ako aj od nevyhnutnosti určenia prostriedkov, ktoré majú vplyv na ochranu operátora. Na presné hodnotenie vystavenia v skutočných podmienkach používania, musia sa zohľadniť všetky časti operačného cyklu, zahrňujúc aj čas, keď je zariadenie vypnuté, alebo keď je zapnuté, ale sa nepoužíva.

6. Príprava na prácu/používanie

⚠ POZOR **Zariadenie patrí do série výrobkov SAS+ALL, preto, aby ste ho mohli používať, musíte doplniť súpravu (komplet), ktorá sa skladá zo zariadenia, akumulátora a nabíjačky. Používanie iných akumulátorov a nabíjačiek je zakázané.**

Zariadenie používajte na náležite osvetlenom mieste. Zapínač je umiestnený v rukoväti zariadenia. Hnací motor je spustený tak dlho, kým stláčate spúšť (zapínač). Počas práce s elektronáradím zaujmite takú polohu, aby ste sa počas vykonávania práce neprevrátili.

7. Zapínanie zariadenia

Zariadenie je pripravené na použitie.
Postup prípravy zariadenia na používanie:
- na montážny tŕň nasaďte nadstavec (nástrčku) s príslušným priemerom
- kľúč pripojte k el. napätiu.

Zariadenie je napájané z akumulátora s napätím 18 V. Nabitý akumulátor vsuňte do vodidla v rukoväti, kým sa akumulátor nezablokuje (počuť charakteristický zvuk). Takto pripravené zariadenie je pripravené na použitie

⚠ POZOR **Náradie bez zaťaženia môžete skúšať iba vtedy, keď je nasmerované dole.**

Na spustenie kľúča najprv nastavte smer otáčania pracovného hrotu pomocou tlačidla (Obr. A, 4) a potom stlačte tlačidlo napájania ukazovákom.

8. Používanie zariadenia

Rázový kľúč DED7153 má zabudovaný ovládací panel s tlačidlami na zmenu rýchlosti. Nastavenie rýchlosti sa prepína stlačením tlačidla, keď je prístroj vypnutý (obr. A, 5)..
Rázový uťahovák DED7153 sa používa hlavne na uvoľňovanie a uťahovanie skrutiek v kolesách vozidiel.
Odskrutkovaním skrutiek: Nasaďte kryt na montážne vreteno, potom ho nastavte na hlavu skrutky alebo matice tak, aby viečko zakrývalo celú hlavu skrutky alebo maticu. Nastavte smer otáčania. Potom stlačte spínač. Skrutka sa musí odskrutkovať.

⚠ POZOR **Ak sa skrutka neuvoľní, nedržte tlačidlo dlhšie ako 3 sekundy. V opačnom prípade môže dôjsť k poškodeniu nárazového mechanizmu!**

Uťahovanie skrutiek: Nastavte smer otáčania. Potom zaskrutkujte skrutku do otvoru so závitom a urobte jeden až dva závity tak, aby skrutka uchopila závit. Ak sa skrutka okamžite dotiahne, môže dôjsť k prasknutiu závitu. Po zachytení drieku nasaďte uzáver a pritiahnite skrutku stlačením spínača.

⚠ POZOR **Aby ste predišli porušeniu skrutky, skrutky nevyťahujte úplne.**

Po cítení mierneho odporu by ste mali pomocou momentového kľúča zastaviť krútiaci moment a potom skrutku utiahnuť momentovým kľúčom na hodnotu odporúčanú výrobcom vozidla. Tieto informácie by mali byť uvedené v servisnej knihe vozidla.

⚠ POZOR **Ak sa akumulátor zohreje nad +40°C, prerušte prácu a počkajte, kým akumulátor dostatočne nevychladne.**

Ak sa akumulátor zohreje príliš silno, môže sa poškodiť.

9. Priebežné obslužné činnosti

Pravidelne čistite celé elektronáradie, predovšetkým vyčistite ventilačné otvory elektronáradia.
Akumulátor nenabíjajte hneď po intenzívnom používaní. Vzhľadom na charakteristické neustále vybíjanie akumulátorov (aj nezaťažených), akumulátor nikdy nenechávajte úplne vybitý, pretože sa môže vybiť pod kritickú úroveň, následkom čoho sa trvalo poškodí.
Preto nepoužívané akumulátory uchovávajte čiastočne nabité (na cca 40 %). Akumulátor dobite ešte predtým, ako sa úplne vybije. Akumulátory uchovávajte pri teplote v rozsahu od +10 do +30 °C. Akumulátory uchovávané pri nízkych teplotách rýchlejšie tratia svoju kapacitu.
Nabíjanie akumulátora je opísané v príručke akumulátora a nabíjačky série SAS+ALL.

Pred každým spustením:

- Skontrolujte, či nie sú vetracie otvory motora niečím zakryté alebo zašpinené. Ak je to potrebné odkryte/očistite handrou jemne navlhčenou vodou;

Po každom použití:

- Odpojte akumulátor, aby ste sa vyhli náhodnému zapnutiu postrannými osobami, alebo počas prenášania.

⚠ POZOR **Zariadenie musí byť skladované na mieste mimo dosahu detí.**

Ak musíte skrutkovač poslať do servisu, napr. kvôli vykonaniu opravy, zabezpečte ho pred prípadným mechanickým poškodením počas prepravy a akumulátor odpojte od nabíjačky.

Spôsob demontáže akumulátora

Keď chcete akumulátor vybrať, vŕtací skrutkovač uchopte za rukoväť, následne stlačte blokujúce tlačidlo nachádzajúce sa na prednej / bočnej strane batérie. Akumulátor vysuňte z rukoväte vŕtacieho skrutkovača. Keď chcete vybrať akumulátor, vsuňte akumulátor do rukoväte vŕtacieho skrutkovača, a následne ho zatlačte, až kým úplne nezapadne.

Upevnenie, výmena pracovného nástroja

Keď upevníte nástroj, skontrolujte, či je pracovný nástroj správne upevnený: elektronáradie postavte zvislo a skúste vytiahnuť upevnený pracovný nástroj (koncovku). Ak sa nedá vytiahnuť, je správne upevnený.

Údržba zariadenia

Štandardná údržba zahŕňa obslužné činnosti skrutkovača ako aj príslušenstva, tzn. akumulátora a nabíjačky.

⚠ POZOR **Nikdy nevykonávajte žiadne servisné práce či údržbu, ak je zariadenie pripojené k el. napätiu.**

Môže to spôsobiť vážny úraz tela a môže dôjsť k zásahu el. prúdom. Predtým, než začnete vykonávať činnosti súvisiace s údržbou, odpojte akumulátor, tzn. vytiahnite akumulátor zo skrutkovača.
Podstatnou súčasťou údržby je udržiavanie v čistote náradia a všetky súčasti potrebné na vykonávanie normálnej práce. Na čistenie nepoužívajte žiadne riedidlá, pretože môže dôjsť k nezvratnému poškodeniu plášťa a iných plastových častí zariadenia.
Akumulátor sa nesmie čistiť vodou, pretože môže dôjsť k skratu vo vnútorných obvodoch, čím sa akumulátor trvalo poškodí.

10. Náhradné diely a príslušenstvo

Odporúčané príslušenstvo

Vŕtací skrutkovač zo série SAS+ALL sa môže používať s každým akumulátorom a nabíjačkou zo série SAS+ALL, a ½ palcové nárazové zásuvky. Dodržiavajte prosím odporúčania výrobcu pracovných tipov.

Keď chcete kúpiť náhradné diely alebo príslušenstvo, kontaktujte servis Dedra-Exim. Kontaktné údaje sú uvedené na 1. strane príručky. Pri objednávaní náhradných dielov vždy uveďte číslo ŠARŽE/SÉRIE, ktoré je uvedené na výrobnom štítku, ako aj číslo dielu, ktoré je uvedené na schematickom nákrese zariadenia. Počas trvania záruky sú prípadné opravy vykonávané podľa zásad uvedených v záručnom liste. Reklamovaný výrobok odovzdajte na opravu v mieste nákupu (predajca je povinný prijať reklamovaný výrobok), alebo ho pošlite do centrálneho servisu DEDRA – EXIM. Pripojte záručný list vystavený importérom a kópiu dokladu o nákupe. Bez tohto dokumentu bude oprava vykonané odplatne, ako pozáručná oprava. Po skončení záručnej lehoty opravy vykonáva centrálny servis. Poškodený výrobok pošlite do servisu (náklady na zásielku hradí užívateľ).

11. Samostatné odstraňovanie porúch a problémov

⚠ POZOR **Skôr než sa pokúsite vyriešiť problémy sami, odpojte zariadenie od zdroja napájania**

PROBLÉM	PRÍČINA	RIEŠENIE
Akumulátorový rázový kľúč nefunguje	Poškodený zapínač	Zariadenie odovzdajte do servisu
	Vybitý akumulátor	Nabiť akumulátor
	Zle vložený akumulátor	Upevniť správne
Akumulátorový rázový kľúč sa spúšťa veľmi ťažko	Vybitý akumulátor	Správne nabiť akumulátor
	Prekročené prípustné prevádzkové parametre	Znížiť zaťaženie elektronáradia
Motor sa prehrieva	Upchané vetracie otvory	Očistite otvory
	Prekročené prípustné prevádzkové parametre	Vypnúť elektronáradie, zastaviť práce, kým vŕtací skrutkovač úplne nevychladne.

12. Diely zariadenia, záverečné poznámky

1. Akumulátorový rázový kľúč – 1 ks

13. Informácie pre užívateľov k likvidácii elektrických alebo elektronických zariadení (tykajúce sa domácností)



Symbol uvedený na výrobkoch alebo v sprievodnej dokumentácii označuje, že chybné elektrické alebo elektronické zariadenia sa nesmú likvidovať spolu s domovým odpadom. Ak potrebujete zlikvidovať, opätovne použiť alebo zhodnotiť komponenty, správne je odovzdať ich na špecializovanom zbernom mieste, kde ich prijmú bezplatne. Informácie o umiestnení zberných miest pre použité zariadenia poskytujú miestne orgány, napr. na svojich webových stránkach.
Správnou likvidáciou zariadenia je možné šetriť cenné zdroje a zabrániť negatívnym vplyvom na zdravie a životné prostredie v dôsledku možnej prítomnosti nebezpečných látok, zmesí a komponentov v zariadení.
Za nesprávnu likvidáciu odpadu hrozia sankcie podľa príslušných miestnych predpisov.
Používatelia v krajinách EÚ: Ak potrebujete zlikvidovať elektrické alebo elektronické zariadenie, obráťte sa na najbližšie predajné miesto alebo na svojho dodávateľa, ktorý vám poskytne ďalšie informácie.
Likvidácia v krajinách mimo Európskej únie: Tento symbol sa vzťahuje len na krajiny Európskej únie. Ak chcete tento výrobok zlikvidovať, obráťte sa na miestne úrady alebo predajcu, ktorý vám poskytne informácie o správnom spôsobe likvidácie.

LT Turinys

1. Nuotraukos ir schemos
2. Įrenginio aprašymas
3. Įrenginio paskirtis
4. Naudojimo apribojimai
5. Techniniai duomenys
6. Paruošimas darbui
7. Įrenginio įjungimas
8. Įrenginio naudojimas
9. Einamieji priežiūros veiksmai
10. Atsarginės dalys ir priedai
11. Savarankiškas gedimų šalinimas
12. Įrenginio komplektacija
13. Informacija vartotojams apie elektros ir elektroninių įrenginių utilizavimą
14. Garantinis lapas

Originalių instrukcijų vertimas

Bendrosios saugos taisyklės buvo pridėtos prie instrukcijos kaip atskira brošiūra.
EB atitikties deklaracija pridedama prie įrenginio kaip atskiras dokumentas. Jei nebūtų EB atitikties deklaracijos, prašome susisiekti su „Dedra-Exim“ Sp. z o.o servisu.

⚠ ĮSPĖJIMAS Perskaityti visus įspėjimus pažymėtus simboliu ir ⚠ visas instrukcijas.

Žemiau pateiktų įspėjimų ir saugos nurodymų nesilaikymas, gali būti elektros srovės smūgio, gaisro ar sunkių sužalojimų priežastimi.

Išsaugoti visus įspėjimus ir instrukcijas ateičiai.

⚠ DEMESIO **Įrenginys iš „SAS+ALL“ linijos buvo suprojektuotas darbui tik su „SAS+ALL“**

linijos įkrovikliais ir akumuliatoriais. Ličio jonu akumuliatorius ir įkroviklis neįeina į įrenginio komplektą, juos reikia įsigyti atskirai. Dėl kitų, nei rekomenduojami, akumuliatorių ir įkroviklių naudojimo yra anuliuojamos garantinės teisės.

2. Įrenginio aprašymas

A pav.: 1. Rankinio instrumento laikiklis, 2. Jungiklis, 3. LED apšvietimas, 4. Sukimosi krypties jungiklis, 5. Valdymo skydelis, 6. Baterijos lizdas.

3. Įrenginio paskirtis

Smūginis veržliasukis, akumuliatorinis – įrenginys, kurio pagalba galima atsukti ir užsukti varžtus lengvai prieinamose vietose. Veržliasukis naudoja smūginį mechanizmą, todėl operatoriaus fizinis darbas yra minimalus. Raktas gali būti naudojamas remonto dirbtuvėse, automobilių servisuose, kur reikia atsukti ir užsukti varžtus lengvuosiuose automobiliuose ir nedideliuose sunkvežimiuose. Smogtuvo naudojimas leidžia padaryti skyles betone, plytyje, akmenyje ir tt
Leidžiama naudoti įrenginį remonto ir statybos darbuose, remonto servisuose, mėgėjiškuose darbuose, jei yra laikomasi naudojimo sąlygų ir leistinų darbo sąlygų, nurodytų Naudojimo instrukcijoje.
Atliekant operacijas, kurių metu tvirtinimo elementas gali turėti kontaktą su paslėptais laidais arba su savo laidu, laikykite elektros įrankį už izoliuotų paviršių. Dėl elementų, turinčių kontaktą su įtampos veikiamu laidu, neizoliuoti metaliniai įrenginio elementai taip pat gali būti veikiami įtampos, kas gali sukelti elektros smūgį.
Varžtai ir veržlės, kurie turi būti užsukami su tam tikra jėga, turi būti užsukami naudojant dinamometrinį raktą. Smūginis veržliasukis DED7153 nenurodo jėgos momento, todėl yra pavojus, kad užsukant varžtas gali būti pažeistas.
Užsukant automobilio ratų varžtus, reikia patikrinti varžtų būklę nuvažiavus apie 50 km. Tai leis išvengti varžtų atsisukimo.

4. Naudojimo apribojimai

⚠ DEMESIO **Įrenginys gali būti naudojamas tik pagal toliau esančias Leistinas darbo taisykles.**

Draudžiama naudoti raktą atsukant sunkvežimių ratų varžtus..

⚠ DEMESIO **Savavališkas mechaninės ir elektros sandaros keitimas, bet kokios modifikacijos, priežiūros veiksmai, kurie nėra aprašyti**

Naudojimo instrukcijoje, bus laikomi neteisėtais, kurie nedelsiant anuliuoja Atitikties deklaraciją ir Garantines teises. Naudojant elektros įrankį ne pagal paskirtį arba kitaip, negu yra nurodyta Naudojimo instrukcijoje, Garantinės teisės yra anuliuojamos.
Atlikdami bet kokius darbus, kuriuose tvirtinimo detalė gali liestis su paslėptais laidais, elektrinį įrankį visada laikykite už izoliuotų paviršių. Tvirtinimo detalės, besiliečiančios su įtampos laidininku, gali sukelti atviras metalines įrangos dalis ir sukelti elektros smūgį.
Varžtus ir veržles, kuriuos reikia priveržti, reikia priveržti dinamometriniu veržliarakčiu. Smūginis veržliaraktis DED7153 neturi sukimo momento indikatoriaus, todėl priveržiant kyla pavojus sugadinti varžtą.
Priveržę automobilio ratus, nuvažiavę apie 50 km, patikrinkite varžtų priveržimą. Tai neleis varžtams atsilaisvinti.

LEISTINOS DARBO SĄLYGOS

S1 nuolatinis darbas

Naudoti tik patalpų viduje. Akumuliatorių krovimo temperatūrų diapazonas 10-30 °C. Neleisti, kad įrenginį veiktų aukštesnė nei 45 °C temperatūra.

5. Techniniai duomenys

Įrenginio modelis	DED7153
Maitinimo įtampa [V]	18 d.c.
Akumuliatoriaus tipas	Li-Ion
Sukimosi greitis [aps./min]	0-1000/0-1800/0-2500
Smūgių dažnis [bpm]	0-1300/0-2800/0-3400
Didžiausias sukimo momentas [Nm]	55/150/350
Bitų laikiklio tipas	½
Triukšmo emisija	
Garso slėgio lygis LpA [dB(A)]	99,62
Matavimo neapibrėžtis KpA [dB(A)]	3
Garso galios lygis LwA [dB(A)]	110,62
Matavimo neapibrėžtis KwA [dB(A)]	3
Rankenos vibracijos lygis:	
Vibracijos lygis, išmatuotas ties rankena ah,ID [m/s2].	12,44
Matavimo neapibrėžtis K [m/s2].	1,5

Informacija apie triukšmą ir vibracijas.

Bendra vibracijų vertė ah ir matavimo paklaida buvo nustatytos pagal EN 62841-2-2 ir nurodytos lentelėje.
Triukšmo emisija buvo nustatyta pagal EN 62841-2-2, vertės yra nurodytos anksčiau esančioje lentelėje.

⚠ DEMESIO **Triukšmas gali pažeisti klausą, darbo metu visuomet reikia naudoti klausos apsaugos priemones!**

Deklaruojama triukšmo emisijos vertė buvo matuojama taikant standartinį tyrimo metodą, todėl gali būti naudojama lyginant skirtingus įrenginius. Nurodytas triukšmo emisijos lygis gali būti naudojamas vertinant pirmutinį triukšmo poveikį.
Realaus elektros įrankio naudojimo metu triukšmo lygis gali būti kitoks negu deklaruojamos vertės, tai priklauso nuo darbinių įrankių naudojimo būdo, ypač nuo apdirbamo daikto ir nuo priemonių, kurių tikslas yra operatoriaus apsauga. Norint tiksliai įvertinti pavojų realiomis darbo sąlygomis, reikia atkreipti dėmesį į visus operacinio ciklo etapus, įskaitant etapus, kuomet įrenginys yra išjungtas arba yra įjungtas, bet nėra naudojamas darbui.

6. Paruošimas darbui

⚠ DEMESIO **Įrenginys yra „SAS+ALL“ linijos dalis, todėl norint juo pasinaudoti, reikia sukomplektuoti visą rinkinį, susidedantį iš įrenginio, akumuliatoriaus ir įkroviklio.**

Draudžiama naudoti kitus akumuliatorius ir įkroviklius. Įrenginys turi būti naudojamas gerai apšviestoje vietoje. Įjungiklis yra įrenginio rankenoje. Variklis veikia tiek ilgai, kiek ilgai spaudžiame įjungiklį. Naudojant elektros įrankį, reikia priimti tokią poziciją, kad darbo metu neįmanoma būtų apsiversti.

7. Įrenginio įjungimas

Įrenginio maitinimo elementas yra 18V įtampos akumuliatorius. Įkrautą akumuliatorių įdedame į lizdą rankenoje, kol suveiks fiksatorius rankenoje. Įrenginys paruoštas tolesniam darbui.
Norint paruošti įrenginį darbui, reikia:
- ant montažinio elemento pritvirtinti atitinkamo skersmens galvutę
- įjungti veržliasukį į elektros tinklą.
Įrenginys yra paruoštas darbui.

DEMESIO **Darbo testus be apkrovos galima atlikti tik tuomet, kai elektros įrankis yra nukreiptas žemyn.**

Norėdami paleisti veržliaraktį, pirmiausia nustatykite darbo galvutės sukimosi kryptį mygtuku (A, 4 pav.) Ir po to paspauskite pirštu esantį maitinimo mygtuką.

8. Įrenginio naudojimas

DED7153 smūginiame veržliaraktyje yra įmontuotas valdymo skydelis su mygtukais greičiui keisti. Greičio nustatymas perjungiamas paspaudus mygtuką, kai įrenginys yra išjungtas (A pav., 5).
DED7153 smūgio veržliaraktis naudojamas daugiausia transporto priemonių ratų varžtų atlaisvinimui ir priveržimui.
Atsukite varžtus: uždėkite dangtelį ant montavimo veleno, tada sureguliuokite jį į varžto arba veržlės galvutę, kad dangtelis apimtų visą varžto galvutę arba veržlę. Nustatykite sukimosi kryptį. Tada paspauskite mygtuką. Varžtas turi būti atsuktas.

DEMESIO **Jei varžtas neatleidžiamas, laikykite nuspaudę ilgiau nei 3 sekundes. Priešingu atveju smūgio mechanizmas gali būti pažeistas!**

Varžtų priveržimas: nustatykite sukimosi kryptį. Tada įkiškite varžtą į srieginę angą ir padarykite du kartus, kad varžtas užfiksuotų sriegį. Jei varžtas nedelsiant priveržiamas, gali atsirasti sriegio pertrauka. Pasukę koto, uždėkite dangtelį ir priveržkite varžtą paspausdami jungiklį.

DEMESIO **Kad nesugadintumėte varžto, varžtus visiškai nepriveržkite.**

Po to, kai pajusite nedidelį pasipriešinimą, sukimo momentą reikia sustabdyti smūgio veržliarakčiu ir tada priveržkite varžtą su sukimo momento veržliarakčiu iki gamintojo gamintojo rekomenduojamos sukimo momento vertės. Ši informacija turi būti transporto priemonės aptarnavimo knygoje.

DEMESIO **Jei akumuliatorius įkaistų daugiau nei 40°C, reikia nutraukti darbą ir palaukti, kol jis atvės. Dėl pernelyg didelio akumuliatoriaus perkaitimo, jis gali sugęsti.**

9. Einamieji priežiūros veiksmai

Reikia reguliariai valyti elektros įrankį, išskirtinį dėmesį reikia skirti elektros įrankio ventiliacinių angų valymui.
Vengti akumuliatoriaus krovimo tiesiai po intensyvaus naudojimo. Dėl to, kad akumuliatorius savaime išsikrauna, negalima laikyti visiškai iškrauto akumuliatoriaus, nes jis gali išsikrauti žemiau kritinio lygio ir būti negrįžtamai sugadintas.
Nenaudojamą akumuliatorių reikia laikyti dalinai įkrautą (apie 40 %). Būtina įkrauti akumuliatorių, prieš jis visiškai išsikraus. Maitinimo elementus laikyti 10-30 °C temperatūroje. Laikant žemoje temperatūroje, jis greičiau praranda talpą.
Akumuliatoriaus įkrovimas yra aprašytas „SAS+ALL“ linijos akumuliatoriaus ir įkroviklio instrukcijoje.

Prieš kiekvieną įrengimo įjungimą:

- Patikrinti, ar ventiliacinės angos nėra uždengtos ar nešvarios. Jei reikia, atidengti / nuvalyti vos drėgna šluoste;

Po kiekvieno naudojimo:

- Atjungti akumuliatorių, tai leis išvengti atsitiktinio įjungimo perkėlimo metu arba neleis įjungti pašaliniams asmenims.

DEMESIO **Įrenginio laikymo vieta turi būti neprieinama vaikams.**

Siunčiant suktuvą į servisą, būtina apsaugoti jį nuo atsitiktinio mechaninio pažeidimo ir išimti akumuliatorių iš rankenos.

Akumuliatoriaus demontavimo būdas

Norint išimti akumuliatorių, reikia paimti suktuvą-gręžtuvą už rankenos ir paspausti mygtuką, esantį priekinėje / šoninėje dalyje. Išimti akumuliatorių iš suktuvo-gręžtuvo rankenos. Norint įmontuoti akumuliatorių, reikia įdėti akumuliatorių į suktuvo-gręžtuvo rankeną ir paspausti, kol suveiks tvirtinimo mechanizmas.

Darbinio įrankio tvirtinimas, keitimas

Įtvirtinus įrankį, būtina įsitikinti, kad darbinis įrankis buvo teisingai įtvirtintas: horizontaliai padėjus elektros įrankį, reikia pabandyti ištraukti įtvirtintą antgalį. Jei jo negalima ištraukti, reiškia, kad jis buvo įtvirtintas teisingai.

Įrenginio priežiūra

Priežiūros veiksmai apima suktuvo ir jo priedų, t. y. akumuliatoriaus ir įkroviklio, aptarnavimo veiksmus.

DEMESIO **Draudžiama atlikti priežiūros veiksmus, jei įrenginys yra įjungtas į elektros tinklą.**

Tai gali tapti rimtų kūno sužalojimų arba elektros smūgio priežastimi. Prieš pradedant priežiūros veiksmus, reikia išimti akumuliatorių iš suktuvo lizdo.
Suktuvo priežiūros veiksmai apima atitinkamą visų jo elementų, naudojamų darbe, švaros palaikymą. Valymo metu draudžiama naudoti bet kokius tirpiklius, nes tai gali negrįžtamai sugadinti korpusą ir kitus plastikinius elementus.

Draudžiama valyti akumuliatorių vandeniu, nes dėl to gali įvykti trumpasis sujungimas, kuris negrįžtamai jį sugadins.

10. Atsarginės dalys ir priedai

Rekomenduojami priedai

„SAS+ALL“ suktuvus-gręžtuvus galima naudoti su kiekvienu akumuliatoriumi ir įkrovikliu iš „SAS+ALL“ linijos bei ½ colio smūgio kištukiniai lizdai. Prašome vadovautis darbo patarimų gamintojo rekomendacijomis.
Norint įsigyti atsargines dalis arba priedus, reikia susisiekti su „Dedra-Exim“ servisu. Kontaktiniai duomenys yra instrukcijos 1 psl. Užsakant atsargines dalis, prašome nurodyti PARTIJOS numerį, nurodytą informacinėje lentelėje, ir dalies numerį, nurodytą sandaros schemoje. Garantiniame laikotarpyje remontai yra atliekami remiantis Garantiniame lape nurodytomis sąlygomis. Prašome pateikti produktą, dėl kurio yra pateikiama pretenzija, remontui jo pirkimo vietoje (pardavėjas privalo priimti tokį produktą) arba atsiųsti į „DEDRA-EXIM“ centrinį servisą. Prašome pridėti importuotojo išrašytą Garantinį lapą. Be šio dokumento remontas bus laikomas pogarantiniu remontu. Garantiniame laikotarpyje remontą atlieka Centrinis servisas. Sugedusi produktą reikia išsiųsti į servisą (siuntimo išlaidas padengia vartotojas).

11. Savarankiškas gedimų šalinimas

DEMESIO **Prieš bandydami išspręsti problemas, atjunkite įrenginį nuo maitinimo šaltinio**

PROBLEMA	PRIEŽASTIS	SPRENDIMAS
Smūginis veržliasukis, akumuliatorinis neveikia	Sugedo įjungiklis	Atiduoti įrenginį remontui
	Išsikrovė akumuliatorius	Įkrauti akumuliatorių
	Akumuliatorius blogai užmontuotas	Teisingai įtvirtinti
Smūginis veržliasukis, akumuliatorinis sunkiai veikia	Išsikrovė akumuliatorius	Teisingai įkrauti akumuliatorių
	Viršijami leistini darbo parametrai	Sumažinti elektros įrankio apkrova
Variklis perkaista	Užsikimšo ventiliacinės angos	Išvalyti angas
	Viršijami leistini darbo parametrai	Išjungti elektros įrankį, nutraukti darbą, kol suktuvas-gręžtuvas visiškai neatvės

12. Įrenginio komplektacija, baigiamosios pastabos.

1. Smūginis veržliasukis, akumuliatorinis – 1 vnt.

13. Informacija naudotojams apie sunaudotos įrangos utilizavimą (taikoma naudojant buityje)



Ant gaminių arba pridedamuose dokumentuose nurodytas simbolis rodo, kad sugedusios elektros ar elektroninės įrangos negalima išmesti kartu su buitinėmis atliekomis. Jei norite atsikratyti, pakartotinai panaudoti ar utilizuoti komponentus, teisinga juos nuvežti į specializuotą surinkimo punktą, kur jie bus priimti nemokamai. Informaciją apie naudotos įrangos surinkimo vietas teikia vietos valdžios institucijos, pvz., savo interneto svetainėse.
Teisingas produkto utilizavimas padeda išsaugoti gamtos išteklius ir išvengti neigiamų padarinių žmonių sveikatai ir aplinkai, galinčių atsirasti dėl produkte esančių potencialiai pavojingų medžiagų, mišinių ir sudedamųjų dalių.
Už netinkamą atliekų šalinimą gresia baudos pagal atitinkamus vietos teisės aktus.
ES šalių naudotojai: Jei norite išmesti elektros ar elektroninę įrangą, kreipkitės į artimiausią prekybos vietą arba tiekėją, kuris jums suteiks daugiau informacijos.
šalinimas ne Europos Sąjungos šalyse: Šis simbolis taikomas tik Europos Sąjungos šalims. Jei norite išmesti šį gaminį, kreipkitės į vietos valdžios institucijas arba pardavėją dėl tinkamo šalinimo būdo.

LV Satura rādītājs

1. Fotoattēli un raksti
2. Ierīces apraksts
3. Ierīces norīkošana
4. Lietošanas ierobežojums
5. Tehniskie parametri
6. Darba sagatavošana
7. Ierīces ieslēgšana
8. Ierīces lietošana
9. Kārtējas apkalpošanas rīcība
10. Rezerves daļas un piederumi
11. Defekta paša novēršana
12. Ierīces komplektācija
13. Informācija lietotājiem par nolietotas elektriskas un elektroniskas ierīces atkratīšanu
14. Garantijas talons

Oriģinālo instrukciju tulkojums

Vispārējie drošības noteikumi tika pievienoti instrukcijai kā atsevišķa brošūra.
ES Atbilstības deklarācija ir pievienota ierīcei kā atsevišķs dokuments. ES Atbilstības deklarācijas trūkuma gadījumā lūdzam kontaktēties ar Dedra-Exim Sp. z o.o. firmas Servisu.

BRĪDINĀJUMS. Izlasiet visus brīdinājumus, kas apzīmēti ar simbolu , un visas instrukcijas.

Zemāk norādīto brīdinājumu un drošības norādījumu neievērošana var kļūt par elektrošoka, ugunsgrēka vai smagu traumu iemeslu.

Saglabājiet visus brīdinājumus un instrukcijas turpmākajai lietošanai.

UZMANĪBU **SAS+ALL līnijas ierīce tika projektēta darbam tikai ar lādēšanas adapteriem un akumulatoriem no līnijas SAS+ALL.**

Akumulators Li-Ion un lādēšanas adapters nav ierīces komplektā, jābūt iegādāti atsevišķi. Citu, nekā ierīcei paredzēti, akumulatoru un lādēšanas adapteru lietošana izraisīs garantijas tiesību pazaudēšanu.

2. Ierīces apraksts

Zīm.A: 1. Rokas uzgaļa turētājs, 2. Slēdzis, 3. LED apgaismojums, 4. Rotācijas virziena slēdzis, 5. Vadības panelis, 6. Akumulatora ligzda.

3. Ierīces norīkošana

Akumulatora darbināma trieciena atslēga ir ierīce, paredzēta skrūves atskrūvēšanai un pieskrūvēšanai viegli pieejamās vietās. Pateicoties trieciena mehānismam, atslēga minimizē operatora fizisku darbu. Atslēga var būt lietota remonta darbnīcās, automašīnu servisos, galvenokārt skrūvju atskrūvēšanai un pieskrūvēšanai vieglās automašīnās un mazās kravas mašinās. Triecienelementa izmantošana ļauj veikt caurumus betonā, ķieģeļu, akmens u.tml.
Pieļaujam aprīkojuma izmantošanu remonta-būvniecības darbos, remonta rūpnīcās, amatieru darbos, ja vienlaicīgi būs ievēroti lietošanas nosacījumi un pieļaujami darba apstākļi, noteikti lietošanas instrukcijā.

4. Lietošanas ierobežojums

UZMANĪBU **Ierīce var būt lietota tikai saskaņā ar turpmāk minētiem „Pieļaujamiem darba nosacījumiem”.**

Atslēga nevar būt lietota lielu kravas mašīnu riteņu skrūvju atskrūvēšanai.
Visas patstāvīgas izmaiņas mehāniskā un elektriskā konstrukcijā, visas modifikācijas, rīcība, kas nav aprakstītā šajā Lietošanas Instrukcijā, var ierosināt

UZMANĪBU **Garantijas tiesību tūlītēju pazaudēšanu, un Atbilstības deklarācija pazaudēs savu spēku.**

Elektroierīces lietošana pretī norādījumiem un Lietošanas Instrukcijai nekavējoties ierosinās Garantijas Tiesību tūlītēju pazaudēšanu
Veicot darbību, kurā stiprinošs elements var kontaktēties ar slēptiem vadiem, turēsiet elektroierīci ar izolētām virsmām. Savienojuma elementi, kas kontaktēs ar elektrības vadu zem sprieguma, var izraisīt strāvas pāriešanu uz metāla daļām un elektrības triecienu.
Skrūves un uzgriežņi, kas prasa ar attiecīgu spēku, jābūt pieskrūvēti ar dinamometrisko atslēgu. Trieciena atslēga DED7153 nav apgādāta ar griezes momenta rādītāju, tāpēc ir iespējama skrūves bojāšana pieskrūvēšanas laikā.
Pēc automašīnu ratu pieskrūvēšanas, pēc ap 50 km nobraukšanas, skrūves pieskrūvēšana jābūt atkārtoti pārbaudīta. Tas ļaus izvairīties no skrūves atskrūvēšanas.

PIEĻAUJAMI DARBA NOSACĪJUMI

S1 Pastāvīgs darbs

Lietot tikai telpu iekšā. Akumulatoru lādēšanas temperatūras diapazons 10-30°C. Nepieļaut temperatūras virs 40°C ietekmi.

5. Tehniskie parametri

Ierīces modelis	DED7153
Barošanas spriegums [V]	18 d.c.
Akumulatora tips	Li-Ion
Rotācijas ātrums [apgr./min]	0-1000/0-1800/0-2500
Trieciena frekvence [bpm]	0-1300/0-2800/0-3400
Maksimālais griezes moments [Nm]	55/150/350
Bitu turētāja tips	½
Trokšņa emisija	
Skaņas spiediena līmenis LpA [dB(A)]	99,62
Mērījumu nenoteiktība KpA [dB(A)]	3
Skaņas jaudas līmenis LwA [dB(A)]	110,62
Mērījumu nenoteiktība KwA [dB(A)]	3
Roktura vibrācijas līmenis:	
Vibrācijas līmenis, ko mēra pie roktura ah,ID [m/s2].	12,44
Mērījumu nenoteiktība K [m/s2].	1,5

Informācijas par troksni un vibrācijām.

Vibrāciju apkopota vērtība a_h un mērījuma nedrošums noteikti saskaņā ar normu EN 62841-2-2 un uzrādīti tabulā
Trokšņa emisija noteikta saskaņā ar EN 62841-2-2, vērtības uzrādītas tabulā.

UZMANĪBU **Troksnis var izraisīt dzirdes bojāšanu, darba laikā lietot dzirdes aizsardzības līdzekļus!**

Deklarēts vibrācijas lielums tika izmērīts saskaņā ar standartu pētniecības metodi un var būt lietots, lai salīdzinātu vienu instrumentu ar otru. Iepriekšminēts trokšņa emisijas līmenis var būt arī lietots iepriekšējais trokšņa pakļaušanas novērtēšanai. Trokšņa līmenis elektroierīces reālās lietošanas laikā var atšķirties no deklarētām vērtībām atkarīgi no darbarīku lietošanas apstākļiem, sevišķi no apstrādāta materiāla veida un no nepieciešamības noteikt operatora aizsardzības līdzekļus. Lai sīki noteiktu draudus reālos lietošanas apstākļos, jāievēro visas operācijas cikla daļas, kas apņem arī periodus, kad ierīce ir izslēgta, vai kad ir ieslēgta, bet nav lietota darbam.

6. Darba sagatavošana

UZMANĪBU **Ierīce ir SAS+ALL līnijas daļa, tāpēc, lai to lietotu, nepieciešama ir komplekta salikšana - ierīce, akumulators un lādēšanas adapters. Citu akumulatoru un lādēšanas adapteru lietošana ir aizliegta.**

Ierīce jālieto labi apgaismotā vietā. Ieslēdzis atrodas ierīces rokturī. Dzinējs strādā tik ilgi, cik ilgi ir piespiests ieslēdzis. Elektroierīces lietošanas laikā pieņemt tādu pozīciju, lai neuzkristu darba laikā.

7. Ierīces ieslēgšana

Ierīce ir barota no akumulatora ar spriegumu 18V. Uzlādēts akumulators novietojam roktura vadītājā līdz sprosta slēgšanai. Ierīce ir gatava darbam.
Piezīme: Visu darbību veikt tikai, kad ierīce ir atslēgta no elektroapgādes.
Ierīces darba sagatavošanai jābūt veikta sekojoša darbība:
- uz montāžas stieņa uzstādīt uzgaļu ar attiecīgu diametru
- pieslēgt ierīci pie elektroapgādes.

UZMANĪBU **Tā sagatavota ierīce ir gatava darbam.Darba bez noslogojuma pārbaudi veikt tikai, kad elektroierīce ir novirzīta uz apakšu.**

Lai ieslēgtu atslēgu, vispirms ar taustiņu (A, 4. Att.) Iestatiet darba gala griešanās virzienu un pēc tam piespiediet barošanas pogu ar pirkstu.

8. Ierīces lietošana

Triecienatslēgai DED7153 ir iebūvēts vadības panelis ar pogām ātruma maiņai. Ātruma iestatījumu pārslēdz, nospiežot pogu, kad ierīce ir izslēgta (A, 5. attēls)..
DED7153 trieciena uzgriežņu atslēgu galvenokārt izmanto, lai atbrīvotu un pievilktu skrūves transportlīdzekļa riteņos.
Atskrūvējiet skrūves: uzlieciet vāciņu uz montāžas vārpstas, tad noregulējiet to uz skrūves vai uzgriežņa galvu tā, lai vāciņš aptver visu skrūves galvu vai uzgriezni. Iestatiet rotācijas virzienu. Pēc tam nospiediet slēdzi. Skrūve jānogriež.

UZMANĪBU **Ja skrūve neatbrīvojas, turiet to nospiestu ilgāk par 3 sekundēm. Pretējā gadījumā trieciena mehānisms var tikt bojāts!**

Skrūvju pievilkšana: iestatiet rotācijas virzienu. Pēc tam ieskrūvējiet skrūvi vītņotajā atverē un veiciet divas reizes pagriezienus, lai skrūve satveru vītni. Ja skrūve tiek nekavējoties nospriegota, var rasties pavedienu pārtraukums. Pēc stumbra aizķeršanas uzlieciet vāciņu un pievelciet skrūvi, nospiežot slēdzi.

UZMANĪBU **Lai izvairītos no skrūves pārrāvuma, nepieskrūvējiet skrūves pilnībā.**

Pēc nelielas pretestības sajūtas ir jāaptur griezes moments ar trieciena uzgriežņu atslēgu un pēc tam pievelciet skrūvi ar griezes momenta atslēgu atbilstoši ražotāja ražotāja ieteiktajai griezes momenta vērtībai. Šai informācijai jābūt transportlīdzekļa servisa grāmatā.

UZMANĪBU **Gadījumā, kad akumulatora temperatūra pārsniegs 40°C, darbs jābūt pārtraukts līdz akumulatora atdzesēšanai.**

Akumulatora pārmērīga sakaršana var to bojāt.

9. Kārtējas apkalpošanas rīcība

Regulāri tīriet visu elektroierīci, sevišķi ņemot vērā ventilācijas caurumus.
Izvairīties no ierīces lādēšanas tieši pēc intensīvas lietošanas. Sakarā ar pašizlādēšanu neglabāt pilnīgi izlādētu akumulatoru, jo var izlādēties zem kritiska līmeņa un pēc tam pilnīgi sabojāties.
Nelietotu akumulatoru glabāt daļēji uzlādētu (līdz ap 40%). Mazliet uzlādēt akumulatoru pirms pilnīgas izlādēšanas. Bateriju glabāt temperatūrā 10-30°C. Glabāšana augstākās temperatūrās izraisa ātrāku ietilpības samazināšanu.
Akumulatora lādēšana ir aprakstīta akumulatora un SAS+ALL līnijas lādēšanas adaptera instrukcijā.

Pirms katras iedarbināšanas:

- Pārbaudīt, vai dzinēja ventilācijas caurumi nav segti un piesārņoti. Ja nepieciešami, atklāt/notīrīt ar delikāti mitrinātu lupatiņu;

Pēc katras lietošanas:

- Atslēgt akumulatoru, lai ierīci nevarētu ieslēgt nepiederīgas personas vai neieslēgtu ierīci pārvietošanas laikā.

UZMANĪBU **Glabāšanas vieta jābūt nepieejama bērniem.**

Ja ir nepieciešama ierīces sūtīšana uz servisu ar remonta mērķi, to pasargāt no netīšiem mehāniskiem bojājumiem un izbāzt bateriju no lādētāja ligzdas.

Akumulatora demontāža

Lai demontētu akumulatoru, pakampt ierīces rokturu un pēc tam piespiest atbrīvošanas pogu baterijas priekšējā/sānu daļā. Izbāzt akumulatoru no ierīces roktura. Lai uzstādītu akumulatoru, iebāzt akumulatoru ierīces rokturī, pēc tam piespiest līdz roktura sprosta noslēgšanai.

Darbarīka stiprināšana, mainīšana

Pēc darbarīka nostiprināšanas pārbaudīt, vai darbarīks ir attiecīgi uzstādīts: novietot elektroierīci horizontāli, pamēģināt izbāzt nostiprinātu uzgaļu. Urbis ir montēts pareizi, kad nevar būt izbāzts.

Ierīces konservācija

Konservācija apņem ierīces apkopes darbību ar aksesuāriem, t.i. akumulatoru un lādētāju.

UZMANĪBU **Neveikt konservāciju, kad ierīce ir pieslēgta pie barošanas avota.**

Tas var izraisīt nopietnu ķermeņa ievainojumu vai elektrības triecienu. Pirms konservācijas uzsākšanas akumulatoru izbāzt no ierīces ligzdas.
Ierīces konservācija ir savienota ar visu ierīces elementu, nepieciešamu normālam darbam, saglabāšanu tīrumā. Tīrīšanai nelietot nekādu šķīdinātāju, jo tas var bojāt ierīces korpusu un citu elementu, izgatavotu no plastikas.
Akumulatoru netīrīt ar ūdeni, jo tas var izraisīt iekšēju īsslēgumu un bojāt akumulatoru.

10. Rezerves daļas un piederumi

Rekomendēti aksesuāri

Skrūvgriezis-urbjmašīna SAS+ALL līnijas var būt apgādāta ar jebkuru akumulatoru un lādētāju no SAS+ALL līnijas un ½ collu kontaktligzdas. Lūdzu, ievērojiet darba padomu ražotāja ieteikumus.
Rezerves daļu un aksesuāru iegādei lūdzam kontaktēties ar Dedra-Exim servisu. Kontaktdati atrodas instrukcijas 1. lapā. Rezerves daļu pasūtīšanas gadījumā lūdzam norādīt PARTIJAS numuru, kas atrodas uz tabuliņas, un montāžas zīmējuma daļas numuru. Garantijas laikā remonti ir veikti saskaņā ar Garantijas Lapas noteikumiem. Reklamēto produktu lūdzam nodod remontam pirkšanas vietā (pārdevējam ir pienākums pieņemt reklamēto produktu) vai nosūtīt DEDRA - EXIM Centrālam Servisam. Lūdzam pievienot Garantijas Lapu, kuru noformēja importētājs. Bez dokumenta garantijas remonts būs uzskatīts par pēc-garantijas remontu. Pēc garantijas laika remontu veic Centrāls Serviss. Bojātu produktu nosūtīt servisam (par pasūtīšanu maksā lietotājs).

11. Defekta paša novēršana

UZMANĪBU **Pirms mēģināt paši atrisināt problēmas, atvienojiet ierīci no strāvas avota**

PROBLĒMA	IEMESLS	RISINĀJUMS
Akumulatora darbināma trieciena atslēga nefunkcionē	Bojāts ieslēdzējs	Nodot ierīci servisam
	Izlādēts akumulators	Uzlādēt akumulatoru
	Nepareizi uzstādīts akumulators	Uzstādīt pareizi
Akumulatora darbināma trieciena atslēga iedarbināšana ir apgrūtināta	Izlādēts akumulators	Pareizi uzlādēt akumulatoru
	Pārsniegti pieļaujamie darba parametri	Samazināt elektroierīces noslogojumu
Dzinējs pārkarsēs	Noslēgti ventilācijas caurumi	Notīrīt caurumus
	Pārsniegti pieļaujamie darba parametri	Izslēgt elektroierīci un pagaidīt līdz ierīces pilnīgai atdzesēšanai

12. Ierīces komplektācija, gala piezīmes

1. Akumulatora darbināma trieciena atslēga - 1 gabals

13. Informācija lietotājiem par nolietotas elektroierīces utilizāciju (mājsaimniecības vajadzībām)



Simbols, kas redzams uz izstrādājumiem vai pievienotajā dokumentācijā, norāda, ka bojātas elektriskās vai elektroniskās iekārtas nedrīkst izmest kopā ar sadzīves atkritumiem. Ja vēlaties atbrīvoties no sastāvdaļām, atkārtoti izmantot vai reģenerēt, pareizi ir nogādāt tās specializētā savākšanas punktā, kur tās tiks pieņemtas bez maksas. Informāciju par lietotu iekārtu savākšanas punktu atrašanās vietu sniedz vietējās iestādes, piemēram, savās tīmekļa vietnēs.
Pareiza produkta utilizācija palīdz saglabāt dabas resursus un izvairīties no negatīvas ietekmes uz cilvēku veselību un vidi, kas var rasties produkta sastāvā esošo potenciāli bīstamo vielu, maisījumu un sastāvdaļu dēļ.
Par nepareizu atkritumu apglabāšanu draud sodi saskaņā ar attiecīgajiem vietējiem noteikumiem.
Lietotāji ES valstīs: Ja nepieciešams atbrīvoties no elektriskām vai elektroniskām iekārtām, sazinieties ar tuvāko tirdzniecības vietu vai savu piegādātāju, kas jums sniegs papildu informāciju.
apglabāšana valstīs ārpus Eiropas Savienības: Šis simbols attiecas tikai uz Eiropas Savienības valstīm. Ja vēlaties šo izstrādājumu izmest, sazinieties ar vietējām iestādēm vai izplatītāju, lai noskaidrotu pareizo utilizācijas metodi.

HU Tartalomjegyzék

1. Képek és ábrák
2. A készülék leírása
3. A készülék rendeltetése
4.Használati korlátozások
5. Műszaki adatok
6. Felkészülés a munkára
7. A berendezés bekapcsolása
8. A berendezés használata
9. Folyó karbantartási tevékenységek
10. Pótalkatrészek és tartozékok
11. Önálló hibaelhárítás
12. A készülék készlete
13. Információ a felhasználóknak az elektromos és elektronikus készülékek ártalmatlanításáról
14. Garanciajegy

Az eredeti utasítások fordítása

Az általános biztonsági feltételek csatolva különálló brosúraként lettek csatolva.
A Megfelelőségi Nyilatkozat WE csatolva lett a készülékhez, mint különálló dokumentum. A Megfelelőségi Nyilatkozat WE hiánya esetén vegye fel a kapcsolatot a Dedra-Exim Sp. z o.o. Szervizével.

Szimbólummal jelölt összes FIGYELMEZTETÉST és az utasításokkal.

Az alábbi figyelmeztetések és biztonsági utasítások be nem tartása áramütést, tüzet vagy súlyos sérülést okozhat. Tartsa a figyelmeztetéseket és utasításokat jövői használatára.

FIGYELEM **Az SAS+ALL szériához tartozó készülék az SAS+ALL szériájú töltőkkel és akkumulátorokkal történő üzemeltetéshez lett tervezve.**

A Li-Ion akkumulátor és a töltő nem felszereltsége a megvásárolt készüléknek és külön kell azokat megvásárolni. Más akkumulátorok és töltők használata a készülékhez, mint az ajánlottak, a garanciális jogok elvesztését okozza

2. A készülék leírása

A. ábra: 1. Kézidarab tartó, 2. Kapcsoló, 3. LED világítás, 4. Forgásirány kapcsoló, 5. Kezelőpanel, 6. Akkumulátor aljzat.

3. A készülék rendeltetése

Akkumulátoros ütvecsavarozó könnyel elérhető helyeken levő csavarok kicsavarására és becsavarására szolgáló készülék. Az ütőmechanizmusnak köszönhetően a szerszám minimalizálja a kezelő fizikai munkáját. Az ütvecsavarozó alkalmazható javító műhelyekben, autószervizekben, főként személyautók és árúszállító kisteherautók csavarjainak lazítására és meghúzására.
A készüléket építés-felújítási munkákban, amatőr munkákban, lehet használni, miközben egyidejűleg megfelelnek a használati utasításban szereplő üzemeltetési feltételeknek és a megengedett üzemi körülményeknek.

4.Használati korlátozások

FIGYELEM **A készülék kizárólag a lentebb található „Megengedett üzemi körülményeknek” megfelelően üzemeltethető.**

Az elektromos ütvecsavarozó könnyel elérhető helyeken levő csavarok kicsavarására és becsavarására szolgáló készülék.

FIGYELEM **A felhasználó általi változtatások a mechanikai és elektromos felépítésben, bármilyen változtatás, a használati utasításban nem szereplő karbantartási műveletek szabályellenesnek minősülnek és a Garanciális**

Jogok azonnali elvesztését eredményezi, és a megfelelőségi nyilatkozat az érvényességét veszti. Az elektromos kéziszerszám nem rendeltetésszerű vagy a Használati Utasításnak nem megfelelő használat a Garanciális jogok azonnali elvesztését eredményezi.
Fogja meg az elektromos kéziszerszámot a szigetelt részeknél fogva, miközben működik, és ahol a csatlakozódugó rejtett vezetékekhez érhet. A feszültség alatt álló vezetékkel érintkező csatlakozók, a berendezés szabadon lévő fémrészei feszültség alá kerülhetnek, és áramütést okozhatnak.
A megfelelő erővel történő meghúzást igénylő csavarokat és anyákat nyomatékkulccsal kell meghúzni. A DED7153 ütvecsavarozónak nincs nyomatékjelzője, ezért fennáll a csavar sérülésének veszélye meghúzás közben.
Gépkocsi kerekeinek meghúzását követően, kb. 50 km megtétele után ellenőrizze a csavarok meghúzottságának állapotát. Ezzel elkerülheti a csavarok fellazulását

MEGENGEDETT MŰKÖDÉSI FELTÉTELEK

S1 folyamatos üzem

Csak helyiségeken belül használja. Az akkumulátorok töltési hőmérséklettartománya 10 - 30°C. Ne tegye ki 40°C-nál magasabb hőmérsékletnek.

5. Műszaki adatok

Készülékmodell	DED7153
Tápfeszültség [V]	18 d.c.
Akkumulátor típusa	Li-Ion
Forgási sebesség [rpm]	0-1000/0-1800/0-2500
Ütésfrekvencia [bpm]	0-1300/0-2800/0-3400
Maximális nyomaték [Nm]	55/150/350
A fúrótartó típusa	½
Zajkibocsátás	
Hangnyomásszint LpA [dB(A)]	99,62
Mérési bizonytalanság KpA [dB(A)]	3
Hangteljesítményszint LwA [dB(A)]	110,62
Mérési bizonytalanság KwA [dB(A)]	3
Kezelési rezgésszint:	
A fogantyúnál mért rezgésszint ah,ID [m/s2].	12,44
Mérési bizonytalanság K [m/s2].	1,5

A zajra és a vibrációra vonatkozó információk.

A vibráció együttes értéke a_h valamint a mérési bizonytalanság az EN 62841-2-2 norma szerint lett meghatározva és táblázatban van megadva
A zajkibocsájtás az EN 62841-2-2 szabvány szerint lett meghatározva, az értékek a fenti táblázatban lettek megadva.

FIGYELEM **A zaj halláskárosodást okozhat, a munkavégzés során mindig használjon hallásvédelmi eszközöket!**

A deklarált zajkibocsájtási értékszabványos vizsgálati módszerrel lett meghatározva és így ez felhasználható az egyik eszköz a másikkal történő összehasonlítására. A fentebb megadott zajkibocsájtási szint használható az eszköz előzetes zajkibocsájtási értékelésére is.
Az elektromos kéziszerszám valós használata alatti zajkibocsájtási érték eltérhet a deklaráltaktól, függően a munkaeszköz használatának módjától, különösen a megmunkálandó munkadarab fajtájától valamint az operátor védelmét szolgáló eszközök meghatározásának szükségszerűségétől. Hogy pontosan meg tudjuk határozni a készüléket valós körülmények között, figyelembe kell venni a használati ciklus minden részét, beleértve, azokat a szakaszokat is, amikor a készülék ki van kapcsolva, vagy ha az be van kapcsolva, de nem történik vele munkavégzés.

6. Felkészülés a munkára

⚠ FIGYELEM **A készülék része az SAS+ALL szériának, ezért a használatához ki kell egészíteni a készletet, ami a készülékből, az akkumulátorból és a töltőből áll.**

Tilos akkumulátorok és töltők használata.
A készüléket jól megvilágított helyen használja. A kapcsoló a készülék markolatán található. A meghajtómotor olyan hosszan dolgozik, amilyen hosszan nyomva tartjuk a kapcsolót. Az elektromos kéziszerszám használata közben vegyen fel olyan pozíciót, hogy a munka közben ne essen el.

7. A berendezés bekapcsolása

A készülék 18V-os akkumulátorral van táplálva. A feltöltött akkumulátort csúsztassa be a markolat vezetősínébe, egészen a fogantyúretesz működéséig. A berendezés munkára kész.
Figyelem: Minden karbantartási tevékenységet, a hálózati aljzatból kihúzott csatlakozó mellett végezzen.
A készülék munkára előkészítésének céljából:
- a szerelőcsapra rögzítse a megfelelő átmérőjű toldatot
- csatlakoztassa az ütvecsavarozót a hálózathoz.
Az így előkészített készülék használatra kész.

⚠ FIGYELEM **Terhelés nélküli próba munkát csak akkor végezzen, ha az elektromos kéziszerszám lefelé van fordítva.**

A csavarkulcs elindításához először állítsa be a munkagép forgásirányát a gomb segítségével (A, 4 ábra), majd nyomja meg a bekapcsológombot a mutatóujjával.

8. A készülék használata

A DED7153 ütvecsavarkulcs beépített vezérlőpanellel rendelkezik, amelyen gombok találhatók a fordulatszám változtatására. A sebességbeállítás a készülék kikapcsolt állapotában a gomb megnyomásával kapcsolható (A, 5. ábra).
A DED7153 ütközési csavarkulcsot elsősorban a jármű kerekei csavarjainak lazításához és meghúzásához használják.
Csavarja ki a csavarokat: tegye a kupakot a szerelőorsóba, majd állítsa be a csavar vagy anya fejéhez úgy, hogy a kupak lefedi a teljes csavarfejet vagy anyát. Állítsa be a forgásirányt. Ezután nyomja meg a kapcsolót. A csavart ki kell csavarni.

⚠ FIGYELEM **Ha a csavar nem oldódik ki, ne tartsa lenyomva a gombot 3 másodpercnél tovább. Ellenkező esetben az ütközési mechanizmus megsérülhet!**

A csavarok meghúzása: Állítsa be a forgásirányt. Ezután helyezze be a csavart a menetes furatba, és készítsen egy-két fordulatot úgy, hogy a csavar megragadja a menetet. Ha a csavart azonnal meg kell húzni, előfordulhat, hogy szálszakadás következik be. A szár megfogása után helyezze a kupakot, és húzza meg a csavart a kapcsoló megnyomásával.

⚠ FIGYELEM **A csavar megszakításának elkerülése érdekében ne húzza meg teljesen a csavarokat.**

Ha enyhe ellenállást érez, meg kell állítania a nyomatékot az ütközőcsavarkulcs segítségével, majd húzza meg a csavart egy nyomatékkulccsal az autó gyártója által ajánlott nyomatékértékhez. Ezt az információt a jármű szervizkönyvében kell megadni.

⚠ FIGYELEM **Abban az esetben, ha az akkumulátor 40°C fölé melegszik, szüneteltesse a munkát és várjon az akkumulátor kihűléséig.**

Az akkumulátor túlzott felmelegedése annak meghibásodásával fenyeget.

9. Folyó karbantartási tevékenységek

Tisztítsa meg rendszeresen az egész elektromos kéziszerszámot, különös figyelmet szentelve a kéziszerszám szellőzőnyílásainak megtisztítására.
Kerülje az akkumulátor töltését az intenzív használat után közvetlenül. A lemerülés jelensége miatt, ne tárolja el a teljesen lemerült akkumulátort, mert ezután a kritikus szint alá merülhet le és tartós károsodást szenvedhet.
A nem használt akkumulátort tárolja tehát részben feltöltötten. (kb. 40%). Töltse fel az akkumulátort mielőtt teljesen lemerülne. Az akkumulátorokat tárolja 10-30°C hőmérsékleten. Alacsony hőmérsékleten tárolva gyorsabban veszíti el a kapacitását.
Az akkumulátor töltésének leírása megtalálható az SAS+ALL széria akkumulátor és töltő utasításában.

Minden üzembehelyezés előtt:

- Ellenőrizze, hogy a motor szellőzőnyílásai nincsenek-e eltakarva vagy elszennyeződve. Szükség esetén szüntesse meg a takarást / tisztítsa meg nedves törlőronggyal;

Minden használat után:

Csatlakoztassa az akkumulátort, hogy elkerülje a véletlenszerű bekapcsolást jogosulatlan személyek által vagy a más helyre átvitel során.

⚠ FIGYELEM **A készülék tárolási helyének gyermekek számára nem hozzáférhetőnek kell lennie.**

Ha a csavarozót javítás céljából szervizbe kell küldenie, óvja meg a véletlenszerű mechanikai sérülésektől és távolítsa el az akkumulátorokat a töltőcsatlakozóból

Az akkumulátor kiszerelésének módja

Az akkumulátor kiszerelésének céljából, fogja meg a fúró-csavarozót a markolatánál, majd nyomja meg az akkumulátor első/oldalsó részén található kioldó gombot. Húzza ki az akkumulátort a fúró-csavarozó markolatából. Az akkumulátor beszerelésének céljából, tolja be az akkumulátort a fúró-csavarozó markolatába, majd nyomja be addig, míg fogantyúretesz be nem kapcsolódik.

Rögzítés, megmunkáló vég cseréje

A szerszám rögzítése után győződjön meg arról, hogy a szerszám megfelelően rögzített-e: az elektromos kéziszerszámot helyezze el vízszintesen és próbálja kihúzni a megmunkáló véget. Ha nem lehet kihúzni, akkor megfelelően rögzítve van.

A készülék karbantartása

A karbantartás magában foglalja a csavarozó a tartozékaival együtt, azaz az akkumulátorral és a töltővel kapcsolatos karbantartási tevékenységeket.

⚠ FIGYELEM **Soha ne végezzen karbantartási feladatokat táphálózathoz csatlakoztatott készüléken.**

Ez komoly személyi sérüléseket vagy áramütést okozhat. A karbantartási tevékenységek megkezdése előtt az akkumulátort húzza ki a csavarozó aljzatából.
A csavarozó karbantartása a normál üzemeléshez szükséges minden elemének megfelelő tisztántartásán alapszik. A tisztításhoz ne használjon semmilyen oldószert, mivel az visszafordíthatatlan károsodást okozhat a készülékházon és más, műanyagból készült alkatrészeken.
Az akkumulátort nem szabad vízzel tisztítani, mivel az belső rövidzárlatot okozhat, ami maradandó károsodáshoz vezethet.

10. Pótalkatrészek és tartozékok

Ajánlott tartozékok

Az SAS+ALL széria fúró-csavarozója felszerelhető mindegyik SAS+ALL szériájú akkumulátorral és ½ hüvelykes dugaszolóaljzatok. Kérjük, kövesse a gyártó tippjeit. Cserealkatrészek és tartozékok vásárlása céljából lépje kapcsolatba a Dedra-Exim Szervizével. A kapcsolati adatok az utasítás 1. oldalán találhatóak. A pótalkatrészek megrendelése során kérjük, adják meg az gép adattábláján található szériaszámot, valamint az alkatrész számát az összeállítási rajzról. A garanciális időszakban a javításokat a Garanciajegyen feltüntetett szabályok alapján végezzük. A hibás terméket kérjük, adják át javításra a vásárlás helyén (az eladó köteles átvenni a hibás terméket), vagy küldje el a DEDRA - EXIM Központi Szemvízébe. Kérjük, csatolja az Importőr által kiállított garanciajegyet. Enélkül a dokumentum nélkül a javítás garancia időn túliként lesz kezelve. A garancia időn túli javításokat a Központi Szerviz végzi. A meghibásodott terméket küldje el a Központi Szervizbe (a szállítás költségét a felhasználó fedezi).

11. Önálló hibaelhárítás

⚠ FIGYELEM **Mielőtt maga próbálja meg megoldani a problémákat, húzza ki a készüléket az áramforrásról**

PROBLÉMA	OK	MEGOLDÁS
Akkumulátoros ütvecsavarozó nem működik	Sérült kapcsoló	Adja át a szerviznek a készüléket
	Lemerült az akkumulátor	Töltse fel az akkumulátort
	Rosszul beszerelt akkumulátor	Rögzítse megfelelően
Akkumulátoros ütvecsavarozó nehezen mozog	Lemerült az akkumulátor	Szerelje fel szabályosan az akkumulátort
	Túllépte a megengedett működési paramétereket	Csökkentse az elektromos kéziszerszám terhelését
Túlmelegszik a motor	Eltömődtek a szellőzőnyílások	Tisztítsa ki a nyílásokat
	Túllépte a megengedett működési paramétereket	Kapcsolja ki a fúró-csavarozót, halassza el a munkát a gép teljes lehűléséig
	Túl nagy erővel nyomja a szerszámot	Csökkentse az elektromos kéziszerszám terhelését

12. A készülék készlete, záró megjegyzések

A készlet: 1. Akkumulátoros ütvecsavarozó – 1 darab

13. Információ a felhasználóknak az elektromos éselektronikus berendezések hulladékkezeléséről (háztartásokra vonatkozó tájékoztatás)



A termékeken vagy a kísérő dokumentáción feltüntetett szimbólum azt jelzi, hogy a hibás elektromos vagy elektronikus berendezéseket nem szabad a háztartási hulladékkal együtt ártalmatlanítani. Ha az alkatrészeket meg kell semmisíteni, újra kell használni vagy hasznosítani kell, a helyes megoldás az, ha elviszi őket egy erre szakosodott gyűjtőhelyre, ahol ingyenesen átveszik őket. A használt berendezések gyűjtőhelyeiről a helyi hatóságok adnak tájékoztatást, például a honlapjukon.
A berendezés megfelelő ártalmatlanítása lehetővé teszi az értékes erőforrások megőrzését és az egészségre és környezetre gyakorolt azon negatív hatások elkerülését, amelyek a készülékben lévő veszélyes anyagok, keverékek és összetevők esetleges jelenlétéből adódnak.
A helytelen hulladékártalmatlanítás a vonatkozó helyi előírások szerint büntetés veszélyével jár.
Az uniós országok felhasználói: Ha elektromos vagy elektronikus berendezéseket kell ártalmatlanítania, kérjük, forduljon a legközelebbi értékesítési ponthoz vagy a szállítójához, akik további tájékoztatást tudnak adni.
Az Európai Unión kívüli országokban történő ártalmatlanítás: Ez a szimbólum csak az Európai Unió országaira vonatkozik. Ha a terméket el kívánja dobni, kérjük, forduljon a helyi hatóságokhoz vagy a kereskedőhöz a helyes ártalmatlanítási módszerrel kapcsolatban.

RO Cuprinsul

1. Fotografii şi desene
2. Descrierea aparatului
3. Destinația aparatului
4. Restricții de utilizare
5. Date tehnice
6. Pregătire pentru funcționare
7. Pornirea aparatului
8. Punere în funcțiune şi utilizarea aparatului
9. Verificări şi reglaje curente
10. Piese de schimb şi accesorii
11. Rezolvarea problemelor
12. Dotarea completă a aparatului
13. Informația pentru utilizatori referitoare la eliminarea aparatelor electrice şi electronice
14. Certificat de garanție

Traducerea instrucțiunii originale

Condițiile generale de siguranță sunt în broşură anexată la manualul de utilizare. Declarația de Conformitate CE este anexată la aparat ca un document separat. Dacă lipseşte Declarația de Conformitate CE Vă rugăm să Vă contactați cu Service-ul Dedra-Exim Sp. z o.o.

AVERTISMENT. Citiți toate avertismentele marcate cu simbolul şi toate instrucțiunile.
Nerespectarea avertismentelor şi instrucțiunilor de siguranță menționate mai jos poate cauza electrocutări, incendii sau leziuni grave.

Păstrați toate avertismentele şi instrucțiunile pentru utilizare ulterioară.

ATENȚIE **Aparatul din linia SAS+ALL a fost proiectat pentru a lucra numai cu încărcătoarele şi acumulatoarele din linia SAS+ALL.**

Acumulatorul Li-Ion şi încărcătoarea nu sunt un echipament al aparatului cumpărat deci trebuie să le cumpărați separat. Utilizarea unor alte acumulatoare şi încărcătoare decât cele recomendate pentru acest aparat cauzează pierderea garanției.

2. Descrierea aparatului

Fig.A: 1. Suport pentru piesă de mână, 2. Întrerupător, 3. Iluminare LED, 4. Comutator de direcție de rotație, 5. Panou de comandă, 6. Priză baterie.

3. Destinația aparatului

Cheie impact cu accumulator cu impact este destinată pentru deşurubarea şi înşurubarea şuruburilor în locuri uşor accesibile. Datorită utilizării mecanismului de percuție, cheia minimizează munca fizică a operatorului. Cheia este utilizată în ateliere de reparații, service-uri auto, în principal pentru deşurubarea şi înşurubarea şuruburilor în autovehicule şi vehicule utilitare mici..
Se permite utilizarea maşinii în lucrări de renovare şi construcții, ateliere de reparație, lucrări de amatori cu respectarea condițiilor de utilizare şi admisibile de funcționare cuprinse în manual de utilizare.

4. Restricții de utilizare

ATENTION **Aparatul se va utiliza numai conform cu "Condițiile admisibile de lucru" menționate mai jos.**

Cheia nu poate fi utilizată pentru deşurubarea şuruburilor în roțiile camioanelor..

ATENTION **Neautorizate modificări în construcția mecanică şi electrică, orice alte modificări, utilizare în alte scopuri decât cele descrise în Manualul de utilizare, vor fi considerate ca fiind ilegale şi cauzează pierderea imediată a Drepturilor la Garanție, iar Declarația de Conformitate pierde valabilitatea.**

Utilizarea sculei electrice în mod neconform cu destinația sau cu Manualul de utilizare cauzează pierderea imediată a drepturilor la garanție.
Ținеți maşina electrică numai de suprafețele de apucare izolate atunci când executați o operație la care organul de asamblare poate intra în contact cu cabluri ascunse.Contactul organului de asamblare cu un cablu aflat sub tensiune poate pune sub tensiune piesele metalice expuse ale maşinii electrice, rezultând în electrocutarea utilizatorului.
Şuruburile şi piuițele care necesită strângere cu o putere corespunzătoare ar trebui să fie înşurubate cu cheia dinamometrică. Cheia cu impact DED7153 nu posedă un indicator de moment de forță, de aceea există pericolul de deteriorare a şurubului la strângere.
După înşurubarea roțiilor autovehiculului după ce mergeți circa 50 km trebuie să verificați starea de strângere a şuruburilor. Asta permite de a evita slăbirea şuruburilor.

CONDIȚII ADMISE DE MUNCĂ

S1 – Munca continuă

Aparatul poate fi utilizat numai în încăperi închise. **Se recomandă încărcarea acumulatorilor *în* intervalul *de* temperatură *de* încărcare corespunzător, între 10°C şi 30°**. Nu expuneți la temperaturi mai mari de 40°C.

5. Date technice

Modelul dispozitivului	DED7153
Tensiunea de alimentare [V]	18 d.c.
Tipul de baterie	Li-Ion
Viteza de rotație [rpm]	0-1000/0-1800/0-2500
Frecvența de impact [bpm]	0-1300/0-2800/0-3400
Cuplu maxim [Nm]	55/150/350
Tip de suport de biți	½
Emisia de zgomot	
Nivelul de presiune acustică LpA [dB(A)]	99,62
Incertitudinea de măsurare KpA [dB(A)]	3
Nivelul de putere acustică LwA [dB(A)]	110,62
Incertitudine de măsurare KwA [dB(A)]	3
Nivelul de vibrații la mânuire:	
Nivelul de vibrații măsurat la mâner ah,ID [m/s2].	12,44
Incertitudinea de măsurare K [m/s2].	1,5

Informații privind zgomotul şi vibrațiile

Valoarea totală a vibrațiilor a_h şi abateria de măsurare s-a stabilit conform cu standardul EN 62841-2-2 şi s-a prezentat în tabel.
Emisia de zgomot s-a stablit conform cu standardul EN 62841-2-2, valoarea s-a prezentat în tabelul de mai sus .

ATENTION **Zgomotul poate pricinui afectarea auzului, întotdeauna folosiți echipamentul de protecție auditivă!**

Valoarea declarată a emisiei de zgomot a fost măsurată conform cu metoda standard şi poate fi folosită pentru compararea unui aparat cu altul. Nivelul de emisie a zgomotului menționat mai sus poate fi de asemenea folosit pentru evaluarea inițială a expunerii la zgomot.
Nivelul zgomotului în cursul utilizări reale a uneltei electrice în funcție de modul de utilizare a uneltelor poate să fie diferit de valoarea declarată. Nivelul de zgomot depinde de tipul de material prelucrat precum şi de măsurilor necesare care s-au luat în scopul protecției operatorului. Pentru a evalua exact expunerea în condiții reale de utilizare, trebuie să luați în considerare toate etapele ciclului de operare, care cuprind de asemenea perioadele când aparatul este oprit sau este pornit dar nu este utilizat pentru lucru.

6. Pregătire pentru funcționare

ATTENION **Aparatul este o parte a liniei SAS+ALL, de aceea pentru a-l folosi trebuie să completați setul compus din aparat, acumulator şi Încărcătoare.**

Este interzis utilizarea altor acumulatoare şi încărcătoare. Aparatul va fi utilizat în loc bine iluminat. Comuratorul oprire/pornire se află în mânerul aparatului. Motorul de angrenare lucrează atât timp cât timp apăsați comutatorul. Când lucrați cu unealta electrică primiți poziția corpului în care nu o să puteți pierde echilibrul.

7. Pornirea aparatului

Aparatul este alimentat de un acumulator de o tensiune 18V. Acumulatorul încărcat se va introduce în ghidaj până când acționează încheietoarea sistemului de prindere. Aparatul este gata de lucru.
Atenție: Deconectați ştecherul de la sursa de alimentare a uneltei înainte de orice operațiune
În scopul pregătirii aparatului pentru funcționare trebuie:
- pe bolțul de fixare să fixați un capăt de un diametru corespunzător
- conectați aparatul cu rețeua de alimentare

ATTENION **Aparatul aşa pregătit este gata pentru utilizareProbele de funcționare fără sarcină se va efectua cu scula electrică direcționată spre jos.**

Pentru a porni cheia, mai întâi setați direcția de rotație a vârfului de lucru cu butonul (fig. A, 4) şi apoi apăsați butonul de alimentare cu degetul arătător.

8. Punere în funcțiune şi utilizarea aparatului

Cheia cu impact DED7153 are un panou de control încorporat cu butoane pentru modificarea vitezei. Setarea vitezei este comutată prin apăsarea butonului atunci când unitatea este oprită (Fig. A, 5).
Cheia de impact DED7153 este folosită în principal pentru slăbirea şi strângerea şuruburilor în roțile autovehiculului.
Deşurubați şuruburile: puneți capacul pe axul de montare, apoi reglați-l la capul şurubului sau piuliței, astfel încât capacul să acopere întregul cap de şurub sau piuliță. Setați direcția de rotație. Apoi apăsați comutatorul. Şurubul trebuie să fie deşurubat.

ATTENION **Dacă şurubul nu se eliberează, nu țineți apăsat butonul mai mult de 3 secunde. În caz contrar, mecanismul de impact poate fi deteriorat!**

Strângerea şuruburilor: Setați direcția de rotație. Apoi introduceți şurubul în orificiul filetat şi efectuați o mişcare de două ori, astfel încât şurubul să prindă firul. Dacă şurubul începe să fie strâns imediat, poate să apară spargerea firului. După prinderea tijei, puneți capacul şi strângeți şurubul apăsând butonul.

ATTENION **Pentru a evita ruperea şurubului, nu strângeți complet şuruburile.**

După ce simțiți o uşoară rezistență, ar trebui să opriți cuplul cu cheia de impact şi apoi strângeți şurubul cu o cheie de cuplu la valoarea de cuplu recomandată de producătorul maşinii. Aceste informații trebuie să figureze în cartea de service a autovehiculului..

ATTENION **Dacă acumulatorul se încălzeşte peste 40°C, trebuie să întrerupeți lucru şi să aşteptați până când acumulatorul se răceşte.. Încălzirea excesivă al acumulatorului poate duce la avaria acestuia.**

9. Verificări şi reglaje curente

Curățați regulat toată scula electrică în special orificiile de ventilație a sculei electrice.

Evitați încărcarea acumulatorului imediat după utilizare intensivă, Din cauza fenomenului de descărcare nu păstrați acumulatorul total descărcat deoarece poate să se descarcă sub nivelul critic şi să se deterioreze
Acumulatorul neutilizat trebuie păstrat parțial încărcat (până circa 40%). Încărcați acumulatorul înainte de a se descărca complet. Baterile păstrați la temperaturi de 10-30°C. Păstrate la temperaturi mai scăzute pierd mai repede capacitatea.
Încărcarea acumulatorului este descrisă în manualul de utilizare al acumulatoarelor şi încărcătoarelor din linia SAS+ALL.

Înainte de fiecare pornire:

- Verificați dacă fantele de ventilație ale motorului nu sunt acoperite sau astupate. Dacă este nedesar descoperiți / curățați cu o cârpa uşor umezită în apă;

După fiecare utilizare:

- Deconectați acumulatorul pentru a evita accidentală pornire de terte persoane sau în timpul transportului.

ATTENION **Depozitați aparatul într-un loc care nu se află la îndemâna copiilor.**

Dacă o să trimiteți maşina de înşurubat pentru reparație la service trebuie să o protejați împotriva deteriorării accidentală şi să scoateți bateria din suportul încărcătoarei.

Modul de demontare al acumulatorului

În scopul demontării acumulatorului, apucați maşina de găurit-înşurubat de mâner apoi apăsați butonul de deblocare amplasat în partea de față/laterală a bateriei. În scopul montării acumulatorului introduceți acumulatorul în mânerul maşinii de găurit-înşurubat iar apoi apăsați-l până când acționează încheietoarea sistemului de prindere.

Fixarea, înlocuirea sculei de lucru

După fixarea uneltei trebuie să vă asigurați dacă scula de lucru a fost corect fixată. În acest scop puneți orizontal scula electrică şi încercați să scoateți capătul montat. Dacă nu se poate scoate înseamnă că este corect montat.

Întreținerea aparatului

Întreținerea cuprinde operații de întreținere a maşinii de înşurubat şi a acumulatorului şi încărcătoarei.

ATTENION **Nu efectuați niciodată operațiuni de întreținere a aparatului conectat la rețeaua de alimentare cu energie electrică.**

Asta poate cauza vătămări corporale grave şi electrocutare. Scoateți acumulatorul din suportul maşinii de găurit înainte de a începe operațiunile de întreținere.
Întreținerea maşinii de înşurubare constă în păstrarea curată a tuturor elementelor indispensabile pentru funcționarea normală. Nu folosiți niciodată solvenți pentru curățarea elementelor deoarece pot distruge carcasa şi a alte elemente executate din materiale plastice.
Nu curățați acumulatorul cu apă deoarece asta poate cauza un scurtcircuit interior şi deteriorarea permanentă a acumulatorului..

10. Piese de schimb şi accesorii

Accesorii recomendate

Maşina de găurit - înşurubat din linia SAS+ALL poate fi echipată cu orice acumulator şi încărcătoare din linia SAS+ALL precum şi ½ inci. Vă rugăm să respectați recomandările producătorului de sfaturi de lucru.
La comanda pieselor de schimb şi accesoriilor Vă rugăm să Vă contactați cu service-ul Dedra-Exim. Datele de contact sunt pe pagina 1 al manualului. La comanda pieselor de schimb Vă rugăm să indicați numărul de LOT de pe plăcuța cu date technice precum şi numărul componentei de pe schemă. În perioada de garanție reparațiile sunt efectuate în condițiile descrise în Certificatul de Garanție. Vă rugăm să aduceți produsul reclamat la locul de achiziționare (vânzătorul este obligat să primească produsul reclamat), sau să-l trimiteți la Service-ul Central DEDRA-EXIM. Vă rugăm să ataşați Certificatul completat de Garanție emis de importer. Fără acest document repararea va fi considerată ca după garanție. După perioada de garanție repararea efectuază service-ul central. Aparatul deteriorat se va trimite la service (costurile de trimitere acoperă utilizatorul).

11. Rezolvarea problemelor

ATTENION **Înainte de a încerca să rezolvați singur problemele, deconectați dispozitivul de la sursa de alimentare**

PROBLEMA	CAUZA	REZOLVARE
Cheie impact cu accumulator nu funcționează	Comutatprul pornire/oprire deteriorat	Trimiteți aparatul la service
	Acumulatorul descărcat	Încărcați acumulatorul
	Acumulatorul rău montat	Fixați corect
Cheie impact cu accumulator porneşte greu	Acumulatorul descărcat	Încărcați corect acumulatorul
	Depăsite parametrii permise de lucru	Micşorați sarcina uneltei electrice
Motorul se încălzeşte	Astupate orificiile de ventilație	Curățați orificiile
	Depăsite parametrii permise de lucru	Opriți unealta electrică, nu lucrați până maşina de găurit-înşurubat nu se răceşte

12. Dotarea completă a aparatului, observații finale

Dotarea: 1. Cheie impact cu accumulator – 1 bucată

13. Informația pentru utilizatori privind eliminarea utilajelor uzate (se referă la gospodării de casă)

Simbolul afişat pe produse sau pe documentația care le însoțeşte indică faptul că echipamentele electrice sau electronice defecte nu trebuie eliminate împreună cu deşeurile menajere. În cazul în care trebuie să eliminați, să reutilizați sau să recuperați componente, trebuie să le duceți la un punct de colectare specializat, unde vor fi acceptate gratuit. Autoritățile locale furnizează informații privind locația punctelor de colectare a echipamentelor uzate, de exemplu pe site-urile lor web.
Eliminarea corespunzătoare a dispozitivului permite conservarea resurselor valoroase şi evitarea impactului negativ asupra sănătății şi mediului, care rezultă din posibilitatea prezenței substanțelor, amestecurilor şi componentelor periculoase în echipament.
Eliminarea incorectă a deşeurilor riscă sancțiuni în conformitate cu reglementările locale relevante.
Utilizatorii din țările UE: Dacă trebuie să vă debarasați de echipamente electrice sau electronice, vă rugăm să contactați cel mai apropiat punct de vânzare sau furnizorul dumneavoastră, care vă va putea oferi informații suplimentare.
Eliminarea în țări din afara Uniunii Europene: Acest simbol se aplică numai în țările din Uniunea Europeană. În cazul în care doriți să aruncați acest produs, vă rugăm să contactați autoritățile locale sau dealerul pentru a afla metoda corectă de eliminare.

Si Kazalo

1. Fotografije in risbe
2. Opis naprave
3. Namembnost naprave
4. Omejitve uporabe
5. Tehnični podatki
6. Priprava za delo
7. Vklop naprave
8. Uporaba naprave
9. Tekoča vzdrževalna opravila
10. Nadomestni deli in dodatna opremai
11. Samoodpravljanje napak
12. Kompletacija naprave
13. Informacije za uporabnike o tem, kako odstranjevati odrabljene električne in elektronske naprave
14. Garancijski list

Izjava o skladnosti je priložena navodilom kot ločen dokument. Če izjave o skladnosti ni, se obrnite na Dedra Exim Sp. z o.o.
Splošni varnostni predpisi so priloženi navodilom kot ločena brošura.

Prevod izvirnih navodil

OPOZORILO. Preberite vsa s simbolom označena opozorila in vsa navodila.

Neupoštevanje spodaj navedenih varnostnih opozoril in navodil je lahko vzrok električnega udara, požara ali hudih poškodb. Shranite vsa opozorila in navodila za morebitno kasnejšo uporabo.

POZOR **Naprava iz linije SAS+ALL je zasnovana za delo samo s skupaj polnilniki in baterijami iz linije SAS+ALL.**

Li-Ion baterija in polnilnik nista del kupljene naprave in ju je treba kupiti posebej. Prepovedana je uporaba baterij in polninikov, ki niso namenjeni za to napravo.

2. Opis naprave

Slika A: 1. Držalo delovne konice, 2. Stikalo, 3. Osvetlitev LED, 4. Preklopnik smeri vrtenja, 5. Krmilna plošča, 6. Mesto namestitve baterije.

3. Namembnost naprave

Električni udarni ključ je naprava, namenjena za odvijanje in privijanje vijakov na lahko dostopnih mestih. Z udarnim mehanizmom ključ minimalizira potrebni fizični napor uporabnika. Ključ je primeren za uporabo v avtomobilskih in drugih servisnih delavnicah, predvsem za odvijanje in privijanje vijakov na osebnih in manjših dostavnih avtomobilih.
Napravo je dovoljeno uporabljati tudi pri obnovitvenih in gradbenih delih, v delavnicah za izvajanje popravil ter v okviru ljubiteljskih dejavnosti, ob upoštevanju dejanskih in dovoljenih pogojev uporabe, kot so navedeni v teh navodilih za uporabo.

4. Omejitve uporabe

POZOR **Napravo je dovoljeno uporabljati samo v skladu s spodnjimi "Dovoljenimi pogoji dela z napravo".**

Ključ ni namenjen za odvijanje/privijanje vijakov na kolesih tovornjakov

POZOR **Kakršne koli samovoljne uvedbe sprememb v mehansko in električno strukturo, modifikacije naprave ali taka izvajanja vzdrževanja ali servisiranja, ki niso skladna z opisi v teh navodilih za uporabo, se štejejo za nezakonita in imajo za posledico takojšnjo izgubo garancijskih pravic, izjava o skladnosti pa preneha veljati.**

Uporaba, ki ni v skladu z namembnostjo naprave ali je neskladna s temi navodili za uporabo, ima za posledico takojšnjo izgubo garancijskih pravic.
Električno orodje držite s prijemanjem za izolirane površine vedno, ko izvajate kakršna koli dela, kjer bi lahko pritrjevani element prišel v stik s skritimi žicami. Pritrjevani element v stiku z vodnikom pod napetostjo lahko povzroči prenos napetosti na nezavarovane kovinske dele naprave in lahko povzroči električni udar.
Vijake in matice, ki jih je treba pritrditi z ustrezno silo, je treba zategniti z momentnim ključem. Udarni ključ DED7153 nima indikatorja momentne sile, zato lahko v takih primerih pri privijanju z njim poškodujete vijak.
Po privitju avtomobilskih koles je treba po opravitvi pribl. 50 km vožnje preveriti zategnjenost vijakov. S tem se odpravi morebitno razrahljanost vijakov.

DOVOLJENI POGOJI DELA

S1 neprekinjeno delovanje

Uporabljati samo znotraj prostorov. Temperaturno območje polnjenja baterije 10 - 30 °C. Ne izpostavljati temperaturam prek 45 °C.

5. Tehnični podatki

Model naprave	DED7153
Napajalna napetost [V]	18 d.c.
Vrsta baterije	Li-Ion
Hitrost vrtenja [vrtljaji na minuto]	0-1000/0-1800/0-2500
Frekvenca udarcev [bpm]	0-1300/0-2800/0-3400
Največji navor [Nm]	55/150/350
Vrsta držala za bite	½
Emisija hrupa	
Raven zvočnega tlaka LpA [dB(A)]	99,62
Merilna negotovost KpA [dB(A)]	3
Raven zvočne moči LwA [dB(A)]	110,62
Merilna negotovost KwA [dB(A)]	3
Raven vibracij pri rokovanju:	
Raven vibracij, izmerjena na ročaju ah,ID [m/s2].	12,44
Merilna negotovost K [m/s2].	1,5

Informacije o vibracijah in hrupu

Kombinirana vrednost vibracij a_h in merilna negotovost sta bili določeni v skladu s standardom EN 62841-2-2 in sta navedeni v tabeli.
Emisija hrupa je bila določena v skladu z EN 62841-2-2 vrednosti so podane v zgornji tabeli.

⚠ POZOR **Hrup lahko poškoduje sluh, pri delu je vedno treba uporabljati zaščito za ušesa!**

Deklarirana skupna vrednost vibracij je bila izmerjena v skladu s standardno preskusno metodo in se lahko uporablja za primerjave ene naprave z drugo. Navedeno raven vibracij se lahko uporablja tudi za začetno oceno izpostavljenosti vibracijam.
Raven vibracij med dejansko uporabo naprave se lahko razlikuje od deklariranih vrednosti, odvisno od načina uporabe delovnih orodij, v tem zlasti od vrste obdelovanca ter od potrebe opredelitve ukrepov za zaščito uporabnika orodja. Za natančno oceno izpostavljenosti v dejanskih pogojih uporabe je treba upoštevati vse dele delovnega cikla, vključno z obdobji, ko je orodje izklopljeno ali ko je vklopljeno, vendar se z njim ne dela.

6. Priprava za delo

⚠ POZOR **Naprava je del linije SAS+ALL, zato jo je možno uporabljati le v okviru ustreznega sestava, sestoječega se iz naprave, baterije in polnilnika. Uporaba drugih baterij in polnilnikov je prepovedana.**

Napravo se sme uporabljati le na dobro osvetljenih mestih. Stikalo se nahaja v ročaju naprave. Pogonski motor deluje tako dolgo, dokler je stikalo pritisnjeno. Električno orodje uporabnik pravilno uporablja tako, da z njim v rokah zavzame stabilen položaj, v katerem se med med uporabo ne more prevrniti.

7. Vklop naprave

Napravo se za delo pripravi tako, da se:
- na pritrdilno glavo naprave pritrdi nastavek ustreznega premera
- napravo priključi na vir napajanja.

Napravo napaja bateria z napetostjo 18V. Napolnjeno baterijo potisnemo v vodilo v ročaju, tako da se v njem zablokira. Naprava je pripravljena za delo.
Tako pripravljena naprava je pripravljena za delo

⚠ POZOR **Nobenega preizkusa obremenitve ne smete izvajati z električnim orodjem obrnjenim navzdol.**

Za zagon ključa je treba najprej z gumbom (slika A, 4) nastaviti smer vrtenja delovne konice, nato pa s prstopm kazalcem pritisniti gumb stikala.

8. Uporaba naprave

Udarni ključ DED7153 ima vgrajeno nadzorno ploščo z gumbi za spreminjanje hitrosti. Nastavitev hitrosti se preklopi s pritiskom na gumb, ko je naprava izklopljena (slika A, 5).
Udarni ključ DED7153 se uporablja predvsem za odvijanje in privijanje vijakov na avtomobilskih kolesih.
Odvijanje vijakov: namestite nastavek na montažno steblo orodja in ga nato namestite na glavo vijaka ali na matico tako, da popolnoma pokrival celotno glavo vijaka ali matico. Nastavite smer vrtenja. Nato pritisnite stikalo. Vijak se bo odvil.

⚠ POZOR **Če se vijak ne bi hotel odviti, ne držite gumba pritisnjenega dlje kot 3 sekunde. V nasprotnem primeru se lahko udarni mehanizem poškoduje!**

Privijanje vijakov: Nastavite smer vrtenja. Nato vstavite vijak v navojno odprtino in ga zasučite ročno za en ali dva obrata, da se vijak ujame v navoj. Če začnete kar takoj brez tega zategovati vijak, se lahko navoji poškodujejo ali vijak zlomi. Ko se vijak ujame v navoj, namestite nastavek in privijte vijak s pritiskom na stikalo.

⚠ POZOR **V preprečitev zloma vijaka ne zategujte vijakov čisto do konca.**

Če začutite rahel upor, prenehajte z zategovanjem z udarnim ključem, pač pa nadaljujte zategovanje z uporabo momentnega ključa ob upoštevanju maksimalne momentne sile, ki jo priporoča proizvajalec avtomobila. Takšna informacija se mora nahajati v knjižici za vzdrževanja vozila.

⚠ POZOR **Če se baterija segreje nad 45 °C, prenehajte z delom in počakajte, da se baterija ohladi.**

Če se baterija pregreje, obstaja nevarnost okvare baterije.

9. Tekoča vzdrževalna opravila

Redno čistiti celotno električno orodje, pri čemer posebno pozornost namenjati čiščenju njegovih prezračevalnih odprtin.
Ne polnite baterije takoj po intenzivni uporabi le-te. Baterija se prazni tudi ko se je ne uporablja, zato baterije ne puščajte shranjene brez polnjenja, saj se lahko izprazne pod kritično mejo in zaradi tega trajno poškoduje.
Baterijo, ki se je ne bo uporabljalo, je torej treba shraniti delno napolnjeno (do pribl. 40 %). Baterijo napolniti, predno se popolnoma ne izprazne. Baterijo hraniti pri temperaturi 10-30 °C. V primeru hrambe pri nizkih temperaturah, hitreje izgubi zmogljivost.
Polnjenje baterije je opisano v navodilu za uporabo baterije in polnilnika iz linije SAS + ALL.

Pred vsakim zagonom:

- Preverite, ali so zračniki motorja zamašeni ali umazani. Po potrebi ga odkrijete/očistite s krpo, rahlo navlaženo z vodo;

Po vsaki uporabi:

- Odklopite baterijo, da bi preprečili nenamerno aktiviranje s strani nepooblaščenih oseb ali med rokovanjem.

⚠ POZOR **Prostor, kjer shranjujete napravo, mora biti izven dosega otrok.**

Če je treba napravo poslati v servis na popravilo, jo je treba zaščititi pred mehanskimi poškodbami tekom transporta in odstraniti baterije iz naprave.

Odstranitev baterije iz naprave

V cilju odstranitve baterije primite za ročaj naprave in nato pritisnite gumb za sprostitev na sprednji strani baterije. Izvlecite baterijo z ležišča v ročaju naprave. Baterijo namestite v napravo s potisnitvijo le-te v ležišče v ročaju tako, da se njegov zapah zaskoči.

Vzdrževanje naprave

Vzdrževanje zajema vzdrževanje izvijača skupaj z dodatkoma - baterijo in polnilnikom.

⚠ POZOR **Nikoli se ne sme izvajati vzdrževalnih opravil na napravi, ki je priključena na napajanje.**

To lahko povzroči hude poškodbe ali električni udar. Pred začetkom izvajanja vzdrževalnega opravila je treba baterijo izvleči iz ležišča v napravi.
Vzdrževanje naprave zajema vzdrževanje v pravilnem čistem stanju vseh njenih elementov, potrebnih za normalno delovanje. Za čiščenje se ne sme uporabljati nobenih topil, saj lahko to povzroči nepopravljive poškodbe ohišja in drugih elementov iz umetnih materialov.
Baterije se ne sme čistiti z vodo, saj se lahko s tem povzroči notranji kratek stik ter s tem nepopravljive poškodbe.

10. Nadomestni deli in dodatna oprema

Priporočena dodatna oprema

Napravo iz linije SAS+ALL se lahko opremi s katero koli baterijo in polnilnikom iz linije SAS+ALL ter s polpalčnimi udarnimi nastavki. Prosimo, da upoštevate priporočila proizvajalca delovnih nastavkov.
Za nakup rezervnih delov in dodatne opreme se obrnite na Servis Dedra Exim. Kontaktne podatke najdete na 1. strani navodil. Pri naročanju rezervnih delov navedite številko PARTIJE z nazivne tablice in številko dela iz montažne risbe. V garancijskem roku bodo popravila izvršena pod pogoji, navedenimi v garancijskem listu. Reklamirani izdelek je treba dostaviti v popravilo na kraj nakupa (prodajalec je dolžan reklamirani izdelek sprejeti), lahko se ga tudi pošlje v centralni servis DEDRA – EXIM. Prosimo, da izdelku priložite garancijski list, ki ga je izstavil uvoznik. Po preteku garancijskega obdobja popravila opravlja Centralni servis. Poškodovan izdelek je se pošlje v Servis (stroške dostave krije uporabnik).

11. Samoodpravljanje napak

⚠ POZOR **Pred pristopom k odpravljanju napak je treba napravo odklopiti od vira napajanja.**

PROBLEM	VZROK	REŠITEV
Ključ ne deluje	Okvarjeno stikalo	Poslati napravo v servis
	Izpraznjena baterija	Napolniti baterijo
	Slabo nameščena baterija	Pravilno pritrditi
Ključ se le s težavo vrti	Izpraznjena baterija	Pravilno napolniti baterijo Zmanjšati obremenitev
	Prekoračenio dovoljeni delovni parametri	Zmanjšati obremenitev električnega orodja
Motor se pregreva	Zamašene prezračevalne odprtine	Očistiti odprtine
	Prekoračenio dovoljeni delovni parametri	Izklopiti električno orodje in prekiniti delo – počakati, da se orodje popolnoma ohladi

12. Kompletacija naprave

Kompletacija: 1. Udarni ključ - 1 kos

13. Informacija za uporabnike o odstranjevanju električne in elektronske opreme (velja za gospodinjstva)



Simbolul afișat pe produse sau pe documentația care le însoțește indică faptul că echipamentele electrice sau electronice defecte nu trebuie eliminate împreună cu deșeurile menajere. În cazul în care trebuie să eliminați, să reutilizați sau să recuperați componente, trebuie să le duceți la un punct de colectare specializat, unde vor fi acceptate gratuit. Autoritățile locale furnizează informații privind locația punctelor de colectare a echipamentelor uzate, de exemplu pe site-urile lor web.
Eliminarea corespunzătoare a dispozitivului permite conservarea resurselor valoroase și evitarea impactului negativ asupra sănătății și mediului, care rezultă din posibilitatea prezenței substanțelor, amestecurilor și componentelor periculoase în echipament.
Eliminarea incorectă a deșeurilor riscă sancțiuni în conformitate cu reglementările locale relevante.
Utilizatorii din țările UE: Dacă trebuie să vă debarasați de echipamente electrice sau electronice, vă rugăm să contactați cel mai apropiat punct de vânzare sau furnizorul dumneavoastră, care vă va putea oferi informații suplimentare.
Eliminarea în țări din afara Uniunii Europene: Acest simbol se aplică numai în țările din Uniunea Europeană. În cazul în care doriți să aruncați acest produs, vă rugăm să contactați autoritățile locale sau dealerul pentru a afla metoda corectă de eliminare.

HR Sadržaj

1. Slike i crteži
2. Opis uređaja
3. Namjena uređaja
4. Ograničenje uporabe
5. Tehnički podaci
6. Priprema za uporabu
7. Uključivanje uređaja
8. Uporaba uređaja
9. Održavanje
10. Zamjenski dijelovi i pribor
11. Samostalno otklanjanje kvarova
12. Komplet uređaja
13. Informacija za korisnike o odlaganju električne i elektroničke opreme
14. Jamstveni list

Prijevod originalnog priručnika.

Izjava o sukladnosti priložena je uputama kao poseban dokument. U slučaju nedostatka izjave o sukladnosti, molimo kontaktirajte Dedra-Exim Sp. z o. o
Opći sigurnosni propisi se nalaze u uputama za uporabu kao posebna brošura.

UPOZORENJE. Prije uporabe uređaja pročitajte sva upozorenja označena uskličnikom i sve upute.

NAPOMENA Nepoštivanje sljedećih sigurnosnih upozorenja i uputa može dovesti do strujnog udara, požara ili ozbiljnih ozljeda. Sačuvajte sva upozorenja i upute za buduću upotrebu .

NAPOMENA **Uređaj iz linije SAS+ALL dizajniran je za rad samo s punjačima i akumulatorima iz linije SAS+ALL.**

Li-Ion akumulator i punjač nisu oprema kupljenog uređaja i moraju se nabaviti zasebno. Zabranjena je uporaba akumulatora i punjača koji nisu namijenjeni uređaju.

2. Opis uređaja

Sl. A: 1. Drška radnog nastavka, 2. Prekidač, 3. LED osvjetljenje, 4. Prekidač smjera okretaja, 5. Upravljački panel, 6. Utor baterije.

3. Namjena uređaja

Električni udarni ključ je uređaj koji se koristi za odvrtanje i zatezanje vijaka na lako dostupnim mjestima. Zahvaljujući korištenju udarnog mehanizma, ključ minimalizira fizički rad operatera. Ključ se koristi u radionicama, autoservisima, uglavnom za odvijanje i zatezanje vijaka u osobnim automobilima i malim dostavnim automobilima.
Uređaj je dopušteno koristiti u renovacijskim i građevinskim radovima, radionicama za popravke, u amaterskim radovima, uz poštivanje uvjeta uporabe i dopuštenih radnih uvjeta sadržanih u uputama za uporabu

4. Ograničenje uporabe

NAPOMENA **Uređaj se smije koristiti samo u skladu s "Dopuštenim radnim uvjetima" u nastavku.**

Ključ se ne smije koristiti za odvijanje vijaka kotača na teretnim automobilima

NAPOMENA **Neovlaštene promjene mehaničke i električne konstrukcije, bilo kakve modifikacije, servisiranje koje nije opisano u uputama za uporabu smatrat će se nezakonitim i rezultirati gubitkom jamstvenih prava, a izjava o sukladnosti više neće vrijediti.**

Uporaba električnog alata koja nije u skladu s namjenom ili uporaba koja nije u skladu s uputama za uporabu rezultirat će gubitkom jamstvenih prava.
Uvijek držite električni alat za izolirane površine kada izvodite bilo kakve radove na kojima bi element pričvršćivanja mogao doći u dodir sa skrivenim. Spojni elementi u kontaktu s vodičem pod naponom mogu dovesti do napona izloženih metalnih dijelova uređaja i mogu uzrokovati strujni udar.
Vijke i matice koji zahtijevaju zatezanje odgovarajućom snagom potrebno je zategnuti moment ključem. Udarni ključ DED7153 nema indikator zakretnog momenta, stoga postoji opasnost od oštećenja vijka prilikom zatezanja.
Nakon zatezanja kotača automobila, nakon vožnje cca 50 km, provjerite zategnutost vijaka. To će spriječiti otpuštanje vijaka.

DOPUŠTENI UVJETI RADA

S1 kontinuirani rad

Za uporabu isključivo vani. Raspon temperature punjenja akumulatora 10 - 30°C. Ne izlažite temperaturama iznad 40°C.

5. Tehnički podaci

Model uređaja	DED7153
Napon napajanja [V]	18 d.c.
Tip baterije	Li-Ion
Brzina vrtnje [min-1]	0-1000/0-1800/0-2500
Frekvencija udara [bpm]	0-1300/0-2800/0-3400
okretni moment [Nm]	55/150/350
Vrsta pričvršćivanja obratka	½
Emisija buke:	
Razina zvučnog tlaka LpA [dB(A)]	99,62
Mjerna nesigurnost KpA [dB(A)]	3
Razina zvučne snage LwA [dB(A)]	110,62
Mjerna nesigurnost KwA [dB(A)]	3
Razina vibracija na ručki:	
Razina vibracija izmjerena na ručki ah,ID [m/s2]	12,44
Mjerna nesigurnost K [m/s2]	1,5

Informacije o vibracijama i buci

Kombinirana vrijednost vibracija a_h i nesigurnost mjerenja određena je u skladu s normom EM 62841-2-2 i navedena je u tablici.
Emisija buke određena je u skladu s EN 62841-2-2, vrijednosti su navedene u gornjoj tablici.

NAPOMENA **Buka može oštetiti sluh, uvijek pri radu koristite zaštitu ušiju!**

Deklarirana ukupna vrijednost vibracija izmjerena je prema standardnoj metodi ispitivanja i može se koristiti za usporedbu jednog uređaja s drugim. Navedena razina vibracija se također može koristiti za početnu procjenu izloženosti vibracijama.
Razina vibracija tijekom stvarne uporabe uređaja se može razlikovati od deklariranih vrijednosti, ovisno o tome kako se koriste radni alati, posebno o vrsti obrađivanog predmeta i o potrebi definiranja mjera zaštite operatera. Za točnu procjenu izloženosti u stvarnim uvjetima uporabe, potrebno je uzeti u obzir sve dijelove radnog ciklusa, uključujući razdoblja kada je uređaj isključen ili kada je uključen, ali nije u uporabi.

6. Priprema za uporabu

Uređaj je dio SAS+ALL linije, stoga, da biste ga koristili, morate kompletirati set koji se sastoji od uređaja, akumulatora i punjača. Zabranjena je uporaba drugih akumulatora i punjača.

Uređaj treba koristiti na dobro osvijetljenom mjestu. Prekidač se nalazi u ručki uređaja. Pogonski motor radi sve dok je prekidač pritisnut. Kada koristite električni alat, postavite se tako da ne padnete dok radite s njim.

7. Uključivanje uređaja

Kako biste uređaj pripremili za rad:
- pričvrstite nastavak odgovarajućeg promjera na montažni trn
- spojite ključ na napajanje

Uređaj se napaja akumulatorom s naponom od 18 V. Napunjeni akumulator u vodilicu u ručki dok se zasun ručke ne aktivira. Uređaj je spreman za rad.
Ovako pripremljen uređaj spreman je za rad

NAPOMENA **Testiranje rada bez opterećenja ne smije se provoditi s električnim alatom okrenutim prema dolje.**

Za pokretanje ključa najprije postavite smjer rotacije radnog nastavka pomoću prekidača (sl. A, 4), a zatim kažiprstom pritisnite tipku prekidača.

8. Uporaba uređaja

Udarni ključ DED7153 ima ugrađenu upravljačku ploču s tipkama za promjenu brzine vrtnje. Postavke brzine rotacije mijenjaju se pritiskom na tipku kada je uređaj isključen (slika A, 5).
Udarni ključ DED7153 uglavnom se koristi za odvijanje i zatezanje vijaka na kotačima automobila.
Odvijanje vijaka: stavite nastavak na montažni trn, a zatim ga postavite na glavu vijka ili matice tako da nastavak potpuno pokriva cijelu glavu vijka ili matice. Postavite smjer vrtnje. Zatim pritisnite prekidač. Vijak treba odviti.

NAPOMENA **Ako vijak ne pušta, ne držite gumb pritisnut dulje od 3 sekunde. U suprotnom se udarni mehanizam može oštetiti!**

Zatezanje vijaka: Postavite smjer vrtnje. Zatim umetnite vijak u otvor s navojem i napravite jedan ili dva okreta tako da vijak uhvati navoj. Ako odmah počnete zatezati vijak, navoj bi se mogao strgati. Nakon što uhvatite navoj, stavite nastavak i zategnite vijak pritiskom na prekidač.

NAPOMENA **Kako biste izbjegli trganje vijka, ne zatežite vijke do kraja.**

Kada osjetite blagi otpor, prestanite zatezati udarnim ključem, a zatim zategnite vijak moment ključem na vrijednost zakretnog momenta koju preporučuje proizvođač automobila. Takvi podaci se trebaju nalaziti u knjizi za održavanje vozila.

NAPOMENA **U slučaju ako se akumulator zagrije iznad 40°C, prekinite rad i pričekajte da se akumulator ohladi.**

Postoji opasnost od kvara baterije ako se baterija pregrije.

9. Održavanje

Redovito čistite cijeli električni alat, posebno vodeći računa o čišćenju otvora za ventilaciju na električnom alatu.
Izbjegavajte punjenje baterije odmah nakon intenzivne uporabe. Zbog trošenja akumulatora ne smije se skladištiti potpuno ispražnjen, jer se tada može isprazniti ispod kritične razine i trajno se oštetiti.
Neiskorišteni akumulator stoga treba skladištiti djelomično napunjen (do cca. 40%).
Punite akumulator prije nego se potpuno isprazni. Baterije čuvajte na temperaturama između 10 i 30°C. Kada se čuva na niskim temperaturama, brže gubi kapacitet.
Punjenje baterije opisano je u uputama za akumulator i punjač iz linije SAS+ALL.

Prije svakog starta:

- Provjerite da ventilacijski otvori motora nisu blokirani ili prljavi. Ako je potrebno, izložite/očistite krpom lagano navlaženom vodom;

Nakon svake upotrebe:

- Odspojite bateriju kako biste izbjegli slučajno aktiviranje od strane neovlaštenih osoba ili tijekom nošenja.

NAPOMENA **Mjesto čuvanja uređaja treba biti nedostupno za djecu..**

Ukoliko je potrebno uređaj poslati u servis na popravak, zaštitite ga od slučajnih mehaničkih oštećenja i izvadite baterije iz utora punjača.

Način demontaže akumulatora

Za demontažu akumulatora uhvatite odvijač za ručku, zatim pritisnite gumb za otpuštanje na prednjoj strani baterije. Izvucite bateriju iz drške odvijača. Da biste ugradili bateriju, umetnite bateriju u ručku odvijača, a zatim je pritisnite dok se zasun ručke ne uklopi.

Održavanje uređaja

Održavanje uključuje servisiranje odvijača s priborom, odnosno baterijom i punjačem.

NAPOMENA **Nikada ne izvodite održavanje uređaja spojenog na napajanje.**

To može uzrokovati ozbiljne ozljede ili strujni udar. Prije bilo kakvog održavanja, izvadite akumulator iz utora uređaja.
Održavanje uređaja sastoji se od održavanja svih njegovih elemenata potrebnih za normalan rad u ispravnoj čistoći. Za čišćenje ne koristite nikakva otapala jer to može uzrokovati nepovratna oštećenja kućišta i ostalih plastičnih elemenata.
Akumulator se ne smije čistiti vodom jer može uzrokovati unutarnji kratki spoj koji može dovesti do trajnog oštećenja.

10. Zamjenski dijelovi i pribor

Dostupan pribor

Uređaj iz linije SAS+ALL može biti opremljen bilo kojim akumulatorom i punjačem iz linije SAS+ALL, te udarnim nastavcima 1/2 inča. Molimo da postupate sukladno preporukama proizvođača radnih nastavaka.
Za kupnju rezervnih dijelova i pribora obratite se Dedra Exim servisu. Podaci za kontakt nalaze se na 1. stranici uputa. Prilikom narudžbe rezervnih dijelova navedite broj PARTIJE koji se nalazi na natpisnoj pločici i broj dijela s montažnog crteža. Tijekom jamstvenog roka popravci se vrše pod uvjetima navedenim u Jamstvenom listu. Pošaljite reklamirani proizvod na popravak u mjesto kupnje (prodavatelj je dužan prihvatiti reklamirani proizvod), pošaljite ga središnjem servisu Dedra Exim . Molimo priložite jamstveni list koji je izdao Uvoznik. Bez ovog dokumenta, popravak će se smatrati da je izvan jamstva. Nakon isteka jamstvenog roka popravke obavlja središnji servis. Oštećeni proizvod treba poslati u Servis (troškove dostave snosi korisnik).

11. Samostalno otklanjanje kvarova

NAPOMENA **Prije samostalnog otklanjanja kvarova isključite napajanje uređaja.**

PROBLEM	UZROK	RJEŠENJE
Ključ ne radi	Oštećen je prekidač	Uređaj predajte servisu
	Akumulator je ispražnjen	Napunite akumulator
	Loše postavljen akumulator	Ispravno pričvrstite
Ključ je teško pomače	Akumulator je ispražnjen	Ispravno napunite akumulator Smanjite opterećenje
	Prekoračeni su dopušteni radni parametri	Smanjite opterećenje električnog alata
Motor se pregrijava	Začepljeni otvori za ventilaciju	Očistite otvore
	Prekoračeni su dopušteni radni parametri	Isključite električni alat i pustite da se potpuno ohladi

12. Komplet uređaja

Komplet 1. Udarni ključ - 1 komad

13. Informacija za korisnike o odlaganju električne i elektroničke opreme (za kućanstva)

Ovaj simbol postavljen na proizvode ili popratnu dokumentaciju obavještava da se neispravni električni ili elektronički uređaji ne smiju odlagati s kućnim otpadom. Ispravan postupak u slučaju potrebe za zbrinjavanjem, ponovnom uporabom ili oporabom komponenti sastoji se od prijenosa uređaja na specijalizirano sabirno mjesto, gdje će biti besplatno prihvaćen. Informacije o lokacijama sabirnih točaka otpadne opreme pružaju lokalne vlasti, npr. na svojim web stranicama.

Pravilno zbrinjavanje uređaja omogućuje očuvanje dragocjenih resursa i izbjegavanje negativnog utjecaja na zdravlje i okoliš, do kojeg dolazi zbog mogućnosti da uređaji sadrže opasne tvari, smjese i sastavne dijelove.
Nepravilno odlaganje otpada podliježe kaznama predviđenim relevantnim lokalnim propisima.
Korisnici u zemljama Europske unije: Ako trebate odložiti električnu ili elektroničku opremu, obratite se najbližem prodavaču ili dobavljaču za dodatne informacije.
Odlaganje u zemljama izvan Europske unije: Ovaj simbol vrijedi samo za zemlje Europske unije. Ako trebate zbrinuti ovaj proizvod, obratite se lokalnim vlastima ili trgovcu radi pravilnog zbrinjavanja.

BG Съдържание

1. Снимки и рисунки
2. Описание на устройството
3. Предвидена употреба на устройството
4. Ограничения на използването
5. Технически данни
6. Подготовка за работа
7. Включване на уреда
8. Експлоатация на устройството
9. Рутинна поддръжка
10. Резервни части и аксесоари
11. Отстраняване на собствени дефекти
12. Сглобяване на уреда
13. Информация за потребителите относно изхвърлянето на електрическо и електронно оборудване
14. Гаранционна карта

Превод на оригиналните инструкции

Общите условия за безопасност са включени в отделна брошура.
Декларацията за съответствие е приложена към устройството като отделен документ. При липса на декларация за съответствие, моля, свържете се със сервиза на Dedra-Exim Sp. z o.o.

ПРЕДУПРЕЖДЕНИЕ. Прочетете всички предупреждения, отбелязани с възклицателен знак, и всички инструкции.

Неспазването на следните предупреждения и инструкции за безопасност може да доведе до токов удар, пожар или сериозно нараняване. Запазете всички предупреждения и инструкции за бъдещи справки.

ВНИМАНИЕ **Линията SAS+ALL е проектирана да работи само със зарядни устройства и батерии от линията SAS+ALL.**

Литиево-йонната батерия и зарядното устройство не са включени в закупеното оборудване и трябва да се закупят отделно. Използването на батерии и зарядни устройства, различни от тези, предназначени за устройството, е забранено.

2. Описание на устройството

Rys.A: 1. Uchwyt końcówki roboczej, 2. Włącznik, 3. Oświetlenie LED, 4. Przełącznik kierunku obrotów, 5. Panel sterowania, 6. Gniazdo baterii.

3. Предвидена употреба на устройството

Klucz udarowy elektryczny jest urządzeniem, służącym do odkręcania i przykręcania śrub w łatwo dostępnych miejscach. Dzięki zastosowaniu mechanizmu udarowego klucz minimalizuje pracę fizyczną operatora. Klucz znajduje zastosowanie w warsztatach naprawczych, serwisach samochodowych, głównie do odkręcania i dokręcania śrub w samochodach osobowych i małych samochodach dostawczych.
Dopuszcza się wykorzystanie urządzenia w pracach remontowo-budowlanych, warsztatach naprawczych, w pracach amatorskich przy równoczesnym przestrzeganiu warunków użytkowania i dopuszczalnych warunków pracy, zawartych w instrukcji obsługi.

4. Ограничения на използването

ВНИМАНИЕ **Уредът може да се използва само в съответствие с "Разрешените условия на работа" по-долу.**

Гаечният ключ не трябва да се използва за разхлабване на болтове в колелата на камиона.

ВНИМАНИЕ **Неразрешените промени в механичната и електрическата конструкция, всякакви модификации, операции по поддръжката, които не са описани в инструкциите за експлоатация, се считат за незаконни и водят до незабавна загуба на гаранционни права, а декларацията за съответствие губи своята валидност.**

Използването на електроинструмента в противоречие с предназначението му или с инструкциите за експлоатация води до незабавна загуба на гаранционните права.
Дръжте електроинструмента за изолираните му повърхности, когато извършвате работни операции, при които крепежният елемент може да влезе в контакт със скрити проводници. Скрепителните елементи, които влизат в контакт с проводници под напрежение, могат да направят откритите метални части на инструмента под напрежение и да причинят токов удар.
Болтовете и гайките, които трябва да се затягат с достатъчна сила, трябва да се затягат с динамометричен ключ. Ударният гаечен ключ DED7153 няма индикатор за въртящия момент, така че съществува риск от повреждане на болта при затягане.
След като колелата на автомобила са затегнати, затягането на болтовете трябва да се провери след около 50 км шофиране. Това ще предотврати разхлабването на болтовете.

ДОПУСТИМИ УСЛОВИЯ НА РАБОТА

S1 непрекъсната работа

Използвайте само на закрито. Температурен диапазон на зареждане на батерията 10 - 30°C. Да не се излага на температури над 40°C.

5. Технически данни

Модел на устройството	DED7153
Захранващо напрежение [V]	18 d.c.
Тип батерия	Li-Ion
Скорост на въртене [об/мин]	0-1000/0-1800/0-2500
Честота на ударите [bpm]	0-1300/0-2800/0-3400
Максимален въртящ момент [Nm]	55/150/350
Вид на държача за битове	½
Емисия на шум	
Ниво на звуково налягане LpA [dB(A)]	99,62
Несигурност на измерването KpA [dB(A)]	3
Ниво на звукова мощност LwA [dB(A)]	110,62
Несигурност на измерването KwA [dB(A)]	3
Ниво на вибрации при работа:	
Ниво на вибрации, измерено при дръжката ah,ID [m/s2].	12,44
Несигурност на измерването K [m/s2].	1,5

Информация за шума и вибрациите.

Комбинираната стойност на вибрацията a и неопределеността на измерването са определени в съответствие с EN 62841-2-2 и са дадени в таблицата.
Емисиите на шум са определени в съответствие с EN 62841-2-2, като стойностите са дадени по-горе в таблицата.

ВНИМАНИЕ **Шумът може да причини увреждане на слуха, винаги носете защита на слуха, когато работите!с**

Декларираната стойност на шумовите емисии е измерена съгласно стандартен метод за изпитване и може да се използва за сравняване на един уред с друг. Посоченото по-горе ниво на шумови емисии може да се използва и за предварителна оценка на експозицията на шум.
Нивото на шума по време на действителното използване на електроинструмента може да се различава от обявените стойности в зависимост от използването на работните инструменти, по-специално от вида на обработвания детайл и от необходимостта да се определят мерки за защита на оператора. За да се направи точна оценка на експозициите при действителните условия на употреба, трябва да се вземат предвид всички части на работния цикъл, включително периодите, когато машината е изключена или когато е включена, но не се използва за работа.

6. Подготовка за работа

ВНИМАНИЕ **Устройството е част от линията SAS+ALL, поради което, за да се използва, трябва да се комплектова комплект, състоящ се от устройството, батерия и зарядно устройство. Използването на други батерии и зарядни устройства е забранено.**

Устройството трябва да се използва на добре осветено място. Превключвателят се намира в дръжката на устройството. Задвижващият мотор работи, докато превключвателят е натиснат. Когато работите с електроинструмента, заемете такава позиция, че да не паднете по време на работа.

7. Включване на уреда

За да подготвите устройството за работа:
- да се прикрепи гнездо с подходящ диаметър към монтажния дорник.
- свържете гаечния ключ към захранването.
Инструментът се захранва от 18V батерия. Заредената батерия се поставя в направляващата шина на дръжката, докато блокировката на дръжката се задейства. След това инструментът е готов за употреба

ВНИМАНИЕ **Тестовете за работа на празен ход трябва да се провеждат само когато електроинструментът е обърнат надолу.**

За да стартирате гаечния ключ, първо задайте посоката на въртене на работния накрайник с бутона (фиг. A, 4) и след това натиснете бутона за превключване с показалеца си.

8. Експлоатация на устройството

Ударният гаечен ключ DED7153 има вграден контролен панел с бутони за промяна на скоростта. Настройката на скоростта се превключва чрез натискане на бутона, когато уредът е изключен (фиг. A, 5).
Ударният гаечен ключ DED7153 се използва главно за разхлабване и затягане на болтове в автомобилни колела.
Разхлабване на болтове: поставете муфата върху монтажната шпилка и след това я поставете върху главата на болта или гайката, така че муфата да покрива точно цялата глава на болта или гайката. Задайте посоката на въртене. След това натиснете превключвателя. Болтът трябва да се отвинти.

ВНИМАНИЕ **Ако винтът не иска да се отпусне, не задържайте бутона натиснат за повече от 3 секунди. В противен случай може да се повреди ударният механизъм!**

Затягане на винта

Задайте посоката на въртене. След това вкарайте винта в отвора с резба и направете едно-две завъртания, така че винтът да се захване за резбата. Ако започнете да затягате винта веднага, резбата може да се скъса. След като резбата се захване, поставете капачката и затегнете винта, като натиснете превключвателя.

ВНИМАНИЕ **За да избегнете счупване на болт, не затягайте болтовете докрай..**

Когато почувствате леко съпротивление, спрете затягането с ударния ключ и след това затегнете болта с динамометричен ключ до стойността на въртящия момент, препоръчана от производителя на автомобила. Тази информация се съдържа в ръководството за експлоатация на автомобила.

ВНИМАНИЕ **Ако батерията се нагрее повече от 40°C, спрете работа и изчакайте батерията да изстине.**

Прекаленото нагряване на батерията може да доведе до повреда на батерията.

9. Рутинна поддръжка

Почиствайте редовно целия електроинструмент, като обръщате специално внимание на почистването на вентилационните отвори на електроинструмента.
Избягвайте да зареждате батерията веднага след интензивна употреба. Поради феномена на разряда не съхранявайте напълно разредения акумулаторен блок, тъй като тогава той може да се разреди под критичното ниво и да се повреди трайно.
Затова, когато не се използва, батерията трябва да се съхранява частично заредена (до около 40%). Заредете батерията, преди да се е разредила напълно. Съхранявайте батериите при температура 10-30°C. Съхраняван при ниски температури, той ще загуби капацитета си по-бързо.
Зареждането на батерията е описано в инструкциите за батерията и зарядното устройство от гамата SAS+ALL.

Преди всяко стартиране:

- Проверете дали вентилационните отвори на двигателя не са запушени или замърсени. Ако е необходимо, открийте/почистете с леко навлажнена с вода кърпа;

След всяка употреба:

- Изключете батерията, за да избегнете случайно активиране от странични лица или по време на работа.

ВНИМАНИЕ **Мястото за съхранение на устройството трябва да е недостъпно за деца.**

Ако е необходимо да изпратите устройството в сервизен център за ремонт, защитете го от случайни механични повреди и извадете батериите от контакта на зарядното устройство.

Как се демонтира батерията

За да извадите батерийния пакет, хванете устройството за дръжката и натиснете бутона за освобождаване в предната част на батерийния пакет. Измъкнете акумулаторната батерия от гнездото.
За да поставите акумулаторния блок, плъзнете акумулаторния блок в дръжката на устройството и след това натиснете надолу, докато ключалката на дръжката се застопори.

Поддръжка на уреда

Поддръжката включва обслужване на устройството, включително аксесоарите, т.е. батерията и зарядното устройство.

ВНИМАНИЕ **Никога не извършвайте дейности по поддръжка на устройство, свързано към източник на захранване.**

Това може да доведе до сериозно нараняване или токов удар. Преди поддръжка батерията трябва да се извади от гнездото на устройството.
Поддръжката на устройството се състои в поддържане на всички негови компоненти, необходими за нормалната му работа, в чисто състояние. Не използвайте разтворители за почистване, тъй като това може да доведе до непоправими повреди на корпуса и други пластмасови части.
Батерията не трябва да се почиства с вода, тъй като това може да доведе до вътрешно късо съединение, което да доведе до трайна повреда.

10. Резервни части и аксесоари

Препоръчани аксесоари

Гамата SAS+ALL може да се оборудва с всяка батерия и зарядно устройство от гамата SAS+ALL и ½-инчови ударни гнезда. Моля, спазвайте препоръките на производителя на работните накрайници.
За закупуване на резервни части и аксесоари се обърнете към сервиза на Dedra-Exim. Данни за контакт можете да намерите на страница 1 от ръководството. Когато поръчвате резервни части, посочете номера на ЧАСТТА от табелката с имената и номера на частта от монтажния чертеж. По време на гаранционния период ремонтите се извършват в съответствие с правилата, посочени в гаранционната карта. Моля, предайте рекламирания продукт за ремонт на мястото на покупката (продавачът е длъжен да приеме рекламирания продукт) или го изпратете на DEDRA - EXIM Central Service. Моля, приложете гаранционната карта, издадена от вносителя. Без този документ ремонтът ще се счита за следгаранционен. След изтичане на гаранционния срок ремонтите се извършват от централния сервиз. Дефектният продукт трябва да бъде изпратен на сервиза (транспортните разходи се поемат от потребителя).

11. Отстраняване на собствени дефекти

ВНИМАНИЕ **s Преди да започнете самостоятелно да отстранявате неизправности, изключете устройството от електрозахранването.**

ПРОБЛЕМ	ПРИЧИНА	РЕШЕНИЕ
Ключът не работи	Дефектен превключвател	Поръчайте сервизно обслужване на устройството
	Батерията е разредена	Зареждане на батерията
	Неправилно инсталирана батерия	Поставете правилно
Ключът започва с трудност	Батерията е разредена	Правилно зареждане на батерията
	Превишаване на работните параметри	Намаляване на натоварването
Прегряване на двигателя	Запушени вентилационни отвори	Намаляване на натоварването на електроинструмента
	Превишаване на работните параметри	Почистете отворите Изключете електроинструмента и отложете работата до пълното му охлаждане.

12. Сглобяване на уреда

Комплект от: 1. ударни гаечни ключове - 1 брой

13. Информация за потребителите относно изхвърлянето на електрическо и електронно оборудване (засяга домакинствата)



Символът, изобразен върху продуктите или придружаващата ги документация, указва, че дефектното електрическо или електронно оборудване не трябва да се изхвърля заедно с битовите отпадъци. Ако трябва да изхвърлите, да използвате повторно или да възстановите компоненти, е правилно да ги занесете в специализиран пункт за събиране, където ще бъдат приети безплатно. Информация за местоположението на пунктовете за събиране на употребявано оборудване се предоставя от местните власти, например на техните уебсайтове.
Правилното рециклиране на устройствата ви позволи да спестите ценни ресурси и да избегнете отрицателни въздействия върху здравето и околната среда в резултат на възможното наличие на: опасни вещества, смеси и компоненти в оборудването.
Неправилното изхвърляне на отпадъци е свързано с риск от санкции съгласно съответните местни разпоредби.
Потребители в страни от ЕС: Ако трябва да изхвърлите електрическо или електронно оборудване, моля, свържете се с най-близкия пункт за продажба или с вашия доставчик, който ще ви предостави допълнителна информация.
Изхвърляне в страни извън Европейския съюз: Този символ се отнася само за страните от Европейския съюз. Ако желаете да изхвърлите този продукт, моля, свържете се с местните власти или с търговеца за правилния начин на изхвърляне.

UA Зміст

1. Фотографії та креслення
2. Опис пристрою
3. Використання пристрою за призначенням
4. Обмеження використання
5. Технічні дані
6. Підготовка до експлуатації
7. Увімкнення приладу
8. Експлуатація приладу
9. Регулярне технічне обслуговування
10. Запасні частини та приладдя
11. Усунення власних несправностей
12. Складання приладу
13. Інформація для користувачів щодо утилізації електричного та електронного обладнання
14. Гарантійний талон

Переклад оригінальної інструкції

Загальні умови безпеки містяться в окремій брошурі.
Декларація відповідності додається до пристрою як окремий документ. У разі відсутності декларації відповідності, будь ласка, зверніться до сервісного центру Dedra-Exim Sp. z o.o.

ПОПЕРЕДЖЕННЯ. Прочитайте всі попередження, позначені символом оклику, та всі інструкції.

Недотримання наведених нижче попереджень та інструкцій з техніки безпеки може призвести до ураження електричним струмом, пожежі або серйозної травми. Зберігайте всі попередження та інструкції для подальшого використання.

Струнко **Лінійка SAS+ALL була розроблена для роботи тільки з зарядними пристроями та акумуляторами лінійки SAS+ALL.**

Літій-іонний акумулятор і зарядний пристрій не входять до складу придбаного обладнання і повинні бути придбані окремо. Використання акумуляторів і зарядних пристроїв, відмінних від тих, що призначені для цього пристрою, заборонено.

2. Опис пристрою

Рис.А: 1. Рукоятка заготовки, 2. Вимикач, 3. Світлодіодне підсвічування, 4. Перемикач напрямку обертання, 5. Панель управління, 6. Гніздо для акумулятора.

3. Використання пристрою за призначенням

Електричний ударний гайковерт - це пристрій, який використовується для відкручування та закручування гвинтів у легкодоступних місцях. Завдяки використанню ударного механізму, гайковерт мінімізує фізичну роботу оператора. Гайковерт використовується в ремонтних майстернях, автосервісах, в основному для відкручування і закручування болтів на легкових автомобілях і невеликих мікроавтобусах.
Може використовуватися в ремонтно-будівельних роботах, ремонтних майстернях, аматорських роботах, при дотриманні умов використання і допустимих режимів роботи, викладених в інструкції з експлуатації.

4. Обмеження використання

Струнко **Прилад можна використовувати тільки відповідно до "Допустимих умов експлуатації", наведених нижче.**

Ключ не можна використовувати для відкручування болтів у колесах вантажівок.

Струнко **Несанкціоновані зміни механічної та електричної конструкції, будь-які модифікації, операції з технічного обслуговування, не описані в інструкції з експлуатації, вважатимуться незаконними і призведуть до негайної втрати гарантійних прав, а Декларація про відповідність втратить чинність.**

Використання електроінструменту не за призначенням або всупереч інструкції з експлуатації призведе до негайної втрати гарантійних прав.
Тримайте електроінструмент за ізольовані поверхні при виконанні робіт, де кріпильні елементи можуть контактувати з прихованими проводами. Кріплення, що контактує з провідниками під напругою, може призвести до того, що відкриті металеві частини інструменту опиняться під напругою, що може стати причиною ураження електричним струмом.

Струнко **Болти і гайки, які необхідно затягнути з достатнім зусиллям, слід затягувати динамометричним ключем. Ударний ключ DED7153 не має індикатора моменту затягування, тому існує ризик пошкодити болт під час затягування.**

Після затягування коліс автомобіля перевірте затяжку болтів, проїхавши приблизно 50 км. Це запобіжить ослабленню болтів.

ДОПУСТИМІ УМОВИ ЕКСПЛУАТАЦІЇ

S1 безперервна робота

Використовувати тільки в приміщенні. Діапазон температури заряджання акумулятора 10 - 30°C. Не піддавати впливу температури вище 40°C.

5. Технічні дані

Модель пристрою	DED7153
Напруга живлення [В]	18 d.c.
Тип акумулятора	Li-Ion
Швидкість обертання [об/хв]	0-1000/0-1800/0-2500
Частота ударів [уд./хв]	0-1300/0-2800/0-3400
Максимальний крутний момент [Нм]	55/150/350
Тип тримача біт	½
Рівень шуму	
Рівень звукового тиску LpA [дБ (A)]	99,62
Невизначеність вимірювання KpA [дБ(A)]	3
Рівень звукової потужності LwA [дБ(A)]	110,62
Невизначеність вимірювання KwA [дБ(A)]	3
Рівень вібрації ручки:	
Рівень вібрації, виміряний на ручці ah,ID [м/с2].	12,44
Невизначеність вимірювання K [м/с2].	1,5

Інформація про шум і вібрацію.

Комбіноване значення вібрації a і невизначеність вимірювання були визначені відповідно до EN 62841-2-2 і наведені в таблиці.
Рівень шуму був визначений відповідно до EN 62841-2-2, значення наведені вище в таблиці.

Струнко **Шум може призвести до пошкодження слуху, завжди використовуйте засоби захисту органів слуху під час роботи!**

Заявлене значення рівня шуму було виміряно відповідно до стандартного методу випробувань і може використовуватися для порівняння одного приладу з іншим. Зазначений вище рівень шуму також може бути використаний для попередньої оцінки впливу шуму.
Рівень шуму під час фактичного використання електроінструменту може відрізнятися від заявлених значень в залежності від використання робочих інструментів, зокрема типу заготовки і необхідності визначення заходів для захисту оператора. Для точної оцінки впливу в реальних умовах використання необхідно враховувати всі частини робочого циклу, включаючи періоди, коли машина вимкнена або коли вона увімкнена, але не використовується для роботи.

6. Підготовка до експлуатації

Струнко **Пристрій є частиною лінійки SAS+ALL, тому для його використання повинен бути укомплектований комплект, що складається з пристрою, акумулятора та зарядного пристрою. Використання інших акумуляторів та зарядних пристроїв заборонено.**

Пристрій слід використовувати в добре освітленому місці. Вимикач знаходиться на ручці пристрою. Приводний двигун працює до тих пір, поки вимикач натиснутий. Під час роботи з електроінструментом прийміть таке положення, щоб не впасти під час роботи.

7. Увімкнення приладу

Підготувати пристрій до роботи:
- прикріпіть розетку відповідного діаметру до монтажної оправки
- підключити гайковерт до електромережі.
Інструмент працює від акумулятора 18В. Вставте заряджений акумулятор в направляючу шину в ручці до тих пір, поки не зафіксується фіксатор ручки. Після цього інструмент готовий до роботи.

Струнко **Випробування на холостому ходу слід проводити тільки тоді, коли електроінструмент спрямований донизу.**

Щоб запустити гайковерт, спочатку встановіть напрямок обертання робочого наконечника за допомогою кнопки (рис. A, 4), а потім вказівним пальцем натисніть кнопку вимикача.

8. Експлуатація приладу

Ударний гайковерт DED7153 має вбудовану панель управління з кнопками для зміни швидкості. Перемикання швидкостей здійснюється натисканням кнопки при вимкненому пристрої (рис. A, 5).
Ударний гайковерт DED7153 в основному використовується для відкручування і закручування болтів автомобільних коліс.
Відкручування болтів: помістіть торцеву головку на монтажну шпильку, а потім надіньте її на головку болта або гайки так, щоб торцева головка точно охоплювала всю головку болта або гайки. Встановіть напрямок обертання. Потім натисніть на вимикач. Болт повинен відкрутитися.

Струнко **Якщо гвинт не хоче відкручуватися, не утримуйте кнопку натиснутою більше 3 секунд. В іншому випадку ви можете пошкодити ударний механізм!**

Затягування гвинтів

Встановіть напрямок обертання. Потім вставте гвинт у різьбовий отвір і зробіть один-два оберти так, щоб гвинт зачепився за різьбу. Якщо ви почнете закручувати гвинт відразу, різьба може зірватися. Після того, як різьблення зафіксувалося, надіньте ковпачок і затягніть гвинт, натиснувши на перемикач.

Струнко **Щоб уникнути поломки болтів, не затягуйте їх до кінця.**

Коли ви відчуєте невеликий опір, припиніть затягування ударним ключем, а потім затягніть болт динамометричним ключем з моментом затягування, рекомендованим виробником автомобіля. Цю інформацію можна знайти в інструкції з експлуатації автомобіля.

Струнко **Якщо батарея нагрівається вище 40°C, припиніть роботу і зачекайте, поки батарея охолоне.**

Надмірне нагрівання може призвести до виходу акумулятора з ладу.

9. Регулярне технічне обслуговування

Регулярно очищайте весь електроінструмент, приділяючи особливу увагу очищенню вентиляційних отворів.
Не заряджайте акумуляторну батарею відразу після інтенсивного використання. Через явище розряду не зберігайте акумуляторну батарею повністю розрядженою, оскільки вона може розрядитися нижче критичного рівня і стати безповоротно пошкодженою.
Тому, якщо акумулятор не використовується, його слід зберігати частково зарядженим (приблизно на 40%). Заряджайте акумулятор до того, як він повністю розрядиться. Зберігайте батареї за температури 10-30°C. При зберіганні за низьких температур вони швидше розряджаються.
Заряджання акумулятора описано в інструкціях до акумулятора та зарядного пристрою серії SAS+ALL.

Перед кожним запуском:

- Переконайтеся, що вентиляційні отвори двигуна не заблоковані і не забруднені. За необхідності відкрийте/прочистіть їх ганчіркою, злегка змоченою у воді;

Після кожного використання:

- Від'єднайте батарею, щоб уникнути випадкової активації неавторизованими особами або під час маніпуляцій..

Струнко **Місце зберігання пристрою має бути недоступним для дітей.**

Якщо необхідно відправити пристрій в сервісний центр для ремонту, захистіть його від випадкових механічних пошкоджень і вийміть батареї з гнізда зарядного пристрою.

Як демонтувати акумулятор

Щоб вийняти акумуляторну батарею, візьміть пристрій за ручку, а потім натисніть кнопку фіксатора на передній панелі акумуляторної батареї. Витягніть акумуляторну батарею з гнізда.
Щоб встановити акумуляторну батарею, вставте її в ручку пристрою, а потім натисніть на неї, доки не зафіксується фіксатор ручки.

Обслуговування приладу

Технічне обслуговування включає в себе обслуговування обладнання, в тому числі аксесуарів, тобто акумулятора та зарядного пристрою..

Струнко **Ніколи не виконуйте технічне обслуговування пристрою, підключеного до джерела живлення.**

Це може призвести до серйозних травм або ураження електричним струмом. Перед технічним обслуговуванням необхідно вийняти акумулятор з гнізда пристрою.
Технічне обслуговування пристрою полягає в підтримці всіх його компонентів, необхідних для нормальної роботи, в належному стані. Не використовуйте для очищення розчинники, оскільки це може призвести до непоправного пошкодження корпусу та інших пластикових деталей.

Акумулятор не можна чистити водою, оскільки це може спричинити внутрішнє коротке замикання, що призведе до незворотних пошкоджень.

10. Запасні частини та приладдя

Рекомендовані аксесуари

Асортимент SAS+ALL може бути оснащений будь-яким акумулятором і зарядним пристроєм з асортименту SAS+ALL та ударними гніздами ½ дюйма. Будь ласка, дотримуйтесь рекомендацій виробника робочих насадок.
Для придбання запасних частин та аксесуарів, будь ласка, звертайтеся до сервісного центру "Дедра-Ексім". Контактні дані вказані на сторінці 1 цього посібника. При замовленні запасних частин, будь ласка, вказуйте номер деталі на заводській табличці та номер деталі на складальному кресленні. Протягом гарантійного терміну ремонт здійснюється згідно з правилами, викладеними в гарантійному талоні. Будь ласка, передайте заявлений виріб для ремонту за місцем придбання (продавець зобов'язаний прийняти заявлений виріб), або надішліть його до Центрального сервісного центру "ДЕДРА - ЕКСІМ". Будь ласка, додайте гарантійний талон, виданий імпортером. Без цього документа ремонт буде розглядатися як післягарантійний. Після закінчення гарантійного терміну ремонт здійснюється Центральним сервісом. Несправний виріб повинен бути надісланий до Сервісу (витрати на пересилку покриваються користувачем).

11. Усунення власних несправностей

Струнко **Перед самостійним усуненням несправностей від'єднайте пристрій від джерела живлення.**

ПРОБЛЕМА	ПРИЧИНА	РІШЕННЯ
Клавіша не працює	Несправний вимикач	Віднесіть пристрій на технічне обслуговування
	Розряджена батарея	Перезарядити акумулятор
	Неправильно встановлений акумулятор	Встановіть правильно
Клавіша запускається з труднощами	Акумулятор розряджений	Правильно заряджайте акумулятор Зменшити навантаження
	Перевищення робочих параметрів	Зменшити навантаження на інструмент
Двигун перегрівається	Забиті вентиляційні отвори	Очистити отвори
ПРОБЛЕМА	Перевищення робочих параметрів	Вимкніть електроінструмент, відкладіть роботу до повного охолодження

12. Складання приладу

Комплект: 1. гайковий ключ - 1 штука

13. Інформація для користувачів щодо утилізації електричного та електронного обладнання (стосується домогосподарств)



Символ, зображений на виробах або супровідній документації, вказує на те, що несправне електричне або електронне обладнання не можна утилізувати разом з побутовими відходами. Якщо вам потрібно утилізувати, повторно використати або відновити компоненти, найкраще віднести їх до спеціалізованого пункту збору, де вони будуть прийняті безкоштовно. Інформацію про місцезнаходження пунктів збору відпрацьованого обладнання надають місцеві органи влади, наприклад, на їхніх веб-сайтах.
Правильна утилізація пристрою, допомагає зберегти цінні ресурси та уникнути негативного впливу на здоров'я та навколишнє середовище внаслідок можливої присутності в обладнаннінебезпечних речовин: речовини, суміші та компоненти.
Неправильна утилізація відходів загрожує штрафними санкціями згідно з відповідними місцевими нормами.
Користувачі в країнах ЄС: Якщо вам потрібно утилізувати електричне або електронне обладнання, зверніться до найближчої точки продажу або до вашого постачальника, який надасть вам додаткову інформацію.
Утилізація в країнах за межами Європейського Союзу: Цей символ стосується лише країн Європейського Союзу. Якщо ви хочете утилізувати цей виріб, зверніться до місцевих органів влади або дилера для отримання інформації про правильний спосіб утилізації.

PL Karta gwarancyjna

na

……

(nazwa produktu)

Nr katalogowy: ……. nr partii: .....

(zwane dalej Produktem)

Data zakupu Produktu: .....

Pieczęć sprzedawcy

Data i podpis sprzedawcy: .....

Oświadczenie Użytkownika:

Potwierdzam, że zostałem poinformowany o warunkach gwarancji oraz skutkach nieprzestrzegania wytycznych zawartych w Instrukcji obsługi i karcie gwarancyjnej. Warunki niniejszej gwarancji są mi znane, co potwierdzam własnoręcznym podpisem:

....

Data i miejsce Podpis Użytkownika

I. Odpowiedzialność za Produkt

1. Gwarant – Dedra Exim Sp. z o.o. z siedzibą w Pruszkowie, adres: ul. 3 Maja 8, 05-800 Pruszków, KRS 0000062517, Sąd Rejonowy dla m.st. Warszawy w Warszawie, XIV Wydział Gospodarczy Krajowego Rejestru Sądowego, NIP 527-020-49-33, kapitał zakładowy: 100 980.00 zł.
2. Na warunkach określonych w niniejszej karcie gwarancyjnej Gwarant udziela gwarancji na Produkt, pochodzący z dystrybucji Gwaranta.
3. Odpowiedzialność z tytułu gwarancji obejmuje tylko wady powstałe z przyczyn tkwiących w Produkcie w momencie jego wydania Użytkownikowi.
4. Z tytułu gwarancji Użytkownik, uzyskuje prawo do bezpłatnej naprawy Produktu, o ile wada ujawniła się w okresie gwarancji. Sposób naprawy Produktu (metoda wykonania naprawy) zależy od decyzji Gwaranta. W przypadku stwierdzenia przez Gwaranta braku możliwości naprawy Gwarant zastrzega sobie prawo wymiany wadliwego elementu albo całego Produktu na wolny od wad, obniżenia ceny Produktu lub odstąpienia od umowy.
5. W stosunku do Użytkownika, który nie jest konsumentem w rozumieniu ustawy z dnia 23 kwietnia 1964 r. Kodeks cywilny, odpowiedzialność odszkodowawcza Gwaranta za szkody wynikające z niniejszej gwarancji i/lub w związku z jej zawarciem i wykonywaniem, bez względu na tytuł prawny, jest ograniczona maksymalnie do wysokości wartości wadliwego Produktu.

II. Okres gwarancji

Elementy Produktu	Czas trwania ochrony gwarancyjnej
DED7153	36 miesiące, licząc od daty zakupu Produktu uwidocznionej w niniejszej karcie gwarancyjnej

III. Warunki skorzystania z gwarancji

1. Przedstawienie przez Użytkownika wypełnionej karty gwarancyjnej Produktu oraz uprawdopodobnienie przez Użytkownika okoliczności zakupu Produktu, np. poprzez przedstawienie paragonu, faktury, itd. W celu sprawnego przeprowadzenia reklamacji zaleca się aby Użytkownik przekazał wraz z Produktem do reklamacji wszystkie elementy określone w „Kompletacji urządzenia" zawartej w Instrukcji obsługi.
2. Stosowanie się przez Użytkownika do zaleceń zawartych w Instrukcji obsługi i karcie gwarancyjnej.
3. Gwarancja obejmuje tylko obszar Rzeczypospolitej Polskiej i UE.
4. Gwarancja nie obejmuje wad Produktu powstałych w szczególności na skutek:
a. Nieprzestrzegania przez Użytkownika warunków określonych w Instrukcji obsługi, w szczególności w zakresie prawidłowej eksploatacji, konserwacji i czyszczenia;
b. Zastosowania przez Użytkownika środków czyszczących lub konserwujących niezgodnych z Instrukcją obsługi;
c. Nieodpowiedniego przechowywania i transportu Produktu przez Użytkownika;
d. Samowolnych zmian i/lub przeróbek Produktu przez Użytkownika, które nie były uzgadniane z Gwarantem;
e. Zastosowania przez Użytkownika w Produkcie materiałów eksploatacyjnych niezgodnych z Instrukcją obsługi.
5. Użytkownik, który nie jest konsumentem w rozumieniu ustawy z dnia 23 kwietnia 1964 r. Kodeks cywilny, traci gwarancję na Produkt, w którym:
- numery seryjne, oznaczenia dat i tabliczki znamionowe zostały usunięte, zmienione lub uszkodzone przez Użytkownika;
- plomby zostały uszkodzone przez Użytkownika lub noszą ślady manipulacji Użytkownika.
6. Uwaga! Czynności związane z codzienną obsługą Produktu, wynikające m.in. z Instrukcji obsługi Użytkownik wykonuje we własnym zakresie i na swój koszt.

IV. Procedura reklamacyjna

1. W przypadku stwierdzenia nieprawidłowej pracy Produktu, przed dokonaniem zgłoszenia reklamacyjnego należy upewnić się czy wszystkie czynności określone w szczególności w Instrukcji obsługi zostały wykonane w sposób prawidłowy.
2. Zgłoszenie reklamacji zaleca się dokonać niezwłocznie, najlepiej w terminie 7 dni od daty zauważenia wady Produktu. Użytkownik, który nie jest konsumentem w rozumieniu ustawy z dnia 23 kwietnia 1964 r. Kodeks cywilny traci uprawnienia wynikające z niniejszej gwarancji w przypadku niezgłoszenia reklamacji w terminie 7 dni.
3. Zgłoszenie reklamacji można dokonać m.in. w punkcie zakupu Produktu, w serwisie gwarancyjnym lub pisemnie na adres: Dedra Exim Sp. z o.o., ul. 3 Maja 8, 05-800 Pruszków.
4. Użytkownik może złożyć reklamację przy wykorzystaniu formularza dostępnego na stronie internetowej www.dedra.pl. („Formularz zgłoszenia reklamacji z tytułu gwarancji").
5. Adresy serwisów gwarancyjnych dla poszczególnych krajów dostępne są na stronie www.dedra.pl. W przypadku braku serwisu gwarancyjnego dla danego kraju zgłoszenia reklamacyjne z tytułu gwarancji zaleca się kierować na adres: Dedra Exim Sp. z o.o. ul. 3 Maja 8, 05-800 Pruszków (Polska).
6. Mając na uwadze bezpieczeństwo Użytkownika zakazuje się korzystania z wadliwego Produktu.
7. Uwaga! Korzystanie z wadliwego Produktu jest niebezpieczne dla zdrowia i życia Użytkownika.
8. Wykonanie obowiązków wynikających z gwarancji nastąpi w terminie 14 dni roboczych, licząc od dnia dostarczenia reklamowanego Produktu przez Użytkownika.
9. Przed dostarczeniem wadliwego Produktu do reklamacji zaleca się jego oczyszczenie. Reklamowany Produkt zaleca się dokładnie zabezpieczyć przed uszkodzeniami w transporcie (zaleca się dostarczyć reklamowany Produkt w oryginalnym opakowaniu).
10. Okres gwarancji ulega przedłużeniu o czas, w ciągu którego wskutek wady Produktu objętego gwarancją Użytkownik nie mógł z niego korzystać.
Gwarancja nie wyłącza, nie ogranicza, ani nie zawiesza uprawnień Użytkownika wynikających z przepisów o rękojmi za wady rzeczy sprzedanej.

Zgodnie z art. 13 ust. 1 i ust. 2 rozporządzenia Parlamentu Europejskiego i Rady (UE) 2016/679 z dnia 27 kwietnia 2016 r. w sprawie ochrony osób fizycznych w związku z przetwarzaniem danych osobowych i w sprawie swobodnego przepływu takich danych oraz uchylenia dyrektywy 95/46/WE (dalej: „RODO") informujemy

1. Administratorem Twoich danych osobowych podanych w formularzu jest DEDRA-EXIM sp. z o.o. z siedzibą w Pruszkowie , ul. 3 Maja 8, 05-800 Pruszków (dalej: „Administrator").
2. Twoje dane będą przetwarzane wyłącznie w celu przeprowadzenia procedury gwarancyjnej urządzenia zgodnie art. 6 ust. 1 lit. b ogólnego rozporządzenie o ochronie danych (dalej: „RODO") Podanie danych jest dobrowolne, ale konieczne do przeprowadzenia procedury gwarancyjnej.
3. Twoje dane będą przetwarzane przez okres rozpatrywania przeprowadzenia procedury gwarancyjnej oraz w celach archiwizacyjnych w razie konieczności obrony przed ewentualnymi roszczeniami wobec Administratora nie dłużej niż do momentu ich przedawnienia.
4. Twoje dane mogą być ujawniane wyłącznie podmiotom przetwarzającym dane na rzecz administratora na podstawie pisemnej umowy powierzenia przetwarzania danych osobowych świadczącym m.in. usługi serwisu technicznego, hostingu lub obsługi strony internetowej, obsługi IT, firmie kurierskiej. Dostawcy Administratora zobowiązani są do zapewnienia zabezpieczenia danych i spełnienia wymogów obowiązującego prawa związanego z ochroną danych osobowych i nie mogą wykorzystywać powierzonych danych osobowych do innych celów niż te, które są określone w umowie z Administratorem.
5. Twoje dane nie będą przetwarzane w sposób zautomatyzowany w tym również w formie profilowania oraz nie będą przekazywane do państwa trzeciego/organizacji międzynarodowej.
6. Posiadasz prawo dostępu do treści swoich danych oraz prawo ich sprostowania, usunięcia, ograniczenia przetwarzania, prawo do przenoszenia danych, prawo wniesienia sprzeciwu, w dowolnym momencie.
7. We wszelkich sprawach związanych z przetwarzaniem Twoich danych osobowych przez Administratora możesz skontaktować się pod adresem e-mail: daneosobowe@dedra.pl;
8. Masz prawo wniesienia skargi do wniesienia skargi do organu właściwego do spraw ochrony danych osobowych;

EN Warranty Card

at

.....

(product name)

Part No.: ..... Lot No.: .....

(hereinafter referred to as the Product)

Product Purchase Date: .....

Dealer stamp

Date and signature of vendor: .....

User Statement:

I acknowledge that I have been informed of the warranty terms and conditions and the consequences of not following the guidelines in the User's Manual and Warranty Card. The terms of this warranty are known to me, which I confirm with my signature:

....

Date and place Signature of the User

I. Product Liability

1. Guarantor - Dedra Exim Sp. z o.o. with its seat in Pruszkow, address: ul. 3 Maja 8, 05-800 Pruszków, KRS 0000062517, District Court for the City of Warsaw in Warsaw, XIV Economic Department of the National Court Register, NIP 527-020-49-33, share capital: PLN 100,980.00.
2. Under the terms of this warranty card, the Guarantor guarantees the Product, originating from the Guarantor's distribution.
3. Liability under the warranty shall cover only defects arising from causes inherent in the Product at the time of its release to the User.
4. By virtue of the warranty, the User, obtains the right to repair the Product free of charge, if the defect became apparent during the warranty period. The method of repairing the Product (the method of performing the repair) is at the discretion of the Guarantor. If the Guarantor finds that repair is not possible, the Guarantor reserves the right to replace the defective element or the entire Product with a defect-free one, reduce the price of the Product or withdraw from the contract.
5. In relation to the User, who is not a consumer within the meaning of the Act of April 23, 1964, Civil Code, the Guarantor's liability for damages resulting from this guarantee and/or in connection with its conclusion and execution, regardless of the legal title, is limited to a maximum of the value of the defective Product.

II. Warranty period

Product Elements	Duration of warranty protection
DED7153	36 months, starting from the date of purchase of the Product shown on this warranty card

III. Conditions for taking advantage of the guarantee

The User should present the completed warranty card for the Product and the User should substantiate the circumstances of purchase of the Product, e.g. by presenting the receipt, invoice, etc. In order to carry out the claim efficiently, the User is advised to submit with the Product for claim all the elements specified in "Completion of the device" included in the User's Manual.
2. compliance by the User with the recommendations contained in the User's Manual and the warranty card.
3. The warranty covers only the territory of the Republic of Poland and the EU.
4. The warranty does not cover Product defects arising in particular from:
a. Failure by the User to comply with the conditions set forth in the User's Manual, particularly with regard to proper operation, maintenance and cleaning;
b. Use of cleaning or maintenance products by the User that do not comply with the User's Manual;
c. Inadequate storage and transportation of the Product by the User;
d. Unauthorized changes and/or alterations to the Product by the User, which were not agreed upon with the Guarantor;
e. User's use of consumables in the Product that do not comply with the User's Manual.
5. The User, who is not a consumer within the meaning of the Act of April 23, 1964 of the Civil Code, loses the warranty on the Product in which:
- serial numbers, date markings and nameplates have been removed, altered or damaged by the User;
- seals have been damaged by the User or bear signs of tampering by the User.
6. Note: Activities related to the daily operation of the Product, resulting, among other things, from the User's Manual, shall be performed by the User on his/her own and at his/her own expense.

IV. Complaint procedure

1. In the event that the Product is found not to be working properly, make sure that all the operations specified in particular in the User's Manual have been performed correctly before making a claim.
2. It is recommended to make a complaint immediately, preferably within 7 days from the date of noticing a defect in the Product. The User, who is not a consumer within the meaning of the Act of April 23, 1964, Civil Code, loses the rights arising from this warranty if he/she fails to report a complaint within 7 days.
3. Claims may be filed, among others, at the point of purchase of the Product, at the warranty service or in writing to the address: Dedra Exim Sp. z o.o., ul. 3 Maja 8, 05-800 Pruszków.
4. The user may file a complaint using the form available on the website www.dedra.pl. ("Warranty Claim Form").
5. Addresses of warranty services for specific countries are available at www.dedra.pl. In the absence of a warranty service for a particular country, warranty claims are recommended to be addressed to: Dedra Exim Sp. z o.o. ul. 3 Maja 8, 05-800 Pruszków (Poland).
6. With a view to the safety of the User, it is prohibited to use a defective Product.
7. Caution: using a defective Product is dangerous to the health and life of the User.
8. The fulfillment of the obligations under the warranty will be carried out within 14 working days from the date of delivery of the claimed Product by the User.
9. Before delivering the defective Product for complaint, it is recommended to clean it. The Product under complaint is recommended to be carefully protected against damage in transit (it is recommended to deliver the Product under complaint in its original packaging).
10. The warranty period shall be extended by the time during which, due to a defect in the Product covered by the warranty, the User could not use it.
The warranty does not exclude, limit or suspend the User's rights under the warranty provisions for defects of the sold thing.

Pursuant to Article 13 (1) and (2) of Regulation (EU) 2016/679 of the European Parliament and of the Council of April 27, 2016 on the protection of natural persons with regard to the processing of personal data and on the free movement of such data and repealing Directive 95/46/EC (hereinafter: "RODO"), we inform you of the following

1. The administrator of your personal data provided in the form is DEDRA-EXIM sp. z o.o. with its registered office in Pruszkow , 3 Maja 8 Street, 05-800 Pruszkow (hereinafter: "Administrator").
2. Your data will be processed solely for the purpose of carrying out the warranty procedure for the device in accordance with Article 6(1)(b) of the General Data Protection Regulation (hereinafter: "GDPR") Provision of data is voluntary, but necessary to carry out the warranty procedure.
3. Your data will be processed for the period of consideration of the execution of the warranty procedure and for archiving purposes in case of the need to defend against possible claims against the Administrator no longer than until their statute of limitations.
4. Your data may be disclosed only to entities processing data for the Administrator on the basis of a written contract of entrustment of personal data processing providing, among others, technical service, hosting or website maintenance, IT service, courier company. The Administrator's suppliers are obliged to ensure data security and meet the requirements of the applicable law related to personal data protection and may not use the entrusted personal data for purposes other than those specified in the contract with the Administrator.
5. Your data will not be processed by automated means including profiling and will not be transferred to a third country/international organization.
6. You have the right to access the content of your data and the right to rectify, erase, restrict processing, the right to data portability, the right to object, at any time.
7. For all matters related to the processing of your personal data by the Administrator, you can contact at the following email address: daneosobowe@dedra.pl;
8. You have the right to lodge a complaint with the data protection authority;

CZ Záruční list

pro

……

Katalogové číslo: …… Sériové číslo:.....

(dále jen v**ýrobek**)

Datum zakoupení výrobku: .....

Razítko prodávajícího……

Datum a podpis prodávajícího: .....

Prohlášení uživatele:

PotwiPotvrzuji, že jsem byl seznámen se záručními podmínkami a důsledky nedodržování pokynů uvedených v návodu k obsluze a záručním listu. Se záručními podmínkami souhlasím, což potvrzuji vlastnoručním podpisem:

....

datum a místo podpis uživatele

I. Odpovědnost za výrobek

1. Ručitel – DEDRA EXIM Sp. z o.o. se sídlem v Pruszkowie, adresa: ul. 3 Maja 8, 05-800 Pruszków, KRS 0000062517, Obvodní soud pro hl. město Varšavu ve Varšavě, XIV. Hospodářský odbor Celostátního soudního rejstříku, DIČ 527-020-49-33, Základní kapitál: 100 980.00 zl.
2. Podle podmínek stanovených v tomto záručním listu ručitel poskytuje záruku na výrobek, pocházející z distribuce ručitele.
3. Záruční odpovědnost za vady se týká pouze vad vzniklých z příčin tkvících ve výrobku v okamžiku jeho vydání uživateli.
4. Uživatel má nárok na bezplatnou záruční opravu výrobku, pokud vada byla zjištěná v záruční době. Provedení opravy výrobku (způsob opravy) závisí na rozhodnutí ručitele. Pokud ručitel nemůže provést opravu, vyhrazuje si právo na výměnu vadné součásti nebo celého výrobku za bezvadný, snížení ceny výrobku nebo odstoupení od smlouvy.
5. Vůči uživateli, který není spotřebitelem ve smyslu zákona ze dne 23. dubna 1964 občanský zákoník, je odpovědnost Ručitele za škody vyplývající z této záruky a/nebo v souvislosti s jejím uzavřením a plněním, bez ohledu na právní titul, omezena maximálně do výše hodnoty vadného výrobku.

II. Záruční doba

Součásti výrobku, na které se vztahuje záruka	Doba trvání záruční ochrany
DED7153	36 měsíců, počítáno od data nákupu výrobku uvedeného v tomto záručním listu

III. Podmínky uplatňování záruky

1. Przedstawienie przez Użytkownika wypełnionej karty gwarancyjnej Produktu 1. Předložení vyplněného záručního listu pro výrobek a doložení okolností nákupu výrobku, např. předložením paragonu, faktury atd. Pro správné vyřízení reklamace se doporučuje, abyste společně s výrobkem předali všechny součásti stanovené v kapitole „Kompletace“ výrobku uvedené v návodu k obsluze.
2. Dodržování pokynů uvedených v návodu k obsluze a záručním listu.
3. Záruka platí pouze na území Polska a EU.
4. Záruka se nevztahuje na vady výrobku vzniklé zejména v následku:
a. Nedodržování podmínek stanovených v návodu k obsluze, zejména v rozsahu správného provozování, údržby a čištění;
b. Používání čisticích nebo ošetřovacích prostředků v rozporu s návodem k obsluze;
c. Nevhodného skladování a přepravování výrobku;
d. Svépomocných změn a/nebo úpravy výrobku, které nebyly dohodnuty s ručitelem;
e. Používání ve výrobku provozních materiálů v rozporu s návodem k obsluze.
5. Uživatel, který není spotřebitelem ve smyslu zákona ze dne 23. dubna 1964 občanský zákoník, ztratí záruku na výrobek, na kterém:
- odstranil, změnil nebo poškodil sériová čísla, označení údajů a výkonové štítky;
- ucpávky byly poškozeny uživatelem nebo nesly stopy manipulace uživatele.
6. Upozornění! Činnosti spojené s každodenní obsluhou výrobku, vyplývající mj. z návodu k obsluze, provádí uživatel ve vlastní režii a na své náklady.

IV. Postup při reklamaci

1. V případě zjištění nesprávného provozu výrobku se před nahlášením reklamace ujistěte, že jste provedli správně všechny činnosti podrobně popsané v návodu k obsluze.
2. Reklamaci nahlaste ihned, nejlépe do 7 dnů od data zjištění vady výrobku. Uživatel, který není spotřebitelem ve smyslu zákona ze dne 23. dubna 1964 občanský zákoník, ztratí nárok na uplatnění záruky v případě nenahlášení reklamace do 7 dnů.
3. Reklamaci můžete nahlásit mj. v místě zakoupení výrobku, v záručním servisu nebo písemně na adresu: DEDRA EXIM Sp. z o.o., ul. 3 Maja 8, 05-800 Pruszków.
4. Reklamaci můžete nahlásit prostřednictvím formuláře dostupného na stránkách www.dedra.pl. („Formulář pro nahlášení reklamace“).
5. Adresy záručních servisů v jednotlivých státech jsou dostupné na stránkách www.dedra.pl. Pokud v daném státě není uveden servis, reklamační formulář zašlete na adresu: DEDRA EXIM Sp. z o.o., ul. 3 Maja 8, 05-800 Pruszków (Polska).
6. Z bezpečnostních důvodů je zakázáno používat vadný výrobek.

7. Upozornění!!! Používání vadného výrobku ohrožuje zdraví a život uživatele.
8. Povinnosti vyplývající ze záruky budou splněny do 14 pracovních dnů, počítáno ode dne doručení reklamovaného výrobku.
9. Vadný výrobek před odevzdáním do servisu vyčistěte. Reklamovaný výrobek důkladně zabezpečte proti poškození při přepravě (doporučuje se předat reklamovaný výrobek v originálním obalu).
10. Záruční doba se prodlužuje o dobu, během níž uživatel z důvodu vady výrobku, na kterou se vztahuje záruka, nemohl výrobek používat.
Záruka nevylučuje, neomezuje ani nepozastavuje nároky uživatele vyplývající z ručení za vady prodané věci.

V souladu s čl. 13 odst. 1 a 2 nařízení Evropského parlamentu a Rady (EU) 2016/679 ze dne 27. dubna 2016 o ochraně fyzických osob v souvislosti se zpracováním osobních údajů a o volném pohybu těchto údajů a o zrušení směrnice 95/46/ES Vás informujeme, že:

1. Správcem vašich osobních údajů uvedených ve formuláři je DEDRA-EXIM sp. z o.o. se sídlem v Pruszkowie, ul. 3 Maja 8, 05-800 Pruszków (dále jen: „Správce“).
2. Vaše údaje budou zpracovávány pouze pro účely provedení reklamačního řízení zařízení podle čl. 6 odst. 1 písm. b) obecného nařízení o ochraně osobních údajů (dále jen: „GDPR“) Poskytnutí údajů je dobrovolné, ale nezbytné k provedení reklamačního řízení.
3. Vaše údaje budou zpracovávány po dobu posouzení provedení reklamačního řízení a pro účely archivace v případě potřeby obrany proti eventuálním nárokům vůči Správci, nejdéle však do okamžiku jejich promlčení.
4. Vaše údaje mohou být zpřístupněny pouze subjektům, které zpracovávají údaje pro Správce na základě písemné smlouvy o pověření zpracováním osobních údajů, poskytujícím mj. technický servis, hosting nebo údržbu webových stránek, IT servis, kurýrní služby. Dodavatelé Správce jsou povinni zajistit ochranu údajů a splnit požadavky platného zákona souvisejícího s ochranou osobních údajů a nesmí využívat svěřené osobní údaje pro jiné účely než ty, které jsou uvedeny ve smlouvě se Správcem.
5. Vaše údaje nebudou zpracovávány automatizovaným způsobem, včetně profilování, a nebudou předávány do třetí země / mezinárodní organizaci.
6. Máte právo na přístup ke svým údajům a právo na jejich opravu, výmaz, omezení zpracování, právo na přenositelnost údajů, právo kdykoli vznést námitku.
7. Ve všech záležitostech souvisejících se zpracováním vašich osobních údajů Správcem nás můžete kontaktovat na e-mailové adrese: daneosobowe@dedra.pl.
8. Máte právo podat stížnost u úřadu příslušného pro ochranu osobních údajů.

SK Záručný list

na

……..

Katalógové č :…… Číslo šarže: .....

(ďalej len Výrobok)

Dátum nákupu výrobku: .....

Pečiatka predajcu

Dátum a podpis predajcu: .....

Vyhlásenie Užívateľa:

Potvrdzujem, že som bol oboznámený so záručnými podmienkami, ako aj s následkami nedodržiavania pokynov a odporúčaní, ktoré sú uvedené v užívateľskej príručke a v záručnom liste. Záručné podmienky sú mi známe, čo potvrdzujem vlastnoručným podpisom:

....

dátum a miesto podpis Užívateľa

I. Zodpovednosť za Výrobok

1. Ručiteľ - spoločnosť „DEDRA EXIM sp. z o.o.“ sídliaca v meste: Pruszków, na adrese: ul. 3 Maja 8, 05-800 Pruszków, Poľsko, zapísaná do obchodného registra pod číslom KRS 0000062517 vedenom oblastným súdom pre hlavné mesto Varšava vo Varšave, 14. ekonomické oddelenie Štátneho súdneho registra, IČ DPH: PL 5270204933, základné imanie: 100 980,00 PLN.
2. Podľa podmienok stanovených týmto záručným listom Ručiteľ udeľuje záruku na Výrobok, pochádzajúci z distribúcie Ručiteľa.
3. Zodpovednosť na základe záruky sa vzťahuje iba na chyby, ktoré vznikli následkom príčin nachádzajúcich sa vo Výrobku v momente jeho vydania Užívateľovi.
4. Na základe záruky Užívateľ získava právo na bezplatnú opravu výrobku, ak sa chyba objaví počas trvania záručnej lehoty. Spôsob opravy Výrobku (metóda vykonania opravy) závisí od rozhodnutia Ručiteľa. V prípade, ak Ručiteľ uzná, že Výrobok sa nedá opraviť, Ručiteľ si vyhradzuje právo vymeniť chybný prvok alebo celý Výrobok na výrobok bez chýb, právo na zníženie ceny Výrobku alebo právo na odstúpenie od dohody.
5. Voči Užívateľovi, ktorý nie je konzumentom v zmysle zákona z 23. apríla 1964 Občiansky zákonník, zodpovednosť Ručiteľa za škody vyplývajúce z tejto záruky a/alebo ktoré súvisia s jej uzatvorením a realizáciou, bez ohľadu na právny základ, je obmedzená maximálne do výšky hodnoty chybného Výrobku.

II. Záručná lehota

Prvky Výrobku na ktoré sa vzťahuje záruka	Trvanie záručnej ochrany
DED7153	36 mesiacov od dňa nákupu Výrobku, ktorý je uvedený v tomto záručnom liste

III. Podmienky využitia záruky

1. Užívateľ je povinný predstaviť vyplnený Záručný list výrobku, ako aj náležitý doklad o nákupe Výrobku, napr. predstavením pokladničného bloku, faktúry ap. Aby reklamačný proces prebiehal efektívne odporúčame, aby Užívateľ spolu s reklamovaným výrobkom doručil všetky prvky vymenované v kapitole užívateľskej príručky výrobku „Diely a časti“.
2. Užívateľ je povinný dodržiavať pokyny a odporúčania uvedené v užívateľskej príručke a v záručnom liste.
3.Záruka platí iba na území Poľskej republiky a členských štátov EÚ.
4. Záruka sa nevzťahuje na chyby, ktoré vznikli (predovšetkým) následkom:
a. Nedodržania podmienok určených v užívateľskej príručke, predovšetkým podmienok správneho používania, prevádzky, údržby a čistenia
b. Použitia na čistenie alebo na údržbu nevhodných prípravkov, nezhodne s užívateľskou príručkou;
c. Nevhodného uchovávania a prepravy výrobku;
d. Vykonania neautorizovaných zmien a/alebo iných zásahov do výrobku, na ktoré výrobca nevyjadril súhlas;
e. Použitím vo výrobku/s výrobkom nevhodných prevádzkových materiálov, nezhodne s užívateľskou príručkou.
5. Užívateľ, ktorý nie je konzumentom v zmysle zákona z 23. apríla 1964 Občiansky zákonník, stráca záručné práva na výrobok, v ktorom:
- sériové čísla, označenia dátumov a výrobné štítky boli odstránené, zmenené alebo poškodené;
- boli poškodené plomby alebo sú na nich viditeľné stopy manipulácie.
6. Pozor! Činnosti súvisiace s každodennou obsluhou výrobku, vyplývajúce medzi iným z užívateľskej príručky, Užívateľ vykonáva vlastnými silami a na vlastné náklady.

IV. Reklamačná procedúra

1. V prípade, ak Užívateľ objaví, že Výrobok nefunguje správne, ešte pred zložením reklamácie je povinný uistiť sa, či boli náležite vykonané všetky stanovené činnosti, predovšetkým tie uvedené v užívateľskej príručke.
2. Reklamácia musí byť podaná bezodkladne, najlepšie v priebehu 7 dní od dňa, v ktorom sa prejavila (objavila) chyba Výrobku. Užívateľ, ktorý nie je konzumentom v zmysle zákona z 23. apríla 1964 Občiansky zákonník, stráca práva vyplývajúce z tejto záruky v prípade, ak reklamáciu nepodá v priebehu 7 dní od dňa, v ktorom sa prejavila (objavila) chyba Výrobku.
3. Reklamáciu môžete podať medzi inými na mieste, v ktorom ste výrobok kúpili, v záručnom servise alebo poštou na adresu: DEDRA EXIM sp. z o.o., ul. 3 Maja 8, 05-800 Pruszków, Poľsko.
4. Užívateľ môže podať reklamáciu prostredníctvom formulára, ktorý je dostupný na webovej stránke www.dedra.pl. („Formulár podania reklamácie na základe udelenej záruky”).
5. Adresy záručných servisov v jednotlivých štátoch sú zverejnené na webovej stránke www.dedra.pl. V prípade, ak v danom štáte sa nenachádza záručný servis, odporúčame reklamovaný výrobok doručiť na adresu: DEDRA EXIM sp. z o.o. ul. 3 Maja 8, 05-800 Pruszków, Poľsko.
6. Vzhľadom na bezpečnosť Užívateľa, nefunkčný (chybný) výrobok sa v žiadnom prípade nesmie používať.
7. Pozor!!! Používanie nefunkčného (chybného) výrobku je nebezpečné pre zdravie a život Užívateľov.
8. Povinnosti vyplývajúce z udelenej záruke budú vyplnené v lehote 14 pracovných dní počítajúc od dňa doručenia reklamovaného Výrobku Užívateľom.
9. Pred zaslaním reklamácie odporúčame reklamovaný Výrobok náležite očistiť. Odporúčame reklamovaný Výrobok dôkladne zabezpečiť pre prípadným poškodeniami počas prepravy (reklamovaný Výrobok odporúčame doručiť v originálnom obale).
10. Záručná lehota sa predlžuje o čas, počas ktorého Užívateľ následkom chyby (nefunkčnosti) výrobku, na ktorú sa vzťahovala záruka, nemohol Výrobok používať. Záruka nevylučuje, neobmedzuje a ani nepozastavuje právo Užívateľa (kupujúceho) na základe príslušných predpisov o ručení za chyby predanej veci.

V súlade s článkom 13 ods. 1 a 2 nariadenia Európskeho parlamentu a Rady (EÚ) 2016/679 z 27. apríla 2016 o ochrane fyzických osôb pri spracúvaní osobných údajov a o voľnom pohybe takýchto údajov, ktorým sa zrušuje smernica 95/46/ES, vás informujeme

1. Správcom vašich osobných údajov, ktoré ste uviedli vo formulári, je spoločnosť „DEDRA-EXIM Sp. z o.o.“ so sídlom v meste Pruszków na adrese: ul. 3 Maja 8, 05-800 Pruszków, Poľsko (ďalej len: „Správca”).
2. Vaše osobné údaje budú spracúvané výhradne s cieľom realizácie záručnej procedúry zariadenia, a to v súlade s článkom 6 ods. 1 písmeno b) všeobecného nariadenia o ochrane údajov (ďalej len: „GDPR“). Uvedenie osobných údajov je dobrovoľné, avšak nevyhnutné na realizáciu záručnej procedúry.
3. Vaše osobné údaje budú spracúvané počas posudzovania a realizácie záručnej procedúry, ako aj na archívne účely v prípade potreby obhajoby pred prípadnými nárokmi a požiadavkami voči Správcovi, avšak nie dlhšie až do momentu premlčania týchto nárokov a požiadaviek.
4. Vaše údaje môžu byť zverejnené výhradne len tým subjektom, ktoré spracúvajú tieto údaje v mene a pre Správcu, a to na základe písomnej dohody o zverení spracúvania osobných údajov, tzn. firmy, ktoré okrem iného poskytujú technický servis, hostingové služby alebo služby obsluhy webových stránok, IT obsluhy, ako aj kuriérskym firmám. Dodávatelia Správcu sú povinní zaručiť zabezpečenie údajov a splniť požiadavky platnej legislatívy ohľadne ochrany osobných údajov, a zverené osobnú údaje nesmú byť používané na iné účely než tie, ktoré stanovuje dohoda uzatvorená so Správcom.
5. Vaše údaje nebudú spracúvané automatickým spôsobom, vrátane rôznych foriem profilovania, ani nebudú odovzdané do tretieho štátu/medzinárodnej organizácii.

6. Máte právo na prístup k vašim osobným údajom, ako aj právo na ich opravenie, doplnenie, odstránenie, obmedzenie spracúvania, prenesenie údajov, podanie námietky, a to v ľubovoľnej chvíli.
7. Vo všetkých záležitostiach, ktoré súvisia so spracúvaním vašich osobných údajov Správcom, môžete sa na Správcu obrátiť písomne na e-mailovú adresu: daneosobowe@dedra.pl.
8. Máte právo podať sťažnosť príslušnému dozornému orgánu, ktorý zodpovedá za dohľad nad ochranou osobných údajov

LT Garantinis lapas

na

……

Katalogo Nr: …… Partijos numeris: .....

(toliau – Produktas)

Produkto pirkimo data: .....

Pardavėjo antspaudas

Pardavėjo parašas ir data: .....

Vartotojo pareiškimas:

Patvirtinu, kad buvau informuotas apie garantijos sąlygas ir taisyklių, išvardytų Naudojimo instrukcijoje ir Garantiniame lape, nepaisymo pasekmes. Šios garantijos sąlygos yra man žinomos, ką patvirtinu savo parašu:

....

data ir vieta vartotojo parašas

I. Atsakomybė už Produktą:

1. Garantijos suteikėjas – „DEDRA EXIM“ Sp. z o.o. su būstine adresu: ul. 3 Maja 8, 05-800 Pruškuvas, KRS 0000062517, Varšuvos apylinkės teismas, Valstybinio teismo registro XIV ūkinis skyrius, Mokesčiu mokėtojo kodas 527-020-49-33, Įstatinis kapitalas: 100 980,00 PLN.
2. Šiame garantiniame lape nurodytomis sąlygomis Garantijos suteikėjas suteikia garantiją Produktui iš Garantijos suteikėjo asortimento.
3. Garantijos pagrindu atsakomybė yra priimama tik už defektus, esančius Produkte jo išdavimo Vartotojui metu.
4. Garantijos pagrindu Vartotojas gauna teisę nemokamai suremontuoti Produktą, jei defektas buvo aptiktas garantijos galiojimo metu. Apie Produkto remonto būdą (remonto atlikimo metodą) sprendžia Garantijos suteikėjas. Jei Garantijos suteikėjas nusprėstų, kad remontas yra neįmanomas, Garantijos suteikėjas pasilieka sau teisę pakeisti elementą su defektu arba visą Produktą kitu, veikiančiu teisingai, sumažinti Produkto kainą arba anuliuotu sutartį.
5. Vartotojo, kuris pagal 1964 m. balandžio 23 d. Civilinį kodeksą nėra laikomas vartotoju, atveju Garantijos suteikėjo atsakomybė dėl kompensacijos, susijusi su šia garantija ir (arba) jos sudarymu ir vykdymu, nepriklausomai nuo formos, yra apribota iki maksimaliai Produkto su defektu vertės.

II. Garantijos laikotarpis

Produkto elementai, kuriems veikia garantija	Garantinės apsaugos trukmė
DED7153	36 mėnesiai, skaičiuojant nuo Produkto pirkimo datos, nurodytos šiame Garantiniame lape

III. Naudojimosi garantija sąlygos

1. Vartotojas privalo patiekti užpildytą Produkto Garantinį lapą ir Produkto pirkimą patvirtinantį dokumentą (pvz. kasos čekis, sąskaita-faktūra ir pan.). Tam, kad pretenzijos nagrinėjimo procesas vyktų sklandžiai, rekomenduojama, kad Vartotojas kartu su Produktu perduotų visus elementus, nurodytus „Komplektacijos sąraše“, esančiame Naudojimo instrukcijoje.
2. Vartotojas privalo laikytis Naudojimo instrukcijoje ir Garantiniame lape nurodytų rekomendacijų..
3. Garantija galioja tik Lenkijos Respublikos ir ES teritorijoje.
4. Garantija neapima Produkto defektų, atsiradusių dėl to, kad:
a. Vartotojas nesilaikė sąlygų, nurodytų Naudojimo instrukcijoje, ypač susijusių su teisingu naudojimu, priežiūra ir valymu;
b. Vartotojas naudojo priežiūros ar valymo priemones, neatitinkančias sąlygas nurodytas Naudojimo instrukcijoje;
c. Vartotojas netinkamai sandėliavo ir transportavo Produktą;
d. Vartotojas savarankiškai keitė ir (arba) modifikavo Produktą, negavęs Garantijos suteikėjo sutikimo;
e. Vartotojas naudojo Produkte eksploatacines medžiagas, neatitinkančias Naudojimo instrukcijos sąlygų
5. Vartotojas, kuris pagal 1964 m. balandžio 23 d. Civilinį kodeksą nėra laikomas vartotoju, praranda garantiją Produktui, jei:
- Vartotojas pašalino, pakeitė arba sugadino serijos numerius, datas ir informacines lenteles;
- Vartotojas pažeidė plombas arba ant jų matosi Vartotojo veiksmų pėdsakai.
6. Dėmesio! Veiksmus, susijusius su kasdieniu Produkto aptarnavimu, nurodytu pvz. Naudojimo instrukcijoje, Vartotojas atlieka pats ir savo sąskaita.

IV. Pretenzijos pateikimo procedūra:

1.Pastebėjus, kad Produktas veikia neteisingai, prieš pateikiant pretenziją, reikia įsitikinti, kad visi veiksmai, aprašyti Naudojimo instrukcijoje, buvo atlikti teisingai.
2. Pretenziją rekomenduojama pateikti nedelsiant, geriausiai per 7 dienas nuo Produkto defekto aptikimo. Vartotojas, kuris pagal 1964 m. balandžio 23 d. Civilinį kodeksą nėra laikomas vartotoju, praranda garantiją Produktui, jei nepateikia pretenzijos per 7 dienas.
3. Pretenziją galima pateikti pvz. Produkto pirkimo punkte, garantiniame servise arba raštu adresu: „DEDRA EXIM“ Sp. z o. o., ul. 3 Maja 8, 05-800 Pruškuvas.
4. Vartotojas gali pateikti pretenziją, pasinaudodamas blanku, kuris yra internetinėje svetainėje: www.dedra.pl (Pretenzijos garantiniame laikotarpyje pateikimo forma).
5. Garantinių servisų atskirose šalyse adresai yra nurodyti svetainėje: www.dedra.pl. Jei konkrečioje šalyje nebūtų garantinio serviso, pretenzijas dėl garantijos rekomenduojama siųsti adresu: „DEDRA EXIM“ Sp. z o. o., ul. 3 Maja 8, 05-800 Pruškuvas, Lenkija.
6. Mąjąc Dėl Vartotojo saugumo draudžiama naudoti Produktą su defektais.
7. Dėmesio!!! Produkto su defektais naudojimas kelia pavojų Vartotojo sveikatai ir gyvybei.
8. Veiksmai, susiję su garantija, bus atlikti per 14 darbo dienų skaičiuojant nuo Produkto, dėl kurio yra pateikiama pretenzija, pristatymo dienos.
9. Prieš pristatant Produktą, dėl kurio yra pateikiama pretenzija, rekomenduojama jį nuvalyti. Produktą, dėl kurio yra pateikiama pretenzija, reikia kruopščiai supakuoti, kad jis būtų apsaugotas nuo pažeidimų transporto metu – rekomenduojama pristatyti produktą originalioje pakuotėje.
10. Garantijos laikotarpis yra pratęsiamas tiek, kiek Vartotojas negalėjo juo naudotis dėl garantijos apimto defekto.
Gwarancja Ši garantija neriboja, neišskiria bei nesustabdo Vartotojo teisių dėl parduotos prekės neatitikimo arba prekės defekto.

Vadovaudamiesi 2016 m. balandžio 27 d. Europos Parlamento ir Tarybos reglamento (ES) 2016/679 dėl fizinių asmenų apsaugos tvarkant asmens duomenis ir dėl laisvo tokių duomenų judėjimo ir kuriuo panaikinama Direktyva 95/46/EB 13 straipsnio 1 ir 2 dalimis, informuojame, kad
1. Formoje pateiktų jūsų asmens duomenų valdytojas yra DEDRA-EXIM sp. z o.o., kurios registruota buveinė yra Pruszkowe, 3 Maja g. 8, 05-800 Pruszkow (toliau: "Administratorius").
2. Jūsų duomenys bus tvarkomi tik siekiant atlikti prietaiso garantijos procedūrą pagal Bendrojo duomenų apsaugos reglamento 6 straipsnio 1 dalies b punktą (toliau: „BDAR“) Duomenys teikiami savanoriškai, tačiau jie būtini garantijos procedūrai
3. Jūsų duomenys bus tvarkomi garantijos procedūros vykdymo nagrinėjimo laikotarpiu ir archyvavimo tikslais, jei prireiktų apsiginti nuo galimų pretenzijų Administratoriui, bet ne ilgiau nei iki tol, kol joms įvyks senaties terminas.
4. Jūsų duomenys gali būti atskleisti tik tiems subjektams, kurie tvarko duomenis duomenų administratoriaus vardu pagal rašytinę asmens duomenų tvarkymo pavedimo sutartį, teikiančią: technines paslaugas, hosting'o ar interneto svetainės priežiūros paslaugas, IT paslaugas, kurjerių paslaugas. Administratoriaus tiekėjai privalo užtikrinti duomenų saugumą ir laikytis galiojančių teisės aktų reikalavimų, susijusių su asmens duomenų apsauga, ir negali naudoti patikėtų asmens duomenų kitais nei sutartyje su Administratoriumi nurodytais tikslais.
5. Jūsų duomenys nebus tvarkomi automatizuotomis priemonėmis, įskaitant profiliavimą, ir nebus perduodami trečiajai šaliai / tarptautinei organizacijai.
6. Bet kuriuo metu turite teisę susipažinti su savo duomenų turiniu ir teisę ištaisyti, ištrinti, apriboti duomenų tvarkymą, teisę į duomenų perkeliamumą, teisę prieštarauti bet kuriuo metu.
7. Visais klausimais, susijusiais su administratoriaus atliekamu jūsų asmens duomenų tvarkymu, galite kreiptis šiuo el. pašto adresu: daneosobowe@dedra.pl.;
8. Turite teisę pateikti skundą tinkamai duomenų apsaugos institucijai;

LV Garantijas talons

uz

……..

Kataloga Nr: ……. Partijas numurs:.....

(turpmāk saukts **Produkts**)

Produkta iegādes datums: .....

Pārdevēja zīmogs

Datums un pārdevēja paraksts: .....

Lietotāja apliecinājums:

Ar šo apliecinu, ka saņēmu informāciju par garantijas nosacījumiem, kā arī par Lietošanas instrukcijas un Garantijas talona norādījumu neievērošanas sekām. Garantijas nosacījumi ir man zināmi, ko apliecinu ar savu rokraksta parakstu:

....

datums un vieta Lietotāja paraksts

I. Atbildība par Produktu

1. 3 Maja 8, 05-800 Pruszków, Polija, reģistrācijas numurs KRS 0000062517, Varšavas Rajona Tiesa Varšavā, Valsts tiesas reģistra XIV. Saimnieciskā nodaļa, NMR kods (NIP) 527-020-49-33, Pamatkapitāls: 100 980,00 PLN.
2. Saskaņā ar noteikumiem, minētiem šajā Garantijas talonā, Garants piešķir garantiju Produktam, kuru izplata Garants.
3. Garantijas atbildība apņem tikai defektus, izraisītu pēc iemesliem, esošiem Produkta Lietotājam nodošanas laikā.

4. Sakarā ar garantiju Lietotājam ir tiesības prasīt bezmaksas uzlabot Produktu, ja defekts tiks konstatēts garantijas laikā. Produkta uzlabošanas veids (remonta izdarīšanas metode) ir atkarīgs no Garanta uzskata. Gadījumā, kad Garants konstatēs, ka remonts nav iespējams, Garantam ir tiesības mainīt bojātu elementu vai visu Produktu uz brīvu no defektiem, samazināt Produkta cenu vai atteikties no līguma.
5. Attiecībā uz Lietotājam, kas nav patērētājs 1964. gada 23. aprīļa Likuma "Civillikums" izpratnē, Garanta kompensācijas atbildība par zaudējumiem, savienotiem ar garantiju un/vai sakarā ar noslēgšanu un izpildīšanu, neatkarīgi no tiesiskām attiecībām, ir ierobežota tikai līdz nekvalitatīva Produkta vērtībai.

II. Garantijas laiks

Produkta elementi, apņemti ar garantiju	Garantijas aizsardzības laiks
DED7153	36 mēneši, skaitot no Produkta iegādes datuma norādīta Garantijas talonā

III. Garantijas lietošanas nosacījumi

1. Aizpildīts Lietotāja Produkta Garantijas talons ar Lietotāja dokumentu, apliecinošu Produkta iegādi, piem. kases kvīts, faktūrrēķins utt. Efektīvas reklamācijas realizācijai ieteicams, lai Lietotājs nodotu kopā ar reklamētu Produktu visus elementus, minētus Produkta "Komplektācija" Lietošanas instrukcijas daļā.
2. Lietošanas Instrukcijas un Garantijas talona norādījumu ievērošana.
3. Garantija ir derīga tikai Polijas Republikas un ES teritorijā.
4. Garantija neapņem Produkta defektus, ierosinātus, starp citiem, sekojošos gadījumos:
a. Lietotājs neievēro Lietošanas instrukcijas noteikumus, sevišķi pareizas ekspluatācijas, konservācijas un tīrīšanas jomā;
b. Lietotājs lieto tīrīšanas vai konservācijas līdzekļus, kas neatbilst Lietošanas Instrukcijas norādījumiem;
c. Lietotājs neattiecīgi glabā un transportē Produktu;
d. Lietotājs patstāvīgi izdara Produkta izmaiņas un/var pārveidojumus, bez saskaņošanas ar Garantu;
e. Lietotājs lieto Produktā ekspluatācijas materiālus, kas neatbilst Lietošanas Instrukcijas norādījumiem.
5. Lietotājs, kas nav patērētājs 1964. gada 23. aprīļa Likuma "Civillikums" izpratnē, zaudē garantijas tiesības attiecībā uz Produktam, kurā, Lietotāja darbības rezultātā:
- tika likvidēti, mainīti vai bojāti sērijas numuri, datu apzīmējumi vai nominālas tabuliņas;
- tika bojātas vai mainītas plombas.
6. Uzmanību! Darbību, savienotu ar Produkta ikdienas apkalpošanu, ja izriet no Lietošanas instrukcijas, Lietotājs veic patstāvīgi un pēc savām izmaksām.

IV. Reklamācijas procedūra

1. Produkta nepareizas darbības konstatēšanas gadījumā, pirms reklamācijas paziņošanas, Lietotājam ir pienākums pārbaudīt, vai visa darbība, tostarp aprakstīta Lietošanas instrukcija, tika pareizi veikta.
2. Reklamācijas paziņojumu ieteicams sniegt nekavējoties, vislabāk 7 dienu laikā no Produkta defekta konstatēšanas dienas. Lietotājs, kas nav patērētājs 1964. gada 23. aprīļa Likuma "Civillikums" izpratnē, zaudē garantijas tiesības attiecībā uz Produktam, ja nesniegs reklamācijas paziņojumu 7 dienu laikā.
3. Reklamācijas paziņojums var būt sniegts, starp citiem, Produkta iegādes vietā, garantijas servisā vai rakstiski uz adresi: DEDRA EXIM sp. z o.o., ul. 3 Maja 8, 05-800 Pruszków, Polija.
4. Lietotājs var arī sniegt reklamācijas paziņojumu, izmantojot formulāru, pieejamu mājaslapā www.dedra.pl. („Reklamācijas paziņošanas formulārs garantijas ietvaros").
5. Servisu adreses atsevišķām valstīm atrodas mājaslapā www.dedra.pl. Gadījumā, kad attiecīgajā valstī nav garantijas servisa, reklamācijas paziņojumi jābūt sniegti uz adresi: DEDRA EXIM sp. z o.o., ul. 3 Maja 8, 05-800 Pruszków (Polija).
6. Ņemot vērā Lietotāja drošību, bojāta Produkta lietošana ir aizliegta.
7. Uzmanību!!! Bojāta Produkta lietošana ir bīstama Lietotāja veselībai un dzīvei.
8. Garantijas pienākums tiks izpildīts 14 darba dienu laikā, skaitot no dienas, kad Lietotājs piegādās bojātu Produktu
9. Pirms bojāta Produkta nodošanas reklamācijai ieteicam to notīrīt. Rekomendējam rūpīgi pasargāt reklamētu Produktu no bojājumiem transportēšanas laikā (ieteicama Produkta piegāde oriģinālā iepakojumā).
10. Garantijas laiks tiek pagarināts uz laiku, kurā, sakarā ar Produkta defektu,, apņemtu ar garantiju, Lietotājs nevarēja to lietot. Garantija neizslēdz, neierobežo un neaptur Lietotāja tiesību, kas izriet no atbildības par pārdota produkta neatbilstību likumam.

Saskaņā ar Eiropas Parlamenta un Padomes 2016. gada 27. aprīļa Regulas (ES) 2016/679 par fizisku personu aizsardzību attiecībā uz personas datu apstrādi un šādu datu brīvu apriti un ar ko atceļ Direktīvu 95/46/EK 13. panta 1. un 2. punktu, informējam jūs, ka.

1. Jūsu veidlapā norādītu personas datu pārzinis ir DEDRA-EXIM sp. z o.o., ar juridisko adresi Prušková, ul. 3 Maja 8, 05-800 Pruszków (tālāk: "Pārzinis").
2. Jūsu dati tiks apstrādāti tikai, lai veiktu ierīces garantijas procedūru saskaņā ar Vispārīgo datu aizsardzības noteikumu (turpmāk tekstā: "VDAR") 6. panta 1. daļas b. burtu. Datu sniegšana ir brīvprātīga, bet nepieciešama garantijas procedūras veikšanai.
3. Jūsu dati tiks apstrādāti garantijas procedūras izskatīšanas laikā un arhivēšanas nolūkos gadījumā, ja būs nepieciešams aizstāvēties pret jebkādām pretenzijām pret Pārzini, ne ilgāk kā līdz to termiņa beigām.
4. Jūsu datus drīkst izpaust tikai personām, kuras apstrādā datus pārzinim, pamatojoties uz rakstisku līgumu par personas datu apstrādes uzticēšanu, cita starpā subjektiem, kas nodrošina: tehniskā dienesta pakalpojumus, hostingu vai vietnes apkopi, IT pakalpojumus, kurjeru pakalpojumus. Pārziņa piegādātājiem ir pienākums nodrošināt datu drošību un ievērot piemērojamo likumu prasības, kas saistītas ar personas datu aizsardzību, un viņi nedrīkst izmantot uzticētos personas datus citiem mērķiem, nevis tiem, kas noteikti līgumā ar Pārzini.
5. Jūsu dati netiks apstrādāti automatizēti, tostarp profilēšanas veidā, un tie netiks pārsūtīti uz trešo valsti / starptautisku organizāciju.
6. Jums ir tiesības jebkurā laikā piekļūt saviem datiem un labot, dzēst, ierobežot apstrādi, tiesības pārsūtīt datus, tiesības iesniegt iebildumus, jebkurā brīdī.
7. Visos jautājumos, kas saistīti ar jūsu personas datu apstrādi, ko veic Pārzinis, varat sazināties ar šo e-pasta adresi: daneosobowe@dedra.pl.
8. Jums ir tiesības iesniegt sūdzību iestādei, kas ir atbildīga par personas datu aizsardzību.

HU Garanciajegy

.....

Katalógusszám: ..... Gyártási tétel száma: .....

(a továbbiakban: **Termék**)

A termék vásárlásának dátuma: .....

Az eladó pecsétje

Dátum és az eladó aláírása: .....

A felhasználó nyilatkozata:

Igazolom, hogy tájékoztatásra kerültem a garanciális feltételekről, valamint a Kezelési útmutatóban és a Garanciajegyben leírt utasítások be nem tartásából eredő következményekről. A jelen garanciális feltételekkel megismerkedtem, amit aláírásommal igazolok:

....

kelt és helye a Felhasználó aláírása

I. A termékért felelős

1. **Kezes** - DEDRA EXIM sp. z o.o., székhelye Pruszków, címe: ul. 3 Maja 8, 05-800 Pruszków, KRS 0000062517, Varsó fővárosi Körzeti Bíróság Varsóban; az Országos Bírósági Nyilvántartás XIII Gazdasági Osztálya, adószáma: 527-020-49-33, törzstőke: 100 980.00 zł.
2. A jelen Garanciajegyben meghatározott feltételekkel a Kezes garanciát nyújt a Kezes forgalmazásából származó Termékre.
3. A garanciából eredő felelősség kizárólagosan a Termékben a Felhasználónak való átadás pillanatában rejlő hibákra vonatkozik.
4. A garancia címén a Felhasználó jogosult a Termék díjmentes megjavítására, amennyiben a hiba a garanciális időszak során kelentkezik. A Termék megjavításának módja (a javítás módszere) a Kezes döntésétől függ. Amennyiben a Kezes megállapítása szerint ni lehetőség a megjavításra, a Kezes fenntartja magának a jogot a hibás alkatrész vagy az egész Termék hibátlanra cseréléséhez, a Termék árának csökkentéséhez, vagy a szerződéstől történő elálláshoz.
5. Azzal a Felhasználóval szemben, amelyik nem számít fogyasztónak az 1964 április 23-i, a Polgári Törvénykönyvről szóló törvény szerint, a Kezes jelen garanciából eredő és/vagy a garancia megkötésével és teljesítésével kapcsolatos kártérítési felelőssége, a jogi címtől függetlenül, a hibás Termék értékének összegére korlátozódik.

II. Garanciális időszak:

A garanciával rendelkező alkatrészek	A garanciális védelem időtartama
DED7153	36 hónap, a Termék vásárlásának napjától számítva a jelen Garanciajegyen megjelölve

III. A garancia alkalmazásának feltételei

1. A Felhasználó felmutatja a Termék kitöltött Garanciajegyét és valószínűsíti a Termék vásárlásának körülményeit, pl. felmutatva a pénztár blokkot, számlát, stb. A reklamáció hatékony lebonyolításának érdekében ajánlott, hogy a Felhasználó a reklamált Termékkel együtt adja át a Kezelési útmutatóban leírt készlet tartalmát.
2. A Felhasználó betartja a Kezelési útmutatóban és a Garanciajegyen feltüntetett utasításokat.
3. A garancia csak a Magyar Köztársaság és az EU területén érvényes.
4. A garancia nem terjed ki a Termék következő okokból keletkező meghibásodásaira:
a. A Felhasználó nem tartotta be a Kezelési útmutatóban meghatározott, különösen a megfelelő használatra, karbantartásra és tisztításra vonatkozó feltételeket; A Felhasználó a Kezelési útmutatónak nem megfelelő tisztító és karbantartó szereket alkalmazott;
b. A Felhasználó nem megfelelő módon tárolja és szállítja a Terméket;
c. A Felhasználó önállóan, a Kezessel való egyeztetés nélkül módosította és/vagy átalakította a Terméket;
d. A Felhasználó a Kezelési útmutatónak nem megfelelő üzemeltetési anyagokat használt a Termékhez.
5. Az a Felhasználó, amelyik nem számít fogyasztónak az 1964 április 23-i, a Polgári Törvénykönyvről szóló törvény szerint, elveszíti a jelen garanciából eredő jogait, ha a Terméken:
- a szériaszámok, dátum jelölések és a típuscímkék a Felhasználó által eltávolításra, kicserélésre vagy megrongálásra kerültek
- a plombák a Felhasználó által megrongálásra kerültek, vagy a Felhasználó beavatkozásának nyomait viselik.
6. Figyelem! A Termék mindennapos kezelésével kapcsolatos, többek között a Kezelési útmutatóból eredő műveleteket a Felhasználó saját hatáskörébe és saját költségére végzi el

IV. Reklamációs eljárás

1. A Termék helytelen működésének észrevételekor, a reklamáció bejelentése előtt ellenőrizze, hogy a Kezelési útmutatóban meghatározott valamennyi művelet a megfelelő módon került végrehajtásra.
2. Ajánlott a reklamációt haladéktalanul bejelenteni, a legjobb a Termék hibája észrevételétől számított 7 napon belül. Az a Felhasználó, amelyik nem számít fogyasztónak az 1964 április 23-i, a Polgári Törvénykönyvről szóló törvény szerint, elveszíti a jelen garanciából eredő jogait, ha nem jelenti be 7 napon belül a reklamációt.
3. A reklamációs bejelentés megtehető a Termék vásárlásának helyén, a garanciális szervizben, vagy írásban az alábbi címen: DEDRA EXIM sp. z o.o., ul. 3 Maja 8, 05-800 Pruszków.
4. A Felhasználó a reklamációt a www.dedra.pl weboldalon található űrlap segítségével jelentheti be. („Garanciális reklamáció bejelentési űrlap").
5. Az egyes országok szerviz címei a www.dedra.pl weboldalon elérhetőek. Amennyiben az adott országban nincs garanciális szervíz, a reklamációs bejelentést ajánljuk a következő címre küldeni: DEDRA-EXIM Sp. z o.o., ul. 3 Maja 8, 05-800 Pruszków (Lengyelország).
6. A Felhasználó biztonságára való tekintettel a hibás Termék használata tilos.
7. Figyelem!!! A hibás Termék veszélyes a Felhasználó egészségére és életére.
8. A garanciából eredő kötelezettségek ellátására a reklamált Terméknek a Felhasználó általi leadásának napjától számított 14 munkanapon belül kerül sor.
9. A terméket reklamációra küldése előtt ajánlott megtisztítani. Ajánlott a reklamált terméket gondosan bebiztosítani a szállítási károk elkerülése érdekében (ajánlott a reklamált Terméket az eredeti csomagolásban elküldeni).
10. A garanciális időszak meghosszabbításra kerül azzal az idővel, mely alatt a Felhasználó a Termék meghibásodásából eredően nem tudta az használni.
A garancia nem zárja ki, nem korlátozza és nem függeszti fel a Felhasználó eladott termékek hibáira vonatkozó kezességi szabályokból eredő jogait.

A természetes személyeknek a személyes adatok kezelése tekintetében történő védelméről és az ilyen adatok szabad áramlásáról, valamint a 95/46/EK irányelv hatályon kívül helyezéséről szóló, 2016. április 27-i (EU) 2016/679 európai parlamenti és tanácsi rendelet 13. cikkének (1) és (2) bekezdésével összhangban tájékoztatjuk Önt, hogy

1. Az űrlapon megadott személyes adatainak Adminisztrátora a Pruszków-i székhelyű DEDRA-EXIM sp. z o.o. ul. 3 Maja 8, 05-800 Pruszków (továbbiakban: „Adminisztrátor").
2. Az Ön adatait kizárólag a készülékre vonatkozó garanciális eljárás lefolytatása céljából dolgozzuk fel az általános adatvédelmi rendelet (a továbbiakban: "GDPR") 6. cikke (1) bekezdésének b) pontjával összhangban Az adatszolgáltatás önkéntes, de a garanciális eljárás lefolytatásához szükséges.
3. Az Ön adatait a garanciális eljárás lefolytatásának megfontolásának időtartama alatt, valamint archiválási céllal kezeljük, amennyiben az Adminisztrátorral szembeni esetleges követelésekkel szemben szükséges védekezni, de legfeljebb azok elévüléséig.
4. Az Ön adatai csak olyan szervezetek számára adható ki, amelyek az Adminisztrátor nevében, a személyes adatok feldolgozására vonatkozó írásbeli megbízási szerződés alapján adatokat kezelnek, és többek között technikai szolgáltatást, tárhelyszolgáltatást vagy weboldal-karbantartást, informatikai-, futárszolgáltatást nyújtanak. Az Adatkezelő beszállítói kötelesek gondoskodni az adatbiztonságról és megfelelni a személyes adatok védelmére vonatkozó hatályos jogszabályok követelményeinek, és nem használhatják fel a rájuk bízott személyes adatokat az Adatkezelővel kötött szerződésben meghatározott céloktól eltérő célokra.
5. Az Ön adatait nem dolgozzuk fel automatizált módon, beleértve a profilalkotást, és nem továbbítjuk harmadik országba/nemzetközi szervezetnek.
6. Ön bármikor jogosult az adatai tartalmához történő hozzáféréshez, valamint annak helyesbítéshez, törléshez, az adatkezelés korlátozásához, az adathordozhatósághoz és a kifogáslashoz való joghoz.
7. Az Ön személyes adatainak az Adatkezelő általi feldolgozásával kapcsolatos minden kérdésben az alábbi e-mail címen veheti fel a kapcsolatot: daneosobowe@dedra.pl;
8. Önnek jogában áll van panaszt benyújtani az illetékes adatvédelmi hatóságnál;

RO Certificat de garanţie

pentru

…….

Nr. de katalog: …… Număr de lot: .....

(denumit în continuare Produs)

Data de cumpărare a produsului: .....

Ştampila vânzătorului

Data şi semnătura vânzătorului: .....

Declaraţia Utilizatorului:

Confirm, că am fost informat în ceea ce priveşte condiţiile de garanţie şi efectele nerespectării orientăriilor cuprinse în manualul de utilizare şi în Certificatul de garanţie. Condiţiile prezentei garanţiei îmi sunt cunoscute ce afirm cu semnătura mea de mână:

....

Data şi locul semnătura Utilizatorului

Garanția este acordată în conformitate cu prevederile OG 21/1992 și OG 140/2021, cu modificările ulterioare, pe baza cardului de garanție și a dovezii originale de cumpărare. Perioada de reparație nu poate depăși 15 zile calendaristice de la data la care consumatorul a predat reclamația vânzătorului.

I. Responsabilitatea pentru produs

1. **Garant** - DEDRA EXIM sp. z o.o. cu sediul în Pruszkowie, adresa: ul. 3 Maja 8, 05-800 Pruszków, KRS 0000062517, Sąd Rejonowy dla m.st. Warszawy w Warszawie, XIV Wydział Gospodarczy Krajowego Rejestru Sądowego,[Judecătoria Raională pentru o.c. Varşovia în Varşovia, Departamentul al XIV–a Economic al Registrului Naţional Juridic] NIP [CIF] 527-020-49-33, Kapitał zakładowy [capital social]: 100 980.00 zł..
2. în condiţiile menţionate în prezentul Certificat de garanţie Garantul acordă garanţie la produsul derivat din distribuţia Garantului.
3. Responsabilitatea cu titlu de garanţie cuprinde numai defectele care sau ivit din cauze datorate Produsului în momentul livrării acestuia Utilizatorului.
4. Cu titlu de garanţie, Utilizatorul, obţine dreptul la repararea gratis a Produsului, dacă defecţiunea s-a ivit în perioada de garanţie. Modul de reparare a Produsului (metoda de executare a reparării) depinde de decizia Garantului. Dacă Garantul constată că Produsul nu poate fi reparat, Garantul îşi rezervă dreptul de a schimba piesa defectă sau total Produsul cu altul fără defecte sau de a micşora preţul Produsului ori de a se retrage de la Contract.
5. Faţă de Utilizatorul, care conform cu legea din data de 23 aprilie 1964 din Codul Civil, nu este un consumator, răspunderea Garantului pentru dauna rezultate din prezenta garanţie şi/ sau în legătură cu încheierea şi executarea acesteia, indiferent de dreptul legal, este limitată maxim până la valoarea Produsului defect..

II. Perioada de garanţie

Componentele Produsului acoperite de garanţie	Durata de protecţie a garanţiei
DED7153	36 luni, de la data cumpărării Produsului, înscrisă în prezentul Certificat de garanţie

III. Condiţiile de utilizare a garanţiei

1 Prezentarea de către Utilizator a Certificatul completat de garanţie a Produsului şi dovedirea împrejurărilor de cumpărare a Produsului de ex. prin prezentarea chitanţei, facturei, etc. Pentru a efectua în mod eficient reclamaţia, se recomandă că Utilizatorul să trimite împreună cu Produsul reclamat, toate componetele menţionate la "Completarea" Produsului în manualul de utilizare.
2. Respectarea de către Utilizator a recomandările din Manualul de utilizare şi din Certficatul de garanţie.
3. Garanţia acoperă numai teritoriul Republicii Polonă şi UE.
4. Garanţia nu acoperă defecţiunile Produsului apărute în special din cauza:
a. Nerespectării de către Utilizator a condiţiilor indicate în Manualul de utilizare, în special în domeniul de utilizare, întreţinere şi curăţare corectă.
b. Utilizarea de către Utilizator a unor produse de curăţare sau substanţe de conservare care sunt neadecvate cu Manualul de utilizare;
c. Depozitare necorespunzătoare şi transportul necorespunzător al Produsului de către Utilizator;
d. Modificări şi/sau reconstrucţii arbitrare a Produsului de către Utilizator;
e. Utilizarea în Produs de către Utilizator a unor materiale consumabile neconforme cu manualul de utilizare
5. Utilizatorul care conform nu legea din data de 23 aprilie 1964 din Codul Civil nu este un consumator, pierde garanţia pentru Produsul, în care:
- numerele de serie, marcarea datelor şi plăcuţele cu datele technice au fost îndepărtate de către Utilizator;
- sigiliile existente au fost deteriorate de Utilizator sau au urme rămase din manipularea de către utilizator la acestea.
6. **Atenţie!** Operaţiile legate cu utilizarea de fiecare zii, descrise în manualul de utilizare, Utilizatorul execută singur pe costul său.

IV. Procedura de reclamaţie

1. Dacă se constată că Produsul nu funcţionează corect, Înainte de a depune reclamaţia trebuie să Vă asiguraţi dacă toate operaţiunile descrise în manualul de utilizare au fost executate corect.
2. Sesizaţi imediat reclamaţia, cel mai bine în termen de 7 zile de la data la care aţi observant defectul produsului. Utilizatorul care conform cu legea din data de 23 aprilie 1964 din Codul Civil nu este un consumator, pierde garanţia pentru Produs dacă reclamaţia nu depune în termen de până de 7 zile.
3. Sesizarea reclamaţiei se face de ex. la. la punctul de cumpărare a Produsului, la service-ul de garanţie sau se poate trimite în scris pe adresa: DEDRA EXIM sp. z o.o., ul. 3 Maja 8, 05-800 Pruszków.
4. Utilizatorul poate să depună reclamaţia prin formularul accesibil pe pagina de internet www.dedra.pl. ("Formular pentru sesizarea reclamaţiei cu titlu de garanţie").
5. Adresele service-urilor de garanţie din fiecare stat sunt accesibile pe pagina www.dedra.pl. Dacă service-ul lipseşte în statul adecvat, trimiteţi sesizările de reclamaţie cu titlu de garanţie pe adresa: DEDRA EXIM sp. z o.o. ul. 3 Maja 8, 05-800 Pruszków (Polonia).
6. Luând în considerare siguranţa Utilizatorului se interzice utilizarea Produsului defect.
7. Atenţie!!! Utilizarea Produsului defect este periculos pentru sănătatea şi viaţa Utilizatorului.
8. Executarea obligaţiilor rezultate din garanţie va avea loc în termen de 14 zile lucrătoare, calculate de la data furnizării de către Utilizator a Produsului reclamat.
9 Înainte de furnizare a Produsului reclamat se recomandă curăţirea acestuia. Se recomandă de a se asigura bine Produsul împotriva distrugerii în timpul transportului (se recomandă să trimiteţi produsul reclamat în ambalajul original).
10. Perioada de garanţie va fi prelungită cu durata în care, din cauza defectului Produsului acoperit de garanţie Utilizatorul nu l-a putut să-l utilizeze,
Garanţia nu opreşte, nu limitează nu suspendează drepturile Utilizatorului rezultate din dispoziţiile privind garanţia pentru vicile produsului vândut..

În conformitate cu articolul 13 alineatele (1) și (2) din Regulamentul (UE) 2016/679 al Parlamentului European și al Consiliului din 27 aprilie 2016 privind protecția

persoanelor fizice în ceea ce privește prelucrarea datelor cu caracter personal și privind libera circulație a acestor date și de abrogare a Directivei 95/46/CE, vă informăm.

1. Administratorul datelor Dumneavoastră cu caracter personal furnizate în formular este DEDRA-EXIM sp. z o. o. cu sediul social în Pruszków, ul. 3 Maja 8, 05-800 Pruszków (în continuare: „Administrator").
2. Datele dumneavoastră vor fi prelucrate numai în scopul derulării procedurii de garanție a dispozitivului în conformitate cu art. 6 alin.1 lit. b din regulamentul general privind protecția datelor (în continuare: „GDPR"). Furnizarea datelor este voluntară, dar necesară pentru derularea procedurii de garanție.
3. Datele dumneavoastră vor fi prelucrate pe perioada de luare în considerare a procedurii de garanție și în scopuri de arhivare în cazul în care este nevoie de apărare împotriva oricăror pretenții împotriva Administratorului, nu mai mult decât până la expirarea acestora.
4. Datele dumneavoastră pot fi dezvăluite numai entităților care prelucrează date pentru administrator pe baza unui contract scris de încredințare a prelucrării datelor cu caracter personal care oferă, printre altele, service tehnic, hosting sau intreținere site, service IT, firmă de curierat. Furnizorii Administratorului sunt obligați să asigure securitatea datelor și să îndeplinească cerințele legii aplicabile referitoare la protecția datelor cu caracter personal și nu pot folosi datele cu caracter personal încredințate în alte scopuri decât cele specificate în contractul cu Administratorul.
5. Datele dumneavoastră nu vor fi prelucrate în mod automatizat, inclusiv sub formă de profilare, și nu vor fi transferate către o țară terță/organizație internațională.
6. Aveți dreptul de a accesa datele dumneavoastră și dreptul de a rectifica, șterge, limita prelucrarea, dreptul de a transfera date, dreptul de a vă opune în orice moment.
7. În toate aspectele legate de prelucrarea datelor dumneavoastră cu caracter personal de către Administrator, ne puteți contacta la următoarea adresă de e-mail: daneosobowe@dedra.pl.;
8. Aveți dreptul de a depune o plângere la autoritatea competentă pentru protecția datelor cu caracter personal;

SI Garancijski list

za

……..

Kataloška št.: …….. št. partije:.....

(v nadaljevanju Proizvod)

Datum nakupa Proizvoda: .....

Žig prodajalca

Datum in podpis prodajalca: .....

Izjava uporabnika:

Potrjujem, da sem bil seznanjen s pogoji garancije in posledicami neupoštevanja navodil v navodilih za uporabo in garancijskem listu. Znani so mi pogoji te garancije, kar potrjujem z lastnoročnim podpisom:

....

Datum in kraj Podpis uporabnika

I. Odgovornost za Proizvod

1. Garant - Dedra Exim Sp. z o.o. s sedežem v Pruškovu, naslov: ul. 3 Maja 8, 05-800 Pruszków, Poljska, št. KRS (vpisa v državni sodni register Poljske) 0000062517, vpis izvršilo Okrajno sodišče za gl. mesto Varšavo v Varšavi, njegov 14. gospodarski oddelek Državnega sodnega registra *(KRS – Krajowy Rejestr Sądowy)*, davčna številka 527-020-49-33, osnovni kapital: 100.980,00 PLN.
2. Garant pod pogoji, določenimi v tem garancijskem listu, podeljuje garancijo za Proizvod, ki ga je dobavil.
3. Odgovornost iz naslova garancije zajema samo napake, izhajače iz razlogov, prisotnoh v samem Proizvodu v času njegove izdaje uporabniku.
4. Garancija daje Uporabniku pravico do brezplačne odprave napake na Proizvodu, če se napako odkrije v garancijskem obdobju. Način odprave napake na Proizvodu (metoda odprave napake) je odvisen od odločitve Garanta. Garant si za primer svoje ugotovitve, da popravila ni možno izvesti, pridržuje pravico do zamenjave okvarjenega elementa ali celotnega Proizvoda z brezhibnim, znižanja cene Proizvoda ali odstopa od pogodbe.
5. V odnosu do Uporabnika, ki ni potrošnik v smislu poljskega Civilnega zakonika *(Kodeks Cywilny)* z dne 23. aprila 1964., je odškodninska odgovornost Garanta za škodo, ki izhaja iz te garancije in/ali je v zvezi z njeno sklenitvijo in izvajanjem, ne glede na pravni naslov, omejena do vrednosti brezhibnega Proizvoda, ki je okvarjen.

II. Garancijsko obdobje

Elementi Proizvoda	Trajanje garancijske zaščite
DED7153	36 mesecev od dneva nakupa Proizvoda, navedenega v tem garancijskem listu

III. Garancijski pogoji

1. Predložitev izpolnjenega garancijskega lista Proizvoda s strani Uporabnika ter dokazila okoliščin nakupa Proizvoda s strani Uporabnika, npr. v obliki blagajniškega potrdila, računa ipd. V cilju pravilne izvedbe reklamacijskega postopka se priporoča, naj Uporabnik skupaj s Proizvodom, ki ga reklamira, predloži vse elemente, navedene v „Kompletacija naprave" v navodilih za uporabo.
2. Ravnanje Uporabnika skladno s priporočili v navodilih za uporabo in garancijskem listu.
3. Garancija zajema samo ozemlje Republike Poljske in EU.
4. Garancija ne zajema okvar Proizvoda, nastalih še zlasti zaradi:

a. Uporabnikovega neupoštevanja pogojev, določenih v Navodilih za uporabo, še zlasti glede pravilne uporabe, vzdrževanja in čiščenja;
b. Uporabnikove uporabe čistilnih ali vzdrževalnih sredstev, neskladnih z navodili za uporabo;
c. Uporabnikovega neustreznega skladiščenja in prevoza Proizvoda;
d. Uporabnikovih nepooblaščenih sprememb in/ali modifikacij Proizvoda brez dogovora z Garantom;
e. Uporabnikove uporabe potrošnega materiala v Proizvodu, neskladnega z navodili za uporabo.

5. Uporabnik, ki ni potrošnik v smislu poljskega Civilnega zakonika z dne 23. aprila 1964., izgubi garancijo za Proizvod, na katerem:
- je Uporabnik odstranil, spremenil ali poškodoval serijske številke, datumske oznake in nazivne tablice;
- je Uporabnik poškodoval plombe ali so na njih vidni znaki poseganja vanje s strani Uporabnika.

6. Pozor! Opravila, povezana z vsakodnevno uporabo Proizvoda, ki so med drugim navedena v navodilih za uporabo, izvaja Uporabnik sam in na lastne stroške.

IV. Reklamacijski postopek

1. V primeru ugotovitve nepravilnega delovanja Proizvoda se je treba pred prijavo reklamacije prepričati, da so bila pravilno opravljena vsa opravila, še zlasti tista, navedena v navodilih za uporabo.
2. Priporoča se reklamacijo prijaviti takoj, najbolje v 7 dneh od dneva opazitve napake na Proizvodu. Uporabnik, ki ni potrošnik v smislu poljskega Civilnega zakonika z dne 23.4.1964, izgubi pravice, izhajajoče iz te garancije, če reklamacije ne prijavi v 7 dneh.
3. Reklamacijo se lahko prijavi, med drugim, na mestu nakupa Proizvoda, v garancijskem servisu ali pisno s pismom, poslanim na naslov: Dedra Exim Sp. z o.o., ul. 3 Maja 8, 05-800 Pruszków, Poljska.
4. Uporabnik lahko prijavi reklamacijo z uporabo obrazca, ki je na voljo na spletni strani www.dedra.pl. ("Obrazec za prijavo reklamacije na podlagi garancije").
5. Naslovi garancijskih servisov za posamezne države so na voljo na www.dedra.pl. V primeru, da za dano državo ne bi bilo navedenega garancijskega servisa, se priporoča poslati reklamacijo na podlaghi garancije na ta naslov: Dedra Exim Sp. z o.o., ul. 3 Maja 8, 05-800 Pruszków (Poljska).
6. V cilju varnosti Uporabnika se prepoveduje uporabo okvarjenega Proizvoda.
7. Pozor! Uporaba okvarjenega Proizvoda je nevarna za zdravje in življenje Uporabnika.
8. Obveznosti iz garancije bodo izpolnjene v 14 delovnih dneh od dneva dostave reklamiranega Proizvoda.
9. Priporoča se pred dostavo okvarjenega Proizvoda le-tega očistiti. Priporoča se reklamirani Proizvod skrbno zaščititi pred poškodbami pri transportu (najbolje je reklamirani Proizvod dostaviti v originalni embalaži).
10. Garancijsko obdobje se podaljša za čas, v katerem Uporabnik Proizvoda, za katerega velja garancija, zaradi njegove okvare ni mogel uporabljati.

Garancija ne izključuje, ne omejuje in začasno ne odpravlja pravic Uporabnika, izhajajočih iz predpisov o poroštvu za napake na prodani stvari.

V skladu s členom 13(1) in (2) Uredbe (EU) 2016/679 Evropskega parlamenta in Sveta z dne 27. aprila 2016 o varstvu posameznikov pri obdelavi osebnih podatkov in o prostem pretoku takih podatkov ter o razveljavitvi Direktive 95/46/ES (v nadaljnjem besedilu: RODO) vas obveščamo

1. Skrbnik vaših osebnih podatkov, podanih v obrazcu, je DEDRA-EXIM sp z o.o. s sedežem v Pruškovu [Pruszków], ul. 3 Maja 8, 05-800 Pruszków, Poljska (v nadaljevanju: "Skrbnik").
2. Vaši podatki bodo obdelovani le za namene izvedbe garancijskega postopka zanapravo v skladu s črko b prvega odst. 6. člena Splošne uredbe o varstvu podatkov EU (v nadaljevanju: »SUVP«). Dajanje podatkov je prostovoljno, a nujno potrebno za izvedbo garancijskega postopka.
3. Vaše podatke bomo obdelovali skozi čas potekanja garancijskega postopka in za namene arhiviranja za primer morebitne potrebe obrambe pred zahtevki do Skrbnika, vendar najdlje do izteka roka njihovega zastaranja.
4. Vaše podatke se sme razkriti samo subjektom, ki obdelujejo podatke za Skrbnika na podlagi pisne pogodbe o zaupanju osebnih podatkov v obdelavo in sicer, med drugim, subjektom, ki izvajajo storitve tehničnega servisa, storitve gostovanja ter vzdrževanja spletnega mesta, IT storitve, izvajalcem kurirskih storitev ipd.. Skrbnikovi dobavitelji so dolžni zagotavljati varnost podatkov ter izpolnjevati zahteve obvezujočih predpisov prava v zvezi z varstvom osebnih podatkov ter ne smejo uporabljati zaupanih jim osebnih podatkov za namene, ki niso določeni v pogodbi s Skrbnikom.
5. Vaši podatki ne bodo obdelovani na avtomatiziran način, v tem na način profiliranja, in ne bodo posredovani v tretjo državo/mednarodni organizaciji.
6. Imate v vsakem trenutku pravico dostopa do svojih podatkov ter pravico do popravka, izbrisa, omejitve obdelave le-teh, pravico do prenosa podatkov na drug subjekt, pravico do ugovora zoper njihovo obdelavo.
7. V vseh zadevah v zvezi z obdelavo vaših osebnih podatkov s strani Skrbnika nas lahko kontaktirate s sporočilom na ta e-poštni naslov: daneosobowe@dedra.pl ;
8. Imate pravico vložiti pritožbo pri organu, ki je v dani državi pristojen za varstvo osebnih podatkov;

HR Jamstveni list

na

…….

Kataloški broj: ……..br. partije:.....

(u daljnjem tekstu Proizvod)

Datum nabavke Proizvoda: .....

Pečat prodavača

Datum i potpis prodavača: .....

Izjava Korisnika:

Potvrđujem da sam upoznat s uvjetima jamstva i posljedicama nepoštivanja smjernica sadržanih u Uputama za upotrebu i jamstvenom listu. Upoznat sam s uvjetima ovog jamstva, što potvrđujem svojim potpisom:

....

Datum i mjesto Potpis Korisnika

I. Odgovornost za Proizvod

1. Jamac - Dedra Exim Sp. z o.o. sa sjedištem u Pruszkówu, adresa: ul. 3 Maja 8, 05-800 Pruszków, KRS 0000062517, Općinski sud za glavni grad Varšavu u Varšavi, XIV Gospodarski odjel Državnog sudskog registra, PIB 527-020-49-33, osnovni kapital: 100 980.00 PLN.
2. Pod uvjetima navedenim u ovom jamstvenom listu, Jamac daje jamstvo za Proizvod koji dolazi iz Jamčeve distribucije.
3. Odgovornost iz jamstva pokriva samo nedostatke koji proizlaze iz razloga koji su u Proizvodu u trenutku njegove predaje Korisniku.
4. Pod jamstvom, Korisnik stječe pravo na besplatan popravak Proizvoda, ako se kvar otkrije tijekom jamstvenog roka. Način popravka Proizvoda (metoda popravka) ovisi o odluci Jamca. Ako Jamac utvrdi da ga je nemoguće popraviti, Jamac zadržava pravo zamijeniti neispravan element ili cijeli Proizvod ispravnim, smanjiti cijenu Proizvoda ili odstupiti od ugovora.
5. U odnosu na Korisnika koji nije potrošač u smislu Zakona od 23. travnja 1964. Građanski zakonik, odgovornost Jamca za štetu koja proizlazi iz ovog jamstva i/ili u vezi s njegovim sklapanjem i izvršenjem, bez obzira na pravni naslov, ograničena je na maksimalnu vrijednost neispravnog Proizvoda.

II. Jamstveni rok

Elementi Proizvoda	Jamstveni rok
DED7153	36 mjeseca od datuma kupnje Proizvoda prikazanog u ovom jamstvenom listu

III. Uvjeti korištenja jamstva

1. Predočenje od strane korisnika popunjenog jamstvenog lista Proizvoda i potvrđivanje od strane Korisnika okolnosti kupnje Proizvoda, npr. predočenjem računa, fakture itd. Kako bi učinkovito riješili reklamaciju preporuča se da Korisnik dostavi sve elemente navedene u "Kompletu uređaja" zajedno s Proizvodom za reklamaciju koja se nalazi u Uputama za upotrebu.
2. Poštovanje od strane korisnika preporuka sadržanih u Uputama za uporabu i jamstvenom listu.
3. Jamstvo vrijedi isključivo na području Republike Poljske i EU.
4. Jamstvo ne obuhvaća kvarove Proizvoda nastale posebno kao rezultat:
a. Nepoštivanja od strane Korisnika uvjeta navedenih u Uputama za uporabu, posebno u pogledu pravilnog korištenja, održavanja i čišćenja;
b. Korištenja od strane Korisnika sredstava za čišćenje ili održavanje koja nisu u skladu s Uputama za uporabu;
c. Nepravilnog skladištenja i transporta Proizvoda od strane Korisnika;
d. Neovlaštene izmjene i/ili modifikacije Proizvoda od strane Korisnika koje nisu dogovorene s Jamcem;
e. Korištenja od strane Korisnika potrošnog materijala u Proizvodu koji nije u skladu s Uputama za uporabu.
5. Korisnik koji nije potrošač u smislu zakona od 23. travnja 1964. Građanski zakonik gubi jamstvo na Proizvod u kojem:
- je Korisnik je uklonio, promijenio ili oštetio serijske brojeve, oznake datuma i natpisne pločice;
- pečati su oštećeni od strane Korisnika ili pokazuju znakove manipulacije od strane Korisnika.
6. Pozor! Radnje povezane sa svakodnevnim radom Proizvoda, koje proizlaze, između ostalog iz Upute za uporabu Korisnik je dužan provoditi samostalno i o svom trošku.

IV. Procedura reklamacije

1. U slučaju utvrđivanja neispravnog rada Proizvoda, prije podnošenja reklamacije, provjerite jesu li sve radnje navedene posebno u Uputama za uporabu, izvršene ispravno.
2. Preporučujemo podnošenje reklamacije odmah, najbolje u roku od 7 dana od dana uočavanja kvara Proizvoda. Korisnik koji nije potrošač u smislu zakona od 23. travnja 1964. Građanski zakonik gubi prava koja proizlaze iz ovog jamstva ako se reklamacija ne podnese u roku od 7 dana.
3. Reklamacija se može podnijeti, između ostalog, na mjestu kupnje Proizvoda, u jamstvenom servisu ili pismeno na sljedeću adresu: Dedra Exim Sp. z o.o., ul. 3 Maja 8, 05-800 Pruszków.
4. Korisnik može podnijeti reklamaciju putem obrasca dostupnog na web stranici www.dedra.pl. ("Obrazac za reklamaciju").
5. Adrese jamstvenih servisa za pojedine zemlje dostupne su na web stranici www.dedra.pl. U slučaju nedostatka jamstvenog servisa za određenu zemlju, preporuča se slanje reklamacija na sljedeću adresu: Dedra Exim Sp. z o.o. ul. 3 Maja 8, 05-800 Pruszków (Poljska).
6. S obzirom na sigurnost Korisnika, zabranjeno je koristiti neispravan proizvod.
7. Pozor! Korištenje neispravnog Proizvoda opasno je za zdravlje i život Korisnika.
8. Izvršenje obveza koje proizlaze iz jamstva održat će se u roku od 14 radnih dana od dana isporuke Proizvoda koji korisnik reklamira.
9. Prije dostave neispravnog Proizvoda na reklamaciju, preporuča se čišćenje. Preporuča se da se reklamirani Proizvod pažljivo zaštiti od oštećenja tijekom transporta (preporuča se isporuka reklamiranog Proizvoda u originalnom pakiranju).
10. Jamstveni rok se produljuje za vrijeme tijekom kojeg ga Korisnik nije mogao koristiti zbog kvara na Proizvodu obuhvaćenom jamstvom.
Jamstvo ne isključuje, ograničava ili suspendira prava Korisnika koja proizlaze iz odredbi o jamstvu za nedostatke na prodanom artiklu.

Prema čl. 13 sek. 1 i sljed. 2. Uredbe (EU) 2016/679 Europskog parlamenta i Vijeća od 27. travnja 2016. o zaštiti fizičkih osoba u vezi s obradom osobnih podataka i slobodnom kretanju takvih podataka te stavljanju izvan snage Direktive 95/46. /EC, obavještavamo vas

1. Administrator Vaših osobnih podataka navedenih u formularu je DEDRA-EXIM sp. z o. o. sa sjedištem u Pruszkówu, ul. 3 Maja 8, 05-800 Pruszków (u daljnjem tekstu: "Administrator").
2. Vaši podaci će se obrađivati isključivo u svrhu provedbe jamstvenog postupka uređaja sukladno čl. 6 st. 1 slovo. b opće uredbe o zaštiti podataka (u daljnjem tekstu: "GDPR") Davanje podataka je dobrovoljno, ali nužno za provedbu jamstvenog postupka.
3. Vaši podaci će se obrađivati za vrijeme trajanja jamstvenog postupka te za potrebe arhiviranja u slučaju potrebe obrane od bilo kakvih potraživanja prema Administratoru, najduže do isteka istih.
4. Vaši podaci mogu se priopćiti samo subjektima koji obrađuju podatke za administratora na temelju pisanog ugovora o povjeravanju obrade osobnih podataka koji između ostalog daje: tehnička služba, održavanje hostinga ili web stranica, IT služba, kurirska tvrtka. Dobavljači Administratora dužni su osigurati sigurnost podataka i ispunjavati uvjete važećih zakona vezanih uz zaštitu osobnih podataka te ne smiju koristiti povjerene osobne podatke u druge svrhe osim onih navedenih u ugovoru s Administratorom.
5. Vaši podaci neće se obrađivati na automatizirani način, uključujući u obliku profiliranja, i neće se prenositi u treću zemlju/međunarodnu organizaciju.
6. Imate pravo pristupa svojim podacima te pravo na ispravak, brisanje, ograničenje obrade, pravo na prijenos podataka, pravo na prigovor u bilo kojem trenutku.
7. Za sva pitanja vezana uz obradu Vaših osobnih podataka od strane Administratora, možete nas kontaktirati na sljedeću e-mail adresu: daneosobowe@dedra.pl.;
8. Imate pravo podnijeti pritužbu tijelu nadležnom za zaštitu osobnih podataka

BG Гаранционна карта

на

……..

Номер на поръчката: ..... Номер на партидата: .....

(наричан по-долу "Продуктът")

Дата на закупуване на продукта: .....

Печат на дилъра

Дата и подпис на продавача: .....

Изявление на потребителя:

Потвърждавам, че съм информиран за условията на гаранцията и последиците от неспазването на указанията в инструкцията за експлоатация и гаранционната карта. Запознат съм с условията на тази гаранция, което потвърждавам със саморъчния си подпис:

....

Дата и място Подпис на потребителя

I. Отговорност за продукта

1. Гарант - "„Dedra-Exim"" Sp. z o.o. със седалище в Прушков, адрес: гр: ул. 3 Maja 8, 05-800 Pruszków, KRS 0000062517, Окръжен съд на град Варшава във Варшава, XIV икономическо отделение на Националния съдебен регистър, NIP 527-020-49-33, акционерен капитал: 100 980,00 ЛВ.
2. При условията, изложени в настоящия гаранционен сертификат, гарантът предоставя гаранция за продукта, който произхожда от дистрибуцията на гаранта.
3. Отговорността по гаранцията покрива само дефекти, произтичащи от причини, присъщи на Продукта в момента на предоставянето му на Потребителя.
4. По силата на гаранцията Потребителят получава право на безплатен ремонт на Продукта, ако дефектът се е появил по време на гаранционния период. Методът на ремонт на Продукта (метод на ремонт) е по преценка на Гаранта. Ако Гарантът установи, че поправката не е възможна, той си запазва правото да замени дефектния елемент или целия Продукт с такъв без дефекти, да намали цената на Продукта или да се откаже от договора.
5. По отношение на потребител, който не е потребител по смисъла на Закона от 23 април 1964 г. Гражданския кодекс, отговорността на Гаранта за вреди, произтичащи от тази гаранция и/или във връзка с нейното сключване и изпълнение, независимо от правния титул, е ограничена до максималния размер на стойността на дефектния Продукт.

II. Гаранционен период

Компоненти на продукта	Продължителност на гаранционната защита
DED7153	36 месеца от датата на закупуване на Продукта, както е посочено в тази гаранционна карта

III. Условия за упражняване на гаранцията

1. Потребителят трябва да представи попълнената гаранционна карта на Продукта и да докаже обстоятелствата на закупуване на Продукта от Потребителя, напр. чрез представяне на касова бележка, фактура и др. За целите на ефективната обработка на жалби се препоръчва Потребителят да представи заедно с Продукта всички елементи, определени в "Комплектоване на устройството", включени в Ръководството за потребителя, за целите на рекламацията.
2. Потребителят трябва да спазва инструкциите в ръководството за потребителя и гаранционната карта.
3. Гаранцията обхваща само територията на Република Полша и ЕС.
4. Гаранцията не покрива дефекти на Продукта, произтичащи по-специално от:
a. Неспазване от страна на Потребителя на условията, посочени в Ръководството за потребителя, по-специално по отношение на правилната експлоатация, поддръжка и почистване;
b. Използването от страна на потребителя на продукти за почистване или поддръжка, несъответстващи на инструкциите за експлоатация;
c. Неподходящо съхранение и транспортиране на Продукта от страна на Потребителя;
d. Неразрешени промени и/или модификации на Продукта от страна на Потребителя, които не са били съгласувани с Гаранта;
e. Използване от страна на Потребителя на консумативи в Продукта, които не съответстват на Ръководството за потребителя.
5. Потребителят, който не е потребител по смисъла на Закона от 23 април 1964 г. - Граждански кодекс, губи гаранцията за Продукта. Гражданския кодекс, губи гаранцията за Продукта, в който:
- серийните номера, обозначенията за дата и табелките с имената са били отстранени, променени или повредени от Потребителя;
- пломбите са били повредени от потребителя или имат следи от манипулация от страна на потребителя.
6. Внимание: Потребителят извършва дейностите, свързани с ежедневната експлоатация на Продукта, произтичащи, наред с другото, от Ръководството за потребителя, самостоятелно и за своя сметка.

IV. Процедура за подаване на жалби

1. В случай на дефектно функциониране на Продукта, преди да подадете жалба, трябва да се уверите, че всички операции, посочени по-специално в Ръководството за потребителя, са извършени правилно.
2. Препоръчително е да подадете жалба незабавно, за предпочитане в рамките на 7 дни от забелязването на дефект в Продукта. Потребител, който не е потребител по смисъла на Закона от 23 април 1964 г. Гражданския кодекс, губи правата, произтичащи от тази гаранция, ако жалбата не бъде подадена в срок от 7 дни. 3.
3. Уведомяването за жалба може да се извърши, inter alia, на мястото на закупуване на Продукта, в гаранционното обслужване или писмено на адреса: „Dedra-Exim" Sp. z o.o., ul. 3 Maja 8, 05-800 Pruszków.
4. Потребителят може да подаде жалба, като използва формуляра, достъпен на адрес www.dedra.pl. ("Формуляр за гаранционна претенция").
5. адресите на гаранционното обслужване за отделните страни са достъпни на www.dedra.pl. Ако в дадена страна няма гаранционно обслужване, препоръчваме да отправяте гаранционни претенции към: „Dedra-Exim" Sp. z o.o. ul. 3 Maja 8, 05-800 Pruszków (Полша).
6. като се има предвид безопасността на Потребителя, използването на дефектния Продукт е забранено.
7 Внимание: Използването на дефектен продукт е опасно за здравето и живота на потребителя.
8. Изпълнението на задълженията по гаранцията се извършва в рамките на 14 работни дни от датата на доставка на дефектния Продукт от Потребителя.
9. Преди дефектният Продукт да бъде предаден за рекламация, се препоръчва той да бъде почистен. Препоръчва се продуктът, предмет на рекламация, да бъде внимателно защитен от повреди по време на транспортиране (препоръчва се продуктът, предмет на рекламация, да се достави в оригиналната му опаковка).
Гаранционният срок се удължава с времето, през което Потребителят не е могъл да използва Продукта, обхванат от гаранцията, поради дефект.
Гаранцията не изключва, ограничава или спира правата на потребителя, произтичащи от разпоредбите на гаранцията за дефекти на продадената вещ.

В съответствие с член 13, параграфи 1 и 2 от Регламент (ЕС) 2016/679 на Европейския парламент и на Съвета от 27 април 2016 г. относно защитата на физическите лица във връзка с обработването на лични данни и относно свободното движение на такива данни и за отмяна на Директива 95/46/ЕО ("ОРЗД"), с настоящото Ви информираме, че

1. Администраторът на Вашите лични данни, посочени във формуляра е DEDRA-EXIM sp. z o.o. със седалище в Прушков, на ул. 3 Maja 8, 05-800 Прушков (по-нататък: „Администратор").
2. Вашите лични данни ще се обработват изключително с цел провеждане на гаранционната процедура на устройството съгласно ст. 6 ал. 1 буква "б" от Общия регламент за защита на личните данни (по-нататък: „ОРЗД") Посочване на данните е доброволно, но е необходимо за провеждане на гаранционната процедура.
3. Вашите лични данни ще се обработват през срока на разглеждането на провеждане на гаранционната процедура и за архивни цели при необходимост от защита от евентуалните претенции към Администратора не по-дълго отколкото до датата на давността им.
4. Вашите лични данни могат да се обявяват изключително на операторите, обработващи данните в полза на Администратора въз основа на писмен договор за възлагане на обработването на личните данни, предоставящи, м.др. услуги по технически сервиз, хостинг или обслужване на уеб-сайта, по IT обслужване, на куриерска служба. Доставчиците на Администратора са задължени да осигурят защита на личните данни и да отговарят на изискванията на действащото законодателство, свързано със защита на личните данни и не могат да използват доверените им лични данни за целите, различни от определените в договор с Администратора.
5. Вашите данни няма да бъдат обработвани по автоматизиран начин, в това число във формата на профилиране, и няма да се предоставят в трета страна/международна организация.
6. Имате право на достъп до съдържанието на личните си данни и право всеки момент да ги коригирате, изтриете, ограничите обработването им, право да прехвърляте данните, право да подадете възражение.
7. По всякакви въпроси, свързани с обработването на Вашите лични данни от Администратора можете да се свържете на електронен адрес: daneosobowe@dedra.pl.;
8. Имате право да подадете жалба до органа, компетентен относно въпросите за защита на личните данни;

UA Гарантійний талон

на

.....

(назва продукту)

Номер замовлення: ..... Номер лоту: .....

(далі - Продукт)

Дата придбання продукту: .....

Печатка дилера

Дата та підпис продавця: .....

Заява користувача:

Я підтверджую, що ознайомлений з умовами гарантійних зобов'язань та наслідками недотримання вказівок, викладених в інструкції з експлуатації та гарантійному талоні. Я ознайомлений з умовами цієї гарантії, що підтверджую власним підписом:

..... ……..

Дата і місце Підпис користувача

I. Відповідальність за Продукт

1. Поручитель - Dedra Exim Sp. Z o.o. З місцезнаходженням у м. Прушкув, адреса: вул. 3 Мая 8, 05-800 Прушкув, KRS 0000062517, Окружний суд міста Варшави у Варшаві, XIV Економічний відділ Національного судового реєстру, NIP 527-020-49-33, статутний капітал: 100 980,00 ЗЛОТИХ.
2. Відповідно до умов, викладених у цьому гарантійному талоні, Гарант надає гарантію на Виріб, починаючи з дистрибуції Гаранта.
3. Відповідальність за гарантією поширюється лише на дефекти, що виникли з причин, притаманних Продукту на момент його доставки Користувачеві.
4. Користувач має право на безкоштовний ремонт Продукту в рамках гарантії, якщо дефект став очевидним протягом гарантійного періоду. Спосіб ремонту Товару (метод ремонту) визначається на розсуд Гаранта. Якщо Гарант виявить, що ремонт неможливий, він залишає за собою право замінити дефектний елемент або весь Продукт на бездефектний, знизити ціну Продукту або відмовитися від договору.
5. По відношенню до Користувача, який не є споживачем у розумінні Цивільного кодексу від 23 квітня 1964 року, відповідальність Гаранта за збитки, що випливають з цієї гарантії та/або у зв'язку з її укладенням та виконанням, незалежно від правового титулу, обмежується максимум вартістю дефектного Продукту.

II. Гарантійний термін

Компоненти продукту	Тривалість гарантійного захисту
DED7153	36 місяців з дати придбання Продукту, як зазначено в цьому гарантійному талоні

III. Умови, за яких можна скористатися гарантією

1. Користувач повинен пред'явити заповнений гарантійний талон Продукту та підтвердити обставини придбання Продукту Користувачем, наприклад, пред'явивши чек, рахунок-фактуру тощо. З метою ефективного розгляду рекламації рекомендується, щоб Користувач надав разом з Виробом всі компоненти, зазначені в розділі "Комплектація пристрою", що міститься в Посібнику користувача.
2. Що користувач дотримується інструкцій, наведених в інструкції з експлуатації та гарантійному талоні.
3. Гарантія поширюється лише на територію Республіки Польща та ЄС.
4. Гарантія не поширюється на дефекти Продукту, що виникають, зокрема, внаслідок:
A. Недотримання Користувачем умов, викладених в Інструкції з експлуатації, зокрема щодо правильної експлуатації, технічного обслуговування та очищення;
B. Використання Користувачем засобів для чищення або догляду, які не відповідають вимогам Інструкції з експлуатації;
C. Неналежне зберігання та транспортування Продукту Користувачем;
D. Несанкціоновані зміни та/або модифікації Продукту Користувачем, які не були узгоджені з Гарантом;

E. Використання Користувачем у Виробі витратних матеріалів, які не відповідають вимогам Інструкції з експлуатації.
5. Користувач, який не є споживачем у розумінні Цивільного кодексу від 23 квітня 1964 року, втрачає гарантію на Продукт, в якому:
A. Серійні номери, позначення дати та паспортні таблички були видалені, змінені або пошкоджені користувачем;
B. Пломби були пошкоджені користувачем або мають ознаки втручання користувача.
Увага: Користувач зобов'язаний самостійно і за власний рахунок виконувати дії, пов'язані з повсякденною експлуатацією Виробу, що випливають, зокрема, з Інструкції з експлуатації, самостійно і за власний рахунок.

IV. Процедура подання скарги

1. Якщо Ви виявите, що Виріб працює неправильно, перед тим, як пред'явити претензію, Ви повинні переконатися, що всі кроки, зазначені в Інструкції з експлуатації, були виконані правильно, перш ніж пред'являти претензію.
2. Рекомендується пред'явити претензію негайно, бажано протягом 7 днів з моменту виявлення дефекту в Товарі. Користувач, який не є споживачем у розумінні Цивільного кодексу від 23 квітня 1964 року, втрачає права, що випливають з цієї гарантії, якщо він не подасть скаргу протягом 7 днів.
3. Повідомлення про рекламацію можна подати, зокрема, в місці придбання Продукту, в гарантійному сервісному центрі або в письмовій формі на вказану адресу: Dedra Exim Sp. Z o.o., ul. 3 Maja 8, 05-800 Pruszków.
4. Користувач може подати скаргу, використовуючи форму, доступну на веб-сайті www.dedra.pl. ("Заява про гарантійні зобов'язання").
5. Адреси гарантійного обслуговування для окремих країн можна знайти на сайті www.dedra.pl. Якщо гарантійне обслуговування для певної країни не передбачено, рекомендується надсилати гарантійні претензії туди: Dedra Exim Sp. Z o.o. Ul. 3 Maja 8, 05-800 Pruszków (Польща).
6. З метою безпеки Користувача використання дефектного Продукту заборонено.
7. Попередження: Використання несправного Виробу є небезпечним для здоров'я та життя Користувача.
8. Виконання зобов'язань за гарантією відбудеться протягом 14 робочих днів, рахуючи від дати доставки Користувачем заявленого Продукту.
9. Перед тим, як відправити дефектний Виріб на рекламацію, рекомендується його почистити. Виріб, що підлягає рекламації, рекомендується ретельно захищати від пошкоджень під час транспортування (рекомендується доставляти виріб, що підлягає рекламації, в оригінальній упаковці).
10. Гарантійний термін продовжується на час, протягом якого Користувач не міг використовувати Продукт, на який поширюється гарантія, через дефект.
Гарантія не виключає, не обмежує і не призупиняє права Користувача, передбачені положеннями про гарантійні зобов'язання щодо дефектів проданих товарів.

Відповідно до статті 13(1) та (2) Регламенту (ЄС) 2016/679 Європейського Парламенту та Ради від 27 квітня 2016 року про захист фізичних осіб у зв'язку з обробкою персональних даних і про вільний рух таких даних та про скасування Директиви 95/46/ЄС (далі: "RODO"), повідомляємо Вам наступне

1. Контролером ваших персональних даних, вказаних у формі, є компанія DEDRA-EXIM sp. z o.o., зареєстрована за адресою: вул. 3 Мая, 8, 05- 800, Прушкув (далі: «Контролер»).
2. Ваші дані будуть оброблятися виключно з метою виконання гарантійної процедури для пристрою згідно з літ. b п. 1. ст. 6 Загального регламенту захисту даних (далі: «ЗРЗД») Надання даних є добровільним, але необхідним для виконання гарантійної процедури.
3. Ваші дані будуть оброблятися протягом періоду виконання гарантійної процедури та з метою архівування на випадок необхідності захисту від можливих претензій до Контролера, але не довше закінчення терміну позовної давності.
4. Ваші дані можуть бути розкриті тільки суб'єктам, які обробляють дані від імені Контролера, на підставі письмового договору про доручення на обробку персональних даних, що передбачає, зокрема, технічне обслуговування, хостинг або обслуговування веб-сайту, IT-сервіс, кур'єрську компанію. Постачальники Контролера зобов'язані забезпечувати безпеку даних і дотримуватися вимог чинного законодавства щодо захисту персональних даних і не можуть використовувати довірені їм персональні дані в цілях, відмінних від зазначених у договорі з Контролером.
5. Ваші персональні дані не будуть оброблятися автоматизовано, зокрема, не будуть профілюватися, а також не будуть передаватися у треті країни/міжнародні організації.
6. Ви маєте право на доступ до своїх персональних даних та право на їхнє виправлення, видалення, обмеження обробки, право на передачу даних, право на відмову від обробки, у будь-який момент;
7. З усіх питань, пов’язаних з обробкою Контролером ваших персональних даних, ви можете звернутися до Контролера за адресою e-mail: daneosobowe@dedra.pl.;
8. Ви маєте право подати скаргу до відповідного наглядового органу із захисту персональних даних;

Dedra Exim Sp. z o.o.
ul. 3 Maja 8, 05-800 Pruszków
Tel. +48 22 73 83 777, fax +48 22 73 83 779
www.dedra.pl, serwis@dedra.pl

Adnotacje o dokonanych naprawach / Annotations of repairs made / Záznamy o provedených opravách / Záznamy o vykonaných opravách / Pastabos apie atliktą remontą / Piezīmes par veikto remontu / Feljegyzések az elvégzett javításokról / Menţiuni cu privire la reparaţiile efectuate / Vermerke über ausgeführte reparaturen / Opombe o opravljenih popravilih / Bilješke o izvršenim popravcima / Отбелязване на извършените ремонти / Відмітка про проведені ремонти

Data zgłoszenia do naprawy / Date of request for repair /Datum nahlášení k opravě / Dátum odovzdania do opravy / Atidavimo remontui data / Produkta nodošanas remontā datums / A javításra történő bejelentés dátuma / Data predării la reparaţie / Datum der Anmeldung zur Reparatur / Datum prijave za popravilo / Datum zahtjeva za popravak / Дата на заявката за ремонт / Дата подання заявки на ремонт	Data wykonania naprawy / Date of repair /Datum provedení opravy / Dátum vykonania opravy / Remonto data / Remonta datums / A javítás dátuma / Data efectuării reparaţiei / Datum der Ausführung der Reparatur / Datum izvršitve popravila / Datum popravka / Дата на ремонта / Дата ремонту	Zakres naprawy, opis czynności naprawczych / Scope of repair, description of repair activities / Rozsah opravy, popis úkonů / Rozsah opravy, opis vykonaných opravných činností / Remonto apimtis, remonto darbų aprašymas / Remonta apjoms, remontdarbu apraksts / A javítás tartalma, a javítási műveletek leírása / Domeniul de reparaţie, descrierea operaţiilor de reparaţie / Umfang der Reparatur , Beschreibung der Tätigkeiten / Obseg popravila, opis izvršenih opravil v okviru popravila / Opseg popravka, opis popravka / Обхват на ремонта, описание на ремонтните дейности / Обсяг ремонту, опис ремонтних робіт	Podpis wykonującego naprawę / Signature of the repairer / Podpis opraváře / Podpis osoby vykonávajúcej opravu / Remontą atliekančio asmens parašas / Remonta veicēja paraksts / A javítást végző aláírása / Semnătura persoanei care a efectuat reparaţia / Unterschrift der die Reparatur ausführenden Person / Podpis osebe, ki je izvršila popravilo / Potpis osobe koja izvodi popravak / Подпис на ремонтиращия / Підпис ремонтника