DED7146

Instrukcja ważna dla urządzeń wyprodukowanych po: / Instruction manual valid for devices manufactured after: / Návod pro zařízení vyrobená po: / Návod pre obsluhu zariadení vyrobených po: / Instrukcija – įrenginiai, kurie buvo pagaminti nuo: / Lietošanas instrukcija ierīcēm izgatavotiem pēc: / Útmutató a után gyártott készülékekhez: / Manualul de utilizare pentru aparate fabricate după: / Bedienungsanleitung für Geräte, hergestellt wurden die nach dem: / Navodila veljajo za naprave, proizvedene po: / Upute vrijede za uređaje proizvedene nakon: / Ръководството е валидно за устройства, произведени след: / Upute vrijede za uređaje proizvedene nakon: **01.03.2026**

PL **Klucz udarowy akumulatorowy 18V**
Instrukcja obsługi z kartą gwarancyjną

EN **Cordless impact wrench 18V**
Instruction manual with guarantee card

CZ **Akumulátorový utahovák 18V**
Návod k obsluze se záručním listem

SK **Akumulátorový rázový kľúč 18V**
Užívateľská príručka so záručným listom

LT **Smūginis veržliasukis, akumuliatorinis 18V**
Naudojimo instrukcija su Garantiniu lapu

LV **Akumulatora darbināma trieciena atslēga 18V**
Lietošanas instrukcija ar garantijas talonu

HU **Akkumulátoros ütvecsavarozó 18V**
Használati Utasítás Garanciajeggyel

RO **Cheie impact cu accumulator 18V**
Instrucțiuni de utilizare și certificat de garanție

DE **Akku-Schlagschrauber 18V**
Bedienungsanleitung mit Garantiekarte

SI **18V akumulatorski udarni ključ**
Navodila za uporabo z garancijskim listom

BG **18V акумулаторен гайковерт**
Инструкции за експлоатация с гаранционна карта

UA **Акумуляторний ударний гайковерт 18 В**
Інструкція з експлуатації з гарантійним талоном

HR **Udarni ključ, akumulatorski 18V**
Upute za upotrebu s jamstvenim listom



PL Wszelkie prawa zastrzeżone. Niniejsze opracowanie jest chronione prawem autorskim. Kopiowanie lub rozpowszechnianie Instrukji Obsługi we fragmentach albo w całości bez zgody Dedra Exim zabronione Dedra Exim zastrzega sobie prawo do wprowadzania zmian konstrukcyjno-technicznych oraz kompletacyjnych bez uprzedniego powiadamiania. Zmiany te nie mogą stanowić podstawy do reklamowania produktu. Instrukcja obsługi dostępna na stronie www.dedra.pl

EN All rights reserved. This publication is protected by copyright. Copying or distribution of the User Manual in parts or in full without Dedra Exim's permission is prohibited Dedra Exim reserves the right to make design, technical and completion changes without prior notice. These changes may not constitute grounds for advertising the product. User manual available at www.dedra.pl

CZ Všechna práva vyhrazena. Toto zpracování je chráněno autorským právem. Kopírování nebo šíření Návodu k obsluze v částech nebo vcelku bez souhlasu společnosti Dedra Exim je zakázáno. Dedra Exim si vyhrazuje právo zavádět konstrukční a technické a komplementační změny bez dřívějšího oznámení. Tyto změny nemohou být základem pro reklamování výrobku. Návod k obsluze dostupný na stránkách www.dedra.pl

SK Všetky práva vyhradené. Tieto materiály sú chránené autorskými právami. Kopírovanie prípadne šírenie častí, prípadne celého návodu na obsluhu je bez súhlasu spoločnosti Dedra Exim zakázané. Dedra Exim si vyhradzuje právo na vykonávanie konštrukčno-technických zmien, a zmien doplnkového príslušenstva, bez predchádzajúceho upozornenia. Tieto zmeny nemôžu byť dôvodom na reklamáciu výrobku. Užívateľská príručka je dostupná na webovej stránke www.dedra.pl

LT Visos teisės saugomos. Šis kūrinys yra saugomas autorinių teisių įstatymų. Eksploatavimo instrukcijos arba jos fragmentų kopijavimas ir platinimas be „Dedra Exim“ sutikimo draudžiamas. „Dedra Exim“ pasilieka sau teisę įvesti konstrukcijos, techninius arba komplektacijos pokyčius be išankstinio įspėjimo. Šie pokyčiai negali būti skundo dėl produkto pagrindu. Naudojimo instrukcija yra prieinama svetainėje: www.dedra.pl

LV Visas tiesības pasargātas. Šis izdevums ir sargāts ar autortiesību. Lietošanas Instrukcijas kopēšana vai izplatīšana pilnīgi vai fragmentos bez Dedra Exim firmas piekrišanas ir aizliegta. Firma Dedra Exim atstāj sev tiesību veikt konstrukcijas-tehnikas izmaiņu, kā arī komplektācijas izmaiņu bez iepriekšēja paziņojuma. Šīs izmaiņas nevar būt par pamatu produkta reklamēšanai. Lietošanas instrukcija pieejama mājaslapā www.dedra.pl

HU Minden jog fenntartva. A jelen kiadvány szerzői jogokkal védve. A Használati Utasítás másolása vagy terjesztése egészében vagy részleteiben a Dedra Exim írásos engedélye nélkül tilos A Dedra Exim fenntartja magának a szerkezeti-műszaki, valamint komplettálási változtatások előzetes bejelentés nélküli bevezetésének jogát. Ezek a változások nem szolgálhatnak alapjául a termék reklamációjának. A használati utasítás a weboldalon elérhető www.dedra.pl.

RO Toate drepturile rezervate. Această redactare este protejată prin legea dreptului de autor. Este interzisă copierea, reproducerea în orice fel sau multiplicarea și distribuirea parțială sau în totalitate a Manualului de utilizare fără permisiunea firmei Dedra Exim Firma Dedra Exim își rezervă dreptul de a face modificări tehnice și constructive sau de completare a dispozitivului fără o notificare prealabilă. Aceste modificări nu pot constitui temei pentru reclamarea produsului. Instrucţiunea de deservire accesibilă pe pagina www.dedra.pl

DE Alle Rechte vorbehalten. Die vorliegende Bedienungsanleitung wird durch das Urheber-recht geschützt. Kein Teil dieser Bedienungs-anleitung darf ohne schriftliche Einwilligung von Dedra Exim vervielfältigt oder verbreitet werden.Dedra Exim behält sich das Recht vor, Konstruktions- und technische Änderungen sowie Änderungen in der Zusammensetzung vorzunehmen, ohne vorher darüber zu informieren. Diese Änderungen können kein Grund zur Reklamation des Produkts bilden. Die Bedienungsanleitung ist auf der Internetseite www.dedra.pl zugänglich.

SI Vse pravice pridržane. Ta navodila so zaščitena na podlagi predpisov o avtorskih pravicah. Prepovedano je kopiranje ali razširjanje teh navodil za uporabo po delih ali v celoti brez soglasja Dedra Exim. Dedra Exim si pridržuje pravico do uvajanja konstrukcijsko-tehničnih in kompletacijskih sprememb brez predhodnega obvestila. Te spremembe ne morejo biti podlaga za prijavo reklamacije. Navodila za uporabo so na voljo na strani www.dedra.pl

BG Всички права запазени. Това произведение е защитено с авторски права. Забранено е копирането или разпространението на ръководството за потребителя на части или изцяло без разрешението на Dedra Exim Dedra Exim си запазва правото да прави промени в дизайна, техниката и окомплектовката без предварително уведомление. Тези промени не могат да бъдат основание за рекламиране на продукта. Ръководството за потребителя е на разположение на адрес www.dedra.pl

UA Всі права захищені. Ця робота захищена авторським правом. Копіювання або розповсюдження Посібника користувача повністю або частково без дозволу Dedra Exim заборонено Dedra Exim залишає за собою право вносити зміни в конструкцію, технічні характеристики та комплектацію без попереднього повідомлення. Ці зміни не можуть бути підставою для реклами продукту. Посібник користувача доступний на сайті www.dedra.pl

HR Sva prava pridržana. Ova je studija zaštićena autorskim pravima. Zabranjeno je kopiranje ili distribucija korisničkog priručnika, djelomično ili u cijelosti, bez pristanka Dedra Exima. Dedra Exim zadržava pravo uvođenja konstrukcijskih, tehničkih i montažnih promjena bez prethodne najave. Ove izmjene ne mogu biti temelj za reklamiranje proizvoda. Korisnički priručnik dostupan na www.dedra.pl

Kontakt/ Contact/ Kontakt/ Kontakt/ Kontaktai/ Kontakts/ Elérhetőség/ Contact/ Pišite na/ Kontakt/ Свържете се с/ Контакти/ Kontakt/ Contact
Dedra Exim Sp. z o.o., ul. 3 Maja 8, 05-800 Pruszków, Tel. +48 22 73 83 777 wew. 129, 170, fax +48 22 73 83 779
serwis@dedra.com.pl www.dedra.pl

1. Zdjęcia i rysunki



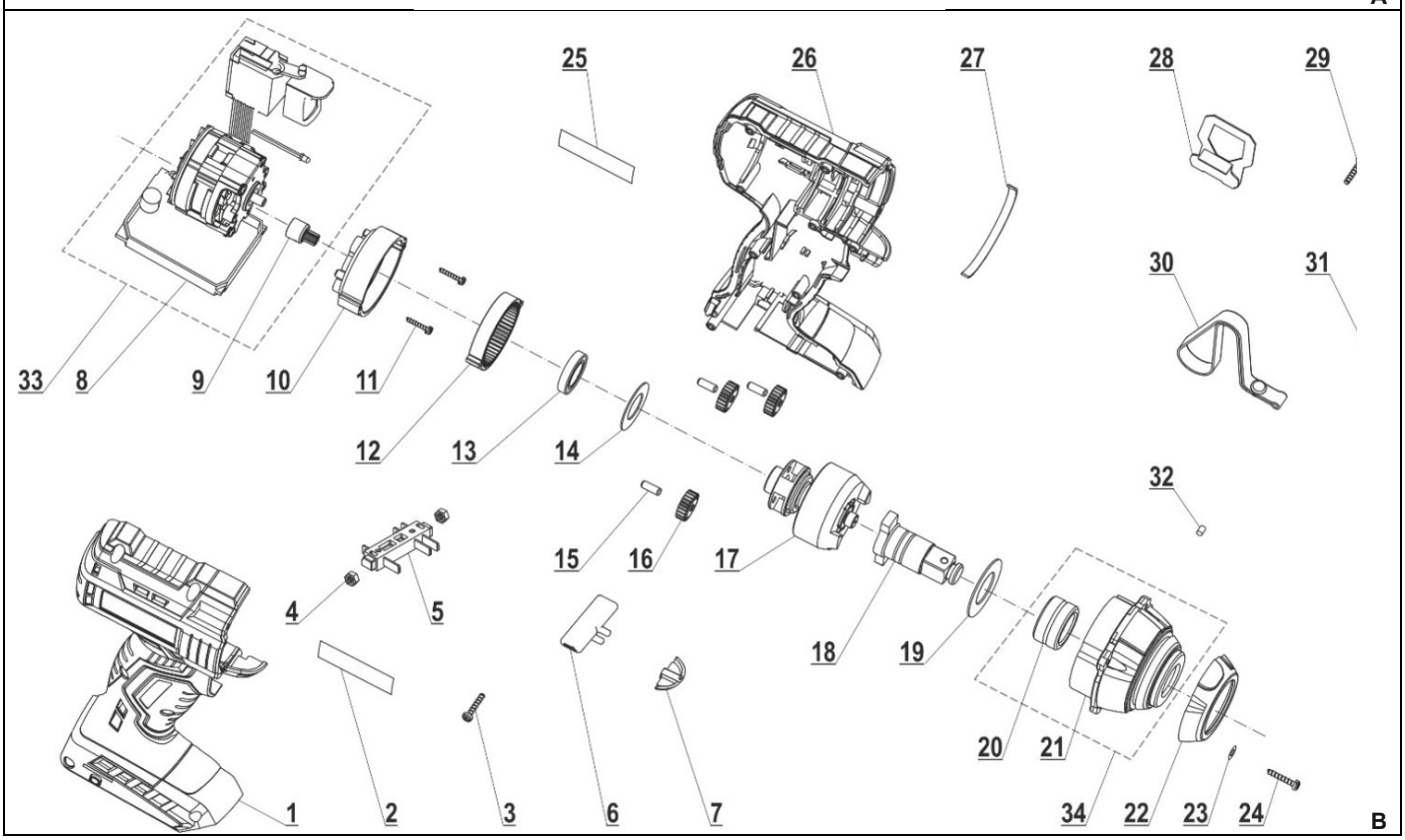

Opis piktogramów / Description of the marking / Popis použitých piktogramů / Opis používaných piktogramov / Panaudotų piktogramų aprašymas / Lietoto piktogrammu apraksts / Az alkalmazott piktogramok magyarázata / Descrierea pictogramelor / Beschreibung der verwendeten Piktogramme / Opis piktogramov / Описание на пиктограмите / Opis piktograma

Nakaz: przeczytaj instrukcję obsługi / Warrant: read the instruction manual / Příkaz: přečtěte návod k obsluze / Príkaz: oboznámte sa s užívateľskou príručkou / Privaloma: perskaitykite aptarnavimo instrukciją / Norādījums: rūpīgi iepazīstieties ar lietotāja rokasgrāmatā sniegto informāciju / Utasítás: olvassa el az útmutatót / Obilgatoriu: citiți manualul de utilizare / Gebot: die Bedienungsanleitung lesen / Ukaz: preberi navodila za uporabo / Nalog: pročitajte upute za uporabu / Заповедта: прочетете ръководството за употреба / Obavezno: pročitajte korisnički priručnik

Używać ochronników słuchu / Order: use hearing protectors / používejte ochranu sluchu/ používajte chrániče sluchu/ privaloma: naudoti apsauginius akinius/ lietojiet dzirdes aizsardzības līdzekļus/ utasítás: használjon fülvédőt/ trebuie să folosi-ți aparate pentru protecția auzului/ der gehörschutz ist zu benutzen / Nosite zaščito za ušesa / Носете защита на ушите / Носіть засоби захисту органів слуху / Obavezno: koristite zaštitu za sluh

Nakaz: stosować okulary ochronne/ Order: use safety goggles / Příkaz: používejte ochranné brýle / Príkaz: používajte ochranné okuliare / Privaloma: naudoti apsauginius akinius / Norādījums: nēsājiet aizsargacenes / Utasítás: viseljen védőszemüveget / Obligatoriu: folosiți ochelari de protecție / Gebot: Schutzbrille tragen / Predpis: uporabljajte zaščitna ocala / Предписание: използвайте предпазни очила / Застереження: використовуйте захисні окуляри / Obavezno: nosite zaštitne naočale

PL Spis treści

1. Zdjęcia i rysunki
2. Opis urządzenia
3. Przeznaczenie urządzenia
4. Ograniczenia użycia
5. Dane techniczne
6. Przygotowanie do pracy
7. Włączanie urządzenia
8. Użytkowanie urządzenia
9. Bieżące czynności obsługowe
10. Części zamienne i akcesoria
11. Samodzielne usuwanie usterek
12. Kompletacja urządzenia
13. Wykaz części do rysunku złożeniowego
14.Informacja dla użytkowników o pozbywaniu się urządzeń elektrycznych i elektronicznych
15. Karta gwarancyjna

Ogólne warunki bezpieczeństwa zostały dołączone jako oddzielna broszura.
Deklaracja zgodności dołączona jest do urządzenia jako oddzielny dokument. W przypadku braku deklaracji zgodności prosimy o kontakt z Serwisem Dedra-Exim Sp. z o.o.

OSTRZEŻENIE. Przeczytać wszystkie ostrzeżenia oznaczone symbolem wykrzyknika i wszystkie instrukcje.

Nieprzestrzeganie podanych niżej ostrzeżeń i wskazówek dotyczących bezpieczeństwa może być przyczyną porażenia prądem elektrycznym, pożaru lub poważnych obrażeń. Należy zachować wszystkie ostrzeżenia i instrukcje do przyszłego użytku.

UWAGA Urządzenie z linii SAS+ALL zostało zaprojektowane do pracy tylko z ładowarkami i akumulatorami linii SAS+ALL.
Akumulator Li-Ion i ładowarka nie stanowią wyposażenia zakupionego urządzenia i należy nabyć je oddzielnie. Stosowanie akumulatorów i ładowarek innych niż dedykowanych do urządzenia jest zabronione.

2. Opis urządzenia

Rys.A: 1. Trzpień montażowy, 2. Oświetlenie LED, 3. Włącznik, 4. Przełączniki kierunku obrotów.

3. Przeznaczenie urządzenia

Klucz udarowy elektryczny jest urządzeniem, służącym do odkręcania i przykręcania śrub w łatwo dostępnych miejscach. Dzięki zastosowaniu mechanizmu udarowego klucz minimalizuje pracę fizyczną operatora. Klucz znajduje zastosowanie w warsztatach naprawczych, serwisach samochodowych, głównie do odkręcania i dokręcania śrub w samochodach osobowych i małych samochodach dostawczych.
Dopuszcza się wykorzystanie urządzenia w pracach remontowo-budowlanych, warsztatach naprawczych, w pracach amatorskich przy równoczesnym przestrzeganiu warunków użytkowania i dopuszczalnych warunków pracy, zawartych w instrukcji obsługi.

4. Ograniczenia użycia

UWAGA Urządzenie może być użytkowane tylko zgodnie z zamieszczonymi poniżej "Dopuszczalnymi warunkami pracy".

Klucz nie powinien być stosowany do odkręcania śrub w kołach samochodów ciężarowych

UWAGA Samowolne zmiany w budowie mechanicznej i elektrycznej, wszelkie modyfikacje, czynności obsługowe nieopisane w Instrukcji

Obsługi będą traktowane za bezprawne i powodują natychmiastową utratę Praw Gwarancyjnych, a deklaracja zgodności straci swoją ważność. Użytkowanie elektronarzędzia niezgodne z przeznaczeniem lub Instrukcją Obsługi spowoduje natychmiastową utratę Praw Gwarancyjnych.
Podczas wykonywania czynności roboczych, w których element mocujący może stykać się z ukrytymi przewodami lub własnym przewodem, trzymaj elektronarzędzie za izolowane powierzchnie. Elementy złączne stykające się z przewodem pod napięciem mogą sprawić, że odsłonięte metalowe części urządzenia będą pod napięciem i mogą spowodować porażenie prądem elektrycznym.
Śruby i nakrętki wymagające zakręcenia z odpowiednią siłą powinny być dokręcane kluczem dynamometryczny. Klucz udarowy DED7973 nie ma wskaźnika momentu siły, dlatego istnieje zagrożenie uszkodzenia śruby podczas przykręcania.
Po dokręceniu kół samochodowych, po przejechaniu ok. 50 km należy sprawdzić stan dociągnięcia śrób. Pozwoli to uniknąć odkręcenia się śrub.

DOPUSZCZALNE WARUNKI PRACY
S1 praca ciągła
Stosować tylko wewnątrz pomieszczeń. Zakres temperatur ładowania akumulatorów 10 - 30°C. Nie wystawiać na temperaturę pow. 45°C.

5. Dane techniczne

Model urządzenia	DED7146
Napięcie zasilania [V]	18 d.c.
Prędkość obrotowa max n0 [min-1]	0-2300
Częstotliwość udaru [min-1]	0-3400
Maksymalny moment [Nm]	280
Typ mocowania końcówki roboczej	½"
Poziom ciśnienia dźwięku LpA [dB(A)]	95,5
Niepewność pomiarowa KpA [dB(A)]	3
Poziom mocy dźwięku LwA [dB(A)]	106,5
Niepewność pomiarowa KwA [dB(A)]	3
Poziom drgań mierzony na rękojeści ah,ID [m/s2]	12,8
Niepewność pomiaru K [m/s2]	1,5
Masa [kg]	1,12

Informacja na temat hałasu i drgań.
Wartość łączona drgań a oraz niepewność pomiaru określono zgodnie z normą EN 62841-2-2 i podano w tabeli
Emisja hałasu została określona zgodnie z EN 62841-2-2, wartości podano powyżej w tabeli.

UWAGA Hałas może spowodować uszkodzenie słuchu, podczas pracy zawsze należy używać środków ochrony słuchu!

Deklarowana wartość emisji hałasu została zmierzona zgodnie ze standardową metodą badania i może być wykorzystana do porównania jednego urządzenia z drugim. Podany powyżej poziom emisji hałasu może być również wykorzystywany do wstępnej oceny narażenia na hałas.
Poziom hałasu podczas rzeczywistego użytkowania elektronarzędzia może się różnić od zadeklarowanych wartości w zależności od sposobu użycia narzędzi roboczych, w szczególności od rodzaju obrabianego przedmiotu oraz od konieczności określenia środków mających na celu ochronę operatora. Aby dokładnie oszacować narażenia w rzeczywistych warunkach użytkowania, należy wziąć pod uwagę wszystkie części cyklu operacyjnego, obejmujące także okresy, gdy urządzenie jest wyłączone lub gdy jest ono włączone, ale nie jest używane do pracy.

6. Przygotowanie do pracy

UWAGA Urządzenie stanowi część linii SAS+ALL, dlatego, aby z niego skorzystać, należy skompletować zestaw, składający się z urządzenia, akumulatora i ładowarki. Stosowanie innych akumulatorów i ładowarek jest zabronione.

Urządzenie powinno być użytkowane, w miejscu dobrze oświetlonym. Włącznik znajduje się w rękojeści urządzenia. Silnik napędowy pracuje tak długo, jak długo naciskamy na włącznik. W czasie posługiwania się elektronarzędziem należy przyjąć taką pozycję, aby nie przewrócić się w czasie pracy.

7. Włączanie urządzenia

W celu przygotowania urządzenia do pracy należy:
- na trzpień montażowy zamocować nasadkę o odpowiedniej średnicy
- podłączyć klucz do zasilania.

Urządzenie zasilane jest z akumulatora o napięciu 18V. Naładowany akumulator wsuwamy w prowadnicę w rękojeści aż zadziała zatrzask uchwytu. Urządzenie jest gotowe do pracy.
Tak przygotowane urządzenie jest gotowe do pracy

UWAGA Próby pracy bez obciążenia należy wykonywać tylko wtedy, kiedy elektronarzędzie jest skierowane w dół.

Aby uruchomić klucz należy najpierw ustawić przyciskiem (rys. A, 4) kierunek obrotów końcówki roboczej, a następnie przycisnąć palcem wskazującym przycisk włącznika.

8. Użytkowanie urządzenia

Klucz udarowy DED7146 znajduje zastosowanie głównie przy odkręcaniu i dokręcaniu śrub w kołach samochodowych.
Odkręcanie śrub: należy nałożyć nasadkę na trzpień montażowy, a następnie dopasować ją do łba śruby lub nakrętki tak, aby nasadka dokładnie zakrywała cały łeb śruby bądź nakrętkę. Ustawić kierunek obrotów. Następnie należy nacisnąć włącznik Śruba powinna zostać odkręcona.

UWAGA Jeżeli śruba nie chce puścić, nie należy trzymać wciśniętego przycisku dłużej, niż 3 sekundy. W przeciwnym wypadku może dojść do uszkodzenia mechanizmu udaru!

Dokręcanie śrub: Ustawić kierunek obrotów. Następnie wsunąć śrubę w nagwintowany otwór i wykonać jeden-dwa obroty tak, aby śruba złapała gwint. Jeżeli zacznie się od razu dokręcać śrubę, może nastąpić zerwanie gwintu. Po złapaniu gwintu, należy nałożyć nasadkę i dokręcić śrubę, wciskając włącznik.

UWAGA Aby uniknąć zerwania śruby, nie należy dokręcać śrub do końca.

Po wyczuciu lekkiego oporu należy przerwać dokręcanie kluczem udarowym, a następnie dociągnąć śrubę za pomocą klucza dynamometrycznego na taką wartość momentu obrotowego, jaka jest zalecana przez producenta samochodu. Informacja taka powinna znajdować się w książce obsługi pojazdu.

UWAGA W przypadku nagrzania się akumulatora powyżej 45°C, należy przerwać pracę i odczekać do ostygnięcia akumulatora.

Nadmierne nagrzanie się akumulatora może grozić jego awarią.

9. Bieżące czynności obsługowe

Regularnie oczyszczać całe elektronarzędzie, szczególną uwagę poświęcając na oczyszczenie otworów wentylacyjnych elektronarzędzia.
Unikać ładowania akumulatora bezpośrednio po intensywnym użytkowaniu. Ze względu na zjawisko rozładowywania nie należy przechowywać akumulatora kompletnie rozładowanego, ponieważ może się wtedy rozładować poniżej poziomu krytycznego i ulec trwałemu uszkodzeniu.
Akumulator nieużywany należy przechowywać więc częściowo naładowany (do ok. 40%). Doładowywać akumulator zanim się całkowicie rozładuje. Baterie przechowywać w temperaturach 10-30°C. Przechowywany w niskich temperaturach szybciej traci pojemność.
Ładowanie akumulatora opisane jest w instrukcji do akumulatora i ładowarki z linii SAS+ALL.

⚠ UWAGA **Miejsce przechowywania urządzenia powinno być niedostępne dla dzieci.**

W razie konieczności wysyłki wkrętarki do serwisu celem dokonania naprawy, należy zabezpieczyć ją przed przypadkowym uszkodzeniem mechanicznym oraz wysunąć baterie z gniazda ładowarki

Sposób demontażu akumulatora

W celu demontażu akumulatora, należy chwycić wiertarko-wkrętarkę za rękojeść, a następnie wcisnąć przycisk zwalniający znajdujący się w przedniej części baterii. Wysunąć akumulator z rękojeści wiertarko-wkrętarki. W celu zamontowania akumulatora, należy wsunąć akumulator w rękojeść wiertarko-wkrętarki, a następnie docisnąć aż do zadziałania zatrzasku uchwytu.

Konserwacja urządzenia

Konserwacja obejmuje czynności obsługowe wkrętarki wraz z osprzętem tj. akumulatorem i ładowarką.

⚠ UWAGA **Nigdy nie należy prowadzić prac konserwacyjnych urządzenia podłączonego do źródła zasilania.**

Może to spowodować poważne obrażenia ciała lub porażenie prądem. Przed przystąpieniem do czynności konserwacyjnych akumulator należy wysunąć z gniazda wkrętarki.

Konserwacja urządzenia polega na utrzymaniu w należytej czystości wszystkich jego elementów niezbędnych do normalnej pracy. Do czyszczenia nie wolno stosować żadnych rozpuszczalników gdyż może to spowodować nieodwracalne zniszczenie obudowy i innych elementów wykonanych z tworzywa sztucznego.

Akumulatora nie wolno czyścić wodą gdyż może to spowodować zwarcie wewnętrzne prowadzące do trwałego uszkodzenia.

10. Części zamienne i akcesoria

Zalecane akcesoria

Urządzenie z linii SAS+ALL można wyposażyć w każdy akumulator i ładowarkę z linii SAS+ALL oraz nasadki udarowe ½ cala. Prosimy uprzejmie stosować się do zaleceń producenta końcówek roboczych.

W celu zakupu części zamiennych i akcesoriów należy skontaktować się z Serwisem Dedra-Exim. Dane kontaktowe znajdują się na stronie 1 instrukcji. Przy zamawianiu części zamiennych prosimy podać numer PARTII umieszczony na tabliczce znamionowej oraz numer części z rysunku złożeniowego. W okresie gwarancyjnym naprawy dokonywane są na zasadach podanych w Karcie Gwarancyjnej. Reklamowany produkt prosimy przekazać do naprawy w miejscu zakupu (sprzedawca zobowiązany jest przyjąć reklamowany produkt), lub przesłać do Serwisu Centralnego DEDRA - EXIM. Prosimy uprzejmie dołączyć kartę gwarancyjną wystawioną przez Importera. Bez tego dokumentu naprawa będzie traktowana jako pogwarancyjna. Po okresie gwarancyjnym naprawy wykonuje Serwis Centralny. Uszkodzony produkt należy przesłać do Serwisu (koszty wysyłki pokrywa użytkownik).

11. Samodzielne usuwanie usterek

⚠ UWAGA **Przed przystąpieniem do samodzielnego usuwania usterek należy odłączyć urządzenie od zasilania.**

PROBLEM	PRZYCZYNA	ROZWIĄZANIE
Klucz nie działa	Uszkodzony włącznik Rozładowany akumulator Źle zamontowany akumulator	Przekazać urządzenie do serwisu Naładować akumulator Zamocować poprawnie
Klucz rusza z trudem	Rozładowany akumulator Przekroczone dopuszczalne parametry pracy	Naładować prawidłowo akumulator Zmniejszyć obciążenie elektronarzędzia
Silnik przegrzewa się	Zapchane otwory wentylacyjne Przekroczone dopuszczalne parametry pracy Zbyt duży docisk narzędzia	Oczyścić otwory Wyłączyć elektronarzędzie, odłożyć pracę na czas całkowitego ostygnięcia Zmniejszyć obciążenie elektronarzędzia

12. Kompletacja urządzenia, uwagi końcowe

Kompletacja: 1. Klucz udarowy – 1 sztuka

13. Wykaz części do rysunku złożeniowego

LP	Nazwa części	LP	Nazwa części
1	Obudowa część prawa	18	Wrzeciono
2	Oznakowanie urządzenia	19	Uszczelka plastikowa
3	Śruba	20	Panewka wałka posuwu
4	Śruba	21	Głowica aluminiwa
5	Zatrzask akumulatora	22	Osłona gumowa
6	Przełącznik obrotów	23	Podkładka sprężynująca ϕ4
7	Osłona LED	24	Śruba
8	Silnik kpl.	25	Oznakowanie urządzenia
9	Koło zębate silnika	26	Obudowa część lewa
10	Korpus przekładni	27	Uszczelka
11	Śruba	28	Uchwyt paska
12	Bieżnia łożysk	29	Śruba
13	Łożysko 6802ZZ	30	Pasek
14	Uszczelka	31	Klin
15	Klin	32	Zatyczka gumowa
16	Przekładnia planetarna	33	Silnik z włącznikiem
17	Sprzęgło	34	Głowica

14. Informacja dla użytkowników o pozbywaniu się urządzeń elektrycznych i elektronicznych (dotyczy gospodarstw domowych)



Przedstawiony symbol umieszczony na produktach lub dołączonej do nich dokumentacji informuje, że niesprawnych urządzeń elektrycznych lub elektronicznych nie można wyrzucać razem z odpadami bytowymi. Prawidłowe postępowanie w razie konieczności utylizacji, powtórnego użycia lub odzysku podzespołów polega na przekazaniu urządzenia do wyspecjalizowanego punktu zbiórki, gdzie będzie przyjęte bezpłatnie. Informacji o lokalizacji miejsc zbiórki zużytego sprzętu udzielają władze lokalne np. na swoich stronach internetowych.

Prawidłowa utylizacja urządzenia umożliwia zachowanie cennych zasobów i uniknięcie negatywnego wpływu na zdrowie i środowisko, wynikające z możliwości obecności w sprzęcie niebezpiecznych: substancji, mieszanin oraz części składowych.

Nieprawidłowa utylizacja odpadów zagrożona jest karami przewidzianymi w odpowiednich przepisach lokalnych.

Użytkownicy w krajach Unii Europejskiej: W razie konieczności pozbycia się urządzeń elektrycznych lub elektronicznych, prosimy skontaktować się z najbliższym punktem sprzedaży lub z dostawcą, którzy udzielą dodatkowych informacji.

Pozbywanie się odpadów w krajach poza Unią Europejską: Taki symbol dotyczy tylko krajów Unii Europejskiej. W razie potrzeby pozbycia się niniejszego produktu prosimy skontaktować się z lokalnymi władzami lub ze sprzedawcą celem uzyskania informacji o prawidłowym sposobie postępowania.

Karta gwarancyjna

na

Klucz udarowy

Nr katalogowy: DED7146 nr partii: .....

(zwane dalej Produktem)

Data zakupu Produktu: .....

Pieczęć sprzedawcy

Data i podpis sprzedawcy: .....

Oświadczenie Użytkownika:

Potwierdzam, że zostałem poinformowany o warunkach gwarancji oraz skutkach nieprzestrzegania wytycznych zawartych w Instrukcji obsługi i karcie gwarancyjnej. Warunki niniejszej gwarancji są mi znane, co potwierdzam własnoręcznym podpisem:

....

Data i miejsce Podpis Użytkownika

I. Odpowiedzialność za Produkt:

1. Gwarant – Dedra Exim Sp. z o.o. z siedzibą w Pruszkowie, adres: ul. 3 Maja 8, 05-800 Pruszków, KRS 0000062517, Sąd Rejonowy dla m.st. Warszawy w Warszawie, XIV Wydział Gospodarczy Krajowego Rejestru Sądowego, NIP 527-020-49-33, kapitał zakładowy: 100 980.00 zł.
2. Na warunkach określonych w niniejszej karcie gwarancyjnej Gwarant udziela gwarancji na Produkt, pochodzący z dystrybucji Gwaranta.
3. Odpowiedzialność z tytułu gwarancji obejmuje tylko wady powstałe z przyczyn tkwiących w Produkcie w momencie jego wydania Użytkownikowi.
4. Z tytułu gwarancji Użytkownik, uzyskuje prawo do bezpłatnej naprawy Produktu, o ile wada ujawniła się w okresie gwarancji. Sposób naprawy Produktu (metoda wykonania naprawy) zależy od decyzji Gwaranta. W przypadku stwierdzenia przez Gwaranta braku możliwości naprawy Gwarant zastrzega sobie prawo wymiany wadliwego elementu albo całego Produktu na wolny od wad, obniżenia ceny Produktu lub odstąpienia od umowy.
5. W stosunku do Użytkownika, który nie jest konsumentem w rozumieniu ustawy z dnia 23 kwietnia 1964r. Kodeks cywilny, odpowiedzialność odszkodowawcza Gwaranta za szkody wynikające z niniejszej gwarancji i/lub w związku z jej zawarciem i wykonywaniem, bez względu na tytuł prawny, jest ograniczona maksymalnie do wysokości wartości wadliwego Produktu.

II. Okres gwarancji:

Elementy Produktu	Czas trwania ochrony gwarancyjnej
DED7146	36 miesęcy, licząc od daty zakupu Produktu uwidocznionej w niniejszej karcie gwarancyjnej

III. Warunki skorzystania z gwarancji:

1. Przedstawienie przez Użytkownika wypełnionej karty gwarancyjnej Produktu oraz uprawdopodobnienie przez Użytkownika okoliczności zakupu Produktu, np. poprzez przedstawienie paragonu, faktury, itd. W celu sprawnego przeprowadzenia reklamacji zaleca się aby Użytkownik przekazał wraz z Produktem do reklamacji wszystkie elementy określone w „Kompletacji urządzenia" zawartej w Instrukcji obsługi.
2. Stosowanie się przez Użytkownika do zaleceń zawartych w Instrukcji obsługi i karcie gwarancyjnej.
3. Gwarancja obejmuje tylko obszar Rzeczypospolitej Polskiej i UE.
4. Gwarancja nie obejmuje wad Produktu powstałych w szczególności na skutek:

a. Nieprzestrzegania przez Użytkownika warunków określonych w Instrukcji obsługi, w szczególności w zakresie prawidłowej eksploatacji, konserwacji i czyszczenia;

b. Zastosowania przez Użytkownika środków czyszczących lub konserwujących niezgodnych z Instrukcją obsługi;

c. Nieodpowiedniego przechowywania i transportu Produktu przez Użytkownika;

d. Samowolnych zmian i/lub przeróbek Produktu przez Użytkownika, które nie były uzgadniane z Gwarantem;
e. Zastosowania przez Użytkownika w Produkcie materiałów eksploatacyjnych niezgodnych z Instrukcją obsługi.
f. Użytkownik, który nie jest konsumentem w rozumieniu ustawy z dnia 23 kwietnia 1964r. Kodeks cywilny, traci gwarancję na Produkt, w którym:
g. numery seryjne, oznaczenia dat i tabliczki znamionowe zostały usunięte, zmienione lub uszkodzone przez Użytkownika;
h. plomby zostały uszkodzone przez Użytkownika lub noszą ślady manipulacji Użytkownika.
5. Uwaga! Czynności związane z codzienną obsługą Produktu, wynikające m.in. z Instrukcji obsługi Użytkownik wykonuje we własnym zakresie i na swój koszt.

IV. Procedura reklamacyjna:

1. W przypadku stwierdzenia nieprawidłowej pracy Produktu, przed dokonaniem zgłoszenia reklamacyjnego należy upewnić się czy wszystkie czynności określone w szczególności w Instrukcji obsługi zostały wykonane w sposób prawidłowy.
2. Zgłoszenie reklamacji zaleca się dokonać niezwłocznie, najlepiej w terminie 7 dni od daty zauważenia wady Produktu. Użytkownik, który nie jest konsumentem w rozumieniu ustawy z dnia 23 kwietnia 1964r. Kodeks cywilny traci uprawienia wynikające z niniejszej gwarancji w przypadku niezgłoszenia reklamacji w terminie 7 dni.
3. Zgłoszenie reklamacji można dokonać m.in. w punkcie zakupu Produktu, w serwisie gwarancyjnym lub pisemnie na adres: Dedra Exim Sp. z o.o., ul. 3 Maja 8, 05-800 Pruszków.
4. Użytkownik może złożyć reklamację przy wykorzystaniu formularza dostępnego na stronie internetowej www.dedra.pl. („Formularz zgłoszenia reklamacji z tytułu gwarancji").
5. Adresy serwisów gwarancyjnych dla poszczególnych krajów dostępne są na stronie www.dedra.pl. W przypadku braku serwisu gwarancyjnego dla danego kraju zgłoszenia reklamacyjne z tytułu gwarancji zaleca się kierować na adres: Dedra Exim Sp. z o.o. ul. 3 Maja 8, 05-800 Pruszków (Polska).
6. Mając na uwadze bezpieczeństwo Użytkownika zakazuje się korzystania z wadliwego Produktu.
7. Uwaga! Korzystanie z wadliwego Produktu jest niebezpieczne dla zdrowia i życia Użytkownika.
8. Wykonanie obowiązków wynikających z gwarancji nastąpi w terminie 14 dni roboczych, licząc od dnia dostarczenia reklamowanego Produktu przez Użytkownika.
9. Przed dostarczeniem wadliwego Produktu do reklamacji zaleca się jego oczyszczenie. Reklamowany Produkt zaleca się dokładnie zabezpieczyć przed uszkodzeniami w transporcie (zaleca się dostarczyć reklamowany Produkt w oryginalnym opakowaniu).
10. Okres gwarancji ulega przedłużeniu o czas, w ciągu którego wskutek wady Produktu objętego gwarancją Użytkownik nie mógł z niego korzystać.

Gwarancja nie wyłącza, nie ogranicza, ani nie zawiesza uprawnień Użytkownika wynikających z przepisów o rękojmi za wady rzeczy sprzedanej.

Zgodnie z art. 13 ust. 1 i ust. 2 rozporządzenia Parlamentu Europejskiego i Rady (UE) 2016/679 z dnia 27 kwietnia 2016 r. w sprawie ochrony osób fizycznych w związku z przetwarzaniem danych osobowych i w sprawie swobodnego przepływu takich danych oraz uchylenia dyrektywy 95/46/WE (dalej: „RODO") informujemy

1. Administratorem Twoich danych osobowych podanych w formularzu jest DEDRA-EXIM sp. z o.o. z siedzibą w Pruszkowie , ul. 3 Maja 8, 05-800 Pruszków (dalej: „Administrator").
2. Twoje dane będą przetwarzane wyłącznie w celu przeprowadzenia procedury gwarancyjnej urządzenia zgodnie art. 6 ust. 1 lit. b ogólnego rozporządzenie o ochronie danych (dalej: „RODO") Podanie danych jest dobrowolne, ale konieczne do przeprowadzenia procedury gwarancyjnej.
3. Twoje dane będą przetwarzane przez okres rozpatrywania przeprowadzenia procedury gwarancyjnej oraz w celach archiwizacyjnych w razie konieczności obrony przed ewentualnymi roszczeniami wobec Administratora nie dłużej niż do momentu ich przedawnienia.
4. Twoje dane mogą być ujawniane wyłącznie podmiotom przetwarzającym dane na rzecz administratora na podstawie pisemnej umowy powierzenia przetwarzania danych osobowych świadczącym m.in. usługi serwisu technicznego, hostingu lub obsługi strony internetowej, obsługi IT, firmie kurierskiej. Dostawcy Administratora zobowiązani są do zapewnienia zabezpieczenia danych i spełnienia wymogów obowiązującego prawa związanego z ochroną danych osobowych i nie mogą wykorzystywać powierzonych danych osobowych do innych celów niż te, które są określone w umowie z Administratorem.
5. Twoje dane nie będą przetwarzane w sposób zautomatyzowany w tym również w formie profilowania oraz nie będą przekazywane do państwa trzeciego/organizacji międzynarodowej.
6. Posiadasz prawo dostępu do treści swoich danych oraz prawo ich sprostowania, usunięcia, ograniczenia przetwarzania, prawo do przenoszenia danych, prawo wniesienia sprzeciwu, w dowolnym momencie.
7. We wszelkich sprawach związanych z przetwarzaniem Twoich danych osobowych przez Administratora możesz skontaktować się pod adresem e-mail: daneosobowe@dedra.pl;
8. Masz prawo wniesienia skargi do wniesienia skargi do organu właściwego do spraw ochrony danych osobowych;

EN Table of contents

1. Photos and drawings
2. Description of the device
3. Purpose of the device
4. Restrictions on use
5. Technical data
6. Preparation for work
7. Turning on the device
8. Use of the device
9. Ongoing maintenance
10. Spare parts and accessories
11. Troubleshooting on its own
12. Completion of the device
13. Information for users on disposal of electrical and electronic equipment
14. Warranty card

General safety conditions are included as a separate brochure.
Declaration of conformity is attached to the device as a separate document. If you do not have the declaration of conformity, please contact Dedra-Exim Sp. z o.o. Service.

WARNING. Read all warnings marked with the exclamation point symbol and all instructions.

Failure to observe the following warnings and safety instructions could result in electric shock, fire or serious injury. Keep all warnings and instructions for future use.

WARNING **The SAS+ALL line device is designed to work only with SAS+ALL line chargers and batteries.**

Li-Ion battery and charger are not included in the purchased device and must be purchased separately. The use of batteries and chargers other than those dedicated to the device is prohibited.

2. Description of the device

Fig.A: 1. Mounting pin, 2. LED lighting, 3. Switch, 4. Directional switches.

3. Purpose of the device

The electric impact wrench is a device used to loosen and tighten screws in easily accessible places. By using an impact mechanism, the wrench minimizes the physical labor of the operator. The wrench is used in repair shops, car services, mainly for loosening and tightening screws in cars and small vans.
It is permissible to use the device in repair and construction work, repair workshops, in amateur work, while observing the conditions of use and permissible working conditions contained in the instruction manual.

4. Restrictions on use

WARNING **The device may only be used in accordance with the "Permissible operating conditions" below.**

Wrench should not be used to loosen bolts in truck wheels

WARNING **Unauthorized changes in mechanical and electrical construction, any modifications, maintenance activities not described in the Manual**

Use of the power tool in violation of the Operating Instructions will be considered unlawful and will result in immediate loss of Warranty Rights, and the Declaration of Conformity will become invalid. Use of the power tool contrary to the intended use or the Operating Instructions will result in immediate loss of Warranty Rights.
Hold the power tool by insulated surfaces when performing work operations in which the fastener may come into contact with hidden wires or your own wire. Fasteners coming into contact with a live wire can make exposed metal parts of the tool live and can cause electric shock.
Bolts and nuts that need to be tightened with sufficient force should be tightened with a torque wrench. The DED7973 impact wrench does not have a torque indicator, so there is a risk of damaging the bolt while tightening.
After tightening the car wheels, check the tightness of the bolts after driving about 50 km. This will prevent the bolts from loosening.

ACCEPTABLE WORKING CONDITIONS
S1 continuous operation
Use only indoors. Battery charging temperature range 10 - 30°C. Do not expose to temperatures above 45°C.

5. Technical data

Model type	DED7146
Rated voltage [V]	18 d.c.
Max. speed n0 [min-1]	0-2300
Impact frequency [min-1]	0-3400
Maximum torque [Nm]	280
Type of tip attachment	½"
Sound pressure level LpA [dB(A)]	95,5
Uncertainty kpA [dB(A)]	3
Sound power level LwA [dB(A)]	106,5
Uncertainty kwA [dB(A)]	3
Vibration value [m/s2]	12,8
Uncertainty ka [m/s2]	1,5
Weight [kg]	1,12

Information on noise and vibration.

The combined value of vibration a and the measurement uncertainty were determined in accordance with EN 62841-2-2 and are given in the table
Noise emissions were determined in accordance with EN 62841-2-2, the values are given above in the table.

WARNING **Noise can cause hearing damage, always use hearing protection when working!**

The declared noise emission value has been measured according to a standard test method and can be used to compare one device with another. The noise emission level stated above can also be used for preliminary assessment of noise exposure.
Noise levels during actual use of the power tool may differ from the declared values depending on how the work tools are used, particularly the type of workpiece being worked on, and the need to determine measures to protect the operator. In order to accurately estimate exposures under actual operating conditions, all parts of the operating cycle must be taken into account, including periods when the device is turned off or when it is turned on but not being used for work.

6. Preparation for work

WARNING **The device is part of the SAS+ALL line, so in order to use it, you must complete a set, consisting of the device, battery and charger. The use of other batteries and chargers is prohibited.**

The device should be used, in a well-lit place. The switch is located in the handle of the device. The drive motor works as long as you press the switch. When handling the power tool, take such a position that you do not fall over while working.

7. Turning on the device

In order to prepare the device for operation, it is necessary:
- mount a socket with the appropriate diameter on the mounting mandrel
- Connect the key to the power supply.

The device is powered by an 18V rechargeable battery. The charged battery slides into the guide in the handle until the handle latch engages. The device is ready to work.
Thus prepared, the device is ready for operation

WARNING **Perform no-load operation tests only when the power tool is facing downward**

To start the wrench, first set the direction of rotation of the working tip with the button (Fig. A, 4), and then press the switch button with your index finger.

8. Use of the device

The DED7146 impact wrench is mainly used for loosening and tightening bolts in car wheels.
Loosening bolts: put the cap on the mounting stud, and then fit it to the head of the bolt or nut so that the cap covers the entire head of the bolt or nut exactly. Set the direction of rotation. Then press the switch The screw should be unscrewed.

WARNING **If the screw does not want to let go, do not keep the button pressed for more than 3 seconds. Failure to do so may damage the impact mechanism!**

Tightening screws: Set the direction of rotation. Then insert the screw into the threaded hole and make one-two turns so that the screw catches the thread. If you start to tighten the screw right away, the threads may break. After catching the thread, put the cap on and tighten the screw by pushing the switch.

WARNING **To avoid breaking the bolt, do not tighten the screws all the way.**

When you feel a slight resistance, stop tightening with the impact wrench, and then tighten the bolt with a torque wrench to the torque value recommended by the car manufacturer. This information should be in the vehicle's service book.

WARNING **If the battery gets hotter than 45°C, stop operation and wait for the battery to cool down.**

Excessive heat can put the battery at risk of failure.

9. Ongoing maintenance

Regularly clean the entire power tool, paying special attention to cleaning the power tool's vents.
Avoid charging the battery immediately after heavy use. Due to the discharge phenomenon, do not store the battery completely discharged, as it may then discharge below a critical level and become permanently damaged.
So store the battery when not in use, partially charged (up to about 40%). Recharge the battery before it is completely discharged. Store batteries at temperatures of 10-30°C. Stored at low temperatures, it loses capacity faster.
Battery charging is described in the instructions for the battery and charger from the SAS+ALL line.

WARNING **The storage area of the device should be inaccessible to children.**

If you need to send the screwdriver to a service center for repair, protect it from accidental mechanical damage and remove the batteries from the charger socket

How to remove the battery

To remove the battery pack, grasp the drill/driver by the handle, then press the release button on the front of the battery pack. Slide the battery pack out of the handle of the drill/driver. To install the battery pack, slide the battery pack into the handle of the drill/driver, then press down until the handle latch engages.

Maintenance of the device

Maintenance includes servicing of the screwdriver together with its accessories, i.e. battery and charger.

WARNING **Never carry out maintenance work on a device connected to a power source.**

Serious injury or electric shock may result. Remove the battery pack from the screwdriver socket before servicing.
Maintenance of the device consists in keeping all its components necessary for normal operation clean. Do not use any solvents for cleaning as this may cause irreparable damage to the housing and other elements made of plastic.
The battery must not be cleaned with water as this may cause an internal short circuit leading to permanent damage.

10. Spare parts and accessories

Recommended accessories

The SAS+ALL line device can be equipped with any battery and charger from the SAS+ALL line and ½ inch impact sockets. Kindly follow the recommendations of the manufacturer of the working tips.
To purchase spare parts and accessories, contact Dedra-Exim Service. Contact information can be found on page 1 of the manual. When ordering spare parts, please specify the PART number located on the nameplate and the part number from the assembly drawing. During the warranty period, repairs are carried out according to the terms of the Warranty Card. Please hand over the advertised product for repair at the place of purchase (the seller is obliged to accept the advertised product), or send it to DEDRA - EXIM Central Service. Please kindly enclose the warranty card issued by the Importer. Without this document, the repair will be treated as post-warranty. After the warranty period, repairs are performed by the Central Service. The defective product should be sent to the Service (shipping costs are covered by the user).

11. Troubleshooting on its own

WARNING **Unplug the device from the power supply before performing any troubleshooting yourself.**

PROBLEM	CAUSE	SOLUTION
Key doesn't work	Defective switch Discharged battery Badly installed battery	Take the device to a service center Charge the battery Fix correctly
Key moves with difficulty	Discharged battery Operating parameters exceeded	Charge the battery properly Reduce the load on the power tool
The engine is overheating	Clogged vents Operating parameters exceeded Too much tool pressure	Clean the holes Turn off the power tool, put the work off until it has cooled down completely Reduce the load on the power tool

12. Completion of the device, concluding remarks

Completion: 1. Impact wrench - 1 piece

13. Information for users on disposal of electrical and electronic equipment

(applies to households)



The symbol shown on the products or accompanying documentation informs that faulty electrical or electronic equipment must not be disposed of with household waste. The correct course of action when disposal, reuse or recovery of components is to take the device to a specialized collection point, where it will be accepted free of charge. Information on the location of collection sites for waste equipment is provided by local authorities, e.g. on their websites.
Proper disposal of the device allows you to conserve valuable resources and avoid negative health and environmental impacts resulting from the possibility of hazardous: substances, mixtures and components in the equipment.
Improper disposal of waste is subject to penalties under relevant local regulations.
Users in European Union countries: If you need to dispose of electrical or electronic equipment, please contact your nearest retailer or supplier, who will provide additional information.
Disposal of waste in countries outside the European Union: This symbol applies only to countries within the European Union. If you need to dispose of this product, please contact your local authorities or your dealer for proper disposal.

Warranty card

at

Impact wrench

Part No.: DED7146 Lot No.: .....

(hereinafter referred to as the Product)

Product Purchase Date: .....

Dealer stamp

Date and signature of vendor: .....

User Statement:

I confirm that I have been informed of the terms of the warranty and the consequences of failure to comply with the guidelines contained in the Owner's Manual and the warranty card. The terms of this warranty are known to me, which I confirm with my signature:

....

Date and place Signature of the User

I. Product Liability:

1. Guarantor - Dedra Exim Sp. z o.o. with its registered office in Pruszkow, address: ul. 3 Maja 8, 05-800 Pruszków, KRS 0000062517, District Court for the City of Warsaw in Warsaw, XIV Economic Department of the National Court Register, NIP 527-020-49-33, share capital: PLN 100,980.00.
2. Under the terms of this warranty card, the Guarantor guarantees the Product, originating from the Guarantor's distribution.
3. Liability under the warranty shall cover only defects arising from causes inherent in the Product at the time of its release to the User.
4. By virtue of the warranty, the User, obtains the right to repair the Product free of charge, if the defect became apparent during the warranty period. The method of repairing the Product (the method of performing the repair) is at the discretion of the Guarantor. If the Guarantor finds that repair is not possible, the Guarantor reserves the right to replace the defective element or the entire Product with a defect-free one, reduce the price of the Product or withdraw from the contract.
5. In relation to the User who is not a consumer within the meaning of the Act of April 23, 1964. Civil Code, the Guarantor's liability for damages resulting from this

guarantee and/or in connection with its conclusion and execution, regardless of the legal title, is limited to a maximum of the value of the defective Product.

II. Warranty Period:

Product Elements	Duration of warranty protection
DED7146	36 months, counting from the date of purchase of the Product shown in this warranty card

III. Conditions for taking advantage of the warranty:

The User must present the completed warranty card for the Product and the User must substantiate the circumstances of the purchase of the Product, e.g. by presenting a receipt, invoice, etc. In order to carry out the claim efficiently, the User is advised to submit with the Product for claim all the elements specified in the "Completion of the device" included in the User's Manual.

2. compliance by the User with the recommendations contained in the User's Manual and the warranty card.

3. The warranty covers only the territory of the Republic of Poland and the EU.

4. The warranty does not cover Product defects arising in particular from:

a. Failure by the User to comply with the conditions set forth in the User's Manual, particularly with regard to proper operation, maintenance and cleaning;

b. Use of cleaning or maintenance products by the User that do not comply with the User's Manual;

c. Inadequate storage and transportation of the Product by the User;

d. Unauthorized changes and/or alterations to the Product by the User, which were not agreed upon with the Guarantor;

e. User's use of consumables in the Product that do not comply with the User's Manual.

f. A user who is not a consumer within the meaning of the Act of April 23, 1964. Civil Code, forfeits the warranty on the Product in which:

g. serial numbers, date markings and nameplates have been removed, altered or damaged by the User;

h. the seals have been damaged by the User or bear signs of tampering by the User.

5. Note: Activities related to the daily operation of the Product, resulting, among other things, from the User's Manual, shall be performed by the User on his/her own and at his/her own expense.

IV. Complaint Procedure:

1. In the event that the Product is found not to be working properly, make sure that all the operations specified in particular in the User's Manual have been performed correctly before making a claim.

2. It is recommended to make a complaint immediately, preferably within 7 days from the date of noticing a defect in the Product. The User, who is not a consumer within the meaning of the Act of April 23, 1964. Civil Code, loses his/her rights under this warranty if he/she fails to report a complaint within 7 days.

3. Claims may be filed, among others, at the point of purchase of the Product, at the warranty service or in writing to the address: Dedra Exim Sp. z o.o., ul. 3 Maja 8, 05-800 Pruszków.

4. The user may file a complaint using the form available on the website www.dedra.pl. ("Warranty Claim Form").

5. Addresses of warranty services for specific countries are available at www.dedra.pl. In the absence of a warranty service for a particular country, warranty claims are recommended to be addressed to: Dedra Exim Sp. z o.o. ul. 3 Maja 8, 05-800 Pruszków (Poland).

6. With a view to the safety of the User, it is prohibited to use a defective Product.

7. Caution: using a defective Product is dangerous to the health and life of the User.

8. The fulfillment of obligations under the warranty will be carried out within 14 working days from the date of delivery of the claimed Product by the User.

9. Before delivering the defective Product for complaint, it is recommended to clean it. The Product under complaint is recommended to be carefully protected against damage in transit (it is recommended to deliver the Product under complaint in its original packaging).

10. The warranty period shall be extended by the time during which, due to a defect in the Product covered by the warranty, the User could not use it.

The warranty does not exclude, limit or suspend the User's rights under the warranty provisions for defects of the sold thing.

Pursuant to Article 13 (1) and (2) of Regulation (EU) 2016/679 of the European Parliament and of the Council of April 27, 2016 on the protection of natural persons with regard to the processing of personal data and on the free movement of such data and repealing Directive 95/46/EC (hereinafter: "RODO"), we inform you of the following

1. The administrator of your personal data provided in the form is DEDRA-EXIM sp. z o.o. with its registered office in Pruszkow , 3 Maja 8 Street, 05-800 Pruszkow (hereinafter: "Administrator").
2. Your data will be processed solely for the purpose of carrying out the warranty procedure for the device in accordance with Article 6(1)(b) of the General Data Protection Regulation (hereinafter: "GDPR") Provision of data is voluntary, but necessary to carry out the warranty procedure.
3. Your data will be processed for the period of consideration of the execution of the warranty procedure and for archiving purposes in case of the need to defend against possible claims against the Administrator no longer than until their statute of limitations.
4. Your data may be disclosed only to entities processing data for the Administrator on the basis of a written contract of entrustment of personal data processing providing, among others, technical service, hosting or website maintenance, IT service, courier company. The Administrator's suppliers are obliged to ensure data security and meet the requirements of the applicable law related to personal data protection and may not use the entrusted personal data for purposes other than those specified in the contract with the Administrator.
5. Your data will not be processed by automated means including profiling and will not be transferred to a third country/international organization.
6. You have the right to access the content of your data and the right to rectify, erase, restrict processing, the right to data portability, the right to object, at any time.
7. For all matters related to the processing of your personal data by the Administrator, you can contact at the following email address: daneosobowe@dedra.pl;
8. You have the right to lodge a complaint with the data protection authority;

CZ Obsah

1. Fotografie a nákresy
2. Popis zařízení
3. Určení zařízení
4. Omezení použití
5. Technické údaje
6. Příprava k práci
7. Zapnutí zařízení
8. Používání zařízení
9. Běžné servisní činnosti
10. Náhradní díly a příslušenství
11. Svépomocné odstraňování poruch
12. Kompletace zařízení
13.Informace pro uživatele o likvidaci elektrických a elektronických zařízení
14. Záruční listf

Všeobecné bezpečnostní podmínky byly přiloženy jako samostatná příručka.
ES prohlášení o shodě je přiloženo k zařízení jako samostatný dokument. Pokud bude ES prohlášení o shodě chybět, kontaktujte servis Dedra-Exim Sp. z o.o.

VAROVÁNÍ. Přečtěte si všechna upozornění označená ⚠ symbolem a všechny pokyny.

Nedodržení níže uvedených upozornění a bezpečnostních pokynů může vést k úrazu elektrickým proudem, požáru nebo vážným zraněním.

Uložte všechna upozornění a pokyny pro pozdější použití.

⚠ POZOR **Zařízení řady SAS+ALL bylo navrženo k použití pouze s nabíječkami a akumulátory řady SAS+ALL.**

Akumulátor Li-Ion a nabíječka nejsou součástí zakoupeného zařízení a je třeba je zakoupit zvlášť. Používání akumulátorů a nabíječek jiných než doporučených pro zařízení bude mít za následek ztrátu záručních nároků.

2. Popis zařízení

Obr. A: 1. Montážní vřeteno, 2. LED osvětlení, 3. Spínač, 4. Směrový spínač

3. Určení zařízení

Akumulátorový utahovák je zařízení pro vyšroubování a zašroubování šroubů na snadno dostupných místech. Díky příklepovému mechanismu klíč minimalizuje fyzickou práci uživatele. Klíč nachází použití v opravárnách, autoservisech, hlavně při vyšroubování a zašroubování šroubů u osobních automobilů a malých dodávkových vozidel..
Použití nárazového tělesa umožňuje vytvořit díry do betonu, cihly, kamene atd.
Zařízení můžete používat při stavebně-renovačních pracích, v servisech, pro hobby použití se současným dodržováním podmínek používání a přípustných provozních podmínek uvedených v návodu k obsluze.

4. Omezení použití

⚠ POZOR **Zařízení můžete používat pouze v souladu s níže uvedenými „Přípustnými provozními podmínkami“.**

Klíč nepoužívejte k vyšroubování šroubů z kol nákladních automobilů

⚠ POZOR **Svépomocné změny mechanické a elektrické konstrukce, veškeré úpravy a servisní činnosti nepopsané v návodu k obsluze se budou považovat za protizákonné a způsobí okamžitou ztrátu záručních nároků.**

Používání v rozporu s určením nebo v rozporu s návodem k obsluze způsobí okamžitou ztrátu záručních nároků a prohlášení o shodě ztratí platnost.
Při práci, kde se upevňovací prvek může dotknout skrytých kabelů nebo vlastního kabelu, držte elektrické nářadí za izolované povrchy. Spojené prvky stýkající se s kabelem pod napětím mohou způsobit, že odkryté kovové části zařízení budou pod napětím a mohou způsobit úraz elektrickým proudem.
Šrouby a matice vyžadující zašroubování s příslušnou sílou, utahujte dynamometrickým klíčem. Příklepový klíč DED7973 nemá ukazatel krouticího momentu, proto se šroub může poškodit při zašroubování.
Po utažení kol automobilu zkontrolujte po projetí asi 50 km stav utažení šroubů. Zabrání to vyšroubování šroubů.

PŘÍPUSTNÉ PROVOZNÍ PODMÍNKY
S1 nepřetržitý provoz
Používejte pouze v uzavřených prostorách. Teplotní rozsah nabíjení akumulátorů 10–30 °C. Nevystavujte teplotě vyšší než 45 °C.

5. Technické údaje

Model zařízení	DED7146
Napájecí napětí [V]	18 d.c.
Maximální rotační rychlost n0 [min-1]	0-2300
Frekvence zdvihu [min-1]	0-3400
Maximální točivý moment [Nm]	280
Typ připevnění pracovní špičky	½"
Hladina akustického tlaku LpA [dB(A)]	95,5
Nejistota měření KpA [dB(A)]	3
Úroveň zvuku LwA [dB(A)]	106,5
Nejistota měření KwA [dB(A)]	3
Úroveň vibrací naměřená na rukojeti ah,ID [m/s2]	12,8
Nejistota měření K [m/s2]	1,5
Hmotnost [kg]	1,12

Informace o hluku a vibracích.

Společná hodnota vibrací a_h a nejistoty měření byly stanoveny v souladu s norou EN 62841-2-2 a uvedeny v tabulce
Emise hluku byly stanoveny podle EN 62841-2-2, hodnoty jsou uvedeny v tabulce výše.

⚠ POZOR **Hluk může způsobit poškození sluchu, při práci vždy používejte prostředky ochrany sluchu!**

Deklarovaná hodnota emise hluku byla změřena v souladu se standardní metodou zkoušení a může se používat pro porovnání jednoho zařízení s druhým. Výše uvedená hladina emisí hluku se může také používat pro předběžné posouzení expozice na hluk.
Hladina hluku při skutečném používání elektrického nářadí se může lišit od deklarovaných hodnot v závislosti na použití pracovních nástrojů, zejména na druhu obráběného předmětu a na nutnosti určení ochranných prostředků pro uživatele. Abyste přesně odhadli expozici ve skutečných podmínkách používání, zohledněte všechny části provozního cyklu, zahrnující také dobu, kdy je zařízení vypnuto nebo když je zapnuto, ale nepoužívá se.

6. Příprava k práci

⚠ POZOR **Zařízení je součástí řady SAS+ALL, pokud jej chcete používat, zkompletujte sadu skládající se ze zařízení, akumulátoru a nabíječky**. Nepoužívejte jiné akumulátory a nabíječky.
Zařízení používejte na dobře osvětleném místě. Spínač se nachází na rukojeti zařízení. Motor pracuje tak dlouho, jak dlouho bude stlačen spínač. Při používání elektronářadí zaujměte takový postoj, abyste se nepřevrátili při práci.

7. Zapnutí zařízení

Abyste připravili zařízení k práci proveďte:
– na montážní trn nasaďte násadku s příslušným průměrem,
– klíč připojte k napájení.
Zařízení je napájeno z akumulátoru s napětím 18 V. Nabitý akumulátor zasuňte do vodicí lišty v rukojeti, až zapadne západka úchytu. Zařízení je připraveno k práci. Takto připravené zařízení je připraveno k práci

⚠ POZOR **Zkoušku práce bez zatížení proveďte pouze tehdy, když máte elektronářadí nasměrováno dolů.**

Pro spuštění klíče nejprve nastavte směr otáčení pracovního hrotu pomocí tlačítka (Obr. A, 4) a potom stiskněte vypínač s ukazováčkem.

8. Používání zařízení

.Rázový utahovák DED7146 se používá především pro uvolnění a utažení šroubů v kolech vozidel.
Odšroubování šroubů: Nasaďte víčko na montážní vřeteno, pak jej nastavte na hlavu šroubu nebo matice tak, aby víčko zakrývalo celou hlavu šroubu nebo matici. Nastavte směr otáčení. Poté stiskněte spínač. Šroub by měl být vyšroubován.

⚠ POZOR **Pokud se šroub neuvolní, nedržte tlačítko déle než 3 sekundy. V opačném případě může dojít k poškození mechanismu nárazu!**

Utáhněte šrouby: Nastavte směr otáčení. Potom zašroubujte šroub do otvoru se závitem a proveďte jedno-dvou otáčky tak, aby šroub uchopil závit. Pokud se šroub začne okamžitě dotahovat, může dojít k přetržení závitu. Po zachycení stonku nasaďte uzávěr a dotáhněte šroub stisknutím spínače.

⚠ POZOR **Aby nedošlo k poškození šroubu, nedotahujte šrouby úplně.**

Poté, co budete cítit mírný odpor, měli byste utahovacím momentem zastavit točivý moment a potom utáhnout šroub momentovým klíčem na hodnotu točivého momentu doporučenou výrobcem vozidla. Tyto informace by měly být uvedeny v servisní knížce vozidla.

⚠ POZOR **Při zahřátí akumulátoru nad 45°C přerušte práci a nechte akumulátor vychladnout.**

Nadměrné zahřátí akumulátoru může způsobit poruchu.

9. Běžné servisní činnosti

Pravidelně čistěte celé elektronářadí, zvláštní pozornost věnujte čištění větracích otvorů elektronářadí.
Akumulátor nenabíjejte přímo po intenzivním používání. Vzhledem k jevu vybití neuchovávejte akumulátor zcela vybitý, protože pak se může vybít pod kritickou úroveň a trvale se poškodit.
Nepoužívaný akumulátor tedy uchovávejte částečně nabitý (asi na 40 %). Akumulátor dobíjejte, než se zcela vybije. Baterie uchovávejte při teplotách 10–30°C.
Uchovávaný při vysokých teplotách rychleji ztrácí kapacitu
Nabíjení akumulátoru je popsáno v návodu akumulátoru a nabíječky řady SAS+ALL.

⚠ POZOR **Místo uchovávání zařízení musí být nepřístupné pro děti.**

Budete-li muset zaslat šroubovák do servisu k opravě, zabezpečte jej proti náhodnému mechanickému poškození a vyjměte baterie ze schránky nabíječky.

Způsob demontáže akumulátoru

Pokud chcete demontovat akumulátor, uchopte vrtací šroubovák za rukojeť a pak stiskněte tlačítko uvolňující baterii umístěnou v přední části. Vysuňte akumulátor z rukojeti vrtacího šroubováku. Pokud chcete namontovat akumulátor, vsuňte akumulátor do rukojeti vrtacího šroubováku a pak přitlačte, až zapadne západka držáku.

Upevnění, výměna pracovního nástroje

Po připevnění nářadí se ujistěte, že pracovní nástroj je správně upevněn: elektronářadí položte naplocho, zkuste vysunout upevněný nástavec. Pokud se nedá vysunout, je správně upevněno.

Údržba zařízení

Údržba zahrnuje servis vrtacího šroubováku společně s příslušenstvím, tj. akumulátorem a nabíječkou

⚠ POZOR **Nikdy neprovádějte údržbu zařízení připojeného k napájecí síti.**

Může to vést k vážnému tělesnému úrazu nebo úrazu elektrickým proudem. Před zahájením údržby nabíječku vypněte, odpojte síťovou zástrčku ze síťové zásuvky a akumulátor vysuňte ze zásuvky vrtacího šroubováku.
Údržba vrtacího šroubováku spočívá v udržení náležité čistoty a všech jeho součástí nezbytných pro normální provoz. K čištění nepoužívejte žádná rozpouštědla, protože to může způsobit nevratné zničení krytu a jiných součástí vyrobených z plastu.
Akumulátor nečistěte vodou, protože to může způsobit vnitřní zkrat a trvalé poškození.

10. Náhradní díly a příslušenství

Doporučené příslušenství
Vrtací šroubovák řady SAS+ALL můžete vybavit každým akumulátorem a nabíječkou řady SAS+ALL a ½ palcové nárazové zásuvky. Dodržujte prosím doporučení výrobce pracovních tipů.
Chcete-li zakoupit náhradní díly a příslušenství, kontaktujte servis Dedra-Exim. Kontaktní údaje jsou uvedeny na 1. straně návodu.
Při objednávání náhradních dílů uveďte SÉRIOVÉ číslo zařízení uvedené na výkonovém štítku. Popište poškozený díl a uveďte přibližné datum zakoupení zařízení. Opravy v záruční době se provádějí podle podmínek uvedených v záručním listu. Reklamovaný výrobek odevzdejte k opravě na místě zakoupení (prodejce je povinen převzít reklamovaný výrobek) nebo zašlete do centrálního servisu DEDRA-EXIM. Přiložte záruční list vystavený firmou dovozcem. Oprava bez tohoto dokumentu se bude považovat za pozáruční. Opravy po záruční době provádí centrální servis. Poškozený výrobek zašlete do servisu (náklady na zaslání hradí uživatel).

11. Svépomocné odstraňování poruch

⚠ POZOR **Než se pokusíte vyřešit problémy sami, odpojte zařízení od napájení**

PROBLÉM	PŘÍČINA	ŘEŠENÍ
Akumulátorový utahovák nefunguje	Poškozený spínač	Zařízení odevzdejte do servisu
	Vybitý akumulátor	Akumulátor nabijte
	Špatně namontovaný akumulátor	Namontujte správně
Akumulátorový utahovák se těžce rozbíhá	Vybitý akumulátor	Nabijte správně akumulátor
	Překročené přípustné provozní parametry	Snižte zatížení elektronářadí
Motor se přehřívá	Ucpané větrací otvory	Vyčistěte otvory
	Překročené přípustné provozní parametry	Elektronářadí vypněte, práci odložte, než vrtací šroubovák úplně vychladne
	Příliš silný přítlak nářadí	Snižte zatížení elektronářadí

12. Kompletace zařízení, závěrečné poznámky

Kompletace: 1. Elektrický příklepový klíč – 1 kus

13. Informace pro uživatele o likvidaci elektrických a elektronických zařízení (týká se domácností)



Symbol uvedený na výrobcích nebo v průvodní dokumentaci označuje, že vadné elektrické nebo elektronické zařízení nesmí být likvidováno společně s domovním odpadem. Pokud potřebujete zlikvidovat, znovu použít nebo využít součástky, je správné je odnést na specializované sběrné místo, kde je přijmou zdarma. Informace o umístění sběrných míst pro použitá zařízení poskytují místní orgány, např. na svých internetových stránkách.
Správnou likvidáciou zariadenia je možné šetriť cenné zdroje a zabrániť negatívnym vplyvom na zdravie a životné prostredie v dôsledku možnej prítomnosti nebezpečných látok, zmesí a komponentov v zariadení
Za nesprávnou likvidaci odpadu hrozí sankce podle příslušných místních předpisů.
Uživatelé v zemích EU: Pokud potřebujete zlikvidovat elektrické nebo elektronické zařízení, obraťte se na nejbližší prodejní místo nebo na svého dodavatele, který vám poskytne další informace.
Likvidace v zemích mimo Evropskou unii: Tento symbol se vztahuje pouze na země Evropské unie. Pokud si přejete tento výrobek zlikvidovat, obraťte se na místní úřady nebo prodejce, aby vám sdělil správný způsob likvidace.

Záruční list

Pro

Katalogové číslo: DED7146
Sériové číslo: .....
(dále jen výrobek)

Datum zakoupení výrobku: ……

Razítko prodávajícího: ……..

Datum a podpis prodávajícího:.....

Prohlášení uživatele:

Potvrzuji, že jsem byl seznámen se záručními podmínkami a důsledky nedodržování pokynů uvedených v návodu k obsluze a záručním listu. Se záručními podmínkami souhlasím, což potvrzuji vlastnoručním podpisem:

....
datum a místo podpis uživatele

I.Odpovědnost za výrobek:

1. **Ručitel** – DEDRA EXIM Sp. z o.o. se sídlem v Pruszkowie, adresa: ul. 3 Maja 8, 05-800 Pruszków, KRS 0000062517, Obvodní soud pro hl. město Varšavu ve Varšavě, XIV. Hospodářský odbor Celostátního soudního rejstříku, DIČ 527-020-49-33, Základní kapitál: 100 980.00 zl.
2. Podle podmínek stanovených v tomto záručním listu ručitel poskytuje záruku na výrobek, pocházející z distribuce ručitele.
3. Záruční odpovědnost za vady se týká pouze vad vzniklých z příčin tkvících ve výrobku v okamžiku jeho vydání uživateli.
4. Uživatel má nárok na bezplatnou záruční opravu výrobku, pokud vada byla zjištěná v záruční době. Provedení opravy výrobku (způsob opravy) závisí na rozhodnutí ručitele. Pokud ručitel nemůže provést opravu, vyhrazuje si právo na výměnu vadné součásti nebo celého výrobku za bezvadný, snížení ceny výrobku nebo odstoupení od smlouvy.
5. Vůči uživateli, který není spotřebitelem ve smyslu zákona ze dne 23. dubna 1964 občanský zákoník, je odpovědnost Ručitele za škody vyplývající z této záruky a/nebo v souvislosti s jejím uzavřením a plněním, bez ohledu na právní titul, omezena maximálně do výše hodnoty vadného výrobku.

II. Záruční doba:

Součásti výrobku, na které se vztahuje záruka	Doba trvání záruční ochrany
DED7146	36 měsíců, počítáno od data nákupu výrobku uvedeného v tomto záručním listu

III. Podmínky uplatňování záruky:
1. Předložení vyplněného záručního listu pro výrobek a doložení okolností nákupu výrobku, např. předložením paragonu, faktury atd. Pro správné vyřízení reklamace se doporučuje, abyste společně s výrobkem předali všechny součásti stanovené v kapitole „Kompletace" výrobku uvedené v návodu k obsluze.
2. Dodržování pokynů uvedených v návodu k obsluze a záručním listu.
3. Záruka platí pouze na území Polska a EU.

IV. Záruka se nevztahuje na vady výrobku vzniklé zejména v následku:
1. Nedodržování podmínek stanovených v návodu k obsluze, zejména v rozsahu správného provozování, údržby a čištění;
2. Používání čisticích nebo ošetřovacích prostředků v rozporu s návodem k obsluze;
3. Nevhodného skladování a přepravování výrobku;
4. Svépomocných změn a/nebo úpravy výrobku, které nebyly dohodnuty s ručitelem;
5. Používání ve výrobku provozních materiálů v rozporu s návodem k obsluze.

Uživatel, který není spotřebitelem ve smyslu zákona ze dne 23. dubna 1964 občanský zákoník, ztratí záruku na výrobek, na kterém:
1. odstranil, změnil nebo poškodil sériová čísla, označení údajů a výkonové štítky;
2. plomby zostały uszkodzone przez Użytkownika lub noszą ślady manipulacji Użytkownika.

Upozornění! Činnosti spojené s každodenní obsluhou výrobku, vyplývající mj. z návodu k obsluze, provádí uživatel ve vlastní režii a na své náklady.

V. Postup při reklamaci:
1. V případě zjištění nesprávného provozu výrobku se před nahlášením reklamace ujistěte, že jste provedli správně všechny činnosti podrobně popsané v návodu k obsluze.
2. Reklamaci nahlaste ihned, nejlépe do 7 dnů od data zjištění vady výrobku.
3. Uživatel, který není spotřebitelem ve smyslu zákona ze dne 23. dubna 1964 občanský zákoník, ztratí nárok na uplatnění záruky v případě nenahlášení reklamace do 7 dnů.
4. Reklamaci můžete nahlásit mj. v místě zakoupení výrobku, v záručním servisu nebo písemně na adresu: DEDRA EXIM Sp. z o.o., ul. 3 Maja 8, 05-800 Pruszków.
5. Reklamaci můžete nahlásit prostřednictvím formuláře dostupného na stránkách www.dedra.pl. („Formulář pro nahlášení reklamace").
Adresy záručních servisů v jednotlivých státech jsou dostupné na stránkách www.dedra.pl. Pokud v daném státě není uveden servis, reklamační formulář zašlete na adresu: DEDRA EXIM Sp. z o.o., ul. 3 Maja 8, 05-800 Pruszków (Polska).
6. Z bezpečnostních důvodů je zakázáno používat vadný výrobek.
Upozornění!!! Používání vadného výrobku ohrožuje zdraví a život uživatele.
7. Povinnosti vyplývající ze záruky budou splněny do 14 pracovních dnů, počítáno ode dne doručení reklamovaného výrobku.
8. Vadný výrobek před odevzdáním do servisu vyčistěte. Reklamovaný výrobek důkladně zabezpečte proti poškození při přepravě (doporučuje se předat reklamovaný výrobek v originálním obalu).
9. Záruční doba se prodlužuje o dobu, během níž uživatel z důvodu vady výrobku, na kterou se vztahuje záruka, nemohl výrobek používat.
10. Záruka nevylučuje, neomezuje ani nepozastavuje nároky uživatele vyplývající z ručení za vady prodané věci.

Preklad originálneho návodu

V souladu s čl. 13 odst. 1 a 2 nařízení Evropského parlamentu a Rady (EU) 2016/679 ze dne 27. dubna 2016 o ochraně fyzických osob v souvislosti se zpracováním osobních údajů a o volném pohybu těchto údajů a o zrušení směrnice 95/46/ES Vás informujeme, že:
1. Správcem vašich osobních údajů uvedených ve formuláři je DEDRA-EXIM sp. z o.o. se sídlem v Pruszkowie, ul. 3 Maja 8, 05-800 Pruszków (dále jen: „Správce").
2. Vaše údaje budou zpracovávány pouze pro účely provedení reklamačního řízení zařízení podle čl. 6 odst. 1 písm. b) obecného nařízení o ochraně osobních údajů (dále jen: „GDPR") Poskytnutí údajů je dobrovolné, ale nezbytné k provedení reklamačního řízení.
3. Vaše údaje budou zpracovávány po dobu posouzení provedení reklamačního řízení a pro účely archivace v případě potřeby obrany proti eventuálním nárokům vůči Správci, nejdéle však do okamžiku jejich promlčení.
4. Vaše údaje mohou být zpřístupněny pouze subjektům, které zpracovávají údaje pro Správce na základě písemné smlouvy o pověření zpracováním osobních údajů, poskytujícím mj. technický servis, hosting nebo údržbu webových stránek, IT servis, kurýrní služby. Dodavatelé Správce jsou povinni zajistit ochranu údajů a splnit požadavky platného zákona souvisejícího s ochranou osobních údajů a nesmí využívat svěřené osobní údaje pro jiné účely než ty, které jsou uvedeny ve smlouvě se Správcem.
5. Vaše údaje nebudou zpracovávány automatizovaným způsobem, včetně profilování, a nebudou předávány do třetí země / mezinárodní organizaci.
6. Máte právo na přístup ke svým údajům a právo na jejich opravu, výmaz, omezení zpracování, právo na přenositelnost údajů, právo kdykoli vznést námitku.
7. Ve všech záležitostech souvisejících se zpracováním vašich osobních údajů Správcem nás můžete kontaktovat na e-mailové adrese: daneosobowe@dedra.pl.
8. Máte právo podat stížnost u úřadu příslušného pro ochranu osobních údajů.

SK Obsah

1. Obrázky a výkresy
2. Opis zariadenia
3. Zamýšľané použitie zariadenia
4. Obmedzenie používania
5. Technické parametre
6. Príprava na prácu/používanie
7. Zapínanie zariadenia
8. Používanie zariadenia
9. Priebežné obslužné činnosti
10. Náhradné diely a príslušenstvo
11. Samostatné odstraňovanie porúch a problémov
12. Diely zariadenia
13. Informácia pre používateľov o likvidovaní elektrických a elektronických zariadení
14. Záručný list

Všeobecné bezpečnostné podmienky sú pripojené ako osobitná brožúra.
Vyhlásenie o zhode ES je k zariadeniu pripojené ako samostatný dokument. V prípade, ak chýba Vyhlásenie o zhode CE, obráťte sa na servis Dedra-Exim Sp. z o.o.

UPOZORNENIE. Prečítajte si všetky upozornenia označené symbolom a všetky pokyny.

Nedodržanie nasledujúcich bezpečnostných upozornení a bezpečnostných pokynov môže spôsobiť zásah elektrickým prúdom, požiar, alebo vážne poranenie. Zachovajte všetky upozornenia a návod pre budúce použitie.

POZOR **Zariadenie zo série SAS+ALL je navrhnuté a vyrobené na používanie iba s nabíjačkami a akumulátormi série SAS+ALL.**

Li-Ion akumulátor a nabíjačka nie sú súčasťou súpravy kúpeného zariadenia, ale sa kupujú osobitne. V prípade použitia iných akumulátorov a nabíjačiek než tie, ktoré sú určené pre dané zariadenie, udelená záruka výrobcu prestáva platiť.

2. Opis zariadenia

Obr. A: 1. Montážne vreteno, 2. LED osvetlenie, 3. Spínač, 4. Smerový spínač

3. Zamýšľané použitie zariadenia

Akumulátorový rázový kľúč je zariadenie, ktoré je určené na zaskrutkovávanie a odskrutkovávanie skrutiek v ľahko dostupných miestach. Vďaka použitiu rázového mechanizmu kľúč minimalizuje fyzickú prácu operátora. Kľúč nachádza uplatnenie v dielňach, servisoch, autoservisoch, predovšetkým na zaskrutkovávanie a odskrutkovávanie skrutiek v osobných autách, dodávkach a v malých nákladných autách..
Použitie nárazovej hlavice umožňuje vytvoriť otvory v betóne, tehle, kameni atď.
Zariadenie je určené na používanie pri rekonštrukčno-stavebných prácach, v dielňach a v servisoch, pri amatérskych w prácach, pričom musia byť dodržané podmienky používania a prípustné prevádzkové podmienky, ktoré sú uvedené v používateľskej príručke.

4. Obmedzenie používania

POZOR **Zariadenie sa môže používať iba v súlade s pokynmi, ktoré sú uvedené v „Povolených prevádzkových podmienkach".**

Kľúč sa nesmie používať na odskrutkovávanie skrutiek kolies nákladných áut.

POZOR **Žiadnym spôsobom nezasahujte a nemeňte mechanickú konštrukciu a elektrické prvky zariadenia, dodržiavajte pokyny uvedené v používateľskej príručke, v opačnom prípade okamžite prestáva platiť udelená záruka výrobcu a vyhlásenie o zhode.**

Elektronáradie sa musí používať v súlade s jeho účelom a v súlade s Návodom na používanie, v opačnom prípade sa automaticky a okamžite tratí udelená záruka. Pri vykonávaní pracovných činností, pri ktorých môže dôjsť ku kontaktu pracovného prvku so skrytými káblami alebo vlastným káblom, elektronáradie uchopte za izolované povrchy. V prípade kontaktu s káblom pod napätím spájajúce prvky môžu spôsobiť, že odkryté kovové časti zariadenia budú pod napätím a môžu spôsobiť úraz následkom zásahu el. prúdom.
Skrutky a matice, ktoré musia byť utiahnuté s príslušnou stanovenou silou, musia byť dotiahnuté momentovým kľúčom. Rázový kľúč DED7973 nemá ukazovateľ momentu sily, preto sa pri zaskrutkovávaní môže zaskrutkovávaná skrutka poškodiť.
Po dotiahnutí skrutiek kolies vozidla, po najazdení cca 50 km skontrolujte stav dotiahnutia skrutiek. Takým spôsobom predídete prípadnému uvoľneniu skrutiek.

PRÍPUSTNÉ PREVÁDZKOVÉ PODMIENKY
S1 Neustála práca
Používajte iba vo vnútri, v interiéri. Rozsah teploty nabíjania akumulátorov +10 - +30 °C. Nevystavujte na pôsobenie teploty nad +45 °C

5. Technické parametre

Model zariadenia	DED7146
Pracovné napätie [V]	18 d.c.
Max. uhlová rýchlosť n0 [min-1]	0-2300
Uhlová rýchlosť [rpm]	0-3400
Maximálny moment [Nm]	280
Typ upevnenia pracovnej koncovky	½"
Úroveň akustického tlaku LPA [dB(A)]	95,5
Odchýlka (nepresnosť) merania Kpa [dB(A)]	3
Úroveň akustického výkonu LwA [dB(A)]	106,5
Odchýlka (nepresnosť) merania Kpa [dB(A)]	3
Úroveň vibrácií meraná na rukoväti ah,w [m/s2]	12,8
Odchýlka (nepresnosť) merania K [m/s2]	1,5
Hmotnosť zariadenia [kg]	1,12

Informácia o hluku a o vibráciách.
Sumárna hodnota vibrácií a_h a nepresnosť merania boli určené poľa normy EN 62841-2-2 a sú uvedené v tabuľke
Emisia hluku bola určená podľa normy EN 62841-2-2, hodnoty sú uvedené vo vyššie uvedenej tabuľke.

⚠ POZOR **Hluk môže spôsobiť poškodenie sluchu, počas práce vždy používajte náležitú ochranu sluchu!**

Deklarovaná hodnota emisie hluku bola meraná štandardnou testovacou metódou a môže sa používať na porovnávanie jedného náradia s iným. Vyššie uvedená úroveň emisie hluku sa tiež môže používať na vstupné hodnotenie vystavenia na hluk.
Úroveň hluku pri skutočnom používaní elektronáradia sa od vyhlasovaných hodnôt môže líšiť, v závislosti od spôsobu používania pracovných nástrojov, predovšetkým od typu obrábaného predmetu ako aj od nevyhnutnosti určenia prostriedkov, ktoré majú vplyv na ochranu operátora. Na presné hodnotenie vystavenia v skutočných podmienkach používania, musia sa zohľadniť všetky časti operačného cyklu, zahrňujúc aj čas, keď je zariadenie vypnuté, alebo keď je zapnuté, ale sa nepoužíva.

6. Príprava na prácu/používanie

Zariadenie patrí do série výrobkov SAS+ALL, preto, aby ste ho mohli používať, musíte doplniť súpravu (komplet), ktorá sa skladá zo zariadenia, akumulátora a nabíjačky. Používanie iných akumulátorov a nabíjačiek je zakázané.
Zariadenie používajte na náležite osvetlenom mieste. Zapínač je umiestnený v rukoväti zariadenia. Hnací motor je spustený tak dlho, kým stláčate spúšť (zapínač). Počas práce s elektronáradím zaujmite takú polohu, aby ste sa počas vykonávania práce neprevrátili.

7. Zapínanie zariadenia

Zariadenie je pripravené na použitie.
Postup prípravy zariadenia na používanie:
- na montážny tŕň nasaďte nadstavec (nástrčku) s príslušným priemerom
- kľúč pripojte k el. napätiu.

Zariadenie je napájané z akumulátora s napätím 18 V. Nabitý akumulátor vsuňte do vodidla v rukoväti, kým sa akumulátor nezablokuje (počuť charakteristický zvuk). Takto pripravené zariadenie je pripravené na použitie

⚠ POZOR **Náradie bez zaťaženia môžete skúšať iba vtedy, keď je nasmerované dole.**

Na spustenie kľúča najprv nastavte smer otáčania pracovného hrotu pomocou tlačidla (Obr. A, 4) a potom stlačte tlačidlo napájania ukazovákom.

8. Používanie zariadenia

Rázový uťahovák DED7146 sa používa hlavne na uvoľňovanie a uťahovanie skrutiek v kolesách vozidiel.
Odskrutkovaním skrutiek: Nasaďte kryt na montážne vreteno, potom ho nastavte na hlavu skrutky alebo matice tak, aby viečko zakrývalo celú hlavu skrutky alebo maticu. Nastavte smer otáčania. Potom stlačte spínač. Skrutka sa musí odskrutkovať.

⚠ POZOR **Ak sa skrutka neuvoľní, nedržte tlačidlo dlhšie ako 3 sekundy. V opačnom prípade môže dôjsť k poškodeniu nárazového mechanizmu!**

Uťahovanie skrutiek: Nastavte smer otáčania. Potom zaskrutkujte skrutku do otvoru so závitom a urobte jeden až dva závity tak, aby skrutka uchopila závit. Ak sa skrutka okamžite dotiahne, môže dôjsť k prasknutiu závitu. Po zachytení drieku nasaďte uzáver a pritiahnite skrutku stlačením spínača.

⚠ POZOR **Aby ste predišli porušeniu skrutky, skrutky nevyťahujte úplne.**

Po cítení mierneho odporu by ste mali pomocou momentového kľúča zastaviť krútiaci moment a potom skrutku utiahnuť momentovým kľúčom na hodnotu odporúčanú výrobcom vozidla. Tieto informácie by mali byť uvedené v servisnej knihe vozidla.

⚠ POZOR **Ak sa akumulátor zohreje nad +45°C, prerušte prácu a počkajte, kým akumulátor dostatočne nevychladne.**

Ak sa akumulátor zohreje príliš silno, môže sa poškodiť.

9. Priebežné obslužné činnosti

Pravidelne čistite celé elektronáradie, predovšetkým vyčistite ventilačné otvory elektronáradia.
Akumulátor nenabíjajte hneď po intenzívnom používaní. Vzhľadom na charakteristické neustále vybíjanie akumulátorov (aj nezaťažených), akumulátor nikdy nenechávajte úplne vybitý, pretože sa môže vybiť pod kritickú úroveň, následkom čoho sa trvalo poškodí.
Preto nepoužívané akumulátory uchovávajte čiastočne nabité (na cca 40 %). Akumulátor dobite ešte predtým, ako sa úplne vybije. Akumulátory uchovávajte pri teplote v rozsahu od +10 do +30 °C. Akumulátory uchovávané pri nízkych teplotách rýchlejšie tratia svoju kapacitu.
Nabíjanie akumulátora je opísané v príručke akumulátora a nabíjačky série SAS+ALL.

⚠ POZOR **Zariadenie musí byť skladované na mieste mimo dosahu detí.**

Ak musíte skrutkovač poslať do servisu, napr. kvôli vykonaniu opravy, zabezpečte ho pred prípadným mechanickým poškodením počas prepravy a akumulátor odpojte od nabíjačky.

Spôsob demontáže akumulátora
Keď chcete akumulátor vybrať, vŕtací skrutkovač uchopte za rukoväť, následne stlačte blokujúce tlačidlo nachádzajúce sa na prednej / bočnej strane batérie. Akumulátor vysuňte z rukoväte vŕtacieho skrutkovača. Keď chcete vybrať akumulátor, vsuňte akumulátor do rukoväte vŕtacieho skrutkovača, a následne ho zatlačte, až kým úplne nezapadne.

Upevnenie, výmena pracovného nástroja
Keď upevníte nástroj, skontrolujte, či je pracovný nástroj správne upevnený: elektronáradie postavte zvislo a skúste vytiahnuť upevnený pracovný nástroj (koncovku). Ak sa nedá vytiahnuť, je správne upevnený.

Údržba zariadenia
Štandardná údržba zahŕňa obslužné činnosti skrutkovača ako aj príslušenstva, tzn. akumulátora a nabíjačky.

⚠ POZOR **Nikdy nevykonávajte žiadne servisné práce či údržbu, ak je zariadenie pripojené k el. napätiu.**

Môže to spôsobiť vážny úraz tela a môže dôjsť k zásahu el. prúdom. Predtým, než začnete vykonávať činnosti súvisiace s údržbou, odpojte akumulátor, tzn. vytiahnite akumulátor zo skrutkovača.
Podstatnou súčasťou údržby je udržiavanie v čistote náradia a všetky súčasti potrebné na vykonávanie normálnej práce. Na čistenie nepoužívajte žiadne riedidlá, pretože môže dôjsť k nezvratnému poškodeniu plášťa a iných plastových častí zariadenia.
Akumulátor sa nesmie čistiť vodou, pretože môže dôjsť k skratu vo vnútorných obvodoch, čím sa akumulátor trvalo poškodí.

10. Náhradné diely a príslušenstvo

Odporúčané príslušenstvo
Vŕtací skrutkovač zo série SAS+ALL sa môže používať s každým akumulátorom a nabíjačkou zo série SAS+ALL, a ½ palcové nárazové zásuvky. Dodržiavajte prosím odporúčania výrobcu pracovných tipov.
Keď chcete kúpiť náhradné diely alebo príslušenstvo, kontaktujte servis Dedra-Exim. Kontaktné údaje sú uvedené na 1. strane príručky. Pri objednávaní náhradných dielov vždy uveďte číslo ŠARŽE/SÉRIE, ktoré je uvedené na výrobnom štítku, ako aj číslo dielu, ktoré je uvedené na schematickom nákrese zariadenia.
Počas trvania záruky sú prípadné opravy vykonávané podľa zásad uvedených v záručnom liste. Reklamovaný výrobok odovzdajte na opravu v mieste nákupu (predajca je povinný prijať reklamovaný výrobok), alebo ho pošlite do centrálneho servisu DEDRA – EXIM. Pripojte záručný list vystavený importérom a kópiu dokladu o nákupe. Bez tohto dokumentu bude oprava vykonané odplatne, ako pozáručná oprava. Po skončení záručnej lehoty opravy vykonáva centrálny servis. Poškodený výrobok pošlite do servisu (náklady na zásielku hradí užívateľ).

11. Samostatné odstraňovanie porúch a problémov

⚠ POZOR **Skôr než sa pokúsite vyriešiť problémy sami, odpojte zariadenie od zdroja napájania**

PROBLÉM	PRÍČINA	RIEŠENIE
Akumulátorový rázový kľúč nefunguje	Poškodený zapínač	Zariadenie odovzdajte do servisu
	Vybitý akumulátor	Nabiť akumulátor
	Zle vložený akumulátor	Upevniť správne
Akumulátorový rázový kľúč sa spúšťa veľmi ťažko	Vybitý akumulátor	Správne nabiť akumulátor
	Prekročené prípustné prevádzkové parametre	Znížiť zaťaženie elektronáradia
Motor sa prehrieva	Upchané vetracie otvory	Očistite otvory
	Prekročené prípustné prevádzkové parametre	Vypnúť elektronáradie, zastaviť práce, kým vŕtací skrutkovač úplne nevychladne.
	Príliš silné pritláčanie náradia	Znížiť zaťaženie elektronáradia

12. Diely zariadenia, záverečné poznámky

1. Akumulátorový rázový kľúč – 1 ks

13. Informácie pre užívateľov k likvidácii elektrických alebo elektronických zariadení (platí pre domácnosti)



Symbol uvedený na výrobkoch alebo v sprievodnej dokumentácii označuje, že chybné elektrické alebo elektronické zariadenia sa nesmú likvidovať spolu s domovým odpadom. Ak potrebujete zlikvidovať, opätovne použiť alebo zhodnotiť komponenty, správne je odovzdať ich na špecializovanom zbernom mieste, kde ich prijmú bezplatne. Informácie o umiestnení zberných miest pre použité zariadenia poskytujú miestne orgány, napr. na svojich webových stránkach.
Správnou likvidáciou zariadenia je možné šetriť cenné zdroje a zabrániť negatívnym vplyvom na zdravie a životné prostredie v dôsledku možnej prítomnosti nebezpečných látok, zmesí a komponentov v zariadení.

Za nesprávnu likvidáciu odpadu hrozia sankcie podľa príslušných miestnych predpisov.
Používatelia v krajinách EÚ: Ak potrebujete zlikvidovať elektrické alebo elektronické zariadenie, obráťte sa na najbližšie predajné miesto alebo na svojho dodávateľa, ktorý vám poskytne ďalšie informácie.
Likvidácia v krajinách mimo Európskej únie: Tento symbol sa vzťahuje len na krajiny Európskej únie. Ak chcete tento výrobok zlikvidovať, obráťte sa na miestne úrady alebo predajcu, ktorý vám poskytne informácie o správnom spôsobe likvidácie.

Záručný list

na

Katalógové č.: DED7146
Číslo šarže:.....
(ďalej len **Výrobok)**

Dátum nákupu výrobku: ……

Pečiatka predajcu: ……..

Dátum a podpis predajcu : .....

Vyhlásenie Užívateľa:

Potvrdzujem, že som bol oboznámený so záručnými podmienkami, ako aj s následkami nedodržiavania pokynov a odporúčaní, ktoré sú uvedené v užívateľskej príručke a v záručnom liste. Záručné podmienky sú mi známe, čo potvrdzujem vlastnoručným podpisom:

....
dátum a miesto podpis Užívateľa

I. Zodpovednosť za Výrobok:

1. **Ručiteľ** - spoločnosť „DEDRA EXIM sp. z o.o.“ sídliaca v meste: Pruszków, na adrese: ul. 3 Maja 8, 05-800 Pruszków, Poľsko, zapísaná do obchodného registra pod číslom KRS 0000062517 vedenom oblastným súdom pre hlavné mesto Varšava vo Varšave, 14. ekonomické oddelenie Štátneho súdneho registra, IČ DPH: PL 5270204933, základné imanie: 100 980,00 PLN.
2. Podľa podmienok stanovených týmto záručným listom Ručiteľ udeľuje záruku na Výrobok, pochádzajúci z distribúcie Ručiteľa.
3. Zodpovednosť na základe záruky sa vzťahuje iba na chyby, ktoré vznikli následkom príčin nachádzajúcich sa vo Výrobku v momente jeho vydania Užívateľovi.
4. Na základe záruky Užívateľ získava právo na bezplatnú opravu výrobku, ak sa chyba objaví počas trvania záručnej lehoty. Spôsob opravy Výrobku (metóda vykonania opravy) závisí od rozhodnutia Ručiteľa. V prípade, ak Ručiteľ uzná, že Výrobok sa nedá opraviť, Ručiteľ si vyhradzuje právo vymeniť chybný prvok alebo celý Výrobok na výrobok bez chýb, právo na zníženie ceny Výrobku alebo právo na odstúpenie od dohody.
5. Voči Užívateľovi, ktorý nie je konzumentom v zmysle zákona z 23. apríla 1964 Občiansky zákonník, zodpovednosť Ručiteľa za škody vyplývajúce z tejto záruky a/alebo ktoré súvisia s jej uzatvorením a realizáciou, bez ohľadu na právny základ, je obmedzená maximálne do výšky hodnoty chybného Výrobku.

II. Záručná lehota:

Prvky Výrobku na ktoré sa vzťahuje záruka	Trvanie záručnej ochrany
DED7146	36 mesiacov od dňa nákupu Výrobku, ktorý je uvedený v tomto záručnom liste

III. Podmienky využitia záruky:

1. Prezdstawienie Užívateľ je povinný predstaviť vyplnený Záručný list výrobku, ako aj náležitý doklad o nákupe Výrobku, napr. predstavením pokladničného bloku, faktúry ap. Aby reklamačný proces prebiehal efektívne odporúčame, aby Užívateľ spolu s reklamovaným výrobkom doručil všetky prvky vymenované v kapitole užívateľskej príručky výrobku „Diely a časti“.
2. Užívateľ je povinný dodržiavať pokyny a odporúčania uvedené v užívateľskej príručke a v záručnom liste.
3. Záruka platí iba na území Poľskej republiky a členských štátov EÚ.

IV. Záruka sa nevzťahuje na chyby, ktoré vznikli (predovšetkým) následkom:

1. Nedodržania podmienok určených v užívateľskej príručke, predovšetkým podmienok správneho používania, prevádzky, údržby a čistenia
2. Použitia na čistenie alebo na údržbu nevhodných prípravkov, nezhodne s užívateľskou príručkou;
3. Nevhodného uchovávania a prepravy výrobku;
4. Vykonania neautorizovaných zmien a/alebo iných zásahov do výrobku, na ktoré výrobca nevyjadril súhlas;
5. Použitím vo výrobku/s výrobkom nevhodných prevádzkových materiálov, nezhodne s užívateľskou príručkou.

Užívateľ, ktorý nie je konzumentom v zmysle zákona z 23. apríla 1964 Občiansky zákonník, stráca záručné práva na výrobok, v ktorom:
1. sériové čísla, označenia dátumov a výrobné štítky boli odstránené, zmenené alebo poškodené;
2. boli poškodené plomby alebo sú na nich viditeľné stopy manipulácie.

Pozor! Činnosti súvisiace s každodennou obsluhou výrobku, vyplývajúce medzi iným z užívateľskej príručky, Užívateľ vykonáva vlastnými silami a na vlastné náklady.

V. Reklamačná procedúra:

1. V prípade, ak Užívateľ objaví, že Výrobok nefunguje správne, ešte pred zložením reklamácie je povinný uistiť sa, či boli náležite vykonané všetky stanovené činnosti, predovšetkým tie uvedené v užívateľskej príručke.
2. Reklamácia musí byť podaná bezodkladne, najlepšie v priebehu 7 dní od dňa, v ktorom sa prejavila (objavila) chyba Výrobku. Užívateľ, ktorý nie je konzumentom v zmysle zákona z 23. apríla 1964 Občiansky zákonník, stráca práva vyplývajúce z tejto záruky v prípade, ak reklamáciu nepodá v priebehu 7 dní od dňa, v ktorom sa prejavila (objavila) chyba Výrobku.
3. Reklamáciu môžete podať medzi inými na mieste, v ktorom ste výrobok kúpili, v záručnom servise alebo poštou na adresu: DEDRA EXIM sp. z o.o., ul. 3 Maja 8, 05-800 Pruszków, Poľsko.
4. Užívateľ môže podať reklamáciu prostredníctvom formulára, ktorý je dostupný na webovej stránke www.dedra.pl. („Formulár podania reklamácie na základe udelenej záruky”).
5. Adresy záručných servisov v jednotlivých štátoch sú zverejnené na webovej stránke www.dedra.pl. V prípade, ak v danom štáte sa nenachádza záručný servis, odporúčame reklamovaný výrobok doručiť na adresu: DEDRA EXIM sp. z o.o. ul. 3 Maja 8, 05-800 Pruszków, Poľsko.
6. Vzhľadom na bezpečnosť Užívateľa, nefunkčný (chybný) výrobok sa v žiadnom prípade nesmie používať.
Pozor!!! Používanie nefunkčného (chybného) výrobku je nebezpečné pre zdravie a život Užívateľov.
7. Povinnosti vyplývajúce z udelenej záruke budú vyplnené v lehote 14 pracovných dní počítajúc od dňa doručenia reklamovaného Výrobku Užívateľom.
8. Pred zaslaním reklamácie odporúčame reklamovaný Výrobok náležite očistiť. Odporúčame reklamovaný Výrobok dôkladne zabezpečiť pre prípadným poškodeniami počas prepravy (reklamovaný Výrobok odporúčame doručiť v originálnom obale).
9. Záručná lehota sa predlžuje o čas, počas ktorého Užívateľ následkom chyby (nefunkčnosti) výrobku, na ktorú sa vzťahovala záruka, nemohol Výrobok používať.
10. Záruka nevylučuje, neobmedzuje a ani nepozastavuje právo Užívateľa (kupujúceho) na základe príslušných predpisov o ručení za chyby predanej veci.

Preklad originálneho návodu

V súlade s článkom 13 ods. 1 a 2 nariadenia Európskeho parlamentu a Rady (EÚ) 2016/679 z 27. apríla 2016 o ochrane fyzických osôb pri spracúvaní osobných údajov a o voľnom pohybe takýchto údajov, ktorým sa zrušuje smernica 95/46/ES, vás informujeme

1. Správcom vašich osobných údajov, ktoré ste uviedli vo formulári, je spoločnosť „DEDRA-EXIM Sp. z o.o.“ so sídlom v meste Pruszków na adrese: ul. 3 Maja 8, 05-800 Pruszków, Poľsko (ďalej len: „Správca”).
2. Vaše osobné údaje budú spracúvané výhradne s cieľom realizácie záručnej procedúry zariadenia, a to v súlade s článkom 6 ods. 1 písmeno b) všeobecného nariadenia o ochrane údajov (ďalej len: „GDPR“). Uvedenie osobných údajov je dobrovoľné, avšak nevyhnutné na realizáciu záručnej procedúry.
3. Vaše osobné údaje budú spracúvané počas posudzovania a realizácie záručnej procedúry, ako aj na archívne účely v prípade potreby obhajoby pred prípadnými nárokmi a požiadavkami voči Správcovi, avšak nie dlhšie až do momentu premlčania týchto nárokov a požiadaviek.
4. Vaše údaje môžu byť zverejnené výhradne len tým subjektom, ktoré spracúvajú tieto údaje v mene a pre Správcu, a to na základe písomnej dohody o zverení spracúvania osobných údajov, tzn. firmy, ktoré okrem iného poskytujú technický servis, hostingové služby alebo služby obsluhy webových stránok, IT obsluhy, ako aj kuriérskym firmám. Dodávatelia Správcu sú povinní zaručiť zabezpečenie údajov a splniť požiadavky platnej legislatívy ohľadne ochrany osobných údajov, a zverené osobnú údaje nesmú byť používané na iné účely než tie, ktoré stanovuje dohoda uzatvorená so Správcom.
5. Vaše údaje nebudú spracúvané automatickým spôsobom, vrátane rôznych foriem profilovania, ani nebudú odovzdané do tretieho štátu/medzinárodnej organizácii.
6. Máte právo na prístup k vašim osobným údajom, ako aj právo na ich opravenie, doplnenie, odstránenie, obmedzenie spracúvania, prenesenie údajov, podanie námietky, a to v ľubovoľnej chvíli.
7. Vo všetkých záležitostiach, ktoré súvisia so spracúvaním vašich osobných údajov Správcom, môžete sa na Správcu obrátiť písomne na e-mailovú adresu: daneosobowe@dedra.pl.
8. Máte právo podať sťažnosť príslušnému dozornému orgánu, ktorý zodpovedá za dohľad nad ochranou osobných údajov

LT Turinys

1. Nuotraukos ir schemos
2. Įrenginio aprašymas
3. Įrenginio paskirtis
4. Naudojimo apribojimai
5. Techniniai duomenys
6. Paruošimas darbui
7. Įrenginio įjungimas
8. Įrenginio naudojimas
9. Einamieji priežiūros veiksmai
10. Atsarginės dalys ir priedai
11. Savarankiškas gedimų šalinimas
12. Įrenginio komplektacija
13. Informacija vartotojams apie elektros ir elektroninių įrenginių utilizavimą
14. Garantinis lapas

Bendrosios saugos taisyklės buvo pridėtos prie instrukcijos kaip atskira brošiūra.
EB atitikties deklaracija pridedama prie įrenginio kaip atskiras dokumentas. Jei nebūtų EB atitikties deklaracijos, prašome susisiekti su „Dedra-Exim“ Sp. z o.o servisu.

ĮSPĖJIMAS Perskaityti visus įspėjimus pažymėtus simboliu ir visas instrukcijas. Žemiau pateiktų įspėjimų ir saugos nurodymų nesilaikymas, gali būti elektros srovės smūgio, gaisro ar sunkių sužalojimų priežastimi.
Išsaugoti visus įspėjimus ir instrukcijas ateičiai.

DEMESIO **Įrenginys iš „SAS+ALL“ linijos buvo suprojektuotas darbui tik su „SAS+ALL“**

linijos įkrovikliais ir akumuliatoriais. Ličio jonu akumuliatorius ir įkroviklis neįeina į įrenginio komplektą, juos reikia įsigyti atskirai. Dėl kitų, nei rekomenduojami, akumuliatorių ir įkroviklių naudojimo yra anuliuojamos garantinės teisės.

2. Įrenginio aprašymas

Pav. A. 1. Montavimo velenas, 2. LED apšvietimas, 3. Jungiklis, 4. Krypties jungiklis

3. Įrenginio paskirtis

Smūginis veržliasukis, akumuliatorinis – įrenginys, kurio pagalba galima atsukti ir užsukti varžtus lengvai prieinamose vietose. Veržliasukis naudoja smūginį mechanizmą, todėl operatoriaus fizinis darbas yra minimalus. Raktas gali būti naudojamas remonto dirbtuvėse, automobilių servisuose, kur reikia atsukti ir užsukti varžtus lengvuosiuose automobiliuose ir nedideliuose sunkvežimiuose. Smogtuvo naudojimas leidžia padaryti skyles betone, plytyje, akmenyje ir tt

Leidžiama naudoti įrenginį remonto ir statybos darbuose, remonto servisuose, mėgėjiškuose darbuose, jei yra laikomasi naudojimo sąlygų ir leistinų darbo sąlygų, nurodytų Naudojimo instrukcijoje.

Atliekant operacijas, kurių metu tvirtinimo elementas gali turėti kontaktą su paslėptais laidais arba su savo laidu, laikykite elektros įrankį už izoliuotų paviršių. Dėl elementų, turinčių kontaktą su įtampos veikiamu laidu, neizoliuoti metaliniai įrenginio elementai taip pat gali būti veikiami įtampos, kas gali sukelti elektros smūgį.

Varžtai ir veržlės, kurie turi būti užsukami su tam tikra jėga, turi būti užsukami naudojant dinamometrinį raktą. Smūginis veržliasukis DED7973 nenurodo jėgos momento, todėl yra pavojus, kad užsukant varžtas gali būti pažeistas.

Užsukant automobilio ratų varžtus, reikia patikrinti varžtų būklę nuvažiavus apie 50 km. Tai leis išvengti varžtų atsisukimo.

4. Naudojimo apribojimai

DEMESIO **Įrenginys gali būti naudojamas tik pagal toliau esančias Leistinas darbo taisykles.**

Draudžiama naudoti raktą atsukant sunkvežimių ratų varžtus..

DEMESIO **Savavališkas mechaninės ir elektros sandaros keitimas, bet kokios modifikacijos, priežiūros veiksmai, kurie nėra aprašyti**

Naudojimo instrukcijoje, bus laikomi neteisėtais, kurie nedelsiant anuliuoja Atitikties deklaraciją ir Garantines teises. Naudojant elektros įrankį ne pagal paskirtį arba kitaip, negu yra nurodyta Naudojimo instrukcijoje, Garantinės teisės yra anuliuojamos.

LEISTINOS DARBO SĄLYGOS
S1 nuolatinis darbas
Naudoti tik patalpų viduje. Akumuliatorių krovimo temperatūrų diapazonas 10-30 °C. Neleisti, kad įrenginį veiktų aukštesnė nei 45 °C temperatūra.

5. Techniniai duomenys

Prietaiso modelis	DED7146
Darbo įtampa [V]	18 d.c.
Maks. sukimosi greitis n0 [min-1]	0-2300
Sukimosi greitis [rpm]	0-3400
Maksimalus momentas [Nm]	280
Darbinio antgalio tvirtinimo tipas	½"
Garso slėgio lygis LPA [dB(A)]	95,5
Matavimo neapibrėžtis Kpa [dB(A)]	3
Liūto garso galios lygis [dB(A)]	106,5
Matavimo neapibrėžtis Kwa [dB(A)]	3
Virpesių lygis matuojamas rankenoje ah, [m/s2]	12,8
Matavimo neapibrėžtis K [m/s2]	1,5
Įrenginio svoris [kg]	1,12

Informacija apie triukšmą ir vibracijas.

Bendra vibracijų vertė ah ir matavimo paklaida buvo nustatytos pagal EN 62841-2-2 ir nurodytos lentelėje.

Triukšmo emisija buvo nustatyta pagal EN 62841-2-2, vertės yra nurodytos anksčiau esančioje lentelėje.

DEMESIO **Triukšmas gali pažeisti klausą, darbo metu visuomet reikia naudoti klausos apsaugos priemones!**

Deklaruojama triukšmo emisijos vertė buvo matuojama taikant standartinį tyrimo metodą, todėl gali būti naudojama lyginant skirtingus įrenginius. Nurodytas triukšmo emisijos lygis gali būti naudojamas vertinant pirmutinį triukšmo poveikį.

Realaus elektros įrankio naudojimo metu triukšmo lygis gali būti kitoks negu deklaruojamos vertės, tai priklauso nuo darbinių įrankių naudojimo būdo, ypač nuo apdirbamo daikto ir nuo priemonių, kurių tikslas yra operatoriaus apsauga. Norint tiksliai įvertinti pavojų realiomis darbo sąlygomis, reikia atkreipti dėmesį į visus operacinio ciklo etapus, įskaitant etapus, kuomet įrenginys yra išjungtas arba yra įjungtas, bet nėra naudojamas darbui.

6. Paruošimas darbui

DEMESIO **Įrenginys yra „SAS+ALL" linijos dalis, todėl norint juo pasinaudoti, reikia sukomplektuoti visą rinkinį, susidedantį iš įrenginio, akumuliatoriaus ir įkroviklio.**

Draudžiama naudoti kitus akumuliatorius ir įkroviklius.

Įrenginys turi būti naudojamas gerai apšviestoje vietoje. Įjungiklis yra įrenginio rankenoje. Variklis veikia tiek ilgai, kiek ilgai spaudžiame įjungiklį. Naudojant elektros įrankį, reikia priimti tokią poziciją, kad darbo metu neįmanoma būtų apsiversti.

7. Įrenginio įjungimas

DEMESIO Įrenginio maitinimo elementas yra 18V įtampos akumuliatorius. Įkrautą akumuliatorių įdedame į lizdą rankenoje, kol suveiks fiksatorius rankenoje. Įrenginys paruoštas tolesniam darbui. Norint paruošti įrenginį darbui, reikia:

- ant montažinio elemento pritvirtinti atitinkamo skersmens galvutę
- įjungti veržliasukį į elektros tinklą.

Įrenginys yra paruoštas darbui.

DEMESIO **Darbo testus be apkrovos galima atlikti tik tuomet, kai elektros įrankis yra nukreiptas žemyn.**

Norėdami paleisti veržliaraktį, pirmiausia nustatykite darbo galvutės sukimosi kryptį mygtuku (A, 4 pav.) Ir po to paspauskite pirštu esantį maitinimo mygtuką.

8. Įrenginio naudojimas

DED7146 smūgio veržliaraktis naudojamas daugiausia transporto priemonių ratų varžtų atlaisvinimui ir priveržimui.

Atsukite varžtus: uždėkite dangtelį ant montavimo veleno, tada sureguliuokite jį į varžto arba veržlės galvutę, kad dangtelis apimtų visą varžto galvutę arba veržlę. Nustatykite sukimosi kryptį. Tada paspauskite mygtuką. Varžtas turi būti atsuktas.

DEMESIO **Jei varžtas neatleidžiamas, laikykite nuspaudę ilgiau nei 3 sekundes. Priešingu atveju smūgio mechanizmas gali būti pažeistas!**

Varžtų priveržimas: nustatykite sukimosi kryptį. Tada įkiškite varžtą į srieginę angą ir padarykite du kartus, kad varžtas užfiksuotų sriegį. Jei varžtas nedelsiant priveržiamas, gali atsirasti sriegio pertrauka. Pasukę koto, uždėkite dangtelį ir priveržkite varžtą paspausdami jungiklį.

DEMESIO **Kad nesugadintumėte varžto, varžtus visiškai nepriveržkite.**

Po to, kai pajusite nedidelį pasipriešinimą, sukimo momentą reikia sustabdyti smūgio veržliarakčiu ir tada priveržkite varžtą su sukimo momento veržliarakčiu iki gamintojo gamintojo rekomenduojamos sukimo momento vertės. Ši informacija turi būti transporto priemonės aptarnavimo knygoje.

DEMESIO **Jei akumuliatorius įkaistų daugiau nei 45°C, reikia nutraukti darbą ir palaukti, kol jis atvės. Dėl pernelyg didelio akumuliatoriaus perkaitimo, jis gali sugęsti.**

9. Einamieji priežiūros veiksmai

Reikia reguliariai valyti elektros įrankį, išskirtinį dėmesį reikia skirti elektros įrankio ventiliacinių angų valymui.

Vengti akumuliatoriaus krovimo tiesiai po intensyvaus naudojimo. Dėl to, kad akumuliatorius savaime išsikrauna, negalima laikyti visiškai iškrauto akumuliatoriaus, nes jis gali išsikrauti žemiau kritinio lygio ir būti negrįžtamai sugadintas.

Nenaudojamą akumuliatorių reikia laikyti dalinai įkrautą (apie 40 %). Būtina įkrauti akumuliatorių, prieš jis visiškai išsikraus. Maitinimo elementus laikyti 10-30 °C temperatūroje. Laikant žemoje temperatūroje, jis greičiau praranda talpą.

Akumuliatoriaus įkrovimas yra aprašytas „SAS+ALL" linijos akumuliatoriaus ir įkroviklio instrukcijoje.

DEMESIO **Įrenginio laikymo vieta turi būti neprieinama vaikams.**

Siunčiant suktuvą į servisą, būtina apsaugoti jį nuo atsitiktinio mechaninio pažeidimo ir išimti akumuliatorių iš rankenos.

Akumuliatoriaus demontavimo būdas

Norint išimti akumuliatorių, reikia paimti suktuvą-gręžtuvą už rankenos ir paspausti mygtuką, esantį priekinėje / šoninėje dalyje. Išimti akumuliatorių iš suktuvo-gręžtuvo rankenos. Norint įmontuoti akumuliatorių, reikia įdėti akumuliatorių į suktuvo-gręžtuvo rankeną ir paspausti, kol suveiks tvirtinimo mechanizmas.

Darbinio įrankio tvirtinimas, keitimas

Įtvirtinus įrankį, būtina įsitikinti, kad darbinis įrankis buvo teisingai įtvirtintas: horizontaliai padėjus elektros įrankį, reikia pabandyti ištraukti įtvirtintą antgalį. Jei jo negalima ištraukti, reiškia, kad jis buvo įtvirtintas teisingai.

Įrenginio priežiūra

Priežiūros veiksmai apima suktuvo ir jo priedų, t. y. akumuliatoriaus ir įkroviklio, aptarnavimo veiksmus.

DEMESIO **Draudžiama atlikti priežiūros veiksmus, jei įrenginys yra įjungtas į elektros tinklą.**

Tai gali tapti rimtų kūno sužalojimų arba elektros smūgio priežastimi. Prieš pradedant priežiūros veiksmus, reikia išimti akumuliatorių iš suktuvo lizdo.

Suktuvo priežiūros veiksmai apima atitinkamą visų jo elementų, naudojamų darbe, švaros palaikymą. Valymo metu draudžiama naudoti bet kokius tirpiklius, nes tai gali negrįžtamai sugadinti korpusą ir kitus plastikinius elementus.

Draudžiama valyti akumuliatorių vandeniu, nes dėl to gali įvykti trumpasis sujungimas, kuris negrįžtamai jį sugadins.

10. Atsarginės dalys ir priedai

Rekomenduojami priedai

„SAS+ALL" suktuvus-gręžtuvus galima naudoti su kiekvienu akumuliatoriumi ir įkrovikliu iš „SAS+ALL" linijos bei ½ colio smūgio kištukiniai lizdai. Prašome vadovautis darbo patarimų gamintojo rekomendacijomis.

Norint įsigyti atsargines dalis arba priedus, reikia susisiekti su „Dedra-Exim" servisu. Kontaktiniai duomenys yra instrukcijos 1 psl. Užsakant atsargines dalis, prašome nurodyti PARTIJOS numerį, nurodytą informacinėje lentelėje, ir dalies numerį, nurodytą sandaros schemoje. Garantiniame laikotarpyje remontai yra atliekami remiantis Garantiniame lape nurodytomis sąlygomis. Prašome pateikti produktą, dėl kurio yra pateikiama pretenzija, remontui jo pirkimo vietoje (pardavėjas privalo priimti tokį produktą) arba atsiųsti į „DEDRA-EXIM" centrinį servisą. Prašome pridėti importuotojo išrašytą Garantinį lapą. Be šio dokumento remontas bus laikomas pogarantiniu remontu. Garantiniame laikotarpyje remontą atlieka Centrinis servisas. Sugedusi produktą reikia išsiųsti į servisą (siuntimo išlaidas padengia vartotojas).

11. Savarankiškas gedimų šalinimas

Prieš bandydami išspręsti problemas, atjunkite įrenginį nuo maitinimo šaltinio

PROBLEMA	PRIEŽASTIS	SPRENDIMAS
Smūginis	Sugedo įjungiklis	Atiduoti įrenginį remontui

veržliasukis, akumuliatorinis neveikia	Išsikrovė akumuliatorius	Įkrauti akumuliatorių
	Akumuliatorius blogai užmontuotas	Teisingai įtvirtinti
Smūginis veržliasukis, akumuliatorinis sunkiai veikia	Išsikrovė akumuliatorius	Teisingai įkrauti akumuliatorių
	Viršijami leistini darbo parametrai	Sumažinti elektros įrankio apkrova
Variklis perkaista	Užsikimšo ventiliacinės angos	Išvalyti angas
	Viršijami leistini darbo parametrai	Išjungti elektros įrankį, nutraukti darbą, kol suktuvas-gręžtuvas visiškai neatvės
	Įrankis spaudžiamas pernelyg stipriai	Sumažinti elektros įrankio apkrova

12. Įrenginio komplektacija, baigiamosios pastabos.

1. Smūginis veržliasukis, akumuliatorinis – 1 vnt.

13. Informacija naudotojams apie sunaudotos įrangos utilizavimą (taikoma namų ūkiams)



Ant gaminių arba pridedamuose dokumentuose nurodytas simbolis rodo, kad sugedusios elektros ar elektroninės įrangos negalima išmesti kartu su buitinėmis atliekomis. Jei norite atsikratyti, pakartotinai panaudoti ar utilizuoti komponentus, teisinga juos nuvežti į specializuotą surinkimo punktą, kur jie bus priimti nemokamai. Informaciją apie naudotos įrangos surinkimo vietas teikia vietos valdžios institucijos, pvz., savo interneto svetainėse. Teisingas produkto utilizavimas padeda išsaugoti gamtos išteklius ir išvengti neigiamų padarinių žmonių sveikatai ir aplinkai, galinčių atsirasti dėl produkte esančių potencialiai pavojingų medžiagų, mišinių ir sudedamųjų dalių.
Už netinkamą atliekų šalinimą gresia baudos pagal atitinkamus vietos teisės aktus.
ES šalių naudotojai: Jei norite išmesti elektros ar elektroninę įrangą, kreipkitės į artimiausią prekybos vietą arba tiekėją, kuris jums suteiks daugiau informacijos.
šalinimas ne Europos Sąjungos šalyse: Šis simbolis taikomas tik Europos Sąjungos šalims. Jei norite išmesti šį gaminį, kreipkitės į vietos valdžios institucijas arba pardavėją dėl tinkamo šalinimo būdo.

Garantinis lapas

Katalogo Nr: DED7146
Partijos numeris: .....
(toliau – **Produktas**)

Produkto pirkimo data : ……

Pardavėjo antspaudas : ……..

Pardavėjo parašas ir data : .....

Vartotojo pareiškimas:

Patvirtinu, kad buvau informuotas apie garantijos sąlygas ir taisyklių, išvardytų Naudojimo instrukcijoje ir Garantiniame lape, nepaisymo pasekmes. Šios garantijos sąlygos yra man žinomos, ką patvirtinu savo parašu:

....
data ir vieta vartotojo parašas

I. Atsakomybė už Produktą:

1. **Garantijos suteikėjas** – „DEDRA EXIM“ Sp. z o.o. su būstine adresu: ul. 3 Maja 8, 05-800 Pruškuvas, KRS 0000062517, Varšuvos apylinkės teismas, Valstybinio teismo registro XIV ūkinis skyrius, Mokesčiu mokėtojo kodas 527-020-49-33, Įstatinis kapitalas: 100 980,00 PLN.
2. Šiame garantiniame lape nurodytomis sąlygomis Garantijos suteikėjas suteikia garantiją Produktui iš Garantijos suteikėjo asortimento.
3. Garantijos pagrindu atsakomybė yra priimama tik už defektus, esančius Produkte jo išdavimo Vartotojui metu.
4. Garantijos pagrindu Vartotojas gauna teisę nemokamai suremontuoti Produktą, jei defektas buvo aptiktas garantijos galiojimo metu. Apie Produkto remonto būdą (remonto atlikimo metodą) sprendžia Garantijos suteikėjas. Jei Garantijos suteikėjas nuspręstų, kad remontas yra neįmanomas, Garantijos suteikėjas pasilieka sau teisę pakeisti elementą su defektu arba visą Produktą kitu, veikiančiu teisingai, sumažinti Produkto kainą arba anuliuotu sutartį.
5. Vartotojo, kuris pagal 1964 m. balandžio 23 d. Civilinį kodeksą nėra laikomas vartotoju, atveju Garantijos suteikėjo atsakomybė dėl kompensacijos, susijusi su šia garantija ir (arba) jos sudarymu ir vykdymu, nepriklausomai nuo formos, yra apribota iki maksimaliai Produkto su defektu vertės.

II. Garantijos laikotarpis:

Produkto elementai, kuriems veikia garantija	Garantinės apsaugos trukmė
DED7146	36 mėnesiai, skaičiuojant nuo Produkto pirkimo datos, nurodytos šiame Garantiniame lape

III. Naudojimosi garantija sąlygos:

1. Vartotojas privalo patiekti užpildytą Produkto Garantinį lapą ir Produkto pirkimą patvirtinantį dokumentą (pvz. kasos čekis, sąskaita-faktūra ir pan.). Tam, kad pretenzijos nagrinėjimo procesas vyktų sklandžiai, rekomenduojama, kad Vartotojas kartu su Produktu perduotų visus elementus, nurodytus „Komplektacijos sąraše“, esančiame Naudojimo instrukcijoje.
2. Vartotojas privalo laikytis Naudojimo instrukcijoje ir Garantiniame lape nurodytų rekomendacijų.
3. Garantija galioja tik Lenkijos Respublikos ir ES teritorijoje.

IV. Garantija neapima Produkto defektų, atsiradusių dėl to, kad:

1. Vartotojas nesilaikė sąlygų, nurodytų Naudojimo instrukcijoje, ypač susijusių su teisingu naudojimu, priežiūra ir valymu;
2. Vartotojas naudojo priežiūros ar valymo priemones, neatitinkančias sąlygas nurodytas Naudojimo instrukcijoje;
3. Vartotojas netinkamai sandėliavo ir transportavo Produktą;
4. Vartotojas savarankiškai keitė ir (arba) modifikavo Produktą, negavęs Garantijos suteikėjo sutikimo;
5. Vartotojas naudojo Produkte eksploatacines medžiagas, neatitinkančias Naudojimo instrukcijos sąlygų.

Vartotojas, kuris pagal 1964 m. balandžio 23 d. Civilinį kodeksą nėra laikomas vartotoju, praranda garantiją Produktui, jei:

1. Vartotojas pašalino, pakeitė arba sugadino serijos numerius, datas ir informacines lenteles;
2. Vartotojas pažeidė plombas arba ant jų matosi Vartotojo veiksmų pėdsakai.

Dėmesio! Veiksmus, susijusius su kasdieniu Produkto aptarnavimu, nurodytu pvz. Naudojimo instrukcijoje, Vartotojas atlieka pats ir savo sąskaita.

V. Pretenzijos pateikimo procedūra:

1. Pastebėjus, kad Produktas veikia neteisingai, prieš pateikiant pretenziją, reikia įsitikinti, kad visi veiksmai, aprašyti Naudojimo instrukcijoje, buvo atlikti teisingai.
2. Pretenziją rekomenduojama pateikti nedelsiant, geriausiai per 7 dienas nuo Produkto defekto aptikimo. Vartotojas, kuris pagal 1964 m. balandžio 23 d. Civilinį kodeksą nėra laikomas vartotoju, praranda garantiją Produktui, jei nepateikia pretenzijos per 7 dienas.
3. Pretenziją galima pateikti pvz. Produkto pirkimo punkte, garantiniame servise arba raštu adresu: „DEDRA EXIM“ Sp. z o. o., ul. 3 Maja 8, 05-800 Pruškuvas.
4. Vartotojas gali pateikti pretenziją, pasinaudodamas blanku, kuris yra internetinėje svetainėje: www.dedra.pl (Pretenzijos garantiniame laikotarpyje pateikimo forma).
5. Garantinių servisų atskirose šalyse adresai yra nurodyti svetainėje: www.dedra.pl. Jei konkrečioje šalyje nebūtų garantinio serviso, pretenzijas dėl garantijos rekomenduojama siųsti adresu: „DEDRA EXIM“ Sp. z o. o., ul. 3 Maja 8, 05-800 Pruškuvas, Lenkija.Mąjąc Dėl Vartotojo saugumo draudžiama naudoti Produktą su defektais.
6. Dėmesio!!! Produkto su defektais naudojimas kelia pavojų Vartotojo sveikatai ir gyvybei. Veiksmai, susiję su garantija, bus atlikti per 14 darbo dienų skaičiuojant nuo Produkto, dėl kurio yra pateikiama pretenzija, pristatymo dienos.
7. Prieš pristatant Produktą, dėl kurio yra pateikiama pretenzija, rekomenduojama jį nuvalyti.
8. Produktą, dėl kurio yra pateikiama pretenzija, reikia kruopščiai supakuoti, kad jis būtų apsaugotas nuo pažeidimų transporto metu – rekomenduojama pristatyti produktą originalioje pakuotėje.
9. Garantijos laikotarpis yra pratęsiamas tiek, kiek Vartotojas negalėjo juo naudotis dėl garantijos apimto defekto.
10. Gwarancja Ši garantija neriboja, neišskiria bei nesustabdo Vartotojo teisių dėl parduotos prekės neatitikimo arba prekės defekto.

Originalios instrukcijos vertima

Vadovaudamiesi 2016 m. balandžio 27 d. Europos Parlamento ir Tarybos reglamento (ES) 2016/679 dėl fizinių asmenų apsaugos tvarkant asmens duomenis ir dėl laisvo tokių duomenų judėjimo ir kuriuo panaikinama Direktyva 95/46/EB 13 straipsnio 1 ir 2 dalimis, informuojame, kad

1. Formoje pateiktų jūsų asmens duomenų valdytojas yra DEDRA-EXIM sp. z o.o., kurios registruota buveinė yra Pruszkowe, 3 Maja g. 8, 05-800 Pruszkow (toliau: "Administratorius").
2. Jūsų duomenys bus tvarkomi tik siekiant atlikti prietaiso garantijos procedūrą pagal Bendrojo duomenų apsaugos reglamento 6 straipsnio 1 dalies b punktą (toliau: „BDAR“) Duomenys teikiami savanoriškai, tačiau jie būtini garantijos procedūrai
3. Jūsų duomenys bus tvarkomi garantijos procedūros vykdymo nagrinėjimo laikotarpiu ir archyvavimo tikslais, jei prireiktų apsiginti nuo galimų pretenzijų Administratoriui, bet ne ilgiau nei iki tol, kol joms įvyks senaties terminas.
4. Jūsų duomenys gali būti atskleisti tik tiems subjektams, kurie tvarko duomenis duomenų administratoriaus vardu pagal rašytinę asmens duomenų tvarkymo pavedimo sutartį, teikiančią: technines paslaugas, hosting‘o ar interneto svetainės priežiūros paslaugas, IT paslaugas, kurjerių paslaugas. Administratoriaus tiekėjai privalo užtikrinti duomenų saugumą ir laikytis galiojančių teisės aktų reikalavimų, susijusių su asmens duomenų apsauga, ir negali naudoti patikėtų asmens duomenų kitais nei sutartyje su Administratoriumi nurodytais tikslais.
5. Jūsų duomenys nebus tvarkomi automatizuotomis priemonėmis, įskaitant profiliavimą, ir nebus perduodami trečiajai šaliai / tarptautinei organizacijai.
6. Bet kuriuo metu turite teisę susipažinti su savo duomenų turiniu ir teisę ištaisyti, ištrinti, apriboti duomenų tvarkymą, teisę į duomenų perkeliamumą, teisę prieštarauti bet kuriuo metu.
7. Visais klausimais, susijusiais su administratoriaus atliekamu jūsų asmens duomenų tvarkymu, galite kreiptis šiuo el. pašto adresu: daneosobowe@dedra.pl.;
8. Turite teisę pateikti skundą tinkamai duomenų apsaugos institucijai;

LV Satura rādītājs

1. Fotoattēli un raksti
2. Ierīces apraksts
3. Ierīces norīkošana
4. Lietošanas ierobežojums
5. Tehniskie parametri

6. Darba sagatavošana
7. Ierīces ieslēgšana
8. Ierīces lietošana
9. Kārtējas apkalpošanas rīcība
10. Rezerves daļas un piederumi
11. Defekta paša novēršana
12. Ierīces komplektācija
13. Informācija lietotājiem par nolietotas elektriskas un elektroniskas ierīces atkratīšanu
14. Garantijas talons

Vispārējie drošības noteikumi tika pievienoti instrukcijai kā atsevišķa brošūra.
ES Atbilstības deklarācija ir pievienota ierīcei kā atsevišķs dokuments. ES Atbilstības deklarācijas trūkuma gadījumā lūdzam kontaktēties ar Dedra-Exim Sp. z o.o. firmas Servisu.

BRĪDINĀJUMS. Izlasiet visus brīdinājumus, kas apzīmēti ar simbolu , un visas instrukcijas. Zemāk norādīto brīdinājumu un drošības norādījumu neievērošana var kļūt par elektrošoka, ugunsgrēka vai smagu traumu iemeslu.
Saglabājiet visus brīdinājumus un instrukcijas turpmākajai lietošanai.

UZMANĪBU **SAS+ALL līnijas ierīce tika projektēta darbam tikai ar lādēšanas adapteriem un akumulatoriem no līnijas SAS+ALL.**

Akumulators Li-Ion un lādēšanas adapters nav ierīces komplektā, jābūt iegādāti atsevišķi. Citu, nekā ierīcei paredzēti, akumulatoru un lādēšanas adapteru lietošana izraisīs garantijas tiesību pazaudēšanu.

2. Ierīces apraksts

1. attēls: 1. Montāžas vārpsta, 2. LED apgaismojums, 3. slēdzis, 4. virziena slēdzis.

3. Ierīces norīkošana

Akumulatora darbināma trieciena atslēga ir ierīce, paredzēta skrūves atskrūvēšanai un pieskrūvēšanai viegli pieejamās vietās. Pateicoties trieciena mehānismam, atslēga minimizē operatora fizisku darbu. Atslēga var būt lietota remonta darbnīcās, automašīnu servisos, galvenokārt skrūvju atskrūvēšanai un pieskrūvēšanai vieglās automašīnās un mazās kravas mašīnās. Triecienelementa izmantošana ļauj veikt caurumus betonā, ķieģeļu, akmens u.tml.
Pieļaujam aprīkojuma izmantošanu remonta-būvniecības darbos, remonta rūpnīcās, amatieru darbos, ja vienlaicīgi būs ievēroti lietošanas nosacījumi un pieļaujami darba apstākļi, noteikti lietošanas instrukcijā.

4. Lietošanas ierobežojums

UZMANĪBU **Ierīce var būt lietota tikai saskaņā ar turpmāk minētiem „Pieļaujamiem darba nosacījumiem".**

Atslēga nevar būt lietota lielu kravas mašīnu riteņu skrūvju atskrūvēšanai.
Visas patstāvīgas izmaiņas mehāniskā un elektriskā konstrukcijā, visas modifikācijas, rīcība, kas nav aprakstītā šajā Lietošanas Instrukcijā, var ierosināt

UZMANĪBU **Garantijas tiesību tūlītēju pazaudēšanu, un Atbilstības deklarācija pazaudēs savu spēku.**

Elektroierīces lietošana pretī norādījumiem un Lietošanas Instrukcijai nekavējoties ierosinās Garantijas Tiesību tūlītēju pazaudēšanu
Veicot darbību, kurā stiprinošs elements var kontaktēties ar slēptiem vadiem vai savu vadu, turēsiet elektroierīci ar izolētām virsmām. Savienojuma elementi, kas kontaktēs ar elektrības vadu zem sprieguma, var izraisīt strāvas pāriešanu uz metāla daļām un elektrības triecienu.
Skrūves un uzgriežņi, kas prasa ar attiecīgu spēku, jābūt pieskrūvēti ar dinamometrisko atslēgu. Trieciena atslēga DED7973 nav apgādāta ar griezes momenta rādītāju, tāpēc ir iespējama skrūves bojāšana pieskrūvēšanas laikā.
Pēc automašīnu ratu pieskrūvēšanas, pēc ap 50 km nobraukšanas, skrūves pieskrūvēšana jābūt atkārtoti pārbaudīta. Tas ļaus izvairīties no skrūves atskrūvēšanas.

PIEĻAUJAMI DARBA NOSACĪJUMI
S1 Pastāvīgs darbs
Lietot tikai telpu iekšā. Akumulatoru lādēšanas temperatūras diapazons 10-30°C. Nepieļaut temperatūras virs 45°C ietekmi.

5. Tehniskie parametri

Ierīces modelis	DED7146
Darba spriegums [V]	18 d.c.
Maks. rotācijas ātrums n0 [min-1]	0-2300
Rotācijas ātrums [rpm]	0-3400
Maksimāls griezes moments [Nm]	280
Darba uzgaļa stiprināšanas veids	½"
Skaņas spiediena līmenis LPA [dB(A)]	95,5
Mērījuma nedrošums Kpa [dB(A)]	3
Skaņas jaudas līmenis Lwa [dB(A)]	106,5
Mērījuma nedrošums Kwa [dB(A)]	3
Vibrācijas līmenis uz roktura ah,w [m/s2]	12,8
Mērījuma nedrošums K [m/s2]	1,5
Ierīces masa [kg]	1,12

Informācijas par troksni un vibrācijām.

Vibrāciju apkopota vērtība a_h un mērījuma nedrošums noteikti saskaņā ar normu EN 62841-2-2 un uzrādīti tabulā
Trokšņa emisija noteikta saskaņā ar EN 62841-2-2, vērtības uzrādītas tabulā.

UZMANĪBU **Troksnis var izraisīt dzirdes bojāšanu, darba laikā lietot dzirdes aizsardzības līdzekļus!**

Deklarēts vibrācijas lielums tika izmērīts saskaņā ar standartu pētniecības metodi un var būt lietots, lai salīdzinātu vienu instrumentu ar otru. Iepriekšminēts trokšņa emisijas līmenis var būt arī lietots iepriekšējais trokšņa pakļaušanas novērtēšanai.
Trokšņa līmenis elektroierīces reālās lietošanas laikā var atšķirties no deklarētām vērtībām atkarīgi no darbarīku lietošanas apstākļiem, sevišķi no apstrādāta materiāla veida un no nepieciešamības noteikt operatora aizsardzības līdzekļus. Lai sīki noteiktu draudus reālos lietošanas apstākļos, jāievēro visas operācijas cikla daļas, kas apņem arī periodus, kad ierīce ir izslēgta, vai kad ir ieslēgta, bet nav lietota darbam.

6. Darba sagatavošana

UZMANĪBU **Ierīce ir SAS+ALL līnijas daļa, tāpēc, lai to lietotu, nepieciešama ir komplekta salikšana - ierīce, akumulators un lādēšanas adapters. Citu akumulatoru un lādēšanas adapteru lietošana ir aizliegta.**

Ierīce jālieto labi apgaismotā vietā. Ieslēdzis atrodas ierīces rokturī. Dzinējs strādā tik ilgi, cik ilgi ir piespiests ieslēdzis. Elektroierīces lietošanas laikā pieņemt tādu pozīciju, lai neuzkristu darba laikā.

7. Ierīces ieslēgšana

Ierīce ir barota no akumulatora ar spriegumu 18V. Uzlādēts akumulators novietojam roktura vadītājā līdz sprosta slēgšanai. Ierīce ir gatava darbam.
Piezīme: Visu darbību veikt tikai, kad ierīce ir atslēgta no elektroapgādes.
Ierīces darba sagatavošanai jābūt veikta sekojoša darbība:
- uz montāžas stieņa uzstādīt uzgaļu ar attiecīgu diametru
- pieslēgt ierīci pie elektroapgādes.

UZMANĪBU Tā sagatavota ierīce ir gatava darbam.**Darba bez noslogojuma pārbaudi veikt tikai, kad elektroierīce ir novirzīta uz apakšu.**
Lai ieslēgtu atslēgu, vispirms ar taustiņu (A, 4. Att.) Iestatiet darba gala griešanās virzienu un pēc tam piespiediet barošanas pogu ar pirkstu.

8. Ierīces lietošana

DED7146 trieciena uzgriežņu atslēgu galvenokārt izmanto, lai atbrīvotu un pievilktu skrūves transportlīdzekļa riteņos.
Atskrūvējiet skrūves: uzlieciet vāciņu uz montāžas vārpstas, tad noregulējiet to uz skrūves vai uzgriežņa galvu tā, lai vāciņš aptver visu skrūves galvu vai uzgriezni. Iestatiet rotācijas virzienu. Pēc tam nospiediet slēdzi. Skrūve jānogriež.

UZMANĪBU **Ja skrūve neatbrīvojas, turiet to nospiestu ilgāk par 3 sekundēm. Pretējā gadījumā trieciena mehānisms var tikt bojāts!**

Skrūvju pievilkšana: iestatiet rotācijas virzienu. Pēc tam ieskrūvējiet skrūvi vītņotajā atverē un veiciet divas reizes pagriezienus, lai skrūve satveru vītni. Ja skrūve tiek nekavējoties nospriegota, var rasties pavedienu pārtraukums. Pēc stumbra aizķeršanas uzlieciet vāciņu un pievelciet skrūvi, nospiežot slēdzi.

UZMANĪBU **Lai izvairītos no skrūves pārrāvuma, nepieskrūvējiet skrūves pilnībā.**

Pēc nelielas pretestības sajūtas ir jāaptur griezes moments ar trieciena uzgriežņu atslēgu un pēc tam pievelciet skrūvi ar griezes momenta atslēgu atbilstoši ražotāja ražotāja ieteiktajai griezes momenta vērtībai. Šai informācijai jābūt transportlīdzekļa servisa grāmatā.

UZMANĪBU **Gadījumā, kad akumulatora temperatūra pārsniegs 45°C, darbs jābūt pārtraukts līdz akumulatora atdzesēšanai.**

Akumulatora pārmērīga sakaršana var to bojāt.

9. Kārtējas apkalpošanas rīcība

Regulāri tīriet visu elektroierīci, sevišķi ņemot vērā ventilācijas caurumus.
Izvairīties no ierīces lādēšanas tieši pēc intensīvas lietošanas. Sakarā ar pašizlādēšanu neglabāt pilnīgi izlādētu akumulatoru, jo var izlādēties zem kritiska līmeņa un pēc tam pilnīgi sabojāties.
Nelietotu akumulatoru glabāt daļēji uzlādētu (līdz ap 40%). Mazliet uzlādēt akumulatoru pirms pilnīgas izlādēšanas. Bateriju glabāt temperatūrā 10-30°C. Glabāšana augstākās temperatūrās izraisa ātrāku ietilpības samazināšanu.
Akumulatora lādēšana ir aprakstīta akumulatora un SAS+ALL līnijas lādēšanas adaptera instrukcijā.

UZMANĪBU **Glabāšanas vieta jābūt nepieejama bērniem.**

Ja ir nepieciešama ierīces sūtīšana uz servisu ar remonta mērķi, to pasargāt no netīšiem mehāniskiem bojājumiem un izbāzt bateriju no lādētāja ligzdas.

Akumulatora demontāža

Lai demontētu akumulatoru, pakampt ierīces rokturu un pēc tam piespiest atbrīvošanas pogu baterijas priekšējā/sānu daļā. Izbāzt akumulatoru no ierīces roktura. Lai uzstādītu akumulatoru, iebāzt akumulatoru ierīces rokturī, pēc tam piespiest līdz roktura sprosta noslēgšanai.

Darbarīka stiprināšana, mainīšana

Pēc darbarīka nostiprināšanas pārbaudīt, vai darbarīks ir attiecīgi uzstādīts: novietot elektroierīci horizontāli, pamēģināt izbāzt nostiprinātu uzgaļu. Urbis ir montēts pareizi, kad nevar būt izbāzts.

Ierīces konservācija

Konservācija apņem ierīces apkopes darbību ar aksesuāriem, t.i. akumulatoru un lādētāju.

UZMANĪBU **Neveikt konservāciju, kad ierīce ir pieslēgta pie barošanas avota.**

Tas var izraisīt nopietnu ķermeņa ievainojumu vai elektrības triecienu. Pirms konservācijas uzsākšanas akumulatoru izbāzt no ierīces ligzdas.
Ierīces konservācija ir savienota ar visu ierīces elementu, nepieciešamu normālam darbam, saglabāšanu tīrumā. Tīrīšanai nelietot nekādu šķīdinātāju, jo tas var bojāt ierīces korpusu un citu elementu, izgatavotu no plastikas.
Akumulatoru netīrīt ar ūdeni, jo tas var izraisīt iekšēju īsslēgumu un bojāt akumulatoru.

10. Rezerves daļas un piederumi

Rekomendēti aksesuāri

Skrūvgriezis-urbjmašīna SAS+ALL līnijas var būt apgādāta ar jebkuru akumulatoru un lādētāju no SAS+ALL līnijas un ½ collu kontaktligzdas. Lūdzu, ievērojiet darba padomu ražotāja ieteikumus.
Rezerves daļu un aksesuāru iegādei lūdzam kontaktēties ar Dedra-Exim servisu. Kontaktdati atrodas instrukcijas 1. lapā. Rezerves daļu pasūtīšanas gadījumā lūdzam norādīt PARTIJAS numuru, kas atrodas uz tabuliņas, un montāžas zīmējuma daļas numuru. Garantijas laikā remonti ir veikti saskaņā ar Garantijas Lapas noteikumiem. Reklamēto produktu lūdzam nodod remontam pirkšanas vietā (pārdevējam ir pienākums pieņemt reklamēto produktu) vai nosūtīt DEDRA - EXIM Centrālam Servisam. Lūdzam pievienot Garantijas Lapu, kuru noformēja importētājs. Bez dokumenta garantijas remonts būs uzskatīts par pēc-garantijas remontu. Pēc garantijas laika remontu veic Centrāls Serviss. Bojātu produktu nosūtīt servisam (par pasūtīšanu maksā lietotājs).

11. Defekta paša novēršana

UZMANĪBU **Pirms mēģināt paši atrisināt problēmas, atvienojiet ierīci no strāvas avota**

PROBLĒMA	IEMESLS	RISINĀJUMS
Akumulatora darbināma trieciena atslēga nefunkcionē	Bojāts ieslēdzējs	Nodot ierīci servisam
	Izlādēts akumulators	Uzlādēt akumulatoru
	Nepareizi uzstādīts akumulators	Uzstādīt pareizi
Akumulatora darbināma trieciena atslēga iedarbināšana ir apgrūtināta	Izlādēts akumulators	Pareizi uzlādēt akumulatoru
	Pārsniegti pieļaujamie darba parametri	Samazināt elektroierīces noslogojumu
Dzinējs pārkarsēs	Noslēgti ventilācijas caurumi	Notīrīt caurumus
	Pārsniegti pieļaujamie darba parametri	Izslēgt elektroierīci un pagaidīt līdz ierīces pilnīgai atdzesēšanai
	Pārāk liels ierīces spiediens	Samazināt elektroierīces noslogojumu

12. Ierīces komplektācija, gala piezīmes

1. Akumulatora darbināma trieciena atslēga - 1 gabals

13. Informācija lietotājiem par nolietotas elektroierīces utilizāciju (attiecas uz mājsaimniecībām)



Simbols, kas redzams uz izstrādājumiem vai pievienotajā dokumentācijā, norāda, ka bojātas elektriskās vai elektroniskās iekārtas nedrīkst izmest kopā ar sadzīves atkritumiem. Ja vēlaties atbrīvoties no sastāvdaļām, atkārtoti izmantot vai reģenerēt, pareizi ir nogādāt tās specializētā savākšanas punktā, kur tās tiks pieņemtas bez maksas. Informāciju par lietotu iekārtu savākšanas punktu atrašanās vietu sniedz vietējās iestādes, piemēram, savās tīmekļa vietnēs.
Pareiza produkta utilizācija palīdz saglabāt dabas resursus un izvairīties no negatīvas ietekmes uz cilvēku veselību un vidi, kas var rasties produkta sastāvā esošo potenciāli bīstamo vielu, maisījumu un sastāvdaļu dēļ.
Par nepareizu atkritumu apglabāšanu draud sodi saskaņā ar attiecīgajiem vietējiem noteikumiem.
Lietotāji ES valstīs: Ja nepieciešams atbrīvoties no elektriskām vai elektroniskām iekārtām, sazinieties ar tuvāko tirdzniecības vietu vai savu piegādātāju, kas jums sniegs papildu informāciju.
apglabāšana valstīs ārpus Eiropas Savienības: Šis simbols attiecas tikai uz Eiropas Savienības valstīm. Ja vēlaties šo izstrādājumu izmest, sazinieties ar vietējām iestādēm vai izplatītāju, lai noskaidrotu pareizo utilizācijas metodi.

Garantijas talons

Uz

Kataloga Nr.
Partijas numurs: .....
(turpmāk saukts **Produkts**)

Produkta iegādes datums: ……
Pārdevēja zīmogs: ……..

Datums un pārdevēja paraksts:.....

Lietotāja apliecinājums:

Ar šo apliecinu, ka saņēmu informāciju par garantijas nosacījumiem, kā arī par Lietošanas instrukcijas un Garantijas talona norādījumu neievērošanas sekām. Garantijas nosacījumi ir man zināmi, ko apliecinu ar savu rokraksta parakstu:

....
datums un vieta Lietotāja paraksts

I.Atbildība par Produktu:
1. 3 Maja 8, 05-800 Pruszków, Polija, reģistrācijas numurs KRS 0000062517, Varšavas Rajona Tiesa Varšavā, Valsts tiesas reģistra XIV. Saimnieciskā nodaļa, NMR kods (NIP) 527-020-49-33, Pamatkapitāls: 100 980,00 PLN.
2. Saskaņā ar noteikumiem, minētiem šajā Garantijas talonā, Garants piešķir garantiju Produktam, kuru izplata Garants:
3. Garantijas atbildība apņem tikai defektus, izraisītu pēc iemesliem, esošiem Produkta Lietotājam nodošanas laikā.
4. Sakarā ar garantiju Lietotājam ir tiesības prasīt bezmaksas uzlabot Produktu, ja defekts tiks konstatēts garantijas laikā. Produkta uzlabošanas veids (remonta izdarīšanas metode) ir atkarīgs no Garanta uzskata. Gadījumā, kad Garants konstatēs, ka remonts nav iespējams, Garantam ir tiesības mainīt bojātu elementu vai visu Produktu uz brīvu no defektiem, samazināt Produkta cenu vai atteikties no līguma.
5. Attiecībā uz Lietotājam, kas nav patērētājs 1964. gada 23. aprīļa Likuma "Civillikums" izpratnē, Garanta kompensācijas atbildība par zaudējumiem, savienotiem ar garantiju un/vai sakarā ar noslēgšanu un izpildīšanu, neatkarīgi no tiesiskām attiecībām, ir ierobežota tikai līdz nekvalitatīva Produkta vērtībai.

II.Garantijas laiks:

Produkta elementi, apņemti ar garantiju	Garantijas aizsardzības laiks
DED7146	36 mēneši, skaitot no Produkta iegādes datuma norādīta Garantijas talonā

III.Garantijas lietošanas nosacījumi:
1. Aizpildīts Lietotāja Produkta Garantijas talons ar Lietotāja dokumentu, apliecinošu Produkta iegādi, piem. kases kvīts, faktūrrēķins utt. Efektīvas reklamācijas realizācijai ieteicams, lai Lietotājs nodotu kopā ar reklamētu Produktu visus elementus, minētus Produkta "Komplektācija" Lietošanas instrukcijas daļā.
2. Lietošanas Instrukcijas un Garantijas talona norādījumu ievērošana.
3. Garantija ir derīga tikai Polijas Republikas un ES teritorijā.

IV.Garantija neapņem Produkta defektus, ierosinātus, starp citiem, sekojošos gadījumos:
1. Lietotājs neievēro Lietošanas instrukcijas noteikumus, sevišķi pareizas ekspluatācijas, konservācijas un tīrīšanas jomā;
2. Lietotājs lieto tīrīšanas vai konservācijas līdzekļus, kas neatbilst Lietošanas Instrukcijas norādījumiem;
3. Lietotājs neattiecīgi glabā un transportē Produktu;
4. Lietotājs patstāvīgi izdara Produkta izmaiņas un/var pārveidojumus, bez saskaņošanas ar Garantu;
5. Lietotājs lieto Produktā ekspluatācijas materiālus, kas neatbilst Lietošanas Instrukcijas norādījumiem.

Lietotājs, kas nav patērētājs 1964. gada 23. aprīļa Likuma "Civillikums" izpratnē, zaudē garantijas tiesības attiecībā uz Produktam, kurā, Lietotāja darbības rezultātā:
1. tika likvidēti, mainīti vai bojāti sērijas numuri, datu apzīmējumi vai nominālas tabuliņas;
2. tika bojātas vai mainītas plombas.

Uzmanību! Darbību, savienotu ar Produkta ikdienas apkalpošanu, ja izriet no Lietošanas instrukcijas, Lietotājs veic patstāvīgi un pēc savām izmaksām.

V.Reklamācijas procedūra:
1. Produkta nepareizas darbības konstatēšanas gadījumā, pirms reklamācijas paziņošanas, Lietotājam ir pienākums pārbaudīt, vai visa darbība, tostarp aprakstīta Lietošanas instrukcija, tika pareizi veikta.
2. Reklamācijas paziņojumu ieteicams sniegt nekavējoties, vislabāk 7 dienu laikā no Produkta defekta konstatēšanas dienas. Lietotājs, kas nav patērētājs 1964. gada 23. aprīļa Likuma "Civillikums" izpratnē, zaudē garantijas tiesības attiecībā uz Produktam, ja nesniegs reklamācijas paziņojumu 7 dienu laikā.
3. Reklamācijas paziņojums var būt sniegts, starp citiem, Produkta iegādes vietā, garantijas servisā vai rakstiski uz adresi: DEDRA EXIM sp. z o.o., ul. 3 Maja 8, 05-800 Pruszków, Polija.
4. Lietotājs var arī sniegt reklamācijas paziņojumu, izmantojot formulāru, pieejamu mājaslapā www.dedra.pl. („Reklamācijas paziņošanas formulārs garantijas ietvaros").
5. Servisu adreses atsevišķām valstīm atrodas mājaslapā www.dedra.pl.
6. Gadījumā, kad attiecīgajā valstī nav garantijas servisa, reklamācijas paziņojumi jābūt sniegti uz adresi: DEDRA EXIM sp. z o.o., ul. 3 Maja 8, 05-800 Pruszków (Polija).
7. Ņemot vērā Lietotāja drošību, bojāta Produkta lietošana ir aizliegta.
Uzmanību!!! Bojāta Produkta lietošana ir bīstama Lietotāja veselībai un dzīvei.
8. Garantijas pienākums tiks izpildīts 14 darba dienu laikā, skaitot no dienas, kad Lietotājs piegādās bojātu Produktu. Pirms bojāta Produkta nodošanas reklamācijai ieteicam to notīrīt. Rekomendējam rūpīgi pasargāt reklamētu Produktu no bojājumiem transportēšanas laikā (ieteicama Produkta piegāde oriģinālā iepakojumā).
9. Garantijas laiks tiek pagarināts uz laiku, kurā, sakarā ar Produkta defektu,, apņemtu ar garantiju, Lietotājs nevarēja to lietot.
10. Garantija neizslēdz, neierobežo un neaptur Lietotāja tiesību, kas izriet no atbildības par pārdota produkta neatbilstību likumam.

Oriģinālās instrukcijas tulkojum

Saskaņā ar Eiropas Parlamenta un Padomes 2016. gada 27. aprīļa Regulas (ES) 2016/679 par fizisku personu aizsardzību attiecībā uz personas datu apstrādi un šādu datu brīvu apriti un ar ko atceļ Direktīvu 95/46/EK 13. panta 1. un 2. punktu, informējam jūs, ka.
1. Jūsu veidlapā norādītu personas datu pārzinis ir DEDRA-EXIM sp. z o.o., ar juridisko adresi Pruškovā, ul. 3 Maja 8, 05-800 Pruszków (tālāk: "Pārzinis").
2. Jūsu dati tiks apstrādāti tikai, lai veiktu ierīces garantijas procedūru saskaņā ar Vispārīgo datu aizsardzības noteikumu (turpmāk tekstā: "VDAR") 6. panta 1. daļas b. burtu. Datu sniegšana ir brīvprātīga, bet nepieciešama garantijas procedūras veikšanai.
3. Jūsu dati tiks apstrādāti garantijas procedūras izskatīšanas laikā un arhivēšanas nolūkos gadījumā, ja būs nepieciešams aizstāvēties pret jebkādām pretenzijām pret Pārzini, ne ilgāk kā līdz to termiņa beigām.
4. Jūsu datus drīkst izpaust tikai personām, kuras apstrādā datus pārzinim, pamatojoties uz rakstisku līgumu par personas datu apstrādes uzticēšanu, cita starpā subjektiem, kas nodrošina: tehniskā dienesta pakalpojumus, hostingu vai vietnes apkopi, IT pakalpojumus, kurjeru pakalpojumus. Pārziņa piegādātājiem ir pienākums nodrošināt datu drošību un ievērot piemērojamo likumu prasības, kas saistītas ar personas datu aizsardzību, un viņi nedrīkst izmantot uzticētos personas datus citiem mērķiem, nevis tiem, kas noteikti līgumā ar Pārzini.

5. Jūsu dati netiks apstrādāti automatizēti, tostarp profilēšanas veidā, un tie netiks pārsūtīti uz trešo valsti / starptautisku organizāciju.
6. Jums ir tiesības jebkurā laikā piekļūt saviem datiem un labot, dzēst, ierobežot apstrādi, tiesības pārsūtīt datus, tiesības iesniegt iebildumus, jebkurā brīdī.
7. Visos jautājumos, kas saistīti ar jūsu personas datu apstrādi, ko veic Pārzinis, varat sazināties ar šo e-pasta adresi: daneosobowe@dedra.pl.
8. Jums ir tiesības iesniegt sūdzību iestādei, kas ir atbildīga par personas datu aizsardzību.

HU Tartalomjegyzék

1. Képek és ábrák
2. A készülék leírása
3. A készülék rendeltetése
4.Használati korlátozások
5. Műszaki adatok
6. Felkészülés a munkára
7. A berendezés bekapcsolása
8. A berendezés használata
9. Folyó karbantartási tevékenységek
10. Pótalkatrészek és tartozékok
11. Önálló hibaelhárítás
12. A készülék készlete
13. Információ a felhasználóknak az elektromos és elektronikus készülékek ártalmatlanításáról
14. Garanciajegy

Az általános biztonsági feltételek csatolva különálló brosúraként lettek csatolva.
A Megfelelőségi Nyilatkozat WE csatolva lett a készülékhez, mint különálló dokumentum. A Megfelelőségi Nyilatkozat WE hiánya esetén vegye fel a kapcsolatot a Dedra-Exim Sp. z o.o. Szervizével.

Szimbólummal jelölt összes FIGYELMEZTETÉST és az utasításokkal . Az alábbi figyelmeztetések és biztonsági utasítások be nem tartása áramütést, tüzet vagy súlyos sérülést okozhat. Tartsa a figyelmeztetéseket és utasításokat jövői használatára.

FIGYELEM **Az SAS+ALL szériához tartozó készülék az SAS+ALL szériájú töltőkkel és akkumulátorokkal történő üzemeltetéshez lett tervezve.**

A Li-Ion akkumulátor és a töltő nem felszereltsége a megvásárolt készüléknek és külön kell azokat megvásárolni. Más akkumulátorok és töltők használata a készülékhez, mint az ajánlottak, a garanciális jogok elvesztését okozza

2. A készülék leírása

A. ábra: 1. Szerelőorsó, 2. LED világítás, 3. Kapcsoló, 4. Irányváltó.

3. A készülék rendeltetése

Akkumulátoros ütvecsavarozó könnyel elérhető helyeken levő csavarok kicsavarására és becsavarására szolgáló készülék. Az ütőmechanizmusnak köszönhetően a szerszám minimalizálja a kezelő fizikai munkáját. Az ütvecsavarozó alkalmazható javító műhelyekben, autószervizekben, főként személyautók és árúszállító kisteherautók csavarjainak lazítására és meghúzására. A készüléket építés-felújítási munkákban, amatőr munkákban, lehet használni, miközben egyidejűleg megfelelnek a használati utasításban szereplő üzemeltetési feltételeknek és a megengedett üzemi körülményeknek.

4.Használati korlátozások

FIGYELEM **A készülék kizárólag a lentebb található „Megengedett üzemi körülményeknek” megfelelően üzemeltethető.**

Az elektromos ütvecsavarozó könnyel elérhető helyeken levő csavarok kicsavarására és becsavarására szolgáló készülék.

FIGYELEM **A felhasználó általi változtatások a mechanikai és elektromos felépítésben, bármilyen változtatás, a használati utasításban nem szereplő karbantartási műveletek szabályellenesnek minősülnek és a Garanciális**

Jogok azonnali elvesztését eredményezi, és a megfelelőségi nyilatkozat az érvényességét veszti. Az elektromos kéziszerszám nem rendeltetésszerű vagy a Használati Utasításnak nem megfelelő használat a Garanciális jogok azonnali elvesztését eredményezi.
Munkavégzés során, amikor a rögzítőelem érintkezésbe kerülhet rejtett vezetékkel vagy a saját vezetékével, tartsa az elektromos kéziszerszámot annak szigetelt részeinél. A feszültség alatti vezetékkel érintkezésbe kerülő rögzítőelemek azt okozhatják, a készülék burkolatlan fém részei feszültség alá kerülnek, és elektromos áramütést okozhatnak.
A megfelelő erővel történő meghúzást igénylő csavarokat és anyákat nyomatékkulccsal kell meghúzni. A DED7973 ütvecsavarozónak nincs nyomatékjelzője, ezért fennáll a csavar sérülésének veszélye meghúzás közben.
Gépkocsi kerekeinek meghúzását követően, kb. 50 km megtétele után ellenőrizze a csavarok meghúzottságának állapotát. Ezzel elkerülheti a csavarok fellazulását

MEGENGEDETT MŰKÖDÉSI FELTÉTELEK
S1 folyamatos üzem
Csak helyiségeken belül használja. Az akkumulátorok töltési hőmérséklettartománya 10 - 30°C. Ne tegye ki 45°C-nál magasabb hőmérsékletnek.

5. Műszaki adatok

A készülék modellje	DED7146
Üzemi feszültség [V]	18 d.c.
Maximális fordulatszám n0 [min-1]	0-2300
Fordulatszám [rpm]	0-3400
Maximális nyomaték [Nm]	280
A csavarhúzóvégek rögzítésének típusa	½”
Hangnyomás szint LPA [dB(A)]	95,5
Mérési bizonytalanság Kpa [dB(A)]	3
Hangteljesítmény Lwa [dB(A)]	106,5
Mérési bizonytalanság Kwa [dB(A)]	3
A markolaton mért vibrációs szint ah [m/s2]-ben	12,8
Mérési bizonytalanság K [m/s2]	1,5
A berendezés tömege [kg]	1,12

A zajra és a vibrációra vonatkozó információk.
A vibráció együttes értéke a_h valamint a mérési bizonytalanság az EN 62841-2-2 norma szerint lett meghatározva és táblázatban van megadva
A zajkibocsájtás az EN 62841-2-2 szabvány szerint lett meghatározva, az értékek a fenti táblázatban lettek megadva.

FIGYELEM **A zaj halláskárosodást okozhat, a munkavégzés során mindig használjon hallásvédelmi eszközöket!**

A deklarált zajkibocsájtási értékszabványos vizsgálati módszerrel lett meghatározva és így ez felhasználható az egyik eszköz a másikkal történő összehasonlítására. A fentebb megadott zajkibocsájtási szint használható az eszköz előzetes zajkibocsájtási értékelésére is.
Az elektromos kéziszerszám valós használata alatti zajkibocsájtási érték eltérhet a deklaráltaktól, függően a munkaeszköz használatának módjától, különösen a megmunkálandó munkadarab fajtájától valamint az operátor védelmét szolgáló eszközök meghatározásának szükségszerűségétől. Hogy pontosan meg tudjuk határozni a készüléket valós körülmények között, figyelembe kell venni a használati ciklus minden részét, beleértve, azokat a szakaszokat is, amikor a készülék ki van kapcsolva, vagy ha az be van kapcsolva, de nem történik vele munkavégzés.

6. Felkészülés a munkára

FIGYELEM **A készülék része az SAS+ALL szériának, ezért a használatához ki kell egészíteni a készletet, ami a készülékből, az akkumulátorból és a töltőből áll.**

Tilos akkumulátorok és töltők használata.
A készüléket jól megvilágított helyen használja. A kapcsoló a készülék markolatán található. A meghajtómotor olyan hosszan dolgozik, amilyen hosszan nyomva tartjuk a kapcsolót. Az elektromos kéziszerszám használata közben vegyen fel olyan pozíciót, hogy a munka közben ne essen el.

7. A berendezés bekapcsolása

A készülék 18V-os akkumulátorral van táplálva. A feltöltött akkumulátort csúsztassa be a markolat vezetősínébe, egészen a fogantyúretesz működéséig. A berendezés munkára kész.
Figyelem: Minden karbantartási tevékenységet, a hálózati aljzatból kihúzott csatlakozó mellett végezzen.
A készülék munkára előkészítésének céljából:
- a szerelőcsapra rögzítse a megfelelő átmérőjű toldatot
- csatlakoztassa az ütvecsavarozót a hálózathoz.
Az így előkészített készülék használatra kész.

FIGYELEM **Terhelés nélküli próba munkát csak akkor végezzen, ha az elektromos kéziszerszám lefelé van fordítva.**

A csavarkulcs elindításához először állítsa be a munkagép forgásirányát a gomb segítségével (A, 4 ábra), majd nyomja meg a bekapcsológombot a mutatóujjával.

8. A készülék használata

A DED7146 ütközési csavarkulcsot elsősorban a jármű kerekei csavarjainak lazításához és meghúzásához használják.
Csavarja ki a csavarokat: tegye a kupakot a szerelőorsóba, majd állítsa be a csavar vagy anya fejéhez úgy, hogy a kupak lefedi a teljes csavarfejet vagy anyát. Állítsa be a forgásirányt. Ezután nyomja meg a kapcsolót. A csavart ki kell csavarni.

FIGYELEM **Ha a csavar nem oldódik ki, ne tartsa lenyomva a gombot 3 másodpercnél tovább. Ellenkező esetben az ütközési mechanizmus megsérülhet!**

A csavarok meghúzása: Állítsa be a forgásirányt. Ezután helyezze be a csavart a menetes furatba, és készítsen egy-két fordulatot úgy, hogy a csavar megragadja a menetet. Ha a csavart azonnal meg kell húzni, előfordulhat, hogy szálszakadás következik be. A szár megfogása után helyezze a kupakot, és húzza meg a csavart a kapcsoló megnyomásával.

FIGYELEM **A csavar megszakításának elkerülése érdekében ne húzza meg teljesen a csavarokat.**

Ha enyhe ellenállást érez, meg kell állítania a nyomatékot az ütközőcsavarkulcs segítségével, majd húzza meg a csavart egy nyomatékkulccsal az autó gyártója által ajánlott nyomatékértékhez. Ezt az információt a jármű szervizkönyvében kell megadni.

FIGYELEM **Abban az esetben, ha az akkumulátor 45°C fölé melegszik, szüneteltesse a munkát és várjon az akkumulátor kihűléséig.**

Az akkumulátor túlzott felmelegedése annak meghibásodásával fenyeget.

9. Folyó karbantartási tevékenységek

Tisztítsa meg rendszeresen az egész elektromos kéziszerszámot, különös figyelmet szentelve a kéziszerszám szellőzőnyílásainak megtisztítására.
Kerülje az akkumulátor töltését az intenzív használat után közvetlenül. A lemerülés jelensége miatt, ne tárolja el a teljesen lemerült akkumulátort, mert ezután a kritikus szint alá merülhet le és tartós károsodást szenvedhet.
A nem használt akkumulátort tárolja tehát részben feltöltötten. (kb. 40%). Töltse fel az akkumulátort mielőtt teljesen lemerülne. Az akkumulátorokat tárolja 10-30°C hőmérsékleten. Alacsony hőmérsékleten tárolva gyorsabban veszíti el a kapacitását.
Az akkumulátor töltésének leírása megtalálható az SAS+ALL széria akkumulátor és töltő utasításában.

FIGYELEM **A készülék tárolási helyének gyermekek számára nem hozzáférhetőnek kell lennie.**

Ha a csavarozót javítás céljából szervizbe kell küldenie, óvja meg a véletlenszerű mechanikai sérülésektől és távolítsa el az akkumulátorokat a töltőcsatlakozóból

Az akkumulátor kiszerelésének módja

Az akkumulátor kiszerelésének céljából, fogja meg a fúró-csavarozót a markolatánál, majd nyomja meg az akkumulátor első/oldalsó részén található kioldó gombot. Húzza ki az akkumulátort a fúró-csavarozó markolatából. Az akkumulátor beszerelésének céljából, tolja be az akkumulátort a fúró-csavarozó markolatába, majd nyomja be addig, míg fogantyúretesz be nem kapcsolódik.

Rögzítés, megmunkáló vég cseréje

A szerszám rögzítése után győződjön meg arról, hogy a szerszám megfelelően rögzített-e: az elektromos kéziszerszámot helyezze el vízszintesen és próbálja kihúzni a megmunkáló véget. Ha nem lehet kihúzni, akkor megfelelően rögzítve van.

A készülék karbantartása

A karbantartás magában foglalja a csavarozó a tartozékaival együtt, azaz az akkumulátorral és a töltővel kapcsolatos karbantartási tevékenységeket.

⚠ FIGYELEM **Soha ne végezzen karbantartási feladatokat táphálózathoz csatlakoztatott készüléken.**

Ez komoly személyi sérüléseket vagy áramütést okozhat. A karbantartási tevékenységek megkezdése előtt az akkumulátort húzza ki a csavarozó aljzatából. A csavarozó karbantartása a normál üzemeléshez szükséges minden elemének megfelelő tisztántartásán alapszik. A tisztításhoz ne használjon semmilyen oldószert, mivel az visszafordíthatatlan károsodást okozhat a készülékházon és más, műanyagból készült alkatrészeken.
Az akkumulátort nem szabad vízzel tisztítani, mivel az belső rövidzárlatot okozhat, ami maradandó károsodáshoz vezethet.

10. Pótalkatrészek és tartozékok

Ajánlott tartozékok

Az SAS+ALL széria fúró-csavarozója felszerelhető mindegyik SAS+ALL szériájú akkumulátorral és ½ hüvelykes dugaszolóaljzatok. Kérjük, kövesse a gyártó tippjeit. Cserealkatrészek és tartozékok vásárlása céljából lépje kapcsolatba a Dedra-Exim Szervizével. A kapcsolati adatok az utasítás 1. oldalán találhatóak. A pótalkatrészek megrendelése során kérjük, adják meg az gép adattábláján található szériaszámot, valamint az alkatrész számát az összeállítási rajzról. A garanciális időszakban a javításokat a Garanciajegyen feltüntetett szabályok alapján végezzük. A hibás terméket kérjük, adják át javításra a vásárlás helyén (az eladó köteles átvenni a hibás terméket), vagy küldje el a DEDRA - EXIM Központi Szemvízébe. Kérjük, csatolja az Importőr által kiállított garanciajegyet. Enélkül a dokumentum nélkül a javítás garancia időn túliként lesz kezelve. A garancia időn túli javításokat a Központi Szerviz végzi. A meghibásodott terméket küldje el a Központi Szervizbe (a szállítás költségét a felhasználó fedezi).

11. Önálló hibaelhárítás

⚠ FIGYELEM **Mielőtt maga próbálja meg megoldani a problémákat, húzza ki a készüléket az áramforrásról**

PROBLÉMA	OK	MEGOLDÁS
Akkumulátoros ütvecsavarozó nem működik	Sérült kapcsoló	Adja át a szerviznek a készüléket
	Lemerült az akkumulátor	Töltse fel az akkumulátort
	Rosszul beszerelt akkumulátor	Rögzítse megfelelően
Akkumulátoros ütvecsavarozó nehezen mozog	Lemerült az akkumulátor	Szerelje fel szabályosan az akkumulátort
	Túllépte a megengedett működési paramétereket	Csökkentse az elektromos kéziszerszám terhelését
Túlmelegszik a motor	Eltömődtek a szellőzőnyílások	Tisztítsa ki a nyílásokat
	Túllépte a megengedett működési paramétereket	Kapcsolja ki a fúró-csavarozót, halassza el a munkát a gép teljes lehűléséig
	Túl nagy erővel nyomja a szerszámot	Csökkentse az elektromos kéziszerszám terhelését

12. A készülék készlete, záró megjegyzések

A készlet: 1. Akkumulátoros ütvecsavarozó – 1 darab

13. Információ a felhasználóknak az elektromos éselektronikus berendezések hulladékkezeléséről (a háztartásokat érinti)



A termékeken vagy a kísérő dokumentáción feltüntetett szimbólum azt jelzi, hogy a hibás elektromos vagy elektronikus berendezéseket nem szabad a háztartási hulladékkal együtt ártalmatlanítani. Ha az alkatrészeket meg kell semmisíteni, újra kell használni vagy hasznosítani kell, a helyes megoldás az, ha elviszi őket egy erre szakosodott gyűjtőhelyre, ahol ingyenesen átveszik őket. A használt berendezések gyűjtőhelyeiről a helyi hatóságok adnak tájékoztatást, például a honlapjukon.
A berendezés megfelelő ártalmatlanítása lehetővé teszi az értékes erőforrások megőrzését és az egészségre és környezetre gyakorolt azon negatív hatások elkerülését, amelyek a készülékben lévő veszélyes anyagok, keverékek és összetevők esetleges jelenlétéből adódnak.
A helytelen hulladékártalmatlanítás a vonatkozó helyi előírások szerint büntetés veszélyével jár.

Az uniós országok felhasználói: Ha elektromos vagy elektronikus berendezéseket kell ártalmatlanítania, kérjük, forduljon a legközelebbi értékesítési ponthoz vagy a szállítójához, akik további tájékoztatást tudnak adni.
Az Európai Unión kívüli országokban történő ártalmatlanítás: Ez a szimbólum csak az Európai Unió országaira vonatkozik. Ha a terméket el kívánja dobni, kérjük, forduljon a helyi hatóságokhoz vagy a kereskedőhöz a helyes ártalmatlanítási módszerrel kapcsolatban.

Garanciajegy

Katalógusszám:
Gyártási tétel száma: .....
(a továbbiakban: **Termék)**

A termék vásárlásának dátuma: ……

Az eladó pecsétje: ……..

Dátum és az eladó aláírása: .....

A felhasználó nyilatkozata:

Igazolom, hogy tájékoztatásra kerültem a garanciális feltételekről, valamint a Kezelési útmutatóban és a Garanciajegyben leírt utasítások be nem tartásából eredő következményekről. A jelen garanciális feltételekkel megismerkedtem, amit aláírásommal igazolok:

....
kelt és helye a Felhasználó aláírása

I. A termékért felelős:

1. **Kezes** - DEDRA EXIM sp. z o.o., székhelye Pruszków, címe: ul. 3 Maja 8, 05-800 Pruszków, KRS 0000062517, Varsó fővárosi Körzeti Bíróság Varsóban; az Országos Bírósági Nyilvántartás XIII Gazdasági Osztálya, adószáma: 527-020-49-33, törzstőke: 100 980.00 zł.
2. A jelen Garanciajegyben meghatározott feltételekkel a Kezes garanciát nyújt a Kezes forgalmazásából származó Termékre
3. A garanciából eredő felelősség kizárólagosan a Termékben a Felhasználónak való átadás pillanatában rejlő hibákra vonatkozik.
4. A garancia címén a Felhasználó jogosult a Termék díjmentes megjavítására, amennyiben a hiba a garanciális időszak során kelentkezik. A Termék megjavításának módja (a javítás módszere) a Kezes döntésétől függ. Amennyiben a Kezes megállapítása szerint ni lehetőség a megjavításra, a Kezes fenntartja magának a jogot a hibás alkatrész vagy az egész Termék hibátlanra cseréléséhez, a Termék árának csökkentéséhez, vagy a szerződéstől történő elálláshoz.
5. Azzal a Felhasználóval szemben, amelyik nem számít fogyasztónak az 1964 április 23-i, a Polgári Törvénykönyvről szóló törvény szerint, a Kezes jelen garanciából eredő és/vagy a garancia megkötésével és teljesítésével kapcsolatos kártérítési felelőssége, a jogi címtől függetlenül, a hibás Termék értékének összegére korlátozódik.

II. Garanciális időszak:

A garanciával rendelkező alkatrészek	A garanciális védelem időtartama
DED7146	36 hónap, a Termék vásárlásának napjától számítva a jelen Garanciajegyen megjelölve

III. A garancia alkalmazásának feltételei:

1. A Felhasználó felmutatja a Termék kitöltött Garanciajegyét és valószínűsíti a Termék vásárlásának körülményeit, pl. felmutatva a pénztár blokkot, számlát, stb. A reklamáció hatékony lebonyolításának érdekében ajánlott, hogy a Felhasználó a reklamált Termékkel együtt adja át a Kezelési útmutatóban leírt készlet tartalmát.
2. A Felhasználó betartja a Kezelési útmutatóban és a Garanciajegyen feltüntetett utasításokat.
3. A garancia csak a Magyar Köztársaság és az EU területén érvényes.

IV. A garancia nem terjed ki a Termék következő okokból keletkező meghibásodásaira:

1. A Felhasználó nem tartotta be a Kezelési útmutatóban meghatározott, különösen a megfelelő használatra, karbantartásra és tisztításra vonatkozó feltételeket; A Felhasználó a Kezelési útmutatónak nem megfelelő tisztító és karbantartó szereket alkalmazott;
2. A Felhasználó nem megfelelő módon tárolja és szállítja a Terméket;
3. A Felhasználó önállóan, a Kezessel való egyeztetés nélkül módosította és/vagy átalakította a Terméket;
4. A Felhasználó a Kezelési útmutatónak nem megfelelő üzemeltetési anyagokat használt a Termékhez.
5. Az a Felhasználó, amelyik nem számít fogyasztónak az 1964 április 23-i, a Polgári Törvénykönyvről szóló törvény szerint, elveszíti a jelen garanciából eredő jogait, ha a Terméken:

1. a szériaszámok, dátum jelölések és a típuscímkék a Felhasználó által eltávolításra, kicserélésre vagy megrongálásra kerültek;
2. a plombák a Felhasználó által megrongálásra kerültek, vagy a Felhasználó beavatkozásának nyomait viselik.

Figyelem! A Termék mindennapos kezelésével kapcsolatos, többek között a Kezelési útmutatóból eredő műveleteket a Felhasználó saját hatáskörébe és saját költségére végzi el.

V. Reklamációs eljárás:

1. A Termék helytelen működésének észrevételekor, a reklamáció bejelentése előtt ellenőrizze, hogy a Kezelési útmutatóban meghatározott valamennyi művelet a megfelelő módon került végrehajtásra.

2. Ajánlott a reklamációt haladéktalanul bejelenteni, a legjobb a Termék hibája észrevételétől számított 7 napon belül. Az a Felhasználó, amelyik nem számít fogyasztónak az 1964 április 23-i, a Polgári Törvénykönyvről szóló törvény szerint, elveszíti a jelen garanciából eredő jogait, ha nem jelenti be 7 napon belül a reklamációt.
3. A reklamációs bejelentés megtehető a Termék vásárlásának helyén, a garanciális szervizben, vagy írásban az alábbi címen: DEDRA EXIM sp. z o.o., ul. 3 Maja 8, 05-800 Pruszków.
4. A Felhasználó a reklamációt a www.dedra.pl weboldalon található űrlap segítségével jelentheti be. („Garanciális reklamáció bejelentési űrlap").
5. Az egyes országok szerviz címei a www.dedra.pl weboldalon elérhetőek. Amennyiben az adott országban nincs garanciális szervíz, a reklamációs bejelentést ajánljuk a következő címre küldeni: DEDRA-EXIM Sp. z o.o., ul. 3 Maja 8, 05-800 Pruszków (Lengyelország).
6. A Felhasználó biztonságára való tekintettel a hibás Termék használata tilos. Figyelem!!! A hibás Termék veszélyes a Felhasználó egészségére és életére.
7. A garanciából eredő kötelezettségek ellátására a reklamált Terméknek a Felhasználó általi leadásának napjától számított 14 munkanapon belül kerül sor.
8. A terméket reklamációra küldése előtt ajánlott megtisztítani. Ajánlott a reklamált terméket gondosan bebiztosítani a szállítási károk elkerülése érdekében (ajánlott a reklamált Terméket az eredeti csomagolásban elküldeni).
9. A garanciális időszak meghosszabbításra kerül azzal az idővel, mely alatt a Felhasználó a Termék meghibásodásából eredően nem tudta az használni.
10. A garancia nem zárja ki, nem korlátozza és nem függeszti fel a Felhasználó eladott termékek hibáira vonatkozó kezességi szabályokból eredő jogait.

A természetes személyeknek a személyes adatok kezelése tekintetében történő védelméről és az ilyen adatok szabad áramlásáról, valamint a 95/46/EK irányelv hatályon kívül helyezéséről szóló, 2016. április 27-i (EU) 2016/679 európai parlamenti és tanácsi rendelet 13. cikkének (1) és (2) bekezdésével összhangban tájékoztatjuk Önt, hogy

1. Az űrlapon megadott személyes adatainak Adminisztrátora a Pruszków-i székhelyű DEDRA-EXIM sp. z o.o. ul. 3 Maja 8, 05-800 Pruszków (továbbiakban: „Adminisztrátor").
2. Az Ön adatait kizárólag a készülékre vonatkozó garanciális eljárás lefolytatása céljából dolgozzuk fel az általános adatvédelmi rendelet (a továbbiakban: "GDPR") 6. cikke (1) bekezdésének b) pontjával összhangban Az adatszolgáltatás önkéntes, de a garanciális eljárás lefolytatásához szükséges.
3. Az Ön adatait a garanciális eljárás lefolytatásának megfontolásának időtartama alatt, valamint archiválási céllal kezeljük, amennyiben az Adminisztrátorral szembeni esetleges követelésekkel szemben szükséges védekezni, de legfeljebb azok elévüléséig.
4. Az Ön adatai csak olyan szervezetek számára adható ki, amelyek az Adminisztrátor nevében, a személyes adatok feldolgozására vonatkozó írásbeli megbízási szerződés alapján adatokat kezelnek, és többek között technikai szolgáltatást, tárhelyszolgáltatást vagy weboldal-karbantartást, informatikai-, futárszolgáltatást nyújtanak. Az Adatkezelő beszállítói kötelesek gondoskodni az adatbiztonságról és megfelelni a személyes adatok védelmére vonatkozó hatályos jogszabályok követelményeinek, és nem használhatják fel a rájuk bízott személyes adatokat az Adatkezelővel kötött szerződésben meghatározott céloktól eltérő célokra.
5. Az Ön adatait nem dolgozzuk fel automatizált módon, beleértve a profilalkotást, és nem továbbítjuk harmadik országba/nemzetközi szervezetnek.
6. Ön bármikor jogosult az adatai tartalmához történő hozzáféréshez, valamint annak helyesbítéshez, törléshez, az adatkezelés korlátozásához, az adathordozhatósághoz és a kifogásoláshoz való joghoz.
7. Az Ön személyes adatainak az Adatkezelő általi feldolgozásával kapcsolatos minden kérdésben az alábbi e-mail címen veheti fel a kapcsolatot: daneosobowe@dedra.pl;
8. Önnek jogában áll van panaszt benyújtani az illetékes adatvédelmi hatóságnál;

RO Cuprinsul

1. Fotografii şi desene
2. Descrierea aparatului
3. Destinația aparatului
4. Restricții de utilizare
5. Date tehnice
6. Pregătire pentru funcționare
7. Pornirea aparatului
8. Punere în funcțiune şi utilizarea aparatului
9. Verificări şi reglaje curente
10. Piese de schimb şi accesorii
11. Rezolvarea problemelor
12. Dotarea completă a aparatului
13. Informația pentru utilizatori referitoare la eliminarea aparatelor electrice şi electronice
14. Certificat de garanție

Condițiile generale de siguranță sunt în broşură anexată la manualul de utilizare.
Declarația de Conformitate CE este anexată la aparat ca un document separat. Dacă lipseşte Declarația de Conformitate CE Vă rugăm să Vă contactați cu Service-ul Dedra-Exim Sp. z o.o.

AVERTISMENT. Citiți toate avertismentele marcate cu simbolul şi toate instrucțiunile. Nerespectarea avertismentelor şi instrucțiunilor de siguranță menționate mai jos poate cauza electrocutări, incendii sau leziuni grave.

Păstrați toate avertismentele şi instrucțiunile pentru utilizare ulterioară.

ATENȚIE Aparatul din linia SAS+ALL a fost proiectat pentru a lucra numai cu încărcătoarele şi acumulatoarele din linia SAS+ALL.

Acumulatorul Li-Ion şi încărcătoarea nu sunt un echipament al aparatului cumpărat deci trebuie să le cumpărați separat. Utilizarea unor alte acumulatoare şi încărcătoare decât cele recomendate pentru acest aparat cauzează pierderea garanției.

2. Descrierea aparatului

Fig. A: 1. Arbore de montare, 2. Iluminare LED, 3. Comutator, 4. Comutator de directie

3. Destinația aparatului

Cheie impact cu accumulator cu impact este destinată pentru deşurubarea şi înşurubarea şuruburilor în locuri uşor accesibile. Datorită utilizării mecanismului de percuție, cheia minimizează munca fizică a operatorului. Cheia este utilizată în ateliere de reparații, service-uri auto, în principal pentru deşurubarea şi înşurubarea şuruburilor în autovehicule şi vehicule utilitare mici..
Se permite utilizarea maşinii în lucrări de renovare şi construcții, ateliere de reparație, lucrări de amatori cu respectarea condițiilor de utilizare şi admisibile de funcționare cuprinse în manual de utilizare.

4. Restricții de utilizare

ATTENION Aparatul se va utiliza numai conform cu "Condițiile admisibile de lucru" menționate mai jos.

Cheia nu poate fi utilizată pentru deşurubarea şuruburilor în roțiile camioanelor..

ATTENION Neautorizate modificări în construcţia mecanică şi electrică, orice alte modificări, utilizare în alte scopuri decât cele descrise în Manualul de utilizare, vor fi considerate ca fiind ilegale şi cauzează pierderea imediată a Drepturilor la Garanţie, iar Declaraţia de Conformitate pierde valabilitatea.

Utilizarea sculei electrice în mod neconform cu destinația sau cu Manualul de utilizare cauzează pierderea imediată a drepturilor la garanție.
Ţineți maşina electrică numai de suprafeţele de apucare izolate atunci când executaţi o operaţie la care organul de asamblare poate intra în contact cu cabluri ascunse sau cu propriul cablu.Contactul organului de asamblare cu un cablu aflat sub tensiune poate pune sub tensiune piesele metalice expuse ale maşinii electrice, rezultând în electrocutarea utilizatorului.
Şuruburile şi piuliţele care necesită strângere cu o putere corespunzătoare ar trebui să fie înşurubate cu cheia dinamometrică. Cheia cu impact DED7973 nu posedă un indicator de moment de forță, de aceea există pericolul de deteriorare a şurubului la strângere.
După înşurubarea roțiilor autovehiculului după ce mergeți circa 50 km trebuie să verificați starea de strângere a şuruburilor. Asta permite de a evita slăbirea şuruburilor.

CONDIȚII ADMISE DE MUNCĂ
S1 – Munca continuă
Aparatul poate fi utilizat numai în încăperi închise. **Se recomandă *încărcarea acumulatorilor în intervalul de temperatură de încărcare* corespunzător, între *10°C* şi *30°***. Nu expuneți la temperaturi mai mari de 45°C.

5. Date technice

Modelul maşini	DED7146
Tensiunea de lucru [V]	18 d.c.
Turația max. n0 [min-1]	0-2300
Viteza de turație [rpm]	0-3400
Momentul maxim [Nm]	280
Modul de fixare a vârfului de înşurubare	½"
Nivelul de presiune al sunetului LPA [dB(A)]	95,5
Incertitudinea măsurării Kpa [dB(A)]	3
Nivelul de putere al sunetului Lwa [dB(A)]	106,5
Incertitudinea măsurării Kwa [dB(A)]	3
Nivelul de vibrație măsurat la mâner ah, în [m / s2]	12,8
Incertitudinea măsurării K [m/s2]	1,5
Greutatea uneltei [kg]	1,12

Informații privind zgomotul şi vibrațiile

Valoarea totală a vibrațiilor a_h şi abateria de măsurare s-a stabilit conform cu standardul EN 62841-2-2 şi s-a prezentat în tabel.
Emisia de zgomot s-a stablit conform cu standardul EN 62841-2-2, valoarea s-a prezentat în tabelul de mai sus .

ATTENION Zgomotul poate pricinui afectarea auzului, întotdeauna folosiți echipamentul de protecție auditivă!

Valoarea declarată a emisiei de zgomot a fost măsurată conform cu metoda standard şi poate fi folosită pentru compararea unui aparat cu altul. Nivelul de emisie a zgomotului menționat mai sus poate fi de asemenea folosit pentru evaluarea inițială a expunerii la zgomot.
Nivelul zgomotului în cursul utilizări reale a uneltei electrice în funcție de modul de utilizare a uneltelor poate să fie diferit de valoarea declarată. Nivelul de zgomot depinde de tipul de material prelucrat precum şi de măsurilor necesare care s-au luat în scopul protecției operatorului. Pentru a evalua exact expunerea în condiții reale de utilizare, trebuie să luați în considerare toate etapele ciclului de operare, care cuprind de asemenea perioadele când aparatul este oprit sau este pornit dar nu este utilizat pentru lucru.

6. Pregătire pentru funcționare

ATTENION Aparatul este o parte a liniei SAS+ALL, de aceea pentru a-l folosi trebuie să completați setul compus din aparat, acumulator şi Încărcătoare.

Este interzis utilizarea altor acumulatoare şi încărcătoare. Aparatul va fi utilizat în loc bine iluminat. Comuratorul oprire/pornire se află în mânerul aparatului. Motorul de angrenare lucrează atât timp cât timp apăsați comutatorul. Când lucrați cu unealta electrică primiţi poziţia corpului în care nu o să puteţi pierde echilibrul.

7. Pornirea aparatului

Aparatul este alimentat de un acumulator de o tensiune 18V. Acumulatorul încărcat se va introduce în ghidaj până când acționează încheietoarea sistemului de prindere. Aparatul este gata de lucru.
Atenție: Deconectaţi ştecherul de la sursa de alimentare a uneltei înainte de orice operațiune
În scopul pregătirii aparatului pentru funcționare trebuie:
- pe bolțul de fixare să fixați un capăt de un diametru corespunzător
- conectați aparatul cu rețeua de alimentare

ATENTION **Aparatul aşa pregătit este gata pentru utilizareProbele de funcționare fără sarcină se va efectua cu scula electrică direcționată spre jos.**

Pentru a porni cheia, mai întâi setați direcția de rotație a vârfului de lucru cu butonul (fig. A, 4) și apoi apăsați butonul de alimentare cu degetul arătător.

8. Punere în funcțiune şi utilizarea aparatului

Cheia de impact DED7146 este folosită în principal pentru slăbirea și strângerea șuruburilor în roțile autovehiculului.
Deșurubați șuruburile: puneți capacul pe axul de montare, apoi reglați-l la capul șurubului sau piuliței, astfel încât capacul să acopere întregul cap de șurub sau piuliță. Setați direcția de rotație. Apoi apăsați comutatorul. Șurubul trebuie să fie deșurubat.

ATENTION **Dacă șurubul nu se eliberează, nu țineți apăsat butonul mai mult de 3 secunde. În caz contrar, mecanismul de impact poate fi deteriorat!**

Strângerea șuruburilor: Setați direcția de rotație. Apoi introduceți șurubul în orificiul filetat și efectuați o mișcare de două ori, astfel încât șurubul să prindă firul. Dacă șurubul începe să fie strâns imediat, poate să apară spargerea firului. După prinderea tijei, puneți capacul și strângeți șurubul apăsând butonul.

ATENTION **Pentru a evita ruperea șurubului, nu strângeți complet șuruburile.**

După ce simțiți o ușoară rezistență, ar trebui să opriți cuplul cu cheia de impact și apoi strângeți șurubul cu o cheie de cuplu la valoarea de cuplu recomandată de producătorul mașinii. Aceste informații trebuie să figureze în cartea de service a autovehiculului..

ATENTION **Dacă acumulatorul se încălzeşte peste 45°C, trebuie să întrerupeți lucru și să așteptați până când acumulatorul se răcește.. Încălzirea excesivă al acumulatorului poate duce la avaria acestuia.**

9. Verificări şi reglaje curente

Curățați regulat toată scula electrică în special orificiile de ventilație a sculei electrice.
Evitați încărcarea acumulatorului imediat după utilizare intensivă, Din cauza fenomenului de descărcare nu păstrați acumulatorul total descărcat deoarece poate să se descarcă sub nivelul critic şi să se deterioreze
Acumulatorul neutilizat trebuie păstrat parțial încărcat (până circa 40%). Încărcați acumulatorul înainte de a se descărca complet. Baterile păstrați la temperaturi de 10-30°C. Păstrate la temperaturi mai scăzute pierd mai repede capacitatea.
Încărcarea acumulatorului este descrisă în manualul de utilizare al acumulatoarelor şi încărcătoarelor din linia SAS+ALL.

ATENTION **Depozitați aparatul într-un loc care nu se află la îndemâna copiilor.**

Dacă o să trimiteți mașina de înșurubat pentru reparație la service trebuie să o protejați împotriva deteriorării accidentală şi să scoateți bateria din suportul încărcătoarei.

Modul de demontare al acumulatorului

În scopul demontării acumulatorului, apucați mașina de găurit-înșurubat de mâner apoi apăsați butonul de deblocare amplasat în partea de față/laterală a bateriei. În scopul montării acumulatorului introduceți acumulatorul în mânerul mașinii de găurit-înșurubat iar apoi apăsați-l până când acționează încheietoarea sistemului de prindere.

Fixarea, înlocuirea sculei de lucru

După fixarea uneltei trebuie să vă asigurați dacă scula de lucru a fost corect fixată. În acest scop puneți orizontal scula electrică şi încercați să scoateți capătul montat. Dacă nu se poate scoate înseamnă că este corect montat.

Întreținerea aparatului

Întreținerea cuprinde operații de întreținere a maşinii de înşurubat şi a acumulatorului şi încărcătoarei.

ATENTION **Nu efectuați niciodată operațiuni de întreținere a aparatului conectat la rețeaua de alimentare cu energie electrică.**

Asta poate cauza vătămări corporale grave şi electrocutare. Scoateți acumulatorul din suportul mașinii de găurit înainte de a începe operațiunile de întreținere.
Întreținerea mașinii de înșurubare constă în păstrarea curată a tuturor elementelor indispensabile pentru funcționarea normală. Nu folosiți niciodată solvenți pentru curățarea elementelor deoarece pot distruge carcasa şi a alte elemente executate din materiale plastice.
Nu curățați acumulatorul cu apă deoarece asta poate cauza un scurtcircuit interior şi deteriorarea permanentă a acumulatorului..

10. Piese de schimb şi accesorii

Accesorii recomendate

Maşina de găurit - înşurubat din linia SAS+ALL poate fi echipată cu orice acumulator şi încărcătoare din linia SAS+ALL precum şi ½ inci. Vă rugăm să respectați recomandările producătorului de sfaturi de lucru.
La comanda pieselor de schimb şi accesoriilor Vă rugăm să Vă contactați cu service-ul Dedra-Exim. Datele de contact sunt pe pagina 1 al manualului. La comanda pieselor de schimb Vă rugăm să indicaţi numărul de LOT de pe plăcuța cu date technice precum şi numărul componentei de pe schemă. În perioada de garanţie reparaţiile sunt efectuate în condiţiile descrise în Certificatul de Garanţie. Vă rugăm să aduceţi produsul reclamat la locul de achiziţionare (vânzătorul este obligat să primească produsul reclamat), sau să-l trimiteți la Service-ul Central DEDRA-EXIM. Vă rugăm să ataşaţi Certificatul completat de Garanţie emis de importer. Fără acest document repararea va fi considerată ca după garanție. După perioada de garanţie repararea efectuază service-ul central. Aparatul deteriorat se va trimite la service (costurile de trimitere acoperă utilizatorul).

11. Rezolvarea problemelor

ATENTION **Înainte de a încerca să rezolvați singur problemele, deconectați dispozitivul de la sursa de alimentare**

PROBLEMA	CAUZA	REZOLVARE
Cheie impact cu accumulator nu funcționează	Comutatprul pornire/oprire deteriorat	Trimiteți aparatul la service
	Acumulatorul descărcat	Încărcați acumulatorul
	Acumulatorul rău montat	Fixați corect
Cheie impact cu accumulator porneşte greu	Acumulatorul descărcat	Încărcați corect acumulatorul
	Depăsite parametrii permise de lucru	Micșorați sarcina uneltei electrice
Motorul se încălzeşte	Astupate orificiile de ventilație	Curățați orificiile
	Depăsite parametrii permise de lucru	Opriți unealta electrică, nu lucrați până maşina de găurit-înşurubat nu se răcește
	Prea puternic apăsare a uneltei	Micșorați sarcina uneltei electrice

12. Dotarea completă a aparatului, observații finale

Dotarea: 1. Cheie impact cu accumulator – 1 bucată

13. Informația pentru utilizatori privind eliminarea utilajelor uzate (privește gospodăriile)



Simbolul afișat pe produse sau pe documentația care le însoțește indică faptul că echipamentele electrice sau electronice defecte nu trebuie eliminate împreună cu deșeurile menajere. În cazul în care trebuie să eliminați, să reutilizați sau să recuperați componente, trebuie să le duceți la un punct de colectare specializat, unde vor fi acceptate gratuit. Autoritățile locale furnizează informații privind locația punctelor de colectare a echipamentelor uzate, de exemplu pe site-urile lor web.
Eliminarea corespunzătoare a dispozitivului permite conservarea resurselor valoroase și evitarea impactului negativ asupra sănătății și mediului, care rezultă din posibilitatea prezenței substanțelor, amestecurilor și componentelor periculoase în echipament.
Eliminarea incorectă a deșeurilor riscă sancțiuni în conformitate cu reglementările locale relevante.
Utilizatorii din țările UE: Dacă trebuie să vă debarasați de echipamente electrice sau electronice, vă rugăm să contactați cel mai apropiat punct de vânzare sau furnizorul dumneavoastră, care vă va putea oferi informații suplimentare.
Eliminarea în țări din afara Uniunii Europene: Acest simbol se aplică numai în țările din Uniunea Europeană. În cazul în care doriți să aruncați acest produs, vă rugăm să contactați autoritățile locale sau dealerul pentru a afla metoda corectă de eliminare.

Certificat de garanţie
Pentru

Nr. de katalog: DED7146
Număr de lot:.....
(denumit în continuare Produs)

Data de cumpărare a produsului: …….

Ştampila vânzătorului: ……..

Data şi semnătura vânzătorului: .....

Declaraţia Utilizatorului:

Confirm, că am fost informat în ceea ce priveşte condiţiile de garanţie şi efectele nerespectării orientăriilor cuprinse în manualul de utilizare şi în Certificatul de garanţie. Condiţiile prezentei garanţiei îmi sunt cunoscute ce afirm cu semnătura mea de mână:

....
Data şi locul semnătura Utilizatorului

Garanția este acordată în conformitate cu prevederile OG 21/1992 şi OG 140/2021, cu modificările ulterioare, pe baza cardului de garanție și a dovezii originale de cumpărare. Perioada de reparație nu poate depăși 15 zile calendaristice de la data la care consumatorul a predat reclamația vânzătorului.

I.Responsabilitatea pentru produs:

1. **Garant** - DEDRA EXIM sp. z o.o. cu sediul în Pruszkowie, adresa: ul. 3 Maja 8, 05-800 Pruszków, KRS 0000062517, Sąd Rejonowy dla m.st. Warszawy w Warszawie, XIV Wydział Gospodarczy Krajowego Rejestru Sądowego,*[Judecătoria Raională pentru o.c. Varşovia în Varşovia, Departamentul al XIV–a Economic al Registrului Naţional Juridic]* NIP *[CIF]* 527-020-49-33, Kapitał zakładowy *[capital social]*: 100 980.00 zł.

2. în condiţiile menţionate în prezentul Certificat de garanţie Garantul acordă garanţie la produsul derivat din distribuţia Garantului.
3. Responsabilitatea cu titlu de garanţie cuprinde numai defectele care sau ivit din cauze datorate Produsului în momentul livrării acestuia Utilizatorului.
4. Cu titlu de garanţie, Utilizatorul, obţine dreptul la repararea gratis a Produsului, dacă defecţiunea s-a ivit în perioada de garanţie. Modul de reparare a Produsului (metoda de executare a reparării) depinde de decizia Garantului. Dacă Garantul constată că Produsul nu poate fi reparat, Garantul îşi rezervă dreptul de a schimba piesa defectă sau total Produsul cu altul fără defecte sau de a micşora preţul Produsului ori de a se retrage de la Contract.
5. Faţă de Utilizatorul, care conform cu legea din data de 23 aprilie 1964 din Codul Civil, nu este un consumator, răspunderea Garantului pentru dauna rezultate din prezenta garanţie şi/ sau în legătură cu încheierea şi executarea acesteia, indiferent de dreptul legal, este limitată maxim până la valoarea Produsului defect.

II. Perioada de garanţie:

Componentele Produsului acoperite de garanţie	Durata de protecţie a garanţiei
DED7146	36 luni, de la data cumpărării Produsului, înscrisă în prezentul Certificat de garanţie

III. Condiţiile de utilizare a garanţiei:
1. Prezentarea de către Utilizator a Certificatul completat de garanţie a Produsului şi dovedirea împrejurărilor de cumpărare a Produsului de ex. prin prezentarea chitanţei, facturei, etc. Pentru a efectua în mod eficient reclamaţia, se recomandă că Utilizatorul să trimite împreună cu Produsul reclamat, toate componetele menţionate la “Completarea” Produsului în manualul de utilizare.
2. Respectarea de către Utilizator a recomandările din Manualul de utilizare şi din Certficatul de garanţie.
3. Garanţia acoperă numai teritoriul Republicii Polonă şi UE.

IV. Garanţia nu acoperă defecţiunile Produsului apărute în special din cauza:
1. Nerespectării de către Utilizator a condiţiilor indicate în Manualul de utilizare, în special în domeniul de utilizare, întreţinere şi curăţare corectă.
2. Utilizarea de către Utilizator a unor produse de curăţare sau substanţe de conservare care sunt neadecvate cu Manualul de utilizare;
3. Depozitare necorespunzătoare şi transportul necorespunzător al Produsului de către Utilizator;
4. Modificări şi/sau reconstrucţii arbitrare a Produsului de către Utilizator;;
5. Utilizarea în Produs de către Utilizator a unor materiale consumabile neconforme cu manualul de utilizare.
Utilizatorul care conform nu legea din data de 23 aprilie 1964 din Codul Civil nu este un consumator, pierde garanţia pentru Produsul, în care:
1. numerele de serie, marcarea datelor şi plăcuţele cu datele technice au fost îndepărtate de către Utilizator.
2. sigiliile existente au fost deteriorate de Utilizator sau au urme rămase din manipularea de către utilizator la acestea.
Atenţie! Operaţiile legate cu utilizarea de fiecare zii, descrise în manualul de utilizare, Utilizatorul execută singur pe costul său.

V. Procedura de reclamaţie:
1. Dacă se constată că Produsul nu funcţionează corect, Înainte de a depune reclamaţia trebuie să Vă asiguraţi dacă toate operaţiunile descrise în manualul de utilizare au fost executate corect.
2. Sesizaţi imediat reclamaţia, cel mai bine în termen de 7 zile de la data la care aţi observant defectul produsului. Utilizatorul care conform cu legea din data de 23 aprilie 1964 din Codul Civil nu este un consumator, pierde garanţia pentru Produs dacă reclamaţia nu depune în termen de până de 7 zile.
3. Sesizarea reclamaţiei se face de ex. la. la punctul de cumpărare a Produsului, la service-ul de garanţie sau se poate trimite în scris pe adresa: DEDRA EXIM sp. z o.o., ul. 3 Maja 8, 05-800 Pruszków.
4. Utilizatorul poate să depună reclamaţia prin formularul accesibil pe pagina de internet www.dedra.pl. (“Formular pentru sesizarea reclamaţiei cu titlu de garanţie”).
5. Adresele service-urilor de garanţie din fiecare stat sunt accesibile pe pagina www.dedra.pl. Dacă service-ul lipseşte în statul adecvat, trimiteţi sesizările de reclamaţie cu titlu de garanţie pe adresa: DEDRA EXIM sp. z o.o. ul. 3 Maja 8, 05-800 Pruszków (Polonia).
6. Luând în considerare siguranţa Utilizatorului se interzice utilizarea Produsului defect.
7. Atenţie!!! Utilizarea Produsului defect este periculos pentru sănătatea şi viaţa Utilizatorului.
8. Executarea obligaţiilor rezultate din garanţie va avea loc în termen de 14 zile lucrătoare, calculate de la data furnizării de către Utilizator a Produsului reclamat.
9. Înainte de furnizare a Produsului reclamat se recomandă curăţirea acestuia. Se recomandă de a se asigura bine Produsul împotriva distrugerii în timpul transportului (se recomandă să trimiteţi produsul reclamat în ambalajul original).Perioada de garanţie va fi prelungită cu durata în care, din cauza defectului Produsului acoperit de garanţie Utilizatorul nu l-a putut să-l utilizeze,
10. Garanţia nu opreşte, nu limitează nu suspendează drepturile Utilizatorului rezultate din dispoziţiile privind garanţia pentru vicile produsului vândut.

În conformitate cu articolul 13 alineatele (1) și (2) din Regulamentul (UE) 2016/679 al Parlamentului European și al Consiliului din 27 aprilie 2016 privind protecția persoanelor fizice în ceea ce privește prelucrarea datelor cu caracter personal și privind libera circulație a acestor date și de abrogare a Directivei 95/46/CE, vă informăm.
1. Administratorul datelor Dumneavoastră cu caracter personal furnizate în formular este DEDRA-EXIM sp. z o. o. cu sediul social în Pruszków, ul. 3 Maja 8, 05-800 Pruszków (în continuare: „Administrator”).
2. Datele dumneavoastră vor fi prelucrate numai în scopul derulării procedurii de garanție a dispozitivului în conformitate cu art. 6 alin.1 lit. b din regulamentul general privind protecția datelor (în continuare: „GDPR”). Furnizarea datelor este voluntară, dar necesară pentru derularea procedurii de garanție.
3. Datele dumneavoastră vor fi prelucrate pe perioada de luare în considerare a procedurii de garanție și în scopuri de arhivare în cazul în care este nevoie de apărare împotriva oricăror pretenții împotriva Administratorului, nu mai mult decât până la expirarea acestora.
4. Datele dumneavoastră pot fi dezvăluite numai entităților care prelucrează date pentru administrator pe baza unui contract scris de încredințare a prelucrării datelor cu caracter personal care oferă, printre altele, service tehnic, hosting sau intreținere site, service IT, firmă de curierat. Furnizorii Administratorului sunt obligați să asigure securitatea datelor și să îndeplinească cerințele legii aplicabile referitoare la protecția datelor cu caracter personal și nu pot folosi datele cu caracter personal încredințate în alte scopuri decât cele specificate în contractul cu Administratorul.
5. Datele dumneavoastră nu vor fi prelucrate în mod automatizat, inclusiv sub formă de profilare, și nu vor fi transferate către o țară terță/organizație internațională.
6. Aveți dreptul de a accesa datele dumneavoastră și dreptul de a rectifica, șterge, limita prelucrarea, dreptul de a transfera date, dreptul de a vă opune în orice moment.
7. În toate aspectele legate de prelucrarea datelor dumneavoastră cu caracter personal de către Administrator, ne puteți contacta la următoarea adresă de e-mail: daneosobowe@dedra.pl.;
8. Aveți dreptul de a depune o plângere la autoritatea competentă pentru protecția datelor cu caracter personal;

DE Inhaltsverzeichnis

1. Fotos und Zeichnungen
2. Beschreibung des Gerätes
3. Bestimmung des Gerätes
4. Benutzungsbegrenzungen
5. Technische Daten
6. Vorbereitung zur Arbeit
7. Einschalten des Gerätes
8. Benutzung des Gerätes
9. Laufende Wartungsarbeiten
10. Ersatzteile und Zubehör
11. Selbständiges Beseitigen der Störungen
12. Lieferumfang des Gerätes
13. Benutzerinformation über die Entsorgung der elektrischen und elektronischen Geräte
14. Garantiekarte

Die Allgemeinen Sicherheitsbedingungen wurden als gesonderte Broschüre beigefügt.
Die EG-Übereinstimmungsbescheinigung ist dem Gerät als gesondertes Dokument beugefügt. Bei fehlender EG-Übereinstimmungsbescheinigung bitten wir um die Kontaktaufnahme mit dem Service von Dedra-Exim Sp. z o.o.

WARNUNG. Alle mit versehenen Warnungen und alle Hinweise gründlich lesen. Bei Nichtbeachten der folgenden Warnungen und Sicherheitshinweise kann es zum elektrischen Schlag, einem Brand oder ernsthaften Verletzungen kommen.

Alle Warnungen und Hinweise für den künftigen Gebrauch aufbewahren.

ACHTUNG **Das Gerät der SAS+ALL-Linie wurde nur für die Zusammenarbeit mit den Ladegeräten und Akkumulatoren der SAS+ALL-Linie entwickelt.**

Der Li-Ion-Akku und das Ladegerät gehören nicht zum Lieferumfang des eingekauften Gerätes und sie sind gesondert einzukaufen. Die Verwendung von anderen Akkus und Ladegeräten als die für das Gerät dedizierten zieht den Verlust der Garantierechte nach sich.

2. Beschreibung des Gerätes

Abb.A: 1. Montagespindel, 2. LED Beleuchtung, 3. Schalter, 4. Richtungsschalter.

3. Bestimmung des Gerätes

Der Akku-Schlagschrauber, das dazu dient, Schrauben an zugänglichen Stellen an- und abzuschrauben. Durch die Anwendung des Schlagwerkes minimiert der Schlagschrauber die physische Arbeit des Bedieners. Der Schlagschrauber wird in Reparaturwerkstätten, Autoservice, vorwiegend zum Lösen und Anziehen von Schrauben an PKW und kleinen Lieferwagen verwendet..
Es ist zugelassen, dass Gerät bei Renovierungs- und Bauarbeiten, in Reparaturwerkstätten, bei Hobby-Bastlerarbeiten unter gleichzeitiger Beachtung der Benutzungsbedingungen, die in der Bedienungsanleitung enthalten sind, zu benutzen.

4. Benutzungsbeschränkungen

ACHTUNG **Das Gerät darf nur in Übereinstimmung mit den nachstehend angegebenen “Zulässigen Arbeitsbedingungen” verwendet werden.**

Der Schlagschrauber soll nicht zum Lösen von Schrauben an LKW benutzt werden.

ACHTUNG **Eigenständige Änderungen am mechanischen und elektrischen Bau, jegliche Modifikationen, Bedienungstätigkeiten, die in der Bedienungsanleitung nicht beschrieben sind, werden als rechtswidrig behandelt und ziehen den sofortigen Verlust der Garantierechte nach sich, die Übereinstimmungserklärung verliert ihre Gültigkeit.**

Eine bestimmungswidrige oder bedienungsanleitungwidrige Benutzung des Gerätes bewirkt den sofortigen Verlust der Garantierechte.
Bei der Ausführung der Arbeitstätigkeiten, bei denen das Befestigungselement mit verdeckten Leitungen oder mit eigenem Netzkabel in Berührung kommen kann, wird das Gerät an isolierten Flächen festgehalten. Verbindungselemente, die mit einer Stromleitung zusammenstoßen, können dazu führen, dass nicht abgedeckte Metallteile des Gerätes unter Strom stehen und einen Stromschlag herbeiführen können.
Schrauben und Muttern, die mit entsprechender Kraft angezogen werden müssen, sollen mit einem Drehmomentschlüssel angezogen werden. Der Schlagschrauber

DED7973 hat keinen Kraftmomentgeber, deswegen besteht die Gefahr, dass die Schraube beim Anziehen kaputtgeht.
Nach dem Anziehen der Fahrzeugräder muss man nach ca. 50 km Fahrt überprüfen, wie die Schrauben angezogen sind. Dadurch kann vermieden werden, dass sich die Schrauben lockern.

ZULÄSSIGE ARBEITSBEDINGUNGEN
S1 Dauerbetrieb
Nur innerhalb der Räumlichkeiten benutzen. Der Temperaturbereich für das Aufladen der Akkus 10 - 30°C. Der Auswirkung der Temperatur über 45°C nicht aussetzen.

5. Technische Daten

Modell des Geräts	DED7146
Leistung [V]	18 d.c.
max. Umlaufgeschwindigkeit n0 [min-1]	0-2300
Leerlaufdrehzahl [rpm]	0-3400
Max. Drehmoment [Nm]	280
Aufnahmetyp des Einsatzes	½"
Schalldruckpegel LPA [dB(A)]	95,5
Messunsicherheit Kpa [dB(A)].	3
Schallleistungspegel Lwa [dB(A)]	106,5
Messunsicherheit Kwa [dB(A)].	3
Vibrationspegel gemessen am Handgriff ah,w [m/s2]	12,8
Messunsicherheit K [m/s2].	1,5
Gerätegewicht [kg]	1,12

Information bezüglich des Lärms und Schwingungen.

Kombinierter Wert der Schwingungen a_h sowie Messunsicherheit wurden in Übereinstimmung mit der Norm EN 62841-2-2 bestimmt und sind in der Tabelle angegeben.
Die Lärmemission wurde in Übereinstimmung mit der Norm EN 62841-2-2 bestimmt, die Werte sind in der vorstehenden Tabelle angegeben.

⚠ ACHTUNG **Der Lärm kann zu Gehörbeschädigungen führen, daher muss man immer bei der Arbeit Gehörschutzmittel verwenden!**

Der deklarierte Wert der Lärmemission wurde in Übereinstimmung mit einer Standarduntersuchungsmethode ermittelt und kann für Vergleich eines Gerätes mit einem anderen verwendet werden. Der oben angegebene Lärmpegel kann auch bei der Eingangsbeurteilung der Lärmexposition verwendet werden.
Der Lärmpegel bei der tatsächlichen Benutzung des Elektrowerkzeuges kann sich von den deklarierten Werten in Abhängigkeit von der Verwendungsart der benutzen Arbeitswerkzeuge, insbesondere von dem bearbeiteten Gegenstand sowie von der Notwendigkeit, die Schutzmittel für den Bediener zu bestimmen, unterscheiden. Um die genaue Exposition unter tatsächlichen Arbeitsbedingungen feststellen zu können, muss man alle Teile des Arbeitszyklus berücksichtigen, auch die Zeiträume, in denen das Gerät ausgeschaltet oder eingeschaltet ist aber es wird damit nicht gearbeitet.

6. Vorbereitung zur Arbeit

⚠ ACHTUNG **Das Gerät gehört zu der SAS+ALL-Linie, deswegen muss man, um es benutzen zu können, einen Satz zusammenstellen, der sich aus dem Gerät, dem Akkumulator und Ladegerät zusammensetzt.**

Es ist untersagt, andere Akkumulatoren und Ladegeräte zu benutzen.
Das Gerät soll an einem gut beleuchteten Ort benutzt werden. Der Einschalter befindet sich am Griff des Gerätes. Der Antrieb arbeitet so lange, wie lange wir den Einschalter eindrücken. Bei der Arbeit mit dem Gerät ist eine solche Position anzunehmen, die verhindert, dass man während der Arbeit umkippt.

7. Einschalten des Gerätes

Das Gerät wird von einem 18V-Akkumulator gespeist. Den aufgeladenen Akkumulator schieben wir in den Führungsschacht im Handgriff bis der Schnappverschluss des Handgriffes einrastet. Das Gerät ist betriebsbereit.
Achtung: Alle Tätigkeiten sind beim aus der Steckdose herausgezogenen Stecker durchzuführen.
Um das Gerät zur Arbeit vorzubereiten, muss man:
- auf den Montagebolzen einen Aufsatz mit entsprechendem Durchmesser befestigen
- den Schlüssel an die Stromversorgung anschließen.

⚠ ACHTUNG **Das so vorbereitete Gerät ist betriebsbereitArbeitsproben ohne Belastung sind nur dann auszuführen, wenn das Gerät nach unten gerichtet ist.**

Um den Schraubenschlüssel zu starten, stellen Sie zuerst die Drehrichtung der Arbeitsspitze mit der Taste (Abb. A, 4) ein und drücken Sie dann mit dem Zeigefinger auf den Ein- / Ausschalter.

8. Benutzung des Gerätes

Der Schlagschrauber DED7146 wird hauptsächlich zum Lösen und Festziehen von Schrauben in Fahrzeugrädern verwendet.
Lösen der Schrauben: Setzen Sie die Kappe auf die Montagespindel und passen Sie sie an den Kopf der Schraube oder Mutter an, so dass die Kappe den gesamten Schraubenkopf oder die Mutter bedeckt. Drehrichtung einstellen. Drücken Sie dann den Schalter. Die Schraube sollte gelöst werden.

⚠ ACHTUNG **Wenn sich die Schraube nicht lösen lässt, halten Sie den Knopf nicht länger als 3 Sekunden gedrückt. Andernfalls kann der Schlagmechanismus beschädigt werden!**

Schrauben festziehen: Drehrichtung einstellen. Führen Sie dann die Schraube in die Gewindebohrung ein und drehen Sie sie zweimal, damit die Schraube das Gewinde erfasst. Wenn die Schraube sofort angezogen wird, kann es zu einem Fadenbruch kommen. Setzen Sie nach dem Fangen des Schafts die Kappe auf und ziehen Sie die Schraube durch Drücken des Schalters fest.

⚠ ACHTUNG **Ziehen Sie die Schrauben nicht vollständig an, um ein Brechen der Schraube zu vermeiden.**

Wenn Sie einen leichten Widerstand spüren, sollten Sie das Drehmoment mit dem Schlagschrauber stoppen und dann die Schraube mit einem Drehmomentschlüssel auf den vom Fahrzeughersteller empfohlenen Drehmomentwert festziehen. Diese Informationen sollten im Servicebuch des Fahrzeugs enthalten sein..

⚠ ACHTUNG **Falls sich der Akkumulator bis zu einer Temperatur über 45°C erwärmt hat, muss man die Arbeit unterbrechen und abwarten, bis der Akkumulator sich abgekühlt hat.**

Übermäßige Erwärmung des Akkumulators kann zur Ursache seine Havarie werden.

9. Laufende Wartungsarbeiten

Das ganze Elektrowerkzeug ist regelmäßig zu reinigen, wobei die besondere Aufmerksamkeit ist der Reinigung von Ventilationsöffnungen des Elektrowerkzeuges zu schenken.
Es ist das Aufladen des Akkumulators direkt nach einer intensiven Benutzung zu vermeiden. Im Hinblick rauf den Entladungseffekt ist der Akkumulator nicht, in einem komplett entladenen Zustand aufzubewahren, denn dann kann er sich unter das kritische Niveau entladen und dauerhaft beschädigt werden.
Ein nicht benutzter Akkumulator ist also in einem teilweise (bis zu ca. 40%) aufgeladenen Zustand aufzubewahren. Der Akkumulator ist nachzuladen, bevor er sich komplett entladen hat. Die Batterien sind in einem Temperaturbereich von 10-30°C aufzubewahren. Ein in niedrigen Temperaturen aufbewahrter Akkumulator verliert schneller an Kapazität.
Das Aufladen des Akkumulators ist in der Bedienungsanleitung zum Akkumulator und Ladegerät der SAS+ALL-Linie beschrieben.

⚠ ACHTUNG **Der Aufbewahrungsort des Gerätes soll für Kinder unzugänglich sein.**

Sollte es sich als notwendig erweisen, die Schlagbohrmaschine zum Service zwecks Reparaturausführung zu verschicken, muss man sie vor zufälligen mechanischen Beschädigungen sichern sowie die Batterien aus dem Schaft des Ladegeräten hinausschieben.

Demontage des Akkumulators

Um den Akkumulator zu demontieren, muss man die Schlagbohrmaschine am Griff festhalten, und dann die sich am vorderen/Seitenteil der Batterie befindliche Taste loslassen. Den Akkumulator aus dem Handgriff der Schlagbohrmaschine hinausschieben. Um den Akkumulator zu montieren, muss man den Akkumulator in den Handgriff der Schlagbohrmaschine hineinschieben und dann anpressen bis der Schnappverschluss des Handgriffes anspricht.

Befestigung, Austausch des Arbeitswerkzeuges

Nach der Befestigung des Arbeitswerkzeugs muss man sich vergewissern, ob das Arbeitswerkzeug ordnungsgemäß befestigt worden ist: das Elektrowerkzeug horizontal auflegen, das befestigte Endstück hinauszuschieben versuchen. Wenn es sich nicht hinausschieben lässt, heißt das, dass es richtig befestigt ist.

Wartung des Gerätes

Die Wartung des Gerätes umfasst die Bedienungstätigkeiten der Schlagbohrmaschine zusammen mit dem Zubehör, d.h. mit dem Akkumulator und dem Ladegerät.

⚠ ACHTUNG **Nie Wartungsarbeiten an einem an die Versorgungsquelle angeschlossenen Gerät ausführen.**

Dies kann zu ernsten Körperverletzungen führen oder Stromschlag verursachen. Vor Beginn der Wartungsarbeiten ist der Akkumulator aus dem Schacht der Schlagbohrmaschine hinauszuschieben.
Die Wartung der Schlagbohrmaschine besteht in der Aufrechterhaltung aller ihrer Elemente, die für normale Arbeit unentbehrlich sind, in sauberem Zustand. Zum Saubermachen darf man keine Lösungsmittel verwenden, denn es kann zu unumkehrbarer Beschädigung des Gehäuses und anderer Elemente aus Kunststoff führen.
Der Akkumulator darf nicht mit dem Wasser gereinigt werden, denn dies kann zu einem inneren Kurzschluss und demzufolge zur dauerhaften Beschädigung führen.

10. Ersatzteile und Accessoires

Empfphlene Accessoires
Die Schlagbohrmaschine aus der SAS+ALL-Linie kann mit jedem Akkumulator und jedem Ladegerät der Linie SAS+ALL sowie mit ½ Zoll Steckschlüssel. Bitte beachten Sie die Empfehlungen des Herstellers der Arbeitstipps.
Zwecks Einkaufs von Ersatzteilen und Accessoires muss man sich mit dem Service von Dedra-Exim in Verbindung setzen. Die Kontaktdaten befinden sich auf der 1. Seite der Bedienungsanleitung. Beim Bestellen der Ersatzteile bitten wir um die Angabe der Nummer PARTII, angebracht auf dem Betriebsschild, sowie die Teilnummer aus der Zusammenstellungszeichnung. In der Garantiezeit werden Reparaturen nach den in der Garantiekarte angegebenen Grundsätzen ausgeführt. Das beanstandete Produkt bitten wir dort zur Reparatur abzugeben, wo es eingekauft worden ist (der Verkäufer ist dazu verpflichtet, das reklamierte Produkt entgegenzunehmen), oder zum Zentralservice von DEDRA – EXIM zu übersenden. Wir bitten Sie, die von dem Importeur ausgestellte Garantiekarte beizufügen. Ohne dieses Dokument wird die Reparatur wie eine Reparatur behandelt, die nach dem Ablauf der Garantie ausgeführt wird. Nach Ablauf der Garantie wird die Reparatur von dem Zentralservice ausgeführt. Das beschädigte Produkt ist an den Service zu schicken (die Versandkosten trägt der Benutzer).

11. Eigenständige Beseitigen der Störungen

⚠ ACHTUNG **Trennen Sie das Gerät von der Stromversorgung, bevor Sie versuchen, die Probleme selbst zu lösen**

PROBLEM	URSACHE	LÖSUNG
Akku-Schlagschrauber	Der Einschalter ist kaputt	Das Gerät ist an den Service zu übergeben

arbeitet nicht	Der Akkumulator ist leer	Der Akkumulator ist aufzuladen
	Falsch montierter Akkumulator	Richtig befestigen
Akku-Schlagschrauber startet mit Problemen	Leerer Akkumulator	Den Akkumulator richtig aufladen
	Die zulässigen Arbeitsparameter wurden überschritten	Die Belastung des Elektrowerkzeuges vermindern
Der Motor überhitzt sich	Verstopfte Ventilationsöffnungen	Die Öffnungen saubermachen
	Die zulässigen Arbeitsparameter wurden überschritten	Das Elektrowerkzeug ausschalten, die Arbeit unterbrechen, bis die Schlagbohrmaschine völlig abgekühlt ist
	Ein allzu großer Anpressdruck des Werkzeuges	Die Belastung des Elektrowerkzeuges vermindern

12. Lieferumfang des Gerätes, Schlussbemerkungen

1. Akku-Schlagschrauber – 1 Stück

13. Nutzerinformationen über die abgabe von gebrauchten elektro- und elektronik-altgeräten (betrifft Haushalte)



Das auf den Produkten oder in den Begleitunterlagen abgebildete Symbol weist darauf hin, dass defekte elektrische oder elektronische Geräte nicht mit dem Hausmüll entsorgt werden dürfen. Wenn Sie Bauteile entsorgen, wiederverwenden oder verwerten möchten, bringen Sie diese bitte zu einer speziellen Sammelstelle, wo sie kostenlos angenommen werden. Informationen über die Standorte von Sammelstellen für Altgeräte finden Sie bei den örtlichen Behörden, z. B. auf deren Websites.
Durch die korrekte Entsorgung des Geräts schonen Sie wertvolle Ressourcen und vermeiden negative Auswirkungen auf die Gesundheit und die Umwelt, die sich aus dem möglichen Vorhandensein von gefährlichen Stoffen, Gemischen und Bestandteilen in dem Gerät ergeben.
Bei unsachgemäßer Entsorgung drohen Strafen nach den jeweiligen örtlichen Vorschriften.
Benutzer in EU-Ländern: Wenn Sie elektrische oder elektronische Geräte entsorgen müssen, wenden Sie sich bitte an die nächstgelegene Verkaufsstelle oder Ihren Lieferanten, der Ihnen weitere Informationen geben kann.
Entsorgung in Ländern außerhalb der Europäischen Union: Dieses Symbol gilt nur für Länder innerhalb der Europäischen Union. Sollten Sie dieses Produkt entsorgen wollen, wenden Sie sich bitte an Ihre örtlichen Behörden oder Ihren Händler, um die richtige Entsorgungsmethode zu erfahren.

Garantiekarte

Für

Katalognummer:
Lotnummer: .....
(im Weiteren **Produkt** genannt)

Kaufdatum des Produkts: ……

Stempel des Verkäufers: ……..

Datum und Unterschrift des Verkäufers: .....

Erklärung des Benutzers:

Ich bestätige, dass ich über die Bedingungen der Garantie sowie Folgen der Nichtbeachtung von den in der Bedienungsanleitung und Garantiekarte enthaltenen Anweisungen informiert wurde. Die Bedingungen dieser Garantie sind mir bekannt, was ich mit meiner eigenhändigen Unterschrift bestätige:

....
Datum und Ort Unterschrift des Käufers

I. Haftung für das Produkt:

1. **Garant** - DEDRA EXIM sp. z o.o. mit Sitz in Pruszków, Adresse: ul. 3 Maja 8, 05-800 Pruszków, Reg.-Nr. KRS 0000062517, Amtsgericht für Warschau, XIV Wirtschaftsabteilung des Nationalen Gerichtsregisters, Steuernummer 527-020-49-33, Stammkapital: 100 980.00 zł.
2. Zu den in dieser Garantiekarte bestimmten Bedingungen erteilt der Garant hiermit Garantie für das Produkt, das vom Vertrieb des Garants stammt.
3. Die Garantiehaftung umfasst nur Mängel, deren Entstehung auf die im Produkt zum Zeitpunkt seiner Aushändigung dem Benutzer enthaltenen Fehler zurückzuführen ist.
4. Im Rahmen der Garantie gewinnt der Benutzer das Recht zur kostenlosen Reparatur des Produkts, soweit der Mangel innerhalb der Garantiezeit offenbart wurde. Die Art und Weise, auf die das Produkt repariert wird (Methode der Reparatur) wird vom Garanten bestimmt. Falls der Garant feststellt, dass die Reparatur nicht möglich ist, behält sich der Garant das Recht vor, das mangelhafte Element oder das ganze Produkt gegen ein freies von Mängeln zu tauschen, den Preis des Produkts zu mindern oder vom Vertrag abzutreten.
5. Gegenüber einem Benutzer, der kein Verbraucher im Sinne des Gesetzes vom 23. April 1964 Zivilgesetzbuch ist, ist die Schadensersatzhaftung des Garanten für die sich aus dieser Garantie ergebenden und/oder im Zusammenhang mit ihrer Erteilung und Ausübung stehenden Schäden, ohne Rücksicht auf den Rechtstitel, maximal auf den Wert des mangelhaften Produkts begrenzt.

II. Garantiezeit:

Elemente des Produkts, die mit der Garantie umfasst sind	Dauer des Garantieschutzes
DED7146	36 Monate ab dem Kaufdatum des Produkts das auf dieser Garantiekarte angegeben ist

III. Bedingungen der Inanspruchnahme der Garantie:

1. Vorlegung der ausgefüllten Garantiekarte vom Benutzer sowie Glaubhaftmachung der Kaufumstände vom Benutzer, z.B. durch Vorlegung eines Kassenbelegs, einer Rechnung, usw. Damit die Reklamation reibungslos durchgeführt werden kann, wird es empfohlen, dass der Benutzer alle in dem "Lieferumfang" genannten Elemente, der in der Bedienungsanleitung beschrieben wurde, zusammen mit dem Produkt zur Reklamation abgibt.
2. Beachtung der in der Bedienungsanleitung und Garantiekarte enthaltenen Anweisungen vom Benutzer.
3. Die Garantie umfasst nur das Gebiet der Republik Polen und der EU.

IV. Die Garantie umfasst nicht die Mängel des Produkts, die infolge von folgenden Ursachen entstanden sind:

1. Nichtbeachtung der in der Bedienungsanleitung bestimmten Bedingungen vom Benutzer, insbesondere in Bezug auf richtige Nutzung, Wartung und Reinigung;
2. Verwendung von Reinigungs- oder Wartungsmitteln vom Benutzer, die im Widerspruch zu der Bedienungsanleitung stehen;
3. Unrichtige Aufbewahrung und unrichtiger Transport des Produkts vom Benutzer;
4. Eigenmächtige Veränderungen und/oder Umbauten am Produkt vom Benutzer, die mit dem Garant nicht abgestimmt wurden;
5. Verwendung von Betriebsmaterialien und Ersatzteilen vom Benutzer, die im Widerspruch zu der Bedienungsanleitung stehen.

Der Benutzer, der kein Verbraucher im Sinne des Gesetzes vom 23. April 1964 Zivilgesetzbuch ist, verliert Garantieansprüche für das Produkt, an dem:

1. Seriennummer, Datumsangaben und Typenschilder vom Benutzer entfernt, verändert oder beschädigt wurden;
2. Plomben vom Benutzer beschädigt wurden oder Spuren des Hantierens an ihnen tragen.

Achtung! Die mit täglicher Bedienung des Produkts verbundenen Tätigkeiten, die sich u.a. aus der Bedienungsanleitung ergeben, sind vom Benutzer auf eigene Rechnung und eigene Kosten auszuführen.

V. Reklamationsverfahren:

1. Falls unrichtige Arbeit des Produkts festgestellt wird, soll man sich vor der Anmeldung der Reklamation vergewissern, dass alle insbesondere in der Bedienungsanleitung bestimmten Bedientätigkeiten richtig ausgeführt wurden.
2. Die Reklamation soll man unverzüglich, am besten innerhalb von 7 Tagen ab Feststellung des Mangels am Produkt anmelden. Der Benutzer, der kein Verbraucher im Sinne des Gesetzes vom 23. April 1964 Zivilgesetzbuch ist, verliert Garantieansprüche für das Produkt, im Falle, wenn die Reklamation nicht innerhalb von 7 Tagen angemeldet wird.
3. Die Reklamation kann u.a. am Verkaufsort, an dem das Produkt gekauft wurde, beim Garantieservice oder schriftlich auf folgende Adresse angemeldet werden: DEDRA EXIM sp. z o.o., ul. 3 Maja 8, 05-800 Pruszków.
4. Der Benutzer kann die Reklamation unter Verwendung des Formulars anmelden, das auf der Internet www.dedra.pl zugänglich ist. ("Formular zur Anmeldung der Reklamation aufgrund der Garantie").
5. Die Adressen von Garantieservice-Stellen für jeweilige Länder sind auf der Internetseite www.dedra.pl zugänglich. Im Falle, wenn keine Garantieservice-Stelle im jeweiligen Land vorhanden ist, soll man die Reklamationsanmeldung aufgrund der Garantie an folgende Adresse richten: DEDRA EXIM sp. z o.o. ul. 3 Maja 8, 05-800 Pruszków (Polska).
6. Im Hinblick auf die Sicherheit des Benutzers ist die Nutzung eines mangelhaften Produkts untersagt.
7. Achtung!!! Nutzung eines mangelhaften Produkts gefährdet der Gesundheit und dem Leben des Benutzers.

Erfüllung der sich aus der Garantie ergebenden Pflichten erfolgt innerhalb von 14 Werktagen ab der Rückgabe des beanstandeten Produkts vom Benutzer.

8. Vor der Rückgabe des mangelhaften Produkts zur Reklamation soll man es reinigen. Das beanstandete Produkt soll sorgfältig vor möglichen Beschädigungen während des Transports abgesichert werden (es wird empfohlen das beanstandete Produkt in Originalverpackung zu bringen).
9. Die Garantiezeit wird um die Zeit verlängert, in der der Benutzer das mit der Garantie umfasste Produkt infolge des Mangels nicht benutzen konnte.
10. Die sich aus den Vorschriften über die Gewährleistung für Mängel von verkauften Sachen ergebenden Rechte des Benutzers werden von dieser Garantie weder ausgeschlossen noch eingeschränkt oder eingestellt.

Gemäß Artikel 13 Absatz 1 und 2 der Verordnung (EU) 2016/679 des Europäischen Parlaments und des Rates vom 27. April 2016 zum Schutz natürlicher Personen bei der Verarbeitung personenbezogener Daten, zum freien Datenverkehr und zur Aufhebung der Richtlinie 95/46/EG (im Folgenden: „RODO“) informieren wir Sie

1. Der Verwalter Ihrer im Formular angegebenen personenbezogenen Daten ist DEDRA-EXIM sp. z o.o. mit Sitz in Pruszków , ul. 3 Maja 8, 05-800 Pruszków (im Folgenden: „Verwalter“).
2. Ihre Daten werden ausschließlich zum Zweck der Durchführung des Garantieverfahrens für das Gerät gemäß Artikel 6 Absatz 1 Buchstabe b der Allgemeinen Datenschutzverordnung (im Folgenden: GDPR") verarbeitet. Die Bereitstellung der Daten ist freiwillig, aber für die Durchführung des Garantieverfahrens erforderlich.
3. Ihre Daten werden für die Dauer der Prüfung der Durchführung des Garantieverfahrens und für Archivierungszwecke im Falle der Notwendigkeit der Abwehr möglicher Ansprüche gegen den Verwalter nicht länger als bis zu deren Verjährung verarbeitet.

4. Ihre Daten dürfen nur an Stellen weitergegeben werden, die Daten im Auftrag des Verwalters auf der Grundlage einer schriftlichen Vereinbarung über die Beauftragung mit der Verarbeitung personenbezogener Daten verarbeiten und die u.a. technische Dienstleistungen, Hosting oder Website-Wartung, IT-Dienstleistungen und Kurierdienste anbieten. Die Dienstleister des Verwalters sind verpflichtet, die Datensicherheit zu gewährleisten und die Anforderungen des geltenden Rechts in Bezug auf den Schutz personenbezogener Daten zu erfüllen, und dürfen die anvertrauten personenbezogenen Daten nicht für andere als die im Vertrag mit dem Verwalter genannten Zwecke verwenden.
5. Ihre Daten werden nicht automatisiert verarbeitet, einschließlich Profiling, und werden nicht an ein Drittland/eine internationale Organisation übermittelt.
6. Sie haben jederzeit das Recht auf Auskunft über den Inhalt Ihrer Daten sowie das Recht auf Berichtigung, Löschung, Einschränkung der Verarbeitung, das Recht auf Datenübertragbarkeit und das Recht auf Widerspruch.
7. Für alle Fragen im Zusammenhang mit der Verarbeitung Ihrer personenbezogenen Daten durch den für die Verarbeitung Verantwortlichen können Sie sich an die folgende E-Mail-Adresse wenden: daneosobowe@dedra.pl;
8. Sie haben das Recht, eine Beschwerde bei der Datenschutzbehörde einzureichen.

SI Kazalo

1. Fotografije in risbe
2. Opis naprave
3. Namen naprave
4. Omejitve uporabe
5. Tehnični podatki
6. Priprava na delo
7. Vklop naprave
8. Uporaba naprave
9. Tekoče vzdrževanje
10. Rezervni deli in dodatki
11. Samostojno odpravljanje napak
12. Dokončanje opreme
13. Seznam delov za sestavno risbo
14. Informacije za uporabnike o odstranjevanju električne in elektronske opreme
15. Garancijski list

Splošni varnostni pogoji so vključeni v ločeni brošuri.
Izjava o skladnosti je priložena napravi kot ločen dokument. Če izjave o skladnosti ni, se obrnite na službo podjetja Dedra-Exim Sp. z o.o.

OPOZORILO. Preberite vsa opozorila, označena z izklicnim znakom, in vsa navodila.

Neupoštevanje naslednjih opozoril in varnostnih navodil lahko povzroči električni udar, požar ali hude telesne poškodbe. Vsa opozorila in navodila shranite za poznejšo uporabo.

POZOR Linija SAS+ALL je zasnovana tako, da deluje samo s polnilniki in baterijami linije SAS+ALL.

Li-Ion baterija in polnilec nista vključena v kupljeno opremo in ju je treba kupiti posebej. Uporaba drugih baterij in polnilnikov, ki niso namenjeni napravi, je prepovedana.

2 Opis naprave

Slika A: 1. pritrdilni čep, 2. LED osvetlitev, 3. stikalo, 4. stikala za smer vrtenja.

3. Namen naprave

Električni udarni ključ je naprava, ki se uporablja za odvijanje in zategovanje vijakov na lahko dostopnih mestih. Zaradi uporabe udarnega mehanizma ključ zmanjšuje fizično delo upravljavca. Ključ se uporablja v servisnih delavnicah, avtomobilskih servisih, predvsem za odvijanje in zategovanje vijakov na avtomobilih in manjših kombijih.
Napravo je dovoljeno uporabljati pri obnovitvenih in gradbenih delih, v delavnicah za popravila, pri ljubiteljskih delih, pri čemer je treba upoštevati pogoje uporabe in dovoljene delovne pogoje iz navodil za uporabo.

4. Omejitve uporabe

POZOR Napravo lahko uporabljate le v skladu s spodnjimi "Dovoljenimi pogoji delovanja".

S ključem ne smete zrahljati vijakov na kolesih tovornjakov.

POZOR Nedovoljene spremembe mehanske in električne strukture, vse spremembe, vzdrževalne dejavnosti, ki niso opisane v priročniku.

Uporaba električnega orodja v nasprotju z navodili v uporabniškem priročniku se šteje za nezakonito in ima za posledico takojšnjo izgubo garancijskih pravic, izjava o skladnosti pa postane neveljavna. Zaradi uporabe električnega orodja v nasprotju s predvideno uporabo ali navodili za uporabo boste takoj izgubili garancijske pravice.
Električno orodje držite za izolirane površine, kadar izvajate delovne postopke, pri katerih lahko pritrdilni element pride v stik s skritimi žicami ali lastnim kablom. Če pritrdilni elementi pridejo v stik z žico pod napetostjo, lahko izpostavljeni kovinski deli orodja postanejo pod napetostjo in lahko povzročijo električni udar.
Vijake in matice, ki jih je treba zategniti z zadostno silo, je treba zategniti z momentnim ključem. Udarni ključ DED7973 nima indikatorja navora, zato obstaja nevarnost, da pri zategovanju poškodujete vijak.
Po zategovanju avtomobilskih koles preverite zategnjenost vijakov po približno 50 km vožnje. Tako boste preprečili, da bi se vijaki sprostili.

DOVOLJENI DELOVNI POGOJI
S1 neprekinjeno delovanje
Uporabljajte samo v zaprtih prostorih. Temperaturno območje polnjenja baterije 10-30 °C. Ne izpostavljajte temperaturam nad 45 °C.

5. Tehnični podatki

Model	DED7146
Napetost v omrežju [V]	18 d.c.
Hitrost vrtenja max n0 [min-1]	0-2300
Udarna frekvenca [min-1]	0-3400
Maksimalna momentna sila [Nm]	280
Vrsta pritrditve delovne konice	½"
Raven tlaka LpA [dB(A)]	95,5
Merilna negotovost (KpA) [dB(A)]	3
Raven moči LWA [dB(A)]	106,5
Merilna negotovost (KWA) [dB(A)]	3
Raven vibracij, izmerjenih na ročaju ah, v [m/s2]	12,8
Merilna negotovost Ka [m/s2]	1,5
Teža [kg]	1,12

Informacije o hrupu in vibracijah.
Kombinirana vrednost vibracij a in merilna negotovost sta bili določeni v skladu s standardom EN 62841-2-2 in sta navedeni v tabeli
Emisije hrupa so bile določene v skladu s standardom EN 62841-2-2, vrednosti so navedene zgoraj v tabeli.

POZOR Hrup lahko povzroči poškodbe sluha, zato pri delu vedno uporabljajte zaščito sluha!

Deklarirana vrednost emisij hrupa je bila izmerjena v skladu s standardno preskusno metodo in se lahko uporablja za primerjavo ene naprave z drugo. Zgoraj navedena raven emisij hrupa se lahko uporabi tudi za predhodno oceno izpostavljenosti hrupu.
Raven hrupa med dejansko uporabo električnega orodja se lahko razlikuje od deklariranih vrednosti, kar je odvisno od uporabe delovnega orodja, zlasti od vrste obdelovanca in potrebe po določitvi ukrepov za zaščito upravljavca. Za natančno oceno izpostavljenosti v dejanskih pogojih uporabe je treba upoštevati vse dele delovnega cikla, vključno z obdobji, ko je stroj izklopljen ali ko je vklopljen, vendar se ne uporablja za delo.

6. Priprava na delo

POZOR Naprava je del linije SAS+ALL, zato je treba za njeno uporabo sestaviti komplet, ki ga sestavljajo naprava, baterija in polnilec. Uporaba drugih baterij in polnilnikov je prepovedana.

Napravo je treba uporabljati v dobro osvetljenem prostoru. Stikalo se nahaja v ročaju naprave. Pogonski motor deluje, dokler je stikalo pritisnjeno. Pri rokovanju z električnim orodjem zavzemite takšen položaj, da se med delom ne prevrnete.

7. Vklop naprave

Za pripravo enote za delovanje:
- Na pritrdilni trn pritrdite vtičnico z ustreznim premerom.
- priključite ključ na napajanje.
Napravo napaja 18V baterija. Polnjen akumulatorski sklop potisnite v vodilo v ročaju, dokler se zaklep ročaja ne zaskoči. Orodje je nato pripravljeno za uporabo. Tako pripravljena naprava je pripravljena za delovanje.

POZOR Preizkuse delovanja brez obremenitve je treba opraviti le, če je električno orodje obrnjeno navzdol.

Za zagon ključa najprej z gumbom nastavite smer vrtenja delovne konice (slika A, 4) in nato s kazalcem pritisnite stikalni gumb.

8. Uporaba naprave

Udarni ključ DED7146 se uporablja predvsem za rahljanje in zategovanje vijakov na avtomobilskih kolesih.
Razrahljanje vijakov: namestite vtičnico na pritrdilni čep in jo namestite na glavo vijaka ali matice tako, da vtičnica natančno pokriva celotno glavo vijaka ali matice. Nastavite smer vrtenja. Nato pritisnite stikalo Vijak se mora izvijačiti.

POZOR Če se vijak noče sprostiti, gumba ne držite pritisnjenega več kot 3 sekunde. V nasprotnem primeru lahko poškodujete udarni mehanizem!

Privijte vijake: Nastavite smer vrtenja. Nato vstavite vijak v luknjo z navojem in ga zavrtite z enim ali dvema obratoma, da se vijak ujame z navojem. Če začnete vijak takoj zategovati, se lahko navoj pretrga. Ko se navoj ujame, namestite pokrovček in s pritiskom na stikalo privijte vijak.

POZOR Da bi se izognili zlomu vijakov, vijakov ne zategnite do konca.

Ko začutite rahel upor, prenehajte z zategovanjem z udarnim ključem in zategnite vijak z momentnim ključem do vrednosti navora, ki jo priporoča proizvajalec avtomobila. Te informacije najdete v priročniku za uporabo vozila.

POZOR Če se baterija segreje na več kot 45 °C, ustavite delovanje in počakajte, da se baterija ohladi.

Zaradi prevelike toplote lahko pride do okvare baterije.

9. Tekoče vzdrževanje

Redno čistite celotno električno orodje, posebno pozornost pa namenite čiščenju prezračevalnih odprtin električnega orodja.
Ne polnite baterije takoj po intenzivni uporabi. Zaradi pojava praznjenja baterije ne shranjujte popolnoma izpraznjene, saj se lahko izprazni pod kritično vrednost in se trajno poškoduje.
Kadar baterije ne uporabljate, jo je treba hraniti delno napolnjeno (do približno 40 %). Baterijo napolnite, preden se popolnoma izprazni. Baterije shranjujte pri temperaturi od 10 do 30 °C. Če ga hranite pri nizkih temperaturah, hitreje izgubi zmogljivost.
Polnjenje baterije je opisano v navodilih za baterijo in polnilec iz linije SAS+ALL.

POZOR Prostor za shranjevanje naprave ne sme biti dostopen otrokom.

Če je treba izvijač poslati v popravilo v servisni center, ga zaščitite pred nenamernimi mehanskimi poškodbami in odstranite baterije iz vtičnice polnilnika.

Kako razstaviti baterijo

Če želite odstraniti baterijski paket, primite vrtalnik/vijačnik za ročaj in pritisnite gumb za sprostitev na sprednji strani baterijskega paketa. Iz ročaja vrtalnika/vijačnika potisnite baterijski sklop. Če želite namestiti baterijski paket, ga potisnite v ročaj vrtalnika/vijačnika in ga pritisnite navzdol, dokler se zaskočnica ročaja ne zaskoči.

Vzdrževanje naprave

Vzdrževanje vključuje servisiranje izvijača skupaj z dodatno opremo, tj. baterijo in polnilnikom.

⚠ POZOR Nikoli ne izvajajte vzdrževalnih del na enoti, ki je priključena na vir napajanja.

To lahko povzroči hude poškodbe ali električni udar. Pred servisiranjem odstranite baterijski sklop iz vtičnice izvijača.
Vzdrževanje aparata obsega vzdrževanje vseh njegovih sestavnih delov, ki so potrebni za normalno delovanje, v ustrezni čistoči. Za čiščenje ne smete uporabljati topil, saj lahko to nepopravljivo poškoduje ohišje in druge plastične sestavne dele. Akumulatorja ne smete čistiti z vodo, saj lahko pride do notranjega kratkega stika, ki lahko povzroči trajne poškodbe.

10. Rezervni deli in dodatki

Priporočena dodatna oprema

V serijo SAS+ALL je mogoče vgraditi katero koli baterijo in polnilec iz serije SAS+ALL ter ½-palčne udarne vtičnice. Upoštevajte priporočila proizvajalca bitov.
Za nakup nadomestnih delov in dodatne opreme se obrnite na servisno službo družbe Dedra-Exim. Kontaktne podatke najdete na strani 1 priročnika. Pri naročanju rezervnih delov navedite številko DELA na napisni ploščici in številko dela na risbi sestava. V garancijskem obdobju se popravila izvajajo v skladu s pravili, navedenimi v garancijskem listu. Reklamirani izdelek oddajte v popravilo na kraju nakupa (prodajalec je dolžan sprejeti reklamirani izdelek) ali ga pošljite v centralno službo DEDRA - EXIM. Priložite garancijsko kartico, ki jo je izdal uvoznik. Brez tega dokumenta bo popravilo obravnavano kot garancijsko. Po poteku garancijskega roka popravila opravi centralna služba. Okvarjeni izdelek je treba poslati servisu (stroške pošiljanja krije uporabnik).

11. Samostojno odpravljanje napak

⚠ POZOR Pred samostojnim odpravljanjem težav enoto odklopite iz električnega omrežja.

PROBLEM	VZROK	REŠITEV
Ključ ne deluje	Okvarjeno stikalo Izpraznjena baterija Nepravilno nameščena baterija	Napravo dajte servisirati Polnjenje baterije Pravilno pritrdite
Ključ se premika s težavo	Izpraznjena baterija Preseganje obratovalnih parametrov	Pravilno napolnite baterijo Zmanjšajte obremenitev električnega orodja
Motor se pregreva	Zamašeni zračniki Preseganje obratovalnih parametrov Previsok tlak v orodju	Očistite luknje Izklopite električno orodje in pustite, da se delo popolnoma ohladi. Zmanjšajte obremenitev električnega orodja

12. Zaključek enote, zaključne pripombe

Komplet: 1. udarni ključ - 1 kos

13. Seznam delov za sestavno risbo

N	Ime dela	N	Ime dela
1	Pravi del ohišja	18	Vreteno
2	Označevanje naprave	19	Plastično tesnilo
3	Vijak	20	Podajalna posoda gredi
4	Vijak	21	Aluminijeva glava
5	Zaklep baterije	22	Gumijasti pokrov
6	Vrtljivo stikalo	23	Vzmetna podložka ϕ4
7	Ščit LED	24	Vijak
8	Motor cpl.	25	Označevanje naprave
9	Motorna prestava	26	Levi del ohišja
10	Ohišje menjalnika	27	Tesnilo
11	Vijak	28	Nosilec pasu
12	Tekalna steza z ležajem	29	Vijak
13	Ležaj 6802ZZ	30	Pas
14	Tesnilo	31	Klin
15	Klin	32	Gumijasti zamašek
16	Planetarni menjalnik	33	Motor s stikalom
17	Sklopka	34	Vodja

14. Informacije za uporabnike o odstranjevanju električne in elektronske opreme (zadeva gospodinjstva)



Simbol, ki je prikazan na izdelkih ali spremljajoči dokumentaciji, označuje, da se okvarjene električne ali elektronske opreme ne sme odlagati med gospodinjske odpadke. Če želite sestavne dele zavreči, ponovno uporabiti ali predelati, jih je treba odpeljati na specializirano zbirno mesto, kjer jih bodo sprejeli brezplačno. Informacije o lokacijah zbirnih mest za rabljeno opremo zagotavljajo lokalni organi, npr. na svojih spletnih straneh.

S pravilnim odstranjevanjem naprave lahko ohranimo dragocene vire ter se izognemo negativnim vplivom na zdravje in okolje zaradi morebitne prisotnosti nevarnih: snovi, zmesi in sestavnih delov v opremi.
Zaradi nepravilnega odlaganja odpadkov vam grozijo kazni v skladu z ustreznimi lokalnimi predpisi.
Uporabniki v državah EU: Če želite odstraniti električno ali elektronsko opremo, se obrnite na najbližje prodajno mesto ali na dobavitelja, ki vam bo zagotovil dodatne informacije.
Odstranjevanje v državah zunaj Evropske unije: Ta simbol velja samo za države Evropske unije. Če želite ta izdelek zavreči, se obrnite na lokalne organe ali prodajalca, da vam pojasnijo pravilen način odstranjevanja.

Garancijski list

na spletni strani .

Udarni ključ

Številka naročila: DED7146 Številka serije: .....

(v nadaljnjem besedilu: izdelek)

Datum nakupa izdelka: .....

Žig prodajalca

Datum in podpis prodajalca: .....

Izjava uporabnika:

Potrjujem, da sem bil seznanjen z garancijskimi pogoji in posledicami neupoštevanja navodil iz navodil za uporabo in garancijskega lista. Seznanjen sem s pogoji te garancije, kar potrjujem z lastnoročnim podpisom:

..... …….....

Datum in kraj Podpis uporabnika

I. Odgovornost za izdelek:

1. Garant - Dedra Exim Sp. z o.o. s sedežem v Pruszkowu, naslov: ul. 3 Maja 8, 05-800 Pruszków, KRS 0000062517, Okrožno sodišče mesta Varšava v Varšavi, XIV gospodarski oddelek nacionalnega sodnega registra, NIP 527-020-49-33, osnovni kapital: 100.980,00 PLN.
2. Garant pod pogoji, določenimi v tej garancijski kartici, jamči za izdelek, ki izvira iz njegove distribucije.
3. Odgovornost v okviru garancije zajema le napake, ki izhajajo iz vzrokov, ki so bili značilni za izdelek v času, ko je bil izročen uporabniku.
4. Uporabnik je na podlagi garancije upravičen do brezplačnega popravila izdelka, če se je napaka pokazala v garancijskem roku. Način popravila izdelka (način popravila) je v pristojnosti Garanta. Če garant ugotovi, da popravilo ni mogoče, si pridržuje pravico do zamenjave okvarjenega elementa ali celotnega izdelka z brezhibnim, znižanja cene izdelka ali odstopa od pogodbe.
V zvezi z uporabnikom, ki ni potrošnik v smislu zakona z dne 23. aprila 1964. Civilnega zakonika je odgovornost garanta za škodo, ki izhaja iz te garancije in/ali je povezana z njeno sklenitvijo in izvajanjem, ne glede na pravni naslov, omejena na največ vrednost izdelka z napako.

II. Garancijski rok:

Sestavni deli izdelka	Trajanje garancijske zaščite
DED7146	36 mesecev od datuma nakupa izdelka, kot je navedeno na tej garancijski kartici.

III. Pogoji za uveljavljanje jamstva:

Uporabnik mora predložiti izpolnjen garancijski list izdelka in dokazati okoliščine nakupa izdelka s strani uporabnika, npr. s predložitvijo računa, računa itd. Zaradi učinkovite obravnave pritožb je priporočljivo, da uporabnik skupaj z izdelkom predloži tudi vse sestavne dele, navedene v poglavju "Kompletiranje naprave" v uporabniškem priročniku.
2. da uporabnik upošteva navodila v priročniku za uporabo in garancijski kartici.
Jamstvo velja samo za ozemlje Republike Poljske in EU.
Garancija ne krije napak na izdelku, ki nastanejo zlasti zaradi:
a. če uporabnik ne upošteva pogojev iz navodil za uporabo, zlasti glede pravilnega delovanja, vzdrževanja in čiščenja;
b. uporaba čistilnih ali vzdrževalnih sredstev s strani uporabnika, ki niso v skladu z navodili za uporabo;
c. neustrezno skladiščenje in prevoz izdelka s strani uporabnika;
d. Uporabnikove nepooblaščene spremembe in/ali dopolnitve izdelka, ki niso bile dogovorjene s garantom;
e. če uporabnik v izdelku uporablja potrošni material, ki ni v skladu z navodili za uporabo.
f. Uporabnik, ki ni potrošnik v smislu zakona z dne 23. aprila 1964. civilnega zakonika, izgubi garancijo za izdelek, v katerem:
g. je uporabnik odstranil, spremenil ali poškodoval serijske številke, datumske oznake in ploščice;
h. je uporabnik poškodoval pečate ali ima znake poseganja vanje.
Upoštevajte, da mora uporabnik sam in na lastne stroške opravljati vsakodnevno vzdrževanje izdelka, vključno z navodili za uporabo.

IV. Pritožbeni postopek:

1. Če se ugotovi, da izdelek deluje nepravilno, morate pred vložitvijo zahtevka zagotoviti, da so bili pravilno izvedeni vsi ukrepi, navedeni zlasti v navodilih za uporabo.
2. Priporočljivo je, da pritožbo vložite takoj, po možnosti v 7 dneh po tem, ko ste opazili napako na izdelku. Uporabnik, ki ni potrošnik v smislu zakona z dne 23.

aprila 1964. civilnega zakonika, izgubi pravice iz tega jamstva, če pritožbe ne vloži v 7 dneh.
3. Reklamacija se lahko med drugim sporoči na mestu nakupa izdelka, pri garancijskem servisu ali pisno na naslov: Dedra Exim Sp. z o.o., ul. 3 Maja 8, 05-800 Pruszków.
4. Uporabnik lahko vloži pritožbo prek obrazca, ki je na voljo na spletni strani www.dedra.pl. ("obrazec za garancijski zahtevek").
5. naslovi garancijskega servisa za posamezne države so na voljo na spletni strani www.dedra.pl. Če v določeni državi ni garancijskega servisa, je priporočljivo, da garancijske zahtevke naslovite na: Dedra Exim Sp. z o.o. ul. 3 Maja 8, 05-800 Pruszków (Poljska).
6. Zaradi varnosti uporabnika je uporaba izdelka z napako prepovedana.
7. Opozorilo: Uporaba okvarjenega izdelka je nevarna za zdravje in življenje uporabnika.
8. Obveznosti iz garancije bodo izpolnjene v 14 delovnih dneh, šteto od datuma, ko uporabnik dostavi reklamirani izdelek.
9. pred oddajo izdelka z napako v reklamacijo ga je priporočljivo očistiti. Reklamacijski izdelek je priporočljivo skrbno zaščititi pred poškodbami med prevozom (reklamacijski izdelek je priporočljivo dostaviti v originalni embalaži).
10. Garancijski rok se podaljša za čas, ko uporabnik zaradi napake ni mogel uporabljati izdelka, za katerega velja garancija.
Garancija ne izključuje, omejuje ali zadrži pravic uporabnika, ki jih ima v skladu s predpisi o garanciji za napake prodanega blaga.
PRAVICE POTROŠNIKOV Garancijski izdajatelj zagotavlja pravilno in brezhibno delovanje v garancijskem roku, ki se začne z dostavo blaga potrošniku. Če se ugotovi, da blago ni v skladu z opisom izdelka ali oglasom, ima potrošnik pravico do: (**1**) Zahtevati brezplačno popravilo napak. (**2**) Če napake niso odpravljene v 30 dneh od prejema zahtevka s strani proizvajalca ali pooblaščenega servisnega centra, zahteva brezplačno zamenjavo z novim blagom, ki je brez napak. (**3**) 30-dnevni rok se lahko v utemeljenih primerih (narava blaga, zahtevnost popravila) podaljša za največ 15 dni. Proizvajalec mora potrošnika pred iztekom 30 dni obvestiti o razlogih in trajanju podaljšanja. (**4**) Če blago ni popravljeno ali zamenjano v roku (30 ali 45 dni), lahko potrošnik zahteva povračilo celotne nakupne cene ali sorazmerno znižanje cene (vrednost znižanja ustreza znižanju vrednosti blaga). (**5**) Ne glede na zgoraj navedeno lahko potrošnik, če neskladnost nastopi v manj kot 30 dneh od dostave, takoj zahteva vračilo plačanega zneska. (**6**) Zamenjano blago ali njegov pomemben del prejme novo garancijsko kartico. (**7**) Stroški materiala, delov, dela, prevoza in transporta, povezani z odpravo napake/zamenjavo, bremenijo proizvajalca. (**8**) Za čas trajanja popravila lahko proizvajalec/servisni center potrošniku brezplačno zagotovi podoben nadomestni izdelek. Če tega ne stori, ima potrošnik pravico do odškodnine za nezmožnost uporabe izdelka. (**9**) Potrošnik mora pisno (po pošti, e-pošti ali osebno) obvestiti garanta proizvajalca ali pooblaščeni servisni center, priložiti dokazilo o veljavnosti garancije in takoj dati blago, ki je predmet reklamacije, na voljo za pregled. (**10**) **Garancija ne izključuje ali omejuje pravic potrošnika iz obvezne garancije za skladnost blaga s pogodbo do prodajalca. Potrošnik ima pravico do brezplačnega uveljavljanja garancijskih zahtevkov.**
V skladu s členom 13(1) in (2) Uredbe (EU) 2016/679 Evropskega parlamenta in Sveta z dne 27. aprila 2016 o varstvu posameznikov pri obdelavi osebnih podatkov in o prostem pretoku takih podatkov ter o razveljavitvi Direktive 95/46/ES (v nadaljnjem besedilu: RODO) vas obveščamo

1. Skrbnik vaših osebnih podatkov, podanih v obrazcu, je DEDRA-EXIM sp z o.o. s sedežem v Pruškovu [Pruszków], ul. 3 Maja 8, 05-800 Pruszków, Poljska (v nadaljevanju: "Skrbnik").
2. Vaši podatki bodo obdelovani le za namene izvedbe garancijskega postopka zanapravo v skladu s črko b prvega odst. 6. člena Splošne uredbe o varstvu podatkov EU (v nadaljevanju: »SUVP«). Dajanje podatkov je prostovoljno, a nujno potrebno za izvedbo garancijskega postopka.
3. Vaše podatke bomo obdelovali skozi čas potekanja garancijskega postopka in za namene arhiviranja za primer morebitne potrebe obrambe pred zahtevki do Skrbnika, vendar najdlje do izteka roka njihovega zastaranja.
4. Vaše podatke se sme razkriti samo subjektom, ki obdelujejo podatke za Skrbnika na podlagi pisne pogodbe o zaupanju osebnih podatkov v obdelavo in sicer, med drugim, subjektom, ki izvajajo storitve tehničnega servisa, storitve gostovanja ter vzdrževanja spletnega mesta, IT storitve, izvajalcem kurirskih storitev ipd.. Skrbnikovi dobavitelji so dolžni zagotavljati varnost podatkov ter izpolnjevati zahteve obvezujočih predpisov prava v zvezi z varstvom osebnih podatkov ter ne smejo uporabljati zaupanih jim osebnih podatkov za namene, ki niso določeni v pogodbi s Skrbnikom.
5. Vaši podatki ne bodo obdelovani na avtomatiziran način, v tem na način profiliranja, in ne bodo posredovani v tretjo državo/mednarodni organizaciji.
6. Imate v vsakem trenutku pravico dostopa do svojih podatkov ter pravico do popravka, izbrisa, omejitve obdelave le-teh, pravico do prenosa podatkov na drug subjekt, pravico do ugovora zoper njihovo obdelavo.
7. V vseh zadevah v zvezi z obdelavo vaših osebnih podatkov s strani Skrbnika nas lahko kontaktirate s sporočilom na ta e-poštni naslov: daneosobowe@dedra.pl ;
8. Imate pravico vložiti pritožbo pri organu, ki je v dani državi pristojen za varstvo osebnih podatkov;

BG Съдържание

1. Снимки и чертежи
2. Описание на устройството
3. Предназначение на устройството
4. Ограничения за използване
5. Технически данни
6. Подготовка за работа
7. Включване на устройството
8. Използване на устройството
9. Текуща поддръжка
10. Резервни части и принадлежности
11. Самостоятелно отстраняване на неизправности
12. Завършване на оборудването
13. Списък на частите за монтажния чертеж
14. Информация за потребителите относно изхвърлянето на електрическо и електронно оборудване
15. Гаранционна карта

Общите условия за безопасност са включени в отделна брошура.
Декларацията за съответствие е приложена към устройството като отделен документ. В случай на липса на декларацията за съответствие, моля, свържете се със сервиза на Dedra-Exim Sp. z o.o.

ПРЕДУПРЕЖДЕНИЕ. Прочетете всички предупреждения, обозначени със символа на възклицателния знак, и всички инструкции.

Неспазването на следните предупреждения и инструкции за безопасност може да доведе до токов удар, пожар или сериозно нараняване. Съхранявайте всички предупреждения и инструкции за бъдещи справки.

ВНИМАНИЕ **Линията SAS+ALL е проектирана да работи само със зарядни устройства и батерии от линията SAS+ALL.**
Литиево-йонната батерия и зарядното устройство не са включени в закупеното оборудване и трябва да се закупят отделно. Използването на батерии и зарядни устройства, различни от тези, предназначени за устройството, е забранено.

2. Описание на устройството

Фиг.A: 1. монтажна шпилка, 2. светодиодно осветление, 3. превключвател, 4. превключватели за посоката на въртене.

3. Предназначение на устройството

Електрическият гаечен ключ е устройство, което се използва за разхлабване и затягане на винтове на леснодостъпни места. Благодарение на използването на ударен механизъм ключът намалява до минимум физическата работа на оператора. Гаечният ключ се използва в ремонтни работилници, автосервизи, главно за разхлабване и затягане на болтове на леки автомобили и малки микробуси.
Допустимо е устройството да се използва при ремонтни и строителни дейности, ремонтни работилници, любителска работа, като се спазват условията за използване и допустимите условия на работа, съдържащи се в инструкциите за експлоатация.

4. Ограничения на използването

ВНИМАНИЕ **Уредът може да се използва само в съответствие с "Разрешените условия на работа" по-долу.**

Гаечният ключ не трябва да се използва за разхлабване на болтове в колелата на камионите.

ВНИМАНИЕ **Неразрешени промени в механичната и електрическата конструкция, всички модификации, дейности по поддръжката, които не са описани в Ръководството**

Използването на електроинструмента в противоречие с инструкциите в Ръководството за потребителя ще се счита за незаконно и ще доведе до незабавна загуба на гаранционните права, а декларацията за съответствие ще стане невалидна. Използването на електроинструмента в противоречие с предвидената употреба или с инструкциите за експлоатация ще доведе до незабавна загуба на гаранционните права.
Дръжте електроинструмента за изолираните повърхности, когато извършвате работни операции, при които крепежният елемент може да влезе в контакт със скрити проводници или със собствения ви кабел. Крепежните елементи, които влизат в контакт с проводник под напрежение, могат да направят откритите метални части на инструмента под напрежение и да причинят токов удар.
Болтовете и гайките, които трябва да се затягат с достатъчна сила, трябва да се затягат с динамометричен ключ. Ударният гаечен ключ DED7973 не разполага с индикатор за въртящ момент, така че съществува риск от повреждане на болта при затягане.
След затягане на колелата на автомобила, затегнатостта на болтовете трябва да се провери след изминаване на около 50 км. Това ще предотврати разхлабването на болтовете.

ДОПУСТИМИ УСЛОВИЯ НА ТРУД
S1 непрекъсната работа
Използвайте само на закрито. Температурен диапазон на зареждане на батерията 10 - 30°C. Не излагайте на температури над 45°C.

5. Технически данни

Модел на устройството	DED7146
Захранващо напрежение [V]	18 d.c.
Максимална скорост n0 [min-1].	0-2300
Честота на ударите [min-1]	0-3400
Максимален въртящ момент [Nm]	280
Вид на приставката за дюзи	½"
Ниво на звуково налягане LpA [dB(A)]	95,5
Несигурност на измерването KpA [dB(A)].	3
Ниво на звукова мощност LwA [dB(A)]	106,5
Несигурност на измерването KwA [dB(A)].	3
Ниво на вибрации, измерено при дръжката ah,ID [m/s2].	12,8
Несигурност на измерването K [m/s2].	1,5
Тегло [kg]	1,12

Информация за шума и вибрациите.
Комбинираната стойност на вибрациите a и неопределеността на измерването са определени в съответствие с EN 62841-2-2 и са дадени в таблицата
Емисиите на шум са определени в съответствие с EN 62841-2-2, като стойностите са дадени по-горе в таблицата.

ВНИМАНИЕ **Шумът може да причини увреждане на слуха, винаги носете защита на слуха, когато работите!**

Декларираната стойност на шумовите емисии е измерена съгласно стандартен метод за изпитване и може да се използва за сравняване на един уред с друг. Посочената по-горе стойност на шумовата емисия може да се използва и за предварителна оценка на експозицията на шум.
Нивото на шума по време на действителната употреба на електроинструмента може да се различава от обявените стойности в зависимост от употребата на работните инструменти, по-специално от вида на обработвания детайл и от необходимостта да се определят мерки за защита на оператора. За да се направи точна оценка на експозицията при действителните условия на използване, трябва да се вземат предвид всички части на работния цикъл, включително периодите, когато машината е изключена или когато е включена, но не се използва за работа.

6. Подготовка за работа

ВНИМАНИЕ **Устройството е част от линията SAS+ALL, поради което, за да се използва, трябва да се комплектова комплект, състоящ се от устройството, батерия и зарядно устройство. Използването на други батерии и зарядни устройства е забранено.**

Устройството трябва да се използва на добре осветено място. Превключвателят е разположен в дръжката на устройството. Задвижващият мотор работи, докато превключвателят е натиснат. Когато работите с електроинструмента, заемете такава позиция, че да не паднете по време на работа.

7. Включване на устройството

За да подготвите устройството за работа:
- Прикрепете гнездо с подходящ диаметър към монтажния дорник.
- свържете ключа към захранването.
Устройството се захранва от 18V батерия. Зареденият акумулатор се плъзга във водача в дръжката, докато ключалката на дръжката се застопори. След това инструментът е готов за употреба.
Така подготвено, устройството е готово за работа

ВНИМАНИЕ **Тестовете за работа на празен ход трябва да се провеждат само когато електроинструментът е обърнат надолу.**

За да стартирате гаечния ключ, първо задайте посоката на въртене на работния накрайник с бутона (фиг. A, 4) и след това натиснете бутона за превключване с показалеца си.

8. Използване на устройството

Ударният гаечен ключ DED7146 се използва главно за разхлабване и затягане на болтове в автомобилни колела.
Разхлабване на болтове: поставете муфата върху монтажния шпилка и след това я поставете върху главата на болта или гайката, така че муфата да покрива точно цялата глава на болта или гайката. Задайте посоката на въртене. След това натиснете превключвателя Болтът трябва да се отвинти.

ВНИМАНИЕ **Ако винтът не иска да се отпусне, не задържайте бутона натиснат за повече от 3 секунди. Ако не го направите, може да повредите ударния механизъм!**

Затегнете винтовете: Задайте посоката на въртене. След това вкарайте винта в отвора с резба и направете един-два оборота, така че винтът да захване резбата. Ако започнете да затягате винта веднага, резбата може да се скъса. След като резбата се захване, поставете капачката и затегнете винта, като натиснете превключвателя.

ВНИМАНИЕ **За да избегнете счупване на болтове, не затягайте болтовете докрай.**

Когато усетите леко съпротивление, спрете затягането с ударния ключ и след това затегнете болта с динамометричен ключ до стойността на въртящия момент, препоръчана от производителя на автомобила. Тази информация трябва да се намери в ръководството за експлоатация на автомобила.

ВНИМАНИЕ **Ако батерията се нагрее повече от 45°C, спрете работа и изчакайте батерията да изстине.**

Прекомерната топлина може да доведе до риск от повреда на батерията.

9. Текуща поддръжка

Почиствайте редовно целия електроинструмент, като обръщате специално внимание на почистването на вентилационните отвори на електроинструмента.
Избягвайте да зареждате батерията веднага след интензивна употреба. Поради феномена на разряда не съхранявайте батерията напълно разредена, тъй като тогава тя може да се разреди под критичното ниво и да се повреди трайно.
Затова, когато не се използва, батерията трябва да се съхранява частично заредена (до около 40%). Презареждайте батерията, преди да се е разредила напълно. Съхранявайте батериите при температура 10-30°C. Съхранявани при ниски температури, те ще загубят капацитета си по-бързо.
Зареждането на батерията е описано в инструкциите за батерията и зарядното устройство от линията SAS+ALL.

ВНИМАНИЕ **Мястото за съхранение на устройството трябва да е недостъпно за деца.**

Ако е необходимо да изпратите винтоверта в сервизен център за ремонт, защитете го от случайни механични повреди и извадете батериите от гнездото на зарядното устройство.

Как се демонтира батерията
За да извадите акумулаторния блок, хванете бормашината за дръжката и след това натиснете бутона за освобождаване на предната част на акумулаторния блок. Плъзнете акумулаторния блок от дръжката на бормашината/вертолета. За да поставите акумулаторния блок, плъзнете акумулаторния блок в дръжката на бормашината/вертолета и след това натиснете надолу, докато ключалката на дръжката се застопори.

Поддръжка на уреда
Поддръжката включва обслужване на отвертката заедно с аксесоарите, т.е. батерията и зарядното устройство.

ВНИМАНИЕ **Никога не извършвайте дейности по поддръжка на устройство, свързано към източник на захранване.**

Това може да доведе до сериозно нараняване или токов удар. Преди обслужване извадете акумулаторната батерия от гнездото на отвертката.
Поддръжката на уреда се състои в поддържане на всички негови компоненти, необходими за нормалната му работа, чисти. За почистването не трябва да се използват разтворители, тъй като това може да доведе до непоправими повреди на корпуса и други пластмасови компоненти.
Батерията не трябва да се почиства с вода, тъй като това може да доведе до вътрешно късо съединение, което да доведе до трайна повреда.

10. Резервни части и принадлежности

Препоръчани аксесоари
Гамата SAS+ALL може да се оборудва с всяка батерия и зарядно устройство от гамата SAS+ALL и ½-инчови ударни инструменти. Моля, спазвайте любезно препоръките на производителя на битовете.
За закупуване на резервни части и аксесоари се обърнете към сервиза на Dedra-Exim. Данните за контакт можете да намерите на страница 1 от ръководството. Когато поръчвате резервни части, моля, цитирайте номера на ЧАСТТА от табелката с имената и номера на частта от монтажния чертеж. По време на гаранционния период ремонтите се извършват в съответствие с правилата, посочени в гаранционната карта. Моля, предайте рекламирания продукт за ремонт на мястото на покупката (продавачът е длъжен да приеме рекламирания продукт) или го изпратете в централния сервиз на DEDRA - EXIM. Моля, приложете гаранционната карта, издадена от вносителя. Без този документ ремонтът ще се разглежда като следгаранционен. След изтичане на гаранционния срок ремонтите се извършват от Централния сервиз. Дефектният продукт трябва да бъде изпратен в сервиза (транспортните разходи се поемат от потребителя).

11. Самостоятелно отстраняване на неизправности

ВНИМАНИЕ **Изключете устройството от електрическото захранване, преди да отстранявате сами неизправностите.**

ПРОБЛЕМ	ПРИЧИНА	РЕШЕНИЕ
Ключът не работи	Дефектен превключвател Разредена батерия Неправилно монтирана батерия	Поръчайте сервизно обслужване на устройството Зареждане на батерията Прикрепете правилно
Ключът се движи трудно	Разредена батерия Превишаване на работните параметри	Заредете правилно батерията Намаляване на натоварването на електроинструмента
Двигателят прегрява	Запушени въздушни отвори Превишаване на работните параметри Прекалено високо налягане на инструмента	Почистете отворите Изключете електроинструмента, оставете работата да се охлади напълно Намаляване на натоварването на електроинструмента

12. Завършване на урока, заключителни бележки

Комплект от: 1. ударни гаечни ключове - 1 брой

13. Списък на частите за монтажния чертеж

N	Наименование на частта	N	Наименование на частта
1	Корпус дясна част	18	Шпиндел
2	Маркировка на устройството	19	Пластмасово уплътнение
3	Винт	20	Панел на захранващия вал
4	Винт	21	Алуминиева глава
5	Ключалка за батерията	22	Каучуково покритие
6	Ротационен превключвател	23	Пружинна шайба ϕ4
7	LED щит	24	Винт
8	Двигател cpl.	25	Маркировка на устройството
9	Предавка на двигателя	26	Корпус лява част
10	Корпус на скоростната кутия	27	Уплътнение
11	Винт	28	Държач за колан
12	Носеща бягаща пътека	29	Винт
13	Лагер 6802ZZ	30	Колан
14	Уплътнение	31	Клин
15	Клин	32	Каучукова запушалка
16	Планетарна предавка	33	Двигател с превключвател
17	Съединител	34	Глава

14. Информация за потребителите относно изхвърлянето на електрическо и електронно оборудване (засяга домакинствата)



Символът, изобразен върху продуктите или придружаващата ги документация, указва, че дефектното електрическо или електронно оборудване не трябва да се изхвърля заедно с битовите отпадъци. Ако трябва да изхвърлите, да използвате повторно или да възстановите компоненти, е правилно да ги занесете в специализиран пункт за събиране, където ще бъдат приети безплатно. Информация за местоположението на пунктовете за събиране на употребявано оборудване се предоставя от местните власти, например на техните уебсайтове.
Правилното рециклиране на устройствата ви позволи да спестите ценни ресурси и да избегнете отрицателни въздействия върху здравето и околната среда в резултат на възможното наличие на: опасни вещества, смеси и компоненти в оборудването.
Неправилното изхвърляне на отпадъци е свързано с риск от санкции съгласно съответните местни разпоредби.
Потребители в страни от ЕС: Ако трябва да изхвърлите електрическо или електронно оборудване, моля, свържете се с най-близкия пункт за продажба или с вашия доставчик, който ще ви предостави допълнителна информация.
Изхвърляне в страни извън Европейския съюз: Този символ се отнася само за страните от Европейския съюз. Ако желаете да изхвърлите този продукт, моля, свържете се с местните власти или с търговеца за правилния начин на изхвърляне.

Гаранционна карта

на

Ударни гаечни ключове

Номер на поръчката: DED7146 Номер на партидата: .....

(наричан по-долу "Продуктът")

Дата на закупуване на продукта: .....

Печат на дилъра

Дата и подпис на продавача: .....

Изявление на потребителя:

Потвърждавам, че съм информиран за условията на гаранцията и за последиците от неспазването на указанията в инструкцията за експлоатация и гаранционната карта. Запознат съм с условията на тази гаранция, което потвърждавам със саморъчния си подпис:

..... …….....

Дата и място Подпис на потребителя

I. Отговорност за продукта:
1. Гарант - Dedra Exim Sp. z o.o. със седалище в Прушков, адрес: гр: 3 Maja 8, 05-800 Pruszków, KRS 0000062517, Окръжен съд на град Варшава във Варшава, XIV икономическо отделение на Националния съдебен регистър, NIP 527-020-49-33, акционерен капитал: 100 980,00 PLN.
2. Съгласно условията, посочени в тази гаранционна карта, Гарантът гарантира Продукта, произхождащ от дистрибуцията на Гаранта.
3. Отговорността по гаранцията покрива само дефекти, възникнали по причини, присъщи на Продукта в момента на предоставянето му на Потребителя.
4. По силата на гаранцията Потребителят има право на безплатен ремонт на Продукта, при условие че дефектът се е проявил по време на гаранционния период. Методът на ремонт на Продукта (методът на ремонт) е по преценка на Гаранта. Ако Гарантът установи, че ремонтът не е възможен, той си запазва правото да замени дефектния елемент или целия Продукт с бездефектен, да намали цената на Продукта или да се откаже от договора.
По отношение на потребител, който не е потребител по смисъла на Закона от 23 април 1964 г. Граждански кодекс, отговорността на Гаранта за вреди, произтичащи от тази гаранция и/или във връзка с нейното сключване и изпълнение, независимо от правния титул, е ограничена до максималната стойност на дефектния Продукт.

II. Гаранционен срок:

Компоненти на продукта	Продължителност на гаранционната защита
DED7146	36 месеца от датата на закупуване на Продукта, както е посочено в тази гаранционна карта

III. Условия за упражняване на гаранцията:
Потребителят трябва да представи попълнената гаранционна карта за Продукта и да докаже обстоятелствата на закупуване на Продукта, например чрез представяне на касова бележка, фактура и др. За целите на ефективното разглеждане на рекламации се препоръчва Потребителят да представи заедно с Продукта всички компоненти, посочени в "Комплектоване на устройството", съдържащо се в Ръководството за потребителя.
2. потребителят да спазва препоръките, съдържащи се в инструкциите за експлоатация и гаранционната карта.
Гаранцията обхваща само територията на Република Полша и ЕС.
Гаранцията не покрива дефекти на Продукта, произтичащи по-специално от:
а. Неспазване от страна на потребителя на условията, посочени в инструкциите за експлоатация, по-специално по отношение на правилната експлоатация, поддръжка и почистване;
b. Използване на продукти за почистване или поддръжка от страна на потребителя, които не отговарят на изискванията на ръководството за потребителя;
c. Неподходящо съхранение и транспортиране на Продукта от страна на Потребителя;
d. Неразрешени промени и/или изменения на Продукта от страна на Потребителя, които не са били съгласувани с Гаранта;
е. Използването от страна на Потребителя в Продукта на консумативи, които не съответстват на Инструкцията за експлоатация.
f. Потребител, който не е потребител по смисъла на Закона от 23 април 1964 г. Граждански кодекс, губи гаранцията за Продукта, в който:
ж. серийните номера, обозначенията за дата и табелките с имената са били отстранени, променени или повредени от Потребителя;
з. пломбите са били повредени от потребителя или имат следи от манипулация от страна на потребителя.
Моля, обърнете внимание, че Потребителят трябва да извършва ежедневното обслужване на Продукта, включително инструкциите за употреба, сам и за своя сметка.

IV. Процедура за подаване на жалби:
1. В случай, че се установи, че Продуктът работи неправилно, трябва да се уверите, че всички стъпки, посочени в инструкциите за експлоатация, са извършени правилно, преди да предявите рекламация.
2. Препоръчително е да подадете жалба незабавно, за предпочитане в рамките на 7 дни от забелязването на дефект в Продукта. Потребител, който не е потребител по смисъла на Закона от 23 април 1964 г. Граждански кодекс, губи правата, произтичащи от тази гаранция, ако рекламацията не бъде направена в рамките на 7 дни.
3. Уведомяването за жалба може да се извърши, inter alia, на мястото на закупуване на Продукта, в гаранционното обслужване или писмено на адреса: Dedra Exim Sp. z o.o., ul. 3 Maja 8, 05-800 Pruszków.
4. Потребителят може да подаде жалба, като използва формуляра, достъпен на уебсайта www.dedra.pl. ("Формуляр за гаранционна рекламация").
5. адресите на гаранционното обслужване за отделните страни са достъпни на www.dedra.pl. Ако няма гаранционен сервиз за дадена държава, препоръчваме да отправяте гаранционни претенции на адрес: Dedra Exim Sp. z o.o. ul. 3 Maja 8, 05-800 Pruszków (Полша).
6. С оглед на безопасността на Потребителя е забранено използването на дефектен Продукт.
7. Внимание: Използването на дефектен Продукт е опасно за здравето и живота на Потребителя.
8. Изпълнението на задълженията по гаранцията ще се осъществи в рамките на 14 работни дни, считано от датата на доставка на декларирания Продукт от Потребителя.
9. преди да предадете дефектния Продукт за рекламация, се препоръчва да го почистите. Препоръчва се Продуктът за рекламация да бъде внимателно защитен от повреди по време на транспортиране (препоръчва се Продуктът за рекламация да се достави в оригиналната му опаковка).
10. Гаранционният срок се удължава с времето, през което Потребителят не е могъл да използва Продукта, обхванат от гаранцията, поради дефект.
Гаранцията не изключва, не ограничава и не спира правата на Потребителя, произтичащи от гаранционните разпоредби, за дефекти на продадените стоки.

В съответствие с член 13, параграфи 1 и 2 от Регламент (ЕС) 2016/679 на Европейския парламент и на Съвета от 27 април 2016 г. относно защитата на физическите лица във връзка с обработването на лични данни и относно свободното движение на такива данни и за отмяна на Директива 95/46/ЕО ("ОРЗД"), с настоящото Ви информираме, че

1. Администраторът на Вашите лични данни, посочени във формуляра е DEDRA-EXIM sp. z o.o. със седалище в Прушков, на ул. 3 Maja 8, 05-800 Прушков (по-нататък: „Администратор”).
2. Вашите лични данни ще се обработват изключително с цел провеждане на гаранционната процедура на устройството съгласно ст. 6 ал. 1 буква “б” от Общия регламент за защита на личните данни (по-нататък: „ОРЗД”) Посочване на данните е доброволно, но е необходимо за провеждане на гаранционната процедура.
3. Вашите лични данни ще се обработват през срока на разглеждането на провеждане на гаранционната процедура и за архивни цели при необходимост от защита от евентуалните претенции към Администратора не по-дълго отколкото до датата на давността им.
4. Вашите лични данни могат да се обявяват изключително на операторите, обработващи данните в полза на Администратора въз основа на писмен договор за възлагане на обработването на личните данни, предоставящи, м.др. услуги по технически сервиз, хостинг или обслужване на уеб-сайта, по IT обслужване, на куриерска служба. Доставчиците на Администратора са задължени да осигурят защита на личните данни и да отговарят на изискванията на действащото законодателство, свързано със защита на личните данни и не могат да използват доверените им лични данни за целите, различни от определените в договор с Администратора.
5. Вашите данни няма да бъдат обработвани по автоматизиран начин, в това число във формата на профилиране, и няма да се предоставят в трета страна/международна организация.
6. Имате право на достъп до съдържанието на личните си данни и право всеки момент да ги коригирате, изтриете, ограничите обработването им, право да прехвърляте данните, право да подадете възражение.
7. По всякакви въпроси, свързани с обработването на Вашите лични данни от Администратора можете да се свържете на електронен адрес: daneosobowe@dedra.pl.;
8. Имате право да подадете жалба до органа, компетентен относно въпросите за защита на личните данни;

UA Зміст

1. Фотографії та малюнки
2. Опис пристрою
3. Призначення пристрою

4. Обмеження у використанні
5. Технічні дані
6. Підготовка до роботи
7. Увімкнення пристрою
8. Використання пристрою
9. Поточне обслуговування
10. Запасні частини та аксесуари
11. Самостійне усунення несправностей
12. Комплектування обладнання
13. Перелік деталей для складального креслення
14. Інформація для користувачів щодо утилізації електричного та електронного обладнання
15. Гарантійний талон

Загальні умови безпеки викладені в окремій брошурі.
Декларація відповідності додається до пристрою як окремий документ. У разі відсутності декларації відповідності, будь ласка, зверніться до сервісного центру Dedra-Exim Sp. z o.o.

ПОПЕРЕДЖЕННЯ. Прочитайте всі попередження, позначені знаком оклику, та всі інструкції.

Недотримання наведених нижче попереджень та інструкцій з техніки безпеки може призвести до ураження електричним струмом, пожежі або серйозної травми. Зберігайте всі попередження та інструкції для подальшого використання.

ПРИМІТКА **Лінійка SAS+ALL була розроблена для роботи тільки з зарядними пристроями та акумуляторами лінійки SAS+ALL.**
Літій-іонний акумулятор і зарядний пристрій не входять до складу придбаного обладнання і повинні бути придбані окремо. Використання акумуляторів і зарядних пристроїв, відмінних від тих, що призначені для цього пристрою, заборонено.

2. Опис пристрою

Рис.A: 1. кріпильна шпилька, 2. світлодіодне освітлення, 3. вимикач, 4. перемикачі напрямку обертання.

3. Призначення пристрою

Електричний ударний гайковерт - це пристрій, який використовується для відкручування та закручування гвинтів у легкодоступних місцях. Завдяки використанню ударного механізму, гайковерт мінімізує фізичну роботу оператора. Гайковерт використовується в ремонтних майстернях, автосервісах, в основному для відкручування і закручування болтів на легкових автомобілях і невеликих мікроавтобусах.
Допускається використання пристрою в ремонтно-будівельних роботах, ремонтних майстернях, аматорських роботах, при дотриманні умов використання і допустимих умов праці, викладених в інструкції з експлуатації.

4. Обмеження використання

ПРИМІТКА **Прилад можна використовувати тільки відповідно до "Допустимих умов експлуатації", наведених нижче.**

Ключ не можна використовувати для відкручування болтів у колесах вантажівок

ПРИМІТКА **Несанкціоновані зміни механічної та електричної конструкції, всі модифікації, роботи з технічного обслуговування, не описані в інструкції**

Використання електроінструменту всупереч інструкціям, викладеним в Посібнику з експлуатації, буде вважатися незаконним і призведе до негайної втрати гарантійних прав, а Декларація про відповідність стане недійсною. Використання електроінструменту не за призначенням або всупереч інструкції з експлуатації призведе до негайної втрати гарантійних прав.
Тримайте електроінструмент за ізольовані поверхні під час виконання робіт, де кріплення може контактувати з прихованими проводами або вашим власним кабелем. Кріплення, що контактує з дротом під напругою, може зробити відкриті металеві частини інструмента під напругою і призвести до ураження електричним струмом.
Болти і гайки, які необхідно затягнути з достатнім зусиллям, слід затягувати динамометричним ключем. Ударний ключ DED7973 не має індикатора моменту затягування, тому існує ризик пошкодити болт під час затягування.
Після затягування коліс автомобіля затяжку болтів слід перевірити після проїзду приблизно 50 км. Це дозволить запобігти ослабленню болтів.

ДОПУСТИМІ УМОВИ ПРАЦІ
Безперервна робота S1
Використовувати тільки в приміщенні. Температурний діапазон зарядки акумулятора 10 - 30°C. Не піддавати впливу температури вище 45°C.

5. Технічні дані

Модель пристрою	DED7146
Напруга живлення [V]	18 d.c.
Максимальне число обертів н0 [min-1]	0-2300
Частота ударів [min-1]	0-3400
Максимальний крутний момент [Nm]	280
Тип кріплення насадки	½"
Рівень звукового тиску LpA [dB(A)]	95,5
Невизначеність вимірювання KpA [dB(A)]	3
Рівень звукової потужності LwA dB(A)]	106,5
Невизначеність вимірювання KwA [dB(A)]	3
Рівень вібрації, виміряний на ручці ah,ID [м/s2]	12,8
Невизначеність вимірювання ah,ID [м/s2]	1,5
Вага [kg]	1,12

Інформація про шум і вібрацію.
Комбіноване значення вібрації a і невизначеність вимірювання були визначені відповідно до EN 62841-2-2 і наведені в таблиці
Рівень шуму визначався відповідно до EN 62841-2-2, значення наведені вище в таблиці.

ПРИМІТКА **Шум може призвести до пошкодження слуху, завжди використовуйте засоби захисту органів слуху під час роботи!**

Заявлене значення рівня шуму було виміряно відповідно до стандартного методу випробувань і може використовуватися для порівняння одного приладу з іншим. Зазначений вище рівень шуму також може бути використаний для попередньої оцінки впливу шуму.
Рівень шуму під час фактичного використання електроінструменту може відрізнятися від заявлених значень, залежно від використання робочих інструментів, зокрема типу заготовки та необхідності визначення заходів для захисту оператора. Для точної оцінки впливу в реальних умовах використання необхідно враховувати всі частини робочого циклу, включаючи періоди, коли машина вимкнена або коли вона ввімкнена, але не використовується для роботи.

6. Підготовка до роботи

ПРИМІТКА **Пристрій є частиною лінійки SAS+ALL, тому для його використання повинен бути укомплектований комплект, що складається з пристрою, акумулятора та зарядного пристрою. Використання інших акумуляторів та зарядних пристроїв заборонено.**

Пристрій слід використовувати в добре освітленому місці. Вимикач знаходиться на ручці пристрою. Приводний двигун працює до тих пір, поки вимикач натиснутий. Під час роботи з електроінструментом прийміть таке положення, щоб не впасти під час роботи.

7 Увімкнення пристрою

Підготувати пристрій до роботи:
- Прикріпіть розтруб відповідного діаметру до монтажної оправки.
- підключіть ключ до джерела живлення.

Пристрій живиться від акумулятора 18В. Заряджений акумулятор вставляється в направляючу в ручці до тих пір, поки не зафіксується фіксатор ручки. Після цього інструмент готовий до роботи.
Підготовлений таким чином пристрій готовий до роботи

ПРИМІТКА **Випробування на холостому ходу слід проводити тільки тоді, коли електроінструмент спрямований донизу.**

Щоб запустити гайковерт, спочатку встановіть напрямок обертання робочого наконечника за допомогою кнопки (рис. A, 4), а потім натисніть вказівним пальцем на кнопку вимикача.

8. Використання пристрою

Ударний гайковерт DED7146 в основному використовується для відкручування та закручування болтів автомобільних коліс.
Відкручування болтів: надіньте торцеву головку на монтажну шпильку, а потім надягніть її на головку болта або гайки так, щоб торцева головка точно охоплювала всю головку болта або гайки. Встановіть напрямок обертання. Потім натисніть перемикач Болт повинен відкрутитися.

ПРИМІТКА **Якщо гвинт не хоче відпускатися, не тримайте кнопку натиснутою більше 3 секунд. В іншому випадку ви можете пошкодити ударний механізм!**

Затягніть гвинти: Встановіть напрямок обертання. Потім вставте гвинт у різьбовий отвір і зробіть один-два оберти, щоб гвинт зачепився за різьбу. Якщо ви почнете закручувати гвинт відразу, різьба може зірватися. Після того, як різьблення буде зафіксовано, надіньте ковпачок і затягніть гвинт, натиснувши на перемикач.

ПРИМІТКА **Щоб уникнути поломки болтів, не затягуйте їх до кінця.**

Коли ви відчуєте невеликий опір, припиніть затягування ударним ключем, а потім затягніть болт динамометричним ключем з моментом затягування, рекомендованим виробником автомобіля. Цю інформацію можна знайти в інструкції з експлуатації автомобіля.

ПРИМІТКА **Якщо батарея нагрівається вище 45°C, припиніть роботу і зачекайте, поки батарея охолоне.**

Надмірне нагрівання може призвести до виходу акумулятора з ладу.

9. Поточне обслуговування

Регулярно очищайте весь електроінструмент, приділяючи особливу увагу очищенню вентиляційних отворів.
Не заряджайте акумулятор одразу після інтенсивного використання. Через явище розряду не зберігайте акумулятор повністю розрядженим, оскільки він може розрядитися нижче критичного рівня і стати безповоротно пошкодженим. Тому, коли акумулятор не використовується, його слід зберігати частково зарядженим (приблизно до 40%). Заряджайте акумулятор до того, як він повністю розрядиться. Зберігайте батареї при температурі 10-30°C. При зберіганні за низьких температур вони швидше втрачають ємність.
Зарядка акумулятора описана в інструкції до акумулятора і зарядного пристрою з лінійки SAS+ALL.

ПРИМІТКА **Місце зберігання пристрою має бути недоступним для дітей.**

Якщо необхідно відправити шуруповерт в сервісний центр для ремонту, захистіть його від випадкових механічних пошкоджень і вийміть акумулятори з гнізда зарядного пристрою

Як демонтувати акумулятор

Щоб вийняти акумуляторну батарею, візьміть дриль-шуруповерт за ручку, а потім натисніть кнопку розблокування на передній панелі акумуляторної батареї. Висуньте акумуляторний блок з рукоятки дриля-шуруповерта. Щоб встановити акумуляторну батарею, вставте її в ручку дриля-шуруповерта, а потім натисніть на неї доти, доки не зафіксується фіксатор ручки.

Обслуговування приладу

Технічне обслуговування включає в себе обслуговування шуруповерта разом з аксесуарами, тобто акумулятором і зарядним пристроєм.

ПРИМІТКА **Ніколи не виконуйте технічне обслуговування пристрою, підключеного до джерела живлення.**

Це може призвести до серйозних травм або ураження електричним струмом. Перед обслуговуванням вийміть акумуляторну батарею з гнізда викрутки.

Обслуговування приладу полягає в підтримці чистоти всіх його компонентів, необхідних для нормальної роботи. Для очищення не можна використовувати розчинники, оскільки це може призвести до непоправного пошкодження корпусу та інших пластикових компонентів.

Акумулятор не можна чистити водою, оскільки це може спричинити внутрішнє коротке замикання, що призведе до незворотних пошкоджень.

10. Запасні частини та аксесуари

Рекомендовані аксесуари

Асортимент SAS+ALL може бути оснащений будь-яким акумулятором і зарядним пристроєм з асортименту SAS+ALL, а також ударними гніздами ½ дюйма. Будь ласка, дотримуйтесь рекомендацій виробника дрилів-шуруповертів.

Для придбання запасних частин та аксесуарів, будь ласка, звертайтеся до сервісного центру "Дедра-Ексім". Контактні дані можна знайти на сторінці 1 цього посібника. При замовленні запасних частин, будь ласка, вказуйте номер деталі на заводській табличці та номер деталі зі складального креслення. Протягом гарантійного терміну ремонт здійснюється згідно з правилами, викладеними в гарантійному талоні. Будь ласка, передайте заявлений виріб для ремонту за місцем придбання (продавець зобов'язаний прийняти заявлений виріб), або надішліть його до Центрального сервісного центру "ДЕДРА - ЕКСІМ". Будь ласка, додайте гарантійний талон, виданий імпортером. Без цього документа ремонт буде розглядатися як післягарантійний. Після закінчення гарантійного терміну ремонт здійснюється Центральним сервісом. Несправний виріб повинен бути надісланий до Сервісу (витрати на пересилку покриваються користувачем).

11. Самостійне усунення несправностей

ПРИМІТКА **Перед самостійним усуненням несправностей від'єднайте пристрій від джерела живлення.**

ПРОБЛЕМА	ПРИЧИНА	РІШЕННЯ
Ключ не працює	Несправний вимикач Розряджений акумулятор Неправильно встановлений акумулятор	Проведіть технічне обслуговування пристрою Заряджайте акумулятор Правильно прикріпіть
Клавіша рухається з труднощами	Розряджений акумулятор Перевищення робочих параметрів	Заряджайте акумулятор правильно Зменшити навантаження на електроінструмент
Двигун перегрівається	Забиті вентиляційні отвори Перевищення робочих параметрів Занадто високий тиск на інструмент	Очистіть отвори Вимкніть електроінструмент, залиште роботу до повного охолодження Зменшити навантаження на електроінструмент

12. Завершення розділу, заключні зауваження

Комплект: 1. гайковий ключ - 1 штука

13. Перелік деталей для складального креслення

N	Назва частини	N	Назва частини
1	Житлове право	18	Шпиндель
2	Маркування пристрою	19	Пластикова прокладка
3	Гвинт.	20	Піддон подавального валу
4	Гвинт.	21	Алюмінієва головка
5	Засувка акумулятора	22	Гумове покриття
6	Поворотний перемикач	23	Пружинна шайба ф4
7	Світлодіодний екран	24	Гвинт.
8	Моторний капрал.	25	Маркування пристрою
9	Передача двигуна	26	Ліва частина корпусу
10	Корпус редуктора	27	Прокладка
11	Гвинт.	28	Тримач для ременя
12	Підшипникова бігова доріжка	29	Гвинт.
13	Підшипник 6802ZZ	30	Пояс.
14	Прокладка	31	Клин.
15	Клин.	32	Гумова пробка
16	Планетарний редуктор	33	Двигун з вимикачем
17	Зчеплення	34	Голова

14. Інформація для користувачів щодо утилізації електричного та електронного обладнання

(стосується домогосподарств)

Символ, зображений на виробах або супровідній документації, вказує на те, що несправне електричне або електронне обладнання не можна утилізувати разом з побутовими відходами. Якщо вам потрібно утилізувати, повторно використати або відновити компоненти, найкраще віднести їх до спеціалізованого пункту збору, де вони будуть прийняті безкоштовно. Інформацію про місцезнаходження пунктів збору відпрацьованого обладнання надають місцеві органи влади, наприклад, на їхніх веб-сайтах.

Правильна утилізація пристрою, допомагає зберегти цінні ресурси та уникнути негативного впливу на здоров'я та навколишнє середовище внаслідок можливої присутності в обладнаннінебезпечних речовин: речовини, суміші та компоненти.

Неправильна утилізація відходів загрожує штрафними санкціями згідно з відповідними місцевими нормами.

Користувачі в країнах ЄС: Якщо вам потрібно утилізувати електричне або електронне обладнання, зверніться до найближчої точки продажу або до вашого постачальника, який надасть вам додаткову інформацію.

Утилізація в країнах за межами Європейського Союзу: Цей символ стосується лише країн Європейського Союзу. Якщо ви хочете утилізувати цей виріб, зверніться до місцевих органів влади або дилера для отримання інформації про правильний спосіб утилізації.

Гарантійний талон

на

Ударний гайковерт

Номер замовлення: DED7146 Номер лоту: .....

(далі - Продукт)

Дата придбання продукту: .....

Печатка дилера

Дата та підпис продавця: .....

Заява користувача:

Я підтверджую, що ознайомлений з умовами гарантії та наслідками недотримання вказівок, викладених в інструкції з експлуатації та гарантійному талоні. Я ознайомлений з умовами цієї гарантії, що підтверджую власним підписом:

....

Дата і місце Підпис користувача

I. Відповідальність за якість продукції:

1. Поручитель - Dedra Exim Sp. z o.o. з місцезнаходженням у м. Прушкув, адреса: вул. 3 Мая 8, 05-800 Прушкув, KRS 0000062517, Окружний суд міста Варшави у Варшаві, XIV Економічний відділ Національного судового реєстру, NIP 527-020-49-33, статутний капітал: 100 980,00 ЗЛОТИХ.

2. Відповідно до умов цього гарантійного талона, Гарант гарантує Товар, що походить з дистриб'юторської мережі Гаранта.

3. Відповідальність за гарантією поширюється лише на дефекти, що виникли з причин, притаманних Продукту на момент його доставки Користувачеві.

4. Користувач, на підставі гарантії, має право на безкоштовний ремонт Продукту за умови, що дефект став очевидним протягом гарантійного терміну. Спосіб ремонту Продукту (метод ремонту) визначається на розсуд Гаранта. Якщо Гарант встановить, що ремонт неможливий, він залишає за собою право замінити дефектний елемент або весь Виріб на бездефектний, знизити ціну на Виріб або відмовитися від договору.

По відношенню до Користувача, який не є споживачем у розумінні Закону від 23 квітня 1964р. Цивільного кодексу, відповідальність Гаранта за збитки, що виникли внаслідок цієї гарантії та/або у зв'язку з її укладенням та виконанням, незалежно від правового титулу, обмежується максимальною вартістю дефектного Продукту.

II. Гарантійний термін:

Компоненти продукту	Тривалість гарантійного захисту
DED7146	24 місяці з дати придбання Продукту, як зазначено в цьому гарантійному талоні

III. Умови реалізації гарантії:

Користувач повинен пред'явити заповнений гарантійний талон на Виріб та обґрунтувати обставини придбання Виробу, наприклад, пред'явивши чек, рахунок-фактуру тощо. З метою ефективного розгляду рекламації рекомендується, щоб Користувач надав разом з Виробом всі компоненти, зазначені в розділі "Комплектація пристрою", що міститься в Посібнику користувача.

2. що користувач дотримується інструкцій, наведених в інструкції з експлуатації та гарантійному талоні.

Гарантія поширюється лише на територію Республіки Польща та ЄС.

Гарантія не поширюється на дефекти Продукту, що виникають, зокрема, внаслідок:

a. Недотримання Користувачем умов, викладених в Інструкції з експлуатації, зокрема щодо правильної експлуатації, технічного обслуговування та чищення;

b. Використання Користувачем засобів для чищення або технічного обслуговування, які не відповідають вимогам Інструкції з експлуатації;

c. Неналежне зберігання та транспортування Продукту Користувачем;

d. Несанкціоновані зміни та/або модифікації Продукту Користувачем, які не були узгоджені з Гарантом;
e. Використання Користувачем у Виробі витратних матеріалів, що не відповідають вимогам Інструкції з експлуатації.
f. Користувач, який не є споживачем у розумінні Закону від 23 квітня 1964р. Цивільного кодексу, втрачає гарантію на Продукт, в якому:
g. серійні номери, маркування дати та таблички з назвами були видалені, змінені або пошкоджені Користувачем;
h. пломби були пошкоджені Користувачем або мають сліди втручання Користувача.
Зверніть увагу, що Користувач зобов'язаний самостійно та за власний рахунок здійснювати поточне обслуговування Продукту, включаючи інструкцію з використання, самостійно та за власний рахунок.
IV. Порядок розгляду скарг:
1. Якщо Ви виявите, що Виріб працює неправильно, будь ласка, переконайтеся, що всі кроки, зазначені в Інструкції з експлуатації, були виконані правильно, перш ніж подавати претензію.
2. Рекомендується подавати рекламацію негайно, бажано протягом 7 днів з моменту виявлення дефекту Продукту. Користувач, який не є споживачем у розумінні Закону від 23 квітня 1964р. Цивільного кодексу, втрачає права, що випливають з цієї гарантії, якщо рекламація не буде подана протягом 7 днів.
3. Повідомлення про рекламацію можна подати, зокрема, в місці придбання Продукту, в гарантійному сервісі або в письмовій формі на вказану адресу: Dedra Exim Sp. z o.o., ul. 3 Maja 8, 05-800 Pruszków.
4. Користувач може подати рекламацію, використовуючи форму, доступну на веб-сайті www.dedra.pl. ("Бланк рекламації").
5. адреси гарантійного обслуговування для окремих країн можна знайти на сайті www.dedra.pl. Якщо для певної країни немає гарантійного сервісу, рекомендується звертатися з гарантійними претензіями за адресою: Dedra Exim Sp. z o.o. ul. 3 Maja 8, 05-800 Pruszków (Польща).
6. З метою безпеки Користувача використання дефектного Продукту заборонено.
7. Попередження: Використання несправного виробу є небезпечним для здоров'я та життя Користувача.
8. Виконання зобов'язань за гарантією відбудеться протягом 14 робочих днів, рахуючи від дати доставки Користувачем заявленого Продукту.
9. перед тим, як відправити дефектний Виріб для рекламації, рекомендується його почистити. Виріб, що підлягає рекламації, рекомендується ретельно захищати від пошкоджень під час транспортування (рекомендується доставляти Виріб, що підлягає рекламації, в оригінальній упаковці).
10. Гарантійний термін продовжується на час, протягом якого Користувач не міг використовувати Продукт, на який поширюється гарантія, через дефект.
Гарантія не виключає, не обмежує і не призупиняє права Користувача, передбачені положеннями про гарантійні зобов'язання щодо дефектів проданих товарів.

Відповідно до статті 13(1) та (2) Регламенту (ЄС) 2016/679 Європейського Парламенту та Ради від 27 квітня 2016 року про захист фізичних осіб у зв'язку з обробкою персональних даних і про вільний рух таких даних та про скасування Директиви 95/46/ЄС (далі: "RODO"), повідомляємо Вам наступне
1. Контролером ваших персональних даних, вказаних у формі, є компанія DEDRA-EXIM sp. z o.o., зареєстрована за адресою: вул. 3 Мая, 8, 05- 800, Прушкув (далі: «Контролер»).
2. Ваші дані будуть оброблятися виключно з метою виконання гарантійної процедури для пристрою згідно з літ. b п. 1. ст. 6 Загального регламенту захисту даних (далі: «ЗРЗД») Надання даних є добровільним, але необхідним для виконання гарантійної процедури.
3. Ваші дані будуть оброблятися протягом періоду виконання гарантійної процедури та з метою архівування на випадок необхідності захисту від можливих претензій до Контролера, але не довше закінчення терміну позовної давності.
4. Ваші дані можуть бути розкриті тільки суб'єктам, які обробляють дані від імені Контролера, на підставі письмового договору про доручення на обробку персональних даних, що передбачає, зокрема, технічне обслуговування, хостинг або обслуговування веб-сайту, IT-сервіс, кур'єрську компанію. Постачальники Контролера зобов'язані забезпечувати безпеку даних і дотримуватися вимог чинного законодавства щодо захисту персональних даних і не можуть використовувати довірені їм персональні дані в цілях, відмінних від зазначених у договорі з Контролером.
5. Ваші персональні дані не будуть оброблятися автоматизовано, зокрема, не будуть профілюватися, а також не будуть передаватися у треті країни/міжнародні організації.
6. Ви маєте право на доступ до своїх персональних даних та право на їхнє виправлення, видалення, обмеження обробки, право на передачу даних, право на відмову від обробки, у будь-який момент;
7. З усіх питань, пов'язаних з обробкою Контролером ваших персональних даних, ви можете звернутися до Контролера за адресою e-mail: daneosobowe@dedra.pl.;
8. Ви маєте право подати скаргу до відповідного наглядового органу із захисту персональних даних;

HR Sadržaj

1. Fotografije i crteži
2. Opis uređaja
3. Namjena uređaja
4. Ograničenja korištenja
5. Tehnički podaci
6. Priprema za rad
7. Uključivanje uređaja
8. Korištenje uređaja
9. Aktivnosti tekućeg održavanja
10. Rezervni dijelovi i pribor
11. Samostalno rješavanje problema
12. Dovršavanje uređaja
13. Obavijesti za korisnike o zbrinjavanju električnih i elektroničkih uređaja
14. Jamstveni list

Opći sigurnosni uvjeti priloženi su kao posebna knjižica.

Izjava o sukladnosti priložena je uz uređaj kao zaseban dokument. U nedostatku izjave o sukladnosti, molimo kontaktirajte Dedra-Exim Service Sp. z o.

UPOZORENJE. Pročitajte sva upozorenja označena uskličnikom i sve upute.

Nepoštivanje sigurnosnih upozorenja i uputa u nastavku može dovesti do strujnog udara, požara ili ozbiljne ozljede. Čuvajte sva upozorenja i upute za buduće potrebe.

NAPOMENA **SAS+ALL linija uređaja dizajnirana je za rad samo sa SAS+ALL linijom punjača i baterija.**

Li-Ion baterija i punjač nisu uključeni uz kupljeni uređaj i moraju se kupiti zasebno. Zabranjena je uporaba baterija i punjača osim onih namijenjenih uređaju.

2. Opis uređaja

Slika A: 1. Montažni klin, 2. LED rasvjeta, 3. Prekidač, 4. Prekidač smjera vrtnje.

3. Namjena uređaja

Električni udarni odvijač je naprava koja služi za otpuštanje i zatezanje vijaka na lako dostupnim mjestima. Zahvaljujući upotrebi udarnog mehanizma, ključ minimalizira fizički rad rukovatelja. Ključ se koristi u radionicama i autoservisima, uglavnom za odvrtanje i zatezanje vijaka u osobnim automobilima i malim dostavnim vozilima.
Uređaj se smije koristiti u renovacijskim i građevinskim radovima, radionicama za popravke i za amaterske radove, uz poštivanje uvjeta uporabe i dopuštenih uvjeta rada navedenih u uputama za uporabu.

4. Ograničenja korištenja

NAPOMENA **Uređaj se smije koristiti samo u skladu s dolje navedenim "Dopuštenim radnim uvjetima".**

Odvijač se ne smije koristiti za odvrtanje vijaka kotača kamiona.

NAPOMENA **Neovlaštene promjene mehaničke i električne strukture, bilo kakve izmjene, aktivnosti održavanja koje nisu opisane u uputama**

Usluge će se smatrati nezakonitim i rezultirat će trenutnim gubitkom prava na jamstvo, a izjava o sukladnosti će izgubiti svoju valjanost. Korištenje električnog alata suprotno njegovoj namjeni ili uputama za uporabu rezultirat će trenutačnim gubitkom prava na jamstvo.
Držite električni alat za izolirane površine kada izvodite radnju pri kojoj bi pričvršćivač mogao doći u dodir sa skrivenim žicama ili vlastitim kabelom. Spojni elementi koji su u kontaktu sa žicom pod naponom mogu staviti pod napon izložene metalne dijelove uređaja i dovesti do strujnog udara.
Vijke i matice koji zahtijevaju odgovarajuću silu zatezanja treba zategnuti moment ključem. Udarni ključ DED7973 nema indikator zakretnog momenta, pa postoji opasnost od oštećenja vijka prilikom zatezanja.
Nakon zatezanja kotača automobila, nakon otprilike 50 km vožnje, provjerite zategnutost vijaka. To će spriječiti popuštanje vijaka.

DOPUŠTENI UVJETI RADA

S1 kontinuirani rad
Samo za unutarnju upotrebu. Raspon temperature punjenja baterije 10 - 30°C. Ne izlagati temperaturama iznad 45°C.

5. Tehnički podaci

Model	DED7146
Napon mreže [V]	18 d.c.
Brzina vrtnje max n0 [min-1]	0-2300
Učestalost udara [min-1]	0-3400
Maksimalni okretni moment [Nm]	280
Tip pričvršćivanja radnog nastavka	½"
Razina tlaka LpA [dB(A)]	95,5
Nesigurnost mjerenja (KpA) [dB(A)]	3
Razina snage LWA [dB(A)]	106,5
Nesigurnost mjerenja (KWA) [dB(A)]	3
Razina vibracija izmjerena na ručki ah,w [m/s2]	12,8
Nesigurnost mjerenja Ka [m/s2]	1,5
Težina uređaja [kg]	1,12

Informacije o buci i vibracijama.
Kombinirana vrijednost vibracije a i mjerna nesigurnost određene su u skladu s EN 62841-2-2 i dane su u tablici
Emisija buke određena je u skladu s EN 62841-2-2, vrijednosti su dane u gornjoj tablici.

NAPOMENA **Buka može uzrokovati oštećenje sluha, uvijek nosite zaštitu za sluh tijekom rada!**

Deklarirana vrijednost emisije buke izmjerena je u skladu sa standardnom metodom ispitivanja i može se koristiti za usporedbu jednog uređaja s drugim. Gore navedena razina emisije buke također se može koristiti za preliminarnu procjenu izloženosti buci.
Razina buke tijekom stvarne uporabe električnog alata može se razlikovati od deklariranih vrijednosti ovisno o tome kako se radni alati koriste, posebno o vrsti obratka i potrebi utvrđivanja mjera zaštite operatera. Za točnu procjenu izloženosti u stvarnim uvjetima uporabe moraju se uzeti u obzir svi dijelovi radnog ciklusa, uključujući razdoblja kada je oprema isključena ili kada je uključena, ali se ne koristi za rad.

6. Priprema za rad

NAPOMENA **Uređaj je dio linije SAS+ALL pa je za korištenje potreban komplet koji se sastoji od uređaja, baterije i punjača. Zabranjena je uporaba drugih baterija i punjača.**

Uređaj treba koristiti na dobro osvijetljenom mjestu. Prekidač se nalazi u ručki uređaja. Pogonski motor radi sve dok pritisnemo prekidač. Kada koristite električni alat, morate zauzeti položaj koji će spriječiti pad tijekom rada.

7. Uključivanje uređaja

Za pripremu uređaja za rad:
- pričvrstite poklopac odgovarajućeg promjera na montažnu iglu
- spojite ključ na napajanje.

Uređaj se napaja baterijom od 18V. Umetnite napunjenu bateriju u vodilicu u ručki dok se zasun ručke ne uklopi. Uređaj je spreman za rad.
Uređaj je spreman za rad

NAPOMENA **Ispitivanje praznog hoda treba provoditi samo s električnim alatom okrenutim prema dolje.**

Da biste pokrenuli ključ, prvo postavite smjer vrtnje radnog vrha pomoću tipke (sl. A, 4), a zatim kažiprstom pritisnite tipku prekidača.

8. Korištenje uređaja

Udarni odvijač DED7146 uglavnom se koristi za otpuštanje i zatezanje vijaka kotača automobila.
Odvrtanje vijaka: postavite kapicu na montažnu iglu i zatim je namjestite na glavu vijka ili maticu tako da kapica potpuno prekriva glavu vijka ili maticu. Postavite smjer rotacije. Zatim morate pritisnuti prekidač i odvrnuti ga.

NAPOMENA **Ako se vijak ne otpusti, ne držite gumb pritisnut dulje od 3 sekunde. U protivnom se udarni mehanizam može oštetiti!**

Zatezanje vijaka: Postavite smjer vrtnje. Zatim umetnite vijak u otvor s navojem i okrenite ga jedan ili dva puta tako da vijak zahvati navoj. Ako odmah počnete zatezati vijak, navoj se može skinuti. Nakon što uhvatite navoj, stavite kapicu i zategnite vijak pritiskom na prekidač.

NAPOMENA **Kako biste izbjegli lomljenje vijka, nemojte zategnuti vijke do kraja.**

Kada osjetite lagani otpor, prestanite zatezati udarni ključ i zatim zategnite vijak moment ključem na vrijednost momenta koju preporučuje proizvođač vozila. Ovi podaci trebaju biti uključeni u servisnu knjižicu vozila.

NAPOMENA **U slučaju da se akumulator zagrije iznad 45°C, rad treba prekinuti i pričekati da se akumulator ohladi.**

Pretjerano zagrijavanje baterije može uzrokovati njezin kvar.

9. Tekuće aktivnosti održavanja

Redovito čistite cijeli električni alat, a posebnu pozornost obratite na čišćenje ventilacijskih otvora električnog alata.
Izbjegavajte punjenje baterije odmah nakon intenzivne uporabe. Zbog fenomena pražnjenja, baterija se ne smije skladištiti potpuno ispražnjena jer se tada može ispraznit ispod kritične razine i trajno oštetiti.
Kada se ne koristi, bateriju treba čuvati djelomično napunjenu (do približno 40%). Ponovno napunite bateriju prije nego što se potpuno isprazni. Čuvajte baterije na temperaturama između 10-30°C. Ako se čuva na niskim temperaturama, brže gubi kapacitet.
Punjenje baterije je opisano u uputama za SAS+ALL bateriju i punjač.

NAPOMENA **Mjesto za pohranjivanje uređaja treba biti izvan dohvata djece.**

Ako je potrebno odvijač poslati u servis na popravak, potrebno ga je zaštititi od slučajnih mehaničkih oštećenja i izvaditi baterije iz utičnice punjača.

Kako izvaditi bateriju

Za uklanjanje baterije, držite bušilicu/odvijač za ručku i zatim pritisnite gumb za otpuštanje koji se nalazi na prednjoj strani baterije. Izvucite bateriju iz drške bušilice/odvijača. Kako biste instalirali bateriju, umetnite bateriju u ručku bušilice/odvijača i pritisnite je dok se zasun ručke ne uklopi.

Održavanje uređaja

Održavanje uključuje servisiranje odvijača i njegovog pribora, odnosno baterije i punjača.

NAPOMENA **Nikada nemojte održavati uređaj dok je priključen na izvor napajanja.**

To može dovesti do ozbiljnih ozljeda ili strujnog udara. Prije izvođenja bilo kakvih radova na održavanju, bateriju je potrebno izvaditi iz utora odvijača.
Održavanje uređaja podrazumijeva održavanje svih njegovih komponenti potrebnih za normalan rad u ispravnoj čistoći. Nemojte koristiti nikakva otapala za čišćenje jer to može uzrokovati nepopravljivo oštećenje kućišta i drugih plastičnih dijelova.
Baterija se ne smije čistiti vodom jer to može uzrokovati unutarnji kratki spoj koji može dovesti do trajnog oštećenja.

10. Rezervni dijelovi i pribor

Preporučeni pribor

Linija SAS+ALL može biti opremljena bilo kojom baterijom i punjačem linije SAS+ALL kao i udarnim utičnicama od ½ inča. Svakako slijedite preporuke proizvođača vrhova.
Za kupnju rezervnih dijelova i pribora obratite se Dedra-Exim servisu. Podaci za kontakt nalaze se na 1. stranici priručnika. Prilikom naručivanja rezervnih dijelova, molimo da navedete broj SERIJE koji se nalazi na natpisnoj pločici i broj dijela sa crteža sklopa. Tijekom jamstvenog roka popravci se provode prema načelima navedenim u Jamstvenom listu. Reklamirani proizvod vratite na popravak na mjesto kupnje (prodavač je dužan primiti reklamirani proizvod) ili ga pošaljite u DEDRA - EXIM Central Service. Molimo priložite jamstveni list koji je izdao Uvoznik. Bez ovog dokumenta, popravak će se smatrati postjamstvenim. Nakon isteka jamstvenog roka popravke obavlja Centralni servis. Oštećeni proizvod potrebno je poslati Servisu (troškove dostave snosi korisnik).

11. Samostalnootklanjanje greška

NAPOMENA **Prije nego počnete s rješavanjem problema, isključite uređaj iz napajanja.**

PROBLEM	UZROK	RIJEŠENJE
Udarni odvijač ne radi	Oštećen prekidač Prazna baterija Nepravilno postavljena baterija	Odnesite uređaj u servisni centar Napunite bateriju Pričvrstite ispravno
Udarni odvijač se pomiče s poteškoćama	Prazna baterija Prekoračeni dopušteni radni parametri	Pravilno napunite bateriju Smanjite opterećenje električnih alata
Motor se pregrijava	Začepljeni otvori za zrak Prekoračeni dopušteni radni parametri Prejaki pritisak alata	Očistite rupe Isključite električni alat i ostavite ga da se potpuno ohladi. Smanjite opterećenje električnih alata

12. Kompletacja uređaja, završne napomene

Kompletacja: 1. Udarni odvijač - 1 kom

13.Informacija za korisnike o zbrinjavanju električnih i elektroničkih uređaja (odnosi se na kućanstva)

Ovaj simbol postavljen na proizvode ili popratnu dokumentaciju obavještava da se neispravni električni ili elektronički uređaji ne smiju odlagati s kućnim otpadom. Ispravan postupak u slučaju potrebe za zbrinjavanjem, ponovnom uporabom ili oporabom komponenti sastoji se od prijenosa uređaja na specijalizirano sabirno mjesto, gdje će biti besplatno prihvaćen. Informacije o lokacijama sabirnih točaka otpadne opreme pružaju lokalne vlasti, npr. na svojim web stranicama.
Pravilno zbrinjavanje uređaja omogućuje očuvanje dragocjenih resursa i izbjegavanje negativnog utjecaja na zdravlje i okoliš, do kojeg dolazi zbog mogućnosti da uređaji sadrže opasne tvari, smjese i sastavne dijelove.
Nepravilno odlaganje otpada podliježe kaznama predviđenim relevantnim lokalnim propisima.
Korisnici u zemljama Europske unije: Ako trebate odložiti električnu ili elektroničku opremu, obratite se najbližem prodavaču ili dobavljaču za dodatne informacije.

Odlaganje u zemljama izvan Europske unije: Ovaj simbol vrijedi samo za zemlje Europske unije. Ako trebate zbrinuti ovaj proizvod, obratite se lokalnim vlastima ili trgovcu radi pravilnog zbrinjavanja.

Jamstveni list

na

Udarni ključ

Kataloški broj: DED7146 br. partije:.....

(u daljnjem tekstu Proizvod)

Datum nabavke Proizvoda: .....

Pečat prodavača

Datum i potpis prodavača: .....

Izjava Korisnika:

Potvrđujem da sam upoznat s uvjetima jamstva i posljedicama nepoštivanja smjernica sadržanih u Uputama za upotrebu i jamstvenom listu. Upoznat sam s uvjetima ovog jamstva, što potvrđujem svojim potpisom:

....

Datum i mjesto Potpis Korisnika

I. Odgovornost za Proizvod

1. Jamac - Dedra Exim Sp. z o.o. sa sjedištem u Pruszkówu, adresa: ul. 3 Maja 8, 05-800 Pruszków, KRS 0000062517, Općinski sud za glavni grad Varšavu u Varšavi, XIV Gospodarski odjel Državnog sudskog registra, PIB 527-020-49-33, osnovni kapital: 100 980.00 PLN.
2. Pod uvjetima navedenim u ovom jamstvenom listu, Jamac daje jamstvo za Proizvod koji dolazi iz Jamčeve distribucije.
3. Odgovornost iz jamstva pokriva samo nedostatke koji proizlaze iz razloga koji su u Proizvodu u trenutku njegove predaje Korisniku.
4. Pod jamstvom, Korisnik stječe pravo na besplatan popravak Proizvoda, ako se kvar otkrije tijekom jamstvenog roka. Način popravka Proizvoda (metoda popravka) ovisi o odluci Jamca. Ako Jamac utvrdi da ga je nemoguće popraviti, Jamac zadržava pravo zamijeniti neispravan element ili cijeli Proizvod ispravnim, smanjiti cijenu Proizvoda ili odstupiti od ugovora.
5. U odnosu na Korisnika koji nije potrošač u smislu Zakona od 23. travnja 1964. Građanski zakonik, odgovornost Jamca za štetu koja proizlazi iz ovog jamstva i/ili u vezi s njegovim sklapanjem i izvršenjem, bez obzira na pravni naslov, ograničena je na maksimalnu vrijednost neispravnog Proizvoda.

II. Jamstveni rok

Elementi Proizvoda	Jamstveni rok
DED7146	36 mjeseca od datuma kupnje Proizvoda prikazanog u ovom jamstvenom listu

III. Uvjeti korištenja jamstva

1. Predočenje od strane korisnika popunjenog jamstvenog lista Proizvoda i potvrđivanje od strane Korisnika okolnosti kupnje Proizvoda, npr. predočenjem računa, fakture itd. Kako bi učinkovito riješili reklamaciju preporuča se da Korisnik dostavi sve elemente navedene u "Kompletu uređaja" zajedno s Proizvodom za reklamaciju koja se nalazi u Uputama za upotrebu.
2. Poštovanje od strane korisnika preporuka sadržanih u Uputama za uporabu i jamstvenom listu.
3. Jamstvo vrijedi isključivo na području Republike Poljske i EU.
4. Jamstvo ne obuhvaća kvarove Proizvoda nastale posebno kao rezultat:
a. Nepoštivanja od strane Korisnika uvjeta navedenih u Uputama za uporabu, posebno u pogledu pravilnog korištenja, održavanja i čišćenja;
b. Korištenja od strane Korisnika sredstava za čišćenje ili održavanje koja nisu u skladu s Uputama za uporabu;
c. Nepravilnog skladištenja i transporta Proizvoda od strane Korisnika;
d. Neovlaštene izmjene i/ili modifikacije Proizvoda od strane Korisnika koje nisu dogovorene s Jamcem;
e. Korištenja od strane Korisnika potrošnog materijala u Proizvodu koji nije u skladu s Uputama za uporabu.
5. Korisnik koji nije potrošač u smislu zakona od 23. travnja 1964. Građanski zakonik gubi jamstvo na Proizvod u kojem:
- je Korisnik je uklonio, promijenio ili oštetio serijske brojeve, oznake datuma i natpisne pločice;
- pečati su oštećeni od strane Korisnika ili pokazuju znakove manipulacije od strane Korisnika.
6. Pozor! Radnje povezane sa svakodnevnim radom Proizvoda, koje proizlaze, između ostalog iz Upute za uporabu Korisnik je dužan provoditi samostalno i o svom trošku.

IV. Procedura reklamacije

1. U slučaju utvrđivanja neispravnog rada Proizvoda, prije podnošenja reklamacije, provjerite jesu li sve radnje navedene posebno u Uputama za uporabu, izvršene ispravno.
2. Preporučujemo podnošenje reklamacije odmah, najbolje u roku od 7 dana od dana uočavanja kvara Proizvoda. Korisnik koji nije potrošač u smislu zakona od 23. travnja 1964. Građanski zakonik gubi prava koja proizlaze iz ovog jamstva ako se reklamacija ne podnese u roku od 7 dana.
3. Reklamacija se može podnijeti, između ostalog, na mjestu kupnje Proizvoda, u jamstvenom servisu ili pismeno na sljedeću adresu: Dedra Exim Sp. z o.o., ul. 3 Maja 8, 05-800 Pruszków.
4. Korisnik može podnijeti reklamaciju putem obrasca dostupnog na web stranici www.dedra.pl. ("Obrazac za reklamaciju").
5. Adrese jamstvenih servisa za pojedine zemlje dostupne su na web stranici www.dedra.pl. U slučaju nedostatka jamstvenog servisa za određenu zemlju, preporuča se slanje reklamacija na sljedeću adresu: Dedra Exim Sp. z o.o. ul. 3 Maja 8, 05-800 Pruszków (Poljska).
6. S obzirom na sigurnost Korisnika, zabranjeno je koristiti neispravan proizvod.
7. Pozor! Korištenje neispravnog Proizvoda opasno je za zdravlje i život Korisnika.
8. Izvršenje obveza koje proizlaze iz jamstva održat će se u roku od 14 radnih dana od dana isporuke Proizvoda koji korisnik reklamira.
9. Prije dostave neispravnog Proizvoda na reklamaciju, preporuča se čišćenje. Preporuča se da se reklamirani Proizvod pažljivo zaštiti od oštećenja tijekom transporta (preporuča se isporuka reklamiranog Proizvoda u originalnom pakiranju).
10. Jamstveni rok se produljuje za vrijeme tijekom kojeg ga Korisnik nije mogao koristiti zbog kvara na Proizvodu obuhvaćenom jamstvom.
Jamstvo ne isključuje, ograničava ili suspendira prava Korisnika koja proizlaze iz odredbi o jamstvu za nedostatke na prodanom artiklu.

HR

Prema čl. 13 sek. 1 i sljed. 2. Uredbe (EU) 2016/679 Europskog parlamenta i Vijeća od 27. travnja 2016. o zaštiti fizičkih osoba u vezi s obradom osobnih podataka i slobodnom kretanju takvih podataka te stavljanju izvan snage Direktive 95/46. /EC, obavještavamo vas

1. Administrator Vaših osobnih podataka navedenih u formularu je DEDRA-EXIM sp. z o. o. sa sjedištem u Pruszkówu, ul. 3 Maja 8, 05-800 Pruszków (u daljnjem tekstu: "Administrator").
2. Vaši podaci će se obrađivati isključivo u svrhu provedbe jamstvenog postupka uređaja sukladno čl. 6 st. 1 slovo. b opće uredbe o zaštiti podataka (u daljnjem tekstu: "GDPR") Davanje podataka je dobrovoljno, ali nužno za provedbu jamstvenog postupka.
3. Vaši podaci će se obrađivati za vrijeme trajanja jamstvenog postupka te za potrebe arhiviranja u slučaju potrebe obrane od bilo kakvih potraživanja prema Administratoru, najduže do isteka istih.
4. Vaši podaci mogu se priopćiti samo subjektima koji obrađuju podatke za administratora na temelju pisanog ugovora o povjeravanju obrade osobnih podataka koji između ostalog daje: tehnička služba, održavanje hostinga ili web stranica, IT služba, kurirska tvrtka. Dobavljači Administratora dužni su osigurati sigurnost podataka i ispunjavati uvjete važećih zakona vezanih uz zaštitu osobnih podataka te ne smiju koristiti povjerene osobne podatke u druge svrhe osim onih navedenih u ugovoru s Administratorom.
5. Vaši podaci neće se obrađivati na automatizirani način, uključujući u obliku profiliranja, i neće se prenositi u treću zemlju/međunarodnu organizaciju.
6. Imate pravo pristupa svojim podacima te pravo na ispravak, brisanje, ograničenje obrade, pravo na prijenos podataka, pravo na prigovor u bilo kojem trenutku.
7. Za sva pitanja vezana uz obradu Vaših osobnih podataka od strane Administratora, možete nas kontaktirati na sljedeću e-mail adresu: daneosobowe@dedra.pl.;
8. Imate pravo podnijeti pritužbu tijelu nadležnom za zaštitu osobnih podataka

Dedra Exim Sp. z o.o.
ul. 3 Maja 8, 05-800 Pruszków
Tel. +48 22 73 83 777, fax +48 22 73 83 779
www.dedra.pl, serwis@dedra.pl

Adnotacje o dokonanych naprawach / Annotations of repairs made / Záznamy o provedených opravách / Záznamy o vykonaných opravách / Pastabos apie atliktą remontą / Piezīmes par veikto remontu / Feljegyzések az elvégzett javításokról / Mențiuni cu privire la reparațiile efectuate / Vermerke über ausgeführte reparaturen / Opombe o opravljenih popravilih / Отбелязване на извършените ремонти / Відмітка про проведені ремонти / Bilješke o izvršenim popravcima

Data zgłoszenia do naprawy / Date of request for repair / Datum nahlášení k opravě / Dátum odovzdania do opravy / Atidavimo remontui data / Produkta nodošanas remontā datums / A javításra történő bejelentés dátuma / Data predării la reparație / Datum der Anmeldung zur Reparatur / Datum prijave za popravilo / Дата на заявката за ремонт/ Дата подання заявки на ремонт / Datum prijave za popravak	Data wykonania naprawy / Date of repair / Datum provedení opravy / Dátum vykonania opravy / Remonto data / Remonta datums / A javítás dátuma / Data efectuării reparației / Datum der Ausführung der Reparatur / Datum izvršitve popravila / Дата на ремонта/ Дата ремонту / Datum popravka	Zakres naprawy, opis czynności naprawczych / Scope of repair, description of repair activities / Rozsah opravy, popis úkonů / Rozsah opravy, opis vykonaných opravných činností / Remonto apimtis, remonto darbų aprašymas / Remonta apjoms, remontdarbu apraksts / A javítás tartalma, a javítási műveletek leírása / Domeniul de reparație, descrierea operațiilor de reparație / Umfang der Reparatur , Beschreibung der Tätigkeiten / Obseg popravila, opis izvršenih opravil v okviru popravila / Обхват на ремонта, описание на ремонтните дейности / Обсяг ремонту, опис ремонтних робіт / Opseg popravka, opis aktivnosti popravka	Podpis wykonującego naprawę / Signature of the repairer / Podpis opraváře / Podpis osoby vykonávajúcej opravu / Remontą atliekančio asmens parašas / Remonta veicēja paraksts / A javítást végző aláírása / Semnătura persoanei care a efectuat reparația / Unterschrift der die Reparatur ausführenden Person / Podpis osebe, ki je izvršila popravilo / Подпис на лицето, което извършва ремонта / Підпис ремонтника / Potpis osobe koja obavlja popravak