DED7144

Instrukcja ważna dla urządzeń wyprodukowanych po: / Instruction manual valid for devices manufactured after: / Návod pro zařízení vyrobená po: / Návod pre obsluhu zariadení vyrobených po: / Instrukcija – įrenginiai, kurie buvo pagaminti nuo: / Lietošanas instrukcija ierīcēm izgatavotiem pēc: / Útmutató a után gyártott készülékekhez: / Mode d'emploi pour les appareils fabriqués après: / Manual de Instrucciones para las máquinas fabricadas después de: / Manualul de utilizare pentru aparate fabricate după: / Gebruiksaanwijzing voor apparaten geproduceerd na: / Priročnik velja za naprave, izdelane po: / Ръководството е валидно за устройства, произведени след: / Посібник дійсний для пристроїв, виготовлених після: / Bedienungsanleitung für Geräte, hergestellt wurden die nach dem: / Instructions valables pour les appareils achetés après: **01.07.2023**

PL **Zakrętarka udarowa 18V**
Instrukcja obsługi z kartą gwarancyjną

EN **Brushless compact screwdriver 18V**
Instruction manual with guarantee card

CZ **Příklepový utahovák 18V**
Návod k obsluze se záručním listem

SK **Rázový uťahovák 18V**
Užívateľská príručka so záručným listom

LT **Smūginis suktuvas 18V**
Naudojimo instrukcija su Garantiniu lapu

LV **Skrūvgriezis ar trieciena funkciju 18V**
Lietošanas instrukcija ar garantijas talonu

HU **Ütvecsavarozó 18V**
Használati Utasítás Garanciajeggyel

RO **Maşina de înşurubat cu percuţie 18V**
Instrucțiuni de utilizare și certificat de garanție

SI **Udarni vijačnik 18V**
Navodila za uporabo z garancijsko kartico

HR **Udarni odvijač 18V**
Upute za upotrebu s jamstvenim listom

BG **Ударна машина за усукване 18V**
Инструкции за експлоатация с гаранционна карта

UA **Ударний закручувач 18В**
Інструкція з експлуатації з гарантійним талоном

DE **Bürstenloser Kompaktschrauber 18V**
Bedienungsanleitung mit garantiekarte

FR **Visseuse compacte sans balai 18 V**
Mode d'emploi avec Bulletin de Garantie



PL Wszelkie prawa zastrzeżone. Niniejsze opracowanie jest chronione prawem autorskim. Kopiowanie lub rozpowszechnianie Instrukji Obsługi we fragmentach albo w całości bez zgody Dedra Exim zabronione Dedra Exim zastrzega sobie prawo do wprowadzania zmian konstrukcyjno-technicznych oraz kompletacyjnych bez uprzedniego powiadamiania. Zmiany te nie mogą stanowić podstawy do reklamowania produktu. Instrukcja obsługi dostępna na stronie www.dedra.pl

EN All rights reserved. This publication is protected by copyright. Copying or distribution of the User Manual in parts or in full without Dedra Exim's permission is prohibited Dedra Exim reserves the right to make design, technical and completion changes without prior notice. These changes may not constitute grounds for advertising the product. User manual available at www.dedra.pl

CZ Všechna práva vyhrazena. Toto zpracování je chráněno autorským právem. Kopírování nebo šíření Návodu k obsluze v částech nebo vcelku bez souhlasu společnosti Dedra Exim je zakázáno. Dedra Exim si vyhrazuje právo zavádět konstrukční a technické a komplementační změny bez dřívějšího oznámení. Tyto změny nemohou být základem pro reklamování výrobku. Návod k obsluze dostupný na stránkách www.dedra.pl

SK Všetky práva vyhradené. Tieto materiály sú chránené autorskými právami. Kopírovanie prípadne šírenie častí, prípadne celého návodu na obsluhu je bez súhlasu spoločnosti Dedra Exim zakázané. Dedra Exim si vyhradzuje právo na vykonávanie konštrukčno-technických zmien, a zmien doplnkového príslušenstva, bez predchádzajúceho upozornenia. Tieto zmeny nemôžu byť dôvodom na reklamáciu výrobku. Užívateľská príručka je dostupná na webovej stránke www.dedra.pl

LT Visos teisės saugomos. Šis kūrinys yra saugomas autorinių teisių įstatymų. Eksploatavimo instrukcijos arba jos fragmentų kopijavimas ir platinimas be „Dedra Exim“ sutikimo draudžiamas. „Dedra Exim“ pasilieka sau teisę įvesti konstrukcijos, techninius arba komplektacijos pokyčius be išankstinio įspėjimo. Šie pokyčiai negali būti skundo dėl produkto pagrindu. Naudojimo instrukcija yra prieinama svetainėje: www.dedra.pl

LV Visas tiesības pasargātas. Šis izdevums ir sargāts ar autortiesību. Lietošanas Instrukcijas kopēšana vai izplatīšana pilnīgi vai fragmentos bez Dedra Exim firmas piekrišanas ir aizliegta. Firma Dedra Exim atstāj sev tiesību veikt konstrukcijas-tehnikas izmaiņu, kā arī komplektācijas izmaiņu bez iepriekšēja paziņojuma. Šīs izmaiņas nevar būt par pamatu produkta reklamēšanai. Lietošanas instrukcija pieejama mājaslapā www.dedra.pl

HU Minden jog fenntartva. A jelen kiadvány szerzői jogokkal védve. A Használati Utasítás másolása vagy terjesztése egészében vagy részleteiben a Dedra Exim írásos engedélye nélkül tilos A Dedra Exim fenntartja magának a szerkezeti-műszaki, valamint komplettálási változtatások előzetes bejelentés nélküli bevezetésének jogát. Ezek a változások nem szolgálhatnak alapjául a termék reklamációjának. A használati utasítás a weboldalon elérhető www.dedra.pl.

RO Toate drepturile rezervate. Această redactare este protejată prin legea dreptului de autor. Este interzisă copierea, reproducerea în orice fel sau multiplicarea și distribuirea parțială sau în totalitate a Manualului de utilizare fără permisiunea firmei Dedra Exim Firma Dedra Exim își rezervă dreptul de a face modificări tehnice și constructive sau de completare a dispozitivului fără o notificare prealabilă. Aceste modificări nu pot constitui temei pentru reclamarea produsului. Instrucţiunea de deservire accesibilă pe pagina www.dedra.pl

SI Vse pravice pridržane. To delo je zaščiteno z avtorskimi pravicami. Kopiranje ali razširjanje uporabniškega priročnika po delih ali v celoti brez dovoljenja družbe Dedra Exim je prepovedano Družba Dedra Exim si pridržuje pravico do oblikovnih, tehničnih in končnih sprememb brez predhodnega obvestila. Te spremembe ne morejo biti razlog za oglaševanje izdelka. Uporabniški priročnik je na voljo na spletni strani www.dedra.pl.

HR Sva prava pridržana. Ova je studija zaštićena autorskim pravima. Zabranjeno je kopiranje ili širenje korisničkog priručnika u dijelovima ili u cijelosti bez pristanka tvrtke Dedra Exim. Dedra Exim zadržava pravo uvođenja strukturnih i tehničkih promjena kao i izmjena sklopa bez prethodne obavijesti. Ove izmjene ne mogu biti temelj za oglašavanje proizvoda. Korisnički priručnik dostupan na www.dedra.pl

BG Всички права запазени. Това произведение е защитено с авторски права. Забранено е копирането или разпространението на ръководството за потребителя на части или изцяло без разрешението на Dedra Exim Dedra Exim си запазва правото да прави промени в дизайна, техниката и окомплектовката без предварително уведомление. Тези промени не могат да бъдат основание за рекламиране на продукта. Ръководството за потребителя е на разположение на адрес www.dedra.pl

UA Всі права захищені. Ця робота захищена авторським правом. Копіювання або розповсюдження Посібника користувача частково або повністю без дозволу Dedra Exim заборонено Dedra Exim залишає за собою право вносити зміни в конструкцію, технічні характеристики та комплектацію без попереднього повідомлення. Ці зміни не можуть бути підставою для реклами продукту. Посібник користувача доступний за посиланням www.dedra.pl

DE Alle Rechte vorbehalten. Die vorliegende Bedienungsanleitung wird durch das Urheber-recht geschützt. Kein Teil dieser Bedienungs-anleitung darf ohne schriftliche Einwilligung von Dedra Exim vervielfältigt oder verbreitet werden.Dedra Exim behält sich das Recht vor, Konstruktions- und technische Änderungen sowie Änderungen in der Zusammensetzung vorzunehmen, ohne vorher darüber zu informieren. Diese Änderungen können kein Grund zur Reklamation des Produkts bilden. Die Bedienungsanleitung ist auf der Internetseite www.dedra.pl zugänglich.

FR Tous les droits réservés. L'élaboration présente est protégée par le droit d'auteur. Toute représentation ou reproduction du Mode d'emploi partielle ou intégrale sans consentement de Dedra-Exim est interdite. Dedra-Exim se réserve le droit d'introduire des modifications techniques de construction ou de complément sans avertissement.

Kontakt
Contact / Kontaktai / Kontakts / Elérhetőség / Contact / Pišite na / Kontakt / Свържете се с / Контакти / Kontakt / Contact
Dedra Exim Sp. z o.o., ul. 3 Maja 8, 05-800 Pruszków
Tel. +48 22 73 83 777 wew. 129, 165, fax +48 22 73 83 779
serwis@dedra.com.pl www.dedra.pl

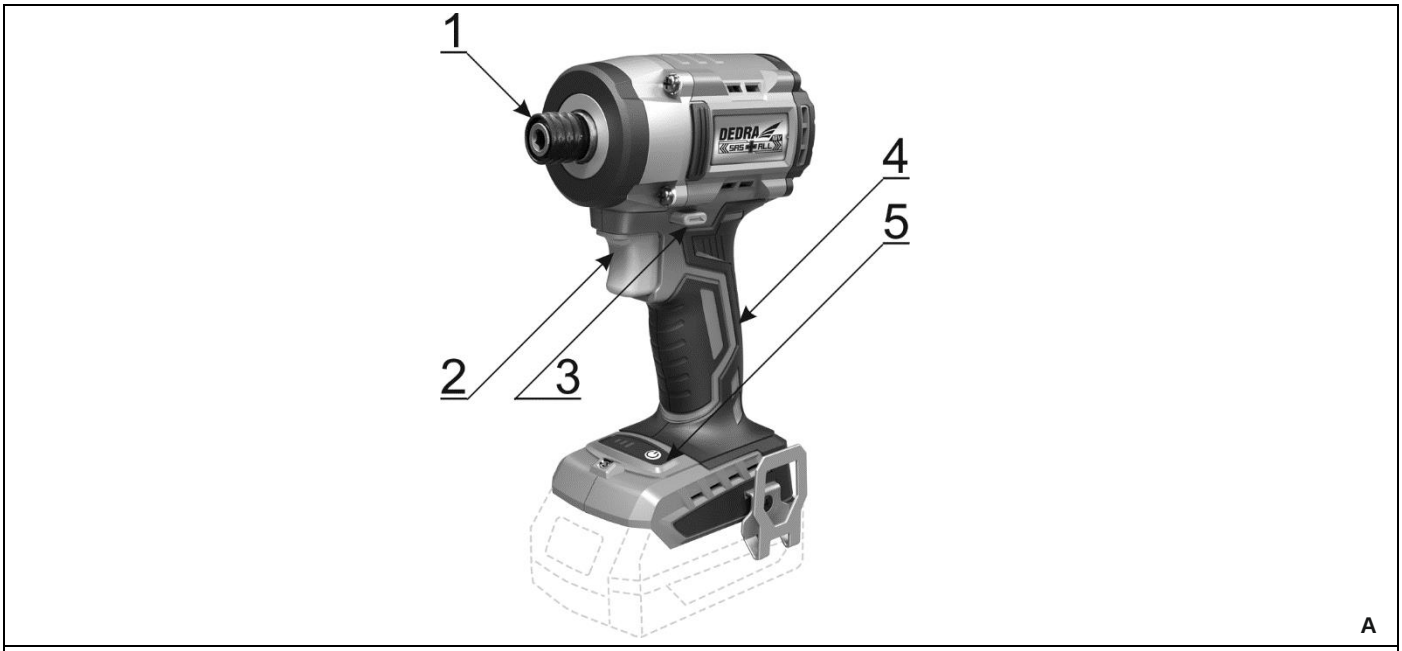

A

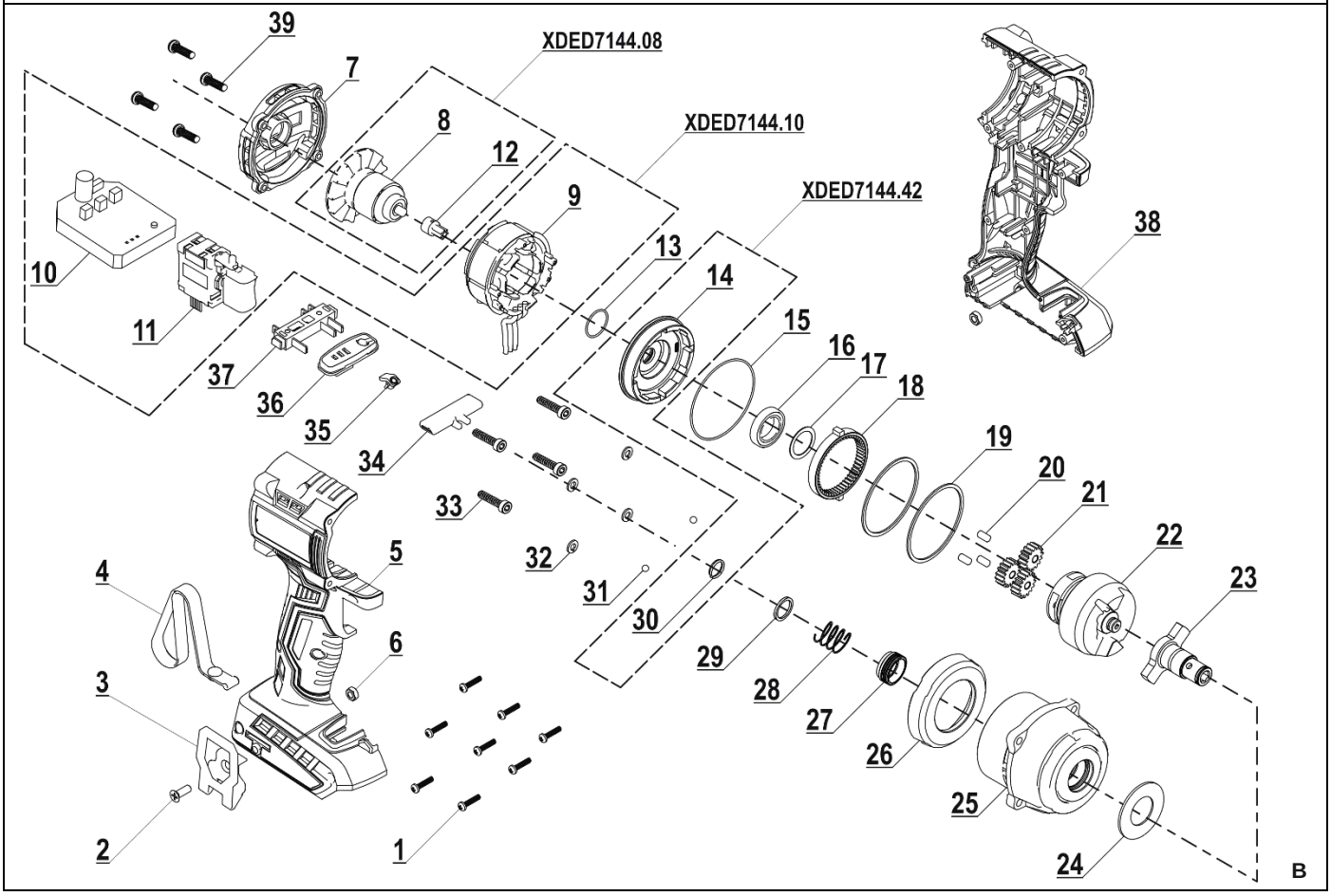

B

Opis Zastosowanych Piktogramów / Description of the marking / Popis Použitých Piktogramů / Opis Používaných Piktogramov / Panaudotų Piktogramų Aprašymas / Lietoto Piktogrammu Apraksts / Az Alkalmazott Piktogramok Magyarázata / Descrierea Pictogramelor / Opis uporabljenih piktogramov / Описание на пиктограмите / Опис піктограм / Beschreibung der verwendeten Piktogramme / Description des pictogrammes

	**Nakaz: przeczytaj instrukcję obsługi** / Warrant: read the instruction manual / Příkaz: přečtěte návod k obsluze / Príkaz: oboznámte sa s užívateľskou príručkou / Privaloma: perskaitykite aptarnavimo instrukciją / Norādījums: rūpīgi iepazīstieties ar lietotāja rokasgrāmatā sniegto informāciju / Utasítás: olvassa el az útmutatót / Obilgatoriu: citiți manualul de utilizare / Navodilo: preberite navodila za uporabo / Uputa: pročitajte korisnički priručnik / Заповедта: прочетете ръководството за употреба / Заборона: прочитайте інструкцію з експлуатації / Gebot: die Bedienungsanleitung lesen / Injonction : lire le mode d'emploi
	**Nakaz: stosować okulary ochronne /** Order: use safety goggles / Příkaz: používejte ochranné brýle / Príkaz: používajte ochranné okuliare / Privaloma: naudoti apsauginius akinius / Norādījums: nēsājiet aizsargacenes / Utasítás: viseljen védőszemüveget / Obligatoriu: folosiţi ochelari de protecţie / Previdnostni ukrepi: uporabljajte zaščitna očala / Предпазни мерки: използвайте предпазни очила / Застереження: використовуйте захисні окуляри / Obavezno: nosite zaštitne naočale / Gebot: Schutzbrille tragen / Injonction: utiliser des lunettes de protection
	**Używać ochronników słuchu** / Order: use hearing protectors / Příkaz používejte ochranu sluchu/ Príkaz používajte chrániče sluchu/ Privaloma: naudoti apsauginius akinius/ Pieprasījums lietojiet dzirdes aizsardzības līdzekļus/ Utasítás utasítás: használjon fülvédőt/ Obligatoriu trebuie să folosi-ţi aparate pentru protecţia auzului / Nosite zaščito za ušesa / Koristite zaštitu za sluh / Носете защита на ушите / Носіть засоби захисту органів слуху / Gehörschutz tragen / Porter des protections auditives

ZAGROŻENIA MECHANICZNE	**Ostrzeżenie: zagrożenia mechaniczne** / Warning: mechanical hazards / Upozornění: další nebezpečí / Varovanie: iné nebezpečenstvá / Brīdinājums: cita bīstamība / Brīdinājums: cita bīstamība / Figyelmeztetés: egyéb veszély / Avertisment: alte pericole / Opozorilo: mehanske nevarnosti / Upozorenje: mehaničke opasnosti / Предупреждение: механични опасности / Попередження: механічна небезпека / Warnung: Mechanische Gefährdung / Avertissement : risques mécaniques

PL Spis treści

1. Zdjęcia i rysunki
2. Opis urządzenia
3. Przeznaczenie urządzenia
4. Ograniczenia użycia
5. Dane techniczne
6. Przygotowanie do pracy
7. Włączanie urządzenia
8. Użytkowanie urządzenia
9. Bieżące czynności obsługowe
10. Części zamienne i akcesoria
11. Samodzielne usuwanie usterek
12. Kompletacja urządzenia, uwagi końcowe
13. Wykaz części do rysunku złożeniowego
14. Informacja dla użytkowników o pozbywaniu się urządzeń elektrycznych i elektronicznych
15. Karta gwarancyjna

Ogólne warunki bezpieczeństwa zostały dołączone jako oddzielna broszura.
Deklaracja Zgodności WE dołączona jest do urządzenia jako oddzielny dokument.
W przypadku braku Deklaracji Zgodności WE prosimy o kontakt z Serwisem Dedra-Exim Sp. z o.o.

UWAGA **Podczas pracy urządzeniem zaleca się zawsze przestrzegać podstawowych zasad bezpieczeństwa pracy, w celu uniknięcia wybuchu pożaru, porażenia prądem elektrycznym lub obrażenia mechanicznego.**

Przed przystąpieniem do eksploatacji urządzenia prosimy o zapoznanie się z treścią Instrukcji obsługi. Prosimy o zachowanie Instrukcji obsługi, instrukcji bezpieczeństwa pracy i deklaracji zgodności. Rygorystyczne przestrzeganie wskazówek i zaleceń zawartych w Instrukcji obsługi wpłynie na przedłużenie żywotności Państwa urządzenia.

UWAGA **Podczas pracy należy bezwzględnie przestrzegać wskazówek zawartych w instrukcji bezpieczeństwa pracy.**

W razie przekazania urządzenia innej osobie, proszę wręczyć jej również instrukcję obsługi, instrukcje bezpieczeństwa pracy i deklarację zgodności. Firma Dedra-Exim nie odpowiada za wypadki powstałe w wyniku nieprzestrzegania wskazówek bezpieczeństwa pracy. Należy przeczytać uważnie wszystkie instrukcje bezpieczeństwa i instrukcję obsługi. Niestosowanie się do ostrzeżeń i instrukcji może skutkować porażeniem prądem, pożarem i/lub poważnymi obrażeniami.

UWAGA **Urządzenie z linii zostało zaprojektowane do pracy tylko z ładowarkami i akumulatorami linii SAS+ALL.**

Akumulator Li-Ion i ładowarka nie stanowią wyposażenia zakupionego urządzenia i należy nabyć je oddzielnie. Stosowanie akumulatorów i ładowarek innych niż dedykowanych do urządzenia spowoduje utratę praw gwarancyjnych

2. Opis urządzenia

Rys. A: 1. Uchwyt końcówki roboczej typu HEX, 2. Włącznik, 3. Przełącznik zmiany kierunku obrotów, 4. Rękojeść główna, 5. Regulator prędkości obrotowej

3. Przeznaczenie urządzenia

Zakrętarka udarowa służy do wkręcania i wykręcania nakrętek i śrub. Odpowiednia moc i duży moment dokręcania pozwalają na używanie zakrętarki przy budowie regałów i rusztowań, a także wielu innych pracach warsztatowych i przemysłowych. Zastosowanie udaru pozwala na wkręcanie i wykręcanie długich śrub w różnych materiałach.
Dopuszcza się wykorzystanie urządzenia w pracach remontowo-budowlanych, warsztatach naprawczych, w pracach amatorskich przy równoczesnym przestrzeganiu warunków użytkowania i dopuszczalnych warunków pracy, zawartych w instrukcji obsługi.

4. Ograniczenia użycia

Urządzenie może być użytkowane tylko zgodnie z zamieszczonymi poniżej "Dopuszczalnymi warunkami pracy". System mocowania przystosowany jest do współpracy z narzędziami wyposażonymi w chwyt sześciokątny (Opis w części "Zalecane narzędzia").
Samowolne zmiany w budowie mechanicznej i elektrycznej, wszelkie modyfikacje, czynności obsługowe nie opisane w Instrukcji Obsługi będą traktowane za bezprawne i powodują natychmiastową utratę Praw Gwarancyjnych, a deklaracja zgodności utraci ważność. Użytkowanie elektronarzędzia niezgodne z przeznaczeniem lub Instrukcją Obsługi spowoduje natychmiastową utratę Praw Gwarancyjnych.

DOPUSZCZALNE WARUNKI PRACY

S1 praca ciągła

Pracować tylko w pomieszczeniach zamkniętych. Zakres temperatur ładowania akumulatorów 10 - 30 °C. Nie wystawiać na temperaturę pow. 40°C.

5. Dane techniczne

Model urządzenia	DED7144
Napięcie pracy [V]	18 d.c.
Akumulator	Li-ion
Uchwyt końcówki roboczej [']	¼
Prędkość obrotowa [min^{-1}]	0-1100 / 0-2150 / 0-3000
Częstotliwość udaru [bpm]	0-1500 / 0-3000 / 0-3800
Max. moment obrotowy [Nm]	50 / 130 / 220
Poziom drgań mierzony na rękojeści [m/s^2]	0.5923
Niepewność pomiaru K [m/s^2]	1.5
Emisja hałasu:	
Poziom ciśnienia dźwięku LPA [dB(A)]	76.30
Poziom mocy dźwięku LWA [dB(A)]	87.30
Niepewność pomiarowa KLPA, KLWA [dB(A)]	3
Oświetlenie robocze	LED
Masa urządzenia (bez akumulatora) [kg]	1,1

Informacja na temat drgań i hałasu.
Wartość łączona drgań a_h oraz niepewność pomiaru określono zgodnie z normą EN 62841-2-2 i podano w tabeli
Emisja hałasu została określona zgodnie z EN 62841-1, wartości podano powyżej w tabeli.

UWAGA **Hałas może spowodować uszkodzenie słuchu, podczas pracy zawsze należy używać środków ochrony słuchu!**
Deklarowana wartość emisji hałasu została zmierzona zgodnie ze standardową metodą badania i może być wykorzystana do porównania jednego urządzenia z drugim. Podany powyżej poziom emisji hałasu może być również wykorzystywany do wstępnej oceny narażenia na hałas.
Poziom hałasu podczas rzeczywistego użytkowania elektronarzędzia może się różnić od zadeklarowanych wartości w zależności od sposobu użycia narzędzi roboczych, w szczególności od rodzaju obrabianego przedmiotu oraz od konieczności określenia środków mających na celu ochronę operatora. Aby dokładnie oszacować narażenia w rzeczywistych warunkach użytkowania, należy wziąć pod uwagę wszystkie części cyklu operacyjnego, obejmujące także okresy, gdy urządzenie jest wyłączone lub gdy jest ono włączone ale nie jest używane do pracy.

6. Przygotowanie do pracy

UWAGA **Wszystkie czynności obsługowe takie jak wymiana końcówki roboczej, zmiana kierunku obrotów, należy przeprowadzać przy urządzeniu odłączonym od źródła zasilania.**

Zakrętarka udarowa posiada gniazdo szybkomontażowe (rys. A, 1) do końcówek roboczych o rozmiarze 6,3 mm (1/4"). Uchwyt zapobiega samoczynnemu wypadaniu końcówek i ułatwia ustawienie końcówki w odpowiedniej pozycji przed wkręceniem. W celu włożenia końcówki roboczej należy lekko pociągnąć osłonę uchwytu roboczego, umieścić końcówkę roboczą głęboko w uchwycie i zwolnić osłonę. W celu wyjęcia końcówki roboczej należy pociągnąć osłonę uchwytu, wyjąć końcówkę roboczą i zwolnić osłonę uchwytu.

7. Włączanie urządzenia

Urządzenie zasilane jest z akumulatora o napięciu 18V. Naładowany akumulator należy wsunąć w prowadnicę w rękojeści aż zadziała zatrzask uchwytu. Urządzenie jest gotowe do pracy.
Aby rozpocząć pracę urządzeniem należy wcisnąć przycisk uruchamiający (rys. B, 2).

UWAGA **Próby pracy bez obciążenia należy wykonywać tylko wtedy, kiedy elektronarzędzie jest skierowane w dół.**

8. Użytkowanie urządzenia

Zakrętarka posiada przełącznik obrotów (rys. B, 10). W celu zmiany kierunku obrotu należy przestawić dźwignię w żądane położenie.

Wkręcanie i wykręcanie

W celu wkręcania należy ustawić przełącznik obrotów w odpowiednie ustawienie (gwint prawoskrętny - obroty prawe, gwint lewoskrętny - obroty lewe), a następnie przyłożyć wkręcany element w odpowiednie położenie i dopasować końcówkę roboczą do łba śruby. Wcisnąć przyciski włącznika i uruchomić zakrętarkę, następnie zacząć dociskać ją w kierunku śruby. Dzięki mechanizmowi udaru, możliwe jest wkręcenie i wykręcenie nawet długich śrub.

Zmiana prędkości obrotowej

W celu zmiany prędkości obrotowej należy – przy wyłączonym urządzeniu – naciskać przycisk zmiany prędkości (rys. A, 5). W zależności od ustawienia zmienia się zakres od minimalnej do maksymalnej prędkości obrotowej. Podczas pracy płynną regulację prędkości zapewnia siła nacisku na włącznik główny urządzenia (im mocniej wciśnięty, tym wyższa prędkość obrotowa).

UWAGA **W przypadku nagrzania się akumulatora powyżej 40°C, należy przerwać pracę i odczekać do ostygnięcia akumulatora. Nadmierne nagrzanie się akumulatora może grozić jego awarią.**

9. Bieżące czynności obsługowe

UWAGA **Wszystkie czynności obsługowe należy przeprowadzać przy urządzeniu odłączonym od źródła zasilania.**

Regularnie oczyszczać całe elektronarzędzie, szczególną uwagę poświęcając na oczyszczenie otworów wentylacyjnych elektronarzędzia.

Unikać ładowania akumulatora bezpośrednio po intensywnym użytkowaniu. Ze względu na zjawisko rozładowywania nie należy przechowywać akumulatora kompletnie rozładowanego, ponieważ może się wtedy rozładować poniżej poziomu krytycznego i ulec trwałemu uszkodzeniu.
Akumulator nieużywany należy przechowywać więc częściowo naładowany (do ok. 40%). Doładowywać akumulator zanim się całkowicie rozładuje. Baterie przechowywać w temperaturach 10-30°C. Przechowywany w niskich temperaturach szybciej traci pojemność. Ładowanie akumulatora opisane jest w instrukcji do akumulatora i ładowarki z linii

⚠ UWAGA **Miejsce przechowywania urządzenia powinno być niedostępne dla dzieci.**

W razie konieczności wysyłki wkrętarki do serwisu celem dokonania naprawy, należy zabezpieczyć ją przed przypadkowym uszkodzeniem mechanicznym oraz wysunąć baterie z gniazda ładowarki.

Przed każdym uruchomieniem:

- Sprawdzić czy otwory wentylacyjne silnika nie są zasłonięte lub zabrudzone. W razie konieczności odsłonić/oczyścić szmatką lekko zwilżoną wodą;

Po każdym użyciu:

- Odłączyć akumulator aby uniknąć przypadkowego włączenia przez osoby postronne lub podczas przenoszenia.

Sposób demontażu akumulatora

W celu demontażu akumulatora, należy chwycić wiertarko-wkrętarkę za rękojeść, a następnie wcisnąć przycisk zwalniający znajdujący się w przedniej/bocznej części baterii. Wysunąć akumulator z rękojeści wiertarko-wkrętarki. W celu zamontowania akumulatora, należy wsunąć akumulator w rękojeść wiertarko-wkrętarki, a następnie docisnąć aż do zadziałania zatrzasku uchwytu.

Zamocowanie, wymiana narzędzia roboczego

Po zamocowaniu narzędzia należy upewnić się czy narzędzie robocze zostało prawidłowo zamocowane: ułożyć elektronarzędzie poziomo, spróbować wysunąć zamocowaną końcówkę. Jeżeli nie daje się wysunąć zostało prawidłowo zamocowane.

Konserwacja urządzenia

Konserwacja obejmuje czynności obsługowe wkrętarki wraz z osprzętem tj. akumulatorem i ładowarką.
Nigdy nie należy prowadzić prac konserwacyjnych urządzenia podłączonego do źródła zasilania. Może to spowodować poważne obrażenia ciała lub porażenie prądem. Przed przystąpieniem do czynności konserwacyjnych akumulator należy wysunąć z gniazda wkrętarki.
Konserwacja wkrętarki polega na utrzymaniu w należytej czystości wszystkich jego elementów niezbędnych do normalnej pracy. Do czyszczenia nie wolno stosować żadnych rozpuszczalników gdyż może to spowodować nieodwracalne zniszczenie obudowy i innych elementów wykonanych z tworzywa sztucznego.
Akumulatora nie wolno czyścić wodą gdyż może to spowodować zwarcie wewnętrzne prowadzące do trwałego uszkodzenia.

10. Części zamienne i akcesoria

Zalecane akcesoria

Elektronarzędzie z linii można wyposażyć w każdy akumulator i ładowarkę z linii SAS+ALL.
W celu zakupu części zamiennych i akcesoriów należy skontaktować się z Serwisem Dedra-Exim. Dane kontaktowe znajdują się na stronie 1 instrukcji. Przy zamawianiu części zamiennych prosimy podać numer PARTII umieszczony na tabliczce znamionowej oraz numer części z rysunku złożeniowego. W okresie gwarancyjnym naprawy dokonywane są na zasadach podanych w Karcie Gwarancyjnej. Reklamowany produkt prosimy przekazać do naprawy w miejscu zakupu (sprzedawca zobowiązany jest przyjąć reklamowany produkt), lub przesłać do Serwisu Centralnego DEDRA - EXIM. Prosimy uprzejmie dołączyć kartę gwarancyjną wystawioną przez Importera. Bez tego dokumentu naprawa będzie traktowana jako pogwarancyjna. Po okresie gwarancyjnym naprawy wykonuje Serwis Centralny. Uszkodzony produkt należy przesłać do Serwisu (koszty wysyłki pokrywa użytkownik).

11. Samodzielne usuwanie usterek

⚠ UWAGA **Przed przystąpieniem do samodzielnego usuwania usterek należy odłączyć urządzenie od zasilania i upewnić się, że nie działa.**

PROBLEM	PRZYCZYNA	ROZWIĄZANIE
Zakrętarka nie działa	Uszkodzony włącznik Rozładowany akumulator Źle zamontowany akumulator	Przekazać urządzenie do serwisu Naładować akumulator Zamocować poprawnie
Zakrętarka rusza z trudem	Rozładowany akumulator Przekroczone dopuszczalne parametry pracy	Naładować prawidłowo akumulator Zmniejszyć obciążenie elektronarzędzia
Silnik przegrzewa się	Zapchane otwory wentylacyjne Przekroczone dopuszczalne parametry pracy Zbyt duży docisk narzędzia	Oczyścić otwory Wyłączyć elektronarzędzie, odłożyć pracę na czas całkowitego ostygnięcia wiertarko-wkrętarki Zmniejszyć obciążenie elektronarzędzia

12. Kompletacja urządzenia,

Zakrętarka udarowa 18V – 1 sztuka

13. Wykaz części do rysunku złożeniowego

LP	Nazwa części	LP	Nazwa części
1	Śruba	21	Przekładnia planetarna
2	Śruba	22	System udaru
3	Uchwyt paska	23	Wrzeciono
4	Pasek	24	Podkładka plastikowa
5	Obudowa część prawa	25	Obudowa głowicy
6	Nakrętka	26	Osłona gumowa
7	Obudowa tylna	27	Uchwyt roboczy
8	Wirnik	28	Sprężyna uchwytu
9	Stojan	29	Uszczelka uchwytu
10	Falownik z włącznikiem	30	Pierścień uchwytu
11	Włącznik	31	Kulka stalowa
12	Wałek zębaty	32	Podkładka sprężynowa
13	O-ring	33	Wkręt
14	Osłona przekładni	34	Przełącznik obrotów
15	Pierścień gumowy	35	Osłona LED
16	Łożysko	36	Panel regulacji prędkości
17	Uszczelka łożyska	37	Zatrzask akumulatora
18	Bieżnia łożysk	38	Obudowa część lewa
19	Uszczelkia łożyska planetarnego	41	Śruba
20	Klin	42	Głowica kpl.

14. Informacja dla użytkowników o pozbywaniu się zużytych urządzeń elektrycznych i elektronicznych

(dotyczy gospodarstw domowych)



Przedstawiony symbol umieszczony na produktach lub dołączonej do nich dokumentacji informuje, że niesprawnych urządzeń elektrycznych lub elektronicznych nie można wyrzucać razem z odpadami bytowymi. Prawidłowe postępowanie w razie konieczności utylizacji, powtórnego użycia lub odzysku podzespołów polega na przekazaniu urządzenia do wyspecjalizowanego punktu zbiórki, gdzie będzie przyjęte bezpłatnie. Informacji o lokalizacji miejsc zbiórki zużytego sprzętu udzielają władze lokalne np. na swoich stronach internetowych.
Prawidłowa utylizacja urządzenia umożliwia zachowanie cennych zasobów i uniknięcie negatywnego wpływu na zdrowie i środowisko, wynikające z możliwości obecności w sprzęcie niebezpiecznych: substancji, mieszanin oraz części składowych.
Nieprawidłowa utylizacja odpadów zagrożona jest karami przewidzianymi w odpowiednich przepisach lokalnych.
Użytkownicy w krajach Unii Europejskiej: W razie konieczności pozbycia się urządzeń elektrycznych lub elektronicznych, prosimy skontaktować się z najbliższym punktem sprzedaży lub z dostawcą, którzy udzielą dodatkowych informacji.
Pozbywanie się odpadów w krajach poza Unią Europejską: Taki symbol dotyczy tylko krajów Unii Europejskiej. W razie potrzeby pozbycia się niniejszego produktu prosimy skontaktować się z lokalnymi władzami lub ze sprzedawcą celem uzyskania informacji o prawidłowym sposobie postępowania.

EN Description of contents

1. Photos and drawings
2. Description of the device
3. Purpose of the device
4. Restrictions on use
5. Technical data
6. Preparation for work
7. Turning on the device
8. Use of the device
9. Ongoing maintenance
10. Spare parts and accessories
11. Troubleshooting on its own
12. Completion of the device, concluding remarks
13. Information for users on disposal of electrical and electronic equipment
14. Warranty card

General safety conditions are included as a separate brochure.
The EC Declaration of Conformity is attached to the device as a separate document. In case of lack of EC Declaration of Conformity, please contact Dedra-Exim Sp. z o.o. Service.

⚠ WARNING **When working with the device, it is always recommended to follow the basic rules of occupational safety, in order to avoid the outbreak of fire, electric shock or mechanical injury.**

Before operating the equipment, please read the contents of the Operation Manual. Please keep the Operation Manual, the operating safety instructions and the declaration of conformity. Strict adherence to the instructions and recommendations in the Operation Manual will prolong the life of your device.

⚠ WARNING **When working, it is imperative to follow the instructions in the safety manual.**

If you pass the device to another person, please also give him/her the operating instructions, work safety instructions and declaration of conformity. Dedra-Exim is not responsible for accidents caused by failure to follow the safety instructions for operation. Read all safety instructions and the operating instructions carefully. Failure to follow warnings and instructions may result in electric shock, fire and/or serious injury.

⚠ WARNING **The device in the line is designed to work only with chargers and batteries of the SAS+ALL line.**

The Li-Ion battery and charger are not included with the purchased device and must be purchased separately. Use of batteries and chargers other than those dedicated to the device will void warranty rights.

2. Description of the device

Fig. A: 1. HEX-type workpiece holder, 2. on/off switch, 3. reversing switch, 4. main handle, 5. speed controller

3. Purpose of the device

The impact screwdriver is used for screwing and unscrewing nuts and bolts. Adequate power and high torque allow the screwdriver to be used in the construction of shelving and scaffolding, as well as many other workshop and industrial works. The use of a percussion allows for the screwing and unscrewing of long screws in various materials.
It is permissible to use the device in repair and construction work, repair workshops, in amateur work, while observing the conditions of use and permissible working conditions contained in the instruction manual.

4. Restrictions on use

The device may only be used in accordance with the "Permissible operating conditions" below. The clamping system is suitable for use with tools equipped with a hexagonal shank (See "Recommended tools" for a description).
Unauthorized changes to the mechanical and electrical structure, any modifications, maintenance activities not described in the Operating Manual will be considered illegal and cause immediate loss of Warranty Rights, and the Declaration of Conformity will become invalid. Use of the power tool not in accordance with the intended use or the Operating Instructions will result in immediate loss of Warranty Rights.

ACCEPTABLE WORKING CONDITIONS

S1 continuous operation

Work only indoors. Battery charging temperature range 10 - 30 °C. Do not expose to temperatures above 40°C.

5. Technical data

Device model	DED7144
Operating voltage [V].	18 d.c.
Battery	Li-ion
Working tip holder ["]	¼
Speed [min^{-1}].	0-1100 / 0-2150 / 0-3000
Stroke frequency [bpm].	0-1500 / 0-3000 / 0-3800
Max. torque [Nm].	50 / 130 / 220
Vibration level measured at the handle [m/s^2].	0.5923
Measurement uncertainty K [m/s^2].	1.5
Noise emissions:	
LPA sound pressure level [dB(A)].	76.30
LWA sound power level [dB(A)].	87.30
Measurement uncertainty KLPA, KLWA [dB(A)].	3
Work lighting	LED
Weight of the device (without battery) [kg].	1,1

Information on vibration and noise.
The combined value of vibration a_h and the measurement uncertainty were determined in accordance with EN 62841-2-2 and are given in the table
Noise emissions were determined in accordance with EN 62841-1, the values are given above in the table.

WARNING **Noise can cause hearing damage, always use hearing protection when working!**

The declared noise emission value has been measured according to a standard test method and can be used to compare one device with another. The noise emission level stated above can also be used for preliminary assessment of noise exposure.
Noise levels during actual use of the power tool may differ from the declared values depending on how the work tools are used, particularly the type of workpiece being worked on, and the need to determine measures to protect the operator. In order to accurately estimate exposures under actual conditions of use, all parts of the operating cycle must be taken into account, including periods when the device is turned off or when it is turned on but not used for work.

6. Preparation for work

WARNING **All maintenance operations such as changing the working tip, changing the direction of rotation, should be carried out with the device disconnected from the power source.**

The impact screwdriver has a quick-assembly socket (Figure A, 1) for 6.3 mm (1/4") size bits. The holder prevents the bits from falling out on their own and makes it easier to move the bit into position before screwing in. To insert the working tip, pull the working handle cover slightly, place the working tip deep into the handle and release the cover. To remove the working tip, pull the handle guard, remove the working tip and release the handle guard.

7. Turning on the device

The device is powered by an 18V rechargeable battery. Slide the charged battery into the guide in the handle until the handle latch engages. The device is ready for use.
To start operation of the device, press the start button (Fig. B, 2).

WARNING **Perform no-load operation tests only when the power tool is facing down**

8. Use of the device

The screwdriver has a rotation switch (Fig. B, 10). To change the direction of rotation, move the lever to the desired position.

Screwing and unscrewing

For screwing, set the rotation switch to the appropriate setting (right-hand thread - right-hand rotation, left-hand thread - left-hand rotation), then put the screwdriver in the appropriate position and adjust the working tip to the head of the screw. Press the switch buttons and start the screwdriver, then start pressing it towards the screw. Thanks to the impact mechanism, even long screws can be screwed in and out.

Change of speed

To change the speed, press the speed change button (Fig. A, 5) while the device is turned off. Depending on the setting, the range from minimum to maximum speed changes. During operation, smooth speed adjustment is ensured by the force applied to the main switch of the device (the harder it is pressed, the higher the speed).

WARNING **If the battery gets hotter than 40°C, stop operation and wait for the battery to cool down. Excessive heating of the battery can risk battery failure.**

9. Ongoing maintenance

WARNING **All maintenance should be carried out with the device disconnected from the power source.**

Regularly clean the entire power tool, paying special attention to cleaning the power tool's vents.
Avoid charging the battery immediately after heavy use. Due to the discharge phenomenon, do not store the battery completely discharged, as it may then discharge below a critical level and become permanently damaged.
So store the battery when not in use, partially charged (up to about 40%). Recharge the battery before it is completely discharged. Store batteries at temperatures of 10-30°C. Stored at low temperatures, it loses capacity faster. Charging the battery is described in the instructions to the battery and charger from the line of

WARNING **The storage area of the device should be inaccessible to children.**

If you need to send the screwdriver to a service center for repair, protect it from accidental mechanical damage and remove the batteries from the charger socket.

Before each startup:

- Check engine vents for obstruction or dirt. If necessary, uncover/clean with a cloth slightly dampened with water;

After each use:

- Disconnect the battery to avoid accidental activation by bystanders or during handling.

How to remove the battery

To remove the battery pack, grasp the drill/driver by the handle, then press the release button located on the front/side of the battery pack. Slide the battery pack out of the handle of the drill/driver. To install the battery pack, slide the battery pack into the handle of the drill/driver, then press down until the handle latch engages.

Attachment, replacement of work tool

After attaching the tool, make sure that the working tool is properly attached: lay the power tool horizontally, try to eject the attached tip. If it can't be ejected it has been fastened correctly.

Maintenance of the device

Maintenance includes servicing of the screwdriver together with its accessories, i.e. battery and charger.
Never carry out maintenance work on a device connected to a power source. Doing so may cause serious injury or electric shock. Remove the battery pack from the screwdriver socket before performing maintenance work.
Maintenance of the screwdriver consists in keeping all its components necessary for normal operation properly clean. Do not use any solvents for cleaning as this can cause irreparable damage to the housing and other components made of plastic.
The battery must not be cleaned with water as this may cause an internal short circuit leading to permanent damage.

10. Spare parts and accessories

Recommended accessories

The power tool in the line can be equipped with any battery and charger from the SAS+ALL line.
To purchase spare parts and accessories, contact Dedra-Exim Service. Contact information can be found on page 1 of the manual. When ordering spare parts, please specify the PART number located on the nameplate and the part number from the assembly drawing. During the warranty period, repairs are carried out according to the terms of the Warranty Card. Please hand over the advertised product for repair at the place of purchase (the seller is obliged to accept the advertised product), or send it to DEDRA - EXIM Central Service. Please kindly enclose the warranty card issued by the Importer. Without this document, the repair will be treated as post-warranty. After the warranty period, repairs are performed by the Central Service. The defective product should be sent to the Service (shipping costs are covered by the user).

11. Troubleshooting on its own

WARNING **Unplug the device from the power supply and make sure it is not working before troubleshooting it yourself.**

PROBLEM	CAUSE	SOLUTION
The screwdriver does not work	Defective switch Discharged battery Badly installed battery	Take the device to a service center Charge the battery Fix correctly
The screwdriver starts with difficulty	Discharged battery Operating parameters exceeded	Charge the battery properly Reduce the load on the power tool

The engine is overheating	Clogged vents Operating parameters exceeded Too much tool pressure	Clean the holes Turn off the power tool, postpone work until the drill/driver has cooled down completely Reduce the load on the power tool

12. Device completion,

18V impact screwdriver - 1 piece

13. Information for users on disposal waste electrical and electronic equipment

(applies to households)



The symbol shown on the products or accompanying documentation informs that faulty electrical or electronic equipment must not be disposed of with household waste. The correct course of action when disposal, reuse or recovery of components is to take the device to a specialized collection point, where it will be accepted free of charge. Information on the location of collection sites for waste equipment is provided by local authorities, e.g. on their websites.
Proper disposal of the device allows you to conserve valuable resources and avoid negative health and environmental impacts resulting from the possibility of hazardous: substances, mixtures and components in the equipment.
Improper disposal of waste is subject to penalties under relevant local regulations.
Users in European Union countries: If you need to dispose of electrical or electronic equipment, please contact your nearest retailer or supplier, who will provide additional information.
Disposal of waste in countries outside the European Union: This symbol applies only to countries within the European Union. If you need to dispose of this product, please contact your local authorities or your dealer for proper disposal.

CZ Obsah

1. Fotografie a nákresy
2. Popis zařízení
3. Určení zařízení
4. Omezení použití
5. Technické údaje
6. Příprava k práci
7. Zapnutí zařízení
8. Používání zařízení
9. Běžné servisní činnosti
10. Náhradní díly a příslušenství
11. Svépomocné odstraňování poruch
12. Kompletace zařízení
13. Informace pro uživatele o likvidaci elektrických a elektronických zařízení
14. Záruční listf

Všeobecné bezpečnostní podmínky byly přiloženy jako samostatná příručka.
ES prohlášení o shodě je přiloženo k zařízení jako samostatný dokument. Pokud bude ES prohlášení o shodě chybět, kontaktujte servis Dedra-Exim Sp. z o.o.

⚠ POZOR **Při práci s přístrojem je doporučeno vždy dodržovat základní bezpečnostní pokyny, aby se vyhnulo vzniku požáru, poranění elektrickým proudem nebo mechanickému poškození.**

Před zprovozněním přístroje seznamte se prosím s obsahem Návodu k obsluze. Uchovejte prosím Návod k obsluze, Návod o bezpečnostních pokynech a Prohlášení o shodě. Důsledné dodržování pokynů a doporučení uvedených v Návodu k obsluze pozitivně ovlivní životnost Vašeho přístroje.

⚠ POZOR **Během práce bezpodmínečně dodržujte pokyny obsažené v Návodu k bezpečnosti práce Návod k bezpečnosti práce je přiložen k přístroji jako samostatná brožura a je třeba jej uchovat.**

V případě předání přístroje jiné osobě, předejte ji také Návod k obsluze, Návod k bezpečnosti práce a Prohlášení o shodě. Společnost Dedra Exim nenese odpovědnost za nehody vzniklé v následku nedodržování bezpečnostních pokynů.Podrobně přečtěte všechny bezpečnostní pokyny a návody k obsluze. Nedodržování varování a návodů může mít za následky poranění elektrickým proudem, požár a/nebo vážná zranění. Uchovejte všechny návody, bezpečnostní pokyny a prohlášení o shodě pro budoucí potřeby.

⚠ POZOR **Zařízení řady bylo navrženo k použití pouze s nabíječkami a akumulátory řady SAS+ALL.**

Akumulátor Li-Ion a nabíječka nejsou součástí zakoupeného zařízení a je třeba je zakoupit zvlášť. Používání akumulátorů a nabíječek jiných než doporučených pro zařízení bude mít za následek ztrátu záručních nároků.

2. Popis zařízení

Obr. A: 1. Stopka pracovního nástroje typu HEX, 2. Síťový spínač, 3. Přepínač změny směru otáček, 4. Hlavní rukojeť, 5. regulátor otáček

3. Určení zařízení

Příklepový utahovák slouží pro zašroubování a vyšroubování matic a šroubů. Vhodný výkon a vysoký krouticí moment umožňují používat utahovák při stavění regálů a lešení a také pro mnoho jiných dílenských a průmyslových prací. Použití příklepu umožňuje zašroubování a vyšroubování dlouhých šroubů do různých materiálů.
Zařízení můžete používat pro stavební a opravné práce, v dílnách pro hobby práce se současným dodržováním podmínek používání a přípustných provozních podmínek, uvedených v návodu k obsluze.

4. Omezení použití

Zařízení můžete používat pouze podle níže uvedených Přípustných pracovních podmínek“. Upínací systém je přizpůsoben spolupráci s nástroji s šestihrannou stopkou (popis v kapitole „Doporučené nástroje“).

Svépomocné změny mechanické a elektrické konstrukce, veškeré úpravy a servisní činnosti nepopsané v návodu k obsluze budou považovány za protizákonné a způsobí okamžitou ztrátu záručních nároků. Používání zařízení v rozporu s určením nebo v rozporu s návodem k obsluze způsobí okamžitou ztrátu záručních nároků a prohlášení o shodě ztratí platnost.

PŘÍPUSTNÉ PRACOVNÍ PODMÍNKY

S1 nepřerušovaná práce

Pracujte pouze uzavřených prostorách. Rozsah teploty nabíjení akumulátorů 10–30 °C. Nevystavujte teplotě nad 40°C.

5. Technické údaje

Model zařízení	DED7144
Provozní napětí [V]	18 d.c.
Akumulátor	Li-ion
Stopka pracovního nastroje [“]	¼
Rychlost otáček [min^{-1}]	0-1100 / 0-2150 / 0-3000
Frekvence zdvihu [bpm]	0-1500 / 0-3000 / 0-3800
Max. krouticí moment [Nm]	50 / 130 / 220
Hladina vibrací měřená na rukojeti [m/s^2]	0.5923
Nejistota měření K [m/s^2]	1.5
Emise hluku:	
Hladina akustického tlaku LPA [dB(A)]	76.30
Hladina akustického výkonu LWA [dB(A)]	87.30
Nejistota měření KLPA, KLWA [dB(A)]	3
Pracovní osvětlení	LED
Hmotnost zařízení (bez akumulátoru) [kg]	1,1

Informace o hluku a vibracích.

Společná hodnota vibrací a_h a nejistoty měření byly stanoveny v souladu s norou EN 62841-2-2 a uvedeny v tabulce
Emise hluku byly stanoveny podle EN 62841-1, hodnoty jsou uvedeny v tabulce výše.

⚠ POZOR **Hluk může způsobit poškození sluchu, při práci vždy používejte prostředky ochrany sluchu!**

Deklarovaná hodnota emise hluku byla změřena v souladu se standardní metodou zkoušení a může se používat pro porovnání jednoho zařízení s druhým. Výše uvedená hladina emisí hluku se může také používat pro předběžné posouzení expozice na hluk.
Hladina hluku při skutečném používání elektrického nářadí se může lišit od deklarovaných hodnot v závislosti na použití pracovních nástrojů, zejména na druhu obráběného předmětu a na nutnosti určení ochranných prostředků pro uživatele. Abyste přesně odhadli expozici ve skutečných podmínkách používání, zohledněte všechny části provozního cyklu, zahrnující také dobu, kdy je zařízení vypnuto nebo když je zapnuto, ale nepoužívá se.

6. Příprava k práci

⚠ POZOR **Všechny servisní činnosti, jako jsou výměna pracovního nástroje, změna směru otáček, provádějte při zařízení odpojeném od napájení.**

Příklepový utahovák má rychloupínací sklíčidlo (obr. A, 1) pro pracovní nástroje o velikosti 6,3 mm (1/4”). Sklíčidlo zabraňuje samočinnému vypadávání nástrojů a usnadňuje nastavit nástroj do vhodné polohy před zašroubováním. Chcete-li vložit pracovní nástroj, lehce zatáhněte kryt sklíčidla, vložte pracovní nástroj hluboko do sklíčidla a uvolněte kryt. Abyste pracovní nástroj vytáhli, zatáhněte kryt sklíčidla, vytáhněte pracovní nástroj a uvolněte kryt sklíčidla.

7. Zapnutí zařízení

Zařízení je napájeno akumulátorem s napětím 18 V. Nabitý akumulátor zasuňte do vodítka v rukojeti, až zapadne západka. Zařízení je připraveno k práci.
Chcete-li začít se zařízením pracovat, stiskněte síťový spínač (obr. B, 2).

⚠ POZOR **Pracovat bez zatížení zkoušejte pouze tehdy, když máte elektronářadí nasměrováno dolů.**

8. Používání zařízení

Utahovák má přepínač otáček (obr. B, 10). Chcete-li změnit směr otáček, přepněte páčku do požadované polohy.

Zašroubování a vyšroubování

Chcete-li zašroubovat, přepněte přepínač otáček na vhodné nastavení (pravotočivý závit – pravé otáčky, levotočivý závit – levé otáčky) a pak přiložte šroub na vhodné místo a přizpůsobte pracovní nástroj hlavě šroubu. Stiskněte tlačítko spínače a zapněte utahovák, pak jej přitlačujte na šroub. Díky příklepovému mechanismu můžete zašroubovat a vyšroubovat dokonce i dlouhé šrouby.

Změna rychlosti

Chcete-li změnit rychlost, stiskněte při vypnutém přístroji tlačítko změny rychlosti (obr. A, 5). V závislosti na nastavení se změní rozsah od minimálních po maximální otáčky. Během provozu je plynulá regulace otáček zajištěna silou působící na hlavní vypínač stroje (čím silněji je stisknut, tím vyšší jsou otáčky).

⚠ POZOR **V případě zahřátí akumulátoru nad 40 °C přerušte práci a nechte akumulátor vychladnout. Při nadměrném zahřátí se akumulátor může porouchat.**

9. Běžné servisní činnosti

⚠ POZOR **Všechny servisní činnosti provádějte na zařízení odpojeném od síťového napětí.**

Pravidelně čistěte celé elektronářadí, zvláštní pozornost věnujte čištění větracích otvorů elektronářadí.
Nenabíjejte akumulátor ihned po intenzivním používání. Vzhledem k jevu vybití neuchovávejte akumulátor zcela vybitý, protože se pak může vybít pod kritickou úroveň a trvale se poškodit.
Nepoužívaný akumulátor uchovávejte částečně nabitý (asi na 40 %). Akumulátor dobíjejte, než se zcela vybije. Baterie uchovávejte při teplotách 10–30 °C. Uchovávaný při nízkých teplotách rychleji ztrácí kapacitu. Nabíjení akumulátoru je popsáno v návodu k akumulátoru a nabíječce řady .
Místo úschovy zařízení musí být nepřístupné pro děti.
Budete-li třeba zaslat utahovák do servisu k opravě, zabezpečte jej proti náhodnému mechanickému poškození a vytáhněte baterie ze schránky utahováku.

Způsob demontáže akumulátoru

Chcete-li vytáhnout akumulátor, uchopte příklepový utahovák za rukojeť a pak stiskněte uvolňovací tlačítko umístěné v přední/boční části baterie. Akumulátor vysuňte z rukojeti příklepového utahováku. Chcete-li namontovat akumulátor, zasuňte jej do rukojeti příklepového utahováku a pak přitlačte, až západka zapadne do úchytu.

Upevnění, výměna pracovního nástroje

Po namontování nástroje se ujistěte, že jste pracovní nástroj správně namontovali: elektronářadí položte vodorovně, zkuste vysunout namontovaný pracovní nástroj. Pokud se nedá vysunout, byl správně namontován.

Údržba zařízení

Údržba obsahuje servisní činnosti utahováku společně s příslušenstvím, tj. akumulátorem a nabíječkou.
Nikdy neprovádějte údržbu zařízení připojeného k sítovému napětí. Může to vést k vážnému tělesnému úrazu nebo úrazu elektrickým proudem. Před zahájením údržby akumulátor vysuňte ze schránky utahováku.
Údržba utahováku spočívá v udržení příslušné čistoty všech jeho dílů nezbytných pro normální práci. K čištění nepoužívejte žádná rozpouštědla, protože by to mohlo nevratně zničit kryt a jiné části plastové části.
Akumulátor nečistěte vodou, protože to může způsobit vnitřní zkrat vedoucí k trvalému poškození.

Před každým spuštěním:

- Zkontrolujte, zda nejsou ucpané nebo znečištěné větrací otvory motoru. V případě potřeby je odkryjte/vyčistěte hadříkem mírně navlhčeným vodou;

Po každém použití:

- Odpojte baterii, aby nedošlo k náhodnému zapnutí náhodnými osobami nebo při manipulaci.

10. Náhradní díly a příslušenství

Doporučené příslušenství

Elektronářadí řady můžete vybavit každým akumulátorem a nabíječkou řady .
Chcete-li zakoupit náhradní díly a příslušenství, kontaktujte servis Dedra-Exim. Kontaktní údaje jsou uvedeny na 1. straně návodu.
Při objednávání náhradních dílů uveďte SÉRIOVÉ číslo zařízení uvedené na výkonovém štítku. Popište poškozený díl a uveďte přibližné datum zakoupení zařízení. Opravy v záruční době se provádějí podle podmínek uvedených v záručním listu. Reklamovaný výrobek odevzdejte k opravě na místě zakoupení (prodejce je povinen převzít reklamovaný výrobek) nebo zašlete do centrálního servisu DEDRA-EXIM. Přiložte záruční list vystavený firmou dovozcem. Oprava bez tohoto dokumentu se bude považovat za pozáruční. Opravy po záruční době provádí centrální servis. Poškozený výrobek zašlete do servisu (náklady na zaslání hradí uživatel).

11. Svépomocné odstraňování poruch

⚠ POZOR **Než se pokusíte sami odstranit závadu, odpojte přístroj od napájení a ujistěte se, že není v provozu.**

PROBLÉM	PŘÍČINA	ŘEŠENÍ
Utahovák nefunguje	Poškozený spínač	Odevzdejte zařízení do servisu
	Vybitý akumulátor	Nabijte akumulátor
	Špatně vložený akumulátor	Připevněte správně
Utahovák se těžce rozbíhá	Vybitý akumulátor	Nabijte správně akumulátor
	Překročené přípustné provozní parametry	Snižte zatížení elektronářadí
Motor se přehřívá	Ucpané větrací otvory	Vyčistěte otvory
	Překročené přípustné provozní parametry	Vypněte elektronářadí, práci odložte, až utahovák úplně vychladne
	Příliš velký přítlak nářadí	Snižte zatížení elektronářadí

12. Kompletace zařízení, závěrečné poznámky

Příklepový utahovák 18V DED7144 – 1 kus

13. Informace pro uživatele o likvidaci elektrických a elektronických zařízení (týká se domácností)



(platí pro domácnosti)
Symbol uvedený na výrobcích nebo v průvodní dokumentaci označuje, že vadné elektrické nebo elektronické zařízení nesmí být likvidováno společně s domovním odpadem. Pokud potřebujete zlikvidovat, znovu použít nebo využít součástky, je správné je odnést na specializované sběrné místo, kde je přijmou zdarma. Informace o umístění sběrných míst pro použitá zařízení poskytují místní orgány, např. na svých internetových stránkách.
Správnou likvidáciou zariadenia je možné šetriť cenné zdroje a zabrániť negatívnym vplyvom na zdravie a životné prostredie v dôsledku možnej prítomnosti nebezpečných látok, zmesí a komponentov v zariadení
Za nesprávnou likvidaci odpadu hrozí sankce podle příslušných místních předpisů.
Uživatelé v zemích EU: Pokud potřebujete zlikvidovat elektrické nebo elektronické zařízení, obraťte se na nejbližší prodejní místo nebo na svého dodavatele, který vám poskytne další informace.
Likvidace v zemích mimo Evropskou unii: Tento symbol se vztahuje pouze na země Evropské unie. Pokud si přejete tento výrobek zlikvidovat, obraťte se na místní úřady nebo prodejce, aby vám sdělil správný způsob likvidace.

Preklad originálneho návodu

SK Obsah

1. Obrázky a výkresy
2. Opis zariadenia
3. Zamýšľané použitie zariadenia
4. Obmedzenie používania
5. Technické parametre
6. Príprava na prácu/používanie
7. Zapínanie zariadenia
8. Používanie zariadenia
9. Priebežné obslužné činnosti
10. Náhradné diely a príslušenstvo
11. Samostatné odstraňovanie porúch a problémov
12. Diely zariadenia
13. Informácia pre používateľov o likvidovaní elektrických a elektronických zariadení
14. Záručný list

Všeobecné bezpečnostné podmienky sú pripojené ako osobitná brožúra.
Vyhlásenie o zhode ES je k zariadeniu pripojené ako samostatný dokument. V prípade, ak chýba Vyhlásenie o zhode CE, obráťte sa na servis Dedra-Exim Sp. z o.o.

⚠ POZOR **Pri práci zariadením odporúčame dodržiavať základné zásady bezpečnosti pri práci, aby ste sa vyhli požiarom prípadne mechanickým úrazom.**

Pred použitím zariadenia sa, prosím, oboznámte s obsahom tohto Návodu na obsluhu Návod, prosím, uschovajte pre prípad použitia v budúcnosti. Prísne dodržiavanie pokynov a odporúčaní obsiahnutých v tomto Návode na obsluhu umožní predĺžiť životnosť Vašej pneumatickej zošívačky

⚠ POZOR **Počas práce bezpodmienečne dodržujte pokyny a odporúčania uvedené v príručke bezpečnosti práce.**

Príručka bezpečnosti práce je pripojená k zariadeniu ako osobitná brožúra. Uchovajte ju pre prípadnú potrebu v budúcnosti. Ak zariadenie odovzdáte inej osobe, odovzdajte jej aj užívateľskú príručku, príručku bezpečnosti práce ako aj vyhlásenie o zhode. Spoločnosť DEDRA EXIM nezodpovedá za havárie a úrazy, ktoré vznikli následkom nedodržiavania pokynov bezpečnosti práce.Dôkladne sa oboznámte s bezpečnostnou a s užívateľskou príručkou. Nedodržiavanie výstrah, varovaní a pokynov môže viesť k úrazu, k zásahu el. prúdom, k požiaru a/alebo iným vážnym úrazom. Všetky príručky a vyhlásenie o zhode zachovajte, pre prípadnú potrebu v budúcnosti.

⚠ POZOR **Zariadenie zo série je navrhnuté a vyrobené na používanie iba s nabíjačkami a akumulátormi série SAS+ALL.**

Li-Ion akumulátor a nabíjačka nie sú súčasťou súpravy kúpeného zariadenia, ale sa kupujú osobitne. V prípade použitia iných akumulátorov a nabíjačiek než tie, ktoré sú určené pre dané zariadenie, udelená záruka výrobcu prestáva platiť.

2. Opis zariadenia

Obr. A: 1. Skľučovadlo pracovnej koncovky typu HEX, 2. Zapínač, 3. Prepínač zmeny smeru otáčok, 4. Hlavná rukoväť, 5. regulátor otáčok

3. Zamýšľané použitie zariadenia

Rázový uťahovák je určený na zaskrutkovávanie a odskrutkovávanie matíc a skrutiek. Vďaka dostatočnému výkonu a vysokému krútiacemu momentu sa môže používať pri stavaní regálov a lešení, a tiež pri mnohých iných dielenských a priemyselných prácach. Použitie príklepu umožňuje zaskrutkovávanie a odskrutkovávanie dlhých skrutiek v rôznych materiálov.
Zariadenie je určené na používanie pri rekonštrukčno-stavebných prácach, v dielňach a v servisoch, pri amatérskych w prácach, pričom musia byť dodržané podmienky používania a prípustné prevádzkové podmienky, ktoré sú uvedené v používateľskej príručke.

PRÍPUSTNÉ PREVÁDZKOVÉ PODMIENKY
S1 Neustála práca
Používajte iba v zatvorených miestnostiach. Rozsah teploty nabíjania akumulátorov +10 - +30 °C. Nevystavujte na pôsobenie teploty nad +40°C

4. Obmedzenie používania

Zariadenie sa môže používať iba v súlade s pokynmi, ktoré sú uvedené v „Povolených prevádzkových podmienkach“. Systém upevnenia umožňuje pripájať zariadenia s valcovými alebo so šesťhrannými koncovkami (opis je uvedený v časti „Odporúčané nástroje“).
Akékoľvek neautorizované zásahy a zmeny mechanickej konštrukcie alebo elektrických prvkov zariadenia, ako aj nedodržiavanie pokynov uvedených v Užívateľskej príručke, sú protiprávne a znamenajú okamžitú stratu Záručných práv, a zároveň prestáva platiť aj Vyhlásenie o zhode. Elektronáradie sa musí používať v súlade s jeho účelom a v súlade s Návodom na používanie, v opačnom prípade sa automaticky a okamžite tratí udelená záruka.

5. Technické parametre

Model zariadenia	DED7144
Pracovné napätie [V]	18 d.c.
Akumulátor	Li-ion
Skľučovadlo pracovnej koncovky ["]	¼
Uhlová rýchlosť [min^{-1}]	0-1100 / 0-2150 / 0-3000
Frekvencia zdvihu [bpm]	0-1500 / 0-3000 / 0-3800
Max. krútiaci moment [Nm]	50 / 130 / 220
Úroveň vibrácií meraná na rukoväti [m/s^2]	0.5923
Nepresnosť merania K [m/s^2]	1.5
Hlučnosť:	
Úroveň akustického tlaku LPA [dB(A)]	76.30
Úroveň akustického tlaku (hluku) LWA [dB(A)]	87.30
Nepresnosť merania KPA, KWA [dB(A)]	3
Pracovné osvetlenie	LED
Hmotnosť zariadenia (bez akumulátora) [kg]	1,1

Informácia o hluku a o vibráciách.

Sumárna hodnota vibrácií a_h a nepresnosť merania boli určené poľa normy EN 62841-2-2 a sú uvedené v tabuľke
Emisia hluku bola určená podľa normy EN 62841-1, hodnoty sú uvedené vo vyššie uvedenej tabuľke.

⚠ POZOR **Hluk môže spôsobiť poškodenie sluchu, počas práce vždy používajte náležitú ochranu sluchu!**

Deklarovaná hodnota emisie hluku bola meraná štandardnou testovacou metódou a môže sa používať na porovnávanie jedného náradia s iným. Vyššie uvedená úroveň emisie hluku sa tiež môže používať na vstupné hodnotenie vystavenia na hluk.
Úroveň hluku pri skutočnom používaní elektronáradia sa od vyhlasovaných hodnôt môže líšiť, v závislosti od spôsobu používania pracovných nástrojov, predovšetkým od typu obrábaného predmetu ako aj od nevyhnutnosti určenia prostriedkov, ktoré majú vplyv na ochranu operátora. Na presné hodnotenie vystavenia v skutočných podmienkach používania, musia sa zohľadniť všetky časti operačného cyklu, zahrňujúc aj čas, keď je zariadenie vypnuté, alebo keď je zapnuté, ale sa nepoužíva.

6. Príprava na prácu/používanie

⚠ POZOR **Všetky činnosti súvisiace s obsluhou, také ako výmena pracovnej koncovky, zmena smeru otáčok, vykonávajte iba vtedy, keď je zariadenie odpojené od el. napätia.**

Rázový uťahovák má rýchloupínacie skľučovadlo (obr. A, 1) na pracovné koncovky s rozmerom 6,3 mm (1/4"). Držiak predchádza nežiaducemu vypadávaniu koncoviek a uľahčuje nastavenie koncovky v správnej polohe pred zaskrutkovaním. Keď chcete vložiť pracovnú koncovku, trochu potiahnite kryt skľučovadla, pracovnú koncovku umiestnite hlboko v skľučovadle, a následne pustite kryt skľučovadla. Keď chcete vybrať pracovnú koncovku, trochu potiahnite kryt skľučovadla, vyberte pracovnú koncovku, a následne pustite kryt skľučovadla.

7. Zapínanie zariadenia

Zariadenie je napájané z akumulátora s napätím 18 V. Nabitý akumulátor zasuňte do vodidla v rukoväti, až kým sa nezablokuje (počuť charakteristický zvuk). Zariadenie je pripravené na použitie.
Keď chcete zariadenie spustiť, stlačte tlačidlo spustenia (obr. B, 2).
Náradie bez zaťaženia môžete skúšať iba vtedy, keď je nasmerované dole.

8. Používanie zariadenia

Uťahovák má prepínač smeru otáčok (obr. B, 10). Keď chcete zmeniť smer otáčok, prestavte páku na požadovanú polohu.

Zaskrutkovávanie a odskrutkovávanie

Keď chcete použiť funkciu zaskrutkovávania, prepnite prepínač otáčok na náležitú polohu (pravý závit – pravé otáčky, ľavý závit – ľavé otáčky), a následne prvok priložte na požadované miesto a pracovnú koncovku vložte do hlavy skrutky. Stlačte tlačidlá zapínača, spustite uťahovák, a následne náležite pritláčajte v smere skrutkovania. Príklepový mechanizmus umožňuje zaskrutkovávanie a odskrutkovávanie aj dlhých skrutiek.

Zmena rýchlosti

Ak chcete zmeniť rýchlosť, stlačte tlačidlo zmeny rýchlosti (obr. A, 5), keď je jednotka vypnutá. V závislosti od nastavenia sa zmení rozsah od minimálnych po maximálne otáčky. Počas prevádzky je plynulé nastavenie rýchlosti zabezpečené silou pôsobiacou na hlavný vypínač stroja (čím silnejšie je stlačený, tým vyššia je rýchlosť).

⚠ POZOR **Ak sa akumulátor zohreje nad +40 40°C, prerušte prácu a počkajte, kým akumulátor dostatočne**

9. Priebežné obslužné činnosti

Všetky činnosti súvisiace s obsluhou zariadenia vykonávajte iba vtedy, keď je zariadenie odpojené od el. napätia.
Pravidelne čistite celé elektronáradie, predovšetkým vyčistite ventilačné otvory elektronáradia.
Akumulátor nenabíjajte hneď po intenzívnom používaní. Vzhľadom na charakteristické neustále vybíjanie akumulátorov (aj nezaťažených), akumulátor nikdy nenechávajte úplne vybitý, pretože sa môže vybiť pod kritickú úroveň, následkom čoho sa trvalo poškodí.
Preto nepoužívané akumulátory uchovávajte čiastočne nabité (na cca 40 %). Akumulátor dobite ešte predtým, ako sa úplne vybije. Akumulátory uchovávajte pri teplote v rozsahu od +10 do +30 °C. Akumulátory uchovávané pri nízkych teplotách rýchlejšie tratia svoju kapacitu. Nabíjanie akumulátora je opísané v príručke akumulátora a nabíjačky série .
Zariadenie musí byť skladované na mieste mimo dosahu detí.
Ak musíte skrutkovač poslať do servisu, napr. kvôli vykonaniu opravy, zabezpečte ho pred prípadným mechanickým poškodením počas prepravy a akumulátor odpojte od nabíjačky.

Spôsob demontáže akumulátora

Keď chcete akumulátor vybrať, vŕtací skrutkovač uchopte za rukoväť, následne stlačte blokujúce tlačidlo nachádzajúce sa na prednej / bočnej strane batérie. Akumulátor vysuňte z rukoväte vŕtacieho skrutkovača. Keď chcete vybrať akumulátor, vsuňte akumulátor do rukoväte vŕtacieho skrutkovača, a následne ho zatlačte až kým úplne nezapadne.

Upevnenie, výmena pracovného nástroja

Keď upevníte nástroj, skontrolujte, či je pracovný nástroj správne upevnený: elektronáradie postavte zvislo a skúste vytiahnuť upevnený pracovný nástroj (koncovku). Ak sa nedá vytiahnuť, je správne upevnený.

Údržba zariadenia

Štandardná údržba zahŕňa obslužné činnosti skrutkovača ako aj príslušenstva, tzn. akumulátora a nabíjačky.
Nikdy nevykonávajte žiadne servisné práce či údržbu, ak je zariadenie pripojené k el. napätiu. Môže to spôsobiť vážny úraz alebo nehodu, a môže dôjsť k zásahu el. prúdom. Predtým, než začnete vykonávať činnosti súvisiace s údržbou, odpojte akumulátor, tzn. vytiahnite akumulátor zo skrutkovača.
Podstatnou súčasťou údržby je udržiavanie v čistote náradia a všetky súčasti potrebné na vykonávanie normálnej práce. Na čistenie nepoužívajte žiadne riedidlá, pretože môže dôjsť k nezvratnému poškodeniu plášťa a iných plastových častí zariadenia.
Akumulátor sa nesmie čistiť vodou, pretože môže dôjsť k skratu vo vnútorných obvodoch, čím sa akumulátor trvalo poškodí.

Pred každým spustením:

- Skontrolujte, či nie sú upchaté alebo znečistené vetracie otvory motora. V prípade potreby ich odkryte/vyčistite handričkou mierne navlhčenou vodou;

Po každom použití:

- Odpojte batériu, aby nedošlo k náhodnej aktivácii okolostojacimi osobami alebo pri manipulácii.

10. Náhradné diely a príslušenstvo

Odporúčané príslušenstvo

Elektronáradie série sa môže používať s každým akumulátorom a nabíjačkou série SAS+ALL
Keď chcete kúpiť náhradné diely alebo príslušenstvo, kontaktujte servis Dedra-Exim. Kontaktné údaje sú uvedené na 1. strane príručky. Pri objednávaní náhradných dielov vždy uveďte číslo ŠARŽE/SÉRIE, ktoré je uvedené na výrobnom štítku, ako aj číslo dielu, ktoré je uvedené na schematickom nákrese zariadenia. Počas trvania záruky sú prípadné opravy vykonávané podľa zásad uvedených v záručnom liste. Reklamovaný výrobok odovzdajte na opravu v mieste nákupu (predajca je povinný prijať reklamovaný výrobok), alebo ho pošlite do centrálneho servisu DEDRA – EXIM. Pripojte záručný list vystavený importérom a kópiu dokladu o nákupe. Bez tohto dokumentu bude oprava vykonané odplatne, ako pozáručná oprava. Po skončení záručnej lehoty opravy vykonáva centrálny servis. Poškodený výrobok pošlite do servisu (náklady na zásielku hradí užívateľ).

11. Samostatné odstraňovanie porúch a problémov

⚠ POZOR **Predtým, ako sa sami pokúsite odstrániť poruchu, odpojte zariadenie od napájania a uistite sa, že nie je v prevádzke.**

PROBLÉM	PRÍČINA	RIEŠENIE
Uťahovák nefunguje	Poškodený zapínač	Zariadenie odovzdajte do servisu
	Vybitý akumulátor	Nabiť akumulátor
	Zle vložený akumulátor	Upevniť správne
Uťahovák sa krúti iba ťažko	Vybitý akumulátor	Správne nabiť akumulátor
	Prekročené prípustné prevádzkové parametre	Znížiť zaťaženie elektronáradia
Motor sa prehrieva	Upchané vetracie otvory	Očistite otvory
	Prekročené prípustné prevádzkové parametre	Vypnúť elektronáradie, zastaviť práce kým vŕtací skrutkovač úplne nevychladne.
	Príliš silné pritláčanie náradia	Znížiť zaťaženie elektronáradia

12. Diely zariadenia, záverečné poznámky

Diely a časti: Rázový uťahovák 18V DED7144 – 1 ks

13. Informácie pre užívateľov k likvidácii elektrických alebo elektronických zariadení (tykajúce sa domácností)

(platí pre domácnosti)



Symbol uvedený na výrobkoch alebo v sprievodnej dokumentácii označuje, že chybné elektrické alebo elektronické zariadenia sa nesmú likvidovať spolu s domovým odpadom. Ak potrebujete zlikvidovať, opätovne použiť alebo zhodnotiť komponenty, správne je odovzdať ich na špecializovanom zbernom mieste, kde ich prijmú bezplatne. Informácie o umiestnení zberných miest pre použité zariadenia poskytujú miestne orgány, napr. na svojich webových stránkach.
Správnou likvidáciou zariadenia je možné šetriť cenné zdroje a zabrániť negatívnym vplyvom na zdravie a životné prostredie v dôsledku možnej prítomnosti nebezpečných látok, zmesí a komponentov v zariadení.
Za nesprávnu likvidáciu odpadu hrozia sankcie podľa príslušných miestnych predpisov.
Používatelia v krajinách EÚ: Ak potrebujete zlikvidovať elektrické alebo elektronické zariadenie, obráťte sa na najbližšie predajné miesto alebo na svojho dodávateľa, ktorý vám poskytne ďalšie informácie.

Likvidácia v krajinách mimo Európskej únie: Tento symbol sa vzťahuje len na krajiny Európskej únie. Ak chcete tento výrobok zlikvidovať, obráťte sa na miestne úrady alebo predajcu, ktorý vám poskytne informácie o správnom spôsobe likvidácie.

Preklad originálneho návodu

LT Turinys

1. Nuotraukos ir schemos
2. Įrenginio aprašymas
3. Įrenginio paskirtis
4. Naudojimo apribojimai
5. Techniniai duomenys
6. Paruošimas darbui
7. Įrenginio įjungimas
8. Įrenginio naudojimas
9. Einamieji priežiūros veiksmai
10. Atsarginės dalys ir priedai
11. Savarankiškas gedimų šalinimas
12. Įrenginio komplektacija
13. Informacija vartotojams apie elektros ir elektroninių įrenginių utilizavimą
14. Garantinis lapas

Bendrosios saugos taisyklės buvo pridėtos prie instrukcijos kaip atskira brošiūra.
EB atitikties deklaracija pridedama prie įrenginio kaip atskiras dokumentas. Jei nebūtų EB atitikties deklaracijos, prašome susisiekti su „Dedra-Exim“ Sp. z o.o servisu.

⚠ DEMESIO **Naudojantis prietaisu rekomenduojama visada laikytis pagrindinių darbo saugos taisyklių siekiant sumažinti gaisro, elektros smūgio ar mechaninio sužalojimo galimybę.**

Prieš pradedami naudotis įranga, susipažinkite su naudojimo instrukcijos turiniu. Išsaugokite naudojimo instrukciją, darbo saugos instrukciją ir Atitikties deklaraciją. Griežtai laikydamiesi nurodymų ir patarimų pateiktų naudojimo instrukcijoje galėsite ilgai naudotis prietaisu.

⚠ DEMESIO **Darbo metu reikia besąlygiškai laikytis darbo saugos instrukcijos nurodymų.**

Darbo saugos instrukcija yra pridėta prie prietaiso kaip atskira brošiūra ir būtina ją išsaugoti. Perduodant prietaisą kitam asmeniui, būtina kartu perduoti eksploatavimo instrukciją, darbo saugos instrukciją ir atitikties deklaraciją. Įmonė „Dedra Exim“ neatsako už nelaimingus atsitikimus, įvykusius dėl darbo saugos nurodymų nesilaikymo. Reikia įdėmiai perskaityti visas saugumo instrukcijas ir aptarnavimo instrukcijas. Nurodymų ir įspėjimų nesilaikymas gali atvesti prie trenkimu elektros srove, gaisro ir / arba rimtų kūno sužalojimų. Išsaugokite visas instrukcijas, saugumo instrukcijas ir atitikties deklaraciją naudojimui ateityje.

⚠ DEMESIO **Įrenginys iš linijos buvo suprojektuotas darbui tik su „SAS+ALL“ linijos įkrovikliais ir akumuliatoriais.**

Ličio jonu akumuliatorius ir įkroviklis neįeina į įrenginio komplektą, juos reikia įsigyti atskirai. Dėl kitų, nei rekomenduojami, akumuliatorių ir įkroviklių naudojimo yra anuliuojamos garantinės teisės.

2. Įrenginio aprašymas

Pav. A: 1. HEX tipo darbinio įrankio antgalis, 2. Įjungiklis, 3. Sukimosi krypties perjungiklis, 4. Pagrindinė rankena, 5. greičio reguliatorius

3. Įrenginio paskirtis

Smūginis suktuvas yra skirtas užsukti ir išsukti veržles ir varžtus. Atitinkama galia ir didelis sukimo momentas leidžia naudoti suktuvą surenkant lentynas ir pastolius bei kitiems serviso ir pramoniniams darbams. Smūgių funkcija leidžia užsukti ir išsukti ilgus varžtus skirtingose medžiagose.
Leidžiama naudoti įrenginį remonto ir statybos darbuose, remonto servisuose, mėgėjiškuose darbuose, jei yra laikomasi naudojimo sąlygų ir leistinų darbo sąlygų, nurodytų Naudojimo instrukcijoje.

4. Naudojimo apribojimai

Įrenginys gali būti naudojamas tik pagal toliau esančias Leistinas darbo taisykles. Tvirtinimo sistema yra pritaikyta cilindrinių arba šešiakampių antgalių naudojimui (Aprašymas skyriuje „Rekomenduojami įrankiai“).
Savavališkas mechaninės ir elektros sandaros keitimas, bet kokios modifikacijos, priežiūros veiksmai, kurie nėra aprašyti Naudojimo instrukcijoje, bus laikomi neteisėtais, kurie nedelsiant anuliuoja Atitikties deklaraciją ir Garantines teises. Naudojant elektros įrankį ne pagal paskirtį arba kitaip, negu yra nurodyta Naudojimo instrukcijoje, Garantinės teisės yra anuliuojamos.

LEISTINOS DARBO SĄLYGOS
S1 nuolatinis darbas
Naudoti tik uždarose patalpose. Akumuliatorių krovimo temperatūrų diapazonas 10-30 ºC Neleisti, kad įrenginį veiktų aukštesnė nei 40°C temperatūra.

5. Techniniai duomenys

Įrenginio modelis	DED7144
Darbinė įtampa [V]	18 d.c.
Akumuliatorius	Li-ion
Darbinio įrankio antgalis [”]	¼
Sūkių skaičius [min^{-1}]	0-1100 / 0-2150 / 0-3000
Smūgio dažnis [bpm]	0-1500 / 0-3000 / 0-3800
Maks. sukimo momentas [Nm]	50 / 130 / 220
Vibracijų lygis ant rankenos [m/s^2]	0.5923
Matavimo paklaida K [m/s^2]	1.5
Triukšmo emisija:	
Garso slėgio lygis LPA [dB(A)]	76.30
Garso galios lygis LWA [dB(A)]	87.30
Matavimo paklaida KLPA, KLWA [dB(A)]	3
Darbinis apšvietimas	LED
Įrenginio svoris (be akumuliatoriaus) [kg]	1,1

Informacija apie triukšmą ir vibracijas.

Bendra vibracijų vertė ah ir matavimo paklaida buvo nustatytos pagal EN 62841-2-2 ir nurodytos lentelėje.
Triukšmo emisija buvo nustatyta pagal EN 62841-1, vertės yra nurodytos anksčiau esančioje lentelėje.

⚠ DEMESIO **Triukšmas gali pažeisti klausą, darbo metu visuomet reikia naudoti klausos apsaugos priemones!**

Deklaruojama triukšmo emisijos vertė buvo matuojama taikant standartinį tyrimo metodą, todėl gali būti naudojama lyginant skirtingus įrenginius. Nurodytas triukšmo emisijos lygis gali būti naudojamas vertinant pirmutinį triukšmo poveikį.
Realaus elektros įrankio naudojimo metu triukšmo lygis gali būti kitoks negu deklaruojamos vertės, tai priklauso nuo darbinių įrankių naudojimo būdo, ypač nuo apdirbamo daikto ir nuo priemonių, kurių tikslas yra operatoriaus apsauga. Norint tiksliai įvertinti pavojų realiomis darbo sąlygomis, reikia atkreipti dėmesį į visus operacinio ciklo etapus, įskaitant etapus, kuomet įrenginys yra išjungtas arba yra įjungtas, bet nėra naudojamas darbui.

6. Paruošimas darbui

⚠ DEMESIO **Visus aptarnavimo veiksmus (pvz. darbinio antgalio keitimas, sūkių krypties nustatymas) galima atlikti, jei įrenginys turi atjungtą maitinimo šaltinį.**

Smūginis suktuvas turi greito montavimo lizdą (pav. A, 1) darbiniams antgaliams, kurių dydis yra: 6,3 mm (1/4”). Griebtuvas apsaugo nuo savaiminio antgalių iškritimo ir palengvina sraigto nustatymą atitinkamoje pozicijoje prieš pradedant darbą. Norint įdėti darbinį antgalį, reikia lengvai patempti griebtuvo apsaugą, patalpinti darbinį antgalį giliai griebtuve ir paleisti apsaugą. Norint išimti darbinį antgalį, reikia patempti griebtuvo apsaugą, išimti darbinį antgalį ir paleisti griebtuvo apsaugą.

7. Įrenginio įjungimas

Įrenginio maitinimo elementas yra 18V įtampos akumuliatorius. Įkrautą akumuliatorių reikia įdėti į lizdą rankenoje, kol suveiks fiksatorius rankenoje. Įrenginys paruoštas tolesniam darbui.
Norint pradėti darbą su įrenginiu, reikia paspausti įjungiklį (pav. B, 2).

⚠ DEMESIO **Darbo testus be apkrovos galima atlikti tik tuomet, kai elektros įrankis yra nukreiptas žemyn.**

8. Įrenginio naudojimas

Suktuvas turi sūkių perjungiklį (pav. B, 10). Norint pakeisti sūkių kryptį, reikia perjungti svirtį į norimą poziciją.

Įsukimas ir išsukimas

Norint įsukti, reikia perjungti sūkių perjungiklį į atitinkamą režimą (dešinysis sriegis – sūkiai į dešinę, kairysis sriegis – sūkiai į kairę), toliau pastatyti sraigtą atitinkamoje padėtyje ir pridėti prie jo galvutės darbinį įrankį. Paspausti įjungiklio mygtukus ir įjungti suktuvą, toliau reikia pradėti spausti jį į varžto pusę. Dėl to, kad yra smūginis mechanizmas, galima sukti ir išsukti net ilgus varžtus.

Greičio keitimas

Norėdami pakeisti greitį, paspauskite greičio keitimo mygtuką (A pav., 5), kai įrenginys yra išjungtas. Priklausomai nuo nustatymo, keičiasi diapazonas nuo mažiausio iki didžiausio greičio. Veikimo metu sklandų greičio reguliavimą užtikrina jėga, kuria spaudžiamas pagrindinis įrenginio jungiklis (kuo stipriau jis spaudžiamas, tuo didesnis greitis).

⚠ DEMESIO **Jei akumuliatorius įkaistų daugiau nei 40°C, reikia nutraukti darbą ir palaukti, kol jis atvės. Dėl pernelyg didelio akumuliatoriaus perkaitimo, jis gali sugęsti.**

9. Einamieji priežiūros veiksmai

⚠ DEMESIO **Visus aptarnavimo veiksmus galima atlikti, jei įrenginys yra atjungtas nuo maitinimo šaltinio.**

Reikia reguliariai valyti elektros įrankį, išskirtinį dėmesį reikia skirti elektros įrankio ventiliacinių angų valymui.
Vengti akumuliatoriaus krovimo tiesiai po intensyvaus naudojimo. Dėl to, kad akumuliatorius savaime išsikrauna, negalima laikyti visiškai iškrauto akumuliatoriaus, nes jis gali išsikrauti žemiau kritinio lygio ir būti negrįžtamai sugadintas.
Nenaudojamą akumuliatorių reikia laikyti dalinai įkrautą (apie 40 %). Būtina įkrauti akumuliatorių, prieš jis visiškai išsikraus. Maitinimo elementus laikyti 10-30 °C temperatūroje. Laikant žemoje temperatūroje, jis greičiau praranda talpą. Akumuliatoriaus įkrovimas yra aprašytas „ linijos akumuliatoriaus ir įkroviklio instrukcijoje.
Įrenginio laikymo vieta turi būti neprieinama vaikams.
Siunčiant suktuvą į servisą, būtina apsaugoti jį nuo atsitiktinio mechaninio pažeidimo ir išimti akumuliatorių iš rankenos.

Akumuliatoriaus demontavimo būdas

Norint išimti akumuliatorių, reikia paimti suktuvą-gręžtuvą už rankenos ir paspausti mygtuką, esantį priekinėje / šoninėje dalyje. Išimti akumuliatorių iš suktuvo-gręžtuvo rankenos. Norint įmontuoti akumuliatorių, reikia įdėti akumuliatorių į suktuvo-gręžtuvo rankeną ir paspausti, kol suveiks tvirtinimo mechanizmas.

Darbinio įrankio tvirtinimas, keitimas

Įtvirtinus įrankį, reikia įsitikinti, kad darbinis įrankis buvo teisingai įtvirtintas: horizontaliai padėjus elektros įrankį, reikia pabandyti ištraukti įtvirtintą antgalį. Jei jo negalima ištraukti, reiškia, kad jis buvo įtvirtintas teisingai.

Įrenginio priežiūra

Priežiūros veiksmai apima suktuvo ir jo priedų, t. y. akumuliatoriaus ir įkroviklio, aptarnavimo veiksmus.
Draudžiama atlikti priežiūros veiksmus, jei įrenginys yra įjungtas į elektros tinklą. Tai gali tapti rimtų kūno sužalojimų arba elektros smūgio priežastimi. Prieš pradedant priežiūros veiksmus, reikia išimti akumuliatorių iš suktuvo lizdo.
Suktuvo priežiūros veiksmai apima atitinkamą visų jo elementų, naudojamų darbe, švaros palaikymą. Valymo metu draudžiama naudoti bet kokius tirpiklius, nes tai gali negrįžtamai sugadinti korpusą ir kitus plastikinius elementus.
Draudžiama valyti akumuliatorių vandeniu, nes dėl to gali įvykti trumpasis sujungimas, kuris negrįžtamai jį sugadins.

Prieš kiekvieną paleidimą:

- Patikrinkite, ar variklio ventiliacijos angos neuždengtos ir neužterštos. Jei reikia, atidengti / išvalyti šiek tiek vandeniu sudrėkinta šluoste;

Po kiekvieno naudojimo:

- Atjunkite akumuliatorių, kad išvengtumėte atsitiktinio įjungimo pašaliniams asmenims arba jį tvarkant.

10. Atsarginės dalys ir priedai

Rekomenduojami priedai
Su elektros įrankiu iš „“ linijos galima naudoti kiekvieną akumuliatorių ir įkroviklį iš linijos „SAS+ALL“.
Norint įsigyti atsargines dalis arba priedus, reikia susisiekti su „Dedra-Exim“ servisu. Kontaktiniai duomenys yra instrukcijos 1 psl. Užsakant atsargines dalis, prašome nurodyti PARTIJOS numerį, nurodytą informacinėje lentelėje, ir dalies numerį, nurodytą sandaros schemoje. Garantiniame laikotarpyje remontai yra atliekami remiantis Garantiniame lape nurodytomis sąlygomis. Prašome pateikti produktą, dėl kurio yra pateikiama pretenzija, remontui jo pirkimo vietoje (pardavėjas privalo priimti tokį produktą) arba atsiųsti į „DEDRA-EXIM“ centrinį servisą. Prašome pridėti importuotojo išrašytą Garantinį lapą. Be šio dokumento remontas bus laikomas pogarantiniu remontu. Garantiniame laikotarpyje remontą atlieka Centrinis servisas. Sugedusi produktą reikia išsiųsti į servisą (siuntimo išlaidas padengia vartotojas).

11. Savarankiškas gedimų šalinimas

⚠ DEMESIO **Prieš bandydami savarankiškai šalinti gedimus, atjunkite įrenginį nuo maitinimo šaltinio ir įsitikinkite, kad jis neveikia.**

PROBLEMA	PRIEŽASTIS	SPRENDIMAS
Suktuvas neveikia	Sugedo įjungiklis	Atiduoti įrenginį remontui
	Išsikrovė akumuliatorius	Įkrauti akumuliatorių
	Akumuliatorius blogai užmontuotas	Teisingai įtvirtinti
Suktuvas sunkiai pajuda	Išsikrovė akumuliatorius	Teisingai įkrauti akumuliatorių
	Viršijami leistini darbo parametrai	Sumažinti elektros įrankio apkrova
Variklis perkaista	Užsikimšo ventiliacinės angos	Išvalyti angas
	Viršijami leistini darbo parametrai	Išjungti elektros įrankį, nutraukti darbą, kol suktuvas-gręžtuvas visiškai neatvės
	Įrankis spaudžiamas pernelyg stipriai	Sumažinti elektros įrankio apkrova

12. Įrenginio komplektacija, baigiamosios pastabos

Komplektacija: Smūginis suktuvas 18V DED7144 – 1 vnt.

13. Informacija naudotojams apie sunaudotos įrangos utilizavimą (taikoma naudojant buityje)

(taikoma namų ūkiams)



Ant gaminių arba pridedamuose dokumentuose nurodytas simbolis rodo, kad sugedusios elektros ar elektroninės įrangos negalima išmesti kartu su buitinėmis atliekomis. Jei norite atsikratyti, pakartotinai panaudoti ar utilizuoti komponentus, teisinga juos nuvežti į specializuotą surinkimo punktą, kur jie bus priimti nemokamai. Informaciją apie naudotos įrangos surinkimo vietas teikia vietos valdžios institucijos, pvz., savo interneto svetainėse.
Teisingas produkto utilizavimas padeda išsaugoti gamtos išteklius ir išvengti neigiamų padarinių žmonių sveikatai ir aplinkai, galinčių atsirasti dėl produkte esančių potencialiai pavojingų medžiagų, mišinių ir sudedamųjų dalių.
Už netinkamą atliekų šalinimą gresia baudos pagal atitinkamus vietos teisės aktus.
ES šalių naudotojai: Jei norite išmesti elektros ar elektroninę įrangą, kreipkitės į artimiausią prekybos vietą arba tiekėją, kuris jums suteiks daugiau informacijos.
šalinimas ne Europos Sąjungos šalyse: Šis simbolis taikomas tik Europos Sąjungos šalims. Jei norite išmesti šį gaminį, kreipkitės į vietos valdžios institucijas arba pardavėją dėl tinkamo šalinimo būdo.

Originalios instrukcijos vertima

LV Satura rādītājs

1. Fotoattēli un raksti
2. Ierīces apraksts
3. Ierīces norīkošana
4. Lietošanas ierobežojums
5. Tehniskie parametri
6. Darba sagatavošana
7. Ierīces ieslēgšana
8. Ierīces lietošana
9. Kārtējas apkalpošanas rīcība
10. Rezerves daļas un piederumi
11. Defekta paša novēršana
12. Ierīces komplektācija
13. Informācija lietotājiem par nolietotas elektriskas un elektroniskas ierīces atkratīšanu
14. Garantijas talons

Vispārējie drošības noteikumi tika pievienoti instrukcijai kā atsevišķa brošūra.
ES Atbilstības deklarācija ir pievienota ierīcei kā atsevišķs dokuments. ES Atbilstības deklarācijas trūkuma gadījumā lūdzam kontaktēties ar Dedra-Exim Sp. z o.o. firmas Servisu.

⚠ UZMANĪBU **Darba laikā ar ierīci rekomendējam vienmēr ievērot pamatīgus darba drošības nosacījumus, lai izvairīties no ugunsgrēka, elektrības trieciena vai mehāniska ievainojuma.**

Pirms ierīces ekspluatācijas uzsākšanas lūdzam iepazīties ar Lietošanas instrukciju. Lūdzam saglabāt Lietošanas instrukciju, darba drošības instrukciju un Atbilstības deklarāciju. Lietošanas Instrukcijas rekomendāciju un norādījumu stipra ievērošana ļaus pagarināt Jūsu ierīces darba laiku.

⚠ UZMANĪBU **Darba laikā jābūt ievēroti galvenie darba drošības instrukcijas noteikumi.**

Darba drošības instrukcija ir pievienota ierīcei kā atsevišķa brošūra un jābūt saglabāta. Gadījumā, ja ierīce ir nodota citai personai, lūdzam nodot arī lietošanas instrukciju, darba drošības instrukciju un atbilstības deklarāciju. Firma Dedra-Exim nav atbildīga par nelaimes gadījumiem savienotiem ar darba drošības norādījumu neievērošanu.Rūpīgi salasīt visu drošības un lietošanas instrukciju. Instrukcijas brīdinājumu neievērošana var ierosināt elektrības triecienu, ugunsgrēku un/vai nopietnu ievainojumu. Saglabāt visu instrukciju, drošības instrukciju un atbilstības deklarāciju nākošām vajadzībām.

⚠ UZMANĪBU **SAS+ALL līnijas ierīce tika projektēta darbam tikai ar lādēšanas adapteriem un akumulatoriem no līnijas.**

Akumulators Li-Ion un lādēšanas adapters nav ierīces komplektā, jābūt iegādāti atsevišķi. Citu, nekā ierīcei paredzēti, akumulatoru un lādēšanas adapteru lietošana izraisīs garantijas tiesību pazaudēšanu.

2. Ierīces apraksts

Zīm. A: 1. HEX tipa darbarīku gala turētājs, 2. Ieslēdzējs, 3. Griezes virziena pārslēdzējs, 4. Galvenais rokturis, 5. ātruma regulators

3. Ierīces norīkošana

Skrūvgriezis ar trieciena funkciju ir paredzēts skrūvgriežu un skrūvju ieskrūvēšanai un izskrūvēšanai. Attiecīga jauda un liels pieskrūvēšanas moments ļauj lietot ierīci statņu un sastatņu būvēšanā, kā arī daudziem darbiem darbnīcās un rūpniecībā. Trieciena funkcija ļauj ieskrūvēt un izskrūvēt garas skrūves dažādos materiālos.
Pieļaujam aprīkojuma izmantošanu remonta-būvniecības darbos, remonta rūpnīcās, amatieru darbos, ja vienlaikus būs ievēroti lietošanas nosacījumi un pieļaujami darba apstākļi, noteikti lietošanas instrukcijā.

4. Lietošanas ierobežojums

Ierīce var būt lietota tikai saskaņā ar turpmāk minētiem „Pieļaujamiem darba nosacījumiem”. Stiprināšanas sistēma ir pielāgota sadarbībai ar rīkiem, apgādātiem ar vai sešstūru rokturu (apraksts “Rekomendēti darbarīki” daļā).
Visas patstāvīgas izmaiņas mehāniskā un elektriskā konstrukcijā, jebkuras modifikācijas, rīcība, kas nav aprakstītā šajā Lietošanas Instrukcijā, var izraisīt Garantijas tiesību tūlītēju pazaudēšanu, un Atbilstības deklarācija pazaudēs savu spēku. Elektroierīces lietošana pretī norādījumiem un Lietošanas Instrukcijai nekavējoties ierosinās Garantijas Tiesību tūlītēju pazaudēšanu.

PIEĻAUJAMI DARBA NOSACĪJUMI

S1 Pastāvīgs darbs

Strādāt tikai slēgtās telpās Akumulatoru lādēšanas temperatūras diapazons 10-30°C. Nepieļaut temperatūras virs 40°C ietekmi.

5. Tehniskie parametri

Ierīces modelis	DED7144
Darba spriegums [V]	18 d.c.
Akumulators	Li-ion
Darba uzgaļa turētājs ["]	¼
Griezes ātrums [min^{-1}]	0-1100 / 0-2150 / 0-3000
Insulta frekvence [bpm]	0-1500 / 0-3000 / 0-3800
Maks. griezes moments [Nm]	50 / 130 / 220
Vibrācijas līmenis uz roktura [m/s^2]	0.5923
Mērījuma nedrošums K [m/s^2]	1.5
Trokšņa līmenis:	
Skaņas spiediena līmenis LPA [dB(A)]	76.30
Skaņas jaudas līmenis LWA [dB(A)]	87.30
Mērījuma nedrošums KLPA, KLWA [dB(A)]	3

Darba apgaismojums	LED
Ierīces svars (bez akumulatora) [kg]	1,1

Informācijas par troksni un vibrācijām.

Vibrāciju apkopota vērtība a_h un mērījuma nedrošums noteikti saskaņā ar normu EN 62841-2-2 un uzrādīti tabulā
Trokšņa emisija noteikta saskaņā ar EN 62841-1, vērtības uzrādītas tabulā.

UZMANĪBU **Troksnis var izraisīt dzirdes bojāšanu, darba laikā lietot dzirdes aizsardzības līdzekļus!**

Deklarēts vibrācijas lielums tika izmērīts saskaņā ar standartu pētniecības metodi un var būt lietots, lai salīdzinātu vienu instrumentu ar otru. Iepriekšminēts trokšņa emisijas līmenis var būt arī lietots iepriekšējais trokšņa pakļaušanas novērtēšanai. Trokšņa līmenis elektroierīces reālās lietošanas laikā var atšķirties no deklarētām vērtībām atkarīgi no darbarīku lietošanas apstākļiem, sevišķi no apstrādāta materiāla veida un no nepieciešamības noteikt operatora aizsardzības līdzekļus. Lai sīki noteiktu draudus reālos lietošanas apstākļos, jāievēro visas operācijas cikla daļas, kas apņem arī periodus, kad ierīce ir izslēgta, vai kad ir ieslēgta, bet nav lietota darbam.

6. Darba sagatavošana

UZMANĪBU **Jebkura apkopes darbība, piem., darba uzgaļa mainīšana, apgriezienu virziena mainīšana, var būt veikta tikai, kad ierīce ir atslēgta no barošanas avota.**

Elektriskais skrūvgriezis ir apgādāts ar ātrmontāžas ligzdu (zīm. A, 1) darba uzgaļiem ar izmēru 6,3 mm (1/4"). Turētājs sargā no uzgaļu izkrišanas un atvieglo uzgaļa uzstādīšanu attiecīgā pozīcijā pirms ieskrūvēšanas. Lai novietotu darba uzgali, mazliet aizvilkt darba turētāja segumu, pēc tam iebāzt darba uzgali dziļi turētājā, pēc tam atbrīvot segumu. Lai noņemtu darba uzgali, aizvilkt darba turētāja segumu, noņemt darba uzgali un atbrīvot segumu.

7. Ierīces ieslēgšana

Ierīce ir barota no akumulatora ar spriegumu 18V. Uzlādētu akumulatoru iebāzt roktura vadītājā līdz sprosta noslēgšanai. Ierīce ir gatava darbam.
Lai uzsāktu darbu ar ierīci, piespiest iedarbināšanas pogu (Zīm. B, 2).

UZMANĪBU **Darba bez noslogojuma pārbaudi veikt tikai, kad elektroierīce ir novirzīta uz apakšu.**

8. Ierīces lietošana

Ierīce ir apgādāta ar griezes virziena pārslēdzēju (zīm. B, 10). Lai mainītu griezes virzienu, svira jābūt pārslēgta uz attiecīgu pozīciju.

Ieskrūvēšana un izskrūvēšana

Ieskrūvēšanai griezes virziena pārslēdzējs jābūt pārslēgts uz attiecīgu pozīciju (labā vītne - labi apgriezieni, kreisā vītne - kreisi apgriezieni), un pēc tam novietot ieskrūvējamu elementu attiecīgajā vietā un pielāgot darba uzgali skrūves galviņai. Iespiest ieslēdzēja pogu un iedarbināt ierīci, pēc tam sākt piespiest to skrūves virzienā. Pateicoties trieciena mehānismam, iespējama ir pat garu skrūvju ieskrūvēšana un izskrūvēšana.
Ātruma maiņa
Lai mainītu ātrumu, nospiediet ātruma maiņas pogu (A attēls, 5), kad ierīce ir izslēgta. Atkarībā no iestatījuma mainās diapazons no minimālā līdz maksimālajam ātrumam. Darbības laikā vienmērīgu ātruma regulēšanu nodrošina spēks, kas tiek pielikts iekārtas galvenajam slēdžam (jo spēcīgāk tas tiek nospiests, jo lielāks ir ātrums).

UZMANĪBU **Gadījumā, kad akumulatora temperatūra pārsniegs 40°C, darbs jābūt pārtraukts līdz akumulatora atdzesēšanai. Akumulatora pārmērīga sakaršana var to bojāt.**

9. Kārtējas apkalpošanas rīcība

UZMANĪBU **Visa apkopes darbība var būt veikta, kad ierīce ir atslēgta no barošanas avota.**

Regulāri tīriet visu elektroierīci, sevišķi ņemot vērā ventilācijas caurumus.
Izvairīties no ierīces lādēšanas tieši pēc intensīvas lietošanas. Sakarā ar pašizlādēšanu neglabāt pilnīgi izlādētu akumulatoru, jo var izlādēties zem kritiska līmeņa un pēc tam pilnīgi sabojāties.
Nelietotu akumulatoru glabāt daļēji uzlādētu (līdz ap 40%). Mazliet uzlādēt akumulatoru pirms pilnīgas izlādēšanas. Bateriju glabāt temperatūrā 10-30°C. Glabāšana augstākās temperatūrās izraisa ātrāku ietilpības samazināšanu. Akumulatora lādēšana ir aprakstīta akumulatora un līnijas lādēšanas adaptera instrukcijā.

Glabāšanas vieta jābūt nepieejama bērniem.

Ja ir nepieciešama ierīces sūtīšana uz servisu ar remonta mērķi, to pasargāt no netīšiem mehāniskiem bojājumiem un izbāzt bateriju no lādētāja ligzdas.

Akumulatora demontāža

Lai demontētu akumulatoru, pakampt ierīces rokturu un pēc tam piespiest atbrīvošanas pogu baterijas priekšējā/sānu daļā. Izbāzt akumulatoru no ierīces roktura. Lai uzstādītu akumulatoru, iebāzt akumulatoru ierīces rokturī, pēc tam piespiest līdz roktura sprosta noslēgšanai.

Darbarīka stiprināšana, mainīšana

Pēc darbarīka nostiprināšanas pārbaudīt, vai darbarīks ir attiecīgi uzstādīts: novietot elektroierīci horizontāli, pamēģināt izbāzt nostiprinātu uzgaļu. Urbis ir montēts pareizi, kad nevar būt izbāzts.

Ierīces konservācija

Konservācija apņem ierīces apkopes darbību ar aksesuāriem, t.i. akumulatoru un lādētāju.
Neveikt konservāciju, kad ierīce ir pieslēgta pie barošanas avota. Tas var izraisīt nopietnu ķermeņa ievainojumu vai elektrības triecienu. Pirms konservācijas uzsākšanas akumulatoru izbāzt no ierīces ligzdas.
Ierīces konservācija ir savienota ar visu ierīces elementu, nepieciešamu normālam darbam, saglabāšanu tīrumā. Tīrīšanai nelietot nekādu šķīdinātāju, jo tas var bojāt ierīces korpusu un citu elementu, izgatavotu no plastikas.
Akumulatoru netīrīt ar ūdeni, jo tas var izraisīt iekšēju īsslēgumu un bojāt akumulatoru.

Pirms katras darbības uzsākšanas:

- Pārbaudiet, vai motora ventilācijas atveres nav aizsprostotas vai netīras. Ja nepieciešams, atsegt/notīrīt ar drānu, kas nedaudz samitrināta ar ūdeni;

pēc katras lietošanas reizes:

- Atvienojiet akumulatoru, lai izvairītos no nejaušas aktivizēšanas, ko varētu izraisīt apkārtējie cilvēki vai pārvietošanas laikā.

10. Rezerves daļas un piederumi

Rekomendēti aksesuāri

līnijas elektroierīce var būt apgādāta ar jebkuru akumulatoru un lādēšanas adapteru no līnijas SAS+ALL.
Rezerves daļu un aksesuāru iegādei lūdzam kontaktēties ar Dedra-Exim servisu. Kontaktdati atrodas instrukcijas 1. lapā. Rezerves daļu pasūtīšanas gadījumā lūdzam norādīt PARTIJAS numuru, kas atrodas uz tabuliņas, un montāžas zīmējuma daļas numuru. Garantijas laikā remonti ir veikti saskaņā ar Garantijas Lapas noteikumiem. Reklamēto produktu lūdzam nodod remontam pirkšanas vietā (pārdevējam ir pienākums pieņemt reklamēto produktu) vai nosūtīt DEDRA - EXIM Centrālam Servisam. Lūdzam pievienot Garantijas Lapu, kuru noformēja importētājs. Bez dokumenta garantijas remonts būs uzskatīts par pēc-garantijas remontu. Pēc garantijas laika remontu veic Centrāls Serviss. Bojātu produktu nosūtīt servisam (par pasūtīšanu maksā lietotājs).

11. Defekta paša novēršana

UZMANĪBU **Atvienojiet ierīci no strāvas padeves un pārliecinieties, ka tā nedarbojas, pirms mēģināt novērst traucējumus.**

PROBLĒMA	IEMESLS	RISINĀJUMS
Ierīce nefunkcionē	Bojāts ieslēdzējs	Nodot ierīci servisam
	Izlādēts akumulators	Uzlādēt akumulatoru
	Nepareizi uzstādīts akumulators	Uzstādīt pareizi
Ierīce sāk darboties ar grūtību	Izlādēts akumulators	Pareizi uzlādēt akumulatoru
	Pārsniegti pieļaujamie darba parametri	Samazināt elektroierīces noslogojumu
Dzinējs pārkarsēs	Noslēgti ventilācijas caurumi	Notīrīt caurumus
	Pārsniegti pieļaujamie darba parametri	Izslēgt elektroierīci un pagaidīt līdz ierīces pilnīgai atdzesēšanai
	Pārāk liels ierīces spiediens	Samazināt elektroierīces noslogojumu

12. Ierīces komplektācija, gala piezīmes

Komplektācija: Skrūvgriezis ar trieciena funkciju 18V DED7144 – 1 gabals

13. Informācija lietotājiem par nolietotas elektroierīces utilizāciju (mājsaimniecības vajadzībām)

(attiecas uz mājsaimniecībām)



Simbols, kas redzams uz izstrādājumiem vai pievienotajā dokumentācijā, norāda, ka bojātas elektriskās vai elektroniskās iekārtas nedrīkst izmest kopā ar sadzīves atkritumiem. Ja vēlaties atbrīvoties no sastāvdaļām, atkārtoti izmantot vai reģenerēt, pareizi ir nogādāt tās specializētā savākšanas punktā, kur tās tiks pieņemtas bez maksas. Informāciju par lietotu iekārtu savākšanas punktu atrašanās vietu sniedz vietējās iestādes, piemēram, savās tīmekļa vietnēs.
Pareiza produkta utilizācija palīdz saglabāt dabas resursus un izvairīties no negatīvas ietekmes uz cilvēku veselību un vidi, kas var rasties produkta sastāvā esošo potenciāli bīstamo vielu, maisījumu un sastāvdaļu dēļ.
Par nepareizu atkritumu apglabāšanu draud sodi saskaņā ar attiecīgajiem vietējiem noteikumiem.
Lietotāji ES valstīs: Ja nepieciešams atbrīvoties no elektriskām vai elektroniskām iekārtām, sazinieties ar tuvāko tirdzniecības vietu vai savu piegādātāju, kas jums sniegs papildu informāciju.
apglabāšana valstīs ārpus Eiropas Savienības: Šis simbols attiecas tikai uz Eiropas Savienības valstīm. Ja vēlaties šo izstrādājumu izmest, sazinieties ar vietējām iestādēm vai izplatītāju, lai noskaidrotu pareizo utilizācijas metodi.

Oriģinālās instrukcijas tulkojum

HU Tartalomjegyzék

1. Képek és ábrák
2. A készülék leírása
3. A készülék rendeltetése
4.Használati korlátozások
5. Műszaki adatok
6. Felkészülés a munkára
7. A berendezés bekapcsolása
8. A berendezés használata
9. Folyó karbantartási tevékenységek
10. Pótalkatrészek és tartozékok
11. Önálló hibaelhárítás
12. A készülék készlete
13. Információ a felhasználóknak az elektromos és elektronikus készülékek ártalmatlanításáról
14. Garanciajegy

Az általános biztonsági feltételek csatolva különálló brosúraként lettek csatolva.
A Megfelelőségi Nyilatkozat WE csatolva lett a készülékhez, mint különálló dokumentum. A Megfelelőségi Nyilatkozat WE hiánya esetén vegye fel a kapcsolatot a Dedra-Exim Sp. z o.o. Szervizével.

⚠ FIGYELEM **A berendezés üzemeltetése során ajánlott betartani az alapvető munkabiztonsági elveket a tűz keletkezése, villamos áramütés és mechanikus sérülés elkerülése érdekében.**

A berendezés üzemeltetésének elkezdése előtt kérjük ismerkedjen meg a Használati Utasítás tartalmával. Kérjük tegye el a Használati Utasítást és a Megfelelőségi Nyilatkozatot. A Használati Utasításban található útmutatók és utasítások szigorú betartása az Önök berendezése élettartamának meghosszabbítását eredményezi.

⚠ FIGYELEM **A munka során feltétel nélkül be kell tartani a munkabiztonsági útmutatóban leírtakat.**

A munkabiztonsági útmutató külön füzetként kerül a berendezéshez csatolásra és megőrizendő. Amennyiben a berendezés más személyhez kerül, kérjük szintén átadni a használati utasítást, a munkabiztonsági útmutatót és a megfelelőségi nyilatkozatot. A Dedra Exim cég nem vállal felelősséget a munkabiztonsági előírások megszegéséből eredő balesetekért.Figyelmesen olvassa el a biztonsági útmutatót és a használati útmutatót. A figyelmeztetések és utasítások figyelmen kívül hagyása áramütéshez, tűzesethez és/vagy komoly sérülésekhez vezethet. Tegye el az összes útmutatót, biztonsági útmutatót és megfelelőségi nyilatkozatot a későbbi

⚠ FIGYELEM **Az szériához tartozó készülék az szériájú töltőkkel és akkumulátorokkal történő üzemeltetéshez lett tervezve.**

A Li-Ion akkumulátor és a töltő nem felszereltsége a megvásárolt készüléknek és külön kell azokat megvásárolni. Más akkumulátorok és töltők használata a készülékhez, mint az ajánlottak, a garanciális jogok elvesztését okozza

2. A készülék leírása

A ábra: 1. Megmunkáló vég tokmány HEX típus, 2. Kapcsoló, 3. Forgásirány váltó kapcsoló, 4. Főmarkolat, 5. fordulatszám-szabályozó

3. A készülék rendeltetése

Az ütvecsavarozó csavarok és anyák becsavarására és kicsavarására szolgál. A megfelelő teljesítmény és a nagy becsavaró nyomaték biztosítják a csavarozó használatát, polcok állványzatok építésnél, valamint számos más műhely- és ipari munkákban is. Az ütés használata lehetővé teszi hosszúcsavarok becsavarozását és kicsavarozását különböző anyagokban.
A készüléket építés-felújítási munkákban, amatőr munkákban, lehet használni, miközben egyidejűleg megfelelnek a használati utasításban szereplő üzemeltetési feltételeknek és a megengedett üzemi körülményeknek.

4. Használati korlátozások

A készülék kizárólag a lentebb található „Megengedett üzemi körülményeknek" megfelelően üzemeltethető. A rögzítő rendszer hengeres vagy hatszög alakú szárral ellátott szerszámokkal használható (Leírás az "Ajánlott szerszámok" részben).
A felhasználó általi változtatások a mechanikai és elektromos felépítésben, bármilyen változtatás, a használati utasításban nem szereplő karbantartási műveletek szabályellenesnek minősülnek és a Garanciális Jogok azonnali elvesztését eredményezi, és a megfelelőségi nyilatkozat az érvényességét veszti. Az elektromos kéziszerszám nem rendeltetésszerű vagy a Használati Utasításnak nem megfelelő használat a Garanciális jogok azonnali elvesztését eredményezi.

MEGENGEDETT MŰKÖDÉSI FELTÉTELEK

S1 folyamatos üzem

Csak zárt helyiségekben dolgozzon. Az akkumulátorok töltési hőmérséklettartománya 10 - 30°C. Ne tegye ki 40°C-nál magasabb hőmérsékletnek.

5. Műszaki adatok

A készülék modellje	DED7144
Üzemi feszültség [V]	18 d.c.
Akkumulátor	Li-ion
Megmunkáló vég tokmánya ["]	¼
Fordulatszám [min^{-1}]	0-1100 / 0-2150 / 0-3000
Löketfrekvencia [bpm]	0-1500 / 0-3000 / 0-3800
Maximális forgatónyomaték [Nm]	50 / 130 / 220
A markolaton mért vibrációs szintje [m/s^2]	0.5923
Mérési bizonytalanság K [m/s^2]	1.5
Zajkibocsátás:	
Hangnyomás szint LPA [dB(A)]	76.30
Hangteljesítmény LWA [dB(A)]	87.30
Mérési bizonytalanság KLPA, KLWA [dB(A)]	3
Munka megvilágítás	LED
A készülék tömege (akkumulátor nélkül) [kg]	1,1

A zajra és a vibrációra vonatkozó információk.

A vibráció együttes értéke a_h valamint a mérési bizonytalanság az EN 62841-2-2 norma szerint lett meghatározva és táblázatban van megadva
A zajkibocsájtás az EN 62841-1 szabvány szerint lett meghatározva, az értékek a fenti táblázatban lettek megadva.

⚠ FIGYELEM **A zaj halláskárosodást okozhat, a munkavégzés során mindig használjon hallásvédelmi eszközöket!**

A deklarált zajkibocsájtási értékszabványos vizsgálati módszerrel lett meghatározva és így ez felhasználható az egyik eszköz a másikkal történő összehasonlítására. A fentebb megadott zajkibocsájtási szint használható az eszköz előzetes zajkibocsájtási értékelésére is.
Az elektromos kéziszerszám valós használata alatti zajkibocsájtási érték eltérhet a deklaráltaktól, függően a munkaeszköz használatának módjától, különösen a megmunkálandó munkadarab fajtájától valamint az operátor védelmét szolgáló eszközök meghatározásának szükségszerűségétől. Hogy pontosan meg tudjuk határozni a készüléket valós körülmények között, figyelembe kell venni a használati ciklus minden részét, beleértve, azokat a szakaszokat is, amikor a készülék ki van kapcsolva, vagy ha az be van kapcsolva, de nem történik vele munkavégzés.

6. Felkészülés a munkára

⚠ FIGYELEM **Minden üzemeltetési tevékenységet, olyanokat, mint a megmunkáló vég cseréje, forgásirány megváltoztatása, a tápforrásról lecsatlakoztatott készüléken végezzen.**

Az ütvecsavarozó rendelkezik egy gyorscsatlakozó aljzattal (A ábra, 1) a megmunkáló végekhez 6,3 mm-es (1/4") mérettel. A tokmány meggátolja a megmunkáló végek kiesését és megkönnyíti a csavarozás előtt a megmunkáló végek megfelelő pozícióba állítását. A megmunkáló végek behelyezéséhez könnyedén húzza fel a tokmány burkolatát, helyezze be a megmunkáló véget és engedje el a burkolatot. A megmunkáló vég kivételéhez húzza fel a tokmány burkolatát, húzza ki a megmunkáló véget és engedje el a burkolatot.

7. A berendezés bekapcsolása

A készülék 18V-os akkumulátorral van táplálva. A feltöltött akkumulátort csúsztassa be a markolat vezetősínébe, egészen a fogantyúretesz működéséig. A berendezés munkára kész.
A munka megkezdéséhez a készülékkel nyomja meg az indító nyomógombot (B ábra, 2).

⚠ FIGYELEM **Terhelés nélküli próba munkát csak akkor végezzen, ha az elektromos kéziszerszám lefelé van fordítva.**

8. A készülék használata

A csavarozónak van egy forgásirány átkapcsolója (B ábra, 10). A forgásirány megváltoztatásához állítsa a kart a kívánt pozícióba.

Becsavarozás és kicsavarozás

A becsavarozáshoz állítsa a forgásirány átkapcsolót a megfelelő állásba (jobbos menet - jobbra forgatás, balos menet - balra forgatás) majd helyezze a becsavarandó alkatrészt megfelelő helyzetbe és igazítsa a megmunkáló véget a csavarfejbe. Nyomja meg a nyomógombot és indítsa el a csavarozót, majd kezdje el nyomni azt a csavar irányába. Az ütőmechanizmusnak köszönhetően, lehetséges a hosszú csavarok becsavarozása és kicsavarozása is.
A sebesség megváltoztatása
A sebesség megváltoztatásához nyomja meg a sebességváltó gombot (A. ábra, 5), amikor a készülék ki van kapcsolva. A beállítástól függően a minimális és a maximális sebesség közötti tartomány változik. Működés közben a sebesség fokozatmentes beállítását a gép főkapcsolójára kifejtett erő biztosítja (minél erősebben nyomja meg, annál nagyobb a sebesség).

⚠ FIGYELEM **Abban az esetben, ha az akkumulátor 40°C fölé melegszik, szüneteltesse a munkát és várjon az akkumulátor kihűléséig. Az akkumulátor túlzott felmelegedése annak meghibásodásával fenyeget.**

9. Folyó karbantartási tevékenységek

⚠ FIGYELEM **Minden karbantartási tevékenységet, a tápforrásról lecsatlakoztatott készüléken végezzen.**

Tisztítsa meg rendszeresen az egész elektromos kéziszerszámot, különös figyelmet szentelve a kéziszerszám szellőzőnyílásainak megtisztítására.
Kerülje az akkumulátor töltését az intenzív használat után közvetlenül. A lemerülés jelensége miatt, ne tárolja el a teljesen lemerült akkumulátort, mert ezután a kritikus szint alá merülhet le és tartós károsodást szenvedhet.
A nem használt akkumulátort tárolja tehát részben feltöltötten. (kb. 40%). Töltse fel az akkumulátort mielőtt teljesen lemerülne. Az akkumulátorokat tárolja 10-30°C hőmérsékleten. Alacsony hőmérsékleten tárolva gyorsabban veszíti el a kapacitását. Az akkumulátor töltésének leírása megtalálható az széria akkumulátor és töltő utasításában.
A készülék tárolási helyének gyermekek számára nem hozzáférhetőnek kell lennie. Ha a csavarozót javítás céljából szervizbe kell küldenie, óvja meg a véletlenszerű mechanikai sérülésektől és távolítsa el az akkumulátorokat a töltőcsatlakozóból

Az akkumulátor kiszerelésének módja

Az akkumulátor kiszerelésének céljából, fogja meg a fúró-csavarozót a markolatánál, majd nyomja meg az akkumulátor első/oldalsó részén található kioldó gombot. Húzza ki az akkumulátort a fúró-csavarozó markolatából. Az akkumulátor beszerelésének céljából, tolja be az akkumulátort a fúró-csavarozó markolatába, majd nyomja be addig, míg fogantyúretesz be nem kapcsolódik.

Rögzítés, megmunkáló vég cseréje

A szerszám rögzítése után győződjön meg arról, hogy a szerszám megfelelően rögzített-e: az elektromos kéziszerszámot helyezze el vízszintesen és próbálja kihúzni a megmunkáló véget. Ha nem lehet kihúzni, akkor megfelelően rögzítve van.

A készülék karbantartása

A karbantartás magában foglalja a csavarozó a tartozékaival együtt, azaz az akkumulátorral és a töltővel kapcsolatos karbantartási tevékenységeket.
Soha ne végezzen karbantartási feladatokat táphálózathoz csatlakoztatott készüléken. Ez komoly személyi sérüléseket vagy áramütést okozhat. A karbantartási tevékenységek megkezdése előtt az akkumulátort húzza ki a csavarozó aljzatából.
A csavarozó karbantartása a normál üzemeléshez szükséges minden elemének megfelelő tisztántartásán alapszik. A tisztításhoz ne használjon semmilyen oldószert, mivel az visszafordíthatatlan károsodást okozhat a készülékházon és más, műanyagból készült alkatrészeken.
Az akkumulátort nem szabad vízzel tisztítani, mivel az belső rövidzárlatot okozhat, ami maradandó károsodáshoz vezethet.

Minden egyes indítás előtt:

- Ellenőrizze, hogy a motor szellőzőnyílásai nem akadályozottak vagy szennyezettek. Ha szükséges, fedje fel/tisztítsa meg egy vízzel enyhén megnedvesített ruhával;

Minden használat után:

- Kapcsolja ki az akkumulátort, hogy elkerülje a véletlen bekapcsolást a járókelők által vagy a kezelés során.

10. Pótalkatrészek és tartozékok

Ajánlott tartozékok

Az széria elektromos kéziszerszámai felszerelhetőek az széria minden akkumulátorával és töltőjével.

Cserealkatrészek és tartozékok vásárlása céljából lépje kapcsolatba a Dedra-Exim Szervizével. A kapcsolati adatok az utasítás 1. oldalán találhatóak. A pótalkatrészek megrendelése során kérjük, adják meg az gép adattábláján található szériaszámot, valamint az alkatrész számát az összeállítási rajzról. A garanciális időszakban a javításokat a Garanciajegyen feltüntetett szabályok alapján végezzük. A hibás terméket kérjük, adják át javításra a vásárlás helyén (az eladó köteles átvenni a hibás terméket), vagy küldje el a DEDRA - EXIM Központi Szemvízébe. Kérjük, csatolja az Importőr által kiállított garanciajegyet. Enélkül a dokumentum nélkül a javítás garancia időn túliként lesz kezelve. A garancia időn túli javításokat a Központi Szerviz végzi. A meghibásodott terméket küldje el a Központi Szervizbe (a szállítás költségét a felhasználó fedezi).

11. Önálló hibaelhárítás

FIGYELEM **Húzza ki a készüléket a tápegységből, és győződjön meg róla, hogy az nem üzemel, mielőtt megkísérelné a hibaelhárítást.**

PROBLÉMA	OK	MEGOLDÁS
A csavarozó nem működik	Sérült kapcsoló	Adja át a szerviznek a készüléket
	Lemerült az akkumulátor	Töltse fel az akkumulátort
	Rosszul beszerelt akkumulátor	Rögzítse megfelelően
A csavarozó nehezen mozog	Lemerült az akkumulátor	Szerelje fel szabályosan az akkumulátort
	Túllépte a megengedett működési paramétereket	Csökkentse az elektromos kéziszerszám terhelését
Túlmelegszik a motor	Eltömődtek a szellőzőnyílások	Tisztítsa ki a nyílásokat
	Túllépte a megengedett működési paramétereket	Kapcsolja ki a fúró-csavarozót, halassza el a munkát a gép teljes lehűléséig
	Túl nagy erővel nyomja a szerszámot	Csökkentse az elektromos kéziszerszám terhelését

12. A készülék készlete, záró megjegyzések

Ütvecsavarozó 18V DED7144 – 1 darab

13. Információ a felhasználóknak az elektromos éselektronikus berendezések hulladékkezeléséről (háztartásokra vonatkozó tájékoztatás)

(a háztartásokat érinti)



A termékeken vagy a kísérő dokumentáción feltüntetett szimbólum azt jelzi, hogy a hibás elektromos vagy elektronikus berendezéseket nem szabad a háztartási hulladékkal együtt ártalmatlanítani. Ha az alkatrészeket meg kell semmisíteni, újra kell használni vagy hasznosítani kell, a helyes megoldás az, ha elviszi őket egy erre szakosodott gyűjtőhelyre, ahol ingyenesen átveszik őket. A használt berendezések gyűjtőhelyeiről a helyi hatóságok adnak tájékoztatást, például a honlapjukon.

A berendezés megfelelő ártalmatlanítása lehetővé teszi az értékes erőforrások megőrzését és az egészségre és környezetre gyakorolt azon negatív hatások elkerülését, amelyek a készülékben lévő veszélyes anyagok, keverékek és összetevők esetleges jelenlétéből adódnak.

A helytelen hulladékártalmatlanítás a vonatkozó helyi előírások szerint büntetés veszélyével jár.

Az uniós országok felhasználói: Ha elektromos vagy elektronikus berendezéseket kell ártalmatlanítania, kérjük, forduljon a legközelebbi értékesítési ponthoz vagy a szállítójához, akik további tájékoztatást tudnak adni.

Az Európai Unión kívüli országokban történő ártalmatlanítás: Ez a szimbólum csak az Európai Unió országaira vonatkozik. Ha a terméket el kívánja dobni, kérjük, forduljon a helyi hatóságokhoz vagy a kereskedőhöz a helyes ártalmatlanítási módszerrel kapcsolatban.

Az eredeti utasítások fordítása

RO Cuprinsul

1. Fotografii şi desene
2. Descrierea aparatului
3. Destinaţia aparatului
4. Restricţii de utilizare
5. Date tehnice
6. Pregătire pentru funcţionare
7. Pornirea aparatului
8. Punere în funcţiune şi utilizarea aparatului
9. Verificări şi reglaje curente
10. Piese de schimb şi accesorii
11. Rezolvarea problemelor
12. Dotarea completă a aparatului
13. Informaţia pentru utilizatori referitoare la eliminarea aparatelor electrice şi electronice
14. Certificat de garanţie

Condiţiile generale de siguranţă sunt în broşură anexată la manualul de utilizare.

Declarația de Conformitate CE este anexată la aparat ca un document separat. Dacă lipseşte Declarația de Conformitate CE Vă rugăm să Vă contactaţi cu Service-ul Dedra-Exim Sp. z o.o.

ATENȚIE **În timpul funcționării dispozitivului este întotdeauna obligatorie respectarea normelor generale de protecţie a muncii, pentru evitarea unui incendiu sau a electrocutării provocată de curentul electric sau a accidentelor cu urmări în rănirea ori apariția de leziuni mecanice.**

Înainte de punerea în funcțiune a dispozitivului, vă rugăm să citiți Manualul de utilizare. Vă rugăm să păstrați Manualul de utilizare și instrucțiunile privind respectarea normelor de protecţie a muncii și Declarația de conformitate. Respectarea cu strictețe a indicațiilor și a recomandărilor cuprinse în Manualul de utilizare, va contribui la extinderea duratei de utilizare a dispozitivului.

ATENȚIE **În timpul lucrărilor, respectați cu strictețe indicațiile cuprinse în instrucțiunile normelor de protecţie a muncii. Instrucțiunile normelor de protecţie a muncii sunt atașate la dispozitiv ca document separat și trebuie păstrat.**

Dacă transmiteți dispozitivul altei persoane, vă rugăm să-i oferiți și manualul de utilizare, instrucțiunile de siguranță și declarația de conformitate. Firma Dedra-Exim nu își asumă responsabilitatea pentru eventuale accidente apărute ca urmare a nerespectării indicațiilor referitoare la normele de protecţie a muncii. Citiți cu atenție toate instrucțiunile de siguranță și instrucțiunile din Manualul de utilizare. Nerespectarea avertismentelor și instrucțiunilor poate cauza electrocutare sau șoc de curent electric, incendiu și / sau vătămări grave.Păstrați toate ducumentele și instrucțiunile care însoțesc dispozitivul, în special măsurile de siguranță și declarația de conformitate pentru a le putea consulta în caz de nevoie.

ATENȚIE **Aparatul din linia a fost proiectat pentru a lucra numai cu încărcătoarele şi acumulatoarele din linia.**

Acumulatorul Li-Ion şi încărcătoarea nu sunt un echipament al aparatului cumpărat deci trebuie să le cumpărați separat. Utilizarea unor alte acumulatoare şi încărcătoare decât cele recomendate pentru acest aparat cauzează pierderea garanției.

2. Descrierea aparatului

Fig. A: 1. Sistem de prindere pentru capăt de lucru de tip. HEX 2. Comutator pornire/oprire, 3. Comutator de schimbare a direcției de rotație, 4. Mâner principal, 5. regulator de viteză

3. Destinația aparatului

Maşina de înşurubat cu percuție este destinată atât pentru înşurubat cât şi pentru deşurubat piulițe şi şuruburi. Puterea corespunzătoare şi momentul 16che de înşurubare permite la utilizarea maşinii de înşurubat în construcții de rafturi şi 16cheel precum şi în alte lucrări de atelier şi industriale. Folosirea percuției permite la înşurubarea şi deşurubarea şuruburilor lungi în diferite materiale.

Se permite utilizarea maşinii la lucrări de renovare-construcții ateliere de reparații, lucrări hobby cu respectarea condițiilor de utilizare şi condițiilor permise de muncă, conținute în manualul de utilizare.

4. Restricţii de utilizare

Aparatul va fi utilizat numai conform cu “Condițiile admisibile de lucru” menționate mai jos. Sistemul de fixare este adaptat pentru a lucra cu unelte echipate cu prindere sau hexagonale (descrierea în partea “Unelte recomendate”).

Neautorizate modificări în construcţia 16le gal şi electrică, orice alte modificări, utilizare în alte scopuri decât cele descrise în Manualul de utilizare, vor fi considerate ca 16le ga 16le gale şi cauzează pierderea imediată a Drepturilor la Garanție, iar Declaraţia de Conformitate pierde valabilitatea. Utilizarea sculei electrice în mod neconform cu destinația sau cu Manualul de utilizare cauzează pierderea imediată ale Drepturilor la Garanţie.

CONDIȚII ADMISE DE MUNCĂ

S1 – Munca continuă

Aparatul poate fi utilizat numai în încăperi închise. Intervalul de temperatură de încărcare a acumulatoarelor 10 - 30°. Nu expuneți la temperaturi mai mari de 40°C

5. Date tehnice

Modelul aparatului	DED7144
Tensiunea de lucru [V]	18 d.c.
Acumulator	Li-ion
Sistemul de prindere al capătului de lucru ["]	¼
Viteza de rotație [min^{-1}]	0-1100 / 0-2150 / 0-3000
Frecvența accidentului vascular cerebral [bpm]	0-1500 / 0-3000 / 0-3800
Moment max.de rotație [Nm]	50 / 130 / 220
Nivelul de vibrații măsurat pe mâner [m/s^2]	0.5923
Incertitudinea K [m/s^2]	1.5
Emisia de zgomot	
Nivel de presiune acustică LPA [dB(A)]	76.30
Nivel de putere acustică LWA [dB(A)]	87.30
Incertitudinea de măsurare KLPA, KLWA [dB(A)]	3
Iluminare pentru spațiu de lucru	LED
Greutatea aparatului (Fără acumulator) [kg]	1,1

Informații privind zgomotul şi vibrațiile

Valoarea totală a vibrațiilor a_h şi abateria de măsurare s-a stabilit conform cu standardul EN 62841-2-2 şi s-a prezentat în tabel.

Emisia de zgomot s-a stablit conform cu standardul EN 62841-1, valoarea s-a prezentat în tabelul de mai sus .

⚠ ATENȚIE **Zgomotul poate pricinui afectarea auzului, întotdeauna folosiți echipamentul de protecție auditivă!**

Valoarea declarată a emisiei de zgomot a fost măsurată conform cu metoda standard şi poate fi folosită pentru compararea unui aparat cu altul. Nivelul de emisie a zgomotului menționat mai sus poate fi de asemenea folosit pentru evaluarea inițială a expunerii la zgomot.
Nivelul zgomotului în cursul utilizări reale a uneltei electrice în funcție de modul de utilizare a uneltelor poate să fie diferit de valoarea declarată. Nivelul de zgomot depinde de tipul de material prelucrat precum şi de măsurilor necesare care s-au luat în scopul protecției operatorului. Pentru a evalua exact expunerea în condiții reale de utilizare, trebuie să luați în considerare toate etapele ciclului de operare, care cuprind de asemenea perioadele când aparatul este oprit sau este pornit dar nu este utilizat pentru lucru.

6. Pregătire pentru funcționare

⚠ ATENȚIE **Deconectaţi ştecherul de la sursa de alimentare a uneltei electrice înainte de orice operație de întreținere adică de înlocuire a capătului de lucru, schimbare a direcției de rotație.**

Maşina de înşurubat posedă un suport de montare rapidă (fig. A, 1) pentru capete de lucru de dimensiuni 6,3 mm (1/4”). Sistemul de prindere previne căderii automate a capetelor şi facilitează reglarea poziției corespunzătoare a capătului înainte de înşurubare. În scopul montării capătului de lucru trebuie să trageți uşor înainte apărătoarea sistemului de prindere să împingeți capătul de lucru adânc până la punctul de oprire în sistemul de prindere şi eliberați din nou apărătoarea. Pentru a scoate capătul de lucru din sistemul de prindere, trageți uşor înainte apărătoarea sistemului de prindere, scoateți capătul de lucru şi eliberați din nou apărătoarea.

7. Pornirea aparatului

Aparatul este alimentat din acumulator de tensiune de 18V. Acumulatorul încărcat împingeți în ghidajul din mâner până acționează închizătoarea sistemului de prindere. Aparatul este gata pentru funcționare.
Pentru a porni aparatul trebuie să apăsați butonul de pornire (fig. B, 2).

⚠ ATENȚIE **Probele de funcționare fără sarcină se va efectua cu scula electrică direcționată spre jos.**

8. Punere în funcțiune şi utilizarea aparatului

Maşina de înşurubat posedă comutator de schimbare a direcției de rotații (fig. B, 10). Pentru a schimba direcția de rotație trebuie să deplasați pârghia în poziția corespunzătoare

Înşurubare şi deşurubare

În scopul înşurubării setați comutatorul de schimbare a direcției de rotații în poziția corespunzătoare (filet pe dreapta – rotații spre dreapta), filet pe stânga – rotații spre stânga) iar apoi puneți elementul pentru înşurubat în poziția corespunzătoare şi potriviți capătul de lucru cu capul şurubului. Apăsați butonul comutatorului şi porniți maşina de înşurubat iar apoi începeți să o apăsați în direcția şurubului. Datorită mecanismului de percuție se poate înşuruba şi deşuruba şi şuruburi lungi.
Modificarea vitezei
Pentru a schimba viteza, apăsați butonul de schimbare a vitezei (Fig. A, 5) atunci când unitatea este oprită. În funcție de setare, intervalul de la viteza minimă la cea maximă se modifică. În timpul funcționării, reglarea lină a vitezei este asigurată de forța aplicată pe întrerupătorul principal al aparatului (cu cât este apăsat mai tare, cu atât mai mare este viteza).

⚠ ATENȚIE **Dacă acumulatorul se încălzeşte peste 40°C, trebuie să întrerupeți lucru şi să aşteptați până când acumulatorul se răceşte.**

Încălzirea excesivă al acumulatorului poate duce la avaria acestuia.

9. Verificări şi reglaje curente

⚠ ATENȚIE **Deconectaţi ştecherul de la sursa de alimentare cu energie electrică a aparatului înainte de orice operațiune.**

Curățați regular unealta electrică în special fantele de aerisire ale sculei electrice.
Nu încărcaţi acumulatorul imediat după utilizarea intensă. Din cauza efectului de descărcare, acumulatorul nu trebuie păstrat complet descărcat deoarece poate să se descarcă sub nivel critic şi să se deterioreze permanent.
Acumulatorul neutilizat trebuie depozitat parţial încărcat (până la circa 40%). Încărcaţi acumulatorul înainte de a se descărca complet. Baterile depozitați la temperaturi de 10-30°C. Depozitate la temperaturi mai mici pierd repede capacitatea. Încărcarea acumulatorului este descrisă în manualul de utilizare a acumulatorului şi încărcătorului din linia .
Aparatul trebuie depozitat într-un loc care nu se află la îndemâna copiilor.
Dacă trebuie să trimiteți maşina de înşurubat către centru de service pentru reparaţie protejaţi-o împotriva deteriorărilor mecanice accidentale şi scoateţi bateria din soclu încărcătoarei.

Modul de demontare a acumulatorului

Pentru a demonta acumulatorul apucaţi maşina de înşurubat de mâner iar apoi apăsaţi butonul de eliberare situat în partea din faţă/laterală a bateriei. Scoateți acumulatorul din mânerul maşina de înşurubat. Pentru a monta acumulatorul, împingeți acumulatorul în mânerul maşinii de înşurubat iar apoi apăsaţi până la acţionarea închizătorului sistemului de prindere.

Fixarea, înlocuirea sculei

După montarea uneltei trebuie să Vă asiguraţi dacă scula este corect fixată: aşezaţi unealta electrică orizontal; încercaţi să trageți capătul fixat. Dacă nu se poate trage înseamnă că a fost fixat corect.

Întreţinerea aparatului

În cadrul întreţinerii se vor efectua operaţiuni de întreţinere a maşinii de înşurubat împreună cu accesoriile, adică cu acumulatorul şi încărcătorul.
Niciodată nu efectuaţi operaţii de întreţinere când aparatul este conectat la reţeaua de alimentare. Asta poate conduce la grave vătămări corporale sau electrocutare.
Înainte de a începe operaţiunile scoateţi acumulatorul din soclu maşinii de înşurubat.
Întreţinerea maşinii de înşurubat constă în păstrarea curată a tuturor elementelor indispensabile pentru funcționarea normală. Nu folosiţi la curăţare solvenţi, acestea pot conduce la distrugerea ireversibilă a carcasei şi a altor elemente executate din material plastic.
Este interzisă curăţarea acumulatorului cu apă, deorece asta poate conduce la scurt-circuit interior şi ireversibilă distrugere.

Înainte de fiecare pornire:

- Verificați dacă gurile de aerisire ale motorului nu sunt obstrucționate sau murdare. Dacă este necesar, descoperiți/curățați-le cu o cârpă uşor umezită cu apă;

După fiecare utilizare:

- Deconectați bateria pentru a evita activarea accidentală de către trecători sau în timpul manipulării.

10. Piese de schimb şi accesorii

Accesorii recomendate

Scula electrică din linia poate fi echipată în orice acumulator şi încărcătoare din linia SAS+ALL.
La comanda pieselor de schimb şi accesoriilor Vă rugăm să Vă contactați cu service-ul Dedra-Exim. Datele de contact sunt pe pagina 1 al manualului. La comanda pieselor de schimb Vă rugăm să indicaţi numărul de LOT de pe plăcuța cu date tehnice precum şi numărul componentei de pe schemă. În perioada de garanţie reparaţiile sunt efectuate în condiţiile descrise în Certificatul de Garanţie. Vă rugăm să aduceţi produsul reclamat la locul de achiziţionare (vânzătorul este obligat să primească produsul reclamat), sau să-l trimiteți la Service-ul Central DEDRA-EXIM. Vă rugăm să ataşaţi Certificatul completat de Garanţie emis de importer. Fără acest document repararea va fi considerată ca după garanție. După perioada de garanţie repararea efectuază service-ul central. Aparatul deteriorat se va trimite la service (costurile de trimitere acoperă utilizatorul).

11. Rezolvarea problemelor

⚠ ATENȚIE **Scoateți aparatul din priză şi asigurați-vă că nu este utilizat înainte de a încerca să remediați problema.**

PROBLEMA	CAUZA	REZOLVARE
Maşina de înşurubat nu funcționează	Comutatorul pornire/oprire deteriorat	Trimiteți aparatul la service
	Descărcat acumulatorul	Încărcați acumulatorul
	Acumulatorul rău montat	Fixați corect
Maşina de înşurubat porneşte cu greutate	Descărcat acumulatorul	Încărcați corect acumulatorul
	Depăşirea limitelor parametrilor de funcționare	Micşorați sarcina sculei electrice
Motorul se încălzeşte	Orificiile de ventilație sunt astupate	Curățați orificiile
	Depăşirea limitelor parametrilor de funcționare	Opriți scula electrică, aşteptați până maşina de înşurubat se răceşte complet
	Prea mare apăsare a sculei pe piesă	Micşorați sarcina sculei electrice

12. Dotarea completă a aparatului, observații finale

Dotarea: Maşina de înşurubat cu percuție 18V DED7144 – 1 bucată

13. Informația pentru utilizatori privind eliminarea utilajelor uzate (se referă la gospodării de casă)



(privește gospodăriile)
Simbolul afişat pe produse sau pe documentația care le însoțește indică faptul că echipamentele electrice sau electronice defecte nu trebuie eliminate împreună cu deşeurile menajere. În cazul în care trebuie să eliminați, să reutilizați sau să recuperați componente, trebuie să le duceți la un punct de colectare specializat, unde vor fi acceptate gratuit. Autoritățile locale furnizează informații privind locația punctelor de colectare a echipamentelor uzate, de exemplu pe site-urile lor web.
Eliminarea corespunzătoare a dispozitivului permite conservarea resurselor valoroase și evitarea impactului negativ asupra sănătății și mediului, care rezultă din posibilitatea prezenței substanțelor, amestecurilor și componentelor periculoase în echipament.
Eliminarea incorectă a deșeurilor riscă sancțiuni în conformitate cu reglementările locale relevante.
Utilizatorii din țările UE: Dacă trebuie să vă debarasați de echipamente electrice sau electronice, vă rugăm să contactați cel mai apropiat punct de vânzare sau furnizorul dumneavoastră, care vă va putea oferi informații suplimentare.
Eliminarea în țări din afara Uniunii Europene: Acest simbol se aplică numai în țările din Uniunea Europeană. În cazul în care doriți să aruncați acest produs, vă rugăm să contactați autoritățile locale sau dealerul pentru a afla metoda corectă de eliminare.

Traducerea instrucțiunii originale

SI Vsebine

1. Fotografije in risbe
2. Opis naprave
3. Namen naprave
4. Omejitve uporabe
5. Tehnični podatki
6. Priprava na delo
7. Vklop naprave
8. Uporaba naprave
9. Tekoče vzdrževanje
10. Rezervni deli in dodatki
11. Samostojno odpravljanje napak
12. Zaključek enote, zaključne pripombe
13. Informacije za uporabnike o odstranjevanju električne in elektronske opreme
14. Garancijski list

Splošni varnostni pogoji so vključeni v ločeni brošuri.
Izjava ES o skladnosti je priložena napravi kot ločen dokument. V primeru, da ni ES izjave o skladnosti, se obrnite na službo podjetja Dedra-Exim Sp. z o.o.

⚠ POZOR Pri delu z napravo je priporočljivo vedno upoštevati osnovna pravila varnosti pri delu, da bi se izognili požaru, električnemu udaru ali mehanskim poškodbam.

Pred uporabo naprave preberite vsebino navodil za uporabo. Shranite navodila za uporabo, varnostna navodila za uporabo in izjavo o skladnosti. Dosledno upoštevanje navodil in priporočil iz navodil za uporabo bo podaljšalo življenjsko dobo vašega aparata.

⚠ POZOR Pri delu je treba upoštevati navodila iz varnostnega priročnika.

Če napravo predate drugi osebi, ji izročite tudi navodila za uporabo, navodila za varnost pri delu in izjavo o skladnosti. Družba Dedra-Exim ni odgovorna za nesreče, ki so posledica neupoštevanja varnostnih navodil za delo. Pozorno preberite vsa varnostna navodila in navodila za uporabo. Neupoštevanje opozoril in navodil lahko povzroči električni udar, požar in/ali hude telesne poškodbe.

⚠ POZOR Linijska naprava je zasnovana za delovanje samo z linijskimi polnilniki in baterijami SAS+ALL.

Li-Ion baterija in polnilec nista vključena v kupljeno napravo in ju je treba kupiti posebej. Uporaba baterij in polnilnikov, ki niso namenjeni tej napravi, pomeni izgubo garancije.

2. Opis naprave

Slika A: 1. držalo za konice tipa HEX, 2. stikalo, 3. stikalo za obračanje, 4. glavni ročaj, 5. regulator hitrosti

3. Namen naprave

Udarni izvijač se uporablja za vijačenje in odvijanje matic in vijakov. Primerna moč in visok navor omogočata uporabo vijačnika pri gradnji regalov in odrov ter pri številnih drugih delih v delavnici in industriji. Z udarnim gonilnikom lahko v različne materiale privijete in odstranite dolge vijake.
Napravo je dovoljeno uporabljati pri obnovitvenih in gradbenih delih, v delavnicah za popravila, pri ljubiteljskih delih, pri čemer je treba upoštevati pogoje uporabe in dovoljene delovne pogoje iz navodil za uporabo.

4. Omejitve uporabe

Napravo lahko uporabljate le v skladu s spodaj navedenimi "Dovoljenimi pogoji delovanja". Sistem vpenjanja je zasnovan za uporabo z orodji s šesterokotnim steblom (za opis glejte "Priporočena orodja").
Nedovoljene spremembe mehanske in električne strukture, kakršne koli spremembe, vzdrževalni posegi, ki niso opisani v navodilih za uporabo, se štejejo za nezakonite in imajo za posledico takojšnjo izgubo garancijskih pravic, izjava o skladnosti pa postane neveljavna. Zaradi uporabe električnega orodja v nasprotju s predvideno uporabo ali navodili za uporabo boste takoj izgubili garancijske pravice.

DOVOLJENI DELOVNI POGOJI

S1 neprekinjeno delovanje

Delujte samo v zaprtih prostorih. Temperaturno območje polnjenja baterije 10-30 °C. Ne izpostavljajte temperaturam nad 40 °C.

5. Tehnični podatki

Model opreme	DED7144
Delovna napetost [V]	18 d.c.
Baterija	Li-ion
Nosilec delovne konice ["]	¼
Hitrost [min^{-1}]	0-1100 / 0-2150 / 0-3000
Frekvenca udarcev [bpm]	0-1500 / 0-3000 / 0-3800
Največji navor [Nm]	50 / 130 / 220
Raven vibracij, izmerjena na ročaju [m/s^2]	0.5923
Merilna negotovost K [m/s^2]	1.5
Emisije hrupa:	
Raven zvočnega tlaka LPA [dB(A)].	76.30
Raven zvočne moči LWA [dB(A)].	87.30
Merilna negotovost KLPA, KLWA [dB(A)].	3
Delovna razsvetljava	LED
Teža naprave (brez baterije) [kg].	1,1

Informacije o vibracijah in hrupu.

Skupna vrednost vibracij a_h in merilna negotovost sta bili določeni v skladu s standardom EN 62841-2-2 in sta navedeni v tabeli
Emisije hrupa so bile določene v skladu s standardom EN 62841-1, vrednosti so navedene zgoraj v tabeli.

⚠ POZOR Hrup lahko povzroči poškodbe sluha, zato pri delu vedno uporabljajte zaščito sluha!

Deklarirana vrednost emisij hrupa je bila izmerjena v skladu s standardno preskusno metodo in se lahko uporablja za primerjavo ene naprave z drugo. Zgoraj navedena raven emisij hrupa se lahko uporabi tudi za predhodno oceno izpostavljenosti hrupu.
Raven hrupa med dejansko uporabo električnega orodja se lahko razlikuje od deklariranih vrednosti, kar je odvisno od uporabe delovnega orodja, zlasti vrste obdelovanca, in od potrebe po določitvi ukrepov za zaščito upravljavca. Za natančno oceno izpostavljenosti v dejanskih pogojih uporabe je treba upoštevati vse dele delovnega cikla, vključno z obdobji, ko je stroj izklopljen ali ko je vklopljen, vendar se ne uporablja za delo.

6. Priprava na delo

⚠ POZOR Vsa vzdrževalna opravila, kot so menjava delovne konice, spreminjanje smeri vrtenja, je treba opraviti, ko je enota izključena iz električnega omrežja.

Udarni vijačnik ima vtičnico za hitro montažo (slika A, 1) za nastavke velikosti 6,3 mm (1/4"). Ročaj preprečuje, da bi biti sami izpadli, in olajša namestitev bita pred vijačenjem. Če želite vstaviti delovni nastavek, rahlo povlecite varovalo delovnega ročaja, vstavite delovni nastavek globoko v ročaj in sprostite varovalo. Če želite odstraniti delovni nastavek, potegnite varovalo ročaja, odstranite delovni nastavek in sprostite varovalo ročaja.

7. Vklop naprave

Napravo napaja 18V baterija. Polnjeno baterijo potisnite v vodilo v ročaju, dokler se zaklep ročaja ne zaskoči. Naprava je nato pripravljena za uporabo.
Za zagon naprave pritisnite gumb za zagon (slika B, 2).

⚠ POZOR Preizkuse delovanja brez obremenitve je treba opraviti le, če je električno orodje obrnjeno navzdol.

8. Uporaba naprave

Izvijač ima stikalo za vrtenje (slika B, 10). Če želite spremeniti smer vrtenja, premaknite ročico v želeni položaj.

Vijačenje in odvijanje

Če želite vijačiti, nastavite stikalo za hitrost na ustrezno nastavitev (desni navoj - desna hitrost, levi navoj - leva hitrost), nato postavite izvijač v ustrezen položaj in poravnajte delovno konico z glavo vijaka. Pritisnite gumbe za vklop/izklop in zaženite izvijač, nato pa ga začnite pritiskati proti vijaku. Z udarnim mehanizmom lahko vijačite in izvijajte tudi dolge vijake.
Spreminjanje hitrosti
Če želite spremeniti hitrost, pritisnite gumb za spremembo hitrosti (slika A, 5), ko je naprava izklopljena. Glede na nastavitev se spremeni razpon od najmanjše do največje hitrosti. Med delovanjem je nemoteno prilagajanje hitrosti zagotovljeno s silo, s katero je pritisnjeno glavno stikalo naprave (močneje ko je pritisnjeno, večja je hitrost).

⚠ POZOR Če se baterija segreje na več kot 40 °C, ustavite delovanje in počakajte, da se baterija ohladi. Če se baterija preveč segreje, lahko pride do okvare baterije.

9. Tekoče vzdrževanje

⚠ POZOR Vsa vzdrževalna dela je treba opravljati, ko je enota izključena iz električnega omrežja.

Redno čistite celotno električno orodje, posebno pozornost pa namenite čiščenju prezračevalnih odprtin električnega orodja.
Ne polnite baterije takoj po intenzivni uporabi. Zaradi pojava praznjenja baterije ne shranjujte popolnoma izpraznjene, saj se lahko izprazni pod kritično vrednost in se trajno poškoduje.
Kadar baterije ne uporabljate, jo je treba hraniti delno napolnjeno (do približno 40 %). Baterijo napolnite, preden se popolnoma izprazni. Baterije shranjujte pri temperaturi od 10 do 30 °C. Če ga hranite pri nizkih temperaturah, hitreje izgubi zmogljivost. Polnjenje baterije je opisano v navodilih za baterijo in polnilec iz
Prostor za shranjevanje naprave ne sme biti dostopen otrokom.
Če je treba izvijač poslati v popravilo v servisni center, ga zaščitite pred nenamernimi mehanskimi poškodbami in odstranite baterije iz vtičnice polnilnika.

Kako razstaviti baterijo

Če želite odstraniti baterijski paket, primite vrtalnik/vijačnik za ročaj in pritisnite gumb za sprostitev na sprednji/stranski strani baterijskega paketa. Iz ročaja vrtalnika/vijačnika potisnite baterijski sklop. Če želite namestiti baterijski paket, ga potisnite v ročaj vrtalnika/vijačnika in ga pritisnite navzdol, dokler se zaskočnica ročaja ne zaskoči.

Pritrditev, zamenjava delovnega orodja

Po vpenjanju orodja se prepričajte, da je bilo orodje pravilno vpeto: električno orodje položite vodoravno in poskusite izvleči vpeto bit. Če ga ni mogoče izvleči, je bil pravilno vpet.

Vzdrževanje naprave

Vzdrževanje vključuje servisiranje izvijača skupaj z dodatno opremo, tj. baterijo in polnilnikom.
Nikoli ne izvajajte vzdrževalnih del na napravi, ki je priključena na vir napajanja. To lahko povzroči hude telesne poškodbe ali električni udar. Pred izvajanjem vzdrževalnih del izvlecite baterijski sklop iz vtičnice izvijača.

Vzdrževanje vijačnika je sestavljeno iz vzdrževanja čistoče vseh sestavnih delov, ki so potrebni za normalno delovanje. Za čiščenje ne smete uporabljati topil, saj lahko to nepopravljivo poškoduje ohišje in druge sestavne dele iz plastike.
Akumulatorja ne smete čistiti z vodo, saj lahko pride do notranjega kratkega stika, ki lahko povzroči trajne poškodbe.

Pred vsakim zagonom:

- Preverite, ali so prezračevalne odprtine motorja ovirane ali umazane. Če je potrebno, jih odkrijte/očistite s krpo, rahlo navlaženo z vodo;

Po vsaki uporabi:

- Odklopite baterijo, da se prepreči nenamerno aktiviranje s strani mimoidočih ali med rokovanjem.

10. Rezervni deli in dodatki

Priporočena dodatna oprema
Električno orodje iz linije je mogoče opremiti s katerim koli baterijskim paketom in polnilnikom iz linije SAS+ALL.
Za nakup nadomestnih delov in dodatne opreme se obrnite na servisno službo družbe Dedra-Exim. Kontaktne podatke najdete na strani 1 priročnika. Pri naročanju rezervnih delov navedite številko DELA na napisni ploščici in številko dela na risbi sestava. V garancijskem obdobju se popravila izvajajo v skladu s pravili, navedenimi v garancijskem listu. Reklamirani izdelek oddajte v popravilo na kraju nakupa (prodajalec je dolžan sprejeti reklamirani izdelek) ali ga pošljite v centralno službo DEDRA - EXIM. Priložite garancijsko kartico, ki jo je izdal uvoznik. Brez tega dokumenta bo popravilo obravnavano kot garancijsko. Po poteku garancijskega roka popravila opravi centralna služba. Okvarjeni izdelek je treba poslati servisu (stroške pošiljanja krije uporabnik).

11. Samostojno odpravljanje težav

POZOR **Preden poskušate sami odpraviti težave, odklopite enoto iz električnega omrežja in se prepričajte, da ne deluje.**

PROBLEM	VZROK	REŠITEV
Izvijač ne deluje	Okvarjeno stikalo Izpraznjena baterija Nepravilno nameščena baterija	Napravo dajte servisirati Polnjenje baterije Pravilno pritrdite
Izvijač se začne s težavo	Izpraznjena baterija Preseganje obratovalnih parametrov	Pravilno napolnite baterijo Zmanjšajte obremenitev električnega orodja
Motor se pregreva	Zamašeni zračniki Preseganje obratovalnih parametrov Previsok tlak v orodju	Očistite luknje Izklopite električno orodje in odložite delo, dokler se vrtalnik popolnoma ne ohladi. Zmanjšajte obremenitev električnega orodja

12. Zaključek opreme,

Komplet: 18V udarni vijačnik - 1 kos

13. Informacije za uporabnike o odstranjevanju odpadne električne in elektronske opreme



(zadeva gospodinjstva)
Simbol, ki je prikazan na izdelkih ali spremljajoči dokumentaciji, označuje, da se okvarjene električne ali elektronske opreme ne sme odlagati med gospodinjske odpadke. Če želite sestavne dele zavreči, ponovno uporabiti ali predelati, jih je treba odpeljati na specializirano zbirno mesto, kjer jih bodo sprejeli brezplačno. Informacije o lokacijah zbirnih mest za rabljeno opremo zagotavljajo lokalni organi, npr. na svojih spletnih straneh.
S pravilnim odstranjevanjem naprave lahko ohranimo dragocene vire ter se izognemo negativnim vplivom na zdravje in okolje zaradi morebitne prisotnosti nevarnih: snovi, zmesi in sestavnih delov v opremi.
Zaradi nepravilnega odlaganja odpadkov vam grozijo kazni v skladu z ustreznimi lokalnimi predpisi.
Uporabniki v državah EU: Če želite odstraniti električno ali elektronsko opremo, se obrnite na najbližje prodajno mesto ali na dobavitelja, ki vam bo zagotovil dodatne informacije.
Odstranjevanje v državah zunaj Evropske unije: Ta simbol velja samo za države Evropske unije. Če želite ta izdelek zavreči, se obrnite na lokalne organe ali prodajalca, da vam pojasnijo pravilen način odstranjevanja.

Prevod izvirnih navodil

HR Sadržaj

1. Fotografije i crteži
2. Opis uređaja
3. Namjena uređaja
4. Ograničenja korištenja
5. Tehnički podaci
6. Priprema za rad
7. Uključivanje uređaja
8. Korištenje uređaja
9. Aktivnosti tekućeg održavanja
10. Rezervni dijelovi i pribor
11. Samostalno rješavanje problema
12. Dovršenje uređaja, završne napomene
13. Obavijesti za korisnike o zbrinjavanju električnih i elektroničkih uređaja
14. Jamstveni list

Opći sigurnosni uvjeti uključeni su kao posebna knjižica.
EC izjava o sukladnosti priložena je uz uređaj kao zaseban dokument. U nedostatku EC izjave o sukladnosti, molimo kontaktirajte Dedra-Exim Sp. z o. o.

NAPOMENA **Prilikom rada s uređajem preporuča se uvijek pridržavati se osnovnih sigurnosnih pravila kako biste izbjegli požar, strujni udar ili mehaničke ozljede.**

Prije uporabe uređaja, pročitajte korisnički priručnik. Molimo čuvajte Upute za rad, Sigurnosne upute i Izjavu o sukladnosti. Strogo pridržavanje uputa i preporuka sadržanih u korisničkom priručniku produljit će životni vijek vašeg uređaja.

NAPOMENA **Tijekom rada nužno je pridržavati se uputa sadržanih u uputama za zaštitu na radu.**

Ako uređaj predate nekom drugom, molimo da mu date i upute za uporabu, sigurnosne upute i izjavu o sukladnosti. Tvrtka Dedra-Exim ne snosi odgovornost za nezgode nastale uslijed nepridržavanja uputa o zaštiti na radu. Pažljivo pročitajte sve sigurnosne upute i upute za rad. Nepoštivanje upozorenja i uputa može dovesti do strujnog udara, požara i/ili ozbiljne ozljede.

NAPOMENA **Uređaj iz linije dizajniran je za rad samo s punjačima i baterijama linije SAS+ALL.**

Li-Ion baterija i punjač nisu uključeni uz kupljeni uređaj i moraju se kupiti zasebno. Korištenje baterija i punjača koji nisu namijenjeni za uređaj poništit će jamstvo.

2. Opis uređaja

Slika A: 1. Šesterokutni držač radnog vrha, 2. Prekidač za uključivanje/isključivanje, 3. Prekidač smjera vrtnje, 4. Glavna ručka, 5. Regulator brzine vrtnje

3. Namjena uređaja

Udarni ključ služi za zavrtanje i odvijanje matica i vijaka. Odgovarajuća snaga i veliki moment pritezanja omogućuju korištenje moment ključa u izradi regala i skela, kao i mnogim drugim radioničkim i industrijskim radovima. Korištenje udarca omogućuje uvrtanje i odvrtanje dugih vijaka u različitim materijalima.
Dopušteno je koristiti uređaj u renovacijskim i građevinskim radovima, radionicama za popravke, u amaterskim radovima, uz poštivanje uvjeta uporabe i dopuštenih uvjeta rada sadržanih u uputama za uporabu.

4. Ograničenja korištenja

Uređaj se smije koristiti samo u skladu s dolje navedenim "Uvjetima rada". Sustav za pričvršćivanje je prilagođen za rad s alatima opremljenim šesterokutnim prihvatom (opis u odjeljku "Preporučeni alati").
Neovlaštene promjene u mehaničkoj i električnoj konstrukciji, bilo kakve preinake, aktivnosti održavanja koje nisu opisane u Uputama za uporabu smatrat će se nezakonitim i rezultirat će trenutnim gubitkom prava na jamstvo, a izjava o sukladnosti postat će nevažeća. Korištenje električnog alata koje nije u skladu s predviđenom uporabom ili korisničkim priručnikom rezultirat će trenutačnim gubitkom prava iz jamstva.

PRIHVATLJIVI UVJETI RADA

S1 kontinuirani rad

Raditi samo u zatvorenom prostoru. Raspon temperature punjenja baterije 10 - 30 °C. Ne izlagati temperaturama iznad 40°C.

5. Tehnički podaci

Model uređaja	DED7144
Radni napon [V]	18 d.c.
Baterija	Li-ion
Držač nasadnika [“]	¼
Brzina vrtnje [min-1]	0-1100 / 0-2150 / 0-3000
max. okretni moment [bpm]	0-1500 / 0-3000 / 0-3800
Frekvencija udara [Nm]	50 / 130 / 220
Razina vibracija izmjerena na ručki [m/s2]	0.5923
Mjerna nesigurnost K [m/s2]	1.5
Emisija buke:	
Razina zvučnog tlaka LPA [dB(A)]	76.30
Razina zvučne snage LWA [dB(A)]	87.30
Mjerna nesigurnost KLPA, KLWA [dB(A)]	3
Radna svjetla	LED
Težina uređaja (bez baterije) [kg]	1,1

Informacije o vibracijama i buci.
Kombinirana vrijednost vibracije, Ah, i mjerna nesigurnost određene su u skladu s EN 62841-2-2 i dane su u tablici
Emisija buke određena je u skladu s EN 62841-1, vrijednosti su dane u gornjoj tablici.

NAPOMENA **Buka može oštetiti vaš sluh, uvijek koristite zaštitu za sluh tijekom rada!**

Deklarirana vrijednost emisije buke izmjerena je u skladu sa standardnom metodom ispitivanja i može se koristiti za usporedbu jednog uređaja s drugim. Gore navedena razina emisije buke također se može koristiti za preliminarnu procjenu izloženosti buci.
Razina buke tijekom stvarne uporabe električnog alata može se razlikovati od deklariranih vrijednosti, ovisno o tome kako se radni alati koriste, posebno o vrsti obratka koji se obrađuje i potrebi utvrđivanja mjera za zaštitu operatera. Za točnu procjenu izloženosti u stvarnim uvjetima uporabe, moraju se uzeti u obzir svi dijelovi radnog ciklusa, uključujući razdoblja kada je oprema isključena ili kada je uključena, ali se ne koristi.

6. Priprema za rad

NAPOMENA **Sve servisne radnje, kao što su promjena radnog vrha, promjena smjera vrtnje, trebaju se izvoditi s uređajem isključenim iz izvora napajanja.**

Udarna odvijač ima utičnicu za brzo otpuštanje (sl. A, 1) za nastavke od 6,3 mm (1/4"). Držač sprječava ispadanje bitova i olakšava postavljanje bita u pravi položaj prije uvrtanja. Za umetanje izratka lagano povucite poklopac izratka, umetnite izradak duboko u ručku i otpustite poklopac izratka. Za uklanjanje radnog nastavka, povucite poklopac ručke, uklonite radni nastavak i otpustite poklopac ručke.

7. Uključivanje uređaja

Uređaj se napaja baterijom od 18V. Napunjenu bateriju treba umetnuti u vodilicu u ručki dok se zasun ručke ne uklopi. Uređaj je spreman za rad.
Za početak rada s uređajem pritisnite tipku za aktivaciju (sl. B, 2).

NAPOMENA **Ispitivanje praznog hoda treba provoditi samo s električnim alatom okrenutim prema dolje.**

8. Korištenje uređaja

Odvijač ima prekidač brzine (sl. B, 10). Za promjenu smjera vrtnje pomaknite polugu u željeni položaj.

Odvrtanje i odvrtanje

Za zavrtanje postavite sklopku za okretanje na odgovarajući položaj (desni navoj - desna rotacija, lijevi navoj - lijeva rotacija), a zatim stavite navojni element u odgovarajući položaj i podesite radni vrh na glavu vijka. Pritisnite gumbe prekidača i pokrenite moment ključ, zatim ga počnite pritiskati prema vijku. Zahvaljujući udarnom mehanizmu, moguće je zavrtati i odvijati čak i dugačke vijke.

Promjena brzine vrtnje

Za promjenu brzine vrtnje - dok je uređaj isključen - pritisnite tipku za promjenu brzine (sl. A, 5). Ovisno o postavci, raspon se mijenja od minimalne do maksimalne brzine. Tijekom rada osigurava se glatka regulacija brzine pritiskom na glavnu sklopku uređaja (što se jače pritisne, veća je brzina vrtnje).
Promjena brzine vrtnje
Za promjenu brzine vrtnje - dok je uređaj isključen - pritisnite tipku za promjenu brzine (sl. A, 5). Ovisno o postavci, raspon se mijenja od minimalne do maksimalne brzine. Tijekom rada osigurava se glatka kontrola brzine pritiskom na glavnu sklopku uređaja (što se jače pritisne, veća je brzina vrtnje).

NAPOMENA **Ako se baterija zagrije iznad 40°C, prekinite s radom i pričekajte da se baterija ohladi. Pretjerano zagrijavanje baterije može uzrokovati njezin kvar.**

9. Aktivnosti tekućeg održavanja

NAPOMENA **Sve servisne aktivnosti treba provoditi s uređajem isključenim iz izvora napajanja.**

Redovito čistite cijeli električni alat, a posebnu pozornost obratite na čišćenje ventilacijskih otvora električnog alata.
Izbjegavajte punjenje baterije odmah nakon intenzivnog korištenja. Zbog pojave pražnjenja bateriju nemojte skladištiti potpuno ispražnjenu jer se tada može ispazniti ispod kritične razine i trajno oštetiti.
Kada se ne koristi, bateriju treba čuvati djelomično napunjenu (do približno 40%). Ponovno napunite bateriju prije nego što se potpuno isprazni. Čuvajte baterije između 10-30°C. Čuvan na niskim temperaturama, brže gubi kapacitet. Punjenje baterije je opisano u uputama za bateriju i punjač iz linije SAS+ALL.

NAPOMENA **Mjesto pohranjivanja uređaja treba biti izvan dohvata djece.**

Ako je potrebno odvijač poslati u servis na popravak, zaštitite ga od slučajnih mehaničkih oštećenja i izvadite baterije iz utičnice punjača.

Prije svakog starta:

- Provjerite da ventilacijski otvori motora nisu blokirani ili prljavi. Ako je potrebno, izložite/očistite krpom lagano navlaženom vodom;

Nakon svake upotrebe:

- Odspojite bateriju kako biste izbjegli slučajno aktiviranje od strane neovlaštenih osoba ili tijekom nošenja.

Kako rastaviti bateriju

Za uklanjanje baterije, držite bušilicu/odvijač za ručku i zatim pritisnite gumb za otpuštanje koji se nalazi na prednjoj/bočnoj strani baterije. Izvucite bateriju iz drške bušilice/odvijača. Kako biste instalirali bateriju, umetnite bateriju u ručku bušilice, a zatim je pritisnite dok se zasun ručke ne uklopi.

Stezanje, zamjena radnog alata

Nakon montaže alata provjerite je li radni alat ispravno montiran: električni alat položite vodoravno, pokušajte izbaciti pričvršćeni vrh. Ako ne isklizne, ispravno je pričvršćen.

Održavanje uređaja

Održavanje uključuje rad odvijača s priborom, odnosno baterijom i punjačem.
Nikada nemojte izvoditi radove održavanja na uređaju spojenom na izvor napajanja. To može uzrokovati ozbiljne ozljede ili električni udar. Izvadite bateriju iz utičnice odvijača prije održavanja.
Održavanje odvijača sastoji se u održavanju svih njegovih elemenata potrebnih za normalan rad u ispravnoj čistoći. Ne koristite nikakva otapala za čišćenje jer mogu uzrokovati nepopravljiva oštećenja kućišta i drugih plastičnih elemenata.
Baterija se ne smije čistiti vodom jer može uzrokovati unutarnji kratki spoj koji može dovesti do trajnog oštećenja.

Prije svakog starta:

- Provjerite da ventilacijski otvori motora nisu blokirani ili prljavi. Ako je potrebno, izložite/očistite krpom lagano navlaženom vodom;

Nakon svake upotrebe:

- Odspojite bateriju kako biste izbjegli slučajno aktiviranje od strane neovlaštenih osoba ili tijekom nošenja.

10. Rezervni dijelovi i pribor

Preporučeni pribor

Električni alat iz linije može se opremiti bilo kojom baterijom i punjačem iz linije SAS+ALL.
Za kupnju rezervnih dijelova i pribora obratite se Dedra-Exim servisu. Podaci za kontakt nalaze se na 1. stranici priručnika. Prilikom naručivanja rezervnih dijelova molimo navedite LOT broj na pločici s tehničkim podacima i broj dijela s crteža sklopa. Tijekom jamstvenog roka popravci se obavljaju prema uvjetima navedenim u Jamstvenom listu. Proizvod vratite na popravak na mjesto kupnje (prodavatelj je dužan prihvatiti reklamirani proizvod), ili ga pošaljite u DEDRA - EXIM Centralni servis. Molimo priložite jamstveni list koji je izdao Uvoznik. Bez ovog dokumenta, popravak će se smatrati postjamstvenim. Nakon isteka jamstvenog roka popravke obavlja Centralni servis. Oštećeni proizvod potrebno je poslati Servisu (troškove dostave snosi korisnik).

11. Samostalno rješavanje problema

NAPOMENA **Prije nego što sami pokušate otkloniti kvar, isključite uređaj iz napajanja i uvjerite se da ne radi.**

PROBLEM	**UZROK**	**RIJEŠENJE**
Odvijač ne radi	Pokvaren prekidač Ispražnjena baterija Baterija je pogrešno postavljena	Predajte uređaj na servis Napunite bateriju Pričvrstite ispravno
Odvijač počinje s poteškoćama	Ispražnjena baterija Prekoračeni dopušteni radni parametri	Pravilno napunite bateriju Smanjite opterećenje električnog alata
Motor se pregrijava	Začepljeni ventilacijski otvori Prekoračeni dopušteni radni parametri Prejaki pritisak alata	Očistite rupe Isključite električni alat, odložite rad dok se bušilica/odvijač potpuno ne ohladi Smanjite opterećenje električnog alata

12. Dovršenje uređaja, završne napomene

Udarna odvijač 18V - 1 kom

13. Obavijesti za korisnike o zbrinjavanju električnih i elektroničkih uređaja (odnosi se na kućanstva)

(odnosi se na kućanstva)



Ovaj simbol postavljen na proizvode ili popratnu dokumentaciju obavještava da se neispravni električni ili elektronički uređaji ne smiju odlagati s kućnim otpadom. Ispravan postupak u slučaju potrebe za zbrinjavanjem, ponovnom uporabom ili oporabom komponenti sastoji se od prijenosa uređaja na specijalizirano sabirno mjesto, gdje će biti besplatno prihvaćen. Informacije o lokacijama sabirnih točaka otpadne opreme pružaju lokalne vlasti, npr. na svojim web stranicama.
Pravilno zbrinjavanje uređaja omogućuje očuvanje dragocjenih resursa i izbjegavanje negativnog utjecaja na zdravlje i okoliš, do kojeg dolazi zbog mogućnosti da uređaji sadrže opasne tvari, smjese i sastavne dijelove.
Nepravilno odlaganje otpada podliježe kaznama predviđenim relevantnim lokalnim propisima.
Korisnici u zemljama Europske unije: Ako trebate odložiti električnu ili elektroničku opremu, obratite se najbližem prodavaču ili dobavljaču za dodatne informacije.
Odlaganje u zemljama izvan Europske unije: Ovaj simbol vrijedi samo za zemlje Europske unije. Ako trebate zbrinuti ovaj proizvod, obratite se lokalnim vlastima ili trgovcu radi pravilnog zbrinjavanja.

Prijevod originalnog priručnika

BG Съдържание

1. Снимки и чертежи
2. Описание на устройството
3. Предназначение на устройството
4. Ограничения за използване
5. Технически данни
6. Подготовка за работа
7. Включване на устройството
8. Използване на устройството
9. Текуща поддръжка
10. Резервни части и принадлежности
11. Самостоятелно отстраняване на неизправности
12. Завършване на урока, заключителни бележки
13. Информация за потребителите относно изхвърлянето на електрическо и електронно оборудване
14. Гаранционна карта

Общите условия за безопасност са включени в отделна брошура.
ЕО декларацията за съответствие е приложена към устройството като отделен документ. В случай на липса на ЕО декларация за съответствие, моля, свържете се със сервиза на Dedra-Exim Sp. z o.o.

ВНИМАНИЕ **Когато работите с уреда, е препоръчително винаги да спазвате основните правила за безопасност на труда, за да избегнете пожар, токов удар или механично нараняване.**

Моля, прочетете съдържанието на инструкциите за експлоатация, преди да започнете работа с устройството. Моля, запазете инструкциите за експлоатация, инструкциите за безопасност и декларацията за съответствие. Стриктното спазване на инструкциите и препоръките в инструкцията за експлоатация ще удължи експлоатационния живот на уреда.

ВНИМАНИЕ **По време на работа е важно да се спазват инструкциите в ръководството за безопасност.**

Ако предавате устройството на друго лице, моля, дайте му също така инструкциите за експлоатация, инструкциите за безопасност на труда и декларацията за съответствие. Dedra-Exim не носи отговорност за злополуки, причинени от неспазване на инструкциите за безопасност при работа. Прочетете внимателно всички инструкции за безопасност и инструкции за работа. Неспазването на предупрежденията и инструкциите може да доведе до токов удар, пожар и/или сериозно нараняване.

ВНИМАНИЕ **Устройството за линия е проектирано да работи само със зарядни устройства и батерии за линия SAS+ALL.**
Литиево-йонната батерия и зарядното устройство не са включени в закупеното устройство и трябва да се закупят отделно. Използването на батерии и зарядни устройства, различни от тези, предназначени за уреда, води до загуба на гаранционни права.

2. Описание на устройството

Фигура А: 1. държач за накрайници тип HEX, 2. превключвател, 3. превключвател за реверсиране, 4. основна ръкохватка, 5. регулатор на скоростта

3. Предназначение на устройството

Ударната отвертка се използва за завинтване и отвинтване на гайки и болтове. Подходящата мощност и високият въртящ момент позволяват винтовертът да се използва при изграждане на стелажи и скелета, както и при много други работи в работилници и в промишлеността. Използването на ударния винтоверт позволява на потребителя да завинтва и изважда дълги винтове в различни материали.
Допустимо е устройството да се използва при ремонтни и строителни дейности, ремонтни работилници, любителска работа, като се спазват условията за използване и допустимите условия на работа, съдържащи се в инструкциите за експлоатация.

4. Ограничения на използването

Устройството може да се използва само в съответствие с изброените по-долу "Разрешени условия на работа". Системата за затягане е проектирана за използване с инструменти с шестостенна дръжка (за описание вижте "Препоръчани инструменти").
Неразрешените промени в механичната и електрическата структура, всички модификации, операции по поддръжка, които не са описани в ръководството за експлоатация, ще се считат за незаконни и ще доведат до незабавна загуба на гаранционните права, а декларацията за съответствие ще стане невалидна. Използването на електроинструмента в противоречие с предназначението му или с инструкциите за експлоатация води до незабавна загуба на гаранционните права.

ДОПУСТИМИ УСЛОВИЯ НА ТРУД

S1 непрекъсната работа

Работете само на закрито. Температурен диапазон на зареждане на батерията 10 - 30°C. Да не се излага на температури над 40 °C.

5. Технически данни

Модел на оборудването	DED7144
Работно напрежение [V]	18 d.c.
Батерия	Li-ion
Държач на работния накрайник ["]	¼
Скорост [мин]$^{-1}$	0-1100/0-2150/0-3000
Честота на удара [bpm]	0-1500/0-3000/0-3800
Максимален въртящ момент [Nm]	50 / 130 / 220
Ниво на вибрации, измерено при ръкохватката [m/s]^2	0.5923
Неопределеност на измерването K [m/s]^2	1.5
Емисии на шум:	
Ниво на звуково налягане LPA [dB(A)].	76.30
Ниво на звукова мощност LWA [dB(A)].	87.30
Несигурност на измерването KLPA, KLWA [dB(A)].	3
Работно осветление	LED
Тегло на устройството (без батерия) [kg].	1,1

Информация за вибрациите и шума.
Комбинираната стойност на вибрациите a_h и неопределеността на измерването са определени в съответствие с EN 62841-2-2 и са дадени в таблицата
Емисиите на шум са определени в съответствие с EN 62841-1, като стойностите са дадени по-горе в таблицата.

ВНИМАНИЕ **Шумът може да причини увреждане на слуха, винаги носете защита на слуха, когато работите!**

Декларираната стойност на шумовите емисии е измерена съгласно стандартен метод за изпитване и може да се използва за сравняване на един уред с друг. Посоченото по-горе ниво на шумови емисии може да се използва и за предварителна оценка на експозицията на шум.
Нивото на шума по време на действителното използване на електроинструмента може да се различава от обявените стойности в зависимост от използването на работните инструменти, по-специално от вида на обработвания детайл, и от необходимостта да се определят мерки за защита на оператора. За да се направи точна оценка на експозициите при реални условия на употреба, трябва да се вземат предвид всички части на работния цикъл, включително периодите, когато машината е изключена или когато е включена, но не се използва за работа.

6. Подготовка за работа

ВНИМАНИЕ **Всички операции по поддръжката, като например смяна на работния накрайник, промяна на посоката на въртене, трябва да се извършват при изключен от електрическото захранване агрегат.**

Ударната отвертка има гнездо за бърз монтаж (фиг. А, 1) за битове с размер 6,3 mm (1/4"). Дръжката предотвратява самостоятелното изпадане на битовете и улеснява позиционирането им преди завинтване. За да поставите работния накрайник, издърпайте леко предпазителя на работната дръжка, поставете работния накрайник дълбоко в дръжката и освободете предпазителя. За да извадите работния накрайник, издърпайте предпазителя на дръжката, извадете работния накрайник и освободете предпазителя на дръжката.

7. Включване на устройството

Устройството се захранва от 18V акумулаторна батерия. Вкарайте заредената батерия във водача на дръжката, докато ключалката на дръжката се застопори. След това устройството е готово за употреба.
За да стартирате уреда, натиснете бутона за стартиране (фиг. Б, 2).

ВНИМАНИЕ **Тестовете за работа на празен ход трябва да се провеждат само когато електроинструментът е обърнат надолу.**

8. Използване на устройството

Отвертката е снабдена с превключвател за въртене (фиг. Б, 10). За да промените посоката на въртене, преместете лоста в желаната позиция.

Завинтване и отвинтване

За да завиете винта, настройте превключвателя за скоростта на правилната настройка (дясна резба - дясна скорост, лява резба - лява скорост), след това поставете отвертката в правилната позиция и подравнете работния връх с главата на винта. Натиснете бутоните за включване/изключване и стартирайте отвертката, след което започнете да я натискате към винта. Благодарение на ударния механизъм могат да се завинтват и изваждат дори дълги винтове.
Промяна на скоростта
За да промените скоростта, натиснете бутона за промяна на скоростта (фиг. А, 5), когато устройството е изключено. В зависимост от настройката се променя диапазонът от минимална до максимална скорост. По време на работа плавното регулиране на скоростта се осигурява от силата, приложена към главния прекъсвач на машината (колкото по-силно е натиснат, толкова по-висока е скоростта).

ВНИМАНИЕ **Ако батерията се нагрее повече от 40°C, спрете работа и изчакайте батерията да изстине.**

Ако акумулаторът се нагрее прекалено много, има опасност от повреда на акумулатора.

9. Текуща поддръжка

ВНИМАНИЕ **Всички дейности по поддръжката трябва да се извършват при изключен от електрическата мрежа модул.**

Почиствайте редовно целия електроинструмент, като обръщате специално внимание на почистването на вентилационните отвори на електроинструмента.
Избягвайте да зареждате батерията веднага след интензивна употреба. Поради феномена на разряда не съхранявайте батерията напълно разредена, тъй като тогава тя може да се разреди под критичното ниво и да се повреди трайно.
Затова, когато не се използва, батерията трябва да се съхранява частично заредена (до около 40%). Заредете батерията, преди да се е разредила напълно. Съхранявайте батериите при температура 10-30°C. Съхраняван при ниски температури, той ще загуби капацитета си по-бързо. Зареждането на батерията е описано в инструкциите за батерията и зарядното устройство от
Мястото за съхранение на устройството трябва да е недостъпно за деца.
Ако е необходимо да изпратите винтоверта в сервизен център за ремонт, защитете го от случайни механични повреди и извадете батериите от гнездото на зарядното устройство.

Как се демонтира батерията

За да извадите акумулаторния блок, хванете бормашината за дръжката и след това натиснете бутона за освобождаване на предната/страничната част на акумулаторния блок. Измъкнете акумулаторната батерия от дръжката на бормашината/вертолета. За да поставите акумулаторния блок, плъзнете акумулаторния блок в дръжката на бормашината/вертолета и след това натиснете надолу, докато ключалката на дръжката се застопори.

Прикрепване, замяна на работен инструмент

След затягане на инструмента се уверете, че инструментът е бил затегнат правилно: поставете електроинструмента хоризонтално и се опитайте да издърпате затегнатия бит. Ако не може да бъде изхвърлен, значи е бил закрепен правилно.

Поддръжка на уреда

Поддръжката включва обслужване на отвертката заедно с аксесоарите, т.е. батерията и зарядното устройство.
Никога не извършвайте дейности по поддръжка на устройство, свързано към източник на захранване. Това може да доведе до сериозно нараняване или токов удар. Извадете акумулаторната батерия от гнездото на отвертката, преди да извършвате дейности по поддръжка.
Поддръжката на винтоверта се състои в поддържане на всички негови компоненти, необходими за нормалната му работа, чисти. Не използвайте

разтворители за почистване, тъй като това може да доведе до непоправими повреди на корпуса и други части, изработени от пластмаса.
Батерията не трябва да се почиства с вода, тъй като това може да доведе до вътрешно късо съединение, което да доведе до трайна повреда.
Преди всяко стартиране:
- Проверете дали вентилационните отвори на двигателя не са запушени или замърсени. Ако е необходимо, открийте/почистете с леко навлажнена с вода кърпа;
След всяка употреба:
- Изключете батерията, за да избегнете случайно активиране от странични лица или по време на работа.

10. Резервни части и принадлежности

Препоръчани аксесоари
Електроинструментът от линията може да се оборудва с всеки комплект батерии и зарядно устройство от линията SAS+ALL.
За закупуване на резервни части и аксесоари се обърнете към сервиза на Dedra-Exim. Данните за контакт можете да намерите на страница 1 от ръководството. Когато поръчвате резервни части, посочете номера на ЧАСТТА от табелката с имената и номера на частта от монтажния чертеж. По време на гаранционния период ремонтите се извършват в съответствие с правилата, посочени в гаранционната карта. Моля, предайте рекламирания продукт за ремонт на мястото на покупката (продавачът е длъжен да приеме рекламирания продукт) или го изпратете на DEDRA - EXIM Central Service. Моля, приложете гаранционната карта, издадена от вносителя. Без този документ ремонтът ще се счита за следгаранционен. След изтичане на гаранционния срок ремонтите се извършват от централния сервиз. Дефектният продукт трябва да бъде изпратен на сервиза (транспортните разходи се поемат от потребителя).

11. Самостоятелно отстраняване на неизправности

ВНИМАНИЕ **Изключете устройството от електрическата мрежа и се уверете, че то не работи, преди да се опитате да отстраните сами неизправностите.**

ПРОБЛЕМ	ПРИЧИНА	РЕШЕНИЕ
Отвертката не работи	Дефектен превключвател Разредена батерия Неправилно монтирана батерия	Поръчайте сервизно обслужване на устройството Зареждане на батерията Прикрепете правилно
Отвертката започва с трудност	Разредена батерия Превишаване на работните параметри	Заредете правилно батерията Намаляване на натоварването на електроинструмента
Двигателят прегрява	Запушени въздушни отвори Превишаване на работните параметри Прекалено високо налягане на инструмента	Почистете отворите Изключете електроинструмента и отложете работата, докато бормашината изстине напълно. Намаляване на натоварването на електроинструмента

12. Завършване на оборудването,

Комплект от: Ударна машина 18V - 1 брой

13. Информация за потребителите относно изхвърлянето на отпадъци от електрическо и електронно оборудване

(засяга домакинствата)



Символът, изобразен върху продуктите или придружаващата ги документация, указва, че дефектното електрическо или електронно оборудване не трябва да се изхвърля заедно с битовите отпадъци. Ако трябва да изхвърлите, да използвате повторно или да възстановите компоненти, е правилно да ги занесете в специализиран пункт за събиране, където ще бъдат приети безплатно. Информация за местоположението на пунктовете за събиране на употребявано оборудване се предоставя от местните власти, например на техните уебсайтове.
Правилното рециклиране на устройствата ви позволи да спестите ценни ресурси и да избегнете отрицателни въздействия върху здравето и околната среда в резултат на възможното наличие на: опасни вещества, смеси и компоненти в оборудването.
Неправилното изхвърляне на отпадъци е свързано с риск от санкции съгласно съответните местни разпоредби.
Потребители в страни от ЕС: Ако трябва да изхвърлите електрическо или електронно оборудване, моля, свържете се с най-близкия пункт за продажба или с вашия доставчик, който ще ви предостави допълнителна информация.
Изхвърляне в страни извън Европейския съюз: Този символ се отнася само за страните от Европейския съюз. Ако желаете да изхвърлите този продукт, моля, свържете се с местните власти или с търговеца за правилния начин на изхвърляне.

Превод на оригиналните инструкции

UA Опис змісту

1. Фотографії та малюнки
2. Опис пристрою
3. Призначення пристрою
4. Обмеження використання
5. Технічні дані
6. Підготовка до роботи
7. Увімкнення пристрою
8. Використання пристрою
9. Поточне обслуговування
10. Запасні частини та аксесуари
11. Самостійне усунення несправностей
12. Завершення розділу, заключні зауваження
13. Інформація для користувачів щодо утилізації електричного та електронного обладнання
14. Гарантійний талон

Загальні умови безпеки викладені в окремій брошурі.
Декларація відповідності ЄС додається до пристрою як окремий документ. У разі відсутності декларації відповідності ЄС, будь ласка, зверніться до сервісного центру Dedra-Exim Sp. z o.o.

Струнко **Під час роботи з приладом рекомендується завжди дотримуватися основних правил техніки безпеки, щоб уникнути пожежі, ураження електричним струмом або механічних травм.**

Будь ласка, прочитайте зміст інструкції з експлуатації перед початком роботи з пристроєм. Зберігайте інструкцію з експлуатації, інструкцію з безпеки експлуатації та декларацію про відповідність. Суворе дотримання вказівок і рекомендацій, викладених в інструкції з експлуатації, продовжить термін служби вашого приладу.

Струнко **Під час роботи необхідно дотримуватися інструкцій, наведених у посібнику з техніки безпеки.**

Якщо ви передаєте пристрій іншій особі, будь ласка, передайте їй також інструкцію з експлуатації, інструкцію з охорони праці та декларацію про відповідність. Дедра-Ексім не несе відповідальності за нещасні випадки, спричинені недотриманням інструкцій з техніки безпеки при виконанні робіт. Уважно прочитайте всі інструкції з техніки безпеки та інструкції з експлуатації. Недотримання попереджень та інструкцій може призвести до ураження електричним струмом, пожежі та/або серйозних травм.

Струнко **Мережевий пристрій призначений для роботи тільки з мережевими зарядними пристроями та акумуляторами SAS+ALL.**

Літій-іонний акумулятор і зарядний пристрій не входять до комплекту пристрою і повинні бути придбані окремо. Використання акумуляторів і зарядних пристроїв, не призначених для цього приладу, призведе до втрати гарантійних прав.

2. Опис пристрою

Рис. A: 1. шестигранний тримач наконечників, 2. перемикач, 3. перемикач реверсу, 4. основна ручка, 5. регулятор швидкості

3. Призначення пристрою

Ударна викрутка використовується для закручування і відкручування гайок і болтів. Достатня потужність і високий крутний момент дозволяють використовувати шуруповерт для будівництва стелажів і риштувань, а також для багатьох інших робіт у майстернях і на виробництві. Використання ударного дриля дозволяє користувачеві вкручувати і викручувати довгі шурупи в різних матеріалах.
Допускається використання пристрою в ремонтно-будівельних роботах, ремонтних майстернях, аматорських роботах, при дотриманні умов використання і допустимих умов праці, викладених в інструкції з експлуатації.

4. Обмеження використання

Пристрій можна використовувати тільки відповідно до "Дозволених умов експлуатації", перелічених нижче. Затискна система призначена для використання з інструментами з шестигранним хвостовиком (опис див. у розділі "Рекомендовані інструменти").
Несанкціоновані зміни механічної та електричної конструкції, всі модифікації, операції з технічного обслуговування, не описані в Інструкції з експлуатації, вважаються незаконними і призводять до негайної втрати гарантійних прав, а Декларація про відповідність стає недійсною. Використання електроінструменту не за призначенням або всупереч інструкції з експлуатації призведе до негайної втрати гарантійних прав.

ДОПУСТИМІ УМОВИ ПРАЦІ

Безперервна робота S1

Працювати тільки в приміщенні. Діапазон температури зарядки акумулятора 10 - 30°C. Не піддавати впливу температури вище 40 °C.

5. Технічні дані

Модель обладнання	DED7144
Робоча напруга [В]	18 d.c.
Батарея	Li-ion
Тримач робочого наконечника [""]	¼
Швидкість [хв]$^{-1}$	0-1100 / 0-2150 / 0-3000
Частота ударів [уд./хв]	0-1500 / 0-3000 / 0-3800
Максимальний крутний момент [Нм]	50 / 130 / 220
Рівень вібрації, виміряний на ручці [м/с]^{2}	0.5923

Невизначеність вимірювання K [м/с]^2	1.5
Викиди шуму:	
Рівень звукового тиску LPA [дБ(А)].	76.30
Рівень звукової потужності LWA [дБ(А)].	87.30
Невизначеність вимірювання KLPA, KLWA [дБ(А)].	3
Робоче освітлення	LED
Вага пристрою (без акумулятора) [кг].	1,1

Інформація про вібрації та шум.
Комбіноване значення вібрацій a_h і невизначеність вимірювання були визначені відповідно до EN 62841-2-2 і наведені в таблиці
Рівень шуму був визначений відповідно до EN 62841-1, значення наведені вище в таблиці.

⚠ Струнко **Шум може призвести до пошкодження слуху, завжди використовуйте засоби захисту органів слуху під час роботи!**

Заявлене значення рівня шуму було виміряно відповідно до стандартного методу випробувань і може використовуватися для порівняння одного приладу з іншим. Зазначений вище рівень шуму також може бути використаний для попередньої оцінки шумового впливу.
Рівень шуму під час фактичного використання електроінструменту може відрізнятися від заявлених значень, залежно від використання робочих інструментів, зокрема типу заготовки, і необхідності визначення заходів для захисту оператора. Для точної оцінки впливу в реальних умовах використання необхідно враховувати всі частини робочого циклу, включаючи періоди, коли машина вимкнена або коли вона увімкнена, але не використовується для роботи.

6. Підготовка до роботи

⚠ Струнко **Всі операції з технічного обслуговування, такі як заміна робочого наконечника, зміна напрямку обертання, повинні виконуватися при відключеному від електромережі приладі.**

Ударна викрутка має швидкозатискний гніздо (рис. А, 1) для насадок розміром 6,3 мм (1/4"). Рукоятка запобігає самостійному випадінню насадок і полегшує позиціонування насадки перед закручуванням. Щоб вставити робочу коронку, злегка потягніть за захисний кожух робочої рукоятки, глибоко вставте робочу коронку в рукоятку і відпустіть захисний кожух. Щоб вийняти робочу коронку, потягніть за захисний кожух рукоятки, вийміть робочу коронку і відпустіть захисний кожух рукоятки.

7. Увімкнення пристрою

Пристрій живиться від акумуляторної батареї 18В. Вставте заряджений акумулятор у направляючу в ручці, доки не зафіксується фіксатор ручки. Після цього пристрій готовий до використання.
Щоб запустити прилад, натисніть кнопку "Пуск" (рис. Б, 2).

⚠ Струнко **Випробування на холостому ходу слід проводити тільки тоді, коли електроінструмент спрямований донизу.**

8. Використання пристрою

Викрутка має перемикач обертання (рис. В, 10). Щоб змінити напрямок обертання, перемістіть важіль у потрібне положення.

Закручування та відкручування

Щоб вкрутити, встановіть перемикач швидкості в правильне положення (права різьба - права швидкість, ліва різьба - ліва швидкість), потім встановіть викрутку в правильне положення і вирівняйте робочий наконечник з головкою гвинта. Натисніть кнопки увімкнення/вимкнення і запустіть викрутку, а потім почніть натискати на неї в напрямку до гвинта. Завдяки ударному механізму можна вкручувати і викручувати навіть довгі гвинти.
Зміна швидкості
Щоб змінити швидкість, натисніть кнопку зміни швидкості (рис. А, 5), коли пристрій вимкнено. Залежно від налаштування змінюється діапазон від мінімальної до максимальної швидкості. Під час роботи плавне регулювання швидкості забезпечується силою, що прикладається до головного вимикача машини (чим сильніше натискається, тим вища швидкість).

⚠ Струнко **Якщо батарея нагрівається вище 40°C, припиніть роботу і зачекайте, поки батарея охолоне.**

Якщо батарея перегрівається, існує ризик її виходу з ладу.

9. Поточне обслуговування

⚠ Струнко **Будь-яке технічне обслуговування повинно проводитися при відключеному від мережі електроживлення пристрої.**

Регулярно очищайте весь електроінструмент, приділяючи особливу увагу очищенню вентиляційних отворів.
Не заряджайте акумулятор одразу після інтенсивного використання. Через явище розряду не зберігайте акумулятор повністю розрядженим, оскільки він може розрядитися нижче критичного рівня і стати безповоротно пошкодженим.
Тому, коли акумулятор не використовується, його слід зберігати частково зарядженим (приблизно до 40%). Заряджайте акумулятор до того, як він повністю розрядиться. Зберігайте батареї при температурі 10-30°C. Якщо зберігати його при низьких температурах, він швидше втратить ємність. Зарядка акумулятора описана в інструкції до акумулятора та зарядного пристрою від
Місце зберігання пристрою має бути недоступним для дітей.
Якщо необхідно відправити шуруповерт в сервісний центр для ремонту, захистіть його від випадкових механічних пошкоджень і вийміть акумулятори з гнізда зарядного пристрою

Як демонтувати акумулятор

Щоб вийняти акумуляторний блок, візьміть дриль-шуруповерт за ручку, а потім натисніть кнопку фіксатора спереду/збоку акумуляторного блоку. Вийміть акумуляторну батарею з рукоятки дриля-шуруповерта. Щоб встановити акумуляторний блок, вставте його в рукоятку дриля-шуруповерта, а потім натисніть на неї, доки не зафіксується засувка рукоятки.

Прикріплення, заміна робочого інструменту

Після затискання інструменту переконайтеся, що інструмент затиснутий правильно: покладіть електроінструмент горизонтально, спробуйте витягнути затиснуту біту. Якщо його не вдається витягти, значить, він затиснутий правильно.

Обслуговування приладу

Технічне обслуговування включає в себе обслуговування шуруповерта разом з аксесуарами, тобто акумулятором і зарядним пристроєм.
Ніколи не виконуйте технічне обслуговування пристрою, підключеного до джерела живлення. Це може призвести до серйозних травм або ураження електричним струмом. Перед виконанням робіт з технічного обслуговування вийміть акумуляторну батарею з гнізда викрутки.
Обслуговування шуруповерта полягає в утриманні всіх його компонентів, необхідних для нормальної роботи, в чистоті. Не використовуйте для чищення розчинники, оскільки це може призвести до непоправного пошкодження корпусу та інших частин, виготовлених із пластику.
Акумулятор не можна чистити водою, оскільки це може спричинити внутрішнє коротке замикання, що призведе до незворотних пошкоджень.

Перед кожним запуском:

- Переконайтеся, що вентиляційні отвори двигуна не заблоковані і не забруднені. За необхідності відкрийте/прочистіть їх ганчіркою, злегка змоченою водою;

Після кожного використання:

- Від'єднайте акумулятор, щоб уникнути випадкового увімкнення сторонніми особами або під час маніпуляцій.

10. Запасні частини та аксесуари

Рекомендовані аксесуари

Електроінструмент цієї лінійки може бути оснащений будь-яким акумуляторним блоком і зарядним пристроєм з лінійки SAS+ALL.
Для придбання запасних частин та аксесуарів, будь ласка, зв'яжіться з компанією "Дедра-Ексім Сервіс". Контактні дані можна знайти на сторінці 1 посібника. При замовленні запасних частин, будь ласка, вказуйте номер деталі з заводської таблички та номер деталі зі складального креслення. Протягом гарантійного терміну ремонт здійснюється згідно з правилами, викладеними в гарантійному талоні. Будь ласка, передайте заявлений товар на ремонт за місцем покупки (продавець зобов'язаний прийняти заявлений товар), або надішліть його до Центрального сервісного центру DEDRA - EXIM. Будь ласка, додайте гарантійний талон, виданий імпортером. Без цього документа ремонт буде вважатися післягарантійним. Після закінчення гарантійного терміну ремонт здійснюється Центральним сервісом. Несправний товар слід надіслати до Сервісу (витрати на пересилку покриваються користувачем).

11. Самостійне усунення несправностей

⚠ Струнко **Перш ніж намагатися самостійно усунути несправність, відключіть пристрій від мережі та переконайтеся, що він не працює.**

ПРОБЛЕМА	ПРИЧИНА	РІШЕННЯ
Викрутка не працює	Несправний вимикач Розряджений акумулятор Неправильно встановлений акумулятор	Віддайте пристрій на технічне обслуговування Заряджайте акумулятор Правильно прикріпіть
Викрутка заводиться з труднощами	Розряджений акумулятор Перевищення робочих параметрів	Заряджайте акумулятор правильно Зменшити навантаження на електроінструмент
Двигун перегрівається	Забиті вентиляційні отвори Перевищення робочих параметрів Занадто високий тиск на інструмент	Очистіть отвори Вимкніть електроінструмент, відкладіть роботу до повного охолодження свердла Зменшити навантаження на електроінструмент

12. Комплектація обладнання,

Комплект: Ударний дриль-шуруповерт 18В - 1 шт.

13. Інформація для користувачів щодо утилізації відпрацьованого електричного та електронного обладнання

(стосується домогосподарств)



Символ, зображений на виробах або супровідній документації, вказує на те, що несправне електричне або електронне обладнання не можна утилізувати разом з побутовими відходами. Якщо вам потрібно утилізувати, повторно використати або відновити компоненти, найкраще віднести їх до спеціалізованого пункту збору, де вони будуть прийняті безкоштовно. Інформацію про місцезнаходження пунктів збору відпрацьованого обладнання надають місцеві органи влади, наприклад, на їхніх веб-сайтах.

Правильна утилізація пристрою, допомагає зберегти цінні ресурси та уникнути негативного впливу на здоров'я та навколишнє середовище внаслідок можливої присутності в обладнаннінебезпечних речовин: речовини, суміші та компоненти.
Неправильна утилізація відходів загрожує штрафними санкціями згідно з відповідними місцевими нормами.
Користувачі в країнах ЄС: Якщо вам потрібно утилізувати електричне або електронне обладнання, зверніться до найближчої точки продажу або до вашого постачальника, який надасть вам додаткову інформацію.
Утилізація в країнах за межами Європейського Союзу: Цей символ стосується лише країн Європейського Союзу. Якщо ви хочете утилізувати цей виріб, зверніться до місцевих органів влади або дилера для отримання інформації про правильний спосіб утилізації.

DE Inhalt

1. Fotos und Abbildungen
2. Beschreibung des Geräts
3. Verwendungszweck des Geräts
4. Nutzungsbeschränkung
5. Technische daten
6. Vorbereitung auf die Arbeit
7. Einschalten des Geräts
8. Verwendung des Geräts
9. Laufende Wartung
10. Ersatzteile und Zubehör
11. Eigenständige Fehlerbehebung
12. Komplettgerät, abschließende Bemerkungen
13. Informationen für Nutzer über die Entsorgung von Elektro- und Elektronikgeräten
14. Garantiekarte

Die allgemeinen Sicherheitsbedingungen sind als separates Heft beigefügt.
Die Konformitätserklärung ist der Anleitung als separates Dokument beigefügt. Bei fehlender Konformitätserklärung wenden Sie sich bitte an das Servicezentrum von Dedra-Exim Sp. z o.o.

Beachten Sie beim Betrieb des Geräts stets die Grundregeln der Arbeitssicherheit, um Brände, Stromschläge oder mechanische Verletzungen zu vermeiden.

Lesen Sie vor der Inbetriebnahme des Gerätes die Bedienungsanleitung. Bitte bewahren Sie die Bedienungsanleitung, die allgemeinen Arbeitssicherheitsvorschriften und die Konformitätserklärung auf. Die strikte Einhaltung der Anweisungen und Empfehlungen in der Bedienungsanleitung verlängert die Lebensdauer Ihres Geräts.

ACHTUNG **Bei der Arbeit sind die Hinweise in den allgemeinen Arbeitsschutzbestimmungen unbedingt zu beachten.**

Geben Sie bei Weitergabe des Gerätes an Dritte ebenfalls die Bedienungsanleitung, die allgemeinen Arbeitssicherheitsvorschriften und die Konformitätserklärung mit. Dedra-Exim haftet nicht für Unfälle, die durch Nichtbeachtung der Sicherheitshinweise bei der Arbeit verursacht werden. Lesen Sie alle allgemeinen Arbeitsschutzvorschriften und Betriebsanweisungen sorgfältig durch. Die Nichtbeachtung der Warnhinweise und Anweisungen kann zu einem elektrischen Schlag, Brand und/oder schweren Verletzungen führen.

ACHTUNG **Das Gerät aus der SAS+ALL-Serie ist ausschließlich für den Betrieb mit Ladegeräten und Akkus aus der SAS+ALL-Serie bestimmt.**

Der Lithium-Ionen-Akku und das Ladegerät sind nicht im Lieferumfang enthalten und müssen separat erworben werden. Das Verwenden von Akkus und Ladegeräten, die nicht für das Gerät bestimmt sind, führt zum Verlust der Garantieansprüche.

2. Beschreibung des Geräts

Zeichnung A: 1. Spannzange für Einsatzwerkzeuge typ HEX, 2. Schalter, 3. Drehrichtungsumschalter, 4. Haupthandgriff, 5. Drehzahlregler

3. Verwendungszweck des Geräts

Der Schlagschrauber dient zum Anziehen und Lösen von Muttern und Schrauben. Die hohe Leistung und das hohe Drehmoment ermöglichen den Einsatz des Schlagschraubers beim Bau von Regalen und Gerüsten sowie bei vielen anderen Arbeiten in Werkstätten und im industriellen Bereich. Die Schlagbohrfunktion ermöglicht das Ein- und Ausdrehen langer Schrauben in verschiedenen Materialien.
Der Einsatz des Geräts ist bei Renovierungs- und Bauarbeiten, in Reparaturwerkstätten und bei Hobbyarbeiten möglich, sofern die in der Bedienungsanleitung angegebenen Einsatzbedingungen und zulässigen Betriebsbedingungen eingehalten werden.

4. Nutzungsbeschränkung

Das Gerät darf nur unter den nachstehend aufgeführten „Zulässigen Betriebsbedingungen“ verwendet werden. Das Spannsystem eignet sich für Werkzeuge mit Sechskantschaft (Beschreibung im Abschnitt „Empfohlene Werkzeuge“).
Unbefugte Änderungen an der mechanischen und elektrischen Konstruktion, jegliche Modifikationen, Wartungsarbeiten, die nicht in der Betriebsanleitung beschrieben sind, werden als rechtswidrig behandelt und führen zum sofortigen Verlust der Garantieansprüche, und die Konformitätserklärung verliert ihre Gültigkeit. Bei nicht bestimmungsgemäßer Verwendung oder Verwendung entgegen der Betriebsanleitung erlöschen die Garantieansprüche unmittelbar.

ACHTUNG

ZULÄSSIGE ARBEITSBEDINGUNGEN

S1 kontinuierliche Arbeit

Ausschließlich in geschlossenen Räumen verwenden.
Temperaturbereich zum Laden des Akkus: 10-30 °C. Nicht Temperaturen über 40 °C aussetzen.

5. Technische daten

Modell des Geräts	DED7144
Betriebsspannung [V]	18 d.c.
Batterie	Li-Ion
Spannzange für Einsatzwerkzeuge [“]	¼
Drehen Drehzahl [min^{-1}]	0-1100 / 0-2150 / 0-3000
Schlagfrequenz [Schläge/min]	0-1500 / 0-3000 / 0-3800
Max. Drehmoment [Nm]	50 / 130 / 220
Schwingungspegel, gemessen am Griff [m/s^2]	0.5923
Messunsicherheit K [m/s^2]	1,5
Lärmemissionen:	
Schalldruckpegel LpA [dB(A)]	76.30
Schallleistungspegel LwA [dB(A)]	87.30
Messunsicherheit KLPA, KLWA [dB(A)]	3
Arbeitslicht	LED
Gewicht des Geräts (ohne Akku) [kg]	1,1

Informationen über Vibrationen und Lärm
Schwingungsgesamtwert a_h und Messunsicherheit wurden gemäß EN 62841-2-2 ermittelt und sind in der Tabelle angegeben.
Die Geräuschemission wurde gemäß EN 62841-1 ermittelt und ist vorstehend in der Tabelle aufgeführt.

ACHTUNG **Lärm kann zu Gehörschäden führen. Tragen Sie bei der Arbeit immer einen Gehörschutz!**

Der angegebene Geräuschemissionswert wurde gemäß einer standardisierten Prüfmethode gemessen und kann zum Vergleich eines Geräts mit einem anderen verwendet werden. Der oben angegebene Geräuschemissionspegel kann auch für eine vorläufige Bewertung der Lärmbelastung verwendet werden.
Der Lärmpegel während der tatsächlichen Verwendung des Elektrowerkzeug kann von den angegebenen Werten abweichen, je nach Art des Einsatzes der Arbeitswerkzeuge, insbesondere je nach Art des zu bearbeitenden Werkstücks und der Notwendigkeit, Vorkehrungen zum Schutz des Bedieners zu treffen. Um die Belastung unter tatsächlichen Einsatzbedingungen genau zu beurteilen, müssen alle Teile des Betriebszyklus berücksichtigt werden, einschließlich der Zeiträume, in denen das Gerät ausgeschaltet oder eingeschaltet, aber nicht für die Arbeit verwendet wird.

6. Vorbereitung auf die Arbeit

ACHTUNG **Bei der Durchführung aller Wartungsarbeiten, wie z. B. das Auswechseln der Arbeitsspitze oder die Änderung der Drehrichtung, ist das Gerät von der Stromquelle zu trennen.**

Der Schlagschrauber verfügt über ein Schnellspannfutter (Zeichnung A, 1) für Einsatzwerkzeuge mit 6,3 mm (1/4")-Schaft. Die Aufnahme verhindert, dass die Einsatzwerkzeuge herausfallen, und erleichtert das Positionieren des Einsatzwerkzeugs vor dem Schrauben. Um das Einsatzwerkzeug einzusetzen, ziehen Sie die Hülse der Aufnahme nach hinten, setzen das Einsatzwerkzeug in die Aufnahme ein und lassen Sie die Hülse los. Um das Einsatzwerkzeug abzunehmen, ziehen Sie die Hülse der Aufnahme nach hinten, nehmen Sie das Einsatzwerkzeug ab und lassen Sie die Hülse los.

7. Einschalten des Geräts

Das Gerät wird über einen 18 V-Akku betrieben. Setzen Sie den geladenen Akku in die Führung am Handgriff ein, bis die Verriegelung des Handgriffs einrastet. Das Gerät ist einsatzbereit.
Um mit dem Gerät zu arbeiten, drücken Sie den Ein-/Ausschalter (Zeichnung B, 2).

ACHTUNG **Führen Sie Probeläufe ohne Last ausschließlich mit nach unten gerichtetem Elektrowerkzeug durch.**

8. Verwendung des Geräts

Der Schlagschrauber verfügt über einen Drehrichtungsumschalter (Zeichnung B, 10). Um die Drehrichtung zu ändern, bewegen Sie den Umschalter in die gewünschte Position.

Ein- und Ausschrauben

Stellen Sie zum Schrauben den Drehrichtungsumschalter in die entsprechende Einstellung (Rechtsgewinde – Drehung im Uhrzeigersinn, Linksgewinde – Drehung gegen den Uhrzeigersinn), setzen Sie anschließend das zu schraubende Teil in die entsprechende Position und passen Sie das Einsatzwerkzeug an den Schraubenkopf an. Den Ein-/Ausschalter drücken und den Schlagschrauber starten, anschließend in Richtung Schraube drücken. Dank des Schlagbohrmechanismus können auch lange Schrauben ein- und ausgedreht werden.

Drehzahl ändern

Um die Drehzahl zu ändern, drücken Sie bei ausgeschaltetem Gerät den Drehzahlregler (Zeichnung A, 5). Je nach Einstellung ändert sich der Bereich von der minimalen bis zur maximalen Drehzahl. Während des Betriebs wird die Drehzahl durch Drücken des Ein-/Ausschalters des Geräts stufenlos eingestellt (je stärker der Ein-/Ausschalter gedrückt wird, desto höher ist die Drehzahl).

ACHTUNG **Übersteigt die Temperatur des Akkus 40 °C, stellen Sie die Arbeit ein und warten Sie, bis der Akku abgekühlt ist. Eine Überhitzung des Akkus kann zu dessen Ausfall führen.**

9. Laufende Wartung

Bei der Durchführung aller Wartungsarbeiten ist das Gerät von der Stromquelle zu trennen.

Das gesamte Elektrowerkzeug regelmäßig reinigen, dabei insbesondere auf die Reinigung der Lüftungsschlitze des Elektrowerkzeugs achten.
Laden Sie den Akku nicht unmittelbar nach intensiver Nutzung auf. Bewahren Sie den Akku aufgrund des Effekts der Selbstentladung nicht vollständig entladen auf, da er sich sonst unter einen kritischen Wert entladen und dauerhaft beschädigt werden kann.
Bei Nichtgebrauch sollte der Akku daher teilgeladen (ca. 40%) gelagert werden. Den Akku aufladen, bevor er vollständig entladen ist. Akkus bei Temperaturen zwischen 10-30 °C aufbewahren. Bei niedrigen Temperaturen verlieren Akkus schneller an Kapazität. Das Laden des Akkus ist in der Bedienungsanleitung für Akku und Ladegerät der Serie beschrieben.

ACHTUNG **Der Aufbewahrungsort sollte für Kinder unzugänglich sein.**

Wenn der Bohrschrauber zur Reparatur an ein Servicezentrum eingesendet werden muss, schützen Sie ihn vor versehentlichen mechanischen Schäden und entfernen Sie den Akku aus dem Ladeschacht.

Vor jeder Aktivierung:

- Überprüfen Sie, ob die Lüftungsschlitze des Motors verdeckt oder verschmutzt sind. Bei Bedarf freilegen/mit einem leicht mit Wasser angefeuchteten Tuch reinigen;

Nach jedem Gebrauch:

- Akku vom Gerät trennen, um ein unbeabsichtigtes Einschalten durch Unbefugte oder während des Transports zu vermeiden.

Akku Installationsmethode

Um den Akku zu entfernen, halten Sie den Bohrschrauber am Handgriff fest und drücken Sie den Entriegelungsknopf an der Vorderseite/Seite des Akkus. Den Akku vom Handgriff des Bohrschraubers abnehmen. Um den Akku einzusetzen, setzen Sie ihn in den Handgriff des Bohrschraubers ein und drücken Sie ihn hinein, bis die Verriegelung am Handgriff einrastet.

Einsatzwerkzeug einsetzen und austauschen

Stellen Sie nach dem Anbringen des Einsatzwerkzeugs sicher, dass es richtig befestigt ist: stellen Sie das Elektrowerkzeug waagerecht und versuchen Sie, das angebrachte Einsatzwerkzeug herauszuziehen. Wenn es nicht ausgeworfen werden kann, wurde es korrekt befestigt.

Wartung des Geräts

Die Wartung umfasst die Bedienelemente des Bohrschraubers und des Zubehörs, d. h. Akku und Ladegerät.
Führen Sie niemals Wartungsarbeiten an einem an die Stromversorgung angeschlossenen Gerät durch. Dies kann zu schweren Verletzungen oder Stromschlägen führen. Entnehmen Sie vor dem Durchführen von Wartungsarbeiten den Akku aus der Akkuaufnahme des Bohrschraubers.
Die Wartung des Bohrschraubers umfasst die Reinigung aller für den normalen Betrieb erforderlichen Bauteile. Zur Reinigung dürfen keine Lösungsmittel verwendet werden, da dies zu irreparablen Schäden am Gehäuse und anderen Kunststoffteilen führen kann.
Die Batterie darf nicht mit Wasser gereinigt werden, da dies einen internen Kurzschluss verursachen kann, der zu dauerhaften Schäden führt.

10. Ersatzteile und Zubehör

Empfohlenes Zubehör

Das Elektrowerkzeug der Serie kann mit jedem Akku und Ladegerät der SAS+ALL-Serie betrieben werden.
Um Ersatzteile und Zubehör zu kaufen, wenden Sie sich an den Dedra Exim-Service. Kontaktinformationen auf Seite 1 des Handbuchs. Bei der Bestellung von Ersatzteilen bitte die Chargennummer auf dem Typenschild und die Teilenummer aus der Explosionszeichnung angeben. Während der Garantiezeit werden Reparaturen gemäß den in der Garantiekarte angegebenen Bedingungen durchgeführt. Das beanstandete Produkt bitte zur Reparatur bei der Verkaufsstelle abgeben (der Verkäufer ist verpflichtet, das Produkt anzunehmen) oder an das zentrale Servicezentrum von DEDRA EXIM senden. Die Garantiekarte die vom Importeur ausgestellte bitte beilegen. Ohne dieses Dokument fällt die Reparatur nicht unter die Garantie. Nach Ablauf der Garantiezeit werden Reparaturen vom zentralen Servicezentrum durchgeführt. Senden Sie hierzu das defekte Produkt an das Servicezentrum (die Versandkosten trägt der Verbraucher).

11. Eigenständige Fehlerbehebung

ACHTUNG **Vor Aufnahme der eigenständigen Fehlerbehebung ist das Gerät von der Stromversorgung zu trennen, und vergewissern Sie sich, dass es nicht in Betrieb ist.**

PROBLEM	URSACHE	LÖSUNG
Der Schlagschrauber funktioniert nicht	Defekter Schalter Entladene Batterie Falsch eingebaut Akku	Gerät zur Reparatur bringen Batterie aufladen Richtig befestigen
Der Schlagschrauber lässt sich nur schwer starten	Entladene Batterie Zulässigen Betriebsparameter überschritten	Akku richtig aufladen Belastung des Elektrowerkzeugs reduzieren
Motor überhitzt	Lüftungsöffnungen verstopft. Zulässigen Betriebsparameter überschritten Werkzeugdruck zu hoch	Löcher reinigen Elektrowerkzeug ausschalten, Arbeit bis zur vollständigen Abkühlung unterbrechen Belastung des Elektrowerkzeugs reduzieren

12. Komplettgerät

Schlagschrauber, 18 V – 1 Stück

13. Informationen für Benutzer über die Entsorgung von Elektro- und Elektronikgeräten

(gilt für Haushalte)



Das auf den Produkten oder in den Begleitunterlagen abgebildete Symbol weist darauf hin, dass defekte elektrische oder elektronische Geräte nicht mit dem Hausmüll entsorgt werden dürfen. Wenn Sie Bauteile entsorgen, wiederverwenden oder verwerten möchten, bringen Sie diese bitte zu einer speziellen Sammelstelle, wo sie kostenlos angenommen werden. Informationen über die Standorte von Sammelstellen für Altgeräte finden Sie bei den örtlichen Behörden, z. B. auf deren Websites.
Durch die korrekte Entsorgung des Geräts schonen Sie wertvolle Ressourcen und vermeiden negative Auswirkungen auf die Gesundheit und die Umwelt, die sich aus dem möglichen Vorhandensein von gefährlichen Stoffen, Gemischen und Bestandteilen in dem Gerät ergeben.
Bei unsachgemäßer Entsorgung drohen Strafen nach den jeweiligen örtlichen Vorschriften.
Benutzer in EU-Ländern: Wenn Sie elektrische oder elektronische Geräte entsorgen müssen, wenden Sie sich bitte an die nächstgelegene Verkaufsstelle oder Ihren Lieferanten, der Ihnen weitere Informationen geben kann.
Entsorgung in Ländern außerhalb der Europäischen Union: Dieses Symbol gilt nur für Länder innerhalb der Europäischen Union. Sollten Sie dieses Produkt entsorgen wollen, wenden Sie sich bitte an Ihre örtlichen Behörden oder Ihren Händler, um die richtige Entsorgungsmethode zu erfahren.

Переклад оригінальної інструкції

FR Sommaire

1. Photos et schémas
2. Description de l'appareil
3. Utilisation prévue de l'appareil
4. Restrictions d'utilisation
5. Caractéristiques techniques
6. Préparation au travail
7. Mise en marche de l'appareil
8.Utilisation de l'appareil
9.Opérations d'entretien courantes
10.Pièces de remplacement et accessoires
11.Élimination autonome des défauts
12. Composition de l'appareil, remarques finales
13. Informations pour les utilisateurs concernant l'élimination des équipements électriques et électroniques
14. Carte de garantie Général

Les consignes générales de sécurité sont jointes sous forme de brochure séparée. La Déclaration de Conformité CE est jointe à l'appareil en tant que document séparé. En cas d'absence de la Déclaration de Conformité CE, veuillez contacter le Service Dedra-Exim Sp. z o.o.

ATTENTION **Pendant l'utilisation de l'appareil, il est toujours recommandé de respecter les règles fondamentales de sécurité au travail afin d'éviter tout risque d'explosion, d'incendie, d'électrocution ou de blessure mécanique.**

Avant de commencer à utiliser l'appareil, veuillez lire attentivement le mode d'emploi. Nous vous prions de conserver le mode d'emploi, les instructions de sécurité au travail et la déclaration de conformité. Le respect rigoureux des indications et des recommandations contenues dans le mode d'emploi contribuera à prolonger la durée de vie de votre appareil.

ATTENTION **Pendant le travail, il est impératif de respecter les indications contenues dans les instructions de sécurité au travail.**

En cas de transfert de l'appareil à une autre personne, veuillez également lui remettre le mode d'emploi, les instructions de sécurité au travail et la déclaration de conformité. La société Dedra-Exim ne sera pas tenue responsable des accidents survenus en cas de non-respect des consignes de sécurité au travail. Il est indispensable de lire attentivement toutes les instructions de sécurité et le mode d'emploi. Le non-respect des avertissements et des instructions peut entraîner une électrocution, un incendie et/ou des blessures graves.

ATTENTION **L'appareil de la gamme SAS+ALL a été conçu pour fonctionner uniquement avec les chargeurs et les batteries de la gamme SAS+ALL.** La batterie Li-Ion et le chargeur ne sont pas inclus dans l'équipement acheté et doivent être acquis séparément. L'utilisation de batteries et de chargeurs autres que ceux dédiés à l'appareil entraînera la perte des droits de garantie.

2. Description de l'appareil

Fig. A : 1. Mandrin à six pans creux (HEX), 2. Interrupteur, 3. Commutateur de sens de rotation, 4. Poignée principale, 5. Variateur de vitesse.

3. Utilisation prévue de l'appareil

Le tournevis à percussion est destiné au vissage et au dévissage d'écrous et de vis. Sa puissance appropriée et son couple de serrage élevé permettent de l'utiliser pour la construction d'étagères et d'échafaudages, ainsi que pour de nombreux autres travaux d'atelier et industriels. L'utilisation de la percussion permet de visser et de dévisser de longues vis dans différents matériaux.
L'utilisation de l'appareil est autorisée pour les travaux de rénovation et de construction, les ateliers de réparation, les travaux de bricolage, à condition de respecter les conditions d'utilisation et les conditions de travail autorisées, contenues dans le mode d'emploi.

4. Restrictions d'utilisation

L'appareil ne peut être utilisé que conformément aux "Conditions de travail autorisées" mentionnées ci-dessous. Le système de fixation est conçu pour fonctionner avec des outils équipés d'une queue hexagonale (description dans la section "Outils recommandés").
Toute modification non autorisée de la construction mécanique et électrique, toute modification, toute opération de maintenance non décrite dans le Mode d'Emploi sera considérée comme illégale et entraînera l'annulation immédiate des Droits de Garantie, et la déclaration de conformité perdra sa validité. Une utilisation de l'outil électroportatif non conforme à l'usage prévu ou au Mode d'Emploi entraînera l'annulation immédiate des Droits de Garantie.

CONDITIONS DE TRAVAIL AUTORISÉES
S1 fonctionnement continu
Utiliser uniquement à l'intérieur. Plage de températures de charge des batteries : 10 - 30°C. Ne pas exposer à une température supérieure à 40°C.

5. Caractéristiques techniques

Modèle de l'appareil	DED7144
Tension de service [V]	18 d.c.
Batterie	Li-ion
Porte-outil ['‘]	¼
Vitesse de rotation [min^{-1}]	0-1100 / 0-2150 / 0-3000
Fréquence de frappe [bpm]	0-1500 / 0-3000 / 0-3800
Couple maximal [Nm]	50 / 130 / 220
Niveau de vibrations mesuré sur la poignée [m/s^2]	0.5923
Incertitude de mesure K [m/s^2]	1.5
Émission de bruit:	
Niveau de pression acoustique LPA [dB(A)]	76.30
Niveau de puissance acoustique LWA [dB(A)]	87.30
Incertitude de mesure KLPA, KLWA [dB(A)]	3
Éclairage de travail	LED
Masse de l'appareil (sans batterie) [kg]	1,1

Informations relatives aux vibrations et au bruit. La valeur globale des vibrations ah et l'incertitude de mesure ont été déterminées conformément à la norme EN 62841-2-2 et sont indiquées dans le tableau. L'émission de bruit a été déterminée conformément à la norme EN 62841-1 ; les valeurs sont indiquées dans le tableau ci-dessus.

ATTENTION **Le bruit peut entraîner des lésions auditives, il est impératif de toujours porter une protection auditive pendant le travail!**

La valeur déclarée d'émission sonore a été mesurée conformément à une méthode d'essai standard et peut être utilisée pour comparer un appareil à un autre. Le niveau d'émission sonore indiqué ci-dessus peut également être utilisé pour une évaluation préliminaire de l'exposition au bruit.
Le niveau sonore pendant l'utilisation réelle de l'outil électroportatif peut différer des valeurs déclarées en fonction de la manière dont les outils de travail sont utilisés, en particulier du type de pièce à usiner et de la nécessité de déterminer les mesures visant à protéger l'opérateur. Pour estimer avec précision l'exposition dans des conditions d'utilisation réelles, il convient de prendre en compte toutes les parties du cycle de fonctionnement, y compris les périodes où l'appareil est éteint ou lorsqu'il est allumé mais n'est pas utilisé pour le travail.

6. Préparation au travail

ATTENTION **Toutes les opérations d'entretien, telles que le remplacement de l'outil de travail, doivent être effectuées avec l'alimentation débranchée.**

Le tournevis à percussion possède un mandrin à six pans creux à verrouillage rapide (fig. A, 1) pour les embouts de travail de taille 6,3 mm (1/4"). Le mandrin empêche les embouts de tomber accidentellement et facilite leur positionnement correct avant le vissage. Pour insérer un embout de travail, tirez légèrement sur la bague de verrouillage du mandrin, insérez l'embout de travail à fond dans le mandrin et relâchez la bague. Pour retirer un embout de travail, tirez sur la bague de verrouillage du mandrin, retirez l'embout de travail et relâchez la bague du mandrin.

7. Mise en marche de l'appareil

L'appareil est alimenté par une batterie de 18V. La batterie chargée doit être glissée dans le guide de la poignée jusqu'à ce que le loquet de fixation s'enclenche. L'appareil est alors prêt à l'emploi.
Pour commencer à utiliser l'appareil, appuyez sur l'interrupteur de démarrage (fig. B, 2).

ATTENTION **Les essais de fonctionnement à vide doivent être effectués uniquement lorsque l'outil électroportatif est dirigé vers le bas.**

8. Utilisation de l'appareil

Le tournevis à percussion possède un commutateur de sens de rotation (fig. B, 10). Pour changer le sens de rotation, déplacez le levier dans la position souhaitée.

Vissage et dévissage

Pour visser, réglez le commutateur de sens de rotation sur la position appropriée (filetage à droite - rotation à droite, filetage à gauche - rotation à gauche), puis positionnez l'élément à visser à l'endroit voulu et adaptez l'embout de travail à la tête de la vis. Appuyez sur l'interrupteur de démarrage pour activer le tournevis à percussion, puis commencez à l'appuyer contre la vis. Grâce au mécanisme de percussion, il est possible de visser et de dévisser même de longues vis.

Changement de vitesse de rotation

Pour changer la vitesse de rotation, lorsque l'appareil est éteint, appuyez sur le bouton de changement de vitesse (fig. A, 5). La plage de vitesse de rotation varie de la vitesse minimale à la vitesse maximale en fonction du réglage. Pendant le fonctionnement, la force de pression exercée sur l'interrupteur principal de l'appareil assure un réglage progressif de la vitesse (plus la pression est forte, plus la vitesse est élevée).

ATTENTION **En cas d'échauffement de la batterie au-dessus de 40°C, il est nécessaire d'interrompre le travail et d'attendre que la batterie refroidisse. Une surchauffe excessive de la batterie peut entraîner une défaillance de celle-ci.**

9. Opérations d'entretien courantes

ATTENTION **Toutes les opérations d'entretien doivent être effectuées avec l'appareil débranché de la source d'alimentation.**

Nettoyer régulièrement l'ensemble de l'outil électroportatif, en accordant une attention particulière au nettoyage des orifices de ventilation de l'outil.
Éviter de charger la batterie immédiatement après une utilisation intensive. En raison du phénomène d'autodécharge, il ne faut pas stocker la batterie complètement déchargée, car elle pourrait alors se décharger en dessous du niveau critique et subir des dommages permanents.
Une batterie inutilisée doit donc être stockée partiellement chargée (à environ 40%). Recharger la batterie avant qu'elle ne soit complètement déchargée. Stocker les batteries à des températures comprises entre 10 et 30°C. Stockée à basse température, elle perdra plus rapidement sa capacité. Le chargement de la batterie est décrit dans le mode d'emploi de la batterie et du chargeur de la gamme.

ATTENTION **Le lieu de stockage de l'appareil doit être inaccessible aux enfants.**

En cas de nécessité d'envoyer le tournevis à percussion au service après-vente pour réparation, il faut le protéger contre tout dommage mécanique accidentel et retirer les batteries du socle du chargeur.

Avant chaque mise en marche :

- Vérifier que les orifices de ventilation du moteur ne sont pas obstrués ou encrassés. Si nécessaire, les dégager/nettoyer avec un chiffon légèrement humide ;

Après chaque utilisation :

- Débrancher la batterie afin d'éviter toute mise en marche accidentelle par des tiers ou pendant le transport.

Méthode de démontage de la batterie

Pour démonter la batterie, saisir le tournevis à percussion par la poignée, puis appuyer sur le bouton de déverrouillage situé à l'avant/sur le côté de la batterie. Faire glisser la batterie hors de la poignée du tournevis à percussion. Pour installer la batterie, faire glisser la batterie dans la poignée du tournevis à percussion, puis appuyer jusqu'à ce que le loquet de fixation s'enclenche.

Fixation, remplacement de l'outil de travail

Après avoir fixé l'outil, il faut s'assurer qu'il a été correctement installé : placer l'outil électroportatif horizontalement et essayer de retirer l'embout fixé. S'il ne se retire pas, il est correctement fixé.

Entretien de l'appareil

L'entretien comprend les opérations de maintenance du tournevis à percussion ainsi que de ses accessoires, à savoir la batterie et le chargeur.
Il ne faut jamais effectuer de travaux d'entretien sur un appareil branché à une source d'alimentation. Cela peut entraîner des blessures corporelles graves ou un choc électrique. Avant de procéder à toute opération d'entretien, la batterie doit être retirée du logement du tournevis à percussion.
L'entretien du tournevis à percussion consiste à maintenir propres tous les éléments nécessaires à son fonctionnement normal. Aucun solvant ne doit être utilisé pour le nettoyage, car cela pourrait entraîner une détérioration irréversible du boîtier et d'autres éléments en plastique.
La batterie ne doit pas être nettoyée à l'eau, car cela pourrait provoquer un court-circuit interne entraînant des dommages permanents.

10. Pièces de rechange et accessoires

Outils recommandés

L'outil électroportatif de la gamme SAS+ALL peut être équipé de n'importe quelle batterie et chargeur de la gamme SAS+ALL.
Pour l'achat de pièces de rechange et d'accessoires, veuillez contacter le Service Dedra-Exim. Les coordonnées se trouvent à la page 1 du mode d'emploi. Lors de la commande de pièces de rechange, veuillez indiquer le numéro de LOT figurant sur la plaque signalétique ainsi que le numéro de la pièce sur le schéma d'assemblage. Pendant la période de garantie, les réparations sont effectuées selon les conditions indiquées dans la Carte de Garantie. Veuillez remettre le produit réclamé pour réparation au lieu d'achat (le vendeur est tenu d'accepter le produit réclamé), ou l'envoyer au Service Central DEDRA - EXIM. Veuillez joindre la carte de garantie émise par l'Importateur. Sans ce document, la réparation sera considérée comme hors garantie. Après la période de garantie, les réparations sont effectuées par le Service Central. Le produit endommagé doit être envoyé au Service (les frais d'expédition sont à la charge de l'utilisateur).

11. Dépannage autonome

ATTENTION **Avant de procéder au dépannage autonome, il est impératif de débrancher l'appareil de sa source d'alimentation.**

PROBLÈME	CAUSE	SOLUTIONS
Le tournevis à percussion ne fonctionne pas.	Interrupteur endommagé. Batterie déchargée.	Confier l'appareil au service après-vente. Charger la batterie.

	Batterie mal installée.	Fixer correctement.
Le tournevis à percussion démarre difficilement.	Batterie déchargée. Paramètres de travail autorisées dépassés.	Charger correctement la batterie. Réduire la charge de l'outil électroportatif.
Le moteur surchauffe.	Orifices de ventilation obstrués. Paramètres de travail autorisées dépassés. Pression excessive sur l'outil.	Nettoyer les orifices. Éteindre l'outil électroportatif, interrompre le travail jusqu'à ce que le tournevis à percussion ait complètement refroidi. Réduire la charge de l'outil électroportatif.

12. Composition de l'appareil

1. Tournevis à percussion 18V – 1 pièce.

13. Information pour les utilisateurs concernant l'élimination des appareils électriques et électroniques (concerne les ménages)



Le symbole représenté sur les produits ou leur documentation jointe indique que les appareils électriques ou électroniques hors d'usage ne doivent pas être jetés avec les ordures ménagères. La procédure correcte en cas de nécessité d'élimination, de réutilisation ou de récupération des composants consiste à remettre l'appareil à un point de collecte spécialisé, où il sera accepté gratuitement. Les informations sur l'emplacement des points de collecte des équipements usagés sont fournies par les autorités locales, par exemple sur leurs sites web.

Une élimination correcte de l'appareil permet de préserver des ressources précieuses et d'éviter les effets négatifs sur la santé et l'environnement résultant de la possible présence dans l'équipement de substances, de mélanges et de composants dangereux.

Une élimination incorrecte des déchets est passible de sanctions prévues par les réglementations locales en vigueur.

Utilisateurs dans les pays de l'Union européenne : En cas de nécessité de se débarrasser d'appareils électriques ou électroniques, veuillez contacter le point de vente ou le fournisseur le plus proche, qui vous fourniront des informations supplémentaires.

Élimination des déchets dans les pays hors de l'Union européenne : Ce symbole ne concerne que les pays de l'Union européenne. En cas de besoin de se débarrasser de ce produit, veuillez contacter les autorités locales ou votre revendeur pour obtenir des informations sur la procédure correcte à suivre.

PL Karta gwarancyjna

na

……

(nazwa produktu)

Nr katalogowy: …… nr partii: .....

(zwane dalej Produktem)

Data zakupu Produktu: .....

Pieczęć sprzedawcy

Data i podpis sprzedawcy: .....

Oświadczenie Użytkownika:

Potwierdzam, że zostałem poinformowany o warunkach gwarancji oraz skutkach nieprzestrzegania wytycznych zawartych w Instrukcji obsługi i karcie gwarancyjnej. Warunki niniejszej gwarancji są mi znane, co potwierdzam własnoręcznym podpisem:

....

Data i miejsce Podpis Użytkownika

I. Odpowiedzialność za Produkt

1. Gwarant – Dedra Exim Sp. z o.o. z siedzibą w Pruszkowie, adres: ul. 3 Maja 8, 05-800 Pruszków, KRS 0000062517, Sąd Rejonowy dla m.st. Warszawy w Warszawie, XIV Wydział Gospodarczy Krajowego Rejestru Sądowego, NIP 527-020-49-33, kapitał zakładowy: 100 980.00 zł.
2. Na warunkach określonych w niniejszej karcie gwarancyjnej Gwarant udziela gwarancji na Produkt, pochodzący z dystrybucji Gwaranta.
3. Odpowiedzialność z tytułu gwarancji obejmuje tylko wady powstałe z przyczyn tkwiących w Produkcie w momencie jego wydania Użytkownikowi.
4. Z tytułu gwarancji Użytkownik, uzyskuje prawo do bezpłatnej naprawy Produktu, o ile wada ujawniła się w okresie gwarancji. Sposób naprawy Produktu (metoda wykonania naprawy) zależy od decyzji Gwaranta. W przypadku stwierdzenia przez Gwaranta braku możliwości naprawy Gwarant zastrzega sobie prawo wymiany wadliwego elementu albo całego Produktu na wolny od wad, obniżenia ceny Produktu lub odstąpienia od umowy.
5. W stosunku do Użytkownika, który nie jest konsumentem w rozumieniu ustawy z dnia 23 kwietnia 1964 r. Kodeks cywilny, odpowiedzialność odszkodowawcza Gwaranta za szkody wynikające z niniejszej gwarancji i/lub w związku z jej zawarciem i wykonywaniem, bez względu na tytuł prawny, jest ograniczona maksymalnie do wysokości wartości wadliwego Produktu.

II. Okres gwarancji

Elementy Produktu	Czas trwania ochrony gwarancyjnej
DED7144	36 miesiące, licząc od daty zakupu Produktu uwidocznionej w niniejszej karcie gwarancyjnej

III. Warunki skorzystania z gwarancji

1. Przedstawienie przez Użytkownika wypełnionej karty gwarancyjnej Produktu oraz uprawdopodobnienie przez Użytkownika okoliczności zakupu Produktu, np. poprzez przedstawienie paragonu, faktury, itd. W celu sprawnego przeprowadzenia reklamacji zaleca się aby Użytkownik przekazał wraz z Produktem do reklamacji wszystkie elementy określone w „Kompletacji urządzenia" zawartej w Instrukcji obsługi.
2. Stosowanie się przez Użytkownika do zaleceń zawartych w Instrukcji obsługi i karcie gwarancyjnej.
3. Gwarancja obejmuje tylko obszar Rzeczypospolitej Polskiej i UE.
4. Gwarancja nie obejmuje wad Produktu powstałych w szczególności na skutek:
a. Nieprzestrzegania przez Użytkownika warunków określonych w Instrukcji obsługi, w szczególności w zakresie prawidłowej eksploatacji, konserwacji i czyszczenia;
b. Zastosowania przez Użytkownika środków czyszczących lub konserwujących niezgodnych z Instrukcją obsługi;
c. Nieodpowiedniego przechowywania i transportu Produktu przez Użytkownika;
d. Samowolnych zmian i/lub przeróbek Produktu przez Użytkownika, które nie były uzgadniane z Gwarantem;
e. Zastosowania przez Użytkownika w Produkcie materiałów eksploatacyjnych niezgodnych z Instrukcją obsługi.
5. Użytkownik, który nie jest konsumentem w rozumieniu ustawy z dnia 23 kwietnia 1964 r. Kodeks cywilny, traci gwarancję na Produkt, w którym:
- numery seryjne, oznaczenia dat i tabliczki znamionowe zostały usunięte, zmienione lub uszkodzone przez Użytkownika;
- plomby zostały uszkodzone przez Użytkownika lub noszą ślady manipulacji Użytkownika.
6. Uwaga! Czynności związane z codzienną obsługą Produktu, wynikające m.in. z Instrukcji obsługi Użytkownik wykonuje we własnym zakresie i na swój koszt.

IV. Procedura reklamacyjna

1. W przypadku stwierdzenia nieprawidłowej pracy Produktu, przed dokonaniem zgłoszenia reklamacyjnego należy upewnić się czy wszystkie czynności określone w szczególności w Instrukcji obsługi zostały wykonane w sposób prawidłowy.
2. Zgłoszenie reklamacji zaleca się dokonać niezwłocznie, najlepiej w terminie 7 dni od daty zauważenia wady Produktu. Użytkownik, który nie jest konsumentem w rozumieniu ustawy z dnia 23 kwietnia 1964 r. Kodeks cywilny traci uprawienia wynikające z niniejszej gwarancji w przypadku niezgłoszenia reklamacji w terminie 7 dni.
3. Zgłoszenie reklamacji można dokonać m.in. w punkcie zakupu Produktu, w serwisie gwarancyjnym lub pisemnie na adres: Dedra Exim Sp. z o.o., ul. 3 Maja 8, 05-800 Pruszków.
4. Użytkownik może złożyć reklamację przy wykorzystaniu formularza dostępnego na stronie internetowej www.dedra.pl. („Formularz zgłoszenia reklamacji z tytułu gwarancji").
5. Adresy serwisów gwarancyjnych dla poszczególnych krajów dostępne są na stronie www.dedra.pl. W przypadku braku serwisu gwarancyjnego dla danego kraju zgłoszenia reklamacyjne z tytułu gwarancji zaleca się kierować na adres: Dedra Exim Sp. z o.o. ul. 3 Maja 8, 05-800 Pruszków (Polska).
6. Mając na uwadze bezpieczeństwo Użytkownika zakazuje się korzystania z wadliwego Produktu.
7. Uwaga! Korzystanie z wadliwego Produktu jest niebezpieczne dla zdrowia i życia Użytkownika.
8. Wykonanie obowiązków wynikających z gwarancji nastąpi w terminie 14 dni roboczych, licząc od dnia dostarczenia reklamowanego Produktu przez Użytkownika.
9. Przed dostarczeniem wadliwego Produktu do reklamacji zaleca się jego oczyszczenie. Reklamowany Produkt zaleca się dokładnie zabezpieczyć przed uszkodzeniami w transporcie (zaleca się dostarczyć reklamowany Produkt w oryginalnym opakowaniu).
10. Okres gwarancji ulega przedłużeniu o czas, w ciągu którego wskutek wady Produktu objętego gwarancją Użytkownik nie mógł z niego korzystać.
Gwarancja nie wyłącza, nie ogranicza, ani nie zawiesza uprawnień Użytkownika wynikających z przepisów o rękojmi za wady rzeczy sprzedanej.

PL

Zgodnie z art. 13 ust. 1 i ust. 2 rozporządzenia Parlamentu Europejskiego i Rady (UE) 2016/679 z dnia 27 kwietnia 2016 r. w sprawie ochrony osób fizycznych w związku z przetwarzaniem danych osobowych i w sprawie swobodnego przepływu takich danych oraz uchylenia dyrektywy 95/46/WE (dalej: „RODO") informujemy
1. Administratorem Twoich danych osobowych podanych w formularzu jest DEDRA-EXIM sp. z o.o. z siedzibą w Pruszkowie , ul. 3 Maja 8, 05-800 Pruszków (dalej: „Administrator").
2. Twoje dane będą przetwarzane wyłącznie w celu przeprowadzenia procedury gwarancyjnej urządzenia zgodnie art. 6 ust. 1 lit. b ogólnego rozporządzenie o ochronie danych (dalej: „RODO") Podanie danych jest dobrowolne, ale konieczne do przeprowadzenia procedury gwarancyjnej.
3. Twoje dane będą przetwarzane przez okres rozpatrywania przeprowadzenia procedury gwarancyjnej oraz w celach archiwizacyjnych w razie konieczności obrony przed ewentualnymi roszczeniami wobec Administratora nie dłużej niż do momentu ich przedawnienia.
4. Twoje dane mogą być ujawniane wyłącznie podmiotom przetwarzającym dane na rzecz administratora na podstawie pisemnej umowy powierzenia przetwarzania danych osobowych świadczącym m.in. usługi serwisu technicznego, hostingu lub obsługi strony internetowej, obsługi IT, firmie kurierskiej. Dostawcy Administratora zobowiązani są do zapewnienia zabezpieczenia danych i spełnienia wymogów obowiązującego prawa związanego z ochroną danych osobowych i nie mogą wykorzystywać powierzonych danych osobowych do innych celów niż te, które są określone w umowie z Administratorem.
5. Twoje dane nie będą przetwarzane w sposób zautomatyzowany w tym również w formie profilowania oraz nie będą przekazywane do państwa trzeciego/organizacji międzynarodowej.
6. Posiadasz prawo dostępu do treści swoich danych oraz prawo ich sprostowania, usunięcia, ograniczenia przetwarzania, prawo do przenoszenia danych, prawo wniesienia sprzeciwu, w dowolnym momencie.
7. We wszelkich sprawach związanych z przetwarzaniem Twoich danych osobowych przez Administratora możesz skontaktować się pod adresem e-mail: daneosobowe@dedra.pl;
8. Masz prawo wniesienia skargi do wniesienia skargi do organu właściwego do spraw ochrony danych osobowych;

EN Warranty Card

at

……

(product name)

Part No.: ..... Lot No.: .....

(hereinafter referred to as the Product)

Product Purchase Date: .....

Dealer stamp

Date and signature of vendor: .....

User Statement:

I acknowledge that I have been informed of the warranty terms and conditions and the consequences of not following the guidelines in the User's Manual and Warranty Card. The terms of this warranty are known to me, which I confirm with my signature:

....

Date and place Signature of the User

I. Product Liability

1. Guarantor - Dedra Exim Sp. z o.o. with its registered office in Pruszkow, address: ul. 3 Maja 8, 05-800 Pruszków, KRS 0000062517, District Court for the City of Warsaw in Warsaw, XIV Economic Department of the National Court Register, NIP 527-020-49-33, share capital: PLN 100,980.00.
2. Under the terms of this warranty card, the Guarantor guarantees the Product, originating from the Guarantor's distribution.
3. Liability under the warranty shall cover only defects arising from causes inherent in the Product at the time of its release to the User.
4. By virtue of the warranty, the User, obtains the right to repair the Product free of charge, if the defect became apparent during the warranty period. The method of repairing the Product (the method of performing the repair) is at the discretion of the Guarantor. If the Guarantor finds that repair is not possible, the Guarantor reserves the right to replace the defective element or the entire Product with a defect-free one, reduce the price of the Product or withdraw from the contract.
5. In relation to the User, who is not a consumer within the meaning of the Act of April 23, 1964, Civil Code, the Guarantor's liability for damages resulting from this guarantee and/or in connection with its conclusion and execution, regardless of the legal title, is limited to a maximum of the value of the defective Product.

II. Warranty period

Product Elements	Duration of warranty protection
DED7144	36 months, starting from the date of purchase of the Product shown on this warranty card

III. Conditions for taking advantage of the guarantee

The User should present the completed warranty card for the Product and the User should substantiate the circumstances of purchase of the Product, e.g. by presenting the receipt, invoice, etc. In order to carry out the claim efficiently, the User is advised to submit with the Product for claim all the elements specified in the "Completion of the device" included in the User's Manual.
2. compliance by the User with the recommendations contained in the User's Manual and the warranty card.
3. The warranty covers only the territory of the Republic of Poland and the EU.
4. The warranty does not cover Product defects arising in particular from:
a. Failure by the User to comply with the conditions set forth in the User's Manual, particularly with regard to proper operation, maintenance and cleaning;
b. Use of cleaning or maintenance products by the User that do not comply with the User's Manual;
c. Inadequate storage and transportation of the Product by the User;
d. Unauthorized changes and/or alterations to the Product by the User, which were not agreed upon with the Guarantor;
e. User's use of consumables in the Product that do not comply with the User's Manual.
5. The User, who is not a consumer within the meaning of the Act of April 23, 1964 of the Civil Code, loses the warranty on the Product in which:
- serial numbers, date markings and nameplates have been removed, altered or damaged by the User;
- seals have been damaged by the User or bear signs of tampering by the User.
6. Note: Activities related to the daily operation of the Product, resulting, among other things, from the User's Manual, shall be performed by the User on his/her own and at his/her own expense.

IV. Complaint procedure

1. In the event that the Product is found not to be working properly, make sure that all the operations specified in particular in the User's Manual have been performed correctly before making a claim.
2. It is recommended to make a complaint immediately, preferably within 7 days from the date of noticing a defect in the Product. The User, who is not a consumer within the meaning of the Act of April 23, 1964, Civil Code, loses the rights arising from this warranty if he/she fails to report a complaint within 7 days.
3. Claims may be filed, among others, at the point of purchase of the Product, at the warranty service or in writing to the address: Dedra Exim Sp. z o.o., ul. 3 Maja 8, 05-800 Pruszków.
4. The user may file a complaint using the form available on the website www.dedra.pl. ("Warranty Claim Form").
5. Addresses of warranty services for specific countries are available at www.dedra.pl. In the absence of a warranty service for a particular country, warranty claims are recommended to be addressed to: Dedra Exim Sp. z o.o. ul. 3 Maja 8, 05-800 Pruszków (Poland).
6. With a view to the safety of the User, it is prohibited to use a defective Product.
7. Caution: using a defective Product is dangerous to the health and life of the User.
8. The fulfillment of obligations under the warranty will be carried out within 14 working days from the date of delivery of the claimed Product by the User.
9. Before delivering the defective Product for complaint, it is recommended to clean it. The Product under complaint is recommended to be carefully protected against damage in transit (it is recommended to deliver the Product under complaint in its original packaging).
10. The warranty period shall be extended by the time during which, due to a defect in the Product covered by the warranty, the User could not use it.
The warranty does not exclude, limit or suspend the User's rights under the warranty provisions for defects of the sold thing.

EN

Pursuant to Article 13 (1) and (2) of Regulation (EU) 2016/679 of the European Parliament and of the Council of April 27, 2016 on the protection of natural persons with regard to the processing of personal data and on the free movement of such data and repealing Directive 95/46/EC (hereinafter: "RODO"), we inform you of the following
1. The administrator of your personal data provided in the form is DEDRA-EXIM sp. z o.o. with its registered office in Pruszkow , 3 Maja Street 8, 05-800 Pruszkow (hereinafter: "Administrator").
2. Your data will be processed solely for the purpose of carrying out the warranty procedure for the device in accordance with Article 6(1)(b) of the General Data Protection Regulation (hereinafter: "GDPR") Provision of data is voluntary, but necessary to carry out the warranty procedure.
3. Your data will be processed for the period of consideration of the execution of the warranty procedure and for archiving purposes in case of the need to defend against possible claims against the Administrator no longer than until their statute of limitations.
4. Your data may be disclosed only to entities processing data on behalf of the Administrator on the basis of a written contract of entrustment of personal data processing providing, among others, technical service, hosting or website maintenance, IT support, courier company. The Administrator's suppliers are obliged to ensure data security and meet the requirements of the applicable law related to personal data protection and may not use the entrusted personal data for purposes other than those specified in the contract with the Administrator.
5. your data will not be processed by automated means including profiling and will not be transferred to a third country/international organization.
6. You have the right to access the content of your data and the right to rectify, erase, restrict processing, the right to data portability, the right to object, at any time.
7. For all matters related to the Administrator's processing of your personal data, you may contact at e-mail: daneosobowe@dedra.pl;
8. You have the right to lodge a complaint with the data protection authority;

CZ Záruční list

pro

.....

Katalogové číslo: …… Sériové číslo:.....

(dále jen v**ýrobek**)

Datum zakoupení výrobku: .....

Razítko prodávajícího.……

Datum a podpis prodávajícího: .....

Prohlášení uživatele:

PotwiPotvrzuji, že jsem byl seznámen se záručními podmínkami a důsledky nedodržování pokynů uvedených v návodu k obsluze a záručním listu. Se záručními podmínkami souhlasím, což potvrzuji vlastnoručním podpisem:

....

datum a místo podpis uživatele

I. Odpovědnost za výrobek

1. Ručitel – DEDRA EXIM Sp. z o.o. se sídlem v Pruszkowie, adresa: ul. 3 Maja 8, 05-800 Pruszków, KRS 0000062517, Obvodní soud pro hl. město Varšavu ve Varšavě, XIV. Hospodářský odbor Celostátního soudního rejstříku, DIČ 527-020-49-33, Základní kapitál: 100 980.00 zl.
2. Podle podmínek stanovených v tomto záručním listu ručitel poskytuje záruku na výrobek, pocházející z distribuce ručitele.
3. Záruční odpovědnost za vady se týká pouze vad vzniklých z příčin tkvících ve výrobku v okamžiku jeho vydání uživateli.
4. Uživatel má nárok na bezplatnou záruční opravu výrobku, pokud vada byla zjištěná v záruční době. Provedení opravy výrobku (způsob opravy) závisí na rozhodnutí ručitele. Pokud ručitel nemůže provést opravu, vyhrazuje si právo na výměnu vadné součásti nebo celého výrobku za bezvadný, snížení ceny výrobku nebo odstoupení od smlouvy.
5. Vůči uživateli, který není spotřebitelem ve smyslu zákona ze dne 23. dubna 1964 občanský zákoník, je odpovědnost Ručitele za škody vyplývající z této záruky a/nebo v souvislosti s jejím uzavřením a plněním, bez ohledu na právní titul, omezena maximálně do výše hodnoty vadného výrobku.

II. Záruční doba

Součásti výrobku, na které se vztahuje záruka	Doba trvání záruční ochrany
DED7144	36 měsíců, počítáno od data nákupu výrobku uvedeného v tomto záručním listu

III. Podmínky uplatňování záruky

1. Przedstawienie przez Użytkownika wypełnionej karty gwarancyjnej Produktu 1. Předložení vyplněného záručního listu pro výrobek a doložení okolností nákupu výrobku, např. předložením paragonu, faktury atd. Pro správné vyřízení reklamace se doporučuje, abyste společně s výrobkem předali všechny součásti stanovené v kapitole „Kompletace“ výrobku uvedené v návodu k obsluze.
2. Dodržování pokynů uvedených v návodu k obsluze a záručním listu.
3. Záruka platí pouze na území Polska a EU.
4. Záruka se nevztahuje na vady výrobku vzniklé zejména v následku:
a. Nedodržování podmínek stanovených v návodu k obsluze, zejména v rozsahu správného provozování, údržby a čištění;

b. Používání čisticích nebo ošetřovacích prostředků v rozporu s návodem k obsluze;
c. Nevhodného skladování a přepravování výrobku;
d. Svépomocných změn a/nebo úpravy výrobku, které nebyly dohodnuty s ručitelem;
e. Používání ve výrobku provozních materiálů v rozporu s návodem k obsluze.
5. Uživatel, který není spotřebitelem ve smyslu zákona ze dne 23. dubna 1964 občanský zákoník, ztratí záruku na výrobek, na kterém:
- odstranil, změnil nebo poškodil sériová čísla, označení údajů a výkonové štítky;
- ucpávky byly poškozeny uživatelem nebo nesly stopy manipulace uživatele.
6. Upozornění! Činnosti spojené s každodenní obsluhou výrobku, vyplývající mj. z návodu k obsluze, provádí uživatel ve vlastní režii a na své náklady.

IV. Postup při reklamaci

1. V případě zjištění nesprávného provozu výrobku se před nahlášením reklamace ujistěte, že jste provedli správně všechny činnosti podrobně popsané v návodu k obsluze.
2. Reklamaci nahlaste ihned, nejlépe do 7 dnů od data zjištění vady výrobku. Uživatel, který není spotřebitelem ve smyslu zákona ze dne 23. dubna 1964 občanský zákoník, ztratí nárok na uplatnění záruky v případě nenahlášení reklamace do 7 dnů.
3. Reklamaci můžete nahlásit mj. v místě zakoupení výrobku, v záručním servisu nebo písemně na adresu: DEDRA EXIM Sp. z o.o., ul. 3 Maja 8, 05-800 Pruszków.
4. Reklamaci můžete nahlásit prostřednictvím formuláře dostupného na stránkách www.dedra.pl. („Formulář pro nahlášení reklamace“).
5. Adresy záručních servisů v jednotlivých státech jsou dostupné na stránkách www.dedra.pl. Pokud v daném státě není uveden servis, reklamační formulář zašlete na adresu: DEDRA EXIM Sp. z o.o., ul. 3 Maja 8, 05-800 Pruszków (Polska).
6. Z bezpečnostních důvodů je zakázáno používat vadný výrobek.
7. Upozornění!!! Používání vadného výrobku ohrožuje zdraví a život uživatele.
8. Povinnosti vyplývající ze záruky budou splněny do 14 pracovních dnů, počítáno ode dne doručení reklamovaného výrobku.
9. Vadný výrobek před odevzdáním do servisu vyčistěte. Reklamovaný výrobek důkladně zabezpečte proti poškození při přepravě (doporučuje se předat reklamovaný výrobek v originálním obalu).
10. Záruční doba se prodlužuje o dobu, během níž uživatel z důvodu vady výrobku, na kterou se vztahuje záruka, nemohl výrobek používat.
Záruka nevylučuje, neomezuje ani nepozastavuje nároky uživatele vyplývající z ručení za vady prodané věci.

CZ

V souladu s čl. 13 odst. 1 a 2 nařízení Evropského parlamentu a Rady (EU) 2016/679 ze dne 27. dubna 2016 o ochraně fyzických osob v souvislosti se zpracováním osobních údajů a o volném pohybu těchto údajů a o zrušení směrnice 95/46/ES Vás informujeme, že:
1. Správcem vašich osobních údajů uvedených ve formuláři je DEDRA-EXIM sp. z o.o. se sídlem v Pruszkowie, ul. 3 Maja 8, 05-800 Pruszków (dále jen: „Správce“).
2. Vaše údaje budou zpracovávány pouze pro účely provedení reklamačního řízení zařízení podle čl. 6 odst. 1 písm. b) obecného nařízení o ochraně osobních údajů (dále jen: „GDPR“) Poskytnutí údajů je dobrovolné, ale nezbytné k provedení reklamačního řízení.
3. Vaše údaje budou zpracovávány po dobu posouzení provedení reklamačního řízení a pro účely archivace v případě potřeby obrany proti eventuálním nárokům vůči Správci, nejdéle však do okamžiku jejich promlčení.
4. Vaše údaje mohou být zpřístupněny pouze subjektům, které zpracovávají údaje pro Správce na základě písemné smlouvy o pověření zpracováním osobních údajů, poskytujícím mj. technický servis, hosting nebo údržbu webových stránek, IT servis, kurýrní služby. Dodavatelé Správce jsou povinni zajistit ochranu údajů a splnit požadavky platného zákona souvisejícího s ochranou osobních údajů a nesmí využívat svěřené osobní údaje pro jiné účely než ty, které jsou uvedeny ve smlouvě se Správcem.
5. Vaše údaje nebudou zpracovávány automatizovaným způsobem, včetně profilování, a nebudou předávány do třetí země / mezinárodní organizaci.
6. Máte právo na přístup ke svým údajům a právo na jejich opravu, výmaz, omezení zpracování, právo na přenositelnost údajů, právo kdykoli vznést námitku.
7. Ve všech záležitostech souvisejících se zpracováním vašich osobních údajů Správcem nás můžete kontaktovat na e-mailové adrese: daneosobowe@dedra.pl.
8. Máte právo podat stížnost u úřadu příslušného pro ochranu osobních údajů.

SK Záručný list

na

……

Katalógové č :…… Číslo šarže: .....

(ďalej len Výrobok)

Dátum nákupu výrobku: .....

Pečiatka predajcu

Dátum a podpis predajcu: .....

Vyhlásenie Užívateľa:

Potvrdzujem, že som bol oboznámený so záručnými podmienkami, ako aj s následkami nedodržiavania pokynov a odporúčaní, ktoré sú uvedené v užívateľskej príručke a v záručnom liste. Záručné podmienky sú mi známe, čo potvrdzujem vlastnoručným podpisom:

....

dátum a miesto podpis Užívateľa

I. Zodpovednosť za Výrobok

1. Ručiteľ - spoločnosť „DEDRA EXIM sp. z o.o.“ sídliaca v meste: Pruszków, na adrese: ul. 3 Maja 8, 05-800 Pruszków, Poľsko, zapísaná do obchodného registra pod číslom KRS 0000062517 vedenom oblastným súdom pre hlavné mesto Varšava vo Varšave, 14. ekonomické oddelenie Štátneho súdneho registra, IČ DPH: PL 5270204933, základné imanie: 100 980,00 PLN.
2. Podľa podmienok stanovených týmto záručným listom Ručiteľ udeľuje záruku na Výrobok, pochádzajúci z distribúcie Ručiteľa.
3. Zodpovednosť na základe záruky sa vzťahuje iba na chyby, ktoré vznikli následkom príčin nachádzajúcich sa vo Výrobku v momente jeho vydania Užívateľovi.
4. Na základe záruky Užívateľ získava právo na bezplatnú opravu výrobku, ak sa chyba objaví počas trvania záručnej lehoty. Spôsob opravy Výrobku (metóda vykonania opravy) závisí od rozhodnutia Ručiteľa. V prípade, ak Ručiteľ uzná, že Výrobok sa nedá opraviť, Ručiteľ si vyhradzuje právo vymeniť chybný prvok alebo celý Výrobok na výrobok bez chýb, právo na zníženie ceny Výrobku alebo právo na odstúpenie od dohody.
5. Voči Užívateľovi, ktorý nie je konzumentom v zmysle zákona z 23. apríla 1964 Občiansky zákonník, zodpovednosť Ručiteľa za škody vyplývajúce z tejto záruky a/alebo ktoré súvisia s jej uzatvorením a realizáciou, bez ohľadu na právny základ, je obmedzená maximálne do výšky hodnoty chybného Výrobku.

II. Záručná lehota

Prvky Výrobku na ktoré sa vzťahuje záruka	Trvanie záručnej ochrany
DED7144	36 mesiacov od dňa nákupu Výrobku, ktorý je uvedený v tomto záručnom liste

III. Podmienky využitia záruky

1. Užívateľ je povinný predstaviť vyplnený Záručný list výrobku, ako aj náležitý doklad o nákupe Výrobku, napr. predstavením pokladničného bloku, faktúry ap. Aby reklamačný proces prebiehal efektívne odporúčame, aby Užívateľ spolu s reklamovaným výrobkom doručil všetky prvky vymenované v kapitole užívateľskej príručky výrobku „Diely a časti“.
2. Užívateľ je povinný dodržiavať pokyny a odporúčania uvedené v užívateľskej príručke a v záručnom liste.
3.Záruka platí iba na území Poľskej republiky a členských štátov EÚ.
4. Záruka sa nevzťahuje na chyby, ktoré vznikli (predovšetkým) následkom:
a. Nedodržania podmienok určených v užívateľskej príručke, predovšetkým podmienok správneho používania, prevádzky, údržby a čistenia
b. Použitia na čistenie alebo na údržbu nevhodných prípravkov, nezhodne s užívateľskou príručkou;
c. Nevhodného uchovávania a prepravy výrobku;
d. Vykonania neautorizovaných zmien a/alebo iných zásahov do výrobku, na ktoré výrobca nevyjadril súhlas;
e. Použitím vo výrobku/s výrobkom nevhodných prevádzkových materiálov, nezhodne s užívateľskou príručkou.
5. Užívateľ, ktorý nie je konzumentom v zmysle zákona z 23. apríla 1964 Občiansky zákonník, stráca záručné práva na výrobok, v ktorom:
- sériové čísla, označenia dátumov a výrobné štítky boli odstránené, zmenené alebo poškodené;
- boli poškodené plomby alebo sú na nich viditeľné stopy manipulácie.
6. Pozor! Činnosti súvisiace s každodennou obsluhou výrobku, vyplývajúce medzi iným z užívateľskej príručky, Užívateľ vykonáva vlastnými silami a na vlastné náklady.

IV. Reklamačná procedúra

1. V prípade, ak Užívateľ objaví, že Výrobok nefunguje správne, ešte pred zložením reklamácie je povinný uistiť sa, či boli náležite vykonané všetky stanovené činnosti, predovšetkým tie uvedené v užívateľskej príručke.
2. Reklamácia musí byť podaná bezodkladne, najlepšie v priebehu 7 dní od dňa, v ktorom sa prejavila (objavila) chyba Výrobku. Užívateľ, ktorý nie je konzumentom v zmysle zákona z 23. apríla 1964 Občiansky zákonník, stráca práva vyplývajúce z tejto záruky v prípade, ak reklamáciu nepodá v priebehu 7 dní od dňa, v ktorom sa prejavila (objavila) chyba Výrobku.
3. Reklamáciu môžete podať medzi inými na mieste, v ktorom ste výrobok kúpili, v záručnom servise alebo poštou na adresu: DEDRA EXIM sp. z o.o., ul. 3 Maja 8, 05-800 Pruszków, Poľsko.
4. Užívateľ môže podať reklamáciu prostredníctvom formulára, ktorý je dostupný na webovej stránke www.dedra.pl. („Formulár podania reklamácie na základe udelenej záruky”).
5. Adresy záručných servisov v jednotlivých štátoch sú zverejnené na webovej stránke www.dedra.pl. V prípade, ak v danom štáte sa nenachádza záručný servis, odporúčame reklamovaný výrobok doručiť na adresu: DEDRA EXIM sp. z o.o. ul. 3 Maja 8, 05-800 Pruszków, Poľsko.
6. Vzhľadom na bezpečnosť Užívateľa, nefunkčný (chybný) výrobok sa v žiadnom prípade nesmie používať.
7. Pozor!!! Používanie nefunkčného (chybného) výrobku je nebezpečné pre zdravie a život Užívateľov.
8. Povinnosti vyplývajúce z udelenej záruke budú vyplnené v lehote 14 pracovných dní počítajúc od dňa doručenia reklamovaného Výrobku Užívateľom.
9. Pred zaslaním reklamácie odporúčame reklamovaný Výrobok náležite očistiť. Odporúčame reklamovaný Výrobok dôkladne zabezpečiť pre prípadným poškodeniami počas prepravy (reklamovaný Výrobok odporúčame doručiť v originálnom obale).
10. Záručná lehota sa predlžuje o čas, počas ktorého Užívateľ následkom chyby (nefunkčnosti) výrobku, na ktorú sa vzťahovala záruka, nemohol Výrobok používať. Záruka nevylučuje, neobmedzuje a ani nepozastavuje právo Užívateľa (kupujúceho) na základe príslušných predpisov o ručení za chyby predanej veci.

SK

V súlade s článkom 13 ods. 1 a 2 nariadenia Európskeho parlamentu a Rady (EÚ) 2016/679 z 27. apríla 2016 o ochrane fyzických osôb pri spracúvaní osobných údajov a o voľnom pohybe takýchto údajov, ktorým sa zrušuje smernica 95/46/ES, vás informujeme

1. Správcom vašich osobných údajov, ktoré ste uviedli vo formulári, je spoločnosť „DEDRA-EXIM Sp. z o.o." so sídlom v meste Pruszków na adrese: ul. 3 Maja 8, 05-800 Pruszków, Poľsko (ďalej len: „Správca").

2. Vaše osobné údaje budú spracúvané výhradne s cieľom realizácie záručnej procedúry zariadenia, a to v súlade s článkom 6 ods. 1 písmeno b) všeobecného nariadenia o ochrane údajov (ďalej len: „GDPR"). Uvedenie osobných údajov je dobrovoľné, avšak nevyhnutné na realizáciu záručnej procedúry.

3. Vaše osobné údaje budú spracúvané počas posudzovania a realizácie záručnej procedúry, ako aj na archívne účely v prípade potreby obhajoby pred prípadnými nárokmi a požiadavkami voči Správcovi, avšak nie dlhšie až do momentu premlčania týchto nárokov a požiadaviek.

4. Vaše údaje môžu byť zverejnené výhradne len tým subjektom, ktoré spracúvajú tieto údaje v mene a pre Správcu, a to na základe písomnej dohody o zverení spracúvania osobných údajov, tzn. firmy, ktoré okrem iného poskytujú technický servis, hostingové služby alebo služby obsluhy webových stránok, IT obsluhy, ako aj kuriérskym firmám. Dodávatelia Správcu sú povinní zaručiť zabezpečenie údajov a splniť požiadavky platnej legislatívy ohľadne ochrany osobných údajov, a zverené osobnú údaje nesmú byť používané na iné účely než tie, ktoré stanovuje dohoda uzatvorená so Správcom.

5. Vaše údaje nebudú spracúvané automatickým spôsobom, vrátane rôznych foriem profilovania, ani nebudú odovzdané do tretieho štátu/medzinárodnej organizácii.

6. Máte právo na prístup k vašim osobným údajom, ako aj právo na ich opravenie, doplnenie, odstránenie, obmedzenie spracúvania, prenesenie údajov, podanie námietky, a to v ľubovoľnej chvíli.

7. Vo všetkých záležitostiach, ktoré súvisia so spracúvaním vašich osobných údajov Správcom, môžete sa na Správcu obrátiť písomne na e-mailovú adresu: daneosobowe@dedra.pl.

8. Máte právo podať sťažnosť príslušnému dozornému orgánu, ktorý zodpovedá za dohľad nad ochranou osobných údajov

LT Garantinis lapas

na

……

Katalogo Nr: …… Partijos numeris: .....

(toliau – Produktas)

Produkto pirkimo data: .....

Pardavėjo antspaudas

Pardavėjo parašas ir data: .....

Vartotojo pareiškimas:

Patvirtinu, kad buvau informuotas apie garantijos sąlygas ir taisyklių, išvardytų Naudojimo instrukcijoje ir Garantiniame lape, nepaisymo pasekmes. Šios garantijos sąlygos yra man žinomos, ką patvirtinu savo parašu:

....

data ir vieta vartotojo parašas

I. Atsakomybė už Produktą:

1. Garantijos suteikėjas – „DEDRA EXIM" Sp. z o.o. su būstine adresu: ul. 3 Maja 8, 05-800 Pruškuvas, KRS 0000062517, Varšuvos apylinkės teismas, Valstybinio teismo registro XIV ūkinis skyrius, Mokesčiu mokėtojo kodas 527-020-49-33, Įstatinis kapitalas: 100 980,00 PLN.
2. Šiame garantiniame lape nurodytomis sąlygomis Garantijos suteikėjas suteikia garantiją Produktui iš Garantijos suteikėjo asortimento.
3. Garantijos pagrindu atsakomybė yra priimama tik už defektus, esančius Produkte jo išdavimo Vartotojui metu.
4. Garantijos pagrindu Vartotojas gauna teisę nemokamai suremontuoti Produktą, jei defektas buvo aptiktas garantijos galiojimo metu. Apie Produkto remonto būdą (remonto atlikimo metodą) sprendžia Garantijos suteikėjas. Jei Garantijos suteikėjas nuspręstų, kad remontas yra neįmanomas, Garantijos suteikėjas pasilieka sau teisę pakeisti elementą su defektu arba visą Produktą kitu, veikiančiu teisingai, sumažinti Produkto kainą arba anuliuotu sutartį.
5. Vartotojo, kuris pagal 1964 m. balandžio 23 d. Civilinį kodeksą nėra laikomas vartotoju, atveju Garantijos suteikėjo atsakomybė dėl kompensacijos, susijusi su šia garantija ir (arba) jos sudarymu ir vykdymu, nepriklausomai nuo formos, yra apribota iki maksimaliai Produkto su defektu vertės.

II. Garantijos laikotarpis

Produkto elementai, kuriems veikia garantija	Garantinės apsaugos trukmė
DED7144	36 mėnesiai, skaičiuojant nuo Produkto pirkimo datos, nurodytos šiame Garantiniame lape

III. Naudojimosi garantija sąlygos

1. Vartotojas privalo patiekti užpildytą Produkto Garantinį lapą ir Produkto pirkimą patvirtinantį dokumentą (pvz. kasos čekis, sąskaita-faktūra ir pan.). Tam, kad pretenzijos nagrinėjimo procesas vyktų sklandžiai, rekomenduojama, kad Vartotojas kartu su Produktu perduotų visus elementus, nurodytus „Komplektacijos sąraše", esančiame Naudojimo instrukcijoje.
2. Vartotojas privalo laikytis Naudojimo instrukcijoje ir Garantiniame lape nurodytų rekomendacijų..
3. Garantija galioja tik Lenkijos Respublikos ir ES teritorijoje.
4. Garantija neapima Produkto defektų, atsiradusių dėl to, kad:
a. Vartotojas nesilaikė sąlygų, nurodytų Naudojimo instrukcijoje, ypač susijusių su teisingu naudojimu, priežiūra ir valymu;
b. Vartotojas naudojo priežiūros ar valymo priemones, neatitinkančias sąlygas nurodytas Naudojimo instrukcijoje;
c. Vartotojas netinkamai sandėliavo ir transportavo Produktą;
d. Vartotojas savarankiškai keitė ir (arba) modifikavo Produktą, negavęs Garantijos suteikėjo sutikimo;
e. Vartotojas naudojo Produkte eksploatacines medžiagas, neatitinkančias Naudojimo instrukcijos sąlygų
5. Vartotojas, kuris pagal 1964 m. balandžio 23 d. Civilinį kodeksą nėra laikomas vartotoju, praranda garantiją Produktui, jei:
- Vartotojas pašalino, pakeitė arba sugadino serijos numerius, datas ir informacines lenteles;
- Vartotojas pažeidė plombas arba ant jų matosi Vartotojo veiksmų pėdsakai.
6. Dėmesio! Veiksmus, susijusius su kasdieniu Produkto aptarnavimu, nurodytu pvz. Naudojimo instrukcijoje, Vartotojas atlieka pats ir savo sąskaita.

IV. Pretenzijos pateikimo procedūra:

1.Pastebėjus, kad Produktas veikia neteisingai, prieš pateikiant pretenziją, reikia įsitikinti, kad visi veiksmai, aprašyti Naudojimo instrukcijoje, buvo atlikti teisingai.
2. Pretenziją rekomenduojama pateikti nedelsiant, geriausiai per 7 dienas nuo Produkto defekto aptikimo. Vartotojas, kuris pagal 1964 m. balandžio 23 d. Civilinį kodeksą nėra laikomas vartotoju, praranda garantiją Produktui, jei nepateikia pretenzijos per 7 dienas.
3. Pretenziją galima pateikti pvz. Produkto pirkimo punkte, garantiniame servise arba raštu adresu: „DEDRA EXIM" Sp. z o. o., ul. 3 Maja 8, 05-800 Pruškuvas.
4. Vartotojas gali pateikti pretenziją, pasinaudodamas blanku, kuris yra internetinėje svetainėje: www.dedra.pl (Pretenzijos garantiniame laikotarpyje pateikimo forma).
5. Garantinių servisų atskirose šalyse adresai yra nurodyti svetainėje: www.dedra.pl. Jei konkrečioje šalyje nebūtų garantinio serviso, pretenzijas dėl garantijos rekomenduojama siųsti adresu: „DEDRA EXIM" Sp. z o. o., ul. 3 Maja 8, 05-800 Pruškuvas, Lenkija.
6. Mąjąc Dėl Vartotojo saugumo draudžiama naudoti Produktą su defektais.
7. Dėmesio!!! Produkto su defektais naudojimas kelia pavojų Vartotojo sveikatai ir gyvybei.
8. Veiksmai, susiję su garantija, bus atlikti per 14 darbo dienų skaičiuojant nuo Produkto, dėl kurio yra pateikiama pretenzija, pristatymo dienos.
9. Prieš pristatant Produktą, dėl kurio yra pateikiama pretenzija, rekomenduojama jį nuvalyti. Produktą, dėl kurio yra pateikiama pretenzija, reikia kruopščiai supakuoti, kad jis būtų apsaugotas nuo pažeidimų transporto metu – rekomenduojama pristatyti produktą originalioje pakuotėje.
10. Garantijos laikotarpis yra pratęsiamas tiek, kiek Vartotojas negalėjo juo naudotis dėl garantijos apimto defekto.
Gwarancja Ši garantija neriboja, neišskiria bei nesustabdo Vartotojo teisių dėl parduotos prekės neatitikimo arba prekės defekto.

LT

Vadovaudamiesi 2016 m. balandžio 27 d. Europos Parlamento ir Tarybos reglamento (ES) 2016/679 dėl fizinių asmenų apsaugos tvarkant asmens duomenis ir dėl laisvo tokių duomenų judėjimo ir kuriuo panaikinama Direktyva 95/46/EB 13 straipsnio 1 ir 2 dalimis, informuojame, kad

1. Formoje pateiktų jūsų asmens duomenų valdytojas yra DEDRA-EXIM sp. z o.o., kurios registruota buveinė yra Pruszkowe, 3 Maja g. 8, 05-800 Pruszkow (toliau: "Administratorius").

2. Jūsų duomenys bus tvarkomi tik siekiant atlikti prietaiso garantijos procedūrą pagal Bendrojo duomenų apsaugos reglamento 6 straipsnio 1 dalies b punktą (toliau: „BDAR") Duomenys teikiami savanoriškai, tačiau jie būtini garantijos procedūrai

3. Jūsų duomenys bus tvarkomi garantijos procedūros vykdymo nagrinėjimo laikotarpiu ir archyvavimo tikslais, jei prireiktų apsiginti nuo galimų pretenzijų Administratoriui, bet ne ilgiau nei iki tol, kol joms įvyks senaties terminas.

4. Jūsų duomenys gali būti atskleisti tik tiems subjektams, kurie tvarko duomenis duomenų administratoriaus vardu pagal rašytinę asmens duomenų tvarkymo pavedimo sutartį, teikiančią: technines paslaugas, hosting'o ar interneto svetainės priežiūros paslaugas, IT paslaugas, kurjerių paslaugas. Administratoriaus tiekėjai privalo užtikrinti duomenų saugumą ir laikytis galiojančių teisės aktų reikalavimų, susijusių su asmens duomenų apsauga, ir negali naudoti patikėtų asmens duomenų kitais nei sutartyje su Administratoriumi nurodytais tikslais.

5. Jūsų duomenys nebus tvarkomi automatizuotomis priemonėmis, įskaitant profiliavimą, ir nebus perduodami trečiajai šaliai / tarptautinei organizacijai.

6. Bet kuriuo metu turite teisę susipažinti su savo duomenų turiniu ir teisę ištaisyti, ištrinti, apriboti duomenų tvarkymą, teisę į duomenų perkeliamumą, teisę prieštarauti bet kuriuo metu.

7. Visais klausimais, susijusiais su administratoriaus atliekamu jūsų asmens duomenų tvarkymu, galite kreiptis šiuo el. pašto adresu: daneosobowe@dedra.pl.;

8. Turite teisę pateikti skundą tinkamai duomenų apsaugos institucijai;

LV Garantijas talons

uz

……..

Kataloga Nr: ……. Partijas numurs:.....

(turpmāk saukts **Produkts**)

Produkta iegādes datums: .....

Pārdevēja zīmogs

Datums un pārdevēja paraksts: .....

Lietotāja apliecinājums:

Ar šo apliecinu, ka saņēmu informāciju par garantijas nosacījumiem, kā arī par Lietošanas instrukcijas un Garantijas talona norādījumu neievērošanas sekām. Garantijas nosacījumi ir man zināmi, ko apliecinu ar savu rokraksta parakstu:

....

datums un vieta Lietotāja paraksts

I. Atbildība par Produktu

1. 3 Maja 8, 05-800 Pruszków, Polija, reģistrācijas numurs KRS 0000062517, Varšavas Rajona Tiesa Varšavā, Valsts tiesas reģistra XIV. Saimnieciskā nodaļa, NMR kods (NIP) 527-020-49-33, Pamatkapitāls: 100 980,00 PLN.
2. Saskaņā ar noteikumiem, minētiem šajā Garantijas talonā, Garants piešķir garantiju Produktam, kuru izplata Garants.
3. Garantijas atbildība apņem tikai defektus, izraisītu pēc iemesliem, esošiem Produkta Lietotājam nodošanas laikā.
4. Sakarā ar garantiju Lietotājam ir tiesības prasīt bezmaksas uzlabot Produktu, ja defekts tiks konstatēts garantijas laikā. Produkta uzlabošanas veids (remonta izdarīšanas metode) ir atkarīgs no Garanta uzskata. Gadījumā, kad Garants konstatēs, ka remonts nav iespējams, Garantam ir tiesības mainīt bojātu elementu vai visu Produktu uz brīvu no defektiem, samazināt Produkta cenu vai atteikties no līguma.
5. Attiecībā uz Lietotājam, kas nav patērētājs 1964. gada 23. aprīļa Likuma "Civillikums" izpratnē, Garanta kompensācijas atbildība par zaudējumiem, savienotiem ar garantiju un/vai sakarā ar noslēgšanu un izpildīšanu, neatkarīgi no tiesiskām attiecībām, ir ierobežota tikai līdz nekvalitatīva Produkta vērtībai.

II. Garantijas laiks

Produkta elementi, apņemti ar garantiju	**Garantijas aizsardzības laiks**
DED7144	36 mēneši, skaitot no Produkta iegādes datuma norādīta Garantijas talonā

III. Garantijas lietošanas nosacījumi

1. Aizpildīts Lietotāja Produkta Garantijas talons ar Lietotāja dokumentu, apliecinošu Produkta iegādi, piem. kases kvīts, faktūrrēķins utt. Efektīvas reklamācijas realizācijai ieteicams, lai Lietotājs nodotu kopā ar reklamētu Produktu visus elementus, minētus Produkta "Komplektācija" Lietošanas instrukcijas daļā.
2. Lietošanas Instrukcijas un Garantijas talona norādījumu ievērošana.
3. Garantija ir derīga tikai Polijas Republikas un ES teritorijā.
4. Garantija neapņem Produkta defektus, ierosinātus, starp citiem, sekojošos gadījumos:
a. Lietotājs neievēro Lietošanas instrukcijas noteikumus, sevišķi pareizas ekspluatācijas, konservācijas un tīrīšanas jomā;
b. Lietotājs lieto tīrīšanas vai konservācijas līdzekļus, kas neatbilst Lietošanas Instrukcijas norādījumiem;
c. Lietotājs neattiecīgi glabā un transportē Produktu;
d. Lietotājs patstāvīgi izdara Produkta izmaiņas un/var pārveidojumus, bez saskaņošanas ar Garantu;
e. Lietotājs lieto Produktā ekspluatācijas materiālus, kas neatbilst Lietošanas Instrukcijas norādījumiem.
5. Lietotājs, kas nav patērētājs 1964. gada 23. aprīļa Likuma "Civillikums" izpratnē, zaudē garantijas tiesības attiecībā uz Produktam, kurā, Lietotāja darbības rezultātā:
- tika likvidēti, mainīti vai bojāti sērijas numuri, datu apzīmējumi vai nominālas tabuliņas;
- tika bojātas vai mainītas plombas.
6. Uzmanību! Darbību, savienotu ar Produkta ikdienas apkalpošanu, ja izriet no Lietošanas instrukcijas, Lietotājs veic patstāvīgi un pēc savām izmaksām.

IV. Reklamācijas procedūra

1. Produkta nepareizas darbības konstatēšanas gadījumā, pirms reklamācijas paziņošanas, Lietotājam ir pienākums pārbaudīt, vai visa darbība, tostarp aprakstīta Lietošanas instrukcija, tika pareizi veikta.
2. Reklamācijas paziņojumu ieteicams sniegt nekavējoties, vislabāk 7 dienu laikā no Produkta defekta konstatēšanas dienas. Lietotājs, kas nav patērētājs 1964. gada 23. aprīļa Likuma "Civillikums" izpratnē, zaudē garantijas tiesības attiecībā uz Produktam, ja nesniegs reklamācijas paziņojumu 7 dienu laikā.
3. Reklamācijas paziņojums var būt sniegts, starp citiem, Produkta iegādes vietā, garantijas servisā vai rakstiski uz adresi: DEDRA EXIM sp. z o.o., ul. 3 Maja 8, 05-800 Pruszków, Polija.
4. Lietotājs var arī sniegt reklamācijas paziņojumu, izmantojot formulāru, pieejamu mājaslapā www.dedra.pl. („Reklamācijas paziņošanas formulārs garantijas ietvaros").
5. Servisu adreses atsevišķām valstīm atrodas mājaslapā www.dedra.pl. Gadījumā, kad attiecīgajā valstī nav garantijas servisa, reklamācijas paziņojumi jābūt sniegti uz adresi: DEDRA EXIM sp. z o.o., ul. 3 Maja 8, 05-800 Pruszków (Polija).
6. Ņemot vērā Lietotāja drošību, bojāta Produkta lietošana ir aizliegta.
7. Uzmanību!!! Bojāta Produkta lietošana ir bīstama Lietotāja veselībai un dzīvei.
8. Garantijas pienākums tiks izpildīts 14 darba dienu laikā, skaitot no dienas, kad Lietotājs piegādās bojātu Produktu
9. Pirms bojāta Produkta nodošanas reklamācijai ieteicam to notīrīt. Rekomendējam rūpīgi pasargāt reklamētu Produktu no bojājumiem transportēšanas laikā (ieteicama Produkta piegāde oriģinālā iepakojumā).
10. Garantijas laiks tiek pagarināts uz laiku, kurā, sakarā ar Produkta defektu,, apņemtu ar garantiju, Lietotājs nevarēja to lietot. Garantija neizslēdz, neierobežo un neaptur Lietotāja tiesību, kas izriet no atbildības par pārdota produkta neatbilstību likumam.

LV

Saskaņā ar Eiropas Parlamenta un Padomes 2016. gada 27. aprīļa Regulas (ES) 2016/679 par fizisku personu aizsardzību attiecībā uz personas datu apstrādi un šādu datu brīvu apriti un ar ko atceļ Direktīvu 95/46/EK 13. panta 1. un 2. punktu, informējam jūs, ka.
1. Jūsu veidlapā norādītu personas datu pārzinis ir DEDRA-EXIM sp. z o.o., ar juridisko adresi Pruškovā, ul. 3 Maja 8, 05-800 Pruszków (tālāk: "Pārzinis").
2. Jūsu dati tiks apstrādāti tikai, lai veiktu ierīces garantijas procedūru saskaņā ar Vispārīgo datu aizsardzības noteikumu (turpmāk tekstā: "VDAR") 6. panta 1. daļas b. burtu. Datu sniegšana ir brīvprātīga, bet nepieciešama garantijas procedūras veikšanai.
3. Jūsu dati tiks apstrādāti garantijas procedūras izskatīšanas laikā un arhivēšanas nolūkos gadījumā, ja būs nepieciešams aizstāvēties pret jebkādām pretenzijām pret Pārzini, ne ilgāk kā līdz to termiņa beigām.
4. Jūsu datus drīkst izpaust tikai personām, kuras apstrādā datus pārzinim, pamatojoties uz rakstisku līgumu par personas datu apstrādes uzticēšanu, cita starpā subjektiem, kas nodrošina: tehniskā dienesta pakalpojumus, hostingu vai vietnes apkopi, IT pakalpojumus, kurjeru pakalpojumus. Pārziņa piegādātājiem ir pienākums nodrošināt datu drošību un ievērot piemērojamo likumu prasības, kas saistītas ar personas datu aizsardzību, un viņi nedrīkst izmantot uzticētos personas datus citiem mērķiem, nevis tiem, kas noteikti līgumā ar Pārzini.
5. Jūsu dati netiks apstrādāti automatizēti, tostarp profilēšanas veidā, un tie netiks pārsūtīti uz trešo valsti / starptautisku organizāciju.
6. Jums ir tiesības jebkurā laikā piekļūt saviem datiem un labot, dzēst, ierobežot apstrādi, tiesības pārsūtīt datus, tiesības iesniegt iebildumus, jebkurā brīdī.
7. Visos jautājumos, kas saistīti ar jūsu personas datu apstrādi, ko veic Pārzinis, varat sazināties ar šo e-pasta adresi: daneosobowe@dedra.pl.
8. Jums ir tiesības iesniegt sūdzību iestādei, kas ir atbildīga par personas datu aizsardzību.

HU Garanciajegy

.....

Katalógusszám: ..... Gyártási tétel száma: .....

(a továbbiakban: **Termék**)

A termék vásárlásának dátuma: .....

Az eladó pecsétje

Dátum és az eladó aláírása: .....

A felhasználó nyilatkozata:

Igazolom, hogy tájékoztatásra kerültem a garanciális feltételekről, valamint a Kezelési útmutatóban és a Garanciajegyben leírt utasítások be nem tartásából eredő következményekről. A jelen garanciális feltételekkel megismerkedtem, amit aláírásommal igazolok:

....

kelt és helye a Felhasználó aláírása

I. A termékért felelős

1. **Kezes** - DEDRA EXIM sp. z o.o., székhelye Pruszków, címe: ul. 3 Maja 8, 05-800 Pruszków, KRS 0000062517, Varsó fővárosi Körzeti Bíróság Varsóban; az Országos Bírósági Nyilvántartás XIII Gazdasági Osztálya, adószáma: 527-020-49-33, törzstőke: 100 980.00 zł.
2. A jelen Garanciajegyben meghatározott feltételekkel a Kezes garanciát nyújt a Kezes forgalmazásából származó Termékre.
3. A garanciából eredő felelősség kizárólagosan a Termékben a Felhasználónak való átadás pillanatában rejlő hibákra vonatkozik.
4. A garancia címén a Felhasználó jogosult a Termék díjmentes megjavítására, amennyiben a hiba a garanciális időszak során kelentkezik. A Termék megjavításának módja (a javítás módszere) a Kezes döntésétől függ. Amennyiben a Kezes megállapítása szerint ni lehetőség a megjavításra, a Kezes fenntartja magának a jogot a hibás alkatrész vagy az egész Termék hibátlanra cseréléséhez, a Termék árának csökkentéséhez, vagy a szerződéstől történő elálláshoz.
5. Azzal a Felhasználóval szemben, amelyik nem számít fogyasztónak az 1964 április 23-i, a Polgári Törvénykönyvről szóló törvény szerint, a Kezes jelen garanciából eredő és/vagy a garancia megkötésével és teljesítésével kapcsolatos kártérítési felelőssége, a jogi címtől függetlenül, a hibás Termék értékének összegére korlátozódik.

II. Garanciális időszak:

A garanciával rendelkező alkatrészek	A garanciális védelem időtartama
DED7144	36 hónap, a Termék vásárlásának napjától számítva a jelen Garanciajegyen megjelölve

III. A garancia alkalmazásának feltételei

1. A Felhasználó felmutatja a Termék kitöltött Garanciajegyét és valószínűsíti a Termék vásárlásának körülményeit, pl. felmutatva a pénztár blokkot, számlát, stb. A reklamáció hatékony lebonyolításának érdekében ajánlott, hogy a Felhasználó a reklamált Termékkel együtt adja át a Kezelési útmutatóban leírt készlet tartalmát.
2. A Felhasználó betartja a Kezelési útmutatóban és a Garanciajegyen feltüntetett utasításokat.
3. A garancia csak a Magyar Köztársaság és az EU területén érvényes.
4. A garancia nem terjed ki a Termék következő okokból keletkező meghibásodásaira:
a. A Felhasználó nem tartotta be a Kezelési útmutatóban meghatározott, különösen a megfelelő használatra, karbantartásra és tisztításra vonatkozó feltételeket; A Felhasználó a Kezelési útmutatónak nem megfelelő tisztító és karbantartó szereket alkalmazott;
b. A Felhasználó nem megfelelő módon tárolja és szállítja a Terméket;
c. A Felhasználó önállóan, a Kezessel való egyeztetés nélkül módosította és/vagy átalakította a Terméket;
d. A Felhasználó a Kezelési útmutatónak nem megfelelő üzemeltetési anyagokat használt a Termékhez.
5. Az a Felhasználó, amelyik nem számít fogyasztónak az 1964 április 23-i, a Polgári Törvénykönyvről szóló törvény szerint, elveszíti a jelen garanciából eredő jogait, ha a Terméken:
- a szériaszámok, dátum jelölések és a típuscímkék a Felhasználó által eltávolításra, kicserélésre vagy megrongálásra kerültek
- a plombák a Felhasználó által megrongálásra kerültek, vagy a Felhasználó beavatkozásának nyomait viselik.
6. Figyelem! A Termék mindennapos kezelésével kapcsolatos, többek között a Kezelési útmutatóból eredő műveleteket a Felhasználó saját hatáskörébe és saját költségére végzi el

IV. Reklamációs eljárás

1. A Termék helytelen működésének észrevételekor, a reklamáció bejelentése előtt ellenőrizze, hogy a Kezelési útmutatóban meghatározott valamennyi művelet a megfelelő módon került végrehajtásra.
2. Ajánlott a reklamációt haladéktalanul bejelenteni, a legjobb a Termék hibája észrevételétől számított 7 napon belül. Az a Felhasználó, amelyik nem számít fogyasztónak az 1964 április 23-i, a Polgári Törvénykönyvről szóló törvény szerint, elveszíti a jelen garanciából eredő jogait, ha nem jelenti be 7 napon belül a reklamációt.
3. A reklamációs bejelentés megtehető a Termék vásárlásának helyén, a garanciális szervizben, vagy írásban az alábbi címen: DEDRA EXIM sp. z o.o., ul. 3 Maja 8, 05-800 Pruszków.
4. A Felhasználó a reklamációt a www.dedra.pl weboldalon található űrlap segítségével jelentheti be. („Garanciális reklamáció bejelentési űrlap”).
5. Az egyes országok szerviz címei a www.dedra.pl weboldalon elérhetőek. Amennyiben az adott országban nincs garanciális szervíz, a reklamációs bejelentést ajánljuk a következő címre küldeni: DEDRA-EXIM Sp. z o.o., ul. 3 Maja 8, 05-800 Pruszków (Lengyelország).
6. A Felhasználó biztonságára való tekintettel a hibás Termék használata tilos.
7. Figyelem!!! A hibás Termék veszélyes a Felhasználó egészségére és életére.
8. A garanciából eredő kötelezettségek ellátására a reklamált Terméknek a Felhasználó általi leadásának napjától számított 14 munkanapon belül kerül sor.
9. A terméket reklamációra küldése előtt ajánlott megtisztítani. Ajánlott a reklamált terméket gondosan bebiztosítani a szállítási károk elkerülése érdekében (ajánlott a reklamált Terméket az eredeti csomagolásban elküldeni).
10. A garanciális időszak meghosszabbításra kerül azzal az idővel, mely alatt a Felhasználó a Termék meghibásodásából eredően nem tudta az használni.
A garancia nem zárja ki, nem korlátozza és nem függeszti fel a Felhasználó eladott termékek hibáira vonatkozó kezességi szabályokból eredő jogait.

HU

A természetes személyeknek a személyes adatok kezelése tekintetében történő védelméről és az ilyen adatok szabad áramlásáról, valamint a 95/46/EK irányelv hatályon kívül helyezéséről szóló, 2016. április 27-i (EU) 2016/679 európai parlamenti és tanácsi rendelet 13. cikkének (1) és (2) bekezdésével összhangban tájékoztatjuk Önt, hogy
1. Az űrlapon megadott személyes adatainak Adminisztrátora a Pruszków-i székhelyű DEDRA-EXIM sp. z o.o. ul. 3 Maja 8, 05-800 Pruszków (továbbiakban: „Adminisztrátor”).
2. Az Ön adatait kizárólag a készülékre vonatkozó garanciális eljárás lefolytatása céljából dolgozzuk fel az általános adatvédelmi rendelet (a továbbiakban: "GDPR") 6. cikke (1) bekezdésének b) pontjával összhangban Az adatszolgáltatás önkéntes, de a garanciális eljárás lefolytatásához szükséges.
3. Az Ön adatait a garanciális eljárás lefolytatásának megfontolásának időtartama alatt, valamint archiválási céllal kezeljük, amennyiben az Adminisztrátorral szembeni esetleges követelésekkel szemben szükséges védekezni, de legfeljebb azok elévüléséig.
4. Az Ön adatai csak olyan szervezetek számára adható ki, amelyek az Adminisztrátor nevében, a személyes adatok feldolgozására vonatkozó írásbeli megbízási szerződés alapján adatokat kezelnek, és többek között technikai szolgáltatást, tárhelyszolgáltatást vagy weboldal-karbantartást, informatikai-, futárszolgáltatást nyújtanak. Az Adatkezelő beszállítói kötelesek gondoskodni az adatbiztonságról és megfelelni a személyes adatok védelmére vonatkozó hatályos jogszabályok követelményeinek, és nem használhatják fel a rájuk bízott személyes adatokat az Adatkezelővel kötött szerződésben meghatározott céloktól eltérő célokra.
5. Az Ön adatait nem dolgozzuk fel automatizált módon, beleértve a profilalkotást, és nem továbbítjuk harmadik országba/nemzetközi szervezetnek.
6. Ön bármikor jogosult az adatai tartalmához történő hozzáféréshez, valamint annak helyesbítéshez, törléshez, az adatkezelés korlátozásához, az adathordozhatósághoz és a kifogásoláshoz való joghoz.
7. Az Ön személyes adatainak az Adatkezelő általi feldolgozásával kapcsolatos minden kérdésben az alábbi e-mail címen veheti fel a kapcsolatot: daneosobowe@dedra.pl;
8. Önnek jogában áll van panaszt benyújtani az illetékes adatvédelmi hatóságnál;

RO Certificat de garanţie

pentru

……

Nr. de katalog: …… Număr de lot: .....

(denumit în continuare Produs)

Data de cumpărare a produsului: .....

Ştampila vânzătorului

Data şi semnătura vânzătorului: .....

Declaraţia Utilizatorului:

Confirm, că am fost informat în ceea ce priveşte condiţiile de garanţie şi efectele nerespectării orientărilor cuprinse în manualul de utilizare şi în Certificatul de garanţie. Condiţiile prezentei garanţiei îmi sunt cunoscute ce afirm cu semnătura mea de mână:

....

Data şi locul semnătura Utilizatorului

Garanţia este acordată în conformitate cu prevederile OG 21/1992 şi OG 140/2021, cu modificările ulterioare, pe baza cardului de garanţie şi a dovezii originale de cumpărare. Perioada de reparaţie nu poate depăşi 15 zile calendaristice de la data la care consumatorul a predat reclamaţia vânzătorului.

I. Responsabilitatea pentru produs

1. **Garant** - DEDRA EXIM sp. z o.o. cu sediul în Pruszkowie, adresa: ul. 3 Maja 8, 05-800 Pruszków, KRS 0000062517, Sąd Rejonowy dla m.st. Warszawy w Warszawie, XIV Wydział Gospodarczy Krajowego Rejestru Sądowego,[Judecătoria Raională pentru o.c. Varşovia în Varşovia, Departamentul al XIV–a Economic al Registrului Naţional Juridic] NIP [CIF] 527-020-49-33, Kapitał zakładowy [capital social]: 100 980.00 zł..
2. în condiţiile menţionate în prezentul Certificat de garanţie Garantul acordă garanţie la produsul derivat din distribuţia Garantului.
3. Responsabilitatea cu titlu de garanţie cuprinde numai defectele care sau ivit din cauze datorate Produsului în momentul livrării acestuia Utilizatorului.
4. Cu titlu de garanţie, Utilizatorul, obţine dreptul la repararea gratis a Produsului, dacă defecţiunea s-a ivit în perioada de garanţie. Modul de reparare a Produsului (metoda de executare a reparării) depinde de decizia Garantului. Dacă Garantul constată că Produsul nu poate fi reparat, Garantul îşi rezervă dreptul de a schimba piesa defectă sau total Produsul cu altul fără defecte sau de a micşora preţul Produsului ori de a se retrage de la Contract.
5. Faţă de Utilizatorul, care conform cu legea din data de 23 aprilie 1964 din Codul Civil, nu este un consumator, răspunderea Garantului pentru dauna rezultate din prezenta garanţie şi/ sau în legătură cu încheierea şi executarea acesteia, indiferent de dreptul legal, este limitată maxim până la valoarea Produsului defect..

II. Perioada de garanţie

Componentele Produsului acoperite de garanţie	Durata de protecţie a garanţiei
DED7144	36 luni, de la data cumpărării Produsului, înscrisă în prezentul Certificat de garanţie

III. Condiţiile de utilizare a garanţiei

1 Prezentarea de către Utilizator a Certificatul completat de garanţie a Produsului şi dovedirea împrejurărilor de cumpărare a Produsului de ex. prin prezentarea chitanţei, facturei, etc. Pentru a efectua în mod eficient reclamaţia, se recomandă că Utilizatorul să trimite împreună cu Produsul reclamat, toate componetele menţionate la “Completarea” Produsului în manualul de utilizare.
2. Respectarea de către Utilizator a recomandările din Manualul de utilizare şi din Certficatul de garanţie.
3. Garanţia acoperă numai teritoriul Republicii Polonă şi UE.
4. Garanţia nu acoperă defecţiunile Produsului apărute în special din cauza:
a. Nerespectării de către Utilizator a condiţiilor indicate în Manualul de utilizare, în special în domeniul de utilizare, întreţinere şi curăţare corectă.
b. Utilizarea de către Utilizator a unor produse de curăţare sau substanţe de conservare care sunt neadecvate cu Manualul de utilizare;
c. Depozitare necorespunzătoare şi transportul necorespunzător al Produsului de către Utilizator;
d. Modificări şi/sau reconstrucţii arbitrare a Produsului de către Utilizator;
e. Utilizarea în Produs de către Utilizator a unor materiale consumabile neconforme cu manualul de utilizare
5. Utilizatorul care conform nu legea din data de 23 aprilie 1964 din Codul Civil nu este un consumator, pierde garanţia pentru Produsul, în care:
- numerele de serie, marcarea datelor şi plăcuţele cu datele technice au fost îndepărtate de către Utilizator;
- sigiliile existente au fost deteriorate de Utilizator sau au urme rămase din manipularea de către utilizator la acestea.
6. **Atenţie!** Operaţiile legate cu utilizarea de fiecare zii, descrise în manualul de utilizare, Utilizatorul execută singur pe costul său.

IV. Procedura de reclamaţie

1. Dacă se constată că Produsul nu funcţionează corect, Înainte de a depune reclamaţia trebuie să Vă asiguraţi dacă toate operaţiunile descrise în manualul de utilizare au fost executate corect.
2. Sesizaţi imediat reclamaţia, cel mai bine în termen de 7 zile de la data la care aţi observant defectul produsului. Utilizatorul care conform cu legea din data de 23 aprilie 1964 din Codul Civil nu este un consumator, pierde garanţia pentru Produs dacă reclamaţia nu depune în termen de până de 7 zile.
3. Sesizarea reclamaţiei se face de ex. la. la punctul de cumpărare a Produsului, la service-ul de garanţie sau se poate trimite în scris pe adresa: DEDRA EXIM sp. z o.o., ul. 3 Maja 8, 05-800 Pruszków.
4. Utilizatorul poate să depună reclamaţia prin formularul accesibil pe pagina de internet www.dedra.pl. ("Formular pentru sesizarea reclamaţiei cu titlu de garanţie").
5. Adresele service-urilor de garanţie din fiecare stat sunt accesibile pe pagina www.dedra.pl. Dacă service-ul lipseşte în statul adecvat, trimiteţi sesizările de reclamaţie cu titlu de garanţie pe adresa: DEDRA EXIM sp. z o.o. ul. 3 Maja 8, 05-800 Pruszków (Polonia).
6. Luând în considerare siguranţa Utilizatorului se interzice utilizarea Produsului defect.
7. Atenţie!!! Utilizarea Produsului defect este periculos pentru sănătatea şi viaţa Utilizatorului.
8. Executarea obligaţiilor rezultate din garanţie va avea loc în termen de 14 zile lucrătoare, calculate de la data furnizării de către Utilizator a Produsului reclamat.
9 Înainte de furnizare a Produsului reclamat se recomandă curăţirea acestuia. Se recomandă de a se asigura bine Produsul împotriva distrugerii în timpul transportului (se recomandă să trimiteţi produsul reclamat în ambalajul original).
10. Perioada de garanţie va fi prelungită cu durata în care, din cauza defectului Produsului acoperit de garanţie Utilizatorul nu l-a putut să-l utilizeze,
Garanţia nu opreşte, nu limitează nu suspendează drepturile Utilizatorului rezultate din dispoziţiile privind garanţia pentru vicile produsului vândut..

RO

În conformitate cu articolul 13 alineatele (1) și (2) din Regulamentul (UE) 2016/679 al Parlamentului European și al Consiliului din 27 aprilie 2016 privind protecția persoanelor fizice în ceea ce privește prelucrarea datelor cu caracter personal și privind libera circulație a acestor date și de abrogare a Directivei 95/46/CE, vă informăm.
1. Administratorul datelor Dumneavoastră cu caracter personal furnizate în formular este DEDRA-EXIM sp. z o. o. cu sediul social în Pruszków, ul. 3 Maja 8, 05-800 Pruszków (în continuare: „Administrator").
2. Datele dumneavoastră vor fi prelucrate numai în scopul derulării procedurii de garanție a dispozitivului în conformitate cu art. 6 alin.1 lit. b din regulamentul general privind protecția datelor (în continuare: „GDPR"). Furnizarea datelor este voluntară, dar necesară pentru derularea procedurii de garanție.
3. Datele dumneavoastră vor fi prelucrate pe perioada de luare în considerare a procedurii de garanție și în scopuri de arhivare în cazul în care este nevoie de apărare împotriva oricăror pretenții împotriva Administratorului, nu mai mult decât până la expirarea acestora.
Datele dumneavoastră pot fi dezvăluite numai entităților care prelucrează date pentru administrator pe baza unui contract scris de încredințare a prelucrării datelor cu caracter personal care oferă, printre altele, service tehnic, hosting sau întreținere site, service IT, firmă de curierat. Furnizorii Administratorului sunt obligați să asigure securitatea datelor și să îndeplinească cerințele legii aplicabile referitoare la protecția datelor cu caracter personal și nu pot folosi datele cu caracter personal încredințate în alte scopuri decât cele specificate în contractul cu Administratorul.
5. Datele dumneavoastră nu vor fi prelucrate în mod automatizat, inclusiv sub formă de profilare, și nu vor fi transferate către o țară terță/organizație internațională.
6. Aveți dreptul de a accesa datele dumneavoastră și dreptul de a rectifica, șterge, limita prelucrarea, dreptul de a transfera date, dreptul de a vă opune în orice moment.
7. În toate aspectele legate de prelucrarea datelor dumneavoastră cu caracter personal de către Administrator, ne puteți contacta la următoarea adresă de e-mail: daneosobowe@dedra.pl.;
8. Aveți dreptul de a depune o plângere la autoritatea competentă pentru protecția datelor cu caracter personal;

SI Garancijski list

za

……..

Kataloška št.: …….. št. partije:.....

(v nadaljevanju Proizvod)

Datum nakupa Proizvoda: .....

Žig prodajalca

Datum in podpis prodajalca: .....

Izjava uporabnika:

Potrjujem, da sem bil seznanjen s pogoji garancije in posledicami neupoštevanja navodil v navodilih za uporabo in garancijskem listu. Znani so mi pogoji te garancije, kar potrjujem z lastnoročnim podpisom:

....

Datum in kraj Podpis uporabnika

I. Odgovornost za Proizvod

1. Garant - Dedra Exim Sp. z o.o. s sedežem v Pruškovu, naslov: ul. 3 Maja 8, 05-800 Pruszków, Poljska, št. KRS (vpisa v državni sodni register Poljske) 0000062517, vpis izvršilo Okrajno sodišče za gl. mesto Varšavo v Varšavi, njegov 14. gospodarski oddelek Državnega sodnega registra *(KRS – Krajowy Rejestr Sądowy)*, davčna številka 527-020-49-33, osnovni kapital: 100.980,00 PLN.
2. Garant pod pogoji, določenimi v tem garancijskem listu, podeljuje garancijo za Proizvod, ki ga je dobavil.
3. Odgovornost iz naslova garancije zajema samo napake, izhajače iz razlogov, prisotnoh v samem Proizvodu v času njegove izdaje uporabniku.
4. Garancija daje Uporabniku pravico do brezplačne odprave napake na Proizvodu, če se napako odkrije v garancijskem obdobju. Način odprave napake na Proizvodu (metoda odprave napake) je odvisen od odločitve Garanta. Garant si za primer svoje ugotovitve, da popravila ni možno izvesti, pridržuje pravico do zamenjave okvarjenega elementa ali celotnega Proizvoda z brezhibnim, znižanja cene Proizvoda ali odstopa od pogodbe.
5. V odnosu do Uporabnika, ki ni potrošnik v smislu poljskega Civilnega zakonika *(Kodeks Cywilny)* z dne 23. aprila 1964., je odškodninska odgovornost Garanta za škodo, ki izhaja iz te garancije in/ali je v zvezi z njeno sklenitvijo in izvajanjem, ne glede na pravni naslov, omejena do vrednosti brezhibnega Proizvoda, ki je okvarjen.

II. Garancijsko obdobje

Elementi Proizvoda	Trajanje garancijske zaščite
DED7144	36 mesecev od dneva nakupa Proizvoda, navedenega v tem garancijskem listu

III. Garancijski pogoji

1. Predložitev izpolnjenega garancijskega lista Proizvoda s strani Uporabnika ter dokazila okoliščin nakupa Proizvoda s strani Uporabnika, npr. v obliki blagajniškega potrdila, računa ipd. V cilju pravilne izvedbe reklamacijskega postopka se priporoča, naj Uporabnik skupaj s Proizvodom, ki ga reklamira, predloži vse elemente, navedene v „Kompletacija naprave" v navodilih za uporabo.
2. Ravnanje Uporabnika skladno s priporočili v navodilih za uporabo in garancijskem listu.
3. Garancija zajema samo ozemlje Republike Poljske in EU.
4. Garancija ne zajema okvar Proizvoda, nastalih še zlasti zaradi:
a. Uporabnikovega neupoštevanja pogojev, določenih v Navodilih za uporabo, še zlasti glede pravilne uporabe, vzdrževanja in čiščenja;
b. Uporabnikove uporabe čistilnih ali vzdrževalnih sredstev, neskladnih z navodili za uporabo;
c. Uporabnikovega neustreznega skladiščenja in prevoza Proizvoda;
d. Uporabnikovih nepooblaščenih sprememb in/ali modifikacij Proizvoda brez dogovora z Garantom;
e. Uporabnikove uporabe potrošnega materiala v Proizvodu, neskladnega z navodili za uporabo.
5. Uporabnik, ki ni potrošnik v smislu poljskega Civilnega zakonika z dne 23. aprila 1964., izgubi garancijo za Proizvod, na katerem:
- je Uporabnik odstranil, spremenil ali poškodoval serijske številke, datumske oznake in nazivne tablice;
- je Uporabnik poškodoval plombe ali so na njih vidni znaki poseganja vanje s strani Uporabnika.
6. Pozor! Opravila, povezana z vsakodnevno uporabo Proizvoda, ki so med drugim navedena v navodilih za uporabo, izvaja Uporabnik sam in na lastne stroške.

IV. Reklamacijski postopek

1. V primeru ugotovitve nepravilnega delovanja Proizvoda se je treba pred prijavo reklamacije prepričati, da so bila pravilno opravljena vsa opravila, še zlasti tista, navedena v navodilih za uporabo.
2. Priporoča se reklamacijo prijaviti takoj, najbolje v 7 dneh od dneva opazitve napake na Proizvodu. Uporabnik, ki ni potrošnik v smislu poljskega Civilnega zakonika z dne 23.4.1964, izgubi pravice, izhajajoče iz te garancije, če reklamacije ne prijavi v 7 dneh.
3. Reklamacijo se lahko prijavi, med drugim, na mestu nakupa Proizvoda, v garancijskem servisu ali pisno s pismom, poslanim na naslov: Dedra Exim Sp. z o.o., ul. 3 Maja 8, 05-800 Pruszków, Poljska.
4. Uporabnik lahko prijavi reklamacijo z uporabo obrazca, ki je na voljo na spletni strani www.dedra.pl. ("Obrazec za prijavo reklamacije na podlagi garancije").
5. Naslovi garancijskih servisov za posamezne države so na voljo na www.dedra.pl. V primeru, da za dano državo ne bi bilo navedenega garancijskega servisa, se priporoča poslati reklamacijo na podlaghi garancije na ta naslov: Dedra Exim Sp. z o.o., ul. 3 Maja 8, 05-800 Pruszków (Poljska).
6. V cilju varnosti Uporabnika se prepoveduje uporabo okvarjenega Proizvoda.
7. Pozor! Uporaba okvarjenega Proizvoda je nevarna za zdravje in življenje Uporabnika.
8. Obveznosti iz garancije bodo izpolnjene v 14 delovnih dneh od dneva dostave reklamiranega Proizvoda.
9. Priporoča se pred dostavo okvarjenega Proizvoda le-tega očistiti. Priporoča se reklamirani Proizvod skrbno zaščititi pred poškodbami pri transportu (najbolje je reklamirani Proizvod dostaviti v originalni embalaži).
10. Garancijsko obdobje se podaljša za čas, v katerem Uporabnik Proizvoda, za katerega velja garancija, zaradi njegove okvare ni mogel uporabljati.
Garancija ne izključuje, ne omejuje in začasno ne odpravlja pravic Uporabnika, izhajajočih iz predpisov o poroštvu za napake na prodani stvari.

SI

V skladu s členom 13(1) in (2) Uredbe (EU) 2016/679 Evropskega parlamenta in Sveta z dne 27. aprila 2016 o varstvu posameznikov pri obdelavi osebnih podatkov in o prostem pretoku takih podatkov ter o razveljavitvi Direktive 95/46/ES (v nadaljnjem besedilu: RODO) vas obveščamo

1. Skrbnik vaših osebnih podatkov, podanih v obrazcu, je DEDRA-EXIM sp z o.o. s sedežem v Pruškovu [Pruszków], ul. 3 Maja 8, 05-800 Pruszków, Poljska (v nadaljevanju: "Skrbnik").
2. Vaši podatki bodo obdelovani le za namene izvedbe garancijskega postopka zanapravo v skladu s črko b prvega odst. 6. člena Splošne uredbe o varstvu podatkov EU (v nadaljevanju: »SUVP«). Dajanje podatkov je prostovoljno, a nujno potrebno za izvedbo garancijskega postopka.
3. Vaše podatke bomo obdelovali skozi čas potekanja garancijskega postopka in za namene arhiviranja za primer morebitne potrebe obrambe pred zahtevki do Skrbnika, vendar najdlje do izteka roka njihovega zastaranja.
4. Vaše podatke se sme razkriti samo subjektom, ki obdelujejo podatke za Skrbnika na podlagi pisne pogodbe o zaupanju osebnih podatkov v obdelavo in sicer, med drugim, subjektom, ki izvajajo storitve tehničnega servisa, storitve gostovanja ter vzdrževanja spletnega mesta, IT storitve, izvajalcem kurirskih storitev ipd.. Skrbnikovi dobavitelji so dolžni zagotavljati varnost podatkov ter izpolnjevati zahteve obvezujočih predpisov prava v zvezi z varstvom osebnih podatkov ter ne smejo uporabljati zaupanih jim osebnih podatkov za namene, ki niso določeni v pogodbi s Skrbnikom.
5. Vaši podatki ne bodo obdelovani na avtomatiziran način, v tem na način profiliranja, in ne bodo posredovani v tretjo državo/mednarodni organizaciji.
6. Imate v vsakem trenutku pravico dostopa do svojih podatkov ter pravico do popravka, izbrisa, omejitve obdelave le-teh, pravico do prenosa podatkov na drug subjekt, pravico do ugovora zoper njihovo obdelavo.
7. V vseh zadevah v zvezi z obdelavo vaših osebnih podatkov s strani Skrbnika nas lahko kontaktirate s sporočilom na ta e-poštni naslov: daneosobowe@dedra.pl ;
8. Imate pravico vložiti pritožbo pri organu, ki je v dani državi pristojen za varstvo osebnih podatkov;

HR Jamstveni list

na

…….

Kataloški broj: ……..br. partije:.....

(u daljnjem tekstu Proizvod)

Datum nabavke Proizvoda: .....

Pečat prodavača

Datum i potpis prodavača: .....

Izjava Korisnika:

Potvrđujem da sam upoznat s uvjetima jamstva i posljedicama nepoštivanja smjernica sadržanih u Uputama za upotrebu i jamstvenom listu. Upoznat sam s uvjetima ovog jamstva, što potvrđujem svojim potpisom:

....

Datum i mjesto Potpis Korisnika

I. Odgovornost za Proizvod

1. Jamac - Dedra Exim Sp. z o.o. sa sjedištem u Pruszkówu, adresa: ul. 3 Maja 8, 05-800 Pruszków, KRS 0000062517, Općinski sud za glavni grad Varšavu u Varšavi, XIV Gospodarski odjel Državnog sudskog registra, PIB 527-020-49-33, osnovni kapital: 100 980.00 PLN.
2. Pod uvjetima navedenim u ovom jamstvenom listu, Jamac daje jamstvo za Proizvod koji dolazi iz Jamčeve distribucije.
3. Odgovornost iz jamstva pokriva samo nedostatke koji proizlaze iz razloga koji su u Proizvodu u trenutku njegove predaje Korisniku.
4. Pod jamstvom, Korisnik stječe pravo na besplatan popravak Proizvoda, ako se kvar otkrije tijekom jamstvenog roka. Način popravka Proizvoda (metoda popravka) ovisi o odluci Jamca. Ako Jamac utvrdi da ga je nemoguće popraviti, Jamac zadržava pravo zamijeniti neispravan element ili cijeli Proizvod ispravnim, smanjiti cijenu Proizvoda ili odstupiti od ugovora.
5. U odnosu na Korisnika koji nije potrošač u smislu Zakona od 23. travnja 1964. Građanski zakonik, odgovornost Jamca za štetu koja proizlazi iz ovog jamstva i/ili u vezi s njegovim sklapanjem i izvršenjem, bez obzira na pravni naslov, ograničena je na maksimalnu vrijednost neispravnog Proizvoda.

II. Jamstveni rok

Elementi Proizvoda	Jamstveni rok
DED7144	36 mjeseca od datuma kupnje Proizvoda prikazanog u ovom jamstvenom listu

III. Uvjeti korištenja jamstva

1. Predočenje od strane korisnika popunjenog jamstvenog lista Proizvoda i potvrđivanje od strane Korisnika okolnosti kupnje Proizvoda, npr. predočenjem računa, fakture itd. Kako bi učinkovito riješili reklamaciju preporuča se da Korisnik dostavi sve elemente navedene u "Kompletu uređaja" zajedno s Proizvodom za reklamaciju koja se nalazi u Uputama za upotrebu.
2. Poštovanje od strane korisnika preporuka sadržanih u Uputama za uporabu i jamstvenom listu.
3. Jamstvo vrijedi isključivo na području Republike Poljske i EU.
4. Jamstvo ne obuhvaća kvarove Proizvoda nastale posebno kao rezultat:
a. Nepoštivanja od strane Korisnika uvjeta navedenih u Uputama za uporabu, posebno u pogledu pravilnog korištenja, održavanja i čišćenja;
b. Korištenja od strane Korisnika sredstava za čišćenje ili održavanje koja nisu u skladu s Uputama za uporabu;
c. Nepravilnog skladištenja i transporta Proizvoda od strane Korisnika;
d. Neovlaštene izmjene i/ili modifikacije Proizvoda od strane Korisnika koje nisu dogovorene s Jamcem;
e. Korištenja od strane Korisnika potrošnog materijala u Proizvodu koji nije u skladu s Uputama za uporabu.
5. Korisnik koji nije potrošač u smislu zakona od 23. travnja 1964. Građanski zakonik gubi jamstvo na Proizvod u kojem:
- je Korisnik je uklonio, promijenio ili oštetio serijske brojeve, oznake datuma i natpisne pločice;
- pečati su oštećeni od strane Korisnika ili pokazuju znakove manipulacije od strane Korisnika.
6. Pozor! Radnje povezane sa svakodnevnim radom Proizvoda, koje proizlaze, između ostalog iz Upute za uporabu Korisnik je dužan provoditi samostalno i o svom trošku.

IV. Procedura reklamacije

1. U slučaju utvrđivanja neispravnog rada Proizvoda, prije podnošenja reklamacije, provjerite jesu li sve radnje navedene posebno u Uputama za uporabu, izvršene ispravno.
2. Preporučujemo podnošenje reklamacije odmah, najbolje u roku od 7 dana od dana uočavanja kvara Proizvoda. Korisnik koji nije potrošač u smislu zakona od 23. travnja 1964. Građanski zakonik gubi prava koja proizlaze iz ovog jamstva ako se reklamacija ne podnese u roku od 7 dana.
3. Reklamacija se može podnijeti, između ostalog, na mjestu kupnje Proizvoda, u jamstvenom servisu ili pismeno na sljedeću adresu: Dedra Exim Sp. z o.o., ul. 3 Maja 8, 05-800 Pruszków.
4. Korisnik može podnijeti reklamaciju putem obrasca dostupnog na web stranici www.dedra.pl. ("Obrazac za reklamaciju").
5. Adrese jamstvenih servisa za pojedine zemlje dostupne su na web stranici www.dedra.pl. U slučaju nedostatka jamstvenog servisa za određenu zemlju, preporuča se slanje reklamacija na sljedeću adresu: Dedra Exim Sp. z o.o. ul. 3 Maja 8, 05-800 Pruszków (Poljska).
6. S obzirom na sigurnost Korisnika, zabranjeno je koristiti neispravan proizvod.
7. Pozor! Korištenje neispravnog Proizvoda opasno je za zdravlje i život Korisnika.
8. Izvršenje obveza koje proizlaze iz jamstva održat će se u roku od 14 radnih dana od dana isporuke Proizvoda koji korisnik reklamira.
9. Prije dostave neispravnog Proizvoda na reklamaciju, preporuča se čišćenje. Preporuča se da se reklamirani Proizvod pažljivo zaštiti od oštećenja tijekom transporta (preporuča se isporuka reklamiranog Proizvoda u originalnom pakiranju).
10. Jamstveni rok se produljuje za vrijeme tijekom kojeg ga Korisnik nije mogao koristiti zbog kvara na Proizvodu obuhvaćenom jamstvom.
Jamstvo ne isključuje, ograničava ili suspendira prava Korisnika koja proizlaze iz odredbi o jamstvu za nedostatke na prodanom artiklu.

HR

Prema čl. 13 sek. 1 i sljed. 2. Uredbe (EU) 2016/679 Europskog parlamenta i Vijeća od 27. travnja 2016. o zaštiti fizičkih osoba u vezi s obradom osobnih podataka i slobodnom kretanju takvih podataka te stavljanju izvan snage Direktive 95/46. /EC, obavještavamo vas
1. Administrator Vaših osobnih podataka navedenih u formularu je DEDRA-EXIM sp. z o. o. sa sjedištem u Pruszkówu, ul. 3 Maja 8, 05-800 Pruszków (u daljnjem tekstu: "Administrator").
2. Vaši podaci će se obrađivati isključivo u svrhu provedbe jamstvenog postupka uređaja sukladno čl. 6 st. 1 slovo. b opće uredbe o zaštiti podataka (u daljnjem tekstu: "GDPR") Davanje podataka je dobrovoljno, ali nužno za provedbu jamstvenog postupka.
3. Vaši podaci će se obrađivati za vrijeme trajanja jamstvenog postupka te za potrebe arhiviranja u slučaju potrebe obrane od bilo kakvih potraživanja prema Administratoru, najduže do isteka istih.
4. Vaši podaci mogu se priopćiti samo subjektima koji obrađuju podatke za administratora na temelju pisanog ugovora o povjeravanju obrade osobnih podataka koji između ostalog daje: tehnička služba, održavanje hostinga ili web stranica, IT služba, kurirska tvrtka. Dobavljači Administratora dužni su osigurati sigurnost podataka i ispunjavati uvjete važećih zakona vezanih uz zaštitu osobnih podataka te ne smiju koristiti povjerene osobne podatke u druge svrhe osim onih navedenih u ugovoru s Administratorom.
5. Vaši podaci neće se obrađivati na automatizirani način, uključujući u obliku profiliranja, i neće se prenositi u treću zemlju/međunarodnu organizaciju.
6. Imate pravo pristupa svojim podacima te pravo na ispravak, brisanje, ograničenje obrade, pravo na prijenos podataka, pravo na prigovor u bilo kojem trenutku.
7. Za sva pitanja vezana uz obradu Vaših osobnih podataka od strane Administratora, možete nas kontaktirati na sljedeću e-mail adresu: daneosobowe@dedra.pl.;
8. Imate pravo podnijeti pritužbu tijelu nadležnom za zaštitu osobnih podataka

BG Гаранционна карта

на

…….

Номер на поръчката: ..... Номер на партидата: .....

(наричан по-долу "Продуктът")

Дата на закупуване на продукта: .....

Печат на дилъра

Дата и подпис на продавача: .....

Изявление на потребителя:

Потвърждавам, че съм информиран за условията на гаранцията и последиците от неспазването на указанията в инструкцията за експлоатация и гаранционната карта. Запознат съм с условията на тази гаранция, което потвърждавам със саморъчния си подпис:

....

Дата и място Подпис на потребителя

I. Отговорност за продукта

1. Гарант - "„Dedra-Exim"" Sp. z o.o. със седалище в Прушков, адрес: гр: ул. 3 Maja 8, 05-800 Pruszków, KRS 0000062517, Окръжен съд на град Варшава във Варшава, XIV икономическо отделение на Националния съдебен регистър, NIP 527-020-49-33, акционерен капитал: 100 980,00 ЛВ.
2. При условията, изложени в настоящия гаранционен сертификат, гарантът предоставя гаранция за продукта, който произхожда от дистрибуцията на гаранта.
3. Отговорността по гаранцията покрива само дефекти, произтичащи от причини, присъщи на Продукта в момента на предоставянето му на Потребителя.
4. По силата на гаранцията Потребителят получава право на безплатен ремонт на Продукта, ако дефектът се е появил по време на гаранционния период. Методът на ремонт на Продукта (метод на ремонт) е по преценка на Гаранта. Ако Гарантът установи, че поправката не е възможна, той си запазва правото да замени дефектния елемент или целия Продукт с такъв без дефекти, да намали цената на Продукта или да се откаже от договора.
5. По отношение на потребител, който не е потребител по смисъла на Закона от 23 април 1964 г. Гражданския кодекс, отговорността на Гаранта за вреди, произтичащи от тази гаранция и/или във връзка с нейното сключване и изпълнение, независимо от правния титул, е ограничена до максимална размер на стойността на дефектния Продукт..

II. Гаранционен период

Компоненти на продукта	Продължителност на гаранционната защита
DED7144	36 месеца от датата на закупуване на Продукта, както е посочено в тази гаранционна карта

III. Условия за упражняване на гаранцията

1. Потребителят трябва да представи попълнената гаранционна карта на Продукта и да докаже обстоятелствата на закупуване на Продукта от Потребителя, напр. чрез представяне на касова бележка, фактура и др. За целите на ефективната обработка на жалби се препоръчва Потребителят да представи заедно с Продукта всички елементи, определени в "Комплектоване на устройството", включени в Ръководството за потребителя, за целите на рекламацията.
2. Потребителят трябва да спазва инструкциите в ръководството за потребителя и гаранционната карта.
3. Гаранцията обхваща само територията на Република Полша и ЕС.
4. Гаранцията не покрива дефекти на Продукта, произтичащи по-специално от:
a. Неспазване от страна на Потребителя на условията, посочени в Ръководството за потребителя, по-специално по отношение на правилната експлоатация, поддръжка и почистване;
b. Използването от страна на потребителя на продукти за почистване или поддръжка, несъответстващи на инструкциите за експлоатация;
c. Неподходящо съхранение и транспортиране на Продукта от страна на Потребителя;
d. Неразрешени промени и/или модификации на Продукта от страна на Потребителя, които не са били съгласувани с Гаранта;
e. Използване от страна на Потребителя на консумативи в Продукта, които не съответстват на Ръководството за потребителя.
5. Потребителят, който не е потребител по смисъла на Закона от 23 април 1964 г. - Граждански кодекс, губи гаранцията за Продукта. Гражданския кодекс, губи гаранцията за Продукта, в който:
- серийните номера, обозначенията за дата и табелките с имената са били отстранени, променени или повредени от Потребителя;
- пломбите са били повредени от потребителя или имат следи от манипулация от страна на потребителя.
6. Внимание: Потребителят извършва дейностите, свързани с ежедневната експлоатация на Продукта, произтичащи, наред с другото, от Ръководството за потребителя, самостоятелно и за своя сметка.

IV. Процедура за подаване на жалби

1. В случай на дефектно функциониране на Продукта, преди да подадете жалба, трябва да се уверите, че всички операции, посочени по-специално в Ръководството за потребителя, са извършени правилно.
2. Препоръчително е да подадете жалба незабавно, за предпочитане в рамките на 7 дни от забелязването на дефект в Продукта. Потребител, който не е потребител по смисъла на Закона от 23 април 1964 г. Гражданския кодекс, губи правата, произтичащи от тази гаранция, ако жалбата не бъде подадена в срок от 7 дни. 3.
3. Уведомяването за жалба може да се извърши, inter alia, на мястото на закупуване на Продукта, в гаранционното обслужване или писмено на адреса: „Dedra-Exim" Sp. z o.o., ul. 3 Maja 8, 05-800 Pruszków.
4. Потребителят може да подаде жалба, като използва формуляра, достъпен на адрес www.dedra.pl. ("Формуляр за гаранционна претенция").
5. адресите на гаранционното обслужване за отделните страни са достъпни на www.dedra.pl. Ако в дадена страна няма гаранционно обслужване, препоръчваме да отправяте гаранционни претенции към: „Dedra-Exim" Sp. z o.o. ul. 3 Maja 8, 05-800 Pruszków (Полша).
6. като се има предвид безопасността на Потребителя, използването на дефектния Продукт е забранено.
7 Внимание: Използването на дефектен продукт е опасно за здравето и живота на потребителя.
8. Изпълнението на задълженията по гаранцията се извършва в рамките на 14 работни дни от датата на доставка на дефектния Продукт от Потребителя.
9. Преди дефектният Продукт да бъде предаден за рекламация, се препоръчва той да бъде почистен. Препоръчва се продуктът, предмет на рекламация, да бъде внимателно защитен от повреди по време на транспортиране (препоръчва се продуктът, предмет на рекламация, да се достави в оригиналната му опаковка).
Гаранционният срок се удължава с времето, през което Потребителят не е могъл да използва Продукта, обхванат от гаранцията, поради дефект.
Гаранцията не изключва, ограничава или спира правата на потребителя, произтичащи от разпоредбите на гаранцията за дефекти на продадената вещ.

BG

В съответствие с член 13, параграфи 1 и 2 от Регламент (ЕС) 2016/679 на Европейския парламент и на Съвета от 27 април 2016 г. относно защитата на физическите лица във връзка с обработването на лични данни и относно свободното движение на такива данни и за отмяна на Директива 95/46/ЕО ("ОРЗД"), с настоящото Ви информираме, че
1. Администраторът на Вашите лични данни, посочени във формуляра е DEDRA-EXIM sp. z o.o. със седалище в Прушков, на ул. 3 Maja 8, 05-800 Прушков (по-нататък: „Администратор").
2. Вашите лични данни ще се обработват изключително с цел провеждане на гаранционната процедура на устройството съгласно ст. 6 ал. 1 буква "б" от Общия регламент за защита на личните данни (по-нататък: „ОРЗД") Посочване на данните е доброволно, но е необходимо за провеждане на гаранционната процедура.
3. Вашите лични данни ще се обработват през срока на разглеждането на провеждане на гаранционната процедура и за архивни цели при необходимост от защита от евентуалните претенции към Администратора не по-дълго отколкото до датата на давността им.
4. Вашите лични данни могат да се обявяват изключително на операторите, обработващи данните в полза на Администратора въз основа на писмен договор за възлагане на обработването на личните данни, предоставящи, м.др. услуги по технически сервиз, хостинг или обслужване на уеб-сайта, по IT обслужване, на куриерска служба. Доставчиците на Администратора са задължени да осигурят защита на личните данни и да отговарят на изискванията на действащото законодателство, свързано със защита на личните данни и не могат да използват доверените им лични данни за целите, различни от определените в договор с Администратора.
5. Вашите данни няма да бъдат обработвани по автоматизиран начин, в това число във формата на профилиране, и няма да се предоставят в трета страна/международна организация.
6. Имате право на достъп до съдържанието на личните си данни и право всеки момент да ги коригирате, изтриете, ограничите обработването им, право да прехвърляте данните, право да подадете възражение.
7. По всякакви въпроси, свързани с обработването на Вашите лични данни от Администратора можете да се свържете на електронен адрес: daneosobowe@dedra.pl.;
8. Имате право да подадете жалба до органа, компетентен относно въпросите за защита на личните данни;

UA Гарантійний талон

на

.....

(назва продукту)

Номер замовлення: ..... Номер лоту: .....

(далі - Продукт)

Дата придбання продукту: .....

Печатка дилера

Дата та підпис продавця: .....

Заява користувача:

Я підтверджую, що ознайомлений з умовами гарантійних зобов'язань та наслідками недотримання вказівок, викладених в інструкції з експлуатації та гарантійному талоні. Я ознайомлений з умовами цієї гарантії, що підтверджую власним підписом:

..... …….....

Дата і місце Підпис користувача

I. Відповідальність за Продукт

1. Поручитель - Dedra Exim Sp. Z o.o. З місцезнаходженням у м. Прушкув, адреса: вул. 3 Мая 8, 05-800 Прушкув, KRS 0000062517, Окружний суд міста Варшави у Варшаві, XIV Економічний відділ Національного судового реєстру, NIP 527-020-49-33, статутний капітал: 100 980,00 ЗЛОТИХ.
2. Відповідно до умов, викладених у цьому гарантійному талоні, Гарант надає гарантію на Виріб, починаючи з дистрибуції Гаранта.
3. Відповідальність за гарантією поширюється лише на дефекти, що виникли з причин, притаманних Продукту на момент його доставки Користувачеві.
4. Користувач має право на безкоштовний ремонт Продукту в рамках гарантії, якщо дефект став очевидним протягом гарантійного періоду. Спосіб ремонту Товару (метод ремонту) визначається на розсуд Гаранта. Якщо Гарант виявить, що ремонт неможливий, він залишає за собою право замінити дефектний елемент або весь Продукт на бездефектний, знизити ціну Продукту або відмовитися від договору.
5. По відношенню до Користувача, який не є споживачем у розумінні Цивільного кодексу від 23 квітня 1964 року, відповідальність Гаранта за збитки, що випливають з цієї гарантії та/або у зв'язку з її укладенням та виконанням, незалежно від правового титулу, обмежується максимум вартістю дефектного Продукту.

II. Гарантійний термін

Компоненти продукту	Тривалість гарантійного захисту
DED7144	36 місяців з дати придбання Продукту, як зазначено в цьому гарантійному талоні

III. Умови, за яких можна скористатися гарантією

1. Користувач повинен пред'явити заповнений гарантійний талон Продукту та підтвердити обставини придбання Продукту Користувачем, наприклад, пред'явивши чек, рахунок-фактуру тощо. З метою ефективного розгляду рекламації рекомендується, щоб Користувач надав разом з Виробом всі компоненти, зазначені в розділі "Комплектація пристрою", що міститься в Посібнику користувача.
2. Що користувач дотримується інструкцій, наведених в інструкції з експлуатації та гарантійному талоні.
3. Гарантія поширюється лише на територію Республіки Польща та ЄС.
4. Гарантія не поширюється на дефекти Продукту, що виникають, зокрема, внаслідок:
A. Недотримання Користувачем умов, викладених в Інструкції з експлуатації, зокрема щодо правильної експлуатації, технічного обслуговування та очищення;
B. Використання Користувачем засобів для чищення або догляду, які не відповідають вимогам Інструкції з експлуатації;
C. Неналежне зберігання та транспортування Продукту Користувачем;
D. Несанкціоновані зміни та/або модифікації Продукту Користувачем, які не були узгоджені з Гарантом;
E. Використання Користувачем у Виробі витратних матеріалів, які не відповідають вимогам Інструкції з експлуатації.
5. Користувач, який не є споживачем у розумінні Цивільного кодексу від 23 квітня 1964 року, втрачає гарантію на Продукт, в якому:
A. Серійні номери, позначення дати та паспортні таблички були видалені, змінені або пошкоджені користувачем;
B. Пломби були пошкоджені користувачем або мають ознаки втручання користувача.
Увага: Користувач зобов'язаний самостійно і за власний рахунок виконувати дії, пов'язані з повсякденною експлуатацією Виробу, що випливають, зокрема, з Інструкції з експлуатації, самостійно і за власний рахунок.

IV. Процедура подання скарги

1. Якщо Ви виявите, що Виріб працює неправильно, перед тим, як пред'явити претензію, Ви повинні переконатися, що всі кроки, зазначені в Інструкції з експлуатації, були виконані правильно, перш ніж пред'являти претензію.
2. Рекомендується пред'явити претензію негайно, бажано протягом 7 днів з моменту виявлення дефекту в Товарі. Користувач, який не є споживачем у розумінні Цивільного кодексу від 23 квітня 1964 року, втрачає права, що випливають з цієї гарантії, якщо він не подасть скаргу протягом 7 днів.
3. Повідомлення про рекламацію можна подати, зокрема, в місці придбання Продукту, в гарантійному сервісному центрі або в письмовій формі на вказану адресу: Dedra Exim Sp. Z o.o., ul. 3 Maja 8, 05-800 Pruszków.
4. Користувач може подати скаргу, використовуючи форму, доступну на веб-сайті www.dedra.pl. ("Заява про гарантійні зобов'язання").
5. Адреси гарантійного обслуговування для окремих країн можна знайти на сайті www.dedra.pl. Якщо гарантійне обслуговування для певної країни не передбачено, рекомендується надсилати гарантійні претензії туди: Dedra Exim Sp. Z o.o. Ul. 3 Maja 8, 05-800 Pruszków (Польща).
6. З метою безпеки Користувача використання дефектного Продукту заборонено.
7. Попередження: Використання несправного Виробу є небезпечним для здоров'я та життя Користувача.
8. Виконання зобов'язань за гарантією відбудеться протягом 14 робочих днів, рахуючи від дати доставки Користувачем заявленого Продукту.
9. Перед тим, як відправити дефектний Виріб на рекламацію, рекомендується його почистити. Виріб, що підлягає рекламації, рекомендується ретельно захищати від пошкоджень під час транспортування (рекомендується доставляти виріб, що підлягає рекламації, в оригінальній упаковці).
10. Гарантійний термін продовжується на час, протягом якого Користувач не міг використовувати Продукт, на який поширюється гарантія, через дефект.
Гарантія не виключає, не обмежує і не призупиняє права Користувача, передбачені положеннями про гарантійні зобов'язання щодо дефектів проданих товарів.

UA

Відповідно до статті 13(1) та (2) Регламенту (ЄС) 2016/679 Європейського Парламенту та Ради від 27 квітня 2016 року про захист фізичних осіб у зв'язку з обробкою персональних даних і про вільний рух таких даних та про скасування Директиви 95/46/ЄС (далі: "RODO"), повідомляємо Вам наступне
1. Контролером ваших персональних даних, вказаних у формі, є компанія DEDRA-EXIM sp. z o.o., зареєстрована за адресою: вул. 3 Мая, 8, 05- 800, Прушкув (далі: «Контролер»).
2. Ваші дані будуть оброблятися виключно з метою виконання гарантійної процедури для пристрою згідно з літ. b п. 1. ст. 6 Загального регламенту захисту даних (далі: «ЗРЗД») Надання даних є добровільним, але необхідним для виконання гарантійної процедури.
3. Ваші дані будуть оброблятися протягом періоду виконання гарантійної процедури та з метою архівування на випадок необхідності захисту від можливих претензій до Контролера, але не довше закінчення терміну позовної давності.
4. Ваші дані можуть бути розкриті тільки суб'єктам, які обробляють дані від імені Контролера, на підставі письмового договору про доручення на обробку персональних даних, що передбачає, зокрема, технічне обслуговування, хостинг або обслуговування веб-сайту, IT-сервіс, кур'єрську компанію. Постачальники Контролера зобов'язані забезпечувати безпеку даних і дотримуватися вимог чинного законодавства щодо захисту персональних даних і не можуть використовувати довірені їм персональні дані в цілях, відмінних від зазначених у договорі з Контролером.
5. Ваші персональні дані не будуть оброблятися автоматизовано, зокрема, не будуть профілюватися, а також не будуть передаватися у треті країни/міжнародні організації.
6. Ви маєте право на доступ до своїх персональних даних та право на їхнє виправлення, видалення, обмеження обробки, право на передачу даних, право на відмову від обробки, у будь-який момент;
7. З усіх питань, пов'язаних з обробкою Контролером ваших персональних даних, ви можете звернутися до Контролера за адресою e-mail: daneosobowe@dedra.pl.;
8. Ви маєте право подати скаргу до відповідного наглядового органу із захисту персональних даних;

DE Garantiekaart

auf

.....

Katalognummer: ……. Losnummer: .....

(nachstehend "das Produkt" genannt)

Kaufdatum des Produkts: .....

Stempel des Händlers

Datum und Unterschrift des Verkäufers: .....

Erklärung des Benutzers:

Ich bestätige, dass ich über die Garantiebedingungen und die Folgen bei Nichteinhaltung der Richtlinien in der Bedienungsanleitung und der Garantiekarte informiert wurde. Die Garantiebedingungen sind mir bekannt und ich bestätige diese mit meiner handschriftlichen Unterschrift:

..... …….....

Datum und Ort Unterschrift des Benutzers

I. Haftung für das Produkt

1. Bürge - Dedra Exim Sp. z o.o. mit Sitz in Pruszków, Adresse: ul. 3 Maja 8, 05-800 Pruszków, KRS 0000062517, Bezirksgericht für die Stadt Warschau in Warschau, XIV. Wirtschaftsabteilung des Landesgerichtsregisters, NIP 527-020-49-33, Stammkapital: PLN 100.980,00.
2. Gemäß den Bestimmungen dieser Garantiekarte garantiert der Garantiegeber das Produkt, das aus dem Vertrieb des Garantiegebers stammt.
3. Die Haftung im Rahmen der Garantie erstreckt sich nur auf Mängel, die auf Ursachen zurückzuführen sind, die dem Produkt zum Zeitpunkt der Lieferung an den Nutzer innewohnen.
4. Der Nutzer hat im Rahmen der Garantie das Recht, das Produkt kostenlos reparieren zu lassen, sofern der Mangel während der Garantiezeit aufgetreten ist. Die Art und Weise der Reparatur des Produkts (Reparaturmethode) liegt im
5. Ermessen des Garantiegebers. Stellt die Garantiegeberin fest, dass eine Reparatur nicht möglich ist, behält sie sich das Recht vor, das fehlerhafte Element oder das gesamte Produkt durch ein fehlerfreies zu ersetzen, den Preis des Produkts zu mindern oder vom Vertrag zurückzutreten.
6. Gegenüber dem Benutzer, der kein Verbraucher im Sinne des Gesetzes vom 23. April 1964 ist. Die Haftung des Garantiegebers für Schäden, die sich aus dieser Garantie und/oder im Zusammenhang mit ihrem Abschluss und ihrer Erfüllung ergeben, ist unabhängig vom Rechtstitel auf maximal den Wert des mangelhaften Produkts beschränkt.

II. Garantiezeit

Produktkomponenten	Dauer des Garantieschutzes
DED7144	36 Monate ab dem Kaufdatum des Produkts, wie auf dieser Garantiekarte angegeben

III. Bedingungen für die Inanspruchnahme der Garantie

Der Benutzer sollte den ausgefüllten Garantieschein des Produkts vorlegen und die Umstände des Kaufs des Produkts durch den Benutzer belegen, z. B. durch Vorlage der Quittung, Rechnung usw. Im Interesse einer effizienten Reklamationsbearbeitung wird empfohlen, dass der Benutzer zusammen mit dem

Produkt alle in der Bedienungsanleitung unter "Vervollständigung des Geräts" aufgeführten Komponenten einreicht.
2. dass der Benutzer die Anweisungen in der Bedienungsanleitung und im Garantieschein beachtet.
3.Die Garantie gilt nur für das Gebiet der Republik Polen und der EU.
4.Die Garantie erstreckt sich nicht auf Produktmängel, die sich insbesondere aus folgenden Gründen ergeben:
a. Nichteinhaltung der in der Gebrauchsanweisung festgelegten Bedingungen durch den Benutzer, insbesondere hinsichtlich der korrekten Bedienung, Wartung und Reinigung;
b. Verwendung von Reinigungs- oder Pflegemitteln durch den Benutzer, die nicht der Gebrauchsanweisung entsprechen;
c. Unzureichende Lagerung und Transport des Produkts durch den Benutzer;
d. Unerlaubte Änderungen und/oder Umbauten am Produkt durch den Nutzer, die nicht mit dem Garantiegeber vereinbart wurden;
e. Die Verwendung von Verbrauchsmaterialien, die nicht mit der Bedienungsanleitung übereinstimmen, durch den Benutzer in dem Produkt.
5. Der Benutzer, der kein Verbraucher im Sinne des Gesetzes vom 23. April 1964 ist. Zivilgesetzbuches ist, verliert die Garantie für das Produkt, in dem:
- Seriennummern, Datumsangaben und Typenschilder vom Benutzer entfernt, verändert oder beschädigt worden sind;
- die Plomben vom Benutzer beschädigt wurden oder Anzeichen von Manipulationen durch den Benutzer aufweisen.
6. Achtung: Der Benutzer muss die mit dem täglichen Betrieb des Produkts verbundenen Tätigkeiten, die sich u.a. aus der Gebrauchsanweisung ergeben, selbst und auf eigene Kosten durchführen.

IV. Beschwerdeverfahren

1. Sollte sich herausstellen, dass das Produkt nicht ordnungsgemäß funktioniert, vergewissern Sie sich bitte, dass alle Schritte, die insbesondere in der Bedienungsanleitung angegeben sind, korrekt ausgeführt wurden, bevor Sie eine Reklamation einreichen.
2. Es wird empfohlen, eine Reklamation unverzüglich, vorzugsweise innerhalb von 7 Tagen nach Feststellung eines Mangels am Produkt, vorzubringen. Der Benutzer, der kein Verbraucher im Sinne des Gesetzes vom 23. April 1964 ist. Zivilgesetzbuches ist, verliert die Rechte aus dieser Garantie, wenn eine Reklamation nicht innerhalb von 7 Tagen erfolgt.
3. Eine Reklamation kann u.a. beim Kauf des Produkts, beim Garantieservice oder schriftlich an die folgende Adresse erfolgen: Dedra Exim Sp. z o.o., ul. 3 Maja 8, 05-800 Pruszków.
4. Der Nutzer kann eine Beschwerde mit dem auf der Website www.dedra.pl verfügbaren Formular einreichen. ("Formular für Gewährleistungsansprüche").
5. Die Adressen des Garantieservices für die einzelnen Länder finden Sie unter www.dedra.pl. Wenn es für ein bestimmtes Land keinen Garantieservice gibt, wird empfohlen, Garantieansprüche an folgende Adresse zu richten: Dedra Exim Sp. z o.o. ul. 3 Maja 8, 05-800 Pruszków (Polen).
6. Im Hinblick auf die Sicherheit des Benutzers ist die Verwendung eines mangelhaften Produkts verboten.
7. Achtung: Die Verwendung eines defekten Produkts ist gefährlich für die Gesundheit und das Leben des Benutzers.
8. Die Erfüllung der Garantieverpflichtungen erfolgt innerhalb von 14 Werktagen, gerechnet ab dem Datum der Lieferung des reklamierten Produkts durch den Nutzer.
9. Es wird empfohlen, das mangelhafte Produkt zu reinigen, bevor es zur Reklamation eingereicht wird. Es wird empfohlen, das zu reklamierende Produkt sorgfältig vor Transportschäden zu schützen (es wird empfohlen, das zu reklamierende Produkt in der Originalverpackung zu liefern).
10. Die Gewährleistungsfrist verlängert sich um die Zeit, in der der Nutzer das von der Gewährleistung erfasste Produkt aufgrund eines Mangels nicht nutzen konnte. Durch die Garantie werden die Rechte des Nutzers im Rahmen der Gewährleistungsvorschriften für Mängel an den verkauften Waren nicht ausgeschlossen, eingeschränkt oder ausgesetzt.

FR Carte de garantie

……..
(nom du produit)

Numéro de catalogue : ……. Numéro de lot : .....

(ci-après dénommé le Produit)

Date d'achat du Produit : .....

Cachet du vendeur

Date et signature du vendeur : .....

Déclaration de l'Utilisateur :

Je confirme avoir été informé des conditions de garantie ainsi que des conséquences du non-respect des directives contenues dans le mode d'emploi et la carte de garantie. Les conditions de la présente garantie me sont connues, ce que je confirme par ma signature :

....

Date et lieu Signature de l'Utilisateur

I. Responsabilité pour le Produit

1. Le garant est Dedra Exim Sp. z o.o., dont le siège social est à Pruszków, adresse : ul. 3 Maja 8, 05-800 Pruszków, Pologne, KRS 0000062517, Tribunal de district de la ville de Varsovie à Varsovie, XIVe division commerciale du Registre national des tribunaux, NIP 527-020-49-33, capital social : 100 980,00 PLN.
2. Conformément aux conditions spécifiées dans la présente carte de garantie, le Garant accorde une garantie sur le Produit provenant de la distribution du Garant.
3. La responsabilité au titre de la garantie ne couvre que les défauts résultant de causes inhérentes au Produit au moment de sa livraison à l'Utilisateur.
4. Au titre de la garantie, l'Utilisateur a droit à la réparation gratuite du Produit, à condition que le défaut soit apparu pendant la période de garantie. Le mode de réparation du Produit (méthode d'exécution de la réparation) dépend de la décision du Garant. Si le Garant constate l'impossibilité de réparer, il se réserve le droit de remplacer l'élément défectueux ou l'ensemble du Produit par un produit exempt de défaut, de réduire le prix du Produit ou de résilier le contrat.
5. En ce qui concerne l'Utilisateur qui n'est pas un consommateur au sens de la loi du 23 avril 1964, Code civil, la responsabilité du Garant en matière de dommages résultant de la présente garantie et/ou en relation avec sa conclusion et son exécution, quel que soit le fondement juridique, est limitée au maximum à la valeur du Produit défectueux.

II. Période de garantie

Éléments du Produit	Durée de la protection de garantie
DED7144	36 mois à compter de la date d'achat du produit indiquée sur la présente carte de garantie.

III. Conditions d'application de la garantie

1. Présentation par l'Utilisateur de la carte de garantie du Produit dûment remplie et justification par l'Utilisateur des circonstances d'achat du Produit, par exemple en présentant un ticket de caisse, une facture, etc. Afin de faciliter le traitement de la réclamation, il est recommandé à l'Utilisateur de joindre au Produit réclamé tous les éléments spécifiés dans la rubrique « Composition de l'appareil » contenue dans le mode d'emploi.
2. Respect par l'Utilisateur des recommandations contenues dans le mode d'emploi et la carte de garantie.
3. La garantie ne couvre que le territoire de la République de Pologne et de l'UE.
4. La garantie ne couvre pas les défauts du Produit résultant notamment de :
a. Non-respect par l'Utilisateur des conditions spécifiées dans le mode d'emploi, notamment en matière d'utilisation, d'entretien et de nettoyage corrects ;
b. Utilisation par l'Utilisateur de produits de nettoyage ou d'entretien non conformes au mode d'emploi ;
c. Stockage et transport inappropriés du Produit par l'Utilisateur ;
d. Modifications et/ou transformations non autorisées du Produit par l'Utilisateur, qui n'ont pas été convenues avec le Garant ;
e. Utilisation par l'Utilisateur dans le Produit de consommables non conformes au mode d'emploi.
5. L'Utilisateur qui n'est pas un consommateur au sens de la loi du 23 avril 1964, Code civil, perd la garantie sur le Produit dans lequel :
- les numéros de série, les indications de date et les plaques signalétiques ont été supprimés, modifiés ou endommagés par l'Utilisateur ;
- les scellés ont été endommagés par l'Utilisateur ou portent des traces de manipulation de l'Utilisateur.
6. Attention ! Les opérations liées à l'entretien quotidien du Produit, résultant notamment du mode d'emploi, sont effectuées par l'Utilisateur à ses propres frais.

IV. Procédure de réclamation

1. En cas de constatation d'un fonctionnement incorrect du Produit, avant de soumettre une réclamation, il convient de s'assurer que toutes les opérations spécifiées notamment dans le mode d'emploi ont été effectuées correctement.
2. Il est recommandé de soumettre la réclamation immédiatement, de préférence dans les 7 jours suivant la date de constatation du défaut du Produit. L'Utilisateur qui n'est pas un consommateur au sens de la loi du 23 avril 1964, Code civil, perd ses droits découlant de la présente garantie en cas de non-soumission de la réclamation dans un délai de 7 jours.
3. La réclamation peut être soumise notamment au point d'achat du Produit, au service de garantie ou par écrit à l'adresse suivante : Dedra Exim Sp. z o.o., ul. 3 Maja 8, 05-800 Pruszków, Pologne.
4. L'Utilisateur peut soumettre une réclamation en utilisant le formulaire disponible sur le site web www.dedra.pl (« Formulaire de réclamation au titre de la garantie »).
5. Les adresses des services de garantie pour les différents pays sont disponibles sur le site www.dedra.pl. En l'absence de service de garantie pour un pays donné, il est recommandé d'adresser les réclamations au titre de la garantie à l'adresse suivante : Dedra Exim Sp. z o.o. ul. 3 Maja 8, 05-800 Pruszków (Pologne).
6. A l'égard de la sécurité de l'Utilisateur, l'utilisation d'un Produit défectueux est interdite.
7. Attention ! L'utilisation d'un Produit défectueux est dangereuse pour la santé et la vie de l'Utilisateur.
8. L'exécution des obligations découlant de la garantie aura lieu dans un délai de 14 jours ouvrables à compter de la date de livraison du Produit réclamé par l'Utilisateur.
9. Avant de livrer le Produit défectueux pour réclamation, il est recommandé de le nettoyer. Il est recommandé de protéger soigneusement le Produit réclamé contre les dommages pendant le transport (il est recommandé de livrer le Produit réclamé dans son emballage d'origine).
10. La période de garantie est prolongée de la durée pendant laquelle l'Utilisateur n'a pas pu utiliser le Produit en raison d'un défaut couvert par la garantie.
La garantie n'exclut, ne limite ni ne suspend les droits de l'Utilisateur découlant des dispositions relatives à la garantie légale contre les défauts de la chose vendue.
Conformément à l'article 13, paragraphes 1 et 2, du règlement (UE) 2016/679 du Parlement européen et du Conseil du 27 avril 2016 relatif à la protection des personnes physiques à l'égard du traitement des données à caractère personnel et à la libre circulation de ces données, et abrogeant la directive 95/46/CE (ci-après « RGPD »), nous vous informons de ce qui suit :
1. Le responsable du traitement de vos données personnelles fournies dans le formulaire est DEDRA-EXIM sp. z o.o., dont le siège social est situé à Pruszków, ul. 3 Maja 8, 05-800 Pruszków, Pologne (ci-après le « Responsable du traitement »).

2. Vos données seront traitées exclusivement aux fins de la procédure de garantie de l'appareil conformément à l'article 6, paragraphe 1, point b), du règlement général sur la protection des données (ci-après « RGPD »). La fourniture des données est volontaire, mais nécessaire au déroulement de la procédure de garantie.
3. Vos données seront traitées pendant la durée d'examen et de traitement de la procédure de garantie, ainsi qu'à des fins d'archivage en cas de nécessité de défense contre d'éventuelles réclamations à l'encontre du Responsable du traitement, et ce, pas plus longtemps que le délai de prescription de ces réclamations.
4. Vos données pourront être divulguées exclusivement aux sous-traitants traitant les données pour le compte du responsable du traitement sur la base d'un contrat écrit de sous-traitance de données à caractère personnel, fournissant notamment des services de maintenance technique, d'hébergement ou de gestion de site web, de support informatique ou de transport. Les fournisseurs du Responsable du traitement sont tenus d'assurer la sécurité des données et de respecter les exigences de la législation applicable en matière de protection des données à caractère personnel, et ne peuvent pas utiliser les données à caractère personnel qui leur sont confiées à d'autres fins que celles spécifiées dans le contrat conclu avec le Responsable du traitement.
5. Vos données ne feront pas l'objet d'une prise de décision automatisée, y compris le profilage, et ne seront pas transférées vers un pays tiers ou une organisation internationale.
6. Vous disposez d'un droit d'accès à vos données, ainsi que d'un droit de rectification, d'effacement, de limitation du traitement, d'un droit à la portabilité des données et d'un droit d'opposition, à tout moment.
7. Pour toute question relative au traitement de vos données personnelles par le Responsable du traitement, vous pouvez le contacter à l'adresse e-mail suivante : daneosobowe@dedra.pl ;
8. Vous avez le droit d'introduire une réclamation auprès de l'autorité de contrôle compétente en matière de protection des données à caractère personnel;

DEDRA EXIM Sp. z o.o.
05-800 Pruszków ul. 3 Maja 8
tel: (+48 / 22) 73-83-777; fax: (+48 / 22) 73-83-779
http: //www.dedra.pl; e-mail: info@dedra.pl

ADNOTACJE O DOKONANYCH NAPRAWACH / ANNOTATIONS OF REPAIRS MADE / ZÁZNAMY O PROVEDENÝCH OPRAVÁCH / ZÁZNAMY O VYKONANÝCH OPRAVÁCH / PASTABOS APIE ATLIKTĄ REMONTĄ / PIEZĪMES PAR VEIKTO REMONTU/ FELJEGYZÉSEK AZ ELVÉGZETT JAVÍTÁSOKRÓL / ANNOTATIONS DES REPARTIONS REALISEES / ANOTACIONES DE LAS REPARACIONES REALIZADAS / MENȚIUNI CU PRIVIRE LA REPARAȚIILE EFECTUATE / ОРОМВЕ О ОРРАVLJENIH POPRAVILIH / БЕЛЕЖКИ ЗА ИЗВЪРШЕНИТЕ РЕМОНТИ / НОТАТКИ ПРО ПРОВЕДЕНІ РЕМОНТИ / VERMERKE ÜBER AUSGEFÜHRTE REPARATUREN / ANNOTATIONS SUR LES RÉPARATIONS EFFECTUÉES

Data zgłoszenia do naprawy / Date of request for repair / Datum nahlášení k opravě / Dátum odovzdania do opravy / Atidavimo remontui data / Produkta nodošanas remontā datums / A javításra történő bejelentés dátuma / Date de la déclartion de reparation / Data predării la reparație / Datum zahtevka za popravilo / Дата на заявката за ремонт / Дата подання заявки на ремонт / Datum der Anmeldung zur Reparatur / Date de la demande de réparation	Data wykonania naprawy / Date of repair / Datum provedení opravy / Dátum vykonania opravy / Remonto data / Remonta datums / A javítás dátuma / Date de la réalisation de reparation / Data efectuării reparației / Datum popravila / Дата на ремонта / Дата ремонту / Datum der Ausführung der Reparatur / Date de réparation	Zakres naprawy, opis czynności naprawczych / Scope of repair, description of repair activities / Rozsah opravy, popis úkonů / Rozsah opravy, opis vykonaných opravných činností / Remonto apimtis, remonto darbų aprašymas / Remonta apjoms, remontdarbu apraksts / A javítás tartalma, a javítási műveletek leírása / Domeniul de reparație, descrierea operațiilor de reparație / Domeniul de reparație, descrierea operațiilor de reparație / Obseg popravila, opis popravila / Обхват на ремонта, описание на ремонтните дейности / Обсяг ремонту, опис ремонтних робіт / Umfang der Reparatur , Beschreibung der Tätigkeiten / Étendue de la réparation, description des opérations de réparation	Podpis wykonującego naprawę / Signature of the repairer / Podpis opraváře / Podpis osoby vykonávajúcej opravu / Remontą atliekančio asmens parašas / Remonta veicēja paraksts / A javítást végző aláírása / Semnătura persoanei care a efectuat reparația / Podpis serviserja / Potpis osobe koja obavlja popravak / Подпис на лицето, което извършва ремонта / Підпис ремонтника / Unterschrift der die Reparatur ausführenden Person / Signature de la personne ayant effectué la réparation