DED7141

Instrukcja ważna dla urządzeń wyprodukowanych po: / Instruction manual valid for devices manufactured after: / Návod pro zařízení vyrobená po: / Návod pre obsluhu zariadení vyrobených po: / Instrukcija – įrenginiai, kurie buvo pagaminti nuo: / Lietošanas instrukcija ierīcēm izgatavotiem pēc: / Útmutató a után gyártott készülékekhez: / Manualul de utilizare pentru aparate fabricate după: / Navodila veljajo za naprave, proizvedene po:/ Upute vrijede za uređaje proizvedene nakon / Ръководство за употреба, валидно за устройства, произведени след: **01.01.2023**

PL **Wiertarko-wkrętarka bezszczotkowa 18V**
Instrukcja obsługi z kartą gwarancyjną

EN **Cordless drill 18V, brushless**
Instruction manual with guarantee card

CZ **Vrtací šroubovák 18V**
Návod k obsluze se záručním listem

SK **Vŕtačko-skrutkovač 18V**
Užívateľská príručka so záručným listom

LT **Suktuvas-gręžtuvas 18V**
Naudojimo instrukcija su Garantiniu lapu

LV **Urbjmašīna-skrūvgriezis 18V**
Lietošanas instrukcija ar garantijas talonu

HU **Fúró-csavarozó 18V**
Használati Utasítás Garanciajeggyel

RO **Mașină de găurit și înșurubat 18V**
Instrucțiuni de utilizare și certificat de garanție

DE **Bohrschrauber 18V**
Bedienungsanleitung mit Garantiekarte

SI **Vrtalnik/vijačnik SAS+ALL 18V**
Navodila za uporabo z garancijsko kartico

HR **Бормашина/драйвер SAS+ALL 18V**
Upute za upotrebu s jamstvenim listom

BG **Wiertarko-wkrętarka SAS+ALL 18V**
Инструкции за експлоатация с гаранционна карта



PL Wszelkie prawa zastrzeżone. Niniejsze opracowanie jest chronione prawem autorskim. Kopiowanie lub rozpowszechnianie Instrukji Obsługi we fragmentach albo w całości bez zgody Dedra Exim zabronione Dedra Exim zastrzega sobie prawo do wprowadzania zmian konstrukcyjno-technicznych oraz kompletacyjnych bez uprzedniego powiadamiania. Zmiany te nie mogą stanowić podstawy do reklamowania produktu. Instrukcja obsługi dostępna na stronie www.dedra.pl

EN All rights reserved. This publication is protected by copyright. Copying or distribution of the User Manual in parts or in full without Dedra Exim's permission is prohibited Dedra Exim reserves the right to make design, technical and completion changes without prior notice. These changes may not constitute grounds for advertising the product. User manual available at www.dedra.pl

CZ Všechna práva vyhrazena. Toto zpracování je chráněno autorským právem. Kopírování nebo šíření Návodu k obsluze v částech nebo vcelku bez souhlasu společnosti Dedra Exim je zakázáno. Dedra Exim si vyhrazuje právo zavádět konstrukční a technické a komplementační změny bez dřívějšího oznámení. Tyto změny nemohou být základem pro reklamování výrobku. Návod k obsluze dostupný na stránkách www.dedra.pl

SK Všetky práva vyhradené. Tieto materiály sú chránené autorskými právami. Kopírovanie prípadne šírenie častí, prípadne celého návodu na obsluhu je bez súhlasu spoločnosti Dedra Exim zakázané. Dedra Exim si vyhradzuje právo na vykonávanie konštrukčno-technických zmien, a zmien doplnkového príslušenstva, bez predchádzajúceho upozornenia. Tieto zmeny nemôžu byť dôvodom na reklamáciu výrobku. Užívateľská príručka je dostupná na webovej stránke www.dedra.pl

LT Visos teisės saugomos. Šis kūrinys yra saugomas autorinių teisių įstatymų. Eksploatavimo instrukcijos arba jos fragmentų kopijavimas ir platinimas be „Dedra Exim“ sutikimo draudžiamas. „Dedra Exim“ pasilieka sau teisę įvesti konstrukcijos, techninius arba komplektacijos pokyčius be išankstinio įspėjimo. Šie pokyčiai negali būti skundo dėl produkto pagrindu. Naudojimo instrukcija yra prieinama svetainėje: www.dedra.pl

LV Visas tiesības pasargātas. Šis izdevums ir sargāts ar autortiesību. Lietošanas Instrukcijas kopēšana vai izplatīšana pilnīgi vai fragmentos bez Dedra Exim firmas piekrišanas ir aizliegta. Firma Dedra Exim atstāj sev tiesību veikt konstrukcijas-tehnikas izmaiņu, kā arī komplektācijas izmaiņu bez iepriekšēja paziņojuma. Šīs izmaiņas nevar būt par pamatu produkta reklamēšanai. Lietošanas instrukcija pieejama mājaslapā www.dedra.pl

HU Minden jog fenntartva. A jelen kiadvány szerzői jogokkal védve. A Használati Utasítás másolása vagy terjesztése egészében vagy részleteiben a Dedra Exim írásos engedélye nélkül tilos A Dedra Exim fenntartja magának a szerkezeti-műszaki, valamint komplettálási változtatások előzetes bejelentés nélküli bevezetésének jogát. Ezek a változások nem szolgálhatnak alapjául a termék reklamációjának. A használati utasítás a weboldalon elérhető www.dedra.pl.

RO Toate drepturile rezervate. Această redactare este protejată prin legea dreptului de autor. Este interzisă copierea, reproducerea în orice fel sau multiplicarea și distribuirea parțială sau în totalitate a Manualului de utilizare fără permisiunea firmei Dedra Exim Firma Dedra Exim își rezervă dreptul de a face modificări tehnice și constructive sau de completare a dispozitivului fără o notificare prealabilă. Aceste modificări nu pot constitui temei pentru reclamarea produsului. Instrucțiunea de deservire accesibilă pe pagina www.dedra.pl

DE Alle Rechte vorbehalten. Die vorliegende Bedienungsanleitung wird durch das Urheber-recht geschützt. Kein Teil dieser Bedienungs-anleitung darf ohne schriftliche Einwilligung von Dedra Exim vervielfältigt oder verbreitet werden.Dedra Exim behält sich das Recht vor, Konstruktions- und technische Änderungen sowie Änderungen in der Zusammensetzung vorzunehmen, ohne vorher darüber zu informieren. Diese Änderungen können kein Grund zur Reklamation des Produkts bilden. Die Bedienungsanleitung ist auf der Internetseite www.dedra.pl zugänglich.

SI Vse pravice pridržane. Ta navodila so zaščitena na podlagi predpisov o avtorskih pravicah. Prepovedano je kopiranje ali razširjanje teh navodil za uporabo po delih ali v celoti brez soglasja „Dedra-Exim”. „Dedra-Exim” si pridržuje pravico do uvajanja konstrukcijsko-tehničnih in kompletacijskih sprememb brez predhodnega obvestila. Te spremembe ne morejo biti podlaga za prijavo reklamacije. Navodila za uporabo so na voljo na strani www.dedra.pl

HR Sva prava su rezervirana. Ovo djelo je zaštićeno autorskim pravom. Zabranjeno je kopiranje ili distribucija Uputa za uporabu i dijelovima ili u cijelosti bez pristanka „Dedra-Exim”a „Dedra-Exim” zadržava pravo uvođenja promjena konstrukcijskih, tehničkih i završnih bez prethodne obavijesti. Ove promjene ne mogu predstavljati osnovu za reklamiranje proizvoda. Upute za uporabu dostupne su na web stranici www.dedra.pl

BG Всички права запазени. Това произведение е защитено с авторски права. Копирането или разпространението на Ръководството за потребителя на части или като цяло е забранено без разрешението на „Dedra-Exim”. „Dedra-Exim” си запазва правото да прави промени в дизайна, техническите характеристики и завършването без предварително уведомление. Тези промени не могат да бъдат основание за рекламиране на продукта. Ръководството за потребителя е на разположение на адрес www.dedra.pl

22
PAP

Kontakt
Contact / Kontaktai / Kontakts / Elérhetőség / Contact / Kontakt / Pišite na / Kontakt / Свържете се с
Dedra Exim Sp. z o.o., ul. 3 Maja 8, 05-800 Pruszków
Tel. +48 22 73 83 777 wew. 129, 165, fax +48 22 73 83 779
serwis@dedra.com.pl www.dedra.pl

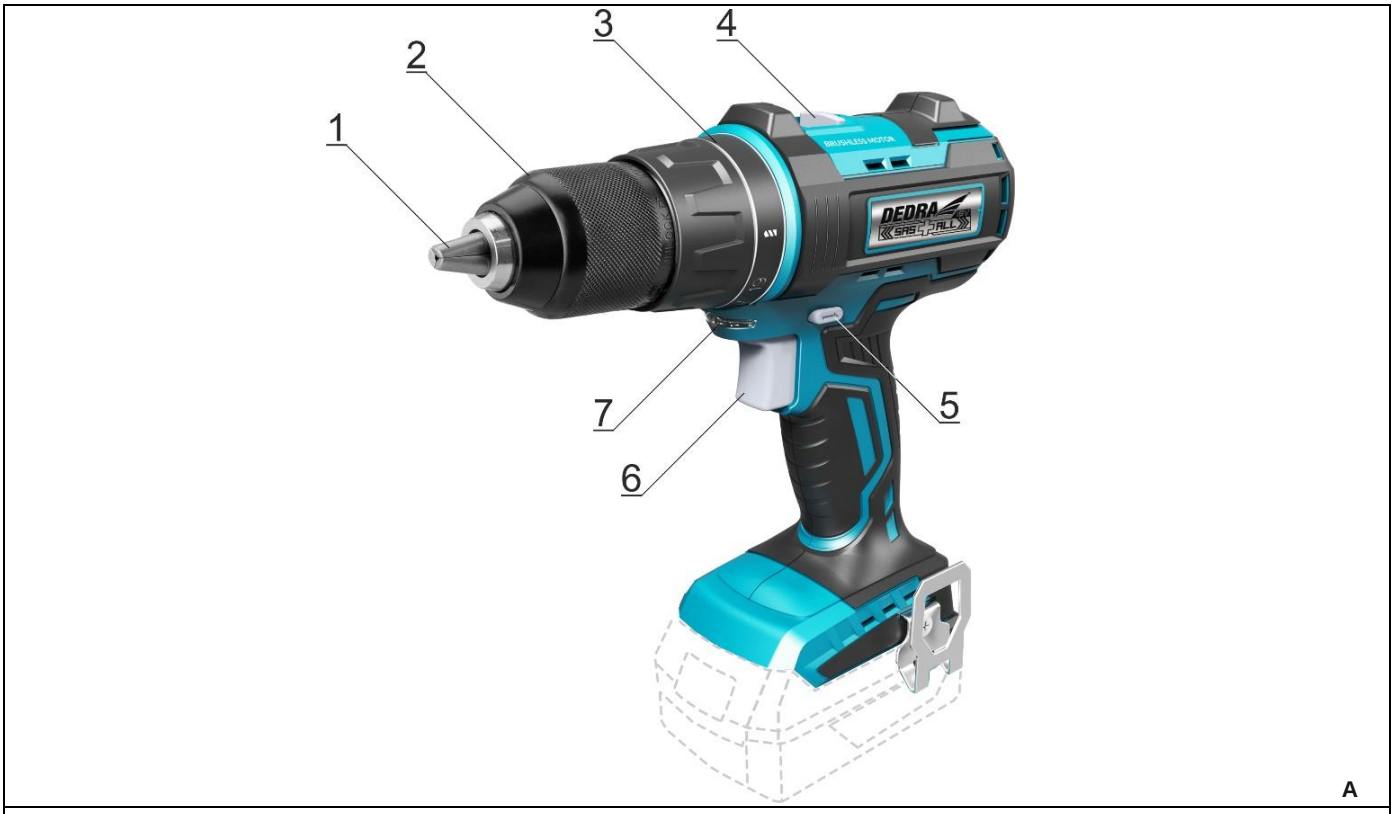

A

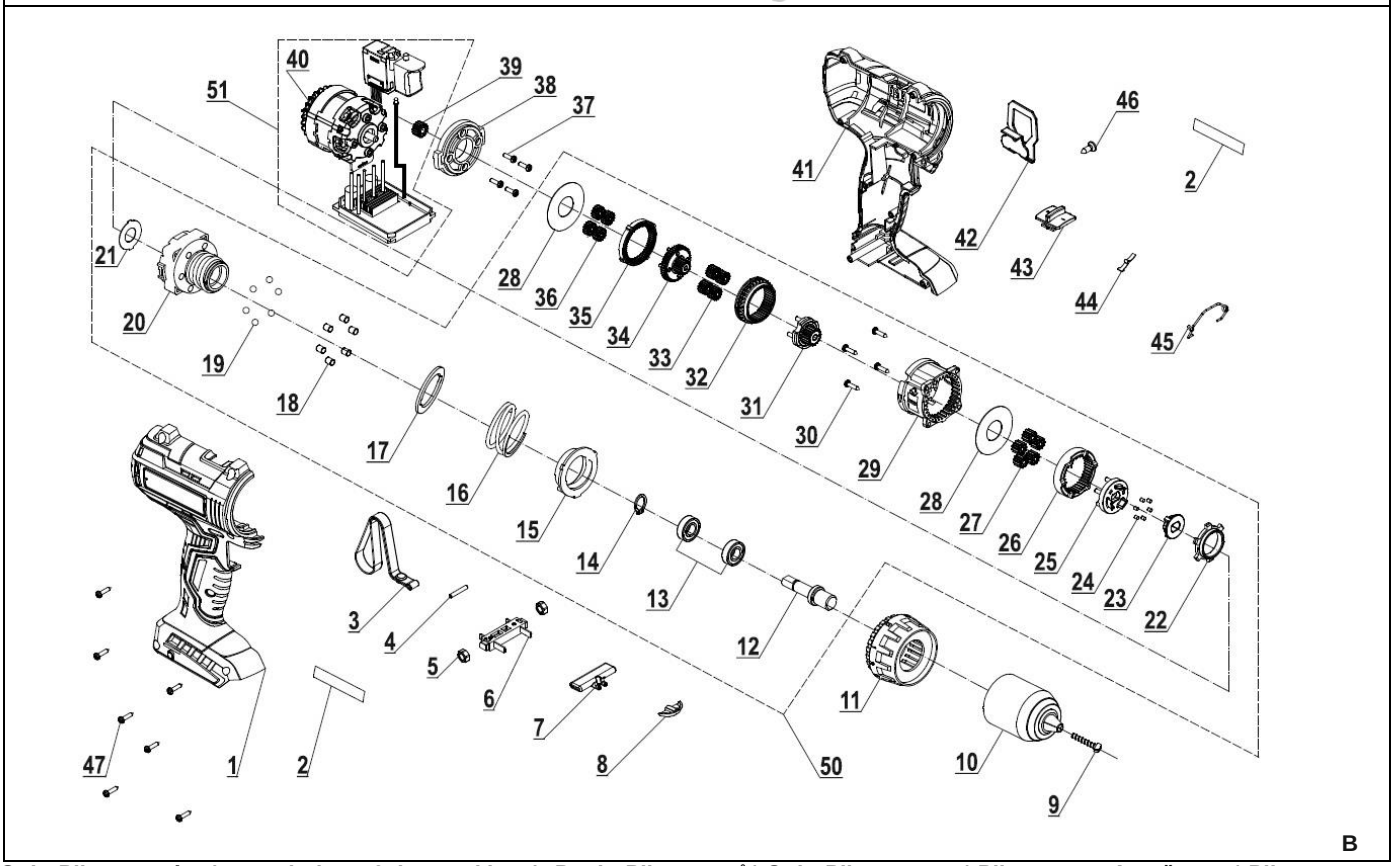

B

Opis Piktogramów / Description of the marking / Popis Piktogramů/ Opis Piktogramov/ Piktogramų Aprašymas/ Piktogrammu Apraksts/ Piktogramok Magyarázata/ Descrierea Pictogramelor/ Verwendete Piktogramme / Opis piktogramov / Opis piktograma / Описание на пиктограмите

Nakaz: przeczytaj instrukcję obsługi / Mandatory: Refer to the instruction manual / Příkaz: přečtěte návod k obsluze / Príkaz: oboznámte sa s užívateľskou príručkou / Privaloma: perskaitykite aptarnavimo instrukciją / Norādījums: rūpīgi iepazīstieties ar lietotāja rokasgrāmatā sniegto informāciju / Utasítás: olvassa el az útmutatót / Obilgatoriu: citiți manualul de utilizare / Gebot: die Bedienungsanleitung lesen / Ukaz: preberi navodila za uporabo / Nalog: pročitajte upute za uporabu / Заповедта: прочетете ръководството за употреба

Używać ochronników słuchu / Order: use hearing protectors / používejte ochranu sluchu/ používajte chrániče sluchu/ privaloma: naudoti apsauginius akinius/ lietojiet dzirdes aizsardzības līdzekļus/ utasítás: használjon fülvédőt/ trebuie să folosi-ţi aparate pentru protecţia auzului/ der gehörschutz ist zu benutzen / Obvezno: nosite zaščito sluha / Zahtjev: nosite zaštitu za sluh / Задължително: Носете защита на слуха

Nakaz: stosować okulary ochronne/ Order: use safety goggles / Příkaz: používejte ochranné brýle / Príkaz: používajte ochranné okuliare / Privaloma: naudoti apsauginius akinius / Norādījums: nēsājiet aizsargacenes / Utasítás: viseljen védőszemüveget / protección / Obligatoriu: folosiţi ochelari de protecţie / Gebot: Schutzbrille tragen / odredba: uporabljajte zaščito za oči / Narudžba: koristiti zaštitu za oči / забрана: използвайте защита на очите

PL Spis treści

1. Zdjęcia i rysunki
2. Opis urządzenia
3. Przeznaczenie urządzenia
4. Ograniczenia użycia
5. Dane techniczne
6. Przygotowanie do pracy
7. Włączanie urządzenia
8. Użytkowanie urządzenia
9. Bieżące czynności obsługowe
10. Części zamienne i akcesoria
11. Samodzielne usuwanie usterek
12. Kompletacja urządzenia
13. Wykaz części do rysunku złożeniowego
14. Informacja dla użytkowników o pozbywaniu się urządzeń elektrycznych i elektronicznych
15. Karta gwarancyjna

Ogólne warunki bezpieczeństwa zostały dołączone jako oddzielna broszura.
Deklaracja zgodności dołączona jest do urządzenia jako oddzielny dokument. W przypadku braku deklaracji zgodności prosimy o kontakt z Serwisem Dedra-Exim Sp. z o.o.

OSTRZEŻENIE. Przeczytać wszystkie ostrzeżenia oznaczone symbolem wykrzyknika i wszystkie instrukcje.

Nieprzestrzeganie podanych niżej ostrzeżeń i wskazówek dotyczących bezpieczeństwa może być przyczyną porażenia prądem elektrycznym, pożaru lub poważnych obrażeń. Należy zachować wszystkie ostrzeżenia i instrukcje do przyszłego użytku.

UWAGA **Urządzenie z linii SAS+ALL zostało zaprojektowane do pracy tylko z ładowarkami i akumulatorami linii SAS+ALL.**
Akumulator Li-Ion i ładowarka nie stanowią wyposażenia zakupionego urządzenia i należy nabyć je oddzielnie. Stosowanie akumulatorów i ładowarek innych niż dedykowanych do urządzenia jest zabronione.

2. Opis urządzenia

Rys.A: 1. Uchwyt wiertarski szybkiego mocowania, 2. Głowica wkrętarki, 3. Pokrętło momentu obrotowego, 4. Przełącznik zmiany biegu, 5. Przełącznik zmiany kierunku obrotów, 6. Włącznik główny, 7. Oświetlenie LED.

3. Przeznaczenie urządzenia

Urządzenie jest produktem zaprojektowanym do wkręcania, wykręcania i wiercenia w metalach, ceramicznych materiałach budowlanych, wszelkiego typu drewnach, materiałach drewnopochodnych jak: sklejka, płyty wiórowe, itp. odpowiednio do jej wymiarów. Urządzenia wyposażone są w: układ szybkiego zatrzymania wrzeciona w przypadku przeciążenia oraz mechanizm ograniczania siły dokręcania.
Elektronarzędzie może współpracować z wieloma końcówkami roboczymi spełniając wiele funkcji (np. pozwala precyzyjnie dokręcać różnego rodzaju śruby i wkręty). Sposób postępowania szczegółowo opisano w dalszej części Instrukcji.
Dopuszcza się wykorzystanie urządzenia w pracach remontowo-budowlanych, warsztatach naprawczych, w pracach amatorskich przy równoczesnym przestrzeganiu warunków użytkowania i dopuszczalnych warunków pracy, zawartych w instrukcji obsługi.

4. Ograniczenia użycia

UWAGA **Urządzenie może być użytkowane tylko zgodnie z zamieszczonymi poniżej "Dopuszczalnymi warunkami pracy".**

System mocowania przystosowany jest do współpracy z narzędziami wyposażonymi w chwyt walcowy lub sześciokątny (Opis w części "Zalecane narzędzia").

UWAGA **Samowolne zmiany w budowie mechanicznej i elektrycznej, wszelkie modyfikacje, czynności obsługowe nieopisane w Instrukcji**

Obsługi będą traktowane za bezprawne i powodują natychmiastową utratę Praw Gwarancyjnych, a deklaracja zgodności straci swoją ważność. Użytkowanie elektronarzędzia niezgodne z przeznaczeniem lub Instrukcją Obsługi spowoduje natychmiastową utratę Praw Gwarancyjnych.

DOPUSZCZALNE WARUNKI PRACY
S1 praca ciągła
Stosować tylko wewnątrz pomieszczeń. Zakres temperatur ładowania akumulatorów 10 - 30°C. Nie wystawiać na temperaturę pow. 40°C.

5. Dane techniczne

Model urządzenia	DED7141
Napięcie pracy [V]	18 d.c.
Akumulator	Li-Ion
Uchwyt wiertarski: zakres chwytu [mm]	Max. 13
Prędkość obrotowa [min^{-1}]	0-500 / 0-1800
Max. moment obrotowy [Nm]	50
Ilość nastaw momentu obrotowego	20 (19+1)
Poziom drgań mierzony na rękojeści $a_{h,D}$ [m/s^2]	2,4
Niepewność pomiaru K [m/s^2]	1,5
Emisja hałasu:	
Poziom ciśnienia dźwięku L_{pA} [dB(A)]	86,5
Poziom mocy dźwięku L_{wA} [dB(A)]	97,5
Niepewność pomiarowa K_{pA}, K_{wA} [dB(A)]	5
Masa [kg]	1,22
Oświetlenie robocze	LED

Informacja na temat hałasu i drgań.

Wartość łączona drgań a oraz niepewność pomiaru określono zgodnie z normą EN 60745-2-1 i podano w tabeli
Emisja hałasu została określona zgodnie z EN 60745-2-1, wartości podano powyżej w tabeli.

UWAGA **Hałas może spowodować uszkodzenie słuchu, podczas pracy zawsze należy używać środków ochrony słuchu!**

Deklarowana wartość emisji hałasu została zmierzona zgodnie ze standardową metodą badania i może być wykorzystana do porównania jednego urządzenia z drugim. Podany powyżej poziom emisji hałasu może być również wykorzystywany do wstępnej oceny narażenia na hałas.
Poziom hałasu podczas rzeczywistego użytkowania elektronarzędzia może się różnić od zadeklarowanych wartości w zależności od sposobu użycia narzędzi roboczych, w szczególności od rodzaju obrabianego przedmiotu oraz od konieczności określenia środków mających na celu ochronę operatora. Aby dokładnie oszacować narażenia w rzeczywistych warunkach użytkowania, należy wziąć pod uwagę wszystkie części cyklu operacyjnego, obejmujące także okresy, gdy urządzenie jest wyłączone lub gdy jest ono włączone, ale nie jest używane do pracy.

6. Przygotowanie do pracy

UWAGA **Urządzenie stanowi część linii SAS+ALL, dlatego, aby z niego skorzystać, należy skompletować zestaw, składający się z urządzenia, akumulatora i ładowarki. Stosowanie innych akumulatorów i ładowarek jest zabronione.**

Urządzenie powinno być użytkowane, w miejscu dobrze oświetlonym. Włącznik znajduje się w rękojeści urządzenia. Silnik napędowy pracuje tak długo, jak długo naciskamy na włącznik. W czasie posługiwania się elektronarzędziem należy przyjąć taką pozycję, aby nie przewrócić się w czasie pracy.

7. Włączanie urządzenia

Urządzenie zasilane jest z akumulatora o napięciu 18V. Naładowany akumulator wsuwamy w prowadnicę w rękojeści aż zadziała zatrzask uchwytu. Urządzenie jest gotowe do pracy.
Elektronarzędzie wyposażone jest w uchwyt wiertarski szybkiego mocowania i przeznaczone jest do współpracy z narzędziami o chwycie walcowym lub sześciokątnym. Nie należy mocować narzędzi o chwycie innym niż wymienione (np. typu SDS).
Włącznik urządzenia znajduje się w rękojeści elektronarzędzia. Lekkie naciśnięcie uruchamia małe obroty a zwiększony nacisk powoduje wzrost prędkości obrotowej wrzeciona urządzenia (do wartości maksymalnej). Nad włącznikiem znajduje się przełącznik zmiany kierunku obrotów. Przesunięty w skrajne położenia powoduje zmianę kierunku obrotów, a ustawiony w położeniu centralnym powoduje zablokowanie włącznika, uniemożliwiając przypadkowe uruchomienie.
Tuż za uchwytem wiertarskim w osi obrotu znajduje się pokrętło nastawu momentu obrotowego (siły dokręcania). Na pokrętle zaznaczono rosnącymi liczbami rosnące wartości nastaw momentu obrotowego (siły dokręcania). W górnej części narzędzia znajduje się dwu-położeniowy przełącznik biegu. Służy do przełączania biegu wrzeciona. Narzędzie posiada dwa biegi: 1 bieg w zakresie prędkości 0 - 500 obr/min, 2 bieg w zakresie prędkości 0 - 1800 obr/min.

UWAGA **Próby pracy bez obciążenia należy wykonywać tylko wtedy, kiedy elektronarzędzie jest skierowane w dół.**

8. Użytkowanie urządzenia

Funkcja: wkręcanie

Wkręcanie wkrętów. Ustawić pierścień regulacyjny na najmniejszą wartość, a następnie zamocować w uchwycie wiertarskim końcówkę do mocowania bitów (do uchwytu wsuwamy część sześciokątną). Pierścień regulujący moment zadziałania sprzęgła przekręcamy w prawo w kierunku najmniejszych wartości. Po włożeniu odpowiedniej końcówki wkręcamy wkręt. Jeżeli siła dokręcania jest za mała (sprzęgło zadziała przed wkręceniem się wkrętu) należy przerwać pracę i przestawić pierścień na wyższą wartość, dokręcić wkręt. Zwiększanie siły należy powtarzać, aż wkręt znajdzie się we właściwym miejscu, tzn. łeb wkrętu znajdzie się minimalnie poniżej powierzchni materiału. Kolejno wkręcane wkręty będą dokręcane z tą samą siłą.
Odkręcanie wymaga przestawienia przełącznika kierunku obrotów na obroty lewe. Pokrętło funkcji przekręcamy w lewo (wartości maksymalne, albo pozycja wiercenie). Dla funkcji dokręcania zaleca się ustawienie przełącznika biegów w położenie 1 biegu tj w zakresie 0 - 500 obr/min.

Funkcja: wiercenie

Pokrętło funkcji ustawić w pozycji wiercenie. Zamocować wiertło w uchwycie wiertarskim. Wiertła o średnicy do 5 mm wymagają większych prędkości obrotowych. Wiercenie rozpoczynać od małych prędkości obrotowych. Kiedy wiertło nieco się zagłębi w otworze zwiększyć prędkość. Dla średnic wierteł do 5 mm stosować najwyższe prędkości obrotowe.

UWAGA **Upewnić się, czy w strefie wiercenia nie ma przewodów elektrycznych pod napięciem, rur, innych przewodów infrastruktury budynku mieszkalnego.**

Jeżeli istnieje podejrzenie, lub też zlokalizujemy przewody w pobliżu strefy wiercenia należy bezwzględnie odłączyć obwody od sieci zasilającej**.**
W czasie intensywnego użytkowania wiertarko-wkrętarki zasobnik z akumulatorem może się rozgrzewać do temperatury ok 40°C. Nie stanowi to żadnego zagrożenia.

⚠UWAGA **W przypadku nagrzania się akumulatora powyżej 40°C, należy przerwać pracę i odczekać do ostygnięcia akumulatora.**

Nadmierne nagrzanie się akumulatora może grozić jego awarią.
Dla funkcji wiercenie zaleca się ustawienie przełącznika biegów w położenia 2 biegu tj. w zakresie 0 - 1800 obr/min.

9. Bieżące czynności obsługowe

Regularnie oczyszczać całe elektronarzędzie, szczególną uwagę poświęcając na oczyszczenie otworów wentylacyjnych elektronarzędzia.
Unikać ładowania akumulatora bezpośrednio po intensywnym użytkowaniu. Ze względu na zjawisko rozładowywania nie należy przechowywać akumulatora kompletnie rozładowanego, ponieważ może się wtedy rozładować poniżej poziomu krytycznego i ulec trwałemu uszkodzeniu.
Akumulator nieużywany należy przechowywać więc częściowo naładowany (do ok. 40%). Doładowywać akumulator zanim się całkowicie rozładuje. Baterie przechowywać w temperaturach 10-30°C. Przechowywany w niskich temperaturach szybciej traci pojemność.
Ładowanie akumulatora opisane jest w instrukcji do akumulatora i ładowarki z linii SAS+ALL.

⚠UWAGA **Miejsce przechowywania urządzenia powinno być niedostępne dla dzieci.**

W razie konieczności wysyłki wkrętarki do serwisu celem dokonania naprawy, należy zabezpieczyć ją przed przypadkowym uszkodzeniem mechanicznym oraz wysunąć baterie z gniazda ładowarki

Sposób demontażu akumulatora

W celu demontażu akumulatora, należy chwycić wiertarko-wkrętarkę za rękojeść, a następnie wcisnąć przycisk zwalniający znajdujący się w przedniej części baterii. Wysunąć akumulator z rękojeści wiertarko-wkrętarki. W celu zamontowania akumulatora, należy wsunąć akumulator w rękojeść wiertarko-wkrętarki, a następnie docisnąć aż do zadziałania zatrzasku uchwytu.

Zamocowanie, wymiana narzędzia roboczego

Po zamocowaniu narzędzia należy upewnić się czy narzędzie robocze zostało prawidłowo zamocowane: ułożyć elektronarzędzie poziomo, spróbować wysunąć zamocowaną końcówkę. Jeżeli nie daje się wysunąć zostało prawidłowo zamocowane.

Konserwacja urządzenia

Konserwacja obejmuje czynności obsługowe wkrętarki wraz z osprzętem tj. akumulatorem i ładowarką.

⚠UWAGA **Nigdy nie należy prowadzić prac konserwacyjnych urządzenia podłączonego do źródła zasilania.**

Może to spowodować poważne obrażenia ciała lub porażenie prądem. Przed przystąpieniem do czynności konserwacyjnych akumulator należy wysunąć z gniazda wkrętarki.
Konserwacja wkrętarki polega na utrzymaniu w należytej czystości wszystkich jego elementów niezbędnych do normalnej pracy. Do czyszczenia nie wolno stosować żadnych rozpuszczalników gdyż może to spowodować nieodwracalne zniszczenie obudowy i innych elementów wykonanych z tworzywa sztucznego.
Akumulatora nie wolno czyścić wodą gdyż może to spowodować zwarcie wewnętrzne prowadzące do trwałego uszkodzenia.

Przed każdym uruchomieniem:

Sprawdzić czy otwory wentylacyjne silnika nie są zasłonięte lub zabrudzone. W razie konieczności odsłonić/oczyścić szmatką lekko zwilżoną wodą;

Po każdym użyciu:

Odłączyć akumulator aby uniknąć przypadkowego włączenia przez osoby postronne lub podczas przenoszenia.
Urządzenie przechowywać w miejscu niedostępnym dla dzieci, w miarę możliwości w oryginalnym opakowaniu.

10. Części zamienne i akcesoria

Zalecane akcesoria

Wiertarko-wkrętarkę z linii SAS+ALL można wyposażyć w każdy akumulator i ładowarkę z linii SAS+ALL oraz każde narzędzie (końcówkę roboczą) z chwytem walcowym lub sześciokątnym przystosowane są do współpracy ze wszystkimi ogólnie dostępnymi amatorskimi i profesjonalnymi wiertłami (do wierceń w drewnie, betonie i metalach), końcówkami do wkręcania, różnorodnego typu przystawkami itp. Prosimy uprzejmie stosować się do zaleceń producenta końcówek roboczych.
W celu zakupu części zamiennych i akcesoriów należy skontaktować się z Serwisem Dedra-Exim. Dane kontaktowe znajdują się na stronie 1 instrukcji. Przy zamawianiu części zamiennych prosimy podać numer PARTII umieszczony na tabliczce znamionowej oraz numer części z rysunku złożeniowego. W okresie gwarancyjnym naprawy dokonywane są na zasadach podanych w Karcie Gwarancyjnej. Reklamowany produkt prosimy przekazać do naprawy w miejscu zakupu (sprzedawca zobowiązany jest przyjąć reklamowany produkt), lub przesłać do Serwisu Centralnego DEDRA - EXIM. Prosimy uprzejmie dołączyć kartę gwarancyjną wystawioną przez Importera. Bez tego dokumentu naprawa będzie traktowana jako pogwarancyjna. Po okresie gwarancyjnym naprawy wykonuje Serwis Centralny. Uszkodzony produkt należy przesłać do Serwisu (koszty wysyłki pokrywa użytkownik).

11. Samodzielne usuwanie usterek

⚠UWAGA **Przed przystąpieniem do samodzielnego usuwania usterek należy odłączyć urządzenie od zasilania.**

PROBLEM	PRZYCZYNA	ROZWIĄZANIE
Wiertarko-wkrętarka nie działa	Uszkodzony włącznik Rozładowany akumulator Źle zamontowany akumulator	Przekazać urządzenie do serwisu Naładować akumulator Zamocować poprawnie
Wiertarko-wkrętarka rusza z trudem	Rozładowany akumulator Przekroczone dopuszczalne parametry pracy	Naładować prawidłowo akumulator Zmniejszyć obciążenie elektronarzędzia
Silnik przegrzewa się	Zapchane otwory wentylacyjne Przekroczone dopuszczalne parametry pracy Zbyt duży docisk narzędzia	Oczyścić otwory Wyłączyć elektronarzędzie, odłożyć pracę na czas całkowitego ostygnięcia wiertarko-wkrętarki Zmniejszyć obciążenie elektronarzędzia

12. Kompletacja urządzenia, uwagi końcowe

Kompletacja: 1. Wiertarko-wkrętarka – 1 sztuka

13. Wykaz części do rysunku złożeniowego

LP	Nazwa części	LP	Nazwa części
1	Obudowa część prawa	25	Podstawa mechanizmy blokady wrzeciona
2	Naklejka panelu sterowania	26	Bieżnia
3	Pasek	27	Element przekładni planetarnej
4	Klin	28	Uszczelka
5	Nakrętka	29	Korpus przekładni
6	Zatrzask akumulatora	30	Wkręt ST3*13-F
7	Przełącznik obrotów	31	Koło słoneczne przekładni obiegowej
8	Osłona LED	32	Bieżnia
9	Śruba	33	Element przekładni planetarnej
10	Uchwyt wiertarski	34	Koło słoneczne przekładni obiegowej
11	Pokrętło nastawy sprzęgła	50	Bieżnia
12	Wrzeciono	36	Element przekładni planetarnej
13	Łożysko 699ZZ	37	Śruba
14	Segger φ9	38	Uchwyt silnika
15	Tuleja gwintowana	39	Koło zębate silnika
16	Sprężyna	40	Silnik bezszczotkowy kpl.
17	Uszczelka	41	Obudowa lewa
18	Sworzeń	42	Zaczep
19	Kulka stalowa	43	Przełącznik biegów
20	Korpus przekładni	44	Blaszka
21	Uszczelka	45	Sprężyna
22	Mocowanie blokady wrzeciona	46	Wkręt M4*12F
23	Blokada wrzeciona	47	Wkręt ST3*13-F
24	Trzpień blokady wrzeciona		

14. Informacja dla użytkowników o pozbywaniu się urządzeń elektrycznych i elektronicznych (dotyczy gospodarstw domowych)



Przedstawiony symbol umieszczony na produktach lub dołączonej do nich dokumentacji informuje, że niesprawnych urządzeń elektrycznych lub elektronicznych nie można wyrzucać razem z odpadami bytowymi. Prawidłowe postępowanie w razie konieczności utylizacji, powtórnego użycia lub odzysku podzespołów polega na przekazaniu urządzenia do wyspecjalizowanego punktu zbiórki, gdzie będzie przyjęte bezpłatnie. Informacji o lokalizacji miejsc zbiórki zużytego sprzętu udzielają władze lokalne np. na swoich stronach internetowych.
Prawidłowa utylizacja urządzenia umożliwia zachowanie cennych zasobów i uniknięcie negatywnego wpływu na zdrowie i środowisko, wynikające z możliwości obecności w sprzęcie niebezpiecznych: substancji, mieszanin oraz części składowych.
Nieprawidłowa utylizacja odpadów zagrożona jest karami przewidzianymi w odpowiednich przepisach lokalnych.
Użytkownicy w krajach Unii Europejskiej: W razie konieczności pozbycia się urządzeń elektrycznych lub elektronicznych, prosimy skontaktować się z najbliższym punktem sprzedaży lub z dostawcą, którzy udzielą dodatkowych informacji.
Pozbywanie się odpadów w krajach poza Unią Europejską: Taki symbol dotyczy tylko krajów Unii Europejskiej. W razie potrzeby pozbycia się niniejszego produktu prosimy skontaktować się z lokalnymi władzami lub ze sprzedawcą celem uzyskania informacji o prawidłowym sposobie postępowania.

EN Table of contents

1. Photos and drawings
2. Description of the device
3. Purpose of the device
4. Restrictions on use
5. Technical data
6. Preparation for work
7. Turning on the device
8. Use of the device
9. Ongoing maintenance
10. Spare parts and accessories
11. Troubleshooting on its own
12. Completion of the device
13. Information for users on disposal of electrical and electronic equipment
14. Warranty card

General safety conditions are included as a separate brochure.
Declaration of conformity is attached to the device as a separate document. If you do not have the declaration of conformity, please contact Dedra-Exim Sp. z o.o. Service.

WARNING. Read all warnings marked with the exclamation point symbol and all instructions.

Failure to observe the following warnings and safety instructions could result in electric shock, fire or serious injury. Keep all warnings and instructions for future use.

WARNING **The SAS+ALL line device is designed to work only with SAS+ALL line chargers and batteries.**

Li-Ion battery and charger are not included in the purchased device and must be purchased separately. The use of batteries and chargers other than those dedicated to the device is prohibited.

2. Description of the device

Fig.A: 1. Quick release drill chuck, 2. Screwdriver head, 3. Torque knob, 4. Shift switch, 5. Reverse switch, 6. Main switch, 7. LED light.

3. Purpose of the device

The device is a product designed for screwing, unscrewing and drilling in metals, ceramic building materials, all types of wood, wood-based materials such as plywood, particleboard, etc. according to its dimensions. The devices are equipped with: a spindle quick stop system in case of overload, and a mechanism for limiting the tightening force.
The power tool can work with a number of working bits, fulfilling many functions (for example, it allows you to precisely tighten various types of screws and bolts). The procedure is described in detail in the following section of the Manual.
It is permissible to use the device in repair and construction work, repair workshops, in amateur work, while observing the conditions of use and permissible working conditions contained in the instruction manual.

4. Restrictions on use

WARNING **The device may only be used in accordance with the "Permissible operating conditions" below.**

The clamping system is suitable for use with tools equipped with a cylindrical or hexagonal shank (See "Recommended tools" for a description).

WARNING **Unauthorized changes in mechanical and electrical construction, any modifications, maintenance activities not described in the Manual**

Use of the power tool in violation of the Operating Instructions will be considered unlawful and will result in immediate loss of Warranty Rights, and the Declaration of Conformity will become invalid. Use of the power tool contrary to the intended use or the Operating Instructions will result in immediate loss of Warranty Rights.

ACCEPTABLE WORKING CONDITIONS
S1 continuous operation
Use only indoors. Battery charging temperature range 10 - 30°C. Do not expose to temperatures above 40°C.

5. Technical data

Device model	DED7141
Operating voltage [V].	18 d.c.
Battery	Li-Ion
Drill chuck: shank range [mm].	Max. 13
Speed [min^{-1}].	0-500 / 0-1800
Max. torque [Nm].	50
Number of torque settings	20 (19+1)
Vibration level measured at the handle $a_{h,D}$ [m/s^2].	2,4
Measurement uncertainty K [m/s^2].	1,5
Noise emissions:	
Sound pressure level L_{pA} [dB(A)].	86,5
Sound power level L_{wA} [dB(A)].	97,5
Measurement uncertainty K_{pA}, K_{wA} [dB(A)].	5
Weight [kg].	1,22
Work lighting	LED

Information on noise and vibration.

The combined value of vibration a and the measurement uncertainty were determined in accordance with EN 60745-2-1 and are given in the table
Noise emissions were determined in accordance with EN 60745-2-1, the values are given above in the table.

WARNING **Noise can cause hearing damage, always use hearing protection when working!**

The declared noise emission value has been measured according to a standard test method and can be used to compare one device with another. The noise emission level stated above can also be used for preliminary assessment of noise exposure.
Noise levels during actual use of the power tool may differ from the declared values depending on how the work tools are used, particularly the type of workpiece being worked on, and the need to determine measures to protect the operator. In order to accurately estimate exposures under actual operating conditions, all parts of the operating cycle must be taken into account, including periods when the device is turned off or when it is turned on but not being used for work.

6. Preparation for work

WARNING **The device is part of the SAS+ALL line, so in order to use it, you must complete a set, consisting of the device, battery and charger. The use of other batteries and chargers is prohibited.**

The device should be used, in a well-lit place. The switch is located in the handle of the device. The drive motor works as long as you press the switch. When handling the power tool, take such a position that you do not fall over while working.

7. Turning on the device

The device is powered by an 18V rechargeable battery. The charged battery slides into the guide in the handle until the handle latch engages. The device is ready to work.
The power tool is equipped with a quick-clamp drill chuck and is designed to work with tools with cylindrical or hexagonal shank. Do not mount tools with a shank other than those listed (e.g., SDS type).
The on/off switch of the device is located in the handle of the power tool. A light press activates a low speed and increased pressure increases the speed of the spindle of the device (to the maximum value). Above the switch there is a switch for changing the direction of rotation. When moved to the extreme positions, it changes the direction of rotation, and when set to the center position, it locks the switch, preventing accidental operation.
Just behind the drill chuck in the axis of rotation is the torque setting (tightening force) knob. Increasing torque (tightening force) setting values are marked on the knob with increasing numbers. At the top of the tool is a two-position gear switch. It is used to switch the spindle gear. The tool has two gears: 1st gear in the speed range 0 - 500 rpm, 2nd gear in the speed range 0 - 1800 rpm.

WARNING **Perform no-load operation tests only when the power tool is facing down**

8. Use of the device

Function: screwing

Screwing in screws. Set the adjustment ring to the smallest value, and then mount the bit holder in the drill chuck (insert the hexagonal part into the chuck). Turn the adjustment ring of the clutching torque to the right in the direction of the smallest value. After inserting the appropriate bit, we screw in the screw. If the tightening force is too low (the clutch will act before the screw is screwed in), stop work and adjust the ring to a higher value, tighten the screw. Increasing the force should be repeated until the screw is in the right place, i.e. the head of the screw is minimally below the surface of the material. Successive screws will be tightened with the same force.
Unscrewing requires switching the rotation direction switch to left rotation. The function knob is turned to the left (maximum values, or drilling position). For the tightening function, it is recommended to set the gear switch to the 1st gear position, i.e. in the range of 0 - 500 rpm.

Function: drilling

Set the function knob to the drilling position. Fix the drill bit in the drill chuck. Drills up to 5 mm in diameter require higher speeds. Start drilling at low speeds. When the drill bit gets slightly deeper into the hole, increase the speed. For drill diameters up to 5 mm, use the highest speeds.

WARNING **Ensure that there are no live electrical wires, pipes, other cables of the infrastructure of a residential building in the drilling zone.**

If there is suspicion, or we locate wires near the drilling zone, it is imperative to disconnect the circuits from the power supply
During intensive use of the drill/driver, the battery tray may heat up to about 40° C. This does not pose any danger.

WARNING **If the battery gets hotter than 40°C, stop operation and wait for the battery to cool down.**

Excessive heat can put the battery at risk of failure.
For the drilling function, it is recommended to set the gear selector to the 2nd gear position, i.e. 0 - 1800 rpm.

9. Ongoing maintenance activities

Regularly clean the entire power tool, paying special attention to cleaning the power tool's vents.
Avoid charging the battery immediately after heavy use. Due to the discharge phenomenon, do not store the battery completely discharged, as it may then discharge below a critical level and become permanently damaged.

So store the battery when not in use, partially charged (up to about 40%). Recharge the battery before it is completely discharged. Store batteries at temperatures of 10-30°C. Stored at low temperatures, it loses capacity faster.
Charging the battery is described in the instructions for the battery and charger from the SAS+ALL line.

WARNING **The storage area of the device should be inaccessible to children.**

If you need to send the screwdriver to a service center for repair, protect it from accidental mechanical damage and remove the batteries from the charger socket

How to remove the battery

To remove the battery pack, grasp the drill/driver by the handle, then press the release button on the front of the battery pack. Slide the battery pack out of the handle of the drill/driver. To install the battery pack, slide the battery pack into the handle of the drill/driver, then press down until the handle latch engages.

Attachment, replacement of work tool

After attaching the tool, make sure that the working tool is properly attached: lay the power tool horizontally, try to eject the attached tip. If it can't be ejected it has been fastened correctly.

Maintenance of the device

Maintenance includes servicing of the screwdriver together with its accessories, i.e. battery and charger.

WARNING **Never carry out maintenance work on a device connected to a power source.**

Doing so may cause serious injury or electric shock. Remove the battery pack from the screwdriver socket before servicing.
Maintenance of the screwdriver consists in keeping all its components necessary for normal operation properly clean. Do not use any solvents for cleaning as this can cause irreparable damage to the housing and other components made of plastic.
The battery must not be cleaned with water as this may cause an internal short circuit leading to permanent damage.

Before each startup:

Check engine vents for obstruction or dirt. If necessary, uncover/clean with a cloth slightly dampened with water;

After each use:

Disconnect the battery to avoid accidental activation by bystanders or during handling.
Keep the device out of the reach of children, if possible in the original packaging.

10. Spare parts and accessories

Recommended accessories

The SAS+ALL line of drills can be equipped with any battery pack and charger from the SAS+ALL line and any tool (working bit) with cylindrical or hexagonal shank are suitable for use with all generally available amateur and professional drills (for drilling in wood, concrete and metals), screwdriver bits, various types of attachments, etc. Please kindly follow the recommendations of the manufacturer of working bits.
To purchase spare parts and accessories, contact Dedra-Exim Service. Contact information can be found on page 1 of the manual. When ordering spare parts, please specify the PART number located on the nameplate and the part number from the assembly drawing. During the warranty period, repairs are carried out according to the terms of the Warranty Card. Please hand over the advertised product for repair at the place of purchase (the seller is obliged to accept the advertised product), or send it to DEDRA - EXIM Central Service. Please kindly enclose the warranty card issued by the Importer. Without this document, the repair will be treated as post-warranty. After the warranty period, repairs are performed by the Central Service. The damaged product should be sent to the Service (shipping costs are covered by the user).

11. Troubleshooting on its own

WARNING **Unplug the device from the power supply before performing any troubleshooting yourself.**

PROBLEM	CAUSE	SOLUTION
Drill/driver doesn't work	Defective switch Discharged battery Badly installed battery	Take the device to a service center Charge the battery Fix correctly
Drill/driver starts with difficulty	Discharged battery Operating parameters exceeded	Charge the battery properly Reduce the load on the power tool
The engine is overheating	Clogged vents Operating parameters exceeded Too much tool pressure	Clean the holes Turn off the power tool, postpone work until the drill/driver has cooled down completely Reduce the load on the power tool

12. Completion of the device, concluding remarks

Completion: 1. Drill/driver - 1 piece

13. Information for users on disposal of electrical and electronic equipment (applies to households)



The symbol shown on the products or accompanying documentation informs that faulty electrical or electronic equipment must not be disposed of with household waste. The correct course of action when disposal, reuse or recovery of components is to take the device to a specialized collection point, where it will be accepted free of charge. Information on the location of collection sites for waste equipment is provided by local authorities, e.g. on their websites.
Proper disposal of the device allows you to conserve valuable resources and avoid negative health and environmental impacts resulting from the possibility of hazardous: substances, mixtures and components in the equipment.
Improper disposal of waste is subject to penalties under relevant local regulations.
Users in European Union countries: If you need to dispose of electrical or electronic equipment, please contact your nearest retailer or supplier, who will provide additional information.
Disposal of waste in countries outside the European Union: This symbol applies only to countries within the European Union. If you need to dispose of this product, please contact your local authorities or your dealer for proper disposal.

CZ Obsah

1. Fotografie a nákresy
2. Popis zařízení
3. Určení zařízení
4. Omezení použití
5. Technické údaje
6. Příprava k práci
7. Zapnutí zařízení
8. Používání zařízení
9. Běžné servisní činnosti
10. Náhradní díly a příslušenství
11. Svépomocné odstraňování poruch
12. Kompletace zařízení
13. Informace pro uživatele o likvidaci elektrických a elektronických zařízení
14. Záruční listf

Všeobecné bezpečnostní podmínky byly přiloženy jako samostatná příručka.
ES prohlášení o shodě je přiloženo k zařízení jako samostatný dokument. Pokud bude ES prohlášení o shodě chybět, kontaktujte servis Dedra-Exim Sp. z o.o.

VAROVÁNÍ. Přečtěte si všechna upozornění označená ⚠ symbolem a všechny pokyny.

Nedodržení níže uvedených upozornění a bezpečnostních pokynů může vést k úrazu elektrickým proudem, požáru nebo vážným zraněním.

Uložte všechna upozornění a pokyny pro pozdější použití.

POZOR **Zařízení řady SAS+ALL bylo navrženo k použití pouze s nabíječkami a akumulátory řady SAS+ALL.**

Akumulátor Li-Ion a nabíječka nejsou součástí zakoupeného zařízení a je třeba je zakoupit zvlášť. Používání akumulátorů a nabíječek jiných než doporučených pro zařízení bude mít za následek ztrátu záručních nároků.

2. Popis zařízení

Obr. A: 1. Rychloupínací vrtací sklíčidlo, 2. Hlava vrtačky, 3. Knoflík krouticího momentu, 4. Přepínač změny rychlosti, 5. Přepínač změny směru otáček, 6. Hlavní spínač, 7. LED osvětlení.

3. Určení zařízení

Zařízení je určeno pro zašroubování, vyšroubování a vrtání kovu, keramických stavebních materiálů, dřeva, materiálů napodobujících dřevo: překližky, dřevotřísky atp. Podle jejich rozměrů. Zařízení je vybaveno funkcí rychlého zastavení vřetene při přetížení a mechanismem regulace utahovací síly. Elektronářadí může spolupracovat s mnoha pracovními nástroji a plnit tak mnoho funkcí (např. umožňuje přesně utahovat různé šrouby a vruty). Způsob postupu je podrobně popsán v další části návodu.
Zařízení můžete používat při stavebně-renovačních pracích, v servisech, pro hobby použití se současným dodržováním podmínek používání a přípustných provozních podmínek uvedených v návodu k obsluze.

4. Omezení použití

POZOR **Zařízení můžete používat pouze v souladu s níže uvedenými „Přípustnými provozními podmínkami“.**

Upevňovací systém je přizpůsoben spolupráci s nástroji vybavenými válcovým nebo šestihranným sklíčidlem (Popis v kapitole „Doporučené nástroje“).

POZOR **Svépomocné změny mechanické a elektrické konstrukce, veškeré úpravy a servisní činnosti nepopsané v návodu k obsluze se budou považovat za protizákonné a způsobí okamžitou ztrátu záručních nároků.**

Používání v rozporu s určením nebo v rozporu s návodem k obsluze způsobí okamžitou ztrátu záručních nároků a prohlášení o shodě ztratí platnost.

PŘÍPUSTNÉ PROVOZNÍ PODMÍNKY

S1 nepřetržitý provoz

Používejte pouze v uzavřených prostorách. Teplotní rozsah nabíjení akumulátorů 10–30 °C. Nevystavujte teplotě vyšší než 40°C.

5. Technické údaje

Model zařízení	DED7141
Provozní napětí [V]	18 d.c.
Bateriový blok	Li-Ion
Sklíčidlo vrtáku: rozsah stopky [mm].	Max. 13
Otáčky [ot/min]	0-500 / 0-1800
Maximální točivý moment [Nm]	50
Počet nastavení točivého momentu	20 (19+1)
Úroveň vibrací měřená na rukojeti ah,D [m/s2].	2,4
Nejistota měření K [m/s2].	1,5
Emise hluku	
Hladina akustického tlaku LpA [dB(A)]	86,5
Hladina akustického výkonu LwA [dB(A)]	97,5
Nejistota měření KpA, KwA [dB(A)].	5
Hmotnost [kg]	1,22
Provozní osvětlení	LED

Informace o hluku a vibracích.

Společná hodnota vibrací a_h a nejistoty měření byly stanoveny v souladu s norou EN 60745-2-1 a uvedeny v tabulce
Emise hluku byly stanoveny podle EN 60745-1, hodnoty jsou uvedeny v tabulce výše.

⚠ POZOR **Hluk může způsobit poškození sluchu, při práci vždy používejte prostředky ochrany sluchu!**

Deklarovaná hodnota emise hluku byla změřena v souladu se standardní metodou zkoušení a může se používat pro porovnání jednoho zařízení s druhým. Výše uvedená hladina emisí hluku se může také používat pro předběžné posouzení expozice na hluk.
Hladina hluku při skutečném používání elektrického nářadí se může lišit od deklarovaných hodnot v závislosti na použití pracovních nástrojů, zejména na druhu obráběného předmětu a na nutnosti určení ochranných prostředků pro uživatele. Abyste přesně odhadli expozici ve skutečných podmínkách používání, zohledněte všechny části provozního cyklu, zahrnující také dobu, kdy je zařízení vypnuto nebo když je zapnuto, ale nepoužívá se.

6. Příprava k práci

⚠ POZOR **Zařízení je součástí řady SAS+ALL, pokud jej chcete používat, zkompletujte sadu skládající se ze zařízení, akumulátoru a nabíječky.**

Nepoužívejte jiné akumulátory a nabíječky.
Zařízení používejte na dobře osvětleném místě. Spínač se nachází na rukojeti zařízení. Motor pracuje tak dlouho, jak dlouho bude stlačen spínač. Při používání elektronářadí zaujměte takový postoj, abyste se nepřevrátili při práci.

7. Zapnutí zařízení

Zařízení je napájeno z akumulátoru s napětím 18 V. Nabitý akumulátor zasuňte do vodicí lišty v rukojeti, až zapadne západka úchytu. Zařízení je připraveno k práci.
Elektronářadí je vybaveno rychloupínacím vrtacími držákem a určeno pro součinnost s nářadím s válcovým nebo šestihranným sklíčidlem. Neupevňujte nářadí do jiného sklíčidla, než je uvedeno (např. typu SDS).
Spínač zařízení se nachází v rukojeti elektronářadí. Lehké stisknutí spouští pomalé otáčky a zvýšený přítlak způsobuje zvýšení rychlosti otáčení vřetena zařízení (na maximální hodnotu). Nad spínačem se nachází přepínač změny směru otáček. Přesunutý do krajní polohy způsobí změnu směru otáček a nastavený ve středu zablokuje spínač a znemožní tak náhodné spuštění.
Ihned za vrtacím držákem v ose otočení se nachází knoflík pro nastavení krouticího momentu (utahovací síly). Na knoflíku jsou označeny vzestupnými čísly rostoucí hodnoty nastavení krouticího momentu (utahovací síly). Poslední nastavení je pro vytvoření otvorů s tahem. V horní části nářadí se nachází dvoupolohový přepínač rychlostí. Slouží k přepínání rychlosti vřetene. Nářadí má dvě rychlosti: 1. rychlost v rozsahu rychlosti 0–500 ot./min, 2. rychlost v rozsahu rychlosti 0–1800 ot./min.

⚠ POZOR **Zkoušku práce bez zatížení proveďte pouze tehdy, když máte elektronářadí nasměrováno dolů.**

8. Používání zařízení

Funkce: zašroubování

Zašroubování vrutů. Seřizovací kroužek nastavte na nejmenší hodnotu a pak do vrtacího sklíčidla namontujte nástroj pro upevnění bitů (do sklíčidla zasuňte šestihrannou část). Kroužek seřizující okamžik aktivace spojky otočte doprava ve směru nejmenších hodnot. Po vložení vhodného nástroje zašroubujte vrut. Pokud je utahovací síla příliš malá (spojka se aktivuje před zašroubováním vrutu) přerušte práci a nastavte kroužek na vyšší hodnotu, utáhněte vrut. Sílu zvyšujte, až bude vrut na správném místě, tzn. hlava vrutu bude minimálně pod povrchem materiálu. Další zašroubované vruty utahujte se stejnou silou.
Pro vyšroubování přepněte přepínač směru otáček na levé otáčky. Knoflík funkce otočte vlevo (maximální hodnoty nebo poloha vrtání). Pro funkci utahování přepněte přepínač rychlosti do polohy 1. rychlosti, tj. v rozsahu 0–500 ot./min.

Funkce: vrtání

Knoflík funkce nastavte do polohy vrtání. Upevněte vrták ve vrtacím sklíčidle. Vrtáky o průměru 5 mm vyžadují vyšší rychlost otáček. Začněte vrtat s nízkou rychlostí otáček. Když se vrták trouchu zahloubí do otvoru, zvyšte rychlost. Pro vrtáky s průměrem do 5 mm používejte vyšší rychlost otáček.

⚠ POZOR **Ujistěte se, že v prostoru vrtání nejsou elektrické kabely pod napětím, trubky a jiné části konstrukce obytné budovy.**

Pokud máte podezření nebo najdete v prostoru vrtání vodiče, bezpodmínečně je odpojte od napájecí sítě.
Při intenzivním používání vrtacího šroubováku se může zásobník s akumulátorem zahřívat na teplotu asi 40 °C. Nepředstavuje to žádné nebezpečí. Po ukončení vrtání vytáhněte vrták ze sklíčidla.

⚠ POZOR **Při zahřátí akumulátoru nad 40 °C přerušte práci a nechte akumulátor vychladnout.**

Nadměrné zahřátí akumulátoru může způsobit poruchu.
Pro funkci vrtání přepněte přepínač rychlosti do polohy 2. rychlosti, tj. v rozsahu 0–1800 ot./min.

9. Běžné servisní činnosti

Pravidelně čistěte celé elektronářadí, zvláštní pozornost věnujte čištění větracích otvorů elektronářadí.
Akumulátor nenabíjejte přímo po intenzivním používání. Vzhledem k jevu vybití neuchovávejte akumulátor zcela vybitý, protože pak se může vybít pod kritickou úroveň a trvale se poškodit.
Nepoužívaný akumulátor tedy uchovávejte částečně nabitý (asi na 40 %). Akumulátor dobíjejte, než se zcela vybije. Baterie uchovávejte při teplotách 10–30°C.
Uchovávaný při vysokých teplotách rychleji ztrácí kapacitu
Nabíjení akumulátoru je popsáno v návodu akumulátoru a nabíječky řady SAS+ALL.

⚠ POZOR **Místo uchovávání zařízení musí být nepřístupné pro děti.**

Budete-li muset zaslat šroubovák do servisu k opravě, zabezpečte jej proti náhodnému mechanickému poškození a vyjměte baterie ze schránky nabíječky.

Způsob demontáže akumulátoru

Pokud chcete demontovat akumulátor, uchopte vrtací šroubovák za rukojeť a pak stiskněte tlačítko uvolňující baterii umístěnou v přední části. Vysuňte akumulátor z rukojeti vrtacího šroubováku. Pokud chcete namontovat akumulátor, vsuňte akumulátor do rukojeti vrtacího šroubováku a pak přitlačte, až zapadne západka držáku.

Upevnění, výměna pracovního nástroje

Po připevnění nářadí se ujistěte, že pracovní nástroj je správně upevněn: elektronářadí položte naplocho, zkuste vysunout upevněný nástavec. Pokud se nedá vysunout, je správně upevněno.

Údržba zařízení

Údržba zahrnuje servis vrtacího šroubováku společně s příslušenstvím, tj. akumulátorem a nabíječkou

⚠ POZOR **Nikdy neprovádějte údržbu zařízení připojeného k napájecí síti.**

Může to vést k vážnému tělesnému úrazu nebo úrazu elektrickým proudem. Před zahájením údržby nabíječku vypněte, odpojte síťovou zástrčku ze síťové zásuvky a akumulátor vysuňte ze zásuvky vrtacího šroubováku.
Údržba vrtacího šroubováku spočívá v udržení náležité čistoty a všech jeho součástí nezbytných pro normální provoz. K čištění nepoužívejte žádná rozpouštědla, protože to může způsobit nevratné zničení krytu a jiných součástí vyrobených z plastu.
Akumulátor nečistěte vodou, protože to může způsobit vnitřní zkrat a trvalé poškození.

Před každým zapnutím:

– Zkontrolujte, zda větrací štěrbiny motoru nejsou zakryté nebo špinavé. Bude-li třeba, odkryjte/očistěte hadříkem lehce navlhčeným vodou;

Po každém použití:

– Stiskněte zadní část spínače, spínač se vrátí do polohy „zapnuto“. Počkejte, až se kotouč sám zastaví;
– Odpojte akumulátor, aby nedošlo k náhodnému zapnutí nepovolanými osobami nebo při přenášení.
Zařízení uchovávejte na místě mimo dosah dětí, pokud možno v originálním obalu.

10. Náhradní díly a příslušenství

Doporučené příslušenství

Vrtací šroubovák řady SAS+ALL můžete vybavit každým akumulátorem a nabíječkou řady SAS+ALL a každým nástrojem (pracovním nástavcem) s válcovým nebo šestihranným upnutím přizpůsobeným spolupráci se všemi běžně dostupnými amatérskými a profesionálními vrtáky (pro vrtání do dřeva, betonu a kovu), nástavci pro zašroubování, různými typy nástavců atp. Dodržujte prosím pokyny výrobce týkající se pracovních nástavců.
Chcete-li zakoupit náhradní díly a příslušenství, kontaktujte servis Dedra-Exim. Kontaktní údaje jsou uvedeny na 1. straně návodu.
Při objednávání náhradních dílů uveďte SÉRIOVÉ číslo zařízení uvedené na výkonovém štítku. Popište poškozený díl a uveďte přibližné datum zakoupení zařízení. Opravy v záruční době se provádějí podle podmínek uvedených v záručním listu. Reklamovaný výrobek odevzdejte k opravě na místě zakoupení (prodejce je povinen převzít reklamovaný výrobek) nebo zašlete do centrálního servisu DEDRA-EXIM. Přiložte záruční list vystavený firmou dovozcem. Oprava bez tohoto dokumentu se bude považovat za pozáruční. Opravy po záruční době provádí centrální servis. Poškozený výrobek zašlete do servisu (náklady na zaslání hradí uživatel).

11. Svépomocné odstraňování poruch

POZOR **Než se pokusíte vyřešit problémy sami, odpojte zařízení od napájení**

PROBLÉM	PŘÍČINA	ŘEŠENÍ
Vrtací šroubovák nefunguje	Poškozený spínač	Zařízení odevzdejte do servisu
	Vybitý akumulátor	Akumulátor nabijte
	Špatně namontovaný akumulátor	Namontujte správně
Vrtací šroubovák se těžce rozbíhá	Vybitý akumulátor	Nabijte správně akumulátor
	Překročené přípustné provozní parametry	Snižte zatížení elektronářadí
Motor se přehřívá	Ucpané větrací otvory	Vyčistěte otvory
	Překročené přípustné provozní parametry	Elektronářadí vypněte, práci odložte, než vrtací šroubovák úplně vychladne
	Příliš silný přítlak nářadí	Snižte zatížení elektronářadí

12. Kompletace zařízení, závěrečné poznámky

Kompletace: 1. Vrtací šroubovák – 1 kus

13. Informace pro uživatele o likvidaci elektrických a elektronických zařízení (týká se domácností)

Symbol uvedený na výrobcích nebo v průvodní dokumentaci označuje, že vadné elektrické nebo elektronické zařízení nesmí být likvidováno společně s domovním odpadem. Pokud potřebujete zlikvidovat, znovu použít nebo využít součástky, je správné je odnést na specializované sběrné místo, kde je přijmou zdarma. Informace o umístění sběrných míst pro použitá zařízení poskytují místní orgány, např. na svých internetových stránkách.
Správnou likvidáciou zariadenia je možné šetriť cenné zdroje a zabrániť negatívnym vplyvom na zdravie a životné prostredie v dôsledku možnej prítomnosti nebezpečných látok, zmesí a komponentov v zariadení
Za nesprávnou likvidaci odpadu hrozí sankce podle příslušných místních předpisů.
Uživatelé v zemích EU: Pokud potřebujete zlikvidovat elektrické nebo elektronické zařízení, obraťte se na nejbližší prodejní místo nebo na svého dodavatele, který vám poskytne další informace.
Likvidace v zemích mimo Evropskou unii: Tento symbol se vztahuje pouze na země Evropské unie. Pokud si přejete tento výrobek zlikvidovat, obraťte se na místní úřady nebo prodejce, aby vám sdělil správný způsob likvidace.

Preklad originálneho návodu

SK Obsah

1. Obrázky a výkresy
2. Opis zariadenia
3. Zamýšľané použitie zariadenia
4. Obmedzenie používania
5. Technické parametre
6. Príprava na prácu/používanie
7. Zapínanie zariadenia
8. Používanie zariadenia
9. Priebežné obslužné činnosti
10. Náhradné diely a príslušenstvo
11. Samostatné odstraňovanie porúch a problémov
12. Diely zariadenia
13. Informácia pre používateľov o likvidovaní elektrických a elektronických zariadení
14. Záručný list

Všeobecné bezpečnostné podmienky sú pripojené ako osobitná brožúra.
Vyhlásenie o zhode ES je k zariadeniu pripojené ako samostatný dokument. V prípade, ak chýba Vyhlásenie o zhode CE, obráťte sa na servis Dedra-Exim Sp. z o.o.

UPOZORNENIE. Prečítajte si všetky upozornenia označené symbolom a všetky pokyny.

Nedodržanie nasledujúcich bezpečnostných upozornení a bezpečnostných pokynov môže spôsobiť zásah elektrickým prúdom, požiar, alebo vážne poranenie. Zachovajte všetky upozornenia a návod pre budúce použitie.

POZOR **Zariadenie zo série SAS+ALL je navrhnuté a vyrobené na používanie iba s nabíjačkami a akumulátormi série SAS+ALL.**

Li-Ion akumulátor a nabíjačka nie sú súčasťou súpravy kúpeného zariadenia, ale sa kupujú osobitne. V prípade použitia iných akumulátorov a nabíjačiek než tie, ktoré sú určené pre dané zariadenie, udelená záruka výrobcu prestáva platiť.

2. Opis zariadenia

obr. A: 1. Rýchloupínacie vŕtačkové skľučovadlo, 2. Hlavica skrutkovača, 3. Koliesko nastavenia krútiaceho momentu, 4. Prepínač zmeny rýchlosti, 5. Prepínač zmeny smeru otáčok, 6. Hlavný zapínač, 7. LED osvetlenie.

3. Zamýšľané použitie zariadenia

Zariadenie je výrobok, ktorý je navrhnutý a vyrobený na zaskrutkovávanie, odskrutkovávanie a vŕtanie do kovov, keramických stavebných materiálov, všetkých drevených materiálov a materiálov na báze dreva, takých ako: preglejka, drevotrieska ap. príslušne podľa rozmerov. Zariadenie má nasledovné moduly: systém rýchleho zastavenia vretena v prípade preťaženia a mechanizmom obmedzovania sily uťahovania. Elektronáradie sa môže používať s rôznymi pracovnými koncovkami, pričom môže mať rôzne funkcie (napr. umožňuje precízne doťahovať rôzny typy skrutiek). Spôsob používania zariadenia je podrobne opísaný v ďalších častiach príručky.
Zariadenie je určené na používanie pri rekonštrukčno-stavebných prácach, v dielňach a v servisoch, pri amatérskych w prácach, pričom musia byť dodržané podmienky používania a prípustné prevádzkové podmienky, ktoré sú uvedené v používateľskej príručke.

4. Obmedzenie používania

Zariadenie sa môže používať iba v súlade s pokynmi, ktoré sú uvedené v „Povolených prevádzkových podmienkach“. Systém upevnenia umožňuje pripájať zariadenia s valcovými alebo šesťhrannými koncovkami (opis je uvedený v časti “Odporúčané náradie”). Žiadnym spôsobom nezasahujte a nemeňte mechanickú konštrukciu a elektrické prvky zariadenia, dodržiavajte pokyny uvedené v používateľskej príručke, v opačnom prípade okamžite prestáva platiť udelená záruka výrobcu a vyhlásenie o zhode. Elektronáradie sa musí používať v súlade s jeho účelom a v súlade s Návodom na používanie, v opačnom prípade sa automaticky a okamžite tratí udelená záruka.

PRÍPUSTNÉ PREVÁDZKOVÉ PODMIENKY

S1 Neustála práca

Používajte iba vo vnútri, v interiéri. Rozsah teploty nabíjania akumulátorov +10 - +30 °C. Nevystavujte na pôsobenie teploty nad +40°C

5. Technické parametre

Model zariadenia	DED7141
Prevádzkové napätie [V]	18 d.c.
Batéria	Li-Ion
Sklíčidlo vrtáka: rozsah stopky [mm].	Max. 13
Otáčky [ot/min]	0-500 / 0-1800
Maximálny krútiaci moment [Nm]	50
Počet nastavení krútiaceho momentu	20 (19+1)
Úroveň vibrácií meraná na rukoväti ah,D [m/s2].	2,4
Neistota merania K [m/s2].	1,5
Emisie hluku	
Hladina akustického tlaku LpA [dB(A)]	86,5
Hladina akustického výkonu LwA [dB(A)]	97,5
Neistota merania KpA, KwA [dB(A)].	5
Hmotnosť [kg]	1,22
Prevádzkové osvetlenie	LED

Informácia o hluku a o vibráciách.

Sumárna hodnota vibrácií a_h a nepresnosť merania boli určené poľa normy EN 60745-2-1 a sú uvedené v tabuľke
Emisia hluku bola určená podľa normy EN 60745 60745-1, hodnoty sú uvedené vo vyššie uvedenej tabuľke.

POZOR **Hluk môže spôsobiť poškodenie sluchu, počas práce vždy používajte náležitú ochranu sluchu!**

Deklarovaná hodnota emisie hluku bola meraná štandardnou testovacou metódou a môže sa používať na porovnávanie jedného náradia s iným. Vyššie uvedená úroveň emisie hluku sa tiež môže používať na vstupné hodnotenie vystavenia na hluk.
Úroveň hluku pri skutočnom používaní elektronáradia sa od vyhlasovaných hodnôt môže líšiť, v závislosti od spôsobu používania pracovných nástrojov, predovšetkým od typu obrábaného predmetu ako aj od nevyhnutnosti určenia prostriedkov, ktoré majú vplyv na ochranu operátora. Na presné hodnotenie vystavenia v skutočných podmienkach používania, musia sa zohľadniť všetky časti operačného cyklu, zahrňujúc aj čas, keď je zariadenie vypnuté, alebo keď je zapnuté, ale sa nepoužíva.

6. Príprava na prácu/používanie

POZOR **Zariadenie patrí do série výrobkov SAS+ALL, preto, aby ste ho mohli používať, musíte doplniť súpravu (komplet), ktorá sa skladá zo zariadenia, akumulátora a nabíjačky.**

Používanie iných akumulátorov a nabíjačiek je zakázané.
Zariadenie používajte na náležite osvetlenom mieste. Zapínač je umiestnený v rukoväti zariadenia. Hnací motor je spustený tak dlho, kým stláčate spúšť (zapínač). Počas práce s elektronáradím zaujmite takú polohu, aby ste sa počas vykonávania práce neprevrátili.

7. Zapínanie zariadenia

Zariadenie je napájané z akumulátora s napätím 18 V. Nabitý akumulátor vsuňte do vodidla v rukoväti, kým sa akumulátor nezablokuje (počuť charakteristický zvuk). Zariadenie je pripravené na použitie.
Elektronáradie je vybavené rýchloupínacím vŕtačkovým skľučovadlom, ktoré sa môže používať s nástrojmi s valcovými alebo so šesťhrannými stopkami. Nesmú sa používať nástroje s iným uchopením (napr. typu SDS).
Zapínač zariadenia je umiestnený v rukoväti elektronáradia. Ľahkým stlačením sa spúšťajú pomalé otáčky, čím viac je vypínač stlačený, tým je uhlová rýchlosť vretena vyššia (až po maximálnu hodnotu). Nad zapínačom je umiestnený prepínač

smeru otáčok. Keď je presunutý úplne vpravo alebo vľavo, je nastavený smer otáčok, keď je umiestnený v strede, zapínač je zablokovaný, čím sa predchádza, aby sa náradie samočinne spustilo.
Hneď za skľučovadlom sa v osi otáčania nachádza regulačné koliesko krútiaceho momentu (sily uťahovania). Na regulačnom prsteni sú zobrazené čísla, predstavujúce rastúce nastavenie krútiaceho momentu (sily utiahnutia). Posledné nastavenie je pre vytvorenie dier s ťahom. V hornej časti náradia sa nachádzajú dvojpolohový prepínač rýchlosti. Slúži na prepínanie rýchlosti vretena. Náradie má dve rýchlosti: 1 rýchlosť s rozsahom rýchlostí 0 - 500 ot/min., 2 rýchlosť s rozsahom rýchlostí 0 - 1800 ot/min.

⚠ POZOR **Náradie bez zaťaženia môžete skúšať iba vtedy, keď je nasmerované dole.**

8. Používanie zariadenia

Funkcia: skrutkovanie

Skrutkovanie skrutiek. Regulačný krúžok nastavte na najnižšej hodnote, a následne v skľučovadle upevnite koncovku na upevnenie bitov (do skľučovadla zasuňte šesťhrannú stopku). Regulačné koliesko činného momentu spojky pretočte vpravo, smerom na najnižšie hodnoty. Keď vložíte požadovanú koncovku, zaskrutkujte skrutku. Ak je sila uťahovania príliš nízka (spojka sa aktivuje ešte pred úplným zaskrutkovaním skrutky), prerušte prácu a regulačný prsteň prestavte na vyššiu hodnotu, následne dokončite skrutkovanie. Silu zväčšujte dovtedy, kým nebude skrutka na požadovanom mieste, tzn. kým sa hlava skrutky nebude nachádzať v náležitej výške (napr. minimálne pod povrchom materiálu). Nasledujúce skrutky skrutkujte s takou istou (predtým nastavenou) silou.
Ak chcete skrutky vykrútiť, prestavte prepínač smeru otáčok na ľavé otáčky. Regulačný prsteň prekrúťte vľavo (na maximálnu hodnotu, alebo poloha vŕtania). V prípade funkcie uťahovania odporúčame, aby ste prepínač rýchlosti nastavili na 1. rýchlosti, tzn. v rozsahu 0 – 500 ot/min.

Funkcia: vŕtanie

Koliesko režimu práce nastavte na vŕtanie. V skľučovadle upevnite vrták. Vrtáky s priemerom do 5 mm vyžadujú vyššie uhlové rýchlosti. Vŕtanie začnite najprv od pomalšej uhlovej rýchlosti. Keď už vrták vyhĺbi dostatočný otvor, otáčky zvýšte. Pre vrtáky s priemerom do 5 mm používajte najvyššie uhlové rýchlosti.

⚠ POZOR **Uistite sa, či na mieste, v ktorom chcete vŕtať, nie sú elektrické káble pod napätím, rúry, iné rozvody či používaná infraštruktúra.**

Ak podozrievate, alebo ste už v blízkosti miesta vŕtania detegovali káble, musíte ich bezpodmienečne odpojiť od el. napätia.
Pri intenzívnom používaní vŕtacieho skrutkovača zásobník s akumulátorom sa môže nahriať až na teplotu cca +40 °C. Nepredstavuje to žiadne riziko.

⚠ POZOR **Ak sa akumulátor zohreje nad +40°C, prerušte prácu a počkajte, kým akumulátor dostatočne nevychladne.**

Ak sa akumulátor zohreje príliš silno, môže sa poškodiť.
V prípade funkcie vŕtania odporúčame, aby ste prepínač rýchlosti nastavili na 2. rýchlosti, vŕtanie v rozsahu 0 – 1800 ot/min.

9. Priebežné obslužné činnosti

Pravidelne čistite celé elektronáradie, predovšetkým vyčistite ventilačné otvory elektronáradia.
Akumulátor nenabíjajte hneď po intenzívnom používaní. Vzhľadom na charakteristické neustále vybíjanie akumulátorov (aj nezaťažených), akumulátor nikdy nenechávajte úplne vybitý, pretože sa môže vybiť pod kritickú úroveň, následkom čoho sa trvalo poškodí.
Preto nepoužívané akumulátory uchovávajte čiastočne nabité (na cca 40 %). Akumulátor dobite ešte predtým, ako sa úplne vybije. Akumulátory uchovávajte pri teplote v rozsahu od +10 do +30 °C. Akumulátory uchovávané pri nízkych teplotách rýchlejšie tratia svoju kapacitu.
Nabíjanie akumulátora je opísané v príručke akumulátora a nabíjačky série SAS+ALL.

⚠ POZOR **Zariadenie musí byť skladované na mieste mimo dosahu detí.**

Ak musíte skrutkovač poslať do servisu, napr. kvôli vykonaniu opravy, zabezpečte ho pred prípadným mechanickým poškodením počas prepravy a akumulátor odpojte od nabíjačky.

Spôsob demontáže akumulátora

Keď chcete akumulátor vybrať, vŕtací skrutkovač uchopte za rukoväť, následne stlačte blokujúce tlačidlo nachádzajúce sa na prednej / bočnej strane batérie. Akumulátor vysuňte z rukoväte vŕtacieho skrutkovača. Keď chcete vybrať akumulátor, vsuňte akumulátor do rukoväte vŕtacieho skrutkovača, a následne ho zatlačte, až kým úplne nezapadne.

Upevnenie, výmena pracovného nástroja

Keď upevníte nástroj, skontrolujte, či je pracovný nástroj správne upevnený: elektronáradie postavte zvislo a skúste vytiahnuť upevnený pracovný nástroj (koncovku). Ak sa nedá vytiahnuť, je správne upevnený.

Údržba zariadenia

Štandardná údržba zahŕňa obslužné činnosti skrutkovača ako aj príslušenstva, tzn. akumulátora a nabíjačky.

⚠ POZOR **Nikdy nevykonávajte žiadne servisné práce či údržbu, ak je zariadenie pripojené k el. napätiu.**

Môže to spôsobiť vážny úraz tela a môže dôjsť k zásahu el. prúdom. Predtým, než začnete vykonávať činnosti súvisiace s údržbou, odpojte akumulátor, tzn. vytiahnite akumulátor zo skrutkovača.
Podstatnou súčasťou údržby je udržiavanie v čistote náradia a všetky súčasti potrebné na vykonávanie normálnej práce. Na čistenie nepoužívajte žiadne riedidlá, pretože môže dôjsť k nezvratnému poškodeniu plášťa a iných plastových častí zariadenia.
Akumulátor sa nesmie čistiť vodou, pretože môže dôjsť k skratu vo vnútorných obvodoch, čím sa akumulátor trvalo poškodí.

Pred každým spustením:

- Skontrolujte, či nie sú vetracie otvory motora niečím zakryté alebo zašpinené. Ak je to potrebné odkryte/očistite handrou jemne navlhčenou vodou;

Po každom použití:

- Stlačte zadnú čas zapínača, prepne sa do polohy „vypnutý“. Počkajte, kým sa kotúč sám nezastaví;
- Odpojte akumulátor, aby ste sa vyhli náhodnému zapnutiu postrannými osobami, alebo počas prenášania.

Zariadenie uchovávajte na mieste mimo dosahu detí, nakoľko je to možné v originálnom obale.

10. Náhradné diely a príslušenstvo

Odporúčané príslušenstvo

Vŕtací skrutkovač zo série SAS+ALL sa môže používať s každým akumulátorom a nabíjačkou zo série SAS+ALL, a s rôznymi nástrojmi (pracovnými koncovkami) s valcovou alebo šesťhrannou stopkou, môže sa používať so všetkými bežne dostupnými amatérskymi a profesionálnymi vrtákmi (na vŕtanie do dreva, betónu a do kovu), skrutkovacími koncovkami (bitmi), s inými vhodnými koncovkami, adaptérmi ap. Bezpodmienečne dodržiavajte pokyny a odporúčania výrobcu používaných pracovných koncoviek.
Keď chcete kúpiť náhradné diely alebo príslušenstvo, kontaktujte servis Dedra-Exim. Kontaktné údaje sú uvedené na 1. strane príručky. Pri objednávaní náhradných dielov vždy uveďte číslo ŠARŽE/SÉRIE, ktoré je uvedené na výrobnom štítku, ako aj číslo dielu, ktoré je uvedené na schematickom nákrese zariadenia.
Počas trvania záruky sú prípadné opravy vykonávané podľa zásad uvedených v záručnom liste. Reklamovaný výrobok odovzdajte na opravu v mieste nákupu (predajca je povinný prijať reklamovaný výrobok), alebo ho pošlite do centrálneho servisu DEDRA – EXIM. Pripojte záručný list vystavený importérom a kópiu dokladu o nákupe. Bez tohto dokumentu bude oprava vykonané odplatne, ako pozáručná oprava. Po skončení záručnej lehoty opravy vykonáva centrálny servis. Poškodený výrobok pošlite do servisu (náklady na zásielku hradí užívateľ).

11. Samostatné odstraňovanie porúch a problémov

⚠ POZOR **Skôr než sa pokúsite vyriešiť problémy sami, odpojte zariadenie od zdroja napájania**

PROBLÉM	PRÍČINA	RIEŠENIE
Vŕtací skrutkovač nefunguje	Poškodený zapínač	Zariadenie odovzdajte do servisu
	Vybitý akumulátor	Nabiť akumulátor
	Zle vložený akumulátor	Upevniť správne
Vŕtací skrutkovač sa spúšťa veľmi ťažko	Vybitý akumulátor	Správne nabiť akumulátor
	Prekročené prípustné prevádzkové parametre	Znížiť zaťaženie elektronáradia
Motor sa prehrieva	Upchané vetracie otvory	Očistite otvory
	Prekročené prípustné prevádzkové parametre	Vypnúť elektronáradie, zastaviť práce, kým vŕtací skrutkovač úplne nevychladne.
	Príliš silné pritláčanie náradia	Znížiť zaťaženie elektronáradia

12. Diely zariadenia, záverečné poznámky

1. Vŕtací skrutkovač – 1 ks

13. Informácie pre užívateľov k likvidácii elektrických alebo elektronických zariadení (tykajúce są domácností)



Symbol uvedený na výrobkoch alebo v sprievodnej dokumentácii označuje, že chybné elektrické alebo elektronické zariadenia sa nesmú likvidovať spolu s domovým odpadom. Ak potrebujete zlikvidovať, opätovne použiť alebo zhodnotiť komponenty, správne je odovzdať ich na špecializovanom zbernom mieste, kde ich prijmú bezplatne. Informácie o umiestnení zberných miest pre použité zariadenia poskytujú miestne orgány, napr. na svojich webových stránkach.
Správnou likvidáciou zariadenia je možné šetriť cenné zdroje a zabrániť negatívnym vplyvom na zdravie a životné prostredie v dôsledku možnej prítomnosti nebezpečných látok, zmesí a komponentov v zariadení.
Za nesprávnu likvidáciu odpadu hrozia sankcie podľa príslušných miestnych predpisov.
Používatelia v krajinách EÚ: Ak potrebujete zlikvidovať elektrické alebo elektronické zariadenie, obráťte sa na najbližšie predajné miesto alebo na svojho dodávateľa, ktorý vám poskytne ďalšie informácie.
Likvidácia v krajinách mimo Európskej únie: Tento symbol sa vzťahuje len na krajiny Európskej únie. Ak chcete tento výrobok zlikvidovať, obráťte sa na miestne úrady alebo predajcu, ktorý vám poskytne informácie o správnom spôsobe likvidácie.
.

Preklad originálneho návod

LT Turinys

1. Nuotraukos ir schemos
2. Įrenginio aprašymas
3. Įrenginio paskirtis
4. Naudojimo apribojimai
5. Techniniai duomenys
6. Paruošimas darbui
7. Įrenginio įjungimas
8. Įrenginio naudojimas
9. Einamieji priežiūros veiksmai
10. Atsarginės dalys ir priedai
11. Savarankiškas gedimų šalinimas
12. Įrenginio komplektacija
13. Informacija vartotojams apie elektros ir elektroninių įrenginių utilizavimą
14. Garantinis lapas

Bendrosios saugos taisyklės buvo pridėtos prie instrukcijos kaip atskira brošiūra.
EB atitikties deklaracija pridedama prie įrenginio kaip atskiras dokumentas. Jei nebūtų EB atitikties deklaracijos, prašome susisiekti su „Dedra-Exim“ Sp. z o.o servisu.

ĮSPĖJIMAS Perskaityti visus įspėjimus pažymėtus simboliu ir visas instrukcijas.

Žemiau pateiktų įspėjimų ir saugos nurodymų nesilaikymas, gali būti elektros srovės smūgio, gaisro ar sunkių sužalojimų priežastimi.
Išsaugoti visus įspėjimus ir instrukcijas ateičiai.

DEMESIO **Įrenginys iš „SAS+ALL“ linijos buvo suprojektuotas darbui tik su „SAS+ALL“**

linijos įkrovikliais ir akumuliatoriais. Ličio jonu akumuliatorius ir įkroviklis neįeina į įrenginio komplektą, juos reikia įsigyti atskirai. Dėl kitų, nei rekomenduojami, akumuliatorių ir įkroviklių naudojimo yra anuliuojamos garantinės teisės.

2. Įrenginio aprašymas

Pav. A: 1. Greito tvirtinimo griebtuvas, 2. Suktuvo galvutė, 3. Sukimosi momento reguliatorius, 4. Greičių keitimo perjungiklis, 5. Sukimosi krypties perjungiklis, 6. Pagrindinis jungiklis, 7. LED apšvietimas.

3. Įrenginio paskirtis

Įrenginys – tai produktas suprojektuotas sukimui ir gręžimui metaluose, keramikinėse statybinėse medžiagose, visų tipų medienoje, medienos dirbiniuose (pvz. faneroje, medžio drožlių plokštėse ir pan.) pagal jų matmenis. Įrenginys turi greito suklio stabdymo sistemą, kuri suveikia perkrovimo metu, ir sukimo jėgos ribojimo mechanizmą. Elektros įrankis gali veikti su skirtingais darbiniais antgaliais (pvz. leidžia tiksliai užsukti skirtingo tipo varžtus ir sraigtus). Naudojimo būdas yra detaliai aprašytas tolesnėje instrukcijos dalyje.
Leidžiama naudoti įrenginį remonto ir statybos darbuose, remonto servisuose, mėgėjiškuose darbuose, jei yra laikomasi naudojimo sąlygų ir leistinų darbo sąlygų, nurodytų Naudojimo instrukcijoje.

4. Naudojimo apribojimai

DEMESIO **Įrenginys gali būti naudojamas tik pagal toliau esančias Leistinas darbo taisykles.**

Tvirtinimo sistema yra pritaikyta cilindrinių arba šešiakampių antgalių naudojimui (Aprašymas skyriuje „Rekomenduojami įrankiai“).

DEMESIO **Savavališkas mechaninės ir elektros sandaros keitimas, bet kokios modifikacijos, priežiūros veiksmai, kurie nėra aprašyti**

Naudojimo instrukcijoje, bus laikomi neteisėtais, kurie nedelsiant anuliuoja Atitikties deklaraciją ir Garantines teises. Naudojant elektros įrankį ne pagal paskirtį arba kitaip, negu yra nurodyta Naudojimo instrukcijoje, Garantinės teisės yra anuliuojamos.

LEISTINOS DARBO SĄLYGOS

S1 nuolatinis darbas

Naudoti tik patalpų viduje. Akumuliatorių krovimo temperatūrų diapazonas 10-30 °C. Neleisti, kad įrenginį veiktų aukštesnė nei 40°C temperatūra.

5. Techniniai duomenys

Įrenginio modelis	DED7141
Darbinė įtampa [V]	18 d.c.
Akumuliatoriaus paketas	Li-Ion
Gręžtuvo griebtuvas: koto diapazonas [mm].	Max. 13
Sukimosi greitis [aps./min]	0-500 / 0-1800
Maksimalus sukimo momentas [Nm]	50
Sukimo momento nustatymų skaičius	20 (19+1)
Vibracijos lygis, išmatuotas ties rankena ah,D [m/s2].	2,4
Matavimo neapibrėžtis K [m/s2].	1,5
Triukšmo skleidimas	
Garso slėgio lygis LpA [dB(A)]	86,5
Garso galios lygis LwA [dB(A)]	97,5
Matavimo neapibrėžtis KpA, KwA [dB(A)].	5
Svoris [kg]	1,22
Darbinis apšvietimas	LED

Informacija apie triukšmą ir vibracijas.

Bendra vibracijų vertė ah ir matavimo paklaida buvo nustatytos pagal EN 60745-2-1 ir nurodytos lentelėje.
Triukšmo emisija buvo nustatyta pagal EN 60745-2-1, vertės yra nurodytos anksčiau esančioje lentelėje.

DEMESIO **Triukšmas gali pažeisti klausą, darbo metu visuomet reikia naudoti klausos apsaugos priemones!**

Deklaruojama triukšmo emisijos vertė buvo matuojama taikant standartinį tyrimo metodą, todėl gali būti naudojama lyginant skirtingus įrenginius. Nurodytas triukšmo emisijos lygis gali būti naudojamas vertinant pirmutinį triukšmo poveikį.
Realaus elektros įrankio naudojimo metu triukšmo lygis gali būti kitoks negu deklaruojamos vertės, tai priklauso nuo darbinių įrankių naudojimo būdo, ypač nuo apdirbamo daikto ir nuo priemonių, kurių tikslas yra operatoriaus apsauga. Norint tiksliai įvertinti pavojų realiomis darbo sąlygomis, reikia atkreipti dėmesį į visus operacinio ciklo etapus, įskaitant etapus, kuomet įrenginys yra išjungtas arba yra įjungtas, bet nėra naudojamas darbui.

6. Paruošimas darbui

DEMESIO **Įrenginys yra „SAS+ALL“ linijos dalis, todėl norint juo pasinaudoti, reikia sukomplektuoti visą rinkinį, susidedantį iš įrenginio, akumuliatoriaus ir įkroviklio.**

Draudžiama naudoti kitus akumuliatorius ir įkroviklius.
Įrenginys turi būti naudojamas gerai apšviestoje vietoje. Įjungiklis yra įrenginio rankenoje. Variklis veikia tiek ilgai, kiek ilgai spaudžiame įjungiklį. Naudojant elektros įrankį, reikia priimti tokią poziciją, kad darbo metu neįmanoma būtų apsiversti.

7. Įrenginio įjungimas

Įrenginio maitinimo elementas yra 18V įtampos akumuliatorius. Įkrautą akumuliatorių įdedame į lizdą rankenoje, kol suveiks fiksatorius rankenoje. Įrenginys paruoštas tolesniam darbui.
Elektros įrankis turi greito tvirtinimo griebtuvą, kuriame galima naudoti darbo įrankius su cilindriniais arba šešiakampiais antgaliais. Draudžiama tvirtinti įrankius su kitais, negu išvardyti, antgaliais (pvz. „SDS“ tipo).
Įrenginio įjungiklis yra elektros įrankio rankenoje. Lengvas paspaudimas įjungia nedidelius sūkius, stipresnis paspaudimas padidina suklio sukimosi greitį (iki maksimalios vertės). Paskutinis nustatymas skirtas skylių su smūgiu. Virš įjungiklio yra sukimo krypties perjungiklis. Perstumtas į ribines padėtis jis perjungia sukimo kryptį, o nustatytas vidurinėje padėtyje užblokuoja įjungiklį, neleisdamas atsitiktinai jį įjungti.
Toliau už gręžtuvo griebtuvo sukimosi ašyje yra sukimo momento (sukimo jėgos) reguliatorius. Ant reguliatoriaus didėjančiais skaičiais yra pažymėti augantys sukimo momento (sukimo jėgos) dydžiai. Viršutinėje įrankio dalyje yra dviejų padėčių greičio perjungiklis. Jis yra skirtas suklio greičio perjungimui. Įrankis turi du greičius: 1 greitis – 0-500 sūk./min., 2 greitis – 0-1800 sūk./min.

DEMESIO **Darbo testus be apkrovos galima atlikti tik tuomet, kai elektros įrankis yra nukreiptas žemyn.**

8. Įrenginio naudojimas

Funkcija: sukimas

Sraigtų sukimas. Reguliavimo žiedu nustatyti mažiausią vertę, toliau griebtuve įtvirtinti įrankių tvirtinimo antgalį (į griebtuvą įdedame šešiakampę dalį). Sankabos suveikimo momentą reguliuojantį žiedą pasukame į dešinę mažiausių verčių link. Įdėjus atitinkamą antgalį, įsukame sraigtą. Jei sukimo jėga yra pernelyg maža (sankaba suveiks prieš atitinkamą sraigto įsisukimą), reikia nutraukti darbą, žiedo pagalba nustatyti didesnę vertę ir įsukti sraigtą. Jėgos didinimą reikia kartoti, kol sraigtas neatsiras tinkamoje vietoje, t. y. sraigto galvutė nebus minimaliai žemiau medžiagos paviršiaus. Sekantys sraigtai bus įsukami su ta pačia jėga.
Norint išsukti, reikia perjungti sukimo kryptį į kairiuosius sūkius. Funkcijos reguliatorių pasukame į kairę (maksimalios vertės arba gręžimo pozicija). Užsukimo funkcijai rekomenduojama nustatyti greičių perjungiklį 1 greičio pozicijoje, t. y. nuo 0 iki 500 sūk./min.

Funkcija: gręžimas

Funkcijos reguliatoriumi nustatyti gręžimą. Grąžtą įtvirtinti griebtuve. Grąžtai, kurių skersmuo yra iki 5 mm, reikalauja didesnių sukimo greičių. Gręžimą reikia pradėti nuo mažų sukimo greičių. Kai grąžtas šiek tiek įsigilins į medžiagą, padidinti greitį. Naudojant grąžtus, kurių skersmuo yra iki 5 mm, naudoti didžiausius greičius.

DEMESIO **Įsitikinti, ar gręžimo zonoje nėra elektros laidų, vamzdžių ar kitų gyvenamojo pastato infrastruktūros elementų.**

Jei numanome arba rasime gręžimo zonoje laidus, reikia besąlygiškai juos atjungti nuo elektros tinklo.
Intensyviai naudojant suktuvą-gręžtuvą, rankena su akumuliatoriumi gali įkaisti iki maždaug 40 °C temperatūros. Tai nesudar
o jokio pavojaus.

DEMESIO **Jei akumuliatorius įkaistų daugiau nei 40°C, reikia nutraukti darbą ir palaukti, kol jis atvės. Dėl pernelyg didelio akumuliatoriaus perkaitimo, jis gali sugęsti.**

Gręžimo funkcijai rekomenduojama nustatyti greičių perjungiklį 2 greičio pozicijoje, t. y. nuo 0 iki 1800 sūk./min.

9. Einamieji priežiūros veiksmai

Reikia reguliariai valyti elektros įrankį, išskirtinį dėmesį reikia skirti elektros įrankio ventiliacinių angų valymui.

Vengti akumuliatoriaus krovimo tiesiai po intensyvaus naudojimo. Dėl to, kad akumuliatorius savaime išsikrauna, negalima laikyti visiškai iškrauto akumuliatoriaus, nes jis gali išsikrauti žemiau kritinio lygio ir būti negrįžtamai sugadintas.
Nenaudojamą akumuliatorių reikia laikyti dalinai įkrautą (apie 40 %). Būtina įkrauti akumuliatorių, prieš jis visiškai išsikraus. Maitinimo elementus laikyti 10-30 °C temperatūroje. Laikant žemoje temperatūroje, jis greičiau praranda talpą.
Akumuliatoriaus įkrovimas yra aprašytas „SAS+ALL“ linijos akumuliatoriaus ir įkroviklio instrukcijoje.

DEMESIO **Įrenginio laikymo vieta turi būti neprieinama vaikams.**

Siunčiant suktuvą į servisą, būtina apsaugoti jį nuo atsitiktinio mechaninio pažeidimo ir išimti akumuliatorių iš rankenos.

Akumuliatoriaus demontavimo būdas

Norint išimti akumuliatorių, reikia paimti suktuvą-gręžtuvą už rankenos ir paspausti mygtuką, esantį priekinėje / šoninėje dalyje. Išimti akumuliatorių iš suktuvo-gręžtuvo rankenos. Norint įmontuoti akumuliatorių, reikia įdėti akumuliatorių į suktuvo-gręžtuvo rankeną ir paspausti, kol suveiks tvirtinimo mechanizmas.

Darbinio įrankio tvirtinimas, keitimas

Įtvirtinus įrankį, būtina įsitikinti, kad darbinis įrankis buvo teisingai įtvirtintas: horizontaliai padėjus elektros įrankį, reikia pabandyti ištraukti įtvirtintą antgalį. Jei jo negalima ištraukti, reiškia, kad jis buvo įtvirtintas teisingai.

Įrenginio priežiūra

Priežiūros veiksmai apima suktuvo ir jo priedų, t. y. akumuliatoriaus ir įkroviklio, aptarnavimo veiksmus.

DEMESIO **Draudžiama atlikti priežiūros veiksmus, jei įrenginys yra įjungtas į elektros tinklą.**

Tai gali tapti rimtų kūno sužalojimų arba elektros smūgio priežastimi. Prieš pradedant priežiūros veiksmus, reikia išimti akumuliatorių iš suktuvo lizdo.
Suktuvo priežiūros veiksmai apima atitinkamą visų jo elementų, naudojamų darbe, švaros palaikymą. Valymo metu draudžiama naudoti bet kokius tirpiklius, nes tai gali negrįžtamai sugadinti korpusą ir kitus plastikinius elementus.
Draudžiama valyti akumuliatorių vandeniu, nes dėl to gali įvykti trumpasis sujungimas, kuris negrįžtamai jį sugadins.

Prieš kiekvieną įrengimo įjungimą:

- Patikrinti, ar ventiliacinės angos nėra uždengtos ar nešvarios. Jei reikia, atidengti / nuvalyti vos drėgna šluoste;

Po kiekvieno naudojimo:

- Paspausti galinę įjungiklio dalį, jis sugrįš į poziciją „išjungtas“. Palaukti, kol diskas savaime sustos;
- Atjungti akumuliatorių, tai leis išvengti atsitiktinio įjungimo perkėlimo metu arba neleis įjungti pašaliniams asmenims.

Įrenginį laikyti vaikams neprieinamojo vietoje, jei įmanoma, originaliame įpakavime.

10. Atsarginės dalys ir priedai

Rekomenduojami priedai

„SAS+ALL“ suktuvus-gręžtuvus galima naudoti su kiekvienu akumuliatoriumi ir įkrovikliu iš „SAS+ALL“ linijos bei kiekvienu įrankiu (darbiniu antgaliu) su cilindriniu arba šešiakampiu antgaliu, kuris būtų pritaikytas darbui su visais rinkoje prieinamais mėgėjiškais ir profesionaliais grąžtais (gręžimui medienoje, betone ir metaluose), suktuvo antgaliais, skirtingais priedais ir pan. Prašome laikytis darbinių antgalių gamintojo nurodymų.
Norint įsigyti atsargines dalis arba priedus, reikia susisiekti su „Dedra-Exim“ servisu. Kontaktiniai duomenys yra instrukcijos 1 psl. Užsakant atsargines dalis, prašome nurodyti PARTIJOS numerį, nurodytą informacinėje lentelėje, ir dalies numerį, nurodytą sandaros schemoje. Garantiniame laikotarpyje remontai yra atliekami remiantis Garantiniame lape nurodytomis sąlygomis. Prašome pateikti produktą, dėl kurio yra pateikiama pretenzija, remontui jo pirkimo vietoje (pardavėjas privalo priimti tokį produktą) arba atsiųsti į „DEDRA-EXIM“ centrinį servisą. Prašome pridėti importuotojo išrašytą Garantinį lapą. Be šio dokumento remontas bus laikomas pogarantiniu remontu. Garantiniame laikotarpyje remontą atlieka Centrinis servisas. Sugedusi produktą reikia išsiųsti į servisą (siuntimo išlaidas padengia vartotojas).

11. Savarankiškas gedimų šalinimas

DEMESIO **Prieš bandydami išspręsti problemas, atjunkite įrenginį nuo maitinimo šaltinio**

PROBLEMA	PRIEŽASTIS	SPRENDIMAS
Suktuvas-gręžtuvas neveikia	Sugedo įjungiklis	Atiduoti įrenginį remontui
	Išsikrovė akumuliatorius	Įkrauti akumuliatorių
	Akumuliatorius blogai užmontuotas	Teisingai įtvirtinti
Suktuvas-gręžtuvas sunkiai veikia	Išsikrovė akumuliatorius	Teisingai įkrauti akumuliatorių
	Viršijami leistini darbo parametrai	Sumažinti elektros įrankio apkrova
Variklis perkaista	Užsikimšo ventiliacinės angos	Išvalyti angas
	Viršijami leistini darbo parametrai	Išjungti elektros įrankį, nutraukti darbą, kol suktuvas-gręžtuvas visiškai neatvės
	Įrankis spaudžiamas pernelyg stipriai	Sumažinti elektros įrankio apkrova

12. Įrenginio komplektacija, baigiamosios pastabos.

1. Suktuvas-gręžtuvas – 1 vnt.

13. Informacija naudotojams apie sunaudotos įrangos utilizavimą (taikoma naudojant buityje)



Ant gaminių arba pridedamuose dokumentuose nurodytas simbolis rodo, kad sugedusios elektros ar elektroninės įrangos negalima išmesti kartu su buitinėmis atliekomis. Jei norite atsikratyti, pakartotinai panaudoti ar utilizuoti komponentus, teisinga juos nuvežti į specializuotą surinkimo punktą, kur jie bus priimti nemokamai. Informaciją apie naudotos įrangos surinkimo vietas teikia vietos valdžios institucijos, pvz., savo interneto svetainėse.
Teisingas produkto utilizavimas padeda išsaugoti gamtos išteklius ir išvengti neigiamų padarinių žmonių sveikatai ir aplinkai, galinčių atsirasti dėl produkte esančių potencialiai pavojingų medžiagų, mišinių ir sudedamųjų dalių.
Už netinkamą atliekų šalinimą gresia baudos pagal atitinkamus vietos teisės aktus.
ES šalių naudotojai: Jei norite išmesti elektros ar elektroninę įrangą, kreipkitės į artimiausią prekybos vietą arba tiekėją, kuris jums suteiks daugiau informacijos.
šalinimas ne Europos Sąjungos šalyse: Šis simbolis taikomas tik Europos Sąjungos šalims. Jei norite išmesti šį gaminį, kreipkitės į vietos valdžios institucijas arba pardavėją dėl tinkamo šalinimo būdo.

Likvidace v zemích mimo Evropskou unii: Tento symbol se vztahuje pouze na země Evropské unie. Pokud si přejete tento výrobek zlikvidovat, obraťte se na místní úřady nebo prodejce, aby vám sdělil správný způsob likvidace Originalios instrukcijos vertima

LV Satura rādītājs

1. Fotoattēli un raksti
2. Ierīces apraksts
3. Ierīces norīkošana
4. Lietošanas ierobežojums
5. Tehniskie parametri
6. Darba sagatavošana
7. Ierīces ieslēgšana
8. Ierīces lietošana
9. Kārtējas apkalpošanas rīcība
10. Rezerves daļas un piederumi
11. Defekta paša novēršana
12. Ierīces komplektācija
13. Informācija lietotājiem par nolietotas elektriskas un elektroniskas ierīces atkratīšanu
14. Garantijas talons

Vispārējie drošības noteikumi tika pievienoti instrukcijai kā atsevišķa brošūra.
ES Atbilstības deklarācija ir pievienota ierīcei kā atsevišķs dokuments. ES Atbilstības deklarācijas trūkuma gadījumā lūdzam kontaktēties ar Dedra-Exim Sp. z o.o. firmas Servisu.

BRĪDINĀJUMS. Izlasiet visus brīdinājumus, kas apzīmēti ar simboluh, un visas instrukcijas.

Zemāk norādīto brīdinājumu un drošības norādījumu neievērošana var kļūt par elektrošoka, ugunsgrēka vai smagu traumu iemeslu.

Saglabājiet visus brīdinājumus un instrukcijas turpmākajai lietošanai.

UZMANĪBU **SAS+ALL līnijas ierīce tika projektēta darbam tikai ar lādēšanas adapteriem un akumulatoriem no līnijas SAS+ALL.**

Akumulators Li-Ion un lādēšanas adapters nav ierīces komplektā, jābūt iegādāti atsevišķi. Citu, nekā ierīcei paredzēti, akumulatoru un lādēšanas adapteru lietošana izraisīs garantijas tiesību pazaudēšanu.

2. Ierīces apraksts

Zīm. A: 1. Urbjmašīnas ātrsavienojuma turētājs, 2. Skrūvgrieža galviņa, 3. Griezes momenta kloķis, 4. Ātruma pārslēdzējs, 5. Griezes virziena pārslēdzējs, 6. Galvenais slēdzis, 7. LED apgaismojums.

3. Ierīces norīkošana

Ierīce ir projektēta ieskrūvēšanai, izskrūvēšanai un urbšanai metālos, keramikas celtniecības materiālos, jebkurā kokā, koksnes materiālos, piem., finieris, ēveļskaidu plātnes utt., attiecīgi izmēriem. Ierīce ir apgādāta ar vārpstas ātras aizturēšanas sistēmu pārslogošanas gadījumā un pieskrūvēšanas spēka ierobežošanas mehānismu. Elektroierīce var funkcionēt ar daudziem darba uzgaļiem, pildot daudz funkciju (piem., ļauj precīzi pieskrūvēt dažādas skrūves). Darbība ir sīki aprakstīta Instrukcijas tālākajā daļā.
Pieļaujam aprīkojuma izmantošanu remonta-būvniecības darbos, remonta rūpnīcās, amatieru darbos, ja vienlaicīgi būs ievēroti lietošanas nosacījumi un pieļaujami darba apstākļi, noteikti lietošanas instrukcijā.

4. Lietošanas ierobežojums

UZMANĪBU **Ierīce var būt lietota tikai saskaņā ar turpmāk minētiem „Pieļaujamiem darba nosacījumiem”.**

Stiprināšanas sistēma ir pielāgota sadarbībai ar rīkiem, apgādātiem ar cilindrisku vai sešstūru rokturu (apraksts “Rekomendēti darbarīki” daļā). Visas patstāvīgas izmaiņas mehāniskā un elektriskā konstrukcijā, visas modifikācijas, rīcība, kas nav aprakstītā šajā Lietošanas Instrukcijā, var ierosināt

UZMANĪBU **Garantijas tiesību tūlītēju pazaudēšanu, un Atbilstības deklarācija pazaudēs savu spēku.**

Elektroierīces lietošana pretī norādījumiem un Lietošanas Instrukcijai nekavējoties ierosinās Garantijas Tiesību tūlītēju pazaudēšanu.

PIEĻAUJAMI DARBA NOSACĪJUMI

S1 Pastāvīgs darbs

Lietot tikai telpu iekšā. Akumulatoru lādēšanas temperatūras diapazons 10-30°C. Nepieļaut temperatūras virs 40°C ietekmi.

5. Tehniskie parametri

Ierīces modelis	DED7141
Darba spriegums [V]	18 d.c.
Akumulatoru komplekts	Li-Ion
Urbju skava: kāta diapazons [mm].	Max. 13
Rotācijas ātrums [apgr./min]	0-500 / 0-1800
Maksimālais griezes moments [Nm]	50
Griezes momenta iestatījumu skaits	20 (19+1)
Vibrācijas līmenis, kas izmērīts pie roktura ah,D [m/s2].	2,4
Mērījumu nenoteiktība K [m/s2].	1,5
Trokšņa emisija	
Skaņas spiediena līmenis LpA [dB(A)]	86,5
Skaņas jaudas līmenis LwA [dB(A)]	97,5
Mērījumu nenoteiktība KpA, KwA [dB(A)].	5
Svars [kg]	1,22
Darba apgaismojums	LED

Informācijas par troksni un vibrācijām.

Vibrāciju apkopota vērtība a_h un mērījuma nedrošums noteikti saskaņā ar normu EN 60745-2-1 un uzrādīti tabulā
Trokšņa emisija noteikta saskaņā ar EN 60745-1, vērtības uzrādītas tabulā.

UZMANĪBU **Troksnis var izraisīt dzirdes bojāšanu, darba laikā lietot dzirdes aizsardzības līdzekļus!**

Deklarēts vibrācijas lielums tika izmērīts saskaņā ar standartu pētniecības metodi un var būt lietots, lai salīdzinātu vienu instrumentu ar otru. Iepriekšminēts trokšņa emisijas līmenis var būt arī lietots iepriekšējais trokšņa pakļaušanas novērtēšanai.
Trokšņa līmenis elektroierīces reālās lietošanas laikā var atšķirties no deklarētām vērtībām atkarīgi no darbarīku lietošanas apstākļiem, sevišķi no apstrādāta materiāla veida un no nepieciešamības noteikt operatora aizsardzības līdzekļus. Lai sīki noteiktu draudus reālos lietošanas apstākļos, jāievēro visas operācijas cikla daļas, kas apņem arī periodus, kad ierīce ir izslēgta, vai kad ir ieslēgta, bet nav lietota darbam.

6. Darba sagatavošana

UZMANĪBU **Ierīce ir SAS+ALL līnijas daļa, tāpēc, lai to lietotu, nepieciešama ir komplekta salikšana - ierīce, akumulators un lādēšanas adapters. Citu akumulatoru un lādēšanas adapteru lietošana ir aizliegta.**

Ierīce jālieto labi apgaismotā vietā. Ieslēdzis atrodas ierīces rokturī. Dzinējs strādā tik ilgi, cik ilgi ir piespiests ieslēdzis. Elektroierīces lietošanas laikā pieņemt tādu pozīciju, lai neuzkristu darba laikā.

7. Ierīces ieslēgšana

Ierīce ir barota no akumulatora ar spriegumu 18V. Uzlādēts akumulators novietojam roktura vadītājā līdz sprosta slēgšanai. Ierīce ir gatava darbam.
Elektroierīce ir apgādāta ar ātras stiprināšanas urbjmašīnas patronu, kurš ir paredzēts darbam ar instrumentiem ar cilindrisku vai sešstūru turētāju. Nelietot rīkus ar citu turētāju, nekā minēti (piem. SDS tipa).
Ierīces ieslēdzējs atrodas uz elektroierīces roktura. Viegla piespiešana iedarbina zemu ātrumu, piespiešanas pastiprināšana paaugstina ierīces vārpstas griezes ātrumu (līdz maksimālam). Virs ieslēdzēja atrodas griezes virziena pārslēdzējs. Pēc pārvietošanas galējā pozīcijā mainās griezes virziens un pēc uzstādīšanas vidus pozīcijā bloķēs ieslēdzējs, lai izslēgtu netīšas ieslēgšanas iespēju.
Aiz urbjmašīnas turētāja griezes asī atrodas griezes momenta ierobežotāja regulators (pieskrūvēšanas spēks). Uz regulatora ar ciparіem ir apzīmētas griezes momenta (pieskrūvēšanas spēka) uzstādīšanas vērtības. Ierīces augšējā daļā atrodas divpozīciju ātruma pārslēdzējs. Pēdējais iestatījums ir caurumu izgatavošanai ar insultu. Var būt lietots vārpstas pārslēgšanai. Ierīce ir apgādātā ar diviem ātrumiem: 1. ātrums ar rotācijas diapazonu 0-500 apgr./min., 2. ātrums ar rotācijas diapazonu 0-1800 apgr./min.

UZMANĪBU **Darba bez noslogojuma pārbaudi veikt tikai, kad elektroierīce ir novirzīta uz apakšu.**

8. Ierīces lietošana

Funkcija: ieskrūvēšana

Skrūvju ieskrūvēšana. Pārslēgt regulācijas gredzeni uz vismazāko vērtību, pēc tam urbjmašīnas turētājā novietot uzgaļu bitu stiprināšanai (turētājā novietot sešstūru daļu). Sajūga iedarbināšanas momenta regulēšanas gredzenu pagriezt uz labu viszemākās vērtības virzienā. Pēc attiecīga uzgaļa novietošanas pieskrūvēt skrūvi. Ja pieskrūvēšanas spēks ir pārāks zems (sajūgs iedarbinās pēc skrūves attiecīgas pieskrūvēšanas), pārtraukt darbu un pārslēgt gredzenu uz lielāku vērtību, pieskrūvēt skrūvi. Spēku palielināt līdz momentam, kad skrūve būs attiecīgi pieskrūvēta, t.i., skrūves galviņa tiks novietota minimāli zem materiāla virsmas. Kārtēji ieskrūvētas skrūves būs pieskrūvētas ar tādu pašu spēku.

Atskrūvēšanai ir nepieciešama rotācijas virziena pārslēgšana uz kreisu. Funkcijas kloķi pagriezt uz kreisu (maksimālā vērtība, vai urbšanas pozīcija). Pieskrūvēšanas funkcijai rekomendējam pārslēgt ātrumu uz 1. pozīciju, t.i. diapazonā 0-500 apgr./min.

Funkcija: urbšana

Funkcijas kloķi pārslēgt uz urbšanas pozīciju. Uzstādīt urbju urbjmašīnas turētājā. Urbjiem ar diametru līdz 5 mm ir nepieciešamie lielākie rotācijas ātrumi. Urbšanu uzsākt ar mazu rotācijas ātrumu. Pēc urbja nelielai nogremdēšanai palielināt ātrumu. Urbjiem ar diametru līdz 5 mm lietot vislielāko ātrumu.

UZMANĪBU **Pārbaudīt, vai urbšanas zonā nav elektrības vadu ar spriegumu, cauruļu, citu ēkas infrastruktūras vadu.**

Gadījumā, kad ir iespējama vadu lokalizēšana urbšanas zonā, obligāti atslēgt elektroapgādi.
Ierīces intensīvas lietošanas laikā akumulatora daļa var sakarst līdz temperatūrai ap 40°C. Tas nav bīstami.

UZMANĪBU **Gadījumā, kad akumulatora temperatūra pārsniegs 40°C, darbs jābūt pārtraukts līdz akumulatora atdzesēšanai.**

Akumulatora pārmērīga sakaršana var to bojāt.
Urbšanas funkcijai rekomendējam pārslēgt ātrumu uz 2. pozīciju, t.i. diapazonā 0-1800 apgr./min.

9. Kārtējas apkalpošanas rīcība

Regulāri tīriet visu elektroierīci, sevišķi ņemot vērā ventilācijas caurumus.
Izvairīties no ierīces lādēšanas tieši pēc intensīvas lietošanas. Sakarā ar paši lādēšanu neglabāt pilnīgi izlādētu akumulatoru, jo var izlādēties zem kritiska līmeņa un pēc tam pilnīgi sabojāties.
Nelietotu akumulatoru glabāt daļēji uzlādētu (līdz ap 40%). Mazliet uzlādēt akumulatoru pirms pilnīgas izlādēšanas. Bateriju glabāt temperatūrā 10-30°C. Glabāšana augstākās temperatūrās izraisa ātrāku ietilpības samazināšanu.
Akumulatora lādēšana ir aprakstīta akumulatora un SAS+ALL līnijas lādēšanas adaptera instrukcijā.

UZMANĪBU **Glabāšanas vieta jābūt nepieejama bērniem.**

Ja ir nepieciešama ierīces sūtīšana uz servisu ar remonta mērķi, to pasargāt no netīšiem mehāniskiem bojājumiem un izbāzt bateriju no lādētāja ligzdas.

Akumulatora demontāža

Lai demontētu akumulatoru, pakampt ierīces rokturu un pēc tam piespiest atbrīvošanas pogu baterijas priekšējā/sānu daļā. Izbāzt akumulatoru no ierīces roktura. Lai uzstādītu akumulatoru, iebāzt akumulatoru ierīces rokturī, pēc tam piespiest līdz roktura sprosta noslēgšanai.

Darbarīka stiprināšana, mainīšana

Pēc darbarīka nostiprināšanas pārbaudīt, vai darbarīks ir attiecīgi uzstādīts: novietot elektroierīci horizontāli, pamēģināt izbāzt nostiprinātu uzgaļu. Urbis ir montēts pareizi, kad nevar būt izbāzts.

Ierīces konservācija

Konservācija apņem ierīces apkopes darbību ar aksesuāriem, t.i. akumulatoru un lādētāju.

UZMANĪBU **Neveikt konservāciju, kad ierīce ir pieslēgta pie barošanas avota.**

Tas var izraisīt nopietnu ķermeņa ievainojumu vai elektrības triecienu. Pirms konservācijas uzsākšanas akumulatoru izbāzt no ierīces ligzdas.
Ierīces konservācija ir savienota ar visu ierīces elementu, nepieciešamu normālam darbam, saglabāšanu tīrumā. Tīrīšanai nelietot nekādu šķīdinātāju, jo tas var bojāt ierīces korpusu un citu elementu, izgatavotu no plastikas.
Akumulatoru netīrīt ar ūdeni, jo tas var izraisīt iekšēju īsslēgumu un bojāt akumulatoru.

Pirms katras iedarbināšanas:

- Pārbaudīt, vai dzinēja ventilācijas caurumi nav segti un piesārņoti. Ja nepieciešami, atklāt/notīrīt ar delikāti mitrinātu lupatiņu;

Pēc katras lietošanas:

- Piespiest ieslēdzēja aizmugures daļu, lai to pārslēgtu uz „izslēgtu" pozīciju. Pagaidīt līdz diska patstāvīgai apturēšanai;
- Atslēgt akumulatoru, lai ierīci nevarētu ieslēgt nepiederīgas personas vai neieslēgtu ierīci pārvietošanas laikā.

Ierīci glabāt bērniem nepieejamā vietā, pēc iespējamības oriģinālā iepakojumā.

10. Rezerves daļas un piederumi

Rekomendēti aksesuāri

Skrūvgriezis-urbjmašīna SAS+ALL līnijas var būt apgādāta ar jebkuru akumulatoru un lādētāju no SAS+ALL līnijas un katru darbarīku (darba uzgaļu) ar cilindrisku vai sešstūru rokturu, pielāgotu darbam ar visiem vispārēji pieejamiem amatieru un profesionāliem urbjiem (urbšanai kokā, betonā un metālā), pieskrūvēšanas uzgaļiem, dažādiem aksesuāriem utt. Lūdzam ievērot darba uzgaļu ražotāja norādījumus.
Rezerves daļu un aksesuāru iegādei lūdzam kontaktēties ar Dedra-Exim servisu. Kontaktdati atrodas instrukcijas 1. lapā. Rezerves daļu pasūtīšanas gadījumā lūdzam norādīt PARTIJAS numuru, kas atrodas uz tabuliņas, un montāžas zīmējuma daļas numuru. Garantijas laikā remonti ir veikti saskaņā ar Garantijas Lapas noteikumiem. Reklamēto produktu lūdzam nodod remontam pirkšanas vietā (pārdevējam ir pienākums pieņemt reklamēto produktu) vai nosūtīt DEDRA - EXIM Centrālam Servisam. Lūdzam pievienot Garantijas Lapu, kuru noformēja importētājs. Bez dokumenta garantijas remonts būs uzskatīts par pēc-garantijas remontu. Pēc garantijas laika remontu veic Centrāls Serviss. Bojātu produktu nosūtīt servisam (par pasūtīšanu maksā lietotājs).

11. Defekta paša novēršana

⚠ UZMANĪBU **Pirms mēģināt paši atrisināt problēmas, atvienojiet ierīci no strāvas avota**

PROBLĒMA	IEMESLS	RISINĀJUMS
Skrūvgriezis-urbjmašīna nefunkcionē	Bojāts ieslēdzējs	Nodot ierīci servisam
	Izlādēts akumulators	Uzlādēt akumulatoru
	Nepareizi uzstādīts akumulators	Uzstādīt pareizi
Skrūvgriezis-urbjmašīna iedarbināšana ir apgrūtināta	Izlādēts akumulators	Pareizi uzlādēt akumulatoru
	Pārsniegti pieļaujamie darba parametri	Samazināt elektroierīces noslogojumu
Dzinējs pārkarsēs	Noslēgti ventilācijas caurumi	Notīrīt caurumus
	Pārsniegti pieļaujamie darba parametri	Izslēgt elektroierīci un pagaidīt līdz ierīces pilnīgai atdzesēšanai
	Pārāk liels ierīces spiediens	Samazināt elektroierīces noslogojumu

12. Ierīces komplektācija, gala piezīmes

1. Skrūvgriezis-urbjmašīna - 1 gabals

13. Informācija lietotājiem par nolietotas elektroierīces utilizāciju (mājsaimniecības vajadzībām)



Simbols, kas redzams uz izstrādājumiem vai pievienotajā dokumentācijā, norāda, ka bojātas elektriskās vai elektroniskās iekārtas nedrīkst izmest kopā ar sadzīves atkritumiem. Ja vēlaties atbrīvoties no sastāvdaļām, atkārtoti izmantot vai reģenerēt, pareizi ir nogādāt tās specializētā savākšanas punktā, kur tās tiks pieņemtas bez maksas. Informāciju par lietotu iekārtu savākšanas punktu atrašanās vietu sniedz vietējās iestādes, piemēram, savās tīmekļa vietnēs.
Pareiza produkta utilizācija palīdz saglabāt dabas resursus un izvairīties no negatīvas ietekmes uz cilvēku veselību un vidi, kas var rasties produkta sastāvā esošo potenciāli bīstamo vielu, maisījumu un sastāvdaļu dēļ.
Par nepareizu atkritumu apglabāšanu draud sodi saskaņā ar attiecīgajiem vietējiem noteikumiem.
Lietotāji ES valstīs: Ja nepieciešams atbrīvoties no elektriskām vai elektroniskām iekārtām, sazinieties ar tuvāko tirdzniecības vietu vai savu piegādātāju, kas jums sniegs papildu informāciju.
apglabāšana valstīs ārpus Eiropas Savienības: Šis simbols attiecas tikai uz Eiropas Savienības valstīm. Ja vēlaties šo izstrādājumu izmest, sazinieties ar vietējām iestādēm vai izplatītāju, lai noskaidrotu pareizo utilizācijas metodi.

Oriģinālās instrukcijas tulkojum

HU Tartalomjegyzék

1. Képek és ábrák
2. A készülék leírása
3. A készülék rendeltetése
4.Használati korlátozások
5. Műszaki adatok
6. Felkészülés a munkára
7. A berendezés bekapcsolása
8. A berendezés használata
9. Folyó karbantartási tevékenységek
10. Pótalkatrészek és tartozékok
11. Önálló hibaelhárítás
12. A készülék készlete
13. Információ a felhasználóknak az elektromos és elektronikus készülékek ártalmatlanításáról
14. Garanciajegy

Az általános biztonsági feltételek csatolva különálló brosúraként lettek csatolva.
A Megfelelőségi Nyilatkozat WE csatolva lett a készülékhez, mint különálló dokumentum. A Megfelelőségi Nyilatkozat WE hiánya esetén vegye fel a kapcsolatot a Dedra-Exim Sp. z o.o. Szervizével.

⚠ Szimbólummal jelölt összes FIGYELMEZTETÉST és az ⚠ utasításokkal .

Az alábbi figyelmeztetések és biztonsági utasítások be nem tartása áramütést, tüzet vagy súlyos sérülést okozhat. Tartsa a figyelmeztetéseket és utasításokat jövői használatára.

⚠ FIGYELEM **Az SAS+ALL szériához tartozó készülék az SAS+ALL szériájú töltőkkel és akkumulátorokkal történő üzemeltetéshez lett tervezve.**

A Li-Ion akkumulátor és a töltő nem felszereltsége a megvásárolt készüléknek és külön kell azokat megvásárolni. Más akkumulátorok és töltők használata a készülékhez, mint az ajánlottak, a garanciális jogok elvesztését okozza

2. A készülék leírása

A ábra: 1. Gyorsrögzítésű fúrótokmány, 2. Csavarhúzófej, 3. Forgatónyomaték forgatógombja, 4. Sebességváltó kapcsoló, 5. Forgásirány váltó kapcsoló, 6. Főkapcsoló, 7. LED világítás.

3. A készülék rendeltetése

A készüléket méreteinek megfelelően csavarok behajtására, kihajtására furatok készítésére tervezték fémekbe, kerámia építőanyagokba, mindenféle fa, és faalapú anyagokba, mit például rétegelt lemez, forgácslap, stb. Az eszköz fel van szerelve: gyors orsóleállító rendszerrel, ami túlterhelés vagy a szorítóerő mechanizmus korlátozása esetére. Az elektromos kéziszerszám képes sokféle, számos funkciót kielégítő megmunkáló véggel dolgozhat (pl. lehetővé teszi különféle csavarok precíz behajtását). Az eljárást részletesen az Útmutató további részében ismertetjük.
A készüléket építés-felújítási munkákban, amatőr munkákban, lehet használni, miközben egyidejűleg megfelelnek a használati utasításban szereplő üzemeltetési feltételeknek és a megengedett üzemi körülményeknek.

4.Használati korlátozások

⚠ FIGYELEM **A készülék kizárólag a lentebb található „Megengedett üzemi körülményeknek” megfelelően üzemeltethető. A rögzítő rendszer hengeres vagy hatszög alakú szárral ellátott szerszámokkal használható (Leírás az "Ajánlott szerszámok" részben).**

⚠ FIGYELEM **A felhasználó általi változtatások a mechanikai és elektromos felépítésben, bármilyen változtatás, a használati utasításban nem szereplő karbantartási műveletek szabályellenesnek minősülnek és a Garanciális**

Jogok azonnali elvesztését eredményezi, és a megfelelőségi nyilatkozat az érvényességét veszti. Az elektromos kéziszerszám nem rendeltetésszerű vagy a Használati Utasításnak nem megfelelő használat a Garanciális jogok azonnali elvesztését eredményezi.

MEGENGEDETT MŰKÖDÉSI FELTÉTELEK

S1 folyamatos üzem

Csak helyiségeken belül használja. Az akkumulátorok töltési hőmérséklettartománya 10 - 30°C. Ne tegye ki 40°C-nál magasabb hőmérsékletnek.

5. Műszaki adatok

Készülékmodell	DED7141
Üzemi feszültség [V]	18 d.c.
Akkumulátor	Li-Ion
Fúrótokmány: szár tartomány [mm].	Max. 13
Forgási sebesség [fordulatszám]	0-500 / 0-1800
Maximális nyomaték [Nm]	50
A nyomatékbeállítások száma	20 (19+1)
A fogantyún mért rezgésszint ah,D [m/s2].	2,4
Mérési bizonytalanság K [m/s2].	1,5
Zajkibocsátás	
Hangnyomásszint LpA [dB(A)]	86,5
Hangteljesítményszint LwA [dB(A)]	97,5
Mérési bizonytalanság KpA, KwA [dB(A)].	5
Súly [kg]	1,22
Üzemi világítás	LED

A zajra és a vibrációra vonatkozó információk.

A vibráció együttes értéke a_h valamint a mérési bizonytalanság az EN 60745-2-1 norma szerint lett meghatározva és táblázatban van megadva
A zajkibocsájtás az EN 60745-2-1 szabvány szerint lett meghatározva, az értékek a fenti táblázatban lettek megadva.

⚠ FIGYELEM **A zaj halláskárosodást okozhat, a munkavégzés során mindig használjon hallásvédelmi eszközöket!**

A deklarált zajkibocsájtási értékszabványos vizsgálati módszerrel lett meghatározva és így ez felhasználható az egyik eszköz a másikkal történő összehasonlítására. A fentebb megadott zajkibocsájtási szint használható az eszköz előzetes zajkibocsájtási értékelésére is.
Az elektromos kéziszerszám valós használata alatti zajkibocsájtási érték eltérhet a deklaráltaktól, függően a munkaeszköz használatának módjától, különösen a megmunkálandó munkadarab fajtájától valamint az operátor védelmét szolgáló eszközök meghatározásának szükségszerűségétől. Hogy pontosan meg tudjuk határozni a készüléket valós körülmények között, figyelembe kell venni a használati ciklus minden részét, beleértve, azokat a szakaszokat is, amikor a készülék ki van kapcsolva, vagy ha az be van kapcsolva, de nem történik vele munkavégzés.

6. Felkészülés a munkára

⚠ FIGYELEM **A készülék része az SAS+ALL szériának, ezért a használatához ki kell egészíteni a készletet, ami a készülékből, az akkumulátorból és a töltőből áll.**

Tilos akkumulátorok és töltők használata.
A készüléket jól megvilágított helyen használja. A kapcsoló a készülék markolatán található. A meghajtómotor olyan hosszan dolgozik, amilyen hosszan nyomva tartjuk a kapcsolót. Az elektromos kéziszerszám használata közben vegyen fel olyan pozíciót, hogy a munka közben ne essen el.

7. A berendezés bekapcsolása

A készülék 18V-os akkumulátorral van táplálva. A feltöltött akkumulátort csúsztassa be a markolat vezetősínébe, egészen a fogantyúretesz működéséig. A berendezés munkára kész.

Az elektromos kéziszerszám gyorsszorítású fúrótokmánnyal van felszerelve és hengeres vagy hatszög alakú szárral ellátott szerszámokkal használható. Ne csatlakoztasson az előírttól eltérő eszközöket (pl. SDS típus).
A készülék kapcsolója az elektromos kéziszerszám markolatán található. Könnyed megnyomása aktiválja az alacsony fordulatszámot, és a nyomás növelése az orsó fordulatszámának növekedést eredményezi (a maximális értékig). A kapcsoló fölött található a forgásirány váltó kapcsolója. Szélső pozíciókba állítva megváltoztatjuk a forgás irányát, a középső állás a kapcsoló lezárását eredményezi, megakadályozva a véletlenszerű elindítást.
A forgó tengelyen a fúrótokmány mögött található a forgatónyomaték szabályzó gombja (meghúzási erő). A forgatógombon növekvő számokkal vannak jelölve a forgatónyomaték beállítási értékei. (meghúzási erő). Az utolsó beállítás a lyukak löketelésre szolgál. A készülék felső részén található a kétállású sebességváltó kapcsoló. Az orsósebesség átváltására szolgál. A készülék két sebességgel rendelkezik: 1 sebesség 0 - 500 ford./perc tartományban, 2 sebesség 0 - 1800 ford./perc tartományban.

⚠ FIGYELEM **Terhelés nélküli próba munkát csak akkor végezzen, ha az elektromos kéziszerszám lefelé van fordítva.**

8. A készülék használata

Funkció: becsavarozás

Csavarok becsavarozása. Állítsa a beállítógyűrűt a legkisebb értékre, majd rögzítse a fúrótokmányban a bitek rögzítésére szolgáló véget (ebbe rögzítjük a hatszögletű részt). A beállítógyűrűt a tengelykapcsoló működése közben jobbra forgatjuk a legkisebb értékek irányába. A megfelelő vég behelyezését követően becsavarozzuk a csavart. Ha a meghúzó erő túl kicsi (a tengelykapcsoló old a csavar teljes becsavarása előtt) szüneteltessük a munkát és állítsuk a gyűrűt magasabb értékre és húzzuk meg a csavart. Az erő növelését ismételjük addig, míg a csavar a megfelelő helyre nem kerül, ami azt jelenti, hogy a csavar feje minimálisan az anyag felülete alatt van. Az ezt követő csavarokat ugyanilyen erővel húzzuk meg.
A kicsavarozáshoz a forgásirány váltókapcsolót át kell állítani balra fogatásra. A funkció forgatógombot balra fordítjuk (maximális értékre, vagy fúrás funkcióra). A becsavarozási funkcióhoz ajánlott a sebességváltó kapcsoló 1. sebesség helyzetbe állítása, ez a 0 - 500 ford./perc tartomány.

Funkció: Fúrás

A funkciógombot állítsa a fúrás pozícióba. Rögzítse a fúrószárat a fúrótokmányba. A fúrószárak 5 mm átmérőig nagyobb fordulatszámot igényelnek. A fúrást alacsonyabb fordulatszámmal kezdje meg. Amikor a fúró kicsit mélyebbe kerül a lyukban, növelje a sebességet. A fúrószárak 5mm-es átmérőjéig használja a legmagasabb fordulatszámot.

⚠ FIGYELEM **Győződjön meg arról, hogy a fúrás zónájában nincsenek feszültség alatti elektromos vezetékek, csövek, a lakóépület más infrastrukturális vezetékei.**

Ha gyanú merülne fel, vagy lokalizáljuk a vezetékeket a fúrási zónában feltétlen csatlakoztassuk le az áramköröket a táphálózatról.
A fúró-csavarozó intenzív használata során az akkumulátor tartója felmelegedhet kb. 40°C hőmérsékletre. Ez nem jelent semmilyen veszélyt.

⚠ FIGYELEM **Abban az esetben, ha az akkumulátor 40°C fölé melegszik, szüneteltesse a munkát és várjon az akkumulátor kihűléséig.**

Az akkumulátor túlzott felmelegedése annak meghibásodásával fenyeget.
A fúrásfunkcióhoz ajánlott az ajánlott a sebességváltó kapcsoló 2. sebesség helyzetbe állítása, ez a 0 - 1800 ford./perc tartomány.

9. Folyó karbantartási tevékenységek

Tisztítsa meg rendszeresen az egész elektromos kéziszerszámot, különös figyelmet szentelve a kéziszerszám szellőzőnyílásainak megtisztítására.
Kerülje az akkumulátor töltését az intenzív használat után közvetlenül. A lemerülés jelensége miatt, ne tárolja el a teljesen lemerült akkumulátort, mert ezután a kritikus szint alá merülhet le és tartós károsodást szenvedhet.
A nem használt akkumulátort tárolja tehát részben feltöltötten. (kb. 40%). Töltse fel az akkumulátort mielőtt teljesen lemerülne. Az akkumulátorokat tárolja 10-30°C hőmérsékleten. Alacsony hőmérsékleten tárolva gyorsabban veszíti el a kapacitását.
Az akkumulátor töltésének leírása megtalálható az SAS+ALL széria akkumulátor és töltő utasításában.

⚠ FIGYELEM **A készülék tárolási helyének gyermekek számára nem hozzáférhetőnek kell lennie.**

Ha a csavarozót javítás céljából szervizbe kell küldenie, óvja meg a véletlenszerű mechanikai sérülésektől és távolítsa el az akkumulátorokat a töltőcsatlakozóból

Az akkumulátor kiszerelésének módja

Az akkumulátor kiszerelésének céljából, fogja meg a fúró-csavarozót a markolatánál, majd nyomja meg az akkumulátor első/oldalsó részén található kioldó gombot. Húzza ki az akkumulátort a fúró-csavarozó markolatából. Az akkumulátor beszerelésének céljából, tolja be az akkumulátort a fúró-csavarozó markolatába, majd nyomja be addig, míg fogantyúretesz be nem kapcsolódik.

Rögzítés, megmunkáló vég cseréje

A szerszám rögzítése után győződjön meg arról, hogy a szerszám megfelelően rögzített-e: az elektromos kéziszerszámot helyezze el vízszintesen és próbálja kihúzni a megmunkáló véget. Ha nem lehet kihúzni, akkor megfelelően rögzítve van.

A készülék karbantartása

A karbantartás magában foglalja a csavarozó a tartozékaival együtt, azaz az akkumulátorral és a töltővel kapcsolatos karbantartási tevékenységeket.

⚠ FIGYELEM **Soha ne végezzen karbantartási feladatokat táphálózathoz csatlakoztatott készüléken.**

Ez komoly személyi sérüléseket vagy áramütést okozhat. A karbantartási tevékenységek megkezdése előtt az akkumulátort húzza ki a csavarozó aljzatából.
A csavarozó karbantartása a normál üzemeléshez szükséges minden elemének megfelelő tisztántartásán alapszik. A tisztításhoz ne használjon semmilyen oldószert, mivel az visszafordíthatatlan károsodást okozhat a készülékházon és más, műanyagból készült alkatrészeken.
Az akkumulátort nem szabad vízzel tisztítani, mivel az belső rövidzárlatot okozhat, ami maradandó károsodáshoz vezethet.

Minden üzembehelyezés előtt:

- Ellenőrizze, hogy a motor szellőzőnyílásai nincsenek-e eltakarva vagy elszennyeződve. Szükség esetén szüntesse meg a takarást / tisztítsa meg nedves törlőronggyal;

Minden használat után:

- Nyomja meg a kapcsoló hátsó részét, ez akkor visszamegy a „kikapcsolt" állásba. Várja meg, amíg a tárcsa magától megáll;
Csatlakoztassa az akkumulátort, hogy elkerülje a véletlenszerű bekapcsolást jogosulatlan személyek által vagy a más helyre átvitel során.
Tárolja a készüléket gyermekeknek nem hozzáférhető helyen, lehetőség szerint az eredeti csomagolásban.

10. Pótalkatrészek és tartozékok

Ajánlott tartozékok

Az SAS+ALL széria fúró-csavarozója felszerelhető mindegyik SAS+ALL szériájú akkumulátorral és töltővel, valamint minden hengeres vagy hatszögletű szárral bíró szerszámmal (megmunkáló véggel) minden általánosan elérhető amatőr és professzionális fúrószárral (fa, beton, és fém fúrásához) és csavarozáshoz különféle típusú szerelékekkel. Kérjük, kövesse a gyártó megmunkáló vég ajánlásait.
Cserealkatrészek és tartozékok vásárlása céljából lépje kapcsolatba a Dedra-Exim Szervizével. A kapcsolati adatok az utasítás 1. oldalán találhatóak. A pótalkatrészek megrendelése során kérjük, adják meg az gép adattábláján található szériaszámot, valamint az alkatrész számát az összeállítási rajzról. A garanciális időszakban a javításokat a Garanciajegyen feltüntetett szabályok alapján végezzük. A hibás terméket kérjük, adják át javításra a vásárlás helyén (az eladó köteles átvenni a hibás terméket), vagy küldje el a DEDRA - EXIM Központi Szemvízébe. Kérjük, csatolja az Importőr által kiállított garanciajegyet. Enélkül a dokumentum nélkül a javítás garancia időn túliként lesz kezelve. A garancia időn túli javításokat a Központi Szerviz végzi. A meghibásodott terméket küldje el a Központi Szervizbe (a szállítás költségét a felhasználó fedezi).

11. Önálló hibaelhárítás

⚠ FIGYELEM **Mielőtt maga próbálja meg megoldani a problémákat, húzza ki a készüléket az áramforrásról**

PROBLÉMA	OK	MEGOLDÁS
A fúró-csavarozó nem működik	Sérült kapcsoló	Adja át a szerviznek a készüléket
	Lemerült az akkumulátor	Töltse fel az akkumulátort
	Rosszul beszerelt akkumulátor	Rögzítse megfelelően
A fúró-csavarozó nehezen mozog	Lemerült az akkumulátor	Szerelje fel szabályosan az akkumulátort
	Túllépte a megengedett működési paramétereket	Csökkentse az elektromos kéziszerszám terhelését
Túlmelegszik a motor	Eltömődtek a szellőzőnyílások	Tisztítsa ki a nyílásokat
	Túllépte a megengedett működési paramétereket	Kapcsolja ki a fúró-csavarozót, halassza el a munkát a gép teljes lehűléséig
	Túl nagy erővel nyomja a szerszámot	Csökkentse az elektromos kéziszerszám terhelését

12. A készülék készlete, záró megjegyzések

A készlet: 1. fúró-csavarozó – 1 darab

13. Információ a felhasználóknak az elektromos éselektronikus berendezések hulladékkezeléséről (háztartásokra vonatkozó tájékoztatás)



A termékeken vagy a kísérő dokumentáción feltüntetett szimbólum azt jelzi, hogy a hibás elektromos vagy elektronikus berendezéseket nem szabad a háztartási hulladékkal együtt ártalmatlanítani. Ha az alkatrészeket meg kell semmisíteni, újra kell használni vagy hasznosítani kell, a helyes megoldás az, ha elviszi őket egy erre szakosodott gyűjtőhelyre, ahol ingyenesen átveszik őket. A használt berendezések gyűjtőhelyeiről a helyi hatóságok adnak tájékoztatást, például a honlapjukon.
A berendezés megfelelő ártalmatlanítása lehetővé teszi az értékes erőforrások megőrzését és az egészségre és környezetre gyakorolt azon negatív hatások elkerülését, amelyek a készülékben lévő veszélyes anyagok, keverékek és összetevők esetleges jelenlétéből adódnak.
A helytelen hulladékártalmatlanítás a vonatkozó helyi előírások szerint büntetés veszélyével jár.
Az uniós országok felhasználói: Ha elektromos vagy elektronikus berendezéseket kell ártalmatlanítania, kérjük, forduljon a legközelebbi értékesítési ponthoz vagy a szállítójához, akik további tájékoztatást tudnak adni.

Az Európai Unión kívüli országokban történő ártalmatlanítás: Ez a szimbólum csak az Európai Unió országaira vonatkozik. Ha a terméket el kívánja dobni, kérjük, forduljon a helyi hatóságokhoz vagy a kereskedőhöz a helyes ártalmatlanítási módszerrel kapcsolatban.

Traducerea instrucțiunii originale

RO Cuprinsul

1. Fotografii şi desene
2. Descrierea aparatului
3. Destinația aparatului
4. Restricții de utilizare
5. Date tehnice
6. Pregătire pentru funcționare
7. Pornirea aparatului
8. Punere în funcțiune şi utilizarea aparatului
9. Verificări şi reglaje curente
10. Piese de schimb şi accesorii
11. Rezolvarea problemelor
12. Dotarea completă a aparatului
13. Informația pentru utilizatori referitoare la eliminarea aparatelor electrice şi electronice
14. Certificat de garanție

Condițiile generale de siguranță sunt în broşură anexată la manualul de utilizare.
Declarația de Conformitate CE este anexată la aparat ca un document separat. Dacă lipseşte Declarația de Conformitate CE Vă rugăm să Vă contactați cu Service-ul Dedra-Exim Sp. z o.o.

AVERTISMENT. Citiți toate avertismentele marcate cu ⚠ simbolul şi toate instrucțiunile.

Nerespectarea avertismentelor şi instrucțiunilor de siguranță menționate mai jos poate cauza electrocutări, incendii sau leziuni grave.
Păstrați toate avertismentele şi instrucțiunile pentru utilizare ulterioară.

⚠ ATENȚIE Aparatul din linia SAS+ALL a fost proiectat pentru a lucra numai cu încărcătoarele şi acumulatoarele din linia SAS+ALL.

Acumulatorul Li-Ion şi încărcătoarea nu sunt un echipament al aparatului cumpărat deci trebuie să le cumpărați separat. Utilizarea unor alte acumulatoare şi încărcătoare decât cele recomendate pentru acest aparat cauzează pierderea garanției.

2. Descrierea aparatului

Rys.A: 1. Mandrina de fixare rapidă, 2. Capul maşini de înşurubat, 3. Butonul rotativ al momentului de rotație 4. Comutatorul de schimbare a treptelor de rotație, 5. Comutatorul de schimbare a direcției de rotație, 6. Comutator principal pornire/oprire 7. Iluminare LED

3. Destinația aparatului

Aparatul este un product proiectat pentru înşurubarea, deşurubarea, găurirea în metale, materiale ceramice de construcție, în toate tipurile de lemn, materiale similare lemnului aşa ca: placaj, plăci aglomerate etc., corespunzătoare cu dimensiunile acestuia. Aparatele sunt echipate în: sistem de oprire rapidă a arborelui în cazul supraîncărcări şi mecanism de limitare a puterii de strângere. Unealta electrică poate să lucreze cu diferite capete de lucru care îndeplinesc multe funcțiuni (de ex. permite de a se înşuruba cu precizie diferite tipuri de şuruburi şi holțşuruburi). Procedura este descrisă detaliat în următoarea parte a manualului.
Se permite utilizarea maşinii în lucrări de renovare şi construcții, ateliere de reparație, lucrări de amatori cu respectarea condițiilor de utilizare şi admisibile de funcționare cuprinse în manual de utilizare.

4. Restricții de utilizare

⚠ ATENION Aparatul se va utiliza numai conform cu "Condițiile admisibile de lucru" menționate mai jos.

Sistemul de fixare este adaptat pentru a lucra cu unelte echipate cu fuse cilindrice sau hexagonale (descrierea în partea "Unelte recomendate").

⚠ ATENION Neautorizate modificări în construcţia mecanică şi electrică, orice alte modificări, utilizare în alte scopuri decât cele descrise în Manualul de utilizare, vor fi considerate ca fiind ilegale şi cauzează pierderea imediată a Drepturilor la Garanţie, iar Declaraţia de Conformitate pierde valabilitatea.

Utilizarea sculei electrice în mod neconform cu destinația sau cu Manualul de utilizare cauzează pierderea imediată a drepturilor la garanţie.

CONDIȚII ADMISE DE MUNCĂ
S1 – Munca continuă
Aparatul poate fi utilizat numai în încăperi închise. Se recomandă încărcarea acumulatorilor *în* intervalul *de* temperatură *de* încărcare corespunzător, între 10°C şi 30°. Nu expuneți la temperaturi mai mari de 40°C.

5. Date technice

Modelul dispozitivului	DED7141
Tensiunea de funcționare [V]	18 d.c.
Pachet de baterii	Li-Ion
Mandrină de găurit: intervalul tijei [mm].	Max. 13
Viteza de rotație [rpm]	0-500 / 0-1800
Cuplu maxim [Nm]	50
Numărul de setări de cuplu	20 (19+1)
Nivelul de vibrații măsurat la mânerul ah,D [m/s2].	2,4
Incertitudinea de măsurare K [m/s2].	1,5
Emisia de zgomot	
Nivelul de presiune acustică LpA [dB(A)]	86,5
Nivelul de putere acustică LwA [dB(A)]	97,5
Incertitudinea de măsurare KpA, KwA [dB(A)].	5
Greutate [kg]	1,22
Iluminat de funcționare	LED

Informații privind zgomotul şi vibrațiile

Valoarea totală a vibrațiilor a_h şi abateria de măsurare s-a stabilit conform cu standardul EN 60745-2-1 şi s-a prezentat în tabel.
Emisia de zgomot s-a stablit conform cu standardul EN 60745-2-1, valoarea s-a prezentat în tabelul de mai sus .

⚠ ATENION Zgomotul poate pricinui afectarea auzului, întotdeauna folosiți echipamentul de protecție auditivă!

Valoarea declarată a emisiei de zgomot a fost măsurată conform cu metoda standard şi poate fi folosită pentru compararea unui aparat cu altul. Nivelul de emisie a zgomotului menționat mai sus poate fi de asemenea folosit pentru evaluarea inițială a expunerii la zgomot.
Nivelul zgomotului în cursul utilizări reale a uneltei electrice în funcție de modul de utilizare a uneltelor poate să fie diferit de valoarea declarată. Nivelul de zgomot depinde de tipul de material prelucrat precum şi de măsurilor necesare care s-au luat în scopul protecției operatorului. Pentru a evalua exact expunerea în condiții reale de utilizare, trebuie să luați în considerare toate etapele ciclului de operare, care cuprind de asemenea perioadele când aparatul este oprit sau este pornit dar nu este utilizat pentru lucru.

6. Pregătire pentru funcționare

⚠ ATENION Aparatul este o parte a liniei SAS+ALL, de aceea pentru a-l folosi trebuie să completați setul compus din aparat, acumulator şi Încărcătoare.

Este interzis utilizarea altor acumulatoare şi încărcătoare. Aparatul va fi utilizat în loc bine iluminat. Comuratorul oprire/pornire se află în mânerul aparatului. Motorul de angrenare lucrează atât timp cât timp apăsați comutatorul. Când lucrați cu unealta electrică primiți poziţia corpului în care nu o să puteți pierde echilibrul.

7. Pornirea aparatului

Aparatul este alimentat de un acumulator de o tensiune 18V. Acumulatorul încărcat se va introduce în ghidaj până când acționează încheietoarea sistemului de prindere. Aparatul este gata de lucru.
Scula electrică este echipată în mandrină de rapidă fixare şi este destinată pentru a lucra cu unelte cu fus cilindric sau hexagonal. Nu fixați unelte cu alt fus (de ex. de tip SDS)
Comutatorul pornit/oprire se află în mânerul uneltei electrice. O apăsare uşoară porneşte rotațiile mici iar o apăsare mai puternică cauzează creşterea vitezei de rotație al arborelui aparatului (până la valoarea maximă). Ultima setare este pentru a face găuri cu un accident vascular cerebral. Deasupra comutatorului se află comutatorul de schimbare a direcțiilor de rotație. Deplasat în poziția extremală cauzează schimbarea direcției de rotație iar în poziția centrală blocarea comutatorului pornit/oprit făcând impozibil pornirea accidentală.
Imediat după mandrină în axa de rotație se află comutatorul de setare al momentului de rotație (puterea strângerii). Pe comutator s-a marcat cu litere crescătoare valorile crescătoare de setare al momentului de rotație (puterea de strângere). În partea de sus a uneltei se află un comutator cu două poziții de schimbare a treptelor de viteză. Serveşte pentru schimbarea treptei de viteză al arborelui. Unealta posedă două trepte de viteză: treapta 1 cu un interval de viteză 0 - 500 rot/min, treapta 2 cu un interval de viteză 0 - 1800 rot/min.

⚠ ATENION Probele de funcționare fără sarcină se va efectua cu scula electrică direcționată spre jos.

8. Punere în funcțiune şi utilizarea aparatului

Funcție: înşurubare

Înşurubarea holțşuruburilor. Setați inelul de reglare la o ceea mai mică valoare iar apoi fixați în mandrină capătul pentru fixarea biturilor (în mandrină introduceți partea hexagonală). Inelul de reglare al momentului de activare al ambreiajului răsuciți spre dreapta în direcția valorilor celor mai mici. După introducerea capătului corespunzător, înşurubați holțşurubul. Dacă puterea de strângere este prea mică (ambreiajul acționează înainte de înşurubarea holțşurubului) trebuie să întrerupeți lucru şi să setați inelul pe o valoare mai mare şi să înşurubați holțşurubul până la şfârşit. Trebuie să repetați mărirea puterii până când holțşurubul se va afla la locul său - capul holțşurubului va fi puțin sub suprafața materialului. Următoarele holțşuruburi vor fi înşurubate cu aceeaşi putere.
La deşurubare, comutatorul direcției de rotație comutați pe rotații spre stânga. Răsuciți spre stânga butonul rotativ al funcției (valori maxime, sau poziția de găurire). Pentru funcția de înşurubare se recomandă de a se comuta comutatorul treptelor de rotație pe poziția treptului 1 – interval 0 - 500 rot/min.

Funcție: găurire (fără percuție)

Setați comutatorul funcției în poziția găurire. Fixați burghiul în mandrină. Burghiile de diametru până la 5 mm necesită viteze mai mari de rotație. Găurirea începeți de la viteze mici de rotație. Când burghiul intră puțin în gaură măriți viteza. Pentru burghie de diametrii până la 5 mm folosiți cele mai mari viteze de rotație.

ATENTION **Asigurați-vă dacă în zona de găurire nu sunt cabluri electrice sub tensiune, țevi, alte cable ale infrastructurii clădirilor rezidențială.**

Dacă suspectați sau localizați cabluri aproape de zona de găurire trebuie să deconectați circuitele de la rețeaua de alimentare cu energia electrică.
Când aparatul de găurire – înşurubare este utilizat intensiv rezervorul cu acumulator poate să de încălzească până la temperatura de circa 40°C. Acest lucru nu implică niciun risc.

ATENTION **Dacă acumulatorul se încălzeşte peste 40°C, trebuie să întrerupeţi lucru şi să aşteptaţi până când acumulatorul se răceşte.. Încălzirea excesivă al acumulatorului poate duce la avaria acestuia.**

Pentru funcția găurire se recomandă de a se comuta comutatorul treptelor de rotație pe poziția treptei 2 – intervalul 0 - 1800 rot/min

9. Verificări şi reglaje curente

Curățați regulat toată scula electrică în special orificiile de ventilație a sculei electrice.
Evitați încărcarea acumulatorului imediat după utilizare intensivă, Din cauza fenomenului de descărcare nu păstrați acumulatorul total descărcat deoarece poate să se descarcă sub nivelul critic şi să se deterioreze
Acumulatorul neutilizat trebuie păstrat parțial încărcat (până circa 40%). Încărcați acumulatorul înainte de a se descărca complet. Baterile păstrați la temperaturi de 10-30°C. Păstrate la temperaturi mai scăzute pierd mai repede capacitatea.
Încărcarea acumulatorului este descrisă în manualul de utilizare al acumulatoarelor şi încărcătoarelor din linia SAS+ALL.

ATENTION **Depozitați aparatul într-un loc care nu se află la îndemâna copiilor.**

Dacă o să trimiteți maşina de înşurubat pentru reparație la service trebuie să o protejați împotriva deteriorării accidentală şi să scoateți bateria din suportul încărcătoarei.

Modul de demontare al acumulatorului

În scopul demontării acumulatorului, apucați maşina de găurit-înşurubat de mâner apoi apăsați butonul de deblocare amplasat în partea de față/laterală a bateriei. În scopul montării acumulatorului introduceți acumulatorul în mânerul maşinii de găurit-înşurubat iar apoi apăsați-l până când acționează încheietoarea sistemului de prindere.

Fixarea, înlocuirea sculei de lucru

După fixarea uneltei trebuie să vă asigurați dacă scula de lucru a fost corect fixată. În acest scop puneți orizontal scula electrică şi încercați să scoateți capătul montat. Dacă nu se poate scoate înseamnă că este corect montat.

Întreținerea aparatului

Întreținerea cuprinde operații de întreținere a maşinii de înşurubat şi a acumulatorului şi încărcătoarei.

ATENTION **Nu efectuați niciodată operațiuni de întreținere a aparatului conectat la rețeaua de alimentare cu energie electrică.**

Asta poate cauza vătămări corporale grave şi electrocutare. Scoateți acumulatorul din suportul maşinii de găurit înainte de a începe operațiunile de întreținere.
Întreținerea maşinii de înşurubare constă în păstrarea curată a tuturor elementelor indispensabile pentru funcționarea normală. Nu folosiți niciodată solvenți pentru curățarea elementelor deoarece pot distruge carcasa şi a alte elemente executate din materiale plastice.
Nu curățați acumulatorul cu apă deoarece asta poate cauza un scurtcircuit interior şi deteriorarea permanentă a acumulatorului.

Înainte de fiecare pornire:

- Verificați dacă fantele de ventilație ale motorului nu sunt acoperite sau astupate. Dacă este nedesar descoperiți / curățați cu o cârpa uşor umezită în apă;

După fiecare utilizare:

- Apăsați pe partea de spate a comutatorului, se întoarce în poziția „óprit". Aşteptați până când discul se opreşte singur;
- Deconectați acumulatorul pentru a evita accidentală pornire de terte persoane sau în timpul transportului.

Maşina depozitați într-un loc care nu se află la îndemâna copiilor, cât este de posibil în ambalajul original.

10. Piese de schimb şi accesorii

Accesorii recomendate

Maşina de găurit - înşurubat din linia SAS+ALL poate fi echipată cu orice acumulator şi încărcătoare din linia SAS+ALL precum şi cu orice unealtă (capăt de lucru) cu fus cilindric sau hexagonal adaptat pentru a lucra cu toate burghiele disponibile pentru hobby şi profesionale (pentru găuriri în lemn, beton şi metale), capete pentru înşurubări, cu diferite tipuri de adaptoare etc. Vă rugăm să respectați recomandările producătorilor de capete de lucru.
La comanda pieselor de schimb şi accesoriilor Vă rugăm să Vă contactați cu service-ul Dedra-Exim. Datele de contact sunt pe pagina 1 al manualului. La comanda pieselor de schimb Vă rugăm să indicați numărul de LOT de pe plăcuța cu date technice precum şi numărul componentei de pe schemă. În perioada de garanție reparațiile sunt efectuate în condițiile descrise în Certificatul de Garanție. Vă rugăm să aduceți produsul reclamat la locul de achiziționare (vânzătorul este obligat să primească produsul reclamat), sau să-l trimiteți la Service-ul Central DEDRA-EXIM. Vă rugăm să ataşați Certificatul completat de Garanție emis de importer. Fără acest document repararea va fi considerată ca după garanție. După perioada de garanție repararea efectuază service-ul central. Aparatul deteriorat se va trimite la service (costurile de trimitere acoperă utilizatorul).

11. Rezolvarea problemelor

ATENTION **Înainte de a încerca să rezolvați singur problemele, deconectați dispozitivul de la sursa de alimentare**

PROBLEMA	CAUZA	REZOLVARE
Maşina de găurit-înşurubat nu funcționează	Comutatprul pornire/oprire deteriorat	Trimiteți aparatul la service
	Acumulatorul descărcat	Încărcați acumulatorul
	Acumulatorul rău montat	Fixați corect
Maşina de găurit-înşurubat porneşte greu	Acumulatorul descărcat	Încărcați corect acumulatorul
	Depăsite parametrii permise de lucru	Micşorați sarcina uneltei electrice
Motorul se încălzeşte	Astupate orificiile de ventilație	Curățați orificiile
	Depăsite parametrii permise de lucru	Opriți unealta electrică, nu lucrați până maşina de găurit-înşurubat nu se răceşte
	Prea puternic apăsare a uneltei	Micşorați sarcina uneltei electrice

12. Dotarea completă a aparatului, observații finale

Dotarea: 1. Maşina de găurit-înşurubat – 1 bucată

13. Informația pentru utilizatori privind eliminarea utilajelor uzate (se referă la gospodării de casă)



Simbolul afișat pe produse sau pe documentația care le însoțește indică faptul că echipamentele electrice sau electronice defecte nu trebuie eliminate împreună cu deşeurile menajere. În cazul în care trebuie să eliminați, să reutilizați sau să recuperați componente, trebuie să le duceți la un punct de colectare specializat, unde vor fi acceptate gratuit. Autoritățile locale furnizează informații privind locația punctelor de colectare a echipamentelor uzate, de exemplu pe site-urile lor web.
Eliminarea corespunzătoare a dispozitivului permite conservarea resurselor valoroase și evitarea impactului negativ asupra sănătății și mediului, care rezultă din posibilitatea prezenței substanțelor, amestecurilor și componentelor periculoase în echipament.
Eliminarea incorectă a deșeurilor riscă sancțiuni în conformitate cu reglementările locale relevante.
Utilizatorii din țările UE: Dacă trebuie să vă debarasați de echipamente electrice sau electronice, vă rugăm să contactați cel mai apropiat punct de vânzare sau furnizorul dumneavoastră, care vă va putea oferi informații suplimentare.
Eliminarea în țări din afara Uniunii Europene: Acest simbol se aplică numai în țările din Uniunea Europeană. În cazul în care doriți să aruncați acest produs, vă rugăm să contactați autoritățile locale sau dealerul pentru a afla metoda corectă de eliminare.

Traducerea instrucțiunii originale

DE Inhaltsverzeichnis

1. Fotos und Zeichnungen
2. Beschreibung des Gerätes
3. Bestimmung des Gerätes
4. Benutzungsbegrenzungen
5. Technische Daten
6. Vorbereitung zur Arbeit
7. Einschalten des Gerätes
8. Benutzung des Gerätes
9. Laufende Wartungsarbeiten
10. Ersatzteile und Zubehör
11. Selbständiges Beseitigen der Störungen
12. Lieferumfang des Gerätes
13.Benutzerinformation über die Entsorgung der elektrischen und elektronischen Geräte
14. Garantiekarte

Die Allgemeinen Sicherheitsbedingungen wurden als gesonderte Broschüre beigefügt.
Die EG-Übereinstimmungsbescheinigung ist dem Gerät als gesondertes Dokument beugefügt. Bei fehlender EG-Übereinstimmungsbescheinigung bitten wir um die Kontaktaufnahme mit dem Service von Dedra-Exim Sp. z o.o.

WARNUNG. Alle mit versehenen Warnungen und alle Hinweise gründlich lesen.

Bei Nichtbeachten der folgenden Warnungen und Sicherheitshinweise kann es zum elektrischen Schlag, einem Brand oder ernsthaften Verletzungen kommen.
Alle Warnungen und Hinweise für den künftigen Gebrauch aufbewahren.

ACHTUNG **Das Gerät der SAS+ALL-Linie wurde nur für die Zusammenarbeit mit den Ladegeräten und Akkumulatoren der SAS+ALL-Linie entwickelt.**

Der Li-Ion-Akku und das Ladegerät gehören nicht zum Lieferumfang des eingekauften Gerätes und sie sind gesondert einzukaufen. Die Verwendung von anderen Akkus und Ladegeräten als die für das Gerät dedizierten zieht den Verlust der Garantierechte nach sich.

2. Beschreibung des Gerätes

Zeichnung A: 1. Schnellspannfutter, 2. Bohrkopf, 3. Drehmomentknopf, 4. Gangschalterknopf, 5. Umschalter der Drehrichtung, 6. Hauptschalter, 7. LED-Beleuchtung.

3. Bestimmung des Gerätes

Das Gerät ist ein Produkt, dass zum Einschrauben, Ausschrauben und Bohren in Metallen, keramischen Baumaterialien, aller Holzarten, Holzwerkstoffen wie: Sperrholz, Spannplatten, u. ä. entsprechend deren Abmessungen, dient. Die Geräte haben folgende Ausstattung: Schnell-Stopp-System der Spindel bei Belastung sowie Mechanismus der Beschränkung der Anzugskraft für Schrauben. Das Elektrogerät kann mit vielen Arbeitsendstücken zusammenarbeiten und dabei viele Funktionen erfüllen (z.B. es gestattet verschiedene Arten von Schrauben anzuziehen. Die Vorgehensweise ist im weiteren Teil der Instruktion beschrieben.
Es ist zugelassen, dass Gerät bei Renovierungs- und Bauarbeiten, in Reparaturwerkstätten, bei Hobby-Bastlerarbeiten unter gleichzeitiger Beachtung der Benutzungsbedingungen, die in der Bedienungsanleitung enthalten sind, zu benutzen.

4. Benutzungsbeschränkungen

⚠ ACHTUNG **Das Gerät darf nur in Übereinstimmung mit den nachstehend angegebenen "Zulässigen Arbeitsbedingungen" verwendet werden.**

Das Befestigungssystem ist an die Zusammenarbeit mit Werkzeugen angepasst, die mit einem zylindrischen oder Sechskantbohrfutter (Beschreibung im Teil "Empfohlene Arbeitswerkzeuge") ausgestattet sind.

⚠ ACHTUNG **Eigenständige Änderungen am mechanischen und elektrischen Bau, jegliche Modifikationen, Bedienungstätigkeiten, die in der Bedienungsanleitung nicht beschrieben sind, werden als rechtswidrig behandelt und ziehen den sofortigen Verlust der Garantierechte nach sich, die Übereinstimmungserklärung verliert ihre Gültigkeit.**

Eine bestimmungswidrige oder bedienungsanleitungwidrige Benutzung des Gerätes bewirkt den sofortigen Verlust der Garantierechte.

ZULÄSSIGE ARBEITSBEDINGUNGEN

S1 Dauerbetrieb

Nur innerhalb der Räumlichkeiten benutzen. Der Temperaturbereich für das Aufladen der Akkus 10 - 30°C. Der Auswirkung der Temperatur über 40°C nicht aussetzen.

5. Technische Daten

Modell des Geräts	DED7141
Betriebsspannung [V]	18 d.c.
Akku-Pack	Li-Ion
Bohrfutter: Schaftbereich [mm].	Max. 13
Rotationsgeschwindigkeit [U/min]	0-500 / 0-1800
Max. Drehmoment [Nm]	50
Anzahl der Drehmomenteinstellungen	20 (19+1)
Schwingungspegel gemessen am Griff ah,D [m/s2].	2,4
Messunsicherheit K [m/s2].	1,5
Lärmemission	
Schalldruckpegel LpA [dB(A)]	86,5
Schallleistungspegel LwA [dB(A)]	97,5
Messunsicherheit KpA, KwA [dB(A)].	5
Gewicht [kg]	1,22
Betriebsbeleuchtung	LED

Information bezüglich des Lärms und Schwingungen.

Kombinierter Wert der Schwingungen a_h sowie Messunsicherheit wurden in Übereinstimmung mit der Norm EN 60745-2-1 bestimmt und sind in der Tabelle angegeben.
Die Lärmemission wurde in Übereinstimmung mit der Norm EN 60745-2-1 bestimmt, die Werte sind in der vorstehenden Tabelle angegeben.

⚠ ACHTUNG **Der Lärm kann zu Gehörbeschädigungen führen, daher muss man immer bei der Arbeit Gehörschutzmittel verwenden!**

Der deklarierte Wert der Lärmemission wurde in Übereinstimmung mit einer Standarduntersuchungsmethode ermittelt und kann für Vergleich eines Gerätes mit einem anderen verwendet werden. Der oben angegebene Lärmpegel kann auch bei der Eingangsbeurteilung der Lärmexposition verwendet werden.
Der Lärmpegel bei der tatsächlichen Benutzung des Elektrowerkzeuges kann sich von den deklarierten Werten in Abhängigkeit von der Verwendungsart der benutzen Arbeitswerkzeuge, insbesondere von dem bearbeiteten Gegenstand sowie von der Notwendigkeit, die Schutzmittel für den Bediener zu bestimmen, unterscheiden. Um die genaue Exposition unter tatsächlichen Arbeitsbedingungen feststellen zu können, muss man alle Teile des Arbeitszyklus berücksichtigen, auch die Zeiträume, in denen das Gerät ausgeschaltet oder eingeschaltet ist aber es wird damit nicht gearbeitet.

6. Vorbereitung zur Arbeit

⚠ ACHTUNG **Das Gerät gehört zu der SAS+ALL-Linie, deswegen muss man, um es benutzen zu können, einen Satz zusammenstellen, der sich aus dem Gerät, dem Akkumulator und Ladegerät zusammensetzt.**

Es ist untersagt, andere Akkumulatoren und Ladegeräte zu benutzen.
Das Gerät soll an einem gut beleuchteten Ort benutzt werden. Der Einschalter befindet sich am Griff des Gerätes. Der Antrieb arbeitet so lange, wie lange wir den Einschalter eindrücken. Bei der Arbeit mit dem Gerät ist eine solche Position anzunehmen, die verhindert, dass man während der Arbeit umkippt.

7. Einschalten des Gerätes

Das Gerät wird von einem 18V-Akkumulator gespeist. Den aufgeladenen Akkumulator schieben wir in den Führungsschacht im Handgriff bis der Schnappverschluss des Handgriffes einrastet. Das Gerät ist betriebsbereit.
Das Elektrowerkzeug ist mit einem Schnellspannfutter ausgestattet und ist für die Zusammenarbeit mit Arbeitswerkzeugen mit zylindrischen oder Sechskantgriffen bestimmt. Es sind keine Werkzeuge mit einem anderen Griff als die vorgenannten (z. B. Typ SDS) zu benutzen.
Der Einschalter des Gerätes befindet sich am Griff des Elektrowerkzeuges. Ein leichtes Eindrücken schaltet kleine Umdrehungen ein und ein verstärkter Druck bewirkt den Anstieg der Umlaufgeschwindigkeit der Gerätespindel (bis zum maximalen Wert). Über dem Schalter befindet sich der Umschalter der Drehrichtung. Verschoben in die äußerste Lagen bewirkt er die Änderung der Drehrichtung, und bei der zentralen Lage blockiert er den Einschalter, so dass er gegen zufälliges Einschalten gesichert ist.
Gleich hinter dem Spannfutter, in der Drehachse, befindet sich der Drehknopf für die Einstellung des Drehmoments (der Anzugskraft). Auf dem Drehknopf sind mit steigenden Zahlen die Werte der Drehmomenteinstellung (der Anzugskraft) gekennzeichnet. Die letzte Einstellung dient zum Bohren von Löchern mit einem Strich. Im oberen Teil des Gerätes befindet sich ein Gangschalter mit zwei möglichen Positionen. Er dient zum Umschalten des Spindelganges. Das Gerät hat zwei Gänge: den 1. Gang im Geschwindigkeitsbereich von 0 - 500 U./Min., den 2. Gang im Geschwindigkeitsbereich 0 - 1800 U./Min.

⚠ ACHTUNG **Arbeitsproben ohne Belastung sind nur dann auszuführen, wenn das Gerät nach unten gerichtet ist.**

8. Benutzung des Gerätes

Funktion: Einschrauben

Einschrauben der Schrauben. Den Regelring auf den kleinsten Wert einstellen, und dann im Bohrfutter das Arbeitswerkzeug für die Bits (in das Bohrfutter schieben wir den Sechskantteil hinein). Der Kupplungsregelring drehen wir nach rechts in die Richtung der kleinsten Werte um. Nachdem wir entsprechendes Arbeitsendstück hineingelegt haben, drehen wir die Schraube ein. Ist die Anzugskraft zu klein (die Kupplung spricht an, bevor die Schraube eingedreht ist) muss man die Arbeit unterbrechen und den Ring auf einen höheren Wert umstellen, die Schraube anziehen. Die Erhöhung der Kraft ist zu wiederholen, bis die Schraube auf den richtigen Platz gelangt ist, d.h., dass der Schraubenkopf sich minimal unterhalb der Werkstoffoberfläche befindet. Die weitern Schrauben, die eingedreht werden, werden mit derselben Kraft eingeschraubt.
Beim Anziehen der Schrauben ist es notwendig, den Umschalter der Drehrichtung auf Linksdrehungen umzustellen. Den Druckknopf der Funktion drehen wir nach links (maximale Werte, oder Bohrposition).Für die Funktion Anziehen wird empfohlen den Gangumschalter in die Position des 1. Ganges einzustellen, d.h. im Bereich 0 - 500 U/Min.

Funktion: Bohren

Den Drehknopf der Funktion in die Position Bohren stellen. Den Bohrer im Spannfutter befestigen. Bohrer mit dem Durchmesser bis zu 5 mm erfordern höhere Umlaufgeschwindigkeiten. Bohren mit kleiner Umlaufgeschwindigkeiten beginnen. Nachdem sich der Bohrer ein bisschen in die Öffnung vertieft hat, ist die Geschwindigkeit zu erhöhen. Für Durchmesser der Bohrer bis zu 5 mm sind die höchsten Umlaufgeschwindigkeiten zu benutzen.

⚠ ACHTUNG **Man muss sich vergewissern, dass es in der Zone, in der gebohrt wird, keine Elektroleitungen unter Strom, Rohre, sonstige Elemente der Wohnhausinfrastruktur gibt.**

Gibt es den Verdacht darauf, dass es sie gibt, oder wir haben in der Nähe der Zone, in der es gebohrt wird, Leitungen lokalisiert, muss man die Leitungen unbedingt vom Versorgungsnetz trennen**.**
Bei intensiver Benutzung der Schlagbohrmaschine kann sich der Behälter mit dem Akkumulator bis zu einer Temperatur von ca. 40°C erwärmen. Dadurch entsteht keine Gefahr.

⚠ ACHTUNG **Falls sich der Akkumulator bis zu einer Temperatur über 40°C erwärmt hat, muss man die Arbeit unterbrechen und abwarten, bis der Akkumulator sich abgekühlt hat.**

Übermäßige Erwärmung des Akkumulators kann zur Ursache seine Havarie werden.
Für die Funktion Bohrer wird empfohlen, den Gangumschalter in die Position 2 des Ganges stellen, d.h. im Bereich von 0 - 1800 U/Min.

9. Laufende Wartungsarbeiten

Das ganze Elektrowerkzeug ist regelmäßig zu reinigen, wobei die besondere Aufmerksamkeit ist der Reinigung von Ventilationsöffnungen des Elektrowerkzeuges zu schenken.
Es ist das Aufladen des Akkumulators direkt nach einer intensiven Benutzung zu vermeiden. Im Hinblick rauf den Entladungseffekt ist der Akkumulator nicht, in einem komplett entladenen Zustand aufzubewahren, denn dann kann er sich unter das kritische Niveau entladen und dauerhaft beschädigt werden.

Ein nicht benutzter Akkumulator ist also in einem teilweise (bis zu ca. 40%) aufgeladenen Zustand aufzubewahren. Der Akkumulator ist nachzuladen, bevor er sich komplett entladen hat. Die Batterien sind in einem Temperaturbereich von 10-30°C aufzubewahren. Ein in niedrigen Temperaturen aufbewahrter Akkumulator verliert schneller an Kapazität.
Das Aufladen des Akkumulators ist in der Bedienungsanleitung zum Akkumulator und Ladegerät der SAS+ALL-Linie beschrieben.

⚠ ACHTUNG **Der Aufbewahrungsort des Gerätes soll für Kinder unzugänglich sein.**

Sollte es sich als notwendig erweisen, die Schlagbohrmaschine zum Service zwecks Reparaturausführung zu verschicken, muss man sie vor zufälligen mechanischen Beschädigungen sichern sowie die Batterien aus dem Schaft des Ladegeräten hinausschieben.

Demontage des Akkumulators

Um den Akkumulator zu demontieren, muss man die Schlagbohrmaschine am Griff festhalten, und dann die sich am vorderen/Seitenteil der Batterie befindliche Taste loslassen. Den Akkumulator aus dem Handgriff der Schlagbohrmaschine hinausschieben. Um den Akkumulator zu montieren, muss man den Akkumulator in den Handgriff der Schlagbohrmaschine hineinschieben und dann anpressen bis der Schnappverschluss des Handgriffes anspricht.

Befestigung, Austausch des Arbeitswerkzeuges

Nach der Befestigung des Arbeitswerkzeugs muss man sich vergewissern, ob das Arbeitswerkzeug ordnungsgemäß befestigt worden ist: das Elektrowerkzeug horizontal auflegen, das befestigte Endstück hinauszuschieben versuchen. Wenn es sich nicht hinausschieben lässt, heißt das, dass es richtig befestigt ist.

Wartung des Gerätes

Die Wartung des Gerätes umfasst die Bedienungstätigkeiten der Schlagbohrmaschine zusammen mit dem Zubehör, d.h. mit dem Akkumulator und dem Ladegerät.

⚠ ACHTUNG **Nie Wartungsarbeiten an einem an die Versorgungsquelle angeschlossenen Gerät ausführen.**

Dies kann zu ernsten Körperverletzungen führen oder Stromschlag verursachen. Vor Beginn der Wartungsarbeiten ist der Akkumulator aus dem Schacht der Schlagbohrmaschine hinauszuschieben.
Die Wartung der Schlagbohrmaschine besteht in der Aufrechterhaltung aller ihrer Elemente, die für normale Arbeit unentbehrlich sind, in sauberem Zustand. Zum Saubermachen darf man keine Lösungsmittel verwenden, denn es kann zu unumkehrbarer Beschädigung des Gehäuses und anderer Elemente aus Kunststoff führen.
Der Akkumulator darf nicht mit dem Wasser gereinigt werden, denn dies kann zu einem inneren Kurzschluss und demzufolge zur dauerhaften Beschädigung führen.

Vor jeder Ingangsetzung:

- Überprüfen, ob die Lüftungsöffnungen nicht verdeckt oder nicht verschmutzt sind. Bei Bedarf freimachen / mit einem leicht mit Wasser angefeuchten Lappen sauber machen;

Nach jedem Gebrauch:

- Den Hinterteil des Einschalters eindrücken, er kommt dann in die Position „eingeschaltet" zurück. Abwarten bis die Scheibe von selbst anhält;
- Den Akkumulator abtrennen, um zufälliges Einschalten durch unbefugte Personen oder beim Tragen zu vermeiden.

Das Gerät an einem für Kinder unzugänglichen Ort aufbewahren, nach Möglichkeit in Originalverpackung.

10. Ersatzteile und Accessoires

Empfphlene Accessoires

Die Schlagbohrmaschine aus der SAS+ALL-Linie kann mit jedem Akkumulator und jedem Ladegerät der Linie SAS+ALL sowie mit jedem Arbeitswerkzeug (Arbeitswerkzeug) mit zylindrischen oder Sechskantspannfutter ausgestattet werden. Sie sind an die Zusammenarbeit mit allen allgemein zugänglichen Amateur- und professionellen Bohrern (zum Bohren im Holz, Beton und Metall), mit Endstücken zum Einschrauben, verschiedenartigen Ansatzstücken usw. angepasst. Wir bitten höflich, die Empfehlungen der Hersteller von Arbeitsendstücken zu beachten.
Zwecks Einkaufs von Ersatzteilen und Accessoires muss man sich mit dem Service von Dedra-Exim in Verbindung setzen. Die Kontaktdaten befinden sich auf der 1. Seite der Bedienungsanleitung. Beim Bestellen der Ersatzteile bitten wir um die Angabe der Nummer PARTII, angebracht auf dem Betriebsschild, sowie die Teilnummer aus der Zusammenstellungszeichnung. In der Garantiezeit werden Reparaturen nach den in der Garantiekarte angegebenen Grundsätzen ausgeführt. Das beanstandete Produkt bitten wir dort zur Reparatur abzugeben, wo es eingekauft worden ist (der Verkäufer ist dazu verpflichtet, das reklamierte Produkt entgegenzunehmen), oder zum Zentralservice von DEDRA – EXIM zu übersenden. Wir bitten Sie, die von dem Importeur ausgestellte Garantiekarte beizufügen. Ohne dieses Dokument wird die Reparatur wie eine Reparatur behandelt, die nach dem Ablauf der Garantie ausgeführt wird. Nach Ablauf der Garantie wird die Reparatur von dem Zentralservice ausgeführt. Das beschädigte Produkt ist an den Service zu schicken (die Versandkosten trägt der Benutzer).

11. Eigenständige Beseitigen der Störungen

⚠ ACHTUNG **Trennen Sie das Gerät von der Stromversorgung, bevor Sie versuchen, die Probleme selbst zu lösen**

PROBLEM	URSACHE	LÖSUNG
Die Schlagbohrmaschine arbeitet nicht	Der Einschalter ist kaputt	Das Gerät ist an den Service zu übergeben
	Der Akkumulator ist leer	Der Akkumulator ist aufzuladen
	Falsch montierter Akkumulator	Richtig befestigen
Die Schlagbohrmaschine startet mit Problemen	Leerer Akkumulator	Den Akkumulator richtig aufladen
	Die zulässigen Arbeitsparameter wurden überschritten	Die Belastung des Elektrowerkzeuges vermindern
Der Motor überhitzt sich	Verstopfte Ventilationsöffnungen	Die Öffnungen saubermachen
	Die zulässigen Arbeitsparameter wurden überschritten	Das Elektrowerkzeug ausschalten, die Arbeit unterbrechen, bis die Schlagbohrmaschine völlig abgekühlt ist
	Ein allzu großer Anpressdruck des Werkzeuges	Die Belastung des Elektrowerkzeuges vermindern

12. Lieferumfang des Gerätes, Schlussbemerkungen

1. Schlagbohrmaschine – 1 Stück

13. Nutzerinformationen über die abgabe von gebrauchten elektro- und elektronik-altgeräten (betrifft Haushalte)



Das auf den Produkten oder in den Begleitunterlagen abgebildete Symbol weist darauf hin, dass defekte elektrische oder elektronische Geräte nicht mit dem Hausmüll entsorgt werden dürfen. Wenn Sie Bauteile entsorgen, wiederverwenden oder verwerten möchten, bringen Sie diese bitte zu einer speziellen Sammelstelle, wo sie kostenlos angenommen werden. Informationen über die Standorte von Sammelstellen für Altgeräte finden Sie bei den örtlichen Behörden, z. B. auf deren Websites.
Durch die korrekte Entsorgung des Geräts schonen Sie wertvolle Ressourcen und vermeiden negative Auswirkungen auf die Gesundheit und die Umwelt, die sich aus dem möglichen Vorhandensein von gefährlichen Stoffen, Gemischen und Bestandteilen in dem Gerät ergeben.
Bei unsachgemäßer Entsorgung drohen Strafen nach den jeweiligen örtlichen Vorschriften.
Benutzer in EU-Ländern: Wenn Sie elektrische oder elektronische Geräte entsorgen müssen, wenden Sie sich bitte an die nächstgelegene Verkaufsstelle oder Ihren Lieferanten, der Ihnen weitere Informationen geben kann.
Entsorgung in Ländern außerhalb der Europäischen Union: Dieses Symbol gilt nur für Länder innerhalb der Europäischen Union. Sollten Sie dieses Produkt entsorgen wollen, wenden Sie sich bitte an Ihre örtlichen Behörden oder Ihren Händler, um die richtige Entsorgungsmethode zu erfahren.

SI Vsebina

1. Fotografije in risbe
2. Opis naprave
3. Predvidena uporaba naprave
4. Omejitve uporabe
5. Tehnični podatki
6. Priprava na delovanje
7. Vklop naprave
8. Delovanje enote
9. Redno vzdrževanje
10. Rezervni deli in dodatki
11. Odpravljanje lastnih napak
12. Sestavljanje naprave
13. Informacije za uporabnike o odstranjevanju električne in elektronske opreme
14. Garancijski list

Splošni varnostni pogoji so vključeni v ločeni brošuri.
Izjava o skladnosti je priložena napravi kot ločen dokument. Če izjave o skladnosti ni, se obrnite na službo podjetja Dedra-Exim Sp. z o.o.

⚠ **OPOZORILO. Preberite vsa opozorila, označena z izklicnim znakom, in vsa navodila.** ⚠

Neupoštevanje naslednjih opozoril in varnostnih navodil lahko povzroči električni udar, požar ali hude telesne poškodbe. Vsa opozorila in navodila shranite za poznejšo uporabo.

⚠ POZOR **Linija SAS+ALL je zasnovana tako, da deluje samo s polnilniki in baterijami linije SAS+ALL.**

Li-Ion baterija in polnilec nista vključena v kupljeno opremo in ju je treba kupiti posebej. Uporaba drugih baterij in polnilnikov, ki niso namenjeni napravi, je prepovedana.

2. Opis naprave

Slika A: 1. hitro vpenjalno držalo vrtalnika, 2. glava izvijača, 3. gumb za navor, 4. stikalo za prestavljanje, 5. stikalo za smer vrtenja, 6. glavno stikalo, 7. LED osvetlitev.

3. Predvidena uporaba naprave

Naprava je izdelek, namenjen vijačenju, odvijanju in vrtanju v kovine, keramične gradbene materiale, vse vrste lesa, lesne materiale, kot so vezane plošče, iverne plošče itd., glede na njihove dimenzije. Naprave so opremljene s sistemom za hitro zaustavitev vretena v primeru preobremenitve in mehanizmom za omejevanje zategovalne sile.
Električno orodje se lahko uporablja z različnimi nastavki za izvajanje številnih funkcij (npr. omogoča natančno zategovanje različnih vrst vijakov in sornikov). Postopek je podrobno opisan v nadaljevanju tega priročnika.

Orodje je dovoljeno uporabljati pri obnovitvenih in gradbenih delih, v delavnicah za popravila in pri ljubiteljskih delih, pri čemer je treba upoštevati pogoje uporabe in dovoljene delovne pogoje, ki so navedeni v navodilih za uporabo.

4. Omejitve uporabe

POZOR **Napravo lahko uporabljate le v skladu s spodnjimi "Dovoljenimi pogoji delovanja".**

Sistem vpenjanja je zasnovan za uporabo z orodji z valjastim ali šestkotnim steblom (za opis glejte "Priporočena orodja").

POZOR **Nedovoljene spremembe mehanske in električne strukture, vse spremembe, vzdrževalne dejavnosti, ki niso opisane v priročniku.**

Uporaba električnega orodja v nasprotju z navodili v uporabniškem priročniku se šteje za nezakonito in ima za posledico takojšnjo izgubo garancijskih pravic, izjava o skladnosti pa postane neveljavna. Zaradi uporabe električnega orodja v nasprotju s predvideno uporabo ali navodili za uporabo boste takoj izgubili garancijske pravice.

DOVOLJENI POGOJI DELOVANJA

S2 10 min

Uporabljajte samo v zaprtih prostorih. Temperaturno območje polnjenja baterije 10-30 °C. Ne izpostavljajte temperaturam nad 40 °C.

5. Tehnični podatki

Model naprave	DED7141
Delovna napetost [V]	18 d.c.
Paket baterij	Li-Ion
Držalo za vrtanje: razpon vpenjalnega nastavka [mm].	Max. 13
Hitrost vrtenja [vrtljaji na minuto]	0-500 / 0-1800
Največji navor [Nm]	50
Število nastavitev navora	20 (19+1)
Raven vibracij, izmerjena na ročaju ah,D [m/s2].	2,4
Merilna negotovost K [m/s2].	1,5
Emisije hrupa	
Raven zvočnega tlaka LpA [dB(A)]	86,5
Raven zvočne moči LwA [dB(A)]	97,5
Merilna negotovost KpA, KwA [dB(A)].	5
Teža [kg]	1,22
Delovna razsvetljava	LED

Informacije o hrupu in vibracijah.

Skupna vrednost vibracij a in merilna negotovost sta bili določeni v skladu s standardom EN 62841-2-1 in sta navedeni v preglednici.
Emisije hrupa so bile določene v skladu s standardom EN 62841-2-1, vrednosti so navedene zgoraj v tabeli.

POZOR **Hrup lahko povzroči poškodbe sluha, zato pri delu vedno uporabljajte zaščito sluha!**

Deklarirana vrednost emisij hrupa je bila izmerjena v skladu s standardno preskusno metodo in se lahko uporablja za primerjavo ene naprave z drugo. Zgoraj navedena raven emisij hrupa se lahko uporabi tudi za predhodno oceno izpostavljenosti hrupu.
Raven hrupa med dejansko uporabo električnega orodja se lahko razlikuje od deklariranih vrednosti, kar je odvisno od uporabe delovnega orodja, zlasti od vrste obdelovanca in potrebe po določitvi ukrepov za zaščito upravljavca. Za natančno oceno izpostavljenosti v dejanskih pogojih uporabe je treba upoštevati vse dele delovnega cikla, vključno z obdobji, ko je stroj izklopljen ali ko je vklopljen, vendar se ne uporablja za delo.

6. Priprava na delo

POZOR **Naprava je del linije SAS+ALL, zato je treba za njeno uporabo sestaviti komplet, ki ga sestavljajo naprava, baterija in polnilec. Uporaba drugih baterij in polnilnikov je prepovedana.**

Napravo je treba uporabljati v dobro osvetljenem prostoru. Stikalo se nahaja v ročaju naprave. Pogonski motor deluje, dokler je stikalo pritisnjeno. Pri rokovanju z električnim orodjem zavzemite takšen položaj, da se med delom ne prevrnete.

7. Vklop naprave

Napravo napaja 18V akumulatorska baterija. Polnjen akumulatorski sklop potisnite v vodilo v ročaju, dokler se zaklep ročaja ne zaskoči. Orodje je nato pripravljeno za uporabo.
Električno orodje je opremljeno s hitro vpenjalnim vpenjalom za vrtalnike in je namenjeno uporabi z orodji s cilindrično ali šestkotno stranico. Orodja s pecljem, ki ni navedeno na seznamu (npr. tipa SDS), se ne sme vpenjati.
Stikalo za vklop/izklop se nahaja v ročaju električnega orodja. Lahkoten pritisk aktivira nizko hitrost, večji pritisk pa poveča hitrost vretena enote (do največje vrednosti). Nad stikalom je stikalo za spreminjanje smeri vrtenja. Ko se premakne v skrajna položaja, spremeni smer vrtenja, ko pa se postavi v srednji položaj, zaklene stikalo in prepreči nenameren zagon.
Tik za vpenjalom vrtalnika v osi vrtenja je gumb za nastavitev navora (sile zategovanja). Naraščajoče vrednosti nastavitve navora (zategovalne sile) so na gumbu označene z naraščajočimi številkami. Na vrhu orodja je dvopoložajni izbirnik prestav. Uporablja se za preklop vretena. Orodje ima dve prestavi: 1. prestava v območju hitrosti 0-400 vrt/min, 2. prestava v območju hitrosti 0 - 1800 vrt/min.

POZOR **Preizkuse delovanja brez obremenitve lahko izvajate le, če je električno orodje obrnjeno navzdol.**

8. Uporaba naprave

Funkcija: izvijačenje

Vijačenje vijakov. Nastavitveni obroček nastavite na najmanjšo vrednost, nato pa namestite držalo svedra v vpenjalnik (šestkotni del je vstavljen v vpenjalnik). Obračajte nastavitveni obroč za navor vklopa sklopke v smeri urinega kazalca proti najmanjši vrednosti. Po vstavitvi ustreznega bita privijte vijak. Če je sila zategovanja premajhna (sklopka se zaskoči, preden je vijak zategnjen), prekinite delo in nastavite obroč na višjo vrednost ter zategnite vijak. Povečanje sile ponavljajte, dokler vijak ni na pravem mestu, tj. glava vijaka je nekoliko pod površino materiala. Naslednji vijaki se zategujejo z enako silo.
Če želite zrahljati vijak, morate stikalo za smer vrtenja obrniti v levo. Funkcijski gumb je obrnjen v levo (največje vrednosti ali položaj vrtanja). Za funkcijo zategovanja je priporočljivo nastaviti izbirnik prestav v 1. prestavo, tj. med 0 in 400 vrtljaji na minuto.

Funkcija: vrtanje (brez udarcev)

Funkcijski gumb nastavite v položaj za vrtanje. Pritrdite sveder v vpenjalno držalo vrtalnika. Za vrtalnike s premerom do 5 mm so potrebne višje hitrosti vrtenja. Vrtanje začnite pri nizki hitrosti. Ko vrtalnik nekoliko prodre v luknjo, povečajte hitrost vrtanja. Za vrtanje s premerom do 5 mm uporabite najvišjo hitrost vrtenja.

POZOR **Prepričajte se, da na območju vrtanja ni električnih kablov pod napetostjo, cevi in drugih kablov infrastrukture stanovanjske stavbe.**

Če obstaja sum ali če odkrijete žice v bližini območja vrtanja, je treba tokokroge izklopiti iz električnega omrežja.
Med intenzivno uporabo vrtalnika/vijačnika se lahko pladenj akumulatorja segreje na približno 40 °C. To ne predstavlja nobene nevarnosti.

POZOR **Če se baterija segreje na več kot 40 °C, ustavite delovanje in počakajte, da se baterija ohladi.**

Če se baterija preveč segreje, lahko pride do okvare baterije.
Za funkcijo vrtanja je priporočljivo, da je prestavna ročica nastavljena na 2. prestavo, tj. med 0 in 18 00 vrtljaji na minuto.

9. Tekoče vzdrževanje

Redno čistite celotno električno orodje, posebno pozornost pa namenite čiščenju prezračevalnih odprtin električnega orodja.
Ne polnite akumulatorja takoj po intenzivni uporabi. Zaradi pojava praznjenja ne shranjujte popolnoma izpraznjenega baterijskega paketa, saj se lahko izprazni pod kritično raven in se trajno poškoduje.
Kadar baterije ne uporabljate, jo je treba hraniti delno napolnjeno (do približno 40 %). Baterijo napolnite, preden se popolnoma izprazni. Baterije shranjujte pri temperaturi od 10 do 30 °C. Če ga hranite pri nizkih temperaturah, hitreje izgubi zmogljivost.
Polnjenje baterije je opisano v navodilih za baterijo in polnilnik iz serije SAS+ALL.

POZOR **Prostor za shranjevanje naprave ne sme biti dostopen otrokom.**

Če je treba izvijač poslati v popravilo v servisni center, ga zaščitite pred nenamernimi mehanskimi poškodbami in odstranite baterije iz vtičnice polnilnika.

Kako razstaviti baterijo

Če želite odstraniti baterijski paket, primite vrtalnik/vijačnik za ročaj in pritisnite gumb za sprostitev na sprednji/stranski strani baterijskega paketa. Iz ročaja vrtalnika/vijačnika potisnite baterijski sklop. Če želite namestiti baterijski paket, ga potisnite v ročaj vrtalnika/vijačnika in ga pritisnite navzdol, dokler se zaskočnica ročaja ne zaskoči.

Pritrditev, zamenjava delovnega orodja

Po vpenjanju orodja se prepričajte, da je bilo orodje pravilno vpeto: električno orodje položite vodoravno in poskusite izvleči vpeto bit. Če ga ni mogoče izvleči, je bil pravilno vpet.

Vzdrževanje naprave

Vzdrževanje vključuje servisiranje izvijača skupaj z dodatno opremo, tj. baterijo in polnilnikom.

POZOR **Nikoli ne izvajajte vzdrževalnih del na napravi, ki je priključena na vir napajanja.**

To lahko povzroči hude poškodbe ali električni udar. Pred izvajanjem vzdrževanja odstranite baterijski sklop iz vtičnice izvijača.
Vzdrževanje vijačnika je sestavljeno iz vzdrževanja čistoče vseh sestavnih delov, ki so potrebni za normalno delovanje. Za čiščenje ne uporabljajte topil, saj lahko to nepopravljivo poškoduje ohišje in druge plastične dele.
Akumulatorja ne smete čistiti z vodo, saj lahko pride do notranjega kratkega stika, ki lahko povzroči trajne poškodbe.

Pred vsakim zagonom:

Preverite, ali niso morda prezračevalne odprtine motorja zamašene ali umazane. Po potrebi prečistite/očistite s krpo, rahlo navlaženo z vodo;

Po vsaki uporabi:

Odklopite baterijo, da preprečite nenamerno aktiviranje s strani nepoklicanih oseb ali med prenašanjem.

NAPOMENA **Napravo hraniti izven dosega otrok, po možnosti spravljeno v originalni embalaži.10.**

Rezervni deli in dodatki

Priporočena dodatna oprema

Na vrtalnike iz linije SAS+ALL je mogoče namestiti katerikoli baterijski sklop in polnilec iz linije SAS+ALL ter katero koli orodje (bit) z valjasto ali šestkotno stranico in so združljivi z vsemi splošno dostopnimi amaterskimi in profesionalnimi vrtalniki (za vrtanje v les, beton in kovino), izvijačnimi nastavki, različnimi vrstami nastavkov itd. Upoštevajte priporočila proizvajalca bitov.
Za nakup nadomestnih delov in dodatne opreme se obrnite na servisno službo družbe Dedra-Exim. Kontaktne podatke najdete na strani 1 priročnika. Pri naročanju rezervnih delov navedite številko serije na ploščici in številko dela iz montažne risbe. V garancijskem obdobju se popravila izvajajo v skladu s pravili, navedenimi v garancijskem listu. Okvarjeni izdelek vrnite v popravilo na mestu nakupa (prodajalec je dolžan sprejeti okvarjeni izdelek) ali ga pošljite na DEDRA - EXIM Central Service. Priložite garancijsko kartico, ki jo je izdal uvoznik. Brez tega dokumenta bo popravilo obravnavano kot garancijsko. Po poteku garancijskega roka popravila opravi centralna služba. Okvarjeni izdelek je treba poslati servisu (stroške pošiljanja krije uporabnik).

11. Samostojno odpravljanje težav

POZOR **Przed przystąpieniem do samodzielnego usuwania usterek należy odłączyć urządzenie od zasilania.**

PROBLEM	VZROK	REŠITEV
Vrtalnik/vijačnik ne deluje	Okvarjeno stikalo Baterija je izpraznjena Nepravilno nameščena baterija	Napravo dajte na servis Polnjenje baterije Pravilno prileganje
Vrtalnik/vijačnik se težko zažene	Baterija je izpraznjena Preseganje obratovalnih parametrov	Pravilno napolnite baterijski paket Zmanjšajte obremenitev električnega orodja
Motor se pregreva	Zamašene prezračevalne odprtine Preseganje obratovalnih parametrov Previsok tlak v orodju	Očistite luknje Izklopite električno orodje in odložite delo, dokler se vrtalnik popolnoma ne ohladi. Zmanjšanje obremenitve električnega orodja

12. Zaključek enote, sklepne ugotovitve

Zaključek: 1. Vrtalnik/vijačnik - 1 kos

13. Informacije za uporabnike o odstranjevanju električne in elektronske opreme (velja za gospodinjstva)



Simbol, ki je prikazan na izdelkih ali spremljajoči dokumentaciji, označuje, da se okvarjene električne ali elektronske opreme ne sme odlagati med gospodinjske odpadke. Če želite sestavne dele zavreči, ponovno uporabiti ali predelati, jih je treba odpeljati na specializirano zbirno mesto, kjer jih bodo sprejeli brezplačno. Lokalni organi lahko na svojih spletnih straneh zagotovijo informacije o lokacijah zbirnih mest za rabljeno opremo. S pravilnim odstranjevanjem aparata boste pomagali ohraniti dragocene vire ter se izognili negativnim vplivom na zdravje in okolje, ki jih lahko povzroči neustrezno ravnanje z odpadki.
Zaradi nepravilnega odlaganja odpadkov vam grozijo kazni v skladu z ustreznimi lokalnimi predpisi.
Uporabniki v državah EU: Če želite odstraniti električno ali elektronsko opremo, se obrnite na najbližje prodajno mesto ali na dobavitelja, ki vam bo zagotovil dodatne informacije.
Odstranjevanje v državah zunaj Evropske unije: Ta simbol velja samo za države Evropske unije. Če želite ta izdelek zavreči, se obrnite na lokalne organe ali prodajalca, da vam pojasnijo pravilen način odstranjevanja.

HR Sadržaj

1. Fotografije i crteži
2. Opis uređaja
3. Namjena uređaja
4. Ograničenja korištenja
5. Tehnički podaci
6. Priprema za rad
7. Uključivanje uređaja
8. Korištenje uređaja
9. Aktivnosti tekućeg održavanja
10. Rezervni dijelovi i pribor
11. Samostalno rješavanje problema
12. Završetak uređaja
13. Obavijesti za korisnike o zbrinjavanju električnih i elektroničkih uređaja
14. Jamstveni list

Opći sigurnosni uvjeti uključeni su u sas kao posebna knjižica.
Izjava o sukladnosti priložena je uz uređaj kao zaseban dokument. U nedostatku izjave o sukladnosti, molimo kontaktirajte Dedra-Exim Sp. z o. o.

NAPOMENA **Prilikom rada s uređajem preporuča se uvijek pridržavati se osnovnih sigurnosnih pravila kako biste izbjegli požar, strujni udar ili mehaničke ozljede.**

Prije uporabe uređaja pročitajte upute za uporabu. Molimo čuvajte upute za uporabu, opće sigurnosne uvjete i izjavu o sukladnosti. Strogo pridržavanje uputa i preporuka sadržanih u korisničkom priručniku produžit će životni vijek vašeg uređaja.

NAPOMENA **Tijekom rada nužno je pridržavati se uputa sadržanih u općim uvjetima zaštite na radu.**

Ako uređaj dajete nekome drugome, dajte mu i upute za uporabu, opće sigurnosne uvjete i izjavu o sukladnosti. Tvrtka Dedra-Exim ne snosi odgovornost za nezgode nastale uslijed nepridržavanja uputa o zaštiti na radu. Pažljivo pročitajte sve opće sigurnosne uvjete i upute za uporabu. Nepoštivanje upozorenja i uputa može dovesti do strujnog udara, požara i/ili ozbiljne ozljede.

NAPOMENA **Uređaj iz linije SAS+ALL dizajniran je za rad samo s punjačima i baterijama iz linije SAS+ALL.**

Li-Ion baterija i punjač nisu uključeni uz kupnju uređaja i moraju se kupiti zasebno. Zabranjena je uporaba baterija i punjača osim onih namijenjenih uređaju.

2. Opis uređaja

Slika A: 1. Stezna glava za brzo montiranje, 2. Glava odvijača, 3. Okretni gumb, 4. Prekidač za promjenu stupnja prijenosa, 5. Prekidač za promjenu smjera vrtnje, 6. Glavni prekidač, 7. LED osvjetljenje.

3. Namjena uređaja

Uređaj je proizvod namijenjen za uvrtanje, odvrtanje i bušenje metala, keramičkih građevinskih materijala, svih vrsta drva, materijala na bazi drva kao što su: šperploča, iverica i sl. prema svojim dimenzijama. Uređaji su opremljeni sustavom za brzo zaustavljanje vretena u slučaju preopterećenja i mehanizmom za ograničavanje sile zatezanja. Električni alat može raditi s mnogo radnih vrhova, ispunjavajući mnoge funkcije (npr. omogućuje precizno zatezanje raznih vrsta vijaka i vijaka). Postupak je detaljno opisan u daljnjem dijelu Priručnika.
Dopušteno je koristiti uređaj u renovacijskim i građevinskim radovima, radionicama za popravke, u amaterskim radovima, uz poštivanje uvjeta uporabe i dopuštenih uvjeta rada sadržanih u uputama za uporabu.

4. Ograničenja korištenja

Uređaj se smije koristiti samo u skladu s dolje navedenim "Uvjetima rada". Sustav montaže prilagođen je za rad s alatima opremljenim cilindričnim ili šesterokutnim drškom (opis u odjeljku "Preporučeni alati"). Neovlaštene promjene u mehaničkoj i električnoj strukturi, bilo kakve preinake, aktivnosti održavanja koje nisu opisane u Uputama za uporabu smatrat će se nezakonitim i rezultirati trenutnim gubitkom prava na jamstvo, a izjava o sukladnosti će izgubiti svoju valjanost. Uporaba električnog alata koja nije u skladu s predviđenom uporabom ili korisničkim priručnikom rezultirat će trenutnim gubitkom prava iz jamstva.

PRIHVATLJIVI UVJETI RADA

S2 10 (10-minutni rad)

Koristite samo u zatvorenom prostoru. Raspon temperature punjenja baterije 10 - 30°C. Ne izlagati temperaturama iznad 40°C.

5. Tehnički podaci

Model uređaja	DED7141
Radni napon [V]	18 d.c.
Baterija	Li-Ion
Stezna glava za bušilicu: raspon zahvata [mm]	Max. 13
Brzina vrtnje [min-1]	0-500 / 0-1800
max. okretni moment [Nm]	50
Broj postavki zakretnog momenta	20 (19+1)
Razina vibracija izmjerena na ručki ah,D [m/s2]	2,4
Mjerna nesigurnost K [m/s2]	1,5
Emisija buke:	
Razina zvučnog tlaka LpA [dB(A)]	86,5
Razina zvučne snage LwA [dB(A)]	97,5
Mjerna nesigurnost KpA, KwA [dB(A)]	5
Težina [kg]	1,22
Radna svjetla	LED

Informacije o buci i vibracijama.

Kombinirana vrijednost vibracija, Ah, i mjerna nesigurnost određene su u skladu s EN 62841-2-1 i dane su u tablici
Emisija buke određena je u skladu s EN 62841-2-1, vrijednosti su dane u gornjoj tablici.

NAPOMENA **Buka može oštetiti vaš sluh, uvijek koristite zaštitu za sluh tijekom rada!**

Deklarirana vrijednost emisije buke izmjerena je u skladu sa standardnom metodom ispitivanja i može se koristiti za usporedbu jednog uređaja s drugim. Gore navedena razina emisije buke također se može koristiti za preliminarnu procjenu izloženosti buci.
Razina buke tijekom stvarne uporabe električnog alata može se razlikovati od deklariranih vrijednosti, ovisno o tome kako se radni alati koriste, posebno o vrsti obratka koji se obrađuje i potrebi utvrđivanja mjera za zaštitu operatera. Za točnu procjenu izloženosti u stvarnim uvjetima uporabe, moraju se uzeti u obzir svi dijelovi radnog ciklusa, uključujući razdoblja kada je oprema isključena ili kada je uključena, ali se ne koristi.

6. Priprema za rad

NAPOMENA **Uređaj je dio linije SAS+ALL, tako da je za korištenje potreban komplet koji se sastoji od uređaja, baterije i punjača. Zabranjena je uporaba drugih baterija i punjača.**

Uređaj treba koristiti na dobro osvijetljenom mjestu. Prekidač se nalazi u ručki uređaja. Pogonski motor radi sve dok pritisnete prekidač. Kada koristite električni alat, zauzmite takav položaj da ne padnete tijekom rada.

7. Uključivanje uređaja

Uređaj se napaja baterijom od 18V. Umetnite napunjenu bateriju u vodilicu u ručki dok se zasun ručke ne aktivira. Uređaj je spreman za rad.
Električni alat opremljen je brzosteznom steznom glavom i dizajniran je za rad s alatima s cilindričnim ili šesterokutnim drškom. Nemojte pričvršćivati alate s prihvatom koji nije naveden (npr. tip SDS).
Prekidač za uključivanje/isključivanje nalazi se u ručki električnog alata. Laganim pritiskom pokreće se mala brzina, a pojačanim pritiskom povećava se brzina vrtnje vretena uređaja (do maksimalne vrijednosti). Iznad sklopke nalazi se sklopka za promjenu smjera vrtnje. Kada se pomakne u krajnji položaj, mijenja smjer vrtnje, a kada se postavi u središnji položaj, prekidač se blokira, sprječavajući slučajno aktiviranje.
Neposredno iza stezne glave u osi rotacije nalazi se gumb za podešavanje momenta (sila zatezanja). Uzlazni brojevi na kotačiću označavaju sve veće postavke momenta (sile zatezanja). Na vrhu alata nalazi se dvopoložajni prekidač mjenjača. Koristi se za promjenu zupčanika vretena. Alat ima dva stupnja prijenosa: 1. stupanj u rasponu broja okretaja 0 - 500 okretaja u minuti, 2. stupanj prijenosa u rasponu broja okretaja 0 - 1800 okretaja u minuti.

NAPOMENA **Ispitivanje praznog hoda treba provoditi samo s električnim alatom okrenutim prema dolje.**

8. Korištenje uređaja

Funkcija: zavrtanje

Uvrtanje vijaka. Postavite prsten za podešavanje na najmanju vrijednost, a zatim montirajte nastavak za bit u steznu glavu bušilice (umetnite šesterokutni dio u steznu glavu). Okrenite prsten za podešavanje trenutka aktiviranja kvačila udesno u smjeru najmanjih vrijednosti. Nakon umetanja odgovarajućeg vrha, zavrnite vijak. Ako je sila zatezanja preniska (kvačilo će se uključiti prije nego se vijak zavrne), zaustavite rad i podesite prsten na veću vrijednost, zategnite vijak. Ponavljajte povećanje sile dok vijak ne bude na pravom mjestu, tj. glava vijka bude malo ispod površine materijala. Sukcesivno zavrnuti vijci bit će zategnuti istom snagom.
Odvrtanje zahtijeva postavljanje prekidača smjera rotacije na lijevu rotaciju. Okrenite funkcijski gumb ulijevo (maksimalne vrijednosti ili položaj bušenja). Za funkciju zatezanja preporuča se postaviti mjenjač u položaj 1. stupnja prijenosa, tj. u rasponu od 0 - 500 o/min.

Funkcija: bušenje

Postavite funkcijski gumb u položaj za bušenje. Stegnite svrdlo u steznu glavu. Svrdla promjera do 5 mm zahtijevaju veće brzine. Počnite bušiti pri malim brzinama. Kad svrdlo malo prodre u rupu, povećajte brzinu. Za promjere svrdla do 5 mm koristite najveću brzinu.

NAPOMENA **Uvjerite se da u području bušenja nema električnih žica pod naponom, cijevi i drugih žica stambene infrastrukture.**

Ako postoji sumnja ili ako lociramo kabele u blizini zone bušenja, nužno je isključiti strujne krugove iz mreže napajanja.
Tijekom intenzivne uporabe bušilice/odvijača, spremnik baterije može se zagrijati do temperature od približno 40°C. Ovo ne predstavlja prijetnju.

NAPOMENA **Ako se baterija zagrije iznad 40°C, prekinite s radom i pričekajte da se baterija ohladi.**

Pretjerano zagrijavanje baterije može uzrokovati njezin kvar.
Za funkciju bušenja preporuča se postaviti prekidač mjenjača u položaj 2. stupnja prijenosa, tj. u rasponu od 0 - 1800 o/min..

9. Tekuće aktivnosti održavanja

Redovito čistite cijeli električni alat, a posebnu pozornost obratite na čišćenje ventilacijskih otvora električnog alata.
Izbjegavajte punjenje baterije odmah nakon intenzivnog korištenja. Zbog pojave pražnjenja bateriju nemojte skladištiti potpuno ispražnjenu jer se tada može isprazniti ispod kritične razine i trajno oštetiti.
Kada se ne koristi, bateriju treba čuvati djelomično napunjenu (do približno 40%). Ponovno napunite bateriju prije nego što se potpuno isprazni. Čuvajte baterije između 10-30°C. Čuvan na niskim temperaturama, brže gubi kapacitet.
Punjenje baterije je opisano u uputama za bateriju i punjač iz linije SAS+ALL.

NAPOMENA **Mjesto pohranjivanja uređaja treba biti izvan dohvata djece.**

Ako je potrebno odvijač poslati u servis na popravak, zaštitite ga od slučajnih mehaničkih oštećenja i izvadite baterije iz utičnice punjača.

Kako rastaviti bateriju

Za uklanjanje baterije, držite bušilicu/odvijač za ručku, a zatim pritisnite gumb za otpuštanje koji se nalazi na prednjoj/bočnoj strani baterije. Izvucite bateriju iz drške bušilice/odvijača. Kako biste instalirali bateriju, umetnite bateriju u ručku bušilice, a zatim je pritisnite dok ručka ne zaskoči.

Stezanje, zamjena radnog alata

Nakon montaže alata provjerite je li radni alat ispravno montiran: električni alat položite vodoravno, pokušajte izbaciti pričvršćeni vrh. Ako ne isklizne, ispravno je pričvršćen.

Održavanje uređaja

Održavanje uključuje rad odvijača s priborom, odnosno baterijom i punjačem.

NAPOMENA **Nikada nemojte izvoditi radove održavanja na uređaju spojenom na izvor napajanja.**

To može uzrokovati ozbiljne ozljede ili električni udar. Izvadite bateriju iz utičnice odvijača prije održavanja.
Održavanje odvijača sastoji se u održavanju svih njegovih elemenata potrebnih za normalan rad u ispravnoj čistoći. Ne koristite nikakva otapala za čišćenje jer mogu uzrokovati nepopravljiva oštećenja kućišta i drugih plastičnih elemenata.
Baterija se ne smije čistiti vodom jer može uzrokovati unutarnji kratki spoj koji može dovesti do trajnog oštećenja.

Prije svakog pokretanja:

Provjerite jesu li otvori za ventilaciju motora začepljeni ili prljavi. Ukoliko je potrebno, otkrijte/očistite krpom malo navlaženom vodom;

Nakon svake upotrebe:

Izvadite akumulator kako biste izbjegli slučajnu aktivaciju od strane trećih osoba ili prenošenja.
Čuvajte uređaj izvan dohvata djece, po mogućnosti u originalnom pakiranju.

10. Rezervni dijelovi i pribor

Preporučeni pribor

Bušilicu iz linije SAS+ALL moguće je opremiti bilo kojom baterijom i punjačem iz linije SAS+ALL, a svaki alat (radni vrh) s cilindričnim ili šesterokutnim drškom prilagođen je za rad sa svim uobičajeno dostupnim amaterskim i profesionalnim bušilicama (za bušenje u drvu, betonu i metalu), vijčane krune, razne vrste dodataka itd. Molimo Vas da se pridržavate uputa proizvođača radnih kruna.
Za kupnju rezervnih dijelova i pribora obratite se Dedra-Exim servisu. Podaci za kontakt nalaze se na stranici 1 priručnika. Prilikom naručivanja rezervnih dijelova molimo navedite LOT broj na pločici s tehničkim podacima i broj dijela s crteža sklopa. Tijekom jamstvenog roka popravci se obavljaju prema uvjetima navedenim u Jamstvenom listu. Proizvod vratite na popravak na mjesto kupnje (prodavatelj je dužan prihvatiti reklamirani proizvod), ili ga pošaljite u DEDRA - EXIM Centralni servis. Molimo priložite jamstveni list koji je izdao Uvoznik. Bez ovog dokumenta, popravak će se smatrati postjamstvenim. Nakon isteka jamstvenog roka popravke obavlja Centralni servis. Oštećeni proizvod potrebno je poslati Servisu (troškove dostave snosi korisnik).

11. Sami rješavate probleme

NAPOMENA **Isključite uređaj iz napajanja prije nego što pokušate sami otkloniti kvar.**

PROBLEM	UZROK	RIJEŠENJE
Bušilica/odvijač ne radi	Pokvaren prekidač Ispražnjena baterija Baterija je pogrešno postavljena	Predajte uređaj na servis Napunite bateriju Pričvrstite ispravno
Bušilica/odvijač teško se pokreće	Ispražnjena baterija Prekoračeni dopušteni radni parametri	Pravilno napunite bateriju Smanjite opterećenje električnog alata
Motor se pregrijava	Začepljeni ventilacijski otvori Prekoračeni dopušteni radni parametri Prejaki pritisak alata	Očistite rupe Isključite električni alat, odložite rad dok se bušilica/odvijač potpuno ne ohladi Smanjite opterećenje električnog alata

12. Završetak uređaja, završne napomene

Sastavljanje: 1. Odvijač - 1 kom

13. Informacije za korisnike o odlaganju električnih i elektroničkih uređaja (privatna kućanstva)



Ovaj simbol postavljen na proizvode ili popratnu dokumentaciju obavještava da se neispravni električni ili elektronički uređaji ne smiju odlagati s kućnim otpadom. Ispravan postupak u slučaju potrebe za zbrinjavanjem, ponovnom uporabom ili oporabom komponenti sastoji se od prijenosa uređaja na specijalizirano sabirno mjesto, gdje će biti besplatno prihvaćen. Informacije o lokacijama sabirnih točaka otpadne opreme pružaju lokalne vlasti, npr. na svojim web stranicama.
Ispravnim zbrinjavanjem svog uređaja uštedjet ćete dragocjene resurse i izbjeći bilo kakav negativan utjecaj na zdravlje i okoliš koji bi mogao biti uzrokovan nepravilnim rukovanjem otpadom.
Nepravilno odlaganje otpada podliježe kaznama predviđenim relevantnim lokalnim propisima.
Korisnici u zemljama Europske unije: Ako trebate odložiti električnu ili elektroničku opremu, obratite se najbližem prodavaču ili dobavljaču za dodatne informacije.
Odlaganje u zemljama izvan Europske unije: Ovaj simbol vrijedi samo za zemlje Europske unije. Ako trebate zbrinuti ovaj proizvod, obratite se lokalnim vlastima ili trgovcu radi pravilnog zbrinjavanja.

BG Съдържание

1. Снимки и чертежи
2. Описание на уреда
3. Предвидена употреба на уреда
4. Ограничения на използването
5. Технически данни
6. Подготовка за работа
7. Включване на уреда
8. Експлоатация на устройството
9. Рутинна поддръжка 11.
10. Резервни части и аксесоари
11. Самостоятелно отстраняване на неизправности
12. Сглобяване на уреда
13. Информация за потребителите относно изхвърлянето на електрическо и електронно оборудване
14. Гаранционна карта

Общите условия за безопасност са приложени като отделна брошура.
Декларацията за съответствие е приложена към устройството като отделен документ. При липса на декларация за съответствие, моля, свържете се със сервиза на Dedra-Exim Sp. z o.o.

ВНИМАНИЕ **Когато работите с уреда, е препоръчително винаги да спазвате основните правила за безопасност на труда, за да избегнете пожар, токов удар или механично нараняване.**

Моля, прочетете съдържанието на инструкциите за експлоатация, преди да започнете работа с уреда. Моля, запазете инструкциите за експлоатация, общите условия за безопасност и декларацията за съответствие. Стриктното спазване на инструкциите и препоръките в ръководството за експлоатация ще удължи експлоатационния живот на уреда.

ВНИМАНИЕ **При работа е необходимо да се спазват инструкциите в общите условия за безопасност.**

Ако устройството се предава на друго лице, моля, предайте на това лице и инструкциите за експлоатация, общите условия за безопасност при работа и декларацията за съответствие. Dedra-Exim не носи отговорност за злополуки, причинени от неспазване на инструкциите за безопасност. Прочетете внимателно всички общи условия за безопасност и инструкциите за работа. Неспазването на предупрежденията и инструкциите може да доведе до токов удар, пожар и/или сериозно нараняване.

ВНИМАНИЕ **Линията SAS+ALL е проектирана да работи само със зарядни устройства и батерии от линията SAS+ALL.**

Литиево-йонната батерия и зарядното устройство не са включени в покупката на този уред и трябва да се закупят отделно. Използването на батерии и зарядни устройства, различни от тези, предназначени за устройството, е забранено.

2. Описание на устройството

Фиг. A: 1. бързодействащ патронник за бормашина, 2. глава за отвертка, 3. копче за въртящия момент, 4. превключвател на предавките, 5. превключвател за реверсиране, 6. главен превключвател, 7. светодиодно осветление.

3. Предназначение на устройството

Устройството е продукт, предназначен за завинтване, отвинтване и пробиване в метали, керамични строителни материали, всички видове дървесина, материали на дървесна основа като шперплат, ПДЧ и т.н. в зависимост от размерите му. Устройствата са оборудвани със: система за бързо спиране на шпиндела в случай на претоварване и механизъм за ограничаване на силата на затягане. Електроинструментът може да работи с няколко накрайника, за да изпълнява множество функции (например позволява прецизно затягане на различни видове винтове и болтове). Процедурата е описана подробно по-нататък в това ръководство.
Инструментът може да се използва при ремонтни и строителни дейности, в ремонтни работилници, при любителски работи, като се спазват условията за използване и допустимите условия на работа, съдържащи се в инструкциите за експлоатация.

4. Ограничения за използване

Устройството може да се използва само в съответствие с изброените по-долу "Разрешени условия на работа". Системата за затягане е предназначена за работа с инструменти, оборудвани с цилиндрична или шестоъгълна дръжка (за описание вижте "Препоръчани инструменти"). Неразрешените промени в механичната и електрическата структура, всякакви модификации, операции по поддръжка, които не са описани в инструкциите за експлоатация, ще се считат за незаконни и ще доведат до незабавна загуба на гаранционните права, а декларацията за съответствие ще стане невалидна. Използването на електроинструмента в противоречие с предназначението му или с инструкциите за експлоатация води до незабавна загуба на гаранционните права.

ДОПУСТИМИ УСЛОВИЯ НА ТРУД
S2 10 (10-минутна работа)
Използвайте само на закрито. Температурен диапазон на зареждане на батерията 10 - 30°C. Да не се излага на температури над 40°C.

5. Технически данни

Модел на устройството	DED7141
Работно напрежение [V]	18 d.c.
Батерия	Li-Ion
Пробивен патронник: обхват на дръжката [mm].	Max. 13
Скорост на въртене [rpm]	0-500 / 0-1800
Максимален въртящ момент [Nm]	50
Брой настройки на въртящия момент	20 (19+1)
Ниво на вибрации, измерено при дръжката ah,D [m/s2].	2,4
Несигурност на измерването K [m/s2].	1,5
Емисии на шум	
Ниво на звуково налягане LpA [dB(A)]	86,5
Ниво на звукова мощност LwA [dB(A)]	97,5
Несигурност на измерването KpA, KwA [dB(A)].	5
Тегло [kg]	1,22
Работно осветление	LED

Информация за шума и вибрациите.

Комбинираната стойност на вибрациите ah и неопределеността на измерването са определени в съответствие с EN 62841-2-1 и са дадени в таблицата.
Емисиите на шум са определени в съответствие с EN 62841-2-1, като стойностите са дадени по-горе в таблицата.

ВНИМАНИЕ **Шумът може да причини увреждане на слуха, винаги носете защита на слуха, когато работите!**

Декларираната стойност на шумовите емисии е измерена съгласно стандартен метод за изпитване и може да се използва за сравняване на един уред с друг. Посоченото по-горе ниво на шумови емисии може да се използва и за предварителна оценка на експозицията на шум.
Нивото на шума по време на действителната употреба на електроинструмента може да се различава от обявените стойности в зависимост от употребата на работните инструменти, по-специално от вида на обработвания детайл и от необходимостта да се определят мерки за защита на оператора. За да се направи точна оценка на експозициите при действителните условия на употреба, трябва да се вземат предвид всички части на работния цикъл, включително периодите, когато машината е изключена или когато е включена, но не се използва за работа.

6. Подготовка за работа

ВНИМАНИЕ **Устройството е част от линията SAS+ALL, поради което, за да се използва, трябва да се комплектова комплект, състоящ се от устройството, батерия и зарядно устройство. Използването на други батерии и зарядни устройства е забранено.**
Устройството трябва да се използва на добре осветено място. Превключвателят се намира в дръжката на уреда. Задвижващият двигател работи, докато превключвателят е натиснат. Когато използвате електроинструмента, заемете такава позиция, че да не паднете по време на работа.

7. Включване на устройството

Устройството се захранва от 18V акумулаторна батерия. Зареденият акумулатор се плъзга във водача в дръжката, докато ключалката на дръжката се застопори. След това инструментът е готов за употреба.
Електроинструментът е оборудван с бързозатягащ патронник за свредла и е предназначен за използване с инструменти с цилиндрична или шестоъгълна дръжка. Не трябва да се захващат инструменти с дръжка, различна от изброените (напр. тип SDS).
Превключвателят за включване/изключване се намира в дръжката на електроинструмента. Лекото натискане активира ниска скорост, а увеличаването на натиска увеличава скоростта на шпиндела на устройството (до максимална стойност). Над превключвателя се намира превключвател за промяна на посоката на въртене. Когато се премести в крайните позиции, той променя посоката на въртене, а когато се постави в централната позиция, блокира превключвателя, предотвратявайки случайно стартиране.
Точно зад патронника на свредлото в оста на въртене се намира копчето за настройка на въртящия момент (силата на затягане). Увеличаващите се стойности на въртящия момент (силата на затягане) са отбелязани върху копчето с нарастващи числа. В горната част на инструмента има двупозиционен превключвател на предавките. Използва се за превключване на предавката на шпиндела. Инструментът има две предавки: 1-ва предавка в диапазона на скоростта 0 - 500 об/мин, 2-ра предавка в диапазона на скоростта 0 - 1800 об/мин.

ВНИМАНИЕ **Тестовете за работа на празен ход трябва да се провеждат само когато електроинструментът е обърнат надолу.**

8. Използване на устройството

Функция: завинтване

Завинтване на винтовете. Настройте регулиращия пръстен на най-малката стойност, след което поставете държача за битове в патронника на свредлото (шестоъгълната част е поставена в патронника). Завъртете регулиращия пръстен за момента на включване на съединителя по посока на часовниковата стрелка към най-малката стойност. След като поставите правилния накрайник, завийте винта. Ако силата на затягане е твърде малка

(съединителят ще се задейства, преди да е задействан винтът), спрете работа и регулирайте пръстена на по-висока стойност, затегнете винта. Повтаряйте увеличаването на силата, докато винтът се окаже на правилното място, т.е. главата на винта е малко под повърхността на материала. Следващите винтове ще бъдат затегнати със същата сила.
За да разхлабите винта, превключвателят за посоката на въртене трябва да се завърти наляво. Функционалното копче е завъртяно наляво (максимални стойности или позиция за пробиване). За функцията за затягане се препоръчва селекторът на предавките да се настрои на 1-ва предавка, т.е. между 0 и 400 об/мин.

Функция: пробиване (без удар)

Настройте функционалното копче в позиция за пробиване. Закрепете свредлото в патронника. Свредлата с диаметър до 5 mm изискват по-високи скорости на въртене. Започнете да пробивате с ниска скорост. След като свредлото навлезе леко в отвора, увеличете скоростта. Използвайте най-високата скорост на въртене за диаметър на свредлото до 5 mm.

ВНИМАНИЕ **Уверете се, че в зоната на сондиране няма електрически кабели под напрежение, тръби и други кабели от инфраструктурата на жилищните сгради.**

Ако има подозрения или ако откриете проводници в близост до зоната на пробиване, е необходимо да изключите веригите от електрическата мрежа.
По време на интензивна работа с бормашината/вертолета, тавата на акумулатора може да се нагрее до около 40°C. Това не представлява опасност.

ВНИМАНИЕ **Ако батерията се нагрее повече от 40°C, спрете работа и изчакайте батерията да изстине.**

Ако акумулаторът се нагрее прекалено много, има опасност от повреда на акумулатора.
За функцията за пробиване се препоръчва селекторът на предавките да се настрои на 2-ра предавка, т.е. между 0 и 1800 об/мин.

9. Текуща поддръжка

Почиствайте редовно целия електроинструмент, като обръщате специално внимание на почистването на вентилационните отвори на електроинструмента.
Избягвайте да зареждате батерията веднага след интензивна употреба. Поради феномена на разряда не съхранявайте напълно разредения акумулаторен блок, тъй като тогава той може да се разреди под критичното ниво и да се повреди трайно.
Затова, когато не се използва, батерията трябва да се съхранява частично заредена (до около 40%). Заредете батерията, преди да се е разредила напълно. Съхранявайте батериите при температура 10-30°C. Съхраняван при ниски температури, той ще загуби капацитета си по-бързо.
Зареждането на батерията е описано в инструкциите за батерията и зарядното устройство от гамата SAS+ALL.

ВНИМАНИЕ **Мястото за съхранение на устройството трябва да е недостъпно за деца.**

Ако е необходимо да изпратите винтоверта в сервизен център за ремонт, защитете го от случайни механични повреди и извадете батериите от гнездото на зарядното устройство.

Как се демонтира батерията

За да извадите акумулаторния блок, хванете бормашината за дръжката и след това натиснете бутона за освобождаване на предната/страничната част на акумулаторния блок. Измъкнете акумулаторната батерия от дръжката на бормашината/вертолета. За да поставите акумулаторния блок, плъзнете акумулаторния блок в дръжката на бормашината/вертолета и след това натиснете надолу, докато ключалката на дръжката се застопори.

Прикрепване, замяна на работен инструмент

След затягане на инструмента се уверете, че инструментът е бил затегнат правилно: поставете електроинструмента хоризонтално и се опитайте да издърпате затегнатия бит. Ако не може да бъде изхвърлен, значи е бил закрепен правилно.

Поддръжка на уреда

Поддръжката включва обслужване на отвертката заедно с аксесоарите, т.е. батерията и зарядното устройство.

ВНИМАНИЕ **Никога не извършвайте дейности по поддръжка на устройство, свързано към източник на захранване.**

Това може да доведе до сериозно нараняване или токов удар. Преди да извършвате техническо обслужване, извадете акумулаторната батерия от гнездото на отвертката.
Поддръжката на винтоверта се състои в поддържане на всички негови компоненти, необходими за нормалната му работа, чисти. Не използвайте разтворители за почистване, тъй като това може да доведе до непоправими повреди на корпуса и други пластмасови части.
Батерията не трябва да се почиства с вода, тъй като това може да доведе до вътрешно късо съединение, което да доведе до трайна повреда.

Преди всяко стартиране:

Проверете дали вентилационните отвори на двигателя не са запушени или замърсени. Ако е необходимо, открийте/почистете с леко навлажнена с вода кърпа;

След всяка употреба:

Изключете батерията, за да избегнете случайно активиране от странични лица или по време на работа.
Съхранявайте устройството на място, недостъпно за деца, по възможност в оригиналната опаковка.

10. Резервни части и аксесоари

Препоръчани аксесоари

Линията бормашини SAS+ALL може да се оборудва с всеки комплект батерии и зарядно устройство от линията SAS+ALL и с всеки инструмент (накрайник) с цилиндрична или шестоъгълна дръжка и е съвместима с всички широко разпространени любителски и професионални бормашини (за пробиване на дърво, бетон и метал), накрайници за отвертки, различни видове приставки и др. Моля, спазвайте препоръките на производителя на битовете.
За закупуване на резервни части и аксесоари се обърнете към сервиза на Dedra-Exim. Данните за контакт можете да намерите на страница 1 от ръководството. Когато поръчвате резервни части, посочете номера на ЧАСТТА от табелката с имената и номера на частта от монтажния чертеж. По време на гаранционния период ремонтите се извършват в съответствие с правилата, посочени в гаранционната карта. Моля, предайте рекламирания продукт за ремонт на мястото на покупката (продавачът е длъжен да приеме рекламирания продукт) или го изпратете на DEDRA - EXIM Central Service. Моля, приложете гаранционната карта, издадена от вносителя. Без този документ ремонтът ще се счита за следгаранционен. След изтичане на гаранционния срок ремонтите се извършват от централния сервиз. Дефектният продукт трябва да бъде изпратен на сервиза (транспортните разходи се поемат от потребителя).

11. Самостоятелно отстраняване на неизправности

ВНИМАНИЕ **Изключете устройството от електрическото захранване, преди да се опитате сами да отстраните неизправностите в устройството.**

ПРОБЛЕМ	ПРИЧИНА	**РЕШЕНИЕ**
Бормашината / вертолетът не работи	Дефектен превключвател Батерията е разредена Неправилно инсталирана батерия	Поръчайте сервизно обслужване на устройството Зареждане на батерията Поставете правилно
Бормашината / вертокопачът се стартира трудно	Батерията е разредена Превишаване на работните параметри	Правилно зареждане на батерията Намаляване на натоварването на електроинструмента
Прегряване на двигателя	Запушени вентилационни отвори Превишаване на работните параметри Прекалено високо налягане на инструмента	Почистете отворите Изключете електроинструмента и отложете работата, докато бормашината изстине напълно. Намаляване на натоварването на електроинструмента

12. Завършване на урока, заключителни бележки

Комплектуване: 1. бормашина/шофьор - 1 брой

13. Информация за потребителите относно изхвърлянето на електрическо и електронно оборудване (приложимо за домакинствата)



Символът, изобразен върху продуктите или придружаващата ги документация, указва, че дефектното електрическо или електронно оборудване не трябва да се изхвърля заедно с битовите отпадъци.
Ако трябва да изхвърлите, да използвате повторно или да възстановите компоненти, е правилно да ги занесете в специализиран пункт за събиране, където ще бъдат приети безплатно. Местните власти, например на своите уебсайтове, могат да предоставят информация за местоположението на пунктовете за събиране на употребявано оборудване.
Чрез правилното изхвърляне на уреда ще помогнете за опазването на ценните ресурси и ще избегнете негативните последици за здравето и околната среда, които могат да бъдат застрашени от неподходящо третиране на отпадъците.
Неправилното изхвърляне на отпадъци е свързано с риск от санкции съгласно съответните местни разпоредби.
Потребители в страни от ЕС: Ако трябва да изхвърлите електрическо или електронно оборудване, моля, свържете се с най-близкия пункт за продажба или с вашия доставчик, който ще ви предостави допълнителна информация.
Изхвърляне в страни извън Европейския съюз: Този символ се отнася само за страните от Европейския съюз. Ако желаете да изхвърлите този продукт, моля, свържете се с местните власти или с търговеца за правилния начин на изхвърляне..

PL Karta gwarancyjna

na

……

(nazwa produktu)

Nr katalogowy: …….. nr partii: .....

(zwane dalej Produktem)

Data zakupu Produktu: .....

Pieczęć sprzedawcy

Data i podpis sprzedawcy: .....

Oświadczenie Użytkownika:

Potwierdzam, że zostałem poinformowany o warunkach gwarancji oraz skutkach nieprzestrzegania wytycznych zawartych w Instrukcji obsługi i karcie gwarancyjnej. Warunki niniejszej gwarancji są mi znane, co potwierdzam własnoręcznym podpisem:

....

Data i miejsce Podpis Użytkownika

I. Odpowiedzialność za Produkt

1. Gwarant – Dedra Exim Sp. z o.o. z siedzibą w Pruszkowie, adres: ul. 3 Maja 8, 05-800 Pruszków, KRS 0000062517, Sąd Rejonowy dla m.st. Warszawy w Warszawie, XIV Wydział Gospodarczy Krajowego Rejestru Sądowego, NIP 527-020-49-33, kapitał zakładowy: 100 980.00 zł.
2. Na warunkach określonych w niniejszej karcie gwarancyjnej Gwarant udziela gwarancji na Produkt, pochodzący z dystrybucji Gwaranta.
3. Odpowiedzialność z tytułu gwarancji obejmuje tylko wady powstałe z przyczyn tkwiących w Produkcie w momencie jego wydania Użytkownikowi.
4. Z tytułu gwarancji Użytkownik, uzyskuje prawo do bezpłatnej naprawy Produktu, o ile wada ujawniła się w okresie gwarancji. Sposób naprawy Produktu (metoda wykonania naprawy) zależy od decyzji Gwaranta. W przypadku stwierdzenia przez Gwaranta braku możliwości naprawy Gwarant zastrzega sobie prawo wymiany wadliwego elementu albo całego Produktu na wolny od wad, obniżenia ceny Produktu lub odstąpienia od umowy.
5. W stosunku do Użytkownika, który nie jest konsumentem w rozumieniu ustawy z dnia 23 kwietnia 1964 r. Kodeks cywilny, odpowiedzialność odszkodowawcza Gwaranta za szkody wynikające z niniejszej gwarancji i/lub w związku z jej zawarciem i wykonywaniem, bez względu na tytuł prawny, jest ograniczona maksymalnie do wysokości wartości wadliwego Produktu.

II. Okres gwarancji

Elementy Produktu	Czas trwania ochrony gwarancyjnej
DED7141	36 miesiące, licząc od daty zakupu Produktu uwidocznionej w niniejszej karcie gwarancyjnej

III. Warunki skorzystania z gwarancji

1. Przedstawienie przez Użytkownika wypełnionej karty gwarancyjnej Produktu oraz uprawdopodobnienie przez Użytkownika okoliczności zakupu Produktu, np. poprzez przedstawienie paragonu, faktury, itd. W celu sprawnego przeprowadzenia reklamacji zaleca się aby Użytkownik przekazał wraz z Produktem do reklamacji wszystkie elementy określone w „Kompletacji urządzenia" zawartej w Instrukcji obsługi.
2. Stosowanie się przez Użytkownika do zaleceń zawartych w Instrukcji obsługi i karcie gwarancyjnej.
3. Gwarancja obejmuje tylko obszar Rzeczypospolitej Polskiej i UE.
4. Gwarancja nie obejmuje wad Produktu powstałych w szczególności na skutek:
a. Nieprzestrzegania przez Użytkownika warunków określonych w Instrukcji obsługi, w szczególności w zakresie prawidłowej eksploatacji, konserwacji i czyszczenia;
b. Zastosowania przez Użytkownika środków czyszczących lub konserwujących niezgodnych z Instrukcją obsługi;
c. Nieodpowiedniego przechowywania i transportu Produktu przez Użytkownika;
d. Samowolnych zmian i/lub przeróbek Produktu przez Użytkownika, które nie były uzgadniane z Gwarantem;
e. Zastosowania przez Użytkownika w Produkcie materiałów eksploatacyjnych niezgodnych z Instrukcją obsługi.
5. Użytkownik, który nie jest konsumentem w rozumieniu ustawy z dnia 23 kwietnia 1964 r. Kodeks cywilny, traci gwarancję na Produkt, w którym:
- numery seryjne, oznaczenia dat i tabliczki znamionowe zostały usunięte, zmienione lub uszkodzone przez Użytkownika;
- plomby zostały uszkodzone przez Użytkownika lub noszą ślady manipulacji Użytkownika.
6. Uwaga! Czynności związane z codzienną obsługą Produktu, wynikające m.in. z Instrukcji obsługi Użytkownik wykonuje we własnym zakresie i na swój koszt.

IV. Procedura reklamacyjna

1. W przypadku stwierdzenia nieprawidłowej pracy Produktu, przed dokonaniem zgłoszenia reklamacyjnego należy upewnić się czy wszystkie czynności określone w szczególności w Instrukcji obsługi zostały wykonane w sposób prawidłowy.
2. Zgłoszenie reklamacji zaleca się dokonać niezwłocznie, najlepiej w terminie 7 dni od daty zauważenia wady Produktu. Użytkownik, który nie jest konsumentem w rozumieniu ustawy z dnia 23 kwietnia 1964 r. Kodeks cywilny traci uprawienia wynikające z niniejszej gwarancji w przypadku niezgłoszenia reklamacji w terminie 7 dni.
3. Zgłoszenie reklamacji można dokonać m.in. w punkcie zakupu Produktu, w serwisie gwarancyjnym lub pisemnie na adres: Dedra Exim Sp. z o.o., ul. 3 Maja 8, 05-800 Pruszków.
4. Użytkownik może złożyć reklamację przy wykorzystaniu formularza dostępnego na stronie internetowej www.dedra.pl. („Formularz zgłoszenia reklamacji z tytułu gwarancji").
5. Adresy serwisów gwarancyjnych dla poszczególnych krajów dostępne są na stronie www.dedra.pl. W przypadku braku serwisu gwarancyjnego dla danego kraju zgłoszenia reklamacyjne z tytułu gwarancji zaleca się kierować na adres: Dedra Exim Sp. z o.o. ul. 3 Maja 8, 05-800 Pruszków (Polska).
6. Mając na uwadze bezpieczeństwo Użytkownika zakazuje się korzystania z wadliwego Produktu.
7. Uwaga! Korzystanie z wadliwego Produktu jest niebezpieczne dla zdrowia i życia Użytkownika.
8. Wykonanie obowiązków wynikających z gwarancji nastąpi w terminie 14 dni roboczych, licząc od dnia dostarczenia reklamowanego Produktu przez Użytkownika.
9. Przed dostarczeniem wadliwego Produktu do reklamacji zaleca się jego oczyszczenie. Reklamowany Produkt zaleca się dokładnie zabezpieczyć przed uszkodzeniami w transporcie (zaleca się dostarczyć reklamowany Produkt w oryginalnym opakowaniu).
10. Okres gwarancji ulega przedłużeniu o czas, w ciągu którego wskutek wady Produktu objętego gwarancją Użytkownik nie mógł z niego korzystać.
Gwarancja nie wyłącza, nie ogranicza, ani nie zawiesza uprawnień Użytkownika wynikających z przepisów o rękojmi za wady rzeczy sprzedanej.

Zgodnie z art. 13 ust. 1 i ust. 2 rozporządzenia Parlamentu Europejskiego i Rady (UE) 2016/679 z dnia 27 kwietnia 2016 r. w sprawie ochrony osób fizycznych w związku z przetwarzaniem danych osobowych i w sprawie swobodnego przepływu takich danych oraz uchylenia dyrektywy 95/46/WE (dalej: „RODO") informujemy:
1. Administratorem Twoich danych osobowych podanych w formularzu jest DEDRA-EXIM sp. z o.o. z siedzibą w Pruszkowie , ul. 3 Maja 8, 05-800 Pruszków (dalej: „Administrator").
2. Twoje dane będą przetwarzane wyłącznie w celu przeprowadzenia procedury gwarancyjnej urządzenia zgodnie art. 6 ust. 1 lit. b ogólnego rozporządzenie o ochronie danych (dalej: „RODO") Podanie danych jest dobrowolne, ale konieczne do przeprowadzenia procedury gwarancyjnej.
3. Twoje dane będą przetwarzane przez okres rozpatrywania przeprowadzenia procedury gwarancyjnej oraz w celach archiwizacyjnych w razie konieczności obrony przed ewentualnymi roszczeniami wobec Administratora nie dłużej niż do momentu ich przedawnienia.
4. Twoje dane mogą być ujawniane wyłącznie podmiotom przetwarzającym dane na rzecz administratora na podstawie pisemnej umowy powierzenia przetwarzania danych osobowych świadczącym m.in. usługi serwisu technicznego, hostingu lub obsługi strony internetowej, obsługi IT, firmie kurierskiej. Dostawcy Administratora zobowiązani są do zapewnienia zabezpieczenia danych i spełnienia wymogów obowiązującego prawa związanego z ochroną danych osobowych i nie mogą wykorzystywać powierzonych danych osobowych do innych celów niż te, które są określone w umowie z Administratorem.
5. Twoje dane nie będą przetwarzane w sposób zautomatyzowany w tym również w formie profilowania oraz nie będą przekazywane do państwa trzeciego/organizacji międzynarodowej.
6. Posiadasz prawo dostępu do treści swoich danych oraz prawo ich sprostowania, usunięcia, ograniczenia przetwarzania, prawo do przenoszenia danych, prawo wniesienia sprzeciwu, w dowolnym momencie.
7. We wszelkich sprawach związanych z przetwarzaniem Twoich danych osobowych przez Administratora możesz skontaktować się pod adresem e-mail: daneosobowe@dedra.pl;
8. Masz prawo wniesienia skargi do wniesienia skargi do organu właściwego do spraw ochrony danych osobowych;

EN Warranty Card

at

.....

(product name)

Part No.: ..... Lot No.: .....

(hereinafter referred to as the Product)

Product Purchase Date: .....

Dealer stamp

Date and signature of vendor: .....

User Statement:

I confirm that I have been informed of the terms of the warranty and the consequences of failure to comply with the guidelines contained in the Owner's Manual and the warranty card. The terms of this warranty are known to me, which I confirm with my signature:

....

Date and place Signature of the User

I. Product Liability

1. Guarantor - Dedra Exim Sp. z o.o. with its registered office in Pruszkow, address: ul. 3 Maja 8, 05-800 Pruszków, KRS 0000062517, District Court for the City of Warsaw in Warsaw, XIV Economic Department of the National Court Register, NIP 527-020-49-33, share capital: PLN 100,980.00.
2. Under the terms of this warranty card, the Guarantor guarantees the Product, originating from the Guarantor's distribution.

3. Liability under the warranty shall cover only defects arising from causes inherent in the Product at the time of its release to the User.
4. By virtue of the warranty, the User, obtains the right to repair the Product free of charge, if the defect became apparent during the warranty period. The method of repairing the Product (the method of performing the repair) is at the discretion of the Guarantor. If the Guarantor finds that repair is not possible, the Guarantor reserves the right to replace the defective element or the entire Product with a defect-free one, reduce the price of the Product or withdraw from the contract.
5. In relation to the User, who is not a consumer within the meaning of the Act of April 23, 1964, Civil Code, the Guarantor's liability for damages resulting from this guarantee and/or in connection with its conclusion and execution, regardless of the legal title, is limited to a maximum of the value of the defective Product.

II. Warranty period

Product Elements	Duration of warranty protection
DED7141	36 months, starting from the date of purchase of the Product shown on this warranty card

III. Conditions for taking advantage of the guarantee

The User should present the completed warranty card for the Product and the User should substantiate the circumstances of purchase of the Product, e.g. by presenting the receipt, invoice, etc. In order to carry out the claim efficiently, the User is advised to submit with the Product for claim all the elements specified in the "Completion of the device" included in the User's Manual.
2. compliance by the User with the recommendations contained in the User's Manual and the warranty card.
3. The warranty covers only the territory of the Republic of Poland and the EU.
4. The warranty does not cover Product defects arising in particular from:
a. Failure by the User to comply with the conditions set forth in the User's Manual, particularly with regard to proper operation, maintenance and cleaning;
b. Use of cleaning or maintenance products by the User that do not comply with the User's Manual;
c. Inadequate storage and transportation of the Product by the User;
d. Unauthorized changes and/or alterations to the Product by the User, which were not agreed upon with the Guarantor;
e. User's use of consumables in the Product that do not comply with the User's Manual.
5. The User, who is not a consumer within the meaning of the Act of April 23, 1964 of the Civil Code, loses the warranty on the Product in which:
- serial numbers, date markings and nameplates have been removed, altered or damaged by the User;
- seals have been damaged by the User or bear signs of tampering by the User.
6. Note: Activities related to the daily operation of the Product, resulting, among other things, from the User's Manual, shall be performed by the User on his/her own and at his/her own expense.

IV. Complaint procedure

1. In the event that the Product is found not to be working properly, make sure that all the operations specified in particular in the User's Manual have been performed correctly before making a claim.
2. It is recommended to make a complaint immediately, preferably within 7 days from the date of noticing a defect in the Product. The User, who is not a consumer within the meaning of the Act of April 23, 1964, Civil Code, loses the rights arising from this warranty if he/she fails to report a complaint within 7 days.
3. Claims may be filed, among others, at the point of purchase of the Product, at the warranty service or in writing to the address: Dedra Exim Sp. z o.o., ul. 3 Maja 8, 05-800 Pruszków.
4. The user may file a complaint using the form available on the website www.dedra.pl. ("Warranty Claim Form").
5. Addresses of warranty services for specific countries are available at www.dedra.pl. In the absence of a warranty service for a particular country, warranty claims are recommended to be addressed to: Dedra Exim Sp. z o.o. ul. 3 Maja 8, 05-800 Pruszków (Poland).
6. With a view to the safety of the User, it is prohibited to use a defective Product.
7. Caution: using a defective Product is dangerous to the health and life of the User.
8. The fulfillment of the obligations under the warranty will be carried out within 14 working days from the date of delivery of the claimed Product by the User.
9. Before delivering the defective Product for complaint, it is recommended to clean it. The Product under complaint is recommended to be carefully protected against damage in transit (it is recommended to deliver the Product under complaint in its original packaging).
10. The warranty period shall be extended by the time during which, due to a defect in the Product covered by the warranty, the User could not use it.
The warranty does not exclude, limit or suspend the User's rights under the warranty provisions for defects of the sold thing.

Pursuant to Article 13 (1) and (2) of Regulation (EU) 2016/679 of the European Parliament and of the Council of April 27, 2016 on the protection of natural persons with regard to the processing of personal data and on the free movement of such data and repealing Directive 95/46/EC (hereinafter: "RODO"), we inform you:
1. The administrator of your personal data provided in the form is DEDRA-EXIM sp. z o.o. with its registered office in Pruszkow , 3 Maja Street 8, 05-800 Pruszkow (hereinafter: "Administrator").
2. Your data will be processed solely for the purpose of carrying out the warranty procedure for the device in accordance with Article 6(1)(b) of the General Data Protection Regulation (hereinafter: "GDPR") Provision of data is voluntary, but necessary to carry out the warranty procedure.
3. Your data will be processed for the period of consideration of the execution of the warranty procedure and for archiving purposes in case of the need to defend against possible claims against the Administrator no longer than until their statute of limitations.
4. Your data may be disclosed only to entities processing data on behalf of the Administrator on the basis of a written contract of entrustment of personal data processing providing, among others, technical service, hosting or website maintenance, IT support, courier company. The Administrator's suppliers are obliged to ensure data security and meet the requirements of the applicable law related to personal data protection and may not use the entrusted personal data for purposes other than those specified in the contract with the Administrator.
5. your data will not be processed by automated means including profiling and will not be transferred to a third country/international organization.
6. You have the right to access the content of your data and the right to rectify, delete, restrict processing, the right to data portability, the right to object, at any time.
7. For all matters related to the Administrator's processing of your personal data, you may contact at e-mail: daneosobowe@dedra.pl;
8. You have the right to lodge a complaint with the data protection authority;

CZ Záruční list

pro

.....

Katalogové číslo: …… Sériové číslo:.....

(dále jen v**ýrobek**)

Datum zakoupení výrobku: .....

Razítko prodávajícího……

Datum a podpis prodávajícího: .....

Prohlášení uživatele:

PotwiPotvrzuji, že jsem byl seznámen se záručními podmínkami a důsledky nedodržování pokynů uvedených v návodu k obsluze a záručním listu. Se záručními podmínkami souhlasím, což potvrzuji vlastnoručním podpisem:

....

datum a místo podpis uživatele

I. Odpovědnost za výrobek

1. Ručitel – DEDRA EXIM Sp. z o.o. se sídlem v Pruszkowie, adresa: ul. 3 Maja 8, 05-800 Pruszków, KRS 0000062517, Obvodní soud pro hl. město Varšavu ve Varšavě, XIV. Hospodářský odbor Celostátního soudního rejstříku, DIČ 527-020-49-33, Základní kapitál: 100 980.00 zl.
2. Podle podmínek stanovených v tomto záručním listu ručitel poskytuje záruku na výrobek, pocházející z distribuce ručitele.
3. Záruční odpovědnost za vady se týká pouze vad vzniklých z příčin tkvících ve výrobku v okamžiku jeho vydání uživateli.
4. Uživatel má nárok na bezplatnou záruční opravu výrobku, pokud vada byla zjištěná v záruční době. Provedení opravy výrobku (způsob opravy) závisí na rozhodnutí ručitele. Pokud ručitel nemůže provést opravu, vyhrazuje si právo na výměnu vadné součásti nebo celého výrobku za bezvadný, snížení ceny výrobku nebo odstoupení od smlouvy.
5. Vůči uživateli, který není spotřebitelem ve smyslu zákona ze dne 23. dubna 1964 občanský zákoník, je odpovědnost Ručitele za škody vyplývající z této záruky a/nebo v souvislosti s jejím uzavřením a plněním, bez ohledu na právní titul, omezena maximálně do výše hodnoty vadného výrobku.

II. Záruční doba

Součásti výrobku, na které se vztahuje záruka	Doba trvání záruční ochrany
DED7141	36 měsíců, počítáno od data nákupu výrobku uvedeného v tomto záručním listu

III. Podmínky uplatňování záruky

1. Przedstawienie przez Użytkownika wypełnionej karty gwarancyjnej Produktu 1. Předložení vyplněného záručního listu pro výrobek a doložení okolností nákupu výrobku, např. předložením paragonu, faktury atd. Pro správné vyřízení reklamace se doporučuje, abyste společně s výrobkem předali všechny součásti stanovené v kapitole „Kompletace“ výrobku uvedené v návodu k obsluze.
2. Dodržování pokynů uvedených v návodu k obsluze a záručním listu.
3. Záruka platí pouze na území Polska a EU.
4. Záruka se nevztahuje na vady výrobku vzniklé zejména v následku:
a. Nedodržování podmínek stanovených v návodu k obsluze, zejména v rozsahu správného provozování, údržby a čištění;
b. Používání čisticích nebo ošetřovacích prostředků v rozporu s návodem k obsluze;
c. Nevhodného skladování a přepravování výrobku;
d. Svépomocných změn a/nebo úpravy výrobku, které nebyly dohodnuty s ručitelem;
e. Používání ve výrobku provozních materiálů v rozporu s návodem k obsluze.
5. Uživatel, který není spotřebitelem ve smyslu zákona ze dne 23. dubna 1964 občanský zákoník, ztratí záruku na výrobek, na kterém:
- odstranil, změnil nebo poškodil sériová čísla, označení údajů a výkonové štítky;
- ucpávky byly poškozeny uživatelem nebo nesly stopy manipulace uživatele.
6. Upozornění! Činnosti spojené s každodenní obsluhou výrobku, vyplývající mj. z návodu k obsluze, provádí uživatel ve vlastní režii a na své náklady.

IV. Postup při reklamaci

1. V případě zjištění nesprávného provozu výrobku se před nahlášením reklamace ujistěte, že jste provedli správně všechny činnosti podrobně popsané v návodu k obsluze.

2. Reklamaci nahlaste ihned, nejlépe do 7 dnů od data zjištění vady výrobku. Uživatel, který není spotřebitelem ve smyslu zákona ze dne 23. dubna 1964 občanský zákoník, ztratí nárok na uplatnění záruky v případě nenahlášení reklamace do 7 dnů.
3. Reklamaci můžete nahlásit mj. v místě zakoupení výrobku, v záručním servisu nebo písemně na adresu: DEDRA EXIM Sp. z o.o., ul. 3 Maja 8, 05-800 Pruszków.
4. Reklamaci můžete nahlásit prostřednictvím formuláře dostupného na stránkách www.dedra.pl. („Formulář pro nahlášení reklamace“).
5. Adresy záručních servisů v jednotlivých státech jsou dostupné na stránkách www.dedra.pl. Pokud v daném státě není uveden servis, reklamační formulář zašlete na adresu: DEDRA EXIM Sp. z o.o., ul. 3 Maja 8, 05-800 Pruszków (Polska).
6. Z bezpečnostních důvodů je zakázáno používat vadný výrobek.
7. Upozornění!!! Používání vadného výrobku ohrožuje zdraví a život uživatele.
8. Povinnosti vyplývající ze záruky budou splněny do 14 pracovních dnů, počítáno ode dne doručení reklamovaného výrobku.
9. Vadný výrobek před odevzdáním do servisu vyčistěte. Reklamovaný výrobek důkladně zabezpečte proti poškození při přepravě (doporučuje se předat reklamovaný výrobek v originálním obalu).
10. Záruční doba se prodlužuje o dobu, během níž uživatel z důvodu vady výrobku, na kterou se vztahuje záruka, nemohl výrobek používat.
Záruka nevylučuje, neomezuje ani nepozastavuje nároky uživatele vyplývající z ručení za vady prodané věci.

V souladu s čl. 13 odst. 1 a 2 nařízení Evropského parlamentu a Rady (EU) 2016/679 ze dne 27. dubna 2016 o ochraně fyzických osob v souvislosti se zpracováním osobních údajů a o volném pohybu těchto údajů a o zrušení směrnice 95/46/ES Vás informujeme, že:
1. Správcem vašich osobních údajů uvedených ve formuláři je DEDRA-EXIM sp. z o.o. se sídlem v Pruszkowie, ul. 3 Maja 8, 05-800 Pruszków (dále jen: „Správce“).
2. Vaše údaje budou zpracovávány pouze pro účely provedení reklamačního řízení zařízení podle čl. 6 odst. 1 písm. b) obecného nařízení o ochraně osobních údajů (dále jen: „GDPR“) Poskytnutí údajů je dobrovolné, ale nezbytné k provedení reklamačního řízení.
3. Vaše údaje budou zpracovávány po dobu posouzení provedení reklamačního řízení a pro účely archivace v případě potřeby obrany proti eventuálním nárokům vůči Správci, nejdéle však do okamžiku jejich promlčení.
4. Vaše údaje mohou být zpřístupněny pouze subjektům, které zpracovávají údaje pro Správce na základě písemné smlouvy o pověření zpracováním osobních údajů, poskytujícím mj. technický servis, hosting nebo údržbu webových stránek, IT servis, kurýrní služby. Dodavatelé Správce jsou povinni zajistit ochranu údajů a splnit požadavky platného zákona souvisejícího s ochranou osobních údajů a nesmí využívat svěřené osobní údaje pro jiné účely než ty, které jsou uvedeny ve smlouvě se Správcem.
5. Vaše údaje nebudou zpracovávány automatizovaným způsobem, včetně profilování, a nebudou předávány do třetí země / mezinárodní organizaci.
6. Máte právo na přístup ke svým údajům a právo na jejich opravu, výmaz, omezení zpracování, právo na přenositelnost údajů, právo kdykoli vznést námitku.
7. Ve všech záležitostech souvisejících se zpracováním vašich osobních údajů Správcem nás můžete kontaktovat na e-mailové adrese: daneosobowe@dedra.pl.
8. Máte právo podat stížnost u úřadu příslušného pro ochranu osobních údajů.

SK Záručný list

na

……

Katalógové č :…… Číslo šarže: .....

(ďalej len Výrobok)

Dátum nákupu výrobku: .....

Pečiatka predajcu

Dátum a podpis predajcu: .....

Vyhlásenie Užívateľa:

Potvrdzujem, že som bol oboznámený so záručnými podmienkami, ako aj s následkami nedodržiavania pokynov a odporúčaní, ktoré sú uvedené v užívateľskej príručke a v záručnom liste. Záručné podmienky sú mi známe, čo potvrdzujem vlastnoručným podpisom:

....

dátum a miesto podpis Užívateľa

I. Zodpovednosť za Výrobok

1. Ručiteľ - spoločnosť „DEDRA EXIM sp. z o.o.“ sídliaca v meste: Pruszków, na adrese: ul. 3 Maja 8, 05-800 Pruszków, Poľsko, zapísaná do obchodného registra pod číslom KRS 0000062517 vedenom oblastným súdom pre hlavné mesto Varšava vo Varšave, 14. ekonomické oddelenie Štátneho súdneho registra, IČ DPH: PL 5270204933, základné imanie: 100 980,00 PLN.
2. Podľa podmienok stanovených týmto záručným listom Ručiteľ udeľuje záruku na Výrobok, pochádzajúci z distribúcie Ručiteľa.
3. Zodpovednosť na základe záruky sa vzťahuje iba na chyby, ktoré vznikli následkom príčin nachádzajúcich sa vo Výrobku v momente jeho vydania Užívateľovi.
4. Na základe záruky Užívateľ získava právo na bezplatnú opravu výrobku, ak sa chyba objaví počas trvania záručnej lehoty. Spôsob opravy Výrobku (metóda vykonania opravy) závisí od rozhodnutia Ručiteľa. V prípade, ak Ručiteľ uzná, že Výrobok sa nedá opraviť, Ručiteľ si vyhradzuje právo vymeniť chybný prvok alebo celý Výrobok na výrobok bez chýb, právo na zníženie ceny Výrobku alebo právo na odstúpenie od dohody.
5. Voči Užívateľovi, ktorý nie je konzumentom v zmysle zákona z 23. apríla 1964 Občiansky zákonník, zodpovednosť Ručiteľa za škody vyplývajúce z tejto záruky a/alebo ktoré súvisia s jej uzatvorením a realizáciou, bez ohľadu na právny základ, je obmedzená maximálne do výšky hodnoty chybného Výrobku.

II. Záručná lehota

Prvky Výrobku na ktoré sa vzťahuje záruka	Trvanie záručnej ochrany
DED7141	36 mesiacov od dňa nákupu Výrobku, ktorý je uvedený v tomto záručnom liste

III. Podmienky využitia záruky

1. Užívateľ je povinný predstaviť vyplnený Záručný list výrobku, ako aj náležitý doklad o nákupe Výrobku, napr. predstavením pokladničného bloku, faktúry ap. Aby reklamačný proces prebiehal efektívne odporúčame, aby Užívateľ spolu s reklamovaným výrobkom doručil všetky prvky vymenované v kapitole užívateľskej príručky výrobku „Diely a časti“.
2. Užívateľ je povinný dodržiavať pokyny a odporúčania uvedené v užívateľskej príručke a v záručnom liste.
3.Záruka platí iba na území Poľskej republiky a členských štátov EÚ.
4. Záruka sa nevzťahuje na chyby, ktoré vznikli (predovšetkým) následkom:
a. Nedodržania podmienok určených v užívateľskej príručke, predovšetkým podmienok správneho používania, prevádzky, údržby a čistenia
b. Použitia na čistenie alebo na údržbu nevhodných prípravkov, nezhodne s užívateľskou príručkou;
c. Nevhodného uchovávania a prepravy výrobku;
d. Vykonania neautorizovaných zmien a/alebo iných zásahov do výrobku, na ktoré výrobca nevyjadril súhlas;
e. Použitím vo výrobku/s výrobkom nevhodných prevádzkových materiálov, nezhodne s užívateľskou príručkou.
5. Užívateľ, ktorý nie je konzumentom v zmysle zákona z 23. apríla 1964 Občiansky zákonník, stráca záručné práva na výrobok, v ktorom:
- sériové čísla, označenia dátumov a výrobné štítky boli odstránené, zmenené alebo poškodené;
- boli poškodené plomby alebo sú na nich viditeľné stopy manipulácie.
6. Pozor! Činnosti súvisiace s každodennou obsluhou výrobku, vyplývajúce medzi iným z užívateľskej príručky, Užívateľ vykonáva vlastnými silami a na vlastné náklady.

IV. Reklamačná procedúra

1. V prípade, ak Užívateľ objaví, že Výrobok nefunguje správne, ešte pred zložením reklamácie je povinný uistiť sa, či boli náležite vykonané všetky stanovené činnosti, predovšetkým tie uvedené v užívateľskej príručke.
2. Reklamácia musí byť podaná bezodkladne, najlepšie v priebehu 7 dní od dňa, v ktorom sa prejavila (objavila) chyba Výrobku. Užívateľ, ktorý nie je konzumentom v zmysle zákona z 23. apríla 1964 Občiansky zákonník, stráca práva vyplývajúce z tejto záruky v prípade, ak reklamáciu nepodá v priebehu 7 dní od dňa, v ktorom sa prejavila (objavila) chyba Výrobku.
3. Reklamáciu môžete podať medzi inými na mieste, v ktorom ste výrobok kúpili, v záručnom servise alebo poštou na adresu: DEDRA EXIM sp. z o.o., ul. 3 Maja 8, 05-800 Pruszków, Poľsko.
4. Užívateľ môže podať reklamáciu prostredníctvom formulára, ktorý je dostupný na webovej stránke www.dedra.pl. („Formulár podania reklamácie na základe udelenej záruky”).
5. Adresy záručných servisov v jednotlivých štátoch sú zverejnené na webovej stránke www.dedra.pl. V prípade, ak v danom štáte sa nenachádza záručný servis, odporúčame reklamovaný výrobok doručiť na adresu: DEDRA EXIM sp. z o.o. ul. 3 Maja 8, 05-800 Pruszków, Poľsko.
6. Vzhľadom na bezpečnosť Užívateľa, nefunkčný (chybný) výrobok sa v žiadnom prípade nesmie používať.
7. Pozor!!! Používanie nefunkčného (chybného) výrobku je nebezpečné pre zdravie a život Užívateľov.
8. Povinnosti vyplývajúce z udelenej záruke budú vyplnené v lehote 14 pracovných dní počítajúc od dňa doručenia reklamovaného Výrobku Užívateľom.
9. Pred zaslaním reklamácie odporúčame reklamovaný Výrobok náležite očistiť. Odporúčame reklamovaný Výrobok dôkladne zabezpečiť pre prípadným poškodeniami počas prepravy (reklamovaný Výrobok odporúčame doručiť v originálnom obale).
10. Záručná lehota sa predlžuje o čas, počas ktorého Užívateľ následkom chyby (nefunkčnosti) výrobku, na ktorú sa vzťahovala záruka, nemohol Výrobok používať.
Záruka nevylučuje, neobmedzuje a ani nepozastavuje právo Užívateľa (kupujúceho) na základe príslušných predpisov o ručení za chyby predanej veci.

V súlade s článkom 13 ods. 1 a 2 nariadenia Európskeho parlamentu a Rady (EÚ) 2016/679 z 27. apríla 2016 o ochrane fyzických osôb pri spracúvaní osobných údajov a o voľnom pohybe takýchto údajov, ktorým sa zrušuje smernica 95/46/ES, vás informujeme
1. Správcom vašich osobných údajov, ktoré ste uviedli vo formulári, je spoločnosť „DEDRA-EXIM Sp. z o.o.“ so sídlom v meste Pruszków na adrese: ul. 3 Maja 8, 05-800 Pruszków, Poľsko (ďalej len: „Správca”).
2. Vaše osobné údaje budú spracúvané výhradne s cieľom realizácie záručnej procedúry zariadenia, a to v súlade s článkom 6 ods. 1 písmeno b) všeobecného nariadenia o ochrane údajov (ďalej len: „GDPR“). Uvedenie osobných údajov je dobrovoľné, avšak nevyhnutné na realizáciu záručnej procedúry.
3. Vaše osobné údaje budú spracúvané počas posudzovania a realizácie záručnej procedúry, ako aj na archívne účely v prípade potreby obhajoby pred

prípadnými nárokmi a požiadavkami voči Správcovi, avšak nie dlhšie až do momentu premlčania týchto nárokov a požiadaviek.
4. Vaše údaje môžu byť zverejnené výhradne len tým subjektom, ktoré spracúvajú tieto údaje v mene a pre Správcu, a to na základe písomnej dohody o zverení spracúvania osobných údajov, tzn. firmy, ktoré okrem iného poskytujú technický servis, hostingové služby alebo služby obsluhy webových stránok, IT obsluhy, ako aj kuriérskym firmám. Dodávatelia Správcu sú povinní zaručiť zabezpečenie údajov a splniť požiadavky platnej legislatívy ohľadne ochrany osobných údajov, a zverené osobnú údaje nesmú byť používané na iné účely než tie, ktoré stanovuje dohoda uzatvorená so Správcom.
5. Vaše údaje nebudú spracúvané automatickým spôsobom, vrátane rôznych foriem profilovania, ani nebudú odovzdané do tretieho štátu/medzinárodnej organizácii.
6. Máte právo na prístup k vašim osobným údajom, ako aj právo na ich opravenie, doplnenie, odstránenie, obmedzenie spracúvania, prenesenie údajov, podanie námietky, a to v ľubovoľnej chvíli.
7. Vo všetkých záležitostiach, ktoré súvisia so spracúvaním vašich osobných údajov Správcom, môžete sa na Správcu obrátiť písomne na e-mailovú adresu: daneosobowe@dedra.pl.
8. Máte právo podať sťažnosť príslušnému dozornému orgánu, ktorý zodpovedá za dohľad nad ochranou osobných údajov

LT Garantinis lapas

na

……

Katalogo Nr: …… Partijos numeris: .....

(toliau – Produktas)

Produkto pirkimo data: .....

Pardavėjo antspaudas

Pardavėjo parašas ir data: .....

Vartotojo pareiškimas:

Patvirtinu, kad buvau informuotas apie garantijos sąlygas ir taisyklių, išvardytų Naudojimo instrukcijoje ir Garantiniame lape, nepaisymo pasekmes. Šios garantijos sąlygos yra man žinomos, ką patvirtinu savo parašu:

....

data ir vieta vartotojo parašas

I. Atsakomybė už Produktą:

1. Garantijos suteikėjas – „DEDRA EXIM“ Sp. z o.o. su būstine adresu: ul. 3 Maja 8, 05-800 Pruškuvas, KRS 0000062517, Varšuvos apylinkės teismas, Valstybinio teismo registro XIV ūkinis skyrius, Mokesčiu mokėtojo kodas 527-020-49-33, Įstatinis kapitalas: 100 980,00 PLN.
2. Šiame garantiniame lape nurodytomis sąlygomis Garantijos suteikėjas suteikia garantiją Produktui iš Garantijos suteikėjo asortimento.
3. Garantijos pagrindu atsakomybė yra priimama tik už defektus, esančius Produkte jo išdavimo Vartotojui metu.
4. Garantijos pagrindu Vartotojas gauna teisę nemokamai suremontuoti Produktą, jei defektas buvo aptiktas garantijos galiojimo metu. Apie Produkto remonto būdą (remonto atlikimo metodą) sprendžia Garantijos suteikėjas. Jei Garantijos suteikėjas nuspręstų, kad remontas yra neįmanomas, Garantijos suteikėjas pasilieka sau teisę pakeisti elementą su defektu arba visą Produktą kitu, veikiančiu teisingai, sumažinti Produkto kainą arba anuliuotu sutartį.
5. Vartotojo, kuris pagal 1964 m. balandžio 23 d. Civilinį kodeksą nėra laikomas vartotoju, atveju Garantijos suteikėjo atsakomybė dėl kompensacijos, susijusi su šia garantija ir (arba) jos sudarymu ir vykdymu, nepriklausomai nuo formos, yra apribota iki maksimaliai Produkto su defektu vertės.

II. Garantijos laikotarpis

Produkto elementai, kuriems veikia garantija	Garantinės apsaugos trukmė
DED7141	36 mėnesiai, skaičiuojant nuo Produkto pirkimo datos, nurodytos šiame Garantiniame lape

III. Naudojimosi garantija sąlygos

1. Vartotojas privalo patiekti užpildytą Produkto Garantinį lapą ir Produkto pirkimą patvirtinantį dokumentą (pvz. kasos čekis, sąskaita-faktūra ir pan.). Tam, kad pretenzijos nagrinėjimo procesas vyktų sklandžiai, rekomenduojama, kad Vartotojas kartu su Produktu perduotų visus elementus, nurodytus „Komplektacijos sąraše“, esančiame Naudojimo instrukcijoje.
2. Vartotojas privalo laikytis Naudojimo instrukcijoje ir Garantiniame lape nurodytų rekomendacijų..
3. Garantija galioja tik Lenkijos Respublikos ir ES teritorijoje.
4. Garantija neapima Produkto defektų, atsiradusių dėl to, kad:
a. Vartotojas nesilaikė sąlygų, nurodytų Naudojimo instrukcijoje, ypač susijusių su teisingu naudojimu, priežiūra ir valymu;
b. Vartotojas naudojo priežiūros ar valymo priemones, neatitinkančias sąlygas nurodytas Naudojimo instrukcijoje;
c. Vartotojas netinkamai sandėliavo ir transportavo Produktą;
d. Vartotojas savarankiškai keitė ir (arba) modifikavo Produktą, negavęs Garantijos suteikėjo sutikimo;
e. Vartotojas naudojo Produkte eksploatacines medžiagas, neatitinkančias Naudojimo instrukcijos sąlygų
5. Vartotojas, kuris pagal 1964 m. balandžio 23 d. Civilinį kodeksą nėra laikomas vartotoju, praranda garantiją Produktui, jei:
- Vartotojas pašalino, pakeitė arba sugadino serijos numerius, datas ir informacines lenteles;
- Vartotojas pažeidė plombas arba ant jų matosi Vartotojo veiksmų pėdsakai.
6. Dėmesio! Veiksmus, susijusius su kasdieniu Produkto aptarnavimu, nurodytu pvz. Naudojimo instrukcijoje, Vartotojas atlieka pats ir savo sąskaita.

IV. Pretenzijos pateikimo procedūra:

1.Pastebėjus, kad Produktas veikia neteisingai, prieš pateikiant pretenziją, reikia įsitikinti, kad visi veiksmai, aprašyti Naudojimo instrukcijoje, buvo atlikti teisingai.
2. Pretenziją rekomenduojama pateikti nedelsiant, geriausiai per 7 dienas nuo Produkto defekto aptikimo. Vartotojas, kuris pagal 1964 m. balandžio 23 d. Civilinį kodeksą nėra laikomas vartotoju, praranda garantiją Produktui, jei nepateikia pretenzijos per 7 dienas.
3. Pretenziją galima pateikti pvz. Produkto pirkimo punkte, garantiniame servise arba raštu adresu: „DEDRA EXIM“ Sp. z o. o., ul. 3 Maja 8, 05-800 Pruškuvas.
4. Vartotojas gali pateikti pretenziją, pasinaudodamas blanku, kuris yra internetinėje svetainėje: www.dedra.pl (Pretenzijos garantiniame laikotarpyje pateikimo forma).
5. Garantinių servisų atskirose šalyse adresai yra nurodyti svetainėje: www.dedra.pl. Jei konkrečioje šalyje nebūtų garantinio serviso, pretenzijas dėl garantijos rekomenduojama siųsti adresu: „DEDRA EXIM“ Sp. z o. o., ul. 3 Maja 8, 05-800 Pruškuvas, Lenkija.
6. Mąjąc Dėl Vartotojo saugumo draudžiama naudoti Produktą su defektais.
7. Dėmesio!!! Produkto su defektais naudojimas kelia pavojų Vartotojo sveikatai ir gyvybei.
8. Veiksmai, susiję su garantija, bus atlikti per 14 darbo dienų skaičiuojant nuo Produkto, dėl kurio yra pateikiama pretenzija, pristatymo dienos.
9. Prieš pristatant Produktą, dėl kurio yra pateikiama pretenzija, rekomenduojama jį nuvalyti. Produktą, dėl kurio yra pateikiama pretenzija, reikia kruopščiai supakuoti, kad jis būtų apsaugotas nuo pažeidimų transporto metu – rekomenduojama pristatyti produktą originalioje pakuotėje.
10. Garantijos laikotarpis yra pratęsiamas tiek, kiek Vartotojas negalėjo juo naudotis dėl garantijos apimto defekto.

Gwarancja Ši garantija neriboja, neišskiria bei nesustabdo Vartotojo teisių dėl parduotos prekės neatitikimo arba prekės defekto.
Vadovaudamiesi 2016 m. balandžio 27 d. Europos Parlamento ir Tarybos reglamento (ES) 2016/679 dėl fizinių asmenų apsaugos tvarkant asmens duomenis ir dėl laisvo tokių duomenų judėjimo ir kuriuo panaikinama Direktyva 95/46/EB 13 straipsnio 1 ir 2 dalimis, informuojame, kad
1. Formoje pateiktų jūsų asmens duomenų valdytojas yra DEDRA-EXIM sp. z o.o., kurios registruota buveinė yra Pruszkowe, 3 Maja g. 8, 05-800 Pruszkow (toliau: "Administratorius").
2. Jūsų duomenys bus tvarkomi tik siekiant atlikti prietaiso garantijos procedūrą pagal Bendrojo duomenų apsaugos reglamento 6 straipsnio 1 dalies b punktą (toliau: „BDAR“) Duomenys teikiami savanoriškai, tačiau jie būtini garantijos procedūrai
3. Jūsų duomenys bus tvarkomi garantijos procedūros vykdymo nagrinėjimo laikotarpiu ir archyvavimo tikslais, jei prireiktų apsiginti nuo galimų pretenzijų Administratoriui, bet ne ilgiau nei iki tol, kol joms įvyks senaties terminas.
4. Jūsų duomenys gali būti atskleisti tik tiems subjektams, kurie tvarko duomenis duomenų administratoriaus vardu pagal rašytinę asmens duomenų tvarkymo pavedimo sutartį, teikiančią: technines paslaugas, hosting'o ar interneto svetainės priežiūros paslaugas, IT paslaugas, kurjerių paslaugas. Administratoriaus tiekėjai privalo užtikrinti duomenų saugumą ir laikytis galiojančių teisės aktų reikalavimų, susijusių su asmens duomenų apsauga, ir negali naudoti patikėtų asmens duomenų kitais nei sutartyje su Administratoriumi nurodytais tikslais.
5. Jūsų duomenys nebus tvarkomi automatizuotomis priemonėmis, įskaitant profiliavimą, ir nebus perduodami trečiajai šaliai / tarptautinei organizacijai.
6. Bet kuriuo metu turite teisę susipažinti su savo duomenų turiniu ir teisę ištaisyti, ištrinti, apriboti duomenų tvarkymą, teisę į duomenų perkeliamumą, teisę prieštarauti bet kuriuo metu.
7. Visais klausimais, susijusiais su administratoriaus atliekamu jūsų asmens duomenų tvarkymu, galite kreiptis šiuo el. pašto adresu: daneosobowe@dedra.pl.;
8. Turite teisę pateikti skundą tinkamai duomenų apsaugos institucijai;

LV Garantijas talons

uz

……..

Kataloga Nr: …….. Partijas numurs:.....

(turpmāk saukts **Produkts**)

Produkta iegādes datums: .....

Pārdevēja zīmogs

Datums un pārdevēja paraksts: .....

Lietotāja apliecinājums:

Ar šo apliecinu, ka saņēmu informāciju par garantijas nosacījumiem, kā arī par Lietošanas instrukcijas un Garantijas talona norādījumu neievērošanas sekām. Garantijas nosacījumi ir man zināmi, ko apliecinu ar savu rokraksta parakstu:

....

datums un vieta Lietotāja paraksts

I. Atbildība par Produktu

1. 3 Maja 8, 05-800 Pruszków, Polija, reģistrācijas numurs KRS 0000062517, Varšavas Rajona Tiesa Varšavā, Valsts tiesas reģistra XIV. Saimnieciskā nodaļa, NMR kods (NIP) 527-020-49-33, Pamatkapitāls: 100 980,00 PLN.
2. Saskaņā ar noteikumiem, minētiem šajā Garantijas talonā, Garants piešķir garantiju Produktam, kuru izplata Garants.
3. Garantijas atbildība apņem tikai defektus, izraisītu pēc iemesliem, esošiem Produkta Lietotājam nodošanas laikā.
4. Sakarā ar garantiju Lietotājam ir tiesības prasīt bezmaksas uzlabot Produktu, ja defekts tiks konstatēts garantijas laikā. Produkta uzlabošanas veids (remonta izdarīšanas metode) ir atkarīgs no Garanta uzskata. Gadījumā, kad Garants konstatēs, ka remonts nav iespējams, Garantam ir tiesības mainīt bojātu elementu vai visu Produktu uz brīvu no defektiem, samazināt Produkta cenu vai atteikties no līguma.
5. Attiecībā uz Lietotājam, kas nav patērētājs 1964. gada 23. aprīļa Likuma "Civillikums" izpratnē, Garanta kompensācijas atbildība par zaudējumiem, savienotiem ar garantiju un/vai sakarā ar noslēgšanu un izpildīšanu, neatkarīgi no tiesiskām attiecībām, ir ierobežota tikai līdz nekvalitatīva Produkta vērtībai.

II. Garantijas laiks

Produkta elementi, apņemti ar garantiju	Garantijas aizsardzības laiks
DED7141	36 mēneši, skaitot no Produkta iegādes datuma norādīta Garantijas talonā

III. Garantijas lietošanas nosacījumi

1. Aizpildīts Lietotāja Produkta Garantijas talons ar Lietotāja dokumentu, apliecinošu Produkta iegādi, piem. kases kvīts, faktūrrēķins utt. Efektīvas reklamācijas realizācijai ieteicams, lai Lietotājs nodotu kopā ar reklamētu Produktu visus elementus, minētus Produkta "Komplektācija" Lietošanas instrukcijas daļā.
2. Lietošanas Instrukcijas un Garantijas talona norādījumu ievērošana.
3. Garantija ir derīga tikai Polijas Republikas un ES teritorijā.
4. Garantija neapņem Produkta defektus, ierosinātus, starp citiem, sekojošos gadījumos:
a. Lietotājs neievēro Lietošanas instrukcijas noteikumus, sevišķi pareizas ekspluatācijas, konservācijas un tīrīšanas jomā;
b. Lietotājs lieto tīrīšanas vai konservācijas līdzekļus, kas neatbilst Lietošanas Instrukcijas norādījumiem;
c. Lietotājs neattiecīgi glabā un transportē Produktu;
d. Lietotājs patstāvīgi izdara Produkta izmaiņas un/var pārveidojumus, bez saskaņošanas ar Garantu;
e. Lietotājs lieto Produktā ekspluatācijas materiālus, kas neatbilst Lietošanas Instrukcijas norādījumiem.
5. Lietotājs, kas nav patērētājs 1964. gada 23. aprīļa Likuma "Civillikums" izpratnē, zaudē garantijas tiesības attiecībā uz Produktam, kurā, Lietotāja darbības rezultātā:
- tika likvidēti, mainīti vai bojāti sērijas numuri, datu apzīmējumi vai nominālas tabuliņas;
- tika bojātas vai mainītas plombas.
6. Uzmanību! Darbību, savienotu ar Produkta ikdienas apkalpošanu, ja izriet no Lietošanas instrukcijas, Lietotājs veic patstāvīgi un pēc savām izmaksām.

IV. Reklamācijas procedūra

1. Produkta nepareizas darbības konstatēšanas gadījumā, pirms reklamācijas paziņošanas, Lietotājam ir pienākums pārbaudīt, vai visa darbība, tostarp aprakstīta Lietošanas instrukcija, tika pareizi veikta.
2. Reklamācijas paziņojumu ieteicams sniegt nekavējoties, vislabāk 7 dienu laikā no Produkta defekta konstatēšanas dienas. Lietotājs, kas nav patērētājs 1964. gada 23. aprīļa Likuma "Civillikums" izpratnē, zaudē garantijas tiesības attiecībā uz Produktam, ja nesniegs reklamācijas paziņojumu 7 dienu laikā.
3. Reklamācijas paziņojums var būt sniegts, starp citiem, Produkta iegādes vietā, garantijas servisā vai rakstiski uz adresi: DEDRA EXIM sp. z o.o., ul. 3 Maja 8, 05-800 Pruszków, Polija.
4. Lietotājs var arī sniegt reklamācijas paziņojumu, izmantojot formulāru, pieejamu mājaslapā www.dedra.pl. („Reklamācijas paziņošanas formulārs garantijas ietvaros").
5. Servisu adreses atsevišķām valstīm atrodas mājaslapā www.dedra.pl. Gadījumā, kad attiecīgajā valstī nav garantijas servisa, reklamācijas paziņojumi jābūt sniegti uz adresi: DEDRA EXIM sp. z o.o., ul. 3 Maja 8, 05-800 Pruszków (Polija).
6. Ņemot vērā Lietotāja drošību, bojāta Produkta lietošana ir aizliegta.
7. Uzmanību!!! Bojāta Produkta lietošana ir bīstama Lietotāja veselībai un dzīvei.
8. Garantijas pienākums tiks izpildīts 14 darba dienu laikā, skaitot no dienas, kad Lietotājs piegādās bojātu Produktu
9. Pirms bojāta Produkta nodošanas reklamācijai ieteicam to notīrīt. Rekomendējam rūpīgi pasargāt reklamētu Produktu no bojājumiem transportēšanas laikā (ieteicama Produkta piegāde oriģinālā iepakojumā).
10. Garantijas laiks tiek pagarināts uz laiku, kurā, sakarā ar Produkta defektu,, apņemtu ar garantiju, Lietotājs nevarēja to lietot. Garantija neizslēdz, neierobežo un neaptur Lietotāja tiesību, kas izriet no atbildības par pārdota produkta neatbilstību likumam.

Saskaņā ar Eiropas Parlamenta un Padomes 2016. gada 27. aprīļa Regulas (ES) 2016/679 par fizisku personu aizsardzību attiecībā uz personas datu apstrādi un šādu datu brīvu apriti un ar ko atceļ Direktīvu 95/46/EK 13. panta 1. un 2. punktu, informējam jūs, ka.

1. Jūsu veidlapā norādītu personas datu pārzinis ir DEDRA-EXIM sp. z o.o., ar juridisko adresi Pruškovā, ul. 3 Maja 8, 05-800 Pruszków (tālāk: "Pārzinis").
2. Jūsu dati tiks apstrādāti tikai, lai veiktu ierīces garantijas procedūru saskaņā ar Vispārīgo datu aizsardzības noteikumu (turpmāk tekstā: "VDAR") 6. panta 1. daļas b. burtu. Datu sniegšana ir brīvprātīga, bet nepieciešama garantijas procedūras veikšanai.
3. Jūsu dati tiks apstrādāti garantijas procedūras izskatīšanas laikā un arhivēšanas nolūkos gadījumā, ja būs nepieciešams aizstāvēties pret jebkādām pretenzijām pret Pārzini, ne ilgāk kā līdz to termiņa beigām.
4. Jūsu datus drīkst izpaust tikai personām, kuras apstrādā datus pārzinim, pamatojoties uz rakstisku līgumu par personas datu apstrādes uzticēšanu, cita starpā subjektiem, kas nodrošina: tehniskā dienesta pakalpojumus, hostingu vai vietnes apkopi, IT pakalpojumus, kurjeru pakalpojumus. Pārziņa piegādātājiem ir pienākums nodrošināt datu drošību un ievērot piemērojamo likumu prasības, kas saistītas ar personas datu aizsardzību, un viņi nedrīkst izmantot uzticētos personas datus citiem mērķiem, nevis tiem, kas noteikti līgumā ar Pārzini.
5. Jūsu dati netiks apstrādāti automatizēti, tostarp profilēšanas veidā, un tie netiks pārsūtīti uz trešo valsti / starptautisku organizāciju.
6. Jums ir tiesības jebkurā laikā piekļūt saviem datiem un labot, dzēst, ierobežot apstrādi, tiesības pārsūtīt datus, tiesības iesniegt iebildumus, jebkurā brīdī.
7. Visos jautājumos, kas saistīti ar jūsu personas datu apstrādi, ko veic Pārzinis, varat sazināties ar šo e-pasta adresi: daneosobowe@dedra.pl.
8. Jums ir tiesības iesniegt sūdzību iestādei, kas ir atbildīga par personas datu aizsardzību.

HU Garanciajegy

.....

Katalógusszám: ..... Gyártási tétel száma: .....

(a továbbiakban: **Termék**)

A termék vásárlásának dátuma: .....

Az eladó pecsétje

Dátum és az eladó aláírása: .....

A felhasználó nyilatkozata:

Igazolom, hogy tájékoztatásra kerültem a garanciális feltételekről, valamint a Kezelési útmutatóban és a Garanciajegyben leírt utasítások be nem tartásából eredő következményekről. A jelen garanciális feltételekkel megismerkedtem, amit aláírásommal igazolok:

....

kelt és helye a Felhasználó aláírása

I. A termékért felelős

1. **Kezes** - DEDRA EXIM sp. z o.o., székhelye Pruszków, címe: ul. 3 Maja 8, 05-800 Pruszków, KRS 0000062517, Varsó fővárosi Körzeti Bíróság Varsóban; az Országos Bírósági Nyilvántartás XIII Gazdasági Osztálya, adószáma: 527-020-49-33, törzstőke: 100 980.00 zł.
2. A jelen Garanciajegyben meghatározott feltételekkel a Kezes garanciát nyújt a Kezes forgalmazásából származó Termékre.
3. A garanciából eredő felelősség kizárólagosan a Termékben a Felhasználónak való átadás pillanatában rejlő hibákra vonatkozik.
4. A garancia címén a Felhasználó jogosult a Termék díjmentes megjavítására, amennyiben a hiba a garanciális időszak során kelentkezik. A Termék megjavításának módja (a javítás módszere) a Kezes döntésétől függ. Amennyiben a Kezes megállapítása szerint ni lehetőség a megjavításra, a Kezes fenntartja magának a jogot a hibás alkatrész vagy az egész Termék hibátlanra cseréléséhez, a Termék árának csökkentéséhez, vagy a szerződéstől történő elálláshoz.
5. Azzal a Felhasználóval szemben, amelyik nem számít fogyasztónak az 1964 április 23-i, a Polgári Törvénykönyvről szóló törvény szerint, a Kezes jelen garanciából eredő és/vagy a garancia megkötésével és teljesítésével kapcsolatos kártérítési felelőssége, a jogi címtől függetlenül, a hibás Termék értékének összegére korlátozódik.

II. Garanciális időszak:

A garanciával rendelkező alkatrészek	A garanciális védelem időtartama
DED7141	36 hónap, a Termék vásárlásának napjától számítva a jelen Garanciajegyen megjelölve

III. A garancia alkalmazásának feltételei

1. A Felhasználó felmutatja a Termék kitöltött Garanciajegyét és valószínűsíti a Termék vásárlásának körülményeit, pl. felmutatva a pénztár blokkot, számlát, stb. A reklamáció hatékony lebonyolításának érdekében ajánlott, hogy a Felhasználó a reklamált Termékkel együtt adja át a Kezelési útmutatóban leírt készlet tartalmát.
2. A Felhasználó betartja a Kezelési útmutatóban és a Garanciajegyen feltüntetett utasításokat.
3. A garancia csak a Magyar Köztársaság és az EU területén érvényes.
4. A garancia nem terjed ki a Termék következő okokból keletkező meghibásodásaira:
a A Felhasználó nem tartotta be a Kezelési útmutatóban meghatározott, különösen a megfelelő használatra, karbantartásra és tisztításra vonatkozó feltételeket; A Felhasználó a Kezelési útmutatónak nem megfelelő tisztító és karbantartó szereket alkalmazott;

b. A Felhasználó nem megfelelő módon tárolja és szállítja a Terméket;
c. A Felhasználó önállóan, a Kezessel való egyeztetés nélkül módosította és/vagy átalakította a Terméket;
d. A Felhasználó a Kezelési útmutatónak nem megfelelő üzemeltetési anyagokat használt a Termékhez.
5. Az a Felhasználó, amelyik nem számít fogyasztónak az 1964 április 23-i, a Polgári Törvénykönyvről szóló törvény szerint, elveszíti a jelen garanciából eredő jogait, ha a Terméken:
- a szériaszámok, dátum jelölések és a típuscímkék a Felhasználó által eltávolításra, kicserélésre vagy megrongálásra kerültek
- a plombák a Felhasználó által megrongálásra kerültek, vagy a Felhasználó beavatkozásának nyomait viselik.
6. Figyelem! A Termék mindennapos kezelésével kapcsolatos, többek között a Kezelési útmutatóból eredő műveleteket a Felhasználó saját hatáskörébe és saját költségére végzi el

IV. Reklamációs eljárás

1. A Termék helytelen működésének észrevételekor, a reklamáció bejelentése előtt ellenőrizze, hogy a Kezelési útmutatóban meghatározott valamennyi művelet a megfelelő módon került végrehajtásra.
2. Ajánlott a reklamációt haladéktalanul bejelenteni, a legjobb a Termék hibája észrevételétől számított 7 napon belül. Az a Felhasználó, amelyik nem számít fogyasztónak az 1964 április 23-i, a Polgári Törvénykönyvről szóló törvény szerint, elveszíti a jelen garanciából eredő jogait, ha nem jelenti be 7 napon belül a reklamációt.
3. A reklamációs bejelentés megtehető a Termék vásárlásának helyén, a garanciális szervizben, vagy írásban az alábbi címen: DEDRA EXIM sp. z o.o., ul. 3 Maja 8, 05-800 Pruszków.
4. A Felhasználó a reklamációt a www.dedra.pl weboldalon található űrlap segítségével jelentheti be. („Garanciális reklamáció bejelentési űrlap”).
5. Az egyes országok szerviz címei a www.dedra.pl weboldalon elérhetőek. Amennyiben az adott országban nincs garanciális szervíz, a reklamációs bejelentést ajánljuk a következő címre küldeni: DEDRA-EXIM Sp. z o.o., ul. 3 Maja 8, 05-800 Pruszków (Lengyelország).
6. A Felhasználó biztonságára való tekintettel a hibás Termék használata tilos.
7. Figyelem!!! A hibás Termék veszélyes a Felhasználó egészségére és életére.
8. A garanciából eredő kötelezettségek ellátására a reklamált Terméknek a Felhasználó általi leadásának napjától számított 14 munkanapon belül kerül sor.
9. A terméket reklamációra küldése előtt ajánlott megtisztítani. Ajánlott a reklamált terméket gondosan bebiztosítani a szállítási károk elkerülése érdekében (ajánlott a reklamált Terméket az eredeti csomagolásban elküldeni).
10. A garanciális időszak meghosszabbításra kerül azzal az idővel, mely alatt a Felhasználó a Termék meghibásodásából eredően nem tudta az használni.
A garancia nem zárja ki, nem korlátozza és nem függeszti fel a Felhasználó eladott termékek hibáira vonatkozó kezességi szabályokból eredő jogait.

A természetes személyeknek a személyes adatok kezelése tekintetében történő védelméről és az ilyen adatok szabad áramlásáról, valamint a 95/46/EK irányelv hatályon kívül helyezéséről szóló, 2016. április 27-i (EU) 2016/679 európai parlamenti és tanácsi rendelet 13. cikkének (1) és (2) bekezdésével összhangban tájékoztatjuk Önt, hogy

1. Az űrlapon megadott személyes adatainak Adminisztrátora a Pruszków-i székhelyű DEDRA-EXIM sp. z o.o. ul. 3 Maja 8, 05-800 Pruszków (továbbiakban: „Adminisztrátor”).
2. Az Ön adatait kizárólag a készülékre vonatkozó garanciális eljárás lefolytatása céljából dolgozzuk fel az általános adatvédelmi rendelet (a továbbiakban: "GDPR") 6. cikke (1) bekezdésének b) pontjával összhangban Az adatszolgáltatás önkéntes, de a garanciális eljárás lefolytatásához szükséges.
3. Az Ön adatait a garanciális eljárás lefolytatásának megfontolásának időtartama alatt, valamint archiválási céllal kezeljük, amennyiben az Adminisztrátorral szembeni esetleges követelésekkel szemben szükséges védekezni, de legfeljebb azok elévüléséig.
4. Az Ön adatai csak olyan szervezetek számára adható ki, amelyek az Adminisztrátor nevében, a személyes adatok feldolgozására vonatkozó írásbeli megbízási szerződés alapján adatokat kezelnek, és többek között technikai szolgáltatást, tárhelyszolgáltatást vagy weboldal-karbantartást, informatikai-, futárszolgáltatást nyújtanak. Az Adatkezelő beszállítói kötelesek gondoskodni az adatbiztonságról és megfelelni a személyes adatok védelmére vonatkozó hatályos jogszabályok követelményeinek, és nem használhatják fel a rájuk bízott személyes adatokat az Adatkezelővel kötött szerződésben meghatározott céloktól eltérő célokra.
5. Az Ön adatait nem dolgozzuk fel automatizált módon, beleértve a profilalkotást, és nem továbbítjuk harmadik országba/nemzetközi szervezetnek.
6. Ön bármikor jogosult az adatai tartalmához történő hozzáféréshez, valamint annak helyesbítéshez, törléshez, az adatkezelés korlátozásához, az adathordozhatósághoz és a kifogásoláshoz való joghoz.
7. Az Ön személyes adatainak az Adatkezelő általi feldolgozásával kapcsolatos minden kérdésben az alábbi e-mail címen veheti fel a kapcsolatot: daneosobowe@dedra.pl;
8. Önnek jogában áll van panaszt benyújtani az illetékes adatvédelmi hatóságnál;

RO Certificat de garanţie

pentru

…….

Nr. de katalog: …… Număr de lot: .....

(denumit în continuare Produs)

Data de cumpărare a produsului: .....

Ştampila vânzătorului

Data şi semnătura vânzătorului: .....

Declaraţia Utilizatorului:

Confirm, că am fost informat în ceea ce priveşte condiţiile de garanţie şi efectele nerespectării orientărilor cuprinse în manualul de utilizare şi în Certificatul de garanţie. Condiţiile prezentei garanţiei îmi sunt cunoscute ce afirm cu semnătura mea de mână:

....

Data şi locul semnătura Utilizatorului

Garanţia este acordată în conformitate cu prevederile OG 21/1992 și OG 140/2021, cu modificările ulterioare, pe baza cardului de garanție și a dovezii originale de cumpărare. Perioada de reparație nu poate depăși 15 zile calendaristice de la data la care consumatorul a predat reclamația vânzătorului.

I. Responsabilitatea pentru produs

1. **Garant** - DEDRA EXIM sp. z o.o. cu sediul în Pruszkowie, adresa: ul. 3 Maja 8, 05-800 Pruszków, KRS 0000062517, Sąd Rejonowy dla m.st. Warszawy w Warszawie, XIV Wydział Gospodarczy Krajowego Rejestru Sądowego,[Judecătoria Raională pentru o.c. Varşovia în Varşovia, Departamentul al XIV–a Economic al Registrului Naţional Juridic] NIP [CIF] 527-020-49-33, Kapitał zakładowy [capital social]: 100 980.00 zł..
2. în condiţiile menţionate în prezentul Certificat de garanţie Garantul acordă garanţie la produsul derivat din distribuţia Garantului.
3. Responsabilitatea cu titlu de garanţie cuprinde numai defectele care sau ivit din cauze datorate Produsului în momentul livrării acestuia Utilizatorului.
4. Cu titlu de garanţie, Utilizatorul, obţine dreptul la repararea gratis a Produsului, dacă defecţiunea s-a ivit în perioada de garanţie. Modul de reparare a Produsului (metoda de executare a reparării) depinde de decizia Garantului. Dacă Garantul constată că Produsul nu poate fi reparat, Garantul îşi rezervă dreptul de a schimba piesa defectă sau total Produsul cu altul fără defecte sau de a micşora preţul Produsului ori de a se retrage de la Contract.
5. Faţă de Utilizatorul, care conform cu legea din data de 23 aprilie 1964 din Codul Civil, nu este un consumator, răspunderea Garantului pentru dauna rezultate din prezenta garanţie şi/ sau în legătură cu încheierea şi executarea acesteia, indiferent de dreptul legal, este limitată maxim până la valoarea Produsului defect..

II. Perioada de garanţie

Componentele Produsului acoperite de garanţie	Durata de protecţie a garanţiei
DED7141	36 luni, de la data cumpărării Produsului, înscrisă în prezentul Certificat de garanţie

III. Condiţiile de utilizare a garanţiei

1 Prezentarea de către Utilizator a Certificatul completat de garanţie a Produsului şi dovedirea împrejurărilor de cumpărare a Produsului de ex. prin prezentarea chitanţei, facturei, etc. Pentru a efectua în mod eficient reclamaţia, se recomandă că Utilizatorul să trimite împreună cu Produsul reclamat, toate componetele menţionate la “Completarea” Produsului în manualul de utilizare.
2. Respectarea de către Utilizator a recomandările din Manualul de utilizare şi din Certficatul de garanţie.
3. Garanţia acoperă numai teritoriul Republicii Polonă şi UE.
4. Garanţia nu acoperă defecţiunile Produsului apărute în special din cauza:
a. Nerespectării de către Utilizator a condiţiilor indicate în Manualul de utilizare, în special în domeniul de utilizare, întreţinere şi curăţare corectă.
b. Utilizarea de către Utilizator a unor produse de curăţare sau substanţe de conservare care sunt neadecvate cu Manualul de utilizare;
c. Depozitare necorespunzătoare şi transportul necorespunzător al Produsului de către Utilizator;
d. Modificări şi/sau reconstrucţii arbitrare a Produsului de către Utilizator;
e. Utilizarea în Produs de către Utilizator a unor materiale consumabile neconforme cu manualul de utilizare
5. Utilizatorul care conform nu legea din data de 23 aprilie 1964 din Codul Civil nu este un consumator, pierde garanţia pentru Produsul, în care:
- numerele de serie, marcarea datelor şi plăcuţele cu datele technice au fost îndepărtate de către Utilizator;
- sigiliile existente au fost deteriorate de Utilizator sau au urme rămase din manipularea de către utilizator la acestea.
6. **Atenţie!** Operaţiile legate cu utilizarea de fiecare zii, descrise în manualul de utilizare, Utilizatorul execută singur pe costul său.

IV. Procedura de reclamaţie

1. Dacă se constată că Produsul nu funcţionează corect, Înainte de a depune reclamaţia trebuie să Vă asiguraţi dacă toate operaţiunile descrise în manualul de utilizare au fost executate corect.
2. Sesizaţi imediat reclamaţia, cel mai bine în termen de 7 zile de la data la care aţi observant defectul produsului. Utilizatorul care conform cu legea din data de 23 aprilie 1964 din Codul Civil nu este un consumator, pierde garanţia pentru Produs dacă reclamaţia nu depune în termen de până de 7 zile.
3. Sesizarea reclamaţiei se face de ex. la. la punctul de cumpărare a Produsului, la service-ul de garanţie sau se poate trimite în scris pe adresa: DEDRA EXIM sp. z o.o., ul. 3 Maja 8, 05-800 Pruszków.

4. Utilizatorul poate să depună reclamaţia prin formularul accesibil pe pagina de internet www.dedra.pl. (“Formular pentru sesizarea reclamaţiei cu titlu de garanţie”).
5. Adresele service-urilor de garanţie din fiecare stat sunt accesibile pe pagina www.dedra.pl. Dacă service-ul lipseşte în statul adecvat, trimiteţi sesizările de reclamaţie cu titlu de garanţie pe adresa: DEDRA EXIM sp. z o.o. ul. 3 Maja 8, 05-800 Pruszków (Polonia).
6. Luând în considerare siguranţa Utilizatorului se interzice utilizarea Produsului defect.
7. Atenţie!!! Utilizarea Produsului defect este periculos pentru sănătatea şi viaţa Utilizatorului.
8. Executarea obligaţiilor rezultate din garanţie va avea loc în termen de 14 zile lucrătoare, calculate de la data furnizării de către Utilizator a Produsului reclamat.
9 Înainte de furnizare a Produsului reclamat se recomandă curăţirea acestuia. Se recomandă de a se asigura bine Produsul împotriva distrugerii în timpul transportului (se recomandă să trimiteţi produsul reclamat în ambalajul original).
10. Perioada de garanţie va fi prelungită cu durata în care, din cauza defectului Produsului acoperit de garanţie Utilizatorul nu l-a putut să-l utilizeze,
Garanţia nu opreşte, nu limitează nu suspendează drepturile Utilizatorului rezultate din dispoziţiile privind garanţia pentru vicile produsului vândut..

În conformitate cu articolul 13 alineatele (1) și (2) din Regulamentul (UE) 2016/679 al Parlamentului European și al Consiliului din 27 aprilie 2016 privind protecția persoanelor fizice în ceea ce privește prelucrarea datelor cu caracter personal și privind libera circulație a acestor date și de abrogare a Directivei 95/46/CE, vă informăm.

1. Administratorul datelor Dumneavoastră cu caracter personal furnizate în formular este DEDRA-EXIM sp. z o. o. cu sediul social în Pruszków, ul. 3 Maja 8, 05-800 Pruszków (în continuare: „Administrator”).
2. Datele dumneavoastră vor fi prelucrate numai în scopul derulării procedurii de garanție a dispozitivului în conformitate cu art. 6 alin.1 lit. b din regulamentul general privind protecția datelor (în continuare: „GDPR”). Furnizarea datelor este voluntară, dar necesară pentru derularea procedurii de garanție.
3. Datele dumneavoastră vor fi prelucrate pe perioada de luare în considerare a procedurii de garanție și în scopuri de arhivare în cazul în care este nevoie de apărare împotriva oricăror pretenții împotriva Administratorului, nu mai mult decât până la expirarea acestora.
4. Datele dumneavoastră pot fi dezvăluite numai entităților care prelucrează date pentru administrator pe baza unui contract scris de încredințare a prelucrării datelor cu caracter personal care oferă, printre altele, service tehnic, hosting sau intreținere site, service IT, firmă de curierat. Furnizorii Administratorului sunt obligați să asigure securitatea datelor și să îndeplinească cerințele legii aplicabile referitoare la protecția datelor cu caracter personal și nu pot folosi datele cu caracter personal încredințate în alte scopuri decât cele specificate în contractul cu Administratorul.
5. Datele dumneavoastră nu vor fi prelucrate în mod automatizat, inclusiv sub formă de profilare, și nu vor fi transferate către o țară terță/organizație internațională.
6. Aveți dreptul de a accesa datele dumneavoastră și dreptul de a rectifica, șterge, limita prelucrarea, dreptul de a transfera date, dreptul de a vă opune în orice moment.
7. În toate aspectele legate de prelucrarea datelor dumneavoastră cu caracter personal de către Administrator, ne puteți contacta la următoarea adresă de e-mail: daneosobowe@dedra.pl.;
8. Aveți dreptul de a depune o plângere la autoritatea competentă pentru protecția datelor cu caracter personal;

DE Garantiekarte

für

……

Katalognummer: …….. Lotnummer: .....

(im Weiteren **Produkt** genannt)

Kaufdatum des Produkts: .....

Stempel des Verkäufers

Datum und Unterschrift des Verkäufers: .....

Erklärung des Benutzers:

Ich bestätige, dass ich über die Bedingungen der Garantie sowie Folgen der Nichtbeachtung von den in der Bedienungsanleitung und Garantiekarte enthaltenen Anweisungen informiert wurde. Die Bedingungen dieser Garantie sind mir bekannt, was ich mit meiner eigenhändigen Unterschrift bestätige:

....

Datum und Ort Unterschrift des Käufers

I. Haftung für das Produkt

1. **Garant** - DEDRA EXIM sp. z o.o. mit Sitz in Pruszków, Adresse: ul. 3 Maja 8, 05-800 Pruszków, Reg.-Nr. KRS 0000062517, Amtsgericht für Warschau, XIV Wirtschaftsabteilung des Nationalen Gerichtsregisters, Steuernummer 527-020-49-33, Stammkapital: 100 980.00 zł.
2. Zu den in dieser Garantiekarte bestimmten Bedingungen erteilt der Garant hiermit Garantie für das Produkt, das vom Vertrieb des Garants stammt.
3. Die Garantiehaftung umfasst nur Mängel, deren Entstehung auf die im Produkt zum Zeitpunkt seiner Aushändigung dem Benutzer enthaltenen Fehler zurückzuführen ist.
4. Im Rahmen der Garantie gewinnt der Benutzer das Recht zur kostenlosen Reparatur des Produkts, soweit der Mangel innerhalb der Garantiezeit offenbart wurde. Die Art und Weise, auf die das Produkt repariert wird (Methode der Reparatur) wird vom Garanten bestimmt. Falls der Garant feststellt, dass die Reparatur nicht möglich ist, behält sich der Garant das Recht vor, das mangelhafte Element oder das ganze Produkt gegen ein freies von Mängeln zu tauschen, den Preis des Produkts zu mindern oder vom Vertrag abzutreten.
5. Gegenüber einem Benutzer, der kein Verbraucher im Sinne des Gesetzes vom 23. April 1964 Zivilgesetzbuch ist, ist die Schadensersatzhaftung des Garanten für die sich aus dieser Garantie ergebenden und/oder im Zusammenhang mit ihrer Erteilung und Ausübung stehenden Schäden, ohne Rücksicht auf den Rechtstitel, maximal auf den Wert des mangelhaften Produkts begrenzt.

II. Garantiezeit

Elemente des Produkts, die mit der Garantie umfasst sind	Dauer des Garantieschutzes
DED7141	36 Monate ab dem Kaufdatum des Produkts das auf dieser Garantiekarte angegeben ist

III. Bedingungen der Inanspruchnahme der Garantie

1. Vorlegung der ausgefüllten Garantiekarte vom Benutzer sowie Glaubhaftmachung der Kaufumstände vom Benutzer, z.B. durch Vorlegung eines Kassenbelegs, einer Rechnung, usw. Damit die Reklamation reibungslos durchgeführt werden kann, wird es empfohlen, dass der Benutzer alle in dem "Lieferumfang" genannten Elemente, der in der Bedienungsanleitung beschrieben wurde, zusammen mit dem Produkt zur Reklamation abgibt.
2. Beachtung der in der Bedienungsanleitung und Garantiekarte enthaltenen Anweisungen vom Benutzer.
3. Die Garantie umfasst nur das Gebiet der Republik Polen und der EU.
4. Die Garantie umfasst nicht die Mängel des Produkts, die infolge von folgenden Ursachen entstanden sind:
a. Nichtbeachtung der in der Bedienungsanleitung bestimmten Bedingungen vom Benutzer, insbesondere in Bezug auf richtige Nutzung, Wartung und Reinigung;
b. Verwendung von Reinigungs- oder Wartungsmitteln vom Benutzer, die im Widerspruch zu der Bedienungsanleitung stehen;
c. Unrichtige Aufbewahrung und unrichtiger Transport des Produkts vom Benutzer;
d Eigenmächtige Veränderungen und/oder Umbauten am Produkt vom Benutzer, die mit dem Garant nicht abgestimmt wurden;
e. Verwendung von Betriebsmaterialien und Ersatzteilen vom Benutzer, die im Widerspruch zu der Bedienungsanleitung stehen.
5 Der Benutzer, der kein Verbraucher im Sinne des Gesetzes vom 23. April 1964 Zivilgesetzbuch ist, verliert Garantieansprüche für das Produkt, an dem:
- Seriennummer, Datumsangaben und Typenschilder vom Benutzer entfernt, verändert oder beschädigt wurden;
- Plomben vom Benutzer beschädigt wurden oder Spuren des Hantierens an ihnen tragen.
6. **Achtung!** Die mit täglicher Bedienung des Produkts verbundenen Tätigkeiten, die sich u.a. aus der Bedienungsanleitung ergeben, sind vom Benutzer auf eigene Rechnung und eigene Kosten auszuführen.

IV. Reklamationsverfahren

1. Falls unrichtige Arbeit des Produkts festgestellt wird, soll man sich vor der Anmeldung der Reklamation vergewissern, dass alle insbesondere in der Bedienungsanleitung bestimmten Bedientätigkeiten richtig ausgeführt wurden.
2. Die Reklamation soll man unverzüglich, am besten innerhalb von 7 Tagen ab Feststellung des Mangels am Produkt anmelden. Der Benutzer, der kein Verbraucher im Sinne des Gesetzes vom 23. April 1964 Zivilgesetzbuch ist, verliert Garantieansprüche für das Produkt, im Falle, wenn die Reklamation nicht innerhalb von 7 Tagen angemeldet wird.
3. Die Reklamation kann u.a. am Verkaufsort, an dem das Produkt gekauft wurde, beim Garantieservice oder schriftlich auf folgende Adresse angemeldet werden: DEDRA EXIM sp. z o.o., ul. 3 Maja 8, 05-800 Pruszków.
4. Der Benutzer kann die Reklamation unter Verwendung des Formulars anmelden, das auf der Internet www.dedra.pl zugänglich ist. ("Formular zur Anmeldung der Reklamation aufgrund der Garantie").
5. Die Adressen von Garantieservice-Stellen für jeweilige Länder sind auf der Internetseite www.dedra.pl zugänglich. Im Falle, wenn keine Garantieservice-Stelle im jeweiligen Land vorhanden ist, soll man die Reklamationsanmeldung aufgrund der Garantie an folgende Adresse richten: DEDRA EXIM sp. z o.o. ul. 3 Maja 8, 05-800 Pruszków (Polska).
6. Im Hinblick auf die Sicherheit des Benutzers ist die Nutzung eines mangelhaften Produkts untersagt..
7. Achtung!!! Nutzung eines mangelhaften Produkts gefährdet der Gesundheit und dem Leben des Benutzers.
8. Erfüllung der sich aus der Garantie ergebenden Pflichten erfolgt innerhalb von 14 Werktagen ab der Rückgabe des beanstandeten Produkts vom Benutzer.
9. Vor der Rückgabe des mangelhaften Produkts zur Reklamation soll man es reinigen. Das beanstandete Produkt soll sorgfältig vor möglichen Beschädigungen während des Transports abgesichert werden (es wird empfohlen das beanstandete Produkt in Originalverpackung zu bringen).
10. Die Garantiezeit wird um die Zeit verlängert, in der der Benutzer das mit der Garantie umfasste Produkt infolge des Mangels nicht benutzen konnte.
Die sich aus den Vorschriften über die Gewährleistung für Mängel von verkauften Sachen ergebenden Rechte des Benutzers werden von dieser Garantie weder ausgeschlossen noch eingeschränkt oder eingestellt

SI Garancijski list

za

……..

Kataloška št.: …….. št. partije:.....

(v nadaljevanju Proizvod)

Datum nakupa Proizvoda: .....

Žig prodajalca

Datum in podpis prodajalca: .....

Izjava uporabnika:

Potrjujem, da sem bil seznanjen s pogoji garancije in posledicami neupoštevanja navodil v navodilih za uporabo in garancijskem listu. Znani so mi pogoji te garancije, kar potrjujem z lastnoročnim podpisom:

....

Datum in kraj Podpis uporabnika

I. Odgovornost za Proizvod

1. Garant - Dedra Exim Sp. z o.o. s sedežem v Pruškovu, naslov: ul. 3 Maja 8, 05-800 Pruszków, Poljska, št. KRS (vpisa v državni sodni register Poljske) 0000062517, vpis izvršilo Okrajno sodišče za gl. mesto Varšavo v Varšavi, njegov 14. gospodarski oddelek Državnega sodnega registra *(KRS – Krajowy Rejestr Sądowy)*, davčna številka 527-020-49-33, osnovni kapital: 100.980,00 PLN.
2. Garant pod pogoji, določenimi v tem garancijskem listu, podeljuje garancijo za Proizvod, ki ga je dobavil.
3. Odgovornost iz naslova garancije zajema samo napake, izhajače iz razlogov, prisotnoh v samem Proizvodu v času njegove izdaje uporabniku.
4. Garancija daje Uporabniku pravico do brezplačne odprave napake na Proizvodu, če se napako odkrije v garancijskem obdobju. Način odprave napake na Proizvodu (metoda odprave napake) je odvisen od odločitve Garanta. Garant si za primer svoje ugotovitve, da popravila ni možno izvesti, pridržuje pravico do zamenjave okvarjenega elementa ali celotnega Proizvoda z brezhibnim, znižanja cene Proizvoda ali odstopa od pogodbe.
5. V odnosu do Uporabnika, ki ni potrošnik v smislu poljskega Civilnega zakonika *(Kodeks Cywilny)* z dne 23. aprila 1964., je odškodninska odgovornost Garanta za škodo, ki izhaja iz te garancije in/ali je v zvezi z njeno sklenitvijo in izvajanjem, ne glede na pravni naslov, omejena do vrednosti brezhibnega Proizvoda, ki je okvarjen.

II. Garancijsko obdobje

Elementi Proizvoda	Trajanje garancijske zaščite
DED7141	36 mesecev od dneva nakupa Proizvoda, navedenega v tem garancijskem listu

III. Garancijski pogoji

1. Predložitev izpolnjenega garancijskega lista Proizvoda s strani Uporabnika ter dokazila okoliščin nakupa Proizvoda s strani Uporabnika, npr. v obliki blagajniškega potrdila, računa ipd. V cilju pravilne izvedbe reklamacijskega postopka se priporoča, naj Uporabnik skupaj s Proizvodom, ki ga reklamira, predloži vse elemente, navedene v „Kompletacija naprave" v navodilih za uporabo.
2. Ravnanje Uporabnika skladno s priporočili v navodilih za uporabo in garancijskem listu.
3. Garancija zajema samo ozemlje Republike Poljske in EU.
4. Garancija ne zajema okvar Proizvoda, nastalih še zlasti zaradi:
a. Uporabnikovega neupoštevanja pogojev, določenih v Navodilih za uporabo, še zlasti glede pravilne uporabe, vzdrževanja in čiščenja;
b. Uporabnikove uporabe čistilnih ali vzdrževalnih sredstev, neskladnih z navodili za uporabo;
c. Uporabnikovega neustreznega skladiščenja in prevoza Proizvoda;
d. Uporabnikovih nepooblaščenih sprememb in/ali modifikacij Proizvoda brez dogovora z Garantom;
e. Uporabnikove uporabe potrošnega materiala v Proizvodu, neskladnega z navodili za uporabo.
5. Uporabnik, ki ni potrošnik v smislu poljskega Civilnega zakonika z dne 23. aprila 1964., izgubi garancijo za Proizvod, na katerem:
- je Uporabnik odstranil, spremenil ali poškodoval serijske številke, datumske oznake in nazivne tablice;
- je Uporabnik poškodoval plombe ali so na njih vidni znaki poseganja vanje s strani Uporabnika.
6. Pozor! Opravila, povezana z vsakodnevno uporabo Proizvoda, ki so med drugim navedena v navodilih za uporabo, izvaja Uporabnik sam in na lastne stroške.

IV. Reklamacijski postopek

1. V primeru ugotovitve nepravilnega delovanja Proizvoda se je treba pred prijavo reklamacije prepričati, da so bila pravilno opravljena vsa opravila, še zlasti tista, navedena v navodilih za uporabo.
2. Priporoča se reklamacijo prijaviti takoj, najbolje v 7 dneh od dneva opazitve napake na Proizvodu. Uporabnik, ki ni potrošnik v smislu poljskega Civilnega zakonika z dne 23.4.1964, izgubi pravice, izhajajoče iz te garancije, če reklamacije ne prijavi v 7 dneh.
3. Reklamacijo se lahko prijavi, med drugim, na mestu nakupa Proizvoda, v garancijskem servisu ali pisno s pismom, poslanim na naslov: Dedra Exim Sp. z o.o., ul. 3 Maja 8, 05-800 Pruszków, Poljska.
4. Uporabnik lahko prijavi reklamacijo z uporabo obrazca, ki je na voljo na spletni strani www.dedra.pl. ("Obrazec za prijavo reklamacije na podlagi garancije").
5. Naslovi garancijskih servisov za posamezne države so na voljo na www.dedra.pl. V primeru, da za dano državo ne bi bilo navedenega garancijskega servisa, se priporoča poslati reklamacijo na podlaghi garancije na ta naslov: Dedra Exim Sp. z o.o., ul. 3 Maja 8, 05-800 Pruszków (Poljska).
6. V cilju varnosti Uporabnika se prepoveduje uporabo okvarjenega Proizvoda.
7. Pozor! Uporaba okvarjenega Proizvoda je nevarna za zdravje in življenje Uporabnika.
8. Obveznosti iz garancije bodo izpolnjene v 14 delovnih dneh od dneva dostave reklamiranega Proizvoda.
9. Priporoča se pred dostavo okvarjenega Proizvoda le-tega očistiti. Priporoča se reklamirani Proizvod skrbno zaščititi pred poškodbami pri transportu (najbolje je reklamirani Proizvod dostaviti v originalni embalaži).
10. Garancijsko obdobje se podaljša za čas, v katerem Uporabnik Proizvoda, za katerega velja garancija, zaradi njegove okvare ni mogel uporabljati.
Garancija ne izključuje, ne omejuje in začasno ne odpravlja pravic Uporabnika, izhajajočih iz predpisov o poroštvu za napake na prodani stvari.

V skladu s členom 13(1) in (2) Uredbe (EU) 2016/679 Evropskega parlamenta in Sveta z dne 27. aprila 2016 o varstvu posameznikov pri obdelavi osebnih podatkov in o prostem pretoku takih podatkov ter o razveljavitvi Direktive 95/46/ES (v nadaljnjem besedilu: RODO) vas obveščamo

1. Skrbnik vaših osebnih podatkov, podanih v obrazcu, je DEDRA-EXIM sp z o.o. s sedežem v Pruškovu [Pruszków], ul. 3 Maja 8, 05-800 Pruszków, Poljska (v nadaljevanju: "Skrbnik").
2. Vaši podatki bodo obdelovani le za namene izvedbe garancijskega postopka zanapravo v skladu s črko b prvega odst. 6. člena Splošne uredbe o varstvu podatkov EU (v nadaljevanju: »SUVP«). Dajanje podatkov je prostovoljno, a nujno potrebno za izvedbo garancijskega postopka.
3. Vaše podatke bomo obdelovali skozi čas potekanja garancijskega postopka in za namene arhiviranja za primer morebitne potrebe obrambe pred zahtevki do Skrbnika, vendar najdlje do izteka roka njihovega zastaranja.
4. Vaše podatke se sme razkriti samo subjektom, ki obdelujejo podatke za Skrbnika na podlagi pisne pogodbe o zaupanju osebnih podatkov v obdelavo in sicer, med drugim, subjektom, ki izvajajo storitve tehničnega servisa, storitve gostovanja ter vzdrževanja spletnega mesta, IT storitve, izvajalcem kurirskih storitev ipd.. Skrbnikovi dobavitelji so dolžni zagotavljati varnost podatkov ter izpolnjevati zahteve obvezujočih predpisov prava v zvezi z varstvom osebnih podatkov ter ne smejo uporabljati zaupanih jim osebnih podatkov za namene, ki niso določeni v pogodbi s Skrbnikom.
5. Vaši podatki ne bodo obdelovani na avtomatiziran način, v tem na način profiliranja, in ne bodo posredovani v tretjo državo/mednarodni organizaciji.
6. Imate v vsakem trenutku pravico dostopa do svojih podatkov ter pravico do popravka, izbrisa, omejitve obdelave le-teh, pravico do prenosa podatkov na drug subjekt, pravico do ugovora zoper njihovo obdelavo.
7. V vseh zadevah v zvezi z obdelavo vaših osebnih podatkov s strani Skrbnika nas lahko kontaktirate s sporočilom na ta e-poštni naslov: daneosobowe@dedra.pl ;
8. Imate pravico vložiti pritožbo pri organu, ki je v dani državi pristojen za varstvo osebnih podatkov;

HR Jamstveni list

na

…….

Kataloški broj: ……..br. partije:.....

(u daljnjem tekstu Proizvod)

Datum nabavke Proizvoda: .....

Pečat prodavača

Datum i potpis prodavača: .....

Izjava Korisnika:

Potvrđujem da sam upoznat s uvjetima jamstva i posljedicama nepoštivanja smjernica sadržanih u Uputama za upotrebu i jamstvenom listu. Upoznat sam s uvjetima ovog jamstva, što potvrđujem svojim potpisom:

....

Datum i mjesto Potpis Korisnika

I. Odgovornost za Proizvod

1. Jamac - Dedra Exim Sp. z o.o. sa sjedištem u Pruszkówu, adresa: ul. 3 Maja 8, 05-800 Pruszków, KRS 0000062517, Općinski sud za glavni grad Varšavu u Varšavi, XIV Gospodarski odjel Državnog sudskog registra, PIB 527-020-49-33, osnovni kapital: 100 980.00 PLN.
2. Pod uvjetima navedenim u ovom jamstvenom listu, Jamac daje jamstvo za Proizvod koji dolazi iz Jamčeve distribucije.
3. Odgovornost iz jamstva pokriva samo nedostatke koji proizlaze iz razloga koji su u Proizvodu u trenutku njegove predaje Korisniku.
4. Pod jamstvom, Korisnik stječe pravo na besplatan popravak Proizvoda, ako se kvar otkrije tijekom jamstvenog roka. Način popravka Proizvoda (metoda popravka) ovisi o odluci Jamca. Ako Jamac utvrdi da ga je nemoguće popraviti, Jamac zadržava pravo zamijeniti neispravan element ili cijeli Proizvod ispravnim, smanjiti cijenu Proizvoda ili odstupiti od ugovora.

5. U odnosu na Korisnika koji nije potrošač u smislu Zakona od 23. travnja 1964. Građanski zakonik, odgovornost Jamca za štetu koja proizlazi iz ovog jamstva i/ili u vezi s njegovim sklapanjem i izvršenjem, bez obzira na pravni naslov, ograničena je na maksimalnu vrijednost neispravnog Proizvoda.

II. Jamstveni rok

Elementi Proizvoda	Jamstveni rok
DED7141	36 mjeseca od datuma kupnje Proizvoda prikazanog u ovom jamstvenom listu

III. Uvjeti korištenja jamstva

1. Predočenje od strane korisnika popunjenog jamstvenog lista Proizvoda i potvrđivanje od strane Korisnika okolnosti kupnje Proizvoda, npr. predočenjem računa, fakture itd. Kako bi učinkovito riješili reklamaciju preporuča se da Korisnik dostavi sve elemente navedene u "Kompletu uređaja" zajedno s Proizvodom za reklamaciju koja se nalazi u Uputama za upotrebu.
2. Poštovanje od strane korisnika preporuka sadržanih u Uputama za uporabu i jamstvenom listu.
3. Jamstvo vrijedi isključivo na području Republike Poljske i EU.
4. Jamstvo ne obuhvaća kvarove Proizvoda nastale posebno kao rezultat:
a. Nepoštivanja od strane Korisnika uvjeta navedenih u Uputama za uporabu, posebno u pogledu pravilnog korištenja, održavanja i čišćenja;
b. Korištenja od strane Korisnika sredstava za čišćenje ili održavanje koja nisu u skladu s Uputama za uporabu;
c. Nepravilnog skladištenja i transporta Proizvoda od strane Korisnika;
d. Neovlaštene izmjene i/ili modifikacije Proizvoda od strane Korisnika koje nisu dogovorene s Jamcem;
e. Korištenja od strane Korisnika potrošnog materijala u Proizvodu koji nije u skladu s Uputama za uporabu.
5. Korisnik koji nije potrošač u smislu zakona od 23. travnja 1964. Građanski zakonik gubi jamstvo na Proizvod u kojem:
- je Korisnik je uklonio, promijenio ili oštetio serijske brojeve, oznake datuma i natpisne pločice;
- pečati su oštećeni od strane Korisnika ili pokazuju znakove manipulacije od strane Korisnika.
6. Pozor! Radnje povezane sa svakodnevnim radom Proizvoda, koje proizlaze, između ostalog iz Upute za uporabu Korisnik je dužan provoditi samostalno i o svom trošku.

IV. Procedura reklamacije

1. U slučaju utvrđivanja neispravnog rada Proizvoda, prije podnošenja reklamacije, provjerite jesu li sve radnje navedene posebno u Uputama za uporabu, izvršene ispravno.
2. Preporučujemo podnošenje reklamacije odmah, najbolje u roku od 7 dana od dana uočavanja kvara Proizvoda. Korisnik koji nije potrošač u smislu zakona od 23. travnja 1964. Građanski zakonik gubi prava koja proizlaze iz ovog jamstva ako se reklamacija ne podnese u roku od 7 dana.
3. Reklamacija se može podnijeti, između ostalog, na mjestu kupnje Proizvoda, u jamstvenom servisu ili pismeno na sljedeću adresu: Dedra Exim Sp. z o.o., ul. 3 Maja 8, 05-800 Pruszków.
4. Korisnik može podnijeti reklamaciju putem obrasca dostupnog na web stranici www.dedra.pl. ("Obrazac za reklamaciju").
5. Adrese jamstvenih servisa za pojedine zemlje dostupne su na web stranici www.dedra.pl. U slučaju nedostatka jamstvenog servisa za određenu zemlju, preporuča se slanje reklamacija na sljedeću adresu: Dedra Exim Sp. z o.o. ul. 3 Maja 8, 05-800 Pruszków (Poljska).
6. S obzirom na sigurnost Korisnika, zabranjeno je koristiti neispravan proizvod.
7. Pozor! Korištenje neispravnog Proizvoda opasno je za zdravlje i život Korisnika.
8. Izvršenje obveza koje proizlaze iz jamstva održat će se u roku od 14 radnih dana od dana isporuke Proizvoda koji korisnik reklamira.
9. Prije dostave neispravnog Proizvoda na reklamaciju, preporuča se čišćenje. Preporuča se da se reklamirani Proizvod pažljivo zaštiti od oštećenja tijekom transporta (preporuča se isporuka reklamiranog Proizvoda u originalnom pakiranju).
10. Jamstveni rok se produljuje za vrijeme tijekom kojeg ga Korisnik nije mogao koristiti zbog kvara na Proizvodu obuhvaćenom jamstvom.
Jamstvo ne isključuje, ograničava ili suspendira prava Korisnika koja proizlaze iz odredbi o jamstvu za nedostatke na prodanom artiklu.

BG Гаранционна карта

на

……..

Номер на поръчката: ..... Номер на партидата: .....

(наричан по-долу "Продуктът")

Дата на закупуване на продукта: .....

Печат на дилъра

Дата и подпис на продавача: .....

Изявление на потребителя:

Потвърждавам, че съм информиран за условията на гаранцията и последиците от неспазването на указанията в инструкцията за експлоатация и гаранционната карта. Запознат съм с условията на тази гаранция, което потвърждавам със саморъчния си подпис:

....

Дата и място Подпис на потребителя

I. Отговорност за продукта

1. Гарант - "„Dedra-Exim"" Sp. z o.o. със седалище в Прушков, адрес: гр: ул. 3 Maja 8, 05-800 Pruszków, KRS 0000062517, Окръжен съд на град Варшава във Варшава, XIV икономическо отделение на Националния съдебен регистър, NIP 527-020-49-33, акционерен капитал: 100 980,00 ЛВ.
2. При условията, изложени в настоящия гаранционен сертификат, гарантът предоставя гаранция за продукта, който произхожда от дистрибуцията на гаранта.
3. Отговорността по гаранцията покрива само дефекти, произтичащи от причини, присъщи на Продукта в момента на предоставянето му на Потребителя.
4. По силата на гаранцията Потребителят получава право на безплатен ремонт на Продукта, ако дефектът се е появил по време на гаранционния период. Методът на ремонт на Продукта (метод на ремонт) е по преценка на Гаранта. Ако Гарантът установи, че поправката не е възможна, той си запазва правото да замени дефектния елемент или целия Продукт с такъв без дефекти, да намали цената на Продукта или да се откаже от договора.
5. По отношение на потребител, който не е потребител по смисъла на Закона от 23 април 1964 г. Гражданския кодекс, отговорността на Гаранта за вреди, произтичащи от тази гаранция и/или във връзка с нейното сключване и изпълнение, независимо от правния титул, е ограничена до максималния размер на стойността на дефектния Продукт..

II. Гаранционен период

Компоненти на продукта	Продължителност на гаранционната защита
DED7141	36 месеца от датата на закупуване на Продукта, както е посочено в тази гаранционна карта

III. Условия за упражняване на гаранцията

1. Потребителят трябва да представи попълнената гаранционна карта на Продукта и да докаже обстоятелствата на закупуване на Продукта от Потребителя, напр. чрез представяне на касова бележка, фактура и др. За целите на ефективната обработка на жалби се препоръчва Потребителят да представи заедно с Продукта всички елементи, определени в "Комплектоване на устройството", включени в Ръководството за потребителя, за целите на рекламацията.
2. Потребителят трябва да спазва инструкциите в ръководството за потребителя и гаранционната карта.
3. Гаранцията обхваща само територията на Република Полша и ЕС.
4. Гаранцията не покрива дефекти на Продукта, произтичащи по-специално от:
a. Неспазване от страна на Потребителя на условията, посочени в Ръководството за потребителя, по-специално по отношение на правилната експлоатация, поддръжка и почистване;
b. Използването от страна на потребителя на продукти за почистване или поддръжка, несъответстващи на инструкциите за експлоатация;
c. Неподходящо съхранение и транспортиране на Продукта от страна на Потребителя;
d. Неразрешени промени и/или модификации на Продукта от страна на Потребителя, които не са били съгласувани с Гаранта;
e. Използване от страна на Потребителя на консумативи в Продукта, които не съответстват на Ръководството за потребителя.
5. Потребителят, който не е потребител по смисъла на Закона от 23 април 1964 г. - Граждански кодекс, губи гаранцията за Продукта. Гражданския кодекс, губи гаранцията за Продукта, в който:
- серийните номера, обозначенията за дата и табелките с имената са били отстранени, променени или повредени от Потребителя;
- пломбите са били повредени от потребителя или имат следи от манипулация от страна на потребителя.
6. Внимание: Потребителят извършва дейностите, свързани с ежедневната експлоатация на Продукта, произтичащи, наред с другото, от Ръководството за потребителя, самостоятелно и за своя сметка.

IV. Процедура за подаване на жалби

1. В случай на дефектно функциониране на Продукта, преди да подадете жалба, трябва да се уверите, че всички операции, посочени по-специално в Ръководството за потребителя, са извършени правилно.
2. Препоръчително е да подадете жалба незабавно, за предпочитане в рамките на 7 дни от забелязването на дефект в Продукта. Потребител, който не е потребител по смисъла на Закона от 23 април 1964 г. Гражданския кодекс, губи правата, произтичащи от тази гаранция, ако жалбата не бъде подадена в срок от 7 дни. 3.
3. Уведомяването за жалба може да се извърши, inter alia, на мястото на закупуване на Продукта, в гаранционното обслужване или писмено на адреса: „Dedra-Exim” Sp. z o.o., ul. 3 Maja 8, 05-800 Pruszków.
4. Потребителят може да подаде жалба, като използва формуляра, достъпен на адрес www.dedra.pl. ("Формуляр за гаранционна претенция").
5. адресите на гаранционното обслужване за отделните страни са достъпни на www.dedra.pl. Ако в дадена страна няма гаранционно обслужване, препоръчваме да отправяте гаранционни претенции към: „Dedra-Exim” Sp. z o.o. ul. 3 Maja 8, 05-800 Pruszków (Полша).
6. като се има предвид безопасността на Потребителя, използването на дефектния Продукт е забранено.
7 Внимание: Използването на дефектен продукт е опасно за здравето и живота на потребителя.
8. Изпълнението на задълженията по гаранцията се извършва в рамките на 14 работни дни от датата на доставка на дефектния Продукт от Потребителя.

9. Преди дефектният Продукт да бъде предаден за рекламация, се препоръчва той да бъде почистен. Препоръчва се продуктът, предмет на рекламация, да бъде внимателно защитен от повреди по време на транспортиране (препоръчва се продуктът, предмет на рекламация, да се достави в оригиналната му опаковка).
Гаранционният срок се удължава с времето, през което Потребителят не е могъл да използва Продукта, обхванат от гаранцията, поради дефект.
Гаранцията не изключва, ограничава или спира правата на потребителя, произтичащи от разпоредбите на гаранцията за дефекти на продадената вещ.

V skladu s členom 13(1) in (2) Uredbe (EU) 2016/679 Evropskega parlamenta in Sveta z dne 27. aprila 2016 o varstvu posameznikov pri obdelavi osebnih podatkov in o prostem pretoku takih podatkov ter o razveljavitvi Direktive 95/46/ES (v nadaljnjem besedilu: RODO) vas obveščamo

1. Skrbnik vaših osebnih podatkov, podanih v obrazcu, je DEDRA-EXIM sp z o.o. s sedežem v Pruškovu [Pruszków], ul. 3 Maja 8, 05-800 Pruszków, Poljska (v nadaljevanju: "Skrbnik").
2. Vaši podatki bodo obdelovani le za namene izvedbe garancijskega postopka zanapravo v skladu s črko b prvega odst. 6. člena Splošne uredbe o varstvu podatkov EU (v nadaljevanju: »SUVP«). Dajanje podatkov je prostovoljno, a nujno potrebno za izvedbo garancijskega postopka.
3. Vaše podatke bomo obdelovali skozi čas potekanja garancijskega postopka in za namene arhiviranja za primer morebitne potrebe obrambe pred zahtevki do Skrbnika, vendar najdlje do izteka roka njihovega zastaranja.
4. Vaše podatke se sme razkriti samo subjektom, ki obdelujejo podatke za Skrbnika na podlagi pisne pogodbe o zaupanju osebnih podatkov v obdelavo in sicer, med drugim, subjektom, ki izvajajo storitve tehničnega servisa, storitve gostovanja ter vzdrževanja spletnega mesta, IT storitve, izvajalcem kurirskih storitev ipd.. Skrbnikovi dobavitelji so dolžni zagotavljati varnost podatkov ter izpolnjevati zahteve obvezujočih predpisov prava v zvezi z varstvom osebnih podatkov ter ne smejo uporabljati zaupanih jim osebnih podatkov za namene, ki niso določeni v pogodbi s Skrbnikom.
5. Vaši podatki ne bodo obdelovani na avtomatiziran način, v tem na način profiliranja, in ne bodo posredovani v tretjo državo/mednarodni organizaciji.
6. Imate v vsakem trenutku pravico dostopa do svojih podatkov ter pravico do popravka, izbrisa, omejitve obdelave le-teh, pravico do prenosa podatkov na drug subjekt, pravico do ugovora zoper njihovo obdelavo.
7. V vseh zadevah v zvezi z obdelavo vaših osebnih podatkov s strani Skrbnika nas lahko kontaktirate s sporočilom na ta e-poštni naslov: daneosobowe@dedra.pl ;
8. Imate pravico vložiti pritožbo pri organu, ki je v dani državi pristojen za varstvo osebnih podatkov;

Dedra Exim Sp. z o.o.
ul. 3 Maja 8, 05-800 Pruszków
Tel. +48 22 73 83 777, fax +48 22 73 83 779
www.dedra.pl, serwis@dedra.pl

Adnotacje o dokonanych naprawach / Annotations of repairs made / Záznamy o provedených opravách / Záznamy o vykonaných opravách / Pastabos apie atliktą remontą / Piezīmes par veikto remontu / Feljegyzések az elvégzett javításokról / Mențiuni cu privire la reparațiile efectuate / Vermerke über ausgeführte reparaturen / Opombe o opravljenih popravilih / Bilješke o izvršenim popravcima / Отбелязване на извършените ремонти

Data zgłoszenia do naprawy / Date of request for repair / Datum nahlášení k opravě / Dátum odovzdania do opravy / Atidavimo remontui data / Produkta nodošanas remontā datums / A javításra történő bejelentés dátuma / Data predării la reparație / Datum der Anmeldung zur Reparatur / Datum prijave za popravilo / Datum zahtjeva za popravak / Дата на заявката за	Data wykonania naprawy / Date of repair / Datum provedení opravy / Dátum vykonania opravy / Remonto data / Remonta datums / A javítás dátuma / Data efectuării reparației / Datum der Ausführung der Reparatur / Datum izvršitve popravila / Datum popravka / Дата на ремонта	Zakres naprawy, opis czynności naprawczych / Scope of repair, description of repair activities /. Rozsah opravy, popis úkonů / Rozsah opravy, opis vykonaných opravných činností / Remonto apimtis, remonto darbų aprašymas / Remonta apjoms, remontdarbu apraksts / A javítás tartalma, a javítási műveletek leírása / Domeniul de reparație, descrierea operațiilor de reparație / Umfang der Reparatur, Beschreibung der Tätigkeiten / Obseg popravila, opis izvršenih opravil v okviru popravila / Opseg popravka, opis popravka / Обхват на ремонта, описание на ремонтните дейности	Podpis wykonującego naprawę / Signature of the repairer / Podpis opraváře / Podpis osoby vykonávajúcej opravu / Remontą atliekančio asmens parašas / Remonta veicēja paraksts / A javítást végző aláírása / Semnătura persoanei care a efectuat reparația / Unterschrift der die Reparatur ausführenden Person / Podpis osebe, ki je izvršila popravilo / Potpis osobe koja izvodi popravak / Подпис на ремонтиращия