DED7111

Instrukcja ważna dla urządzeń wyprodukowanych po: / Návod pro zařízení vyrobená po: / Návod pre obsluhu zariadení vyrobených po: / Instrukcija – įrenginiai, kurie buvo pagaminti nuo: / Lietošanas instrukcija ierīcēm izgatavotiem pēc: / Útmutató a után gyártott készülékekhez: / Manualul de utilizare pentru aparate fabricate după: / Bedienungsanleitung für Geräte, hergestellt wurden die nach dem / Navodila veljajo za naprave, proizvedene po:/ Upute vrijede za uređaje proizvedene nakon:/ Ръководството е валидно за устройства, произведени след/ Посібник дійсний для пристроїв, виготовлених після: 01.08.2024

PL **Wciągarka 18 V**
Instrukcja obsługi z kartą gwarancyjną

CZ **Zvedák 18 V**
Návod k obsluze se záručním listem

SK **Zdvihák 18 V**
Užívateľská príručka so záručným listom

LT **Keltuvas 18 V**
Naudojimo instrukcija su Garantiniu lapu

LV **Pacēlājs 18 V**
Lietošanas instrukcija ar garantijas talonu

HU **Emelő 18 V**
Használati Utasítás Garanciajeggyel

RO **Troliu 18 V**
Instrucțiuni de utilizare și certificat de garanție

SI **Dvigalo 18 V**
Navodila za uporabo z garancijskim listom

HR **Dizalica 18 V**
Upute za uporabu s jamstvenim listom

BG **Подемник 18 V**
Инструкции за експлоатация с гаранционна карта

UA **Підйомник 18 В**
Інструкція з експлуатації з гарантійним талоном



PL Wszelkie prawa zastrzeżone. Niniejsze opracowanie jest chronione prawem autorskim. Kopiowanie lub rozpowszechnianie Instrukji Obsługi we fragmentach albo w całości bez zgody Dedra Exim zabronione Dedra Exim zastrzega sobie prawo do wprowadzania zmian konstrukcyjno-technicznych oraz kompletacyjnych bez uprzedniego powiadamiania. Zmiany te nie mogą stanowić podstawy do reklamowania produktu. Instrukcja obsługi dostępna na stronie www.dedra.pl

CZ Všechna práva vyhrazena. Toto zpracování je chráněno autorským právem. Kopírování nebo šíření Návodu k obsluze v částech nebo vcelku bez souhlasu společnosti Dedra Exim je zakázáno. Dedra Exim si vyhrazuje právo zavádět konstrukční a technické a komplementační změny bez dřívějšího oznámení. Tyto změny nemohou být základem pro reklamování výrobku. Návod k obsluze dostupný na stránkách www.dedra.pl

SK Všetky práva vyhradené. Tieto materiály sú chránené autorskými právami. Kopírovanie prípadne šírenie častí, prípadne celého návodu na obsluhu je bez súhlasu spoločnosti Dedra Exim zakázané. Dedra Exim si vyhradzuje právo na vykonávanie konštrukčno-technických zmien, a zmien doplnkového príslušenstva, bez predchádzajúceho upozornenia. Tieto zmeny nemôžu byť dôvodom na reklamáciu výrobku. Užívateľská príručka je dostupná na webovej stránke www.dedra.pl

LT Visos teisės saugomos. Šis kūrinys yra saugomas autorinių teisių įstatymų. Eksploatavimo instrukcijos arba jos fragmentų kopijavimas ir platinimas be „Dedra Exim“ sutikimo draudžiamas. „Dedra Exim“ pasilieka sau teisę įvesti konstrukcijos, techninius arba komplektacijos pokyčius be išankstinio įspėjimo. Šie pokyčiai negali būti skundo dėl produkto pagrindu. Naudojimo instrukcija yra prieinama svetainėje: www.dedra.pl

LV Visas tiesības pasargātas. Šis izdevums ir sargāts ar autortiesību. Lietošanas Instrukcijas kopēšana vai izplatīšana pilnīgi vai fragmentos bez Dedra Exim firmas piekrišanas ir aizliegta. Firma Dedra Exim atstāj sev tiesību veikt konstrukcijas-tehnikas izmaiņu, kā arī komplektācijas izmaiņu bez iepriekšēja paziņojuma. Šīs izmaiņas nevar būt par pamatu produkta reklamēšanai. Lietošanas instrukcija pieejama mājaslapā www.dedra.pl

HU Minden jog fenntartva. A jelen kiadvány szerzői jogokkal védve. A Használati Utasítás másolása vagy terjesztése egészében vagy részleteiben a Dedra Exim írásos engedélye nélkül tilos A Dedra Exim fenntartja magának a szerkezeti-műszaki, valamint komplettálási változtatások előzetes bejelentés nélküli bevezetésének jogát. Ezek a változások nem szolgálhatnak alapjául a termék reklamációjának. A használati utasítás a weboldalon elérhető www.dedra.pl.

RO Toate drepturile rezervate. Această redactare este protejată prin legea dreptului de autor. Este interzisă copierea, reproducerea în orice fel sau multiplicarea și distribuirea parțială sau în totalitate a Manualului de utilizare fără permisiunea firmei Dedra Exim Firma Dedra Exim își rezervă dreptul de a face modificări tehnice și constructive sau de completare a dispozitivului fără o notificare prealabilă. Aceste modificări nu pot constitui temei pentru reclamarea produsului. Instrucţiunea de deservire accesibilă pe pagina www.dedra.pl

SI Vse pravice pridržane. Ta navodila so zaščitena na podlagi predpisov o avtorskih pravicah. Prepovedano je kopiranje ali razširjanje teh navodil za uporabo po delih ali v celoti brez soglasja Dedra Exim. Dedra Exim si pridržuje pravico do uvajanja konstrukcijsko-tehničnih in kompletacijskih sprememb brez predhodnega obvestila. Te spremembe ne morejo biti podlaga za prijavo reklamacije. Navodila za uporabo so na voljo na strani www.dedra.pl

HR Sva prava su rezervirana. Ovo djelo je zaštićeno autorskim pravom. Zabranjeno je kopiranje ili distribucija Uputa za uporabu u dijelovima ili u cijelosti bez pristanka Dedra Exima Dedra Exim zadržava pravo uvođenja promjena konstrukcijskih, tehničkih i završnih bez prethodne obavijesti. Ove promjene ne mogu predstavljati osnovu za reklamiranje proizvoda. Upute za uporabu dostupne su na web stranici www.dedra.pl

BG Всички права са запазени. Това проучване е защитено с авторски права. Копирането или разпространението на ръководството за потребителя на части или изцяло без разрешението на Dedra Exim е забранено Dedra Exim си запазва правото да прави промени в дизайна, техниката и окомплектовката без предварително уведомление. Тези промени не могат да бъдат основание за рекламиране на продукта. Ръководството за потребителя е достъпно на адрес www.dedra.pl

UA Всі права захищені. Ця робота захищена авторським правом. Копіювання або розповсюдження Посібника користувача повністю або частково без дозволу Dedra Exim заборонено Dedra Exim залишає за собою право вносити зміни в конструкцію, технічні характеристики та комплектацію без попереднього повідомлення. Ці зміни не можуть бути підставою для реклами продукту. Посібник користувача доступний на сайті www.dedra.pl

Kontakt / Kontaktai / Kontakts / Elérhetőség / Contact / Contacto / Contact / Contact / Kontakt / Kontakt / Kontakt/ Свържете се с/ Контакти:7
Dedra Exim Sp. z o.o., ul. 3 Maja 8, 05-800 Pruszków, Tel. +48 22 73 83 777 wew. 129, 170, fax +48 22 73 83 779
serwis@dedra.pl www.dedra.pl

1. Zdjęcia i rysunki



A

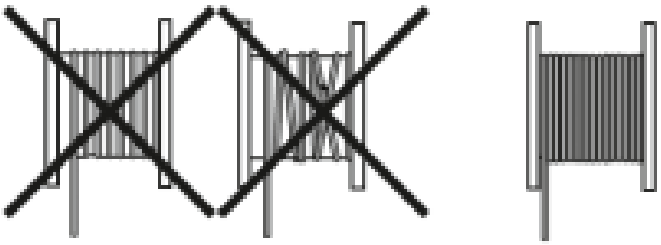

B

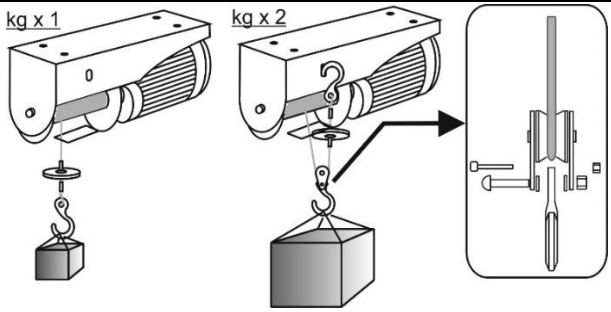

C

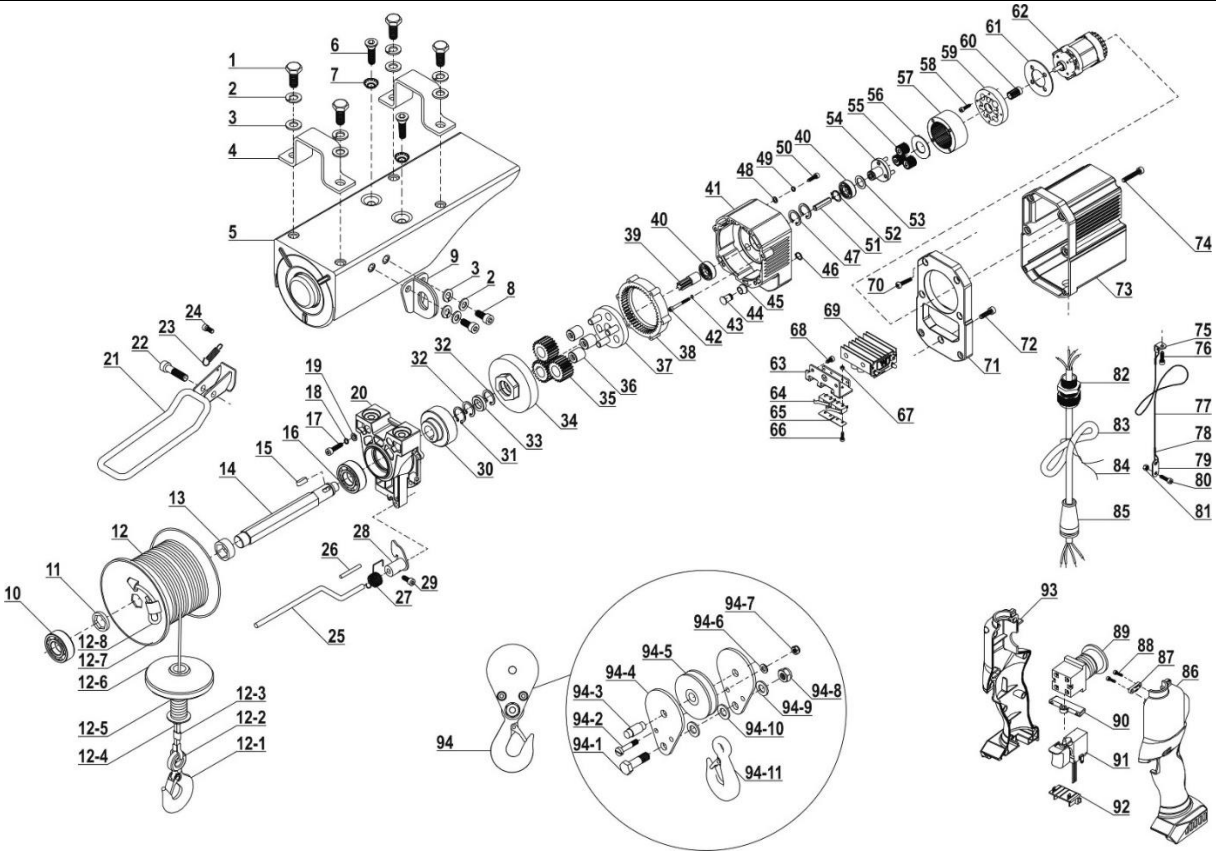

D

Opis Piktogramów/ Popis Piktogramů/ Opis Piktogramov/ Piktogramų Aprašymas/ Piktogrammu Apraksts/ Piktogramok Magyarázata / Descrierea Pictogramelor/ Opis piktogramov / Описание на пиктограмите / Опис піктограм

	**Nakaz: przeczytaj instrukcję obsługi** / Příkaz: přečtěte návod k obsluze / Príkaz: oboznámte sa s užívateľskou príručkou / Privaloma: perskaitykite aptarnavimo instrukciją / Norādījums: rūpīgi iepazīstieties ar lietotāja rokasgrāmatā sniegto informāciju / Utasítás: olvassa el az útmutatót / / Obilgatoriu: citiți manualul de utilizare / Navodilo: preberite navodila za uporabo / Заповедта: прочетете ръководството за употреба / Заборона: прочитайте інструкцію з експлуатації
	**Nakaz: stosować środki ochrony głowy /** Příkaz: používejte ochranná přilba / Príkaz: používajte ochranná prilba / Privaloma: naudoti apsauginis šalmas / Pieprasījums: lietot aizsargķiveres / Utasítás: használjon védő sisak / Obligatoriu: utilizați o cască de protecție / Pogoj: nositi zaščitno čelado / Uvjet: nositi zaštitnu kacigu / Задължително: Носете защитна каска / Обов'язково: носити захисний шолом
	**Uwaga: niebezpieczeństwo /** Upozornění: další nebezpečí / Varovanie: iné nebezpečenstvá / Brīdinājums: cita bīstamība / Brīdinājums: cita bīstamība / Figyelmeztetés: egyéb veszély / Avertisment: alte pericole / Upozorenje: druge opasnosti / Предупреждение: опасност / Попередження: небезпека

PL Spis treści

1. Zdjęcia i rysunki
2. Opis urządzenia
3. Przeznaczenie urządzenia
4. Ograniczenie użycia
5. Dane techniczne
6. Przygotowanie do pracy
7. Włączanie urządzenia
8. Użytkowanie urządzenia
9. Bieżące czynności obsługowe
10. Części zamienne i akcesoria
11. Samodzielne usuwanie usterek
12. Kompletacja urządzenia
13. Informacja dla użytkowników o pozbywaniu się urządzeń elektrycznych i elektronicznych
14. Wykaz części do rysunku złożeniowego
15. Karta gwarancyjna

Deklaracja zgodności została dołączona do instrukcji jako oddzielny dokument. W przypadku braku deklaracji zgodności należy się skontaktować z Dedra Exim Sp. z o.o.
Ogólne przepisy bezpieczeństwa zostały dołączone do instrukcji jako oddzielna broszura.

OSTRZEŻENIE. Przeczytać wszystkie ostrzeżenia oznaczone symbolem i wszystkie instrukcje.

Nieprzestrzeganie podanych niżej ostrzeżeń i wskazówek dotyczących bezpieczeństwa może być przyczyną porażenia prądem elektrycznym, pożaru lub poważnych obrażeń.

UWAGA Zachować wszystkie ostrzeżenia i instrukcje do przyszłego użytku.

Urządzenie z linii SAS+ALL zostało zaprojektowane do pracy tylko z ładowarkami oraz akumulatorami z linii SAS+ALL.

Akumulator Li-Ion i ładowarka nie stanowią wyposażenia zakupionego urządzenia i należy nabyć je oddzielnie. Stosowanie akumulatorów i ładowarek innych niż dedykowanych do urządzenia jest zabronione.

2. Opis urządzenia

Rys. A: 1. – 1.Obejmy mocujące wciągnik, 2.Otwór w korpusie wciągnika do mocowania haka stałego (praca z bloczem), 3.Dźwignia wyłącznika krańcowego, 4.Zderzak wyłącznika krańcowego, 5.Hak stały z liną, 6.Przycisk wyłącznika stopu awaryjnego, 7.Przycisk włącznika sterującego góra-dół

3. Przeznaczenie urządzenia

Wciągnik elektryczny jest produktem technologicznie zaawansowanym zaprojektowanym do unoszenia w pionie przedmiotów o masie zadeklarowanej w danych technicznych i odpowiedniej do modelu wciągnika. Sposób użytkowania szczegółowo opisano w dalszej części Instrukcji.
Dopuszcza się wykorzystanie urządzenia w pracach remontowo-budowlanych, warsztatach naprawczych, w pracach amatorskich przy równoczesnym przestrzeganiu warunków użytkowania i dopuszczalnych warunków pracy, zawartych w instrukcji obsługi.

4. Ograniczenia użycia

UWAGA Urządzenie może być użytkowane tylko zgodnie zamieszczonymi poniżej „Dopuszczalnymi warunkami pracy".

Nie podnosić ładunków przekraczających obciążenie nominalne wciągnika. Nie próbować podnoszenia, gdy ładunek jest przymocowany lub zablokowany. Nie ciągnąć ukośnie ładunku w poziomie. Unikać impulsowania (tj. wielokrotne włączanie i zatrzymywanie silnika).

UWAGA Zakaz transportu ludzi.

UWAGA Samowolne zmiany w budowie mechanicznej i elektrycznej, wszelkie modyfikacje, czynności obsługowe nieopisane w instrukcji obsługi będą traktowane jako bezprawne i powodują natychmiastową utratę praw gwarancyjnych, a deklaracja zgodności traci ważność.

Użytkowanie niezgodne z przeznaczeniem, bądź niezgodnie z instrukcją obsługi spowoduje natychmiastową utratę praw gwarancyjnych.

Dopuszczalne warunki pracy
S3 20% praca przerywana
Zakres temperatur ładowania akumulatorów 10 - 30°C. Nie wystawiać na temperaturę pow. 40°C.

5. Dane techniczne

Model urządzenia	DED7111
Napięcie zasilania [V]	18 d.c.
Moc znamionowa [W]	200
Stopień ochrony przed dostępem bezpośrednim	IP23
Tryb pracy	S6 20%
Udźwig [kg]	125 / 250
Parametry liny: średnica [mm]	3,18
Parametry liny: konstrukcja	19 x 7 x 3,18
Parametry liny: minimalna siła [N/mm2]	1870
Prędkość podnoszenia bez zbłocza [m/min]	↑ 3,5 / ↓ 4,5
Prędkość podnoszenia ze zbłoczem [m/min]	↑ 1,75 / ↓ 2,25
Długość liny [m]	12
Poziom ciśnienia dźwięku LpA [dB(A)]	<70
Niepewność pomiarowa KpA [dB(A)]	3
Poziom mocy dźwięku LwA [dB(A)]	<80
Niepewność pomiarowa KwA [dB(A)]	3

Informacja na temat hałasu
Emisja hałasu została określona zgodnie z EN 14492-2:2019, wartości podano powyżej w tabeli.

UWAGA Hałas może spowodować uszkodzenie słuchu, podczas pracy zawsze należy używać środków ochrony słuchu!

Deklarowana łączna wartość hałasu została zmierzona zgodnie ze standardową metodą badania i może być wykorzystana do porównania jednego urządzenia z drugim. Podany poziom hałasu może być również wykorzystywany do wstępnej oceny narażenia na hałas.
Poziom /hałasu podczas rzeczywistego użytkowania urządzenia może się różnić od zadeklarowanych wartości, w zależności od sposobu użycia narzędzi roboczych, w szczególności od rodzaju obrabianego przedmiotu oraz od konieczności określenia środków mających na celu ochronę operatora. Aby dokładnie oszacować narażenia w rzeczywistych warunkach użytkowania, należy wziąć pod uwagę wszystkie części cyklu operacyjnego, obejmujące także okresy, gdy urządzenie jest wyłączone lub gdy jest ono włączone, ale nie jest używane do pracy.

6. Przygotowanie do pracy

UWAGA Urządzenie stanowi część linii SAS+ALL, dlatego, aby z niego skorzystać, należy skompletować zestaw, składający się z urządzenia, akumulatora i ładowarki. Stosowanie innych akumulatorów i ładowarek jest zabronione.

UWAGA Wszystkie czynności opisane w tym rozdziale należy przeprowadzać przy odłączonej baterii.

Wciągnik elektryczny jest tak skonstruowany, ze wymaga zamocowania (podwieszenia) na belce nośnej. Do tego celu służą dwie obejmy oraz cztery śruby będące integralnym wyposażeniem maszyny. Obejmy należy nałożyć od góry na belkę nośną (może być to rura, profil kwadratowy lub prostokątny) i mocno przykręcić śrubami do korpusu wciągnika tak, by wciągnik nie dał się przesunąć na belce nośnej.

⚠UWAGA Wytrzymałość belki nośnej, do której wciągnik ma być zamocowany, winna być obliczona przez osobę o odpowiednich kwalifikacjach do jej określenia.

Konstrukcja wciągnika nie przewiduje mocowania go do podłoża i stosowania bloczka zaczepianego na belce nośnej. Wciągnik musi być mocowany korpusem do belki nośnej. Po zamocowaniu wciągnika do belki należy bezwzględnie skontrolować prawidłowość nawinięcia liny na bęben (Rys B).

⚠UWAGA Lina powinna być nawinięta na bęben zwój obok zwoju ze skokiem odpowiadającym średnicy liny. Każde inne ułożenie (nawinięcie) liny tzn. zbyt luźne lub na krzyż jest nieprawidłowe.

Wciągnik elektryczny po zainstalowaniu na belce nośnej w sposób opisany wcześniej można podłączyć do zasilalania.

7. Włączanie urządzenia

⚠UWAGA Przed uruchomieniem urządzenia bezwzględnie wykonać czynności opisane w rozdziale „Przygotowanie do pracy".

Wyłącznik wciągnika oraz przycisk sterujący znajdują się w rękojeści połączonej przewodem z silnikiem maszyny.
Czerwony grzybek wyłącznika awaryjnego (STOP) należy obrócić zgodnie ze strzałką na nim umieszczoną. Grzybek unosi się powodując podanie napięcia na przyciski sterujące podnoszeniem i opuszczaniem.
Urządzenie jest gotowe do użytkowania.
Naciśnięcie górnego części przycisku sterującego zgodnie ze strzałką "góra" spowoduje nawijanie liny na bęben i podnoszenie się haka. Podobnie naciśnięcie przycisku wyłącznika zgodnie ze strzałką "dół" spowoduje opuszczanie haka. Zwolnienie nacisku na którykolwiek przycisk wyłącznika będzie powodowało natychmiastowe zatrzymanie pracy silnika maszyny. W przypadku potrzeby natychmiastowego zatrzymania wciągnika i odłączenia napięcia na przycisku sterującym, a także zabezpieczenia maszyny np. przed dostępem dzieci, wystarczy wcisnąć (uderzyć dłonią) w czerwony grzybek awaryjnego zatrzymania.
Dodatkowo wciągnik posiada dwa wyłączniki krańcowe. Są to elementy zabezpieczenia przed podniesieniem ładunku zbyt wysoko (jeden) oraz zabezpieczające przed nawinięciem się liny w drugą stronę po jej całkowitym rozwinięciu (drugi). Naciśnięcie obciążnika liny na ramię wyłącznika podczas podnoszenia ładunku spowoduje natychmiastowe zatrzymanie pracy. Podobnie, podczas opuszczania na pełną długość liny, wyłącznik krańcowy drugi nie pozwoli na nawinięcie jej w drugą stronę zatrzymując pracę.
Przed rozpoczęciem pracy należy dodatkowo wykonać następujące czynności:
1. Bez obciążenia ładunkiem sprawdzić prawidłowość kierunków sterowania naciskając przyciski wyłącznika. Ruch powinien być zgodnym z oznaczeniami strzałek na obudowie wyłącznika.
2. Bez obciążenia ładunkiem sprawdzić czy przy ruchu w górę zadziała wyłącznik krańcowy. Po dojściu haka do górnego położenia wyłącznik powinien zadziałać przerywając pracę silnika.
3. Obciążyć wciągnik ładunkiem 125 kg, po czym unieść ciężar na wysokość 10 cm i pozostawić w takim stanie na 10 minut. Ładunek powinien cały czas pozostawać na tej wysokości.
4. Kilkakrotnie podnosić i opuszczać ładunek. Po ostatnim zatrzymaniu ładunek nie powinien się przesunąć o wartość większą niż 10 cm. Przesunięcie ładunku o kilka milimetrów jest zjawiskiem normalnym, spowodowanym inercją.

8. Użytkowanie urządzenia

⚠UWAGA W przypadku nagrzania się akumulatora powyżej 40°C, należy przerwać pracę i odczekać do ostygnięcia akumulatora.

⚠UWAGA Podczas pracy urzadzeniem należy bezwzględnie przestrzegać wszystkich zasad bezpieczeństwa i zaleceń opisanych w warunkach bezpieczeństwa.

Po wykonaniu wszystkich czynności opisanych we wcześniejszych rozdziałach instrukcji można przejść do eksplotacji wciągnika.
Istnieje możliwość podwojenia wartości podnoszonego ciężaru (udźwigu). Do tego celu służy bloczek z hakiem będący w wyposażeniu dodatkowym wciągnika. Zastosowanie go w sposób uwidoczniony na rys. C pozwoli na podniesienie ciężaru 125/250kg. Dodatkowy hak z bloczkiem należy zamontować na linie wciągnika. W tym celu należy odkręcić 3 śruby łączące bloczek z hakiem. Następnie należy przełożyć linę przez bloczek i zamontować hak łącząc go ponownie śrubami (zobacz rys. C). Hak na stałe umocowany do liny zaczepiamy w otwór korpusu wciągnika a na dodatkowy hak z bloczkiem, który zamontowaliśmy przed momentem zaczepiamy ładunek przeznaczony do podniesienia.

⚠UWAGA Zastosowanie dodatkowego bloczka z jednej strony dwukrotnie zwiększa udźwig, z drugiej jednak o połowę zmniejsza maksymalną wysokość podnoszenia oraz o połowę zmniejsza prędkość podnoszenia.

Podnoszenie ładunku:
Przed rozpoczęciem pracy sprawdź, czy wyłącznik bezpieczeństwa jest wciśnięty. Jeśli tak jest, obróć górną czerwoną część wyłącznika bezpieczeństwa w kierunku strzałki, aby go odblokować.
• Naciśnij przycisk w górę , aby rozpocząć nawijanie liny na bęben i podnieść ładunek przymocowany do haka.
• Po osiągnięciu oczekiwanej wysokości, zwolnij nacisk na przycisk, aby zakończyć podnoszenie ładunku.
Jeśli maksymalna wysokość podnoszenia zostanie osiągnięta uruchomi się wyłącznik krańcowy, który wyłączy silnik, a ładunku nie będzie można podnieść wyżej.

⚠UWAGA Ciężar powinien być podnoszony z ziemi z najniższą możliwą prędkością. Lina powinna być naprężona podczas podnoszenia ciężaru.

Opuszczanie ładunku:
• Naciśnij przycisk w dół , aby opuścić ładunek.
• Po osiągnięciu oczekiwanego poziomu, zwolnij nacisk na przycisk, aby zakończyć opuszczanie ładunku.
• Kiedy ładunek osiągnie najniższą możliwą pozycję, uruchami się drugi wyłącznik krańcowy, który zapobiega dalszemu opuszczaniu ładunku. Ten wyłącznik krańcowy zapobiega także eksploatacji wciągarki w nieprawidłowym kierunku.

⚠UWAGA Zawsze stosuj odpowiednie rękawice ochronne: Nigdy nie trzymaj gołą ręką liny stalowej podczas prowadzenia rękami.

9. Bieżące czynności obsługowe

⚠UWAGA Wszystkie czynności obsługowe przeprowadzać przy urządzeniu odłączonym od źródła zasilania.

Elementy ruchome jak ułożyskowanie bębna smarować olejem lub smarami. Regularnie czyścić z kurzu wciągnik zwracając szczególną uwagę na wyłącznik krańcowy. Plastikowe elementy czyścić szmatką z dodatkiem łagodnego mydła. Nie stosować detergentów, alkoholu , benzyny itp. Nie zanurzać wciągnika w wodzie. Do czyszczenia części elektrycznych nigdy nie używać wody ani innych płynów. Regularnie sprawdzać stan liny oraz sposób jej nawinięcia.Kontrolować każdorazowo prawidłowość zamocowania wciągnika do belki nośnej. Sprawdzać stan śrub mocujących. Dokładniejszy przegląd powierzyć specjaliście. Naprawy wewnętrznych elementów wciągnika nie dokonywać samemu. Zwrócić się do serwisu lub specjalisty.
Regularnie oczyszczać całe elektronarzędzie, szczególną uwagę poświęcając na oczyszczenie otworów wentylacyjnych elektronarzędzia.
Unikać ładowania akumulatora bezpośrednio po intensywnym użytkowaniu. Ze względu na zjawisko rozładowywania nie należy przechowywać akumulatora kompletnie rozładowanego, ponieważ może się wtedy rozładować poniżej poziomu krytycznego i ulec trwałemu uszkodzeniu.
Akumulator nieużywany należy przechowywać więc częściowo naładowany (do ok. 40%). Doładowywać akumulator zanim się całkowicie rozładuje. Baterie przechowywać w temperaturach 10-30°C. Przechowywany w niskich temperaturach szybciej traci pojemność.
Ładowanie akumulatora opisane jest w instrukcji do akumulatora i ładowarki z linii SAS+ALL.

⚠UWAGA Miejsce przechowywania urządzenia powinno być niedostępne dla dzieci.

W razie konieczności wysyłki urządzenia do serwisu celem dokonania naprawy, należy zabezpieczyć ją przed przypadkowym uszkodzeniem mechanicznym oraz wysunąć baterie z gniazda ładowarki

Sposób demontażu akumulatora
W celu demontażu akumulatora, należy chwycić urządzenie za rękojeść, a następnie wcisnąć przycisk zwalniający znajdujący się w przedniej części baterii. Wysunąć akumulator z gniazda. W celu zamontowania akumulatora, należy wsunąć akumulator w gniazdo akumulatora, a następnie docisnąć aż do zadziałania zatrzasku uchwytu.

Konserwacja urządzenia
Konserwacja obejmuje czynności obsługowe urządzenia wraz z osprzętem tj. akumulatorem i ładowarką.

⚠UWAGA Nigdy nie należy prowadzić prac konserwacyjnych urządzenia podłączonego do źródła zasilania.

Może to spowodować poważne obrażenia ciała lub porażenie prądem. Przed przystąpieniem do czynności konserwacyjnych akumulator należy wysunąć z gniazda akumulatora.
Konserwacja urządzenia polega na utrzymaniu w należytej czystości wszystkich jego elementów niezbędnych do normalnej pracy. Do czyszczenia nie wolno stosować żadnych rozpuszczalników, gdyż może to spowodować nieodwracalne zniszczenie obudowy i innych elementów wykonanych z tworzywa sztucznego.

Akumulatora nie wolno czyścić wodą, gdyż może to spowodować zwarcie wewnętrzne prowadzące do trwałego uszkodzenia

Przed każdym uruchomieniem:
- Sprawdzić czy otwory wentylacyjne silnika nie są zasłonięte lub zabrudzone. W razie konieczności odsłonić/oczyścić szmatką lekko zwilżoną wodą;

Po każdym użyciu:
- Odłączyć akumulator aby uniknąć przypadkowego włączenia przez osoby postronne lub podczas przenoszenia.

10. Części zamienne i akcesoria

W celu zakupu części zamiennych i akcesoriów należy skontaktować się z Serwisem Dedra Exim. Dane kontaktowe znajdują się na 1. stronie instrukcji.
Przy zamawianiu części zamiennych prosimy podać numer partii umieszczony na tabliczce znamionowej numer części z rysunku złożeniowego.
W okresie gwarancyjnym naprawy dokonywane są na zasadach podanych w karcie gwarancyjnej. Reklamowany produkt prosimy przekazać do naprawy w miejscu zakupu (sprzedawca zobowiązany jest przyjąć reklamowany produkt), przesłać do serwisu centralnego Dedra Exim lub przesłać do serwisu najbliższego względem miejsca zamieszkania (lista serwisów na stronie www.dedra.pl). Prosimy uprzejmie dołączyć wypełnioną kartę gwarancyjną. Po okresie gwarancyjnym naprawy wykonuje serwis centralny. Uszkodzony produkt należy przesłać do serwisu (koszty wysyłki pokrywa użytkownik).

11. Samodzielne usuwanie usterek

⚠ UWAGA **Przed przystąpieniem do samodzielnego usuwania usterek odłączyć urządzenie od zasilania.**

Problem	Przyczyna	Rozwiązanie
Urządzenie nie działa	Uszkodzony włącznik	Wymienić włącznik na nowy
	Wyładowany akumulator	Naładować akumulator
	Zablokowany hamulec bębna	Nacisnąć kilkakrotnie wyłącznik
	Wciśnięty grzybek wyłącznika	Przekręcić i odblokować
Silnik przegrzewa się	Zapchane otwory wentylacyjne	Oczyscić otwory
	Przekroczone dopuszczalne parametry pracy	Wyłączyć urządzenie, odłożyć pracę na czas całkowitego ostygniecia maszyny
Wciągnik nie podnosi ładunku	Ciężar ładunku przekracza dozwolone obciążenie	Zmniejszyć ciężar ładunku
	Kondensator jest uszkodzony	Przekazać urządzenie do serwisu
Ładunek przesuwa się	Zużycie hamulca	Przekazać urządzenie do serwisu

12. Kompletacja urządzenia

1. Wciągarka – urządzenie, 2. zblocze, 3. 2x uchwyt montażowy, 4. 4x śruba do uchwytu z kompletem podkładek, 5. uchwyt na hak, 6. 2x śruba do uchwytu haka

13 Informacja dla użytkowników o pozbywaniu się urządzeń elektrycznych i elektronicznych (dotyczy gospodarstw domowych)



Przedstawiony symbol umieszczony na produktach lub dołączonej do nich dokumentacji informuje, że niesprawnych urządzeń elektrycznych lub elektronicznych nie można wyrzucać razem z odpadami bytowymi. Prawidłowe postępowanie w razie konieczności utylizacji, powtórnego użycia lub odzysku podzespołów polega na przekazaniu urządzenia do wyspecjalizowanego punktu zbiórki, gdzie będzie przyjęte bezpłatnie. Informacji o lokalizacji miejsc zbiórki zużytego sprzętu udzielają władze lokalne np. na swoich stronach internetowych.
Prawidłowa utylizacja urządzenia umożliwia zachowanie cennych zasobów i uniknięcie negatywnego wpływu na zdrowie i środowisko, wynikające z możliwości obecności w sprzęcie niebezpiecznych: substancji, mieszanin oraz części składowych.
Nieprawidłowa utylizacja odpadów zagrożona jest karami przewidzianymi w odpowiednich przepisach lokalnych.
Użytkownicy w krajach Unii Europejskiej: W razie konieczności pozbycia się urządzeń elektrycznych lub elektronicznych, prosimy skontaktować się z najbliższym punktem sprzedaży lub z dostawcą, którzy udzielą dodatkowych informacji.
Pozbywanie się odpadów w krajach poza Unią Europejską: Taki symbol dotyczy tylko krajów Unii Europejskiej. W razie potrzeby pozbycia się niniejszego produktu prosimy skontaktować się z lokalnymi władzami lub ze sprzedawcą celem uzyskania informacji o prawidłowym sposobie postępowania.

14. Wykaz części do rysunku złożeniowego

LP	Nazwa części	LP	Nazwa części
1	Wkręt	50	Wkręt heksagonalny
2	Podkładka	51	Oś
3	Podkładka płaska	52	Oś geometryczna
4	Zatrzaski	53	Uszczelka
5	Obudowa	54	Rama przekładni planetarnej
6	Wkręt	55	Przekładnia planetarna
7	Podkładka	56	Uszczelka
8	Wkręt heksagonalny	57	Bieżnia przekładni planetarnej
9	Podwójna płyta haka	58	Wkręt heksagonalny
10	Łożysko	59	Osłona przednia przekładni
11	Podkładka teflonowa	60	Tarcza przekładni
12	Lina z bębnem kpl.	61	Podkładka silnika
12--1	Hak	62	Silnik
12--2	Klamra haka	63	Płytka
12--3	Klamra aluminiowa	64	Mikro włącznik
12--4	Linka	65	Płytka stalowa
12--5	Sprężyna	66	Wkręt heksagonalny
12--6	Bloczek	67	Sworzeń
12--7	Bęben	68	Wkręt heksagonalny
12--8	Zaczep liny	69	Płytka PCB
13	Podkładka teflonowa	70	Wkręt samogwintujący
14	Oś bębna	71	Łącznik
15	Klin	72	Wkręt heksagonalny
16	Łożysko	73	Oboduwa tylna
17	Wkręt heksagonalny	74	Wkręt heksagonalny
18	Podkładka	75	Płytka dociskowa wygięta
19	Podkładka płaska	76	Wkręt heksagonalny
20	Korpus przekładni	77	Linka
21	Ogranicznik	78	Klamra aluminiowa
22	Wkręt heksagonalny	79	Płytka dociskowa prosta
23	Sprężyna ogranicznika	80	Wkręt heksagonalny
24	Wkręt heksagonalny	81	Zwalnicza linki
25	Pręt ograniczający	82	Przelotka przewodu
26	Śruba nastawcza	83	Przewód elektryczny
27	Sprężyna	84	Przewód
28	Tuleja	85	Przelotka przewodu
29	Wkręt heksagonalny	86	Obudowa włącznika prawa
30	Mocowanie osi	87	Docisk przewodu
31	Oś geometryczna	88	Wkręt samogwintujący
32	Pierścień osadczy	89	Włącznik awaryjny
33	Łożysko	90	Blokada włącznika
34	Bieżnia przekładni planetarnej	91	Włącznik
35	Przekładnia planetarna	92	Styki akumulatora
36	Łożysko igiełkowe NK0816	93	Obudowa włącznika lewa
37	Gniazdo przekladni	94	Koło pasowe
38	Bieżnia przekładni planetarnej	94--1	Wkręt
39	Wałek napędowy	94--2	Wkręt
40	Łożysko	94--3	Sworzeń
41	Obudowa przekładni	94--4	Płytka
42	Wkręt heksagonalny	94--5	Rolka
43	Podkładka	94--6	Podkładka płaska
44	Przycisk	94--7	Sworzeń
45	Pierścień	94--8	Sworzeń
46	Oś geometryczna	94--9	Podkładka płaska
47	Pierścień osadczy	94--10	Podkładka gumowa
48	Podkładka płaska	94--11	Uchwyt
49	Podkładka		

Karta gwarancyjna

na

……
(nazwa produktu)

Nr katalogowy: ……. nr partii: .....

(zwane dalej Produktem)

Data zakupu Produktu: .....

Pieczęć sprzedawcy

Data i podpis sprzedawcy: .....

Oświadczenie Użytkownika:

Potwierdzam, że zostałem poinformowany o warunkach gwarancji oraz skutkach nieprzestrzegania wytycznych zawartych w Instrukcji obsługi i karcie gwarancyjnej. Warunki niniejszej gwarancji są mi znane, co potwierdzam własnoręcznym podpisem:

....

Data i miejsce Podpis Użytkownika

I. Odpowiedzialność za Produkt

1. Gwarant – Dedra Exim Sp. z o.o. z siedzibą w Pruszkowie, adres: ul. 3 Maja 8, 05-800 Pruszków, KRS 0000062517, Sąd Rejonowy dla m.st. Warszawy w Warszawie, XIV Wydział Gospodarczy Krajowego Rejestru Sądowego, NIP 527-020-49-33, kapitał zakładowy: 100 980.00 zł.
2. Na warunkach określonych w niniejszej karcie gwarancyjnej Gwarant udziela gwarancji na Produkt, pochodzący z dystrybucji Gwaranta.
3. Odpowiedzialność z tytułu gwarancji obejmuje tylko wady powstałe z przyczyn tkwiących w Produkcie w momencie jego wydania Użytkownikowi.
4. Z tytułu gwarancji Użytkownik, uzyskuje prawo do bezpłatnej naprawy Produktu, o ile wada ujawniła się w okresie gwarancji. Sposób naprawy Produktu (metoda wykonania naprawy) zależy od decyzji Gwaranta. W przypadku stwierdzenia przez Gwaranta braku możliwości naprawy Gwarant zastrzega sobie prawo wymiany wadliwego elementu albo całego Produktu na wolny od wad, obniżenia ceny Produktu lub odstąpienia od umowy.
5. W stosunku do Użytkownika, który nie jest konsumentem w rozumieniu ustawy z dnia 23 kwietnia 1964 r. Kodeks cywilny, odpowiedzialność odszkodowawcza Gwaranta za szkody wynikające z niniejszej gwarancji i/lub w związku z jej zawarciem i wykonywaniem, bez względu na tytuł prawny, jest ograniczona maksymalnie do wysokości wartości wadliwego Produktu.

II. Okres gwarancji

Elementy Produktu	Czas trwania ochrony gwarancyjnej
DED7111	36 miesiące, licząc od daty zakupu Produktu uwidocznionej w niniejszej karcie gwarancyjnej

III. Warunki skorzystania z gwarancji

1. Przedstawienie przez Użytkownika wypełnionej karty gwarancyjnej Produktu oraz uprawdopodobnienie przez Użytkownika okoliczności zakupu Produktu, np. poprzez przedstawienie paragonu, faktury, itd. W celu sprawnego przeprowadzenia reklamacji zaleca się aby Użytkownik przekazał wraz z Produktem do reklamacji wszystkie elementy określone w „Kompletacji urządzenia" zawartej w Instrukcji obsługi.
2. Stosowanie się przez Użytkownika do zaleceń zawartych w Instrukcji obsługi i karcie gwarancyjnej.
3. Gwarancja obejmuje tylko obszar Rzeczypospolitej Polskiej i UE.
4. Gwarancja nie obejmuje wad Produktu powstałych w szczególności na skutek:

a. Nieprzestrzegania przez Użytkownika warunków określonych w Instrukcji obsługi, w szczególności w zakresie prawidłowej eksploatacji, konserwacji i czyszczenia;

b. Zastosowania przez Użytkownika środków czyszczących lub konserwujących niezgodnych z Instrukcją obsługi;

c. Nieodpowiedniego przechowywania i transportu Produktu przez Użytkownika;

d. Samowolnych zmian i/lub przeróbek Produktu przez Użytkownika, które nie były uzgadniane z Gwarantem;

e. Zastosowania przez Użytkownika w Produkcie materiałów eksploatacyjnych niezgodnych z Instrukcją obsługi.

5. Użytkownik, który nie jest konsumentem w rozumieniu ustawy z dnia 23 kwietnia 1964 r. Kodeks cywilny, traci gwarancję na Produkt, w którym:
- numery seryjne, oznaczenia dat i tabliczki znamionowe zostały usunięte, zmienione lub uszkodzone przez Użytkownika;
- plomby zostały uszkodzone przez Użytkownika lub noszą ślady manipulacji Użytkownika.

6. Uwaga! Czynności związane z codzienną obsługą Produktu, wynikające m.in. z Instrukcji obsługi Użytkownik wykonuje we własnym zakresie i na swój koszt.

IV. Procedura reklamacyjna

1. W przypadku stwierdzenia nieprawidłowej pracy Produktu, przed dokonaniem zgłoszenia reklamacyjnego należy upewnić się czy wszystkie czynności określone w szczególności w Instrukcji obsługi zostały wykonane w sposób prawidłowy.
2. Zgłoszenie reklamacji zaleca się dokonać niezwłocznie, najlepiej w terminie 7 dni od daty zauważenia wady Produktu. Użytkownik, który nie jest konsumentem w rozumieniu ustawy z dnia 23 kwietnia 1964 r. Kodeks cywilny traci uprawienia wynikające z niniejszej gwarancji w przypadku niezgłoszenia reklamacji w terminie 7 dni.
3. Zgłoszenie reklamacji można dokonać m.in. w punkcie zakupu Produktu, w serwisie gwarancyjnym lub pisemnie na adres: Dedra Exim Sp. z o.o., ul. 3 Maja 8, 05-800 Pruszków.
4. Użytkownik może złożyć reklamację przy wykorzystaniu formularza dostępnego na stronie internetowej www.dedra.pl. („Formularz zgłoszenia reklamacji z tytułu gwarancji").
5. Adresy serwisów gwarancyjnych dla poszczególnych krajów dostępne są na stronie www.dedra.pl. W przypadku braku serwisu gwarancyjnego dla danego kraju zgłoszenia reklamacyjne z tytułu gwarancji zaleca się kierować na adres: Dedra Exim Sp. z o.o. ul. 3 Maja 8, 05-800 Pruszków (Polska).
6. Mając na uwadze bezpieczeństwo Użytkownika zakazuje się korzystania z wadliwego Produktu.
7. Uwaga! Korzystanie z wadliwego Produktu jest niebezpieczne dla zdrowia i życia Użytkownika.
8. Wykonanie obowiązków wynikających z gwarancji nastąpi w terminie 14 dni roboczych, licząc od dnia dostarczenia reklamowanego Produktu przez Użytkownika.
9. Przed dostarczeniem wadliwego Produktu do reklamacji zaleca się jego oczyszczenie. Reklamowany Produkt zaleca się dokładnie zabezpieczyć przed uszkodzeniami w transporcie (zaleca się dostarczyć reklamowany Produkt w oryginalnym opakowaniu).
10. Okres gwarancji ulega przedłużeniu o czas, w ciągu którego wskutek wady Produktu objętego gwarancją Użytkownik nie mógł z niego korzystać.

Gwarancja nie wyłącza, nie ogranicza, ani nie zawiesza uprawnień Użytkownika wynikających z przepisów o rękojmi za wady rzeczy sprzedanej.

Zgodnie z art. 13 ust. 1 i ust. 2 rozporządzenia Parlamentu Europejskiego i Rady (UE) 2016/679 z dnia 27 kwietnia 2016 r. w sprawie ochrony osób fizycznych w związku z przetwarzaniem danych osobowych i w sprawie swobodnego przepływu takich danych oraz uchylenia dyrektywy 95/46/WE (dalej: „RODO") informujemy

1. Administratorem Twoich danych osobowych podanych w formularzu jest DEDRA-EXIM sp. z o.o. z siedzibą w Pruszkowie , ul. 3 Maja 8, 05-800 Pruszków (dalej: „Administrator").
2. Twoje dane będą przetwarzane wyłącznie w celu przeprowadzenia procedury gwarancyjnej urządzenia zgodnie art. 6 ust. 1 lit. b ogólnego rozporządzenie o ochronie danych (dalej: „RODO") Podanie danych jest dobrowolne, ale konieczne do przeprowadzenia procedury gwarancyjnej.
3. Twoje dane będą przetwarzane przez okres rozpatrywania przeprowadzenia procedury gwarancyjnej oraz w celach archiwizacyjnych w razie konieczności obrony przed ewentualnymi roszczeniami wobec Administratora nie dłużej niż do momentu ich przedawnienia.
4. Twoje dane mogą być ujawniane wyłącznie podmiotom przetwarzającym dane na rzecz administratora na podstawie pisemnej umowy powierzenia przetwarzania danych osobowych świadczącym m.in. usługi serwisu technicznego, hostingu lub obsługi strony internetowej, obsługi IT, firmie kurierskiej. Dostawcy Administratora zobowiązani są do zapewnienia zabezpieczenia danych i spełnienia wymogów obowiązującego prawa związanego z ochroną danych osobowych i nie mogą wykorzystywać powierzonych danych osobowych do innych celów niż te, które są określone w umowie z Administratorem.
5. Twoje dane nie będą przetwarzane w sposób zautomatyzowany w tym również w formie profilowania oraz nie będą przekazywane do państwa trzeciego/organizacji międzynarodowej.
6. Posiadasz prawo dostępu do treści swoich danych oraz prawo ich sprostowania, usunięcia, ograniczenia przetwarzania, prawo do przenoszenia danych, prawo wniesienia sprzeciwu, w dowolnym momencie.
7. We wszelkich sprawach związanych z przetwarzaniem Twoich danych osobowych przez Administratora możesz skontaktować się pod adresem e-mail: daneosobowe@dedra.pl;
8. Masz prawo wniesienia skargi do wniesienia skargi do organu właściwego do spraw ochrony danych osobowych.

CZ Obsah

1. Fotografie a obrázky
2. Popis zařízení
3. Určení zařízení
4. Omezení použití
5. Technické údaje

6. Příprava k práci
7. Zapnutí zařízení
8. Používání zařízení
9. Běžná údržba
10. Náhradní díly a příslušenství
11. Svépomocné odstraňování poruch
12. Kompletace zařízení
13. Informace pro uživatele o likvidaci elektrických a elektronických zařízení
14. Záruční list

Překlad originálního návodu
Prohlášení o shodě bylo připojeno k návodu jako jednotlivý dokument. V případě chybějícího prohlášení o shodě kontaktujte Dedra Exim Sp. z o.o. Všeobecné bezpečnostní podmínky byly připojeny k návodu jako jednotlivá brožura.

VAROVÁNÍ. Přečtěte si všechna upozornění označená symbolem a všechny pokyny.

Nedodržení níže uvedených upozornění a bezpečnostních pokynů může vést k úrazu elektrickým proudem, požáru nebo vážným zraněním. Uložte všechna upozornění a pokyny pro pozdější použití.

POZOR **Zařízení řady SAS+ALL bylo navrženo pro provoz pouze s nabíječkami a bateriemi řady SAS+ALL.**

Baterie Li-Ion a nabíječka nejsou v příslušenství zakoupeného zařízení a je třeba je zakoupit samostatně. Je zakázáno používání jiných baterií a nabíječek, než které jsou určeny pro toto zařízení.

2. Popis zařízení

Obr. A: 1. - 1.Upevňovací konzoly kladkostroje, 2.Otvor v tělese kladkostroje pro upevnění pevného háku (blokový provoz), 3.Páka koncového spínače, 4.Nárazník koncového spínače, 5.Pevný hák s lanem, 6.Tlačítko nouzového vypínače, 7.Tlačítko ovládání nahoru a dolů.

3. Určení nástroje

Elektrický kladkostroj je technologicky vyspělý výrobek určený ke svislému zvedání předmětů o hmotnosti deklarované v technických údajích a odpovídající modelu kladkostroje. Způsob použití je podrobně popsán dále v tomto návodu.
Zařízení se může používat při renovačních a stavebních pracích, v opravárenských dílnách, pro hobby práce s dodržením podmínek použití a přípustných provozních podmínek, uvedených v návodu k obsluze.

4. Omezení použití

POZOR **Zařízení používejte pouze v souladu s níže uvedenými „Přípustnými provozními podmínkami“.**

Nezvedejte břemena přesahující jmenovité zatížení kladkostroje. Nepokoušejte se zvedat, pokud je břemeno připevněno nebo zajištěno. Netahejte břemeno šikmo ve vodorovné poloze. Vyvarujte se pulzování (tj. opakovaného spouštění a vypínání motoru).
Nepřepravujte osoby.

POZOR **Svépomocné změny mechanické a elektrické konstrukce, veškeré úpravy, servis nepopsaný v návodu k obsluze se budou považovat za nezákonné a budou mít za následek okamžitou ztrátu záručních nároků a prohlášení o shodě pozbude platnosti.**

Používání v rozporu s určením nebo v rozporu s návodem k obsluze bude mít za následek okamžitou ztrátu záručních nároků.

Přípustné provozní podmínky
S3 20% přerušovaný provoz
Teplotní rozsah nabíjení akumulátoru 10 - 30 °C. Nevystavujte teplotám nad 40 °C..

5. Technické údaje

Model urządzenia	**DED7111**
Provozní napětí [V]	18 d.c.
Jmenovitý výkon [W]	200
Stupeň krytí	IP23
Pracovní režim	S6 20%
Nosnost [kg]	125 / 250
Specifikace lana: průměr [mm]	3,18
Specifikace lana: Konstrukce	19 x 7 x 3,18
Specifikace lana: Minimální síla [N/mm2].	1870
Rychlost zvedání bez kladky [m/min].	↑ 3,5 / ↓ 4,5
Rychlost zvedání s kladkou [m/min].	↑ 1,75 / ↓ 2,25
Délka lana [m]	12
Hladina akustického tlaku LPA [dB(A)]	<70
Nejistota měření Kpa [dB(A)]	3
Hladina akustického výkonu Lwa [dB(A)]	<80
Nejistota měření Kwa [dB(A)]	3

Informace o hluku
Hladina hluku je uvedena v souladu s EN 14492-2:2019, hodnoty byly uvedeny výše v tabulce.

POZOR **Hluk může způsobit poškození sluchu, při práci vždy používejte chrániče sluchu!**

Uvedená celková hodnota vibrací je měřena podle standardní metody studie a může být použita k porovnání jednoho zařízení s druhým. Zadaná úroveň vibrací může být použita také pro předběžné posouzení dopadu vibrac.
Hladina vibrací při skutečném používání přístroje se může lišit od deklarované hodnoty v závislosti na způsobu používání pracovních nástrojů, zejména na typu obráběného materiálu a je třeba k určení opatření na ochranu operátora. Přesně ohodnoťte expozici v reálných podmínkách provozu, je nutné vzít v úvahu všechny části pracovního cyklu, včetně období, když zařízení je vypnuto nebo když je zapnuté, ale není právě používáno.

6. Příprava k práci

POZOR **Zařízení je součástí řady SAS+ALL, proto je pro jeho použití třeba sestavit sadu skládající se ze zařízení, baterie a nabíječky. Použití jiných baterií a nabíječek je zakázáno.**

POZOR **Všechny činnosti popsané v této kapitole provádějte s odpojenou baterií.**

Elektrický řetězový zvedák je konstruován tak, že musí být upevněn (zavěšen) na nosném trámu. K tomuto účelu slouží dvě svorky a čtyři šrouby, které jsou nedílnou součástí stroje. Svorky musí být shora umístěny na nosném trámu (trubka, čtvercový nebo obdélníkový profil) a pevně přišroubovány k tělu kladkostroje tak, aby se kladkostroj nemohl na nosném trámu pohybovat.
Pevnost nosného trámu, k němuž má být kladkostroj připevněn, by měla vypočítat osoba s příslušnou kvalifikací, která ji určí.
Konstrukce kladkostroje nepočítá s jeho upevněním k zemi a s použitím závěsného bloku na nosném trámu. Zvedák musí být připevněn tělesem k nosnému trámu. Po upevnění kladkostroje na nosný trám je nutné zkontrolovat, zda je lano správně navinuto na buben (obr. B).
buben (obr. B).
Lano by mělo být na bubnu navinuto svitek po svitku s roztečí odpovídající průměru lana. Jakákoli jiná poloha (navíjení) lana, tj. příliš volná nebo příčná, je nesprávná.
Po instalaci elektrického kladkostroje na nosný trám podle předchozího popisu jej lze připojit k napájení.

7. Zapnutí zařízení

POZOR **Před spuštěním zařízení je nutné provést nezbytné činnosti popsané v kapitole „Příprava k práci“.**

Spínač kladkostroje a ovládací tlačítko jsou umístěny v rukojeti, která je kabelem spojena s motorem stroje.
Červený hřib spínače nouzového zastavení (STOP) musí být otočen v souladu se šipkou na něm. Hřib se zvedne, což způsobí, že se na ovládací tlačítka zvedání a spouštění přivede napětí.
Jednotka je nyní připravena k použití.
Stisknutím horní části ovládacího tlačítka v souladu se šipkou "nahoru" způsobí navinutí lana na buben a zvednutí háku. Podobně stisknutím spínacího tlačítka v linii se šipkou "dolů" dojde ke spuštění háku. Uvolnění tlaku na kterékoli spínací tlačítko způsobí okamžité zastavení motoru stroje. Pokud by bylo nutné kladkostroj okamžitě zastavit a vypnout ovládací tlačítko, jakož i z důvodu ochrany stroje, např. před dětmi, stačí stisknout (udeřit rukou) červený hřib nouzového zastavení. Kromě toho je kladkostroj vybaven dvěma koncovými spínači. Ty mají zabránit tomu, aby se břemeno zvedlo příliš vysoko (jeden), a zabránit tomu, aby se lano při plném natažení navíjelo na druhou stranu (druhý). Pokud se při zvedání břemene přitiskne závaží lana na rameno spínače, provoz se okamžitě zastaví. Podobně při spouštění lana na plnou délku nedovolí koncový spínač dvě navíjení lana na druhou stranu a zastaví tak práci.

Před zahájením práce by měly být navíc provedeny následující kroky:
1. Bez zatížení zkontrolujte správné směry ovládání stisknutím spínacích tlačítek. Pohyb by měl být v souladu s označením šipkami na krytu spínače.
Bez břemene na háku zkontrolujte, zda je koncový spínač při pohybu nahoru sepnutý. Když hák dosáhne horní polohy, měl by spínač vypnout a přerušit provoz motoru. 3.
3. Zatížte kladkostroj břemenem o hmotnosti 125 kg, zvedněte břemeno do výšky 10 cm a nechte jej v tomto stavu 10 minut. Břemeno by mělo zůstat v této výšce po celou dobu.
Zvedněte a spusťte břemeno několikrát. Po posledním zastavení by se břemeno nemělo pohnout o více než 10 cm. Posunutí břemene o několik milimetrů je normální jev způsobený setrvačností.

8. Používání zařízení

⚠ POZOR
⚠ POZOR **Pokud se baterie zahřeje nad 40 °C, přestaňte pracovat a počkejte, až baterie vychladne.**

Po dokončení všech kroků popsaných v předchozích částech tohoto návodu můžete přistoupit k vyložení kladkostroje.
Je možné zdvojnásobit hodnotu zvedaného břemene (nosnost). K tomuto účelu je k dispozici hákový blok jako příslušenství. Při použití podle obrázku C může zvedat 125/250 kg. Přídavný hák s kladkou musí být namontován na lano kladkostroje. Za tímto účelem vyšroubujte 3 šrouby spojující kladku s hákem. Poté protáhněte lano kladkou a namontujte hák opětovným spojením pomocí šroubů (viz obr. C). Hák, který je trvale připojen k lanu, se zahákne do otvoru v tělese kladkostroje a zvedané břemeno se zahákne za přídavný hák s kladkou, který byl namontován před chvílí.
Použití přídavné kladky na jedné straně zdvojnásobuje nosnost zdvihu, na druhé straně však snižuje maximální výšku zdvihu na polovinu a rychlost zdvihu na polovinu.
Zvedání břemene:
Před zahájením práce zkontrolujte, zda je bezpečnostní spínač stisknutý. Pokud je, otočte horní červenou částí bezpečnostního spínače ve směru šipky, aby se odblokoval.
- Stisknutím tlačítka nahoru začněte navíjet lano na buben a zvedat břemeno připevněné k háku.
- Po dosažení očekávané výšky uvolněte tlak na tlačítko, abyste dokončili zvedání břemene.
Pokud je dosaženo maximální výšky zvedání, aktivuje se koncový spínač, který vypne motor a břemeno nelze zvednout výše.
Břemeno by se mělo zvedat ze země při nejnižší možné rychlosti. Lano by mělo být při zvedání břemene napnuté.
Spouštění břemene:
- Stisknutím tlačítka dolů břemeno spustíte.
- Jakmile břemeno dosáhne očekávané úrovně, uvolněte tlak na tlačítko, abyste dokončili spouštění břemene.
- Jakmile břemeno dosáhne nejnižší možné polohy.
druhý koncový spínač, který zabrání dalšímu spouštění břemene. Tento koncový spínač také zabraňuje tomu, aby naviják pracoval v nesprávném směru.
Vždy používejte vhodné ochranné rukavice: Nikdy nedržte ocelové lano holou rukou při vedení rukama.

9. Běžná údržba

⚠ POZOR **Veškeré servisní činnosti provádějte se zařízením odpojeným od zdroje napájení.**

Pohyblivé části, jako je například ložisko bubnu, mažte olejem nebo tukem. Pravidelně čistěte kladkostroj od prachu, zvláštní pozornost věnujte koncovému spínači. Plastové díly čistěte hadříkem a jemným mýdlem. Nepoužívejte čisticí prostředky, alkohol, benzín apod. Zvedák neponořujte do vody. K čištění elektrických částí nikdy nepoužívejte vodu ani jiné kapaliny. Pravidelně kontrolujte stav lana a způsob jeho navinutí. Vždy zkontrolujte, zda je kladkostroj správně připevněn k nosnému trámu. Zkontrolujte stav upevňovacích šroubů. Důkladnější kontrolu nechte provést odborníka. Neprovádějte opravy vnitřních částí kladkostroje sami. Obraťte se na servis nebo na odborníka.
Pravidelně čistěte celé elektrické nářadí, zvláštní pozornost věnujte čištění větracích otvorů elektrického nářadí.
Nenabíjejte akumulátor bezprostředně po intenzivním používání. Vzhledem k vybíjecímu jevu neskladujte akumulátor zcela vybitý, protože by se pak mohl vybít pod kritickou úroveň a trvale poškodit.
Pravidelně čistěte celé elektrické nářadí a zvláštní pozornost věnujte čištění větracích otvorů elektrického nářadí.
Nenabíjejte akumulátor bezprostředně po intenzivním používání. Vzhledem k vybíjecímu jevu neskladujte akumulátor zcela vybitý, protože by se pak mohl vybít pod kritickou úroveň a trvale poškodit.
Pokud se akumulátor nepoužívá, měl by být proto skladován částečně nabitý (na cca 40 %). Před úplným vybitím akumulátor znovu nabijte. Akumulátory skladujte při teplotách 10-30 °C. Při skladování za nízkých teplot rychleji ztrácí kapacitu.
Nabíjení baterie je popsáno v návodu k baterii a nabíječce z řady SAS+ALL.

⚠ POZOR **Skladovací prostor by měl být nepřístupný dětem.**

Pokud je nutné poslat přístroj do servisního střediska k opravě, chraňte jej před náhodným mechanickým poškozením a vyjměte baterii ze zásuvky nabíječky.

Jak demontovat baterii
Chcete-li vyjmout akumulátor, uchopte zařízení za rukojeť a poté stiskněte uvolňovací tlačítko umístěné na přední straně akumulátoru. Vysuňte blok akumulátorů ze zásuvky. Chcete-li nasadit blok akumulátorů, zasuňte blok akumulátorů do zásuvky a poté jej zatlačte dolů, dokud nezapadne západka rukojeti.

Údržba nářadí
Údržba zahrnuje údržbu nářadí a jeho příslušenství, tj. akumulátoru a nabíječky.
Nikdy neprovádějte údržbu přístroje, pokud je připojen ke zdroji napájení.

Mohlo by dojít k vážnému zranění nebo úrazu elektrickým proudem. Před prováděním údržby vyjměte akumulátor ze zásuvky.

Údržba přístroje spočívá v udržování všech jeho součástí nezbytných pro běžný provoz v náležité čistotě. K čištění se nesmí používat rozpouštědla, protože by mohlo dojít k nevratnému poškození krytu a dalších plastových součástí.
Akumulátor se nesmí čistit vodou, protože to může způsobit vnitřní zkrat vedoucí k trvalému poškození.

Před každým spuštěním:
- Zkontrolujte, zda nejsou ucpané nebo znečištěné větrací otvory motoru. V případě potřeby je odkryjte/vyčistěte hadříkem mírně navlhčeným vodou;

Po každém použití:
- Odpojte baterii, aby nedošlo k jejímu náhodnému zapnutí nepovolanými osobami nebo při manipulaci.

10. Náhradní díly a příslušenství

Chcete-li zakoupit náhradní díly a příslušenství, kontaktujte servis Dedra-Exim. Kontaktní údaje jsou uvedeny na 1. straně návodu.
Při objednávání náhradních dílů uveďte sériové číslo zařízení uvedené na výkonovém štítku a číslo dílu z technického výkresu.
V záruční době jsou opravy prováděny podle zásad uvedených v záručním listu. Reklamovaný výrobek odevzdejte k opravě na místě zakoupení (prodejce je povinen převzít reklamovaný výrobek), zašlete do centrálního servisu Dedra-Exim nebo zašlete do servisu nejbližšího místu bydliště. Přiložte záruční list vystavený výrobcem. Oprava bez tohoto dokumentu se bude považovat za pozáruční. Opravy po záruční době provádí centrální servis. Poškozený výrobek zašlete do servisu (náklady na zaslání hradí uživatel)

11. Svépomocné odstraňování poruch

⚠ POZOR **Před zahájením svépomocného odstraňování poruch odpojte zařízení od napájení.**

Problém	Příčina	Řešení
Spotřebič nefunguje	Vadný spínač	Vyměňte spínač za nový
	Vybitá baterie	Nabijte baterii
	Zaseknutá bubnová brzda	Několikrát stiskněte spínač
	Stlačený hřib spínače	Otočte a odemkněte
Motor se přehřívá	Ucpané větrací otvory	Vyčistěte otvory
	Překročení provozních parametrů	Vypněte stroj, odložte práci, dokud stroj zcela nevychladne.
Zvedák nezvedá náklad	Hmotnost nákladu překračuje povolené zatížení	Snižte zatížení
	Kondenzátor je vadný	Svěřte stroj do servisu
Břemeno klouže	Opotřebení brzd	Nechte stroj opravit

12. Kompletace zařízení

1. Naviják - jednotka, 2. blok, 3. 2x montážní konzola, 4. 4x šroub pro konzolu se sadou podložek, 5. konzola háku, 6. 2x šroub pro konzolu háku.

13. Informace pro uživatele o likvidaci elektrických a elektronických zařízení (týká se domácností)



Symbol uvedený na výrobcích nebo v průvodní dokumentaci označuje, že vadné elektrické nebo elektronické zařízení nesmí být likvidováno společně s domovním odpadem. Pokud potřebujete zlikvidovat, znovu použít nebo využít součástky, je správné je odnést na specializované sběrné místo, kde je přijmou zdarma. Informace o umístění sběrných míst pro použitá zařízení poskytují místní orgány, např. na svých internetových stránkách.
Správnou likvidáciou zariadenia je možné šetriť cenné zdroje a zabrániť negatívnym vplyvom na zdravie a životné prostredie v dôsledku možnej prítomnosti nebezpečných látok, zmesí a komponentov v zariadení.
Za nesprávnou likvidaci odpadu hrozí sankce podle příslušných místních předpisů.
Uživatelé v zemích EU: Pokud potřebujete zlikvidovat elektrické nebo elektronické zařízení, obraťte se na nejbližší prodejní místo nebo na svého dodavatele, který vám poskytne další informace.
Likvidace v zemích mimo Evropskou unii: Tento symbol se vztahuje pouze na země Evropské unie. Pokud si přejete tento výrobek zlikvidovat, obraťte se na místní úřady nebo prodejce, aby vám sdělil správný způsob likvidace.

Záruční list

pro

……

Katalogové číslo: …… Sériové číslo:.....

(dále jen v**ýrobek**)

Datum zakoupení výrobku: .....

Razítko prodávajícího……

Datum a podpis prodávajícího: .....

Prohlášení uživatele:

PotwiPotvrzuji, že jsem byl seznámen se záručními podmínkami a důsledky nedodržování pokynů uvedených v návodu k obsluze a záručním listu. Se záručními podmínkami souhlasím, což potvrzuji vlastnoručním podpisem:

....

datum a místo podpis uživatele

I. Odpovědnost za výrobek

1. Ručitel – DEDRA EXIM Sp. z o.o. se sídlem v Pruszkowie, adresa: ul. 3 Maja 8, 05-800 Pruszków, KRS 0000062517, Obvodní soud pro hl. město Varšavu ve Varšavě, XIV. Hospodářský odbor Celostátního soudního rejstříku, DIČ 527-020-49-33, Základní kapitál: 100 980.00 zl.
2. Podle podmínek stanovených v tomto záručním listu ručitel poskytuje záruku na výrobek, pocházející z distribuce ručitele.
3. Záruční odpovědnost za vady se týká pouze vad vzniklých z příčin tkvících ve výrobku v okamžiku jeho vydání uživateli.
4. Uživatel má nárok na bezplatnou záruční opravu výrobku, pokud vada byla zjištěná v záruční době. Provedení opravy výrobku (způsob opravy) závisí na rozhodnutí ručitele. Pokud ručitel nemůže provést opravu, vyhrazuje si právo na výměnu vadné součásti nebo celého výrobku za bezvadný, snížení ceny výrobku nebo odstoupení od smlouvy.
5. Vůči uživateli, který není spotřebitelem ve smyslu zákona ze dne 23. dubna 1964 občanský zákoník, je odpovědnost Ručitele za škody vyplývající z této záruky a/nebo v souvislosti s jejím uzavřením a plněním, bez ohledu na právní titul, omezena maximálně do výše hodnoty vadného výrobku.

II. Záruční doba

Součásti výrobku, na které se vztahuje záruka	Doba trvání záruční ochrany
DED7111	36 měsíců, počítáno od data nákupu výrobku uvedeného v tomto záručním listu

III. Podmínky uplatňování záruky

1. Przedstawienie przez Użytkownika wypełnionej karty gwarancyjnej Produktu 1. Předložení vyplněného záručního listu pro výrobek a doložení okolností nákupu výrobku, např. předložením paragonu, faktury atd. Pro správné vyřízení reklamace se doporučuje, abyste společně s výrobkem předali všechny součásti stanovené v kapitole „Kompletace“ výrobku uvedené v návodu k obsluze.
2. Dodržování pokynů uvedených v návodu k obsluze a záručním listu.
3. Záruka platí pouze na území Polska a EU.
4. Záruka se nevztahuje na vady výrobku vzniklé zejména v následku:

a. Nedodržování podmínek stanovených v návodu k obsluze, zejména v rozsahu správného provozování, údržby a čištění;
b. Používání čisticích nebo ošetřovacích prostředků v rozporu s návodem k obsluze;
c. Nevhodného skladování a přepravování výrobku;
d. Svépomocných změn a/nebo úpravy výrobku, které nebyly dohodnuty s ručitelem;
e. Používání ve výrobku provozních materiálů v rozporu s návodem k obsluze.

5. Uživatel, který není spotřebitelem ve smyslu zákona ze dne 23. dubna 1964 občanský zákoník, ztratí záruku na výrobek, na kterém:

- odstranil, změnil nebo poškodil sériová čísla, označení údajů a výkonové štítky;
- ucpávky byly poškozeny uživatelem nebo nesly stopy manipulace uživatele.

6. Upozornění! Činnosti spojené s každodenní obsluhou výrobku, vyplývající mj. z návodu k obsluze, provádí uživatel ve vlastní režii a na své náklady.

IV. Postup při reklamaci

1. V případě zjištění nesprávného provozu výrobku se před nahlášením reklamace ujistěte, že jste provedli správně všechny činnosti podrobně popsané v návodu k obsluze.
2. Reklamaci nahlaste ihned, nejlépe do 7 dnů od data zjištění vady výrobku. Uživatel, který není spotřebitelem ve smyslu zákona ze dne 23. dubna 1964 občanský zákoník, ztratí nárok na uplatnění záruky v případě nenahlášení reklamace do 7 dnů.
3. Reklamaci můžete nahlásit mj. v místě zakoupení výrobku, v záručním servisu nebo písemně na adresu: DEDRA EXIM Sp. z o.o., ul. 3 Maja 8, 05-800 Pruszków.
4. Reklamaci můžete nahlásit prostřednictvím formuláře dostupného na stránkách www.dedra.pl. („Formulář pro nahlášení reklamace“).
5. Adresy záručních servisů v jednotlivých státech jsou dostupné na stránkách www.dedra.pl. Pokud v daném státě není uveden servis, reklamační formulář zašlete na adresu: DEDRA EXIM Sp. z o.o., ul. 3 Maja 8, 05-800 Pruszków (Polska).
6. Z bezpečnostních důvodů je zakázáno používat vadný výrobek.
7. Upozornění!!! Používání vadného výrobku ohrožuje zdraví a život uživatele.
8. Povinnosti vyplývající ze záruky budou splněny do 14 pracovních dnů, počítáno ode dne doručení reklamovaného výrobku.
9. Vadný výrobek před odevzdáním do servisu vyčistěte. Reklamovaný výrobek důkladně zabezpečte proti poškození při přepravě (doporučuje se předat reklamovaný výrobek v originálním obalu).
10. Záruční doba se prodlužuje o dobu, během níž uživatel z důvodu vady výrobku, na kterou se vztahuje záruka, nemohl výrobek používat.

Záruka nevylučuje, neomezuje ani nepozastavuje nároky uživatele vyplývající z ručení za vady prodané věci.

V souladu s čl. 13 odst. 1 a 2 nařízení Evropského parlamentu a Rady (EU) 2016/679 ze dne 27. dubna 2016 o ochraně fyzických osob v souvislosti se zpracováním osobních údajů a o volném pohybu těchto údajů a o zrušení směrnice 95/46/ES Vás informujeme, že:

1. Správcem vašich osobních údajů uvedených ve formuláři je DEDRA-EXIM sp. z o.o. se sídlem v Pruszkowie, ul. 3 Maja 8, 05-800 Pruszków (dále jen: „Správce“).
2. Vaše údaje budou zpracovávány pouze pro účely provedení reklamačního řízení zařízení podle čl. 6 odst. 1 písm. b) obecného nařízení o ochraně osobních údajů (dále jen: „GDPR“) Poskytnutí údajů je dobrovolné, ale nezbytné k provedení reklamačního řízení.
3. Vaše údaje budou zpracovávány po dobu posouzení provedení reklamačního řízení a pro účely archivace v případě potřeby obrany proti eventuálním nárokům vůči Správci, nejdéle však do okamžiku jejich promlčení.
4. Vaše údaje mohou být zpřístupněny pouze subjektům, které zpracovávají údaje pro Správce na základě písemné smlouvy o pověření zpracováním osobních údajů, poskytujícím mj. technický servis, hosting nebo údržbu webových stránek, IT servis, kurýrní služby. Dodavatelé Správce jsou povinni zajistit ochranu údajů a splnit požadavky platného zákona souvisejícího s ochranou osobních údajů a nesmí využívat svěřené osobní údaje pro jiné účely než ty, které jsou uvedeny ve smlouvě se Správcem.
5. Vaše údaje nebudou zpracovávány automatizovaným způsobem, včetně profilování, a nebudou předávány do třetí země / mezinárodní organizaci.
6. Máte právo na přístup ke svým údajům a právo na jejich opravu, výmaz, omezení zpracování, právo na přenositelnost údajů, právo kdykoli vznést námitku.
7. Ve všech záležitostech souvisejících se zpracováním vašich osobních údajů Správcem nás můžete kontaktovat na e-mailové adrese: daneosobowe@dedra.pl.
8. Máte právo podat stížnost u úřadu příslušného pro ochranu osobních údajů.

SK Obsah

1. Obrázky a výkresy
2. Popis zariadenia
3. Zamýšľané použitie zariadenia
4. Obmedzenie používania
5. Technické parametre
6. Príprava na prácu/použitie
7. Zapínanie zariadenia
8. Používanie zariadenia
9. Priebežné obslužné činnosti
10. Náhradné diely, doplnky a príslušenstvo
11. Samostatné odstraňovanie porúch a problémov
12. Diely a časti zariadenia
13. Informácie pre používateľov o likvidovaní elektrických a elektronických zariadení
14. Záručný list

Preklad originálneho návodu

Vyhlásenie o zhode bolo pripojené k návodu ako samostatný dokument. Ak dané vyhlásenie o zhode chýba, je potrebné kontaktovať spoločnosť Dedra Exim Sp. z o.o.

Všeobecné pokyny pre bezpečnosť boli pripojené k návodu ako samostatná brožúra.

UPOZORNENIE. Prečítajte si všetky upozornenia označené symbolom a všetky pokyny.

Nedodržanie nasledujúcich bezpečnostných upozornení a bezpečnostných pokynov môže spôsobiť zásah elektrickým prúdom, požiar, alebo vážne poranenie.

POZOR **Zachovávajte všetky výstrahy, pokyny, odporúčania a príručky zachovajte pre prípadnú potrebu v budúcnosti.**

Zariadenie zo série SAS+ALL je navrhnuté a vyrobené na používanie iba s nabíjačkami a akumulátormi zo série SAS+ALL.

Li-Ion akumulátor a nabíjačka nie sú súčasťou súpravy kúpeného zariadenia, ale sa kupujú osobitne. Používanie iných akumulátorov a nabíjačiek, než sú určené pre toto zariadenie, je zakázané.

2. Popis zariadenia

Obr. A: 1. - 1.Upevňovacie konzoly kladkostroja, 2.Otvor v telese kladkostroja na upevnenie pevného háku (bloková prevádzka), 3.Páka koncového spínača, 4.Nárazník koncového spínača, 5.Pevný hák s lanom, 6.Tlačidlo núdzového vypínača, 7.Tlačidlo ovládania nahor a nadol.

3. Určenie zariadenia

Elektrický kladkostroj je technologicky vyspelý výrobok určený na vertikálne zdvíhanie predmetov s hmotnosťou deklarovanou v technických údajoch a zodpovedajúcou modelu kladkostroja. Spôsob použitia je podrobne opísaný ďalej v tomto návode.

Zariadenie je určené na používanie pri rekonštrukčno-stavebných prácach, v dielňach a v servisoch, pri amatérskych w prácach, pričom musia byť dodržané podmienky používania a prípustné prevádzkové podmienky, ktoré sú uvedené v používateľskej príručke.

4. Obmedzenia používania

POZOR **Zariadenie sa môže používať iba v súlade pokynmi, ktoré sú uvedené v „Povolených prevádzkových podmienkach“.**

Nezdvíhajte bremená presahujúce menovitú záťaž kladkostroja. Nepokúšajte sa zdvíhať, keď je bremeno pripevnené alebo zablokované. Neťahajte bremeno diagonálne vo vodorovnej polohe. Vyhnite sa pulzovaniu (t. j. opakovanému spúšťaniu a zastavovaniu motora).

Nepreprav uj te osoby.

POZOR **Neautorizované zásahy a zmeny mechanickej konštrukcie a elektrických prvkov zariadenia, ako aj nedodržiavanie pokynov uvedených v používateľskej príručke, sú protiprávne a znamenajú okamžitú stratu Záručných práv a Vyhlásenie o zhode prestáva platiť.**

V prípade použitia zariadenia v rozpore z jeho určením, alebo s pokynmi uvedenými v používateľskej príručke, záruka udelená na zariadenie prestáva automaticky platiť.

Prípustné pracovné podmienky
S3 20 % prerušovaná prevádzka
Teplotný rozsah nabíjania batérie 10 - 30 °C. Nevystavujte teplotám nad 40 °C.

5. Technické údaje

Model urządzenia	**DED7111**
Pracovné napätie [V]	18 d.c.
Menovitý príkon [W]	200
Úroveň ochrany pred priamym prístupom	IP23
Prevádzkový režim	S6 20%
Nosnosť [kg]	125 / 250
Špecifikácie lana: priemer [mm]	3,18
Špecifikácie lana: Konštrukcia	19 x 7 x 3,18
Špecifikácie lana: Minimálna sila [N/mm2].	1870
Rýchlosť zdvíhania bez kladky [m/min].	↑ 3,5 / ↓ 4,5
Rýchlosť zdvíhania s kladkou [m/min].	↑ 1,75 / ↓ 2,25
Dĺžka lana [m]	12
Úroveň akustického tlaku LPA [dB(A)]	<70
Odchýlka (nepresnosť) merania Kpa [dB(A)]	3
Úroveň akustického výkonu LwA [dB(A)]	<80
Odchýlka (nepresnosť) merania Kpa [dB(A)]	3

Informácie o hlučnosti

Emisia hluku bola stanovená v súlade s EN 14492-2:2019, hodnoty sú uvedené v tabuľke vyššie.

POZOR **Hluk môže spôsobiť poškodenie sluchu, a preto počas práce vždy používajte ochranné prostriedky na uši!**

Deklarovaná celková hodnota hluku bola meraná v súlade so štandardnou skúšobnou metódou a môže byť použitá na porovnanie jedného zariadenia z druhým. Uvedená úroveň hluku môže byť tiež použitá na predbežné posúdenie vystavenia na hluk.

Úroveň hluku sa počas skutočného používania zariadenia môže líšiť od deklarovaných hodnôt, v závislosti na spôsobe používania pracovných nástrojov, najmä od typu spracovaného výrobku a od potreby určenia opatrení zameraných na ochranu operátora. Pre presné posúdenie vystavenia v reálnych podmienkach používania, je potrebné pamätať o všetkých častiach prevádzkového cyklu, vrátane času, keď je zariadenie celkom vypnutý, alebo ak je zapnuté, ale nie je používané.

6. Príprava na prácu/použitie

POZOR **Zariadenie patrí do série výrobkov SAS+ALL, preto, aby ste ho mohli používať, musíte doplniť súpravu (komplet), ktorá sa skladá zo zariadenia, akumulátora a nabíjačky. Používanie iných akumulátorov a nabíjačiek je zakázané.**

POZOR **Všetky činnosti opísané v tejto kapitole vykonávajte iba vtedy, keď je odpojená batéria.**

Elektrický reťazový kladkostroj je konštruovaný tak, že musí byť upevnený (zavesený) na nosnom tráme. Na tento účel slúžia dve svorky a štyri skrutky, ktoré sú neoddeliteľnou súčasťou stroja. Svorky musia byť zhora umiestnené na nosnom tráme (rúra, štvorcový alebo obdĺžnikový profil) a pevne priskrutkované k telu kladkostroja tak, aby sa kladkostroj nemohol na nosnom tráme pohybovať.

Pevnosť nosného trámu, ku ktorému má byť kladkostroj pripevnený, by mala vypočítať osoba s príslušnou kvalifikáciou, ktorá ju určí.

Konštrukcia kladkostroja nepredpokladá upevnenie kladkostroja k zemi a použitie závesného bloku na nosnom tráme. Zdvíhadlo musí byť pripevnené spolu s telesom k nosnému trámu. Po upevnení kladkostroja na nosný trám je potrebné skontrolovať, či je lano správne navinuté na bubon (obr. B).

Lano by malo byť na bubne navinuté cievku po cievke s rozstupom zodpovedajúcim priemeru lana. Akákoľvek iná poloha (navinutie) lana, t. j. príliš voľná alebo priečna, je nesprávna.

Po inštalácii elektrického kladkostroja na nosný trám podľa predchádzajúceho opisu ho možno pripojiť k napájaniu.

7. Zapínanie zariadenia

POZOR **Predtým, než zariadenie spustíte, bezpodmienečne vykonajte činnosti, ktoré sú opísané v kapitole „Príprava na prácu/používanie“.**

Spínač kladkostroja a ovládacie tlačidlo sú umiestnené v rukoväti, ktorá je káblom spojená s motorom stroja.

Červený hríb vypínača núdzového zastavenia (STOP) musí byť otočený v súlade so šípkou na ňom. Hríb sa zdvihne, čo spôsobí, že sa na ovládacie tlačidlá zdvíhania a spúšťania privedie napätie.

Zariadenie je teraz pripravené na použitie.

Stlačením hornej časti ovládacieho tlačidla v súlade so šípkou "hore" sa lano navíja na bubon a hák sa zdvihne. Podobne stlačením spínacieho tlačidla v línii so šípkou "dole" sa hák spustí. Uvoľnenie tlaku na ktorékoľvek spínacie tlačidlo spôsobí okamžité zastavenie motora stroja.

Ak by bolo potrebné okamžite zastaviť kladkostroj a odpojiť ovládacie tlačidlo od napätia, ako aj ochrániť stroj, napr. pred deťmi, stačí stlačiť (udrieť rukou) červený hríb núdzového zastavenia. Okrem toho má kladkostroj dva koncové spínače. Tie slúžia na zabránenie príliš vysokému zdvihnutiu bremena (jeden) a na zabránenie navíjaniu lana na druhú stranu, keď je úplne vysunuté (druhý). Ak sa počas zdvíhania bremena stlačí závažie lana na rameno spínača, prevádzka sa okamžite zastaví. Podobne pri spúšťaní lana na plnú dĺžku koncový spínač dva nedovolí navinutie lana na druhú stranu a zastaví tak prácu.

Pred začatím práce by sa mali dodatočne vykonať nasledujúce kroky:

1. Bez zaťaženia skontrolujte správne smery ovládania stlačením tlačidiel spínača. Pohyb by mal byť v súlade so značkami šípok na kryte spínača. Bez bremena na háku skontrolujte, či je koncový spínač pri pohybe nahor vypnutý. Keď hák dosiahne hornú polohu, spínač by mal vypnúť a prerušiť prevádzku motora. 3.

3. Zaťažte kladkostroj bremenom s hmotnosťou 125 kg, zdvihnite bremeno do výšky 10 cm a nechajte ho v tomto stave 10 minút. Bremeno by malo zostať v tejto výške po celý čas.

Niekoľkokrát zdvihnite a spustite bremeno. Po poslednom zastavení by sa bremeno nemalo posunúť o viac ako 10 cm. Posun bremena o niekoľko milimetrov je normálny jav spôsobený zotrvačnosťou.

8. Používanie zariadenia

POZOR **Ak sa akumulátor zohreje nad +40 °C, prerušte prácu a počkajte, kým akumulátor dostatočne nevychladne.**

Počas používania zariadenia bezpodmienečne dodržiavajte všetky bezpečnostné zásady a odporúčania, ktoré sú opísané v bezpečnostných pokynoch.

Po vykonaní všetkých krokov opísaných v predchádzajúcich častiach tohto návodu môžete pristúpiť k vysunutiu kladkostroja.

Je možné zdvojnásobiť hodnotu zdvíhaného bremena (nosnosť). Na tento účel je k dispozícii hákový blok ako príslušenstvo. Ak sa použije tak, ako je znázornené na obr. C, môže zdvihnúť 125/250 kg. Prídavný hák s kladkou sa musí namontovať na lano kladkostroja. Na tento účel odskrutkujte 3 skrutky spájajúce kladku s hákom. Potom prestrčte lano cez kladku a namontujte hák tak, že ho opäť spojíte skrutkami (pozri obr. C). Hák, ktorý je trvalo pripojený k lanu, sa zahákne do otvoru v telese kladkostroja a bremeno, ktoré sa má zdvihnúť, sa zahákne na prídavný hák s kladkou, ktorý bol namontovaný pred chvíľou.
Použitím prídavnej kladky sa na jednej strane zdvojnásobí zdvíhacia kapacita, ale na druhej strane sa o polovicu zníži maximálna výška zdvíhania a rýchlosť zdvíhania.
Zdvíhanie bremena:
Pred začatím práce skontrolujte, či je stlačený bezpečnostný spínač. Ak je, otočte hornú červenú časť bezpečnostného spínača v smere šípky, aby ste ho odblokovali.
- Stlačením tlačidla nahor začnite navíjať lano na bubon a zdvíhať bremeno pripevnené k háku.
- Po dosiahnutí očakávanej výšky uvoľnite tlak na tlačidlo, aby ste ukončili zdvíhanie bremena.
Ak sa dosiahne maximálna výška zdvíhania, aktivuje sa koncový spínač, ktorý vypne motor a bremeno sa už nebude dať zdvihnúť vyššie.
Náklad by sa mal zdvíhať zo zeme pri najnižšej možnej rýchlosti. Lano by malo byť pri zdvíhaní bremena napnuté.
Spúšťanie nákladu:
- Stlačením tlačidla nadol spustite bremeno.
- Keď náklad dosiahne očakávanú úroveň, uvoľnite tlak na tlačidlo, aby ste dokončili spúšťanie nákladu.
- Keď bremeno dosiahne najnižšiu možnú polohu.
druhý koncový spínač, ktorý zabráni ďalšiemu spúšťaniu bremena. Tento koncový spínač tiež zabraňuje tomu, aby navijak pracoval v nesprávnom smere.
Vždy používajte vhodné ochranné rukavice: Nikdy nedržte oceľové lano holou rukou pri vedení rukami.

9. Priebežné obslužné činnosti

⚠ POZOR **Všetky činnosti súvisiace s obsluhou zariadenia vykonávajte iba vtedy, keď je zariadenie odpojené od napájania.**

Pohyblivé časti, ako napríklad ložisko bubna, mazať olejom alebo mazivom. Pravidelne čistite kladkostroj od prachu, pričom osobitnú pozornosť venujte koncovému spínaču. Plastové časti čistite handričkou a jemným mydlom. Nepoužívajte čistiace prostriedky, alkohol, benzín alebo podobné látky. Zdvíhadlo neponárajte do vody. Na čistenie elektrických častí nikdy nepoužívajte vodu ani iné kvapaliny. Pravidelne kontrolujte stav lana a spôsob jeho navinutia. Vždy skontrolujte, či je kladkostroj správne pripevnený k nosnému trámu. Skontrolujte stav upevňovacích skrutiek. Dôkladnejšiu kontrolu zverte odborníkovi. Opravy vnútorných častí kladkostroja nevykonávajte sami. Obráťte sa na servis alebo odborníka.
Pravidelne čistite celé elektrické náradie, pričom venujte osobitnú pozornosť čisteniu vetracích otvorov elektrického náradia.
Vyhnite sa nabíjaniu akumulátora bezprostredne po intenzívnom používaní. Kvôli vybíjaciemu javu neskladujte akumulátor úplne vybitý, pretože sa potom môže vybiť pod kritickú úroveň a trvalo sa poškodiť.
Pravidelne čistite celé elektrické náradie, pričom venujte osobitnú pozornosť čisteniu vetracích otvorov elektrického náradia.
Akumulátor nenabíjajte bezprostredne po intenzívnom používaní. Kvôli vybíjaciemu javu neskladujte akumulátor úplne vybitý, pretože sa potom môže vybiť pod kritickú úroveň a trvalo sa poškodiť.
Ak sa akumulátor nepoužíva, mal by sa preto skladovať čiastočne nabitý (na približne 40 %). Pred úplným vybitím akumulátora ho znovu nabite. Akumulátory skladujte pri teplote 10-30 °C. Pri skladovaní pri nízkych teplotách rýchlejšie stráca kapacitu.
Nabíjanie batérie je popísané v návode na použitie batérie a nabíjačky z radu SAS+ALL.

⚠ POZOR **Skladovací priestor by mal byť neprístupný deťom.**

Ak je potrebné poslať zariadenie do servisného strediska na opravu, chráňte ho pred náhodným mechanickým poškodením a vyberte batériu zo zásuvky nabíjačky.

Ako rozobrať batériu
Ak chcete vybrať akumulátor, uchopte zariadenie za rukoväť a potom stlačte uvoľňovacie tlačidlo umiestnené na prednej strane akumulátora. Vysuňte batériový blok zo zásuvky. Ak chcete nasadiť akumulátor, zasuňte akumulátor do zásuvky a potom ho stlačte, kým nezapadne západka rukoväte.

Údržba náradia
Údržba zahŕňa údržbu náradia a jeho príslušenstva, t. j. akumulátora a nabíjačky.
Nikdy nevykonávajte údržbu zariadenia, keď je pripojené k zdroju napájania.

⚠ POZOR **Môže dôjsť k vážnemu poraneniu alebo úrazu elektrickým prúdom. Pred vykonávaním údržby vyberte akumulátor zo zásuvky.**

Údržba zariadenia spočíva v udržiavaní všetkých jeho komponentov potrebných na normálnu prevádzku v čistote. Na čistenie sa nesmú používať žiadne rozpúšťadlá, pretože by mohlo dôjsť k nenapraviteľnému poškodeniu krytu a ostatných plastových komponentov.
Batéria sa nesmie čistiť vodou, pretože to môže spôsobiť vnútorné skraty vedúce k trvalému poškodeniu.

Pred každým spustením:
- Skontrolujte, či nie sú upchaté alebo znečistené vetracie otvory motora. V prípade potreby ich odkryte/vyčistite handričkou mierne navlhčenou vodou;

Po každom použití:
- Odpojte batériu, aby ste zabránili náhodnej aktivácii neoprávnenými osobami alebo počas manipulácie.

10. Náhradné diely, doplnky a príslušenstvo

Keď chcete kúpiť náhradné diely alebo príslušenstvo, obráťte sa na servis Dedra Exim. Kontaktné údaje sú uvedené na 1. strane príručky.
Pri objednávaní náhradných dielov vždy uveďte číslo šarže/série, ktoré je uvedené na výrobnom štítku, ako aj číslo dielu, ktoré je uvedené na schematickom nákrese zariadenia.
Počas trvania záručnej lehoty sú prípadné opravy vykonávané podľa zásad uvedených v záručnom liste. Reklamovaný výrobok odovzdajte na opravu v mieste nákupu (predajca je povinný prijať reklamovaný výrobok), alebo ho zašlite do centrálneho servisu Dedra Exim alebo do servisu, ktorý je najbližšie pri mieste nákupu (zoznam servisov nájdete na webovom sídle www.dedra.pl). Pripojte vyplnený záručný list. Prosíme, nezabudnite na to. Po skončení záručnej lehoty opravy vykonáva centrálny servis. Poškodený výrobok pošlite do servisu (náklady na zásielku hradí používateľ).

11. Samostatné odstraňovanie porúch a problémov

⚠ POZOR **Predtým, než začnete samostatne odstraňovať prípadnú poruchu, zariadenie odpojte od el. napätia.**

Problém	Príčina	Riešenie
Spotrebič nefunguje	Chybný spínač	Vymeňte spínač za nový
	Vybitá batéria	Nabite batériu
	Bubnová brzda sa zasekla	Niekoľkokrát stlačte spínač
	Stlačený spínací hríb	Otočte a odomknite
Motor sa prehrieva	Upchaté vetracie otvory	Vyčistite otvory
	Prekročené prevádzkové parametre	Vypnite stroj, odložte prácu, kým stroj úplne nevychladne
Zdvihák nezdvíha náklad	Hmotnosť nákladu prekračuje povolené zaťaženie	Znížte zaťaženie
	Kondenzátor je poškodený	Dajte stroj do servisu
Náklad sa posúva	Opotrebovanie brzdy	Dajte stroj do servisu

12. Diely a časti zariadenia

1. Navijak - jednotka, 2. blok, 3. 2x montážna konzola, 4. 4x skrutka pre konzolu so sadou podložiek, 5. konzola háku, 6. 2x skrutka pre konzolu háku

13. Informácie pre užívateľov k likvidácii elektrických alebo elektronických zariadení (tykajúce sa domácností)



Symbol uvedený na výrobkoch alebo v sprievodnej dokumentácii označuje, že chybné elektrické alebo elektronické zariadenia sa nesmú likvidovať spolu s domovým odpadom. Ak potrebujete zlikvidovať, opätovne použiť alebo zhodnotiť komponenty, správne je odovzdať ich na špecializovanom zbernom mieste, kde ich prijmú bezplatne. Informácie o umiestnení zberných miest pre použité zariadenia poskytujú miestne orgány, napr. na svojich webových stránkach.
Správnou likvidáciou zariadenia je možné šetriť cenné zdroje a zabrániť negatívnym vplyvom na zdravie a životné prostredie v dôsledku možnej prítomnosti nebezpečných látok, zmesí a komponentov v zariadení.
Za nesprávnu likvidáciu odpadu hrozia sankcie podľa príslušných miestnych predpisov.
Používatelia v krajinách EÚ: Ak potrebujete zlikvidovať elektrické alebo elektronické zariadenie, obráťte sa na najbližšie predajné miesto alebo na svojho dodávateľa, ktorý vám poskytne ďalšie informácie.
Likvidácia v krajinách mimo Európskej únie: Tento symbol sa vzťahuje len na krajiny Európskej únie. Ak chcete tento výrobok zlikvidovať,

obráťte sa na miestne úrady alebo predajcu, ktorý vám poskytne informácie o správnom spôsobe likvidácie.

Záručný list

na

.....

Katalógové č :…… Číslo šarže: .....

(ďalej len Výrobok)

Dátum nákupu výrobku: .....

Pečiatka predajcu

Dátum a podpis predajcu: .....

Vyhlásenie Užívateľa:

Potvrdzujem, že som bol oboznámený so záručnými podmienkami, ako aj s následkami nedodržiavania pokynov a odporúčaní, ktoré sú uvedené v užívateľskej príručke a v záručnom liste. Záručné podmienky sú mi známe, čo potvrdzujem vlastnoručným podpisom:

....

dátum a miesto podpis Užívateľa

I. Zodpovednosť za Výrobok

1. Ručiteľ - spoločnosť „DEDRA EXIM sp. z o.o." sídliaca v meste: Pruszków, na adrese: ul. 3 Maja 8, 05-800 Pruszków, Poľsko, zapísaná do obchodného registra pod číslom KRS 0000062517 vedenom oblastným súdom pre hlavné mesto Varšava vo Varšave, 14. ekonomické oddelenie Štátneho súdneho registra, IČ DPH: PL 5270204933, základné imanie: 100 980,00 PLN.
2. Podľa podmienok stanovených týmto záručným listom Ručiteľ udeľuje záruku na Výrobok, pochádzajúci z distribúcie Ručiteľa.
3. Zodpovednosť na základe záruky sa vzťahuje iba na chyby, ktoré vznikli následkom príčin nachádzajúcich sa vo Výrobku v momente jeho vydania Užívateľovi.
4. Na základe záruky Užívateľ získava právo na bezplatnú opravu výrobku, ak sa chyba objaví počas trvania záručnej lehoty. Spôsob opravy Výrobku (metóda vykonania opravy) závisí od rozhodnutia Ručiteľa. V prípade, ak Ručiteľ uzná, že Výrobok sa nedá opraviť, Ručiteľ si vyhradzuje právo vymeniť chybný prvok alebo celý Výrobok na výrobok bez chýb, právo na zníženie ceny Výrobku alebo právo na odstúpenie od dohody.
5. Voči Užívateľovi, ktorý nie je konzumentom v zmysle zákona z 23. apríla 1964 Občiansky zákonník, zodpovednosť Ručiteľa za škody vyplývajúce z tejto záruky a/alebo ktoré súvisia s jej uzatvorením a realizáciou, bez ohľadu na právny základ, je obmedzená maximálne do výšky hodnoty chybného Výrobku.

II. Záručná lehota

Prvky Výrobku na ktoré sa vzťahuje záruka	Trvanie záručnej ochrany
DED7111	36 mesiacov od dňa nákupu Výrobku, ktorý je uvedený v tomto záručnom liste

III. Podmienky využitia záruky

1. Užívateľ je povinný predstaviť vyplnený Záručný list výrobku, ako aj náležitý doklad o nákupe Výrobku, napr. predstavením pokladničného bloku, faktúry ap. Aby reklamačný proces prebiehal efektívne odporúčame, aby Užívateľ spolu s reklamovaným výrobkom doručil všetky prvky vymenované v kapitole užívateľskej príručky výrobku „Diely a časti".
2. Užívateľ je povinný dodržiavať pokyny a odporúčania uvedené v užívateľskej príručke a v záručnom liste.
3.Záruka platí iba na území Poľskej republiky a členských štátov EÚ.
4. Záruka sa nevzťahuje na chyby, ktoré vznikli (predovšetkým) následkom:
a. Nedodržania podmienok určených v užívateľskej príručke, predovšetkým podmienok správneho používania, prevádzky, údržby a čistenia
b. Použitia na čistenie alebo na údržbu nevhodných prípravkov, nezhodne s užívateľskou príručkou;
c. Nevhodného uchovávania a prepravy výrobku;
d. Vykonania neautorizovaných zmien a/alebo iných zásahov do výrobku, na ktoré výrobca nevyjadril súhlas;
e. Použitím vo výrobku/s výrobkom nevhodných prevádzkových materiálov, nezhodne s užívateľskou príručkou.
5. Užívateľ, ktorý nie je konzumentom v zmysle zákona z 23. apríla 1964 Občiansky zákonník, stráca záručné práva na výrobok, v ktorom:
- sériové čísla, označenia dátumov a výrobné štítky boli odstránené, zmenené alebo poškodené;
- boli poškodené plomby alebo sú na nich viditeľné stopy manipulácie.
6. Pozor! Činnosti súvisiace s každodennou obsluhou výrobku, vyplývajúce medzi iným z užívateľskej príručky, Užívateľ vykonáva vlastnými silami a na vlastné náklady.

IV. Reklamačná procedúra

1. V prípade, ak Užívateľ objaví, že Výrobok nefunguje správne, ešte pred zložením reklamácie je povinný uistiť sa, či boli náležite vykonané všetky stanovené činnosti, predovšetkým tie uvedené v užívateľskej príručke.
2. Reklamácia musí byť podaná bezodkladne, najlepšie v priebehu 7 dní od dňa, v ktorom sa prejavila (objavila) chyba Výrobku. Užívateľ, ktorý nie je konzumentom v zmysle zákona z 23. apríla 1964 Občiansky zákonník, stráca práva vyplývajúce z tejto záruky v prípade, ak reklamáciu nepodá v priebehu 7 dní od dňa, v ktorom sa prejavila (objavila) chyba Výrobku.
3. Reklamáciu môžete podať medzi inými na mieste, v ktorom ste výrobok kúpili, v záručnom servise alebo poštou na adresu: DEDRA EXIM sp. z o.o., ul. 3 Maja 8, 05-800 Pruszków, Poľsko.
4. Užívateľ môže podať reklamáciu prostredníctvom formulára, ktorý je dostupný na webovej stránke www.dedra.pl. („Formulár podania reklamácie na základe udelenej záruky").
5. Adresy záručných servisov v jednotlivých štátoch sú zverejnené na webovej stránke www.dedra.pl. V prípade, ak v danom štáte sa nenachádza záručný servis, odporúčame reklamovaný výrobok doručiť na adresu: DEDRA EXIM sp. z o.o. ul. 3 Maja 8, 05-800 Pruszków, Poľsko.
6. Vzhľadom na bezpečnosť Užívateľa, nefunkčný (chybný) výrobok sa v žiadnom prípade nesmie používať.
7. Pozor!!! Používanie nefunkčného (chybného) výrobku je nebezpečné pre zdravie a život Užívateľov.
8. Povinnosti vyplývajúce z udelenej záruke budú vyplnené v lehote 14 pracovných dní počítajúc od dňa doručenia reklamovaného Výrobku Užívateľom.
9. Pred zaslaním reklamácie odporúčame reklamovaný Výrobok náležite očistiť. Odporúčame reklamovaný Výrobok dôkladne zabezpečiť pre prípadným poškodeniami počas prepravy (reklamovaný Výrobok odporúčame doručiť v originálnom obale).
10. Záručná lehota sa predlžuje o čas, počas ktorého Užívateľ následkom chyby (nefunkčnosti) výrobku, na ktorú sa vzťahovala záruka, nemohol Výrobok používať.
Záruka nevylučuje, neobmedzuje a ani nepozastavuje právo Užívateľa (kupujúceho) na základe príslušných predpisov o ručení za chyby predanej veci.
V súlade s článkom 13 ods. 1 a 2 nariadenia Európskeho parlamentu a Rady (EÚ) 2016/679 z 27. apríla 2016 o ochrane fyzických osôb pri spracúvaní osobných údajov a o voľnom pohybe takýchto údajov, ktorým sa zrušuje smernica 95/46/ES, vás informujeme

1. Správcom vašich osobných údajov, ktoré ste uviedli vo formulári, je spoločnosť „DEDRA-EXIM Sp. z o.o." so sídlom v meste Pruszków na adrese: ul. 3 Maja 8, 05-800 Pruszków, Poľsko (ďalej len: „Správca").
2. Vaše osobné údaje budú spracúvané výhradne s cieľom realizácie záručnej procedúry zariadenia, a to v súlade s článkom 6 ods. 1 písmeno b) všeobecného nariadenia o ochrane údajov (ďalej len: „GDPR"). Uvedenie osobných údajov je dobrovoľné, avšak nevyhnutné na realizáciu záručnej procedúry.
3. Vaše osobné údaje budú spracúvané počas posudzovania a realizácie záručnej procedúry, ako aj na archívne účely v prípade potreby obhajoby pred prípadnými nárokmi a požiadavkami voči Správcovi, avšak nie dlhšie až do momentu premlčania týchto nárokov a požiadaviek.
4. Vaše údaje môžu byť zverejnené výhradne len tým subjektom, ktoré spracúvajú tieto údaje v mene a pre Správcu, a to na základe písomnej dohody o zverení spracúvania osobných údajov, tzn. firmy, ktoré okrem iného poskytujú technický servis, hostingové služby alebo služby obsluhy webových stránok, IT obsluhy, ako aj kuriérskym firmám. Dodávatelia Správcu sú povinní zaručiť zabezpečenie údajov a splniť požiadavky platnej legislatívy ohľadne ochrany osobných údajov, a zverené osobnú údaje nesmú byť používané na iné účely než tie, ktoré stanovuje dohoda uzatvorená so Správcom.
5. Vaše údaje nebudú spracúvané automatickým spôsobom, vrátane rôznych foriem profilovania, ani nebudú odovzdané do tretieho štátu/medzinárodnej organizácii.
6. Máte právo na prístup k vašim osobným údajom, ako aj právo na ich opravenie, doplnenie, odstránenie, obmedzenie spracúvania, prenesenie údajov, podanie námietky, a to v ľubovoľnej chvíli.
7. Vo všetkých záležitostiach, ktoré súvisia so spracúvaním vašich osobných údajov Správcom, môžete sa na Správcu obrátiť písomne na e-mailovú adresu: daneosobowe@dedra.pl.
8. Máte právo podať sťažnosť príslušnému dozornému orgánu, ktorý zodpovedá za dohľad nad ochranou osobných údajov.

LT Turinys

1. Nuotraukos ir piešiniai
2. Prietaiso aprašas
3. Prietaiso paskirtis
4. Naudojimo apribojimai
5. Techniniai duomenys
6. Paruošimas darbui
7. Prietaiso įjungimas
8. Prietaiso naudojimas
9. Einamieji naudojimo veiksmai
10. Atsarginės dalys ir reikmenys
11. Savarankiškas defektų pašalinimas
12. Prietaiso elementai
13. Informacija naudotojams apie elektros ir elektronikos prietaisų pašalinimą
14. Garantijos lapas

Originalios instrukcijos vertima
Atitikties deklaracija buvo pridėta prie instrukcijos kaip atskiras dokumentas. Atveju, kai nebus atitikties deklaracijos reikia susisiekti su Dedra Exim Sp. z o.o.
Bendrosios saugumo sąlygos buvo pridėtos prie instrukcijos kaip atskira brošiūra.

ĮSPĖJIMAS Perskaityti visus įspėjimus pažymėtus simboliu ir visas instrukcijas. Žemiau pateiktų įspėjimų ir saugos nurodymų nesilaikymas, gali būti elektros srovės smūgio, gaisro ar sunkių sužalojimų priežastimi.

Išsaugoti visus įspėjimus ir instrukcijas ateičiai.

DEMESIO Prietaisas iš SAS+ALL linijos buvo suprojektuota darbui tik su krovikliais bei akumuliatoriais su iš SAS+ALL linijos.

Li-Ion akumuliatorius ir kroviklis nėra įgyto prietaiso įranga ir reikia juos įsigyti atskirai. Skirtingų negu tam prietaisui skirtų akumuliatorių ir kroviklių naudojimas yra draudžiamas.

2. Prietaiso aprašas

A pav.: 1. - 1.Keltuvo tvirtinimo laikikliai, 2.Keltuvo korpuso skylė fiksuotam kabliui pritvirtinti (blokinis veikimas), 3.Ribinio jungiklio svirtis, 4.Ribinio jungiklio buferis, 5.Fiksuotas kablys su trosu, 6.Avarinio stabdymo jungiklio mygtukas, 7.Valdymo aukštyn ir žemyn jungiklio mygtukas.

3. Prietaiso paskirtis

Elektrinis keltuvas yra technologiškai pažangus gaminys, skirtas vertikaliai kelti techniniuose duomenyse nurodyto ir keltuvo modeliui tinkamo svorio daiktus. Naudojimo būdas išsamiai aprašytas toliau šiame vadove.
Prietaisą leidžiama naudoti atliekant remonto ir statybos darbus remonto dirbtuvėse, mėgėjų darbus laikantis naudojimo instrukcijoje nurodytų naudojimo sąlygų ir leistinų eksploatavimo sąlygų.

4. Naudojimo apribojimai

DEMESIO Prietaisas gali būti naudojamas vien tik pagal pateiktas "Priimtinas darbo sąlygas".

Nekelkite krovinių, viršijančių keltuvo vardinę apkrovą. Nebandykite kelti, kai krovinys yra pritvirtintas arba užfiksuotas. Netraukite krovinio įstrižai horizontaliai. Venkite pulsavimo (t. y. pakartotinio variklio įjungimo ir išjungimo).
Netransportuokite žmonių.

DEMESIO Savaiminiai pakeitimai mechaninei ir elektros statyboje, visi modifikavimai, naudojimo veiksmai, neaprašyti instrukcijoje bus traktuojami kaip neteisėti ir priveda prie staigaus garantijos teisės praradimo, o atitikties garantija praras galiojimą.

Naudojimas ne pagal naudojimo instrukcijos nuorodas ir paskirtį prives prie staigaus garantijos teisės praradimo

Priimtinos darbo sąlygos
S3 20 % pertraukiamasis veikimas
Akumuliatoriaus įkrovimo temperatūros diapazonas 10-30 °C. Nelaikykite aukštesnėje nei 40 °C temperatūroje.

5. Techniniai duomenys

Model urządzenia	DED7111
Darbo įtampa [V]	18 d.c.
Vardinė galia [W]	200
Apsaugos nuo tiesioginės prieigos lygis	IP23
Veikimo režimas	S6 20%
Keliamoji galia [kg]	125 / 250
Virvės specifikacijos: skersmuo [mm]	3,18
Virvės specifikacijos: Konstrukcija	19 x 7 x 3,18
Virvės specifikacijos: Minimali jėga [N/mm2].	1870
Kėlimo greitis be skriemulio [m/min].	↑ 3,5 / ↓ 4,5
Kėlimo greitis su skriemuliu [m/min].	↑ 1,75 / ↓ 2,25
Virvės ilgis [m]	12
Garso slėgio lygis LPA [dB(A)]	<70
Matavimo neapibrėžtis Kpa [dB(A)]	3
Liūto garso galios lygis [dB(A)]	<80
Matavimo neapibrėžtis Kwa [dB(A)]	3

Informacija apie triukšmą
Triukšmo sklidimas buvo nustatytas pagal EN 14492-2:2019, vertės pateikiamos aukščiau lentelėje.

DEMESIO Triukšmas gali privesti prie klausos pažeidimo, darbo metu visada reikia naudoti klausos apsaugos priemones!

Triukšmas gali privesti prie klausos pažeidimo, darbo metu visada reikia naudoti klausos apsaugos priemones!
Deklaruojama bendra vertė: triukšmo buvo sumatuota pagal standartinę matavimo metodą ir gali būti panaudojama vieno su kitu įtaisu palyginimui. Pateiktas triukšmo palyginimas gali būti panaudojimas pirminei triukšmo grėsmės vertinimui.
Virpesių triukšmo lygis realaus įtaiso naudojimo metu, gali skirtis nuo deklaruojamų verčių, priklausomai nuo darbinių įrankių panaudojimo būdo, ypatingai nuo naudojamo įrankio rūšies, o taip pat nuo priemonių, saugančių operatorių nustatymo būtinumo. Kad tiksliai nustatyti grėsmę realiose naudojimo sąlygose, reikia atsižvelgti į visas operacinio ciklo dalis, į kurias taip pat įeina laikotarpiai, kuomet įtaisas yra išjungtas arba įjungtas, bet nėra naudojamas darbui.

6. Paruošimas darbui

DEMESIO Prietaisas yra SAS+ALL linijos dalimis, todėl, kad juo naudotis, reikia sukomplektuoti rinkinį, susidedantį iš prietaiso, akumuliatoriaus ir kroviklio. Draudžiama naudoti skirtingus akumuliatorius ir kroviklius.
Visi šiame skyriuje aprašyti veiksmai turi būti atliekami esant atjungtai baterijai.

Elektrinis grandininis keltuvas suprojektuotas taip, kad jis turi būti pritvirtintas (pakabintas) ant atraminės sijos. Šiam tikslui yra du spaustuvai ir keturi varžtai, kurie yra neatskiriama įrenginio dalis. Spaustuvai turi būti uždėti ant atraminės sijos (vamzdžio, kvadratinio ar stačiakampio profilio) iš viršaus ir tvirtai prisukti prie keltuvo korpuso, kad keltuvas negalėtų judėti ant atraminės sijos.
Atraminės sijos, prie kurios turi būti tvirtinamas keltuvas, stiprumą turėtų apskaičiuoti atitinkamą kvalifikaciją turintis asmuo.
Keltuvo konstrukcijoje nenumatyta, kad keltuvas būtų tvirtinamas prie žemės ir kad ant atraminės sijos būtų naudojamas prikabinimo blokas. Keltuvas turi būti tvirtinamas kartu su korpusu prie atraminės sijos. Pritvirtinus keltuvą prie atraminės sijos, būtina patikrinti, ar lynas teisingai užvyniotas ant būgno (B pav.).
Lynas ant būgno turi būti suvyniotas ritė po ritės, o jo žingsnis turi atitikti lyno skersmenį. Bet kokia kita virvės padėtis (vyniojimas), t. y. per laisva arba skersai, yra neteisinga.
Sumontavus elektrinį keltuvą ant atraminės sijos, kaip aprašyta anksčiau, jį galima prijungti prie maitinimo šaltinio.

7. Prietaiso įjungimas

DEMESIO Prieš prietaiso įjungimą būtinai reikia atlikti veiksmus nurodyti „Paruošimas darbui“ skyriuje.

Keltuvo jungiklis ir valdymo mygtukas yra rankenoje, kuri trosu sujungta su mašinos varikliu.
Avarinio stabdymo (STOP) jungiklio raudonas grybelis turi būti pasuktas pagal ant jo esančią rodyklę. Grybelis pakyla, todėl į kėlimo ir nuleidimo valdymo mygtukus paduodama įtampa.
Dabar įrenginys paruoštas naudoti.
Paspaudus viršutinę valdymo mygtuko dalį ties rodykle "aukštyn", lynas bus užvyniotas ant būgno, o kablys pakeltas. Panašiai, paspaudus valdymo mygtuką ties rodykle "žemyn", kablys bus nuleistas. Atleidus bet kurio jungiklio mygtuko spaudimą, mašinos variklis iš karto sustos. Jei reikia nedelsiant sustabdyti keltuvą ir išjungti valdymo mygtuką, taip pat norint apsaugoti mašiną, pavyzdžiui, nuo vaikų, pakanka paspausti (paspausti ranka) raudoną avarinio stabdymo grybuką. Be to, keltuvas turi du galinius jungiklius. Jie skirti neleisti pakelti krovinio per aukštai (vienas) ir neleisti visiškai ištiestam lynui suktis į kitą pusę (kitas). Jei keliant krovinį lyno svoris prispaudžiamas prie jungiklio rankenos, veikimas iš karto sustabdomas. Panašiai, kai lynas nuleidžiamas iki galo, antrasis ribinis jungiklis neleis virvui vyniotis į kitą pusę ir sustabdys darbą.
Prieš pradedant darbą, papildomai reikia atlikti toliau nurodytus veiksmus:
1. Be apkrovos, paspausdami jungiklių mygtukus patikrinkite teisingas valdymo kryptis. Judėjimas turi atitikti rodyklių žymes ant jungiklio korpuso.

Be krovinio ant kablio patikrinkite, ar judant aukštyn suveikia ribinis jungiklis. Kai kablys pasiekia viršutinę padėtį, jungiklis turėtų suveikti ir nutraukti variklio darbą. 3.
3. Apkraukite keltuvą 125 kg kroviniu, pakelkite krovinį į 10 cm aukštį ir palikite tokioje būsenoje 10 minučių. Krovinys visą laiką turėtų išlikti šiame aukštyje.
Kelis kartus pakelkite ir nuleiskite krovinį. Po paskutinio sustojimo krovinys neturėtų pasislinkti daugiau kaip 10 cm. Krovinio pasislinkimas keliais milimetrais yra normalus reiškinys, kurį lemia inercija.

8. Prietaiso naudojimas

⚠ DEMESIO **Kuomet akumuliatorius įšyla virš 40°C, reikia pertraukti darbą ir palaukti kol akumuliatorius atauš.**

Darbo su prietaisu metu, būtina laikytis visų saugos taisyklių ir rekomendacijų, aprašytų saugos sąlygose.

Atlikę visus ankstesniuose šio vadovo skyriuose aprašytus veiksmus, galite pereiti prie keltuvo išstūmimo.
Galima padvigubinti keliamo krovinio vertę (keliamąją galią). Šiam tikslui kaip priedą galima įsigyti kablio bloką. Naudojant jį taip, kaip parodyta C paveiksle, galima pakelti 125/250 kg. Papildomas kablys su skriemuliu turi būti pritvirtintas prie keltuvo lyno. Norėdami tai padaryti, atsukite 3 varžtus, jungiančius skriemulį su kabliu. Tada perkiškite lyną per skriemulį ir sumontuokite kablį, vėl sujungdami jį varžtais (žr. C pav.). Nuolat prie lyno pritvirtintas kablys įkišamas į skylę keltuvo korpuse, o keliamas krovinys užkabinamas ant papildomo kablio su skriemuliu, kuris buvo sumontuotas prieš akimirką.
Naudojant papildomą skriemulį, viena vertus, padvigubėja keliamoji galia, kita vertus, perpus sumažėja didžiausias kėlimo aukštis ir perpus sumažėja kėlimo greitis.
Krovinio kėlimas:
Prieš pradėdami darbą patikrinkite, ar nuspaustas saugos jungiklis. Jei taip, pasukite saugos jungiklio viršutinę raudonąją dalį rodyklės kryptimi, kad jį atrakintumėte.
- Paspauskite mygtuką "aukštyn", kad virvė pradėtų vyniotis ant būgno ir pakeltų prie kablio pritvirtintą krovinį.
- Pasiekę numatytą aukštį, atleiskite mygtuko spaudimą, kad krovinys būtų baigtas kelti.
Pasiekus maksimalų kėlimo aukštį, suveiks ribinis jungiklis, kuris išjungs variklį, ir krovinio nebus galima kelti aukščiau.
Krovinys nuo žemės turi būti keliamas mažiausiu įmanomu greičiu. Keliant krovinį virvė turi būti įtempta.
Krovinio nuleidimas:
- Norėdami nuleisti krovinį, paspauskite mygtuką "žemyn".
- Kai krovinys pasieks numatytą lygį, atleiskite mygtuko spaudimą, kad baigtumėte nuleisti krovinį.
- Kai krovinys pasiekia žemiausią įmanomą padėtį, paspauskite antrasis ribinis jungiklis, kuris neleidžia kroviniui toliau leistis žemyn. Šis ribinis jungiklis taip pat apsaugo gervę nuo veikimo netinkama kryptimi.
Visada mūvėkite tinkamas apsaugines pirštines: Niekada nelaikykite vielinio lyno plika ranka, kai vedžiojate rankomis.

9. Einamieji naudojimo veiksmai

⚠ DEMESIO **Visus naudojimo veiksmus atlikti esant atjungtam nuo maitinimo šaltinio prietaisui. Grandininio pjūklo naudojimo metu visada reikia mūvėti apsaugines pirštines, kad išvengti sužalojimų.**

Judančias dalis, pavyzdžiui, būgno guolį, sutepkite alyva arba tepalu. Reguliariai valykite keltuvą nuo dulkių, ypatingą dėmesį atkreipdami į galinį jungiklį. Plastikines dalis valykite šluoste ir švelniu muilu. Nenaudokite ploviklių, alkoholio, benzino ar pan. Nemerkite keltuvo į vandenį. Niekada nenaudokite vandens ar kitų skysčių elektrinėms dalims valyti. Reguliariai tikrinkite lyno būklę ir jo vyniojimo būdą. Visada patikrinkite, ar keltuvas teisingai pritvirtintas prie atraminės sijos. Patikrinkite tvirtinimo varžtų būklę. Paveskite specialistui atlikti išsamesnę apžiūrą. Patys neatlikite keltuvo vidinių dalių remonto darbų. Kreipkitės į aptarnavimo tarnybą arba specialistą.
Reguliariai valykite visą elektrinį įrankį, ypatingą dėmesį skirdami elektrinio įrankio ventiliacijos angų valymui.
Venkite įkrauti akumuliatorių iš karto po intensyvaus naudojimo. Dėl išsikrovimo reiškinio nelaikykite visiškai išsikrovusio akumuliatoriaus paketo, nes tuomet jis gali išsikrauti žemiau kritinio lygio ir negrįžtamai sugesti.
Reguliariai valykite visą elektrinį įrankį, ypatingą dėmesį skirdami elektrinio įrankio ventiliacijos angų valymui.
Venkite įkrauti akumuliatorių iš karto po intensyvaus naudojimo. Dėl išsikrovimo reiškinio nelaikykite visiškai išsikrovusio akumuliatoriaus paketo, nes tuomet jis gali išsikrauti žemiau kritinio lygio ir negrįžtamai sugesti.
Todėl nenaudojamą akumuliatorių reikia laikyti iš dalies įkrautą (maždaug iki 40 %). Įkraukite akumuliatorių, kol jis visiškai neišsikrovė. Akumuliatorius laikykite 10-30 °C temperatūroje. Laikomas žemesnėje temperatūroje jis greičiau praras talpą.
Akumuliatoriaus įkrovimas aprašytas akumuliatoriaus ir įkroviklio iš SAS+ALL linijos instrukcijose.

⚠ DEMESIO **Sandėliavimo vieta turi būti neprieinama vaikams.**

Jei reikia siųsti prietaisą į techninės priežiūros centrą remontuoti, apsaugokite jį nuo atsitiktinių mechaninių pažeidimų ir išimkite akumuliatorių iš įkroviklio lizdo.

Kaip išardyti akumuliatorių
Norėdami išimti akumuliatorių, paimkite prietaisą už rankenos ir paspauskite atleidimo mygtuką, esantį akumuliatoriaus priekinėje dalyje. Išstumkite akumuliatoriaus bloką iš lizdo. Norėdami įdėti akumuliatorių bloką, įstumkite akumuliatorių bloką į akumuliatoriaus lizdą, tada spauskite žemyn, kol užsifiksuos rankenos fiksatorius.

Įrankio priežiūra
Techninė priežiūra apima įrankio ir jo priedų, t. y. akumuliatoriaus ir įkroviklio, priežiūrą.

⚠ DEMESIO **Niekada neatlikite prietaiso techninės priežiūros, kai jis yra prijungtas prie maitinimo šaltinio.**

Gali būti rimtai sužalotas arba nutrenktas elektros srovės. Prieš atlikdami techninės priežiūros darbus ištraukite akumuliatorių iš lizdo.
Prietaiso techninę priežiūrą sudaro visų jo sudedamųjų dalių, būtinų normaliam veikimui, tinkamos švaros palaikymas. Valymui negalima naudoti tirpiklių, nes tai gali nepataisomai sugadinti korpusą ir kitus plastikinius komponentus.
Akumuliatoriaus negalima valyti vandeniu, nes dėl to gali įvykti vidinis trumpasis jungimas, galintis sukelti negrįžtamus pažeidimus.

Prieš kiekvieną paleidimą:
- Patikrinkite, ar variklio ventiliacijos angos neuždengtos ir neužterštos. Jei reikia, atidenkite ir (arba) išvalykite šiek tiek vandeniu sudrėkinta šluoste;

Po kiekvieno naudojimo:
- Atjunkite akumuliatorių, kad jį netyčia neįjungtų neįgalioti asmenys arba kad jis nebūtų tvarkomas.

10. Atsarginės dalys ir aksesuarai

Kad pirkti atsargines dalis ir aksesuarus reikia susisiekti su Dedra Exim servisu. Kontaktiniai duomenys yra 1 instrukcijos puslapyje.
Atsarginių dalių užsakymo metu prašome pateikti partijos numerį, patalpintą vardinėje lentelėje, o taip pat elemento numerį iš montavimo priešinio.
Garantinio laikotarpio galiojimo metu taisymai yra atliekami pagal taisykles pateikiamas garantijos lape. Produktą su defektais pateikite taisyti pirkimo vietoje (pardavėjas privalo priimti produktą su defektais), nusiųskite į „Dedra Exim“ centrinį servisą arba siųskite į servisą, artimiausią jūsų gyvenamosios vietos (servisų sąrašas www.dedra.pl). Maloniai prašome pridėti garantinę kortelę. Pasibaigus garantijos laikotarpiui taisymus atlieka centrinis servisas. Pažeistą produktą reikia siųsti į servisą (siuntimo išlaidas padengia vartotojas).

11. Savarankiškas defektų pašalinimas

⚠ DEMESIO **Prieš pradedant savarankišką defektų pašalinimą, išjungti prietaisą iš elektros maitinimo.**

Problema	Priežastis	Sprendimas
Prietaisas neveikia	Sugedęs jungiklis	Pakeiskite jungiklį nauju
	Išsikrovęs akumuliatorius	Įkraukite akumuliatorių
	Užstrigęs būgninis stabdys	Keletą kartų paspauskite jungiklį
	Įspaustas jungiklio grybelis	Pasukite ir atrakinkite
Variklis perkaista	Užsikimšusios oro angos	Išvalykite skylutes
	Viršyti darbiniai parametrai	Išjunkite mašiną, atidėkite darbą, kol mašina visiškai atvės
Keltuvas nepakelia krovinio	Krovinio svoris viršija leistiną apkrovą	Sumažinkite apkrovą
	Sugedęs kondensatorius	Atlikite mašinos techninę priežiūrą
Krovinys slysta	Stabdžių susidėvėjimas	Atlikite mašinos techninę priežiūrą

12. Prietaiso elementai

1. gervė - blokas, 2. blokas, 3. 2x montavimo laikiklis, 4. 4x varžtas laikikliui su poveržlių rinkiniu, 5. kablio laikiklis, 6. 2x varžtas kablio laikikliui.

13. Informacija naudotojams apie sunaudotos įrangos utilizavimą (taikoma naudojant buityje)



Ant gaminių arba pridedamuose dokumentuose nurodytas simbolis rodo, kad sugedusios elektros ar elektroninės įrangos negalima išmesti kartu su buitinėmis atliekomis. Jei norite atsikratyti, pakartotinai panaudoti ar utilizuoti komponentus, teisinga juos nuvežti į specializuotą surinkimo punktą, kur jie bus priimti nemokamai. Informaciją apie naudotos įrangos surinkimo vietas teikia vietos valdžios institucijos, pvz., savo interneto svetainėse.
Teisingas produkto utilizavimas padeda išsaugoti gamtos išteklius ir išvengti neigiamų padarinių žmonių sveikatai ir aplinkai, galinčių atsirasti dėl produkte esančių potencialiai pavojingų medžiagų, mišinių ir sudedamųjų dalių.
Už netinkamą atliekų šalinimą gresia baudos pagal atitinkamus vietos teisės aktus.
ES šalių naudotojai: Jei norite išmesti elektros ar elektroninę įrangą, kreipkitės į artimiausią prekybos vietą arba tiekėją, kuris jums suteiks daugiau informacijos.
šalinimas ne Europos Sąjungos šalyse: Šis simbolis taikomas tik Europos Sąjungos šalims. Jei norite išmesti šį gaminį, kreipkitės į vietos valdžios institucijas arba pardavėją dėl tinkamo šalinimo būdo.

Garantinis lapas

na

.....

Katalogo Nr: …… Partijos numeris: .....

(toliau – Produktas)

Produkto pirkimo data: .....

Pardavėjo antspaudas

Pardavėjo parašas ir data: .....

Vartotojo pareiškimas:

Patvirtinu, kad buvau informuotas apie garantijos sąlygas ir taisyklių, išvardytų Naudojimo instrukcijoje ir Garantiniame lape, nepaisymo pasekmes. Šios garantijos sąlygos yra man žinomos, ką patvirtinu savo parašu:

....

data ir vieta vartotojo parašas

I. Atsakomybė už Produktą:

1. Garantijos suteikėjas – „DEDRA EXIM“ Sp. z o.o. su būstine adresu: ul. 3 Maja 8, 05-800 Pruškuvas, KRS 0000062517, Varšuvos apylinkės teismas, Valstybinio teismo registro XIV ūkinis skyrius, Mokesčiu mokėtojo kodas 527-020-49-33, Įstatinis kapitalas: 100 980,00 PLN.
2. Šiame garantiniame lape nurodytomis sąlygomis Garantijos suteikėjas suteikia garantiją Produktui iš Garantijos suteikėjo asortimento.
3. Garantijos pagrindu atsakomybė yra priimama tik už defektus, esančius Produkte jo išdavimo Vartotojui metu.
4. Garantijos pagrindu Vartotojas gauna teisę nemokamai suremontuoti Produktą, jei defektas buvo aptiktas garantijos galiojimo metu. Apie Produkto remonto būdą (remonto atlikimo metodą) sprendžia Garantijos suteikėjas. Jei Garantijos suteikėjas nuspręstų, kad remontas yra neįmanomas, Garantijos suteikėjas pasilieka sau teisę pakeisti elementą su defektu arba visą Produktą kitu, veikiančiu teisingai, sumažinti Produkto kainą arba anuliuotu sutartį.
5. Vartotojo, kuris pagal 1964 m. balandžio 23 d. Civilinį kodeksą nėra laikomas vartotoju, atveju Garantijos suteikėjo atsakomybė dėl kompensacijos, susijusi su šia garantija ir (arba) jos sudarymu ir vykdymu, nepriklausomai nuo formos, yra apribota iki maksimaliai Produkto su defektu vertės.

II. Garantijos laikotarpis

Produkto elementai, kuriems veikia garantija	Garantinės apsaugos trukmė
DED7111	36 mėnesiai, skaičiuojant nuo Produkto pirkimo datos, nurodytos šiame Garantiniame lape

III. Naudojimosi garantija sąlygos

1. Vartotojas privalo patiekti užpildytą Produkto Garantinį lapą ir Produkto pirkimą patvirtinantį dokumentą (pvz. kasos čekis, sąskaita-faktūra ir pan.). Tam, kad pretenzijos nagrinėjimo procesas vyktų sklandžiai, rekomenduojama, kad Vartotojas kartu su Produktu perduotų visus elementus, nurodytus „Komplektacijos sąraše“, esančiame Naudojimo instrukcijoje.
2. Vartotojas privalo laikytis Naudojimo instrukcijoje ir Garantiniame lape nurodytų rekomendacijų..
3. Garantija galioja tik Lenkijos Respublikos ir ES teritorijoje.
4. Garantija neapima Produkto defektų, atsiradusių dėl to, kad:
a. Vartotojas nesilaikė sąlygų, nurodytų Naudojimo instrukcijoje, ypač susijusių su teisingu naudojimu, priežiūra ir valymu;
b. Vartotojas naudojo priežiūros ar valymo priemones, neatitinkančias sąlygas nurodytas Naudojimo instrukcijoje;
c. Vartotojas netinkamai sandėliavo ir transportavo Produktą;
d. Vartotojas savarankiškai keitė ir (arba) modifikavo Produktą, negavęs Garantijos suteikėjo sutikimo;
e. Vartotojas naudojo Produkte eksploatacines medžiagas, neatitinkančias Naudojimo instrukcijos sąlygų
5. Vartotojas, kuris pagal 1964 m. balandžio 23 d. Civilinį kodeksą nėra laikomas vartotoju, praranda garantiją Produktui, jei:
- Vartotojas pašalino, pakeitė arba sugadino serijos numerius, datas ir informacines lenteles;
- Vartotojas pažeidė plombas arba ant jų matosi Vartotojo veiksmų pėdsakai.
6. Dėmesio! Veiksmus, susijusius su kasdieniu Produkto aptarnavimu, nurodytu pvz. Naudojimo instrukcijoje, Vartotojas atlieka pats ir savo sąskaita.

IV. Pretenzijos pateikimo procedūra:

1.Pastebėjus, kad Produktas veikia neteisingai, prieš pateikiant pretenziją, reikia įsitikinti, kad visi veiksmai, aprašyti Naudojimo instrukcijoje, buvo atlikti teisingai.
2. Pretenziją rekomenduojama pateikti nedelsiant, geriausiai per 7 dienas nuo Produkto defekto aptikimo. Vartotojas, kuris pagal 1964 m. balandžio 23 d. Civilinį kodeksą nėra laikomas vartotoju, praranda garantiją Produktui, jei nepateikia pretenzijos per 7 dienas.
3. Pretenziją galima pateikti pvz. Produkto pirkimo punkte, garantiniame servise arba raštu adresu: „DEDRA EXIM“ Sp. z o. o., ul. 3 Maja 8, 05-800 Pruškuvas.
4. Vartotojas gali pateikti pretenziją, pasinaudodamas blanku, kuris yra internetinėje svetainėje: www.dedra.pl (Pretenzijos garantiniame laikotarpyje pateikimo forma).
5. Garantinių servisų atskirose šalyse adresai yra nurodyti svetainėje: www.dedra.pl. Jei konkrečioje šalyje nebūtų garantinio serviso, pretenzijas dėl garantijos rekomenduojama siųsti adresu: „DEDRA EXIM“ Sp. z o. o., ul. 3 Maja 8, 05-800 Pruškuvas, Lenkija.
6. Mąjąc Dėl Vartotojo saugumo draudžiama naudoti Produktą su defektais.
7. Dėmesio!!! Produkto su defektais naudojimas kelia pavojų Vartotojo sveikatai ir gyvybei.
8. Veiksmai, susiję su garantija, bus atlikti per 14 darbo dienų skaičiuojant nuo Produkto, dėl kurio yra pateikiama pretenzija, pristatymo dienos.
9. Prieš pristatant Produktą, dėl kurio yra pateikiama pretenzija, rekomenduojama jį nuvalyti. Produktą, dėl kurio yra pateikiama pretenzija, reikia kruopščiai supakuoti, kad jis būtų apsaugotas nuo pažeidimų transporto metu – rekomenduojama pristatyti produktą originalioje pakuotėje.
10. Garantijos laikotarpis yra pratęsiamas tiek, kiek Vartotojas negalėjo juo naudotis dėl garantijos apimto defekto.

Vadovaudamiesi 2016 m. balandžio 27 d. Europos Parlamento ir Tarybos reglamento (ES) 2016/679 dėl fizinių asmenų apsaugos tvarkant asmens duomenis ir dėl laisvo tokių duomenų judėjimo ir kuriuo panaikinama Direktyva 95/46/EB 13 straipsnio 1 ir 2 dalimis, informuojame, kad

1. Formoje pateiktų jūsų asmens duomenų valdytojas yra DEDRA-EXIM sp. z o.o., kurios registruota buveinė yra Pruszkowe, 3 Maja g. 8, 05-800 Pruszkow (toliau: "Administratorius").
2. Jūsų duomenys bus tvarkomi tik siekiant atlikti prietaiso garantijos procedūrą pagal Bendrojo duomenų apsaugos reglamento 6 straipsnio 1 dalies b punktą (toliau: „BDAR“) Duomenys teikiami savanoriškai, tačiau jie būtini garantijos procedūrai
3. Jūsų duomenys bus tvarkomi garantijos procedūros vykdymo nagrinėjimo laikotarpiu ir archyvavimo tikslais, jei prireiktų apsiginti nuo galimų pretenzijų Administratoriui, bet ne ilgiau nei iki tol, kol joms įvyks senaties terminas.
4. Jūsų duomenys gali būti atskleisti tik tiems subjektams, kurie tvarko duomenis duomenų administratoriaus vardu pagal rašytinę asmens duomenų tvarkymo pavedimo sutartį, teikiančią: technines paslaugas, hosting'o ar interneto svetainės priežiūros paslaugas, IT paslaugas, kurjerių paslaugas. Administratoriaus tiekėjai privalo užtikrinti duomenų saugumą ir laikytis galiojančių teisės aktų reikalavimų, susijusių su asmens duomenų apsauga, ir negali naudoti patikėtų asmens duomenų kitais nei sutartyje su Administratoriumi nurodytais tikslais.
5. Jūsų duomenys nebus tvarkomi automatizuotomis priemonėmis, įskaitant profiliavimą, ir nebus perduodami trečiajai šaliai / tarptautinei organizacijai.
6. Bet kuriuo metu turite teisę susipažinti su savo duomenų turiniu ir teisę ištaisyti, ištrinti, apriboti duomenų tvarkymą, teisę į duomenų perkeliamumą, teisę prieštarauti bet kuriuo metu.
7. Visais klausimais, susijusiais su administratoriaus atliekamu jūsų asmens duomenų tvarkymu, galite kreiptis šiuo el. pašto adresu:daneosobowe@dedra.pl.
8. Turite teisę pateikti skundą tinkamai duomenų apsaugos institucijai.

LV Satura rādītājs

1. Fotoattēli un zīmējumi
2. punktā. Ierīces apraksts
3. Ierīces norīkošana
4. Lietošanas ierobežojums
5. Tehniskie parametri
6. Darba sagatavošana
7. Ierīces ieslēgšana
8. Ierīces lietošana
9. Kārtējas apkalpošanas rīcība
10. Rezerves daļas un piederumi
11. Defekta paša novēršana
12. Ierīces komplektācija
13. Informācija lietotājiem par nolietotas elektriskas un elektroniskas ierīces atkratīšanu
14. Garantijas talons

Oriģinālās instrukcijas tulkojum
Atbilstības deklarācija ir pievienota instrukcijai kā atsevišķs dokuments. Atbilstības deklarācijas neesamības gadījumā sazinieties ar uzņēmumu Dedra Exim Sp. z o.o.
Vispārīgie drošības noteikumi ir pievienoti instrukcijai kā atsevišķa brošūra.

BRĪDINĀJUMS. Izlasiet visus brīdinājumus, kas apzīmēti ar simbolu, un visas instrukcijas.

Zemāk norādīto brīdinājumu un drošības norādījumu neievērošana var kļūt par elektrošoka, ugunsgrēka vai smagu traumu iemeslu. Saglabājiet visus brīdinājumus un instrukcijas turpmākajai lietošanai.

UZMANĪBU **Ier SAS+ALL līnijas ierīce tika projektēta darbam tikai ar lādēšanas adapteriem un akumulatoriem no līnijas SAS+ALL.**

Akumulators Li-Ion un lādēšanas adapters nav ierīces komplektā, jābūt iegādāti atsevišķi. Citu, nekā ierīcei paredzēti, akumulatoru un lādēšanas adapteru lietošana izraisīs garantijas tiesību pazaudēšanu.

2. Ierīces apraksts

A attēls: 1. - 1. Pacēlāja stiprinājuma kronšteini, 2. Pacēlāja korpusa caurums fiksēta āķa piestiprināšanai (bloķēšana), 3. Ierobežojuma slēdža svira, 4. Ierobežojuma slēdža buferis, 5. Fiksētais āķis ar stiepli, 6. Avārijas apturēšanas slēdža poga, 7. Augšup un lejup vadības slēdža poga

3. Ierīces norīkošana

Elektriskais pacēlājs ir tehnoloģiski moderns izstrādājums, kas paredzēts vertikālai tādu priekšmetu pacelšanai, kuru svars ir deklarēts tehniskajos datos un atbilst pacēlāja modelim. Lietošanas metode ir detalizēti aprakstīta tālāk šajā rokasgrāmatā.
Pieļaujam aprīkojuma izmantošanu remonta-būvniecības darbos, remonta rūpnīcās, amatieru darbos, ja vienlaicīgi būs ievēroti lietošanas nosacījumi un pieļaujami darba apstākļi, noteikti lietošanas instrukcijā.

4. Lietošanas ierobežojums

UZMANĪBU **Ierīce var būt lietota tikai saskaņā ar turpmāk minētiem „Pieļaujamiem darba nosacījumiem”.**

Nepaceļiet kravas, kas pārsniedz pacēlāja nominālo slodzi. Nemēģiniet pacelt, ja krava ir piestiprināta vai bloķēta. Nevelciet kravu pa diagonāli horizontāli. Izvairieties no pulsēšanas (t. i., vairākkārtējas motora iedarbināšanas un apturēšanas).
Nepārvadājiet cilvēkus.

UZMANĪBU **Visas patstāvīgas izmaiņas mehāniskā un elektriskā konstrukcijā, jebkuras modifikācijas, rīcība, kas nav aprakstītā lietošanas instrukcijā būs uzskatāmi kā nelikumīgi un var ierosināt garantijas tiesību tūlītēju pazaudēšanu, un atbilstības deklarācija pazaudēs savu spēku.**

Nepiemērota lietošana vai lietošana neatbilstoši lietošanas instrukcijai var ierosināt garantijas tiesību tūlītēju pazaudēšanu.

Pieļaujami darba apstākļi
S3 20 % darbība ar pārtraukumiem
Akumulatora uzlādes temperatūras diapazons 10 - 30°C. Nepakļaujiet uzlādi temperatūrai virs 40°C.

5. Tehniskie parametri

Model urządzenia	DED7111
Darba spriegums [V]	18 d.c.
Nominăla jauda [W]	200
Aizsardzība no tiešas pieejas	IP23
Darbības režīms	S6 20%
Kravnesība [kg]	125 / 250
Virves specifikācijas: diametrs [mm]	3,18
Virves specifikācijas: Konstrukcija	19 x 7 x 3,18
Virves specifikācijas: Minimālais spēks [N/mm2].	1870
Celšanas ātrums bez skriemeļa [m/min].	↑ 3,5 / ↓ 4,5
Celšanas ātrums ar trīsi [m/min].	↑ 1,75 / ↓ 2,25
Virves garums [m]	12
Skaņas spiediena līmenis LPA [dB(A)]	<70
Mērījuma nedrošums Kpa [dB(A)]	3
Skaņas jaudas līmenis Lwa [dB(A)]	<80
Mērījuma nedrošums Kwa [dB(A)]	3

Informācijas par troksni
Trokšņa emisija ir noteikta atbilstoši EN 14492-2:2019, vērtības ir norādītas iepriekš sniegtajā tabulā.

UZMANĪBU **Troksnis bar novest pie dzirdes bojāšanas. Darba laikā vienmēr lietojiet dzirdes aizsardzības līdzekļus!**

Deklarētā kopējā trokšņa emisijas vērtība ir izmērīta, izmantojot standarta testa metodi, un var tikt izmantota, lai salīdzinātu vienu ierīci ar otru. Norādītais trokšņa līmenis var tikt izmantots arī pakļautības trokšņa iedarbībai iepriekšējai novērtēšanai. Trokšņa līmenis faktiskās ierīces lietošanas laikā var atšķirties no deklarētajām vērtībām atkarībā no darba instrumentu izmantošanas veida, jo īpaši no apstrādājama priekšmeta veida un nepieciešamības noteikt līdzekļus, kuru mērķis ir nodrošināt lietotāja aizsardzību. Lai precīzi novērtētu iedarbību faktiskajos lietošanas apstākļos, ir jāņem vērā visas darbības cikla daļas, kas aptver arī periodus, kad ierīce ir izslēgta vai ir ieslēgta, bet netiek izmantota darbam.

6. Darba sagatavošana

UZMANĪBU **Ierīce ir SAS+ALL līnijas daļa, tāpēc, lai to lietotu, nepieciešama ir pilna komplekta salikšana, kas sastāv no ierīces, akumulatora un lādēšanas adaptera. Citu akumulatoru un lādēšanas adapteru lietošana ir aizliegta.**
Visu šajā sadaļā aprakstītu apkopes darbību veikt tikai, kad ierīce ir atslēgta no baterijas.

Elektriskais ķēdes pacēlājs ir konstruēts tā, ka tas ir jānostiprina (piekārts) pie atbalsta sijas. Šim nolūkam ir divas skavas un četras skrūves, kas ir neatņemama iekārtas sastāvdaļa. Skavas jānovieto uz atbalsta sijas (caurules, kvadrātveida vai taisnstūra profila) no augšas un stingri jāpieskrūvē pie pacēlāja korpusa tā, lai pacēlājs nevarētu kustēties uz atbalsta sijas.
Lai noteiktu atbalsta sijas, pie kuras jāpiestiprina pacēlājs, stiprību, to jāaprēķina attiecīgi kvalificētai personai.
Pacēlāja konstrukcija neparedz pacēlāja nostiprināšanu pie zemes un piekabes bloka izmantošanu pie atbalsta sijas. Pacēlājs ar korpusu jāpiestiprina pie atbalsta sijas. Pēc pacēlāja piestiprināšanas pie atbalsta sijas jāpārbauda, vai virve ir pareizi uzvilkta uz cilindra (B attēls).
bungas (B attēls).
Virvei jābūt uztītai uz trumuļa pa vijumiem ar soli, kas atbilst virves diametram. Jebkurš cits virves novietojums (uztīšana), t. i., pārāk vaļīgs vai šķērsvirzienā, ir nepareizs.
Kad elektriskais pacēlājs ir uzstādīts uz atbalsta sijas, kā iepriekš aprakstīts, to var pieslēgt pie barošanas avota

7. Ierīces ieslēgšana

UZMANĪBU **Pirms ierīces iedarbināšanas obligāti veikt darbību, aprakstītu “Darba sagatavošana” nodaļā.**

Pacēlāja slēdzis un vadības poga atrodas rokturī, kas ar trosi ir savienots ar mašīnas motoru.
Avārijas apstādināšanas (STOP) slēdža sarkanais sēnīte ir jāpagriež saskaņā ar uz tā redzamo bultiņu. Sēne paceļas, izraisot sprieguma pievadīšanu pacelšanas un nolaišanas vadības pogām.
Tagad ierīce ir gatava lietošanai.
Nospiežot vadības pogas augšējo daļu uz bultiņas "uz augšu", virve tiks uzvilkta uz cilindra un āķis pacelsies. Līdzīgi, nospiežot slēdža pogu uz bultiņas "uz leju", āķis tiks nolaists. Atlaižot spiedienu uz jebkuru no slēdža pogām, mašīnas motors nekavējoties apstāsies. Ja nepieciešams nekavējoties apturēt pacēlāju un atvienot vadības pogu, kā arī, lai pasargātu mašīnu, piemēram, no bērniem, pietiek nospiest (ar roku nospiest) sarkano avārijas apturēšanas sēnīti. Turklāt pacēlājam ir divi robežslēdži. Tie ir paredzēti, lai novērstu kravas pacelšanu pārāk augstu (viens no tiem) un lai novērstu, ka pilnībā izstieptā virve uzviļ otrādi (otrs).
Ja kravas pacelšanas laikā virves svars tiek piespiests pie slēdža rokas, darbība nekavējoties apstājas. Līdzīgi, nolaižot virvi līdz pilnam garumam, otrais ierobežotājs neļaus virvi uztīt pretējā virzienā, pārtraucot darbu.
Pirms darba uzsākšanas papildus jāveic šādas darbības:
1. Bez slodzes pārbaudiet pareizos vadības virzienus, nospiežot slēdžu pogas. Pārvietošanai jābūt saskaņā ar bultiņu marķējumiem uz slēdža korpusa.
Bez kravas uz āķa pārbaudiet, vai kustībā uz augšu ir nostrādājis galīgais slēdzis. Kad āķis sasniedz augšējo pozīciju, slēdžim ir jāatslēdzas, pārtraucot motora darbību. 3.

3. Pacēlāju noslogojiet ar 125 kg smagumu, paceliet kravu 10 cm augstumā un atstājiet šādā stāvoklī uz 10 minūtēm. Kravai visu laiku jāpaliek šajā augstumā.
Vairākas reizes paceliet un nolaidiet kravu. Pēc pēdējās apstāšanās kravai nevajadzētu pārvietoties vairāk par 10 cm. Kravas pārvietošanās par dažiem milimetriem ir normāla parādība, ko izraisa inerce.

8. Ierīces lietošana

UZMANĪBU **Gadījumā, kad akumulatora temperatūra pārsniegs 40°C, darbs jābūt pārtraukts līdz akumulatora atdzesēšanai.**

UZMANĪBU **Strādājot ar ierīci, obligāti ievērojiet visus drošības noteikumus un norādījumus, aprakstītus drošības noteikumos.**

Kad visas iepriekšējās šīs rokasgrāmatas sadaļās aprakstītās darbības ir pabeigtas, varat ķerties pie pacēlāja izspiešanas.
Ir iespējams dubultot pacelājamās kravas vērtību (celtspēju). Šim nolūkam kā piederums ir pieejams āķa bloks. Ja to izmanto, kā parādīts C attēlā, ar to var pacelt 125/250 kg. Papildu āķis ar trīsi jāuzstāda uz pacēlāja virves. Lai to izdarītu, atskrūvējiet 3 skrūves, kas savieno trīsi ar āķi. Pēc tam ievietojiet virvi caur trīsi un uzstādiet āķi, atkal savienojot to ar skrūvēm (skatīt C attēlu). K āķis, kas ir pastāvīgi piestiprināts virvei, tiek iekabināts caurumā pacēlāja korpusā, un pacelējamā krava tiek uzkabināta uz papildu āķa ar trīsi, kas tika uzstādīts pirms brīža.
Papildu skriemeļa izmantošana, no vienas puses, divkāršo celtspēju, bet, no otras puses, uz pusi samazina maksimālo celšanas augstumu un uz pusi samazina celšanas ātrumu.
Kravas pacelšana:
Pirms darba uzsākšanas pārbaudiet, vai ir nospiests drošības slēdzis. Ja tas ir, pagrieziet drošības slēdža augšējo sarkano daļu bultas virzienā, lai to atbloķētu.
- Nospiediet augšupvēršanas pogu, lai sāktu uztīt virvi uz cilindra un paceltu pie āķa piestiprināto kravu.
- Kad ir sasniegts paredzētais augstums, atlaidiet spiedienu uz pogu, lai pabeigtu kravas pacelšanu.
Ja ir sasniegts maksimālais pacelšanas augstums, ieslēdzas robežslēdzis, kas izslēdz motoru, un kravu nevar pacelt augstāk.
Kravu no zemes jāpaceļ ar mazāko iespējamo ātrumu. Kravas pacelšanas laikā virvei jābūt nostieptai.
Kravas nolaišana:
- Nospiediet pogu uz leju, lai nolaistu kravu.
- Kad krava ir sasniegusi paredzēto līmeni, atlaidiet spiedienu uz pogu, lai pabeigtu kravas nolaišanu.
- Kad slodze sasniedz zemāko iespējamo stāvokli.
otrais robežslēdzis, kas neļauj kravai nolaisties zemāk. Šis robežslēdzis arī novērš vinčas darbību nepareizā virzienā.
Vienmēr valkājiet piemērotus aizsargcimdus: Vadot ar rokām, nekad neturiet trosi ar kailu roku.

9. Kārtējas apkalpošanas rīcība

UZMANĪBU **Visa apkopes darbība var būt veikta, kad ierīce ir atslēgta no barošanas avota. Lai izvairītos no iegriešanas, apkalpojot ķēdes zāģi vienmēr nēsāt aizsargcimdus.**

Ar eļļu vai smērvielu ieeļļojiet kustīgās daļas, piemēram, trumuļa gultni. Regulāri notīriet pacēlāju no putekļiem, īpašu uzmanību pievēršot gala slēdzim. Plastmasas detaļas tīriet ar drānu un maigām ziepēm. Neizmantojiet mazgāšanas līdzekļus, spirtu, benzīnu vai tamlīdzīgas vielas. Neiegremdējiet pacēlāju ūdenī. Elektrisko daļu tīrīšanai nekad neizmantojiet ūdeni vai citus šķidrumus. Regulāri pārbaudiet virves stāvokli un tās uztīšanas veidu. Vienmēr pārbaudiet, vai pacēlājs ir pareizi piestiprināts pie atbalsta sijas. Pārbaudiet stiprinājuma skrūvju stāvokli. Uzaiciniet speciālistu veikt rūpīgāku pārbaudi. Paši neveiciet pacēlāja iekšējo daļu remontdarbus. Sazinieties ar servisu vai speciālistu.
Regulāri tīriet visu elektroinstrumentu, īpašu uzmanību pievēršot elektroinstrumenta ventilācijas atveru tīrīšanai.
Izvairieties no akumulatora uzlādes uzreiz pēc intensīvas lietošanas. Izlādes fenomena dēļ neuzglabājiet pilnībā izlādētu akumulatoru bloku, jo tad tas var izlādēties zem kritiskā līmeņa un neatgriezeniski sabojāties.
Regulāri tīriet visu elektroinstrumentu, īpašu uzmanību pievēršot elektroinstrumenta ventilācijas atveru tīrīšanai.
Izvairieties no akumulatora uzlādes uzreiz pēc intensīvas lietošanas. Izlādes fenomena dēļ neuzglabājiet pilnībā izlādētu akumulatora bloku, jo tad tas var izlādēties zem kritiskā līmeņa un neatgriezeniski sabojāties.
Tāpēc, ja akumulatoru neizmantojat, tas jāuzglabā daļēji uzlādēts (līdz aptuveni 40 %). Uzlādējiet akumulatoru pirms tā pilnīgas izlādes. Akumulatorus uzglabājiet 10-30 °C temperatūrā. Uzglabāts zemā temperatūrā, tas ātrāk zaudēs jaudu.
Akumulatora uzlāde ir aprakstīta SAS+ALL līnijas akumulatora un lādētāja lietošanas instrukcijā.

UZMANĪBU **Uzglabāšanas vietai jābūt bērniem nepieejamai.**

Ja nepieciešams nosūtīt ierīci uz servisa centru remontam, pasargājiet to no nejaušiem mehāniskiem bojājumiem un izņemiet akumulatoru no lādētāja kontaktligzdas.

Kā izjaukt akumulatoru
Lai noņemtu akumulatoru, satveriet ierīci par rokturi un pēc tam nospiediet atbrīvošanas pogu, kas atrodas akumulatora priekšpusē. Izvelciet akumulatoru no kontaktligzdas. Lai uzstādītu akumulatora bloku, iebīdiet akumulatora bloku akumulatora ligzdā un pēc tam nospiediet uz leju, līdz roktura fiksators iesprūst.

Instrumenta apkope
Uzturēšana ietver darbarīka un tā piederumu, t. i., akumulatora un lādētāja, apkopi.
Nekad neveiciet ierīces apkopi, kamēr tā ir pieslēgta strāvas avotam.

UZMANĪBU **Var rasties nopietnas traumas vai elektriskās strāvas trieciens. Pirms apkopes darbu veikšanas izņemiet akumulatoru no akumulatora kontaktligzdas.**

Ierīces apkope ietver visu tās sastāvdaļu, kas nepieciešamas normālai darbībai, uzturēšanu tīrā stāvoklī. Tīrīšanai nedrīkst lietot šķīdinātājus, jo tas var radīt neatgriezeniskus korpusa un citu plastmasas sastāvdaļu bojājumus.
Akumulatoru nedrīkst tīrīt ar ūdeni, jo tas var izraisīt iekšēju īssavienojumu, kas var radīt neatgriezeniskus bojājumus.

Pirms katras darbības uzsākšanas:
- Pārbaudiet, vai motora ventilācijas atveres nav aizsprostotas vai netīras. Ja nepieciešams, atsegt/notīriet ar drānu, kas nedaudz samitrināta ar ūdeni;

Pēc katras lietošanas reizes:
- Atvienojiet akumulatoru, lai izvairītos no nejaušas aktivizēšanas nepiederošām personām vai pārvietošanas laikā.

10. Rezerves daļas un piederumi

Rezerves daļu un aksesuāru iegādei lūdzam kontaktēties ar Dedra Exim servisu. Kontaktinformācija atrodas instrukcijas 1. lapā.
Rezerves daļu pasūtīšanas gadījumā lūdzam norādīt partijas numuru, kas atrodas uz tabuliņas, un montāžas zīmējuma daļas numuru.
Garantijas laikā remonti ir veikti saskaņā ar noteikumiem, aprakstītiem garantijas talonā. Reklamēto produktu lūdzam nodod remontam pirkšanas vietā (pārdevējam ir pienākums pieņemt reklamēto produktu), nosūtīt Dedra Exim centrālam servisam vai servisam, kurš atrodas vistuvāk dzīvesvietai vietai (servisu sarakstu skatīt www.dedra.pl vietnē). Laipni lūdzam pievienot aizpildīti garantijas talonu. Pēc garantijas laika remontu veic centrāls serviss. Bojātu produktu nosūtīt servisam (sūtījumu apmaksā lietotājs).

11. Defekta paša novēršana

UZMANĪBU **Pirms jebkuru defektu pašas novēršanas atslēgt ierīci no elektrības.**

Problēma	Cēlonis	Risinājums
Ierīce nedarbojas	Bojāts slēdzis	Nomainiet slēdzi pret jaunu
	Izlādēts akumulators	Uzlādējiet akumulatoru
	Tilta bremzes aizķērusies	Vairākas reizes nospiediet slēdzi
	Slēdža sēne nospiesta	Pagrieziet un atbloķējiet
Motors pārkarst	Aizsprostotas gaisa atveres	Iztīriet caurumus
	Pārsniegti darbības parametri	Izslēdziet mašīnu, atlikt darbu, līdz mašīna ir pilnībā atdzisusi.
Pacēlājs neceļ kravu	Kravas svars pārsniedz atļauto slodzi	Samaziniet slodzi
	Kondensators ir bojāts	Veikt mašīnas apkopi
Krava slīd	Bremžu nodilums	Veikt mašīnas apkopi

12. Ierīces komplektācija

1. vinča - bloks, 2. bloks, 3. 2x stiprinājuma kronšteins, 4. 4x kronšteina skrūve ar paplākšņu komplektu, 5. āķa kronšteins, 6. 2x āķa kronšteina skrūve.

13. Informācija lietotājiem par nolietotas elektroierīces utilizāciju (mājsaimniecības vajadzībām)



Simbols, kas redzams uz izstrādājumiem vai pievienotajā dokumentācijā, norāda, ka bojātas elektriskās vai elektroniskās iekārtas nedrīkst izmest kopā ar sadzīves atkritumiem. Ja vēlaties atbrīvoties no sastāvdaļām, atkārtoti izmantot vai reģenerēt, pareizi ir nogādāt tās specializētā savākšanas punktā, kur tās tiks pieņemtas bez maksas. Informāciju par lietotu iekārtu savākšanas punktu atrašanās vietu sniedz vietējās iestādes, piemēram, savās tīmekļa vietnēs.

Pareiza produkta utilizācija palīdz saglabāt dabas resursus un izvairīties no negatīvas ietekmes uz cilvēku veselību un vidi, kas var rasties produkta sastāvā esošo potenciāli bīstamo vielu, maisījumu un sastāvdaļu dēļ.
Par nepareizu atkritumu apglabāšanu draud sodi saskaņā ar attiecīgajiem vietējiem noteikumiem.
Lietotāji ES valstīs: Ja nepieciešams atbrīvoties no elektriskām vai elektroniskām iekārtām, sazinieties ar tuvāko tirdzniecības vietu vai savu piegādātāju, kas jums sniegs papildu informāciju.
apglabāšana valstīs ārpus Eiropas Savienības: Šis simbols attiecas tikai uz Eiropas Savienības valstīm. Ja vēlaties šo izstrādājumu izmest, sazinieties ar vietējām iestādēm vai izplatītāju, lai noskaidrotu pareizo utilizācijas metodi.

Garantijas talons

uz

.....

Kataloga Nr: …… Partijas numurs:.....

(turpmāk saukts **Produkts**)

Produkta iegādes datums: .....

Pārdevēja zīmogs

Datums un pārdevēja paraksts: .....

Lietotāja apliecinājums:

Ar šo apliecinu, ka saņēmu informāciju par garantijas nosacījumiem, kā arī par Lietošanas instrukcijas un Garantijas talona norādījumu neievērošanas sekām. Garantijas nosacījumi ir man zināmi, ko apliecinu ar savu rokraksta parakstu:

....

datums un vieta Lietotāja paraksts

I. Atbildība par Produktu

1. 3 Maja 8, 05-800 Pruszków, Polija, reģistrācijas numurs KRS 0000062517, Varšavas Rajona Tiesa Varšavā, Valsts tiesas reģistra XIV. Saimnieciskā nodaļa, NMR kods (NIP) 527-020-49-33, Pamatkapitāls: 100 980,00 PLN.
2. Saskaņā ar noteikumiem, minētiem šajā Garantijas talonā, Garants piešķir garantiju Produktam, kuru izplata Garants.
3. Garantijas atbildība apņem tikai defektus, izraisītu pēc iemesliem, esošiem Produkta Lietotājam nodošanas laikā.
4. Sakarā ar garantiju Lietotājam ir tiesības prasīt bezmaksas uzlabot Produktu, ja defekts tiks konstatēts garantijas laikā. Produkta uzlabošanas veids (remonta izdarīšanas metode) ir atkarīgs no Garanta uzskata. Gadījumā, kad Garants konstatēs, ka remonts nav iespējams, Garantam ir tiesības mainīt bojātu elementu vai visu Produktu uz brīvu no defektiem, samazināt Produkta cenu vai atteikties no līguma.
5. Attiecībā uz Lietotājam, kas nav patērētājs 1964. gada 23. aprīļa Likuma "Civillikums" izpratnē, Garanta kompensācijas atbildība par zaudējumiem, savienotiem ar garantiju un/vai sakarā ar noslēgšanu un izpildīšanu, neatkarīgi no tiesiskām attiecībām, ir ierobežota tikai līdz nekvalitatīva Produkta vērtībai.

II. Garantijas laiks

Produkta elementi, apņemti ar garantiju	**Garantijas aizsardzības laiks**
DED7111	36 mēneši, skaitot no Produkta iegādes datuma norādīta Garantijas talonā

III. Garantijas lietošanas nosacījumi

1. Aizpildīts Lietotāja Produkta Garantijas talons ar Lietotāja dokumentu, apliecinošu Produkta iegādi, piem. kases kvīts, faktūrrēķins utt. Efektīvas reklamācijas realizācijai ieteicams, lai Lietotājs nodotu kopā ar reklamētu Produktu visus elementus, minētus Produkta "Komplektācija" Lietošanas instrukcijas daļā.
2. Lietošanas Instrukcijas un Garantijas talona norādījumu ievērošana.
3. Garantija ir derīga tikai Polijas Republikas un ES teritorijā.
4. Garantija neapņem Produkta defektus, ierosinātus, starp citiem, sekojošos gadījumos:

a. Lietotājs neievēro Lietošanas instrukcijas noteikumus, sevišķi pareizas ekspluatācijas, konservācijas un tīrīšanas jomā;

b. Lietotājs lieto tīrīšanas vai konservācijas līdzekļus, kas neatbilst Lietošanas

Instrukcijas norādījumiem;

c. Lietotājs neattiecīgi glabā un transportē Produktu;

d. Lietotājs patstāvīgi izdara Produkta izmaiņas un/var pārveidojumus, bez saskaņošanas ar Garantu;

e. Lietotājs lieto Produktā ekspluatācijas materiālus, kas neatbilst Lietošanas Instrukcijas norādījumiem.

5. Lietotājs, kas nav patērētājs 1964. gada 23. aprīļa Likuma "Civillikums" izpratnē, zaudē garantijas tiesības attiecībā uz Produktam, kurā, Lietotāja darbības rezultātā:

- tika likvidēti, mainīti vai bojāti sērijas numuri, datu apzīmējumi vai nominālas tabuliņas;
- tika bojātas vai mainītas plombas.

6. Uzmanību! Darbību, savienotu ar Produkta ikdienas apkalpošanu, ja izriet no Lietošanas instrukcijas, Lietotājs veic patstāvīgi un pēc savām izmaksām.

IV. Reklamācijas procedūra

1. Produkta nepareizas darbības konstatēšanas gadījumā, pirms reklamācijas paziņošanas, Lietotājam ir pienākums pārbaudīt, vai visa darbība, tostarp aprakstīta Lietošanas instrukcija, tika pareizi veikta.
2. Reklamācijas paziņojumu ieteicams sniegt nekavējoties, vislabāk 7 dienu laikā no Produkta defekta konstatēšanas dienas. Lietotājs, kas nav patērētājs 1964. gada 23. aprīļa Likuma "Civillikums" izpratnē, zaudē garantijas tiesības attiecībā uz Produktam, ja nesniegs reklamācijas paziņojumu 7 dienu laikā.
3. Reklamācijas paziņojums var būt sniegts, starp citiem, Produkta iegādes vietā, garantijas servisā vai rakstiski uz adresi: DEDRA EXIM sp. z o.o., ul. 3 Maja 8, 05-800 Pruszków, Polija.
4. Lietotājs var arī sniegt reklamācijas paziņojumu, izmantojot formulāru, pieejamu mājaslapā www.dedra.pl. („Reklamācijas paziņošanas formulārs garantijas ietvaros”).
5. Servisu adreses atsevišķām valstīm atrodas mājaslapā www.dedra.pl. Gadījumā, kad attiecīgajā valstī nav garantijas servisa, reklamācijas paziņojumi jābūt sniegti uz adresi: DEDRA EXIM sp. z o.o., ul. 3 Maja 8, 05-800 Pruszków (Polija).
6. Ņemot vērā Lietotāja drošību, bojāta Produkta lietošana ir aizliegta.
7. Uzmanību!!! Bojāta Produkta lietošana ir bīstama Lietotāja veselībai un dzīvei.
8. Garantijas pienākums tiks izpildīts 14 darba dienu laikā, skaitot no dienas, kad Lietotājs piegādās bojātu Produktu
9. Pirms bojāta Produkta nodošanas reklamācijai ieteicam to notīrīt. Rekomendējam rūpīgi pasargāt reklamētu Produktu no bojājumiem transportēšanas laikā (ieteicama Produkta piegāde oriģinālā iepakojumā).
10. Garantijas laiks tiek pagarināts uz laiku, kurā, sakarā ar Produkta defektu,, apņemtu ar garantiju, Lietotājs nevarēja to lietot. Garantija neizslēdz, neierobežo un neaptur Lietotāja tiesību, kas izriet no atbildības par pārdota produkta neatbilstību likumam.

Saskaņā ar Eiropas Parlamenta un Padomes 2016. gada 27. aprīļa Regulas (ES) 2016/679 par fizisku personu aizsardzību attiecībā uz personas datu apstrādi un šādu datu brīvu apriti un ar ko atceļ Direktīvu 95/46/EK 13. panta 1. un 2. punktu, informējam jūs, ka.

1. Jūsu veidlapā norādītu personas datu pārzinis ir DEDRA-EXIM sp. z o.o., ar juridisko adresi Pruškovā, ul. 3 Maja 8, 05-800 Pruszków (tālāk: “Pārzinis”).
2. Jūsu dati tiks apstrādāti tikai, lai veiktu ierīces garantijas procedūru saskaņā ar Vispārīgo datu aizsardzības noteikumu (turpmāk tekstā: “VDAR”) 6. panta 1. daļas b. burtu. Datu sniegšana ir brīvprātīga, bet nepieciešama garantijas procedūras veikšanai.
3. Jūsu dati tiks apstrādāti garantijas procedūras izskatīšanas laikā un arhivēšanas nolūkos gadījumā, ja būs nepieciešams aizstāvēties pret jebkādām pretenzijām pret Pārzini, ne ilgāk kā līdz to termiņa beigām.
4. Jūsu datus drīkst izpaust tikai personām, kuras apstrādā datus pārzinim, pamatojoties uz rakstisku līgumu par personas datu apstrādes uzticēšanu, cita starpā subjektiem, kas nodrošina: tehniskā dienesta pakalpojumus, hostingu vai vietnes apkopi, IT pakalpojumus, kurjeru pakalpojumus. Pārziņa piegādātājiem ir pienākums nodrošināt datu drošību un ievērot piemērojamo likumu prasības, kas saistītas ar personas datu aizsardzību, un viņi nedrīkst izmantot uzticētos personas datus citiem mērķiem, nevis tiem, kas noteikti līgumā ar Pārzini.
5. Jūsu dati netiks apstrādāti automatizēti, tostarp profilēšanas veidā, un tie netiks pārsūtīti uz trešo valsti / starptautisku organizāciju.
6. Jums ir tiesības jebkurā laikā piekļūt saviem datiem un labot, dzēst, ierobežot apstrādi, tiesības pārsūtīt datus, tiesības iesniegt iebildumus, jebkurā brīdī.
7. Visos jautājumos, kas saistīti ar jūsu personas datu apstrādi, ko veic Pārzinis, varat sazināties ar šo e-pasta adresi: daneosobowe@dedra.pl.
8. Jums ir tiesības iesniegt sūdzību iestādei, kas ir atbildīga par personas datu aizsardzību.

HU Tartalomjegyzék

1. Képek és ábrák
2. A készülék leírása
3. A készülék rendeltetése
4. Használati korlátozások

5. Műszaki adatok
6. Felkészülés a munkára
7. A készülék bekapcsolása
8. A készülék használata
9. Folyó karbantartási tevékenységek
10. Pótalkatrészek és tartozékok
11. Önálló hibaelhárítás
12. A készülék készlete
13. Információ a felhasználóknak az elektromos és elektronikus készülékek ártalmatlanításáról
14. Jótállási jegy

Az eredeti utasítás fordítása
A megfelelőségi nyilatkozatot külön dokumentumként csatolták az utasításhoz. A megfelelőségi nyilatkozat hiányában lépjen kapcsolatba a Dedra Exim Kft. Céggel.
Az általános biztonsági feltételeket külön útmutatásként csatolták az utasításokhoz.

Szimbólummal jelölt összes FIGYELMEZTETÉST és az utasításokkal .

Az alább felsorolt, a biztonságot érintő figyelmeztetések és útmutatások figyelmen kívül hagyása áramütést, tüzet vagy súlyos sérüléseket okozhatnak.

FIGYELEM **Őrizze meg az összes utasítást és figyelmeztetést a későbbi felhasználáshoz.**

FIGYELEM **Az SAS+ALL szériához tartozó készülék az SAS+ALL szériájú töltőkkel és akkumulátorokkal történő üzemeltetéshez lett tervezve.**

A Li-Ion akkumulátor és a töltő nem felszereltsége a megvásárolt készüléknek és külön kell azokat megvásárolni. Tilos a más készülékekhez ajánlott töltők és akkumulátorok használata.

2. A készülék leírása

A. ábra: 1. - 1.Emelő rögzítő konzolok, 2.Emelőtest furata a rögzített horog rögzítéséhez (blokkos működés), 3.Végálláskapcsoló kar, 4.Végálláskapcsoló puffer, 5.Rögzített horog dróttal, 6.Vészleállító kapcsoló gomb, 7.Fel és le vezérlő kapcsoló gomb.

3. A készülék rendeltetése

Az elektromos emelő egy technológiailag fejlett termék, amelyet a műszaki adatokban megadott és az emelőmodellnek megfelelő súlyú tárgyak függőleges emelésére terveztek. A használat módja a kézikönyv későbbi részében részletesen le van írva.
A készüléket építés-felújítási munkákban, amatőr munkákban, lehet használni, miközben egyidejűleg megfelelnek a használati utasításban szereplő üzemeltetési feltételeknek és a megengedett üzemi körülményeknek.

4. Használati korlátozások

FIGYELEM **A készülék kizárólag a lentebb található „Megengedett üzemi körülményeknek" megfelelően üzemeltethető.**

Tilos más anyagok vágása, mint amik a készülék rendeltetése pontban szerepelnek.
Ne emeljen az emelő névleges terhelését meghaladó terheket. Ne kísérelje meg az emelést, ha a teher fel van erősítve vagy rögzítve van. Ne húzza a terhet átlósan vízszintesen. Kerülje a pulzálást (azaz a motor ismételt indítását és leállítását).
Ne szállítson embereket.

FIGYELEM **A felhasználó általi bármilyen változtatás a mechanikai és elektromos felépítésben, a használati utasításban nem szereplő karbantartási műveletek szabályellenesnek minősülnek és a Garanciális Jogok azonnali elvesztését eredményezi és a megfelelőségi nyilatkozat az érvényességét veszti.**

Nem rendeltetésszerű vagy a használati utasításnak nem megfelelő használat a garanciális jogok azonnali elvesztését eredményezi.

Megengedett működési feltételek
S3 20%-os szakaszos működés
Az akkumulátor töltési hőmérséklettartománya 10 - 30°C. Ne tegye ki 40°C feletti hőmérsékletnek.

5. Műszaki adatok

Model urządzenia	**DED7111**
Üzemi feszültség [V]	18 d.c.
Névleges teljesítmény [W]	200
Közvetlen hozzáférés elleni védelmi fokozat	IP23
Üzemmód	S6 20%
Teherbírás [kg]	125 / 250
Kötél specifikációi: átmérő [mm]	3,18
Kötél specifikációk: Konstrukció	19 x 7 x 3,18
Kötélspecifikációk: N/mm2].	1870
Emelési sebesség csiga nélkül [m/min].	↑ 3,5 / ↓ 4,5
Emelési sebesség csigával [m/min].	↑ 1,75 / ↓ 2,25
Kötélhossz [m]	12
Hangnyomás szint LPA [dB(A)]	<70
Mérési bizonytalanság Kpa [dB(A)]	3
Hangteljesítmény Lwa [dB(A)]	<80
Mérési bizonytalanság Kwa [dB(A)]	3

A zajra vonatkozó információk
A zajkibocsátást a EN 14492-2:2019, szerint határozták meg, az értékeket a fenti táblázatban adják meg.

FIGYELEM **A zaj károsíthatja a hallást, munka közben mindig használjon hallásvédőt!**

A bejelentett teljes zaj értéket egy szabványos vizsgálati módszerrel mérik, és egy eszköz egy másik eszközzel összehasonlítására használható. A zajszint is használható a zaj expozíció előzetes értékelésére.
A zaj szintje a készülék tényleges használata során eltérhet a bejelentett értékektől, attól függően, hogy milyen módon használják a munkaeszközöket, különösen a munkadarab típusáról és a kezelő védelme érdekében szükséges intézkedések meghatározásáról. Ahhoz, hogy az expozíciót a valós használati körülmények között pontosan meg lehessen becsülni, figyelembe kell venni a működési ciklus minden részét, ideértve azokat az időszakokat is, amikor a készülék ki van kapcsolva, vagy be van kapcsolva, de pont nem használják a munkához.

6. Felkészülés a munkára

FIGYELEM **A készülék része az SAS+ALL szériának, ezért a használatához ki kell egészíteni a készletet, ami a készülékből, az akkumulátorból és a töltőből áll. Tilos akkumulátorok és töltők használata.**

Az elektromos láncos emelőt úgy tervezték, hogy egy tartógerendára kell rögzíteni (felfüggeszteni). Ehhez két bilincs és négy csavar van, amelyek a gép szerves részét képezik. A bilincseket felülről egy tartógerendára (cső, négyzet vagy téglalap profil) kell helyezni, és szilárdan az emelőtesthez kell csavarozni, hogy az emelő ne tudjon elmozdulni a tartógerendán.
A tartógerenda szilárdságát, amelyhez az emelőt rögzíteni kell, egy megfelelően képzett személynek kell kiszámítania, hogy ezt meg lehessen határozni.
Az emelőszerkezet tervezése nem írja elő az emelőszerkezet talajhoz való rögzítését és a tartógerendára szerelt vonóhorog használatát. Az emelőt a karosszériával együtt kell a tartógerendához rögzíteni. Miután az emelőt a tartógerendára szerelték, ellenőrizni kell, hogy a kötél megfelelően fel van-e tekerve a dobra (B. ábra).
dob (B. ábra).
A kötelet tekercsenként kell a dobra tekerni, a kötél átmérőjének megfelelő osztással. A kötél bármilyen más helyzetben (tekercselés), azaz túl lazán vagy keresztben nem megfelelő.
Miután az elektromos emelőt az előzőekben leírtak szerint a tartógerendára szerelték, csatlakoztatható a tápegységhez.

7. A készülék bekapcsolása

FIGYELEM **A készülék üzembehelyezése előtt végezze el a „Felkészülés a munkára" fejezetben leírtakat.**

Az emelő kapcsolója és a vezérlőgomb a fogantyún található, amely egy kábellel van összekötve a gép motorjával.
A vészleállító (STOP) kapcsoló piros gombját a rajta lévő nyílnak megfelelően kell elfordítani. A gomba felemelkedik, ami feszültséget eredményez az emelő és a leeresztő vezérlőgomboknál.
A készülék most már készen áll a használatra.
A vezérlőgomb felső részének a "fel" nyíllal egy vonalban történő megnyomásával a kötél feltekeredik a dobra és a horog felemelkedik. Hasonlóképpen, a kapcsológombnak a "le" nyíllal egy vonalban történő megnyomásával a horog leereszkedik. Bármelyik kapcsológomb nyomásának elengedése a gép motorjának azonnali leállítását eredményezi. Amennyiben szükséges az emelő azonnali leállítása és a kapcsológomb áramtalanítása, valamint a gép védelme érdekében, pl. gyermekek elől, elegendő a piros vészleállító gombát megnyomni (kézzel ütni). Ezenkívül az emelő két végálláskapcsolóval rendelkezik. Ezek megakadályozzák, hogy a terhet túl magasra emeljük (az egyik), illetve megakadályozzák, hogy a kötél teljesen kinyújtott állapotban a másik irányba tekeredjen (a másik). Ha a kötél súlya a teher emelése közben a kapcsolókarhoz nyomódik, a művelet azonnal leáll. Hasonlóképpen, amikor a kötelet teljes hosszára engedjük le, a kettes végálláskapcsoló nem engedi, hogy a kötél a másik irányba tekeredjen, és így a munka leáll.
A munka megkezdése előtt a következő lépéseket is el kell végezni:
1. Terhelés nélkül ellenőrizze a helyes vezérlési irányokat a kapcsológombok megnyomásával. A mozgásnak összhangban kell lennie a kapcsolóházon lévő nyíljelzésekkel.

2. Terhelés nélkül a kampón ellenőrizze, hogy a végálláskapcsoló felfelé irányuló mozgásnál kioldott-e. Amikor a kampó eléri a felső pozíciót, a kapcsolónak ki kell kapcsolnia, megszakítva a motor működését. 3.
3. Töltse meg az emelőt 125 kg-os teherrel, emelje a terhet 10 cm magasságba, és hagyja ebben az állapotban 10 percig. A tehernek végig ebben a magasságban kell maradnia.
Emelje fel és engedje le a terhet többször. Az utolsó megállás után a teher nem mozdulhat el 10 cm-nél nagyobb mértékben. A teher néhány milliméteres elmozdulása normális jelenség, amelyet a tehetetlenség okoz.

8. A készülék használata

⚠ FIGYELEM **Abban az esetben, ha az akkumulátor 40°C fölé melegszik, szüneteltesse a munkát és várjon az akkumulátor kihűléséig.**

Ha a jelen kézikönyv előző részeiben leírt összes lépést elvégezte, akkor folytathatja az emelő kiürítését.
Lehetőség van az emelni kívánt teher értékének megduplázására (emelőkapacitás). Ehhez tartozékként kapható egy kampóblokk. A C. ábrán látható módon használva 125/250 kg emelésére képes. A csigával ellátott kiegészítő kampót az emelőkötélre kell felszerelni. Ehhez csavarja ki a csigát a kampóhoz rögzítő 3 csavart. Ezután a kötelet a csigán keresztül kell átvezetni, és a kampót a csavarokkal való újbóli összekötéssel kell felszerelni (lásd a C. ábrát). A kötélhez állandóan rögzített kampót az emelőtestben lévő lyukba akasztjuk, az emelni kívánt terhet pedig az imént felszerelt, csigával ellátott kiegészítő kampóra akasztjuk.
A kiegészítő csiga használata egyrészt megduplázza az emelőkapacitást, másrészt azonban megfelezi a maximális emelési magasságot és felezi az emelési sebességet.
A teher felemelése:
A munka megkezdése előtt ellenőrizze, hogy a biztonsági kapcsoló le van-e nyomva. Ha igen, akkor a biztonsági kapcsoló felső piros részét a nyíl irányába fordítsa el a feloldáshoz.
- Nyomja meg a fel gombot, hogy elkezdje a kötelet a dobra tekerni, és emelje fel a kampóra erősített terhet.
- Amikor elérte a várt magasságot, engedje fel a gomb nyomását a teher felemelésének befejezéséhez.
A maximális emelési magasság elérése esetén egy végálláskapcsoló aktiválódik, amely kikapcsolja a motort, és a teher nem emelhető magasabbra.
A terhet a lehető legalacsonyabb sebességgel kell a talajról felemelni. A kötélnek feszesnek kell lennie a teher felemelésekor.
A teher leeresztése:
- A teher leengedéséhez nyomja meg a lefelé gombot.
- Amikor a teher elérte az elvárt szintet, engedje fel a gombot a teher leeresztésének befejezéséhez.
- Amikor a teher eléri a lehető legalacsonyabb pozíciót, egy
egy második végálláskapcsoló, amely megakadályozza a teher további süllyedését. Ez a végálláskapcsoló megakadályozza azt is, hogy a csörlő rossz irányban működjön.
Mindig viseljen megfelelő védőkesztyűt: Soha ne fogja a drótkötelet puszta kézzel, miközben a kezével vezeti.

9. Folyó karbantartási tevékenységek

⚠ FIGYELEM **Minden műveletet csak akkor végezze el, ha a dugó ki van húzva a konnektorból.**

A mozgó alkatrészeket, például a dobcsapágyat olajjal vagy zsírral kenje. Rendszeresen tisztítsa meg az emelőt a portól, különös tekintettel a végálláskapcsolóra. A műanyag alkatrészeket ruhával és enyhe szappannal tisztítsa meg. Ne használjon tisztítószereket, alkoholt, benzint vagy hasonlót. Ne merítse az emelőt vízbe. Soha ne használjon vizet vagy más folyadékot az elektromos alkatrészek tisztításához. Rendszeresen ellenőrizze a kötél állapotát és feltekerésének módját. Mindig ellenőrizze, hogy az emelőgép megfelelően van-e rögzítve a tartógerendához. Ellenőrizze a rögzítőcsavarok állapotát. Engedje meg, hogy szakember végezzen alaposabb ellenőrzést. Ne végezzen saját maga javításokat az emelő belső részein. Forduljon a szervizhez vagy szakemberhez.
Rendszeresen tisztítsa meg az egész erőgépet, különös figyelmet fordítva az erőgép szellőzőnyílásainak tisztítására.
Intenzív használat után ne töltse fel közvetlenül az akkumulátort. A kisülési jelenség miatt ne tárolja az akkumulátorcsomagot teljesen lemerülve, mert akkor az egy kritikus szint alá lemerülhet, és tartósan károsodhat.
Rendszeresen tisztítsa meg a teljes elektromos szerszámot, különös figyelmet fordítva az elektromos szerszám szellőzőnyílásainak tisztítására.
Intenzív használat után ne töltse fel közvetlenül az akkumulátort. A kisülési jelenség miatt ne tárolja az akkumulátorcsomagot teljesen lemerülve, mert akkor az kritikus szint alá merülhet, és tartósan károsodhat.
Használaton kívül ezért az akkumulátort részben feltöltve (kb. 40%-ra) kell tárolni. Töltse fel az akkumulátort, mielőtt teljesen lemerülne. Az akkumulátorokat 10-30°C-os hőmérsékleten tárolja. Alacsony hőmérsékleten tárolva gyorsabban veszít a kapacitásából.

⚠ FIGYELEM **Az akkumulátor töltése a SAS+ALL termékcsalád akkumulátorához és töltőjéhez tartozó használati utasításban van leírva.**

A tárolási helynek gyermekek számára hozzáférhetetlen helyen kell lennie.
Ha a készüléket javításra szervizbe kell küldeni, óvja meg a véletlen mechanikai sérülésektől, és vegye ki az akkumulátort a töltő aljzatából.

Az akkumulátor szétszerelésének módja
Az akkumulátor eltávolításához fogja meg a készüléket a fogantyújánál fogva, majd nyomja meg az akkumulátor elülső részén található kioldógombot. Csúsztassa ki az akkumulátorcsomagot a foglalatból. Az akkumulátorcsomag behelyezéséhez csúsztassa az akkumulátorcsomagot az akkumulátor aljzatba, majd nyomja lefelé, amíg a fogantyú reteszelése be nem kapcsolódik.

A szerszám karbantartása
A karbantartás magában foglalja a szerszám és tartozékai, azaz az akkumulátor és a töltő szervizelését.

⚠ FIGYELEM **Soha ne végezzen karbantartást a készüléken, miközben az áramforráshoz van csatlakoztatva.**

Súlyos sérülés vagy áramütés következhet be. A karbantartási munkálatok elvégzése előtt vegye ki az akkucsomagot az akkumulátor aljzatból.
A készülék karbantartása a normál működéshez szükséges valamennyi alkatrész megfelelő tisztán tartásából áll. A tisztításhoz nem szabad oldószereket használni, mivel ez helyrehozhatatlan károkat okozhat a készülékházban és más műanyag alkatrészekben.
Az akkumulátort nem szabad vízzel tisztítani, mivel ez belső rövidzárlatot okozhat, ami maradandó károsodást okozhat.

Minden egyes indítás előtt:
- Ellenőrizze, hogy a motor szellőzőnyílásai nem akadályozottak vagy szennyezettek. Ha szükséges, fedje fel/tisztítsa meg egy vízzel enyhén megnedvesített ruhával;

Minden használat után:
- Kapcsolja ki az akkumulátort, hogy elkerülje a véletlen bekapcsolást a járókelők által vagy a kezelés során.

10. Pótalkatrészek és tartozékok

Cserealkatrészek és tartozékok vásárlása céljából lépje kapcsolatba a a Dedra-Exim Szervizével. A kapcsolati adatok az utasítás 1. oldalán találhatóak.
A pótalkatrészek megrendelése során kérjük adják meg az gép adattábláján található szériaszámot, valamint az alkatrész számát az összeállítási rajzról.
írja le a sérült részt, továbbá adja meg az eszköz vásárlásának hozzávetőleges időpontját.
A garanciális időszakban a javításokat a Garanciajegyen feltüntetett szabályok alapján végezzük. A reklamált terméket, kérjük adják át javításra a vásárlás helyén (az eladó köteles átvenni a hibás terméket), vagy küldje el a DEDRA - EXIM központi szervizébe, vagy a lakóhelyéhez legközelebb eső szervizbe (a szervizek listája megtalálható a www.dedra.pl weboldalakon). Kérjük csatolja a kitöltött garanciajegyet. A garancia időn túli javításokat a központi szerviz végzi. A meghibásodott terméket küldje el a szervizbe (a szállítás költségét a felhasználó fedezi).

11. Önálló hibaelhárítás

⚠ FIGYELEM **Az önálló hibaelhárítás megkezdése előtt válassza le a berendezést a táplálásról.**

Probléma	Ok	Megoldás
A készülék nem működik	Hibás kapcsoló	Cserélje ki a kapcsolót egy újjal
	Lemerült akkumulátor	Töltse fel az akkumulátort
	Dobfék elakadt	Nyomja meg többször a kapcsolót
	Kapcsológomba lenyomva	Forgassa el és oldja fel
A motor túlmelegszik	A szellőzőnyílások eltömődtek	Tisztítsa ki a lyukakat
	Működési paraméterek túllépése	Kapcsolja ki a gépet, halassza el a munkát, amíg a gép teljesen ki nem hűl
Az emelő nem emeli a terhet	A terhelés súlya meghaladja a megengedett terhelést	Csökkentse a terhelést
	A kondenzátor meghibásodott	Szervizeltesse meg a gépet

A teher csúszik	Fék kopása	Javíttassa meg a gépet

12. A készülék készlete

1. Csörlő - egység, 2. blokk, 3. 2x rögzítő konzol, 4. 4x csavar a konzolhoz alátétkészlettel, 5. kampós konzol, 6. 2x csavar a kampós konzolhoz.

13. Információ a felhasználóknak az elektromos éselektronikus berendezések hulladékkezeléséről (háztartásokra vonatkozó tájékoztatás)



A termékeken vagy a kísérő dokumentáción feltüntetett szimbólum azt jelzi, hogy a hibás elektromos vagy elektronikus berendezéseket nem szabad a háztartási hulladékkal együtt ártalmatlanítani. Ha az alkatrészeket meg kell semmisíteni, újra kell használni vagy hasznosítani kell, a helyes megoldás az, ha elviszi őket egy erre szakosodott gyűjtőhelyre, ahol ingyenesen átveszik őket. A használt berendezések gyűjtőhelyeiről a helyi hatóságok adnak tájékoztatást, például a honlapjukon.
A berendezés megfelelő ártalmatlanítása lehetővé teszi az értékes erőforrások megőrzését és az egészségre és környezetre gyakorolt azon negatív hatások elkerülését, amelyek a készülékben lévő veszélyes anyagok, keverékek és összetevők esetleges jelenlétéből adódnak.
A helytelen hulladékártalmatlanítás a vonatkozó helyi előírások szerint büntetés veszélyével jár.
Az uniós országok felhasználói: Ha elektromos vagy elektronikus berendezéseket kell ártalmatlanítania, kérjük, forduljon a legközelebbi értékesítési ponthoz vagy a szállítójához, akik további tájékoztatást tudnak adni.
Az Európai Unión kívüli országokban történő ártalmatlanítás: Ez a szimbólum csak az Európai Unió országaira vonatkozik. Ha a terméket el kívánja dobni, kérjük, forduljon a helyi hatóságokhoz vagy a kereskedőhöz a helyes ártalmatlanítási módszerrel kapcsolatban.

Garanciajegy

.....

Katalógusszám: ..... Gyártási tétel száma: .....

(a továbbiakban: **Termék**)

A termék vásárlásának dátuma: .....

Az eladó pecsétje

Dátum és az eladó aláírása: .....

A felhasználó nyilatkozata:

Igazolom, hogy tájékoztatásra kerültem a garanciális feltételekről, valamint a Kezelési útmutatóban és a Garanciajegyben leírt utasítások be nem tartásából eredő következményekről. A jelen garanciális feltételekkel megismerkedtem, amit aláírásommal igazolok:

....

kelt és helye a Felhasználó aláírása

I. A termékért felelős

1. **Kezes** - DEDRA EXIM sp. z o.o., székhelye Pruszków, címe: ul. 3 Maja 8, 05-800 Pruszków, KRS 0000062517, Varsó fővárosi Körzeti Bíróság Varsóban; az Országos Bírósági Nyilvántartás XIII Gazdasági Osztálya, adószáma: 527-020-49-33, törzstőke: 100 980.00 zł.
2. A jelen Garanciajegyben meghatározott feltételekkel a Kezes garanciát nyújt a Kezes forgalmazásából származó Termékre.
3. A garanciából eredő felelősség kizárólagosan a Termékben a Felhasználónak való átadás pillanatában rejlő hibákra vonatkozik.
4. A garancia címén a Felhasználó jogosult a Termék díjmentes megjavítására, amennyiben a hiba a garanciális időszak során kelentkezik. A Termék megjavításának módja (a javítás módszere) a Kezes döntésétől függ. Amennyiben a Kezes megállapítása szerint ni lehetőség a megjavításra, a Kezes fenntartja magának a jogot a hibás alkatrész vagy az egész Termék hibátlanra cseréléséhez, a Termék árának csökkentéséhez, vagy a szerződéstől történő elálláshoz.
5. Azzal a Felhasználóval szemben, amelyik nem számít fogyasztónak az 1964 április 23-i, a Polgári Törvénykönyvről szóló törvény szerint, a Kezes jelen garanciából eredő és/vagy a garancia megkötésével és teljesítésével kapcsolatos kártérítési felelőssége, a jogi címtől függetlenül, a hibás Termék értékének összegére korlátozódik.

II. Garanciális időszak:

A garanciával rendelkező alkatrészek	A garanciális védelem időtartama
DED7111	36 hónap, a Termék vásárlásának napjától számítva a jelen Garanciajegyen megjelölve

III. A garancia alkalmazásának feltételei

1. A Felhasználó felmutatja a Termék kitöltött Garanciajegyét és valószínűsíti a Termék vásárlásának körülményeit, pl. felmutatva a pénztár blokkot, számlát, stb. A reklamáció hatékony lebonyolításának érdekében ajánlott, hogy a Felhasználó a reklamált Termékkel együtt adja át a Kezelési útmutatóban leírt készlet tartalmát.
2. A Felhasználó betartja a Kezelési útmutatóban és a Garanciajegyen feltüntetett utasításokat.
3. A garancia csak a Magyar Köztársaság és az EU területén érvényes.
4. A garancia nem terjed ki a Termék következő okokból keletkező meghibásodásaira:

a. A Felhasználó nem tartotta be a Kezelési útmutatóban meghatározott, különösen a megfelelő használatra, karbantartásra és tisztításra vonatkozó feltételeket; A Felhasználó a Kezelési útmutatónak nem megfelelő tisztító és karbantartó szereket alkalmazott;
b. A Felhasználó nem megfelelő módon tárolja és szállítja a Terméket;
c. A Felhasználó önállóan, a Kezessel való egyeztetés nélkül módosította és/vagy átalakította a Terméket;
d. A Felhasználó a Kezelési útmutatónak nem megfelelő üzemeltetési anyagokat használt a Termékhez.

5. Az a Felhasználó, amelyik nem számít fogyasztónak az 1964 április 23-i, a Polgári Törvénykönyvről szóló törvény szerint, elveszíti a jelen garanciából eredő jogait, ha a Terméken:

- a szériaszámok, dátum jelölések és a típuscímkék a Felhasználó által eltávolításra, kicserélésre vagy megrongálásra kerültek
- a plombák a Felhasználó által megrongálásra kerültek, vagy a Felhasználó beavatkozásának nyomait viselik.

6. Figyelem! A Termék mindennapos kezelésével kapcsolatos, többek között a Kezelési útmutatóból eredő műveleteket a Felhasználó saját hatáskörébe és saját költségére végzi el

IV. Reklamációs eljárás

1. A Termék helytelen működésének észrevételekor, a reklamáció bejelentése előtt ellenőrizze, hogy a Kezelési útmutatóban meghatározott valamennyi művelet a megfelelő módon került végrehajtásra.
2. Ajánlott a reklamációt haladéktalanul bejelenteni, a legjobb a Termék hibája észrevételétől számított 7 napon belül. Az a Felhasználó, amelyik nem számít fogyasztónak az 1964 április 23-i, a Polgári Törvénykönyvről szóló törvény szerint, elveszíti a jelen garanciából eredő jogait, ha nem jelenti be 7 napon belül a reklamációt.
3. A reklamációs bejelentés megtehető a Termék vásárlásának helyén, a garanciális szervizben, vagy írásban az alábbi címen: DEDRA EXIM sp. z o.o., ul. 3 Maja 8, 05-800 Pruszków.
4. A Felhasználó a reklamációt a www.dedra.pl weboldalon található űrlap segítségével jelentheti be. („Garanciális reklamáció bejelentési űrlap").
5. Az egyes országok szerviz címei a www.dedra.pl weboldalon elérhetőek. Amennyiben az adott országban nincs garanciális szervíz, a reklamációs bejelentést ajánljuk a következő címre küldeni: DEDRA-EXIM Sp. z o.o., ul. 3 Maja 8, 05-800 Pruszków (Lengyelország).
6. A Felhasználó biztonságára való tekintettel a hibás Termék használata tilos.
7. Figyelem!!! A hibás Termék veszélyes a Felhasználó egészségére és életére.
8. A garanciából eredő kötelezettségek ellátására a reklamált Terméknek a Felhasználó általi leadásának napjától számított 14 munkanapon belül kerül sor.
9. A terméket reklamációra küldése előtt ajánlott megtisztítani. Ajánlott a reklamált terméket gondosan bebiztosítani a szállítási károk elkerülése érdekében (ajánlott a reklamált Terméket az eredeti csomagolásban elküldeni).
10. A garanciális időszak meghosszabbításra kerül azzal az idővel, mely alatt a Felhasználó a Termék meghibásodásából eredően nem tudta az használni.

A természetes személyeknek a személyes adatok kezelése tekintetében történő védelméről és az ilyen adatok szabad áramlásáról, valamint a 95/46/EK irányelv hatályon kívül helyezéséről szóló, 2016. április 27-i (EU) 2016/679 európai parlamenti és tanácsi rendelet 13. cikkének (1) és (2) bekezdésével összhangban tájékoztatjuk Önt, hogy

1. Az űrlapon megadott személyes adatainak Adminisztrátora a Pruszków-i székhelyű DEDRA-EXIM sp. z o.o. ul. 3 Maja 8, 05-800 Pruszków (továbbiakban: „Adminisztrátor").
2. Az Ön adatait kizárólag a készülékre vonatkozó garanciális eljárás lefolytatása céljából dolgozzuk fel az általános adatvédelmi rendelet (a továbbiakban: "GDPR") 6. cikke (1) bekezdésének b) pontjával összhangban Az adatszolgáltatás önkéntes, de a garanciális eljárás lefolytatásához szükséges.
3. Az Ön adatait a garanciális eljárás lefolytatásának megfontolásának időtartama alatt, valamint archiválási céllal kezeljük, amennyiben az

Adminisztrátorral szembeni esetleges követelésekkel szemben szükséges védekezni, de legfeljebb azok elévüléséig.
4. Az Ön adatai csak olyan szervezetek számára adható ki, amelyek az Adminisztrátor nevében, a személyes adatok feldolgozására vonatkozó írásbeli megbízási szerződés alapján adatokat kezelnek, és többek között technikai szolgáltatást, tárhelyszolgáltatást vagy weboldal-karbantartást, informatikai-, futárszolgáltatást nyújtanak. Az Adatkezelő beszállítói kötelesek gondoskodni az adatbiztonságról és megfelelni a személyes adatok védelmére vonatkozó hatályos jogszabályok követelményeinek, és nem használhatják fel a rájuk bízott személyes adatokat az Adatkezelővel kötött szerződésben meghatározott céloktól eltérő célokra.
5. Az Ön adatait nem dolgozzuk fel automatizált módon, beleértve a profilalkotást, és nem továbbítjuk harmadik országba/nemzetközi szervezetnek.
6. Ön bármikor jogosult az adatai tartalmához történő hozzáféréshez, valamint annak helyesbítéshez, törléshez, az adatkezelés korlátozásához, az adathordozhatósághoz és a kifogásoláshoz való joghoz.
7. Az Ön személyes adatainak az Adatkezelő általi feldolgozásával kapcsolatos minden kérdésben az alábbi e-mail címen veheti fel a kapcsolatot: daneosobowe@dedra.pl
8. Önnek jogában áll van panaszt benyújtani az illetékes adatvédelmi hatóságnál;

RO Cuprinsul

1. Poze și desene
2. Descrierea aparatului
3. Destinația aparatului
4. Limitare de utilizare
5. Date tehnice
6. Pregătirea pentru lucru
7. Pornirea aparatului
8. Utilizarea aparatului
9. Activități curente de întreținere
10. Piese de schimb si accesorii
11. Înlăturarea defecțiunilor
12. Completarea aparatului
13. Informații pentru utilizatori cu privire la eliminarea aparatelor electrice și electronice
14. Card de garantie

Traducerea instrucțiunii originale
Declarația de conformitate este anexată la instrucțiuni ca un document separat. În cazul în care declarația de conformitate lipsește, contactați Dedra Exim Sp. z o.o.
Condiții generale de siguranță au fost atașate la instrucțiuni ca o broșură separată.

AVERTISMENT. Citiți toate avertismentele marcate cu simbolul și toate instrucțiunile. Nerespectarea avertismentelor și instrucțiunilor de siguranță menționate mai jos poate cauza electrocutări, incendii sau leziuni grave.

ATENȚIE **Păstrați toate avertismentele și instrucțiunile pentru utilizare ulterioară.**

Aparatul din linia SAS + ALL a fost proiectat să funcționeze doar cu încărcătoare și baterii din linia SAS + ALL.

Bateria Li-Ion și încărcătorul nu sunt inclusee cu dispozitivul achiziționat și trebuie achiziționate separat. Nu utilizați altebaterii și încărcătoare, decât cele specificate.

2. Descrierea aparatului

Fig. A: 1. - 1.Suporturi de fixare a palanului, 2.Orificiu pentru corpul palanului pentru fixarea cârligului fix (funcționare în bloc), 3.Pârghie pentru comutatorul de limită, 4.Tampon pentru comutatorul de limită, 5.Cârlig fix cu sârmă, 6.Buton pentru comutatorul de oprire de urgență, 7.Buton pentru comutatorul de control sus și jos

3. Destinația aparatului

Palanul electric este un produs tehnologic avansat conceput pentru a ridica vertical obiecte cu greutatea declarată în datele tehnice și corespunzătoare modelului de palan. Metoda de utilizare este descrisă în detaliu în continuare în acest manual.
Este permisă utilizarea aparatului în lucrări de renovare și construcții, ateliere de reparații, în lucrări de amatori, cu respectarea condițiilor de utilizare și a condițiilor de lucru permise cuprinse în instrucțiunile de utilizare.

4. Limitare de utilizare

Dispozitivul poate fi utilizat numai în conformitate cu „Condițiile de funcționare permise” enumerate mai jos. Nu tăiați alte materiale decât cele specificate în secțiunea Destinația aparatului.

Nu ridicați sarcini care depășesc sarcina nominală a palanului. Nu încercați să ridicați sarcina atunci când aceasta este fixată sau blocată. Nu trageți încărcătura în diagonală pe orizontală. Evitați pulsațiile (adică pornirea și oprirea repetată a motorului).
Nu transportați persoane
Modificările neautorizate ale structurii mecanice și electrice, orice modificări, lucrări de service nedescrise în manualul de utilizare vor fi considerate ilegale și vor avea ca rezultat pierderea imediată a drepturilor de garanție, iar declarația de conformitate nu va mai fi valabilă.
Utilizarea neconformă cu destinația sau utilizarea contrară manualului va duce la pierderea imediată a drepturilor de garanție.

Condiții de lucru acceptabile
S3 20% funcționare intermitentă
Intervalul de temperatură de încărcare a bateriei 10 - 30°C. Nu expuneți la temperaturi de peste 40°C.

5. Date tehnice

Model urządzenia	DED7111
Tensiunea de lucru [V]	18 d.c.
Putere nominală [W]	200
Gradul de protecție împotriva accesului direct	IP23
Mod de operare	S6 20%
Capacitate de încărcare [kg]	125 / 250
Specificații frânghie: diametru [mm]	3,18
Specificații frânghie: Construcție	19 x 7 x 3,18
Specificații frânghie: Forța minimă [N/mm2].	1870
Viteza de ridicare fără scripete [m/min].	↑ 3,5 / ↓ 4,5
Viteza de ridicare cu scripete [m/min].	↑ 1,75 / ↓ 2,25
Lungimea cablului [m]	12
Nivelul de presiune al sunetului LPA [dB(A)]	<70
Incertitudinea măsurării Kpa [dB(A)]	3
Nivelul de putere al sunetului Lwa [dB(A)]	<80
Incertitudinea măsurării Kwa [dB(A)]	3

Informația privind zgomot
Emisia zgomotului a fost definită conform EN 14492-2:2019, valorile au fost specificate în tabelul de mai sus.

ATENȚIE **Zgomotul poate cauza deteriorarea auzului, utilizați întotdeauna protectoare de auz în timpul lucrului!**

Valoarea totală declarată a zgomotului a fost măsurată în conformitate cu metodă standard de testare și poate fi utilizată pentru a compara un dispozitiv cu altul. Nivelul de zgomot poate fi de asemenea utilizat pentru a efectua o estimare preliminară a expunerii la zgomot.
Nivelul de zgomot în timpul utilizării efective a dispozitivului poate să difere de valorile declarate, în funcție de modul în care sunt utilizate uneltele de lucru, în special de tipul piesei prelucrate și de necesitatea de a specifica măsurile de protecție a operatorului. Pentru a estima cu exactitate expunerea în condiții reale de utilizare, trebuie luate în considerare toate etapele ciclului de operare, inclusiv perioadele când dispozitivul este oprit sau când este pornit, dar fără să fie utilizat pentru lucru.

6. Pregătirea pentru lucru

ATENȚIE **Dispozitivul face parte din linia SAS + ALL, prin urmare, pentru a-l utiliza, trebuie să completați un set format din dispozitiv, baterie și încărcător. Utilizarea altor baterii și încărcătoare este interzisă.**
Efectuați toate acțiunile din acest capitol cu bateria deconectată.

Palanul electric cu lanț este proiectat astfel încât trebuie să fie fixat (suspendat) de o grindă de susținere. În acest scop există două cleme și patru șuruburi care fac parte integrantă din aparat. Clemele trebuie așezate de sus pe o grindă de susținere (tub, profil pătrat sau dreptunghiular) și fixate ferm cu șuruburi pe corpul palanului, astfel încât acesta să nu se poată deplasa pe grinda de susținere.
Rezistența grinzii de susținere pe care urmează să fie fixat palanul trebuie calculată de o persoană calificată în mod corespunzător pentru a determina acest lucru.
Proiectarea palanului nu prevede ca acesta să fie fixat la sol și nici utilizarea unui dispozitiv de prindere pe grinda de susținere. Palanul trebuie fixat cu corpul pe grinda de susținere. După montarea palanului pe grinda de susținere, este necesar să se verifice dacă cablul este înfășurat corect pe tambur (fig. B).
Tamburul (fig. B).
Cablul trebuie să fie înfășurat pe tambur bobină cu bobină, cu un pas corespunzător diametrului cablului. Orice altă poziție (înfășurare) a cablului, și anume prea liberă sau în cruce, este incorectă.
După ce palanul electric a fost instalat pe grinda de susținere conform descrierii anterioare, acesta poate fi conectat la sursa de alimentare.

7. Pornirea aparatului

⚠ ATENȚIE **Înainte de a porni aparatul, este esențial să efectuați activitățile descrise în capitolul „Pregătirea pentru lucru”.**

Întrerupătorul și butonul de comandă al palanului sunt situate în mânerul care este conectat la motorul mașinii printr-un cablu.
Ciuperca roșie a comutatorului de oprire de urgență (STOP) trebuie să fie rotită în conformitate cu săgeata de pe acesta. Ciuperca se ridică, determinând aplicarea de tensiune la butoanele de control al ridicării și coborârii.
Unitatea este acum pregătită pentru utilizare.
Apăsarea părții superioare a butonului de comandă în conformitate cu săgeata "sus" va determina înfășurarea cablului pe tambur și ridicarea cârligului. În mod similar, apăsarea butonului de comutare în linie cu săgeata "jos" va coborî cârligul. Eliberarea presiunii pe oricare dintre butoanele de comutare va determina oprirea imediată a motorului mașinii.
În cazul în care este necesar să opriți imediat dispozitivul de ridicare și să dezactivați butonul de comandă, precum și pentru a proteja mașina, de exemplu de copii, este suficient să apăsați (loviți cu mâna) ciuperca roșie de oprire de urgență. În plus, troliul are două comutatoare de limită. Acestea au rolul de a împiedica ridicarea încărcăturii la o înălțime prea mare (unul) și de a împiedica înfășurarea cablului în sens invers atunci când este complet întins (celălalt). Dacă greutatea cablului este apăsată pe brațul comutatorului în timp ce sarcina este ridicată, operațiunea se va opri imediat. În mod similar, la coborârea cablului la lungimea maximă, comutatorul de limită doi nu va permite înfășurarea cablului în celălalt sens, oprind lucrul.
Înainte de începerea lucrului, trebuie efectuate în plus următoarele etape:
1. Fără sarcină, verificați direcțiile corecte de control prin apăsarea butoanelor de comutare. Mișcarea trebuie să fie în conformitate cu marcajele săgeții de pe carcasa comutatorului.
Fără încărcătură pe cârlig, verificați dacă întrerupătorul de limită este declanșat la mișcarea ascendentă. Atunci când cârligul atinge poziția superioară, comutatorul ar trebui să se declanșeze, întrerupând funcționarea motorului. 3.
3. Încărcați palanul cu o sarcină de 125 kg, ridicați sarcina la o înălțime de 10 cm și lăsați-o în această stare timp de 10 minute. Sarcina trebuie să rămână la această înălțime tot timpul.
Ridicați și coborâți sarcina de mai multe ori. După ultima oprire, sarcina nu trebuie să se deplaseze mai mult de 10 cm. Deplasarea sarcinii cu câțiva milimetri este un fenomen normal cauzat de inerție.

8. Utilizarea aparatului

⚠ ATENȚIE **Dacă bateria se încălzește peste 40 ° C, opriți lucrul și așteptați până când bateria se răcește.**

Când utilizați aparatul, toate regulile și recomandările de siguranță descrise în condițiile de siguranță trebuie respectate cu strictețe.

După parcurgerea tuturor etapelor descrise în secțiunile anterioare ale acestui manual, puteți trece la expulzarea palanului.
Este posibilă dublarea valorii sarcinii care trebuie ridicată (capacitatea de ridicare). Un bloc de cârlig este disponibil ca accesoriu în acest scop. Atunci când este utilizat așa cum se arată în Fig. C, acesta poate ridica 125/250 kg. Cârligul suplimentar cu scripete trebuie să fie montat pe cablul de ridicare. Pentru a face acest lucru, deșurubați cele 3 șuruburi care leagă scripete de cârlig. Apoi treceți frânghia prin scripete și montați cârligul conectându-l din nou cu șuruburile (vezi Fig. C). Cârligul, care este fixat permanent pe frânghie, este agățat în orificiul din corpul palanului, iar sarcina care trebuie ridicată este agățată pe cârligul suplimentar cu scripete, care a fost montat cu puțin timp în urmă.
Utilizarea unui scripete suplimentar dublează capacitatea de ridicare, pe de o parte, dar înjumătățește înălțimea maximă de ridicare și reduce la jumătate viteza de ridicare, pe de altă parte.
Ridicarea încărcăturii:
Înainte de a începe lucrul, verificați dacă întrerupătorul de siguranță este apăsat. Dacă este, rotiți partea roșie superioară a comutatorului de siguranță în direcția săgeții pentru a-l debloca.
- Apăsați butonul de ridicare pentru a începe înfășurarea cablului pe tambur și pentru a ridica încărcătura atașată la cârlig.
- Când a fost atinsă înălțimea preconizată, eliberați presiunea pe buton pentru a termina ridicarea încărcăturii.
Dacă se atinge înălțimea maximă de ridicare, se va activa un comutator de limită care va opri motorul și sarcina nu va mai putea fi ridicată mai sus.
Sarcina trebuie ridicată de la sol la cea mai mică viteză posibilă. Frânghia trebuie să fie întinsă atunci când ridicați încărcătura.
Coborârea încărcăturii:
- Apăsați butonul de coborâre pentru a coborî sarcina.
- Când încărcătura a ajuns la nivelul așteptat, eliberați presiunea pe buton pentru a termina coborârea încărcăturii.
- Atunci când sarcina atinge cea mai joasă poziție posibilă, se declanșează un al doilea comutator de limită care împiedică coborârea suplimentară a încărcăturii. Acest comutator de limită previne, de asemenea, funcționarea troliului în direcția greșită.
Purtați întotdeauna mănuși de protecție adecvate: Nu țineți niciodată cablul cu mâna goală în timp ce ghidați cu mâinile.

9. Activități curente de întreținere

⚠ ATENȚIE **Efectuați toate activitățile de service cu dispozitivul deconectat de la sursa de alimentare. Purtați întotdeauna mănuși de protecție când manipulați ferăstrăul cu lanț pentru a evita răniri.**

Lubrifiați piesele mobile, cum ar fi rulmentul tamburului, cu ulei sau unsoare. Curățați periodic palanul de praf, acordând o atenție deosebită comutatorului de limită. Curățați piesele din plastic cu o cârpă și săpun blând. Nu utilizați detergenți, alcool, benzină sau substanțe similare. Nu scufundați troliul în apă. Nu utilizați niciodată apă sau alte lichide pentru a curăța piesele electrice. Verificați periodic starea cablului și modul în care acesta este înfășurat. Verificați întotdeauna dacă palanul este fixat corect pe grinda de susținere. Verificați starea șuruburilor de fixare. Solicitați unui specialist să efectueze o inspecție mai amănunțită. Nu efectuați singuri reparații la părțile interne ale palanului. Contactați service-ul sau un specialist.
Curățați în mod regulat întreaga sculă electrică, acordând o atenție deosebită curățării orificiilor de ventilație ale sculei electrice.
Evitați încărcarea acumulatorului imediat după utilizarea intensivă. Datorită fenomenului de descărcare, nu depozitați acumulatorul complet descărcat, deoarece acesta se poate descărca apoi sub un nivel critic și se poate deteriora permanent.
Curățați în mod regulat întreaga unealtă electrică, acordând o atenție deosebită curățării orificiilor de aerisire ale acesteia.
Evitați să încărcați acumulatorul imediat după o utilizare intensivă. Din cauza fenomenului de descărcare, nu depozitați pachetul de baterii complet descărcat, deoarece acesta se poate descărca atunci sub un nivel critic și se poate deteriora permanent.
Prin urmare, atunci când nu este utilizat, acumulatorul trebuie depozitat parțial încărcat (până la aproximativ 40%). Reîncărcați bateria înainte ca aceasta să se descarce complet. Depozitați bateriile la temperaturi de 10-30°C. Depozitată la temperaturi scăzute, aceasta își va pierde capacitatea mai repede.

⚠ ATENȚIE **Încărcarea bateriei este descrisă în instrucțiunile pentru bateria și încărcătorul din linia SAS+ALL.**

Zona de depozitare trebuie să fie inaccesibilă copiilor.
Dacă este necesar să trimiteți dispozitivul la un centru de service pentru reparații, protejați-l împotriva deteriorărilor mecanice accidentale și scoateți bateria din priza încărcătorului.

Cum se dezasamblează bateria

Pentru a îndepărta acumulatorul, prindeți dispozitivul de mâner și apoi apăsați butonul de eliberare situat în partea din față a acumulatorului. Glisați pachetul de baterii din priză. Pentru a monta pachetul de baterii, glisați pachetul de baterii în priza pentru baterii și apoi apăsați în jos până când zăvorul mânerului se prinde.

Întreținerea sculei

Întreținerea include întreținerea sculei și a accesoriilor sale, respectiv a acumulatorului și a încărcătorului.

⚠ ATENȚIE **Nu efectuați niciodată lucrări de întreținere a aparatului în timp ce acesta este conectat la o sursă de alimentare.**

Se pot produce vătămări grave sau șocuri electrice. Scoateți pachetul de baterii din priza pentru baterii înainte de a efectua lucrări de întreținere.
Întreținerea aparatului constă în menținerea în stare de curățare corespunzătoare a tuturor componentelor sale necesare pentru funcționarea normală. Nu se pot folosi solvenți pentru curățare, deoarece aceștia pot provoca deteriorarea iremediabilă a carcasei și a altor componente din plastic.
Bateria nu trebuie curățată cu apă, deoarece aceasta poate provoca scurtcircuite interne care pot duce la deteriorări permanente.

Înainte de fiecare pornire:

- Verificați dacă gurile de aerisire ale motorului nu sunt obstrucționate sau murdare. Dacă este necesar, descoperiți/curățați-le cu o cârpă ușor umezită cu apă;

După fiecare utilizare:

- Deconectați bateria pentru a evita activarea accidentală de către persoane neautorizate sau în timpul manipulării.

10. Piese de schimb si accesorii

Pentru a achiziționa piese de schimb și accesorii, vă rugăm să contactați Serviciul Dedra Exim. Detaliile de contact pot fi găsite pe pagina 1 a instrucțiuni.
Când comandați piese de schimb, vă rugăm să precizați numărul lotului pe plăcuța de identificare și numărul piesei din desenul de asamblare.

În perioada de garanție, reparațiile se fac in condițiile specificate în cardul de garantie. Vă rugăm să trimiteți produsul defect pentru reparație la locul achiziției (vânzătorul este obligat să accepte produsul reclamat), să-l trimiteți la serviciul central Dedra Exim sau să-l trimiteți la serviciul cel mai apropiat de domiciliul dumneavoastră (lista de servicii pe pagina www.dedra.pl). Vă rugăm să atașați cardul de garanție completat. După perioada de garanție, reparațiile sunt efectuate de către service-ul central. Produsul deteriorat trebuie trimis la service (costurile de transport sunt suportate de utilizator).

11. Înlăturarea defecțiunilor

⚠ ATENȚIE **Deconectați aparatul de la sursa de alimentare înainte de a încerca să remediați singur defecțiunile.**

Problemă	Cauza	Soluție
Aparatul nu funcționează	Întrerupător defect	Înlocuiți comutatorul cu unul nou
	Baterie descărcată	Încărcați bateria
	Frână tambur blocată	Apăsați comutatorul de mai multe ori
	Comutator cu ciupercă apăsat	Rotiți și deblocați
Motorul se supraîncălzește	Orificii de aerisire înfundate	Curățați găurile
	Parametrii de funcționare depășiți	Opriți mașina, amânați lucrul până când mașina se răcește complet
Palanul nu ridică încărcătura	Greutatea sarcinii depășește sarcina admisă	Reduceți sarcina
	Condensatorul este defect	Trimiteți mașina în service
Încărcătura alunecă	Uzura frânei	Reparați mașina

12. Completarea aparatului

1. troliu - unitate, 2. bloc, 3. 2x suport de montare, 4. 4x șurub pentru suport cu set de șaibe, 5. suport cârlig, 6. 2x șurub pentru suport cârlig

13. Informația pentru utilizatori privind eliminarea utilajelor uzate (se referă la gospodării de casă)

Simbolul afișat pe produse sau pe documentația care le însoțește indică faptul că echipamentele electrice sau electronice defecte nu trebuie eliminate împreună cu deșeurile menajere. În cazul în care trebuie să eliminați, să reutilizați sau să recuperați componente, trebuie să le duceți la un punct de colectare specializat, unde vor fi acceptate gratuit. Autoritățile locale furnizează informații privind locația punctelor de colectare a echipamentelor uzate, de exemplu pe site-urile lor web.
Eliminarea corespunzătoare a dispozitivului permite conservarea resurselor valoroase și evitarea impactului negativ asupra sănătății și mediului, care rezultă din posibilitatea prezenței substanțelor, amestecurilor și componentelor periculoase în echipament.
Eliminarea incorectă a deșeurilor riscă sancțiuni în conformitate cu reglementările locale relevante.
Utilizatorii din țările UE: Dacă trebuie să vă debarasați de echipamente electrice sau electronice, vă rugăm să contactați cel mai apropiat punct de vânzare sau furnizorul dumneavoastră, care vă va putea oferi informații suplimentare.
Eliminarea în țări din afara Uniunii Europene: Acest simbol se aplică numai în țările din Uniunea Europeană. În cazul în care doriți să aruncați acest produs, vă rugăm să contactați autoritățile locale sau dealerul pentru a afla metoda corectă de eliminare.

Certificat de garanţie

pentru

.....

Nr. de katalog: …… Număr de lot: .....

(denumit în continuare Produs)

Data de cumpărare a produsului: .....

Ştampila vânzătorului

Data şi semnătura vânzătorului: .....

Declaraţia Utilizatorului:

Confirm, că am fost informat în ceea ce priveşte condiţiile de garanţie şi efectele nerespectării orientăriilor cuprinse în manualul de utilizare şi în Certificatul de garanţie. Condiţiile prezentei garanţiei îmi sunt cunoscute ce afirm cu semnătura mea de mână:

....

Data şi locul semnătura Utilizatorului

I. Responsabilitatea pentru produs

1. **Garant** - DEDRA EXIM sp. z o.o. cu sediul în Pruszkowie, adresa: ul. 3 Maja 8, 05-800 Pruszków, KRS 0000062517, Sąd Rejonowy dla m.st. Warszawy w Warszawie, XIV Wydział Gospodarczy Krajowego Rejestru Sądowego,[Judecătoria Raională pentru o.c. Varşovia în Varşovia, Departamentul al XIV–a Economic al Registrului Naţional Juridic] NIP [CIF] 527-020-49-33, Kapitał zakładowy [capital social]: 100 980.00 zł..
2. în condiţiile menţionate în prezentul Certificat de garanţie Garantul acordă garanţie la produsul derivat din distribuţia Garantului.
3. Responsabilitatea cu titlu de garanţie cuprinde numai defectele care sau ivit din cauze datorate Produsului în momentul livrării acestuia Utilizatorului.
4. Cu titlu de garanţie, Utilizatorul, obţine dreptul la repararea gratis a Produsului, dacă defecţiunea s-a ivit în perioada de garanţie. Modul de reparare a Produsului (metoda de executare a reparării) depinde de decizia Garantului. Dacă Garantul constată că Produsul nu poate fi reparat, Garantul îşi rezervă dreptul de a schimba piesa defectă sau total Produsul cu altul fără defecte sau de a micşora preţul Produsului ori de a se retrage de la Contract.
5. Faţă de Utilizatorul, care conform cu legea din data de 23 aprilie 1964 din Codul Civil, nu este un consumator, răspunderea Garantului pentru dauna rezultate din prezenta garanţie şi/ sau în legătură cu încheierea şi executarea acesteia, indiferent de dreptul legal, este limitată maxim până la valoarea Produsului defect..

II. Perioada de garanţie

Componentele Produsului acoperite de garanţie	Durata de protecţie a garanţiei
DED7111	36 luni, de la data cumpărării Produsului, înscrisă în prezentul Certificat de garanţie

III. Condiţiile de utilizare a garanţiei

1 Prezentarea de către Utilizator a Certificatul completat de garanţie a Produsului şi dovedirea împrejurărilor de cumpărare a Produsului de ex. prin prezentarea chitanţei, facturei, etc. Pentru a efectua în mod eficient reclamaţia, se recomandă că Utilizatorul să trimite împreună cu Produsul reclamat, toate componetele menţionate la “Completarea” Produsului în manualul de utilizare.
2. Respectarea de către Utilizator a recomandările din Manualul de utilizare şi din Certficatul de garanţie.
3. Garanţia acoperă numai teritoriul Republicii Polonă şi UE.
4. Garanţia nu acoperă defecţiunile Produsului apărute în special din cauza:
a. Nerespectării de către Utilizator a condiţiilor indicate în Manualul de utilizare, în special în domeniul de utilizare, întreţinere şi curăţare corectă.
b. Utilizarea de către Utilizator a unor produse de curăţare sau substanţe de conservare care sunt neadecvate cu Manualul de utilizare;
c. Depozitare necorespunzătoare şi transportul necorespunzător al Produsului de către Utilizator;
d. Modificări şi/sau reconstrucţii arbitrare a Produsului de către Utilizator;
e. Utilizarea în Produs de către Utilizator a unor materiale consumabile neconforme cu manualul de utilizare
5. Utilizatorul care conform nu legea din data de 23 aprilie 1964 din Codul Civil nu este un consumator, pierde garanţia pentru Produsul, în care:
- numerele de serie, marcarea datelor şi plăcuţele cu datele technice au fost îndepărtate de către Utilizator;
- sigiliile existente au fost deteriorate de Utilizator sau au urme rămase din manipularea de către utilizator la acestea.
6. **Atenţie!** Operaţiile legate cu utilizarea de fiecare zii, descrise în manualul de utilizare, Utilizatorul execută singur pe costul său.

IV. Procedura de reclamaţie

1. Dacă se constată că Produsul nu funcţionează corect, Înainte de a depune reclamaţia trebuie să Vă asiguraţi dacă toate operaţiunile descrise în manualul de utilizare au fost executate corect.
2. Sesizaţi imediat reclamaţia, cel mai bine în termen de 7 zile de la data la care aţi observant defectul produsului. Utilizatorul care conform cu legea din data de 23 aprilie 1964 din Codul Civil nu este un consumator, pierde garanţia pentru Produs dacă reclamaţia nu depune în termen de până de 7 zile.
3. Sesizarea reclamaţiei se face de ex. la. la punctul de cumpărare a Produsului, la service-ul de garanţie sau se poate trimite în scris pe adresa: DEDRA EXIM sp. z o.o., ul. 3 Maja 8, 05-800 Pruszków.
4. Utilizatorul poate să depună reclamaţia prin formularul accesibil pe pagina de internet www.dedra.pl. (“Formular pentru sesizarea reclamaţiei cu titlu de garanţie”).

5. Adresele service-urilor de garanţie din fiecare stat sunt accesibile pe pagina www.dedra.pl. Dacă service-ul lipseşte în statul adecvat, trimiteţi sesizările de reclamaţie cu titlu de garanţie pe adresa: DEDRA EXIM sp. z o.o. ul. 3 Maja 8, 05-800 Pruszków (Polonia).
6. Luând în considerare siguranţa Utilizatorului se interzice utilizarea Produsului defect.
7. Atenţie!!! Utilizarea Produsului defect este periculos pentru sănătatea şi viaţa Utilizatorului.
8. Executarea obligaţiilor rezultate din garanţie va avea loc în termen de 14 zile lucrătoare, calculate de la data furnizării de către Utilizator a Produsului reclamat.
9 Înainte de furnizare a Produsului reclamat se recomandă curăţirea acestuia. Se recomandă de a se asigura bine Produsul împotriva distrugerii în timpul transportului (se recomandă să trimiteţi produsul reclamat în ambalajul original).
10. Perioada de garanţie va fi prelungită cu durata în care, din cauza defectului Produsului acoperit de garanţie Utilizatorul nu l-a putut să-l utilizeze,
Garanţia nu opreşte, nu limitează nu suspendează drepturile Utilizatorului rezultate din dispoziţiile privind garanţia pentru vicile produsului vândut.
În conformitate cu articolul 13 alineatele (1) și (2) din Regulamentul (UE) 2016/679 al Parlamentului European și al Consiliului din 27 aprilie 2016 privind protecția persoanelor fizice în ceea ce privește prelucrarea datelor cu caracter personal și privind libera circulație a acestor date și de abrogare a Directivei 95/46/CE, vă informăm.

1. Administratorul datelor Dumneavoastră cu caracter personal furnizate în formular este DEDRA-EXIM sp. z o. o. cu sediul social în Pruszków, ul. 3 Maja 8, 05-800 Pruszków (în continuare: „Administrator”).
2. Datele dumneavoastră vor fi prelucrate numai în scopul derulării procedurii de garanție a dispozitivului în conformitate cu art. 6 alin.1 lit. b din regulamentul general privind protecția datelor (în continuare: „GDPR”). Furnizarea datelor este voluntară, dar necesară pentru derularea procedurii de garanție.
3. Datele dumneavoastră vor fi prelucrate pe perioada de luare în considerare a procedurii de garanție și în scopuri de arhivare în cazul în care este nevoie de apărare împotriva oricăror pretenții împotriva Administratorului, nu mai mult decât până la expirarea acestora.
4. Datele dumneavoastră pot fi dezvăluite numai entităților care prelucrează date pentru administrator pe baza unui contract scris de încredințare a prelucrării datelor cu caracter personal care oferă, printre altele, service tehnic, hosting sau intreținere site, service IT, firmă de curierat. Furnizorii Administratorului sunt obligați să asigure securitatea datelor și să îndeplinească cerințele legii aplicabile referitoare la protecția datelor cu caracter personal și nu pot folosi datele cu caracter personal încredințate în alte scopuri decât cele specificate în contractul cu Administratorul.
5. Datele dumneavoastră nu vor fi prelucrate în mod automatizat, inclusiv sub formă de profilare, și nu vor fi transferate către o țară terță/organizație internațională.
6. Aveți dreptul de a accesa datele dumneavoastră și dreptul de a rectifica, șterge, limita prelucrarea, dreptul de a transfera date, dreptul de a vă opune în orice moment.
7. În toate aspectele legate de prelucrarea datelor dumneavoastră cu caracter personal de către Administrator, ne puteți contacta la următoarea adresă de e-mail: daneosobowe@dedra.pl.;
8. Aveți dreptul de a depune o plângere la autoritatea competentă pentru protecția datelor cu caracter personal.

SI Kazalo

1. Fotografije in risbe
2. Opis naprave
3. Namembnost naprave
4. Omejitve uporabe
5. Tehnični podatki
6. Priprava za delo
7. Vklop naprave
8. Uporaba naprave
9. Tekoča vzdrževalna opravila
10. Nadomestni deli in dodatna opremai
11. Samoodpravljanje napak
12. Kompletacija naprave
13. Informacije za uporabnike o tem, kako odstranjevati odrabljene električne in elektronske naprave
14. Garancijski list

Prevod izvirnih navodil
Izjava o skladnosti je priložena navodilom kot ločen dokument. Če izjave o skladnosti ni, se obrnite na Dedra Exim Sp. z o.o.
Splošni varnostni predpisi so priloženi navodilom kot ločena brošura.

OPOZORILO. Preberite vsa s simbolom označena ⚠ opozorila in vsa navodila.

Neupoštevanje spodaj navedenih varnostnih opozoril in navodil je lahko vzrok električnega udara, požara ali hudih poškodb. Shranite vsa opozorila in navodila za morebitno kasnejšo uporabo.

⚠ POZOR **Naprava iz linije SAS+ALL je zasnovana za delo samo s skupaj polnilniki in baterijami iz linije SAS+ALL.**

Li-Ion baterija in polnilnik nista del kupljene naprave in ju je treba kupiti posebej. Prepovedana je uporaba baterij in polninikov, ki niso namenjeni za to napravo.

2. Opis naprave

Slika A: 1. - 1.Nosilci za pritrditev dvigala, 2.Odprtina v ohišju dvigala za pritrditev fiksnega kavlja (blokiranje), 3.Ročica končnega stikala, 4.Varovalo končnega stikala, 5.Fiksni kavelj z žico, 6.Stikalo za ustavitev v sili, 7.Stikalo za upravljanje navzgor in navzdol

3. Namembnost naprave

Električno dvigalo je tehnološko napreden izdelek, namenjen vertikalnemu dvigovanju predmetov s težo, ki je navedena v tehničnih podatkih in ustreza modelu dvigala. Način uporabe je podrobno opisan v nadaljevanju tega priročnika.
Napravo je dovoljeno uporabljati tudi pri obnovitvenih in gradbenih delih, v delavnicah za izvajanje popravil ter v okviru ljubiteljskih dejavnosti, ob upoštevanju dejanskih in dovoljenih pogojev uporabe, kot so navedeni v teh navodilih za uporabo.

4. Omejitve uporabe

⚠ POZOR **Napravo je dovoljeno uporabljati samo v skladu s spodnjimi "Dovoljenimi pogoji dela z napravo".**

Ne dvigujte bremen, ki presegajo nazivno obremenitev dvigala. Ne poskušajte dvigniti, če je breme pritrjeno ali zaklenjeno. Bremena ne vlečite diagonalno v vodoravni smeri. Izogibajte se pulziranju (tj. večkratnemu zagonu in ustavljanju motorja).
Ne prevažajte ljudi.

⚠ POZOR **Kakršne koli samovoljne uvedbe sprememb v mehansko in električno strukturo, modifikacije naprave ali taka izvajanja vzdrževanja ali servisiranja, ki niso skladna z opisi v teh navodilih za uporabo, se štejejo za nezakonita in imajo za posledico takojšnjo izgubo garancijskih pravic, izjava o skladnosti pa preneha veljati.**

Uporaba, ki ni v skladu z namembnostjo naprave ali je neskladna s temi navodili za uporabo, ima za posledico takojšnjo izgubo garancijskih pravic.

Dovoljeni pogoji dela z napravo
S3 20-odstotno prekinjeno delovanje
Temperaturno območje polnjenja baterije 10-30 °C. Ne izpostavljajte temperaturam nad 40 °C.

5. Tehnični podatki

Model urządzenia	DED7111
Napetost v omrežju [V]	18 d.c.
Nazivna moč [W]	200
Stopnja IP	IP23
Način delovanja	S6 20%
Nosilnost [kg]	125 / 250
Specifikacije vrvi: premer [mm]	3,18
Specifikacije vrvi: Konstrukcija	19 x 7 x 3,18
Specifikacije vrvi: Najmanjša sila [N/mm2].	1870
Hitrost dvigovanja brez jermenice [m/min].	↑ 3,5 / ↓ 4,5
Hitrost dvigovanja z jermenico [m/min].	↑ 1,75 / ↓ 2,25
Dolžina vrvi [m]	12
Raven tlaka LpA [dB(A)]	<70
Merilna negotovost (KpA) [dB(A)]	3
Raven moči LWA [dB(A)]	<80
Merilna negotovost (KWA) [dB(A)]	3

Informacije o hrupu
Emisija hrupa je bila določena v skladu z EN 14492-2:2019, vrednosti so podane v zgornji tabeli.

⚠ POZOR **Hrup lahko poškoduje sluh, pri delu je vedno treba uporabljati zaščito za ušesa!**

Deklarirana skupna vrednost hrupa je bila izmerjena v skladu s standardno preskusno metodo in se lahko uporablja za primerjave ene naprave z drugo. Navedeno raven hrupa se lahko uporablja tudi za začetno oceno izpostavljenosti hrupu.
Raven hrupa med dejansko uporabo naprave se lahko razlikuje od deklariranih vrednosti, odvisno od načina uporabe delovnih orodij, v tem zlasti od vrste obdelovanca ter od potrebe opredelitve ukrepov za zaščito uporabnika orodja. Za natančno oceno izpostavljenosti v dejanskih pogojih uporabe je treba upoštevati vse dele delovnega cikla, vključno z

obdobji, ko je orodje izklopljeno ali ko je vklopljeno, vendar se z njim ne dela.

6. Priprava za delo

⚠ POZOR **Naprava je del linije SAS+ALL, zato jo je možno uporabljati le v okviru ustreznega sestava, sestoječega se iz naprave ter specificirane baterije in polnilnika. Uporaba drugih baterij in polnilnikov je prepovedana.**
Vse korake, ki so opisani v tej točki, je treba opraviti pri odklopljeni bateriji.

Električno verižno dvigalo je zasnovano tako, da mora biti pritrjeno (obešeno) na podporni nosilec. V ta namen sta na voljo dve objemki in štirje vijaki, ki so sestavni del naprave. Sponki je treba od zgoraj namestiti na nosilni nosilec (cev, kvadratni ali pravokotni profil) in ju trdno priviti na telo dvigala, tako da se dvigalo ne more premikati po nosilnem nosilcu.
Za določitev trdnosti podpornega nosilca, na katerega je treba pritrditi dvigalo, mora to izračunati ustrezno usposobljena oseba.
Konstrukcija dvigala ne predvideva pritrditve dvigala na tla in uporabe blokade na podpornem nosilcu. Dvigalo je treba pritrditi s telesom na nosilni nosilec. Po pritrditvi dvigala na nosilni tram je treba preveriti, ali je vrv pravilno navita na boben (slika B).
boben (slika B).
Vrv je treba na boben naviti zvitek za zvitkom z razmikom, ki ustreza premeru vrvi. Vsak drugačen položaj (navijanje) vrvi, tj. preohlapno ali prečno, je nepravilen.
Ko je električno dvigalo nameščeno na podporni nosilec, kot je opisano prej, ga lahko priključite na električno napajanje.

7. Vklop naprave

Pred zagonom naprave je obvezno treba opraviti opravila, opisana v točki "Priprava za delo".

Stikalo in gumb za upravljanje dvigala se nahajata v ročaju, ki je s kablom povezan z motorjem stroja.
Rdeča goba stikala za ustavitev v sili (STOP) mora biti obrnjena v skladu s puščico na njej. Goba se dvigne, zaradi česar se na gumbe za upravljanje dviganja in spuščanja priključi napetost.
Enota je zdaj pripravljena za uporabo.
Če pritisnete zgornji del gumba za upravljanje v skladu s puščico "navzgor", se bo vrv navijala na boben in kavelj se bo dvignil. Podobno se s pritiskom na gumb za upravljanje v liniji s puščico "navzdol" kavelj spusti. Če sprostite pritisk na katerikoli stikalni gumb, se motor stroja takoj ustavi. Če je treba dvigalo takoj ustaviti in izklopiti krmilni gumb ter zaščititi stroj, npr. pred otroki, je dovolj, da pritisnete (z roko udarite) rdečo gobico za ustavitev v sili. Poleg tega ima dvigalo dve končni stikali. Ta preprečujejo, da bi se breme dvignilo previsoko (eno), in preprečujejo, da bi se vrv, ko je popolnoma iztegnjena, navijala v drugo smer (drugo). Če med dvigovanjem bremena pritisnete težo vrvi na ročico stikala, se delovanje takoj ustavi. Podobno pri spuščanju vrvi do polne dolžine drugo mejno stikalo ne bo dovolilo navijanja vrvi v drugo smer, kar bo ustavilo delo.
Pred začetkom dela je treba dodatno izvesti naslednje korake:
1. Brez bremena preverite pravilne smeri krmiljenja s pritiskom na gumbe stikal. Gibanje mora biti v skladu z oznakami puščic na ohišju stikala.
Brez bremena na kavlju preverite, ali se pri gibanju navzgor sproži mejno stikalo. Ko kavelj doseže zgornji položaj, se mora stikalo sprožiti in prekiniti delovanje motorja. 3.
3. Dvigalo obremenite z bremenom 125 kg, dvignite breme do višine 10 cm in pustite v tem stanju 10 minut. Breme mora ves čas ostati na tej višini.
Breme večkrat dvignite in spustite. Po zadnji zaustavitvi se breme ne sme premakniti za več kot 10 cm. Premik bremena za nekaj milimetrov je normalen pojav, ki je posledica vztrajnosti.

8. Uporaba naprave

⚠ POZOR **Če se baterija segreje nad 40 °C, prenehajte z delom in počakajte, da se baterija ohladi.**

Pri delu z napravo je treba strogo upoštevati vsa varnostna pravila in priporočila, opisana v varnostnih pogojih.

Ko so opravljeni vsi koraki, opisani v prejšnjih poglavjih tega priročnika, lahko nadaljujete z izvlekom dvigala.
Pri tem je mogoče podvojiti vrednost bremena, ki ga je treba dvigniti (zmogljivost dvigala). V ta namen je kot dodatna oprema na voljo blok kavlja. Če se uporablja, kot je prikazano na sliki C, lahko dvigne 125/250 kg. Dodatni kavelj z jermenico je treba namestiti na vrv dvigala. To storite tako, da odvijete 3 vijake, ki povezujejo jermenico s kavljem. Nato napeljite vrv skozi jermenico in namestite kavelj tako, da ga ponovno povežete z vijaki (glejte sliko C). Kavelj, ki je trajno pritrjen na vrv, se zatakne v luknjo v ohišju dvigala, breme, ki ga je treba dvigniti, pa se zatakne na dodatni kavelj z jermenico, ki je bil nameščen pred trenutkom. Uporaba dodatne jermenice na eni strani podvoji dvižno zmogljivost, na drugi strani pa prepolovi največjo dvižno višino in prepolovi hitrost dvigovanja.
Dvigovanje bremena:
Pred začetkom dela preverite, ali je varnostno stikalo pritisnjeno. Če je, obrnite zgornji rdeči del varnostnega stikala v smeri puščice, da ga odklenete.
- Pritisnite gumb za dvig, da začnete navijati vrv na boben in dvignete tovor, pritrjen na kavelj.
- Ko je dosežena pričakovana višina, sprostite pritisk na gumb, da končate dvigovanje tovora.
Če je dosežena največja višina dviga, se aktivira mejno stikalo, ki izklopi motor in bremena ni mogoče dvigniti višje.
Tovor je treba dvigniti s tal z najnižjo možno hitrostjo. Vrv mora biti med dvigovanjem bremena napeta.
Spuščanje bremena:
- Za spuščanje bremena pritisnite gumb navzdol.
- Ko breme doseže pričakovano raven, sprostite pritisk na gumb, da končate spuščanje bremena.
- Ko breme doseže najnižji možni položaj, se
drugo končno stikalo, ki prepreči nadaljnje spuščanje bremena. To mejno stikalo preprečuje tudi delovanje vitla v napačni smeri.
Vedno nosite ustrezne zaščitne rokavice: Med vodenjem z rokami nikoli ne držite žične vrvi z golimi rokami.

9. Tekoča vzdrževalna opravila

⚠ POZOR **Kakršna koli vzdrževalna opravila na napravi se sme opraviti le po odklopu naprave od vira napajanja.**

Gibljive dele, kot je ležišče bobna, namažite z oljem ali mastjo. Dvigalo redno čistite od prahu, pri čemer posebno pozornost namenite končnemu stikalu. Plastične dele čistite s krpo in blagim milom. Ne uporabljajte čistilnih sredstev, alkohola, bencina ali podobnih sredstev. Dvigala ne potapljajte v vodo. Za čiščenje električnih delov nikoli ne uporabljajte vode ali drugih tekočin. Redno preverjajte stanje vrvi in način njenega navijanja. Vedno preverite, ali je dvigalo pravilno pritrjeno na nosilni nosilec. Preverite stanje pritrdilnih vijakov. Podrobnejši pregled naj opravi strokovnjak. Notranjih delov dvigala ne popravljajte sami. Obrnite se na servisno službo ali strokovnjaka.
Redno čistite celotno električno orodje, posebno pozornost namenite čiščenju prezračevalnih odprtin električnega orodja.
Izogibajte se polnjenju akumulatorske baterije takoj po intenzivni uporabi. Zaradi pojava praznjenja ne shranjujte popolnoma izpraznjenega baterijskega paketa, saj se lahko takrat izprazni pod kritično vrednostjo in se trajno poškoduje.
Redno čistite celotno električno orodje, posebno pozornost pa namenite čiščenju prezračevalnih odprtin električnega orodja.
Akumulatorja ne polnite takoj po intenzivni uporabi. Zaradi pojava praznjenja ne shranjujte popolnoma izpraznjenega baterijskega paketa, saj se lahko takrat izprazni pod kritično raven in se trajno poškoduje.
Kadar akumulatorskega sklopa ne uporabljate, ga zato hranite delno napolnjenega (do približno 40 %). Akumulator napolnite, preden se popolnoma izprazni. Baterije shranjujte pri temperaturah od 10 do 30 °C. Če jo hranite pri nizkih temperaturah, bo hitreje izgubila zmogljivost.

⚠ POZOR **Polnjenje baterije je opisano v navodilih za baterijo in polnilnik iz linije SAS+ALL.**

Prostor za shranjevanje mora biti nedostopen otrokom.
Če je treba napravo poslati v popravilo v servisni center, jo zaščitite pred nenamernimi mehanskimi poškodbami in odstranite baterijo iz vtičnice polnilnika.

Kako razstaviti baterijo
Če želite odstraniti baterijski sklop, napravo primite za ročaj in nato pritisnite gumb za sprostitev, ki se nahaja na sprednji strani baterijskega sklopa. Paket baterij potisnite iz vtičnice. Če želite namestiti paket baterij, potisnite paket baterij v vtičnico in nato pritisnite navzdol, dokler se ključavnica ročaja ne zaskoči.

Vzdrževanje orodja
Vzdrževanje vključuje servisiranje orodja in njegove dodatne opreme, tj. akumulatorja in polnilnika.

⚠ POZOR **Nikoli ne izvajajte vzdrževalnih del na napravi, ko je ta priključena na vir električne energije.**

Lahko pride do hudih poškodb ali električnega udara. Pred izvajanjem vzdrževalnih del izvlecite akumulatorski sklop iz vtičnice.
Vzdrževanje naprave je sestavljeno iz vzdrževanja vseh njenih sestavnih delov, ki so potrebni za normalno delovanje, v ustrezni čistoči. Za čiščenje ne smete uporabljati topil, saj lahko to povzroči nepopravljive poškodbe ohišja in drugih plastičnih sestavnih delov.
Baterije se ne sme čistiti z vodo, saj lahko to povzroči notranje kratke stike, ki lahko povzročijo trajne poškodbe.

Pred vsakim zagonom:
- Preverite, ali so zračniki motorja zamašeni ali umazani. Po potrebi jih odkrijte/očistite s krpo, rahlo navlaženo z vodo;

Po vsaki uporabi:
- Odklopite baterijo, da bi preprečili nenamerno aktiviranje s strani nepooblaščenih oseb ali med rokovanjem.

10. Nadomestni deli in dodatna oprema

Za nakup rezervnih delov in dodatne opreme se obrnite na Servis Dedra Exim. Kontaktne podatke najdete na 1. strani navodil.
Pri naročanju rezervnih delov navedite številko partije z nazivne tablice in številko dela iz montažne risbe.
V garancijskem roku bodo popravila izvršena pod pogoji, navedenimi v garancijskem listu. Reklamirani izdelek je treba dostaviti v popravilo na kraj nakupa (prodajalec je dolžan reklamirani izdelek sprejeti), lahko se ga tudi pošlje v centralni servis Dedra Exim ali v servis, ki je najbližji vašemu prebivališču (seznam servisov je na voljo na www.dedra.pl). Prosimo, da izdelku priložite izpolnjen garancijski list. Po preteku garancijskega obdobja popravila opravlja centralni servis. Poškodovan izdelek je se pošlje v servis (stroške dostave krije uporabnik)..

11. Samoodpravljanje napak

⚠ POZOR **Pred pristopom k odpravljanju napak je treba napravo odklopiti od električnega omrežja.**

Problem	Vzrok	Rešitev
Naprava ne deluje	Okvarjeno stikalo	Zamenjajte stikalo z novim
	Izpraznjena baterija	napolnite baterijo
	Zataknjena bobnasta zavora	Večkrat pritisnite stikalo
	Stikalo je pritisnjeno na gobček	Obrnite in odklenite
Motor se pregreva	Zamašeni zračniki	Očistite luknje
	Preseganje obratovalnih parametrov	Izklopite stroj, delo odložite, dokler se stroj popolnoma ne ohladi
Dvigalo ne dvigne tovora	Teža tovora presega dovoljeno obremenitev	Zmanjšajte obremenitev
	Kondenzator je pokvarjen	Naročite servisiranje stroja
Breme zdrsne	Obraba zavor	Napravo stroja dajte na servis

12. Kompletacija naprave

1. vitla - enota, 2. blok, 3. 2x montažni nosilec, 4. 4x vijak za nosilec s kompletom podložk, 5. nosilec kavlja, 6. 2x vijak za nosilec kavlja.

13. Informacija za uporabnike o odstranjevanju električne in elektronske opreme (velja za gospodinjstva)



Simbol, ki je prikazan na izdelkih ali spremljajoči dokumentaciji, označuje, da se okvarjene električne ali elektronske opreme ne sme odlagati med gospodinjske odpadke. Če želite sestavne dele zavreči, ponovno uporabiti ali predelati, jih je treba odpeljati na specializirano zbirno mesto, kjer jih bodo sprejeli brezplačno. Informacije o lokacijah zbirnih mest za rabljeno opremo zagotavljajo lokalni organi, npr. na svojih spletnih straneh.
S pravilnim odstranjevanjem naprave lahko ohranimo dragocene vire ter se izognemo negativnim vplivom na zdravje in okolje zaradi morebitne prisotnosti nevarnih: snovi, zmesi in sestavnih delov v opremi.
Zaradi nepravilnega odlaganja odpadkov vam grozijo kazni v skladu z ustreznimi lokalnimi predpisi.
Uporabniki v državah EU: Če želite odstraniti električno ali elektronsko opremo, se obrnite na najbližje prodajno mesto ali na dobavitelja, ki vam bo zagotovil dodatne informacije.
Odstranjevanje v državah zunaj Evropske unije: Ta simbol velja samo za države Evropske unije. Če želite ta izdelek zavreči, se obrnite na lokalne organe ali prodajalca, da vam pojasnijo pravilen način odstranjevanja

Garancijski list

za

.....

Kataloška št.: ……. št. partije:.....

(v nadaljevanju Proizvod)

Datum nakupa Proizvoda: .....

Žig prodajalca

Datum in podpis prodajalca: .....

Izjava uporabnika:

Potrjujem, da sem bil seznanjen s pogoji garancije in posledicami neupoštevanja navodil v navodilih za uporabo in garancijskem listu. Znani so mi pogoji te garancije, kar potrjujem z lastnoročnim podpisom:

....

Datum in kraj Podpis uporabnika

I. Odgovornost za Proizvod

1. Garant - Dedra Exim Sp. z o.o. s sedežem v Pruškovu, naslov: ul. 3 Maja 8, 05-800 Pruszków, Poljska, št. KRS (vpisa v državni sodni register Poljske) 0000062517, vpis izvršilo Okrajno sodišče za gl. mesto Varšavo v Varšavi, njegov 14. gospodarski oddelek Državnega sodnega registra *(KRS – Krajowy Rejestr Sądowy)*, davčna številka 527-020-49-33, osnovni kapital: 100.980,00 PLN.
2. Garant pod pogoji, določenimi v tem garancijskem listu, podeljuje garancijo za Proizvod, ki ga je dobavil.
3. Odgovornost iz naslova garancije zajema samo napake, izhajače iz razlogov, prisotnoh v samem Proizvodu v času njegove izdaje uporabniku.
4. Garancija daje Uporabniku pravico do brezplačne odprave napake na Proizvodu, če se napako odkrije v garancijskem obdobju. Način odprave napake na Proizvodu (metoda odprave napake) je odvisen od odločitve Garanta. Garant si za primer svoje ugotovitve, da popravila ni možno izvesti, pridržuje pravico do zamenjave okvarjenega elementa ali celotnega Proizvoda z brezhibnim, znižanja cene Proizvoda ali odstopa od pogodbe.
5. V odnosu do Uporabnika, ki ni potrošnik v smislu poljskega Civilnega zakonika *(Kodeks Cywilny)* z dne 23. aprila 1964., je odškodninska odgovornost Garanta za škodo, ki izhaja iz te garancije in/ali je v zvezi z njeno sklenitvijo in izvajanjem, ne glede na pravni naslov, omejena do vrednosti brezhibnega Proizvoda, ki je okvarjen.

II. Garancijsko obdobje

Elementi Proizvoda	Trajanje garancijske zaščite
DED7111	36 mesecev od dneva nakupa Proizvoda, navedenega v tem garancijskem listu

III. Garancijski pogoji

1. Predložitev izpolnjenega garancijskega lista Proizvoda s strani Uporabnika ter dokazila okoliščin nakupa Proizvoda s strani Uporabnika, npr. v obliki blagajniškega potrdila, računa ipd. V cilju pravilne izvedbe reklamacijskega postopka se priporoča, naj Uporabnik skupaj s Proizvodom, ki ga reklamira, predloži vse elemente, navedene v „Kompletacija naprave" v navodilih za uporabo.
2. Ravnanje Uporabnika skladno s priporočili v navodilih za uporabo in garancijskem listu.
3. Garancija zajema samo ozemlje Republike Poljske in EU.
4. Garancija ne zajema okvar Proizvoda, nastalih še zlasti zaradi:
a. Uporabnikovega neupoštevanja pogojev, določenih v Navodilih za uporabo, še zlasti glede pravilne uporabe, vzdrževanja in čiščenja;
b. Uporabnikove uporabe čistilnih ali vzdrževalnih sredstev, neskladnih z navodili za uporabo;
c. Uporabnikovega neustreznega skladiščenja in prevoza Proizvoda;
d. Uporabnikovih nepooblaščenih sprememb in/ali modifikacij Proizvoda brez dogovora z Garantom;
e. Uporabnikove uporabe potrošnega materiala v Proizvodu, neskladnega z navodili za uporabo.
5. Uporabnik, ki ni potrošnik v smislu poljskega Civilnega zakonika z dne 23. aprila 1964., izgubi garancijo za Proizvod, na katerem:
- je Uporabnik odstranil, spremenil ali poškodoval serijske številke, datumske oznake in nazivne tablice;
- je Uporabnik poškodoval plombe ali so na njih vidni znaki poseganja vanje s strani Uporabnika.
6. Pozor! Opravila, povezana z vsakodnevno uporabo Proizvoda, ki so med drugim navedena v navodilih za uporabo, izvaja Uporabnik sam in na lastne stroške.

IV. Reklamacijski postopek

1. V primeru ugotovitve nepravilnega delovanja Proizvoda se je treba pred prijavo reklamacije prepričati, da so bila pravilno opravljena vsa opravila, še zlasti tista, navedena v navodilih za uporabo.
2. Priporoča se reklamacijo prijaviti takoj, najbolje v 7 dneh od dneva opazitve napake na Proizvodu. Uporabnik, ki ni potrošnik v smislu poljskega Civilnega zakonika z dne 23.4.1964, izgubi pravice, izhajajoče iz te garancije, če reklamacije ne prijavi v 7 dneh.
3. Reklamacijo se lahko prijavi, med drugim, na mestu nakupa Proizvoda, v garancijskem servisu ali pisno s pismom, poslanim na naslov: Dedra Exim Sp. z o.o., ul. 3 Maja 8, 05-800 Pruszków, Poljska.
4. Uporabnik lahko prijavi reklamacijo z uporabo obrazca, ki je na voljo na spletni strani www.dedra.pl. ("Obrazec za prijavo reklamacije na podlagi garancije").
5. Naslovi garancijskih servisov za posamezne države so na voljo na www.dedra.pl. V primeru, da za dano državo ne bi bilo navedenega garancijskega servisa, se priporoča poslati reklamacijo na podlaghi

garancije na ta naslov: Dedra Exim Sp. z o.o., ul. 3 Maja 8, 05-800 Pruszków (Poljska).
6. V cilju varnosti Uporabnika se prepoveduje uporabo okvarjenega Proizvoda.
7. Pozor! Uporaba okvarjenega Proizvoda je nevarna za zdravje in življenje Uporabnika.
8. Obveznosti iz garancije bodo izpolnjene v 14 delovnih dneh od dneva dostave reklamiranega Proizvoda.
9. Priporoča se pred dostavo okvarjenega Proizvoda le-tega očistiti. Priporoča se reklamirani Proizvod skrbno zaščititi pred poškodbami pri transportu (najbolje je reklamirani Proizvod dostaviti v originalni embalaži).
10. Garancijsko obdobje se podaljša za čas, v katerem Uporabnik Proizvoda, za katerega velja garancija, zaradi njegove okvare ni mogel uporabljati.
Garancija ne izključuje, ne omejuje in začasno ne odpravlja pravic Uporabnika, izhajajočih iz predpisov o poroštvu za napake na prodani stvari.
V skladu s členom 13(1) in (2) Uredbe (EU) 2016/679 Evropskega parlamenta in Sveta z dne 27. aprila 2016 o varstvu posameznikov pri obdelavi osebnih podatkov in o prostem pretoku takih podatkov ter o razveljavitvi Direktive 95/46/ES (v nadaljnjem besedilu: RODO) vas obveščamo

1. Skrbnik vaših osebnih podatkov, podanih v obrazcu, je DEDRA-EXIM sp z o.o. s sedežem v Pruškovu [Pruszków], ul. 3 Maja 8, 05-800 Pruszków, Poljska (v nadaljevanju: "Skrbnik").
2. Vaši podatki bodo obdelovani le za namene izvedbe garancijskega postopka zanapravo v skladu s črko b prvega odst. 6. člena Splošne uredbe o varstvu podatkov EU (v nadaljevanju: »SUVP«). Dajanje podatkov je prostovoljno, a nujno potrebno za izvedbo garancijskega postopka.
3. Vaše podatke bomo obdelovali skozi čas potekanja garancijskega postopka in za namene arhiviranja za primer morebitne potrebe obrambe pred zahtevki do Skrbnika, vendar najdlje do izteka roka njihovega zastaranja.
4. Vaše podatke se sme razkriti samo subjektom, ki obdelujejo podatke za Skrbnika na podlagi pisne pogodbe o zaupanju osebnih podatkov v obdelavo in sicer, med drugim, subjektom, ki izvajajo storitve tehničnega servisa, storitve gostovanja ter vzdrževanja spletnega mesta, IT storitve, izvajalcem kurirskih storitev ipd.. Skrbnikovi dobavitelji so dolžni zagotavljati varnost podatkov ter izpolnjevati zahteve obvezujočih predpisov prava v zvezi z varstvom osebnih podatkov ter ne smejo uporabljati zaupanih jim osebnih podatkov za namene, ki niso določeni v pogodbi s Skrbnikom.
5. Vaši podatki ne bodo obdelovani na avtomatiziran način, v tem na način profiliranja, in ne bodo posredovani v tretjo državo/mednarodni organizaciji.
6. Imate v vsakem trenutku pravico dostopa do svojih podatkov ter pravico do popravka, izbrisa, omejitve obdelave le-teh, pravico do prenosa podatkov na drug subjekt, pravico do ugovora zoper njihovo obdelavo.
7. V vseh zadevah v zvezi z obdelavo vaših osebnih podatkov s strani Skrbnika nas lahko kontaktirate s sporočilom na ta e-poštni naslov: daneosobowe@dedra.pl
8. Imate pravico vložiti pritožbo pri organu, ki je v dani državi pristojen za varstvo osebnih podatkov.

HR Sadržaj

1. Slike i crteži
2. Opis uređaja
3. Namjena uređaja
4. Ograničenje uporabe
5. Tehnički podaci
6. Priprema za uporabu
7. Uključivanje uređaja
8. Uporaba uređaja
9. Održavanje
10. Zamjenski dijelovi i pribor
11. Samostalno otklanjanje kvarova
12. Komplet uređaja
13. Informacija za korisnike o odlaganju električne i elektroničke opreme
14. Jamstveni list

Prijevod originalnih uputa za uporabu
Izjava o sukladnosti priložena je uputama kao poseban dokument. U slučaju nedostatka izjave o sukladnosti, molimo kontaktirajte Dedra-Exim Sp. z o. o
Opći sigurnosni propisi se nalaze u uputama za uporabu kao posebna brošura.

⚠ PAŽNJA **Sačuvajte sva upozorenja i upute za buduću upotrebu .**

Uređaj iz linije SAS+ALL dizajniran je za rad samo s punjačima i baterijama iz linije SAS+ALL.
Li-Ion akumulator i punjač nisu oprema kupljenog uređaja i moraju se nabaviti zasebno. Zabranjena je uporaba akumulatora i punjača koji nisu namijenjeni uređaju.

⚠ UPOZORENJE. Prije uporabe uređaja pročitajte sva upozorenja označena ⚠ uskličnikom i sve upute.

Nepoštivanje sljedećih sigurnosnih upozorenja i uputa može dovesti do strujnog udara, požara ili ozbiljnih ozljeda.
Sačuvajte sva upozorenja i upute za buduću upotrebu .

2. Opis uređaja

Slika A: 1. - 1. Nosači za pričvršćivanje dizalice, 2. Otvor za tijelo dizalice za pričvršćivanje fiksne kuke (blok rad), 3. Ručica krajnjeg prekidača, 4. Odbojnik krajnjeg prekidača, 5. Fiksna kuka sa žicom, 6. Zaustavljanje u nuždi gumb prekidača, 7. Tipka prekidača za upravljanje gore i dolje.

3. Namjena uređaja

Električna dizalica je tehnološki napredan proizvod namijenjen vertikalnom dizanju predmeta težine navedene u tehničkim podacima i primjerene modelu dizalice. Način uporabe detaljno je opisan kasnije u ovom priručniku.
Uređaj je dopušteno koristiti u renovacijskim i građevinskim radovima, radionicama za popravke, u amaterskim radovima, uz poštivanje uvjeta uporabe i dopuštenih radnih uvjeta sadržanih u uputama za uporabu.

4. Ograničenje uporabe

⚠ PAŽNJA **Uređaj se smije koristiti samo u skladu s dolje navedenim "Dopuštenim radnim uvjetima".**

Nemojte podizati teret koji premašuje nazivno opterećenje dizalice. Ne pokušavajte dizati dok je teret pričvršćen ili zaključan. Nemojte povlačiti teret dijagonalno vodoravno. Izbjegavajte pulsiranje (tj. opetovano pokretanje i zaustavljanje motora).
Nemojte prevoziti ljude.

⚠ PAŽNJA **Neovlaštene promjene mehaničke i električne konstrukcije, bilo kakve modifikacije, servisiranje koje nije opisano u uputama za uporabu smatrat će se nezakonitim i rezultirati gubitkom jamstvenih prava, a izjava o sukladnosti više neće vrijediti.**

Uporaba koja nije u skladu s namjenom ili uporaba koja nije u skladu s uputama za uporabu rezultirat će gubitkom jamstvenih prava.

Dopušteni uvjeti rada
S3 20% povremeni rad
Raspon temperature punjenja baterije 10 - 30°C. Ne izlagati temperaturama iznad 40°C.

5. Tehnički podaci

Model urządzenia	DED7111
Napon mreže [V]	18 d.c.
Nazivna snaga [W]	200
IP stupanj	IP23
Način rada	S6 20%
Nosivost [kg]	125 / 250
Specifikacije užeta: promjer [mm]	3,18
Specifikacije užeta: konstrukcija	19 x 7 x 3,18
Specifikacije užeta: Minimalna sila [N/mm2].	1870
Brzina dizanja bez remenice [m/min].	↑ 3,5 / ↓ 4,5
Brzina dizanja s koloturnikom [m/min].	↑ 1,75 / ↓ 2,25
Duljina užeta [m]	12
Razina tlaka LpA [dB(A)]	<70
Nesigurnost mjerenja (KpA) [dB(A)]	3
Razina snage LWA [dB(A)]	<80
Nesigurnost mjerenja (KWA) [dB(A)]	3

Informacija o buci

Emisija buke određena je u skladu s **EN 14492-2:2019**, vrijednosti su navedene u gornjoj tablici.

⚠ NAPOMENA **Buka može oštetiti sluh, uvijek pri radu koristite zaštitu ušiju!**

Deklarirana ukupna vrijednost buke izmjerena je prema standardnoj metodi ispitivanja i može se koristiti za usporedbu jednog uređaja s drugim. Navedena razina buke se također može koristiti za početnu procjenu izloženosti buci.
Razina buke tijekom stvarne uporabe uređaja se može razlikovati od deklariranih vrijednosti, ovisno o tome kako se koriste radni alati, posebno o vrsti obrađivanog predmeta i o potrebi definiranja mjera zaštite operatera. Za točnu procjenu izloženosti u stvarnim uvjetima uporabe, potrebno je uzeti u obzir sve dijelove radnog ciklusa, uključujući razdoblja kada je uređaj isključen ili kada je uključen, ali nije u uporabi.

6. Priprema za uporabu

⚠ PAŽNJA **Uređaj je dio SAS+ALL linije, stoga, da biste ga koristili, morate kompletirati set koji se sastoji od uređaja, akumulatora i punjača. Zabranjena je uporaba drugih akumulatora i punjača.**
Izvedite sve korake u ovom poglavlju s isklju čenom baterijom.

Električna lančana dizalica konstruirana je na način da mora biti fiksirana (obješena) na potpornu gredu. U tu svrhu postoje dvije stege i četiri vijka koji su sastavni dio stroja. Stege moraju biti postavljene na potpornu gredu (cijev, kvadratni ili pravokutni profil) odozgo i čvrsto pričvršćene za tijelo dizalice tako da se dizalica ne može pomicati na potpornoj gredi.
Čvrstoću potporne grede na koju se dizalica treba pričvrstiti treba izračunati odgovarajuće kvalificirana osoba kako bi to utvrdila.
Konstrukcija dizalice ne predviđa fiksiranje dizalice na tlo i korištenje spojnog bloka na potpornoj gredi. Dizalo mora biti pričvršćeno tijelom za potpornu gredu. Nakon montaže dizalice na potpornu gredu potrebno je provjeriti je li uže pravilno namotano na bubanj (slika B).
bubanj (slika B).
Uže treba namotati na bubanj zavoj po zavoj s korakom koji odgovara promjeru užeta. Svaki drugi položaj (namotavanje) užeta, tj. previše labavo ili poprečno je neispravno.
Nakon što je električna dizalica instalirana na potpornu gredu kao što je prethodno opisano, može se spojiti na napajanje.

7. Uključivanje uređaja

⚠ PAŽNJA **Prije pokretanja uređaja bitno je provesti radnje opisane u poglavlju "Priprema za rad".**

Prekidač dizalice i upravljačka tipka nalaze se u ručki koja je kabelom povezana s motorom stroja.
Crvena gljiva prekidača za zaustavljanje u nuždi (STOP) mora biti okrenuta u skladu sa strelicom na sebi. Gljiva se podiže uzrokujući primjenu napona na upravljačke tipke za podizanje i spuštanje.
Jedinica je sada spremna za upotrebu.
Pritiskom na gornji dio kontrolne tipke u liniji sa strelicom "gore" uže će se namotati na bubanj i udica se podići. Slično, pritiskanje gumba prekidača u ravnini sa strelicom "dolje" će spustiti kuku. Otpuštanjem pritiska na bilo kojoj tipki prekidača odmah će se zaustaviti motor stroja.
Ako je potrebno odmah zaustaviti dizalicu i isključiti upravljački gumb, kao i zaštititi stroj, npr. od djece, dovoljno je pritisnuti (udariti rukom) crvenu gljivu za zaustavljanje u nuždi. Osim toga, dizalica ima dva krajnja prekidača. Oni služe za sprječavanje previsokog podizanja tereta (jedan) i za sprječavanje namotavanja užeta na drugu stranu kada je potpuno ispružen (drugi). Ako se uteg užeta pritisne na ruku prekidača dok se teret podiže, rad će se odmah zaustaviti. Slično, kada se uže spušta na njegovu punu duljinu, granični prekidač dva neće dopustiti da se uže namota na drugu stranu zaustavljajući rad.
Prije početka rada potrebno je dodatno izvršiti sljedeće korake:
1. Bez opterećenja, provjerite točne smjerove upravljanja pritiskom na tipke prekidača. Kretanje treba biti u skladu s oznakama strelica na kućištu prekidača.
Bez tereta na kuki, provjerite je li granični prekidač aktiviran pri kretanju prema gore. Kada kuka dosegne gornji položaj, prekidač bi trebao okinuti, prekidajući rad motora. 3.
3. opteretiti dizalicu s teretom od 125 kg, podići teret na visinu od 10 cm i ostaviti u tom stanju 10 minuta. Teret bi trebao ostati na ovoj visini cijelo vrijeme.
Podignite i spustite teret nekoliko puta. Nakon posljednjeg zaustavljanja teret se ne smije pomaknuti više od 10 cm. Pomak tereta za nekoliko milimetara normalna je pojava uzrokovana inercijom.

8. Uporaba uređaja

⚠ PAŽNJA **U slučaju ako se akumulator zagrije iznad 40°C, prekinite rad i pričekajte da se akumulator ohladi.**

Nakon što su svi koraci opisani u prethodnim odjeljcima ovog priručnika dovršeni, možete nastaviti s izbacivanjem dizalice.
Moguće je udvostručiti vrijednost tereta koji se podiže (kapacitet dizanja). Za tu svrhu kao dodatak dostupan je blok s kukom. Kada se koristi kako je prikazano na slici C, može podići 125/250 kg. Dodatnu kuku s koloturom potrebno je montirati na uže za podizanje. Da biste to učinili, odvrnite 3 vijka koji povezuju remenicu s kukom. Zatim provucite uže kroz kolotur i montirajte kuku tako da je ponovno spojite vijcima (vidi sliku C). Kuka, koja je trajno pričvršćena za uže, zakači se u otvor na tijelu dizalice, a teret koji treba podići zakači se na maloprije montiranu dodatnu kuku s koloturnikom.
Korištenje dodatne remenice udvostručuje životni vijekpovećava kapacitet s jedne strane, ali prepolovljuje maksimalnu visinu dizanja i prepolovljuje brzinu dizanja s druge strane.
Podizanje tereta:
Prije početka rada provjerite je li sigurnosni prekidač pritisnut. Ako jest, okrenite gornji crveni dio sigurnosnog prekidača u smjeru strelice kako biste ga otključali.
- Pritisnite tipku za gore da počnete namotavati uže na bubanj i podignite teret pričvršćen za kuku.
- Kada se dosegne očekivana visina, otpustite gumb kako biste dovršili podizanje tereta.
Ako se dosegne maksimalna visina dizanja, aktivirat će se granični prekidač koji će isključiti motor i teret se više ne može podići.
Teret treba podizati s tla najmanjom mogućom brzinom. Uže treba biti zategnuto prilikom podizanja tereta.
Spuštanje tereta:
- Pritisnite tipku prema dolje za spuštanje tereta.
- Kada teret dosegne očekivanu razinu, otpustite pritisak na gumb kako biste dovršili spuštanje tereta.
- Kada teret dosegne najniži mogući položaj, a
drugi granični prekidač koji sprječava daljnje spuštanje tereta. Ovaj granični prekidač također sprječava rad vitla u pogrešnom smjeru.
Uvijek nosite odgovarajuće zaštitne rukavice: Nikada nemojte držati žičano uže golom rukom dok ga vodite rukama.

9. Održavanje

⚠ PAŽNJA **Sve radnje održavanja obavljajte dok je uređaj isključen iz izvora napajanja. Prilikom održavanja motorne pile uvijek nosite zaštitne rukavice kako se ne biste posjekli.**

Podmažite pokretne dijelove kao što je ležaj bubnja uljem ili mašću. Redovito čistite dizalicu od prašine, obraćajući posebnu pozornost na granični prekidač. Očistite plastične dijelove krpom i blagim sapunom. Nemojte koristiti deterdžente, alkohol, benzin ili slično. Nemojte uranjati dizalicu u vodu. Nikada nemojte koristiti vodu ili druge tekućine za čišćenje električnih dijelova. Redovito provjeravajte stanje užeta i način na koji je namotan. Uvijek provjerite je li dizalica ispravno pričvršćena na potpornu gredu. Provjerite stanje pričvrsnih vijaka. Neka stručnjak provede temeljitiji pregled. Nemojte sami popravljati unutarnje dijelove dizalice. Obratite se servisu ili stručnjaku.
Redovito čistite cijeli električni alat, obraćajući posebnu pozornost na čišćenje ventilacijskih otvora električnog alata.
Izbjegavajte punjenje baterije neposredno nakon intenzivne uporabe. Zbog fenomena pražnjenja, nemojte skladištiti komplet baterija potpuno ispražnjen jer se tada može isprazniti ispod kritične razine i trajno oštetiti.
Pravidelně čistěte celé elektrické nářadí, přičemž zvláštní pozornost věnujte čištění větracích otvorů elektrického nářadí.
Baterii nenabíjejte ihned po intenzivním používání. Kvůli fenoménu vybíjení byste neměli skladovat zcela vybitou baterii, protože by se mohla vybít pod kritickou úroveň a trvale poškodit.
Pokud se tedy baterie nepoužívá, měla by být skladována částečně nabitá (cca do 40 %). Nabijte baterii před jejím úplným vybitím. Baterie skladujte při teplotách 10-30°C. Při skladování při nízkých teplotách rychleji ztrácí kapacitu.

⚠ PAŽNJA **Nabíjení baterie je popsáno v návodu k baterii a nabíječce z řady SAS+ALL.**

Místo uložení zařízení by mělo být pro děti nepřístupné.
Je-li nutné zaslat zařízení k opravě do servisu, chraňte jej před náhodným mechanickým poškozením a vyjměte baterie ze zásuvky nabíječky.

Jak rozebrat baterii
Chcete-li baterii vyjmout, uchopte zařízení za rukojeť a poté stiskněte uvolňovací tlačítko umístěné na přední straně baterie. Vytáhněte baterii ze slotu. Chcete-li nainstalovat baterii, vložte baterii do otvoru pro baterii a poté zatlačte, dokud západka držáku nezapadne.

Údržba zařízení
Údržba zahrnuje servis zařízení a jeho příslušenství, tedy baterie a nabíječky.

⚠ PAŽNJA **Nikdy neprovádějte údržbu na zařízení, pokud je připojeno ke zdroji napájení.**

To může způsobit vážné zranění osob nebo úraz elektrickým proudem. Před prováděním údržby je nutné vyjmout baterii ze slotu baterie.
Údržba zařízení zahrnuje udržování všech jeho součástí nezbytných pro normální provoz v řádné čistotě. K čištění nepoužívejte žádná rozpouštědla, protože to může způsobit nevratné poškození krytu a dalších plastových prvků.
Baterie se nesmí čistit vodou, protože by mohlo dojít k vnitřnímu zkratu vedoucímu k trvalému poškození

Prije svakog pokretanja:
Provjerite jesu li otvori za ventilaciju motora začepljeni ili prljavi. Ukoliko je potrebno, otkrijte/očistite krpom malo navlaženom vodom;

Nakon svake upotrebe:
Izvadite akumulator kako biste izbjegli slučajnu aktivaciju od strane trećih osoba ili prenošenja. Čuvajte uređaj izvan dohvata djece, po mogućnosti u originalnom pakiranju.

10. Zamjenski dijelovi i pribor

Za kupnju rezervnih dijelova i pribora obratite se Dedra Exim servisu. Podaci za kontakt nalaze se na 1. stranici uputa.

Prilikom naručivanja rezervnih dijelova molimo navedite serijski broj na natpisnoj pločici i broj dijela s montažnog crteža.
Tijekom jamstvenog roka popravci se vrše pod uvjetima navedenim u jamstvenom listu. Molimo pošaljite reklamirani proizvod na popravak u mjesto kupnje (prodavatelj je dužan prihvatiti reklamirani proizvod), pošaljite ga središnjem servisu Dedra Exim ili pošaljite servisu najbližem vašem mjestu stanovanja (popis usluga na www.dedra.pl). Molimo Vas da priložite popunjeni jamstveni list. Nakon isteka jamstvenog roka popravke obavlja središnji servis. Oštećeni proizvod treba poslati u servis (troškove dostave snosi korisnik).

11. Samostalno otklanjanje kvarova

⚠ PAŽNJA **Isključite uređaj iz napajanja prije nego što pokušate sami otkloniti kvar.**

Problem	Uzrok	Riješenje
Uređaj ne radi	Pokvaren prekidač	Zamijenite prekidač novim
	Baterija ispražnjena	Napunite bateriju
	Bubanj kočnica blokirana	Pritisnite prekidač nekoliko puta
	Prekidač je pritisnut	Okreni i otključaj
Motor se pregrijava	Začepljeni ventilacijski otvori	Očistite rupe
	Prekoračeni dopušteni radni parametri	Isključite uređaj i odgodite rad dok se stroj potpuno ne ohladi
Dizalica ne podiže teret	Težina tereta premašuje dopuštenu težinu	Smanjite težinu tereta
	Kondenzator je oštećen	Odnesite uređaj u servisni centar
Teret se pomiče	Istrošenost kočnica	Odnesite uređaj u servisni centar

12. Komplet uređaja

1. vitlo - jedinica, 2. blok, 3. 2x montažni nosač, 4. 4x vijak za nosač sa setom podložaka, 5. nosač kuke, 6. 2x vijak za nosač kuke

13. Informacija za korisnike o odlaganju električne i elektroničke opreme (za kućanstva)



Ovaj simbol postavljen na proizvode ili popratnu dokumentaciju obavještava da se neispravni električni ili elektronički uređaji ne smiju odlagati s kućnim otpadom. Ispravan postupak u slučaju potrebe za zbrinjavanjem, ponovnom uporabom ili oporabom komponenti sastoji se od prijenosa uređaja na specijalizirano sabirno mjesto, gdje će biti besplatno prihvaćen. Informacije o lokacijama sabirnih točaka otpadne opreme pružaju lokalne vlasti, npr. na svojim web stranicama.
Pravilno zbrinjavanje uređaja omogućuje očuvanje dragocjenih resursa i izbjegavanje negativnog utjecaja na zdravlje i okoliš, do kojeg dolazi zbog mogućnosti da uređaji sadrže opasne tvari, smjese i sastavne dijelove.
Nepravilno odlaganje otpada podliježe kaznama predviđenim relevantnim lokalnim propisima.
Korisnici u zemljama Europske unije: Ako trebate odložiti električnu ili elektroničku opremu, obratite se najbližem prodavaču ili dobavljaču za dodatne informacije.
Odlaganje u zemljama izvan Europske unije: Ovaj simbol vrijedi samo za zemlje Europske unije. Ako trebate zbrinuti ovaj proizvod, obratite se lokalnim vlastima ili trgovcu radi pravilnog zbrinjavanja.

Jamstveni list

na

.....

Kataloški broj: ……..br. partije:.....

(u daljnjem tekstu Proizvod)

Datum nabavke Proizvoda: .....

Pečat prodavača

Datum i potpis prodavača: .....

Izjava Korisnika:

Potvrđujem da sam upoznat s uvjetima jamstva i posljedicama nepoštivanja smjernica sadržanih u Uputama za upotrebu i jamstvenom listu. Upoznat sam s uvjetima ovog jamstva, što potvrđujem svojim potpisom:

....

Datum i mjesto Potpis Korisnika

I. Odgovornost za Proizvod

1. Jamac - Dedra Exim Sp. z o.o. sa sjedištem u Pruszkówu, adresa: ul. 3 Maja 8, 05-800 Pruszków, KRS 0000062517, Općinski sud za glavni grad Varšavu u Varšavi, XIV Gospodarski odjel Državnog sudskog registra, PIB 527-020-49-33, osnovni kapital: 100 980.00 PLN.
2. Pod uvjetima navedenim u ovom jamstvenom listu, Jamac daje jamstvo za Proizvod koji dolazi iz Jamčeve distribucije.
3. Odgovornost iz jamstva pokriva samo nedostatke koji proizlaze iz razloga koji su u Proizvodu u trenutku njegove predaje Korisniku.
4. Pod jamstvom, Korisnik stječe pravo na besplatan popravak Proizvoda, ako se kvar otkrije tijekom jamstvenog roka. Način popravka Proizvoda (metoda popravka) ovisi o odluci Jamca. Ako Jamac utvrdi da ga je nemoguće popraviti, Jamac zadržava pravo zamijeniti neispravan element ili cijeli Proizvod ispravnim, smanjiti cijenu Proizvoda ili odstupiti od ugovora.
5. U odnosu na Korisnika koji nije potrošač u smislu Zakona od 23. travnja 1964. Građanski zakonik, odgovornost Jamca za štetu koja proizlazi iz ovog jamstva i/ili u vezi s njegovim sklapanjem i izvršenjem, bez obzira na pravni naslov, ograničena je na maksimalnu vrijednost neispravnog Proizvoda.

II. Jamstveni rok

Elementi Proizvoda	Jamstveni rok
DED7111	36 mjeseca od datuma kupnje Proizvoda prikazanog u ovom jamstvenom listu

III. Uvjeti korištenja jamstva

1. Predočenje od strane korisnika popunjenog jamstvenog lista Proizvoda i potvrđivanje od strane Korisnika okolnosti kupnje Proizvoda, npr. predočenjem računa, fakture itd. Kako bi učinkovito riješili reklamaciju preporuča se da Korisnik dostavi sve elemente navedene u "Kompletu uređaja" zajedno s Proizvodom za reklamaciju koja se nalazi u Uputama za upotrebu.
2. Poštovanje od strane korisnika preporuka sadržanih u Uputama za uporabu i jamstvenom listu.
3. Jamstvo vrijedi isključivo na području Republike Poljske i EU.
4. Jamstvo ne obuhvaća kvarove Proizvoda nastale posebno kao rezultat:
a. Nepoštivanja od strane Korisnika uvjeta navedenih u Uputama za uporabu, posebno u pogledu pravilnog korištenja, održavanja i čišćenja;
b. Korištenja od strane Korisnika sredstava za čišćenje ili održavanje koja nisu u skladu s Uputama za uporabu;
c. Nepravilnog skladištenja i transporta Proizvoda od strane Korisnika;
d. Neovlaštene izmjene i/ili modifikacije Proizvoda od strane Korisnika koje nisu dogovorene s Jamcem;
e. Korištenja od strane Korisnika potrošnog materijala u Proizvodu koji nije u skladu s Uputama za uporabu.
5. Korisnik koji nije potrošač u smislu zakona od 23. travnja 1964. Građanski zakonik gubi jamstvo na Proizvod u kojem:
- je Korisnik je uklonio, promijenio ili oštetio serijske brojeve, oznake datuma i natpisne pločice;
- pečati su oštećeni od strane Korisnika ili pokazuju znakove manipulacije od strane Korisnika.
6. Pozor! Radnje povezane sa svakodnevnim radom Proizvoda, koje proizlaze, između ostalog iz Upute za uporabu Korisnik je dužan provoditi samostalno i o svom trošku.

IV. Procedura reklamacije

1. U slučaju utvrđivanja neispravnog rada Proizvoda, prije podnošenja reklamacije, provjerite jesu li sve radnje navedene posebno u Uputama za uporabu, izvršene ispravno.
2. Preporučujemo podnošenje reklamacije odmah, najbolje u roku od 7 dana od dana uočavanja kvara Proizvoda. Korisnik koji nije potrošač u smislu zakona od 23. travnja 1964. Građanski zakonik gubi prava koja proizlaze iz ovog jamstva ako se reklamacija ne podnese u roku od 7 dana.
3. Reklamacija se može podnijeti, između ostalog, na mjestu kupnje Proizvoda, u jamstvenom servisu ili pismeno na sljedeću adresu: Dedra Exim Sp. z o.o., ul. 3 Maja 8, 05-800 Pruszków.
4. Korisnik može podnijeti reklamaciju putem obrasca dostupnog na web stranici www.dedra.pl. ("Obrazac za reklamaciju").
5. Adrese jamstvenih servisa za pojedine zemlje dostupne su na web stranici www.dedra.pl. U slučaju nedostatka jamstvenog servisa za određenu zemlju, preporuča se slanje reklamacija na sljedeću adresu: Dedra Exim Sp. z o.o. ul. 3 Maja 8, 05-800 Pruszków (Poljska).
6. S obzirom na sigurnost Korisnika, zabranjeno je koristiti neispravan proizvod.
7. Pozor! Korištenje neispravnog Proizvoda opasno je za zdravlje i život Korisnika.
8. Izvršenje obveza koje proizlaze iz jamstva održat će se u roku od 14 radnih dana od dana isporuke Proizvoda koji korisnik reklamira.
9. Prije dostave neispravnog Proizvoda na reklamaciju, preporuča se čišćenje. Preporuča se da se reklamirani Proizvod pažljivo zaštiti od oštećenja tijekom transporta (preporuča se isporuka reklamiranog Proizvoda u originalnom pakiranju).

10. Jamstveni rok se produljuje za vrijeme tijekom kojeg ga Korisnik nije mogao koristiti zbog kvara na Proizvodu obuhvaćenom jamstvom.
Jamstvo ne isključuje, ograničava ili suspendira prava Korisnika koja proizlaze iz odredbi o jamstvu za nedostatke na prodanom artiklu.
Prema čl. 13 sek. 1 i sljed. 2. Uredbe (EU) 2016/679 Europskog parlamenta i Vijeća od 27. travnja 2016. o zaštiti fizičkih osoba u vezi s obradom osobnih podataka i slobodnom kretanju takvih podataka te stavljanju izvan snage Direktive 95/46. /EC, obavještavamo vas

1. Administrator Vaših osobnih podataka navedenih u formularu je DEDRA-EXIM sp. z o. o. sa sjedištem u Pruszkówu, ul. 3 Maja 8, 05-800 Pruszków (u daljnjem tekstu: "Administsrator").
2. Vaši podaci će se obrađivati isključivo u svrhu provedbe jamstvenog postupka uređaja sukladno čl. 6 st. 1 slovo. b opće uredbe o zaštiti podataka (u daljnjem tekstu: "GDPR") Davanje podataka je dobrovoljno, ali nužno za provedbu jamstvenog postupka.
3. Vaši podaci će se obrađivati za vrijeme trajanja jamstvenog postupka te za potrebe arhiviranja u slučaju potrebe obrane od bilo kakvih potraživanja prema Administratoru, najduže do isteka istih.
4. Vaši podaci mogu se priopćiti samo subjektima koji obrađuju podatke za administratora na temelju pisanog ugovora o povjeravanju obrade osobnih podataka koji između ostalog daje: tehnička služba, održavanje hostinga ili web stranica, IT služba, kurirska tvrtka. Dobavljači Administratora dužni su osigurati sigurnost podataka i ispunjavati uvjete važećih zakona vezanih uz zaštitu osobnih podataka te ne smiju koristiti povjerene osobne podatke u druge svrhe osim onih navedenih u ugovoru s Administratorom.
5. Vaši podaci neće se obrađivati na automatizirani način, uključujući u obliku profiliranja, i neće se prenositi u treću zemlju/međunarodnu organizaciju.
6. Imate pravo pristupa svojim podacima te pravo na ispravak, brisanje, ograničenje obrade, pravo na prijenos podataka, pravo na prigovor u bilo kojem trenutku.
7. Za sva pitanja vezana uz obradu Vaših osobnih podataka od strane Administratora, možete nas kontaktirati na sljedeću e-mail adresu: daneosobowe@dedra.pl.;
8. Imate pravo podnijeti pritužbu tijelu nadležnom za zaštitu osobnih podataka

BG Съдържание

1. Снимки и рисунки
2. Описание на устройството
3. Предвидена употреба на устройството
4. Ограничение на използването
5. Технически данни
6. Подготовка за работа
7. Включване на уреда
8. Експлоатация на устройството
9. Рутинна поддръжка
10. Резервни части и аксесоари
11. Самостоятелно отстраняване на неизправности
12. Сглобяване на уреда
13. Информация за потребителите относно изхвърлянето на електрическо и електронно оборудване
14. Гаранционна карта

Превод на оригиналния наръчник
Декларацията за съответствие е приложена към ръководството като отделен документ. При липса на декларация за съответствие, моля, свържете се с Дедра Ексим ООД.
Общите правила за безопасност са приложени към ръководството като отделна книжка.

ПРЕДУПРЕЖДЕНИЕ. Прочетете всички предупреждения, обозначени със символа, и всички инструкции.

Неспазването на следните предупреждения и инструкции за безопасност може да доведе до токов удар, пожар или сериозно нараняване.

Запазете всички предупреждения и инструкции за бъдеща употреба.

ВНИМАНИЕ Линията SAS+ALL е проектирана да работи само със зарядни устройства и батерии от линията SAS+ALL.

Литиево-йонната батерия и зарядното устройство не са включени в закупеното оборудване и трябва да се закупят отделно. Използването на батерии и зарядни устройства, различни от тези, предназначени за устройството, е забранено.

2. Описание на устройството

Фиг. A: 1. - 1.Скоби за закрепване на подемника, 2.Отвор в тялото на подемника за закрепване на неподвижна кука (работа с блок), 3.Лост на крайния изключвател, 4.Буфер на крайния изключвател, 5.Неподвижна кука с тел, 6.Бутон за аварийно спиране, 7.Бутон за управление нагоре и надолу

3. Предвидена употреба на устройството

Електрическият подемник е технологично усъвършенстван продукт, предназначен за вертикално повдигане на предмети с тегло, обявено в техническите данни и съответстващо на модела на подемника. Начинът на използване е описан подробно по-нататък в това ръководство.
Допустимо е машината да се използва при ремонтни и строителни работи, ремонтни работилници, любителски работи, като се спазват условията за използване и допустимите условия на работа, съдържащи се в инструкциите за експлоатация.

4. Ограничение на използването

Не повдигайте товари, които надвишават номиналното натоварване на подемника. Не правете опити за повдигане, когато товарът е прикрепен или заключен. Не дърпайте товара по диагонал в хоризонтално положение. Избягвайте импулсирането (т.е. многократното пускане и спиране на двигателя).
Не транспортирайте хора.
Машината може да се използва само в съответствие с "Разрешените условия на работа" по-долу.
Също така е забранено да се обработват материали, които не са описани в "3. Предназначение на машината". Неразрешените промени в механичната и електрическата конструкция, всякакви модификации, операции по поддръжката, които не са описани в инструкциите за експлоатация, ще се считат за незаконни и ще доведат до незабавна загуба на гаранционни права, а декларацията за съответствие ще стане невалидна.
Всяка употреба, която не е по предназначение или която не съответства на инструкциите за експлоатация, води до незабавна загуба на гаранционни права.

ДОПУСТИМИ УСЛОВИЯ НА ТРУД
S3 20 % прекъснат режим на работа
Температурен диапазон на зареждане на батерията 10 - 30°C. Не излагайте на температури над 40°C.

5. Технически данни

Model urządzenia	**DED7111**
Захранващо напрежение [V]	18 d.c.
Номинална мощност [W]	200
Степен на защита срещу директен достъп	IP23
Режим на работа	S6 20%
Товароносимост [kg]	125 / 250
Спецификации на въжето: диаметър [mm]	3,18
Спецификации на въжето: Конструкция	19 x 7 x 3,18
Спецификации на въжето: Минимална сила [N/mm2].	1870
Скорост на повдигане без ролка [m/min].	↑ 3,5 / ↓ 4,5
Скорост на повдигане с ролка [m/min].	↑ 1,75 / ↓ 2,25
Дължина на въжето [m]	12
Ниво на звуково налягане LpA [dB(A)]	<70
Несигурност на измерването KpA [dB(A)].	3
Ниво на звукова мощност LwA [dB(A)]	<80
Несигурност на измерването KwA [dB(A)].	3

Информация за вибрациите и шума
Комбинираната стойност на вибрациите ah и неопределеността на измерването са определени в съответствие с EN 14492-2:2019 и са дадени в таблицата.
Емисиите на шум са определени в съответствие с EN 14492-2:2019, като стойностите са дадени по-горе в таблицата.

ВНИМАНИЕ Шумът може да причини увреждане на слуха, винаги носете защита на слуха, когато работите!

Декларираната обща стойност на вибрациите е измерена съгласно стандартен метод за изпитване и може да се използва за сравняване на едно оборудване с друго. Посоченото ниво на вибрациите може да се използва и за предварителна оценка на експозицията на вибрации.
Нивото на вибрациите по време на действителното използване на оборудването може да се различава от обявените стойности в зависимост от използването на работните инструменти, по-специално от вида на обработвания детайл и необходимостта от определяне на мерки за защита на оператора. За да се направи точна оценка на експозициите при реални условия на употреба, трябва да се вземат предвид всички части на работния цикъл, включително периодите, когато машината е изключена или когато е включена, но не се използва за работа.

6. Подготовка за работа

ВНИМАНИЕ Устройството е част от линията SAS+ALL, поради което, за да се използва, трябва да се

комплектова комплект, състоящ се от устройството, батерия и зарядно устройство. Използването на други батерии и зарядни устройства е забранено.

Електрическият верижен подемник е проектиран по такъв начин, че трябва да бъде фиксиран (окачен) на носеща греда. За тази цел има две скоби и четири винта, които са неразделна част от машината. Скобите трябва да се поставят отгоре върху носещата греда (тръба, квадратен или правоъгълен профил) и да се закрепят здраво към тялото на подемника, така че подемникът да не може да се движи по носещата греда.

Здравината на носещата греда, към която трябва да се закрепи подемникът, трябва да се изчисли от подходящо квалифицирано лице, за да се определи.

Конструкцията на подемника не предвижда подемникът да бъде закрепен към земята и да се използва блок за закачане на опорната греда. Подемникът трябва да бъде закрепен с тялото към опорната греда. След монтирането на подемника към носещата греда е необходимо да се провери дали въжето е правилно навито на барабана (фиг. Б).

барабан (фиг. Б).

Въжето трябва да се навие на барабана намотка по намотка със стъпка, съответстваща на диаметъра на въжето. Всяко друго положение (навиване) на въжето, т.е. твърде свободно или напречно, е неправилно.

След като електрическият подемник е монтиран на носещата греда, както е описано по-горе, той може да бъде свързан към захранването.

7. Включване на уреда

ВНИМАНИЕ **Преди да стартирате устройството, е необходимо да извършите стъпките, описани в раздела "Подготовка за работа".**

Устройството се захранва от 18V акумулаторна батерия. Заредената батерия се плъзга във водача на дръжката, докато ключалката на дръжката се застопори. След това инструментът е готов за употреба.

Превключвателят на подемника и бутонът за управление се намират в дръжката, която е свързана с двигателя на машината с помощта на кабел.

Червената гъба на превключвателя за аварийно спиране (STOP) трябва да се завърти в съответствие със стрелката върху нея. Гъбата се издига, което води до подаване на напрежение към бутоните за управление на повдигането и спускането.

Устройството вече е готово за употреба.

Натискането на горната част на бутона за управление в съответствие със стрелката "нагоре" ще предизвика навиване на въжето на барабана и повдигане на куката. Аналогично, натискането на бутона за управление в съответствие със стрелката "надолу" ще доведе до спускане на куката. Отпускането на натиска върху който и да е от бутоните за превключване ще доведе до незабавно спиране на двигателя на машината. Ако се наложи незабавно спиране на подемника и изключване на бутона за управление, както и за предпазване на машината, напр. от деца, е достатъчно да натиснете (да ударите с ръка) червената гъба за аварийно спиране. Освен това подемникът има два крайни изключвателя. Те са предназначени да предотвратят вдигането на товара твърде високо (единият) и да предотвратят навиването на въжето в обратна посока, когато е напълно разтегнато (другият). Ако тежестта на въжето се притисне към рамото на превключвателя, докато товарът се повдига, работата ще спре незабавно. По същия начин, когато се спуска въжето до пълната му дължина, вторият краен изключвател няма да позволи намотаването на въжето в обратна посока, като спре работата.

Преди започване на работа трябва допълнително да се извършат следните стъпки:

1. Без товар проверете правилните посоки на управление чрез натискане на бутоните на превключвателя. Движението трябва да е в съответствие с обозначенията на стрелките върху корпуса на превключвателя.

Без товар върху куката проверете дали крайният изключвател се задейства при движение нагоре. Когато куката достигне горното положение, превключвателят трябва да се задейства, прекъсвайки работата на двигателя. 3.

3. натоварете подемника с товар от 125 kg, повдигнете товара на височина 10 cm и оставете в това състояние за 10 минути. Товарът трябва да остане на тази височина през цялото време.

Повдигнете и спуснете товара няколко пъти. След последното спиране товарът не трябва да се движи с повече от 10 cm. Преместването на товара с няколко милиметра е нормално явление, причинено от инерцията.

8. Експлоатация на устройството

ВНИМАНИЕ **Ако батерията се нагрее повече от 40°C, спрете работа и изчакайте батерията да изстине.**

След като всички стъпки, описани в предишните раздели на това ръководство, са изпълнени, можете да пристъпите към изхвърляне на подемника.

Възможно е да удвоите стойността на товара, който трябва да бъде повдигнат (товароподемност). За тази цел като аксесоар се предлага блок с кука. Когато се използва, както е показано на фиг. В, той може да повдига 125/250 kg. Допълнителната кука с ролка трябва да се монтира на въжето на подемника. За тази цел развийте 3-те винта, свързващи ролката с куката. След това прекарайте въжето през ролката и монтирайте куката, като я свържете отново с винтовете (вж. фиг. В). Куката, която е трайно прикрепена към въжето, се закача в отвора в тялото на подемника, а товарът, който трябва да се повдигне, се закача на допълнителната кука с ролка, която е монтирана преди малко.

Използването на допълнителна ролка удвоява капацитета на повдигане, от една страна, но намалява наполовина максималната височина на повдигане и наполовина скоростта на повдигане, от друга.

Повдигане на товара:

Преди да започнете работа, проверете дали предпазният ключ е натиснат. Ако е, завъртете горната червена част на предпазния превключвател по посока на стрелката, за да го отключите.

- Натиснете бутона нагоре, за да започнете да навивате въжето на барабана и да повдигнете товара, прикрепен към куката.
- Когато бъде достигната очакваната височина, отпуснете натиска върху бутона, за да завършите повдигането на товара.

Ако бъде достигната максималната височина на повдигане, ще се активира краен изключвател, който ще изключи двигателя и товарът няма да може да бъде повдигнат по-високо.

Товарът трябва да се повдига от земята с възможно най-ниската скорост. Въжето трябва да е опънато, когато повдигате товара.

Спускане на товара:

- Натиснете бутона надолу, за да спуснете товара.
- Когато товарът достигне очакваното ниво, отпуснете натиска върху бутона, за да завършите спускането на товара.
- Когато товарът достигне най-ниското възможно положение, се втори краен прекъсвач, който предотвратява по-нататъшното спускане на товара. Този краен изключвател също така предотвратява работата на лебедката в неправилна посока.

Винаги носете подходящи защитни ръкавици: Никога не дръжте стоманеното въже с гола ръка, докато направлявате с ръце.

9. Рутинна поддръжка

ВНИМАНИЕ **Извършвайте всички операции по поддръжката, когато устройството е изключено от електрозахранването.**

Смазвайте движещите се части, като например лагера на барабана, с масло или грес. Почиствайте редовно подемника от прах, като обръщате специално внимание на крайния изключвател. Почиствайте пластмасовите части с кърпа и мек сапун. Не използвайте почистващи препарати, алкохол, бензин или други подобни. Не потапяйте подемника във вода. Никога не използвайте вода или други течности за почистване на електрически части. Редовно проверявайте състоянието на въжето и начина, по който е навито. Винаги проверявайте дали подемникът е правилно закрепен към опорната греда. Проверявайте състоянието на фиксиращите болтове. Възложете на специалист да извърши по-задълбочена проверка. Не извършвайте сами ремонти на вътрешните части на подемника. Обърнете се към сервиз или специалист.

Редовно почиствайте целия електроинструмент, като обръщате специално внимание на почистването на вентилационните отвори на електроинструмента.

Избягвайте да зареждате акумулаторната батерия непосредствено след интензивна употреба. Поради феномена на разряда не съхранявайте акумулаторния блок напълно разреден, тъй като тогава той може да се разреди под критичното ниво и да се повреди трайно.

Почиствайте редовно целия електроинструмент, като обръщате специално внимание на почистването на вентилационните отвори на електроинструмента.

Избягвайте да зареждате акумулаторната батерия непосредствено след интензивна употреба. Поради феномена на разряда не съхранявайте акумулаторния блок напълно разреден, тъй като тогава той може да се разреди под критичното ниво и да се повреди трайно.

Затова, когато не се използва, акумулаторният блок трябва да се съхранява частично зареден (до около 40%). Презареждайте акумулаторната батерия, преди да се е разредила напълно. Съхранявайте батериите при температура 10-30°C. Съхранявани при ниски температури, те ще загубят капацитета си по-бързо.

Зареждането на батерията е описано в инструкциите за батерията и зарядното устройство от линията SAS+ALL.

Мястото за съхранение трябва да е недостъпно за деца.
Ако е необходимо да изпратите устройството в сервизен център за ремонт, защитете го от случайни механични повреди и извадете батерията от гнездото на зарядното устройство.

Как да разглобите батерията
За да извадите батерията, хванете устройството за дръжката и след това натиснете бутона за освобождаване, разположен в предната част на батерията. Плъзнете батерийния пакет от гнездото. За да поставите батерийния пакет, плъзнете батерийния пакет в гнездото за батерии и след това натиснете надолу, докато ключалката на дръжката се застопори.

Поддръжка на инструмента
Поддръжката включва обслужване на инструмента и неговите принадлежности, т.е. акумулаторната батерия и зарядното устройство.

ВНИМАНИЕ **Никога не извършвайте поддръжка на уреда, докато той е свързан към източник на захранване.**

Това може да доведе до сериозни наранявания или електрически удар. Преди да извършвате дейности по поддръжката, извадете акумулаторния блок от гнездото за батерии.
Поддръжката на устройството се състои в поддържане на всички негови компоненти, необходими за нормална работа, в добро състояние на чистота. За почистването не трябва да се използват разтворители, тъй като това може да доведе до непоправими повреди на корпуса и други пластмасови компоненти.
Батерията не трябва да се почиства с вода, тъй като това може да доведе до вътрешни къси съединения, водещи до необратими повреди.

Преди всяко пускане в експлоатация:
- Проверете дали вентилационните отвори на двигателя не са запушени или замърсени. Ако е необходимо, отворете/почистете с леко навлажнена с вода кърпа;

След всяка употреба:
- Изключете батерията, за да избегнете случайно активиране от неоторизирани лица или докато машината работи

10. Резервни части и аксесоари

За закупуване на резервни части и аксесоари се свържете с Dedra Exim Service. Данните за контакт можете да намерите на страница 1 от ръководството.
Когато поръчвате резервни части, посочете номера на партидата върху табелката с имената и номера на частта от монтажния чертеж. По време на гаранционния период ремонтите се извършват в съответствие с условията на гаранционната карта. Моля, предайте дефектния продукт за ремонт на мястото на покупката (продавачът е длъжен да приеме дефектния продукт), изпратете го до централния сервизен център на Dedra Exim или го изпратете до сервизния център, който е най-близо до вашето местоживеене (списък на сервизните центрове на www.dedra.pl). Моля, приложете попълнената гаранционна карта. След изтичане на гаранционния срок ремонтите се извършват от централния сервиз. Изпратете дефектния продукт до сервизния център (транспортните разходи се заплащат от потребителя).

11. Самостоятелно отстраняване на неизправности

ВНИМАНИЕ **Преди да започнете самостоятелно да отстранявате неизправности, изключете устройството от електрическата мрежа.**

Проблем	Причина	Решение
Уредът не работи	Дефектен превключвател	Заменете превключвателя с нов
	Разредена батерия	Заредете батерията
	Заседнала барабанна спирачка	Натиснете превключвателя няколко пъти
	Превключвателят е натиснат	Завъртете и отключете
Моторът прегрява	Запушени въздушни отвори	Почистете отворите
	Превишаване на работните параметри	Изключете машината, отложете работата, докато машината изстине напълно
Подемникът не повдига товара	Теглото на товара превишава допустимия товар	Намалете натоварването
	Кондензаторът е повреден	Дайте машината на сервиз
Товарът се плъзга	Износване на спирачките	Извършете сервизно обслужване на машината

12. Сглобяване на уреда

1. лебедка - блок, 2. блок, 3. 2x монтажна скоба, 4. 4x болт за скоба с комплект шайби, 5. скоба за кука, 6. 2x болт за скоба за кука.

13. Информация за потребителите относно изхвърлянето на електрическо и електронно оборудване (засяга домакинствата)



Символът, изобразен върху продуктите или придружаващата ги документация, указва, че дефектното електрическо или електронно оборудване не трябва да се изхвърля заедно с битовите отпадъци. Ако трябва да изхвърлите, да използвате повторно или да възстановите компоненти, е правилно да ги занесете в специализиран пункт за събиране, където ще бъдат приети безплатно. Информация за местоположението на пунктовете за събиране на употребявано оборудване се предоставя от местните власти, например на техните уебсайтове.
Правилното рециклиране на устройствата ви позволи да спестите ценни ресурси и да избегнете отрицателни въздействия върху здравето и околната среда в резултат на възможното наличие на: опасни вещества, смеси и компоненти в оборудването.
Неправилното изхвърляне на отпадъци е свързано с риск от санкции съгласно съответните местни разпоредби.
Потребители в страни от ЕС: Ако трябва да изхвърлите електрическо или електронно оборудване, моля, свържете се с най-близкия пункт за продажба или с вашия доставчик, който ще ви предостави допълнителна информация.
Изхвърляне в страни извън Европейския съюз: Този символ се отнася само за страните от Европейския съюз. Ако желаете да изхвърлите този продукт, моля, свържете се с местните власти или с търговеца за правилния начин на изхвърляне.

Гаранционна карта

на

……..

Номер на поръчката: ..... Номер на партидата: .....

(наричан по-долу "Продуктът")

Дата на закупуване на продукта: .....

Печат на дилъра

Дата и подпис на продавача: .....

Изявление на потребителя:

Потвърждавам, че съм информиран за условията на гаранцията и последиците от неспазването на указанията в инструкцията за експлоатация и гаранционната карта. Запознат съм с условията на тази гаранция, което потвърждавам със саморъчния си подпис:

....

Дата и място Подпис на потребителя

I. Отговорност за продукта
1. Гарант - "„Dedra-Exim"" Sp. z o.o. със седалище в Прушков, адрес: гр: ул. 3 Maja 8, 05-800 Pruszków, KRS 0000062517, Окръжен съд на град Варшава във Варшава, XIV икономическо отделение на Националния съдебен регистър, NIP 527-020-49-33, акционерен капитал: 100 980,00 ЛВ.
2. При условията, изложени в настоящия гаранционен сертификат, гарантът предоставя гаранция за продукта, който произхожда от дистрибуцията на гаранта.
3. Отговорността по гаранцията покрива само дефекти, произтичащи от причини, присъщи на Продукта в момента на предоставянето му на Потребителя.
4. По силата на гаранцията Потребителят получава право на безплатен ремонт на Продукта, ако дефектът се е появил по време на гаранционния период. Методът на ремонт на Продукта (метод на ремонт) е по преценка на Гаранта. Ако Гарантът установи, че поправката не е възможна, той си запазва правото да замени дефектния елемент или целия Продукт с такъв без дефекти, да намали цената на Продукта или да се откаже от договора.
5. По отношение на потребител, който не е потребител по смисъла на Закона от 23 април 1964 г. Гражданския кодекс, отговорността на

Гаранта за вреди, произтичащи от тази гаранция и/или във връзка с нейното сключване и изпълнение, независимо от правния титул, е ограничена до максималния размер на стойността на дефектния Продукт..

II. Гаранционен период

Компоненти на продукта	Продължителност на гаранционната защита
DED7111	36 месеца от датата на закупуване на Продукта, както е посочено в тази гаранционна карта

III. Условия за упражняване на гаранцията

1. Потребителят трябва да представи попълнената гаранционна карта на Продукта и да докаже обстоятелствата на закупуване на Продукта от Потребителя, напр. чрез представяне на касова бележка, фактура и др. За целите на ефективната обработка на жалби се препоръчва Потребителят да представи заедно с Продукта всички елементи, определени в "Комплектоване на устройството", включени в Ръководството за потребителя, за целите на рекламацията.
2. Потребителят трябва да спазва инструкциите в ръководството за потребителя и гаранционната карта.
3. Гаранцията обхваща само територията на Република Полша и ЕС.
4. Гаранцията не покрива дефекти на Продукта, произтичащи по-специално от:
a. Неспазване от страна на Потребителя на условията, посочени в Ръководството за потребителя, по-специално по отношение на правилната експлоатация, поддръжка и почистване;
b. Използването от страна на потребителя на продукти за почистване или поддръжка, несъответстващи на инструкциите за експлоатация;
c. Неподходящо съхранение и транспортиране на Продукта от страна на Потребителя;
d. Неразрешени промени и/или модификации на Продукта от страна на Потребителя, които не са били съгласувани с Гаранта;
e. Използване от страна на Потребителя на консумативи в Продукта, които не съответстват на Ръководството за потребителя.
5. Потребителят, който не е потребител по смисъла на Закона от 23 април 1964 г. - Граждански кодекс, губи гаранцията за Продукта. Гражданския кодекс, губи гаранцията за Продукта, в който:
- серийните номера, обозначенията за дата и табелките с имената са били отстранени, променени или повредени от Потребителя;
- пломбите са били повредени от потребителя или имат следи от манипулация от страна на потребителя.
6. Внимание: Потребителят извършва дейностите, свързани с ежедневната експлоатация на Продукта, произтичащи, наред с другото, от Ръководството за потребителя, самостоятелно и за своя сметка.

IV. Процедура за подаване на жалби

1. В случай на дефектно функциониране на Продукта, преди да подадете жалба, трябва да се уверите, че всички операции, посочени по-специално в Ръководството за потребителя, са извършени правилно.
2. Препоръчително е да подадете жалба незабавно, за предпочитане в рамките на 7 дни от забелязването на дефект в Продукта. Потребител, който не е потребител по смисъла на Закона от 23 април 1964 г. Гражданския кодекс, губи правата, произтичащи от тази гаранция, ако жалбата не бъде подадена в срок от 7 дни. 3.
3. Уведомяването за жалба може да се извърши, inter alia, на мястото на закупуване на Продукта, в гаранционното обслужване или писмено на адреса: „Dedra-Exim” Sp. z o.o., ul. 3 Maja 8, 05-800 Pruszków.
4. Потребителят може да подаде жалба, като използва формуляра, достъпен на адрес www.dedra.pl. ("Формуляр за гаранционна претенция").
5. адресите на гаранционното обслужване за отделните страни са достъпни на www.dedra.pl. Ако в дадена страна няма гаранционно обслужване, препоръчваме да отправяте гаранционни претенции към: „Dedra-Exim” Sp. z o.o. ul. 3 Maja 8, 05-800 Pruszków (Полша).
6. като се има предвид безопасността на Потребителя, използването на дефектния Продукт е забранено.
7 Внимание: Използването на дефектен продукт е опасно за здравето и живота на потребителя.
8. Изпълнението на задълженията по гаранцията се извършва в рамките на 14 работни дни от датата на доставка на дефектния Продукт от Потребителя.
9. Преди дефектният Продукт да бъде предаден за рекламация, се препоръчва той да бъде почистен. Препоръчва се продуктът, предмет на рекламация, да бъде внимателно защитен от повреди по време на транспортиране (препоръчва се продуктът, предмет на рекламация, да се достави в оригиналната му опаковка).

Гаранционният срок се удължава с времето, през което Потребителят не е могъл да използва Продукта, обхванат от гаранцията, поради дефект.
Гаранцията не изключва, ограничава или спира правата на потребителя, произтичащи от разпоредбите на гаранцията за дефекти на продадената вещ.
В съответствие с член 13, параграфи 1 и 2 от Регламент (ЕС) 2016/679 на Европейския парламент и на Съвета от 27 април 2016 г. относно защитата на физическите лица във връзка с обработването на лични данни и относно свободното движение на такива данни и за отмяна на Директива 95/46/ЕО ("ОРЗД"), с настоящото Ви информираме, че
Администраторът на Вашите лични данни, посочени във формуляра е DEDRA-EXIM sp. z o.o. със седалище в Прушков, на ул. 3 Maja 8, 05-800 Прушков (по-нататък: „Администратор”).

1. Вашите лични данни ще се обработват изключително с цел провеждане на гаранционната процедура на устройството съгласно ст. 6 ал. 1 буква “б” от Общия регламент за защита на личните данни (по-нататък: „ОРЗД”) Посочване на данните е доброволно, но е необходимо за провеждане на гаранционната процедура.
2. Вашите лични данни ще се обработват през срока на разглеждането на провеждане на гаранционната процедура и за архивни цели при необходимост от защита от евентуалните претенции към Администратора не по-дълго отколкото до датата на давността им.
3. Вашите лични данни могат да се обявяват изключително на операторите, обработващи данните в полза на Администратора въз основа на писмен договор за възлагане на обработването на личните данни, предоставящи, м.др. услуги по технически сервиз, хостинг или обслужване на уеб-сайта, по IT обслужване, на куриерска служба. Доставчиците на Администратора са задължени да осигурят защита на личните данни и да отговарят на изискванията на действащото законодателство, свързано със защита на личните данни и не могат да използват доверените им лични данни за целите, различни от определените в договор с Администратора.
4. Вашите данни няма да бъдат обработвани по автоматизиран начин, в това число във формата на профилиране, и няма да се предоставят в трета страна/международна организация.
5. Имате право на достъп до съдържанието на личните си данни и право всеки момент да ги коригирате, изтриете, ограничите обработването им, право да прехвърляте данните, право да подадете възражение.
6. По всякакви въпроси, свързани с обработването на Вашите лични данни от Администратора можете да се свържете на електронен адрес: daneosobowe@dedra.pl.;
7. Имате право да подадете жалба до органа, компетентен относно въпросите за защита на личните данни.

UA Зміст

1. Фотографії та креслення
2. Опис пристрою
3. Використання пристрою за призначенням
4. Обмеження використання
5. Технічні дані
6. Підготовка до експлуатації
7. Увімкнення приладу
8. Експлуатація приладу
9. Регулярне технічне обслуговування
10. Запасні частини та аксесуари
11. Самостійне усунення несправностей
12. Складання приладу
13. Інформація для користувачів щодо утилізації електричного та електронного обладнання
14. Гарантійний талон

Переклад оригінального посібника

Декларація відповідності додається до інструкції окремим документом. У разі відсутності декларації відповідності, будь ласка, зверніться до компанії Dedra Exim Sp. z o.o.

Загальні правила техніки безпеки включені в посібник окремим буклетом.

ПОПЕРЕДЖЕННЯ. Прочитайте всі попередження, позначені цим символом, та всі інструкції.

Недотримання наведених нижче попереджень та інструкцій з техніки безпеки може призвести до ураження електричним струмом, пожежі або серйозної травми.

Зберігайте всі попередження та інструкції для подальшого використання.

⚠ Струнко Лінійка SAS+ALL була розроблена для роботи тільки з зарядними пристроями та акумуляторами лінійки SAS+ALL.

Літій-іонний акумулятор і зарядний пристрій не входять до комплекту обладнання і повинні бути придбані окремо. Заборонено використовувати акумулятори та зарядні пристрої, відмінні від тих, що призначені для цього пристрою.

2. Опис пристрою

Рис. А: 1 - 1.кронштейни кріплення талі, 2 - отвір в корпусі талі для кріплення нерухомого гака (блокування), 3 - важіль кінцевого вимикача, 4 - буфер кінцевого вимикача, 5 - нерухомий гак з тросом, 6 - кнопка аварійного вимикача, 7 - кнопка перемикача управління вгору і вниз.

3. Використання пристрою за призначенням

Електрична таль є технологічно досконалим продуктом, призначеним для вертикального підйому об'єктів, вага яких заявлена в технічних характеристиках і відповідає моделі талі. Спосіб використання детально описаний далі в цьому посібнику.
Допускається використання машини в ремонтно-будівельних роботах, ремонтних майстернях, аматорських роботах при дотриманні умов експлуатації та допустимих режимів роботи, викладених в інструкції з експлуатації.

4. Обмеження використання

Не піднімайте вантажі, що перевищують номінальну вантажопідйомність талі. Не намагайтеся піднімати вантаж, якщо він закріплений або зафіксований. Не тягніть вантаж по діагоналі або горизонталі. Уникайте пульсації (тобто багаторазового запуску та зупинки двигуна).
Не перевозити людей.
Верстат можна використовувати тільки відповідно до "Дозволених умов експлуатації", наведених нижче.
Забороняється також обробляти матеріали, які не описані в розділі "3. використання машини за призначенням". Несанкціоновані зміни механічної та електричної конструкції, будь-які модифікації, операції з технічного обслуговування, не описані в інструкції з експлуатації, вважаються незаконними і призводять до негайної втрати гарантійних прав, а декларація відповідності стає недійсною.
Використання не за призначенням або використання, що не відповідає інструкції з експлуатації, призводить до негайної втрати гарантійних прав.

ДОПУСТИМІ УМОВИ ПРАЦІ
S3 20% переривчаста робота
Діапазон температур для заряджання акумулятора 10 - 30°C. Не піддавайте температурі вище 40°C.

5. Технічні дані

Model urządzenia	**DED7111**
Напруга живлення [В]	18 d.c.
Номінальна потужність [Вт]	200
Ступінь захисту від прямого доступу	IP23
Режим роботи	S6 20%
Вантажопідйомність [кг]	125 / 250
Технічні характеристики канатів: діаметр [мм]	3,18
Технічні характеристики канатів: Конструкція	19 x 7 x 3,18
Технічні характеристики каната: Мінімальне зусилля [Н/мм2].	1870
Швидкість підйому без шківа [м/хв].	↑ 3,5 / ↓ 4,5
Швидкість підйому зі шківом [м/хв].	↑ 1,75 / ↓ 2,25
Довжина каната [м]	12
Рівень звукового тиску LpA [дБ(A)]	<70
Невизначеність вимірювання KpA [дБ(A)]	3
Рівень звукової потужності LwA [дБ(A)]	<80
Невизначеність вимірювання KwA [дБ(A)]	3

Інформація про вібрації та шум
Комбіноване значення вібрації ah і невизначеність вимірювання були визначені відповідно до EN 14492-2:2019 і наведені в таблиці.
Випромінювання шуму було визначено відповідно до EN 14492-2:2019, значення наведені вище в таблиці.

⚠ Струнко Шум може призвести до пошкодження слуху, завжди використовуйте засоби захисту органів слуху під час роботи!

Заявлене значення загальної вібрації було виміряно відповідно до стандартного методу випробувань і може використовуватися для порівняння одного обладнання з іншим. Заявлений рівень вібрації також може бути використаний для попередньої оцінки впливу вібрації.
Рівень вібрації під час фактичного використання обладнання може відрізнятися від заявлених значень, залежно від використання робочих інструментів, зокрема типу заготовки та необхідності визначення заходів для захисту оператора. Для точної оцінки впливу в реальних умовах експлуатації необхідно враховувати всі частини робочого циклу, включаючи періоди, коли машина вимкнена або коли вона увімкнена, але не використовується для роботи.

6. Підготовка до експлуатації

⚠ Струнко Пристрій є частиною лінійки SAS+ALL, тому для його використання необхідний комплект, що складається з пристрою, акумулятора та зарядного пристрою. Використання інших акумуляторів та зарядних пристроїв заборонено.

Електрична таль сконструйована таким чином, що її необхідно закріпити (підвісити) до несучої балки. Для цього є два затискачі і чотири гвинти, які є невід'ємною частиною машини. Затискачі повинні бути розміщені на опорній балці (трубі, квадратному або прямокутному профілі) зверху і міцно прикручені до корпусу талі так, щоб таль не могла переміщатися по опорній балці.
Міцність несучої балки, до якої кріпиться таль, повинна бути розрахована кваліфікованою особою, яка має відповідну кваліфікацію.
Конструкція підйомника не передбачає закріплення підйомника на землі і використання зчіпного блоку на несучій балці. Таль повинна бути закріплена корпусом до опорної балки. Після монтажу талі на несучу балку необхідно перевірити правильність намотування каната на барабан (мал. Б).
Канат повинен бути намотаний на барабан виток за витком з кроком, що відповідає діаметру каната. Будь-яке інше положення (намотування) каната, тобто занадто вільно або хрест-навхрест, є неправильним.
Після того, як електрична таль буде встановлена на опорній балці, як описано вище, її можна підключити до електромережі.

7. Увімкнення приладу

⚠ Струнко Перед запуском пристрою необхідно виконати дії, описані в розділі "Підготовка до роботи".

Пристрій живиться від акумуляторної батареї 18В. Заряджений акумуляторний блок вставляється в направляючу в ручці до тих пір, поки не зафіксується фіксатор ручки. Після цього інструмент готовий до використання
Вимикач талі і кнопка управління знаходяться в рукоятці, яка з'єднана кабелем з двигуном машини.
Червоний грибок вимикача аварійної зупинки (STOP) повинен бути повернутий відповідно до стрілки на ньому. Грибок піднімається, викликаючи подачу напруги на кнопки управління підйомом і опусканням.
Тепер пристрій готовий до роботи.
При натисканні на верхню частину кнопки управління в напрямку стрілки "вгору" канат намотується на барабан і гак піднімається. Аналогічно, натискання кнопки перемикача в напрямку стрілки "вниз" призведе до опускання гака. Якщо відпустити будь-яку з кнопок перемикача, двигун машини негайно зупиниться. Якщо необхідно негайно зупинити таль і знеструмити кнопку управління, а також захистити машину, наприклад, від дітей, достатньо натиснути (вдарити рукою) на червоний грибок аварійної зупинки. Крім того, таль має два кінцевих вимикача. Вони призначені для запобігання занадто високому підйому вантажу (один) і для запобігання намотування каната в інший бік, коли він повністю витягнутий (другий). Якщо під час підйому вантажу вага каната буде притиснута до важеля вимикача, операція негайно зупиниться. Аналогічно, при опусканні каната на повну довжину, кінцевий вимикач два не дозволить канату намотуватися в інший бік, зупиняючи роботу.
Перед початком роботи необхідно додатково виконати наступні дії:
1. Без вантажу перевірте правильність напрямків керування, натискаючи кнопки перемикача. Рух повинен відповідати стрілковому маркуванню на корпусі перемикача.
Без вантажу на гаку перевірити, чи спрацьовує кінцевий вимикач при русі вгору. Коли гак досягає верхнього положення, вимикач повинен спрацьовувати, перериваючи роботу двигуна. 3.
3. Навантажити таль вантажем масою 125 кг, підняти вантаж на висоту 10 см і залишити в такому стані на 10 хвилин. Вантаж повинен залишатися на цій висоті весь цей час.
Підніміть і опустіть вантаж кілька разів. Після останньої зупинки вантаж не повинен зміститися більш ніж на 10 см. Зсув вантажу на кілька міліметрів є нормальним явищем, спричиненим інерцією.

8. Експлуатація приладу

Після того, як всі дії, описані в попередніх розділах цієї інструкції, завершені, можна приступати до вигнання талі.
Можна подвоїти значення вантажу, що піднімається (вантажопідйомність). Для цього в якості аксесуару доступний блок гака. При використанні, як показано на рис. С, він може піднімати 125/250 кг. Додатковий гак зі шківом повинен бути встановлений на

підйомний канат. Для цього відкрутіть 3 гвинти, що з'єднують блок з гаком. Потім протягніть канат через блок і встановіть гак, знову з'єднавши його гвинтами (див. мал. C). Гак, який постійно прикріплений до каната, зачіпляють в отвір в корпусі талі, а вантаж, який потрібно підняти, чіпляють на додатковий гак зі шківом, який був встановлений хвилину тому.
Використання додаткового шківа подвоює вантажопідйомність, з одного боку, але зменшує вдвічі максимальну висоту підйому і вдвічі швидкість підйому, з іншого боку.
Підйом вантажу:
Перед початком роботи перевірте, чи натиснуто запобіжний вимикач. Якщо він натиснутий, поверніть верхню червону частину запобіжника в напрямку стрілки, щоб розблокувати його.
- Натисніть кнопку "вгору", щоб почати намотувати канат на барабан і піднімати вантаж, прикріплений до гака.
- Коли очікувана висота буде досягнута, відпустіть кнопку, щоб закінчити підйом вантажу.
При досягненні максимальної висоти підйому спрацьовує кінцевий вимикач, який вимикає двигун, і вантаж не може бути піднятий вище. Вантаж слід відривати від землі з мінімально можливою швидкістю. Під час підйому вантажу канат повинен бути натягнутий.
Опускання вантажу:
- Натисніть кнопку вниз, щоб опустити вантаж.
- Коли вантаж досягне очікуваного рівня, відпустіть кнопку, щоб завершити опускання вантажу.
- Коли вантаж досягає найнижчого можливого положення, спрацьовує
другий кінцевий вимикач, який запобігає подальшому опусканню вантажу. Цей кінцевий вимикач також запобігає роботі лебідки в неправильному напрямку.
Завжди носіть відповідні захисні рукавички: Ніколи не тримайте канат голими руками під час керування лебідкою руками.

9. Регулярне технічне обслуговування

⚠ Струнко **Виконуйте всі операції з технічного обслуговування, відключивши пристрій від електромережі.**

Змащуйте рухомі частини, такі як підшипник барабана, маслом або консистентним мастилом. Регулярно очищайте таль від пилу, приділяючи особливу увагу кінцевому вимикачу. Пластикові деталі очищайте ганчіркою з м'яким милом. Не використовуйте миючі засоби, спирт, бензин або подібні речовини. Не занурюйте таль у воду. Ніколи не використовуйте воду або інші рідини для очищення електричних частин. Регулярно перевіряйте стан каната і спосіб його намотування. Завжди перевіряйте правильність кріплення талі до опорної балки. Перевірте стан кріпильних болтів. Для більш ретельної перевірки запросіть спеціаліста. Не виконуйте ремонт внутрішніх частин талі самостійно. Зверніться до сервісного центру або до спеціаліста.
Регулярно очищайте весь електроінструмент, приділяючи особливу увагу очищенню вентиляційних отворів електроінструменту.
Не заряджайте акумуляторну батарею відразу після інтенсивного використання. Через явище розряду не зберігайте акумуляторну батарею повністю розрядженою, оскільки вона може розрядитися нижче критичного рівня і стати безповоротно пошкодженою.
Тому, коли акумулятор не використовується, його слід зберігати частково зарядженим (приблизно до 40%). Заряджайте акумулятор до того, як він повністю розрядиться. Зберігайте батареї при температурі 10-30°C. Якщо зберігати його при низьких температурах, він швидше втратить ємність.
Зарядка акумулятора описана в інструкції до акумулятора і зарядного пристрою з лінійки SAS+ALL

⚠ Струнко **Місце зберігання пристрою має бути недоступним для дітей.**

Якщо необхідно відправити шуруповерт в сервісний центр для ремонту, захистіть його від випадкових механічних пошкоджень і вийміть акумулятори з гнізда зарядного пристрою

Обслуговування приладу
Технічне обслуговування включає в себе обслуговування шуруповерта разом з аксесуарами, тобто акумулятором і зарядним пристроєм.

⚠ Струнко **Ніколи не виконуйте роботи з технічного обслуговування пристрою, підключеного до джерела живлення.**

Це може призвести до серйозних травм або ураження електричним струмом. Перед обслуговуванням вийміть акумуляторну батарею з гнізда викрутки.
Обслуговування шуруповерта полягає в утриманні всіх його компонентів, необхідних для нормальної роботи, в чистоті. Для очищення не можна використовувати розчинники, оскільки це може призвести до непоправного пошкодження корпусу та інших компонентів, виготовлених із пластику.
Акумулятор не можна чистити водою, оскільки це може спричинити внутрішнє коротке замикання, що призведе до незворотного пошкодження

Перед кожним запуском:
- Переконайтеся, що вентиляційні отвори двигуна не заблоковані і не забруднені. За необхідності відкрийте/прочистіть їх ганчіркою, злегка змоченою у воді;

Після кожного використання:
- Від'єднайте акумулятор, щоб уникнути випадкової активації несанкціонованими особами або під час поводження з ним.

11. Запасні частини та аксесуари

Для придбання запасних частин та аксесуарів, будь ласка, зв'яжіться з компанією Dedra Exim Service. Контактні дані можна знайти на сторінці 1 цього посібника.
При замовленні запасних частин, будь ласка, вказуйте номер партії на заводській табличці та номер деталі зі складального креслення.
Протягом гарантійного терміну ремонт здійснюється відповідно до умов гарантійного талона. Будь ласка, передайте несправний виріб для ремонту за місцем придбання (продавець зобов'язаний прийняти несправний виріб), надішліть його до центрального сервісного центру Dedra Exim або надішліть його до сервісного центру, найближчого до вашого місця проживання (список сервісних центрів на сайті www.dedra.pl). Будь ласка, додайте заповнений гарантійний талон. Після закінчення гарантійного терміну ремонт здійснюється центральним сервісним центром. Надішліть несправний виріб до сервісного центру (витрати на пересилку оплачує користувач).

12. Самостійне усунення несправностей

⚠ UWAGA **Перед самостійним усуненням несправностей від'єднайте пристрій від джерела живлення.**

Проблема	Причина	Рішення
Прилад не працює	Несправний вимикач	Замініть вимикач на новий
	Розряджена батарея	Зарядіть акумулятор
	Барабанне гальмо заклинило	Натисніть на перемикач кілька разів
	Грибок вимикача натиснутий	Поверніть і розблокуйте
Двигун перегрівається	Забиті вентиляційні отвори	Прочистіть отвори
	Перевищення робочих параметрів	Вимкніть машину, відкладіть роботу до повного охолодження машини
Підйомник не піднімає вантаж	Вага вантажу перевищує допустиме навантаження	Зменшити навантаження
	Конденсатор несправний	Віддайте машину на технічне обслуговування
Вантаж ковзає	Знос гальм	Віддайте машину на технічне обслуговування

13. Складання приладу

1. блок лебідки, 2. блок, 3. 2x монтажний кронштейн, 4. 4x болт для кронштейна з набором шайб, 5. кронштейн гака, 6. 2x болт для кронштейна гака

14. Інформація для користувачів щодо утилізації електричного та електронного обладнання (стосується домогосподарств)



Символ, зображений на виробах або супровідній документації, вказує на те, що несправне електричне або електронне обладнання не можна утилізувати разом з побутовими відходами. Якщо вам потрібно утилізувати, повторно використати або відновити компоненти, найкраще віднести їх до спеціалізованого пункту збору, де вони будуть прийняті безкоштовно. Інформацію про місцезнаходження пунктів збору відпрацьованого обладнання надають місцеві органи влади, наприклад, на їхніх веб-сайтах.
Правильна утилізація пристрою, допомагає зберегти цінні ресурси та уникнути негативного впливу на здоров'я та навколишнє середовище внаслідок можливої присутності в обладнаннінебезпечних речовин: речовини, суміші та компоненти.
Неправильна утилізація відходів загрожує штрафними санкціями згідно з відповідними місцевими нормами.

Користувачі в країнах ЄС: Якщо вам потрібно утилізувати електричне або електронне обладнання, зверніться до найближчої точки продажу або до вашого постачальника, який надасть вам додаткову інформацію.
Утилізація в країнах за межами Європейського Союзу: Цей символ стосується лише країн Європейського Союзу. Якщо ви хочете утилізувати цей виріб, зверніться до місцевих органів влади або дилера для отримання інформації про правильний спосіб утилізації.

Гарантійний талон

на

.....
(назва продукту)

Номер замовлення: ..... Номер лоту: .....

(далі - Продукт)

Дата придбання продукту: .....

Печатка дилера

Дата та підпис продавця: .....

Заява користувача:

Я підтверджую, що ознайомлений з умовами гарантійних зобов'язань та наслідками недотримання вказівок, викладених в інструкції з експлуатації та гарантійному талоні. Я ознайомлений з умовами цієї гарантії, що підтверджую власним підписом:

.....

Дата і місцеПідпис користувача

I. Відповідальність за Продукт

1. Поручитель - Dedra Exim Sp. Z o.o. З місцезнаходженням у м. Прушкув, адреса: вул. 3 Мая 8, 05-800 Прушкув, KRS 0000062517, Окружний суд міста Варшави у Варшаві, XIV Економічний відділ Національного судового реєстру, NIP 527-020-49-33, статутний капітал: 100 980,00 ЗЛОТИХ.
2. Відповідно до умов, викладених у цьому гарантійному талоні, Гарант надає гарантію на Виріб, починаючи з дистрибуції Гаранта.
3. Відповідальність за гарантією поширюється лише на дефекти, що виникли з причин, притаманних Продукту на момент його доставки Користувачеві.
4. Користувач має право на безкоштовний ремонт Продукту в рамках гарантії, якщо дефект став очевидним протягом гарантійного періоду. Спосіб ремонту Товару (метод ремонту) визначається на розсуд Гаранта. Якщо Гарант виявить, що ремонт неможливий, він залишає за собою право замінити дефектний елемент або весь Продукт на бездефектний, знизити ціну Продукту або відмовитися від договору.
5. По відношенню до Користувача, який не є споживачем у розумінні Цивільного кодексу від 23 квітня 1964 року, відповідальність Гаранта за збитки, що випливають з цієї гарантії та/або у зв'язку з її укладенням та виконанням, незалежно від правового титулу, обмежується максимум вартістю дефектного Продукту.

II. Гарантійний термін

Компоненти продукту	Тривалість гарантійного захисту
DED7111	36 місяців з дати придбання Продукту, як зазначено в цьому гарантійному талоні

III. Умови, за яких можна скористатися гарантією

1. Користувач повинен пред'явити заповнений гарантійний талон Продукту та підтвердити обставини придбання Продукту Користувачем, наприклад, пред'явивши чек, рахунок-фактуру тощо. З метою ефективного розгляду рекламації рекомендується, щоб Користувач надав разом з Виробом всі компоненти, зазначені в розділі "Комплектація пристрою", що міститься в Посібнику користувача.
2. Що користувач дотримується інструкцій, наведених в інструкції з експлуатації та гарантійному талоні.
3. Гарантія поширюється лише на територію Республіки Польща та ЄС.
4. Гарантія не поширюється на дефекти Продукту, що виникають, зокрема, внаслідок:
A. Недотримання Користувачем умов, викладених в Інструкції з експлуатації, зокрема щодо правильної експлуатації, технічного обслуговування та очищення;
B. Використання Користувачем засобів для чищення або догляду, які не відповідають вимогам Інструкції з експлуатації;
C. Неналежне зберігання та транспортування Продукту Користувачем;
D. Несанкціоновані зміни та/або модифікації Продукту Користувачем, які не були узгоджені з Гарантом;
E. Використання Користувачем у Виробі витратних матеріалів, які не відповідають вимогам Інструкції з експлуатації.
5. Користувач, який не є споживачем у розумінні Цивільного кодексу від 23 квітня 1964 року, втрачає гарантію на Продукт, в якому:
A. Серійні номери, позначення дати та паспортні таблички були видалені, змінені або пошкоджені користувачем;
B. Пломби були пошкоджені користувачем або мають ознаки втручання користувача.
Увага: Користувач зобов'язаний самостійно і за власний рахунок виконувати дії, пов'язані з повсякденною експлуатацією Виробу, що випливають, зокрема, з Інструкції з експлуатації, самостійно і за власний рахунок.

IV. Процедура подання скарги

1. Якщо Ви виявите, що Виріб працює неправильно, перед тим, як пред'явити претензію, Ви повинні переконатися, що всі кроки, зазначені в Інструкції з експлуатації, були виконані правильно, перш ніж пред'являти претензію.
2. Рекомендується пред'явити претензію негайно, бажано протягом 7 днів з моменту виявлення дефекту в Товарі. Користувач, який не є споживачем у розумінні Цивільного кодексу від 23 квітня 1964 року, втрачає права, що випливають з цієї гарантії, якщо він не подасть скаргу протягом 7 днів.
3. Повідомлення про рекламацію можна подати, зокрема, в місці придбання Продукту, в гарантійному сервісному центрі або в письмовій формі на вказану адресу: Dedra Exim Sp. Z o.o., ul. 3 Maja 8, 05-800 Pruszków.
4. Користувач може подати скаргу, використовуючи форму, доступну на веб-сайті www.dedra.pl. ("Заява про гарантійні зобов'язання").
5. Адреси гарантійного обслуговування для окремих країн можна знайти на сайті www.dedra.pl. Якщо гарантійне обслуговування для певної країни не передбачено, рекомендується надсилати гарантійні претензії туди: Dedra Exim Sp. Z o.o. Ul. 3 Maja 8, 05-800 Pruszków (Польща).
6. З метою безпеки Користувача використання дефектного Продукту заборонено.
7. Попередження: Використання несправного Виробу є небезпечним для здоров'я та життя Користувача.
8. Виконання зобов'язань за гарантією відбудеться протягом 14 робочих днів, рахуючи від дати доставки Користувачем заявленого Продукту.
9. Перед тим, як відправити дефектний Виріб на рекламацію, рекомендується його почистити. Виріб, що підлягає рекламації, рекомендується ретельно захищати від пошкоджень під час транспортування (рекомендується доставляти виріб, що підлягає рекламації, в оригінальній упаковці).
10. Гарантійний термін продовжується на час, протягом якого Користувач не міг використовувати Продукт, на який поширюється гарантія, через дефект.
Гарантія не виключає, не обмежує і не призупиняє права Користувача, передбачені положеннями про гарантійні зобов'язання щодо дефектів проданих товарів.
Відповідно до статті 13(1) та (2) Регламенту (ЄС) 2016/679 Європейського Парламенту та Ради від 27 квітня 2016 року про захист фізичних осіб у зв'язку з обробкою персональних даних і про вільний рух таких даних та про скасування Директиви 95/46/ЄС (далі: "RODO"), повідомляємо Вам наступне

1. Контролером ваших персональних даних, вказаних у формі, є компанія DEDRA-EXIM sp. z o.o., зареєстрована за адресою: вул. 3 Мая, 8, 05- 800, Прушкув (далі: «Контролер»).
2. Ваші дані будуть оброблятися виключно з метою виконання гарантійної процедури для пристрою згідно з літ. b п. 1. ст. 6 Загального регламенту захисту даних (далі: «ЗРЗД») Надання даних є добровільним, але необхідним для виконання гарантійної процедури.
3. Ваші дані будуть оброблятися протягом періоду виконання гарантійної процедури та з метою архівування на випадок необхідності захисту від можливих претензій до Контролера, але не довше закінчення терміну позовної давності.
4. Ваші дані можуть бути розкриті тільки суб'єктам, які обробляють дані від імені Контролера, на підставі письмового договору про доручення на обробку персональних даних, що передбачає, зокрема, технічне обслуговування, хостинг або обслуговування веб-сайту, IT-сервіс, кур'єрську компанію. Постачальники Контролера зобов'язані забезпечувати безпеку даних і дотримуватися вимог чинного законодавства щодо захисту персональних даних і не можуть використовувати довірені їм персональні дані в цілях, відмінних від зазначених у договорі з Контролером.

5. Ваші персональні дані не будуть оброблятися автоматизовано, зокрема, не будуть профілюватися, а також не будуть передаватися у треті країни/міжнародні організації.
6. Ви маєте право на доступ до своїх персональних даних та право на їхнє виправлення, видалення, обмеження обробки, право на передачу даних, право на відмову від обробки, у будь-який момент;
7. З усіх питань, пов'язаних з обробкою Контролером ваших персональних даних, ви можете звернутися до Контролера за адресою e-mail: daneosobowe@dedra.pl.;
8. Ви маєте право подати скаргу до відповідного наглядового органу із захисту персональних даних.

Dedra Exim Sp. z o.o.
ul. 3 Maja 8, 05-800 Pruszków
Tel. +48 22 73 83 777, fax +48 22 73 83 779
www.dedra.pl, serwis@dedra.pl

Adnotacje o dokonanych naprawach / Záznamy o provedených opravách / Záznamy o vykonaných opravách / Pastabos apie atliktą remontą / Piezīmes par veikto remontu / Feljegyzések az elvégzett javításokról / Menţiuni cu privire la reparaţiile efectuate / Vermerke über ausgeführte reparaturen / Opombe o opravljenih popravilih / Bilješke o izvršenim popravcima

Data zgłoszenia do naprawy / Datum nahlášení k opravě / Dátum odovzdania do opravy / Atidavimo remontui data / Produkta nodošanas remontā datums / A javításra történő bejelentés dátuma / Data predării la reparație / Datum der Anmeldung zur Reparatur / Datum prijave za popravilo /	Data wykonania naprawy / Datum provedení opravy / Dátum vykonania opravy / Remonto data / Remonta datums / A javítás dátuma / Data efectuării reparației / Datum der Ausführung der Reparatur / Datum izvršitve popravila / Datum popravka	Zakres naprawy, opis czynności naprawczych / Rozsah opravy, popis úkonů / Rozsah opravy, opis vykonaných opravných činností / Remonto apimtis, remonto darbų aprašymas / Remonta apjoms, remontdarbu apraksts / A javítás tartalma, a javítási műveletek leírása / Domeniul de reparație, descrierea operațiilor de reparație / Umfang der Reparatur , Beschreibung der Tätigkeiten / Obseg popravila, opis izvršenih opravil v okviru popravila / Opseg popravka, opis popravka	Podpis wykonującego naprawę / Podpis opraváře / Podpis osoby vykonávajúcej opravu / Remontą atliekančio asmens parašas / Remonta veicēja paraksts / A javítást végző aláírása / Semnătura persoanei care a efectuat reparația / Unterschrift der die Reparatur ausführenden Person / Podpis osebe, ki je izvršila popravilo / Potpis osobe koja izvodi