DED7099

Instrukcja ważna dla urządzeń wyprodukowanych po: / Instruction manual valid for devices manufactured after: / Návod pro zařízení vyrobená po: / Návod pre obsluhu zariadení vyrobených po: / Instrukcija – įrenginiai, kurie buvo pagaminti nuo: / Lietošanas instrukcija ierīcēm izgatavotiem pēc: / Útmutató a után gyártott készülékekhez: / Manualul de utilizare pentru aparate fabricate după: / Navodila veljajo za naprave, proizvedene po: / Upute vrijede za uređaje proizvedene nakon / Ръководство за употреба, валидно за устройства, произведени след / Інструкція дійсна для пристроїв, виготовлених після: / Bedienungsanleitung für Geräte, hergestellt wurden die nach dem: / Instructions valables pour les appareils achetés après: **01.03.2023**

PL **Mini piła łancuchowa 4”**
Instrukcja obsługi z kartą gwarancyjną

EN **Mini 4" cordless chainsaw**
Instruction manual with guarantee card

CZ **Mini akumulátorová řetězová pila 4”**
Návod k obsluze se záručním listem

SK **Mini akumulátorová reťazová píla 4”**
Užívateľská príručka so záručným listom

LT **Mini grandininis pjūklas, akumuliatorinis 4”**
Naudojimo instrukcija su Garantiniu lapu

LV **Akumulatora mini ķēdes zāģis 4”**
Lietošanas instrukcija ar garantijas talonu

HU **Mini akkumulátoros láncfűrész 4”**
Használati Utasítás Garanciajeggyel

RO **Mini ferăstrău – lanț cu acumulator 4”**
Instrucțiuni de utilizare și certificat de garanție

SI **Mini verižna motorna žaga 4"**
Navodila za uporabo z garancijskim listom

HR **Mini motorna pila 4"**
Upute za uporabu s jamstvenim listom

BG **Мини верижен трион**
Ръководство за употреба с гаранционна карта

UA **Міні ланцюгова пила**
Інструкція з експлуатації з гарантійним талоном

DE **Mini 4" Akku-Kettensäge**
Bedienungsanleitung mit garantiekarte

FR **Mini tronçonneuse sans fil 4**
Mode d'emploi avec Bulletin de Garantie



PL Wszelkie prawa zastrzeżone. Niniejsze opracowanie jest chronione prawem autorskim. Kopiowanie lub rozpowszechnianie Instrukji Obsługi we fragmentach albo w całości bez zgody Dedra Exim zabronione Dedra Exim zastrzega sobie prawo do wprowadzania zmian konstrukcyjno-technicznych oraz kompletacyjnych bez uprzedniego powiadamiania. Zmiany te nie mogą stanowić podstawy do reklamowania produktu. Instrukcja obsługi dostępna na stronie www.dedra.pl

EN All rights reserved. This publication is protected by copyright. Copying or distribution of the User Manual in parts or in full without Dedra Exim's permission is prohibited Dedra Exim reserves the right to make design, technical and completion changes without prior notice. These changes may not constitute grounds for advertising the product. User manual available at www.dedra.pl

CZ Všechna práva vyhrazena. Toto zpracování je chráněno autorským právem. Kopírování nebo šíření Návodu k obsluze v částech nebo vcelku bez souhlasu společnosti Dedra Exim je zakázáno. Dedra Exim si vyhrazuje právo zavádět konstrukční a technické a komplementační změny bez dřívějšího oznámení. Tyto změny nemohou být základem pro reklamování výrobku. Návod k obsluze dostupný na stránkách www.dedra.pl

SK Všetky práva vyhradené. Tieto materiály sú chránené autorskými právami. Kopírovanie prípadne šírenie častí, prípadne celého návodu na obsluhu je bez súhlasu spoločnosti Dedra Exim zakázané. Dedra Exim si vyhradzuje právo na vykonávanie konštrukčno-technických zmien, a zmien doplnkového príslušenstva, bez predchádzajúceho upozornenia. Tieto zmeny nemôžu byť dôvodom na reklamáciu výrobku. Užívateľská príručka je dostupná na webovej stránke www.dedra.pl

LT Visos teisės saugomos. Šis kūrinys yra saugomas autorinių teisių įstatymų. Eksploatavimo instrukcijos arba jos fragmentų kopijavimas ir platinimas be „Dedra Exim“ sutikimo draudžiamas. „Dedra Exim“ pasilieka sau teisę įvesti konstrukcijos, techninius arba komplektacijos pokyčius be išankstinio įspėjimo. Šie pokyčiai negali būti skundo dėl produkto pagrindu. Naudojimo instrukcija yra prieinama svetainėje: www.dedra.pl

LV Visas tiesības pasargātas. Šis izdevums ir sargāts ar autortiesību. Lietošanas Instrukcijas kopēšana vai izplatīšana pilnīgi vai fragmentos bez Dedra Exim firmas piekrišanas ir aizliegta. Firma Dedra Exim atstāj sev tiesību veikt konstrukcijas-tehnikas izmaiņu, kā arī komplektācijas izmaiņu bez iepriekšēja paziņojuma. Šīs izmaiņas nevar būt par pamatu produkta reklamēšanai. Lietošanas instrukcija pieejama mājaslapā www.dedra.pl

HU Minden jog fenntartva. A jelen kiadvány szerzői jogokkal védve. A Használati Utasítás másolása vagy terjesztése egészében vagy részleteiben a Dedra Exim írásos engedélye nélkül tilos A Dedra Exim fenntartja magának a szerkezeti-műszaki, valamint komplettálási változtatások előzetes bejelentés nélküli bevezetésének jogát. Ezek a változások nem szolgálhatnak alapjául a termék reklamációjának. A használati utasítás a weboldalon elérhető www.dedra.pl.

RO Toate drepturile rezervate. Această redactare este protejată prin legea dreptului de autor. Este interzisă copierea, reproducerea în orice fel sau multiplicarea și distribuirea parțială sau în totalitate a Manualului de utilizare fără permisiunea firmei Dedra Exim Firma Dedra Exim își rezervă dreptul de a face modificări tehnice și constructive sau de completare a dispozitivului fără o notificare prealabilă. Aceste modificări nu pot constitui temei pentru reclamarea produsului. Instrucţiunea de deservire accesibilă pe pagina www.dedra.pl

SI Vse pravice pridržane. Ta navodila so zaščitena na podlagi predpisov o avtorskih pravicah. Prepovedano je kopiranje ali razširjanje teh navodil za uporabo po delih ali v celoti brez soglasja Dedra Exim. Dedra Exim si pridržuje pravico do uvajanja konstrukcijsko-tehničnih in kompletacijskih sprememb brez predhodnega obvestila. Te spremembe ne morejo biti podlaga za prijavo reklamacije. Navodila za uporabo so na voljo na strani www.dedra.pl

HR Sva prava su rezervirana. Ovo djelo je zaštićeno autorskim pravom. Zabranjeno je kopiranje ili distribucija Uputa za uporabu u dijelovima ili u cijelosti bez pristanka Dedra Exima Dedra Exim zadržava pravo uvođenja promjena konstrukcijskih, tehničkih i završnih bez prethodne obavijesti. Ove promjene ne mogu predstavljati osnovu za reklamiranje proizvoda. Upute za uporabu dostupne su na web stranici www.dedra.pl

BG Всички права запазени. Това произведение е защитено с авторски права. Копирането или разпространението на Ръководството за потребителя на части или като цяло е забранено без разрешението на „Dedra-Exim”. „Dedra-Exim” си запазва правото да прави промени в дизайна, техническите характеристики и завършването без предварително уведомление. Тези промени не могат да бъдат основание за рекламиране на продукта. Ръководството за потребителя е на разположение на адрес www.dedra.pl

UA Всі права захищені. Ця робота захищена авторським правом. Копіювання або розповсюдження Посібника користувача частково або повністю без дозволу Dedra Exim заборонено Dedra Exim залишає за собою право вносити зміни в конструкцію, технічні характеристики та комплектацію без попереднього повідомлення. Ці зміни не можуть бути підставою для реклами продукту. Посібник користувача доступний за посиланням www.dedra.pl

DE Alle Rechte vorbehalten. Die vorliegende Bedienungsanleitung wird durch das Urheber-recht geschützt. Kein Teil dieser Bedienungs-anleitung darf ohne schriftliche Einwilligung von Dedra Exim vervielfältigt oder verbreitet werden.Dedra Exim behält sich das Recht vor, Konstruktions- und technische Änderungen sowie Änderungen in der Zusammensetzung vorzunehmen, ohne vorher darüber zu informieren. Diese Änderungen können kein Grund zur Reklamation des Produkts bilden. Die Bedienungsanleitung ist auf der Internetseite www.dedra.pl zugänglich.

FR Tous les droits réservés. L'élaboration présente est protégée par le droit d'auteur. Toute représentation ou reproduction du Mode d'emploi partielle ou intégrale sans consentement de Dedra-Exim est interdite. Dedra-Exim se réserve le droit d'introduire des modifications techniques de construction ou de complément sans avertissement.

Kontakt
Contact / Kontaktai / Kontakts / Elérhetőség / Contact / Pišite na / Kontakt / Свържете се с / Контакти / Kontakt / Contact
Dedra Exim Sp. z o.o., ul. 3 Maja 8, 05-800 Pruszków
Tel. +48 22 73 83 777 wew. 129, 165, fax +48 22 73 83 779
serwis@dedra.com.pl www.dedra.pl

1. Zdjęcia i rysunki

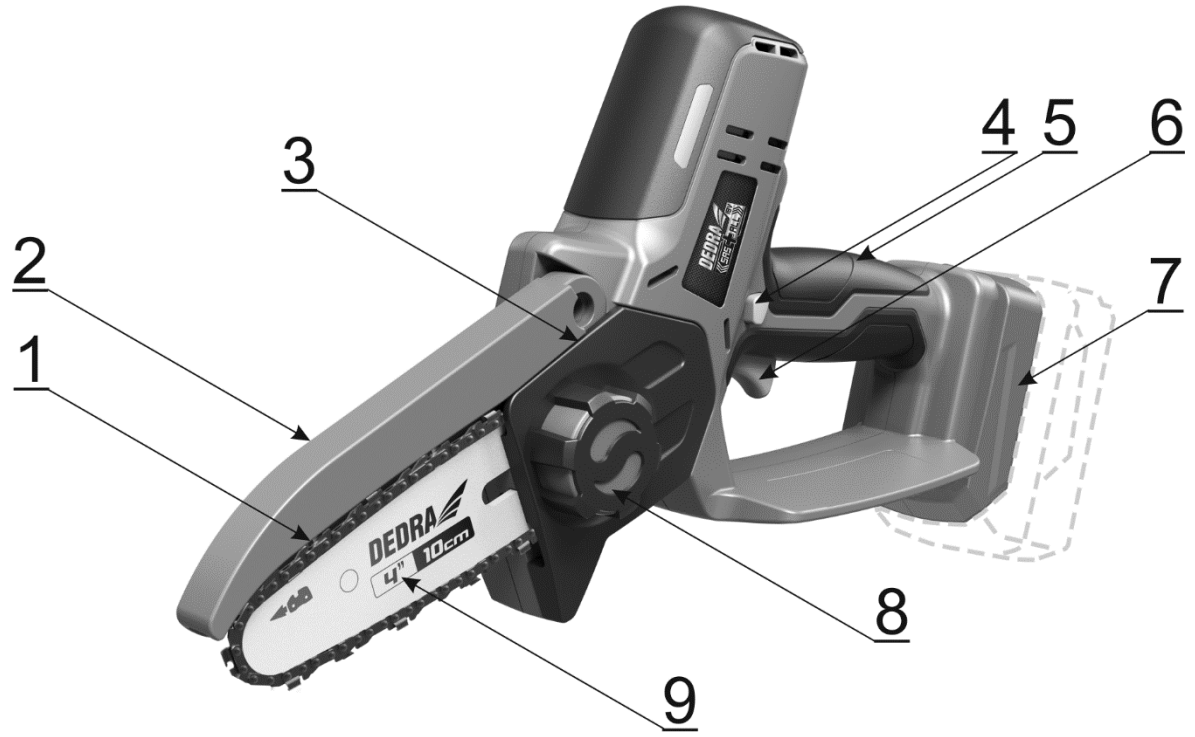

A

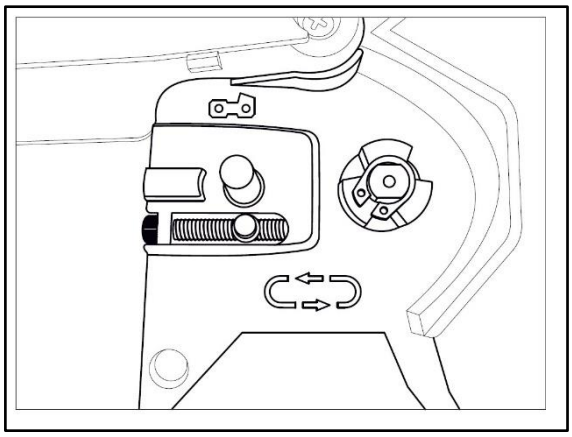

B

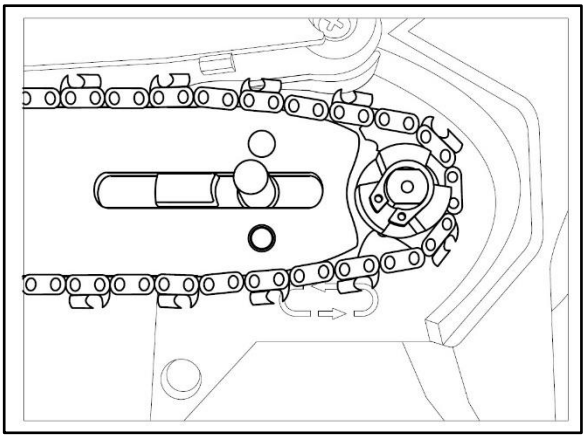

C

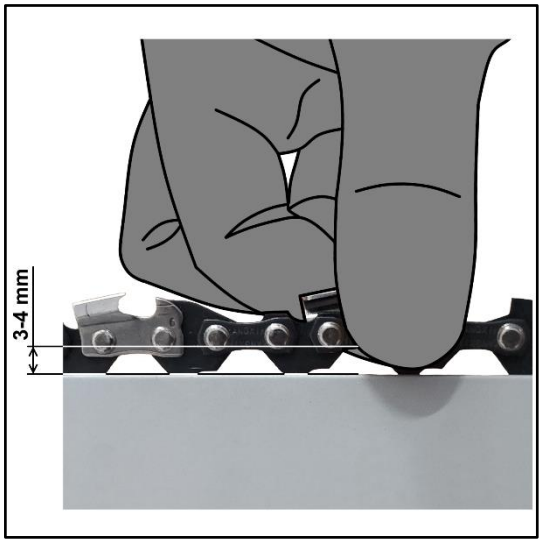

D

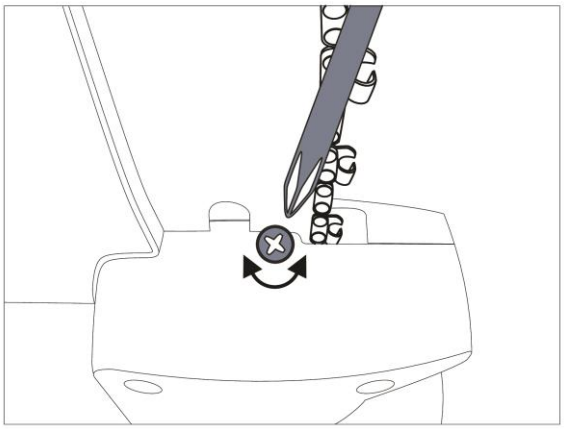

E

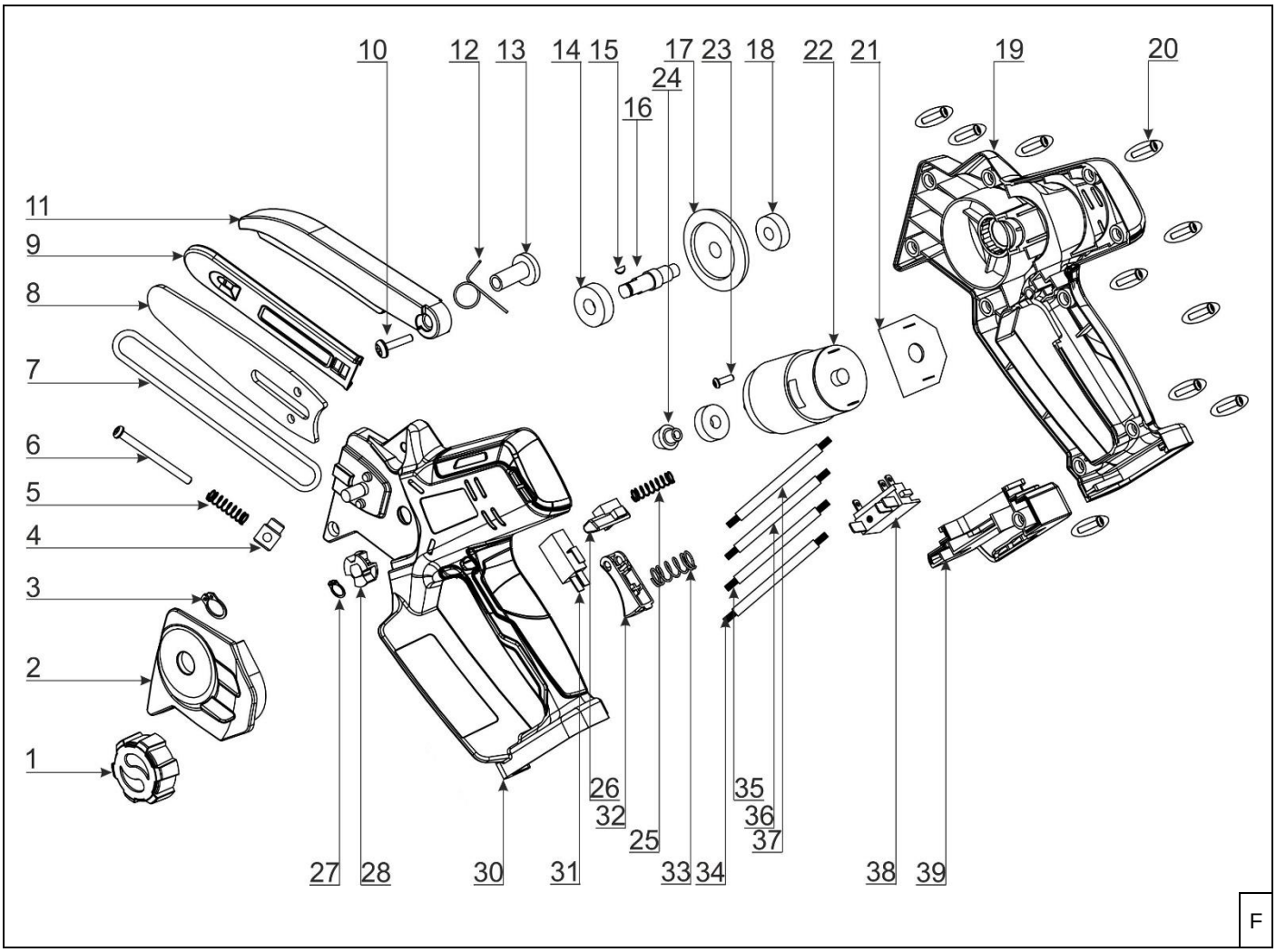

Opis piktogramów / Description of the marking / Popis použitých piktogramů / Opis používaných piktogramov / Panaudotų piktogramų aprašymas / Lietoto piktogrammu apraksts / Az alkalmazott piktogramok magyarázata / Descrierea pictogramelor / Opis piktogramov / Opis piktograma / Описание на пиктограмите / Beschreibung der Piktogramme / Description des pictogrammes

	**Nakaz: przeczytaj instrukcję obsługi** / Warrant: read the instruction manual / Příkaz: přečtěte návod k obsluze / Príkaz: oboznámte sa s užívateľskou príručkou / Privaloma: perskaitykite aptarnavimo instrukciją / Norādījums: rūpīgi iepazīstieties ar lietotāja rokasgrāmatā sniegto informāciju / Utasítás: olvassa el az útmutatót / Obilgatoriu: citiți manualul de utilizare / Bevel: lees de gebruiksaanwijzing / Navodilo: preberite navodila za uporabo / Uputa: pročitajte korisnički priručnik / Заповедта: прочетете ръководството за употреба / Заборона: прочитайте інструкцію з експлуатації / Gebot: die Bedienungsanleitung lesen / Injonction: lire le mode d'emploi
	**Nakaz: używać ochronników słuchu** / Order: use hearing protectors / Používejte ochranu sluchu / Používajte chrániče sluchu / Privaloma: naudoti apsauginius akinius / Lietojiet dzirdes aizsardzības līdzekļus / Utasítás: használjon fülvédőt / Trebuie să folosi-ţi aparate pentru protecţia auzului / Prepoved: uporabljajte zaščito sluha / Savjet: nosite zaštitu za sluh / Заповедите: използвайте защита на слуха / Заборона: використовувати засоби захисту органів слуху / Unterlassungsanordnung: Gehörschutz benutzen / Porter des protections auditives
	**Nakaz: stosować okulary ochronne** / Order: use safety goggles / Příkaz: používejte ochranné brýle / Príkaz: používajte ochranné okuliare / Privaloma: naudoti apsauginius akinius / Norādījums: nēsājiet aizsargacenes / Utasítás: viseljen védőszemüveget / Obligatoriu: folosiţi ochelari de protecţie / Prepoved: uporabljajte zaščitna ocala / Savjet: koristite zaštitne naočale / Заповедта: използвайте предпазни очила / Заборона: користуватися захисними окулярами / Vorschrift: Schutzbrille verwenden / Injonction: utiliser des lunettes de protection
	**Nakaz: stosować rękawice ochronne /** Warrant: use protective gloves **/** Objednání: noste ochranné rukavice **/** Objednávka: noste ochranné rukavice **/** Užsakymas: mūvėkite apsaugines pirštines **/** Pasūtījums: valkājiet aizsargcimdus **/** Rendelés: viseljen védőkesztyűt **/** Comanda: purtați mănuși de protecție **/** Zahteva: uporabljajte zaščitne rokavice/ Naredba: koristite zaštitne naočale / Предписание: използвайте защитни ръкавици / Рецепт: використовуйте захисні рукавички / Vorschrift: Schutzhandschuhe verwenden / Injonction: utiliser des gants de protection
	**Ostrzeżenie: urządzenie elektryczne /** Warning: electrical appliance / Varování: elektrické zařízení **/** Pozor elektrické zariadenie **/** Įspėjimas: elektrinis prietaisas **/** Brīdinājums: elektriska ierīce **/** Figyelem: elektromos készülék **/** Avertisment: dispozitiv electric **/** Opozorilo: električna naprava/ Upozorenje: električni uređaj / Предупреждение: електрически уред / Попередження: електричний прилад / Warnung: Elektrisches Gerät / Avertissement : appareil électrique
	**Zakaz: nie wystawiać na działanie opadów atmosferycznych** / Prohibition: do not expose to precipitation / Zákaz: Nevystavujte atmosférickým srážením / Zákaz: nevystavujte atmosférickým zrážkam / Draudimas: nelaikykite atmosferos kritulių / Aizliegums: nepakļaujiet atmosfēras nokrišņiem / Tilalom: ne tegye ki a légköri csapadéknak / Interzicere: nu expuneți la precipitații atmosferice / Prepoved: ne izpostavljati atmosferskim padavinam/ Zabrana: ne izlagati vremenskim oborinama / Забрана: да не се излага на валежи / Заборона: не піддавати впливу атмосферних опадів / Verbot: nicht dem Niederschlag aussetzen / Interdiction : ne pas exposer aux précipitations
 	**Uwaga: możliwość uderzenia przez urobek /** Caution: possibility of being struck by spoil / Poznámka: možnost zasažení kořistí **/** Poznámka: možnosť zasiahnuť korisť **/** Pastaba: galimybė nukentėti nuo grobio **/** Piezīme: iespēja sabojāt sabojāt **/** Megjegyzés: annak lehetősége, hogy a rontás megsérüljön **/** Notă: posibilitatea de a fi lovit de prada **/** Opomba: možnost, da vas zadene plen / Napomena: mogućnost da vas pogodi plijen / Внимание: Възможност за попадане на плячка / Обережно: небезпека потрапляння під вибуховий пристрій / Vorsicht: Möglichkeit, von Abraum getroffen zu werden / Attention : possibilité d'être heurté par des matériaux d'excavation **Uwaga: zachować odległość /** Note: keep your distance / Poznámka: udržujte vzdálenost **/** Poznámka: dodržujte odstup **/** Pastaba: laikykitės atstumo **/** Piezīme: ievērojiet attālumu **/** Megjegyzés: tartsa be a távolságot **/** Notă: păstrați o distanță **/** Opomba: držite razdaljo/ Napomena: držite distancu / Внимание: спазвайте дистанция / Застереження: тримайте дистанцію / Vorsicht: Halten Sie Abstand / Attention : gardez vos distances

	**Odłączyć zasilanie przed dokonywaniem czynności obsługowych /** Disconnect power before performing maintenance / Před servisem odpojte napájení **/** Pred servisom odpojte napájanie **/** Prieš atlikdami techninę priežiūrą, atjunkite maitinimą **/** Pirms apkopes atvienojiet strāvu **/** Szervizelés előtt húzza ki a tápellátást **/** Deconectați alimentarea înainte de întreținere **/** Pred kakršnimi koli vzdrževalnimi, servisnimi ali drugimi opravili napravo prej odklopite od vira napajanja/ OdspoOtkopčajtejite napajanje prije izvođenja provođenja servisnih radnji / Изключване на захранването преди обслужване / Перед обслуговуванням відключіть живлення / Vor der Wartung die Stromversorgung unterbrechen / Débrancher l'alimentation électrique avant de procéder à l'entretien
	**Ostrzeżenie: możliwość odrzutu** / Warning: possibility of recoil / Varování: možnost zpětného razu / Varovanie: možnosť spätného nárazu / Įspėjimas: atsitraukimo galimybė / Brīdinājums: atsitiena iespēja / Figyelem: a visszarúgás lehetősége / Attention: possibilité de rebond / Advertencia: la posibilidad de retroceso / Atenție: posibilitatea reculului / Waarschuwing: de mogelijkheid van terugslag / Opozorilo: možen povratni udarec/ Upozorenje: moguć povratni udar / Предупреждение: възможност за откат / Попередження: можлива віддача / Warnung: Rückschlaggefahr / Avertissement : possibilité de recul
	**Informacja: poziom mocy akustycznej** / Information: sound power level / Informace: hladina hluku / Informácie: hladina hluku / Informacija: triukšmo lygis / Informācija: trokšņa līmenis / Információ: zajszint / Informații: nivelul zgomotului / Informacija: raven zvočne moči/ Informacija: razina zvučne snage / Информация: ниво на звукова мощност / Інформація: рівень звукової потужності / Information: Schallleistungspegel / Information : niveau de puissance acoustique

PL Spis treści

1. Zdjęcia i rysunki
2. Opis urządzenia
3. Przeznaczenie urządzenia
4. Ograniczenie użycia
5. Dane techniczne
6. Przygotowanie do pracy
7. Włączanie urządzenia
8. Użytkowanie urządzenia
9. Bieżące czynności obsługowe
10. Części zamienne i akcesoria
11. Samodzielne usuwanie usterek
12. Kompletacja urządzenia
13. Informacja dla użytkowników o pozbywaniu się urządzeń elektrycznych i elektronicznych
14. Wykaz części do rysunku złożeniowego
15. Karta gwarancyjna

Deklaracja zgodności została dołączona do instrukcji jako oddzielny dokument. W przypadku braku deklaracji zgodności należy się skontaktować z Dedra Exim Sp. z o.o.
Ogólne przepisy bezpieczeństwa zostały dołączone do instrukcji jako oddzielna broszura.

OSTRZEŻENIE. Przeczytać wszystkie ostrzeżenia oznaczone symbolem i wszystkie instrukcje.

Nieprzestrzeganie podanych niżej ostrzeżeń i wskazówek dotyczących bezpieczeństwa może być przyczyną porażenia prądem elektrycznym, pożaru lub poważnych obrażeń.

Zachować wszystkie ostrzeżenia i instrukcje do przyszłego użytku.

UWAGA **Urządzenie z linii SAS+ALL zostało zaprojektowane do pracy tylko z ładowarkami oraz akumulatorami z linii SAS+ALL.**

Akumulator Li-Ion i ładowarka nie stanowią wyposażenia zakupionego urządzenia i należy nabyć je oddzielnie. Stosowanie akumulatorów i ładowarek innych niż dedykowanych do urządzenia jest zabronione.
Sposób użytkowania akumulatora i ładowarki opisują załączone do nich instrukcje.

UWAGA **Nigdy nie należy pozostawiać działającej ładowarki bez dozoru.**

Ładowarka jest urządzeniem elektrycznym i jej uszkodzenie w czasie działania może doprowadzić do niebezpiecznych sytuacji. Po naładowaniu akumulatora odłączyć ładowarkę od sieci zasilającej i wyjąć akumulator z gniazda ładowarki.

2. Opis urządzenia

Rys. A: 1. – łańcuch, 2. – osłona bezpieczeństwa, 3. – Osłona, 4. – Blokada włącznika, 5. – Rekojeść główna, 6. – Przycisk włącznika, 7. – Gniazdo akumulatora, 8. – Nakrętka, 9. – Prowadnica.

3. Przeznaczenie urządzenia

Urządzenie przeznaczone jest do piłowania drewna i przedmiotów z drewna. Piła nadaje się szczególnie do okrzesywania cienkich konarów a także do cięcia pielęgnacyjnego pędów drzewa o grubościach nie przekaraczających maksymalnej średnicy cięcia. Sposób postępowania szczegółowo opisano w dalszej części instrukcji.
Dopuszcza się wykorzystanie urządzenia w pracach remontowo-budowlanych, warsztatach naprawczych, w pracach amatorskich przy równoczesnym przestrzeganiu warunków użytkowania i dopuszczalnych warunków pracy, zawartych w instrukcji obsługi.

4. Ograniczenia użycia

UWAGA **Urządzenie może być użytkowane tylko zgodnie zamieszczonymi poniżej „Dopuszczalnymi warunkami pracy”.**

Nie wolno ciąć materiałów innych, niż wymienionych w punkcie Przeznaczenie urządzenia.

UWAGA **Samowolne zmiany w budowie mechanicznej i elektrycznej, wszelkie modyfikacje, czynności obsługowe nieopisane w instrukcji obsługi będą traktowane jako bezprawne i powodują natychmiastową utratę praw gwarancyjnych, a deklaracja zgodności traci ważność.**

Użytkowanie niezgodne z przeznaczeniem, bądź niezgodnie z instrukcją obsługi spowoduje natychmiastową utratę praw gwarancyjnych.

Dopuszczalne warunki pracy
S1 – praca ciągła i inne.
Zakres temperatur ładowania akumulatorów 10 - 30°C. Nie wystawiać na temperaturę pow. 40°C.

5. Dane techniczne

Model urządzenia	**DED7099**
Napięcie pracy [V]	18 d.c.
Prędkość obrotowa [min^{-1}]	3200
Prędkość posuwu łancucha [m/s]	4,8
Długość prowadnic [mm]	100
Maksymalna długość cięcia [mm]	95
Szerokość rowka prowadnicy [mm]	1,1
Liczba ogniw łańcucha	26
Podziałka łańcucha [“]	0.3
Profil łańcucha	Pół dłuto
Poziom drgań mierzony na rękojeści głównej a_h [m/s^2]	3,425
Niepewność pomiaru K [m/s^2]	1,5
Emisja hałasu:	
Poziom ciśnienia dźwięku L_{pA} [dB(A)] / Niepewność pomiarowa K_{pA}	78 / 3
Poziom mocy dźwięku L_{WA} [dB(A)] / Niepewność pomiarowa K_{WA} [dB(A)]	89 / 3
Gwarantowany poziom mocy dźwięku L_{WA} [dB(A)]	92
Masa urządzenia [kg]	1,27

Informacja na temat drgań i hałasu

Wartość łączona drgań a_h oraz niepewność pomiaru określono zgodnie z normą EN 62841-4-1 i podano w tabeli.
Emisja hałasu została określona zgodnie z EN 62841-4-1 wartości podano powyżej w tabeli.

UWAGA **Hałas może spowodować uszkodzenie słuchu, podczas pracy zawsze należy używać środków ochrony słuchu!**

Deklarowana łączna wartość drgań/hałasu została zmierzona zgodnie ze standardową metodą badania i może być wykorzystana do porównania jednego urządzenia z drugim. Podany poziom drgań/hałasu może być również wykorzystywany do wstępnej oceny narażenia na drgania/hałas.
Poziom drgań/hałasu podczas rzeczywistego użytkowania urządzenia może się różnić od zadeklarowanych wartości, w zależności od sposobu użycia narzędzi roboczych, w szczególności od rodzaju obrabianego przedmiotu oraz od konieczności określenia środków mających na celu ochronę operatora. Aby dokładnie oszacować narażenia w rzeczywistych warunkach użytkowania, należy wziąć pod uwagę wszystkie części cyklu operacyjnego, obejmujące także okresy, gdy urządzenie jest wyłączone lub gdy jest ono włączone, ale nie jest używane do pracy.

6. Przygotowanie do pracy

UWAGA **Urządzenie stanowi część linii SAS+ALL, dlatego, aby z niego skorzystać, należy skompletować zestaw, składający się z urządzenia, akumulatora i ładowarki. Stosowanie innych akumulatorów i ładowarek jest zabronione.**

UWAGA **Wszystkie czynności opisane w tym rozdziale należy przeprowadzać przy odłączonej baterii.**

Baterię zamontować dopiero, kiedy urządzenie jest całkowicie zmontowane i ustawiony jest naciąg łańcucha.
Podczas montowania, regulowania i sprawdzania piły łańcuchowej należy zawsze nosić rękawice ochronne, aby uniknąć skaleczeń.

Montaż prowadnicy i łańcucha

Odkręcić nakrętkę dociskającą (rys. A.8), zdjąć osłonę napędu łańcucha (rys. A.3) Zmontować prowadnicę z elementem biernym napinacza w sposób pokazany na rysunku C.
Sprawdzić łańcuch pod kątem uszkodzeń – czy ogniwa nie są pęknięte, czy nity nie są zerwane. Nie wolno montować w pile uszkodzonego łańcucha.
Nałożyć łańcuch na płytę prowadnicy,środkowy ząb wsunąć w wycięcie na prowadnicy.Przy montażu prowadnicy należy zwrócić uwagę aby otwór na końcu prowadnicy wsunąć w element regulacyjny naciąg łańcucha.
Zwrócić uwagę na prawidłowy kierunek zamontowania łańcucha – ostre krawędzie zębów tnących muszą być skierowane zgodnie z kierunkiem obrotu łańcucha, tak, jak to przedstawiono na obudowie urządzenia (rys B.) Upewnić się, że prowadnica jest prawidłowo dociśnięta do korpusu pilarki, a łańcuch jest prawidłowo osadzony w napędowym kole zębatym (rys.C). Założyć osłonę napędu łańcucha (rys.A.3) dokręcić pokrętło docisku prowadnicy (rys.A.8). Upewnić się, że osłona przylega do

obudowy pilarki wzdłuż wszystkich krawędzi styku, nigdzie nie odstaje ani nie jest naprężona.

Napinanie łańcucha pilarki

Łańcuch ulega wydłużaniu podczas używania, należy systematycznie sprawdzać jego naciąg. W przypadku pierwszego użycia nowego łańcucha, należy pamiętać o tym, że wymaga on pewnego czasu na dotarcie, dlatego też znacznie częściej należy sprawdzać jego naciąg. Szczególnie istotne jest sprawdzanie napięcia nowego łańcucha co około 5-10 minut pracy.
Aby wyregulować naciąg łańcucha, należy użyć wkrętaka krzyżakowego. Kręcąc w lewą stronę śrubą znajdującą się w korpusie urządzenia, napinamy łańcuch piły. Kręcąc w przeciwnym kierunku luzujemy naciąg łańcucha.(rys.E). Prawidłowo napięty łańcuch nie zwisa wzdłuż dolnej krawędzi prowadnicy i daje się delikatnym ruchem odsunąć od prowadnicy w środku jej długości na ok. 3 – 4 mm (rys.D), przy czym łańcuch nie może wypadać z rowka prowadnicy. Po puszczeniu łańcuch wraca na swoje miejsce w rowku prowadnicy. W razie konieczności dokonać poprawek, powtarzając powyższe czynności.

Smarowanie łańcucha

Nowy łańcuch przed pierwszym użyciem najlepiej zanurzyć w oleju na kilka godzin. Olej przeniknie do wszystkich elementów łańcucha tnącego co wydłuży żywotność łałego układu tnącego.
Urządzenie nie posiada systemu smarującego łańcuch, w czasie pracy należy robić przerwy w pracy i pędzelkiem nasączonym olejem przetrzeć i oczyścić łańcuch.

7. Włączanie urządzenia

⚠ UWAGA Przed uruchomieniem urządzenia bezwzględnie wykonać czynności opisane w rozdziale „Przygotowanie do pracy”.

Przed włączeniem urządzenia upewnić się, że w pobliżu nie znajdują się inne osoby lub zwierzęta, które mogłyby w niekontrolowany sposób znaleźć się w zasięgu jej pracy. Upewnić się, że łańcuch piły do niczego nie dotyka w momencie uruchamiania.
W celu włączenia urządzenia należy wcisnąć przycisk blokady włącznika a nastepnie wcisnąć przycisk włącznika, zwolnienie przycisku włącznika spowoduje wyłączenie urządzenia.

8. Użytkowanie urządzenia

⚠ UWAGA W przypadku nagrzania się akumulatora powyżej 40°C, należy przerwać pracę i odczekać do ostygnięcia akumulatora.

⚠ UWAGA Podczas pracy urzadzeniem należy bezwzględnie przestrzegać wszystkich zasad bezpieczeństwa i zaleceń opisanych w warunkach bezpieczeństwa.

⚠ UWAGA Nie wolno ciąć urzadzeniem drewna leżącego bezpośrednio na ziemi, betonie lub innym podłożu. Zetknięcie się łańcucha z ziemią lub innym podłożem może być nie tylko niebezpieczne, ale skraca również żywotność łańcucha i prowadnicy.

Okrzesywanie

Okrzesywanie to usuwanie gałęzi ze ściętego, leżącego na ziemi drzewa. Podczas okrzesywania należy pozostawić grubsze dolne gałęzie, aby zapewnić w ten sposób podparcie drzewa na ziemi. Okrzesywanie należy rozpocząć od podstawy ściętego drzewa, kierując się w stronę wierzchołka. Okrzesywać gałęzie pojedynczo, małe gałęzie usuwając jednym cięciem. Gałęzie naprężone okrzesywać od strony naprężeń rozciągających, aby uniknąć zakleszczenia pilarki. Należy zachować ostrożność podczas cięcia gałęzi naprężonych, ponieważ mogą odskoczyć w nieprzewidzianym kierunku i uderzyć operatora, powodując obrażenia.

Przerzynanie drzewa

Przerzynanie (lub przerzynka) polega na poprzecznym przecinaniu ściętego i okrzesanego uprzednio drzewa na krótsze kawałki, w celu pozyskania pożądanego sortymentu

Cięcie gałęzi i pędów drzew owocowych

Zaleca się aby cięcia pielęgnacyjne drzew wykonywać nie prostopadle a lekko pod skosem i na wysokości około 5 mm powyżej pąka.Cięcie skośne powinno być tak wykonane, by najwyższy punkt znajdował się nad oczkiem.
Cięcie nie powinno być wykonywane zbyt blisko pnia aby miejsce cięcia mogło się zagoić.

⚠ UWAGA Po każdym użyciu urządzenia odłączać akumulator, aby uniknąć przypadkowego włączenia przez osoby postronne lub podczas przenoszenia.

9. Bieżące czynności obsługowe

⚠ UWAGA Wszystkie czynności obsługowe przeprowadzać przy urządzeniu odłączonym od źródła zasilania. Podczas czynności obsługowych pilarki łańcuchowej należy zawsze nosić rękawice ochronne, aby uniknąć skaleczeń.

Sprawdzanie stanu napięcia łańcucha

Należy pamiętać, że łańcuch urządzenia podczas pracy rozgrzewa się i rozciąga. Podczas przerw w pracy kontrolować napięcie łańcucha, korygując je odpowiednio, jak opisano to w rozdziale „Przygotowanie do pracy”. Po zakończonej pracy należy zmniejszyć napięcie łańcucha, żeby stygnąc i skracając się, nie zakleszczył się w prowadnicy.

Sprawdzanie stanu prowadnicy i łańcucha

Okresowo (nie rzadziej niż co 5 godzin pracy) sprawdzać stan łańcucha i prowadnicy. Demontaż prowadzić w odwrotnej kolejności, niż opisano to dla montażu w rozdziale „Przygotowanie do pracy”. Czyścić rowki prowadzące łańcuch Aby uniknąć nadmiernego zużycia prowadnicy, sprawdzać stan rowków prowadnicy: jeśli widoczna jest szczelina spowodowana wywinięciem krawędzi rowków prowadnicy na zewnątrz, należy wymienić prowadnicę na nową lub przekazać do serwisu w celu regeneracji.
Sprawdzać łańcuch pod kątem pęknięć ogniw, poluzowanych nitów.

⚠ UWAGA Nie używać łańcucha, który ma pęknięte ogniwa, poluzowane nity lub którego łączenia są sztywne.

Inne czynności obsługowe

Okresowo sprawdzać stan koła zębatego, które napędza łańcuch (rys.B), w przypadku stwierdzenia uszkodzenia, przekazać urządzenie do serwisu w celu wymiany.
Utrzymywać urządzenie w czystości, nie przechowywać zabrudzonego urządzenia. Nie czyścić przy pomocy detergentów na bazie wody, nie używać do czyszczenia agresywnych rozpuszczalników. Wióry usuwać sprężonym powietrzem, zdejmując osłonę koła zębatego (rys. A, 12) oraz prowadnicę i łańcuch. Przed przeniesieniem w miejsce przechowywania zmniejszyć napięcie łańcucha, na prowadnicę założyć osłonę.
Przechowywać poza zasięgiem dzieci, w suchym miejscu, nie wystawiać na działanie czynników atmosferycznych (deszcz, śnieg, promienie UV).
Nie przechowywać urządzenia bez oczyszczenia łańcucha i prowadnicy.
Do ładowania akumulatora z linii SAS+ALL stosować tylko dedykowane ładowarki. Nie pozostawiać akumulatora podczas ładowania bez nadzoru. Po zakończeniu ładowania odłączyć ładowarkę od źródła zasilania i wyjąć akumulator.
Każdorazowo należy odłączać źródło zasilania:
- po zakończeniu pracy urządzeniem
- podczas przenoszenia urządzenia
- jeżeli użytkownik odchodzi od urządzenia
- przed wymianą lub regulacją końcówki roboczej
- przed sprawdzaniem lub czyszczeniem urządzenia

Nigdy nie pozostawiać urządzenia z podłączonym akumulatorem bez nadzoru!
Zabrania się transportowania urządzenia z podłączonym akumulatorem! Na czas transportu odłączyć akumulator od urządzenia.

10. Części zamienne i akcesoria

W celu zakupu części zamiennych i akcesoriów należy skontaktować się z Serwisem Dedra Exim. Dane kontaktowe znajdują się na 1. stronie instrukcji.
Przy zamawianiu części zamiennych prosimy podać numer partii umieszczony na tabliczce znamionowej oraznumer części z rysunku złożeniowego.
W okresie gwarancyjnym naprawy dokonywane są na zasadach podanych w karcie gwarancyjnej. Reklamowany produkt prosimy przekazać do naprawy w miejscu zakupu (sprzedawca zobowiązany jest przyjąć reklamowany produkt), przesłać do serwisu centralnego Dedra Exim lub przesłać do serwisu najbliższego względem miejsca zamieszkania (lista serwisów na stronie www.dedra.pl). Prosimy uprzejmie dołączyć wypełnioną kartę gwarancyjną. Po okresie gwarancyjnym naprawy wykonuje serwis centralny. Uszkodzony produkt należy przesłać do serwisu (koszty wysyłki pokrywa użytkownik).

11. Samodzielne usuwanie usterek

⚠ UWAGA Przed przystąpieniem do samodzielnego usuwania usterek odłączyć urządzenie od zasilania.

Problem	Przyczyna	Rozwiązanie
Urządzenie nie działa	Akumulator jest źle podłączony.	Sprawdzić akumulator.
	Akumulator rozładowany	Naładować akumulator
	Uszkodzony włącznik	Wymienić włącznik na nowy – przekazać urządzenie do serwisu
	Czuć zapach spalonej izolacji	Silnik wymaga naprawy – przekazać urządzenie do serwisu
Silnik przegrzewa się	Zapchane otwory wentylacyjne	Przedmuchać sprężonym powietrzem
Urządzenie rusza z trudem, przestaje po chwili działać	Zbyt mocne napięcie łańcucha	Skontrolować napięcie łańcucha (patrz: rozdział „Przygotowanie do pracy”)
Efektywność pracy bardzo mała	Zużyty łańcuch	Przekazać łańcuch do ostrzenia lub wymienić na nowy
	Zbyt słabe napięcie łańcucha	Skontrolować napięcie łańcucha (patrz: rozdział „Przygotowanie do pracy”)

12. Kompletacja urządzenia

DED7099: 1 – mini piła akumulatorowa - 1 szt., 2 - łańcuch - 1 szt.. 3 – prowadnica - 1 szt. ,

13 Informacja dla użytkowników o pozbywaniu się urządzeń elektrycznych i elektronicznych (dotyczy gospodarstw domowych)



Przedstawiony symbol umieszczony na produktach lub dołączonej do nich dokumentacji informuje, że niesprawnych urządzeń elektrycznych lub elektronicznych nie można wyrzucać razem z odpadami bytowymi. Prawidłowe postępowanie w razie konieczności utylizacji, powtórnego użycia lub odzysku podzespołów polega na przekazaniu urządzenia do wyspecjalizowanego punktu zbiórki, gdzie będzie przyjęte bezpłatnie. Informacji o lokalizacji miejsc zbiórki zużytego sprzętu udzielają władze lokalne np. na swoich stronach internetowych.
Prawidłowa utylizacja urządzenia umożliwia zachowanie cennych zasobów i uniknięcie negatywnego wpływu na zdrowie i środowisko, wynikające z możliwości obecności w sprzęcie niebezpiecznych: substancji, mieszanin oraz części składowych.
Nieprawidłowa utylizacja odpadów zagrożona jest karami przewidzianymi w odpowiednich przepisach lokalnych.
Użytkownicy w krajach Unii Europejskiej: W razie konieczności pozbycia się urządzeń elektrycznych lub elektronicznych, prosimy skontaktować się z najbliższym punktem sprzedaży lub z dostawcą, którzy udzielą dodatkowych informacji.
Pozbywanie się odpadów w krajach poza Unią Europejską: Taki symbol dotyczy tylko krajów Unii Europejskiej. W razie potrzeby pozbycia się niniejszego produktu prosimy skontaktować się z lokalnymi władzami lub ze sprzedawcą celem uzyskania informacji o prawidłowym sposobie postępowania.

14. Wykaz części do rysunku złożeniowego

DED7099 (Rys. F)

LP	Nazwa części	LP	Nazwa części
1	Pokrętło	21	Osłona zabezpieczająca
2	Osłona plastikowa	22	Silnik
3	Segger	23	Wkręty
4	Kołek ustalający	36	Wałek zębaty
5	Sprężyna	25	Sprężyna
6	Śruba	26	Blogada włącznika
7	Łańcuch	27	Segger
8	Prowadnica	28	Koło łańcuchowe napędowe
9	Osłona prowadnicy	30	Obudowa część lewa
10	Wkręt	31	Włącznik
11	Osłona bezpieczeństwa	32	Przycisk włącznika
12	Sprężyna	33	Sprężyna
13	Trzpień stalowy	34	Przewód 1
14	Łożysko	35	Przewód 2
	Klin	36	Przewód 3
15	Wrzeciono	37	Przewód 4
16	Koło zębate odbiorcze	38	Obudowa gniazda akumulatora
17	Łożysko	39	Gniazdo akumulatora
18	Prawa część obudowy	40	Blaszki stykowe
19	Wkręt	41	Obudowa gniazda akumulatora
20	Kołek ustalający		

Karta gwarancyjna

na

Nr katalogowy: ……. nr partii: .....

(zwane dalej Produktem)

Data zakupu Produktu: .....

Pieczęć sprzedawcy

Data i podpis sprzedawcy: .....

Oświadczenie Użytkownika:

Potwierdzam, że zostałem poinformowany o warunkach gwarancji oraz skutkach nieprzestrzegania wytycznych zawartych w Instrukcji obsługi i karcie gwarancyjnej. Warunki niniejszej gwarancji są mi znane, co potwierdzam własnoręcznym podpisem:

....

Data i miejsce Podpis Użytkownika

I. Odpowiedzialność za Produkt

1. Gwarant – Dedra Exim Sp. z o.o. z siedzibą w Pruszkowie, adres: ul. 3 Maja 8, 05-800 Pruszków, KRS 0000062517, Sąd Rejonowy dla m.st. Warszawy w Warszawie, XIV Wydział Gospodarczy Krajowego Rejestru Sądowego, NIP 527-020-49-33, kapitał zakładowy: 100 980.00 zł.
2. Na warunkach określonych w niniejszej karcie gwarancyjnej Gwarant udziela gwarancji na Produkt, pochodzący z dystrybucji Gwaranta.
3. Odpowiedzialność z tytułu gwarancji obejmuje tylko wady powstałe z przyczyn tkwiących w Produkcie w momencie jego wydania Użytkownikowi.
4. Z tytułu gwarancji Użytkownik, uzyskuje prawo do bezpłatnej naprawy Produktu, o ile wada ujawniła się w okresie gwarancji. Sposób naprawy Produktu (metoda wykonania naprawy) zależy od decyzji Gwaranta. W przypadku stwierdzenia przez Gwaranta braku możliwości naprawy Gwarant zastrzega sobie prawo wymiany wadliwego elementu albo całego Produktu na wolny od wad, obniżenia ceny Produktu lub odstąpienia od umowy.
5. W stosunku do Użytkownika, który nie jest konsumentem w rozumieniu ustawy z dnia 23 kwietnia 1964r. Kodeks cywilny, odpowiedzialność odszkodowawcza Gwaranta za szkody wynikające z niniejszej gwarancji i/lub w związku z jej zawarciem i wykonywaniem, bez względu na tytuł prawny, jest ograniczona maksymalnie do wysokości wartości wadliwego Produktu.

II. Okres gwarancji

Elementy Produktu	Czas trwania ochrony gwarancyjnej
DED7099	36 miesiące, licząc od daty zakupu Produktu uwidocznionej w niniejszej karcie gwarancyjnej

III. Warunki skorzystania z gwarancji

1. Przedstawienie przez Użytkownika wypełnionej karty gwarancyjnej Produktu oraz uprawdopodobnienie przez Użytkownika okoliczności zakupu Produktu, np. poprzez przedstawienie paragonu, faktury, itd. W celu sprawnego przeprowadzenia reklamacji zaleca się aby Użytkownik przekazał wraz z Produktem do reklamacji wszystkie elementy określone w „Kompletacji urządzenia" zawartej w Instrukcji obsługi.
2. Stosowanie się przez Użytkownika do zaleceń zawartych w Instrukcji obsługi i karcie gwarancyjnej.
3. Gwarancja obejmuje tylko obszar Rzeczypospolitej Polskiej i UE.
4. Gwarancja nie obejmuje wad Produktu powstałych w szczególności na skutek:
a. Nieprzestrzegania przez Użytkownika warunków określonych w Instrukcji obsługi, w szczególności w zakresie prawidłowej eksploatacji, konserwacji i czyszczenia;
b. Zastosowania przez Użytkownika środków czyszczących lub konserwujących niezgodnych z Instrukcją obsługi;
c. Nieodpowiedniego przechowywania i transportu Produktu przez Użytkownika;
d. Samowolnych zmian i/lub przeróbek Produktu przez Użytkownika, które nie były uzgadniane z Gwarantem;
e. Zastosowania przez Użytkownika w Produkcie materiałów eksploatacyjnych niezgodnych z Instrukcją obsługi.
5. Użytkownik, który nie jest konsumentem w rozumieniu ustawy z dnia 23 kwietnia 1964r. Kodeks cywilny, traci gwarancję na Produkt, w którym:
- numery seryjne, oznaczenia dat i tabliczki znamionowe zostały usunięte, zmienione lub uszkodzone przez Użytkownika;
- plomby zostały uszkodzone przez Użytkownika lub noszą ślady manipulacji Użytkownika.
6. Uwaga! Czynności związane z codzienną obsługą Produktu, wynikające m.in. z Instrukcji obsługi Użytkownik wykonuje we własnym zakresie i na swój koszt.

IV. Procedura reklamacyjna

1. W przypadku stwierdzenia nieprawidłowej pracy Produktu, przed dokonaniem zgłoszenia reklamacyjnego należy upewnić się czy wszystkie czynności określone w szczególności w Instrukcji obsługi zostały wykonane w sposób prawidłowy.
2. Zgłoszenie reklamacji zaleca się dokonać niezwłocznie, najlepiej w terminie 7 dni od daty zauważenia wady Produktu. Użytkownik, który nie jest konsumentem w rozumieniu ustawy z dnia 23 kwietnia 1964r. Kodeks cywilny traci uprawienia wynikające z niniejszej gwarancji w przypadku niezgłoszenia reklamacji w terminie 7 dni.
3. Zgłoszenie reklamacji można dokonać m.in. w punkcie zakupu Produktu, w serwisie gwarancyjnym lub pisemnie na adres: Dedra Exim Sp. z o.o., ul. 3 Maja 8, 05-800 Pruszków.
4. Użytkownik może złożyć reklamację przy wykorzystaniu formularza dostępnego na stronie internetowej www.dedra.pl. („Formularz zgłoszenia reklamacji z tytułu gwarancji").
5. Adresy serwisów gwarancyjnych dla poszczególnych krajów dostępne są na stronie www.dedra.pl. W przypadku braku serwisu gwarancyjnego dla danego kraju zgłoszenia reklamacyjne z tytułu gwarancji zaleca się kierować na adres: Dedra Exim Sp. z o.o. ul. 3 Maja 8, 05-800 Pruszków (Polska).
6. Mając na uwadze bezpieczeństwo Użytkownika zakazuje się korzystania z wadliwego Produktu.
7. Uwaga! Korzystanie z wadliwego Produktu jest niebezpieczne dla zdrowia i życia Użytkownika.
8. Wykonanie obowiązków wynikających z gwarancji nastąpi w terminie 14 dni roboczych, licząc od dnia dostarczenia reklamowanego Produktu przez Użytkownika.
9. Przed dostarczeniem wadliwego Produktu do reklamacji zaleca się jego oczyszczenie. Reklamowany Produkt zaleca się dokładnie zabezpieczyć przed uszkodzeniami w transporcie (zaleca się dostarczyć reklamowany Produkt w oryginalnym opakowaniu).
10. Okres gwarancji ulega przedłużeniu o czas, w ciągu którego wskutek wady Produktu objętego gwarancją Użytkownik nie mógł z niego korzystać.

Gwarancja nie wyłącza, nie ogranicza, ani nie zawiesza uprawnień Użytkownika wynikających z przepisów o rękojmi za wady rzeczy sprzedanej.

Zgodnie z art. 13 ust. 1 i ust. 2 rozporządzenia Parlamentu Europejskiego i Rady (UE) 2016/679 z dnia 27 kwietnia 2016 r. w sprawie ochrony osób fizycznych w związku z przetwarzaniem danych osobowych i w sprawie swobodnego przepływu takich danych oraz uchylenia dyrektywy 95/46/WE (dalej: „RODO") informujemy

1. Administratorem Twoich danych osobowych podanych w formularzu jest DEDRA-EXIM sp. z o.o. z siedzibą w Pruszkowie , ul. 3 Maja 8, 05-800 Pruszków (dalej: „Administrator").
2. Twoje dane będą przetwarzane wyłącznie w celu przeprowadzenia procedury gwarancyjnej urządzenia zgodnie art. 6 ust. 1 lit. b ogólnego rozporządzenie o ochronie danych (dalej: „RODO") Podanie danych jest dobrowolne, ale konieczne do przeprowadzenia procedury gwarancyjnej.
3. Twoje dane będą przetwarzane przez okres rozpatrywania przeprowadzenia procedury gwarancyjnej oraz w celach archiwizacyjnych w razie konieczności obrony przed ewentualnymi roszczeniami wobec Administratora nie dłużej niż do momentu ich przedawnienia.
4. Twoje dane mogą być ujawniane wyłącznie podmiotom przetwarzającym dane na rzecz administratora na podstawie pisemnej umowy powierzenia przetwarzania danych osobowych świadczącym m.in. usługi serwisu technicznego, hostingu lub obsługi strony internetowej, obsługi IT, firmie kurierskiej. Dostawcy Administratora zobowiązani są do zapewnienia zabezpieczenia danych i spełnienia wymogów obowiązującego prawa związanego z ochroną danych osobowych i nie mogą wykorzystywać powierzonych danych osobowych do innych celów niż te, które są określone w umowie z Administratorem.
5. Twoje dane nie będą przetwarzane w sposób zautomatyzowany w tym również w formie profilowania oraz nie będą przekazywane do państwa trzeciego/organizacji międzynarodowej.
6. Posiadasz prawo dostępu do treści swoich danych oraz prawo ich sprostowania, usunięcia, ograniczenia przetwarzania, prawo do przenoszenia danych, prawo wniesienia sprzeciwu, w dowolnym momencie.
7. We wszelkich sprawach związanych z przetwarzaniem Twoich danych osobowych przez Administratora możesz skontaktować się pod adresem e-mail: daneosobowe@dedra.pl;
8. Masz prawo wniesienia skargi do wniesienia skargi do organu właściwego do spraw ochrony danych osobowych;

EN Table of contents

1. Photos and drawings
2. Description of the device
3. Purpose of the device
4. Restriction of use
5. Technical data
6. Preparation for work
7. Turning on the device
8. Use of the device
9. Ongoing maintenance
10. Spare parts and accessories
11. Troubleshooting on its own
12. Completion of the device
13. Information for users on disposal of electrical and electronic equipment
14. Warranty card

The Declaration of Conformity is attached to the manual as a separate document. In the absence of a declaration of conformity, please contact Dedra Exim Ltd. General safety regulations are included in the manual as a separate booklet.

WARNING. Read all warnings marked with the ⚠ symbol and all instructions.

Failure to observe the following warnings and safety instructions could result in electric shock, fire or serious injury.

Retain all warnings and instructions for future use.

The SAS+ALL line device is designed to work only with chargers and batteries from the SAS+ALL line.

Li-Ion battery and charger are not included in the purchased device and must be purchased separately. The use of batteries and chargers other than those dedicated to the device is prohibited
The use of the battery and charger is described in the accompanying instructions.

Never leave an operating charger unattended.

The charger is an electrical device and damage to it during operation can lead to dangerous situations. After charging the battery, disconnect the charger from the mains and remove the battery from the charger socket.

2. Description of the device

Fig. A: 1. - Chain, 2. - Safety guard, 3. - Shield, 4. - Switch lock, 5. - Main handle, 6. - Switch button, 7. - Battery socket, 8. - Nut, 9. - Guide bar.

3. Purpose of the device

The device is designed for sawing wood and wooden objects. The saw is particularly suitable for limbing thin branches and also for maintenance cutting of tree shoots with thicknesses that do not exceed the maximum cutting diameter. The procedure is described in detail later in this manual.
It is permissible to use the device in repair and construction work, repair workshops, in amateur work while observing the conditions of use and permissible working conditions contained in the instruction manual.

4. Restrictions on use

The device may only be used in accordance with the "Permissible operating conditions" posted below.

Do not cut materials other than those listed under Destination of the device.

Unauthorized changes to the mechanical and electrical structure, any modification, maintenance activities not described in the instruction manual will be treated as illegal and cause immediate loss of warranty rights, and the declaration of conformity becomes invalid.

Use not in accordance with the intended use, or not in accordance with the operating instructions will result in immediate loss of warranty rights.

Acceptable working conditions
S1 - continuous operation and others.
Battery charging temperature range 10 - 30°C. Do not expose to temperatures above 40°C.

5. Technical data

Device model	**DED7099**
Operating voltage [V].	18 d.c.
Speed [min^{-1}].	3200
Chain feed rate [m/s].	4,8
Length of guides [mm].	100
Maximum cutting length [mm]	95
Guide groove width [mm].	1,1
Number of chain links	26
Chain pitch [']	0.3
Chain profile	Half chisel
Vibration level measured at the main handle a_h [m/s^2].	3,425
Measurement uncertainty K [m/s^2].	1,5
Noise emissions:	
Sound pressure level $L_{(pA)}$ [dB(A)] / Measurement uncertainty K_{pA}	78 / 3
Sound power level L_{WA} [dB(A)] / Measurement uncertainty K_{WA} [dB(A)].	89 / 3
Guaranteed sound power level L_{WA} [dB(A)].	92
Weight of the device [kg].	1,27

Information on vibration and noise

The combined value of vibration a_h and the measurement uncertainty were determined in accordance with EN 62841-4-1 and are given in the table.
Noise emissions were determined in accordance with EN 62841-4-1 values are given above in the table.

Noise can cause hearing damage, always use hearing protection when working!

The declared total vibration/noise value has been measured according to a standard test method and can be used to compare one device with another. The stated vibration/noise level can also be used for preliminary assessment of vibration/noise exposure.
The level of vibration/noise during actual use of the device may differ from the declared values, depending on how the work tools are used, particularly the type of workpiece being worked on, and the need to determine measures to protect the operator. In order to accurately estimate exposures under actual operating conditions, all parts of the operating cycle must be taken into account, including periods when the device is off or when it is on but not being used for work.

6. Preparation for work

The device is part of the SAS+ALL line, so in order to use it, you need to complete a set, consisting of the device, battery and charger. The use of other batteries and chargers is prohibited.

All operations described in this chapter should be carried out with the battery disconnected.

Install the battery only when the unit is fully assembled and the chain tension is set.

Always wear protective gloves when assembling, adjusting and inspecting a chainsaw to avoid cuts.

Installation of the guide bar and chain

Unscrew the clamping nut (Figure A.8), remove the chain drive cover (Figure A.3) Assemble the guide bar with the tensioner passive element as shown in Figure C. Check the chain for damage - whether the links are not broken, whether the rivets are not broken. Do not install a damaged chain in the saw.
Put the chain on the bar plate, insert the middle tooth into the notch on the bar.When installing the bar, make sure that the hole at the end of the bar is inserted into the chain tension adjustment element.
Pay attention to the correct direction of installation of the chain - the sharp edges of the cutting teeth must be directed in accordance with the direction of rotation of the chain, as shown on the housing of the machine (fig B.) Make sure that the guide bar is properly pressed against the body of the saw, and the chain is properly seated in the drive sprocket (fig C). Put on the chain drive guard (fig.A.3) tighten the bar pressure knob (fig.A.8). Make sure that the guard adheres to the saw housing along all edges of the contact, does not stand out or is not stressed anywhere.

Saw chain tensioning

The chain is subject to elongation during use, its tension should be checked regularly. When using a new chain for the first time, it is important to keep in mind that it requires a certain amount of time to run-in, so its tension should be checked much more frequently. It is especially important to check the tension of a new chain every 5-10 minutes or so of operation.
To adjust the chain tension, use a Phillips screwdriver. By turning the screw located in the body of the device to the left, you tighten the chain of the saw. Turning in the opposite direction loosens the chain tension.(Fig.E). Properly tensioned chain does not hang along the bottom edge of the bar and can be gently moved away from the bar in the middle of its length for about 3 - 4 mm (fig.D), but the chain must not fall out of the bar groove. After letting go, the chain returns to its place in the bar groove. If necessary, make corrections by repeating the above steps.

Chain lubrication

It is best to soak a new chain in oil for several hours before using it for the first time. The oil will penetrate all parts of the cutting chain, which will extend the life of the entire cutting system.
The device does not have a chain lubrication system, take breaks during operation and use an oil-soaked brush to wipe and clean the chain.

7. Turning on the device

Before starting the device, absolutely follow the steps described in the section "Preparing for operation".

Before turning on the device, make sure that there are no other people or animals in the vicinity of the device that could get into its working range uncontrollably. Make sure the chain of the saw does not touch anything when it is started.
To turn on the device, press the switch lock button and then press the switch button, releasing the switch button will turn off the device.

8. Use of the device

If the battery gets hotter than 40°C, stop operation and wait for the battery to cool down.

When operating the device, it is imperative to follow all safety rules and recommendations described in the safety conditions.

Do not cut wood lying directly on the ground, concrete or other ground with the device. Contact between the chain and the ground or other ground can not only be dangerous, but also shortens the life of the chain and bar.

Trimming

Limbing is the removal of branches from a felled tree that is lying on the ground. When limbing, the thicker lower branches should be left behind to ensure that the tree is supported on the ground. Start limbing from the base of the felled tree, heading toward the top. Trim branches one at a time, removing small branches in one cut. Trim stressed branches from the tensile side to avoid jamming the saw. Use caution when cutting tensioned branches, as they may spring back in an unforeseen direction and strike the operator, causing injury.

Tree thinning

Thinning (or thinning) is the cross-cutting of a previously felled and limbed tree into shorter pieces in order to obtain the desired grade

Cutting branches and shoots of fruit trees

It is recommended that tree care cuts be made not perpendicularly but slightly under the bevel and at a height of about 5 mm above the bud.The bevel cut should be made so that the highest point is above the mesh.
The cut should not be made too close to the trunk so that the cutting site can heal.

WARNING **Disconnect the battery after each use of the device to avoid accidental activation by bystanders or during handling.**

9. Ongoing maintenance

WARNING **Perform all maintenance operations with the unit unplugged from the power source. Always wear protective gloves when operating the chainsaw to avoid cuts.**

Checking chain tension status

Note that the chain of the device heats up and stretches during operation. During breaks in operation, control the tension of the chain, adjusting it accordingly, as described in the section "Preparing for operation". After finishing work, reduce the tension of the chain so that it cools down and shortens, so that it does not get jammed in the bar.

Checking the condition of the bar and chain

Periodically (not less than every 5 hours of operation) check the condition of the chain and guide bar. Carry out disassembly in the reverse order of that described for assembly in the "Preparation for operation" section. Clean the chain guide grooves To avoid excessive wear on the bar, check the condition of the bar grooves: if a gap is visible due to the bar groove edges turning outward, replace the bar with a new one or send it to the service center for reconditioning.
Check the chain for broken links, loose rivets.

WARNING **Do not use a chain that has broken links, loose rivets or whose joints are stiff.**

Other maintenance

Periodically check the condition of the sprocket that drives the chain (fig.B), if damage is found, forward the unit to the service center for replacement.
Keep the device clean, do not store a dirty device. Do not clean with water-based detergents, do not use aggressive solvents for cleaning. Remove shavings with compressed air, removing the sprocket cover (Figure A, 12) and the guide bar and chain. Before moving to the storage place, reduce the tension of the chain, put the guard on the bar.
Keep out of the reach of children, in a dry place, do not expose to the weather (rain, snow, UV rays).
Do not store the device without cleaning the chain and guide bar.
Use only dedicated chargers to charge the SAS+ALL line of batteries. Do not leave the battery pack unattended during charging. When charging is complete, disconnect the charger from the power source and remove the battery.
Disconnect the power source each time:
- when you have finished working with the device
- when moving the device
- if the user walks away from the device
- Before replacing or adjusting the working tip
- Before checking or cleaning the device

Never leave the device with the battery connected unattended!
It is forbidden to transport the device with the battery connected! Disconnect the battery from the device for transportation.

10. Spare parts and accessories

To purchase spare parts and accessories, contact Dedra Exim Service. Contact information is on the 1st page of the manual.
When ordering spare parts, please specify the lot number on the nameplate and the part number from the assembly drawing.
During the warranty period, repairs are carried out under the terms of the warranty card. Please hand over the claimed product for repair at the place of purchase (the seller is obliged to accept the claimed product), send it to the Dedra Exim central service center or send it to the service center closest to your place of residence (list of service centers at www.dedra.pl). Kindly include the completed warranty card. After the warranty period, repairs are performed by the central service. Send the defective product to the service center (shipping costs are paid by the user).

11. Troubleshooting on its own

WARNING **Unplug the device from the power supply before troubleshooting it yourself.**

Problem	Cause	Solution
The device is not working	The battery is badly connected.	Check the battery.
	Battery discharged	Charge the battery
	Defective switch	Replace the switch with a new one - send the device for service
	Smell of burnt insulation	The engine needs repair - take the device to a service center
The engine is overheating	Clogged vents	Blow out with compressed air
Device starts with difficulty, stops working after a while	Chain tension too tight	Check the tension of the chain (see chapter "Preparing for operation")
Work efficiency very low	Worn chain	Submit chain for sharpening or replace with a new one
	Chain tension too weak	Check the tension of the chain (see chapter "Preparing for operation")

12. Completion of the device

DED7099: 1 - mini cordless saw - 1 piece, 2 - chain - 1 piece. 3 - guide bar - 1 pc.

13. Information for users on disposal of electrical and electronic equipment (applies to households)



The symbol shown on the products or accompanying documentation informs that faulty electrical or electronic equipment must not be disposed of with household waste. The correct course of action when disposal, reuse or recovery of components is to take the device to a specialized collection point, where it will be accepted free of charge. Information on the location of collection sites for waste equipment is provided by local authorities, e.g. on their websites.
Proper disposal of the device allows you to conserve valuable resources and avoid negative health and environmental impacts resulting from the possibility of hazardous: substances, mixtures and components in the equipment.
Improper disposal of waste is subject to penalties under relevant local regulations.
Users in European Union countries: If you need to dispose of electrical or electronic equipment, please contact your nearest retailer or supplier, who will provide additional information.
Disposal of waste in countries outside the European Union: This symbol applies only to countries within the European Union. If you need to dispose of this product, please contact your local authorities or your dealer for proper disposal.

Warranty card

at

Part No.: ..... Lot No.: .....

(hereinafter referred to as the Product)

Product Purchase Date: .....

Dealer stamp

Date and signature of vendor: .....

User Statement:

I acknowledge that I have been informed of the warranty terms and conditions and the consequences of not following the guidelines in the Owner's Manual and Warranty Card. The terms of this warranty are known to me, which I confirm with my signature:

....

Date and place Signature of the User

I. Product Liability

1. Guarantor - Dedra Exim Sp. z o.o. with its seat in Pruszkow, address: ul. 3 Maja 8, 05-800 Pruszków, KRS 0000062517, District Court for the City of Warsaw in Warsaw, XIV Economic Department of the National Court Register, NIP 527-020-49-33, share capital: PLN 100,980.00.
2. Under the terms of this warranty card, the Guarantor guarantees the Product, originating from the Guarantor's distribution.
3. Liability under the warranty shall cover only defects arising from causes inherent in the Product at the time of its release to the User.
4. By virtue of the warranty, the User, obtains the right to repair the Product free of charge, if the defect became apparent during the warranty period. The method of repairing the Product (the method of performing the repair) is at the discretion of the Guarantor. If the Guarantor finds that repair is not possible, the Guarantor reserves the right to replace the defective element or the entire Product with a defect-free one, reduce the price of the Product or withdraw from the contract.
5. In relation to the User who is not a consumer within the meaning of the Act of April 23, 1964. Civil Code, the Guarantor's liability for damages resulting from this guarantee and/or in connection with its conclusion and execution, regardless of the legal title, is limited to a maximum of the value of the defective Product.

II. Warranty period

Product Elements	Duration of warranty protection
DED7099	36 months, starting from the date of purchase of the Product shown on this warranty card

III. Conditions for taking advantage of the guarantee

The User should present the completed warranty card for the Product and the User should substantiate the circumstances of purchase of the Product, e.g. by presenting the receipt, invoice, etc. In order to carry out the claim efficiently, the User is advised to submit with the Product for claim all the elements specified in the "Completion of the device" included in the User's Manual.
2. compliance by the User with the recommendations contained in the User's Manual and the warranty card.
3. The warranty covers only the territory of the Republic of Poland and the EU.
4. The warranty does not cover Product defects arising in particular from:
a. Failure by the User to comply with the conditions set forth in the User's Manual, particularly with regard to proper operation, maintenance and cleaning;
b. Use of cleaning or maintenance products by the User that do not comply with the User's Manual;
c. Inadequate storage and transportation of the Product by the User;
d. Unauthorized changes and/or alterations to the Product by the User, which were not agreed upon with the Guarantor;
e. User's use of consumables in the Product that do not comply with the User's Manual.
5. A user who is not a consumer within the meaning of the Act of April 23, 1964. Civil Code, loses the warranty on the Product in which:

- serial numbers, date markings and nameplates have been removed, altered or damaged by the User;
- seals have been damaged by the User or bear signs of tampering by the User.
6. Note: Activities related to the daily operation of the Product, resulting, among other things, from the User's Manual, shall be performed by the User on his/her own and at his/her own expense.

IV. Complaint procedure

1. In the event that the Product is found not to be working properly, make sure that all the operations specified in particular in the User's Manual have been performed correctly before making a claim.
2. It is recommended to make a complaint immediately, preferably within 7 days from the date of noticing a defect in the Product. The User, who is not a consumer within the meaning of the Act of April 23, 1964. Civil Code, loses his/her rights under this warranty if he/she fails to report a complaint within 7 days.
3. Claims may be filed, among others, at the point of purchase of the Product, at the warranty service or in writing to the address: Dedra Exim Sp. z o.o., ul. 3 Maja 8, 05-800 Pruszków.
4. The user may file a complaint using the form available on the website www.dedra.pl. ("Warranty Claim Form").
5. Addresses of warranty services for specific countries are available at www.dedra.pl. In the absence of a warranty service for a particular country, warranty claims are recommended to be addressed to: Dedra Exim Sp. z o.o. ul. 3 Maja 8, 05-800 Pruszków (Poland).
6. With a view to the safety of the User, it is prohibited to use a defective Product.
7. Caution: using a defective Product is dangerous to the health and life of the User.
8. The fulfillment of the obligations under the warranty will be carried out within 14 working days from the date of delivery of the claimed Product by the User.
9. Before delivering the defective Product for complaint, it is recommended to clean it. The Product under complaint is recommended to be carefully protected from damage in transit (it is recommended to deliver the Product under complaint in its original packaging).
10. The warranty period shall be extended by the time during which, due to a defect in the Product covered by the warranty, the User could not use it.

The warranty does not exclude, limit or suspend the User's rights under the warranty provisions for defects of the sold thing.

Pursuant to Article 13 (1) and (2) of Regulation (EU) 2016/679 of the European Parliament and of the Council of April 27, 2016 on the protection of natural persons with regard to the processing of personal data and on the free movement of such data and repealing Directive 95/46/EC (hereinafter: "RODO"), we inform you of the following

1. The administrator of your personal data provided in the form is DEDRA-EXIM sp. z o.o. with its registered office in Pruszkow , 3 Maja Street 8, 05-800 Pruszkow (hereinafter: "Administrator").
2. Your data will be processed solely for the purpose of carrying out the warranty procedure for the device in accordance with Article 6(1)(b) of the General Data Protection Regulation (hereinafter: "GDPR") Provision of data is voluntary, but necessary to carry out the warranty procedure.
3. Your data will be processed for the period of consideration of the execution of the warranty procedure and for archiving purposes in case of the need to defend against possible claims against the Administrator no longer than until their statute of limitations.
4. Your data may be disclosed only to entities processing data on behalf of the Administrator on the basis of a written contract of entrustment of personal data processing providing, among others, technical service, hosting or website maintenance, IT support, courier company. The Administrator's suppliers are obliged to ensure data security and meet the requirements of the applicable law related to personal data protection and may not use the entrusted personal data for purposes other than those specified in the contract with the Administrator.
5. Your data will not be processed by automated means including profiling and will not be transferred to a third country/international organization.
6. You have the right to access the content of your data and the right to rectify, erase, restrict processing, the right to data portability, the right to object, at any time.
7. For all matters related to the processing of your personal data by the Administrator, you can contact at the following email address: daneosobowe@dedra.pl;
8. You have the right to lodge a complaint with the data protection authority;

CZ Obsah

1. Fotografie a obrázky
2. Popis zařízení
3. Určení zařízení
4. Omezení použití
5. Technické údaje
6. Příprava k práci
7. Zapnutí zařízení
8. Používání zařízení
9. Běžná údržba
10. Náhradní díly a příslušenství
11. Svépomocné odstraňování poruch
12. Kompletace zařízení
13. Informace pro uživatele o likvidaci elektrických a elektronických zařízení
14. Záruční list

Překlad originálního návodu

Prohlášení o shodě bylo přiloženo k návodu jako samostatný dokument. Pokud bude prohlášení o shodě chybět, kontaktujte firmu Dedra Exim Sp. z o.o.
Všeobecné podmínky bezpečnosti byly přiloženy k návodu jako samostatná příručka.

VAROVÁNÍ. Přečtěte si všechna upozornění označená symbolem a všechny pokyny. Nedodržení níže uvedených upozornění a bezpečnostních pokynů může vést k úrazu elektrickým proudem, požáru nebo vážným zraněním.

Uložte všechna upozornění a pokyny pro pozdější použití.

POZOR **Zařízení řady SAS+ALL bylo navrženo pro provoz pouze s nabíječkami a bateriemi řady SAS+ALL.**

Baterie Li-Ion a nabíječka nejsou v příslušenství zakoupeného zařízení a je třeba je zakoupit samostatně. Je zakázáno používání jiných baterií a nabíječek, než které jsou určeny pro toto zařízení.

POZOR **Použití baterie a nabíječky je popsáno v přiloženém návodu.**

Provozovanou nabíječku nikdy nenechávejte bez dozoru.
Nabíječka je elektrický přístroj a její poškození během provozu může vést k nebezpečným situacím. Po nabití akumulátoru odpojte nabíječku od elektrické sítě a vyjměte akumulátor ze zásuvky nabíječky.

2. Popis zařízení

Obr. A: 1. – Řetěz, 2. – Ochranný kryt, 3. – Kryt, 4. – Blokovací tlačítko spínače, 5. – Hlavní rukojeť, 6. – Tlačítko vypínače, 7. – Přihrádka na baterii, 8. – Matice, 9. – Vodicí lišta.

3. Určení nástroje

Zařízení je určeno pro řezání dřeva a dřevěných předmětů. Pila je vhodná zejména pro ořezávání tenkých větví a také pro údržbové řezy stromů o tloušťce nepřesahující maximální řezný průměr. Postup je podrobně popsán v další části návodu.
Zařízení se může používat při renovačních a stavebních pracích, v opravárenských dílnách, pro hobby práce s dodržením podmínek použití a přípustných provozních podmínek, uvedených v návodu k obsluze.

4. Omezení použití

POZOR **Zařízení používejte pouze v souladu s níže uvedenými „Přípustnými provozními podmínkami“.**

Neřezejte jiné materiály než ty, které jsou uvedeny v kapitole Určení zařízení.

POZOR **Svépomocné změny mechanické a elektrické konstrukce, veškeré úpravy, servis nepopsaný v návodu k obsluze se budou považovat za nezákonné a budou mít za následek okamžitou ztrátu záručních nároků a prohlášení o shodě pozbude platnosti.**

Používání v rozporu s určením nebo v rozporu s návodem k obsluze bude mít za následek okamžitou ztrátu záručních nároků.

Přípustné provozní podmínky
S1 – nepřetržitý provoz a další.
Teplotní rozsah nabíjení baterií 10–30 °C. Nevystavujte teplotám nad 40 °C.

5. Technické údaje

Model zařízení	**DED7099**
Pracovní napětí [V]	18 d.c.
Rychlost otáčení [min-1]	3200
Rychlost posuvu řetězu [m/s]	4,8
Délka vodicí lišty [mm]	100
Maximální délka řezu [mm]	95
Šířka vodicí drážky [mm]	1,1
Počet článků řetězu	26
Stupnice řetězu [“]	0.3
Profil řetězu	Poloviční dláto
Úroveň vibrací měřená na hlavní rukojeti ah [m/s²]	3,425
Nejistota měření K [m/s²]	1,5
Emise hluku:	
Hladina akustického tlaku LpA [dB(A)] / Nejistota měření KpA	78 / 3
Hladina akustického výkonu LWA [dB(A)] / Nejistota měření KWA [dB(A)]	89 / 3
Garantovaná hladina akustického výkonu LWA [dB(A)]	92
Hmotnost zařízení [kg]	1,27

Informace o vibracích a hluku

Kombinovaná hodnota vibrací a_h a nejistota měření byly stanoveny podle normy EN 62841-4-1 a jsou uvedeny v tabulce.
Emise hluku byla stanovena podle normy EN 62841-4-1 a hodnoty jsou uvedeny v tabulce výše.

POZOR **Hluk může poškodit sluch, při práci vždy používejte ochranu sluchu!**

Deklarovaná celková hodnota vibrací/hluku byla změřena podle standardní zkušební metody a lze ji použít k porovnání jednoho zařízení s druhým. Uvedená hladina vibrací/hluku může být také použita pro počáteční posouzení expozice vibracím/hluku.
Úroveň vibrací/hluku při skutečném používání stroje se může lišit od deklarovaných hodnot v závislosti na způsobu použití pracovních nástrojů, zejména na typu obrobku a nutnosti definovat opatření na ochranu obsluhy. Pro přesný odhad expozice za reálných podmínek použití je třeba vzít v úvahu všechny části provozního cyklu, včetně období, kdy je zařízení vypnuto nebo kdy je zapnuto, ale nepoužívá se.

6. Příprava k práci

POZOR **Zařízení je součástí řady SAS+ALL, proto je pro jeho použití třeba sestavit sadu skládající se ze zařízení, baterie a nabíječky. Použití jiných baterií a nabíječek je zakázáno.**

POZOR **Všechny činnosti popsané v této kapitole provádějte s odpojenou baterií.**

Baterii namontujte teprve tehdy, když je zařízení zcela smontováno a je seřízeno napnutí řetězu.
Při montáži, seřizování a kontrole řetězové pily vždy používejte ochranné rukavice, abyste se nepořezali.

Montáž vodicí lišty a řetězu

Vyšroubujte upínací matici (obr. A.8) a sejměte kryt pohonu řetězu (obr. A.3). Sestavte vodicí lištu s pasivním prvkem napínáku, jak je znázorněno na obrázku C. Zkontrolujte řetěz, zda není poškozen – články nejsou zlomené, nýty nejsou strženy. Poškozený řetěz nemontujte do pily.
Nasaďte řetěz na vodicí lištu, prostřední zub zasuňte do výřezu na vodicí liště. Při montáži vodicí lišty dávejte pozor na to, aby otvor uchycení vodicí lišty byl zasunut do nastavovacího prvku napnutí řetězu.
Ujistěte se, že jste řetěz namontovali ve správném směru – ostré hrany řezných zubů musí být nasměrovány ve směru otáčení řetězu, jak je znázorněno na krytu zařízení (obr B.). Ujistěte se, že je vodicí lišta řádně přitlačena k tělu pily a řetěz je správně nasazen na hracím ozubeném kole (obr. C). Nasaďte kryt pohonu řetězu (obr.A.3) a utáhněte upínací knoflík vodicí lišty (obr. A.8). Ujistěte se, že kryt dosedá na pouzdro pily podél všech kontaktních hran a nikde nevyčnívá nebo není napnutý.

Napínání pilového řetězu

Řetěz se používáním prodlužuje, pravidelně kontrolujte jeho napnutí. Při prvním použití nového řetězu pamatujte na to, že zaběhnutí nějakou dobu trvá, a proto kontrolujte napnutí častěji. Zvláště důležité je kontrolovat napnutí nového řetězu asi každých 5–10 minut provozu.
K nastavení napnutí řetězu použijte křížový šroubovák. Otáčením šroubu umístěného v těle přístroje doleva se řetěz pily napne. Otáčením v opačném směru povolíte napnutí řetězu (obr. E). Správně napnutý řetěz nevisí podél spodní hrany vodicí lišty a lze jej v polovině jeho délky jemně natáhnout od vodicí lišty asi 3–4 mm (obr. D), přičemž řetěz nesmí vypadnout z drážky vodicí lišty. Po uvolnění se řetěz vrátí na své místo v drážce lišty. Bude-li třeba, proveďte opravu opakováním výše uvedených kroků.

Mazání řetězu

Nový řetěz nejlépe před prvním použitím ponořte na několik hodin do oleje. Olej pronikne do všech částí pilového řetězu, což prodlouží životnost celého řezného systému.
Zařízení nemá systém mazání řetězu, při práci dělejte přestávky a řetěz otírejte a čistěte kartáčkem namočeným v oleji.

7. Zapnutí zařízení

POZOR **Před spuštěním zařízení je nutné provést nezbytné činnosti popsané v kapitole „Příprava k práci“.**

Před zapnutím zařízení se ujistěte, že se v jeho blízkosti nenacházejí žádné osoby nebo zvířata, které by mohly být nekontrolovaně v jeho pracovním dosahu. Ujistěte se, že se pilový řetěz při startování ničeho nedotýká.
Chcete-li zařízení zapnout, stiskněte blokovací tlačítko spínače a pak stiskněte tlačítko spínače, uvolněním tlačítka spínače zařízení vypnete.

8. Používání zařízení

POZOR **Pokud se baterie zahřeje nad 40 °C, přestaňte pracovat a počkejte, až baterie vychladne.**

Při práci se zařízením bezpodmínečně dodržujte pravidla bezpečnosti a pokyny popsané v bezpečnostních podmínkách.
Se zařízením neřezejte dřevo ležící přímo na zemi, betonu nebo jiném povrchu. Styk řetězu se zemí nebo jiným povrchem může být nejen nebezpečný, ale také zkracuje životnost řetězu a vodicí lišty.

Odvětvování

Odvětvování je odstraňování větví z pokáceného stromu ležícího na zemi. Při odvětvování ponechejte silnější spodní větve, aby se strom opřel o zem. Odvětvování začněte u paty pokáceného stromu směrem k vrcholu. Větve odstraňujte jednu po druhé, malé větve odstraňte jedním řezem. Napnuté větve odřízněte ze strany napnutí, aby nedošlo k zaseknutí pily. Při řezání napnutých větví buďte opatrní, protože mohou být vymrštěny v nepředvídaném směru a zasáhnout uživatele a způsobit zranění.

Přeřezávání stromu

Přeřezávání (nebo prořez) spočívá v příčném přeřezání pokáceného a předem odvětveného stromu na kratší kusy za účelem získání požadovaného sortimentu

Řezání větví a výhonů ovocných stromů

Udržovací řezy stromů se doporučuje provádět nikoli kolmo, ale mírně diagonálně a ve výšce asi 5 mm nad pupenem. Diagonální řez proveďte tak, aby nejvyšší bod byl nad okem.

POZOR **Řez neveďte příliš blízko kmene, aby se místo řezu zacelilo.**

Po každém použití přístroje odpojte baterii, aby nedošlo k náhodné aktivaci okolními osobami nebo při manipulaci.

9. Běžná údržba

POZOR **Veškeré servisní činnosti provádějte se zařízením odpojeným od zdroje napájení. Při manipulaci s řetězovou pilou vždy používejte ochranné rukavice, abyste se neporanili.**

Kontrola stavu napnutí řetězu

Nezapomeňte, že se řetěz zařízení při práci zahřívá a natahuje. Při přestávkách v práci kontrolujte napnutí řetězu a upravte jej, jak je popsáno v kapitole „Příprava k práci“. Po ukončení práce snižte napnutí řetězu, aby se při ochlazování nezasekl ve vodicí liště a nezkracoval.

Kontrola stavu vodicí lišty a řetězu

Pravidelně (alespoň každých 5 hodin práce) kontrolujte stav řetězu a vodicí lišty. Při demontáži postupujte v opačném pořadí, než je popsáno pro montáž v kapitole „Příprava k práci“. Vyčistěte drážku vedení řetězu Abyste zabránili nadměrnému opotřebení vodicí lišty, kontrolujte stav drážky lišty: pokud je viditelná mezera způsobená prohnutím hran drážky lišty ven, vyměňte lištu za novou nebo ji dejte do servisu opravit.
Řetěz zkontrolujte, zda nemá prasklé články, uvolněné nýty.

POZOR **Nepoužívejte řetěz, který má prasklé články, uvolněné nýty nebo jeho spoje jsou tuhé.**

Jiné údržbové činnosti

Pravidelně kontrolujte stav ozubeného kola, který pohání řetěz (obr. B), pokud zjistíte poškození, odevzdejte zařízení do servisu k výměně.
Zařízení udržujte čisté, neskladujte jej špinavé. Nečistěte čisticími prostředky na vodní bázi, nepoužívejte agresivní rozpouštědla. Třísky odstraňte stlačeným vzduchem po sejmutí krytu ozubeného kola (obr. A, 12) a vodicí lišty a řetězu. Před přenesením na místo uskladnění snižte napnutí řetězu, na vodicí lištu nasaďte kryt.
Skladujte mimo dosah dětí, na suchém místě, nevystavujte atmosférickým vlivům (déšť, sníh, UV záření).
Před uskladněním zařízení očistěte řetěz a vodicí lištu.
K nabíjení baterií řady SAS+ALL používejte pouze speciální nabíječky. Během nabíjení nenechávejte baterii bez dozoru. Po dokončení nabíjení odpojte nabíječku od zdroje napájení a baterii vyjměte.
Pokaždé odpojte zdroj napájení:
- po ukončení práce se zařízením
- při přenášení přístroje
- při odchodu od spotřebiče
- před výměnou nebo nastavením násadce
- před kontrolou nebo čištěním spotřebiče

Nikdy nenechávejte spotřebič s připojenou baterií bez dozoru!
Je zakázáno přepravovat spotřebič s připojenou baterií! Během přepravy odpojte akumulátor od spotřebiče.

10. Náhradní díly a příslušenství

Chcete-li zakoupit náhradní díly a příslušenství, kontaktujte servis Dedra-Exim. Kontaktní údaje jsou uvedeny na 1. straně návodu.
Při objednávání náhradních dílů uveďte sériové číslo zařízení uvedené na výkonovém štítku a číslo dílu z technického výkresu.
V záruční době jsou opravy prováděny podle zásad uvedených v záručním listu. Reklamovaný výrobek odevzdejte k opravě na místě zakoupení (prodejce je povinen převzít reklamovaný výrobek), zašlete do centrálního servisu Dedra-Exim nebo zašlete do servisu nejbližšího místu bydliště. Přiložte záruční list vystavený výrobcem. Oprava bez tohoto dokumentu se bude považovat za pozáruční. Opravy po záruční době provádí centrální servis. Poškozený výrobek zašlete do servisu (náklady na zaslání hradí uživatel)

11. Svépomocné odstraňování poruch

POZOR **Před zahájením svépomocného odstraňování poruch odpojte zařízení od napájení.**

Problém	Příčina	Řešení
Zařízení nefunguje	Baterie je špatně připojena.	Zkontrolujte baterii.
	Baterie je vybitá	Nabijte baterii
	Vadný spínač	Vyměňte spínač za nový – odevzdejte zařízení do servisu
	Je cítit spálená izolace	Motor vyžaduje opravu – odevzdejte zařízení do servisu
Motor se přehřívá	Ucpané větrací otvory	Profoukněte stlačeným vzduchem
Zařízení se těžko rozbíhá, po chvíli přestane fungovat	Příliš silné napnutí řetězu	Zkontrolujte napnutí řetězu (viz kapitola „Příprava k práci“)
Efektivita práce je velmi nízká	Opotřebovaný řetěz	Nechte řetěz naostřit nebo jej vyměňte za nový
	Příliš volné napnutí řetězu	Zkontrolujte napnutí řetězu (viz kapitola „Příprava k práci“)

12. Kompletace zařízení

DED7099: 1 – mini aku pila – 1 ks, 2 – řetěz – 1 ks, 3 – vodicí lišta – 1 ks

13. Informace pro uživatele o likvidaci elektrických a elektronických zařízení (týká se domácností)



Symbol uvedený na výrobcích nebo v průvodní dokumentaci označuje, že vadné elektrické nebo elektronické zařízení nesmí být likvidováno společně s domovním odpadem. Pokud potřebujete zlikvidovat, znovu použít nebo využít součástky, je správné je odnést na specializované sběrné místo, kde je přijmou zdarma. Informace o umístění sběrných míst pro použitá zařízení poskytují místní orgány, např. na svých internetových stránkách.
Správnou likvidáciou zariadenia je možné šetriť cenné zdroje a zabrániť negatívnym vplyvom na zdravie a životné prostredie v dôsledku možnej prítomnosti nebezpečných látok, zmesí a komponentov v zariadení
Za nesprávnou likvidaci odpadu hrozí sankce podle příslušných místních předpisů.
Uživatelé v zemích EU: Pokud potřebujete zlikvidovat elektrické nebo elektronické zařízení, obraťte se na nejbližší prodejní místo nebo na svého dodavatele, který vám poskytne další informace.
Likvidace v zemích mimo Evropskou unii: Tento symbol se vztahuje pouze na země Evropské unie. Pokud si přejete tento výrobek zlikvidovat, obraťte se na místní úřady nebo prodejce, aby vám sdělil správný způsob likvidace.

Záruční list

pro

Katalogové číslo: …… Sériové číslo:.....

(dále jen v**ýrobek**)

Datum zakoupení výrobku: .....

Razítko prodávajícího……

Datum a podpis prodávajícího: .....

Prohlášení uživatele:

PotwiPotvrzuji, že jsem byl seznámen se záručními podmínkami a důsledky nedodržování pokynů uvedených v návodu k obsluze a záručním listu. Se záručními podmínkami souhlasím, což potvrzuji vlastnoručním podpisem:

....

datum a místo podpis uživatele

I. Odpovědnost za výrobek

1. Ručitel – DEDRA EXIM Sp. z o.o. se sídlem v Pruszkowie, adresa: ul. 3 Maja 8, 05-800 Pruszków, KRS 0000062517, Obvodní soud pro hl. město Varšavu ve Varšavě, XIV. Hospodářský odbor Celostátního soudního rejstříku, DIČ 527-020-49-33, Základní kapitál: 100 980.00 zl.
2. Podle podmínek stanovených v tomto záručním listu ručitel poskytuje záruku na výrobek, pocházející z distribuce ručitele.
3. Záruční odpovědnost za vady se týká pouze vad vzniklých z příčin tkvících ve výrobku v okamžiku jeho vydání uživateli.
4. Uživatel má nárok na bezplatnou záruční opravu výrobku, pokud vada byla zjištěná v záruční době. Provedení opravy výrobku (způsob opravy) závisí na rozhodnutí ručitele. Pokud ručitel nemůže provést opravu, vyhrazuje si právo na výměnu vadné součásti nebo celého výrobku za bezvadný, snížení ceny výrobku nebo odstoupení od smlouvy.
5. Vůči uživateli, který není spotřebitelem ve smyslu zákona ze dne 23. dubna 1964 občanský zákoník, je odpovědnost Ručitele za škody vyplývající z této záruky a/nebo v souvislosti s jejím uzavřením a plněním, bez ohledu na právní titul, omezena maximálně do výše hodnoty vadného výrobku.

II. Záruční doba

Součásti výrobku, na které se vztahuje záruka	Doba trvání záruční ochrany
DED7099	36 měsíců, počítáno od data nákupu výrobku uvedeného v tomto záručním listu

III. Podmínky uplatňování záruky

1. Przedstawienie przez Użytkownika wypełnionej karty gwarancyjnej Produktu 1. Předložení vyplněného záručního listu pro výrobek a doložení okolností nákupu výrobku, např. předložením paragonu, faktury atd. Pro správné vyřízení reklamace se doporučuje, abyste společně s výrobkem předali všechny součásti stanovené v kapitole „Kompletace“ výrobku uvedené v návodu k obsluze.
2. Dodržování pokynů uvedených v návodu k obsluze a záručním listu.
3. Záruka platí pouze na území Polska a EU.
4. Záruka se nevztahuje na vady výrobku vzniklé zejména v následku:
a. Nedodržování podmínek stanovených v návodu k obsluze, zejména v rozsahu správného provozování, údržby a čištění;
b. Používání čisticích nebo ošetřovacích prostředků v rozporu s návodem k obsluze;
c. Nevhodného skladování a přepravování výrobku;
d. Svépomocných změn a/nebo úpravy výrobku, které nebyly dohodnuty s ručitelem;
e. Používání ve výrobku provozních materiálů v rozporu s návodem k obsluze.
5. Uživatel, který není spotřebitelem ve smyslu zákona ze dne 23. dubna 1964 občanský zákoník, ztratí záruku na výrobek, na kterém:
- odstranil, změnil nebo poškodil sériová čísla, označení údajů a výkonové štítky;
- ucpávky byly poškozeny uživatelem nebo nesly stopy manipulace uživatele.
6. Upozornění! Činnosti spojené s každodenní obsluhou výrobku, vyplývající mj. z návodu k obsluze, provádí uživatel ve vlastní režii a na své náklady.

IV. Postup při reklamaci

1. V případě zjištění nesprávného provozu výrobku se před nahlášením reklamace ujistěte, že jste provedli správně všechny činnosti podrobně popsané v návodu k obsluze.
2. Reklamaci nahlaste ihned, nejlépe do 7 dnů od data zjištění vady výrobku. Uživatel, který není spotřebitelem ve smyslu zákona ze dne 23. dubna 1964 občanský zákoník, ztratí nárok na uplatnění záruky v případě nenahlášení reklamace do 7 dnů.
3. Reklamaci můžete nahlásit mj. v místě zakoupení výrobku, v záručním servisu nebo písemně na adresu: DEDRA EXIM Sp. z o.o., ul. 3 Maja 8, 05-800 Pruszków.
4. Reklamaci můžete nahlásit prostřednictvím formuláře dostupného na stránkách www.dedra.pl. („Formulář pro nahlášení reklamace“).
5. Adresy záručních servisů v jednotlivých státech jsou dostupné na stránkách www.dedra.pl. Pokud v daném státě není uveden servis, reklamační formulář zašlete na adresu: DEDRA EXIM Sp. z o.o., ul. 3 Maja 8, 05-800 Pruszków (Polska).
6. Z bezpečnostních důvodů je zakázáno používat vadný výrobek.
7. Upozornění!!! Používání vadného výrobku ohrožuje zdraví a život uživatele.
8. Povinnosti vyplývající ze záruky budou splněny do 14 pracovních dnů, počítáno ode dne doručení reklamovaného výrobku.
9. Vadný výrobek před odevzdáním do servisu vyčistěte. Reklamovaný výrobek důkladně zabezpečte proti poškození při přepravě (doporučuje se předat reklamovaný výrobek v originálním obalu).
10. Záruční doba se prodlužuje o dobu, během níž uživatel z důvodu vady výrobku, na kterou se vztahuje záruka, nemohl výrobek používat.
Záruka nevylučuje, neomezuje ani nepozastavuje nároky uživatele vyplývající z ručení za vady prodané věci.

V souladu s čl. 13 odst. 1 a 2 nařízení Evropského parlamentu a Rady (EU) 2016/679 ze dne 27. dubna 2016 o ochraně fyzických osob v souvislosti se zpracováním osobních údajů a o volném pohybu těchto údajů a o zrušení směrnice 95/46/ES Vás informujeme, že:

1. Správcem vašich osobních údajů uvedených ve formuláři je DEDRA-EXIM sp. z o.o. se sídlem v Pruszkowie, ul. 3 Maja 8, 05-800 Pruszków (dále jen: „Správce“).
2. Vaše údaje budou zpracovávány pouze pro účely provedení reklamačního řízení zařízení podle čl. 6 odst. 1 písm. b) obecného nařízení o ochraně osobních údajů (dále jen: „GDPR“) Poskytnutí údajů je dobrovolné, ale nezbytné k provedení reklamačního řízení.
3. Vaše údaje budou zpracovávány po dobu posouzení provedení reklamačního řízení a pro účely archivace v případě potřeby obrany proti eventuálním nárokům vůči Správci, nejdéle však do okamžiku jejich promlčení.
4. Vaše údaje mohou být zpřístupněny pouze subjektům, které zpracovávají údaje pro Správce na základě písemné smlouvy o pověření zpracováním osobních údajů, poskytujícím mj. technický servis, hosting nebo údržbu webových stránek, IT servis, kurýrní služby. Dodavatelé Správce jsou povinni zajistit ochranu údajů a splnit požadavky platného zákona souvisejícího s ochranou osobních údajů a nesmí využívat svěřené osobní údaje pro jiné účely než ty, které jsou uvedeny ve smlouvě se Správcem.
5. Vaše údaje nebudou zpracovávány automatizovaným způsobem, včetně profilování, a nebudou předávány do třetí země / mezinárodní organizaci.
6. Máte právo na přístup ke svým údajům a právo na jejich opravu, výmaz, omezení zpracování, právo na přenositelnost údajů, právo kdykoli vznést námitku.
7. Ve všech záležitostech souvisejících se zpracováním vašich osobních údajů Správcem nás můžete kontaktovat na e-mailové adrese: daneosobowe@dedra.pl.
8. Máte právo podat stížnost u úřadu příslušného pro ochranu osobních údajů.

SK Obsah

1. Obrázky a výkresy
2. Popis zariadenia
3. Zamýšľané použitie zariadenia
4. Obmedzenie používania
5. Technické parametre
6. Príprava na prácu/použitie
7. Zapínanie zariadenia
8. Používanie zariadenia
9. Priebežné obslužné činnosti
10. Náhradné diely, doplnky a príslušenstvo
11. Samostatné odstraňovanie porúch a problémov
12. Diely a časti zariadenia
13. Informácie pre používateľov o likvidovaní elektrických a elektronických zariadení
14. Záručný list

Preklad originálneho návodu

Vyhlásenie o zhode bolo pripojené k príručke ako samostatný dokument. V prípade, ak vyhlásenie o zhode chýba, obráťte sa na spoločnosť Dedra Exim Sp. z o.o.
Všeobecné bezpečnostné podmienky sú pripojené k príručke ako osobitná brožúra

UPOZORNENIE. Prečítajte si všetky upozornenia označené symbolom a všetky pokyny.

Nedodržanie nasledujúcich bezpečnostných upozornení a bezpečnostných pokynov môže spôsobiť zásah elektrickým prúdom, požiar, alebo vážne poranenie.

POZOR **Zachovávajte všetky výstrahy, pokyny, odporúčania a príručky zachovajte pre prípadnú potrebu v budúcnosti. Zariadenie zo série SAS+ALL je navrhnuté a vyrobené na používanie iba s nabíjačkami a akumulátormi zo série SAS+ALL.**

Li-Ion akumulátor a nabíjačka nie sú súčasťou súpravy kúpeného zariadenia, ale sa kupujú osobitne. Používanie iných akumulátorov a nabíjačiek, než sú určené pre toto zariadenie, je zakázané.

POZOR **Používanie batérie a nabíjačky je opísané v priloženom návode.**

Nikdy nenechávajte prevádzkovanú nabíjačku bez dozoru.
Nabíjačka je elektrický spotrebič a jej poškodenie počas prevádzky môže viesť k nebezpečným situáciám. Po nabití akumulátora odpojte nabíjačku od elektrickej siete a vyberte akumulátor zo zásuvky nabíjačky.

2. Popis zariadenia

Obr. A: 1. - Reťaz, 2. - Bezpečnostný kryt, 3. - Kryt, 4. - Blokáda zapínača, 5. - Hlavná rukoväť, 6. - Tlačidlo zapínača, 7. - Zásuvka akumulátora, 8. - Matica, 9. - Vodiaca lišta.

3. Určenie zariadenia

Zariadenie je určené na pílenie dreva a drevených predmetov. Píla je vhodná predovšetkým na zrezávanie tenkých konárov, ako aj na orezávanie kríkov a konárov, ktorých priemer nepresahuje maximálny priemer rezu. Spôsob používania zariadenia je podrobne opísaný v ďalších častiach príručky.

Zariadenie je určené na používanie pri rekonštrukčno-stavebných prácach, v dielňach a v servisoch, pri amatérskych w prácach, pričom musia byť dodržané podmienky používania a prípustné prevádzkové podmienky, ktoré sú uvedené v používateľskej príručke.

4. Obmedzenia používania

⚠ POZOR **Zariadenie sa môže používať iba v súlade pokynmi, ktoré sú uvedené v „Povolených prevádzkových podmienkach“.**

Nepíšte iné materiály než tie, ktoré sú vymenované v bode: Zamýšľané použitie zariadenia.

⚠ POZOR **Neautorizované zásahy a zmeny mechanickej konštrukcie a elektrických prvkov zariadenia, ako aj nedodržiavanie pokynov uvedených v používateľskej príručke, sú protiprávne a znamenajú okamžitú stratu Záručných práv a Vyhlásenie o zhode prestáva platiť.**

V prípade použitia zariadenia v rozpore z jeho určením, alebo s pokynmi uvedenými v používateľskej príručke, záruka udelená na zariadenie prestáva automaticky platiť.

Prípustné pracovné podmienky
S1 – neprerušovaná práca a iné.
Rozsah teploty nabíjania akumulátorov od +10 do +30 °C. Nevystavujte na pôsobenie teploty nad 40°C.

5. Technické údaje

Model zariadenia	**DED7099**
Pracovné napätie [V]	18 d.c.
Uhlová rýchlosť [min-1]	3200
Rýchlosť posuvu reťaze [m/s]	4,8
Dĺžka vodidiel [mm]	100
Maximálna dĺžka rezu [mm]	95
Šírka drážky vodiacej lišty [mm]	1,1
Počet článkov reťaze	26
Rozstup reťaze [“]	0.3
Profil reťaze	Polovičné dláto
Úroveň vibrácií meraná na hlavnej rukoväti ah [m/s2]	3,425
Odchýlka (nepresnosť) merania K [m/s2]	1,5
Hlučnosť:	
Úroveň akustického tlaku LpA [dB(A)] / Nepresnosť merania KpA	78 / 3
Úroveň akustického výkonu LWA [dB(A)] / Nepresnosť merania KWA [dB(A)]	89 / 3
Zaručená úroveň akustického výkonu LWA [dB(A)]	92
Hmotnosť zariadenia [kg]	1,27

Informácie o vibráciách a o hluku

Sumárna hodnota vibrácií a_h a nepresnosť merania boli určené poľa normy EN 62841-4-1 a sú predstavené v tabuľke.
Emisia hluku bola stanovená podľa normy EN 62841-4-1, hodnoty sú predstavené vo vyššie uvedenej tabuľke.

⚠ POZOR **Hluk môže spôsobiť poškodenie sluchu, počas práce vždy používajte náležitú ochranu sluchu!**

Deklarovaná sumárna hodnota vibrácií/hluku bola nameraná štandardnou testovacou metódou a môže sa používať na vzájomné porovnávanie jedného náradia s iným. Uvedená úroveň vibrácií/hluku sa môže používať na vstupné hodnotenie expozície na vibrácie/hluk.
Úroveň vibrácií/hluku sa pri skutočnom používaní zariadenia môže líšiť od vyhlasovaných hodnôt, v závislosti od spôsobu používania pracovných nástrojov, predovšetkým od typu obrábaného predmetu ako aj od nevyhnutnosti určenia prostriedkov, ktoré majú vplyv na ochranu operátora. Na presné hodnotenie vystavenia v skutočných podmienkach používania, musia sa zohľadniť všetky časti operačného cyklu, zahrňujúc aj čas, keď je zariadenie vypnuté, alebo keď je zapnuté, ale sa nepoužíva.

6. Príprava na prácu/použitie

⚠ POZOR **Zariadenie patrí do série výrobkov SAS+ALL, preto, aby ste ho mohli používať, musíte doplniť súpravu (komplet), ktorá sa skladá zo zariadenia, akumulátora a nabíjačky. Používanie iných akumulátorov a nabíjačiek je zakázané.**

⚠ POZOR **Všetky činnosti opísané v tejto kapitole vykonávajte iba vtedy, keď je odpojená batéria.**

Batériu vložte až vtedy, keď je zariadenie úplne namontované a reťaz je napnutá.
Pri montáži, nastavovaní a kontrolovaní reťazovej píly vždy používajte ochranné rukavice, aby ste predišli úrazu (porezaniu).

Montáž vodiacej lišty a reťaze

Odskrutkujte prítlačnú maticu (obr. A.8), zložte kryt pohonu reťaze (obr. A.3). Namontujte vodiacu lištu s pasívnym prvkom napínača tak, ako je to predstavené na obr. C.
Skontrolujte reťaz, či nie je poškodená – či články reťaze nie sú prasknuté, či nie sú roztrhnuté. V žiadnom prípade nemontujte poškodenú pílovú reťaz.
Založte reťaz na vodiacu lištu, stredný zub vsuňte do zárezu vodiacej lišty. Pri montáži vodiacej lišty dávajte pozor, aby ste otvor na konci vodiacej lišty zasunuli do regulačného prvku napnutia reťaze.
Dávajte pozor, aby ste zachovali správny smer namontovania reťaze – ostré hrany rezacích zubov musia byť nasmerované v smere otáčania reťaze tak, ako je to predstavené na plášti zariadenia (obr. B). Skontrolujte, či vodiaca lišta správne prilieha ku korpusu píly, a či je reťaz správne vložená do hnacieho ozubeného kolesa (obr. C). Založte kryt pohonu reťaze (obr. A.3), dotiahnite koliesko prítlaku vodiacej lišty (obr. A.8). Skontrolujte, či kryt prilieha k plášťu píly pozdĺž všetkých styčných hrán, či nikde neodstáva, a či nie je nikde napnutý.

Napínanie pílovej reťaze

Reťaz sa počas používania predlžuje, preto pravidelne kontrolujte jej napnutie. Nezabúdajte, že pri prvom použití úplne novej reťaze, reťaz potrebuje istý čas na dotretie, preto napnutie reťaze kontrolujte častejšie. Je to veľmi dôležité, preto napnutie novej reťaze kontrolujte každých 5 až 10 minút práce.
Na nastavenie napnutia reťaze použite krížový skrutkovač. Otáčaním skrutky umiestnenej v telese prístroja doľava sa napína reťaz píly. Krútením opačným smerom napnutie reťaze znížite (obr. E). Správne napnutá reťaz nevisí pozdĺž dolnej hrany vodiacej lišty a dá sa jemným pohybom odsunúť od vodiacej lišty v strede jej dĺžky na cca 3 až 4 mm (obr. D), pričom reťaz v žiadnom prípade nesmie vypadnúť z drážky vodiacej lišty. Keď reťaz po takom teste pustíte, musí sa vrátiť na svoje miesto v drážke vodiacej lišty. Keď je to potrebné, upravte napnutie, a zopakujte vyššie uvedené činnosti.

Mazanie reťaze

Novú reťaz pred prvým použitím najprv na niekoľko hodín ponorne do oleja. Olej prenikne do všetkých častí reznej reťaze, čo pomáha predĺžiť životnosť celého rezného systému.
Zariadenie nemá systém mazania reťaze, preto počas práce robte prestávky a štetcom namočenom do oleja reťaz pretrite a očistite.

7. Zapínanie zariadenia

⚠ POZOR **Predtým, než zariadenie spustíte, bezpodmienečne vykonajte činnosti, ktoré sú opísané v kapitole „Príprava na prácu/používanie“.**

Pred spustením zariadenia sa uistite, či sa v blízkosti nenachádzajú iné osoby alebo zvieratá, ktoré by sa mohli nekontrolovaným spôsobom dostať na miesto v dosahu práce zariadenia. Skontrolujte, či sa reťaz píly v momente spustenia píly ničoho nedotýka.
Zariadenie spustíte stlačením tlačidla blokády zapínača, a následne stlačením tlačidla zapínača. Keď tlačidlo zapínača pustíte, zariadenie sa vypne.

8. Používanie zariadenia

⚠ POZOR **Ak sa akumulátor zohreje nad +40 °C, prerušte prácu a počkajte, kým akumulátor dostatočne nevychladne.**
Počas používania zariadenia bezpodmienečne dodržiavajte všetky bezpečnostné zásady a odporúčania, ktoré sú opísané v bezpečnostných pokynoch.
Zariadenie nepoužívajte na pílenie dreva, ktoré leží priamo na zemi, betóne alebo na iných podkladoch. Kontakt reťaze so zemou alebo s iným podkladom môže byť nielen nebezpečný, ale takým spôsobom sa tiež skracuje trvácnosť reťaze a vodiacej lišty.

Odvetvovanie

Odvetvovanie alebo opiľovanie je odstraňovanie konárov z odpíleného stromu, ktorý leží na zemi. Pri odvetvovaní nechajte hrubšie dolné konáre, aby ste takým spôsobom zabezpečili náležité podopretie stromu na zemi. Odvetvovať začnite pri podstave stromu, a pokračuje smerom k vrcholu. Konáre odpíľujte jednotlivo, malé konáre jedným rezom. Napnuté konáre odpíľujte zo strany naťahujúcich napnutí, tak predídete zaseknutiu píly. Pri pílení napnutých konárov zachovávajte náležitú opatrnosť, pretože môžu odskočiť nepredpokladaným smerom a udrieť operátora, a tak spôsobiť úraz.

Prepiľovanie stromu

Prepiľovanie je priečne pílenie odpíleného a odvetveného stromu na kratšie kusy, s cieľom získať požadovaný sortiment (napr. metrovicu).

Orezávanie konárov a výhonkov ovocných stromov

Odporúčame, aby ste ošetrovanie rezy nevykonávali kolmom, ale s malým sklonom, a vo vzdialenosti cca 5 mm nad pukom. Šikmý rez urobte tak, aby bol najvyšší bod nad očkom.
Rez nevykonávajte príliš blízko pňa, aby sa rez mohol zahojiť.
Po každom použití zariadenia odpojte batériu, aby ste zabránili náhodnej aktivácii okolitými osobami alebo pri manipulácii.

9. Priebežné obslužné činnosti

⚠ POZOR **Všetky činnosti súvisiace s obsluhou zariadenia vykonávajte iba vtedy, keď je zariadenie odpojené od napájania. Počas vykonávania obslužných prác na reťazovej píle vždy používajte ochranné rukavice, aby ste predišli úrazu (porezaniu).**

Kontrolovanie stavu napnutia reťaze

Nezabúdajte, že reťaz zariadenia sa počas práce zohrieva a naťahuje. Počas prestávok kontrolujte napnutie reťaze, keď je to potrebné príslušne nastavte tak, ako je to opísané v kapitole „Príprava na prácu/používanie“. Po skončení práce napnutie reťaze povoľte, pretože keď reťaz vychladne skráti sa, a následne by sa mohla zaseknúť vo vodiacej lište.

Kontrola stavu vodiacej lišty a reťaze

Pravidelne (aspoň raz na 5 hodín práce) kontrolujte stav reťaze a vodiacej lišty. Vodiacu lištu zdemontujte adekvátne v opačnom poradí ako pri montáži, ktorá je opísaná v kapitole „Príprava na prácu/používanie“. Čistite vodiacu drážku reťaze, aby ste predišli nadmernému opotrebovávaniu vodiacej lišty. Kontrolujte stav drážok vodiacej lišty: ak je viditeľná škára spôsobená vyhnutím hrany drážok vodiacej lišty smerom von, vodiacu lištu vymeňte na novú alebo odovzdajte do servisu na regeneráciu.
Skontrolujte reťaz, či nemá prasknuté články, uvoľnené nity.

⚠ POZOR **Nepoužívajte reťaz, ktorá má prasknuté články, uvoľnené nity alebo nepohyblivé (zapečené) spojenia.**

Iné obslužné činnosti

Pravidelne kontrolujte stav ozubeného kolesa, ktoré poháňa reťaz (obr. B), v prípade, ak zistíte, že je poškodené, zariadenie odovzdajte do servisu na výmenu.

Zariadenie udržujte v náležitej čistote, neuchovávajte zašpinené zariadenie. Nečistite s použitím čistiacich prostriedkov na báze vody, na čistenie nepoužívajte agresívne rozpúšťadlá. Piliny odstráňte stlačeným vzduchom, zložte kryt ozubeného kolesa (obr. A, 12), ako aj vodiacu lištu a reťaz. Predtým, než zariadenie prenesiete na miesto uchovávania, povoľte napnutie reťaze, na vodiacu lištu založte kryt.
Uchovávajte mimo dosahu detí, na suchom mieste, nevystavujte na pôsobenie poveternostných podmienok (dážď, sneh, UV žiarenie).
Zariadenie neuschovávajte bez náležitého očistenia reťaze a vodiacej lišty.
Na nabíjanie batérií radu SAS+ALL používajte len špeciálne nabíjačky. Počas nabíjania nenechávajte batériu bez dozoru. Po dokončení nabíjania odpojte nabíjačku od zdroja napájania a vyberte batériu.
Zakaždým odpojte zdroj napájania:
- po skončení práce so zariadením
- pri premiestňovaní prístroja
- pri odchode od spotrebiča
- pred výmenou alebo nastavením násadca
- pred kontrolou alebo čistením spotrebiča

Nikdy nenechávajte spotrebič s pripojenou batériou bez dozoru!
Je zakázané prepravovať spotrebič s pripojenou batériou! Počas prepravy odpojte akumulátor od spotrebiča..

10. Náhradné diely, doplnky a príslušenstvo

Keď chcete kúpiť náhradné diely alebo príslušenstvo, obráťte sa na servis Dedra Exim. Kontaktné údaje sú uvedené na 1. strane príručky.
Pri objednávaní náhradných dielov vždy uveďte číslo šarže/série, ktoré je uvedené na výrobnom štítku, ako aj číslo dielu, ktoré je uvedené na schematickom nákrese zariadenia.
Počas trvania záručnej lehoty sú prípadné opravy vykonávané podľa zásad uvedených v záručnom liste. Reklamovaný výrobok odovzdajte na opravu v mieste nákupu (predajca je povinný prijať reklamovaný výrobok), alebo ho zašlite do centrálneho servisu Dedra Exim alebo do servisu, ktorý je najbližšie pri mieste nákupu (zoznam servisov nájdete na webovom sídle www.dedra.pl). Pripojte vyplnený záručný list. Prosíme, nezabudnite na to. Po skončení záručnej lehoty opravy vykonáva centrálny servis. Poškodený výrobok pošlite do servisu (náklady na zásielku hradí používateľ).

11. Samostatné odstraňovanie porúch a problémov

⚠ POZOR **Predtým, než začnete samostatne odstraňovať prípadnú poruchu, zariadenie odpojte od el. napätia.**

Problém	Príčina	Riešenie
Zariadenie nefunguje	Akumulátor je zle pripojený.	Skontrolujte akumulátor
	Akumulátor je vybitý	Nabite akumulátor
	Poškodený zapínač	Vymeňte zapínač na nový – zariadenie odovzdajte do servisu na opravu
	Cítiť zápach spálenej izolácie	Motor sa musí opraviť – zariadenie odovzdajte do servisu na opravu
Motor sa prehrieva	Upchané vetracie otvory	Prefúkajte stlačeným vzduchom
Zariadenie sa pohybuje veľmi ťažko, po chvíli úplne prestáva fungovať	Reťaz je napnutá príliš silno	Skontrolujte napätie reťaze (pozrite kapitolu „Príprava na prácu/používanie)
Efektívnosť práce je veľmi nízka	Reťaz je opotrebovaná	Reťaz dajte naostriť alebo ju vymeňte na novú
	Reťaz je napnutá príliš slabo	Skontrolujte napätie reťaze (pozrite kapitolu „Príprava na prácu/používanie)

12. Diely a časti zariadenia

DED7099: 1 - mini akumulátorová píla – 1 ks, 2 - reťaz – 1 ks 3 - vodiaca lišta – 1 ks

13. Informácie pre užívateľov k likvidácii elektrických alebo elektronických zariadení (tykajúce sa domácností)



Symbol uvedený na výrobkoch alebo v sprievodnej dokumentácii označuje, že chybné elektrické alebo elektronické zariadenia sa nesmú likvidovať spolu s domovým odpadom. Ak potrebujete zlikvidovať, opätovne použiť alebo zhodnotiť komponenty, správne je odovzdať ich na špecializovanom zbernom mieste, kde ich prijmú bezplatne. Informácie o umiestnení zberných miest pre použité zariadenia poskytujú miestne orgány, napr. na svojich webových stránkach.
Správnou likvidáciou zariadenia je možné šetriť cenné zdroje a zabrániť negatívnym vplyvom na zdravie a životné prostredie v dôsledku možnej prítomnosti nebezpečných látok, zmesí a komponentov v zariadení.
Za nesprávnu likvidáciu odpadu hrozia sankcie podľa príslušných miestnych predpisov.
Používatelia v krajinách EÚ: Ak potrebujete zlikvidovať elektrické alebo elektronické zariadenie, obráťte sa na najbližšie predajné miesto alebo na svojho dodávateľa, ktorý vám poskytne ďalšie informácie.
Likvidácia v krajinách mimo Európskej únie: Tento symbol sa vzťahuje len na krajiny Európskej únie. Ak chcete tento výrobok zlikvidovať, obráťte sa na miestne úrady alebo predajcu, ktorý vám poskytne informácie o správnom spôsobe likvidácie.

Záručný list

na

Katalógové č :…….. Číslo šarže: .....

(ďalej len Výrobok)

Dátum nákupu výrobku: .....

Pečiatka predajcu

Dátum a podpis predajcu: .....

Vyhlásenie Užívateľa:

Potvrdzujem, že som bol oboznámený so záručnými podmienkami, ako aj s následkami nedodržiavania pokynov a odporúčaní, ktoré sú uvedené v užívateľskej príručke a v záručnom liste. Záručné podmienky sú mi známe, čo potvrdzujem vlastnoručným podpisom:

....

dátum a miesto podpis Užívateľa

I. Zodpovednosť za Výrobok

1. Ručiteľ - spoločnosť „DEDRA EXIM sp. z o.o.“ sídliaca v meste: Pruszków, na adrese: ul. 3 Maja 8, 05-800 Pruszków, Poľsko, zapísaná do obchodného registra pod číslom KRS 0000062517 vedenom oblastným súdom pre hlavné mesto Varšava vo Varšave, 14. ekonomické oddelenie Štátneho súdneho registra, IČ DPH: PL 5270204933, základné imanie: 100 980,00 PLN.
2. Podľa podmienok stanovených týmto záručným listom Ručiteľ udeľuje záruku na Výrobok, pochádzajúci z distribúcie Ručiteľa.
3. Zodpovednosť na základe záruky sa vzťahuje iba na chyby, ktoré vznikli následkom príčin nachádzajúcich sa vo Výrobku v momente jeho vydania Užívateľovi.
4. Na základe záruky Užívateľ získava právo na bezplatnú opravu výrobku, ak sa chyba objaví počas trvania záručnej lehoty. Spôsob opravy Výrobku (metóda vykonania opravy) závisí od rozhodnutia Ručiteľa. V prípade, ak Ručiteľ uzná, že Výrobok sa nedá opraviť, Ručiteľ si vyhradzuje právo vymeniť chybný prvok alebo celý Výrobok na výrobok bez chýb, právo na zníženie ceny Výrobku alebo právo na odstúpenie od dohody.
5. Voči Užívateľovi, ktorý nie je konzumentom v zmysle zákona z 23. apríla 1964 Občiansky zákonník, zodpovednosť Ručiteľa za škody vyplývajúce z tejto záruky a/alebo ktoré súvisia s jej uzatvorením a realizáciou, bez ohľadu na právny základ, je obmedzená maximálne do výšky hodnoty chybného Výrobku.

II. Záručná lehota

Prvky Výrobku na ktoré sa vzťahuje záruka	Trvanie záručnej ochrany
DED7099	36 mesiacov od dňa nákupu Výrobku, ktorý je uvedený v tomto záručnom liste

III. Podmienky využitia záruky

1. Užívateľ je povinný predstaviť vyplnený Záručný list výrobku, ako aj náležitý doklad o nákupe Výrobku, napr. predstavením pokladničného bloku, faktúry ap. Aby reklamačný proces prebiehal efektívne odporúčame, aby Užívateľ spolu s reklamovaným výrobkom doručil všetky prvky vymenované v kapitole užívateľskej príručky výrobku „Diely a časti“.
2. Užívateľ je povinný dodržiavať pokyny a odporúčania uvedené v užívateľskej príručke a v záručnom liste.
3.Záruka platí iba na území Poľskej republiky a členských štátov EÚ.
4. Záruka sa nevzťahuje na chyby, ktoré vznikli (predovšetkým) následkom:
a. Nedodržania podmienok určených v užívateľskej príručke, predovšetkým podmienok správneho používania, prevádzky, údržby a čistenia
b. Použitia na čistenie alebo na údržbu nevhodných prípravkov, nezhodne s užívateľskou príručkou;
c. Nevhodného uchovávania a prepravy výrobku;
d. Vykonania neautorizovaných zmien a/alebo iných zásahov do výrobku, na ktoré výrobca nevyjadril súhlas;
e. Použitím vo výrobku/s výrobkom nevhodných prevádzkových materiálov, nezhodne s užívateľskou príručkou.
5. Užívateľ, ktorý nie je konzumentom v zmysle zákona z 23. apríla 1964 Občiansky zákonník, stráca záručné práva na výrobok, v ktorom:
- sériové čísla, označenia dátumov a výrobné štítky boli odstránené, zmenené alebo poškodené;
- boli poškodené plomby alebo sú na nich viditeľné stopy manipulácie.

6. Pozor! Činnosti súvisiace s každodennou obsluhou výrobku, vyplývajúce medzi iným z užívateľskej príručky, Užívateľ vykonáva vlastnými silami a na vlastné náklady.

IV. Reklamačná procedúra

1. V prípade, ak Užívateľ objaví, že Výrobok nefunguje správne, ešte pred zložením reklamácie je povinný uistiť sa, či boli náležite vykonané všetky stanovené činnosti, predovšetkým tie uvedené v užívateľskej príručke.
2. Reklamácia musí byť podaná bezodkladne, najlepšie v priebehu 7 dní od dňa, v ktorom sa prejavila (objavila) chyba Výrobku. Užívateľ, ktorý nie je konzumentom v zmysle zákona z 23. apríla 1964 Občiansky zákonník, stráca práva vyplývajúce z tejto záruky v prípade, ak reklamáciu nepodá v priebehu 7 dní od dňa, v ktorom sa prejavila (objavila) chyba Výrobku.
3. Reklamáciu môžete podať medzi inými na mieste, v ktorom ste výrobok kúpili, v záručnom servise alebo poštou na adresu: DEDRA EXIM sp. z o.o., ul. 3 Maja 8, 05-800 Pruszków, Poľsko.
4. Užívateľ môže podať reklamáciu prostredníctvom formulára, ktorý je dostupný na webovej stránke www.dedra.pl. („Formulár podania reklamácie na základe udelenej záruky”).
5. Adresy záručných servisov v jednotlivých štátoch sú zverejnené na webovej stránke www.dedra.pl. V prípade, ak v danom štáte sa nenachádza záručný servis, odporúčame reklamovaný výrobok doručiť na adresu: DEDRA EXIM sp. z o.o. ul. 3 Maja 8, 05-800 Pruszków, Poľsko.
6. Vzhľadom na bezpečnosť Užívateľa, nefunkčný (chybný) výrobok sa v žiadnom prípade nesmie používať.

7. Pozor!!! Používanie nefunkčného (chybného) výrobku je nebezpečné pre zdravie a život Užívateľov.
8. Povinnosti vyplývajúce z udelenej záruke budú vyplnené v lehote 14 pracovných dní počítajúc od dňa doručenia reklamovaného Výrobku Užívateľom.
9. Pred zaslaním reklamácie odporúčame reklamovaný Výrobok náležite očistiť. Odporúčame reklamovaný Výrobok dôkladne zabezpečiť pre prípadným poškodeniami počas prepravy (reklamovaný Výrobok odporúčame doručiť v originálnom obale).
10. Záručná lehota sa predlžuje o čas, počas ktorého Užívateľ následkom chyby (nefunkčnosti) výrobku, na ktorú sa vzťahovala záruka, nemohol Výrobok používať. Záruka nevylučuje, neobmedzuje a ani nepozastavuje právo Užívateľa (kupujúceho) na základe príslušných predpisov o ručení za chyby predanej veci.

V súlade s článkom 13 ods. 1 a 2 nariadenia Európskeho parlamentu a Rady (EÚ) 2016/679 z 27. apríla 2016 o ochrane fyzických osôb pri spracúvaní osobných údajov a o voľnom pohybe takýchto údajov, ktorým sa zrušuje smernica 95/46/ES, vás informujeme

1. Správcom vašich osobných údajov, ktoré ste uviedli vo formulári, je spoločnosť „DEDRA-EXIM Sp. z o.o.“ so sídlom v meste Pruszków na adrese: ul. 3 Maja 8, 05-800 Pruszków, Poľsko (ďalej len: „Správca”).
2. Vaše osobné údaje budú spracúvané výhradne s cieľom realizácie záručnej procedúry zariadenia, a to v súlade s článkom 6 ods. 1 písmeno b) všeobecného nariadenia o ochrane údajov (ďalej len: „GDPR“). Uvedenie osobných údajov je dobrovoľné, avšak nevyhnutné na realizáciu záručnej procedúry.
3. Vaše osobné údaje budú spracúvané počas posudzovania a realizácie záručnej procedúry, ako aj na archívne účely v prípade potreby obhajoby pred prípadnými nárokmi a požiadavkami voči Správcovi, avšak nie dlhšie až do momentu premlčania týchto nárokov a požiadaviek.
4. Vaše údaje môžu byť zverejnené výhradne len tým subjektom, ktoré spracúvajú tieto údaje v mene a pre Správcu, a to na základe písomnej dohody o zverení spracúvania osobných údajov, tzn. firmy, ktoré okrem iného poskytujú technický servis, hostingové služby alebo služby obsluhy webových stránok, IT obsluhy, ako aj kuriérskym firmám. Dodávatelia Správcu sú povinní zaručiť zabezpečenie údajov a splniť požiadavky platnej legislatívy ohľadne ochrany osobných údajov, a zverené osobnú údaje nesmú byť používané na iné účely než tie, ktoré stanovuje dohoda uzatvorená so Správcom.
5. Vaše údaje nebudú spracúvané automatickým spôsobom, vrátane rôznych foriem profilovania, ani nebudú odovzdané do tretieho štátu/medzinárodnej organizácii.
6. Máte právo na prístup k vašim osobným údajom, ako aj právo na ich opravenie, doplnenie, odstránenie, obmedzenie spracúvania, prenesenie údajov, podanie námietky, a to v ľubovoľnej chvíli.
7. Vo všetkých záležitostiach, ktoré súvisia so spracúvaním vašich osobných údajov Správcom, môžete sa na Správcu obrátiť písomne na e-mailovú adresu: daneosobowe@dedra.pl.
8. Máte právo podať sťažnosť príslušnému dozornému orgánu, ktorý zodpovedá za dohľad nad ochranou osobných údajov

LT Turinys

1. Nuotraukos ir piešiniai
2. Prietaiso aprašas
3. Prietaiso paskirtis
4. Naudojimo apribojimai
5 p. Techniniai duomenys
6. Paruošimas darbui
7. Prietaiso įjungimas
8. Prietaiso naudojimas
9. Einamieji naudojimo veiksmai
10. Atsarginės dalys ir reikmenys
11. Savarankiškas defektų pašalinimas
12.dvsdvs Prietaiso elementai
13. Informacija naudotojams apie elektros ir elektronikos prietaisų pašalinimą
14. Garantijos lapas

Originalios instrukcijos vertima

Atitikties deklaracija pridedama prie instrukcijos kaip atskiras dokumentas. Jei nėra Atitikties deklaracijos, reikia susisiekti su „Dedra-Exim“ Sp. z o.o.
Bendrosios saugos taisyklės buvo pridėtos prie instrukcijos kaip atskira brošiūra.

ĮSPĖJIMAS Perskaityti visus įspėjimus pažymėtus simboliu ir visas instrukcijas. Žemiau pateiktų įspėjimų ir saugos nurodymų nesilaikymas, gali būti elektros srovės smūgio, gaisro ar sunkių sužalojimų priežastimi.
Išsaugoti visus įspėjimus ir instrukcijas ateičiai.

Prietaisas iš SAS+ALL linijos buvo suprojektuota darbui tik su krovikliais bei akumuliatoriais su iš SAS+ALL linijos.
Li-Ion akumuliatorius ir kroviklis nėra įgyto prietaiso įranga ir reikia juos įsigyti atskirai. Skirtingų negu tam prietaisui skirtų akumuliatorių ir kroviklių naudojimas yra draudžiamas.

DEMESIO **Akumuliatoriaus ir įkroviklio naudojimas aprašytas pridedamose instrukcijose.**

Niekada nepalikite veikiančio įkroviklio be priežiūros.
Įkroviklis yra elektros prietaisas ir jo pažeidimas eksploatacijos metu gali sukelti pavojingas situacijas. Įkrovę akumuliatorių, atjunkite įkroviklį nuo elektros tinklo ir išimkite akumuliatorių iš įkroviklio lizdo.

2. Prietaiso aprašas

A pieš.. 1. – grandinė, 2. – saugumo gaubtas, 3. – Gaubtas, 4. – Jungiklio blokada, 5. – Pagrindinė rankena 6. – Jungiklio mygtukas, 7. – Akumuliatoriaus lizdas, 8. – Veržlė, 9. -Kreipiančioji.

3. Prietaiso paskirtis

Prietaisas skirtas medienos ir medienos produktų pjovimui. Pjūklas ypač tinka plonų šakų lukštenimui ir medžio ūglių pjovimui, kurių storis neperžengia maksimalaus pjovimo skersmens. Procedūra išsamiai aprašyta tolimesnėje šios instrukcijos dalyje.
Prietaisą leidžiama naudoti atliekant remonto ir statybos darbus remonto dirbtuvėse, mėgėjų darbus laikantis naudojimo instrukcijoje nurodytų naudojimo sąlygų ir leistinų eksploatavimo sąlygų.

4. Naudojimo apribojimai

DEMESIO **Prietaisas gali būti naudojamas vien tik pagal pateiktas "Priimtinas darbo sąlygas".**

Draudžiama pjauti medžiagas, skirtingas negu nurodyta Prietaiso paskirtyje.

DEMESIO **Savaiminiai pakeitimai mechaninei ir elektros statyboje, visi modifikavimai, naudojimo veiksmai, neaprašyti instrukcijoje bus traktuojami kaip neteisėti ir priveda prie staigaus garantijos teisės praradimo, o atitikties garantija praras galiojimą.**

Naudojimas ne pagal naudojimo instrukcijos nuorodas ir paskirtį prives prie staigaus garantijos teisės praradimo

Priimtinos darbo sąlygos
S1 - nepertraukiamas darbas ir kiti
Akumuliatorių krovimo temperatūra 10 - 30°C. Nelaikyti temperatūroje virš 40°C

5. Techniniai duomenys

Prietaiso modelis	**DED7099**
Darbo įtampa [V]	18 d.c.
Sukimosi greitis [min-1]	3200
Grandinės judėjimo greitis [m/s]	4,8
Kreipiančiosios ilgis [mm]	100
Didžiausias pjovimo ilgis [mm]	95
Kreipiamosios griovelio plotis [mm]	1,1
Grandinės elementų skaičius	26
Grandinės padalijimas [“]	0.3
Grandinės profilis	Pusiau kaltas
Virpesių lygis matuojamas pagrindinėje rankenoje ah [m/s2]	3,425
Matavimo neapibrėžtis K [m/s2]	1,5
Skleidžiamas triukšmas:	
Garso slėgio lygis LpA [dB(A)] Matavimo neapibrėžtis KpA	78 / 3
Garso galios lygis LpA [dB(A)] Matavimo neapibrėžtis dB(A	89 / 3
Garantuotos garso galios lygis LWA [dB(A)]	92
Prietaiso svoris [kg]	1,27

Informacija apie virpesius ir triukšmą

Bendra virpesių vertė a_h o taip pat matavimo neapibrėžtis nustatyta pagal EN 62841-4-1 standartą ir pateikta lentelėje.
Triukšmo sklidimas buvo nustatytas pagal EN 62841-4-1 vertės pateikiamos aukščiau lentelėje.

DEMESIO **Triukšmas gali privesti prie klausos pažeidimo, darbo metu visada reikia naudoti klausos apsaugos priemones!**

Deklaruojama bendra vertė: virpesių/triukšmo buvo sumatuota pagal standartinę matavimo metodą ir gali būti panaudojama vieno su kitu įtaisu palyginimui. Pateiktas virpesių/triukšmo palyginimas gali būti panaudojimas pirminei /virpesių/triukšmo grėsmės vertinimui.
Virpesių /triukšmo lygis realaus įtaiso naudojimo metu, gali skirtis nuo deklaruojamų verčių, priklausomai nuo darbinių įrankių panaudojimo būdo, ypatingai nuo naudojamo įrankio rūšies, o taip pat nuo priemonių, saugančių operatorių nustatymo būtinumo. Kad tiksliai nustatyti grėsmę realiose naudojimo sąlygose, reikia atsižvelgti į visas operacinio ciklo dalis, į kurias taip pat įeina laikotarpiai, kuomet įtaisas yra išjungtas arba įjungtas, bet nėra naudojamas darbui.

6. Paruošimas darbui

DEMESIO **Prietaisas yra SAS+ALL linijos dalimis, todėl, kad juo naudotis, reikia sukomplektuoti rinkinį, susidedantį iš prietaiso, akumuliatoriaus ir kroviklio. Draudžiama naudoti skirtingus akumuliatorius ir kroviklius.**
Visi šiame skyriuje aprašyti veiksmai turi būti atliekami esant atjungtai baterijai.

Baterija galima montuoti tik tada, kuomet prietaisas yra visiškai sumontuotas ir nustatytas yra grandinės įtempimas.
Montuojant, reguliuojant ir tikrinant grandininį pjūklą visada reikia mūvėti apsaugines pirštines, kad išvengti sužalojimų.

Kreipiančiosios ir grandinės montavimas

Atsukti priveržimo veržlę (A.8 pieš.), nuimti grandinės pavaros apsauginį gaubtą (A.3 pieš.) Sumontuoti kreipiančiąją su pasyviu įtempimo elementu, būdu nurodytu C piešinyje.
Patikrinti grandinę, ar nepažeista - ar elementai nėra įskilę, ar kniedės nenutrūko. Draudžiama montuoti pjūkle pažeistą grandinę.
Uždėti grandinę ant kreipiančiosios plokštės, vidurinį krumplį įstumti į kreipiančiosios išpjovimą. Kreipiančiosios montavimo metu reikia atkreipti dėmesį, kad į angą kreipiančiosios gale įstumti į grandinės įtempimo reguliavimo elementą. Atkreipti dėmesį ar tinkamai sumontuota grandinė - aštrios pjovimo krumplių briaunos turi būti nukreiptos pagal grandinės sukimosi kryptį, taip, kaip tai nurodyta ant prietaiso korpuso (B pieš.).Įsitikinti, kad kreipiančioji yra taisyklingai prispausta prie pjūklo korpuso, o grandinė yra tinkamai patalpinta pavaros rate (C pieš.). Uždėti grandinės pavaros apsauginį gaubtą (A.3 pieš.), priveržti kreipiančiosios apkabos

rankenėlę (A.8 pieš.). Įsitikinti, kad apsauginis gaubtas liečiasi su pjūklo korpusu išilgai visų sąlyčio briaunų, niekur neišsikiša ir neįtempta.

Pjūklo grandinės įtempimas

Naudojimo metu grandinė pailgėja, reguliariai reikia tikrinti grandinės įtempimą. Pirmą kartą naudojant naują grandinę, būtina nepamiršti, kad reikia šiek tiek laiko taisyklingam veikimui, todėl daug dažniau reikia tikrinti jo įtempimą. Ypač svarbu kas 5-10 darbo minučių patikrinti naujos grandinės įtempimą.
Norėdami sureguliuoti grandinės įtempimą, naudokite kryžminį atsuktuvą. Pasukdami įrenginio korpuse esantį varžtą į kairę, įtempkite pjūklo grandinę. Pasukant priešinga kryptimi atlaisviname grandinės įtempimą (E pieš.). Tinkamai įtempta grandinė nekabo išilgai kreipiančiosios apatinio krašto ir gali būti šiek tiek nutolusi nuo kreipiančiosios maždaug 3–4 mm (D pieš.), tačiau grandinė negali iškristi iš kreipiančiosios griovelio. Atleidus grandinę, ji grįžta į savo vietą kreipiančiosios griovelyje. Jei reikia, pataisymus atlikite pakartodami pirmiau nurodytus veiksmus.

Grandinės tepimas

Prieš pirmą panaudojimą naują grandinę geriausia panardinti į alyvą keletai valandų. Alyva įsiskverbs į visas pjovimo grandinės dalis, tai prailgins visos pjovimo sistemos tarnavimo laiką.
Prietaise nėra grandinės tepimo sistemos, darbo metu reikia daryti pertraukas ir teptuku su alyva valyti grandinę.

7. Prietaiso įjungimas

⚠ DEMESIO **Prieš prietaiso įjungimą būtinai reikia atlikti veiksmus nurodyti „Paruošimas darbui“ skyriuje.**

Prieš įjungdami prietaisą įsitikinti, kad šalia nėra kitų asmenų ar gyvūnų, kurie nekontroliuojamu būdu gali atsirasti darbo zonoje. Įsitikinti, kad pjūklo grandinė nieko neliečia paleidimo metu.
Norint įjungti prietaisą, reikia paspausti blokavimo mygtuką, po to paspausti įjungimo / išjungimo mygtuką, atleidus mygtuką prietaisas išsijungs..

8. Prietaiso naudojimas

⚠ DEMESIO **Kuomet akumuliatorius įšyla virš 40°C, reikia pertraukti darbą ir palaukti kol akumuliatorius atauš.**
Darbo su prietaisu metu, būtina laikytis visų saugos taisyklių ir rekomendacijų, aprašytų saugos sąlygose.
Negalima pjūklu pjauti medienos, kuri yra gulėti tiesiogiai ant žemės, betono, ar kito pagrindo. Susilietus grandinei su žeme arba kitu pagrindu, gali būti ne tik pavojinga, bet sutrumpina taip pat grandinės ir kreipiančiosios tarnavimo laiką.

Medžių genėjimas

Medžių genėjimas tai šakų nuo nupjauto, gulinčio ant žemės medžio pjovimas. Medžių genėjimo metu reikia palikti storesnes apatines šakas, kad užtikrinti tokiu būdu medžio atsirėmimą į žemę.. Medžių genėjimą reikia pradėti nuo nupjauto medžio pagrindo, ir pjauti viršūnės kryptimi. Pjauti šakas pavieniui, mažas šakas pašalinti vienu pjovimu. Įtemptas šakas pjauti iš įtempimo pusės, kad išvengti pjūklo užstrigimo. Reikia elgtis atsargiai įtemptų šakų pjovimo metu, nes gali atšokti nenumatyta kryptimi ir sužaloti operatorių.

Medžių perpjovimas

Medžių pjovimas, tai gulinčio, be šakų medžio skersminis pjovimas i trumpesniu gabalus, kad pasiekti norimą asortimentą.

Vaismedžių šakų ir ūglių pjovimas

Rekomenduojama, kad medžių priežiūros pjovimas neturėtų būti vykdomas stačiu kampu ir šiek tiek įstrižai ir maždaug 5 mm aukštyje virš pumpuro.Įstrižus pjovimas turėtų būti atliekamas tokiu būdu, kad aukščiausias taškas būtų virš akies.
Pjūvis neturėtų būti atliekamas arti kamieno, kad pjovimo vieta galėtų užgyti.
Po kiekvieno prietaiso naudojimo atjunkite akumuliatorių, kad jį netyčia neįjungtų pašaliniai asmenys arba kad jis nebūtų liečiamas.

9. Einamieji naudojimo veiksmai

⚠ DEMESIO **Visus naudojimo veiksmus atlikti esant atjungtam nuo maitinimo šaltinio prietaisui. Grandininio pjūklo naudojimo metu visada reikia mūvėti apsaugines pirštines, kad išvengti sužalojimų.**

Grandinės įtempimo stovio patikrinimas

Negalima pamiršti, kad prietaiso grandinė darbo metu įšyla ir išsitempia. Pertraukų metu patikrinti grandinės įtempimą, jei reikia pataisyti, kaip aprašyta „Paruošimas darbui“ skyriuje. Baigus darbą, reikia sumažinti grandinės įtempimą, kad ataušimo ir susitraukimo metu neužstrigtų kreipiančiojoje.

Kreipiančiosios ir grandinės būklės patikrinimas

Periodiškai (bent kas 5 valandų) patikrinti grandinės ir kreipiančiosios būklę. Išmontavimą reikia atlikti atvirkštine tvarka, kaip aprašyta montavimui "Pasiruošimas darbui“ skyriuje. Išvalyti griovelius, kuriuose yra grandinė, kad išvengti per didelio kreipiančios sunaudojimo reikia tikrinti kreipiančiosios griovelių stovį: jei matomas yra tarpas, atsiradęs dėl iškreipimo kreipiančiosios griovelių į išorę, reikia pakeisti kreipiančiąją į naują arba pristatyti į servisą dėl regeneravimo. Patikrinti grandinę, ar nėra elementų įtrūkimų, atsilaisvinusių kniedžių.

⚠ DEMESIO **Negalima naudoti grandinės, kuri turi įtrūkusius elementus, atsilaisvinusias kniedes ar kurių jungtys yra standžios.**

Kiti naudojimo veiksmai

Periodiškai patikrinti rato su krumpliais stovį (B pieš.) pažeidimo patvirtinimo atveju, pristatyti prietaisą į servisą, kad pakeisti į naują.
Sandėliuoti prietaisą švarų ir nesandėliuoti užteršto prietaiso. Nenaudoti valymui vandens pagrindu pagamintų ploviklių ir agresyvių tirpiklių. Drožles pašalinti suspaustu oru, nuimant rato su krumpliais gaubtą (A, 2 pieš.) ir kreipiančiąją bei grandinę. Prieš pernešimą į sandėliavimo vietą sumažinti grandinės įtampą, ant kreipiančiosios uždėti gaubtą.
Laikyti vaikams nepasiekiamoje, sausoje vietoje ir neprileisti prie atmosferos veiksnių poveikio (lietaus, sniego, UV spindulių).
Nelaikyti prietaiso esant neišvalytai grandinei ir kreipiančiajai.
SAS+ALL linijos akumuliatoriams įkrauti naudokite tik tam skirtus įkroviklius. Įkrovimo metu nepalikite akumuliatoriaus be priežiūros. Baigę įkrovimą, atjunkite įkroviklį nuo maitinimo šaltinio ir išimkite akumuliatorių.
Kiekvieną kartą atjunkite maitinimo šaltinį:
- baigę darbą su prietaisu
- perkeldami prietaisą
- kai paliekate prietaisą
- prieš keisdami ar reguliuodami antgalį
- prieš tikrindami ar valydami prietaisą

Niekada nepalikite prietaiso su prijungtu akumuliatoriumi be priežiūros!
Draudžiama transportuoti prietaisą su prijungtu akumuliatoriumi! Transportavimo metu atjunkite akumuliatorių nuo prietaiso.

10. Atsarginės dalys ir aksesuarai

Kad pirkti atsargines dalis ir aksesuarus reikia susisiekti su Dedra Exim servisu. Kontaktiniai duomenys yra 1 instrukcijos puslapyje.
Atsarginių dalių užsakymo metu prašome pateikti partijos numerį, patalpintą vardinėje lentelėje, o taip pat elemento numerį iš montavimo priešinio.
Garantinio laikotarpio galiojimo metu taisymai yra atliekami pagal taisykles pateikiamas garantijos lape. Produktą su defektais pateikite taisyti pirkimo vietoje (pardavėjas privalo priimti produktą su defektais), nusiųskite į „Dedra Exim“ centrinį servisą arba siųskite į servisą, artimiausią jūsų gyvenamosios vietos (servisų sąrašas www.dedra.pl). Maloniai prašome pridėti garantinę kortelę. Pasibaigus garantijos laikotarpiui taisymus atlieka centrinis servisas. Pažeistą produktą reikia siųsti į servisą (siuntimo išlaidas padengia vartotojas).

11. Savarankiškas defektų pašalinimas

⚠ DEMESIO **Prieš pradedant savarankišką defektų pašalinimą, išjungti prietaisą iš elektros maitinimo.**

Problema	Priežastis	Sprendimas
Prietaisas neveikia	Akumuliatorius yra blogai prijungtas.	Patikrinti akumuliatorių.
	Akumuliatorius išsikrovęs	Pakrauti akumuliatorių
	Pažeistas jungiklis	Pakeisti jungiklį į naują - pristatyti prietaisą į servisą
	Yra jaučiamas sudegintos izoliacijos kvapas	Variklis turi būti suremontuotas - pristatyti prietaisą į servisą
Perkaista variklis	Užkimštos ventiliacijos angos	Perpūsti suslėgtu oru
Prietaisas sunkiai užsiveda ir netrukus nustoja veikti	Per stiprus grandinės įtempimas	Patikrinti grandinės įtempimą (žr. skyrių „Paruošimas darbui“)
Žemas darbo efektyvumas	Susidėvėjusi grandinė	Pateikti grandinę galandimui arba pakeisti į naują
	Per silpnas grandinės įtempimas	Patikrinti grandinės įtempimą (žr. skyrių „Paruošimas darbui“)

12. Prietaiso elementai

DED7099: 1 – mažas akumuliatorinis pjūklas – 1 vnt., 2 - grandinė – 1 vnt. 3– Kreipiančioji- 1 vnt.

13. Informacija naudotojams apie sunaudotos įrangos utilizavimą (taikoma naudojant buityje)



Ant gaminių arba pridedamuose dokumentuose nurodytas simbolis rodo, kad sugedusios elektros ar elektroninės įrangos negalima išmesti kartu su buitinėmis atliekomis. Jei norite atsikratyti, pakartotinai panaudoti ar utilizuoti komponentus, teisinga juos nuvežti į specializuotą surinkimo punktą, kur jie bus priimti nemokamai. Informaciją apie naudotos įrangos surinkimo vietas teikia vietos valdžios institucijos, pvz., savo interneto svetainėse.
Teisingas produkto utilizavimas padeda išsaugoti gamtos išteklius ir išvengti neigiamų padarinių žmonių sveikatai ir aplinkai, galinčių atsirasti dėl produkte esančių potencialiai pavojingų medžiagų, mišinių ir sudedamųjų dalių.
Už netinkamą atliekų šalinimą gresia baudos pagal atitinkamus vietos teisės aktus.
ES šalių naudotojai: Jei norite išmesti elektros ar elektroninę įrangą, kreipkitės į artimiausią prekybos vietą arba tiekėją, kuris jums suteiks daugiau informacijos.
šalinimas ne Europos Sąjungos šalyse: Šis simbolis taikomas tik Europos Sąjungos šalims. Jei norite išmesti šį gaminį, kreipkitės į vietos valdžios institucijas arba pardavėją dėl tinkamo šalinimo būdo.

Garantinis lapas

na

Katalogo Nr: …….. Partijos numeris: .....

(toliau – Produktas)

Produkto pirkimo data: .....

Pardavėjo antspaudas

Pardavėjo parašas ir data: .....

Vartotojo pareiškimas:

Patvirtinu, kad buvau informuotas apie garantijos sąlygas ir taisyklių, išvardytų Naudojimo instrukcijoje ir Garantiniame lape, nepaisymo pasekmes. Šios garantijos sąlygos yra man žinomos, ką patvirtinu savo parašu:

....

data ir vieta vartotojo parašas

I. Atsakomybė už Produktą:

1. Garantijos suteikėjas – „DEDRA EXIM“ Sp. z o.o. su būstine adresu: ul. 3 Maja 8, 05-800 Pruškuvas, KRS 0000062517, Varšuvos apylinkės teismas, Valstybinio teismo registro XIV ūkinis skyrius, Mokesčiu mokėtojo kodas 527-020-49-33, Įstatinis kapitalas: 100 980,00 PLN.
2. Šiame garantiniame lape nurodytomis sąlygomis Garantijos suteikėjas suteikia garantiją Produktui iš Garantijos suteikėjo asortimento.
3. Garantijos pagrindu atsakomybė yra priimama tik už defektus, esančius Produkte jo išdavimo Vartotojui metu.
4. Garantijos pagrindu Vartotojas gauna teisę nemokamai suremontuoti Produktą, jei defektas buvo aptiktas garantijos galiojimo metu. Apie Produkto remonto būdą (remonto atlikimo metodą) sprendžia Garantijos suteikėjas. Jei Garantijos suteikėjas nuspręstų, kad remontas yra neįmanomas, Garantijos suteikėjas pasilieka sau teisę pakeisti elementą su defektu arba visą Produktą kitu, veikiančiu teisingai, sumažinti Produkto kainą arba anuliuotu sutartį.
5. Vartotojo, kuris pagal 1964 m. balandžio 23 d. Civilinį kodeksą nėra laikomas vartotoju, atveju Garantijos suteikėjo atsakomybė dėl kompensacijos, susijusi su šia garantija ir (arba) jos sudarymu ir vykdymu, nepriklausomai nuo formos, yra apribota iki maksimaliai Produkto su defektu vertės.

II. Garantijos laikotarpis

Produkto elementai, kuriems veikia garantija	Garantinės apsaugos trukmė
DED7099	36 mėnesiai, skaičiuojant nuo Produkto pirkimo datos, nurodytos šiame Garantiniame lape

III. Naudojimosi garantija sąlygos

1. Vartotojas privalo patiekti užpildytą Produkto Garantinį lapą ir Produkto pirkimą patvirtinantį dokumentą (pvz. kasos čekis, sąskaita-faktūra ir pan.). Tam, kad pretenzijos nagrinėjimo procesas vyktų sklandžiai, rekomenduojama, kad Vartotojas kartu su Produktu perduotų visus elementus, nurodytus „Komplektacijos sąraše“, esančiame Naudojimo instrukcijoje.
2. Vartotojas privalo laikytis Naudojimo instrukcijoje ir Garantiniame lape nurodytų rekomendacijų..
3. Garantija galioja tik Lenkijos Respublikos ir ES teritorijoje.
4. Garantija neapima Produkto defektų, atsiradusių dėl to, kad:
a. Vartotojas nesilaikė sąlygų, nurodytų Naudojimo instrukcijoje, ypač susijusių su teisingu naudojimu, priežiūra ir valymu;
b. Vartotojas naudojo priežiūros ar valymo priemones, neatitinkančias sąlygas nurodytas Naudojimo instrukcijoje;
c. Vartotojas netinkamai sandėliavo ir transportavo Produktą;
d. Vartotojas savarankiškai keitė ir (arba) modifikavo Produktą, negavęs Garantijos suteikėjo sutikimo;
e. Vartotojas naudojo Produkte eksploatacines medžiagas, neatitinkančias Naudojimo instrukcijos sąlygų
5. Vartotojas, kuris pagal 1964 m. balandžio 23 d. Civilinį kodeksą nėra laikomas vartotoju, praranda garantiją Produktui, jei:
- Vartotojas pašalino, pakeitė arba sugadino serijos numerius, datas ir informacines lenteles;
- Vartotojas pažeidė plombas arba ant jų matosi Vartotojo veiksmų pėdsakai.
6. Dėmesio! Veiksmus, susijusius su kasdieniu Produkto aptarnavimu, nurodytu pvz. Naudojimo instrukcijoje, Vartotojas atlieka pats ir savo sąskaita.

IV. Pretenzijos pateikimo procedūra:

1.Pastebėjus, kad Produktas veikia neteisingai, prieš pateikiant pretenziją, reikia įsitikinti, kad visi veiksmai, aprašyti Naudojimo instrukcijoje, buvo atlikti teisingai.
2. Pretenziją rekomenduojama pateikti nedelsiant, geriausiai per 7 dienas nuo Produkto defekto aptikimo. Vartotojas, kuris pagal 1964 m. balandžio 23 d. Civilinį kodeksą nėra laikomas vartotoju, praranda garantiją Produktui, jei nepateikia pretenzijos per 7 dienas.
3. Pretenziją galima pateikti pvz. Produkto pirkimo punkte, garantiniame servise arba raštu adresu: „DEDRA EXIM“ Sp. z o. o., ul. 3 Maja 8, 05-800 Pruškuvas.
4. Vartotojas gali pateikti pretenziją, pasinaudodamas blanku, kuris yra internetinėje svetainėje: www.dedra.pl (Pretenzijos garantiniame laikotarpyje pateikimo forma).
5. Garantinių servisų atskirose šalyse adresai yra nurodyti svetainėje: www.dedra.pl. Jei konkrečioje šalyje nebūtų garantinio serviso, pretenzijas dėl garantijos rekomenduojama siųsti adresu: „DEDRA EXIM“ Sp. z o. o., ul. 3 Maja 8, 05-800 Pruškuvas, Lenkija.
6. Mąjąc Dėl Vartotojo saugumo draudžiama naudoti Produktą su defektais.
7. Dėmesio!!! Produkto su defektais naudojimas kelia pavojų Vartotojo sveikatai ir gyvybei.
8. Veiksmai, susiję su garantija, bus atlikti per 14 darbo dienų skaičiuojant nuo Produkto, dėl kurio yra pateikiama pretenzija, pristatymo dienos.
9. Prieš pristatant Produktą, dėl kurio yra pateikiama pretenzija, rekomenduojama jį nuvalyti. Produktą, dėl kurio yra pateikiama pretenzija, reikia kruopščiai supakuoti, kad jis būtų apsaugotas nuo pažeidimų transporto metu – rekomenduojama pristatyti produktą originalioje pakuotėje.
10. Garantijos laikotarpis yra pratęsiamas tiek, kiek Vartotojas negalėjo juo naudotis dėl garantijos apimto defekto.
Gwarancja Ši garantija neriboja, neišskiria bei nesustabdo Vartotojo teisių dėl parduotos prekės neatitikimo arba prekės defekto.

Vadovaudamiesi 2016 m. balandžio 27 d. Europos Parlamento ir Tarybos reglamento (ES) 2016/679 dėl fizinių asmenų apsaugos tvarkant asmens duomenis ir dėl laisvo tokių duomenų judėjimo ir kuriuo panaikinama Direktyva 95/46/EB 13 straipsnio 1 ir 2 dalimis, informuojame, kad

1. Formoje pateiktų jūsų asmens duomenų valdytojas yra DEDRA-EXIM sp. z o.o., kurios registruota buveinė yra Pruszkowe, 3 Maja g. 8, 05-800 Pruszkow (toliau: "Administratorius").
2. Jūsų duomenys bus tvarkomi tik siekiant atlikti prietaiso garantijos procedūrą pagal Bendrojo duomenų apsaugos reglamento 6 straipsnio 1 dalies b punktą (toliau: „BDAR“) Duomenys teikiami savanoriškai, tačiau jie būtini garantijos procedūrai
3. Jūsų duomenys bus tvarkomi garantijos procedūros vykdymo nagrinėjimo laikotarpiu ir archyvavimo tikslais, jei prireiktų apsiginti nuo galimų pretenzijų Administratoriui, bet ne ilgiau nei iki tol, kol joms įvyks senaties terminas.
4. Jūsų duomenys gali būti atskleisti tik tiems subjektams, kurie tvarko duomenis duomenų administratoriaus vardu pagal rašytinę asmens duomenų tvarkymo pavedimo sutartį, teikiančią: technines paslaugas, hosting'o ar interneto svetainės priežiūros paslaugas, IT paslaugas, kurjerių paslaugas. Administratoriaus tiekėjai privalo užtikrinti duomenų saugumą ir laikytis galiojančių teisės aktų reikalavimų, susijusių su asmens duomenų apsauga, ir negali naudoti patikėtų asmens duomenų kitais nei sutartyje su Administratoriumi nurodytais tikslais.
5. Jūsų duomenys nebus tvarkomi automatizuotomis priemonėmis, įskaitant profiliavimą, ir nebus perduodami trečiajai šaliai / tarptautinei organizacijai.
6. Bet kuriuo metu turite teisę susipažinti su savo duomenų turiniu ir teisę ištaisyti, ištrinti, apriboti duomenų tvarkymą, teisę į duomenų perkeliamumą, teisę prieštarauti bet kuriuo metu.
7. Visais klausimais, susijusiais su administratoriaus atliekamu jūsų asmens duomenų tvarkymu, galite kreiptis šiuo el. pašto adresu: daneosobowe@dedra.pl.;
8. Turite teisę pateikti skundą tinkamai duomenų apsaugos institucijai;

LV Satura rādītājs

1. Fotoattēli un zīmējumi
2. punktā. Ierīces apraksts
3. Ierīces norīkošana
4. Lietošanas ierobežojums
5. Tehniskie parametri
6. Darba sagatavošana
7. Ierīces ieslēgšana
8. Ierīces lietošana
9. Kārtējas apkalpošanas rīcība
10. Rezerves daļas un piederumi
11. Defekta paša novēršana
12. Ierīces komplektācija
13. Informācija lietotājiem par nolietotas elektriskas un elektroniskas ierīces atkratīšanu
14. Garantijas talons

Oriģinālās instrukcijas tulkojum

Atbilstības deklarācija ir pievienota ierīcei kā atsevišķs dokuments. Atbilstības deklarācijas trūkuma gadījumā lūdzam kontaktēties ar firmu DedraExim Sp. z o.o.
Vispārējie drošības noteikumi tika pievienoti instrukcijai kā atsevišķa brošūra.

BRĪDINĀJUMS. Izlasiet visus brīdinājumus, kas apzīmēti ar ⚠ simbolu, un visas instrukcijas. Zemāk norādīto brīdinājumu un drošības norādījumu neievērošana var kļūt par elektrošoka, ugunsgrēka vai smagu traumu iemeslu.

UZMANĪBU Saglabājiet visus brīdinājumus un instrukcijas turpmākajai lietošanai.

Ier SAS+ALL līnijas ierīce tika projektēta darbam tikai ar lādēšanas adapteriem un akumulatoriem no līnijas SAS+ALL.

Akumulators Li-Ion un lādēšanas adapters nav ierīces komplektā, jābūt iegādāti atsevišķi. Citu, nekā ierīcei paredzēti, akumulatoru un lādēšanas adapteru lietošana izraisīs garantijas tiesību pazaudēšanu.

UZMANĪBU Akumulatora un lādētāja lietošana ir aprakstīta pievienotajās instrukcijās.

Nekad neatstājiet darbojošos lādētāju bez uzraudzības.
Lādētājs ir elektroierīce, un tās bojājumi darbības laikā var radīt bīstamas situācijas.
Pēc akumulatora uzlādes atvienojiet lādētāju no elektrotīkla un izņemiet akumulatoru no lādētāja kontaktligzdas.

2. Ierīces apraksts

Zīm. A: 1. – ķēde, 2. – drošības aizsegs, 3. – Pārsegs, 4. – Ieslēdzēja blokāde, 5. – Galvenais rokturis, 6. – Ieslēdzēja poga, 7. – Akumulatora ligzda, 8. – Uzgrieznis, 9. – Vadotne

3. Ierīces norīkošana

Ierīce ir paredzēta koka un kokmateriāla priekšmetu zāģēšanai. Zāģis ir īpaši piemērots tievu zaru atzarošanai, kā arī koku dzinumu zāģēšanai, kuru biezums nepārsniedz maksimālo griešanas diametru. Darbība ir sīki aprakstīta Instrukcijas tālākajā daļā.
Pieļaujam aprīkojuma izmantošanu remonta-būvniecības darbos, remonta rūpnīcās, amatieru darbos, ja vienlaicīgi būs ievēroti lietošanas nosacījumi un pieļaujami darba apstākļi, noteikti lietošanas instrukcijā.

4. Lietošanas ierobežojums

UZMANĪBU Ierīce var būt lietota tikai saskaņā ar turpmāk minētiem „Pieļaujamiem darba nosacījumiem”.

Nedrīkst griezt citu materiālu, nekā minēts Ierīces lietošana punktā.

UZMANĪBU Visas patstāvīgas izmaiņas mehāniskā un elektriskā konstrukcijā, jebkuras modifikācijas, rīcība, kas nav aprakstītā lietošanas instrukcijā būs uzskatāmi kā nelikumīgi un var ierosināt garantijas tiesību tūlītēju pazaudēšanu, un atbilstības deklarācija pazaudēs savu spēku.

Nepiemērota lietošana vai lietošana neatbilstoši lietošanas instrukcijai var ierosināt garantijas tiesību tūlītēju pazaudēšanu.

Pieļaujami darba apstākļi
S1 – pastāvīgs darbs un cits.
Akumulatoru lādēšanas temperatūras diapazons 10-30°C. Nepieļaut temperatūras virs 40°C ietekmi.

5. Tehniskie parametri

Ierīces modelis	**DED7099**
Darba spriegums [V]	18 d.c.
Griezes ātrums [min-1]	3200
Ķēdes pārvietošanas ātrums [m/s]	4,8
Vadotnes garums [mm]	100
Maksimāls griešanas garums [mm]	95
Vadotnes rievas platums [mm]	1,1
Ķēdes posmu skaits	26
Ķēdes iedaļa [“]	0.3
Ķēdes profils	Half chisel
Vibrācijas līmenis uz galvenā roktura ah [m/s2]	3,425
Mērījuma nedrošums K [m/s2]	1,5
Trokšņa līmenis:	
Skaņas spiediena līmenis LpA [dB(A)] / Mērījuma nedrošums KpA	78 / 3
Skaņas jaudas līmenis LWA [dB(A)] / Mērījuma nedrošums KWA [dB(A)]	89 / 3
Akustiskās jaudas garantēts līmenis LWA [dB(A)]	92
Ierīces masa [kg]	1,27

Informācijas par vibrācijām un trokšņa līmenim

Vibrāciju apkopota vērtība a_h un mērījuma nedrošums noteikti saskaņā ar standartu EN 62841-4-1 un uzrādīti tabulā.
Trokšņa emisija noteikta saskaņā ar EN 62841-4-1 vērtības uzrādītas tabulā.

UZMANĪBU **Troksnis var izraisīt dzirdes bojāšanu, darba laikā lietot dzirdes aizsardzības līdzekļus!**

Deklarēts kopējais vibrācijas/trokšņa lielums tika izmērīts saskaņā ar standartu pētniecības metodi un var būt lietots, lai salīdzinātu vienu instrumentu ar otru. Iepriekšminēts vibrācijas/trokšņa līmenis var būt arī izmantots iepriekšējais vibrāciju un trokšņa pakļaušanas novērtēšanai.
Vibrācijas/trokšņa līmenis reālās lietošanas laikā var atšķirties no deklarētām vērtībām atkarīgi no darbarīku lietošanas apstākļiem, sevišķi no apstrādāta materiāla veida un no nepieciešamības noteikt operatora aizsardzības līdzekļus. Lai sīki noteiktu draudus reālos lietošanas apstākļos, jāievēro visas operācijas cikla daļas, kas apņem arī periodus, kad ierīce ir izslēgta, vai kad ir ieslēgta, bet nav lietota darbam.

6. Darba sagatavošana

UZMANĪBU **Ierīce ir SAS+ALL līnijas daļa, tāpēc, lai to lietotu, nepieciešama ir pilna komplekta salikšana, kas sastāv no ierīces, akumulatora un lādēšanas adaptera. Citu akumulatoru un lādēšanas adapteru lietošana ir aizliegta.**
Visu šajā sadaļā aprakstītu apkopes darbību veikt tikai, kad ierīce ir atslēgta no baterijas.

Ievietojiet bateriju tikai tad, kad ierīce ir pilnībā samontēta un ķēdes spriegojums ir noregulēts.
Lai izvairītos no iegriešanas, montējot, regulējot un pārbaudot ķēdes zāģi vienmēr valkājiet aizsargcimdus.

Vadotnes un ķēdes montāža

Atskrūvējiet savilkšanas uzgriezni (zīm. A.8), noņemiet ķēdes piedziņas aizsargu (zīm. A.3). Samontējiet vadotni ar spriegotāja pasīvu elementu, kā parādīts C zīmējumā.
Pārbaudīt, vai ķēde nav bojāta - vai posmi nav iesprāgti, vai kniedes nav bojātas. Nedrīkst montēt ierīcē bojāto ķēdi.
Uzlieciet ķēdi uz vadotnes plāksnes, ievietojiet vidējo zobu vadotnes ierobā. Uzstādot vadotni, pārliecinieties, ka vadotnes galā esošais caurums ir ievietots ķēdes spriegojuma regulēšanas elementā.
Ievērojiet ķēdes montāžas virzienu - griešanas zobu asas malas jābūt novirzītas ķēdes rotācijas virzienā, saskaņā ar zīmējumu uz korpusa (zīm. B). Pārbaudiet, vai vadotne ir attiecīgi piespiesta pie ierīces korpusa, un ķēde ir pareizi novietota piedziņas zobratā (zīm. C. Uzlieciet ķēdes piedziņas pārsegu (zīm. A.3) un pievelciet vadotnes stiprinājuma kloķi (zīm. A.8). Pārbaudīt, vai pārsegs ir pietuvināts pie ierīces korpusa visās kontakta malās, nav nekādas atstarpes, pārsegs nav pārmērīgi nostiepts.

Ierīces ķēdes nospriegošana

Lietošanas laikā ķēde pagarinās, sistemātiski jābūt pārbaudīta ķēdes nospriegošana. Lietojot jauno ķēdi pirmo reizi, nedrīkst neaizmirst, ka ķēde jābūt pielāgota, tāpēc biežāk pārbaudiet nospriegošanas līmeni. Sevišķi svarīga ir jaunas ķēdes pārbaude ik pēc 5-10 darba minūtēm.
Lai regulētu ķēdes spriegojumu, izmantojiet Phillips skrūvgriezi. Pagriežot skrūvi, kas atrodas ierīces korpusā, pa kreisi, zāģa ķēde tiek pievilkta. Pagriežot pretējā virzienā, varat novājināt ķēdes spriegojumu (zīm. E). Pareizi nospriegota ķēde nav pakarināta gar vadotnes apakšējo malu, un to var viegli pagriezt no vadotnes tā garuma vidū par 3-4 mm (zīm. D), un ķēde nevar izkrist no vadotnēm. Pēc atbrīvošanas ķēde atgriežas uz savu vietu vadotnes rievās. Ja nepieciešami, uzlabot, atkārtot minētu darbību.

Ķēdes eļļošana

Jaunu ķēdi vislabāk iegremdēt eļļā vairākas stundas pirms tās pirmās lietošanas. Eļļa iekļūs visās zāģa ķēdes daļās, kas pagarinās visas griešanas sistēmas kalpošanas laiku.
Mašīnai nav ķēdes eļļošanas sistēmas, darba laikā veiciet pārtraukumus un noslaukiet un notīriet ķēdi ar eļļā samērcētu otu.

7. Ierīces ieslēgšana

UZMANĪBU **Pirms ierīces iedarbināšanas obligāti veikt darbību, aprakstītu “Darba sagatavošana” nodaļā.**

Pirms ierīces ieslēgšanas pārbaudiet, vai tuvumā neatrodas citas personas vai dzīvnieki, kas varētu nekontrolēti atrasties ierīces darbības diapazonā. Pārliecinieties, ka zāģa ķēde, iedarbojoties, neko nepieskaras.
Lai ieslēgtu ierīci, nospiediet slēdža bloķēšanas pogu un pēc tam nospiediet slēdža pogu; atlaižot slēdža pogu, ierīce tiks izslēgta.

8. Ierīces lietošana

UZMANĪBU **Gadījumā, kad akumulatora temperatūra pārsniegs 40°C, darbs jābūt pārtraukts līdz akumulatora atdzesēšanai.**
Strādājot ar ierīci, obligāti ievērojiet visus drošības noteikumus un norādījumus, aprakstītus drošības noteikumos.

UZMANĪBU **Ar ierīci nedrīkst griezt koku tieši uz zemes, betona vai citas virsmas. Ķēdes kontakts ar zemi vai citu virsmu var būt bīstams, bet arī var saīsināt ķēdes un vadotnes ražotspēju.**

Atzarošana

Atzarošana - tā ir zaru nodarināšana no sagriezta koka, kas atrodas uz zemes. Atzarošanas laikā atstāt biezākos apakšējos zarus, lai nodrošinātu attiecīgu koka balstīšanu uz zemes. Atzarošanu sākt no sagriezta koka pamata, un turpināt virsotnes virzienā. Zarus nodarināt pa vienam, mazus zarus griezt ar vienu griezumu. Lai izvairītos no zāģa nobloķēšanas, saspriegotus zarus griezt no stiepšanas sprieguma puses. Jābūt uzmanīgiem, griežot saspriegotus zarus, jo tie var lēkt neparedzētā virzienā un nokļūt operatorā, radot savainojumus.

Koka pārzāģēšana

Koka pārzāģēšana ir savienota ar sagriezta un agrāk atzarota koka pārgriešanu uz īsākiem baļķiem, lai saņemtu attiecīgu sortimentu

Augļu koku zaru un dzinumu griešana

Koka kopšanas cirtumus ieteicams veikt nevis perpendikulāri, bet nedaudz pa diagonāli un apmēram 5 mm augstumā virs pumpura. Diagonāli zāģēt tā, lai augstākais punkts būtu virs acs.
Griezumu nedrīkst veikt pārāk tuvu stumbram, lai griezums varētu sadzīst.
Atvienojiet akumulatoru pēc katras ierīces lietošanas reizes, lai izvairītos no nejaušas aktivizēšanas no apkārtējo personu puses vai pārvietošanas laikā.

9. Kārtējas apkalpošanas rīcība

UZMANĪBU **Visa apkopes darbība var būt veikta, kad ierīce ir atslēgta no barošanas avota. Lai izvairītos no iegriešanas, apkalpojot ķēdes zāģi vienmēr nēsāt aizsargcimdus.**

Ķēdes saspriegojuma pārbaude

Atceriet, ka ierīces ķēde sasilst un stiepjas darbības laikā. Darba pārtraukumu laikā kontrolēt ķēdes spriegojumu, attiecīgi to koriģējot saskaņā ar nodaļu “Darba sagatavošana”. Pēc darba pabeigšanas samazināt ķēdes spriegojumu, lai tā atdzesēšanas un saīsināšanas laikā nenobloķētos vadotnē.

Vadotnes un ķēdes stāvokļa pārbaudīšana

Periodiski (neretāk nekā ik pēc 5 darba stundām) pārbaudīt ķēdes un vadotnes stāvokli. Demontāžu veikt pretējā secībā, nekā aprakstīta montāžai “Darba sagatavošana” nodaļā. Tīriet ķēdes rievas. Lai izvairītos no pārmērīga vadotnes nolietošanas, pārbaudiet vadotnes rievu: ja būs redzama atstarpe savienota ar vadotnes rievu malu izgriešanu uz āru, nomainiet vadotni ar jaunu vai nododiet to reģenerācijai servisā.
Pārbaudīt, vai ķēdē nav plaisu posmu, vaļas kniedes.

UZMANĪBU **Nelietot ķēdi ar bojātiem posmiem, vaļām kniedēm vai ar nekustamiem savienojumiem.**

Cita apkalpošanas rīcība

Periodiski pārbaudiet ķēdes piedziņas zobrata stāvokli (zīm. B), bojājuma konstatēšanas gadījumā nododiet ierīci servisam, lai to nomainītu.
Saglabāt ierīci tīru, neglabāt piesārņoto ierīci. Netīrīt ar detergentiem uz ūdens bāzes, tīrīšanai nelietot agresīvus šķīdinātājus. Noņemt skaidas ar saspiestu gaisu, noņemot zobrata pārsegu (zīm. A, 12), vadotni un ķēdi. Pirms pārvietošanas uz glabāšanas vietu samazināt ķēdes spriegojumu, uz vadotnes novietot pārsegu.
Glabāt bērniem nepieejamā vietā, sausā vietā, nepakļauta atmosfēriskiem apstākļiem (lietus, sniegs, UV stari).
Neuzglabājiet ierīci, nenotīrot ķēdi un vadotni.
SAS+ALL akumulatoru līnijas SAS+ALL uzlādei izmantojiet tikai tam paredzētus lādētājus. Uzlādes laikā neatstājiet akumulatoru bez uzraudzības. Kad uzlāde ir pabeigta, atvienojiet lādētāju no strāvas avota un izņemiet akumulatoru.
Katru reizi atvienojiet barošanas avotu:
- kad esat pabeidzis darbu ar ierīci
- pārvietojot ierīci
- atstājot ierīci
- pirms rokas ierīces maiņas vai regulēšanas
- pirms ierīces pārbaudes vai tīrīšanas

Nekad neatstājiet ierīci ar pievienotu akumulatoru bez uzraudzības!
Aizliegts transportēt ierīci ar pievienotu akumulatoru! Transportēšanas laikā atvienojiet akumulatoru no ierīces.

10. Rezerves daļas un piederumi

Rezerves daļu un aksesuāru iegādei lūdzam kontaktēties ar Dedra Exim servisu. Kontaktinformācija atrodas instrukcijas 1. lapā.
Rezerves daļu pasūtīšanas gadījumā lūdzam norādīt partijas numuru, kas atrodas uz tabuliņas, un montāžas zīmējuma daļas numuru.
Garantijas laikā remonti ir veikti saskaņā ar noteikumiem, aprakstītiem garantijas talonā. Reklamēto produktu lūdzam nodod remontam pirkšanas vietā (pārdevējam ir pienākums pieņemt reklamēto produktu), nosūtīt Dedra Exim centrālam servisam vai servisam, kurš atrodas vistuvāk dzīvesvietai vietai (servisu sarakstu skatīt www.dedra.pl vietnē). Laipni lūdzam pievienot aizpildīti garantijas talonu. Pēc

garantijas laika remontu veic centrāls serviss. Bojātu produktu nosūtīt servisam (sūtījumu apmaksā lietotājs).

11. Defekta paša novēršana

UZMANĪBU **Pirms jebkuru defektu pašas novēršanas atslēgt ierīci no elektrības.**

Problēma	Cēlonis	Risinājums
Ierīce nefunkcionē	Akumulators ir nepareizi pievienots.	Pārbaudiet akumulatoru.
	Akumulators ir izlādēts	Uzlādējiet akumulatoru
	Bojāts ieslēdzējs	Mainīt ieslēdzēju ar jaunu - nodot ierīci servisam
	Var sajust apdegto izolāciju	Dzinējs jābūt remontēts - nodot ierīci servisam
Dzinējs pārkarsēs	Noslēgti ventilācijas caurumi	Nopūst ar spiesto gaisu
Ierīce sāk darboties ar grūtību, pēc kāda laika apstājas	Ķēde pārāk stipri saspriegota	Pārbaudīt ķēdes spriegojumu (sk.: "Darba sagatavošana" nodaļa)
Ļoti maza darba efektivitāte	Ķēde nolietota	Nodot ķēdi asināšanai vai mainīt ar jaunu
	Ķēde pārāk vāji saspriegota	Pārbaudīt ķēdes spriegojumu (sk.: "Darba sagatavošana" nodaļa)

12. Ierīces komplektācija

DED7099: 1 – mini akumulatora zāģis - 1 gab., 2 - ķēde - 1 gab. 3 – vadotne - 1 gab.

13. Informācija lietotājiem par nolietotas elektroierīces utilizāciju (mājsaimniecības vajadzībām)



Simbols, kas redzams uz izstrādājumiem vai pievienotajā dokumentācijā, norāda, ka bojātas elektriskās vai elektroniskās iekārtas nedrīkst izmest kopā ar sadzīves atkritumiem. Ja vēlaties atbrīvoties no sastāvdaļām, atkārtoti izmantot vai reģenerēt, pareizi ir nogādāt tās specializētā savākšanas punktā, kur tās tiks pieņemtas bez maksas. Informāciju par lietotu iekārtu savākšanas punktu atrašanās vietu sniedz vietējās iestādes, piemēram, savās tīmekļa vietnēs.
Pareiza produkta utilizācija palīdz saglabāt dabas resursus un izvairīties no negatīvas ietekmes uz cilvēku veselību un vidi, kas var rasties produkta sastāvā esošo potenciāli bīstamo vielu, maisījumu un sastāvdaļu dēļ.
Par nepareizu atkritumu apglabāšanu draud sodi saskaņā ar attiecīgajiem vietējiem noteikumiem.
Lietotāji ES valstīs: Ja nepieciešams atbrīvoties no elektriskām vai elektroniskām iekārtām, sazinieties ar tuvāko tirdzniecības vietu vai savu piegādātāju, kas jums sniegs papildu informāciju.
apglabāšana valstīs ārpus Eiropas Savienības: Šis simbols attiecas tikai uz Eiropas Savienības valstīm. Ja vēlaties šo izstrādājumu izmest, sazinieties ar vietējām iestādēm vai izplatītāju, lai noskaidrotu pareizo utilizācijas metodi.

Garantijas talons

uz

Kataloga Nr: ……. Partijas numurs:.....

(turpmāk saukts **Produkts**)

Produkta iegādes datums: .....

Pārdevēja zīmogs

Datums un pārdevēja paraksts: .....

Lietotāja apliecinājums:

Ar šo apliecinu, ka saņēmu informāciju par garantijas nosacījumiem, kā arī par Lietošanas instrukcijas un Garantijas talona norādījumu neievērošanas sekām. Garantijas nosacījumi ir man zināmi, ko apliecinu ar savu rokraksta parakstu:

....

datums un vieta Lietotāja paraksts

I. Atbildība par Produktu

1. 3 Maja 8, 05-800 Pruszków, Polija, reģistrācijas numurs KRS 0000062517, Varšavas Rajona Tiesa Varšavā, Valsts tiesas reģistra XIV. Saimnieciskā nodaļa, NMR kods (NIP) 527-020-49-33, Pamatkapitāls: 100 980,00 PLN.
2. Saskaņā ar noteikumiem, minētiem šajā Garantijas talonā, Garants piešķir garantiju Produktam, kuru izplata Garants.
3. Garantijas atbildība apņem tikai defektus, izraisītu pēc iemesliem, esošiem Produkta Lietotājam nodošanas laikā.
4. Sakarā ar garantiju Lietotājam ir tiesības prasīt bezmaksas uzlabot Produktu, ja defekts tiks konstatēts garantijas laikā. Produkta uzlabošanas veids (remonta izdarīšanas metode) ir atkarīgs no Garanta uzskata. Gadījumā, kad Garants konstatēs, ka remonts nav iespējams, Garantam ir tiesības mainīt bojātu elementu vai visu Produktu uz brīvu no defektiem, samazināt Produkta cenu vai atteikties no līguma.
5. Attiecībā uz Lietotājam, kas nav patērētājs 1964. gada 23. aprīļa Likuma "Civillikums" izpratnē, Garanta kompensācijas atbildība par zaudējumiem, savienotiem ar garantiju un/vai sakarā ar noslēgšanu un izpildīšanu, neatkarīgi no tiesiskām attiecībām, ir ierobežota tikai līdz nekvalitatīva Produkta vērtībai.

II. Garantijas laiks

Produkta elementi, apņemti ar garantiju	Garantijas aizsardzības laiks
DED7099	36 mēneši, skaitot no Produkta iegādes datuma norādīta Garantijas talonā

III. Garantijas lietošanas nosacījumi

1. Aizpildīts Lietotāja Produkta Garantijas talons ar Lietotāja dokumentu, apliecinošu Produkta iegādi, piem. kases kvīts, faktūrrēķins utt. Efektīvas reklamācijas realizācijai ieteicams, lai Lietotājs nodotu kopā ar reklamētu Produktu visus elementus, minētus Produkta "Komplektācija" Lietošanas instrukcijas daļā.
2. Lietošanas Instrukcijas un Garantijas talona norādījumu ievērošana.
3. Garantija ir derīga tikai Polijas Republikas un ES teritorijā.
4. Garantija neapņem Produkta defektus, ierosinātus, starp citiem, sekojošos gadījumos:
a. Lietotājs neievēro Lietošanas instrukcijas noteikumus, sevišķi pareizas ekspluatācijas, konservācijas un tīrīšanas jomā;
b. Lietotājs lieto tīrīšanas vai konservācijas līdzekļus, kas neatbilst Lietošanas Instrukcijas norādījumiem;
c. Lietotājs neattiecīgi glabā un transportē Produktu;
d. Lietotājs patstāvīgi izdara Produkta izmaiņas un/var pārveidojumus, bez saskaņošanas ar Garantu;
e. Lietotājs lieto Produktā ekspluatācijas materiālus, kas neatbilst Lietošanas Instrukcijas norādījumiem.
5. Lietotājs, kas nav patērētājs 1964. gada 23. aprīļa Likuma "Civillikums" izpratnē, zaudē garantijas tiesības attiecībā uz Produktam, kurā, Lietotāja darbības rezultātā:
- tika likvidēti, mainīti vai bojāti sērijas numuri, datu apzīmējumi vai nominālas tabuliņas;
- tika bojātas vai mainītas plombas.
6. Uzmanību! Darbību, savienotu ar Produkta ikdienas apkalpošanu, ja izriet no Lietošanas instrukcijas, Lietotājs veic patstāvīgi un pēc savām izmaksām.

IV. Reklamācijas procedūra

1. Produkta nepareizas darbības konstatēšanas gadījumā, pirms reklamācijas paziņošanas, Lietotājam ir pienākums pārbaudīt, vai visa darbība, tostarp aprakstīta Lietošanas instrukcija, tika pareizi veikta.
2. Reklamācijas paziņojumu ieteicams sniegt nekavējoties, vislabāk 7 dienu laikā no Produkta defekta konstatēšanas dienas. Lietotājs, kas nav patērētājs 1964. gada 23. aprīļa Likuma "Civillikums" izpratnē, zaudē garantijas tiesības attiecībā uz Produktam, ja nesniegs reklamācijas paziņojumu 7 dienu laikā.
3. Reklamācijas paziņojums var būt sniegts, starp citiem, Produkta iegādes vietā, garantijas servisā vai rakstiski uz adresi: DEDRA EXIM sp. z o.o., ul. 3 Maja 8, 05-800 Pruszków, Polija.
4. Lietotājs var arī sniegt reklamācijas paziņojumu, izmantojot formulāru, pieejamu mājaslapā www.dedra.pl. („Reklamācijas paziņošanas formulārs garantijas ietvaros").
5. Servisu adreses atsevišķām valstīm atrodas mājaslapā www.dedra.pl. Gadījumā, kad attiecīgajā valstī nav garantijas servisa, reklamācijas paziņojumi jābūt sniegti uz adresi: DEDRA EXIM sp. z o.o., ul. 3 Maja 8, 05-800 Pruszków (Polija).
6. Ņemot vērā Lietotāja drošību, bojāta Produkta lietošana ir aizliegta.
7. Uzmanību!!! Bojāta Produkta lietošana ir bīstama Lietotāja veselībai un dzīvei.
8. Garantijas pienākums tiks izpildīts 14 darba dienu laikā, skaitot no dienas, kad Lietotājs piegādās bojātu Produktu
9. Pirms bojāta Produkta nodošanas reklamācijai ieteicam to notīrīt. Rekomendējam rūpīgi pasargāt reklamētu Produktu no bojājumiem transportēšanas laikā (ieteicama Produkta piegāde oriģinālā iepakojumā).
10. Garantijas laiks tiek pagarināts uz laiku, kurā, sakarā ar Produkta defektu,, apņemtu ar garantiju, Lietotājs nevarēja to lietot. Garantija neizslēdz, neierobežo un neaptur Lietotāja tiesību, kas izriet no atbildības par pārdota produkta neatbilstību likumam.

Saskaņā ar Eiropas Parlamenta un Padomes 2016. gada 27. aprīļa Regulas (ES) 2016/679 par fizisku personu aizsardzību attiecībā uz personas datu apstrādi un šādu datu brīvu apriti un ar ko atceļ Direktīvu 95/46/EK 13. panta 1. un 2. punktu, informējam jūs, ka.

1. Jūsu veidlapā norādītu personas datu pārzinis ir DEDRA-EXIM sp. z o.o., ar juridisko adresi Pruškovā, ul. 3 Maja 8, 05-800 Pruszków (tālāk: "Pārzinis").
2. Jūsu dati tiks apstrādāti tikai, lai veiktu ierīces garantijas procedūru saskaņā ar Vispārīgo datu aizsardzības noteikumu (turpmāk tekstā: "VDAR") 6. panta 1. daļas b. burtu. Datu sniegšana ir brīvprātīga, bet nepieciešama garantijas procedūras veikšanai.
3. Jūsu dati tiks apstrādāti garantijas procedūras izskatīšanas laikā un arhivēšanas nolūkos gadījumā, ja būs nepieciešams aizstāvēties pret jebkādām pretenzijām pret Pārzini, ne ilgāk kā līdz to termiņa beigām.
4. Jūsu datus drīkst izpaust tikai personām, kuras apstrādā datus pārzinim, pamatojoties uz rakstisku līgumu par personas datu apstrādes uzticēšanu, cita starpā subjektiem, kas nodrošina: tehniskā dienesta pakalpojumus, hostingu vai vietnes apkopi, IT pakalpojumus, kurjeru pakalpojumus. Pārziņa piegādātājiem ir pienākums nodrošināt datu drošību un ievērot piemērojamo likumu prasības, kas saistītas ar personas datu aizsardzību, un viņi nedrīkst izmantot uzticētos personas datus citiem mērķiem, nevis tiem, kas noteikti līgumā ar Pārzini.
5. Jūsu dati netiks apstrādāti automatizēti, tostarp profilēšanas veidā, un tie netiks pārsūtīti uz trešo valsti / starptautisku organizāciju.
6. Jums ir tiesības jebkurā laikā piekļūt saviem datiem un labot, dzēst, ierobežot apstrādi, tiesības pārsūtīt datus, tiesības iesniegt iebildumus, jebkurā brīdī.
7. Visos jautājumos, kas saistīti ar jūsu personas datu apstrādi, ko veic Pārzinis, varat sazināties ar šo e-pasta adresi: daneosobowe@dedra.pl.
8. Jums ir tiesības iesniegt sūdzību iestādei, kas ir atbildīga par personas datu aizsardzību.

HU Tartalomjegyzék

1. Képek és ábrák
2. A készülék leírása
3. A készülék rendeltetése
4. Használati korlátozások
5. Műszaki adatok
6. Felkészülés a munkára
7. A készülék bekapcsolása
8. A készülék használata
9. Folyó karbantartási tevékenységek
10. Pótalkatrészek és tartozékok
11. Önálló hibaelhárítás
12. A készülék készlete
13. Információ a felhasználóknak az elektromos és elektronikus készülékek ártalmatlanításáról
14. Jótállási jegy

Az eredeti utasítások fordítása

A Megfelelőségi Nyilatkozat csatolva lett az utasításokhoz, mint különálló dokumentum. A megfelelőségi nyilatkozat hiánya esetén vegye fel a kapcsolatot a Dedra-Exim Sp. z o.o. céggel.
Az általános biztonsági feltételek az utasításokhoz lettek csatolva különálló brosúraként.

Szimbólummal jelölt összes FIGYELMEZTETÉST és az utasításokkal .

Az alább felsorolt, a biztonságot érintő figyelmeztetések és útmutatások figyelmen kívül hagyása áramütést, tüzet vagy súlyos sérüléseket okozhatnak.

FIGYELEM **Őrizze meg az összes utasítást és figyelmeztetést a későbbi felhasználáshoz.**
Az SAS+ALL szériához tartozó készülék az SAS+ALL szériájú töltőkkel és akkumulátorokkal történő üzemeltetéshez lett tervezve.

A Li-Ion akkumulátor és a töltő nem felszereltsége a megvásárolt készüléknek és külön kell azokat megvásárolni. Tilos a más készülékekhez ajánlott töltők és akkumulátorok használata.

FIGYELEM **Az akkumulátor és a töltő használata a mellékelt használati utasításban van leírva.**

Soha ne hagyja felügyelet nélkül a működő töltőt.
A töltő elektromos készülék, és a működés közbeni sérülése veszélyes helyzetekhez vezethet. Az akkumulátor töltése után válassza le a töltőt a hálózatról, és vegye ki az akkumulátort a töltő aljzatából.

2. A készülék leírása

A. ábra : 1. – lánc, 2. – biztonsági burkolat, 3. – Burkolat, 4. – Kapcsoló reteszelés, 5. – Fő markolat, 6. – Bekapcsoló gomb, 7. – Akkumulátor aljzat, 8. – Anya, 9. – Vezetősín.

3. A készülék rendeltetése

A készülék fa és fa tárgyak fűrészelésére szolgál. A fűrész kifejezetten alkalmas vékony ágak nyesésére, valamint a maximális vágási átmérőnél vastagabb ágak gondozó metszésére. Az eljárást részletesen az útmutató további részében ismertetjük.
A készüléket építés-felújítási munkákban, amatőr munkákban, lehet használni, miközben egyidejűleg megfelelnek a használati utasításban szereplő üzemeltetési feltételeknek és a megengedett üzemi körülményeknek.

4. Használati korlátozások

FIGYELEM **A készülék kizárólag a lentebb található „Megengedett üzemi körülményeknek” megfelelően üzemeltethető.**

Tilos más anyagok vágása, mint amik a készülék rendeltetése pontban szerepelnek.

FIGYELEM **A felhasználó általi bármilyen változtatás a mechanikai és elektromos felépítésben, a használati utasításban nem szereplő karbantartási műveletek szabályellenesnek minősülnek és a Garanciális Jogok azonnali elvesztését eredményezi és a megfelelőségi nyilatkozat az érvényességét veszti.**

Nem rendeltetésszerű vagy a használati utasításnak nem megfelelő használat a garanciális jogok azonnali elvesztését eredményezi.

Megengedett működési feltételek
S1 folyamatos üzem és egyéb.
Az akkumulátorok töltési hőmérséklettartománya 10 - 30°C. Ne tegye ki 40°C-nál magasabb hőmérsékletnek. 40°C.

5. Műszaki adatok

A készülék modellje	**DED7099**
Üzemi feszültség [V]	18 d.c.
Fordulatszám [min-1]	3200
Lánc előtolási sebesség [m/s]	4,8
A vezetősín hossza [mm]	100
Maximális vágáshossz [mm]	95
A vezetősín hornyának szélessége [mm]	1,1
A láncszemek száma	26
A lánc osztása [“]	0.3
Láncprofil	Fél véső
A fő markolaton mért vibrációs szint ah [m/s2]	3,425
Mérési bizonytalanság K [m/s2]	1,5
Zajkibocsátás:	
Hangnyomás szint LpA [dB(A)] / Mérési bizonytalanság KpA	78 / 3
Hangteljesítmény LwA [dB(A)] / Mérési bizonytalanság KwA [dB(A)]	89 / 3
Garantált hangteljesítményszint LwA [dB(A)]	92
A berendezés tömege [kg]	1,27

A vibrációra és a zajra vonatkozó információk

A vibráció együttes értéke, valamint a mérési bizonytalanság az EN 62841-4-1 norma szerint lett meghatározva és táblázatban van megadva.
A zajkibocsájtás az EN 62841-4-1 szabvány szerint lett meghatározva, az értékek a fenti táblázatban lettek megadva.

FIGYELEM **A zaj halláskárosodást okozhat, a munkavégzés során mindig használjon hallásvédelmi eszközöket!**

A deklarált teljes rezgés/zajérték szabványos vizsgálati módszerrel lett meghatározva és így ez felhasználható az egyik eszköz a másikkal történő összehasonlítására. A fentebb megadott rezgés/zajszint használható az eszköz előzetes rezgés/zajkibocsájtási értékelésére is.
A készülék valós használata alatti rezgési/zajkibocsájtási szintje eltérhet a deklaráltaktól, függően a munkaeszköz használatának módjától, különösen a megmunkálandó munkadarab fajtájától valamint az operátor védelmét szolgáló eszközök meghatározásának szükségszerűségétől. Hogy pontosan meg tudjuk határozni a szerszám expozícióját valós körülmények között, figyelembe kell venni a használati ciklus minden részét, beleértve, azokat a szakaszokat is, amikor a készülék ki van kapcsolva, vagy ha az be van kapcsolva, de nem történik vele munkavégzés.

6. Felkészülés a munkára

FIGYELEM **A készülék része az SAS+ALL szériának, ezért a használatához ki kell egészíteni a készletet, ami a készülékből, az akkumulátorból és a töltőből áll. Tilos akkumulátorok és töltők használata.**
Minden ebben a fejezetben leírt tevékenységet, az akkumulátorról lecsatlakoztatott készüléken végezzen.

Az akkumulátort csak akkor szerelje be, ha a készülék teljesen össze van szerelve és a láncfeszítés be van állítva.
A láncfűrész összeszerelésének szabályozásának és ellenőrzésének ideje alatt viseljen védőkesztyűt, hogy elkerülje a sérüléseket.

A vezetősín és a lánc felszerelése

Csavarja ki a szorítóanyát (A.8 ábra), távolítsa el a lánchajtás burkolatát (A.3 ábra) Szerelje össze a vezetősínt a feszítő passzív elemmel a C. ábrán látható módon.
Ellenőrizze a láncot sérülések szempontjából, hogy a láncszemek nem repedtek-e vagy a szegecsek nem töröttek-e. Ne szereljen fel a fűrészre sérült láncot.
Illessze a láncot a vezetősín lemezére úgy, hogy a középső fog a vezetősín bevágásba kerüljön. A vezetősín felszerelésekor ügyeljen arra, hogy a vezetősín végén lévő furat egy vonalban legyen a láncfeszesség-állítóval.
Győződjön meg arról, hogy a lánc a megfelelő irányban van-e felszerelve - a vágófogak éleinek a lánc forgásirányába kell mutatniuk, ahogyan az a géptesten látható (B. ábra). Győződjön meg arról, hogy a vezetősín megfelelően a fűrész vázához van-e szorítva, és hogy a lánc megfelelően ül-e a meghajtó lánckereken (C. ábra). Helyezze fel a lánchajtás burkolatát (A.3. ábra) és húzza meg a vezetősín szorítógombját (A.8. ábra). Győződjön meg arról, hogy a burkolat az összes érintkezési él mentén hozzásimul a fűrész készülékházához sehol nem áll el és sehol nem feszes.

A fűrész láncának feszítése

A lánc a használat során nyúlik, rendszeresen ellenőrizze annak feszességét. Új lánc első használata esetén ne feledkezzen meg arról, hogy szükség van egy kis időre a bejáratáshoz, ezért a feszességét lényegesen gyakrabban ellenőrizze. Különösen fontos a új lánc feszességének ellenőrzése használat közben kb. 5-10 percenként.
A láncfeszesség beállításához használjon Phillips csavarhúzót. A készüléktestben található csavar balra történő elfordításával a fűrészlánc megfeszül. Ellentétes irányú elforgatással lazítjuk a lánc feszességét (E ábra). A megfelelően megfeszített lánc nem lóg be a vezetősín alsó élén és óvatosan elhúzható a vezetősín közepétől kb. 3-4 mm-re (D ábra) amivel a láncnem esik ki a vezetősín hornyaiból. A lánc elengedése után az visszatér a vezetősín hornyaiban a saját helyére. Szükség esetén, végezze el a korrekciókat a fenti lépések megismétlésével.

A lánc kenése

A legcélszerűbb, ha az új láncot az első használat előtt néhány órára olajba áztatja. Az olaj behatol a vágólánc minden része közé, és meghosszabbítja a teljes vágórendszer élettartamát.
A készülék nem rendelkezik láncolajozó rendszerrel, tartson szüneteket működés közben, és egy olajjal átitatott kefével törölje át és tisztítsa meg a láncot.

7. A készülék bekapcsolása

A készülék üzembehelyezése előtt végezze el a „Felkészülés a munkára" fejezetben leírtakat.
A készülék bekapcsolása előtt, győződjön meg arról, hogy a közelben nem tartózkodnak más személyek vagy állatok, akik ellenőrizetlen módon a fűrész üzemelési tartományába kerülhetnek. Győződjön meg arról, hogy a fűrészlánc nem ér hozzá semmihez az indítás pillanatában.
A készülék bekapcsolásához nyomja meg a reteszelő kapcsológombot, majd nyomja meg a kapcsológombot, a kapcsológomb elengedése esetén a készülék kikapcsol.

8. A készülék használata

Abban az esetben, ha az akkumulátor 40°C fölé melegszik, szüneteltesse a munkát és várjon az akkumulátor kihűléséig.

FIGYELEM **A készülékkel történő munkavégzés során szigorúan be kell tartani az össze biztonsági előírást és a biztonsági feltételekben leírt ajánlásokat.**

⚠ FIGYELEM **Tilos a készülékkel közvetlenül a földön, betonon vagy más talajon fekvő fát vágni. A lánc érintkezése a földdel vagy más padlózattal nem csak veszélyes lehet, hanem lerövidíti a lánc és a vezetősín élettartamát.**

Gallyazás

A gallyazás a gallyak eltávolítása a földön fekvő kivágott fáról. A gallyazás során hagyja meg a vastagabb alsó ágakat, hogy ilyen módon biztosítsa a fa alátámasztását a földön. A gallyazást kezdje a fa aljánál, a csúcs irányába haladva. Egyenként vágja le az ágakat, a kis gallyakat távolítsa el egy vágással. A feszített ágakat a feszítés húzóoldaláról gallyazza, hogy elkerülje a fűrész elakadását. Legyen óvatos a feszített ágak vágásánál, mivel előre nem látható irányba ugorhatnak és sérüléseket okozva megüthetik a kezelőt.

Fa szétfűrészelése

A szétfűrészelés (vagy darabolás) a korábban kivágott fa rövidebb darabokra történő keresztirányú vágását jelenti a kívánt szortiment elérése céljából

Gyümölcsfák ágainak és gallyainak vágása

Ajánlott, hogy a metszési vágásokat ne merőlegesen, hanem enyhén ferdén, a rügy fölött kb. 5 mm magasságban végezzük.A ferde vágást úgy kell elvégezni, hogy a legmagasabb pont a szem felett legyen.
A vágást nem szabad túl közel végezni a törzshöz, hogy a vágási felület gyógyulni tudjon.
A készülék minden egyes használata után húzza ki az akkumulátort, hogy elkerülje a véletlen aktiválást a járókelők által vagy a kezelés során.

9. Folyó karbantartási tevékenységek

Minden karbantartási tevékenységet, a tápforrásról lecsatlakoztatott készüléken végezzen. A láncfűrész karbantartási műveletei alatt viseljen mindig védőkesztyűt, a sérülések elkerülése végett.

A lánc feszességének ellenőrzése

Ne feledje, hogy a készülék lánca működés közben felmelegszik és megnyúlik. A munka közbeni szünetekben ellenőrizze a lánc feszességét, korrigálja az a „Felkészülés a munkára" fejezetben leírtak alapján. A munka végeztével csökkentse a lánc feszességét, hogy kihűlve és megrövidülve ne akadjon el a vezetősínben.

A vezetősín és a lánc ellenőrzése

Rendszeresen (legalább 5 óránként) ellenőrizze a lánc és a vezetősín állapotát. A vezetősín leszerelése fordított sorrendben történik, mint a „Felkészülés a munkára" fejezetben leírt összeszerelés. Tisztítsa meg a lánc vezetősín hornyait, hogy elkerülje a vezetősín túlzott kopását ellenőrizze a vezetősín hornyainak állapotát: ha a vezetősín hornyainak kifelé forduló szélei miatt rés keletkezik, cserélje ki a vezetősínt egy újjal, vagy küldje el egy szervizközpontba felújításra
Ellenőrizze a láncot láncszemtörés és meglazult szegecsek szempontjából.

⚠ FIGYELEM **Ne használja a láncot, amelyikben törött láncszem, fellazult szegecs található vagy amelyiknek a csatlakozásai merevek.**

Egyéb karbantartási tevékenységek

Rendszeresen ellenőrizze a láncot hajtó lánckerék állapotát (B ábra), sérülés megállapítása esetén adja át a készüléket a szerviznek kicserélésre.
Tartsa tisztán a készüléket, ne tárolja piszkosan a készüléket. Ne tisztítsa vízbázisú mosogatószerekkel, ne használjon a tisztításhoz agresszív oldószereket. A forgácsokat távolítsa el sűrített levegővel levéve a fogaskerék burkolatát (A ábra, 12) valamint a vezetősínt és a láncot. A tárolási helyére történő áthelyezése előtt csökkentse a lánc feszességét, a vezetősínre tegye rá a burkolatát.
Tárolja gyermekektől távol, száraz helyen, ne tegye ki az időjárás viszontagságainak (eső, hó, UV sugárzás).
Ne tárolja a gépet a lánc és a vezetősín megtisztítása nélkül.
A SAS+ALL akkumulátorcsalád töltéséhez csak speciális töltőket használjon. Ne hagyja az akkumulátort felügyelet nélkül töltés közben. A töltés befejeztével válassza le a töltőt az áramforrásról, és vegye ki az akkumulátort.
Minden alkalommal húzza ki az áramforrást:
- amikor befejezte a munkát a készülékkel
- amikor a készüléket mozgatja
- amikor elhagyja a készüléket
- a kézidarab cseréje vagy beállítása előtt
- a készülék ellenőrzése vagy tisztítása előtt

Soha ne hagyja felügyelet nélkül a készüléket csatlakoztatott akkumulátorral!
Tilos a készüléket csatlakoztatott akkumulátorral szállítani! Szállítás közben húzza ki az akkumulátort a készülékből.

10. Pótalkatrészek és tartozékok

Cserealkatrészek és tartozékok vásárlása céljából lépje kapcsolatba a a Dedra-Exim Szervizével. A kapcsolati adatok az utasítás 1. oldalán találhatóak.
A pótalkatrészek megrendelése során kérjük adják meg az gép adattábláján található szériaszámot, valamint az alkatrész számát az összeállítási rajzról.
A garanciális időszakban a javításokat a Garanciajegyen feltüntetett szabályok alapján végezzük. A reklamált terméket, kérjük adják át javításra a vásárlás helyén (az eladó köteles átvenni a hibás terméket), vagy küldje el a DEDRA - EXIM központi szervizébe, vagy a lakóhelyéhez legközelebb eső szervizbe (a szervizek listája megtalálható a www.dedra.pl weboldalakon). Kérjük csatolja a kitöltött garanciajegyet. A garancia időn túli javításokat a központi szerviz végzi. A meghibásodott terméket küldje el a szervizbe (a szállítás költségét a felhasználó fedezi).

11. Önálló hibaelhárítás

⚠ FIGYELEM **Az önálló hibaelhárítás megkezdése előtt válassza le a berendezést a táplálásról.**

Probléma	Ok	Megoldás
A készülék nem működik	Az akkumulátor rosszul van csatlakoztatva.	Ellenőrizze az akkumulátort.
	Lemerült akkumulátor	Töltse fel az akkumulátort
	Sérült kapcsoló	Cserélje ki a kapcsolót újra – adja át a szerviznek a készüléket
	Égett szigetelés szagot érez	A motor javítást igényel – adja át a szerviznek a készüléket
Túlmelegszik a motor	Eltömődtek a szellőzőnyílások	Fúvassa át sűrített levegővel
A készülék nehezen mozog, egy idő után megáll	Túl erős láncfeszítés	Ellenőrizze a lánc feszességét (lásd: „Felkészülés a munkára"fejezetben)
A munka hatékonysága nagyon alacsony	Elhasználódott lánc	Adja át a láncot élezésre vagy cserélje ki újra.
	Túl gyenge láncfeszítés	Ellenőrizze a lánc feszességét (lásd: „Felkészülés a munkára"fejezetben)

12. A készülék készlete

DED7099: 1 – mini akkumulátoros fűrész - 1 db, 2 - lánc - 1 db, 3 – vezetősín - 1 db.

13. Információ a felhasználóknak az elektromos éselektronikus berendezések hulladékkezeléséről (háztartásokra vonatkozó tájékoztatás)



A termékeken vagy a kísérő dokumentáción feltüntetett szimbólum azt jelzi, hogy a hibás elektromos vagy elektronikus berendezéseket nem szabad a háztartási hulladékkal együtt ártalmatlanítani. Ha az alkatrészeket meg kell semmisíteni, újra kell használni vagy hasznosítani kell, a helyes megoldás az, ha elviszi őket egy erre szakosodott gyűjtőhelyre, ahol ingyenesen átveszik őket. A használt berendezések gyűjtőhelyeiről a helyi hatóságok adnak tájékoztatást, például a honlapjukon.
A berendezés megfelelő ártalmatlanítása lehetővé teszi az értékes erőforrások megőrzését és az egészségre és környezetre gyakorolt azon negatív hatások elkerülését, amelyek a készülékben lévő veszélyes anyagok, keverékek és összetevők esetleges jelenlétéből adódnak.
A helytelen hulladékártalmatlanítás a vonatkozó helyi előírások szerint büntetés veszélyével jár.
Az uniós országok felhasználói: Ha elektromos vagy elektronikus berendezéseket kell ártalmatlanítania, kérjük, forduljon a legközelebbi értékesítési ponthoz vagy a szállítójához, akik további tájékoztatást tudnak adni.
Az Európai Unión kívüli országokban történő ártalmatlanítás: Ez a szimbólum csak az Európai Unió országaira vonatkozik. Ha a terméket el kívánja dobni, kérjük, forduljon a helyi hatóságokhoz vagy a kereskedőhöz a helyes ártalmatlanítási módszerrel kapcsolatban.

Garanciajegy

.....

Katalógusszám: …… Gyártási tétel száma: .....

(a továbbiakban: **Termék**)

A termék vásárlásának dátuma: .....

Az eladó pecsétje

Dátum és az eladó aláírása: .....

A felhasználó nyilatkozata:

Igazolom, hogy tájékoztatásra kerültem a garanciális feltételekről, valamint a Kezelési útmutatóban és a Garanciajegyben leírt utasítások be nem tartásából eredő következményekről. A jelen garanciális feltételekkel megismerkedtem, amit aláírásommal igazolok:

....

kelt és helye a Felhasználó aláírása

I. A termékért felelős

1. **Kezes** - DEDRA EXIM sp. z o.o., székhelye Pruszków, címe: ul. 3 Maja 8, 05-800 Pruszków, KRS 0000062517, Varsó fővárosi Körzeti Bíróság Varsóban; az Országos Bírósági Nyilvántartás XIII Gazdasági Osztálya, adószáma: 527-020-49-33, törzstőke: 100 980.00 zł.
2. A jelen Garanciajegyben meghatározott feltételekkel a Kezes garanciát nyújt a Kezes forgalmazásából származó Termékre.
3. A garanciából eredő felelősség kizárólagosan a Termékben a Felhasználónak való átadás pillanatában rejlő hibákra vonatkozik.
4. A garancia címén a Felhasználó jogosult a Termék díjmentes megjavítására, amennyiben a hiba a garanciális időszak során kelentkezik. A Termék megjavításának módja (a javítás módszere) a Kezes döntésétől függ. Amennyiben a Kezes megállapítása szerint ni lehetőség a megjavításra, a Kezes fenntartja magának a jogot a hibás alkatrész vagy az egész Termék hibátlanra cseréléséhez, a Termék árának csökkentéséhez, vagy a szerződéstől történő elálláshoz.
5. Azzal a Felhasználóval szemben, amelyik nem számít fogyasztónak az 1964 április 23-i, a Polgári Törvénykönyvről szóló törvény szerint, a Kezes jelen garanciából eredő és/vagy a garancia megkötésével és teljesítésével kapcsolatos kártérítési felelőssége, a jogi címtől függetlenül, a hibás Termék értékének összegére korlátozódik.

II. Garanciális időszak:

A garanciával rendelkező alkatrészek	A garanciális védelem időtartama
DED7099	36 hónap, a Termék vásárlásának napjától számítva a jelen Garanciajegyen megjelölve

III. A garancia alkalmazásának feltételei

1. A Felhasználó felmutatja a Termék kitöltött Garanciajegyét és valószínűsíti a Termék vásárlásának körülményeit, pl. felmutatva a pénztár blokkot, számlát, stb. A reklamáció hatékony lebonyolításának érdekében ajánlott, hogy a Felhasználó a reklamált Termékkel együtt adja át a Kezelési útmutatóban leírt készlet tartalmát.
2. A Felhasználó betartja a Kezelési útmutatóban és a Garanciajegyen feltüntetett utasításokat.
3. A garancia csak a Magyar Köztársaság és az EU területén érvényes.
4. A garancia nem terjed ki a Termék következő okokból keletkező meghibásodásaira:
a A Felhasználó nem tartotta be a Kezelési útmutatóban meghatározott, különösen a megfelelő használatra, karbantartásra és tisztításra vonatkozó feltételeket; A Felhasználó a Kezelési útmutatónak nem megfelelő tisztító és karbantartó szereket alkalmazott;
b. A Felhasználó nem megfelelő módon tárolja és szállítja a Terméket;
c. A Felhasználó önállóan, a Kezessel való egyeztetés nélkül módosította és/vagy átalakította a Terméket;
d. A Felhasználó a Kezelési útmutatónak nem megfelelő üzemeltetési anyagokat használt a Termékhez.
5. Az a Felhasználó, amelyik nem számít fogyasztónak az 1964 április 23-i, a Polgári Törvénykönyvről szóló törvény szerint, elveszíti a jelen garanciából eredő jogait, ha a Terméken:
- a szériaszámok, dátum jelölések és a típuscímkék a Felhasználó által eltávolításra, kicserélésre vagy megrongálásra kerültek
- a plombák a Felhasználó által megrongálásra kerültek, vagy a Felhasználó beavatkozásának nyomait viselik.
6. Figyelem! A Termék mindennapos kezelésével kapcsolatos, többek között a Kezelési útmutatóból eredő műveleteket a Felhasználó saját hatáskörébe és saját költségére végzi el

IV. Reklamációs eljárás

1. A Termék helytelen működésének észrevételekor, a reklamáció bejelentése előtt ellenőrizze, hogy a Kezelési útmutatóban meghatározott valamennyi művelet a megfelelő módon került végrehajtásra.
2. Ajánlott a reklamációt haladéktalanul bejelenteni, a legjobb a Termék hibája észrevételétől számított 7 napon belül. Az a Felhasználó, amelyik nem számít fogyasztónak az 1964 április 23-i, a Polgári Törvénykönyvről szóló törvény szerint, elveszíti a jelen garanciából eredő jogait, ha nem jelenti be 7 napon belül a reklamációt.
3. A reklamációs bejelentés megtehető a Termék vásárlásának helyén, a garanciális szervizben, vagy írásban az alábbi címen: DEDRA EXIM sp. z o.o., ul. 3 Maja 8, 05-800 Pruszków.
4. A Felhasználó a reklamációt a www.dedra.pl weboldalon található űrlap segítségével jelentheti be. („Garanciális reklamáció bejelentési űrlap”).
5. Az egyes országok szerviz címei a www.dedra.pl weboldalon elérhetőek. Amennyiben az adott országban nincs garanciális szervíz, a reklamációs bejelentést ajánljuk a következő címre küldeni: DEDRA-EXIM Sp. z o.o., ul. 3 Maja 8, 05-800 Pruszków (Lengyelország).
6. A Felhasználó biztonságára való tekintettel a hibás Termék használata tilos.
7. Figyelem!!! A hibás Termék veszélyes a Felhasználó egészségére és életére.
8. A garanciából eredő kötelezettségek ellátására a reklamált Terméknek a Felhasználó általi leadásának napjától számított 14 munkanapon belül kerül sor.
9. A terméket reklamációra küldése előtt ajánlott megtisztítani. Ajánlott a reklamált terméket gondosan bebiztosítani a szállítási károk elkerülése érdekében (ajánlott a reklamált Terméket az eredeti csomagolásban elküldeni).
10. A garanciális időszak meghosszabbítására kerül azzal az idővel, mely alatt a Felhasználó a Termék meghibásodásából eredően nem tudta az használni.
A garancia nem zárja ki, nem korlátozza és nem függeszti fel a Felhasználó eladott termékek hibáira vonatkozó kezességi szabályokból eredő jogait.

A természetes személyeknek a személyes adatok kezelése tekintetében történő védelméről és az ilyen adatok szabad áramlásáról, valamint a 95/46/EK irányelv hatályon kívül helyezéséről szóló, 2016. április 27-i (EU) 2016/679 európai parlamenti és tanácsi rendelet 13. cikkének (1) és (2) bekezdésével összhangban tájékoztatjuk Önt, hogy

1. Az űrlapon megadott személyes adatainak Adminisztrátora a Pruszków-i székhelyű DEDRA-EXIM sp. z o.o. ul. 3 Maja 8, 05-800 Pruszków (továbbiakban: „Adminisztrátor”).
2. Az Ön adatait kizárólag a készülékre vonatkozó garanciális eljárás lefolytatása céljából dolgozzuk fel az általános adatvédelmi rendelet (a továbbiakban: "GDPR") 6. cikke (1) bekezdésének b) pontjával összhangban Az adatszolgáltatás önkéntes, de a garanciális eljárás lefolytatásához szükséges.
3. Az Ön adatait a garanciális eljárás lefolytatásának megfontolásának időtartama alatt, valamint archiválási céllal kezeljük, amennyiben az Adminisztrátorral szembeni esetleges követelésekkel szemben szükséges védekezni, de legfeljebb azok elévüléséig.
4. Az Ön adatai csak olyan szervezetek számára adható ki, amelyek az Adminisztrátor nevében, a személyes adatok feldolgozására vonatkozó írásbeli megbízási szerződés alapján adatokat kezelnek, és többek között technikai szolgáltatást, tárhelyszolgáltatást vagy weboldal-karbantartást, informatikai-, futárszolgáltatást nyújtanak. Az Adatkezelő beszállítói kötelesek gondoskodni az adatbiztonságról és megfelelni a személyes adatok védelmére vonatkozó hatályos jogszabályok követelményeinek, és nem használhatják fel a rájuk bízott személyes adatokat az Adatkezelővel kötött szerződésben meghatározott céloktól eltérő célokra.
5. Az Ön adatait nem dolgozzuk fel automatizált módon, beleértve a profilalkotást, és nem továbbítjuk harmadik országba/nemzetközi szervezetnek.
6. Ön bármikor jogosult az adatai tartalmához történő hozzáféréshez, valamint annak helyesbítéshez, törléshez, az adatkezelés korlátozásához, az adathordozhatósághoz és a kifogásoláshoz való joghoz.
7. Az Ön személyes adatainak az Adatkezelő általi feldolgozásával kapcsolatos minden kérdésben az alábbi e-mail címen veheti fel a kapcsolatot: daneosobowe@dedra.pl;
8. Önnek jogában áll van panaszt benyújtani az illetékes adatvédelmi hatóságnál;

RO Cuprinsul

1. Poze și desene
2. Descrierea aparatului
3. Destinația aparatului
4. Limitare de utilizare
5. Date tehnice
6. Pregătirea pentru lucru
7. Pornirea aparatului
8. Utilizarea aparatului
9. Activități curente de întreținere
10. Piese de schimb si accesorii
11. Înlăturarea defecțiunilor
12. Completarea aparatului
13. Informații pentru utilizatori cu privire la eliminarea aparatelor electrice și electronice
14. Card de garantie

Traducerea instrucțiunii originale

Declarația de conformitate este anexată la aparat ca un document separat. Dacă lipsește declarația de conformitate Vă rugăm să Vă contactați cu Dedra-Exim Sp. z o.o.
Reglementările generale de siguranță sunt incluse în acest manual ca o broșură separată.

AVERTISMENT. Citiți toate avertismentele marcate cu simbolul și toate instrucțiunile. Nerespectarea avertismentelor și instrucțiunilor de siguranță menționate mai jos poate cauza electrocutări, incendii sau leziuni grave.

ATENȚIE **Păstrați toate avertismentele și instrucțiunile pentru utilizare ulterioară.**

Aparatul din linia SAS + ALL a fost proiectat să funcționeze doar cu încărcătoare și baterii din linia SAS + ALL.

Bateria Li-Ion și încărcătorul nu sunt inclusee cu dispozitivul achiziționat și trebuie achiziționate separat. Nu utilizați altebaterii și încărcătoare, decât cele specificate.

ATENȚIE **Utilizarea bateriei și a încărcătorului este descrisă în instrucțiunile de însoțire.**

Nu lăsați niciodată un încărcător în funcțiune nesupravegheat.
Încărcătorul este un aparat electric, iar deteriorarea acestuia în timpul funcționării poate duce la situații periculoase. După încărcarea bateriei, deconectați încărcătorul de la rețeaua de alimentare și scoateți bateria din priza încărcătorului.

2. Descrierea aparatului

Fig. A: 1.- lanț, 2.- apărătoare de siguranță, 3.- Apărătoare, 4.- Blocajul comutatorului, 5.- Mâner principal, 6.- Buton comutator, 7.- Priză baterie, 8.- Piuliță, 9 - Ghidaj.

3. Destinația aparatului

Aparatul este conceput pentru tăierea lemnului și a obiectelor din lemn. Ferăstrăul este potrivit în special pentru limbarea ramurilor subțiri precum și pentru tăierea lăstarilor de copac cu o grosime care nu depășește diametrul maxim de tăiere. Procedura este descrisă detaliat în manual.
Este permisă utilizarea aparatului în lucrări de renovare și construcții, ateliere de reparații, în lucrări de amatori, cu respectarea condițiilor de utilizare și a condițiilor de lucru permise cuprinse în instrucțiunile de utilizare.

4. Limitare de utilizare

Dispozitivul poate fi utilizat numai în conformitate cu „Condițiile de funcționare permise” enumerate mai jos.
Nu tăiați alte materiale decât cele specificate în secțiunea Destinația aparatului.
Modificările neautorizate ale structurii mecanice și electrice, orice modificări, lucrări de service nedescrise în manualul de utilizare vor fi considerate ilegale și vor avea ca rezultat pierderea imediată a drepturilor de garanție, iar declarația de conformitate nu va mai fi valabilă.
Utilizarea neconformă cu destinația sau utilizarea contrară manualului va duce la pierderea imediată a drepturilor de garanție.

Condiții de lucru acceptabile
S1 - funcționare continuă și altele.
Interval de temperatură de încărcare a bateriei 10 - 30 ° C. Nu expuneți la temperaturi de peste 40°C.

5. Date tehnice

Modelul aparatului	**DED7099**
Tensiune de lucru [V]	18 d.c.
Viteza de rotație [min-1]	3200
Viteza de avans a lanțului [m/s]	4,8
Lungimea ghidajelor [mm]	100
Lungime maximă de tăiere [mm]	95
Lățimea canalului de ghidare [mm]	1,1
Numărul de verigi ale lanțului	26
Pasul lanțului [“]	0.3
Profil de lanț	Jumătate de daltă
Nivelul vibrațiilor măsurat pe mânerul principal ah [m/s2]	3,425
Incertitudinea de măsurare K [m/s2]	1,5
Emisia de zgomot:	
Nivelul de presiune al sunetului LpA [dB(A)] / Incertitudinea de măsurare KpA	78 / 3
Nivel de putere sonoră LWA [dB(A)] / Incertitudinea de măsurare KWA [dB(A)]	89 / 3

Nivel de putere sonoră garantată LWA [dB(A)]	92
Greutatea aparatului [kg]	1,27

Informații despre vibrații și zgomot

Valoarea combinată a vibrației ah și incertitudinea de măsurare au fost determinate în conformitate cu EN 62841-4-1 și sunt date în tabel.
Emisia de zgomot a fost determinată în conformitate cu EN 62841-4-1, valorile sunt date în tabelul de mai sus.

Efectele zgomotului puternic poate deteriora auzul, purtați echipament de protecție pentru urechi atunci când lucrați!

Valoarea totală declarată a vibrațiilor/zgomotului a fost măsurată conform metodei de testare standard și poate fi utilizată pentru a compara un aparat cu altul. Nivelul de vibrație/zgomot declarat poate fi folosit și pentru evaluarea inițială a expunerii la vibrații/zgomot.
Nivelul vibrațiilor/zgomotului în timpul utilizării efective a aparatului poate diferi de valorile declarate, în funcție de modul în care sunt utilizate uneltele de lucru, în special de tipul piesei prelucrată și de necesitatea definirii măsurilor de protecție a operatorului. Pentru a estima cu precizie expunerile în condiții reale de utilizare, trebuie luate în considerare toate părțile ciclului de funcționare, inclusiv perioadele în care echipamentul este oprit sau când este pornit, dar nu este utilizat.

6. Pregătirea pentru lucru

ATENȚIE **Dispozitivul face parte din linia SAS + ALL, prin urmare, pentru a-l utiliza, trebuie să completați un set format din dispozitiv, baterie și încărcător. Utilizarea altor baterii și încărcătoare este interzisă.**
Efectuați toate acțiunile din acest capitol cu bateria deconectată.

Instalați bateria numai când mașina este complet asamblată și tensiunea lanțului este reglată.
Purtați întotdeauna mănuși de protecție la asamblare, reglare și inspectare a ferăstrăului cu lanț pentru a evita răniri.

Instalarea barei de ghidare și a lanțului

Deșurubați piulița de strângere (fig. A.8), scoateți apărătoarea de antrenare a lanțului (fig. A.3) Asamblați bara de ghidare cu elementul pasiv al întinzătorului așa cum se arată în fig. C.
Verificați lanțul dacă nu este deteriorat - zalele nu sunt rupte, niturile nu sunt rupte. Nu instalați în ferăstrău un lanț deteriorat.
Montați lanțul pe placa de ghidare, introduceți dintele din mijloc în crestătura de pe bara de ghidare.La instalarea ghidajului, asigurați-vă că orificiul de la capătul barei de ghidare este introdus în elementul de reglare al tensiunii lanțului.
Asigurați-vă că lanțul este instalat în direcția corectă - marginile ascuțite ale tăietorilor trebuie să fie îndreptate în sensul de rotație al lanțului, așa cum eate aratat pe carcasa mașinii (fig. B.) Asigurați-vă că bara de ghidare este apăsată corespunzător pe corpul ferăstrăului și lanțul este poziționat corect în angrenajul de antrenare (fig. C). Montați apărătoarea angrenajului lanțului (fig.A.3) și strângeți butonul de presiune a barei de ghidare (fig.A.8). Asigurați-vă că apărătoarea se sprijină pe carcasa ferăstrăului de-a lungul tuturor marginilor de contact și că nu iese nicăieri sau nu este sub tensiune.

Tensionarea lanțului ferăstrăului

Lanțul se prelungește odată cu utilizare, verificați regulat tensiunea acestuia. Când utilizați pentru prima dată un lanț nou, amintiți-vă că durează ceva timp pentru al roda, așa că verificați tensiunea mai des. Este deosebit de important să verificați tensiunea unui lanț nou aproximativ la fiecare 5-10 minute de funcționare.
Pentru a regla tensiunea lanțului, utilizați o șurubelniță Phillips. Prin rotirea spre stânga a șurubului situat în corpul unității, lanțul ferăstrăului se strânge. Prin rotire în sens opus, slăbiți tensiunea lanțului (fig. E). Lanțul tensionat corect nu atârnă de-a lungul marginii inferioare a barei de ghidare și poate fi îndepărtat ușor de pe bara de ghidare la mijlocul lungimii acesteia cu aproximativ 3 - 4 mm (fig. D), iar lanțul nu trebuie să cadă afară din canelura barei de ghidare. Lanțul când este eliberat revine la locul său în canelura barei. Dacă este necesar, să faceți corecții repetând pașii de mai sus.

Ungerea lanțului

Lanțul nou înainte de a-l folosi pentru prima dată este cel mai bine să-l scufundați în ulei timp de câteva ore. Uleiul va pătrunde în toate părțile lanțului ferăstrăului, ceea ce va prelungi durata de viață a întregului sistem de tăiere.
Mașina nu are sistem de ungere a lanțului, faceți pauze în timpul funcționării și ștergeți și curățați lanțul cu o perie înmuiată în ulei.

7. Pornirea aparatului

ATENȚIE **Înainte de a porni aparatul, este esențial să efectuați activitățile descrise în capitolul „Pregătirea pentru lucru".**

Înainte de a porni aparatul, asigurați-vă că nu există alte persoane sau animale în apropiere care ar putea fi necontrolate în raza de funcționare. Asigurați-vă că lanțul ferăstrăului nu atinge nimic la pornire.
Pentru a porni aparatul, apăsați butonul de blocare a comutatorului și apoi apăsați butonul de comutare, eliberarea butonului de comutare va opri aparatul.

8. Utilizarea aparatului

ATENȚIE **Dacă bateria se încălzește peste 40 ° C, opriți lucrul și așteptați până când bateria se răcește.**
Când utilizați aparatul, toate regulile și recomandările de siguranță descrise în condițiile de siguranță trebuie respectate cu strictețe.
Nu trebuie să taiați cu aparatul lemnul aflat direct pe sol, beton sau altă suprafață. Contactul lanțului cu solul sau altă suprafață, poate fi nu numai periculos, dar scurtează durata de viață a lanțului și a barei de ghidare.

Limbare

Limbare înseamnă îndepărtarea ramurilor dintr-un copac tăiat și întins pe pământ. La limbare lăsați ramurile inferioare mai groase pentru a asigura în acest mod susținerea copacului pe pământ. Limbările trebuie începute de la baza copacului doborât, îndreptându-se spre vârf. Limbați ramurile una câte una, îndepărtând ramurile mici cu o singură tăietură. Ramurile tensionate limbați din partea de tensioanre pentru a evita blocarea ferăstrăului. Aveți grijă când tăiați ramurile tensionate, deoarece acestea pot să se întoarcă într-o direcție neprevăzută și să lovească operatorul, cauzând lezuni.

Despicarea copacilor

Despicarea constă în tăierea transversală a copacilor tăiați și limbați anterior în bucăți mai scurte pentru a obține sortimentul dorit.

Tăierea ramurilor și lăstarilor de pomi fructiferi

Se recomanda ca tăierile de îngrijire a pomilor să se facă nu perpendicular, ci ușor în diagonală și la o înălțime de aproximativ 5 mm deasupra mugurului.Tăierea în diagonală trebuie făcuta astfel încât punctul cel mai înalt să fie deasupra ochiului.
Tăietura nu trebuie făcută prea aproape de trunchi pentru ca tăietura să se poate vindeca.
Deconectați bateria după fiecare utilizare a dispozitivului pentru a evita activarea accidentală de către persoane din jur sau în timpul manipulării.

9. Activități curente de întreținere

ATENȚIE **Efectuați toate activitățile de service cu dispozitivul deconectat de la sursa de alimentare. Purtați întotdeauna mănuși de protecție când manipulați ferăstrăul cu lanț pentru a evita răniri.**

Verificarea stării tensiunii lanțului

Trebuie reținut că lanțul mașinii se încălzește și se întinde în timpul funcționării. În timpul pauzelor de lucru, verificați tensiunea lanțului corectându-l așa cum este descris în capitolul „Pregătirea pentru lucru". După terminarea lucrărilor, reduceți tensiunea lanțului pentru a se răci și a se scurta de-a nu se prinde în bara de ghidare.

Verificarea stării barei și lanțului

Verificați periodic (cel puțin la fiecare 5 ore de funcționare) starea lanțului și a barei de ghidare. Pentru a demonta, procedați în ordinea inversă celei descrise pentru asamblare în capitolul „Pregătirea pentru utilizare". Curățați canelurile de ghidare a lanțului Pentru a evita uzura excesivă a barei, verificați starea canelurilor barei: dacă este vizibil o crăpătură din cauza evazarea muchilor canelurilor barei de ghidare spre exterior, înlocuiți bara cu o bară nouă sau trimiteți la service pentru regenare.

ATENȚIE **Nu folosiți lanțul care are zale crăpate, nituri slăbite sau ale căror articulații sunt rigide.**

Alte activități de întreținere

Verificați periodic starea roți dințată care antrenează lanțul (fig. B), în caz de deteriorare, solicitați trimiteți aparatul la service în scopul înlocuirii
Păstrați aparatul curat, nu depozitați aparatul murdar. Nu curățați cu detergenți pe bază de apă, nu folosiți solvenți agresivi. Scoateți aschiile cu aer comprimat demontând capacul roții dințată (fig. A, 12), bara de ghidare și lanțul. Înainte de a-l depozita, reduceți tensiunea pe lanț, puneți apărătoare pe bara de ghidare.
Depozitați la îndemâna copiilor, într-un loc uscat, nu expuneți la condiții meteorologice (ploaie, zăpadă, raze UV).
Nu depozitați mașina fără a curăța lanțul și bara de ghidare.
Folosiți numai încărcătoare dedicate pentru a încărca bateriile din linia SAS+ALL.
Nu lăsați bateria nesupravegheată în timpul încărcării. Când încărcarea este completă, deconectați încărcătorul de la sursa de alimentare și scoateți bateria.
Deconectați sursa de alimentare de fiecare dată:
- când ați terminat de lucrat cu dispozitivul
- când mutați aparatul
- când părăsiți aparatul
- înainte de a schimba sau regla piesa de mână
- înainte de a verifica sau de a curăța aparatul

Nu lăsați niciodată nesupravegheat aparatul cu bateria conectată!
Este interzis să transportați aparatul cu bateria conectată! Deconectați acumulatorul de la aparat în timpul transportului.

10. Piese de schimb si accesorii

Pentru a achiziționa piese de schimb și accesorii, vă rugăm să contactați Serviciul Dedra Exim. Detaliile de contact pot fi găsite pe pagina 1 a instrucțiuni.
Când comandați piese de schimb, vă rugăm să precizați numărul lotului pe plăcuța de identificare și numărul piesei din desenul de asamblare.
În perioada de garanție, reparațiile se fac in condițiile specificate în cardul de garantie. Vă rugăm să trimiteți produsul defect pentru reparație la locul achiziției (vânzătorul este obligat să accepte produsul reclamat), să-l trimiteți la serviciul central Dedra Exim sau să-l trimiteți la serviciul cel mai apropiat de domiciliul dumneavoastră (lista de servicii pe pagina www. dedra.pl). Vă rugăm să atașați cardul de garanție completat. După perioada de garanție, reparațiile sunt efectuate de către service-ul central. Produsul deteriorat trebuie trimis la service (costurile de transport sunt suportate de utilizator).

11. Înlăturarea defecțiunilor

ATENȚIE **Deconectați aparatul de la sursa de alimentare înainte de a încerca să remediați singur defecțiunile.**

Problemă	Cauza	Rezolvare
Aparatul nu funcționează	Bateria nu este conectată corect.	Verificați bateria.
	Bateria descărcată	Încărcați bateria
	Comutator defect	Înlocuiți comutatorul cu unul nou - predați dispozitivul la service
	Se simte un miros de izolație arsă	Motorul necesită reparații - trimiteți dispozitivul la service
Motorul se supraîncălzește	Orificiile de ventilație înfundate	Suflați cu aer comprimat
Aparatul greu pornește, după un timp nu mai funcționează	Tensiunea lanțului este prea mare	Verificați tensiunea lanțului (vezi capitolul „Pregătirea pentru lucru")

Eficiența muncii este foarte scăzută	Lanț uzat	Trimiteți lanțul la ascuțiți sau înlocuiți-l cu unul nou
	Tensiunea lanțului este prea slabă	Verificați tensiunea lanțului (vezi capitolul „Pregătirea pentru lucru”)

12. Completarea aparatului

DED7099: 1 - mini ferăstrău fără acumulator - 1 buc., 2 - lanț - 1 buc. 3 - bară de ghidare - 1 buc.

13. Informația pentru utilizatori privind eliminarea utilajelor uzate (se referă la gospodării de casă)



Simbolul afișat pe produse sau pe documentația care le însoțește indică faptul că echipamentele electrice sau electronice defecte nu trebuie eliminate împreună cu deșeurile menajere. În cazul în care trebuie să eliminați, să reutilizați sau să recuperați componente, trebuie să le duceți la un punct de colectare specializat, unde vor fi acceptate gratuit. Autoritățile locale furnizează informații privind locația punctelor de colectare a echipamentelor uzate, de exemplu pe site-urile lor web.
Eliminarea corespunzătoare a dispozitivului permite conservarea resurselor valoroase și evitarea impactului negativ asupra sănătății și mediului, care rezultă din posibilitatea prezenței substanțelor, amestecurilor și componentelor periculoase în echipament.
Eliminarea incorectă a deșeurilor riscă sancțiuni în conformitate cu reglementările locale relevante.
Utilizatorii din țările UE: Dacă trebuie să vă debarasați de echipamente electrice sau electronice, vă rugăm să contactați cel mai apropiat punct de vânzare sau furnizorul dumneavoastră, care vă va putea oferi informații suplimentare.
Eliminarea în țări din afara Uniunii Europene: Acest simbol se aplică numai în țările din Uniunea Europeană. În cazul în care doriți să aruncați acest produs, vă rugăm să contactați autoritățile locale sau dealerul pentru a afla metoda corectă de eliminare.

Certificat de garanţie

pentru

Nr. de katalog: …… Număr de lot: .....

(denumit în continuare Produs)

Data de cumpărare a produsului: .....

Ştampila vânzătorului

Data şi semnătura vânzătorului: .....

Declaraţia Utilizatorului:

Confirm, că am fost informat în ceea ce priveşte condiţiile de garanţie şi efectele nerespectării orientărilor cuprinse în manualul de utilizare şi în Certificatul de garanţie. Condiţiile prezentei garanţiei îmi sunt cunoscute ce afirm cu semnătura mea de mână:

....

Data şi locul semnătura Utilizatorului

Garanția este acordată în conformitate cu prevederile OG 21/1992 și OG 140/2021, cu modificările ulterioare, pe baza cardului de garanție și a dovezii originale de cumpărare. Perioada de reparație nu poate depăși 15 zile calendaristice de la data la care consumatorul a predat reclamația vânzătorului.

I. Responsabilitatea pentru produs

1. Garant - DEDRA EXIM sp. z o.o. cu sediul în Pruszkowie, adresa: ul. 3 Maja 8, 05-800 Pruszków, KRS 0000062517, Sąd Rejonowy dla m.st. Warszawy w Warszawie, XIV Wydział Gospodarczy Krajowego Rejestru Sądowego,[Judecătoria Raională pentru o.c. Varşovia în Varşovia, Departamentul al XIV–a Economic al Registrului Naţional Juridic] NIP [CIF] 527-020-49-33, Kapitał zakładowy [capital social]: 100 980.00 zł..
2. în condiţiile menţionate în prezentul Certificat de garanţie Garantul acordă garanţie la produsul derivat din distribuţia Garantului.
3. Responsabilitatea cu titlu de garanţie cuprinde numai defectele care sau ivit din cauze datorate Produsului în momentul livrării acestuia Utilizatorului.
4. Cu titlu de garanţie, Utilizatorul, obţine dreptul la repararea gratis a Produsului, dacă defecţiunea s-a ivit în perioada de garanţie. Modul de reparare a Produsului (metoda de executare a reparării) depinde de decizia Garantului. Dacă Garantul constată că Produsul nu poate fi reparat, Garantul îşi rezervă dreptul de a schimba piesa defectă sau total Produsul cu altul fără defecte sau de a micşora preţul Produsului ori de a se retrage de la Contract.
5. Faţă de Utilizatorul, care conform cu legea din data de 23 aprilie 1964 din Codul Civil, nu este un consumator, răspunderea Garantului pentru dauna rezultate din prezenta garanţie şi/ sau în legătură cu încheierea şi executarea acesteia, indiferent de dreptul legal, este limitată maxim până la valoarea Produsului defect.

II. Perioada de garanţie

Componentele Produsului acoperite de garanţie	Durata de protecţie a garanţiei
DED7099	36 luni, de la data cumpărării Produsului, înscrisă în prezentul Certificat de garanţie

III. Condiţiile de utilizare a garanţiei

1 Prezentarea de către Utilizator a Certificatul completat de garanţie a Produsului şi dovedirea împrejurărilor de cumpărare a Produsului de ex. prin prezentarea chitanţei, facturei, etc. Pentru a efectua în mod eficient reclamaţia, se recomandă că Utilizatorul să trimite împreună cu Produsul reclamat, toate componetele menţionate la “Completarea” Produsului în manualul de utilizare.
2. Respectarea de către Utilizator a recomandările din Manualul de utilizare şi din Certficatul de garanţie.
3. Garanţia acoperă numai teritoriul Republicii Polonă şi UE.
4. Garanţia nu acoperă defecţiunile Produsului apărute în special din cauza:
a. Nerespectării de către Utilizator a condiţiilor indicate în Manualul de utilizare, în special în domeniul de utilizare, întreţinere şi curăţare corectă.
b. Utilizarea de către Utilizator a unor produse de curăţare sau substanţe de conservare care sunt neadecvate cu Manualul de utilizare;
c. Depozitare necorespunzătoare şi transportul necorespunzător al Produsului de către Utilizator;
d. Modificări şi/sau reconstrucţii arbitrare a Produsului de către Utilizator;
e. Utilizarea în Produs de către Utilizator a unor materiale consumabile neconforme cu manualul de utilizare
5. Utilizatorul care conform nu legea din data de 23 aprilie 1964 din Codul Civil nu este un consumator, pierde garanţia pentru Produsul, în care:
- numerele de serie, marcarea datelor şi plăcuţele cu datele technice au fost îndepărtate de către Utilizator;
- sigiliile existente au fost deteriorate de Utilizator sau au urme rămase din manipularea de către utilizator la acestea.
6. Atenţie! Operaţiile legate cu utilizarea de fiecare zii, descrise în manualul de utilizare, Utilizatorul execută singur pe costul său.

IV. Procedura de reclamaţie

1. Dacă se constată că Produsul nu funcţionează corect, Înainte de a depune reclamaţia trebuie să Vă asiguraţi dacă toate operaţiunile descrise în manualul de utilizare au fost executate corect.
2. Sesizaţi imediat reclamaţia, cel mai bine în termen de 7 zile de la data la care aţi observant defectul produsului. Utilizatorul care conform cu legea din data de 23 aprilie 1964 din Codul Civil nu este un consumator, pierde garanţia pentru Produs dacă reclamaţia nu depune în termen de până de 7 zile.
3. Sesizarea reclamaţiei se face de ex. la. la punctul de cumpărare a Produsului, la service-ul de garanţie sau se poate trimite în scris pe adresa: DEDRA EXIM sp. z o.o., ul. 3 Maja 8, 05-800 Pruszków.
4. Utilizatorul poate să depună reclamaţia prin formularul accesibil pe pagina de internet. (“Formular pentru sesizarea reclamaţiei cu titlu de garanţie”).
5. Adresele service-urilor de garanţie din fiecare stat sunt accesibile pe pagina www.dedra.pl. Dacă service-ul lipseşte în statul adecvat, trimiteţi sesizările de reclamaţie cu titlu de garanţie pe adresa: DEDRA EXIM sp. z o.o. ul. 3 Maja 8, 05-800 Pruszków (Polonia).
6. Luând în considerare siguranţa Utilizatorului se interzice utilizarea Produsului defect.
7. Atenţie!!! Utilizarea Produsului defect este periculos pentru sănătatea şi viaţa Utilizatorului.
8. Executarea obligaţiilor rezultate din garanţie va avea loc în termen de 14 zile lucrătoare, calculate de la data furnizării de către Utilizator a Produsului reclamat.
9 Înainte de furnizare a Produsului reclamat se recomandă curăţirea acestuia. Se recomandă de a se asigura bine Produsul împotriva distrugerii în timpul transportului (se recomandă să trimiteţi produsul reclamat în ambalajul original).
10. Perioada de garanţie va fi prelungită cu durata în care, din cauza defectului Produsului acoperit de garanţie Utilizatorul nu l-a putut să-l utilizeze,
Garanţia nu opreşte, nu limitează nu suspendează drepturile Utilizatorului rezultate din dispoziţiile privind garanţia pentru vicile produsului vândut.

În conformitate cu articolul 13 alineatele (1) și (2) din Regulamentul (UE) 2016/679 al Parlamentului European și al Consiliului din 27 aprilie 2016 privind protecția persoanelor fizice în ceea ce privește prelucrarea datelor cu caracter personal și privind libera circulație a acestor date și de abrogare a Directivei 95/46/CE, vă informăm.

1. Administratorul datelor Dumneavoastră cu caracter personal furnizate în formular este DEDRA-EXIM sp. z o. o. cu sediul social în Pruszków, ul. 3 Maja 8, 05-800 Pruszków (în continuare: „Administrator”).
2. Datele dumneavoastră vor fi prelucrate numai în scopul derulării procedurii de garanție a dispozitivului în conformitate cu art. 6 alin.1 lit. b din regulamentul general privind protecția datelor (în continuare: „GDPR”). Furnizarea datelor este voluntară, dar necesară pentru derularea procedurii de garanție.
3. Datele dumneavoastră vor fi prelucrate pe perioada de luare în considerare a procedurii de garanție și în scopuri de arhivare în cazul în care este nevoie de apărare împotriva oricăror pretenții împotriva Administratorului, nu mai mult decât până la expirarea acestora.
4. Datele dumneavoastră pot fi dezvăluite numai entităților care prelucrează date pentru administrator pe baza unui contract scris de încredințare a prelucrării datelor cu caracter personal care oferă, printre altele, service tehnic, hosting sau intreținere site, service IT, firmă de curierat. Furnizorii Administratorului sunt obligați să asigure securitatea datelor și să îndeplinească cerințele legii aplicabile referitoare la protecția datelor cu caracter personal și nu pot folosi datele cu caracter personal încredințate în alte scopuri decât cele specificate în contractul cu Administratorul.
5. Datele dumneavoastră nu vor fi prelucrate în mod automatizat, inclusiv sub formă de profilare, și nu vor fi transferate către o țară terță/organizație internațională.
6. Aveți dreptul de a accesa datele dumneavoastră și dreptul de a rectifica, șterge, limita prelucrarea, dreptul de a transfera date, dreptul de a vă opune în orice moment.
7. În toate aspectele legate de prelucrarea datelor dumneavoastră cu caracter personal de către Administrator, ne puteți contacta la următoarea adresă de e-mail: daneosobowe@dedra.pl.;
8. Aveți dreptul de a depune o plângere la autoritatea competentă pentru protecția datelor cu caracter personal;

SI Kazalo

1. Fotografije in risbe
2. Opis naprave
3. Namembnost naprave
4. Omejitve uporabe
5. Tehnični podatki
6. Priprava za delo
7. Vklop naprave
8. Uporaba naprave
9. Tekoča vzdrževalna opravila
10. Nadomestni deli in dodatna opremai
11. Samoodpravljanje napak
12. Kompletacija naprave
13. Informacije za uporabnike o tem, kako odstranjevati odrabljene električne in elektronske naprave
14. Garancijski list

Prevod izvirnih navodil

Izjava o skladnosti je priložena priročniku kot ločen dokument. Če izjave o skladnosti ni, se obrnite na družbo Dedra Exim Ltd.
Splošni varnostni predpisi so priročniku priloženi kot ločena knjižica

OPOZORILO. Preberite vsa s simbolom označena opozorila in vsa navodila.

Neupoštevanje spodaj navedenih varnostnih opozoril in navodil je lahko vzrok električnega udara, požara ali hudih poškodb.

POZOR **Shranite vsa opozorila in navodila za morebitno kasnejšo uporabo.**

Naprava iz linije SAS+ALL je zasnovana za delo samo s skupaj polnilniki in baterijami iz linije SAS+ALL.

Li-Ion baterija in polnilnik nista del kupljene naprave in ju je treba kupiti posebej.
Prepovedana je uporaba baterij in polninikov, ki niso namenjeni za to napravo.
Uporaba baterije in polnilnika je opisana v priloženih navodilih.
Delujočega polnilnika nikoli ne puščajte brez nadzora.
Polnilec je električna naprava in njegova poškodba med delovanjem lahko privede do nevarnih situacij. Po polnjenju baterije odklopite polnilnik iz električnega omrežja in odstranite baterijo iz vtičnice polnilnika.

2. Opis naprave

Slika A: 1. - veriga, 2. - varnostni ščitnik, 3. - okrov, 4. - blokada vklopnega stikala, 5. - glavni ročaj, 6. - gumb vklopnega stikala, 7. - mesto za baterijo, 8. - matica, 9. - vodilo.

3. Namembnost naprave

Naprava je namenjena za žaganje lesa in lesenih predmetov. Žaga je še posebej primerna za okleščanje tankih vej ter oblikovalno prirezovanje drevesnih poganjkov, katerih prerezi ne presegajo podanega maksimalnega premera. Način dela z napravo je podrobno opisan v nadaljevanju teh navodil.
Napravo je dovoljeno uporabljati tudi pri obnovitvenih in gradbenih delih, v delavnicah za izvajanje popravil ter v okviru ljubiteljskih dejavnosti, ob upoštevanju dejanskih in dovoljenih pogojev uporabe, kot so navedeni v teh navodilih za uporabo.

4. Omejitve uporabe

POZOR **Napravo je dovoljeno uporabljati samo v skladu s spodnjimi "Dovoljenimi pogoji dela z napravo".**

Ne sme se rezati materialov, ki niso navedeni v točki „Namembnost uporabe”.

POZOR **Kakršne koli samovoljne uvedbe sprememb v mehansko in električno strukturo, modifikacije naprave ali taka izvajanja vzdrževanja ali servisiranja, ki niso skladna z opisi v teh navodilih za uporabo, se štejejo za nezakonita in imajo za posledico takojšnjo izgubo garancijskih pravic, izjava o skladnosti pa preneha veljati.**

Uporaba, ki ni v skladu z namembnostjo naprave ali je neskladna s temi navodili za uporabo, ima za posledico takojšnjo izgubo garancijskih pravic.

Dovoljeni pogoji dela z napravo
S1 - neprekinjeno delovanje in drugo.
Temperaturno območje polnjenja baterije 10-30 °C. Ne izpostavljati temperaturam nad 40 °C.

5. Tehnični podatki

Model naprave	**DED7099**
Delovna napetost [V]	18 d.c.
Hitrost vrtenja [min-1]	3200
Hitrost pomikanja verige [m/s]	4,8
Dolžina vodil [mm]	100
Maksimalna dolžina reza [mm]	95
Širina utora vodila [mm]	1,1
Število členov verige	26
Verižni korak [“]	0.3
Profil verige	Polovica dleta
Raven vibracij, izmerjena na glavnem ročaju ah [m/s2]	3,425
Merilna negotovost K [m/s2]	1,5
Emisija hrupa:	
Raven zvočnega tlaka LpA [dB(A)] / Merilna negotovost KpA	78 / 3
Raven zvočne moči LWA [dB(A)] / Merilna negotovost KWA [dB(A)]	89 / 3
Zajamčena raven zvočne moči LWA [dB(A)]	92
Teža naprave [kg]	1,27

Informacije o vibracijah in hrupu

Kombinirana vrednost vibracij a_h in merilna negotovost sta bili določeni v skladu s standardom EN 62841-4-1 in sta navedeni v tabeli.
Emisija hrupa je bila določena v skladu z EN 62841-4-1, vrednosti so podane v zgornji tabeli.

POZOR **Hrup lahko poškoduje sluh, pri delu je vedno treba uporabljati zaščito za ušesa!**

Deklarirana skupna vrednost vibracij/hrupa je bila izmerjena v skladu s standardno preskusno metodo in se lahko uporablja za primerjave ene naprave z drugo. Navedeno raven vibracij/hrupa se lahko uporablja tudi za začetno oceno izpostavljenosti vibracijam/hrupu.
Raven vibracij/hrupa med dejansko uporabo naprave se lahko razlikuje od deklariranih vrednosti, odvisno od načina uporabe delovnih orodij, v tem zlasti od vrste obdelovanca ter od potrebe opredelitve ukrepov za zaščito uporabnika orodja. Za natančno oceno izpostavljenosti v dejanskih pogojih uporabe je treba upoštevati vse dele delovnega cikla, vključno z obdobji, ko je orodje izklopljeno ali ko je vklopljeno, vendar se z njim ne dela.

6. Priprava za delo

POZOR **Naprava je del linije SAS+ALL, zato jo je možno uporabljati le v okviru ustreznega sestava, sestoječega se iz naprave ter specificirane baterije in polnilnika. Uporaba drugih baterij in polnilnikov je prepovedana.**
Vse korake, ki so opisani v tej točki, je treba opraviti pri odklopljeni bateriji.

Baterijo namestite šele, ko je naprava v celoti sestavljena in je tudi nastavljena napetost verige.
Pri sestavljanju, izvajanju nastavitev in pregledovanju verižne žage je vedno treba nositi zaščitne rokavice, v izogib ranjenju.

Namestitev vodila in verige

Odviti pritrjevalno matico (slika A.8), odstraniti ščitnik verižnega pogona (sl. A.3). Sklopiti vodilo s pasivnim elementom napenjalca, kot je prikazano na sliki C.
Preveriti verigo glede morebitnih poškodb – ali niso členi morda napočeni, zakovice morda snete. Na žago se ne sme nameščati poškodovane verige.
Verigo položite na ploščo vodila, sredinski zob vstavite v zarezo na vodilu. Pri nameščanju vodila je treba paziti, da se odprtino na koncu vodila potisne v element za nastavitev napetosti verige.
Prepričati se je treba, da je veriga nameščena v pravilni smeri – ostri robovi rezilnih zob morajo biti na strani smeri vrtenja verige, kot je prikazano na ohišju naprave (slika B.). Prepričajte se, da je vodilo pravilno pritisnjeno k trupu žage in je veriga pravilno nasajena na pogonski zobnik (slika C). Namestite okrov pogona verige (slika A.3) in privijte zasučni gumb pritisnitve vodila (slika A.8). Prepričajte se, da se okrov vzdolž vseh kontaktnih robov prilega k ohišju žage ter da nikjer ne odstopa in ni napet.

Napenjanje verige žage

Veriga se tekom uporabe podaljša in je treba redno preverjati njeno napetost. Ko prvič uporabljate novo verigo, vedite, da proces podaljševanja traja nekaj časa in je zato treba na začetku preverjati napetost verige veliko pogosteje. Ko je veriga še čisto nova, je treba njeno napetost preverjati približno vsakih 5-10 minut dela z napravo.
Za nastavitev napetosti verige uporabite križni izvijač. Z vrtenjem vijaka, ki se nahaja v ohišju enote, v levo se veriga žage napne. Z zasukavanjem v nasprotno smer pa se napetost verige popušča (slika E). Pravilno napeta veriga ne visi vzdolž spodnjega roba vodila in jo je možno z rahlim gibom odmakniti od vodila na sredini njegove dolžine za približno 3-4 mm (slika D), pri čemer veriga ne sme pasti z utora vodila. Po spustitvi se veriga vrne na svoje mesto v utoru vodila. Po potrebi popravite nastavitev z opravljanjem zgornjih korakov.

Mazanje verige

Novo verigo je najbolje pred prvo uporabo za nekaj ur potopiti v olje. Olje prenikne v vse dele žagine verige, kar bo podaljšalo življenjsko dobo celotnega rezalnega sistema.
Naprava nima sistema za mazanje verige, torej je med delom z napravo treba delati odmore ter verigo vsakokrat premazati s ščetko, prej namočeno v olje, in jo nato obrisati.

7. Vklop naprave

POZOR **Pred zagonom naprave je obvezno treba opraviti opravila, opisana v točki "Priprava za delo".**

Pred vsakokratniom vklopom naprave se prepričajte, da v bližini ni drugih oseb ali živali, ki bi se lahko nenadzorovano znašle v njenem delovnem območju. Prepričajte se, da se v trenutku zagona veriga žage ne dotika ničesar.
Za vklop naprave se pritisne gumb blokade stikala in nato pritisne gumb stikala, medtem ko se s sprostitvijo pritiska na gumb stikala napravo izklopi.

8. Uporaba naprave

POZOR **Če se baterija segreje nad 40 °C, prenehajte z delom in počakajte, da se baterija ohladi.**

Pri delu z napravo je treba strogo upoštevati vsa varnostna pravila in priporočila, opisana v varnostnih pogojih.
Ne sme se z napravo rezati lesa, ki leži neposredno na tleh - na betonu ali drugi površini. Dotik verige z zemljo ali drugo talno površino je ne le lahko nevaren, pač pa tudi skrajša življenjsko dobo verige in vodila.

Okleščanje

Okleščanje je odstranjevanje vej s posekanega, na tleh ležečega drevja. Pri okleščanju je treba puščati neokleščene debelejše spodnje veje, tako da lahko le-te podpirajo deblo, da ne leži čisto na tleh. Z okleščanjem se začne na spodnjem delu posekanega drevesa in se z njim nadaljuje proti vrhu. Veje odstranjati posamično eno za drugo, pri tem majhne veje z enim rezom. Veje, ki so napete, je treba rezati s prave strani – s strani razteznih napetosti, v preprečitev zagozditve žage. Pri rezanju napetih vej je posebna previdnost potrebna tudi zaradi nevarnosti,

da rezana veja odskoči v nepredvideni smeri in udari v delavca, kar povzroči poškodbe.

Prerezovanje debel
Naprava je namenjena tudi za prerezovanje tj. žaganje na tleh ležečih debel predhodno že okleščenih dreves, da se dobi kose želene dolžine.

Rezanje vej in poganjkov sadnega drevja
Priporoča se izvajanje oblikovalnih in vzdrževalnih obrezovanj dreves ne pravokotno na rezane veje, pač pa rahlo poševno in na višini približno 5 mm nad popkom. Poševni rezi naj bodo izvedeni tako, da se bo najvišja točka vedno nahajala nad očesom.
Rez ne sme biti izveden preblizu debla, da se lahko rezna površina zaceli.
Po vsaki uporabi naprave odklopite baterijo, da preprečite nenamerno aktiviranje s strani mimoidočih ali med rokovanjem.

9. Tekoča vzdrževalna opravila

POZOR **Kakršna koli vzdrževalna opravila na napravi se sme opraviti le po odklopu naprave od vira napajanja. Tekom vzdrževalnih opravil v zvezi z verižno žago je v izogib ranjenju vedno treba nositi zaščitne rokavice.**

Preverjanje stanja napetosti verige
Treba se je zavedati, da se veriga tekom uporabe naprave segreva in razteguje. Med prekinitvami dela preverjajte napetost verige in jo vsakokrat ustrezno popravite, kot je opisano v točki "Priprava za delo". Po končanem delu je treba napetost verige zmanjšati, da se ob ohlajanju in skrajševanju ne ujame v vodilo.

Preverjanje stanja vodila in verige
Občasno (vsaj vsakih 5 ur dela z napravo) preverjajte stanje verige in vodila. Demontažo opravite po korakih v obratnem vrstnem redu kot je opisano za montažo v poglavju "Priprava za delo". Očistite utore vodila verige. V preprečitev prekomerne obrabe vodila preverjajte stanje utorov vodila: če je vidna reža, povzročena z izvitjem robov utorov vodila navzven, je treba vodilo zamenjati z novim ali napravo dostaviti v servis v cilju izvedbe regeneracije.
Preverjati je treba verigo - ali nima počenih členov ali netrdno nameščenih zakovic.

POZOR **Ne sme se uporabljati verige, ki ima počene člene, zrahljane zakovice ali negibljive spoje.**

Druga vzdrževalna opravila
Občasno je treba preverjati stanje zobnika, ki poganja verigo (slika B); v primeru poškodbe pošljite napravo v servisni center, da opravi menjavo.
Napravo ohranjati v čistem stanju, po uporabi naprave ne shranjujte umazane. Ne čistite z detergenti na vodni osnovi, ne uporabljajte agresivnih topil. Lesne ostanke odstranjujte s stisnjenim zrakom, pri čemer prej odstranite okrov zobnika (slika A, 12) ter vodilo in verigo. Pred prenosom naprave na mesto hranjenja zmanjšajte napetost verige, a na vodilo namestite okrov.
Hraniti izven dosega otrok, v suhem prostoru, neizpostavljeno atmosferskim dejavnikom (dež, sneg, UV žarki).
Naprave ne shranjujte ne da bi bila veriga in vodilo neočiščena.
Za polnjenje baterij SAS+ALL uporabljajte samo namenske polnilnike. Med polnjenjem baterije ne puščajte brez nadzora. Po končanem polnjenju odklopite polnilnik od vira napajanja in odstranite baterijo.
Vsakič znova odklopite vir napajanja:
- ko končate z delom z napravo
- ko premikate napravo
- ko zapuščate napravo
- pred zamenjavo ali nastavitvijo ročnega nastavka
- pred preverjanjem ali čiščenjem aparata

Naprave s priključeno baterijo nikoli ne puščajte brez nadzora!
Prevoz aparata s priključeno baterijo je prepovedan! Med prevozom odklopite baterijski vložek od aparata.

10. Nadomestni deli in dodatna oprema

Za nakup rezervnih delov in dodatne opreme se obrnite na Servis Dedra Exim. Kontaktne podatke najdete na 1. strani navodil.
Pri naročanju rezervnih delov navedite številko partije z nazivne tablice in številko dela iz montažne risbe.
V garancijskem roku bodo popravila izvršena pod pogoji, navedenimi v garancijskem listu. Reklamirani izdelek je treba dostaviti v popravilo na kraj nakupa (prodajalec je dolžan reklamirani izdelek sprejeti), lahko se ga tudi pošlje v centralni servis Dedra Exim ali v servis, ki je najbližji vašemu prebivališču (seznam servisov je na voljo na www.dedra.pl). Prosimo, da izdelku priložite izpolnjen garancijski list.
Po preteku garancijskega obdobja popravila opravlja centralni servis. Poškodovan izdelek je se pošlje v servis (stroške dostave krije uporabnik).

11. Samoodpravljanje napak

POZOR **Pred pristopom k odpravljanju napak je treba napravo odklopiti od električnega omrežja.**

Problem	Vzrok	Rešitev
Naprava ne deluje	Baterija ni pravilno priklopljena	Preveriti baterijo
	Baterija je izpraznjena	Napolniti baterijo
	Okvarjeno stikalo	Zamenjajte stikalo z novim - napravo dostaviti v servis
	Čutiti je vonj po ožgani izolaciji	Treba je popraviti motor - napravo dostaviti v servis
Motor se pregreva	Zamašene prezračevalne odprtine	Prepihati s stisnjenim zrakom
Naprava deluje s težavo, hitro po vklopu preneha delovati	Premočna napetost verige	Preveriti napetost verige (glej točko "Priprava za delo")
Delovna učinkovitost je zelo nizka	Obrabljena veriga	Dajte verigo naostriti ali jo zamenjajte z novo
	Preslaba napetost verige	Preveriti napetost verige (glej točko "Priprava za delo")

12. Kompletacija naprave

DED7099: 1- mini akumulatorska žaga - 1 kos, 2- veriga - 1 kos, 3- vodilo - 1 kos.

13. Informacija za uporabnike o odstranjevanju električne in elektronske opreme (velja za gospodinjstva)



Simbol, ki je prikazan na izdelkih ali spremljajoči dokumentaciji, označuje, da se okvarjene električne ali elektronske opreme ne sme odlagati med gospodinjske odpadke. Če želite sestavne dele zavreči, ponovno uporabiti ali predelati, jih je treba odpeljati na specializirano zbirno mesto, kjer jih bodo sprejeli brezplačno. Informacije o lokacijah zbirnih mest za rabljeno opremo zagotavljajo lokalni organi, npr. na svojih spletnih straneh.
S pravilnim odstranjevanjem naprave lahko ohranimo dragocene vire ter se izognemo negativnim vplivom na zdravje in okolje zaradi morebitne prisotnosti nevarnih: snovi, zmesi in sestavnih delov v opremi.
Zaradi nepravilnega odlaganja odpadkov vam grozijo kazni v skladu z ustreznimi lokalnimi predpisi.
Uporabniki v državah EU: Če želite odstraniti električno ali elektronsko opremo, se obrnite na najbližje prodajno mesto ali na dobavitelja, ki vam bo zagotovil dodatne informacije.
Odstranjevanje v državah zunaj Evropske unije: Ta simbol velja samo za države Evropske unije. Če želite ta izdelek zavreči, se obrnite na lokalne organe ali prodajalca, da vam pojasnijo pravilen način odstranjevanja.

Garancijski list

za

Kataloška št.:……. št. partije:.....

(v nadaljevanju Proizvod)

Datum nakupa Proizvoda: .....

Žig prodajalca

Datum in podpis prodajalca: .....

Izjava uporabnika:

Potrjujem, da sem bil seznanjen s pogoji garancije in posledicami neupoštevanja navodil v navodilih za uporabo in garancijskem listu. Znani so mi pogoji te garancije, kar potrjujem z lastnoročnim podpisom:

....

Datum in kraj Podpis uporabnika

I. Odgovornost za Proizvod
1. Garant - Dedra Exim Sp. z o.o. s sedežem v Pruškovu, naslov: ul. 3 Maja 8, 05-800 Pruszków, Poljska, št. KRS (vpisa v državni sodni register Poljske) 0000062517, vpis izvršilo Okrajno sodišče za gl. mesto Varšavo v Varšavi, njegov 14. gospodarski oddelek Državnega sodnega registra *(KRS – Krajowy Rejestr Sądowy)*, davčna številka 527-020-49-33, osnovni kapital: 100.980,00 PLN.
2. Garant pod pogoji, določenimi v tem garancijskem listu, podeljuje garancijo za Proizvod, ki ga je dobavil.
3. Odgovornost iz naslova garancije zajema samo napake, izhajače iz razlogov, prisotnoh v samem Proizvodu v času njegove izdaje uporabniku.
4. Garancija daje Uporabniku pravico do brezplačne odprave napake na Proizvodu, če se napako odkrije v garancijskem obdobju. Način odprave napake na Proizvodu (metoda odprave napake) je odvisen od odločitve Garanta. Garant si za primer svoje ugotovitve, da popravila ni možno izvesti, pridržuje pravico do zamenjave okvarjenega elementa ali celotnega Proizvoda z brezhibnim, znižanja cene Proizvoda ali odstopa od pogodbe.
5. V odnosu do Uporabnika, ki ni potrošnik v smislu poljskega Civilnega zakonika *(Kodeks Cywilny)* z dne 23. aprila 1964., je odškodninska odgovornost Garanta za škodo, ki izhaja iz te garancije in/ali je v zvezi z njeno sklenitvijo in izvajanjem, ne glede na pravni naslov, omejena do vrednosti brezhibnega Proizvoda, ki je okvarjen.

II. Garancijsko obdobje

Elementi Proizvoda	Trajanje garancijske zaščite
DED7099	36 mesecev od dneva nakupa Proizvoda, navedenega v tem garancijskem listu

III. Garancijski pogoji
1. Predložitev izpolnjenega garancijskega lista Proizvoda s strani Uporabnika ter dokazila okoliščin nakupa Proizvoda s strani Uporabnika, npr. v obliki blagajniškega potrdila, računa ipd. V cilju pravilne izvedbe reklamacijskega postopka se priporoča, naj Uporabnik skupaj s Proizvodom, ki ga reklamira, predloži vse elemente, navedene v „Kompletacija naprave" v navodilih za uporabo.
2. Ravnanje Uporabnika skladno s priporočili v navodilih za uporabo in garancijskem listu.
3. Garancija zajema samo ozemlje Republike Poljske in EU.
4. Garancija ne zajema okvar Proizvoda, nastalih še zlasti zaradi:
a. Uporabnikovega neupoštevanja pogojev, določenih v Navodilih za uporabo, še zlasti glede pravilne uporabe, vzdrževanja in čiščenja;
b. Uporabnikove uporabe čistilnih ali vzdrževalnih sredstev, neskladnih z navodili za uporabo;
c. Uporabnikovega neustreznega skladiščenja in prevoza Proizvoda;

d. Uporabnikovih nepooblaščenih sprememb in/ali modifikacij Proizvoda brez dogovora z Garantom;
e. Uporabnikove uporabe potrošnega materiala v Proizvodu, neskladnega z navodili za uporabo.
5. Uporabnik, ki ni potrošnik v smislu poljskega Civilnega zakonika z dne 23. aprila 1964., izgubi garancijo za Proizvod, na katerem:
- je Uporabnik odstranil, spremenil ali poškodoval serijske številke, datumske oznake in nazivne tablice;
- je Uporabnik poškodoval plombe ali so na njih vidni znaki poseganja vanje s strani Uporabnika.
6. Pozor! Opravila, povezana z vsakodnevno uporabo Proizvoda, ki so med drugim navedena v navodilih za uporabo, izvaja Uporabnik sam in na lastne stroške.

IV. Reklamacijski postopek

1. V primeru ugotovitve nepravilnega delovanja Proizvoda se je treba pred prijavo reklamacije prepričati, da so bila pravilno opravljena vsa opravila, še zlasti tista, navedena v navodilih za uporabo.
2. Priporoča se reklamacijo prijaviti takoj, najbolje v 7 dneh od dneva opazitve napake na Proizvodu. Uporabnik, ki ni potrošnik v smislu poljskega Civilnega zakonika z dne 23.4.1964, izgubi pravice, izhajajoče iz te garancije, če reklamacije ne prijavi v 7 dneh.
3. Reklamacijo se lahko prijavi, med drugim, na mestu nakupa Proizvoda, v garancijskem servisu ali pisno s pismom, poslanim na naslov: Dedra Exim Sp. z o.o., ul. 3 Maja 8, 05-800 Pruszków, Poljska.
4. Uporabnik lahko prijavi reklamacijo z uporabo obrazca, ki je na voljo na spletni strani www.dedra.pl. ("Obrazec za prijavo reklamacije na podlagi garancije").
5. Naslovi garancijskih servisov za posamezne države so na voljo na www.dedra.pl. V primeru, da za dano državo ne bi bilo navedenega garancijskega servisa, se priporoča poslati reklamacijo na podlaghi garancije na ta naslov: Dedra Exim Sp. z o.o., ul. 3 Maja 8, 05-800 Pruszków (Poljska).
6. V cilju varnosti Uporabnika se prepoveduje uporabo okvarjenega Proizvoda.
7. Pozor! Uporaba okvarjenega Proizvoda je nevarna za zdravje in življenje Uporabnika.
8. Obveznosti iz garancije bodo izpolnjene v 14 delovnih dneh od dneva dostave reklamiranega Proizvoda.
9. Priporoča se pred dostavo okvarjenega Proizvoda le-tega očistiti. Priporoča se reklamirani Proizvod skrbno zaščititi pred poškodbami pri transportu (najbolje je reklamirani Proizvod dostaviti v originalni embalaži).
10. Garancijsko obdobje se podaljša za čas, v katerem Uporabnik Proizvoda, za katerega velja garancija, zaradi njegove okvare ni mogel uporabljati.
Garancija ne izključuje, ne omejuje in začasno ne odpravlja pravic Uporabnika, izhajajočih iz predpisov o poroštvu za napake na prodani stvari.

V skladu s členom 13(1) in (2) Uredbe (EU) 2016/679 Evropskega parlamenta in Sveta z dne 27. aprila 2016 o varstvu posameznikov pri obdelavi osebnih podatkov in o prostem pretoku takih podatkov ter o razveljavitvi Direktive 95/46/ES (v nadaljnjem besedilu: RODO) vas obveščamo

1. Skrbnik vaših osebnih podatkov, podanih v obrazcu, je DEDRA-EXIM sp z o.o. s sedežem v Pruškovu [Pruszków], ul. 3 Maja 8, 05-800 Pruszków, Poljska (v nadaljevanju: "Skrbnik").
2. Vaši podatki bodo obdelovani le za namene izvedbe garancijskega postopka zanapravo v skladu s črko b prvega odst. 6. člena Splošne uredbe o varstvu podatkov EU (v nadaljevanju: »SUVP«). Dajanje podatkov je prostovoljno, a nujno potrebno za izvedbo garancijskega postopka.
3. Vaše podatke bomo obdelovali skozi čas potekanja garancijskega postopka in za namene arhiviranja za primer morebitne potrebe obrambe pred zahtevki do Skrbnika, vendar najdlje do izteka roka njihovega zastaranja.
4. Vaše podatke se sme razkriti samo subjektom, ki obdelujejo podatke za Skrbnika na podlagi pisne pogodbe o zaupanju osebnih podatkov v obdelavo in sicer, med drugim, subjektom, ki izvajajo storitve tehničnega servisa, storitve gostovanja ter vzdrževanja spletnega mesta, IT storitve, izvajalcem kurirskih storitev ipd.. Skrbnikovi dobavitelji so dolžni zagotavljati varnost podatkov ter izpolnjevati zahteve obvezujočih predpisov prava v zvezi z varstvom osebnih podatkov ter ne smejo uporabljati zaupanih jim osebnih podatkov za namene, ki niso določeni v pogodbi s Skrbnikom.
5. Vaši podatki ne bodo obdelovani na avtomatiziran način, v tem na način profiliranja, in ne bodo posredovani v tretjo državo/mednarodni organizaciji.
6. Imate v vsakem trenutku pravico dostopa do svojih podatkov ter pravico do popravka, izbrisa, omejitve obdelave le-teh, pravico do prenosa podatkov na drug subjekt, pravico do ugovora zoper njihovo obdelavo.
7. V vseh zadevah v zvezi z obdelavo vaših osebnih podatkov s strani Skrbnika nas lahko kontaktirate s sporočilom na ta e-poštni naslov: daneosobowe@dedra.pl ;
8. Imate pravico vložiti pritožbo pri organu, ki je v dani državi pristojen za varstvo osebnih podatkov;

HR Sadržaj

1. Slike i crteži
2. Opis uređaja
3. Namjena uređaja
4. Ograničenje uporabe
5. Tehnički podaci
6. Priprema za uporabu
7. Uključivanje uređaja
8. Uporaba uređaja
9. Održavanje
10. Zamjenski dijelovi i pribor
11. Samostalno otklanjanje kvarova
12. Komplet uređaja
13. Informacija za korisnike o odlaganju električne i elektroničke opreme
14. Jamstveni list

Prijevod originalnih uputa za uporabu

Izjava o sukladnosti priložena je priručniku kao zaseban dokument. U nedostatku izjave o sukladnosti, obratite se tvrtki Dedra Exim Sp. z o. o.
Opći sigurnosni propisi uključeni su u priručnik kao zasebna knjižica

UPOZORENJE. Pročitajte sva upozorenja označena simbolom ⚠ i sve upute.

Nepridržavanje sljedećih sigurnosnih upozorenja i uputa može dovesti do strujnog udara, požara ili ozbiljnih ozljeda.

⚠ PAŽNJA **Sačuvajte sva upozorenja i upute za buduću upotrebu . Uređaj iz linije SAS+ALL dizajniran je za rad samo s punjačima i baterijama iz linije SAS+ALL.**

Li-Ion akumulator i punjač nisu oprema kupljenog uređaja i moraju se nabaviti zasebno. Zabranjena je uporaba akumulatora i punjača koji nisu namijenjeni uređaju.
Korištenje baterije i punjača opisano je u priloženim uputama.
Punjač koji radi nikad ne ostavljajte bez nadzora.
Punjač je električni uređaj i njegovo oštećenje tijekom rada može dovesti do opasnih situacija. Nakon punjenja baterije isključite punjač iz električne mreže i izvadite bateriju iz utičnice punjača.

2. Opis uređaja

Slika A: 1. - lanac, 2. – sigurnosno kućište, 3. – Zaštita, 4. - Blokada prekidača, 5. - Glavna ručka, 6. - Tipka prekidača, 7. - Utičnica akumulatora, 8. – Matica, 9. – Vodilica.

3. Namjena uređaja

Uređaj je namijenjen za piljenje drva i drvenih predmeta. Pila je posebno prikladna za rezanje tankih grana, kao i za rezanje izbojaka drveća čija debljina ne prelazi maksimalni promjer rezanja. Postupak je detaljno opisan dalje dijelu uputa.
Uređaj je dopušteno koristiti u renovacijskim i građevinskim radovima, radionicama za popravke, u amaterskim radovima, uz poštivanje uvjeta uporabe i dopuštenih radnih uvjeta sadržanih u uputama za uporabu.

4. Ograničenje uporabe

⚠ PAŽNJA **Uređaj se smije koristiti samo u skladu s dolje navedenim "Dopuštenim radnim uvjetima".**

Ne režite materijale osim onih navedenih u točki Namjena uređaja.

⚠ PAŽNJA **Neovlaštene promjene mehaničke i električne konstrukcije, bilo kakve modifikacije, servisiranje koje nije opisano u uputama za uporabu smatrat će se nezakonitim i rezultirati gubitkom jamstvenih prava, a izjava o sukladnosti više neće vrijediti.**

Uporaba koja nije u skladu s namjenom ili uporaba koja nije u skladu s uputama za uporabu rezultirat će gubitkom jamstvenih prava.

Dopušteni uvjeti rada
S1 - kontinuirani rad i drugo.
Raspon temperature punjenja akumulatora 10 - 30°C. Ne izlažite temperaturama iznad 40°C.

5. Tehnički podaci

Model uređaja	**DED7099**
Radni napon [V]	18 d.c.
Brzina vrtnje [min-1]	3200
Brzina pokreta lanca [m/s]	4,8
Duljina vodilica [mm]	100
Maksimalna duljina rezanja [mm]	95
Širina utora vodilice [mm]	1,1
Broj karika lanca	26
Podjela lanca [“]	0.3
Profil lanca	Pola dlijeto
Razina vibracija izmjerena na glavnoj ručki ah [m/s2]	3,425
Nesigurnost mjerenja K [m/s2]	1,5
Emisija buke:	
Razina zvučnog tlaka LpA [dB(A)] / Nesigurnost mjerenja KpA	78 / 3
Razina zvučne snage LWA [dB(A)] / Nesigurnost mjerenja KWA [dB(A)]	89 / 3
Zajamčena razina zvučne snage LWA [dB(A)]	92
Težina uređaja [kg]	1,27

Informacije o vibracijama i buci

Kombinirana vrijednost vibracija a_h i nesigurnost mjerenja određena je u skladu s normom EN 62841-4-1 i navedena je u tablici.
Emisija buke određena je u skladu s EN 62841-4-1, vrijednosti su navedene u gornjoj tablici.

⚠ PAŽNJA **Buka može oštetiti sluh, uvijek pri radu koristite zaštitu ušiju!**

Deklarirana ukupna vrijednost vibracija/buke izmjerena je prema standardnoj metodi ispitivanja i može se koristiti za usporedbu jednog uređaja s drugim. Navedena razina vibracija/buke se također može koristiti za početnu procjenu izloženosti vibracijama/buci.
Razina vibracija/buke tijekom stvarne uporabe uređaja se može razlikovati od deklariranih vrijednosti, ovisno o tome kako se koriste radni alati, posebno o vrsti obrađivanog predemeta i o potrebi definiranja mjera zaštite operatera. Za točnu procjenu izloženosti u stvarnim uvjetima uporabe, potrebno je uzeti u obzir sve dijelove radnog ciklusa, uključujući razdoblja kada je uređaj isključen ili kada je uključen, ali nije u uporabi.

6. Priprema za uporabu

⚠ PAŽNJA **Uređaj je dio SAS+ALL linije, stoga, da biste ga koristili, morate kompletirati set koji se sastoji od uređaja, akumulatora i punjača. Zabranjena je uporaba drugih akumulatora i punjača. Izvedite sve korake u ovom poglavlju s isključenom baterijom.**

Ugradite bateriju samo kada je ure]aj potpuno sastavljen i napetost lanca je podešena.
Uvijek nosite zaštitne rukavice kada sastavljate, podešavate i pregledavate lančanu pilu kako se ne biste posjekli.

Ugradnja vodilice i lanca

Odšarafite maticu za stezanje (sl. A.8), skinite štitnik pogona lanca (sl. A.3) Sastavite vodilicu s elementom zatezača kao što je prikazano na slici C.
Provjerite lanac ima li oštećenja - karike nisu slomljene, zakovice nisu strgane. Oštećeni lanac se ne smije ugraditi u pilu.
Stavite lanac na pločicu vodilice, umetnite srednji zub u urez na vodilici. Prilikom postavljanja vodilice pazite da je otvor na kraju vodilice umetnut u element za podešavanje napetosti lanca.
Provjerite je li lanac postavljen u ispravnom smjeru - oštri rubovi zuba za rezanje moraju biti usmjereni u smjeru rotacije lanca, kao što je prikazano na kućištu ure)aja (sl. B.) Provjerite je li vodilica pravilno pritisnuta uz trup pile i lanac je ispravno postavljen u pogonskom zupčaniku (sl. C). Stavite štitnik pogona lanca (sl. A.3) i zategnite gumb za stezanje vodilice (sl.A.8). Provjerite da li štitnik naliježe na kućište pile duž svih kontaktnih rubova, te da nigdje ne strši ili je pod napet.

Napinjanje lanca pile

Lanac se produljuje korištenjem, redovito provjeravajte njegovu napetost. Pri prvom korištenju novog lanca, imajte na umu da je potrebno neko vrijeme da se razradi, stoga češće provjeravajte njegovu napetost. Posebno je važno provjeravati napetost novog lanca otprilike svakih 5-10 minuta rada.
Koristite Phillips odvijač za podešavanje napetosti lanca. Okretanjem vijka koji se nalazi u tijelu uređaja ulijevo zatežemo lanac pile. Okretanjem u suprotnom smjeru olabavite napetost lanca (sl. E). Pravilno zategnuti lanac ne visi uz donji rub vodilice i može se lagano odmaknuti od vodilice na sredini svoje duljine na cca. 3 - 4 mm (sl. D), s tim da lanac ne izlazi iz utora vodilice. Lanac se vraća na svoje mjesto u utoru vodilice. Ako je potrebno, izvršite ispravke ponavljanjem gornjih koraka.

Podmazivanje lanca

Novi lanac najbolje je namočiti u ulju nekoliko sati prije prve upotrebe. Ulje će prodrijeti u sve dijelove lanca za rezanje što će produžiti vijek trajanja cijelog sustava rezanja.
Uređaj nema sustav za podmazivanje lanca, pravite pauze tijekom rada i obrišite i očistite lanac četkom natopljenom uljem.

7. Uključivanje uređaja

⚠ PAŽNJA **Prije pokretanja uređaja bitno je provesti radnje opisane u poglavlju "Priprema za rad".**

Prije nego što uključite uređaj, provjerite da u blizini nema drugih osoba ili životinja koje bi se mogle na nekontrolirani način naći u dometu rada uređaja. Provjerite da li lanac pile ne dodiruje ništa prilikom pokretanja.
Da biste uključili uređaj, pritisnite tipku za zaključavanje prekidača, a zatim pritisnite tipku prekidača, otpuštanjem tipke prekidača uređaj će se isključiti.

8. Uporaba uređaja

⚠ PAŽNJA **U slučaju ako se akumulator zagrije iznad 40°C, prekinite rad i pričekajte da se akumulator ohladi.**
Pri radu s uređajem moraju se strogo poštivati sva sigurnosna pravila i preporuke opisane u sigurnosnim uvjetima.

⚠ PAŽNJA **Strojem se ne smije rezati drvo koje leži izravno na tlu, betonu ili drugoj površini. Dodir lanca s tlom ili drugim površinama može biti ne samo opasan, ali će također skratiti vijek trajanja lanca i vodilice.**

Obrezivanje

Obrezivanje je uklanjanje grana s posječenog stabla koje leži na tlu. Prilikom obrezivanja ostavite deblje donje grane kako biste stablo poduprli na tlu. Obrezivanje treba započeti od podnožja posječenog stabla, prema vrhu. Režite grane jedna po jedna, uklanjajući male grane jednim rezom. Napete grane režite od strane napetosti koje rastežu da bi izbjegli zaglavljivanje pile. Budite oprezni pri rezanju napetih grana, jer one mogu odskočiti u nepredviđenom smjeru i udariti operatera, uzrokujući ozljede.

Rezanje stabala

Rezanje (ili prorezivanje) je poprečno rezanje prethodno posječenih i obrezanih stabala na kraće komade kako bi se dobio željeni asortiman.

Rezanje grana i izdanaka voćaka

Preporuka je da se rezovi za održavanje stabla ne rade okomito nego blago dijagonalno i na visini od oko 5 mm iznad pupa. Dijagonalni rez treba napraviti tako da najviša točka bude iznad oka.
Rez ne smije biti preblizu deblu da bi rez zacijelio.
Odspojite bateriju nakon svake uporabe kako biste spriječili slučajno aktiviranje od strane neovlaštenih osoba ili tijekom nošenja.

9. Održavanje

⚠ PAŽNJA **Sve radnje održavanja obavljajte dok je uređaj isključen iz izvora napajanja. Prilikom održavanja motorne pile uvijek nosite zaštitne rukavice kako se ne biste posjekli.**

Provjera stanja napetosti lanca

Treba imati na umu da se lanac uređaja tijekom rada zagrijava i rasteže. Tijekom prekida u radu provjerite napetost lanca ispravljajući je kako je opisano u poglavlju "Priprema za rad". Nakon završetka rada smanjite napetost lanca kako se ne bi zaglavio za vodilicu dok se hladi i skraćuje.

Provjera stanja vodilice i lanca

Povremeno (najmanje svakih 5 sati rada) provjeravajte stanje lanca i vodilice. Za rastavljanje postupite obrnutim redoslijedom od onog opisanog za montažu u poglavlju "Priprema za rad". Očistite utore za vođenje lanca kako biste izbjegli prekomjerno trošenje vodilice, provjerite stanje utora vodilice: ako je vidljiv razmak zbog preklapanja utora vodilice prema van, zamijenite vodilicu novom ili je odnesite na popravak na servis
Provjerite ima li na lancu pukotina u karikama, labavih zakovica.

⚠ PAŽNJA **Ne koristite lanac koji ima slomljene karike, labave zakovice ili čiji su spojevi kruti.**

Drugo održavanje

Povremeno provjeravajte stanje lančanika koji pokreće lanac (sl. B), u slučaju oštećenja, uređaj proslijedite u servis na zamjenu.
Održavajte uređaj čistim, ne spremajte prljav uređaj. Ne čistite deterdžentima na bazi vode, ne koristite agresivna otapala za čišćenje. Uklonite strugotine komprimiranim zrakom uklanjanjem poklopca lančanika (sl. A, 12), vodilicu i lanac.
Prije premještanja u skladište, smanjite napetost lanca, stavite zaštitu na vodilicu.
Čuvati izvan dohvata djece, na suhom mjestu, ne izlagati vremenskim uvjetima (kiša, snijeg, UV zrake).
Ne pohranjujte uređaj bez čišćenja lanca i vodilice.
Koristite samo namjenske punjače za punjenje baterije SAS+ALL. Ne ostavljajte bateriju bez nadzora tijekom punjenja. Kada je punjenje završeno, isključite punjač iz izvora napajanja i izvadite bateriju.
Uvijek isključite izvor napajanja:
- nakon završetka rada s uređajem
- prilikom pomicanja uređaja
- ako korisnik napusti uređaj
- prije zamjene ili podešavanja radnog kraja
- prije provjere ili čišćenja uređaja

Nikada ne ostavljajte uređaj bez nadzora s priključenom baterijom!
Zabranjeno je transportirati uređaj s priključenom baterijom! Odspojite bateriju s uređaja tijekom transporta.

10. Zamjenski dijelovi i pribor

Za kupnju rezervnih dijelova i pribora obratite se Dedra Exim servisu. Podaci za kontakt nalaze se na 1. stranici uputa.
Prilikom naručivanja rezervnih dijelova molimo navedite serijski broj na natpisnoj pločici i broj dijela s montažnog crteža.
Tijekom jamstvenog roka popravci se vrše pod uvjetima navedenim u jamstvenom listu. Molimo pošaljite reklamirani proizvod na popravak u mjesto kupnje (prodavatelj je dužan prihvatiti reklamirani proizvod), pošaljite ga središnjem servisu Dedra Exim ili pošaljite servisu najbližem vašem mjestu stanovanja (popis usluga na www.dedra.pl). Molimo Vas da priložite popunjeni jamstveni list. Nakon isteka jamstvenog roka popravke obavlja središnji servis. Oštećeni proizvod treba poslati u servis (troškove dostave snosi korisnik).

11. Samostalno otklanjanje kvarova

⚠ PAŽNJA **Isključite uređaj iz napajanja prije nego što pokušate sami otkloniti kvar.**

Problem	Uzrok	Rješenje
Uređaj ne radi	Akumulator nije pravilno spojen.	Provjerite akumulator.
	Akumulator je ispražnjen	Napunite akumulator
	Oštećen je prekidač	Zamijenite prekidač novim - uređaj predajte servisu
	Osjeti se miris spaljene izolacije	Motor treba popraviti - uređaj predajte servisu
Motor se pregrijava	Začepljeni otvori za ventilaciju	Propušite komprimiranim zrakom
Uređaj se teško pokreće, nakon kratkog vremena prestaje raditi	Lanac je previše napet	Provjerite napetost lanca (vidi poglavlje "Priprema za rad")
Učinkovitost rada je vrlo niska	Istrošeni lanac	Dajte lanac naoštriti ili ga zamijeniti novim
	Lanac je preslabo napet	Provjerite napetost lanca (vidi poglavlje "Priprema za rad")

12. Komplet uređaja

DED7099: 1 – mini akumulatorska pila - 1 kom., 2 - lanac - 1 kom. 3 - vodilica - 1 kom

13. Informacija za korisnike o odlaganju električne i elektroničke opreme (za kućanstva)



Ovaj simbol postavljen na proizvode ili popratnu dokumentaciju obavještava da se neispravni električni ili elektronički uređaji ne smiju odlagati s kućnim otpadom. Ispravan postupak u slučaju potrebe za zbrinjavanjem, ponovnom uporabom ili oporabom komponenti sastoji se od prijenosa uređaja na specijalizirano sabirno mjesto, gdje će biti besplatno prihvaćen. Informacije o lokacijama sabirnih točaka otpadne opreme pružaju lokalne vlasti, npr. na svojim web stranicama.
Pravilno zbrinjavanje uređaja omogućuje očuvanje dragocjenih resursa i izbjegavanje negativnog utjecaja na zdravlje i okoliš, do kojeg dolazi zbog mogućnosti da uređaji sadrže opasne tvari, smjese i sastavne dijelove.
Nepravilno odlaganje otpada podliježe kaznama predviđenim relevantnim lokalnim propisima.
Korisnici u zemljama Europske unije: Ako trebate odložiti električnu ili elektroničku opremu, obratite se najbližem prodavaču ili dobavljaču za dodatne informacije.
Odlaganje u zemljama izvan Europske unije: Ovaj simbol vrijedi samo za zemlje Europske unije. Ako trebate zbrinuti ovaj proizvod, obratite se lokalnim vlastima ili trgovcu radi pravilnog zbrinjavanja.

Jamstveni list

na

Kataloški broj: ……. br. partije:.....

(u daljnjem tekstu Proizvod)

Datum nabavke Proizvoda: .....

Pečat prodavača

Datum i potpis prodavača: .....

Izjava Korisnika:

Potvrđujem da sam upoznat s uvjetima jamstva i posljedicama nepoštivanja smjernica sadržanih u Uputama za upotrebu i jamstvenom listu. Upoznat sam s uvjetima ovog jamstva, što potvrđujem svojim potpisom:

....

Datum i mjesto Potpis Korisnika

I. Odgovornost za Proizvod

1. Jamac - Dedra Exim Sp. z o.o. sa sjedištem u Pruszkówu, adresa: ul. 3 Maja 8, 05-800 Pruszków, KRS 0000062517, Općinski sud za glavni grad Varšavu u Varšavi, XIV Gospodarski odjel Državnog sudskog registra, PIB 527-020-49-33, osnovni kapital: 100 980.00 PLN.
2. Pod uvjetima navedenim u ovom jamstvenom listu, Jamac daje jamstvo za Proizvod koji dolazi iz Jamčeve distribucije.
3. Odgovornost iz jamstva pokriva samo nedostatke koji proizlaze iz razloga koji su u Proizvodu u trenutku njegove predaje Korisniku.
4. Pod jamstvom, Korisnik stječe pravo na besplatan popravak Proizvoda, ako se kvar otkrije tijekom jamstvenog roka. Način popravka Proizvoda (metoda popravka) ovisi o odluci Jamca. Ako Jamac utvrdi da ga je nemoguće popraviti, Jamac zadržava pravo zamijeniti neispravan element ili cijeli Proizvod ispravnim, smanjiti cijenu Proizvoda ili odstupiti od ugovora.
5. U odnosu na Korisnika koji nije potrošač u smislu Zakona od 23. travnja 1964. Građanski zakonik, odgovornost Jamca za štetu koja proizlazi iz ovog jamstva i/ili u vezi s njegovim sklapanjem i izvršenjem, bez obzira na pravni naslov, ograničena je na maksimalnu vrijednost neispravnog Proizvoda.

II. Jamstveni rok

Elementi Proizvoda	Trajanje jamstvene zaštite
DED7099	36 mjeseca od datuma kupnje Proizvoda prikazanog u ovom jamstvenom listu

III. Uvjeti korištenja jamstva

1. Predočenje od strane korisnika popunjenog jamstvenog lista Proizvoda i potvrđivanje od strane Korisnika okolnosti kupnje Proizvoda, npr. predočenjem računa, fakture itd. Kako bi učinkovito riješili reklamaciju preporuča se da Korisnik dostavi sve elemente navedene u "Kompletu uređaja" zajedno s Proizvodom za reklamaciju koja se nalazi u Uputama za upotrebu.
2. Poštovanje od strane korisnika preporuka sadržanih u Uputama za uporabu i jamstvenom listu.
3. Jamstvo vrijedi isključivo na području Republike Poljske i EU.
4. Jamstvo ne obuhvaća kvarove Proizvoda nastale posebno kao rezultat:

a. Nepoštivanja od strane Korisnika uvjeta navedenih u Uputama za uporabu, posebno u pogledu pravilnog korištenja, održavanja i čišćenja;

b. Korištenja od strane Korisnika sredstava za čišćenje ili održavanje koja nisu u skladu s Uputama za uporabu;

c. Nepravilnog skladištenja i transporta Proizvoda od strane Korisnika;

d. Neovlaštene izmjene i/ili modifikacije Proizvoda od strane Korisnika koje nisu dogovorene s Jamcem;

e. Korištenja od strane Korisnika potrošnog materijala u Proizvodu koji nije u skladu s Uputama za uporabu.

5. Korisnik koji nije potrošač u smislu zakona od 23. travnja 1964. Građanski zakonik gubi jamstvo na Proizvod u kojem:

- je Korisnik je uklonio, promijenio ili oštetio serijske brojeve, oznake datuma i natpisne pločice;
- pečati su oštećeni od strane Korisnika ili pokazuju znakove manipulacije od strane Korisnika.

6. Pozor! Radnje povezane sa svakodnevnim radom Proizvoda, koje proizlaze, između ostalog iz Upute za uporabu Korisnik je dužan provoditi samostalno i o svom trošku.

IV. Procedura reklamacije

1. U slučaju utvrđivanja neispravnog rada Proizvoda, prije podnošenja reklamacije, provjerite jesu li sve radnje navedene posebno u Uputama za uporabu, izvršene ispravno.
2. Preporučujemo podnošenje reklamacije odmah, najbolje u roku od 7 dana od dana uočavanja kvara Proizvoda. Korisnik koji nije potrošač u smislu zakona od 23. travnja 1964. Građanski zakonik gubi prava koja proizlaze iz ovog jamstva ako se reklamacija ne podnese u roku od 7 dana.
3. Reklamacija se može podnijeti, između ostalog, na mjestu kupnje Proizvoda, u jamstvenom servisu ili pismeno na sljedeću adresu: Dedra Exim Sp. z o.o., ul. 3 Maja 8, 05-800 Pruszków.
4. Korisnik može podnijeti reklamaciju putem obrasca dostupnog na web stranici www.dedra.pl. ("Obrazac za reklamaciju").
5. Adrese jamstvenih servisa za pojedine zemlje dostupne su na web stranici www.dedra.pl. U slučaju nedostatka jamstvenog servisa za određenu zemlju, preporuča se slanje reklamacija na sljedeću adresu: Dedra Exim Sp. z o.o. ul. 3 Maja 8, 05-800 Pruszków (Poljska).
6. S obzirom na sigurnost Korisnika, zabranjeno je koristiti neispravan proizvod.
7. Pozor! Korištenje neispravnog Proizvoda opasno je za zdravlje i život Korisnika.
8. Izvršenje obveza koje proizlaze iz jamstva održat će se u roku od 14 radnih dana od dana isporuke Proizvoda koji korisnik reklamira.
9. Prije dostave neispravnog Proizvoda na reklamaciju, preporuča se čišćenje. Preporuča se da se reklamirani Proizvod pažljivo zaštiti od oštećenja tijekom transporta (preporuča se isporuka reklamiranog Proizvoda u originalnom pakiranju).
10. Jamstveni rok se produljuje za vrijeme tijekom kojeg ga Korisnik nije mogao koristiti zbog kvara na Proizvodu obuhvaćenom jamstvom.

Jamstvo ne isključuje, ograničava ili suspendira prava Korisnika koja proizlaze iz odredbi o jamstvu za nedostatke na prodanom artiklu.

Prema čl. 13 sek. 1 i sljed. 2. Uredbe (EU) 2016/679 Europskog parlamenta i Vijeća od 27. travnja 2016. o zaštiti fizičkih osoba u vezi s obradom osobnih podataka i slobodnom kretanju takvih podataka te stavljanju izvan snage Direktive 95/46. /EC, obavještavamo vas

1. Administrator Vaših osobnih podataka navedenih u formularu je DEDRA-EXIM sp. z o. o. sa sjedištem u Pruszkówu, ul. 3 Maja 8, 05-800 Pruszków (u daljnjem tekstu: "Administrator").
2. Vaši podaci će se obrađivati isključivo u svrhu provedbe jamstvenog postupka uređaja sukladno čl. 6 st. 1 slovo. b opće uredbe o zaštiti podataka (u daljnjem tekstu: "GDPR") Davanje podataka je dobrovoljno, ali nužno za provedbu jamstvenog postupka.
3. Vaši podaci će se obrađivati za vrijeme trajanja jamstvenog postupka te za potrebe arhiviranja u slučaju potrebe obrane od bilo kakvih potraživanja prema Administratoru, najduže do isteka istih.
4. Vaši podaci mogu se priopćiti samo subjektima koji obrađuju podatke za administratora na temelju pisanog ugovora o povjeravanju obrade osobnih podataka koji između ostalog daje: tehnička služba, održavanje hostinga ili web stranica, IT služba, kurirska tvrtka. Dobavljači Administratora dužni su osigurati sigurnost podataka i ispunjavati uvjete važećih zakona vezanih uz zaštitu osobnih podataka te ne smiju koristiti povjerene osobne podatke u druge svrhe osim onih navedenih u ugovoru s Administratorom.
5. Vaši podaci neće se obrađivati na automatizirani način, uključujući u obliku profiliranja, i neće se prenositi u treću zemlju/međunarodnu organizaciju.
6. Imate pravo pristupa svojim podacima te pravo na ispravak, brisanje, ograničenje obrade, pravo na prijenos podataka, pravo na prigovor u bilo kojem trenutku.
7. Za sva pitanja vezana uz obradu Vaših osobnih podataka od strane Administratora, možete nas kontaktirati na sljedeću e-mail adresu: daneosobowe@dedra.pl.;
8. Imate pravo podnijeti pritužbu tijelu nadležnom za zaštitu osobnih podataka

BG Съдържание

1. Снимки и рисунки
2. Описание на устройството
3. Предвидена употреба на устройството
4. Ограничение на употребата
5. Технически данни
6. Подготовка за работа
7. Включване на уреда
8. Работа на уреда
9. Рутинна поддръжка
10. Резервни части и принадлежности
11. Отстраняване на собствени неизправности
12. Съдържание на опаковката
13. Информация за потребителите относно изхвърлянето на електрическо и електронно оборудване
14. Гаранционна карта

Декларацията за съответствие е приложена към ръководството като отделен документ. При липса на Декларация за съответствие, моля, свържете се с Дедра Ексим ООД.

Общите правила за безопасност са приложени към ръководството като отделна книжка

ПРЕДУПРЕЖДЕНИЕ. Прочетете всички предупреждения, обозначени със символа, ⚠ и всички инструкции.

Неспазването на следните предупреждения и инструкции за безопасност може да доведе до токов удар, пожар или сериозно нараняване.

Запазете всички предупреждения и инструкции за бъдеща употреба.

ВНИМАНИЕ **Гамата SAS+ALL е проектирана да работи само със зарядни устройства и батерии от гамата SAS+ALL.**

Литиево-йонната батерия и зарядното устройство не са включени в закупеното оборудване и трябва да се закупят отделно. Използването на батерии и зарядни устройства, различни от тези, предназначени за уреда, е забранено. Използването на акумулаторната батерия и зарядното устройство е описано в приложените инструкции.

ВНИМАНИЕ **Никога не оставяйте работещо зарядно устройство без надзор.**

Зарядното устройство е електрически уред и повредата му по време на работа може да доведе до опасни ситуации. След като заредите батерията, изключете зарядното устройство от електрическата мрежа и извадете батерията от гнездото на зарядното устройство.

2. Описание на устройството

Фиг. A: 1. веригата, 2. предпазният кожух, 3. щитът, 4. ключалката на превключвателя, 5. главната ръкохватка, 6. бутонът на превключвателя, 7. гнездото на акумулатора, 8. гайката, 9. направляващата шина.

3. Предвидена употреба на устройството

Машината е предназначена за рязане на дърво и дървени предмети. Трионът е особено подходящ за кастрене на тънки клони, както и за поддържащо рязане на дървесни издънки с дебелина, която не надвишава максималния диаметър на рязане. Процедурата е описана подробно по-нататък в тези инструкции.
Трионът може да се използва при ремонтни и строителни работи, в ремонтни работилници и при любителска работа, като се спазват условията на работа и допустимите условия на работа, посочени в инструкцията за експлоатация.

4. Ограничение на употребата

ВНИМАНИЕ **Уредът може да се използва само в съответствие със следните "Разрешени условия на работа".**

Не е разрешено да се режат материали, различни от изброените в раздел Предназначение на машината.

ВНИМАНИЕ **Неразрешените промени в механичната и електрическата конструкция, всякакви модификации, операции по поддръжката, които не са описани в инструкциите за експлоатация, ще бъдат третирани като незаконни и ще доведат до незабавна загуба на гаранционни права, а декларацията за съответствие ще стане невалидна.**

Неправилна употреба или употреба, която не е в съответствие с инструкциите за експлоатация, ще доведе до незабавна загуба на гаранционни права.

Разрешени условия на труд
S1 - непрекъсната работа и други.
Температурен диапазон на зареждане на батерията 10 - 30°C. Да не се излага на температури над 40°C.

5. Технически данни

Модел на устройството	**DED7099**
Работно напрежение [V]	18 d.c.
Скорост на въртене [min-1]	3200
Скорост на подаване на веригата [m/s]	4,8
Дължина на направляващата шина [mm]	100
Максимална дължина на рязане [mm]	95
Ширина на жлеба на направляващата шина [mm]	1,1
Брой звена на веригата	26
Разстояние на веригата ["]	0.3
Профил на веригата	Половин длето
Ниво на вибрации, измерено при основната ръкохватка ah [m/s2].	3,425
Неопределеност на измерването K [m/s2].	1,5
Емисия на шум:	
Ниво на звуково налягане LpA [dB(A)] / Несигурност на измерването KpA	78 / 3
Ниво на звукова мощност LWA [dB(A)] / Неопределеност на измерването KWA [dB(A)].	89 / 3
Гарантирано ниво на звукова мощност LWA [dB(A)]	92
Единично тегло [kg]	1,27

Информация за вибрациите и шума

Комбинираната стойност на вибрациите ah и неопределеността на измерването са определени в съответствие с EN 62841-4-1 и са дадени в таблицата.
Емисията на шум е определена в съответствие с EN 62841-4-1 и стойностите са дадени в таблицата по-горе.

ВНИМАНИЕ **Шумът може да причини увреждане на слуха, винаги носете защита на слуха, когато работите!**

Декларираната обща стойност на вибрациите/шума е измерена в съответствие със стандартен метод за изпитване и може да се използва за сравняване на едно устройство с друго. Обявеното ниво на вибрации/шум може да се използва и за предварителна оценка на експозицията на вибрации/шум.
Нивото на вибрации/шум по време на действителната употреба на оборудването може да се различава от обявените стойности в зависимост от използването на работните инструменти, по-специално от вида на обработвания детайл и от необходимостта да се определят мерки за защита на оператора. За да се направи точна оценка на експозицията при действителните условия на използване, трябва да се вземат предвид всички части на работния цикъл, включително периодите, когато машината е изключена или когато е включена, но не се използва за работа.

6. Подготовка за работа

ВНИМАНИЕ **Устройството е част от линията SAS+ALL, поради което, за да се използва, трябва да се комплектова комплект, състоящ се от устройството, батерия и зарядно устройство. Използването на други батерии и зарядни устройства е забранено.**

ВНИМАНИЕ **Всички операции, описани в тази глава, трябва да се извършват при изключен акумулатор.**

Монтирайте батерията само когато устройството е напълно сглобено и напрежението на веригата е настроено.
Винаги носете защитни ръкавици, когато сглобявате, настройвате и проверявате верижния трион, за да избегнете порязвания.

Монтаж на шина и верига

Отвийте гайката за натиск (фиг. A.8), свалете капака на верижното задвижване (фиг. A.3) Сглобете направляващата шина с пасивния елемент на обтегача, както е показано на фиг.
Проверете веригата за повреди - дали звената не са скъсани, дали нитовете не са счупени. Не монтирайте повредена верига в триона.
Монтирайте веригата върху плочата на шината, като средният зъб трябва да бъде вкаран в изреза на шината. Когато монтирате шината, уверете се, че отворът в края на шината е вкаран в регулатора на обтягането на веригата.
Уверете се, че веригата е монтирана в правилната посока - острите ръбове на режещите зъби трябва да сочат в посоката на въртене на веригата, както е показано на корпуса на машината (фиг. Б.) Уверете се, че направляващата шина е правилно притисната към корпуса на триона и веригата е правилно поставена в задвижващото зъбно колело (фиг. B). Монтирайте предпазителя на задвижването на веригата (фиг. A.3), като затегнете копчето за притискане на шината (фиг. A.8). Уверете се, че предпазителят прилепва към корпуса на триона по всички контактни ръбове и не е разхлабен или напрегнат никъде.

Опъване на веригата на триона

Тъй като веригата се удължава при употреба, нейното напрежение трябва да се проверява редовно. Когато използвате нова верига за първи път, имайте предвид, че тя се нуждае от известно време, за да се задвижи, така че проверявайте напрежението много по-често. Особено важно е да проверявате обтягането на нова верига на всеки около 5-10 минути работа.
За да регулирате обтягането на веригата, използвайте доставения с уреда щуцер, разположен на капака на ръкохватката. След това, като завъртите гаечния ключ обратно на часовниковата стрелка върху винта, разположен върху корпуса на уреда, затегнете веригата на триона. Завъртете в обратна посока, за да разхлабите обтягането на веригата (фиг. Д). Когато веригата е правилно обтегната, тя не провисва по долния ръб на шината и може да бъде леко издърпана от шината в средата на дължината си с около 3-4 мм (фиг. D), без веригата да изпадне от жлеба на шината. Когато се освободи, веригата се връща на мястото си в жлеба на шината. Ако е необходимо, направете корекции, като повторите горните стъпки.

Смазване на веригата

Най-добре е да накиснете новата верига в масло за няколко часа, преди да я използвате за първи път. Маслото ще проникне във всички части на режещата верига, което ще удължи живота на цялата режеща система.
Машината не разполага със система за смазване на веригата, правете почивки по време на работа и използвайте напоена с масло четка, за да избършете и почистите веригата.

7. Включване на уреда

ВНИМАНИЕ **Преди да стартирате устройството, е необходимо да извършите стъпките, описани в раздела "Подготовка за работа".**

Преди да включите машината, се уверете, че в близост няма други хора или животни, които биха могли да попаднат неконтролируемо в нейния работен обхват. Уверете се, че верижният трион не докосва нищо при стартиране.
За да включите уреда, натиснете бутона за блокиране на превключвателя и след това натиснете бутона за превключване, като освобождаването на бутона за превключване ще изключи уреда.

8. Работа на уреда

ВНИМАНИЕ **Ако батерията се нагрее повече от 40°C, спрете работа и изчакайте батерията да изстине.**

ВНИМАНИЕ **При работа с устройството трябва стриктно да се спазват всички правила за безопасност и инструкции, описани в условията за безопасност.**

ВНИМАНИЕ **Не режете дървесина, която лежи директно върху земята, бетона или друга повърхност. Контактът между веригата и земята или друга основа може да бъде не само опасен, но и да съкрати живота на веригата и шината.**

Delimbing

Отсичането на клони от отсечено дърво, което лежи на земята. При кастренето по-дебелите долни клони трябва да се оставят на място, за да поддържат дървото на земята. Започнете да подрязвате от основата на отсеченото дърво, като се придвижвате към върха. Отрязвайте клоните един по един, като премахвате малките клони с един разрез. Отрязвайте опънатите клони от страната на опъването, за да избегнете заклещване на триона. Внимавайте при рязане на опънати клони, тъй като те могат да се отдръпнат в неочаквана посока и да ударят оператора, причинявайки му нараняване.

Прерязване на дърво

Прореждането (или рязането) включва напречно нарязване на предварително отсеченото и окастрено дърво на по-къси парчета, за да се получи желаният сорт.

Рязане на клони и летораст на плодни дървета

Препоръчително е резитбите да не се правят перпендикулярно, а под лек наклон и на височина около 5 мм над пъпката.Наклонението срез трябва да се направи така, че най-високата точка да е над очичката.
Рязът не трябва да се прави твърде близо до ствола, за да може мястото на рязане да заздравее.

ВНИМАНИЕ **Изключвайте батерията след всяка употреба, за да избегнете случайно активиране от странични лица или по време на работа.**

9. Рутинна поддръжка

ВНИМАНИЕ **Извършвайте всички дейности по поддръжката на машината, когато тя е изключена от източника на захранване. Винаги носете защитни ръкавици, когато работите с верижния трион, за да избегнете порязвания.**

Проверка на напрежението на веригата

Моля, имайте предвид, че веригата на уреда се нагрява и разтяга по време на работа. По време на прекъсванията в работата проверявайте опъването на

веригата, като го коригирате, ако е необходимо, както е описано в раздела "Подготовка за работа". Когато работата приключи, намалете напрежението на веригата, за да не се заклещи в шината, тъй като тя се охлажда и скъсява.

Проверка на състоянието на шината и веригата

Проверявайте състоянието на веригата и направляващата шина периодично (поне на всеки 5 работни часа). Демонтирайте в обратен ред на този, описан за сглобяване в раздела "Подготовка за употреба". Почистете направляващите канали на веригата За да избегнете прекомерно износване на шината, проверете състоянието на каналите на шината: ако забележите пролука, причинена от обръщане на ръбовете на каналите на шината навън, заменете шината с нова или я изпратете в сервизен център за възстановяване.

Проверете веригата за скъсани звена, разхлабени нитове.

ВНИМАНИЕ **Не използвайте верига със скъсани звена, разхлабени нитове или със сковани съединения.**

Друга поддръжка

Периодично проверявайте състоянието на зъбното колело, което задвижва веригата (фиг.Б); ако е повредено, занесете уреда в сервизен център за подмяна.

Поддържайте уреда чист, не съхранявайте уреда замърсен. Не почиствайте с почистващи препарати на водна основа, не използвайте агресивни разтворители за почистване. Отстранявайте стружките със сгъстен въздух, като сваляте предпазителя на зъбното колело (фиг. А, 12) и направляващата шина и веригата. Намалете напрежението на веригата, преди да я преместите в зоната за съхранение, поставете предпазителя върху шината.

Съхранявайте на място, недостъпно за деца, на сухо място, не излагайте на въздействието на атмосферни влияния (дъжд, сняг, ултравиолетови лъчи).

Не съхранявайте уреда, без да сте почистили веригата и направляващата шина.

Използвайте само специални зарядни устройства за зареждане на батериите от серията SAS+ALL. Не оставяйте батерията без надзор по време на зареждане. След приключване на зареждането изключете зарядното устройство от източника на захранване и извадете батерията.

Изключвайте източника на захранване всеки път:
- когато приключите работа с устройството
- когато премествате уреда
- когато оставяте уреда
- преди да смените или регулирате наконечника
- преди проверка или почистване на уреда

Никога не оставяйте уреда със свързана батерия без надзор!

Забранено е транспортирането на уреда със свързана батерия! По време на транспортиране изключвайте батерията от уреда.

10. Резервни части и принадлежности

За закупуване на резервни части и аксесоари се свържете с Dedra Exim Service. Данните за контакт можете да намерите на страница 1 от ръководството.

Когато поръчвате резервни части, моля, посочете номера на партидата върху табелката с имената и номера на частта от монтажния чертеж.

По време на гаранционния период ремонтите се извършват в съответствие с условията на гаранционната карта. Моля, предайте дефектния продукт за ремонт на мястото на покупката (продавачът е длъжен да приеме дефектния продукт), изпратете го в централния сервиз на Dedra Exim или го изпратете в сервизния център, който е най-близо до вашето местоживеене (списък на сервизните центрове на www.dedra.pl). Моля, приложете попълнената гаранционна карта. След изтичане на гаранционния срок ремонтите се извършват от централния сервиз. Изпратете дефектния продукт до сервизния център (транспортните разходи се заплащат от потребителя).

11. Отстраняване на собствени неизправности

ВНИМАНИЕ **Преди да започнете самостоятелно да отстранявате неизправности, изключете устройството от електрическата мрежа.**

Проблем	Причина	Решение
Уредът не работи	Батерията е неправилно свързана.	Проверете батерията.
	Батерията е разредена	Заредете батерията
	Превключвателят е повреден	Заменете превключвателя с нов - предайте устройството за сервизно обслужване
	Миризма на изгоряла изолация	Двигателят се нуждае от ремонт - обърнете се към сервиз
Моторът прегрява	Запушени въздушни отвори	Издухайте със сгъстен въздух
Уредът стартира трудно, след известно време спира да работи	Напрежението на веригата е твърде силно	Проверете напрежението на веригата (вж. раздел "Подготовка за употреба")
Много ниска ефективност	Износена верига	Пренаточете или сменете веригата
Проблем	Напрежението на веригата е твърде слабо	Проверете натягането на веригата (вж. раздел "Подготовка за употреба")

12. Съдържание на опаковката

DED7099: 1 - мини акумулаторен трион - 1 бр., 2 - верига - 1 бр. 3 - направляваща шина - 1 бр. ,

13. Информация за потребителите относно изхвърлянето на електрическо и електронно оборудване (засяга домакинствата)



Символът, изобразен върху продуктите или придружаващата ги документация, указва, че дефектното електрическо или електронно оборудване не трябва да се изхвърля заедно с битовите отпадъци. Правилното нещо, което трябва да направите, ако трябва да изхвърлите, използвате повторно или възстановите компоненти, е да ги занесете в специализиран пункт за събиране, където ще бъдат приети безплатно. Информация за местонахождението на пунктовете за събиране на употребявано оборудване се предоставя от местните власти, напр. на техните уебсайтове.

Чрез правилното изхвърляне на уреда можете да запазите ценни ресурси и да избегнете негативни последици за здравето и околната среда, които могат да бъдат застрашени от неподходящо третиране на отпадъците.

Неправилното изхвърляне на отпадъци е свързано с риск от санкции съгласно съответните местни разпоредби.

Потребители в страни от ЕС: Ако трябва да изхвърлите електрическо или електронно оборудване, моля, свържете се с най-близкия пункт за продажба или с доставчика за допълнителна информация.

Изхвърляне в страни извън Европейския съюз: Този символ се отнася само за страни в Европейския съюз. Ако желаете да изхвърлите този продукт, моля, свържете се с местните власти или с вашия търговец за правилния метод на изхвърляне.

Гаранционна карта

на

……..

Номер на поръчката: ..... Номер на партидата: .....

(наричан по-долу "Продуктът")

Дата на закупуване на продукта: .....

Печат на дилъра

Дата и подпис на продавача: .....

Изявление на потребителя:

Потвърждавам, че съм информиран за условията на гаранцията и последиците от неспазването на указанията в инструкцията за експлоатация и гаранционната карта. Запознат съм с условията на тази гаранция, което потвърждавам със саморъчния си подпис:

....

Дата и място Подпис на потребителя

I. Отговорност за продукта

1. Гарант - "„Dedra-Exim"" Sp. z o.o. със седалище в Прушков, адрес: гр: ул. 3 Maja 8, 05-800 Pruszków, KRS 0000062517, Окръжен съд на град Варшава във Варшава, XIV икономическо отделение на Националния съдебен регистър, NIP 527-020-49-33, акционерен капитал: 100 980,00 ЛВ.

2. При условията, изложени в настоящия гаранционен сертификат, гарантът предоставя гаранция за продукта, който произхожда от дистрибуцията на гаранта.

3. Отговорността по гаранцията покрива само дефекти, произтичащи от причини, присъщи на Продукта в момента на предоставянето му на Потребителя.

4. По силата на гаранцията Потребителят получава право на безплатен ремонт на Продукта, ако дефектът се е появил по време на гаранционния период. Методът на ремонт на Продукта (метод на ремонт) е по преценка на Гаранта. Ако Гарантът установи, че поправката не е възможна, той си запазва правото да замени дефектния елемент или целия Продукт с такъв без дефекти, да намали цената на Продукта или да се откаже от договора.

5. По отношение на потребител, който не е потребител по смисъла на Закона от 23 април 1964 г. Гражданския кодекс, отговорността на Гаранта за вреди, произтичащи от тази гаранция и/или във връзка с нейното сключване и изпълнение, независимо от правния титул, е ограничена до максималния размер на стойността на дефектния Продукт.

II. Гаранционен период

Компоненти на продукта	Продължителност на гаранционната защита
DED7099	36 месеца от датата на закупуване на Продукта, както е посочено в тази гаранционна карта

III. Условия за упражняване на гаранцията

1. Потребителят трябва да представи попълнената гаранционна карта на Продукта и да докаже обстоятелствата на закупуване на Продукта от Потребителя, напр. чрез представяне на касова бележка, фактура и др. За целите на ефективната обработка на жалби се препоръчва Потребителят да представи заедно с Продукта всички елементи, определени в "Комплектоване на устройството", включени в Ръководството за потребителя, за целите на рекламацията.

2. Потребителят трябва да спазва инструкциите в ръководството за потребителя и гаранционната карта.

3. Гаранцията обхваща само територията на Република Полша и ЕС.

4. Гаранцията не покрива дефекти на Продукта, произтичащи по-специално от:
a. Неспазване от страна на Потребителя на условията, посочени в Ръководството за потребителя, по-специално по отношение на правилната експлоатация, поддръжка и почистване;
b. Използването от страна на потребителя на продукти за почистване или поддръжка, несъответстващи на инструкциите за експлоатация;
c. Неподходящо съхранение и транспортиране на Продукта от страна на Потребителя;
d. Неразрешени промени и/или модификации на Продукта от страна на Потребителя, които не са били съгласувани с Гаранта;
e. Използване от страна на Потребителя на консумативи в Продукта, които не съответстват на Ръководството за потребителя.
5. Потребителят, който не е потребител по смисъла на Закона от 23 април 1964 г. - Граждански кодекс, губи гаранцията за Продукта. Гражданския кодекс, губи гаранцията за Продукта, в който:
- серийните номера, обозначенията за дата и табелките с имената са били отстранени, променени или повредени от Потребителя;
- пломбите са били повредени от потребителя или имат следи от манипулация от страна на потребителя.
6. Внимание: Потребителят извършва дейностите, свързани с ежедневната експлоатация на Продукта, произтичащи, наред с другото, от Ръководството за потребителя, самостоятелно и за своя сметка.

IV. Процедура за подаване на жалби

1. В случай на дефектно функциониране на Продукта, преди да подадете жалба, трябва да се уверите, че всички операции, посочени по-специално в Ръководството за потребителя, са извършени правилно.
2. Препоръчително е да подадете жалба незабавно, за предпочитане в рамките на 7 дни от забелязването на дефект в Продукта. Потребител, който не е потребител по смисъла на Закона от 23 април 1964 г. Гражданския кодекс, губи правата, произтичащи от тази гаранция, ако жалбата не бъде подадена в срок от 7 дни. 3.
3. Уведомяването за жалба може да се извърши, inter alia, на мястото на закупуване на Продукта, в гаранционното обслужване или писмено на адреса: „Dedra-Exim" Sp. z o.o., ul. 3 Maja 8, 05-800 Pruszków.
4. Потребителят може да подаде жалба, като използва формуляра, достъпен на адрес www.dedra.pl. ("Формуляр за гаранционна претенция").
5. адресите на гаранционното обслужване за отделните страни са достъпни на www.dedra.pl. Ако в дадена страна няма гаранционно обслужване, препоръчваме да отправяте гаранционни претенции към: „Dedra-Exim" Sp. z o.o. ul. 3 Maja 8, 05-800 Pruszków (Полша).
6. като се има предвид безопасността на Потребителя, използването на дефектния Продукт е забранено.
7 Внимание: Използването на дефектен продукт е опасно за здравето и живота на потребителя.
8. Изпълнението на задълженията по гаранцията се извършва в рамките на 14 работни дни от датата на доставка на дефектния Продукт от Потребителя.
9. Преди дефектният Продукт да бъде предаден за рекламация, се препоръчва той да бъде почистен. Препоръчва се продуктът, предмет на рекламация, да бъде внимателно защитен от повреди по време на транспортиране (препоръчва се продуктът, предмет на рекламация, да се достави в оригиналната му опаковка).
10. Гаранционният срок се удължава с времето, през което Потребителят не е могъл да използва Продукта, обхванат от гаранцията, поради дефект.
Гаранцията не изключва, ограничава или спира правата на потребителя, произтичащи от разпоредбите на гаранцията за дефекти на продадената вещ.

В съответствие с член 13, параграфи 1 и 2 от Регламент (ЕС) 2016/679 на Европейския парламент и на Съвета от 27 април 2016 г. относно защитата на физическите лица във връзка с обработването на лични данни и относно свободното движение на такива данни и за отмяна на Директива 95/46/ЕО ("ОРЗД"), с настоящото Ви информираме, че

1. Администраторът на Вашите лични данни, посочени във формуляра е DEDRA-EXIM sp. z o.o. със седалище в Прушков, на ул. 3 Maja 8, 05-800 Прушков (по-нататък: „Администратор").
2. Вашите лични данни ще се обработват изключително с цел провеждане на гаранционната процедура на устройството съгласно ст. 6 ал. 1 буква „б" от Общия регламент за защита на личните данни (по-нататък: „ОРЗД") Посочване на данните е доброволно, но е необходимо за провеждане на гаранционната процедура.
3. Вашите лични данни ще се обработват през срока на разглеждането на провеждане на гаранционната процедура и за архивни цели при необходимост от защита от евентуалните претенции към Администратора не по-дълго отколкото до датата на давността им.
4. Вашите лични данни могат да се обявяват изключително на операторите, обработващи данните в полза на Администратора въз основа на писмен договор за възлагане на обработването на личните данни, предоставящи, м.др. услуги по технически сервиз, хостинг или обслужване на уеб-сайта, по IT обслужване, на куриерска служба. Доставчиците на Администратора са задължени да осигурят защита на личните данни и да отговарят на изискванията на действащото законодателство, свързано със защита на личните данни и не могат да използват доверените им лични данни за целите, различни от определените в договор с Администратора.
5. Вашите данни няма да бъдат обработвани по автоматизиран начин, в това число във формата на профилиране, и няма да се предоставят в трета страна/международна организация.
6. Имате право на достъп до съдържанието на личните си данни и право всеки момент да ги коригирате, изтриете, ограничите обработването им, право да прехвърляте данните, право да подадете възражение.
7. По всякакви въпроси, свързани с обработването на Вашите лични данни от Администратора можете да се свържете на електронен адрес: daneosobowe@dedra.pl.;
8. Имате право да подадете жалба до органа, компетентен относно въпросите за защита на личните данни;

UA Зміст

1. Фотографії та креслення
2. Опис пристрою
3. Використання пристрою за призначенням
4. Обмеження використання
5. Технічні дані
6. Підготовка до експлуатації
7. Увімкнення приладу
8. Експлуатація приладу
9. Регулярне технічне обслуговування
10. Запасні частини та приладдя
11. Усунення власних несправностей
12. Складання приладу
13. Інформація для користувачів щодо утилізації електричного та електронного обладнання
14. Гарантійний талон

Декларація про відповідність додається до інструкції окремим документом. У разі відсутності декларації про відповідність, будь ласка, зверніться до ТОВ "Дедра Ексім".
Загальні правила техніки безпеки додаються до інструкції окремим буклетом

ПОПЕРЕДЖЕННЯ. Прочитайте всі попередження, позначені цим символом, та всі інструкції.

Недотримання наведених нижче попереджень та інструкцій з техніки безпеки може призвести до ураження електричним струмом, пожежі або серйозної травми.

Струнко **Зберігайте всі попередження та інструкції для подальшого використання.**

Лінійка SAS+ALL призначена для роботи тільки з зарядними пристроями та акумуляторами лінійки SAS+ALL.

Літій-іонний акумулятор і зарядний пристрій не входять до складу придбаного обладнання і повинні бути придбані окремо. Використання акумуляторів і зарядних пристроїв, відмінних від призначених для цього пристрою, заборонено. Використання акумулятора та зарядного пристрою описано в інструкціях, що додаються.

Струнко **Ніколи не залишайте працюючий зарядний пристрій без нагляду.**

Зарядний пристрій є електричним приладом, і його пошкодження під час експлуатації може призвести до небезпечних ситуацій. Після заряджання акумулятора відключіть зарядний пристрій від мережі та вийміть акумулятор з гнізда зарядного пристрою.

2. Опис пристрою

Rys. A: 1. – łańcuch, 2. – osłona bezpieczeństwa, 3. – Osłona, 4. – Blokada włącznika, 5. – Rekojeść główna, 6. – Przycisk włącznika, 7. – Gniazdo akumulatora, 8. – Nakrętka, 9. – Prowadnica.

3. Використання пристрою за призначенням

Машина призначена для розпилювання деревини та дерев'яних предметів. Пила особливо підходить для обрізання тонких гілок, а також для технічного обрізання пагонів дерев, товщина яких не перевищує максимальний діаметр різання. Процедура детально описана далі в цій інструкції.
Пилу можна використовувати в ремонтно-будівельних роботах, ремонтних майстернях і для аматорських робіт при дотриманні умов використання і допустимих умов праці, зазначених в інструкції з експлуатації.

4. Обмеження використання

Струнко **Прилад можна використовувати тільки відповідно до "Дозволених умов експлуатації", наведених нижче.**

Не дозволяється різати матеріали, відмінні від перерахованих у розділі "Використання машини за призначенням".

Струнко **Несанкціоновані зміни механічної та електричної конструкції, будь-які модифікації, операції з технічного обслуговування, не описані в інструкції з експлуатації, вважаються незаконними і призводять до негайної втрати гарантійних прав, а декларація про відповідність стає недійсною.**

Неправильне використання або використання не відповідно до інструкції з експлуатації призведе до негайної втрати гарантійних прав.

Допустимі умови роботи
S1 - безперервна робота та інші.
Діапазон температури заряджання акумулятора 10 - 30°C. Не піддавати впливу температури вище 40°C.

5. Технічні дані

Модель пристрою	**DED7099**
Робоча напруга [В] [мВ]	18 d.c.
Частота обертання [хв-1]	3200
Швидкість подачі ланцюга [м/с]	4,8
Довжина направляючої шини [мм]	100
Максимальна довжина різання [мм]	95
Ширина паза напрямної шини [мм]	1,1
Кількість ланок ланцюга	26
Крок ланцюга ["]	0.3
Профіль ланцюга	Половина долота
Рівень вібрації, виміряний на головній ручці ah [м/с2].	3,425
Невизначеність вимірювання K [м/с2].	1,5

Випромінювання шуму:	
Рівень звукового тиску LpA [дБ(A)] / Невизначеність вимірювання KpA	78 / 3
Рівень звукової потужності LWA [дБ(A)] / Невизначеність вимірювання KWA [дБ(A)].	89 / 3
Гарантований рівень звукової потужності LWA [дБ(A)]	92
Вага пристрою [кг]	1,27

Інформація про вібрації та шум

Комбіноване значення вібрації ah і невизначеність вимірювання були визначені відповідно до EN 62841-4-1 і наведені в таблиці.
Рівень шуму був визначений відповідно до EN 62841-4-1, і значення наведені в таблиці вище.

⚠ Струнко **Шум може призвести до пошкодження слуху, завжди використовуйте засоби захисту органів слуху під час роботи!**

Заявлений загальний рівень вібрації/шуму був виміряний відповідно до стандартного методу випробувань і може бути використаний для порівняння одного пристрою з іншим. Заявлений рівень вібрації/шуму також може бути використаний для попередньої оцінки впливу вібрації/шуму.
Рівень вібрації/шуму під час фактичного використання обладнання може відрізнятися від заявлених значень, залежно від використання робочих інструментів, зокрема типу заготовки та необхідності визначення заходів для захисту оператора. Для точної оцінки впливу в реальних умовах експлуатації необхідно враховувати всі частини робочого циклу, включаючи періоди, коли верстат вимкнений або коли він увімкнений, але не використовується для роботи.

6. Підготовка до експлуатації

⚠ Струнко **Пристрій є частиною лінійки SAS+ALL, тому для його використання повинен бути укомплектований комплект, що складається з пристрою, акумулятора та зарядного пристрою. Використання інших акумуляторів та зарядних пристроїв заборонено.**

⚠ Струнко **Всі операції, описані в цьому розділі, слід виконувати з від'єднаним акумулятором.**

Встановлюйте акумулятор тільки тоді, коли пристрій повністю зібрано та відрегульовано натяг ланцюга.
Завжди носіть захисні рукавички під час збирання, регулювання та перевірки ланцюгової пили, щоб уникнути порізів.

Збірка шини та ланцюга

Відкрутіть притискну гайку (рис. A.8), зніміть кришку приводу ланцюга (рис. A.3) Зберіть направляючу шину з пасивним елементом натягувача, як показано на рис. B.
Перевірте ланцюг на наявність пошкоджень - чи не розірвані ланки, чи не зламані заклепки. Не встановлюйте пошкоджений ланцюг в пилу.
Встановіть ланцюг на шину так, щоб середній зуб увійшов у виїмку на шині. Під час встановлення шини переконайтеся, що отвір на кінці шини увійшов у регулятор натягу ланцюга.
Переконайтеся, що ланцюг встановлений у правильному напрямку - гострі краї ріжучих зубів повинні бути спрямовані в бік обертання ланцюга, як показано на корпусі машини (мал. B.) Переконайтеся, що напрямна шина належним чином притиснута до корпусу пилки, а ланцюг належним чином посаджений на привідну зірочку (мал. C). Встановіть захисний кожух приводу ланцюга (рис. A.3) і затягніть ручку притискання шини (рис. A.8). Переконайтеся, що захисний кожух щільно прилягає до корпусу пилки по всіх контактних краях, ніде не ослаблений і не напружений.

Натягування пиляльного ланцюга

Оскільки ланцюг подовжується під час використання, його натяг слід регулярно перевіряти. Коли ви вперше використовуєте новий ланцюг, майте на увазі, що йому потрібен певний час для припрацювання, тому перевіряйте натяг набагато частіше. Особливо важливо перевіряти натяг нового ланцюга кожні 5-10 хвилин роботи.
Щоб відрегулювати натяг ланцюга, використовуйте шестигранний ключ, що входить до комплекту поставки, який знаходиться на кришці рукоятки. Потім, повертаючи ключ проти годинникової стрілки на гвинті, розташованому на корпусі пристрою, затягніть пиляльний ланцюг. Щоб послабити натяг ланцюга, поверніть у зворотному напрямку (рис. E). При правильному натягу ланцюг не провисає по нижньому краю шини і може бути акуратно відтягнутий від шини посередині своєї довжини приблизно на 3 - 4 мм (рис. D), при цьому ланцюг не випадає з паза шини. Після відпускання ланцюг повертається на своє місце в паз шини. При необхідності виконайте регулювання, повторивши вищеописані дії.

Змащення ланцюга

Перед першим використанням найкраще замочити новий ланцюг в мастилі на кілька годин. Масло проникне в усі частини ріжучого ланцюга, що продовжить термін служби всієї ріжучої системи.
Машина не має системи змащення ланцюга, робіть перерви під час роботи і використовуйте просочену маслом щітку для протирання і очищення ланцюга.

7. Увімкнення приладу

⚠ Струнко **Перед запуском пристрою необхідно виконати дії, описані в розділі "Підготовка до роботи".**

Перед увімкненням машини переконайтеся, що поблизу немає людей або тварин, які можуть неконтрольовано потрапити в зону її дії. Під час запуску переконайтеся, що пильний ланцюг нічого не торкається.
Щоб увімкнути пристрій, натисніть кнопку блокування вимикача, а потім натисніть кнопку вимикача, відпустивши кнопку вимикача, пристрій вимкнеться.

8. Експлуатація приладу

⚠ Струнко **Якщо батарея нагрівається вище 40°C, припиніть роботу і зачекайте, поки батарея охолоне.**

⚠ Струнко **Під час експлуатації пристрою необхідно суворо дотримуватися всіх правил безпеки та інструкцій, описаних в умовах безпеки.**

Не пиляйте деревину, що лежить безпосередньо на землі, бетоні або будь-якій іншій поверхні. Контакт ланцюга з землею або іншою поверхнею може бути не тільки небезпечним, але й скоротити термін служби ланцюга та шини.

Обрізка сучків

Обрізка гілок - це видалення гілок зі зрубаного дерева, яке лежить на землі. Під час обрізки слід залишати на місці товстіші нижні гілки, щоб підтримувати дерево на землі. Починайте обрізку від основи зрубаного дерева, рухаючись до верхівки. Обрізайте гілки по одній, видаляючи дрібні гілки за один зріз. Натягнуті гілки обрізайте з боку натягу, щоб уникнути заклинювання пилки. Будьте обережні під час обрізання напружених гілок, оскільки вони можуть відскочити в несподіваному напрямку і вдарити оператора, спричинивши травму.

Розпилювання дерева

Проріджування (або розпилювання) передбачає розпилювання попередньо зрубаного і обрубаного дерева впоперек на коротші частини для отримання бажаного сорту.

Обрізка гілок і пагонів плодових дерев

Рекомендується робити зрізи не перпендикулярно, а трохи під нахилом і на висоті близько 5 мм над брунькою. Похилий зріз слід робити так, щоб найвища точка була над вічком.
Зріз не слід робити занадто близько до стовбура, щоб місце зрізу могло зажити.

⚠ Струнко **Від'єднуйте акумулятор після кожного використання, щоб уникнути випадкової активації сторонніми особами або під час поводження з ним.**

9. Регулярне технічне обслуговування

⚠ Струнко **Виконуйте всі роботи з технічного обслуговування, відключивши машину від джерела живлення. Завжди носіть захисні рукавички під час роботи з ланцюговою пилкою, щоб уникнути порізів.**

Перевірка натягу ланцюга

Зверніть увагу, що під час роботи ланцюг приладу нагрівається і розтягується. Під час перерв у роботі перевіряйте натяг ланцюга, при необхідності відрегулюйте його, як описано в розділі "Підготовка до роботи". Після закінчення роботи зменшіть натяг ланцюга, щоб він не застряг у шині, коли охолоне і вкоротиться.

Перевірка стану шини та ланцюга

Періодично перевіряйте стан ланцюга та напрямної шини (не рідше ніж через кожні 5 годин роботи). Демонтаж виконуйте в порядку, зворотному порядку, описаному для монтажу в розділі "Підготовка до роботи". Очищення напрямних пазів ланцюга Щоб уникнути надмірного зносу шини, перевірте стан пазів шини: якщо ви бачите зазор, спричинений вивертанням країв пазів шини назовні, замініть шину на нову або відправте її в сервісний центр для ремонту.
Перевірте ланцюг на наявність зламаних ланок, ослаблених заклепок.
Не використовуйте ланцюги з поламаними ланками, ослабленими заклепками або з жорсткими з'єднаннями.

⚠ Струнко **Інше технічне обслуговування**

Періодично перевіряйте стан зірочки, яка приводить в рух ланцюг (рис. B); у разі пошкодження віднесіть пристрій до сервісного центру для заміни.
Утримуйте пристрій в чистоті, не зберігайте його брудним. Не чистити миючими засобами на водній основі, не використовувати для чищення агресивні розчинники. Видаліть стружку стисненим повітрям, знявши захисний кожух зірочки (мал. A, 12), а також направляючу шину і ланцюг. Перед переміщенням на місце зберігання зменшіть натяг ланцюга, встановіть захисний кожух на шину.
Зберігати в недоступному для дітей, сухому місці, не піддавати впливу атмосферних явищ (дощ, сніг, УФ-промені).
Не зберігайте пристрій, не почистивши ланцюг і шину.
Для заряджання акумуляторів лінійки SAS+ALL використовуйте лише спеціальні зарядні пристрої. Не залишайте акумулятор без нагляду під час заряджання. Після завершення заряджання від'єднайте зарядний пристрій від джерела живлення та вийміть акумулятор.
Кожного разу відключайте джерело живлення:
- після завершення роботи з пристроєм
- під час переміщення приладу
- коли залишаєте прилад
- перед зміною або регулюванням наконечника
- перед перевіркою або чищенням приладу

Ніколи не залишайте прилад з підключеним акумулятором без нагляду!
Забороняється транспортувати прилад з підключеним акумулятором! Під час транспортування від'єднайте акумуляторну батарею від приладу.

10. Запасні частини та приладдя

Для придбання запасних частин та аксесуарів, будь ласка, зв'яжіться з компанією Dedra Exim Service. Контактні дані можна знайти на сторінці 1 цього посібника.
При замовленні запасних частин, будь ласка, вказуйте номер партії на заводській табличці та номер деталі зі складального креслення.
Протягом гарантійного терміну ремонт здійснюється відповідно до умов гарантійного талона. Будь ласка, передайте несправний виріб для ремонту за

місцем придбання (продавець зобов'язаний прийняти несправний виріб), надішліть його до центрального сервісу Dedra Exim або відправте до найближчого сервісного центру за місцем проживання (список сервісних центрів на сайті www.dedra.pl). Будь ласка, додайте заповнений гарантійний талон. Після закінчення гарантійного терміну ремонт здійснюється центральним сервісним центром. Надішліть несправний виріб до сервісного центру (витрати на пересилку оплачує користувач).

11. Усунення власних несправностей

⚠ Струнко **Перед самостійним усуненням несправностей від'єднайте пристрій від джерела живлення.**

Проблема	Причина	Рішення
Прилад не працює	Неправильно підключено акумулятор.	Перевірте акумулятор.
	Акумулятор розряджений	Зарядіть акумулятор
	Несправний вимикач	Замініть перемикач на новий - зверніться до сервісного центру
	Запах горілої ізоляції	Потребує ремонту двигун - зверніться до сервісного центру
Двигун перегрівається	Забиті вентиляційні отвори	Продути стисненим повітрям
Пристрій важко запускається, через деякий час перестає працювати	Занадто сильне натягування ланцюга	Перевірте натяг ланцюга (див. розділ "Підготовка до роботи")
Дуже низька ефективність	Ланцюг зношений	Заточити або замінити ланцюг
Проблема	Ланцюг натягнутий занадто слабко	Перевірити натяг ланцюга (див. розділ "Підготовка до роботи")

12. Складання приладу

DED7099: 1 - міні акумуляторна пила - 1 шт, 2 - ланцюг - 1 шт. 3 - напрямна шина - 1 шт. ,

13. Інформація для користувачів щодо утилізації електричного та електронного обладнання (стосується домогосподарств)



Символ, зображений на виробах або супровідній документації, вказує на те, що несправне електричне або електронне обладнання не можна утилізувати разом з побутовими відходами. Якщо вам потрібно утилізувати, повторно використати або відновити компоненти, найкраще віднести їх до спеціалізованого пункту збору, де вони будуть прийняті безкоштовно. Інформацію про місцезнаходження пунктів збору використаного обладнання надають місцеві органи влади, наприклад, на своїх веб-сайтах.
Правильно утилізуючи прилад, ви можете зберегти цінні ресурси та уникнути негативного впливу на здоров'я і навколишнє середовище, якому може загрожувати неналежне поводження з відходами.
Неправильна утилізація відходів загрожує штрафними санкціями згідно з місцевим законодавством.
Користувачі в країнах ЄС: Якщо вам потрібно утилізувати електричне або електронне обладнання, зверніться до найближчої точки продажу або постачальника для отримання додаткової інформації.
Утилізація в країнах за межами Європейського Союзу: Цей символ стосується лише країн Європейського Союзу. Якщо ви хочете утилізувати цей виріб, зверніться до місцевих органів влади або дилера для отримання інформації про правильний спосіб утилізації.

Гарантійний талон

на

.....
(назва продукту)

Номер замовлення: ..... Номер лоту: .....

(далі - Продукт)

Дата придбання продукту: .....

Печатка дилера

Дата та підпис продавця: .....

Заява користувача:

Я підтверджую, що ознайомлений з умовами гарантійних зобов'язань та наслідками недотримання вказівок, викладених в інструкції з експлуатації та гарантійному талоні. Я ознайомлений з умовами цієї гарантії, що підтверджую власним підписом:

..... ……

Дата і місце Підпис користувача

I. Відповідальність за Продукт

1. Поручитель - Dedra Exim Sp. z o.o. з місцезнаходженням у м. Прушкув, адреса: вул. 3 Мая 8, 05-800 Прушкув, KRS 0000062517, Окружний суд міста Варшави у Варшаві, XIV Економічний відділ Національного судового реєстру, NIP 527-020-49-33, статутний капітал: 100 980,00 ЗЛОТИХ.
2. Відповідно до умов, викладених у цьому гарантійному талоні, Гарант надає гарантію на Виріб, починаючи з дистрибуції Гаранта.
3. Відповідальність за гарантією поширюється лише на дефекти, що виникли з причин, притаманних Продукту на момент його доставки Користувачеві.
4. Користувач має право на безкоштовний ремонт Продукту в рамках гарантії, якщо дефект став очевидним протягом гарантійного періоду. Спосіб ремонту Товару (метод ремонту) визначається на розсуд Гаранта. Якщо Гарант виявить, що ремонт неможливий, він залишає за собою право замінити дефектний елемент або весь Продукт на бездефектний, знизити ціну Продукту або відмовитися від договору.
5. по відношенню до Користувача, який не є споживачем у розумінні Цивільного кодексу від 23 квітня 1964 року, відповідальність Гаранта за збитки, що випливають з цієї гарантії та/або у зв'язку з її укладенням та виконанням, незалежно від правового титулу, обмежується максимум вартістю дефектного Продукту.

II. Гарантійний термін

Компоненти продукту	Тривалість гарантійного захисту
DED7099	36 місяців з дати придбання Продукту, як зазначено в цьому гарантійному талоні

III. Умови, за яких можна скористатися гарантією

Користувач повинен пред'явити заповнений гарантійний талон Продукту та підтвердити обставини придбання Продукту Користувачем, наприклад, пред'явивши чек, рахунок-фактуру тощо. З метою ефективного розгляду рекламації рекомендується, щоб Користувач надав разом з Виробом всі компоненти, зазначені в розділі "Комплектація пристрою", що міститься в Посібнику користувача.
2. що користувач дотримується інструкцій, наведених в інструкції з експлуатації та гарантійному талоні.
3.Гарантія поширюється лише на територію Республіки Польща та ЄС.
4.Гарантія не поширюється на дефекти Продукту, що виникають, зокрема, внаслідок:
a. Недотримання Користувачем умов, викладених в Інструкції з експлуатації, зокрема щодо правильної експлуатації, технічного обслуговування та очищення;
b. Використання Користувачем засобів для чищення або догляду, які не відповідають вимогам Інструкції з експлуатації;
c. Неналежне зберігання та транспортування Продукту Користувачем;
d. Несанкціоновані зміни та/або модифікації Продукту Користувачем, які не були узгоджені з Гарантом;
e. Використання Користувачем у Виробі витратних матеріалів, які не відповідають вимогам Інструкції з експлуатації.
5. Користувач, який не є споживачем у розумінні Цивільного кодексу від 23 квітня 1964 року, втрачає гарантію на Продукт, в якому:
- серійні номери, позначення дати та паспортні таблички були видалені, змінені або пошкоджені користувачем;
- пломби були пошкоджені користувачем або мають ознаки втручання користувача.
Увага: Користувач зобов'язаний самостійно і за власний рахунок виконувати дії, пов'язані з повсякденною експлуатацією Виробу, що випливають, зокрема, з Інструкції з експлуатації, самостійно і за власний рахунок.

IV. Процедура подання скарги

2. Якщо Ви виявите, що Виріб працює неправильно, перед тим, як пред'явити претензію, Ви повинні переконатися, що всі кроки, зазначені в Інструкції з експлуатації, були виконані правильно, перш ніж пред'являти претензію.
2. рекомендується пред'явити претензію негайно, бажано протягом 7 днів з моменту виявлення дефекту в Товарі. Користувач, який не є споживачем у розумінні Цивільного кодексу від 23 квітня 1964 року, втрачає права, що випливають з цієї гарантії, якщо він не подасть скаргу протягом 7 днів.
3. Повідомлення про рекламацію можна подати, зокрема, в місці придбання Продукту, в гарантійному сервісному центрі або в письмовій формі на вказану адресу: Dedra Exim Sp. z o.o., ul. 3 Maja 8, 05-800 Pruszków.
4. Користувач може подати скаргу, використовуючи форму, доступну на веб-сайті www.dedra.pl. ("Заява про гарантійні зобов'язання").
5. адреси гарантійного обслуговування для окремих країн можна знайти на сайті www.dedra.pl. Якщо гарантійне обслуговування для певної країни не передбачено, рекомендується надсилати гарантійні претензії туди: Dedra Exim Sp. z o.o. ul. 3 Maja 8, 05-800 Pruszków (Польща).
6. З метою безпеки Користувача використання дефектного Продукту заборонено.
7. Попередження: Використання несправного Виробу є небезпечним для здоров'я та життя Користувача.
8. Виконання зобов'язань за гарантією відбудеться протягом 14 робочих днів, рахуючи від дати доставки Користувачем заявленого Продукту.
9. перед тим, як відправити дефектний Виріб на рекламацію, рекомендується його почистити. Виріб, що підлягає рекламації, рекомендується ретельно захищати від пошкоджень під час транспортування (рекомендується доставляти виріб, що підлягає рекламації, в оригінальній упаковці).
10. Гарантійний термін продовжується на час, протягом якого Користувач не міг використовувати Продукт, на який поширюється гарантія, через дефект.
Гарантія не виключає, не обмежує і не призупиняє права Користувача, передбачені положеннями про гарантійні зобов'язання щодо дефектів проданих товарів.

Відповідно до статті 13(1) та (2) Регламенту (ЄС) 2016/679 Європейського Парламенту та Ради від 27 квітня 2016 року про захист фізичних осіб у зв'язку з обробкою персональних даних і про вільний рух таких даних та про скасування Директиви 95/46/ЄС (далі: "RODO"), повідомляємо Вам наступне

1. Контролером ваших персональних даних, вказаних у формі, є компанія DEDRA-EXIM sp. z o.o., зареєстрована за адресою: вул. 3 Мая, 8, 05- 800, Прушкув (далі: «Контролер»).
2. Ваші дані будуть оброблятися виключно з метою виконання гарантійної процедури для пристрою згідно з літ. b п. 1. ст. 6 Загального регламенту захисту даних (далі: «ЗРЗД») Надання даних є добровільним, але необхідним для виконання гарантійної процедури.
3. Ваші дані будуть оброблятися протягом періоду виконання гарантійної процедури та з метою архівування на випадок необхідності захисту від можливих претензій до Контролера, але не довше закінчення терміну позовної давності.
4. Ваші дані можуть бути розкриті тільки суб'єктам, які обробляють дані від імені Контролера, на підставі письмового договору про доручення на обробку персональних даних, що передбачає, зокрема, технічне обслуговування, хостинг або обслуговування веб-сайту, IT-сервіс, кур'єрську компанію. Постачальники Контролера зобов'язані забезпечувати безпеку даних і дотримуватися вимог чинного законодавства щодо захисту персональних даних і не можуть використовувати довірені їм персональні дані в цілях, відмінних від зазначених у договорі з Контролером.
5. Ваші персональні дані не будуть оброблятися автоматизовано, зокрема, не будуть профілюватися, а також не будуть передаватися у треті країни/міжнародні організації.
6. Ви маєте право на доступ до своїх персональних даних та право на їхнє виправлення, видалення, обмеження обробки, право на передачу даних, право на відмову від обробки, у будь-який момент;
7. З усіх питань, пов'язаних з обробкою Контролером ваших персональних даних, ви можете звернутися до Контролера за адресою e-mail: daneosobowe@dedra.pl.;
8. Ви маєте право подати скаргу до відповідного наглядового органу із захисту персональних даних;

DE Inhalt

1. Fotos und Abbildungen
2. Beschreibung des Geräts
3. Verwendungszweck des Geräts
4. Nutzungsbeschränkung
5. Technische daten
6. Vorbereitung auf die Arbeit
7. Einschalten des Geräts
8. Verwendung des Geräts
9. Laufende Wartung
10. Ersatzteile und Zubehör
11. Eigenständige Fehlerbehebung
12. Komplettgerät
13. Informationen für Nutzer über die Entsorgung von Elektro- und Elektronikgeräten
14. Garantiekarte

Die Konformitätserklärung ist der Anleitung als separates Dokument beigefügt. Sofern keine Konformitätserklärung vorliegt, wenden Sie sich bitte an Dedra Exim Sp. z o.o.
Die allgemeinen Sicherheitsvorschriften sind der Anleitung als separates Heft beigefügt.

WARNUNG. Alle mit einem Ausrufezeichen markierten Warnhinweise und Anweisungen lesen.

Die Nichtbeachtung der nachstehend aufgeführten Warn- und Sicherheitshinweise kann zu Stromschlägen, Bränden oder schweren Verletzungen führen.

Alle Warnhinweise und Anweisungen zum späteren Nachschlagen aufbewahren.

ACHTUNG **Das Gerät aus der SAS+ALL-Serie ist ausschließlich für den Betrieb mit Ladegeräten und Akkus aus der SAS+ALL-Serie bestimmt.**

Der Lithium-Ionen-Akku und das Ladegerät sind nicht im Lieferumfang enthalten und müssen separat erworben werden. Die Verwendung von Akkus und Ladegeräten, die nicht für das Gerät bestimmt sind, ist verboten.
Die Art und Weise der Verwendung von Akku und Ladegerät wird in den mitgelieferten Bedienungsanleitungen beschrieben.

ACHTUNG **Lassen Sie das Ladegerät während des Betriebs niemals unbeaufsichtigt.**

Das Ladegerät ist ein elektrisches Gerät, und eine Beschädigung während des Betriebs kann zu gefährlichen Situationen führen. Trennen Sie nach dem Aufladen des Akkus das Ladegerät von der Stromversorgung und nehmen Sie den Akku aus dem Ladeschacht.

2. Beschreibung des Geräts

Zeichnung A: 1. – Kette, 2. – Schutzhaube, 3. – Abdeckung, 4. – Feststelltaste, 5. – Haupthandgriff, 6. – Ein-/Ausschalter, 7. – Akku Buchse, 8. – Mutter, 9. – Führung.

3. Verwendungszweck des Geräts

Das Gerät ist zum Sägen von Holz und Holzgegenständen bestimmt. Die Kettensäge eignet sich besonders zum Entasten dünner Äste und zum Zurückschneiden von Baumtrieben, deren Dicke den maximalen Schnittdurchmesser nicht überschreitet. Die Vorgehensweise wird im weiteren Verlauf der Anleitung ausführlich beschrieben.
Der Einsatz des Geräts ist bei Renovierungs- und Bauarbeiten, in Reparaturwerkstätten und bei Hobbyarbeiten möglich, sofern die in der Bedienungsanleitung angegebenen Einsatzbedingungen und zulässigen Betriebsbedingungen eingehalten werden.

4. Nutzungsbeschränkung

ACHTUNG **Das Gerät darf nur unter den nachstehend aufgeführten „Zulässigen Betriebsbedingungen“ verwendet werden.**

Schneiden Sie keine anderen Werkstoffe, die nicht unter „Verwendungszweck“ aufgeführt sind.

ACHTUNG **Unbefugte Änderungen an der mechanischen und elektrischen Konstruktion, jegliche Modifikationen, Wartungsarbeiten, die nicht in der Betriebsanleitung beschrieben sind, werden als rechtswidrig behandelt und führen zum sofortigen Verlust der Garantieansprüche, und die Konformitätserklärung verliert ihre Gültigkeit.**

Bei nicht bestimmungsgemäßer Verwendung oder Verwendung entgegen der Betriebsanleitung erlöschen die Garantieansprüche unmittelbar.

Zulässige Arbeitsbedingungen
S1 – Dauerbetrieb und andere.
Temperaturbereich beim Laden der Batterie 10 - 30°C. Nicht Temperaturen über 40 °C aussetzen.

5. Technische daten

Modell des Geräts	**DED7099**
Betriebsspannung [V]	18 d.c.
Drehen Drehzahl [min^{-1}]	3200
Kettengeschwindigkeit [m/s]	4,8
Schwertlänge [mm]	100
Maximale Schnittlänge [mm]	95
Treibgliedstärke [mm]	1,1
Anzahl Treibglieder	26
Kettenteilung ["]	0.3
Kettenprofil	Halbmeißel
Schwingungspegel, gemessen am Haupthandgriffs a_h [m/s^2]	3,425
Messunsicherheit K [m/s^2]	1,5
Lärmemissionen:	
Schalldruckpegel L_{pA} [dB(A)] / Messunsicherheit K_{pA}	78 / 3
Schallleistungspegel L_{WA} [dB(A)] / Messunsicherheit K_{WA} [dB(A)]	89 / 3
Garantierter Schallleistungspegel L_{WA} [dB(A)]	92
Gewicht des Geräts [kg]	1,27

Informationen über Vibrationen und Lärm

Schwingungsgesamtwert a_h und Messunsicherheit wurden gemäß EN 62841-4-1 ermittelt und sind in der Tabelle angegeben.
Die Geräuschemission wurde gemäß EN 62841-4-1 ermittelt und ist vorstehend in der Tabelle aufgeführt.

ACHTUNG **Lärm kann zu Gehörschäden führen. Tragen Sie bei der Arbeit immer einen Gehörschutz!**

Der angegebene Lärm-/Schwingungsgesamtwert wurde gemäß einer standardisierten Prüfmethode gemessen und kann zum Vergleich eines Geräts mit einem anderen verwendet werden. Der angegebene Lärm-/Schwingungspegel kann auch für eine vorläufige Bewertung der Lärm-/Schwingungspegel verwendet werden.
Der Lärm-/Schwingungspegel während der tatsächlichen Verwendung des Geräts kann von den angegebenen Werten abweichen, je nach Art des Einsatzes der Arbeitswerkzeuge, insbesondere je nach Art des zu bearbeitenden Werkstücks und der Notwendigkeit, Vorkehrungen zum Schutz des Bedieners zu treffen. Um die Belastung unter tatsächlichen Einsatzbedingungen genau zu beurteilen, müssen alle Teile des Betriebszyklus berücksichtigt werden, einschließlich der Zeiträume, in denen das Gerät ausgeschaltet oder eingeschaltet, aber nicht für die Arbeit verwendet wird.

6. Vorbereitung auf die Arbeit

ACHTUNG **Das Gerät ist Teil der SAS+ALL-Serie, daher ist für die Verwendung neben dem Gerät selbst auch ein Set bestehend aus Akku und Ladegerät erforderlich. Die Verwendung von anderen Batterien und Ladegeräten ist verboten.**

ACHTUNG **Führen Sie alle in diesem Kapitel beschriebenen Schritte bei abgeschalteter Batterie aus.**

Den Akku nach dem vollständigen Zusammenbau des Geräts und dem Einstellen der Kettenspannung einsetzen.
Tragen Sie beim Montieren, Einstellen und Überprüfen der Kettensäge immer Schutzhandschuhe, um Verletzungen zu vermeiden.

Montage von Schwert und Sägekette

Die Flügelmutter (Zeichnung A, 8) lösen und die Kettenradabdeckung (Zeichnung A, 3) abnehmen. Das Schwert auf den Kettenspannbolzen wie in Zeichnung C gezeigt montieren.
Sägekette auf Schäden überprüfen – Kettenglieder auf Risse und Nieten auf Bruchstellen überprüfen. Eine beschädigte Sägekette darf nicht montiert werden.
Die Sägekette um das Schwert legen und die Treibglieder in die Nut des Schwertes einführen. Bei der Montage des Schwertes darauf achten, dass die Öffnung am Ende des Schwertes in den Kettenspannbolzen eingeführt wird.
Auf die richtige Laufrichtung der Sägekette bei der Montage achten – die scharfen Kanten der Schneidglieder müssen mit der Drehrichtung der Sägekette übereinstimmen, wie auf dem Gerätegehäuse dargestellt (Zeichnung B). Sicherstellen, dass das Schwert richtig gegen das Gehäuse der Kettensäge gedrückt wird und dass die Sägekette richtig im Kettenrad sitzt (Zeichnung C). Die Kettenradabdeckung anbringen (Zeichnung A, 3) und den Feststellknopf festziehen (Zeichnung A, 8). Sicherstellen, dass die Abdeckung an allen Auflagekanten bündig mit dem Gehäuse der Kettensäge abschließt, nirgends übersteht und nicht unter Spannung steht.

Spannen der Sägekette
Die Sägekette dehnt sich beim Gebrauch aus, überprüfen Sie daher regelmäßig die Spannung. Bedenken Sie bei erstmaliger Verwendung einer neuen Sägekette, dass diese Zeit zum Einlaufen benötigt. Deshalb sollten Sie die Kettenspannung häufiger überprüfen. Besonders wichtig ist es, die Spannung einer neuen Kette alle 5-10 Arbeitsminuten zu überprüfen.
Die Kettenspannung mit einem Kreuzschlitzschraubendreher einstellen. Die Schraube am Gehäuse des Geräts gegen den Uhrzeigersinn drehen, um die Sägekette zu spannen. Die Schraube in die entgegengesetzte Richtung drehen, um die Kettenspannung zu lösen (Zeichnung E). Eine korrekt gespannte Sägekette hängt an der Unterkante des Schwertes nicht durch und lässt sich in der Mitte der Sägekette durch leichtes Ziehen ca. 3-4 mm (Zeichnung D) vom Schwert wegziehen, ohne aus der Schwertnut zu fallen. Nach dem Loslassen kehrt die Sägekette in die Schwertnuten zurück. Bei einer erforderlichen Korrektur der Kettenspannung die vorstehenden Schritte wiederholen.

Schmieren der Sägekette
Vor dem ersten Gebrauch einer neuen Sägekette empfiehlt es sich, diese zunächst für einige Stunden in Öl zu legen. Das Öl dringt in alle Elemente der Sägekette ein, wodurch die Lebensdauer des Schneidsystems verlängert wird.
Das Gerät verfügt nicht über ein Kettenschmiersystem. Legen Sie während des Betriebs Pausen ein und reinigen Sie die Kette mit einem ölgetränkten Pinsel.

7. Einschalten des Geräts

ACHTUNG **Vor der Inbetriebnahme des Geräts unbedingt die im Kapitel „Arbeitsvorbereitung“ beschriebenen Schritte ausführen.**

Vor dem Einschalten des Geräts sicherstellen, dass sich keine anderen Personen oder Tiere in der Nähe befinden, die unbeabsichtigt in die Reichweite des Geräts gelangen könnten. Sicherstellen, dass die Sägekette beim Einschalten nichts berührt.
Um das Gerät einzuschalten, drücken Sie die Einschaltsperre und anschließend den Ein-/Ausschalter. Das Loslassen des Ein-/Ausschalters bewirkt das Ausschalten des Geräts.

8. Verwendung des Geräts

ACHTUNG **Übersteigt die Temperatur des Akkus 40 °C, stellen Sie die Arbeit ein und warten Sie, bis der Akku abgekühlt ist.**

ACHTUNG **Beachten Sie bei der Arbeit mit dem Gerät unbedingt alle in den Sicherheitshinweisen aufgeführten Sicherheitsregeln und Empfehlungen.**

ACHTUNG **Direkt auf dem Boden, Beton oder anderen Oberflächen aufliegendes Holz darf nicht geschnitten werden. Das Aufsetzen der Sägekette auf den Boden oder einen anderen Untergrund kann gefährlich sein und verkürzt außerdem die Lebensdauer von Sägekette und Schwert.**

Entasten
Unter Entasten versteht man das Entfernen von Ästen von einem gefällten Baum, der auf dem Boden liegt. Belassen Sie beim Entasten die dickeren unteren Äste, damit der Baum am Boden gestützt wird. Beginnen Sie mit dem Entasten am Stammfuß des gefällten Baums und arbeiten Sie sich in Richtung der Baumkrone vor. Die Äste nacheinander abschneiden und kleine Äste mit einem einfachen Schnitt entfernen. Äste, die unter Spannung stehen, auf der Seite der Zugspannung absägen, um ein Einklemmen der Kettensäge zu vermeiden. Achten Sie beim Schneiden von Ästen, die unter Spannung stehen, auf ein Rückschnellen in eine unvorhergesehene Richtung, wodurch der Bediener getroffen und verletzt werden kann.

Baumstamm ablängen
Das Ablängen (oder Zuschneiden) beruht auf dem Schneiden eines gefällten und zuvor entasteten Baumes in Querrichtung in kürzere Abschnitte, um die gewünschte Sortierung zu erhalten.

Schneiden von Ästen und Trieben von Obstbäumen
Es wird empfohlen, Baumpflegeschnitte nicht senkrecht, sondern leicht geneigt und in einer Höhe von etwa 5 mm über der Knospe durchzuführen. Beim schrägen Schnitt sollte der höchste Punkt über der Knospe liegen.
Der Schnitt sollte nicht zu nah am Stamm erfolgen, damit die Wunde verheilen kann.

ACHTUNG **Den Akku nach jedem Gebrauch vom Gerät trennen, um ein unbeabsichtigtes Einschalten durch Unbefugte oder während des Transports zu vermeiden.**

9. Laufende Wartung

ACHTUNG **Bei der Durchführung aller Wartungsarbeiten ist das Gerät von der Stromquelle zu trennen. Tragen Sie beim Betrieb der Kettensäge immer Schutzhandschuhe, um Verletzungen zu vermeiden.**

Kettenspannung überprüfen
Bitte beachten Sie, dass sich die Sägekette während des Betriebs erwärmt und dehnt. Während der Arbeitspausen die Kettenspannung überprüfen und wie im Kapitel „Arbeitsvorbereitung“ beschrieben korrigieren. Verringern Sie nach Abschluss der Arbeiten die Kettenspannung, damit sie beim Abkühlen und Zusammenziehen nicht im Schwert eingeklemmt wird.

Zustand von Schwert und Sägekette überprüfen
Den Zustand der Sägekette und des Schwertes regelmäßig (mindestens alle 5 Betriebsstunden) überprüfen. Zur Demontage die Anweisungen für die Montage im Abschnitt „Arbeitsvorbereitung“ in umgekehrter Reihenfolge befolgen. Reinigen Sie die Nuten des Sägekettenschwertes. Um übermäßigen Verschleiß des Schwertes zu vermeiden, überprüfen Sie den Zustand der Schwertnuten: wenn ein Spalt infolge nach außen gebogener Kanten der Schwertnuten sichtbar ist, muss das Schwert durch ein neues ersetzt oder zur Aufarbeitung an ein Servicezentrum eingesandt werden.
Sägekette auf Risse der Kettenglieder und lose Nieten überprüfen.

ACHTUNG **Verwenden Sie keine Sägekette mit gebrochenen Gliedern, losen Nieten oder schwergängigen Gelenken.**

Sonstige Wartung
Den Zustand des Kettenrads, das die Sägekette antreibt (Zeichnung B), regelmäßig überprüfen; bei Beschädigungen das Gerät an ein Servicezentrum einsenden und austauschen lassen.
Das Gerät sauber halten, nicht in verschmutztem Zustand lagern. Nicht mit Reinigungsmitteln auf Wasserbasis reinigen, keine aggressiven Lösungsmittel zur Reinigung verwenden. Späne mit Druckluft durch Abnehmen der Kettenradabdeckung (Zeichnung A, 12) sowie des Schwertes und der Sägekette entfernen. Die Kettenspannung vor dem Verstauen verringern und den Kettenschutz über das Schwert stülpen.
An einem trockenen Ort außerhalb der Reichweite von Kindern aufbewahren, keinen Witterungseinflüssen (Regen, Schnee, UV-Strahlen) aussetzen.
Lagern Sie das Gerät nicht ohne Reinigung der Kette und der Führungsschiene.
Zum Laden des Akkus der SAS+ALL-Serie ausschließlich die dafür bestimmten Ladegeräte verwenden. Den Akku während des Ladevorgangs nicht unbeaufsichtigt lassen. Nach dem Ladevorgang das Ladegerät von der Stromversorgung trennen und den Akku entnehmen.
Trennen Sie immer die Verbindung zur Stromversorgung:
- nach Beendigung der Arbeit mit dem Gerät
- beim Transport des Geräts
- wenn sich der Bediener von der Maschine entfernt
- vor dem Austauschen oder Einstellen des Arbeitswerkzeugs
- vor der Überprüfung oder Reinigung des Geräts

Das Gerät niemals mit angeschlossenem Akku unbeaufsichtigt lassen!
Der Transport des Geräts mit angeschlossenem Akku ist verboten! Den Akku während des Transports vom Gerät trennen.

10. Ersatzteile und Zubehör

Um Ersatzteile und Zubehör zu kaufen, wenden Sie sich an den Dedra Exim-Service. Kontaktinformationen auf Seite 1 des Handbuchs.
Bei der Bestellung von Ersatzteilen bitte die Chargennummer auf dem Typenschild und die Teilenummer aus der Explosionszeichnung angeben.
Während der Garantiezeit werden Reparaturen gemäß den in der Garantiekarte angegebenen Bedingungen durchgeführt. Das beanstandete Produkt bitte zur Reparatur bei der Verkaufsstelle abgeben (der Verkäufer ist verpflichtet, das Produkt anzunehmen), an das zentrale Servicezentrum von Dedra Exim oder an das nächstgelegene Servicezentrum senden (eine Liste der Servicezentren finden Sie unter www.dedra.pl). Die ausgefüllte Garantiekarte bitte beilegen. Nach Ablauf der Garantiezeit werden Reparaturen vom zentralen Servicezentrum durchgeführt. Senden Sie hierzu das defekte Produkt an das Servicezentrum (die Versandkosten trägt der Verbraucher).

11. Eigenständige Fehlerbehebung

ACHTUNG **Vor Aufnahme der eigenständigen Fehlerbehebung ist das Gerät von der Stromversorgung zu trennen.**

Problem	Ursache	Lösung
Gerät funktioniert nicht	Akku falsch angeschlossen	Batterie überprüfen.
	Akku entladen	Batterie aufladen
	Defekter Schalter	Den Schalter durch einen neuen ersetzen – das Gerät an ein Servicezentrum einsenden.
	Es riecht nach verbrannter Isolierung	Motor muss repariert werden – Gerät zur Reparatur bringen
Motor überhitzt	Lüftungsöffnungen verstopft.	Mit Druckluft ausblasen
Das Gerät startet schwer, funktioniert nach einer Weile nicht mehr.	Kettenspannung zu hoch	Kettenspannung kontrollieren (siehe Kapitel „Arbeitsvorbereitung")
Arbeitseffizienz sehr gering	Abgenutzte Sägekette	Sägekette schleifen lassen oder durch eine neue ersetzen
	Kettenspannung zu niedrig	Kettenspannung kontrollieren (siehe Kapitel „Arbeitsvorbereitung")

12. Komplettgerät

DED7099: 1 – Akku-Minikettensäge – 1 Stk., 2 - Kette - 1 Stk. 3 – Führung – 1 Stk.,

13. Informationen für Benutzer über die Entsorgung von Elektro- und Elektronikgeräten

(gilt für Haushalte)



Das auf den Produkten oder in den Begleitunterlagen abgebildete Symbol weist darauf hin, dass defekte elektrische oder elektronische Geräte nicht mit dem Hausmüll entsorgt werden dürfen. Wenn Sie Bauteile entsorgen, wiederverwenden oder verwerten möchten, bringen Sie diese bitte zu einer speziellen Sammelstelle, wo sie kostenlos angenommen werden. Informationen über die Standorte von Sammelstellen für Altgeräte finden Sie bei den örtlichen Behörden, z. B. auf deren Websites.
Durch die korrekte Entsorgung des Geräts schonen Sie wertvolle Ressourcen und vermeiden negative Auswirkungen auf die Gesundheit und die Umwelt, die sich aus dem möglichen Vorhandensein von gefährlichen Stoffen, Gemischen und Bestandteilen in dem Gerät ergeben.
Bei unsachgemäßer Entsorgung drohen Strafen nach den jeweiligen örtlichen Vorschriften.
Benutzer in EU-Ländern: Wenn Sie elektrische oder elektronische Geräte entsorgen müssen, wenden Sie sich bitte an die nächstgelegene Verkaufsstelle oder Ihren Lieferanten, der Ihnen weitere Informationen geben kann.

Entsorgung in Ländern außerhalb der Europäischen Union: Dieses Symbol gilt nur für Länder innerhalb der Europäischen Union. Sollten Sie dieses Produkt entsorgen wollen, wenden Sie sich bitte an Ihre örtlichen Behörden oder Ihren Händler, um die richtige Entsorgungsmethode zu erfahren.

Garantiekaart

auf

.....

Katalognummer: …… Losnummer: .....

(nachstehend "das Produkt" genannt)

Kaufdatum des Produkts: .....

Stempel des Händlers

Datum und Unterschrift des Verkäufers: .....

Erklärung des Benutzers:

Ich bestätige, dass ich über die Garantiebedingungen und die Folgen bei Nichteinhaltung der Richtlinien in der Bedienungsanleitung und der Garantiekarte informiert wurde. Die Garantiebedingungen sind mir bekannt und ich bestätige diese mit meiner handschriftlichen Unterschrift:

..... …….....

Datum und Ort Unterschrift des Benutzers

I. Haftung für das Produkt

1. Bürge - Dedra Exim Sp. z o.o. mit Sitz in Pruszków, Adresse: ul. 3 Maja 8, 05-800 Pruszków, KRS 0000062517, Bezirksgericht für die Stadt Warschau in Warschau, XIV. Wirtschaftsabteilung des Landesgerichtsregisters, NIP 527-020-49-33, Stammkapital: PLN 100.980,00.
2. Gemäß den Bestimmungen dieser Garantiekarte garantiert der Garantiegeber das Produkt, das aus dem Vertrieb des Garantiegebers stammt.
3. Die Haftung im Rahmen der Garantie erstreckt sich nur auf Mängel, die auf Ursachen zurückzuführen sind, die dem Produkt zum Zeitpunkt der Lieferung an den Nutzer innewohnen.
4. Der Nutzer hat im Rahmen der Garantie das Recht, das Produkt kostenlos reparieren zu lassen, sofern der Mangel während der Garantiezeit aufgetreten ist. Die Art und Weise der Reparatur des Produkts (Reparaturmethode) liegt im
5. Ermessen des Garantiegebers. Stellt die Garantiegeberin fest, dass eine Reparatur nicht möglich ist, behält sie sich das Recht vor, das fehlerhafte Element oder das gesamte Produkt durch ein fehlerfreies zu ersetzen, den Preis des Produkts zu mindern oder vom Vertrag zurückzutreten.
6. Gegenüber dem Benutzer, der kein Verbraucher im Sinne des Gesetzes vom 23. April 1964 ist. Die Haftung des Garantiegebers für Schäden, die sich aus dieser Garantie und/oder im Zusammenhang mit ihrem Abschluss und ihrer Erfüllung ergeben, ist unabhängig vom Rechtstitel auf maximal den Wert des mangelhaften Produkts beschränkt.

II. Garantiezeit

Produktkomponenten	Dauer des Garantieschutzes
DED7099	36 Monate ab dem Kaufdatum des Produkts, wie auf dieser Garantiekarte angegeben

III. Bedingungen für die Inanspruchnahme der Garantie

Der Benutzer sollte den ausgefüllten Garantieschein des Produkts vorlegen und die Umstände des Kaufs des Produkts durch den Benutzer belegen, z. B. durch Vorlage der Quittung, Rechnung usw. Im Interesse einer effizienten Reklamationsbearbeitung wird empfohlen, dass der Benutzer zusammen mit dem Produkt alle in der Bedienungsanleitung unter "Vervollständigung des Geräts" aufgeführten Komponenten einreicht.
2. dass der Benutzer die Anweisungen in der Bedienungsanleitung und im Garantieschein beachtet.
3.Die Garantie gilt nur für das Gebiet der Republik Polen und der EU.
4.Die Garantie erstreckt sich nicht auf Produktmängel, die sich insbesondere aus folgenden Gründen ergeben:
a. Nichteinhaltung der in der Gebrauchsanweisung festgelegten Bedingungen durch den Benutzer, insbesondere hinsichtlich der korrekten Bedienung, Wartung und Reinigung;
b. Verwendung von Reinigungs- oder Pflegemitteln durch den Benutzer, die nicht der Gebrauchsanweisung entsprechen;
c. Unzureichende Lagerung und Transport des Produkts durch den Benutzer;
d. Unerlaubte Änderungen und/oder Umbauten am Produkt durch den Nutzer, die nicht mit dem Garantiegeber vereinbart wurden;
e. Die Verwendung von Verbrauchsmaterialien, die nicht mit der Bedienungsanleitung übereinstimmen, durch den Benutzer in dem Produkt.
5. Der Benutzer, der kein Verbraucher im Sinne des Gesetzes vom 23. April 1964 ist. Zivilgesetzbuches ist, verliert die Garantie für das Produkt, in dem:
- Seriennummern, Datumsangaben und Typenschilder vom Benutzer entfernt, verändert oder beschädigt worden sind;
- die Plomben vom Benutzer beschädigt wurden oder Anzeichen von Manipulationen durch den Benutzer aufweisen.
6. Achtung: Der Benutzer muss die mit dem täglichen Betrieb des Produkts verbundenen Tätigkeiten, die sich u.a. aus der Gebrauchsanweisung ergeben, selbst und auf eigene Kosten durchführen.

IV. Beschwerdeverfahren

1. Sollte sich herausstellen, dass das Produkt nicht ordnungsgemäß funktioniert, vergewissern Sie sich bitte, dass alle Schritte, die insbesondere in der Bedienungsanleitung angegeben sind, korrekt ausgeführt wurden, bevor Sie eine Reklamation einreichen.
2. Es wird empfohlen, eine Reklamation unverzüglich, vorzugsweise innerhalb von 7 Tagen nach Feststellung eines Mangels am Produkt, vorzubringen. Der Benutzer, der kein Verbraucher im Sinne des Gesetzes vom 23. April 1964 ist. Zivilgesetzbuches ist, verliert die Rechte aus dieser Garantie, wenn eine Reklamation nicht innerhalb von 7 Tagen erfolgt.
3. Eine Reklamation kann u.a. beim Kauf des Produkts, beim Garantieservice oder schriftlich an die folgende Adresse erfolgen: Dedra Exim Sp. z o.o., ul. 3 Maja 8, 05-800 Pruszków.
4. Der Nutzer kann eine Beschwerde mit dem auf der Website www.dedra.pl verfügbaren Formular einreichen. ("Formular für Gewährleistungsansprüche").
5. Die Adressen des Garantieservices für die einzelnen Länder finden Sie unter www.dedra.pl. Wenn es für ein bestimmtes Land keinen Garantieservice gibt, wird empfohlen, Garantieansprüche an folgende Adresse zu richten: Dedra Exim Sp. z o.o. ul. 3 Maja 8, 05-800 Pruszków (Polen).
6. Im Hinblick auf die Sicherheit des Benutzers ist die Verwendung eines mangelhaften Produkts verboten.
7. Achtung: Die Verwendung eines defekten Produkts ist gefährlich für die Gesundheit und das Leben des Benutzers.
8. Die Erfüllung der Garantieverpflichtungen erfolgt innerhalb von 14 Werktagen, gerechnet ab dem Datum der Lieferung des reklamierten Produkts durch den Nutzer.
9. Es wird empfohlen, das mangelhafte Produkt zu reinigen, bevor es zur Reklamation eingereicht wird. Es wird empfohlen, das zu reklamierende Produkt sorgfältig vor Transportschäden zu schützen (es wird empfohlen, das zu reklamierende Produkt in der Originalverpackung zu liefern).
10. Die Gewährleistungsfrist verlängert sich um die Zeit, in der der Nutzer das von der Gewährleistung erfasste Produkt aufgrund eines Mangels nicht nutzen konnte. Durch die Garantie werden die Rechte des Nutzers im Rahmen der Gewährleistungsvorschriften für Mängel an den verkauften Waren nicht ausgeschlossen, eingeschränkt oder ausgesetzt.

Gemäß Artikel 13 Absatz 1 und 2 der Verordnung (EU) 2016/679 des Europäischen Parlaments und des Rates vom 27. April 2016 zum Schutz natürlicher Personen bei der Verarbeitung personenbezogener Daten, zum freien Datenverkehr und zur Aufhebung der Richtlinie 95/46/EG (im Folgenden: „RODO“) informieren wir Sie
1. Der Verwalter Ihrer im Formular angegebenen personenbezogenen Daten ist DEDRA-EXIM sp. z o.o. mit Sitz in Pruszków , ul. 3 Maja 8, 05-800 Pruszków (im Folgenden: „Verwalter“).
2. Ihre Daten werden ausschließlich zum Zweck der Durchführung des Garantieverfahrens für das Gerät gemäß Artikel 6 Absatz 1 Buchstabe b der Allgemeinen Datenschutzverordnung (im Folgenden: GDPR") verarbeitet. Die Bereitstellung der Daten ist freiwillig, aber für die Durchführung des Garantieverfahrens erforderlich.
3. Ihre Daten werden für die Dauer der Prüfung der Durchführung des Garantieverfahrens und für Archivierungszwecke im Falle der Notwendigkeit der Abwehr möglicher Ansprüche gegen den Verwalter nicht länger als bis zu deren Verjährung verarbeitet.
4. Ihre Daten dürfen nur an Stellen weitergegeben werden, die Daten im Auftrag des Verwalters auf der Grundlage einer schriftlichen Vereinbarung über die Beauftragung mit der Verarbeitung personenbezogener Daten verarbeiten und die u.a. technische Dienstleistungen, Hosting oder Website-Wartung, IT-Dienstleistungen und Kurierdienste anbieten. Die Dienstleister des Verwalters sind verpflichtet, die Datensicherheit zu gewährleisten und die Anforderungen des geltenden Rechts in Bezug auf den Schutz personenbezogener Daten zu erfüllen, und dürfen die anvertrauten personenbezogenen Daten nicht für andere als die im Vertrag mit dem Verwalter genannten Zwecke verwenden.
5. Ihre Daten werden nicht automatisiert verarbeitet, einschließlich Profiling, und werden nicht an ein Drittland/eine internationale Organisation übermittelt.
6. Sie haben jederzeit das Recht auf Auskunft über den Inhalt Ihrer Daten sowie das Recht auf Berichtigung, Löschung, Einschränkung der Verarbeitung, das Recht auf Datenübertragbarkeit und das Recht auf Widerspruch.
7. Für alle Fragen im Zusammenhang mit der Verarbeitung Ihrer personenbezogenen Daten durch den für die Verarbeitung Verantwortlichen können Sie sich an die folgende E-Mail-Adresse wenden: daneosobowe@dedra.pl;
8. Sie haben das Recht, eine Beschwerde bei der Datenschutzbehörde einzureichen;

FR Sommaire

1. Photos et schémas
2. Description de l'appareil
3. Utilisation prévue de l'appareil
4. Restrictions d'utilisation
5. Caractéristiques techniques
6. Préparation au travail
7. Mise en marche de l'appareil
8. Utilisation de l'appareil
9. Opérations d'entretien courantes
10. Pièces de remplacement et accessoires
11. Élimination autonome des défauts
12. Assemblage de l’appareil
13. Informations pour les utilisateurs concernant l'élimination des équipements électriques et électroniques
14. Carte de garantie

Déclaration de conformité jointe au mode d'emploi en tant que document séparé. En cas d'absence de la déclaration de conformité, veuillez contacter Dedra Exim Sp. z o.o.

Les règles générales de sécurité sont jointes au mode d'emploi sous forme de brochure séparée.

ATTENTION. Lire tous les avertissements signalés par le symbole et toutes les instructions.

Le non-respect des avertissements et des instructions de sécurité mentionnés ci-dessous peut entraîner une électrocution, un incendie ou des blessures graves.

Conserver tous les avertissements et toutes les instructions pour [1] une utilisation ultérieure.

ATTENTION **L'appareil de la gamme SAS+ALL a été conçu pour fonctionner uniquement avec les chargeurs et les batteries de la gamme SAS+ALL.**

La batterie Li-Ion et le chargeur ne sont pas inclus dans l'équipement de l'appareil acheté et doivent être acquis séparément. L'utilisation de batteries et de chargeurs autres que ceux dédiés à l'appareil est interdite.

Le mode d'emploi de la batterie et du chargeur est décrit dans les instructions qui les accompagnent.

ATTENTION **Il ne faut jamais laisser un chargeur en fonctionnement sans surveillance.**

Le chargeur est un appareil électrique et sa détérioration pendant le fonctionnement peut entraîner des situations dangereuses. Une fois la batterie chargée, débrancher le chargeur du secteur et retirer la batterie du logement du chargeur.

2. Description de l'appareil

Fig. A : 1. – Chaîne, 2. – Protecteur de sécurité, 3. – Carter de protection, 4. – Blocage de l'interrupteur, 5. – Poignée principale, 6. – Bouton de l'interrupteur, 7. – Logement de la batterie, 8. – Écrou, 9. – Guide-chaîne.

3. Utilisation prévue de l'appareil

L'appareil est destiné au sciage du bois et d'objets en bois. La scie est particulièrement adaptée à l'ébranchage de fines branches ainsi qu'à la coupe d'entretien de pousses d'arbres dont le diamètre ne dépasse pas le diamètre de coupe maximal. Le mode d'emploi est décrit en détail dans la suite.

L'utilisation de l'appareil est autorisée pour les travaux de rénovation et de construction, dans les ateliers de réparation, dans les travaux de bricolage, dans le respect des conditions d'utilisation et des conditions de travail admissibles, contenues dans le mode d'emploi.

4. Restrictions d'utilisation

ATTENTION **L'appareil ne peut être utilisé que conformément aux "Conditions de travail admissibles" indiquées ci-dessous.**

Il est interdit de couper des matériaux autres que ceux mentionnés au point "Utilisation prévue de l'appareil".

ATTENTION **Toute modification arbitraire de la construction mécanique et électrique, toute opération d'entretien non décrite dans le mode d'emploi sera considérée comme illégale et entraînera la perte immédiate des droits de garantie, et la déclaration de conformité perdra sa validité.**

Une utilisation non conforme à la destination ou non conforme au mode d'emploi entraînera la perte immédiate des droits de garantie.

Conditions de travail admissibles
S1 – fonctionnement continu et autres.
Plage de températures de charge des batteries : 10 - 30°C. Ne pas exposer à une température supérieure à 40°C.

5. Caractéristiques techniques

Modèle de l'appareil	**DED7099**
Tension de fonctionnement [V]	18 d.c.
Vitesse de rotation [min^{-1}]	3200
Vitesse d'avance de la chaîne [m/s]	4,8
Longueur du guide-chaîne [mm]	100
Longueur de coupe maximale [mm]	95
Largeur de la rainure du guide-chaîne [mm]	1,1
Nombre de maillons de la chaîne	26
Pas de la chaîne [“]	0.3
Profil de la chaîne	Pół dłuto
Niveau de vibrations mesuré sur la poignée principale a_h [m/s^2]	3,425
Incertitude de mesure K [m/s^2]	1,5
Émission sonore :	
Niveau de pression acoustique L_{pA} [dB(A)] / Incertitude de mesure K_{pA}	78 / 3
Niveau de puissance acoustique L_{WA} [dB(A)] / Incertitude de mesure K_{WA} [dB(A)]	89 / 3
Niveau de puissance acoustique garanti L_{WA} [dB(A)]	92
Masse de l'appareil [kg]	1,27

Informations sur les vibrations et le bruit

La valeur globale des vibrations ah et l'incertitude de mesure ont été déterminées conformément à la norme EN 62841-4-1 et sont indiquées dans le tableau.

L'émission de bruit a été déterminée conformément à la norme EN 62841-4-1, les valeurs sont indiquées dans le tableau ci-dessus.

ATTENTION **Le bruit peut entraîner des lésions auditives, il est impératif de toujours porter une protection auditive pendant le travail!**

La valeur globale déclarée des vibrations/du bruit a été mesurée conformément à une méthode d'essai standard et peut être utilisée pour comparer un appareil à un autre. Le niveau de vibrations/de bruit indiqué peut également être utilisé pour une évaluation préliminaire de l'exposition aux vibrations/au bruit.

Le niveau de vibrations/de bruit pendant l'utilisation réelle de l'appareil peut différer des valeurs déclarées, en fonction de la manière dont les outils de travail sont utilisés, en particulier du type de pièce à usiner et de la nécessité de déterminer les mesures visant à protéger l'opérateur. Pour estimer précisément l'exposition dans des conditions d'utilisation réelles, il est nécessaire de prendre en compte toutes les parties du cycle de fonctionnement, y compris les périodes où l'appareil est éteint ou lorsqu'il est allumé mais n'est pas utilisé pour le travail.

6. Préparation au travail

ATTENTION **L'appareil fait partie de la gamme SAS+ALL, par conséquent, pour l'utiliser, il est nécessaire de compléter un ensemble comprenant l'appareil, la batterie et le chargeur. L'utilisation d'autres batteries et chargeurs est interdite.**

ATTENTION **Toutes les opérations décrites dans ce chapitre doivent être effectuées avec la batterie débranchée.**

La batterie ne doit être installée que lorsque l'appareil est complètement assemblé et que la tension de la chaîne est réglée.

Lors du montage, du réglage et de la vérification de la tronçonneuse, il est impératif de toujours porter des gants de protection afin d'éviter les coupures.

Montage du guide et de la chaîne

Dévisser l'écrou de serrage (fig. A.8), retirer le capot du mécanisme d'entraînement de la chaîne (fig. A.3). Assembler le guide avec l'élément passif du tendeur de chaîne de la manière indiquée sur la figure C.

Vérifier que la chaîne n'est pas endommagée – si les maillons ne sont pas fissurés, si les rivets ne sont pas cassés. Il est interdit de monter une chaîne endommagée sur la tronçonneuse.

Placer la chaîne sur le guide, insérer la dent centrale dans l'encoche du guide. Lors du montage du guide, veiller à insérer l'orifice situé à l'extrémité du guide dans l'élément de réglage de la tension de la chaîne.

Veiller au sens de montage correct de la chaîne – les bords tranchants des dents de coupe doivent être orientés dans le sens de rotation de la chaîne, comme illustré sur le boîtier de l'appareil (fig. B). S'assurer que le guide est correctement serré contre le corps de la tronçonneuse et que la chaîne est correctement positionnée dans la roue dentée d'entraînement (fig. C). Remettre en place le capot du mécanisme d'entraînement de la chaîne (fig. A.3) et serrer le bouton de serrage du guide (fig. A.8). S'assurer que le capot adhère au boîtier de la tronçonneuse sur tous les bords de contact, sans aucun espace ni tension.

Tension de la chaîne de la tronçonneuse

La chaîne s'allonge pendant l'utilisation, il est nécessaire de vérifier systématiquement sa tension. Lors de la première utilisation d'une nouvelle chaîne, il faut tenir compte du fait qu'elle nécessite un certain temps de rodage, c'est pourquoi il faut vérifier sa tension beaucoup plus fréquemment. Il est particulièrement important de vérifier la tension d'une nouvelle chaîne toutes les 5 à 10 minutes de travail environ.

Pour régler la tension de la chaîne, il faut utiliser un tournevis cruciforme. En tournant la vis située dans le corps de l'appareil vers la gauche, on tend la chaîne de la scie. En tournant dans le sens inverse, on détend la tension de la chaîne (fig. E). Une chaîne correctement tendue ne pend pas le long du bord inférieur du guide et peut être légèrement écartée du guide au milieu de sa longueur d'environ 3 à 4 mm (fig. D), sans que la chaîne ne puisse sortir de la rainure du guide. Après avoir relâché la chaîne, elle revient à sa place dans la rainure du guide. Si nécessaire, effectuer des ajustements en répétant les étapes ci-dessus.

Lubrification de la chaîne

Il est préférable de tremper une nouvelle chaîne dans de l'huile pendant plusieurs heures avant sa première utilisation. L'huile pénétrera dans tous les éléments de la chaîne de coupe, ce qui prolongera la durée de vie de l'ensemble du système de coupe.

L'appareil ne dispose pas de système de lubrification de la chaîne. Pendant le travail, il est nécessaire de faire des pauses et de nettoyer et d'huiler la chaîne avec un pinceau imbibé d'huile.

7. Mise en marche de l'appareil

ATTENTION **Avant de démarrer l'appareil, il est impératif d'effectuer les opérations décrites dans le chapitre « Préparation au travail ».**

Avant de mettre l'appareil en marche, s'assurer qu'aucune autre personne ou aucun animal ne se trouve à proximité et pourrait se retrouver involontairement dans la zone de travail. S'assurer que la chaîne de la scie ne touche rien au moment du démarrage.

Pour mettre l'appareil en marche, il faut appuyer sur le bouton de verrouillage de l'interrupteur, puis appuyer sur le bouton de l'interrupteur. Le relâchement du bouton de l'interrupteur entraîne l'arrêt de l'appareil.

8. Utilisation de l'appareil

ATTENTION **En cas d'échauffement de la batterie au-dessus de 40°C, il est nécessaire d'interrompre le travail et d'attendre que la batterie refroidisse.**

ATTENTION **Pendant l'utilisation de l'appareil, il est impératif de respecter toutes les règles de sécurité et les recommandations décrites dans les consignes de sécurité.**

ATTENTION **Il est interdit de couper du bois posé directement sur le sol, le béton ou toute autre surface. Le contact de la chaîne avec le sol ou une autre surface peut non seulement être dangereux, mais réduit également la durée de vie de la chaîne et du guide.**

Ébranchage

L'ébranchage consiste à enlever les branches d'un arbre abattu et gisant au sol. Lors de l'ébranchage, il faut laisser les branches inférieures les plus épaisses afin d'assurer ainsi le soutien de l'arbre au sol. L'ébranchage doit commencer à la base de l'arbre abattu, en se dirigeant vers la cime. Ébrancher les branches individuellement, en enlevant les petites branches d'une seule coupe. Ébrancher les branches sous tension du côté des contraintes de traction afin d'éviter le coincement de la tronçonneuse. Il faut faire preuve de prudence lors de la coupe

des branches sous tension, car elles peuvent rebondir dans une direction imprévue et heurter l'opérateur, causant des blessures.

Tronçonnage d'un arbre

Le tronçonnage consiste à couper transversalement un arbre abattu et préalablement ébranché en morceaux plus courts, afin d'obtenir l'assortiment souhaité.

Coupe des branches et des pousses d'arbres fruitiers

Il est recommandé d'effectuer les coupes d'entretien des arbres non pas perpendiculairement mais légèrement en biais et à une hauteur d'environ 5 mm au-dessus d'un bourgeon. La coupe en biais doit être réalisée de manière à ce que le point le plus haut se trouve au-dessus de l'œil.
La coupe ne doit pas être effectuée trop près du tronc afin que la plaie puisse cicatriser.

ATTENTION **Après chaque utilisation de l'appareil, débrancher la batterie afin d'éviter toute mise en marche accidentelle par des tiers ou pendant le transport.**

9. Opérations d'entretien courantes

ATTENTION **Toutes les opérations d'entretien doivent être effectuées avec l'appareil débranché de la source d'alimentation. Pendant les opérations d'entretien de la tronçonneuse, il est impératif de toujours porter des gants de protection afin d'éviter les coupures.**

Vérification de la tension de la chaîne

Il faut se rappeler que la chaîne de l'appareil chauffe et se dilate pendant le fonctionnement. Pendant les pauses, contrôler la tension de la chaîne et la corriger en conséquence, comme décrit au chapitre « Préparation au travail ». Après avoir terminé le travail, il faut réduire la tension de la chaîne afin qu'en refroidissant et en se contractant, elle ne se coince pas dans le guide.

Vérification de l'état du guide et de la chaîne

Vérifier périodiquement (au moins toutes les 5 heures de travail) l'état de la chaîne et du guide. Effectuer le démontage dans l'ordre inverse de celui décrit pour le montage au chapitre « Préparation au travail ». Nettoyer les rainures de guidage de la chaîne. Afin d'éviter une usure excessive du guide, vérifier l'état des rainures de guidage : si une fissure est visible en raison du rebord des rainures de guidage qui se replie vers l'extérieur, il faut remplacer le guide par un neuf ou le confier à un service après-vente pour une remise en état.
Vérifier la chaîne afin de détecter d'éventuelles fissures des maillons ou des rivets desserrés.

ATTENTION **Ne pas utiliser une chaîne dont les maillons sont fissurés, les rivets desserrés ou les articulations rigides.**

Autres opérations d'entretien

Vérifier périodiquement l'état de la roue dentée qui entraîne la chaîne (fig. B). En cas de dommage constaté, confier l'appareil à un service après-vente pour remplacement.
Maintenir l'appareil propre, ne pas le ranger sale. Ne pas nettoyer avec des détergents à base d'eau, ne pas utiliser de solvants agressifs pour le nettoyage. Éliminer les copeaux à l'air comprimé après avoir retiré le capot de la roue dentée (fig. A, 12), ainsi que le guide et la chaîne. Avant de transporter l'appareil vers son lieu de stockage, réduire la tension de la chaîne et remettre le protège-guide.
tocker hors de portée des enfants, dans un endroit sec, ne pas exposer aux intempéries (pluie, neige, rayons UV).
Ne pas ranger l'appareil sans avoir nettoyé la chaîne et le guide.
Pour charger la batterie de la gamme SAS+ALL, utiliser uniquement les chargeurs dédiés. Ne pas laisser la batterie sans surveillance pendant la charge. Une fois la charge terminée, débrancher le chargeur de la source d'alimentation et retirer la batterie.
Il est impératif de débrancher la source d'alimentation dans les cas suivants :
- après avoir terminé le travail avec l'appareil
- lors du déplacement de l'appareil
- si l'utilisateur s'éloigne de l'appareil
- avant de remplacer ou de régler l'accessoire de travail
- avant de vérifier ou de nettoyer l'appareil

Ne jamais laisser l'appareil avec la batterie connectée sans surveillance!
Il est interdit de transporter l'appareil avec la batterie connectée ! Débrancher la batterie de l'appareil pour le transport.

10. Pièces de rechange et accessoires

Pour l'achat de pièces de rechange et d'accessoires, veuillez contacter le Service Dedra Exim. Les coordonnées se trouvent à la page 1 du manuel.
Lors de la commande de pièces de rechange, veuillez indiquer le numéro de lot figurant sur la plaque signalétique ainsi que le numéro de la pièce sur le schéma d'assemblage.
Pendant la période de garantie, les réparations sont effectuées selon les conditions indiquées dans la carte de garantie. Veuillez remettre le produit réclamé pour réparation au lieu d'achat (le vendeur est tenu d'accepter le produit réclamé), l'envoyer au service central Dedra Exim ou l'envoyer au service le plus proche de votre lieu de résidence (liste des services sur le site www.dedra.pl). Veuillez joindre la carte de garantie dûment remplie. Après la période de garantie, les réparations sont effectuées par le service central. Le produit endommagé doit être envoyé au service (les frais d'expédition sont à la charge de l'utilisateur).

11. Élimination autonome des défauts

ATTENTION **Avant de procéder au dépannage autonome, il est nécessaire de débrancher l'appareil de l'alimentation.**

Problème	Cause	Solution
L'appareil ne fonctionne pas.	Batterie mal connectée.	Vérifier la batterie.
	Batterie déchargée.	Charger la batterie.
	Interrupteur endommagé.	Remplacer l'interrupteur par un neuf – confier l'appareil au service après-vente.
	Odeur d'isolation brûlée.	Le moteur nécessite une réparation – confier l'appareil au service après-vente.
Le moteur surchauffe.	Orifices de ventilation obstrués.	Souffler à l'air comprimé.
L'appareil démarre difficilement, s'arrête après un court instant.	Tension de la chaîne trop élevée.	Contrôler la tension de la chaîne (voir le chapitre « Préparation au travail »).
Efficacité de travail très faible.	Chaîne usée.	Affûter la chaîne ou la remplacer par une neuve.
	Tension de la chaîne trop faible.	Contrôler la tension de la chaîne (voir le chapitre « Préparation au travail »).

12. Composition de l'appareil

DED7099: 1. mini-scie à batterie - 1 pièce, 2. chaîne - 1 pièce, 3. guide - 1 pièce.

13. Information pour les utilisateurs concernant l'élimination des appareils électriques et électroniques (concerne les ménages)

Le symbole représenté sur les produits ou leur documentation jointe indique que les appareils électriques ou électroniques hors d'usage ne doivent pas être jetés avec les ordures ménagères. La procédure correcte en cas de nécessité d'élimination, de réutilisation ou de récupération des composants consiste à remettre l'appareil à un point de collecte spécialisé, où il sera accepté gratuitement. Les informations sur l'emplacement des points de collecte des équipements usagés sont fournies par les autorités locales, par exemple sur leurs sites web.
Une élimination correcte de l'appareil permet de préserver des ressources précieuses et d'éviter les effets négatifs sur la santé et l'environnement résultant de la possible présence dans l'équipement de substances, de mélanges et de composants dangereux.
Une élimination incorrecte des déchets est passible de sanctions prévues par les réglementations locales en vigueur.
Utilisateurs dans les pays de l'Union européenne : En cas de nécessité de se débarrasser d'appareils électriques ou électroniques, veuillez contacter le point de vente ou le fournisseur le plus proche, qui vous fourniront des informations supplémentaires.
Élimination des déchets dans les pays hors de l'Union européenne : Ce symbole ne concerne que les pays de l'Union européenne. En cas de besoin de se débarrasser de ce produit, veuillez contacter les autorités locales ou votre revendeur pour obtenir des informations sur la procédure correcte à suivre.

Carte de garantie

……..
(nom du produit)

Numéro de catalogue : …… Numéro de lot : .....

(ci-après dénommé le Produit)

Date d'achat du Produit : .....

Cachet du vendeur

Date et signature du vendeur : .....

Déclaration de l'Utilisateur :

Je confirme avoir été informé des conditions de garantie ainsi que des conséquences du non-respect des directives contenues dans le mode d'emploi et la carte de garantie. Les conditions de la présente garantie me sont connues, ce que je confirme par ma signature :

....

Date et lieu Signature de l'Utilisateur

I. Responsabilité pour le Produit

1. Le garant est Dedra Exim Sp. z o.o., dont le siège social est à Pruszków, adresse : ul. 3 Maja 8, 05-800 Pruszków, Pologne, KRS 0000062517, Tribunal de district de la ville de Varsovie à Varsovie, XIVe division commerciale du Registre national des tribunaux, NIP 527-020-49-33, capital social : 100 980,00 PLN.
2. Conformément aux conditions spécifiées dans la présente carte de garantie, le Garant accorde une garantie sur le Produit provenant de la distribution du Garant.
3. La responsabilité au titre de la garantie ne couvre que les défauts résultant de causes inhérentes au Produit au moment de sa livraison à l'Utilisateur.
4. Au titre de la garantie, l'Utilisateur a droit à la réparation gratuite du Produit, à condition que le défaut soit apparu pendant la période de garantie. Le mode de réparation du Produit (méthode d'exécution de la réparation) dépend de la décision du Garant. Si le Garant constate l'impossibilité de réparer, il se réserve le droit de remplacer l'élément défectueux ou l'ensemble du Produit par un produit exempt de défaut, de réduire le prix du Produit ou de résilier le contrat.

5. En ce qui concerne l'Utilisateur qui n'est pas un consommateur au sens de la loi du 23 avril 1964, Code civil, la responsabilité du Garant en matière de dommages résultant de la présente garantie et/ou en relation avec sa conclusion et son exécution, quel que soit le fondement juridique, est limitée au maximum à la valeur du Produit défectueux.

II. Période de garantie

Éléments du Produit	Durée de la protection de garantie
DED7099	36 mois à compter de la date d'achat du produit indiquée sur la présente carte de garantie.

III. Conditions d'application de la garantie

1. Présentation par l'Utilisateur de la carte de garantie du Produit dûment remplie et justification par l'Utilisateur des circonstances d'achat du Produit, par exemple en présentant un ticket de caisse, une facture, etc. Afin de faciliter le traitement de la réclamation, il est recommandé à l'Utilisateur de joindre au Produit réclamé tous les éléments spécifiés dans la rubrique « Composition de l'appareil » contenue dans le mode d'emploi.
2. Respect par l'Utilisateur des recommandations contenues dans le mode d'emploi et la carte de garantie.
3. La garantie ne couvre que le territoire de la République de Pologne et de l'UE.
4. La garantie ne couvre pas les défauts du Produit résultant notamment de :
a. Non-respect par l'Utilisateur des conditions spécifiées dans le mode d'emploi, notamment en matière d'utilisation, d'entretien et de nettoyage corrects ;
b. Utilisation par l'Utilisateur de produits de nettoyage ou d'entretien non conformes au mode d'emploi ;
c. Stockage et transport inappropriés du Produit par l'Utilisateur ;
d. Modifications et/ou transformations non autorisées du Produit par l'Utilisateur, qui n'ont pas été convenues avec le Garant ;
e. Utilisation par l'Utilisateur dans le Produit de consommables non conformes au mode d'emploi.
5. L'Utilisateur qui n'est pas un consommateur au sens de la loi du 23 avril 1964, Code civil, perd la garantie sur le Produit dans lequel :
- les numéros de série, les indications de date et les plaques signalétiques ont été supprimés, modifiés ou endommagés par l'Utilisateur ;
- les scellés ont été endommagés par l'Utilisateur ou portent des traces de manipulation de l'Utilisateur.
6. Attention ! Les opérations liées à l'entretien quotidien du Produit, résultant notamment du mode d'emploi, sont effectuées par l'Utilisateur à ses propres frais.

IV. Procédure de réclamation

1. En cas de constatation d'un fonctionnement incorrect du Produit, avant de soumettre une réclamation, il convient de s'assurer que toutes les opérations spécifiées notamment dans le mode d'emploi ont été effectuées correctement.
2. Il est recommandé de soumettre la réclamation immédiatement, de préférence dans les 7 jours suivant la date de constatation du défaut du Produit. L'Utilisateur qui n'est pas un consommateur au sens de la loi du 23 avril 1964, Code civil, perd ses droits découlant de la présente garantie en cas de non-soumission de la réclamation dans un délai de 7 jours.
3. La réclamation peut être soumise notamment au point d'achat du Produit, au service de garantie ou par écrit à l'adresse suivante : Dedra Exim Sp. z o.o., ul. 3 Maja 8, 05-800 Pruszków, Pologne.
4. L'Utilisateur peut soumettre une réclamation en utilisant le formulaire disponible sur le site web www.dedra.pl (« Formulaire de réclamation au titre de la garantie »).
5. Les adresses des services de garantie pour les différents pays sont disponibles sur le site www.dedra.pl. En l'absence de service de garantie pour un pays donné, il est recommandé d'adresser les réclamations au titre de la garantie à l'adresse suivante : Dedra Exim Sp. z o.o. ul. 3 Maja 8, 05-800 Pruszków (Pologne).
6. A l'égard de la sécurité de l'Utilisateur, l'utilisation d'un Produit défectueux est interdite.
7. Attention ! L'utilisation d'un Produit défectueux est dangereuse pour la santé et la vie de l'Utilisateur.
8. L'exécution des obligations découlant de la garantie aura lieu dans un délai de 14 jours ouvrables à compter de la date de livraison du Produit réclamé par l'Utilisateur.
9. Avant de livrer le Produit défectueux pour réclamation, il est recommandé de le nettoyer. Il est recommandé de protéger soigneusement le Produit réclamé contre les dommages pendant le transport (il est recommandé de livrer le Produit réclamé dans son emballage d'origine).
10. La période de garantie est prolongée de la durée pendant laquelle l'Utilisateur n'a pas pu utiliser le Produit en raison d'un défaut couvert par la garantie.
La garantie n'exclut, ne limite ni ne suspend les droits de l'Utilisateur découlant des dispositions relatives à la garantie légale contre les défauts de la chose vendue.

Conformément à l'article 13, paragraphes 1 et 2, du règlement (UE) 2016/679 du Parlement européen et du Conseil du 27 avril 2016 relatif à la protection des personnes physiques à l'égard du traitement des données à caractère personnel et à la libre circulation de ces données, et abrogeant la directive 95/46/CE (ci-après « RGPD »), nous vous informons de ce qui suit :
1. Le responsable du traitement de vos données personnelles fournies dans le formulaire est DEDRA-EXIM sp. z o.o., dont le siège social est situé à Pruszków, ul. 3 Maja 8, 05-800 Pruszków, Pologne (ci-après le « Responsable du traitement »).
2. Vos données seront traitées exclusivement aux fins de la procédure de garantie de l'appareil conformément à l'article 6, paragraphe 1, point b), du règlement général sur la protection des données (ci-après « RGPD »). La fourniture des données est volontaire, mais nécessaire au déroulement de la procédure de garantie.
3. Vos données seront traitées pendant la durée d'examen et de traitement de la procédure de garantie, ainsi qu'à des fins d'archivage en cas de nécessité de défense contre d'éventuelles réclamations à l'encontre du Responsable du traitement, et ce, pas plus longtemps que le délai de prescription de ces réclamations.
4. Vos données pourront être divulguées exclusivement aux sous-traitants traitant les données pour le compte du responsable du traitement sur la base d'un contrat écrit de sous-traitance de données à caractère personnel, fournissant notamment des services de maintenance technique, d'hébergement ou de gestion de site web, de support informatique ou de transport. Les fournisseurs du Responsable du traitement sont tenus d'assurer la sécurité des données et de respecter les exigences de la législation applicable en matière de protection des données à caractère personnel, et ne peuvent pas utiliser les données à caractère personnel qui leur sont confiées à d'autres fins que celles spécifiées dans le contrat conclu avec le Responsable du traitement.
5. Vos données ne feront pas l'objet d'une prise de décision automatisée, y compris le profilage, et ne seront pas transférées vers un pays tiers ou une organisation internationale.
6. Vous disposez d'un droit d'accès à vos données, ainsi que d'un droit de rectification, d'effacement, de limitation du traitement, d'un droit à la portabilité des données et d'un droit d'opposition, à tout moment.
7. Pour toute question relative au traitement de vos données personnelles par le Responsable du traitement, vous pouvez le contacter à l'adresse e-mail suivante : daneosobowe@dedra.pl ;
8. Vous avez le droit d'introduire une réclamation auprès de l'autorité de contrôle compétente en matière de protection des données à caractère personnel;

Dedra Exim Sp. z o.o.
ul. 3 Maja 8, 05-800 Pruszków
Tel. +48 22 73 83 777, fax +48 22 73 83 779
www.dedra.pl, serwis@dedra.pl

Adnotacje o dokonanych naprawach / Annotations of repairs made / Záznamy o provedených opravách / Záznamy o vykonaných opravách / Pastabos apie atliktą remontą / Piezīmes par veikto remontu / Feljegyzések az elvégzett javításokról / Mențiuni cu privire la reparațiile efectuate / Opombe o opravljenih popravilih / Bilješke o izvršenim popravcima / Vermerke über ausgeführte reparaturen / Annotations sur les réparations effectuées

Data zgłoszenia do naprawy / Date of request for repair / Datum nahlášení k opravě / Dátum odovzdania do opravy / Atidavimo remontui data / Produkta nodošanas remontā datums / A javításra történő bejelentés dátuma / Data predării la reparație / Datum prijave za popravilo / Datum zahtjeva za popravak / Datum der Anmeldung zur Reparatur / Date de la demande de réparation	Data wykonania naprawy / Date of repair / Datum provedení opravy / Dátum vykonania opravy / Remonto data / Remonta datums / A javítás dátuma / Data efectuării reparației / Datum izvršitve popravila / Datum popravka / Datum der Ausführung der Reparatur / Date de réparation	Zakres naprawy, opis czynności naprawczych / Scope of repair, description of repair activities /.Rozsah opravy, popis úkonů / Rozsah opravy, opis vykonaných opravných činností / Remonto apimtis, remonto darbų aprašymas / Remonta apjoms, remontdarbu apraksts / A javítás tartalma, a javítási műveletek leírása / Domeniul de reparație, descrierea operațiilor de reparație / Obseg popravila, opis izvršenih opravil v okviru popravila / Opseg popravka, opis popravka / Umfang der Reparatur , Beschreibung der Tätigkeiten / Étendue de la réparation, description des opérations de réparation	Podpis wykonującego naprawę / Signature of the repairer / Podpis opraváře / Podpis osoby vykonávajúcej opravu / Remontą atliekančio asmens parašas / Remonta veicēja paraksts / A javítást végző aláírása / Semnătura persoanei care a efectuat reparația / Podpis osebe, ki je izvršila popravilo / Potpis osobe koja izvodi popravak / Unterschrift der die Reparatur ausführenden Person / Signature de la personne ayant effectué la réparation