DED7093

Instrukcja ważna dla urządzeń wyprodukowanych po: / Instruction manual valid for devices manufactured after / Návod pro zařízení vyrobená po: / Návod pre obsluhu zariadení vyrobených po: / Instrukcija – įrenginiai, kurie buvo pagaminti nuo: / Lietošanas instrukcija ierīcēm izgatavotiem pēc: / Útmutató a után gyártott készülékekhez: / Manualul de utilizare pentru aparate fabricate după: / Bedienungsanleitung für Geräte, hergestellt wurden die nach dem: / Priročnik velja za opremo, izdelano po**: / 01.07.2019**

PL **Dmuchawa/odkurzacz akumulatorowy 18V**
Instrukcja obsługi z kartą gwarancyjną

EN **Cordless garden blower 18V**
Instruction manual with guarantee card

CZ **Dmychadlo/akumulátorový vysavač 18V**
Návod k obsluze se záručním listem

SK **Akumulátorové dúchadlo/vysávač 18V**
Užívateľská príručka so záručným listom

LT **Pūstuvas / dulkių siurblys, akumuliatorinis 18V**
Naudojimo instrukcija su Garantiniu lapu

SI **18V akumulatorski pihalnik/vakuumski sesalnik**
Navodila za uporabo z garancijsko kartico

BG **18V акумулаторен вентилатор/прахосмукачка**
Инструкции за експлоатация с гаранционна карта

LV **Akumulatora darbināms ventilators / putekļsūcējs 18V**
Lietošanas instrukcija ar garantijas talonu

HU **Akkumulátoros légfúvó/porszívó 18V**
Használati Utasítás Garanciajeggyel

RO **Suflanta/aspirator cu accumulator 18V**
Instrucțiuni de utilizare și certificat de garanție

DE **Gebläse/Akku-Staubsauger 18V**
Bedienungsanleitung mit Garantiekarte

HR **Akumulatorski puhač/usisavač 18 V**
Upute za uporabu s jamstvenim listom

UA **Акумуляторна повітродувка/пилосос 18В**
Інструкція з експлуатації з гарантійним талоном



PL Wszelkie prawa zastrzeżone. Niniejsze opracowanie jest chronione prawem autorskim. Kopiowanie lub rozpowszechnianie Instrukji Obsługi we fragmentach albo w całości bez zgody Dedra Exim zabronione Dedra Exim zastrzega sobie prawo do wprowadzania zmian konstrukcyjno-technicznych oraz kompletacyjnych bez uprzedniego powiadamiania. Zmiany te nie mogą stanowić podstawy do reklamowania produktu. Instrukcja obsługi dostępna na stronie www.dedra.pl

EN All rights reserved. This publication is protected by copyright. Copying or distribution of the User Manual in parts or in full without Dedra Exim's permission is prohibited Dedra Exim reserves the right to make design, technical and completion changes without prior notice. These changes may not constitute grounds for advertising the product. User manual available at www.dedra.pl

CZ Všechna práva vyhrazena. Toto zpracování je chráněno autorským právem. Kopírování nebo šíření Návodu k obsluze v částech nebo vcelku bez souhlasu společnosti Dedra Exim je zakázáno. Dedra Exim si vyhrazuje právo zavádět konstrukční a technické a komplementační změny bez dřívějšího oznámení. Tyto změny nemohou být základem pro reklamování výrobku. Návod k obsluze dostupný na stránkách www.dedra.pl

SK Všetky práva vyhradené. Tieto materiály sú chránené autorskými právami. Kopírovanie prípadne šírenie častí, prípadne celého návodu na obsluhu je bez súhlasu spoločnosti Dedra Exim zakázané. Dedra Exim si vyhradzuje právo na vykonávanie konštrukčno-technických zmien, a zmien doplnkového príslušenstva, bez predchádzajúceho upozornenia. Tieto zmeny nemôžu byť dôvodom na reklamáciu výrobku. Užívateľská príručka je dostupná na webovej stránke www.dedra.pl

LT Visos teisės saugomos. Šis kūrinys yra saugomas autorinių teisių įstatymų. Eksploatavimo instrukcijos arba jos fragmentų kopijavimas ir platinimas be „Dedra Exim“ sutikimo draudžiamas. „Dedra Exim“ pasilieka sau teisę įvesti konstrukcijos, techninius arba komplektacijos pokyčius be išankstinio įspėjimo. Šie pokyčiai negali būti skundo dėl produkto pagrindu. Naudojimo instrukcija yra prieinama svetainėje: www.dedra.pl

LV Visas tiesības pasargātas. Šis izdevums ir sargāts ar autortiesību. Lietošanas Instrukcijas kopēšana vai izplatīšana pilnīgi vai fragmentos bez Dedra Exim firmas piekrišanas ir aizliegta. Firma Dedra Exim atstāj sev tiesību veikt konstrukcijas-tehnikas izmaiņu, kā arī komplektācijas izmaiņu bez iepriekšēja paziņojuma. Šīs izmaiņas nevar būt par pamatu produkta reklamēšanai. Lietošanas instrukcija pieejama mājaslapā www.dedra.pl

HU Minden jog fenntartva. A jelen kiadvány szerzői jogokkal védve. A Használati Utasítás másolása vagy terjesztése egészében vagy részleteiben a Dedra Exim írásos engedélye nélkül tilos A Dedra Exim fenntartja magának a szerkezeti-műszaki, valamint komplettálási változtatások előzetes bejelentés nélküli bevezetésének jogát. Ezek a változások nem szolgálhatnak alapjául a termék reklamációjának. A használati utasítás a weboldalon elérhető www.dedra.pl.

RO Toate drepturile rezervate. Această redactare este protejată prin legea dreptului de autor. Este interzisă copierea, reproducerea în orice fel sau multiplicarea și distribuirea parțială sau în totalitate a Manualului de utilizare fără permisiunea firmei Dedra Exim Firma Dedra Exim își rezervă dreptul de a face modificări tehnice și constructive sau de completare a dispozitivului fără o notificare prealabilă. Aceste modificări nu pot constitui temei pentru reclamarea produsului. Instrucțiunea de deservire accesibilă pe pagina www.dedra.pl

DE Alle Rechte vorbehalten. Die vorliegende Bedienungsanleitung wird durch das Urheber-recht geschützt. Kein Teil dieser Bedienungs-anleitung darf ohne schriftliche Einwilligung von Dedra Exim vervielfältigt oder verbreitet werden.Dedra Exim behält sich das Recht vor, Konstruktions- und technische Änderungen sowie Änderungen in der Zusammensetzung vorzunehmen, ohne vorher darüber zu informieren. Diese Änderungen können kein Grund zur Reklamation des Produkts bilden. Die Bedienungsanleitung ist auf der Internetseite www.dedra.pl zugänglich.

SI Vse pravice pridržane. To delo je zaščiteno z avtorskimi pravicami. Kopiranje ali razširjanje uporabniškega priročnika po delih ali v celoti brez dovoljenja družbe Dedra Exim je prepovedano Družba Dedra Exim si pridržuje pravico do oblikovnih, tehničnih in končnih sprememb brez predhodnega obvestila. Te spremembe ne smejo biti razlog za oglaševanje izdelka. Uporabniški priročnik je na voljo na spletni strani www.dedra.pl

HR Sva prava su rezervirana. Ovo djelo je zaštićeno autorskim pravom. Zabranjeno je kopiranje ili distribucija Uputa za uporabu u dijelovima ili u cijelosti bez pristanka Dedra Exima Dedra Exim zadržava pravo uvođenja promjena konstrukcijskih, tehničkih i završnih bez prethodne obavijesti. Ove promjene ne mogu predstavljati osnovu za reklamiranje proizvoda. Upute za uporabu dostupne su na web stranici www.dedra.pl

BG Всички права запазени. Тази работа е защитена с авторски права. Копирането или разпространението на ръководството за потребителя на части или изцяло без разрешението на Dedra Exim е забранено Dedra Exim си запазва правото да прави промени в дизайна, техниката и окомплектовката без предварително уведомление. Тези промени не могат да бъдат основание за рекламиране на продукта. Ръководството за потребителя е достъпно на адрес www.dedra.pl

UA Всі права захищені. Ця робота захищена авторським правом. Копіювання або розповсюдження Посібника користувача повністю або частково без дозволу Dedra Exim заборонено Dedra Exim залишає за собою право вносити зміни в конструкцію, технічні характеристики та комплектацію без попереднього повідомлення. Ці зміни не можуть бути підставою для реклами продукту. Посібник користувача доступний на сайті www.dedra.pl

Kontakt
Contact/ Kontaktai / Kontakts / Elérhetőség / Contact / Kontakt / Pišite na / Kontakt / Свържете се с / Контакти
Dedra Exim Sp. z o.o., ul. 3 Maja 8, 05-800 Pruszków
Tel. +48 22 73 83 777 wew. 129, 165, fax +48 22 73 83 779
serwis@dedra.com.pl www.dedra.pl

Instrukcja oryginalna

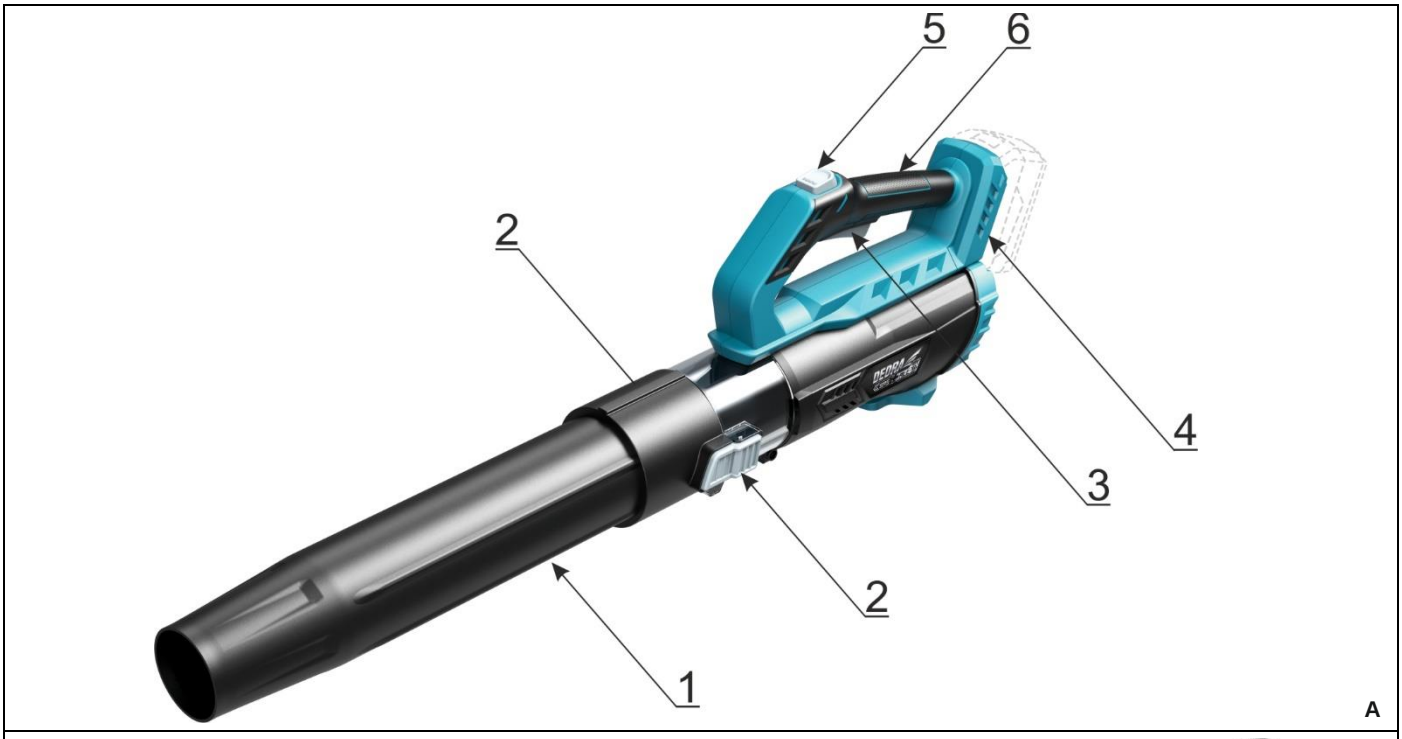

A

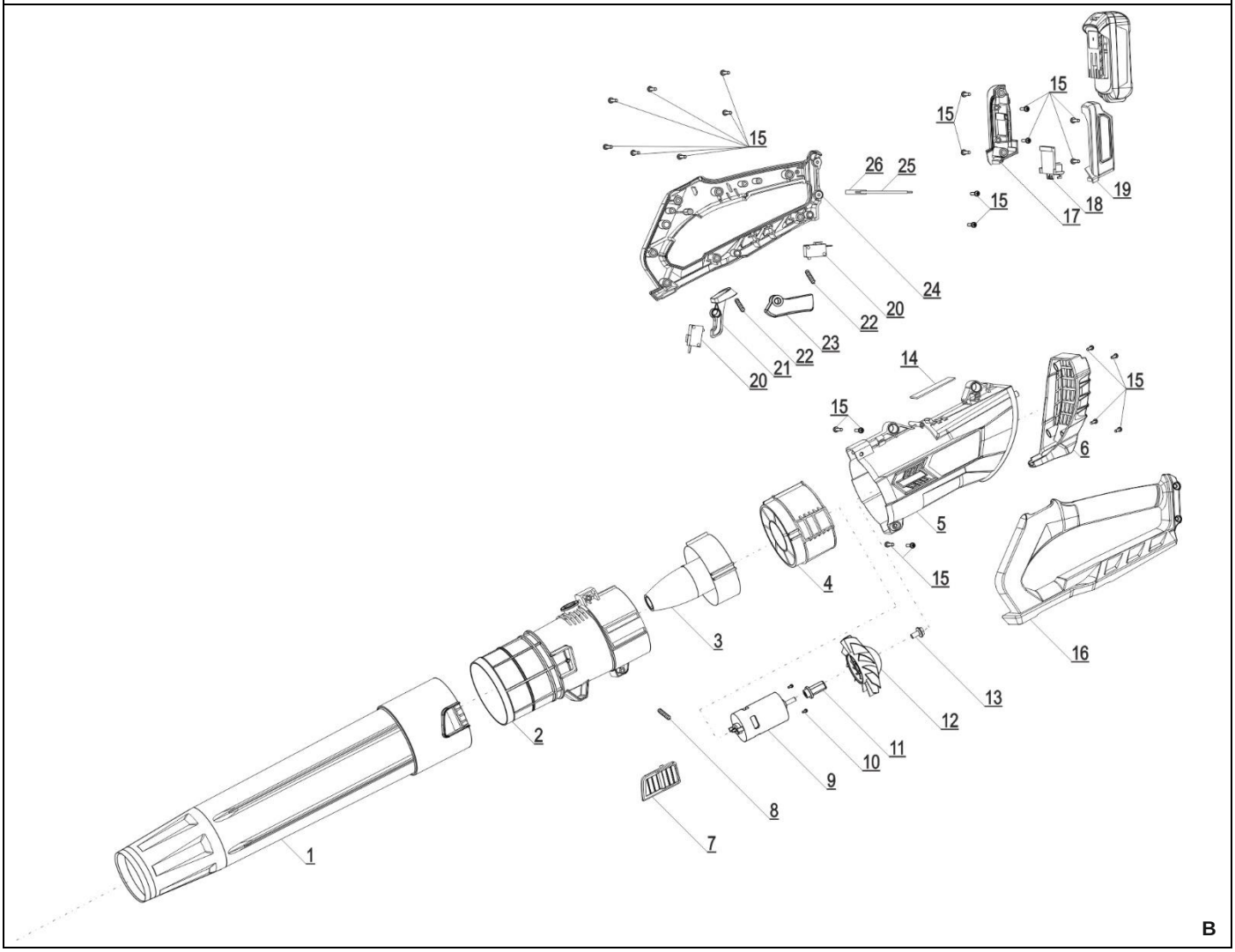

B

Opis Piktogramów/ Description of the marking / Popis Piktogramů/ Opis Piktogramov/ Piktogramų Aprašymas/ Piktogrammu Apraksts/ Piktogramok Magyarázata/ Descrierea Pictogramelor/ Verwendete Piktogramme / Opis piktogramov / Opis piktograma / Описание на пиктограмите / Опис піктограм



Nakaz: przeczytaj instrukcję obsługi / Mandatory: Refer to the instruction manual / Příkaz: přečtěte návod k obsluze / Príkaz: oboznámte sa s užívateľskou príručkou / Privaloma: perskaitykite aptarnavimo instrukciją / Norādījums: rūpīgi iepazīstieties ar lietotāja rokasgrāmatā sniegto informāciju / Utasítás: olvassa el az útmutatót / Obilgatoriu: citiți manualul de utilizare / Gebot: die Bedienungsanleitung lesen / Navodilo: preberite navodila za uporabo / Nalog: pročitajte upute za uporabu /Заповедта: прочетете ръководството за употреба / Заборона: прочитайте інструкцію з експлуатації



Nakaz: używać ochronników słuchu / Order: use hearing protectors / Příkaz: používejte ochranu sluchu / Príkaz: používajte chrániče sluchu / Privaloma: naudoti apsauginius akinius / Lietojiet dzirdes aizsardzības līdzekļus / Utasítás: használjon fülvédőt/ Trebuie să folosi-ţi aparate pentru protecţia auzului / Gebot: Gehörschutz tragen / Obvezno: uporabljajte ščitnike za ušesa / Naredba: koristite zaštitu za sluh / Задължително: Използвайте предпазни средства за уши / Обов'язково: використовуйте захисні навушники



Nakaz: stosować okulary ochronne / Order: use safety goggles / Příkaz: používejte ochranné brýle / Príkaz: používajte ochranné okuliare / Privaloma: naudoti apsauginius akinius / Norādījums: nēsājiet aizsargacenes / Utasítás: viseljen védőszemüveget / Obligatoriu: folosiţi ochelari de protecţie / Gebot: Schutzbrille tragen / Previdnostni ukrepi: uporabljajte zaščitna očala / Naredba: koristite zaštitne naočale / Предпазни мерки: използвайте предпазни очила / Рецепт: використовуйте захисні окуляри



Nakaz: przeczytaj instrukcję obsługi przed rozpoczęciem pracy / Order: read the instruction manual before starting work /.Příkaz: přečtěte návod k obsluze / Príkaz: oboznámte sa s užívateľskou príručkou / Privaloma: perskaitykite aptarnavimo instrukciją / Norādījums: rūpīgi iepazīstieties ar lietotāja rokasgrāmatā sniegto informāciju / Utasítás: olvassa el az útmutatót / Obligatoriu: citiți manualul de utilizare / Gebot: die Bedienungsanleitung lesen / Previdnost: pred začetkom dela preberite navodila za uporabo / Внимание: прочетете инструкциите за работа, преди да започнете работа / Naredba: prije početka rada pročitajte upute za uporabu / Застереження: перед початком роботи прочитайте інструкцію з експлуатації / Застереження: перед обслуговуванням відключіть живлення



Nakaz: odłącz zasilanie przed wykonywaniem czynności obsługowych / Order: disconnect power before performing maintenance / Povinnost: Před prováděním údržby odpojte napájení / Povinnosť: Pred vykonávaním údržby odpojte napájanie / Įsipareigojimas: prieš atlikdami techninę priežiūrą, atjunkite maitinimo šaltinį / Pienākums: pirms apkopes veikšanas atvienojiet strāvas padevi / Kötelezettség: a karbantartás elvégzése előtt válassza le az áramellátást / Obligaţie: deconectaţi sursa de alimentare înainte de a efectua întreţinerea / Gebot: Trennen Sie die Stromversorgung, bevor Sie Wartungsarbeiten durchführen / Naredba: isključite napajanje prije održavanja / Previdnostni ukrepi: pred servisiranjem odklopite napajanje / Предпазване: изключете захранването преди обслужване /



Zakaz: nie przebywać w strefie pracy / Prohibition: do not stay in the work zone / Varování: nezůstávejte v pracovní oblasti / Varovanie: Nezdržujte sa v pracovnej oblasti / Įspėjimas: nepalikite darbo zonoje / Brīdinājums: nepalieciet darba zonā / Figyelem: ne maradjon a munkaterületen / Atenție: nu rămâneți în zona de lucru / Verbot: Nicht im Arbeitsbereich bleiben / Prepoved: ne zadržujte se na delovnem območju / Zabrana: ne zadržavati se u radnoj zoni / Забрана: да не се задържате в работната зона / Заборона: не перебувати в робочій зоні



Zakaz: nie wystawiać na działanie opadów atmosferycznych / Prohibition: do not expose to precipitation / Zákaz: Nevystavujte atmosférickým srážením / Zákaz: nevystavujte atmosférickým zrážkam / Draudimas: nelaikykite atmosferos kritulių / Aizliegums: nepakļaujiet atmosfēras nokrišņiem / Tilalom: ne tegye ki a légköri csapadéknak / Interzicere: nu expuneți la precipitații atmosferice / Verbot: Setzen Sie das Gerät keinen atmosphärischen Niederschlägen aus / Prepoved: ne izpostavljati padavinam / Zabrana: ne izlagati atmosferičkim oborinama / Забрана: да не се излага на валежи / Заборона: не піддавати впливу атмосферних опадів



Informacja: niebezpieczeństwo odrzutu / Information: danger of recoil / Informace: nebezpečí zpětného razu / Informácie: nebezpečenstvo od razu / Informacija: grįžimo pavojus / Informācija: atgriešanās briesmas / Információ: visszahúzódás veszélye / Informație: pericol de recul / Information: Rückstoßgefahr / Informacije: nevarnost povratnih informacij / Informacija: opasnost od povratnog udarca / Информация: опасност от откуп / Інформація: небезпека відкату

Informacja: zachowaj odstęp od operatora / Information: keep your distance from the operator / Informace: Minimální vzdálenost outsider od operatora / Informácie: minimálna vzdialenosť outsidera od operatora / Informacija: minimalus pašalinio atstumo nuo operatoriaus atstumas / Informācija: minimālais attālums no autsaidera no operatora / Információ: a kívülálló minimális távolsága az üzemeltetőtől / Informații: distanța minimă a unui abonat de la operator / Information: Mindestabstand eines Außenseiters vom Bediener / Informacije: ne približujte se upravljavcu / Informacija: držite se na udaljenosti od operatera / Информация: пазете дистанция от оператора / Інформація: тримайтеся на відстані від оператора



Zakaz: nie zbliżać rąk do wirujących elementów i wylotu powietrza/ Prohibition: keep hands away from rotating parts and air outlet / Zákaz: nepřibližujte ruce k rotujícím částem / Zákaz: nedávajte ruky do blízkosti rotujúcich častí / Draudimas: nedėkite rankų prie besisukančių dalių / Aizliegums: nenovietojiet rokas tuvu rotējošajām daļām / Tilalom: ne tegye a kezeit közel a forgó részekhez / Interdicție: nu aduceți mâinile în apropierea pieselor rotative / Verbot: Hände nicht in die Nähe der rotierenden Teile bringen / Prepoved: roke naj ne bodo blizu vrtečih se delov in izpusta zraka / Zabrana: držite ruke podalje od rotirajućih dijelova i izlaza zraka / Забрана: дръжте ръцете си далеч от въртящите се части и изхода за въздух / Заборона: тримати руки подалі від обертових частин і вентиляційного отвору



Zakaz: nie zbliżać długich i ostrych elementów do wirnika / Prohibition: do not bring long and sharp parts close to the rotor / Zákaz: držte dlouhé a ostré prvky od rotoru / Zákaz: dlhé a ostré prvky držte ďalej od rotora / Draudimas: ilgus ir aštrius elementus laikykite toliau nuo rotoriaus / Aizliegums: turēt garus un asus elementus prom no rotora / Tiltás: Tartsa távol a hosszú és éles elemeket a forgórésztől / Interzicere: țineți elementele lungi și ascuțite departe de rotor / Verbot: Halten Sie lange und scharfe Elemente vom Rotor fern / Prepoved: rotorju ne približujte dolgih ali ostrih delov / Zabrana: držite dugačke i oštre elemente podalje od rotora / Забрана: не доближавайте дълги или остри части до ротора / Заборона: не підносити довгі або гострі частини близько до ротора



Ostrzeżenie: niebezpieczeństwo / Warning: danger / Varování: nebezpečí / Varovanie: nebezpečenstvo / Įspėjimas: pavojus / Brīdinājums: briesmas / Figyelem: veszély / Atenție: pericol / Achtung, Gefahr / Opozorilo: nevarnost / Upozorenje: opasnost / Предупреждение: опасност / Попередження: небезпека



Informacja: poziom mocy akustycznej / Information: sound power level / Informace: hladina hluku / Informácie: hladina hluku / Informacija: triukšmo lygis / Informācija: trokšņa līmenis / Információ: zajszint / Informații: nivelul zgomotului / Information: Geräuschpegel / Informacije: raven zvočne moči / Informacija: razina zvučne snage / Информация: ниво на звукова мощност / Інформація: рівень звукової потужності

PL Spis treści

1. Zdjęcia i rysunki
2. Opis urządzenia
3. Przeznaczenie urządzenia
4. Ograniczenia użycia
5. Dane techniczne
6. Przygotowanie do pracy
7. Włączanie urządzenia
8. Użytkowanie urządzenia
9. Bieżące czynności obsługowe
10. Części zamienne i akcesoria
11. Samodzielne usuwanie usterek
12. Kompletacja urządzenia
13. Wykaz części do rysunku złożeniowego
14.Informacja dla użytkowników o pozbywaniu się urządzeń elektrycznych i elektronicznych
15. Karta gwarancyjna

Ogólne warunki bezpieczeństwa zostały dołączone jako oddzielna broszura. Deklaracja zgodności dołączona jest do urządzenia jako oddzielny dokument. W przypadku braku deklaracji zgodności prosimy o kontakt z Serwisem Dedra-Exim Sp. z o.o.

OSTRZEŻENIE. Przeczytać wszystkie ostrzeżenia oznaczone symbolem wykrzyknika i wszystkie instrukcje przed użyciem urządzenia.

Nieprzestrzeganie podanych niżej ostrzeżeń i wskazówek dotyczących bezpieczeństwa może być przyczyną porażenia prądem elektrycznym, pożaru lub poważnych obrażeń. Należy zachować wszystkie ostrzeżenia i instrukcje do przyszłego użytku.

UWAGA **Urządzenie z linii SAS+ALL zostało zaprojektowane do pracy tylko z ładowarkami i akumulatorami linii SAS+ALL.**

Akumulator Li-Ion i ładowarka nie stanowią wyposażenia zakupionego urządzenia i należy nabyć je oddzielnie. Stosowanie akumulatorów i ładowarek innych niż dedykowanych do urządzenia jest zabronione.

2. Opis urządzenia

Rys.A: 1. Rura wylotu powietrza, 2. Zatrzask, 3. Włącznik główny, 4. Gniazdo akumulatora, 5. Przycisk trybu turbo, 6. Rękojeść

3. Przeznaczenie urządzenia

Dmuchawa ogrodowa jest urządzenie przeznaczonym do usuwania z powierzchni płaskich suchych liści, trawy, pozostałości po pracach ogrodniczych. Dmuchawa może być stosowana tylko na zewnątrz pomieszczeń.
Dopuszcza się wykorzystanie urządzenia w pracach remontowo-budowlanych, warsztatach naprawczych, w pracach amatorskich przy równoczesnym przestrzeganiu warunków użytkowania i dopuszczalnych warunków pracy, zawartych w instrukcji obsługi.

4. Ograniczenia użycia

UWAGA **Urządzenie może być użytkowane tylko zgodnie z zamieszczonymi poniżej "Dopuszczalnymi warunkami pracy".**

UWAGA **Samowolne zmiany w budowie mechanicznej i elektrycznej, wszelkie modyfikacje, czynności obsługowe nieopisane w Instrukcji**

Obsługi będą traktowane za bezprawne i powodują natychmiastową utratę Praw Gwarancyjnych, a deklaracja zgodności straci swoją ważność. Użytkowanie elektronarzędzia niezgodne z przeznaczeniem lub Instrukcją Obsługi spowoduje natychmiastową utratę Praw Gwarancyjnych.
Przeczytać uważnie instrukcje. Zaznajomić się z elementami sterującymi i prawidłowym użytkowaniem maszyny. Nigdy nie pozwolić na użytkowanie maszyny dzieciom, osobom o ograniczonych zdolnościach fizycznych, postrzegania lub umysłowych, osobom bez doświadczenia i wiedzy, a także osobom niezaznajomionym z tymi instrukcjami. Lokalne przepisy mogą ograniczać wiek operatora;. Należy pamiętać, że operator lub użytkownik są odpowiedzialni za wypadki lub zagrożenia mające miejsce w stosunku do innych osób lub ich własności.

DOPUSZCZALNE WARUNKI PRACY
S1 praca ciągła
Nie stosować wewnątrz pomieszczeń. Zakres temperatur ładowania akumulatorów 10 - 30°C. Nie wystawiać na temperaturę pow. 45°C.

5. Dane techniczne

Model urządzenia	DED7093
Napięcie pracy [V]	18 d.c.
Prędkość obrotowa [min^{-1}]	16000
Wydajność [m^3/h]	570
Wydmuch [km/h]	144
Masa urządzenia [kg]	1,7
Poziom drgań mierzony na rękojeści a_h [m/s^2]	<2,5
Niepewność pomiaru K [m/s^2]	1,5
Emisja hałasu:	
Poziom ciśnienia dźwięku L_{pA} [dB(A)]	76,3
Poziom mocy dźwięku L_{wA} [dB(A)]	90,9
Niepewność pomiarowa K_{pA} [dB(A)]	3
Niepewność pomiarowa K_{wA} [dB(A)]	2,67
Poziom gwarantowany L_{wA} [dB(A)]	94

Informacja na temat hałasu i drgań.

Wartość łączona drgań a oraz niepewność pomiaru określono zgodnie z normą EN 50636-2-100 i podano w tabeli
Emisja hałasu została określona zgodnie z EN 50636-2-100, wartości podano powyżej w tabeli.

UWAGA **Hałas może spowodować uszkodzenie słuchu, podczas pracy zawsze należy używać środków ochrony słuchu!**

Deklarowana wartość emisji hałasu została zmierzona zgodnie ze standardową metodą badania i może być wykorzystana do porównania jednego urządzenia z drugim. Podany powyżej poziom emisji hałasu może być również wykorzystywany do wstępnej oceny narażenia na hałas.
Poziom hałasu podczas rzeczywistego użytkowania elektronarzędzia może się różnić od zadeklarowanych wartości w zależności od sposobu użycia narzędzi roboczych, w szczególności od rodzaju obrabianego przedmiotu oraz od konieczności określenia środków mających na celu ochronę operatora. Aby dokładnie oszacować narażenia w rzeczywistych warunkach użytkowania, należy wziąć pod uwagę wszystkie części cyklu operacyjnego, obejmujące także okresy, gdy urządzenie jest wyłączone lub gdy jest ono włączone, ale nie jest używane do pracy.

6. Przygotowanie do pracy

UWAGA **Urządzenie stanowi część linii SAS+ALL, dlatego, aby z niego skorzystać, należy skompletować zestaw, składający się z urządzenia, akumulatora i ładowarki. Stosowanie innych akumulatorów i ładowarek jest zabronione.**

Urządzenie powinno być użytkowane, w miejscu dobrze oświetlonym.
W celu przygotowania urządzeni, należy na króciec nałożyć rurę wylotu powietrza (rys. B, 1), zablokować rurę za pomocą zatrzasków (rys. B, 2). Urządzenie jest wstępnie przygotowane do pracy

7. Włączanie urządzenia

Urządzenie zasilane jest z akumulatora o napięciu 18V. Naładowany akumulator wsuwamy w prowadnicę w rękojeści aż zadziała zatrzask uchwytu. Urządzenie jest gotowe do pracy.

8. Użytkowanie urządzenia

UWAGA **W przypadku nagrzania się akumulatora powyżej 40°C, należy przerwać pracę i odczekać do ostygnięcia akumulatora.**

Nadmierne nagrzanie się akumulatora może grozić jego awarią.
Przed uruchomieniem urządzenia upewnić się, że rura wylotowa komora podająca jest pusta.
Trzymając rurę wydmuchową na wysokości ok. 18 cm nad ziemią, nacisnąć włącznik dmuchawy. Wykonywać nią oscylacyjne ruchy w lewo i w prawo. Powoli posuwać się do przodu, przedmuchując liście i śmiecie przed sobą.

Tryb turbo

W przypadku usuwania ciężych zanieczyszczeń, np. mokrych liści, bądź zanieczyszczeń zbitych, znajdujących się w trudno dostępnych miejscach, można wykorzystać tryb turbo dmuchawy.W tym celu należy, przy włączonym trybie zwykłym dmuchawy, nacisnąć kciukiem przycisk turbo, znajdujący się w górnej części rękojeści głównej (rys. B, 5). Nastąpi gwałtowny wzrost prędkości wydmuchiwanego powietrza, co pozwoli na usunięcie zanieczyszczeń. Wyłączenie trybu turbo polega na zwolnieniu przycisku.

9. Bieżące czynności obsługowe

Regularnie oczyszczać całe urządzenie, szczególną uwagę poświęcając na oczyszczenie otworów wentylacyjnych.
Unikać ładowania akumulatora bezpośrednio po intensywnym użytkowaniu. Ze względu na zjawisko rozładowywania nie należy przechowywać akumulatora kompletnie rozładowanego, ponieważ może się wtedy rozładować poniżej poziomu krytycznego i ulec trwałemu uszkodzeniu.
Akumulator nieużywany należy przechowywać więc częściowo naładowany (do ok. 40%). Doładowywać akumulator zanim się całkowicie rozładuje. Baterie przechowywać w temperaturach 10-30°C. Przechowywany w niskich temperaturach szybciej traci pojemność.
Ładowanie akumulatora opisane jest w instrukcji do akumulatora i ładowarki z linii SAS+ALL.

UWAGA **Miejsce przechowywania urządzenia powinno być niedostępne dla dzieci.**

W razie konieczności wysyłki urządzenia do serwisu celem dokonania naprawy, należy zabezpieczyć je przed przypadkowym uszkodzeniem mechanicznym oraz wysunąć baterie z gniazda ładowarki

Sposób demontażu akumulatora

W celu demontażu akumulatora, należy wcisnąć przycisk zwalniający znajdujący się w przedniej części baterii. Wysunąć akumulator z gniazda. W celu zamontowania akumulatora, należy wsunąć akumulator w gniazdo, a następnie docisnąć aż do zadziałania zatrzasku uchwytu.

Konserwacja urządzenia

Konserwacja obejmuje czynności obsługowe wraz z osprzętem tj. akumulatorem i ładowarką.

UWAGA **Nigdy nie należy prowadzić prac konserwacyjnych urządzenia podłączonego do źródła zasilania.**

Przed przystąpieniem do czynności konserwacyjnych akumulator należy wysunąć z gniazda urządzenia.
Gdy urządzenie zostaje zatrzymane do obsługi serwisowej, kontroli, lub przechowywania albo wymiany wyposażenia dodatkowego, wyłączać źródło zasilania, odłączać urządzenie od zasilania i upewnić się, czy wszystkie części ruchome całkowicie zatrzymały się. Pozwalać dmuchawie ostygnąć przed dokonywaniem wszelkich kontroli, regulacji itp. Konserwować starannie i utrzymywać w czystości.
Przechowywać urządzenie w suchym, przewiewnym miejscu w dodatniej temperaturze. Zawsze pozwalać urządzeniu ostygnąć przed magazynowaniem.
Wymieniać zużyte lub uszkodzone części w celu bezpieczeństwa. Stosować tylko oryginalne części i pod- zespoły zamienne.
Nigdy nie próbować unieruchamiać funkcji blokady osłony (jeżeli jest).
Konserwacja urządzenia polega na utrzymaniu w należytej czystości wszystkich jego elementów niezbędnych do normalnej pracy. Do czyszczenia nie wolno stosować żadnych rozpuszczalników gdyż może to spowodować nieodwracalne zniszczenie obudowy i innych elementów wykonanych z tworzywa sztucznego.
Akumulatora nie wolno czyścić wodą gdyż może to spowodować zwarcie wewnętrzne prowadzące do trwałego uszkodzenia.

10. Części zamienne i akcesoria

Zalecane akcesoria

Urządzenie z linii SAS+ALL można wyposażyć w każdy akumulator i ładowarkę z linii SAS+ALL .
W celu zakupu części zamiennych i akcesoriów należy skontaktować się z Serwisem Dedra-Exim. Dane kontaktowe znajdują się na stronie 1 instrukcji. Przy zamawianiu części zamiennych prosimy podać numer PARTII umieszczony na tabliczce znamionowej oraz numer części z rysunku złożeniowego. W okresie gwarancyjnym naprawy dokonywane są na zasadach podanych w Karcie Gwarancyjnej. Reklamowany produkt prosimy przekazać do naprawy w miejscu zakupu (sprzedawca zobowiązany jest przyjąć reklamowany produkt), lub przesłać do Serwisu Centralnego DEDRA - EXIM. Prosimy uprzejmie dołączyć kartę gwarancyjną wystawioną przez Importera. Bez tego dokumentu naprawa będzie traktowana jako pogwarancyjna. Po okresie gwarancyjnym naprawy wykonuje Serwis Centralny. Uszkodzony produkt należy przesłać do Serwisu (koszty wysyłki pokrywa użytkownik).

11. Samodzielne usuwanie usterek

UWAGA **Przed przystąpieniem do samodzielnego usuwania usterek należy odłączyć urządzenie od zasilania.**

PROBLEM	PRZYCZYNA	ROZWIĄZANIE

Urządzenie nie działa	Uszkodzony włącznik Rozładowany akumulator Źle zamontowany akumulator	Przekazać urządzenie do serwisu Naładować akumulator Zamocować poprawnie
Urządzenie rusza z trudem	Rozładowany akumulator	Naładować prawidłowo akumulator
Silnik przegrzewa się	Zapchane otwory wentylacyjne Przekroczone dopuszczalne parametry pracy	Oczyścić otwory Wyłączyć elektronarzędzie, odłożyć pracę na czas całkowitego ostygnięcia

12. Kompletacja urządzenia, uwagi końcowe

1. Dmuchawa – 1 sztuka

13. Wykaz części do rysunku złożeniowego

LP	Nazwa części	LP	Nazwa części
1	Rura wylotu powietrza	14	Regulator
2	Tuleja wylotowa	15	Sworzeń
3	Stożek	16	Rękojeść część lewa
4	Owiewka	17	Osłona gniazda akumulatora - część prawa
5	Opływka	18	Gniazdo akumulatora
6	Osłona wlotu powietrza	19	Osłona gniazda akumulatora - część lewa
7	Przycisk blokady	20	Mikrowłącznik
8	Sprężynka	21	Przycisk regulatora prędkości
9	Silnik kpl.	22	Sprężyna włącznika
10	Sworzeń	23	Spust włącznika
11	Wiatrak turbiny	24	Rękojeść część prawa
12	Wrzeciono	25	Przewód
13	Śruba	26	Izolacja termokurczliwa

14. Informacja dla użytkowników o pozbywaniu się urządzeń elektrycznych i elektronicznych

(dotyczy gospodarstw domowych)



Przedstawiony symbol umieszczony na produktach lub dołączonej do nich dokumentacji informuje, że niesprawnych urządzeń elektrycznych lub elektronicznych nie można wyrzucać razem z odpadami bytowymi. Prawidłowe postępowanie w razie konieczności utylizacji, powtórnego użycia lub odzysku podzespołów polega na przekazaniu urządzenia do wyspecjalizowanego punktu zbiórki, gdzie będzie przyjęte bezpłatnie. Informacji o lokalizacji miejsc zbiórki zużytego sprzętu udzielają władze lokalne np. na swoich stronach internetowych.

Prawidłowa utylizacja urządzenia umożliwia zachowanie cennych zasobów i uniknięcie negatywnego wpływu na zdrowie i środowisko, wynikające z możliwości obecności w sprzęcie niebezpiecznych: substancji, mieszanin oraz części składowych.

Nieprawidłowa utylizacja odpadów zagrożona jest karami przewidzianymi w odpowiednich przepisach lokalnych.

Użytkownicy w krajach Unii Europejskiej: W razie konieczności pozbycia się urządzeń elektrycznych lub elektronicznych, prosimy skontaktować się z najbliższym punktem sprzedaży lub z dostawcą, którzy udzielą dodatkowych informacji.

Pozbywanie się odpadów w krajach poza Unią Europejską: Taki symbol dotyczy tylko krajów Unii Europejskiej. W razie potrzeby pozbycia się niniejszego produktu prosimy skontaktować się z lokalnymi władzami lub ze sprzedawcą celem uzyskania informacji o prawidłowym sposobie postępowania.

Karta gwarancyjna

na

Dmuchawa akumulatorowa

Nr katalogowy: DED7093 nr partii: .....

(zwane dalej Produktem)

Data zakupu Produktu: .....

Pieczęć sprzedawcy

Data i podpis sprzedawcy: .....

Oświadczenie Użytkownika:

Potwierdzam, że zostałem poinformowany o warunkach gwarancji oraz skutkach nieprzestrzegania wytycznych zawartych w Instrukcji obsługi i karcie gwarancyjnej. Warunki niniejszej gwarancji są mi znane, co potwierdzam własnoręcznym podpisem:

....

Data i miejsce Podpis Użytkownika

I. Odpowiedzialność za Produkt:

1. Gwarant – Dedra Exim Sp. z o.o. z siedzibą w Pruszkowie, adres: ul. 3 Maja 8, 05-800 Pruszków, KRS 0000062517, Sąd Rejonowy dla m.st. Warszawy w Warszawie, XIV Wydział Gospodarczy Krajowego Rejestru Sądowego, NIP 527-020-49-33, kapitał zakładowy: 100 980.00 zł.
2. Na warunkach określonych w niniejszej karcie gwarancyjnej Gwarant udziela gwarancji na Produkt, pochodzący z dystrybucji Gwaranta.
3. Odpowiedzialność z tytułu gwarancji obejmuje tylko wady powstałe z przyczyn tkwiących w Produkcie w momencie jego wydania Użytkownikowi.
4. Z tytułu gwarancji Użytkownik, uzyskuje prawo do bezpłatnej naprawy Produktu, o ile wada ujawniła się w okresie gwarancji. Sposób naprawy Produktu (metoda wykonania naprawy) zależy od decyzji Gwaranta. W przypadku stwierdzenia przez Gwaranta braku możliwości naprawy Gwarant zastrzega sobie prawo wymiany wadliwego elementu albo całego Produktu na wolny od wad, obniżenia ceny Produktu lub odstąpienia od umowy.
5. W stosunku do Użytkownika, który nie jest konsumentem w rozumieniu ustawy z dnia 23 kwietnia 1964r. Kodeks cywilny, odpowiedzialność odszkodowawcza Gwaranta za szkody wynikające z niniejszej gwarancji i/lub w związku z jej zawarciem i wykonywaniem, bez względu na tytuł prawny, jest ograniczona maksymalnie do wysokości wartości wadliwego Produktu.

II. Okres gwarancji:

Elementy Produktu	Czas trwania ochrony gwarancyjnej
Dmuchawa akumulatorowa	36 miesięcy, licząc od daty zakupu Produktu uwidocznionej w niniejszej karcie gwarancyjnej

III. Warunki skorzystania z gwarancji:

1. Przedstawienie przez Użytkownika wypełnionej karty gwarancyjnej Produktu oraz uprawdopodobnienie przez Użytkownika okoliczności zakupu Produktu, np. poprzez przedstawienie paragonu, faktury, itd. W celu sprawnego przeprowadzenia reklamacji zaleca się aby Użytkownik przekazał wraz z Produktem do reklamacji wszystkie elementy określone w „Kompletacji urządzenia" zawartej w Instrukcji obsługi.
2. Stosowanie się przez Użytkownika do zaleceń zawartych w Instrukcji obsługi i karcie gwarancyjnej.
3. Gwarancja obejmuje tylko obszar Rzeczypospolitej Polskiej i UE.
4. Gwarancja nie obejmuje wad Produktu powstałych w szczególności na skutek:

a. Nieprzestrzegania przez Użytkownika warunków określonych w Instrukcji obsługi, w szczególności w zakresie prawidłowej eksploatacji, konserwacji i czyszczenia;

b. Zastosowania przez Użytkownika środków czyszczących lub konserwujących niezgodnych z Instrukcją obsługi;

c. Nieodpowiedniego przechowywania i transportu Produktu przez Użytkownika;

d. Samowolnych zmian i/lub przeróbek Produktu przez Użytkownika, które nie były uzgadniane z Gwarantem;

e. Zastosowania przez Użytkownika w Produkcie materiałów eksploatacyjnych niezgodnych z Instrukcją obsługi.

f. Użytkownik, który nie jest konsumentem w rozumieniu ustawy z dnia 23 kwietnia 1964r. Kodeks cywilny, traci gwarancję na Produkt, w którym:

g. numery seryjne, oznaczenia dat i tabliczki znamionowe zostały usunięte, zmienione lub uszkodzone przez Użytkownika;

h. plomby zostały uszkodzone przez Użytkownika lub noszą ślady manipulacji Użytkownika.

5. Uwaga! Czynności związane z codzienną obsługą Produktu, wynikające m.in. z Instrukcji obsługi Użytkownik wykonuje we własnym zakresie i na swój koszt.

IV. Procedura reklamacyjna:

1. W przypadku stwierdzenia nieprawidłowej pracy Produktu, przed dokonaniem zgłoszenia reklamacyjnego należy upewnić się czy wszystkie czynności określone w szczególności w Instrukcji obsługi zostały wykonane w sposób prawidłowy.
2. Zgłoszenie reklamacji zaleca się dokonać niezwłocznie, najlepiej w terminie 7 dni od daty zauważenia wady Produktu. Użytkownik, który nie jest konsumentem w rozumieniu ustawy z dnia 23 kwietnia 1964r. Kodeks cywilny traci uprawienia wynikające z niniejszej gwarancji w przypadku niezgłoszenia reklamacji w terminie 7 dni.
3. Zgłoszenie reklamacji można dokonać m.in. w punkcie zakupu Produktu, w serwisie gwarancyjnym lub pisemnie na adres: Dedra Exim Sp. z o.o., ul. 3 Maja 8, 05-800 Pruszków.
4. Użytkownik może złożyć reklamację przy wykorzystaniu formularza dostępnego na stronie internetowej www.dedra.pl. („Formularz zgłoszenia reklamacji z tytułu gwarancji").
5. Adresy serwisów gwarancyjnych dla poszczególnych krajów dostępne są na stronie www.dedra.pl. W przypadku braku serwisu gwarancyjnego dla danego kraju zgłoszenia reklamacyjne z tytułu gwarancji zaleca się kierować na adres: Dedra Exim Sp. z o.o. ul. 3 Maja 8, 05-800 Pruszków (Polska).
6. Mając na uwadze bezpieczeństwo Użytkownika zakazuje się korzystania z wadliwego Produktu.
7. Uwaga! Korzystanie z wadliwego Produktu jest niebezpieczne dla zdrowia i życia Użytkownika.
8. Wykonanie obowiązków wynikających z gwarancji nastąpi w terminie 14 dni roboczych, licząc od dnia dostarczenia reklamowanego Produktu przez Użytkownika.
9. Przed dostarczeniem wadliwego Produktu do reklamacji zaleca się jego oczyszczenie. Reklamowany Produkt zaleca się dokładnie zabezpieczyć przed uszkodzeniami w transporcie (zaleca się dostarczyć reklamowany Produkt w oryginalnym opakowaniu).
10. Okres gwarancji ulega przedłużeniu o czas, w ciągu którego wskutek wady Produktu objętego gwarancją Użytkownik nie mógł z niego korzystać.

Gwarancja nie wyłącza, nie ogranicza, ani nie zawiesza uprawnień Użytkownika wynikających z przepisów o rękojmi za wady rzeczy sprzedanej.

Zgodnie z art. 13 ust. 1 i ust. 2 rozporządzenia Parlamentu Europejskiego i Rady (UE) 2016/679 z dnia 27 kwietnia 2016 r. w sprawie ochrony osób fizycznych w związku z przetwarzaniem danych osobowych i w sprawie swobodnego przepływu takich danych oraz uchylenia dyrektywy 95/46/WE (dalej: „RODO") informujemy

1. Administratorem Twoich danych osobowych podanych w formularzu jest DEDRA-EXIM sp. z o.o. z siedzibą w Pruszkowie , ul. 3 Maja 8, 05-800 Pruszków (dalej: „Administrator").

2. Twoje dane będą przetwarzane wyłącznie w celu przeprowadzenia procedury gwarancyjnej urządzenia zgodnie art. 6 ust. 1 lit. b ogólnego rozporządzenie o ochronie danych (dalej: „RODO") Podanie danych jest dobrowolne, ale konieczne do przeprowadzenia procedury gwarancyjnej.
3. Twoje dane będą przetwarzane przez okres rozpatrywania przeprowadzenia procedury gwarancyjnej oraz w celach archiwizacyjnych w razie konieczności obrony przed ewentualnymi roszczeniami wobec Administratora nie dłużej niż do momentu ich przedawnienia.
4. Twoje dane mogą być ujawniane wyłącznie podmiotom przetwarzającym dane na rzecz administratora na podstawie pisemnej umowy powierzenia przetwarzania danych osobowych świadczącym m.in. usługi serwisu technicznego, hostingu lub obsługi strony internetowej, obsługi IT, firmie kurierskiej. Dostawcy Administratora zobowiązani są do zapewnienia zabezpieczenia danych i spełnienia wymogów obowiązującego prawa związanego z ochroną danych osobowych i nie mogą wykorzystywać powierzonych danych osobowych do innych celów niż te, które są określone w umowie z Administratorem.
5. Twoje dane nie będą przetwarzane w sposób zautomatyzowany w tym również w formie profilowania oraz nie będą przekazywane do państwa trzeciego/organizacji międzynarodowej.
6. Posiadasz prawo dostępu do treści swoich danych oraz prawo ich sprostowania, usunięcia, ograniczenia przetwarzania, prawo do przenoszenia danych, prawo wniesienia sprzeciwu, w dowolnym momencie.
7. We wszelkich sprawach związanych z przetwarzaniem Twoich danych osobowych przez Administratora możesz skontaktować się pod adresem e-mail: daneosobowe@dedra.pl;
8. Masz prawo wniesienia skargi do wniesienia skargi do organu właściwego do spraw ochrony danych osobowych;

EN Table of contents

1. Photos and drawings
2. Description of the device
3. Purpose of the device
4. Restrictions on use
5. Technical data
6. Preparation for work
7. Turning on the device
8. Use of the device
9. Ongoing maintenance
10. Spare parts and accessories
11. Troubleshooting on its own
12. Completion of the device
13. Information for users about disposal of electrical and electronic devices
14. Warranty card

General safety conditions are included as a separate brochure.
Declaration of conformity is attached to the device as a separate document. If you do not have the declaration of conformity, please contact Dedra-Exim Sp. z o.o. Service.

WARNING. Read all warnings marked with the exclamation mark symbol and all instructions before using the device.

Failure to observe the following warnings and safety instructions could result in electric shock, fire or serious injury. Keep all warnings and instructions for future use.

WARNING **The SAS+ALL line device is designed to work only with SAS+ALL line chargers and batteries.**

Li-Ion battery and charger are not included in the purchased device and must be purchased separately. The use of batteries and chargers other than those dedicated to the device is prohibited.

2. Description of the device

Fig.A: 1. air outlet pipe, 2. latch, 3. main switch, 4. battery socket, 5. turbo mode button, 6. handle

3. Purpose of the device

Garden blower is a device designed to remove dry leaves, grass, debris from flat surfaces after gardening. The blower can only be used outdoors.
It is permissible to use the device in repair and construction work, repair workshops, in amateur work, while observing the conditions of use and permissible working conditions contained in the instruction manual.

4. Restrictions on use

WARNING **The device may only be used in accordance with the "Permissible operating conditions" below.**

WARNING **Unauthorized changes in mechanical and electrical construction, any modifications, maintenance activities not described in the Manual**

Use of the power tool in violation of the Operating Instructions will be considered unlawful and will result in immediate loss of Warranty Rights, and the Declaration of Conformity will become invalid. Use of the power tool contrary to the intended use or the Operating Instructions will result in immediate loss of Warranty Rights.
Read the instructions carefully. Familiarize yourself with the controls and proper use of the machine. Never allow children, persons with limited physical, perceptual or mental abilities, persons without experience or knowledge, or persons unfamiliar with these instructions to operate the machine. Local regulations may limit the age of the operator;. Remember that the operator or user is responsible for accidents or hazards occurring to other persons or their property.

ACCEPTABLE WORKING CONDITIONS
S1 continuous operation
Do not use indoors. Battery charging temperature range 10 - 30°C. Do not expose to temperatures above 45°C.

5. Technical data

Device model	DED7093
Operating voltage [V].	18 d.c.
Speed [min^{-1}].	16000
Capacity [m^3/h]	570
Blowout [km/h].	144
Weight of the device [kg].	1,7
Vibration level measured at the handle a_h [m/s^2].	<2,5
Measurement uncertainty K [m/s^2].	1,5
Noise emissions:	
Sound pressure level L_{pA} [dB(A)].	76,3
Sound power level L_{wA} [dB(A)].	90,9
Measurement uncertainty K_{pA} [dB(A)].	3
Measurement uncertainty K_{wA} [dB(A)].	2,67
Guaranteed level L_{wA} [dB(A)].	94

Information on noise and vibration.

The combined value of vibration a and the measurement uncertainty were determined in accordance with EN 50636-2-100 and are given in the table
Noise emissions were determined in accordance with EN 50636-2-100, the values are given above in the table.

WARNING **Noise can cause hearing damage, always use hearing protection when working!**

The declared noise emission value has been measured according to a standard test method and can be used to compare one device with another. The noise emission level stated above can also be used for preliminary assessment of noise exposure.
Noise levels during actual use of the power tool may differ from the declared values depending on how the work tools are used, particularly the type of workpiece being worked on, and the need to determine measures to protect the operator. In order to accurately estimate exposures under actual operating conditions, all parts of the operating cycle must be taken into account, including periods when the device is turned off or when it is turned on but not being used for work.

6. Preparation for work

WARNING **The device is part of the SAS+ALL line, so in order to use it, you must complete a set, consisting of the device, battery and charger. The use of other batteries and chargers is prohibited.**

The device should be used, in a well-lit place.
To prepare the device, put the air outlet pipe on the spigot (Fig. B, 1), lock the pipe with the latches (Fig. B, 2). The device is pre-prepared for operation

7. Turning on the device

The device is powered by an 18V rechargeable battery. The charged battery slides into the guide in the handle until the handle latch engages. The device is ready to work.

8. Use of the device

WARNING **If the battery gets hotter than 40°C, stop operation and wait for the battery to cool down.**

Excessive heat can put the battery at risk of failure.
Before starting the machine, make sure that the outlet pipe of the feeding chamber is empty.
Holding the blowpipe at a height of about 18 cm above the ground, press the blower switch. Make left and right oscillating movements with it. Slowly move forward, blowing leaves and debris in front of you.

Turbo mode

For the removal of heavy debris, such as wet leaves, or compacted debris located in hard-to-reach places, you can use the turbo mode of the blower.To do this, with the normal mode of the blower on, press the turbo button, located on the top of the main handle, with your thumb (Fig. B, 5). There will be a sharp increase in the speed of the blown air, which will allow you to remove dirt. Turbo mode is deactivated by releasing the button.

9. Ongoing maintenance

Regularly clean the entire device, paying special attention to cleaning the vents.
Avoid charging the battery immediately after heavy use. Due to the discharge phenomenon, do not store the battery completely discharged, as it may then discharge below a critical level and become permanently damaged.
So store the battery when not in use, partially charged (up to about 40%). Recharge the battery before it is completely discharged. Store batteries at temperatures of 10-30°C. Stored at low temperatures, it loses capacity faster.
Battery charging is described in the instructions for the battery and charger from the SAS+ALL line.

WARNING **The storage area of the device should be inaccessible to children.**

If you need to send the device to a service center for repair, protect it from accidental mechanical damage and remove the batteries from the charger socket

How to remove the battery

To remove the battery, press the release button on the front of the battery. Slide the battery out of the socket. To install the battery pack, slide the battery pack into the slot and then press down until the handle latch engages.

Maintenance of the device

Maintenance includes servicing activities along with accessories, i.e. battery and charger.

WARNING **Never carry out maintenance work on a device connected to a power source.**

The battery should be removed from the device socket before maintenance.
When the unit is stopped for service, inspection, or storage or replacement of accessories, turn off the power source, unplug the unit from the power supply, and make sure that all moving parts have come to a complete stop. Allow the blower to cool down before making any inspections, adjustments, etc. Maintain carefully and keep it clean.
Store the device in a dry, ventilated place at a positive temperature. Always allow the device to cool down before storing.
Replace worn or damaged parts for safety. Use only original replacement parts and sub-assemblies.
Never attempt to disable the guard lock function (if any).
Maintenance of the device consists in keeping all its components necessary for normal operation clean. Do not use any solvents for cleaning as this may cause irreparable damage to the housing and other elements made of plastic.
The battery must not be cleaned with water as this may cause an internal short circuit leading to permanent damage.

10. Spare parts and accessories

Recommended accessories

The device from the SAS+ALL line can be equipped with any battery and charger from the SAS+ALL line .
To purchase spare parts and accessories, contact Dedra-Exim Service. Contact information can be found on page 1 of the manual. When ordering spare parts, please specify the PART number located on the nameplate and the part number from the assembly drawing. During the warranty period, repairs are carried out according to the terms of the Warranty Card. Please hand over the advertised product for repair at the place of purchase (the seller is obliged to accept the advertised product), or send it to DEDRA - EXIM Central Service. Please kindly enclose the warranty card issued by the Importer. Without this document, the repair will be treated as post-warranty. After the warranty period, repairs are performed by the Central Service. The defective product should be sent to the Service (shipping costs are covered by the user).

11. Troubleshooting on its own

WARNING **Unplug the device from the power supply before performing any troubleshooting yourself.**

PROBLEM	CAUSE	SOLUTION
The device is not working	Defective switch Discharged battery Badly installed battery	Take the device to a service center Charge the battery Fix correctly
The device starts with difficulty	Discharged battery	Charge the battery properly
The engine is overheating	Clogged vents Operating parameters exceeded	Clean the holes Turn off the power tool, put the work off until it has cooled down completely

12. Completion of the device, concluding remarks

1. blower - 1 piece

13. Information for users on disposal of electrical and electronic equipment

(applies to households)



The symbol shown on the products or accompanying documentation informs that faulty electrical or electronic equipment must not be disposed of with household waste. The correct course of action when disposal, reuse or recovery of components is to take the device to a specialized collection point, where it will be accepted free of charge. Information on the location of collection sites for waste equipment is provided by local authorities, e.g. on their websites.
Proper disposal of the equipment allows you to conserve valuable resources and avoid negative health and environmental impacts resulting from the possibility of hazardous: substances, mixtures and components in the equipment.
Improper disposal of waste is subject to penalties under relevant local regulations.
Users in European Union countries: If you need to dispose of electrical or electronic equipment, please contact your nearest retailer or supplier, who will provide more information.
Disposal of waste in countries outside the European Union: This symbol applies only to countries within the European Union. If you need to dispose of this product, please contact your local authorities or your dealer for proper disposal.

Warranty card

at

Cordless blower

Part No.: DED7093 Lot No.: .....

(hereinafter referred to as the Product)

Product Purchase Date: .....

Dealer stamp

Date and signature of vendor: .....

User Statement:

I confirm that I have been informed of the terms of the warranty and the consequences of failure to comply with the guidelines contained in the Owner's Manual and the warranty card. The terms of this warranty are known to me, which I confirm with my signature:

....

Date and place Signature of the User

I. Product Liability:

1. Guarantor - Dedra Exim Sp. z o.o. with its registered office in Pruszkow, address: ul. 3 Maja 8, 05-800 Pruszków, KRS 0000062517, District Court for the City of Warsaw in Warsaw, XIV Economic Department of the National Court Register, NIP 527-020-49-33, share capital: PLN 100,980.00.
2. Under the terms of this warranty card, the Guarantor guarantees the Product, originating from the Guarantor's distribution.
3. Liability under the warranty shall cover only defects arising from causes inherent in the Product at the time of its release to the User.
4. By virtue of the warranty, the User, obtains the right to repair the Product free of charge, if the defect became apparent during the warranty period. The method of repairing the Product (the method of performing the repair) is at the discretion of the Guarantor. If the Guarantor finds that repair is not possible, the Guarantor reserves the right to replace the defective element or the entire Product with a defect-free one, reduce the price of the Product or withdraw from the contract.
5. In relation to the User who is not a consumer within the meaning of the Act of April 23, 1964. Civil Code, the Guarantor's liability for damages resulting from this guarantee and/or in connection with its conclusion and execution, regardless of the legal title, is limited to a maximum of the value of the defective Product.

II. Warranty Period:

Product Elements	Duration of warranty protection
Cordless blower	36 months, counting from the date of purchase of the Product shown on this warranty card

III. Conditions for taking advantage of the warranty:

The User should present the completed warranty card for the Product and the User should substantiate the circumstances of purchase of the Product, e.g. by presenting the receipt, invoice, etc. In order to carry out the claim efficiently, the User is advised to submit with the Product for claim all the elements specified in the "Completion of the device" included in the User's Manual.
2. compliance by the User with the recommendations contained in the User's Manual and the warranty card.
3. The warranty covers only the territory of the Republic of Poland and the EU.
4. The warranty does not cover Product defects arising in particular from:
a. Failure by the User to comply with the conditions set forth in the User's Manual, particularly with regard to proper operation, maintenance and cleaning;
b. Use of cleaning or maintenance products by the User that do not comply with the User's Manual;
c. Inadequate storage and transportation of the Product by the User;
d. Unauthorized changes and/or alterations to the Product by the User, which were not agreed upon with the Guarantor;
e. User's use of consumables in the Product that do not comply with the User's Manual.
f. A user who is not a consumer within the meaning of the Act of April 23, 1964. Civil Code, forfeits the warranty on the Product in which:
g. serial numbers, date markings and nameplates have been removed, altered or damaged by the User;
h. the seals have been damaged by the User or bear signs of tampering by the User.
5. Note: Activities related to the daily operation of the Product, resulting, among other things, from the User's Manual, shall be performed by the User on his/her own and at his/her own expense.

IV. Complaint Procedure:

1. In the event that the Product is found not to be working properly, make sure that all the operations specified in particular in the User's Manual have been performed correctly before making a claim.
2. It is recommended to make a complaint immediately, preferably within 7 days from the date of noticing a defect in the Product. The User, who is not a consumer within the meaning of the Act of April 23, 1964. Civil Code, loses his/her rights under this warranty if he/she fails to report a complaint within 7 days.
3. Claims may be filed, among others, at the point of purchase of the Product, at the warranty service or in writing to the address: Dedra Exim Sp. z o.o., ul. 3 Maja 8, 05-800 Pruszków.
4. The user may file a complaint using the form available on the website www.dedra.pl. ("Warranty Claim Form").
5. Addresses of warranty services for specific countries are available at www.dedra.pl. In the absence of a warranty service for a particular country, warranty claims are recommended to be addressed to: Dedra Exim Sp. z o.o. ul. 3 Maja 8, 05-800 Pruszków (Poland).
6. With a view to the safety of the User, it is prohibited to use a defective Product.
7. Caution: using a defective Product is dangerous to the health and life of the User.
8. The fulfillment of the obligations under the warranty will be carried out within 14 working days from the date of delivery of the claimed Product by the User.

9. Before delivering the defective Product for complaint, it is recommended to clean it. The Product under complaint is recommended to be carefully protected against damage in transit (it is recommended to deliver the Product under complaint in its original packaging).
10. The warranty period shall be extended by the time during which, due to a defect in the Product covered by the warranty, the User could not use it.
The warranty does not exclude, limit or suspend the User's rights under the warranty provisions for defects of the sold thing.

Pursuant to Article 13 (1) and (2) of Regulation (EU) 2016/679 of the European Parliament and of the Council of April 27, 2016 on the protection of natural persons with regard to the processing of personal data and on the free movement of such data and repealing Directive 95/46/EC (hereinafter: "RODO"), we inform you of the following

1. The administrator of your personal data provided in the form is DEDRA-EXIM sp. z o.o. with its registered office in Pruszkow , 3 Maja Street 8, 05-800 Pruszkow (hereinafter: "Administrator").
2. Your data will be processed solely for the purpose of carrying out the warranty procedure for the device in accordance with Article 6(1)(b) of the General Data Protection Regulation (hereinafter: "GDPR") Provision of data is voluntary, but necessary to carry out the warranty procedure.
3. Your data will be processed for the period of consideration of the execution of the warranty procedure and for archiving purposes in case of the need to defend against possible claims against the Administrator no longer than until their statute of limitations.
4. Your data may be disclosed only to entities processing data for the Administrator on the basis of a written contract of entrustment of personal data processing providing, among others, technical service, hosting or website maintenance, IT service, courier company. The Administrator's suppliers are obliged to ensure data security and meet the requirements of the applicable law related to personal data protection and may not use the entrusted personal data for purposes other than those specified in the contract with the Administrator.
5. Your data will not be processed by automated means including profiling and will not be transferred to a third country/international organization.
6. You have the right to access the content of your data and the right to rectify, erase, restrict processing, the right to data portability, the right to object, at any time.
7. For all matters related to the processing of your personal data by the Administrator, you can contact at the following email address: daneosobowe@dedra.pl;
8. You have the right to lodge a complaint with the data protection authority;

CZ Obsah

1. Fotografie a nákresy
2. Popis zařízení
3. Určení zařízení
4. Omezení použití
5. Technické údaje
6. Příprava k práci
7. Zapnutí zařízení
8. Používání zařízení
9. Běžné servisní činnosti
10. Náhradní díly a příslušenství
11. Svépomocné odstraňování poruch
12. Kompletace zařízení
13.Informace pro uživatele o likvidaci elektrických a elektronických zařízení
14. Záruční listf

Všeobecné bezpečnostní podmínky byly přiloženy jako samostatná příručka.
ES prohlášení o shodě je přiloženo k zařízení jako samostatný dokument. Pokud bude ES prohlášení o shodě chybět, kontaktujte servis Dedra-Exim Sp. z o.o.

Překlad originálního návodu

VAROVÁNÍ. Přečtěte si všechna upozornění označená symbolem a všechny pokyny.
Nedodržení níže uvedených upozornění a bezpečnostních pokynů může vést k úrazu elektrickým proudem, požáru nebo vážným zraněním.
Uložte všechna upozornění a pokyny pro pozdější použití.

POZOR **Zařízení řady SAS+ALL bylo navrženo k použití pouze s nabíječkami a akumulátory řady SAS+ALL.** Akumulátor Li-Ion a nabíječka nejsou součástí zakoupeného zařízení a je třeba je zakoupit zvlášť. Používání akumulátorů a nabíječek jiných než doporučených pro zařízení bude mít za následek ztrátu záručních nároků.

2. Popis zařízení

Obr.A: 1. Výfuková trubka vzduchu, 2. Západka, 3. Hlavní vypínač, 4. Zásuvka baterie, 5. Tlačítko režimu Turbo, 6. Násadec.

3. Určení zařízení

Zahradní dmychadlo je zařízení určené k odstraňování suchých listů, trávy a zbytků zahradnictví z plochých povrchů. Dmychadlo lze používat pouze venku.
Zařízení můžete používat při stavebně-renovačních pracích, v servisech, pro hobby použití se současným dodržováním podmínek používání a přípustných provozních podmínek uvedených v návodu k obsluze.

4. Omezení použití

POZOR **Zařízení můžete používat pouze v souladu s níže uvedenými „Přípustnými provozními podmínkami“.**
Nepoužívejte vysavač jako přísavku pro elektrické nářadí.

POZOR **Svépomocné změny mechanické a elektrické konstrukce, veškeré úpravy a servisní činnosti nepopsané v návodu k obsluze se budou považovat za protizákonné a způsobí okamžitou ztrátu záručních nároků.**

Používání v rozporu s určením nebo v rozporu s návodem k obsluze způsobí okamžitou ztrátu záručních nároků a prohlášení o shodě ztratí platnost.
Přečtěte si pečlivě tyto pokyny. Seznamte se s ovládacími prvky a správným používáním stroje.
Nikdy nedovolte dětem nebo osobám, které nejsou seznámeny s těmito pokyny, aby zařízení používaly. Místní předpisy mohou omezit věk provozovatele.
Pamatujte, že provozovatel nebo uživatel je odpovědný za nehody nebo nebezpečí, ke kterým dojde v souvislosti s jinými lidmi nebo jejich majetkem.
Nikdy nedovolte dětem, osobám s omezenými fyzickými, vnímavými nebo mentálními schopnostmi, lidem bez zkušeností nebo znalostí používat stroj nebo osobám, které nejsou seznámeny s těmito pokyny. Místní předpisy mohou omezit věk provozovatele.

PŘÍPUSTNÉ PROVOZNÍ PODMÍNKY

S1 nepřetržitý provoz

Nepoužívejte v interiéru.. Teplotní rozsah nabíjení akumulátorů 10–30 °C. Nevystavujte teplotě vyšší než 45 °C.

5. Technické údaje

Model zařízení	DED7093
Pracovní napětí [V]	18 d.c.
Rychlost otáčení [min-1]	16000
Výkon [m3 / h]	570
Průtok vzduchu [km / h]	144
Hmotnost zařízení [kg]	1,7
Hladina vibrací měřená na rukojeti ah [m / s2]	<2,5
Nejistota měření K [m / s2]	1,5
Emise hluku:	
Hladina akustického tlaku LpA [dB (A)]	76,3
Hladina akustického výkonu LwA [dB (A)]	90,9
Nejistota měření KpA [dB (A)]	3
Nejistota měření KwA [dB (A)]	2,67
Zaručená úroveň LwA [dB (A)]	94

Informace o hluku a vibracích.

Společná hodnota vibrací a_h a nejistoty měření byly stanoveny v souladu s norou EN 50636-2-100 a uvedeny v tabulce
Emise hluku byly stanoveny podle EN 50636-2-100, hodnoty jsou uvedeny v tabulce výše.

POZOR **Hluk může způsobit poškození sluchu, při práci vždy používejte prostředky ochrany sluchu!**
Deklarovaná hodnota emise hluku byla změřena v souladu se standardní metodou zkoušení a může se používat pro porovnání jednoho zařízení s druhým. Výše uvedená hladina emisí hluku se může také používat pro předběžné posouzení expozice na hluk.
Hladina hluku při skutečném používání elektrického nářadí se může lišit od deklarovaných hodnot v závislosti na použití pracovních nástrojů, zejména na druhu obráběného předmětu a na nutnosti určení ochranných prostředků pro uživatele. Abyste přesně odhadli expozici ve skutečných podmínkách používání, zohledněte všechny části provozního cyklu, zahrnující také dobu, kdy je zařízení vypnuto nebo když je zapnuto, ale nepoužívá se.

6. Příprava k práci

POZOR **Zařízení je součástí řady SAS+ALL, pokud jej chcete používat, zkompletujte sadu skládající se ze zařízení, akumulátoru a nabíječky**. Nepoužívejte jiné akumulátory a nabíječky.
Používejte ochranné brýle a ochranné brýle. Noste je po celou dobu, kdy je stroj v provozu. Při používání stroje noste vždy pevnou obuv a dlouhé kalhoty. Nepoužívejte stroj, když je naboso nebo v otevřených sandálech. Vyvarujte se nošení oděvu, který je volný nebo má visící šňůry nebo vazy. Nenoste volný oděv nebo šperky, které lze vtáhnout do přívodu vzduchu. Udržujte dlouhé vlasy od vstupu vzduchu.
Používejte stroj v doporučené poloze a pouze na tvrdém a rovném povrchu. Nepoužívejte stroj na štěrkovém nebo štěrkovém povrchu, kde by hozený materiál mohl způsobit zranění.
Před použitím vždy vizuálně zkontrolujte, zda jsou upevňovací prvky dobře upevněny, zda je kryt nepoškozený a zda jsou kryty na svém místě. Vyměňte opotřebované nebo poškozené komponenty v jednotkách váhy. Vyměňte poškozené nebo nečitelné štítky.
Nepoužívejte stroj, pokud jsou v blízkosti lidé, zejména děti nebo zvířata.
Zařízení by mělo být používáno na dobře osvětleném místě.
Aby bylo zařízení připraveno k vysávání, umístěte univerzální trysku (obr. A, 5) na vakuovou trysku (obr. B, 1) a otočte ji o 90 stupňů pro správnou montáž. Nasaďte sáčkovací vak (obr. B, 2) na postroj červů (červenohnědý A, 5) otáčením jeho špičky o 90 stop pro správnou montáž. Pomocí tlačítka pro změnu hlavy (obrázek A, 5) vyberte správnou polohu. Zařízení je připraveno k práci
Aby bylo zařízení připraveno pro práci jako dmychadlo, připojte univerzální trysku (obr. A, 1) univerzální koncovkou (obr. B, 1) a otočte ji o 90 stupňů pro správnou montáž. Pomocí tlačítka pro změnu hlavy (obrázek A, 5) vyberte správnou polohu. Zařízení je připraveno k práci

7. Zapnutí zařízení

Zařízení je napájeno z akumulátoru s napětím 18 V. Nabitý akumulátor zasuňte do vodicí lišty v rukojeti, až zapadne západka úchytu. Zařízení je připraveno k práci.
Chcete-li zařízení spustit, po namontování pracovních tipů jej zapněte pomocí tlačítka (obr. A, 4). Pro trvalý provoz zajistěte spínač spínačem zámku (obr. A, 3). Chcete-li zvolit optimální výkon, nastavte výkon zařízení pomocí knoflíku (obr. A, 8). Chcete-li zařízení vypnout, stiskněte znovu spínač (obrázek A, 4).

8. Používání zařízení

POZOR **Pokud se baterie přehřeje nad 40 ° C, přestaňte pracovat a nechte baterii vychladnout.**

Nadměrné zahřívání baterie může způsobit její selhání.
Před spuštěním stroje se ujistěte, že je přívodní komora prázdná.
Stiskněte spínač dmychadla a držte trubku dmychadla přibližně 18 cm nad zemí. Proveďte oscilační pohyby doleva a doprava. Pomalu se pohybujte dopředu a foukejte před sebe listí a trosky.

Turbo režim

Při odstraňování těžkých úlomků, např. Mokrých listů nebo kompaktních úlomků umístěných na těžko přístupných místech, můžete použít režim turbodmychadla stisknutím tlačítka turbo v horní části rukojeti palcem v normálním režimu dmychadla hlavní (obr. B, 5). Rychlost foukaného vzduchu se rychle zvýší, aby se odstranily nečistoty. Vypnutí režimu turbo se provede uvolněním tlačítka..

9. Běžné servisní činnosti

POZOR **Pravidelně čistěte celé zařízení a věnujte zvláštní pozornost čištění větracích otvorů.**

Vyvarujte se nabíjení baterie ihned po intenzivním používání. Kvůli vybíjení neskladujte baterii zcela vybitou, protože se může vybít pod kritickou úroveň a být trvale poškozena.
Nepoužitou baterii je třeba skladovat částečně nabitou (až asi 40%). Před úplným vybitím nabijte baterii. Baterie skladujte při teplotách 10 - 30 ° C. Skladování při nízkých teplotách ztratí kapacitu rychleji.
Nabíjení baterie je popsáno v pokynech pro baterii a nabíječku z řady SAS + ALL.

POZOR **Místo pro uložení by mělo být pro děti nepřístupné.**

Pokud je nutné zaslat do opravy šroubovák do servisu, chraňte jej před náhodným mechanickým poškozením a vyjměte baterie ze zásuvky nabíječky

Způsob demontáže baterie

Chcete-li vyjmout baterii, stiskněte uvolňovací tlačítko na přední straně baterie. Vysuňte baterii ze zásuvky. Chcete-li baterii namontovat, vložte ji do patice a poté ji zatlačte, dokud se nezaistí západka držadla.

Údržba zařízení

Údržba zahrnuje údržbářské činnosti spolu s příslušenstvím, jako je baterie a nabíječka.

POZOR **Nikdy neprovádějte údržbu zařízení připojeného ke zdroji energie.**

Může to způsobit vážné zranění nebo úraz elektrickým proudem. Před prováděním jakékoli údržby je třeba baterii vytáhnout ze slotu zařízení.
Když je stroj zastaven kvůli servisu, kontrole nebo uskladnění nebo výměně příslušenství, vypněte zdroj napájení, odpojte stroj od napájení a ujistěte se, že všechny pohyblivé části zcela zastavily. Před provedením jakýchkoli kontrol, seřízení atd. Nechte stroj vychladnout. Stroj pečlivě uchovejte a udržujte jej čistý.
Skladujte stroj na suchém místě mimo dosah dětí.
Před uskladněním vždy nechte stroj vychladnout.
Vyměňte opotřebované nebo poškozené díly z důvodu bezpečnosti. Používejte pouze originální náhradní díly a podsestavy.
Nikdy se nepokoušejte znehybnit funkci blokování ochranného krytu (pokud je k dispozici).
Před připojením nebo vyjmutím vaku stroj vypněte.
Údržba zařízení má udržovat všechny jeho prvky nezbytné pro normální práci v řádné čistotě. K čištění nepoužívejte žádná rozpouštědla, protože to může způsobit nenapravitelné poškození krytu a dalších plastových součástí.
Nečistěte baterii vodou, protože by to mohlo způsobit vnitřní zkrat vedoucí k trvalému poškození..

10. Náhradní díly a příslušenství

Doporučené příslušenství

Vrtací šroubovák řady SAS+ALL můžete vybavit každým akumulátorem a nabíječkou řady SAS+ALL a každým nástrojem (pracovním nástavcem) s válcovým nebo šestihranným upnutím přizpůsobeným spolupráci se všemi běžně dostupnými amatérskými a profesionálními vrtáky (pro vrtání do dřeva, betonu a kovu), nástavci pro zašroubování, různými typy nástavců atp. Dodržujte prosím pokyny výrobce týkající se pracovních nástavců.
Chcete-li zakoupit náhradní díly a příslušenství, kontaktujte servis Dedra-Exim. Kontaktní údaje jsou uvedeny na 1. straně návodu.
Při objednávání náhradních dílů uveďte SÉRIOVÉ číslo zařízení uvedené na výkonovém štítku. Popište poškozený díl a uveďte přibližné datum zakoupení zařízení. Opravy v záruční době se provádějí podle podmínek uvedených v záručním listu. Reklamovaný výrobek odevzdejte k opravě na místě zakoupení (prodejce je povinen převzít reklamovaný výrobek) nebo zašlete do centrálního servisu DEDRA-EXIM. Přiložte záruční list vystavený firmou dovozcem. Oprava bez tohoto dokumentu se bude považovat za pozáruční. Opravy po záruční době provádí centrální servis. Poškozený výrobek zašlete do servisu (náklady na zaslání hradí uživatel).

11. Svépomocné odstraňování poruch

POZOR **Než se pokusíte vyřešit problémy sami, odpojte zařízení od napájení**

PROBLÉM	Příčina	ŘEŠENÍ
Vysavač / dmychadlo nefunguje	Poškozený spínač Vybitá baterie Špatně nainstalovaná baterie Vybitá baterie	Předejte zařízení k opravě Nabijte baterii Správně se upevněte Dobijte baterii správně
Vysavač / dmychadlo začíná s obtížemi	Vybitá baterie	Dobijte baterii správně
Motor se přehřívá	Ucpané větrací otvory Překročené pracovní parametry překročeny Příliš vysoký tlak nástroje	Vyčistěte otvory Vypněte elektrické nářadí a odložte práci, dokud nebude úplně vychladlá Snižte zatížení elektrického nářadí

12. Kompletace zařízení, závěrečné poznámky

1. Vysavač / dmychadlo - 1 kus, 2. Univerzální hrot - 1 kus, 3. Odpadní pytel - 1 kus

13. Informace pro uživatele o likvidaci elektrických a elektronických zařízení (týká se domácností)



Symbol uvedený na výrobcích nebo v průvodní dokumentaci označuje, že vadné elektrické nebo elektronické zařízení nesmí být likvidováno společně s domovním odpadem. Pokud potřebujete zlikvidovat, znovu použít nebo využít součástky, je správné je odnést na specializované sběrné místo, kde je přijmou zdarma. Informace o umístění sběrných míst pro použitá zařízení poskytují místní orgány, např. na svých internetových stránkách.
Správnou likvidáciou zariadenia je možné šetriť cenné zdroje a zabrániť negatívnym vplyvom na zdravie a životné prostredie v dôsledku možnej prítomnosti nebezpečných látok, zmesí a komponentov v zariadení
Za nesprávnou likvidaci odpadu hrozí sankce podle příslušných místních předpisů.
Uživatelé v zemích EU: Pokud potřebujete zlikvidovat elektrické nebo elektronické zařízení, obraťte se na nejbližší prodejní místo nebo na svého dodavatele, který vám poskytne další informace.
Likvidace v zemích mimo Evropskou unii: Tento symbol se vztahuje pouze na země Evropské unie. Pokud si přejete tento výrobek zlikvidovat, obraťte se na místní úřady nebo prodejce, aby vám sdělil správný způsob likvidace.

CZ

Záruční list

Pro

Katalogové číslo:

Sériové číslo: .....

(dále jen v**ýrobek**)

Datum zakoupení výrobku: …….

Razítko prodávajícího: ……..

Datum a podpis prodávajícího:.....

Prohlášení uživatele:

Potvrzuji, že jsem byl seznámen se záručními podmínkami a důsledky nedodržování pokynů uvedených v návodu k obsluze a záručním listu. Se záručními podmínkami souhlasím, což potvrzuji vlastnoručním podpisem:

....

datum a místo podpis uživatele

I.Odpovědnost za výrobek:

1. **Ručitel** – DEDRA EXIM Sp. z o.o. se sídlem v Pruszkowie, adresa: ul. 3 Maja 8, 05-800 Pruszków, KRS 0000062517, Obvodní soud pro hl. město Varšavu ve Varšavě, XIV. Hospodářský odbor Celostátního soudního rejstříku, DIČ 527-020-49-33, Základní kapitál: 100 980.00 zl.
2. Podle podmínek stanovených v tomto záručním listu ručitel poskytuje záruku na výrobek, pocházející z distribuce ručitele.
3. Záruční odpovědnost za vady se týká pouze vad vzniklých z příčin tkvících ve výrobku v okamžiku jeho vydání uživateli.
4. Uživatel má nárok na bezplatnou záruční opravu výrobku, pokud vada byla zjištěná v záruční době. Provedení opravy výrobku (způsob opravy) závisí na rozhodnutí ručitele. Pokud ručitel nemůže provést opravu, vyhrazuje si právo na výměnu vadné součásti nebo celého výrobku za bezvadný, snížení ceny výrobku nebo odstoupení od smlouvy.
5. Vůči uživateli, který není spotřebitelem ve smyslu zákona ze dne 23. dubna 1964 občanský zákoník, je odpovědnost Ručitele za škody vyplývající z této záruky a/nebo v souvislosti s jejím uzavřením a plněním, bez ohledu na právní titul, omezena maximálně do výše hodnoty vadného výrobku.

II.Záruční doba:

Součásti výrobku, na které se vztahuje záruka	Doba trvání záruční ochrany
DED7093	36 měsíců, počítáno od data nákupu výrobku uvedeného v tomto záručním listu

III.Podmínky uplatňování záruky:

1. Předložení vyplněného záručního listu pro výrobek a doložení okolností nákupu výrobku, např. předložením paragonu, faktury atd. Pro správné vyřízení reklamace se doporučuje, abyste společně s výrobkem předali všechny součásti stanovené v kapitole „Kompletace“ výrobku uvedené v návodu k obsluze.
2. Dodržování pokynů uvedených v návodu k obsluze a záručním listu.
3. Záruka platí pouze na území Polska a EU.

IV.Záruka se nevztahuje na vady výrobku vzniklé zejména v následku:

1. Nedodržování podmínek stanovených v návodu k obsluze, zejména v rozsahu správného provozování, údržby a čištění;

2. Používání čisticích nebo ošetřovacích prostředků v rozporu s návodem k obsluze;
3. Nevhodného skladování a přepravování výrobku;
4. Svépomocných změn a/nebo úpravy výrobku, které nebyly dohodnuty s ručitelem;
5. Používání ve výrobku provozních materiálů v rozporu s návodem k obsluze.

Uživatel, který není spotřebitelem ve smyslu zákona ze dne 23. dubna 1964 občanský zákoník, ztratí záruku na výrobek, na kterém:
1. odstranil, změnil nebo poškodil sériová čísla, označení údajů a výkonové štítky;
2. plomby zostały uszkodzone przez Użytkownika lub noszą ślady manipulacji Użytkownika.

Upozornění! Činnosti spojené s každodenní obsluhou výrobku, vyplývající mj. z návodu k obsluze, provádí uživatel ve vlastní režii a na své náklady.

V. Postup při reklamaci:

1. V případě zjištění nesprávného provozu výrobku se před nahlášením reklamace ujistěte, že jste provedli správně všechny činnosti podrobně popsané v návodu k obsluze.
2. Reklamaci nahlaste ihned, nejlépe do 7 dnů od data zjištění vady výrobku.
3. Uživatel, který není spotřebitelem ve smyslu zákona ze dne 23. dubna 1964 občanský zákoník, ztratí nárok na uplatnění záruky v případě nenahlášení reklamace do 7 dnů.
4. Reklamaci můžete nahlásit mj. v místě zakoupení výrobku, v záručním servisu nebo písemně na adresu: DEDRA EXIM Sp. z o.o., ul. 3 Maja 8, 05-800 Pruszków.
5. Reklamaci můžete nahlásit prostřednictvím formuláře dostupného na stránkách www.dedra.pl. („Formulář pro nahlášení reklamace“).
Adresy záručních servisů v jednotlivých státech jsou dostupné na stránkách www.dedra.pl. Pokud v daném státě není uveden servis, reklamační formulář zašlete na adresu: DEDRA EXIM Sp. z o.o., ul. 3 Maja 8, 05-800 Pruszków (Polska).
6. Z bezpečnostních důvodů je zakázáno používat vadný výrobek.
Upozornění!!! Používání vadného výrobku ohrožuje zdraví a život uživatele.
7. Povinnosti vyplývající ze záruky budou splněny do 14 pracovních dnů, počítáno ode dne doručení reklamovaného výrobku.
8. Vadný výrobek před odevzdáním do servisu vyčistěte. Reklamovaný výrobek důkladně zabezpečte proti poškození při přepravě (doporučuje se předat reklamovaný výrobek v originálním obalu).
9. Záruční doba se prodlužuje o dobu, během níž uživatel z důvodu vady výrobku, na kterou se vztahuje záruka, nemohl výrobek používat.
10. Záruka nevylučuje, neomezuje ani nepozastavuje nároky uživatele vyplývající z ručení za vady prodané věci.

V souladu s čl. 13 odst. 1 a 2 nařízení Evropského parlamentu a Rady (EU) 2016/679 ze dne 27. dubna 2016 o ochraně fyzických osob v souvislosti se zpracováním osobních údajů a o volném pohybu těchto údajů a o zrušení směrnice 95/46/ES Vás informujeme, že:

1. Správcem vašich osobních údajů uvedených ve formuláři je DEDRA-EXIM sp. z o.o. se sídlem v Pruszkowie, ul. 3 Maja 8, 05-800 Pruszków (dále jen: „Správce“).
2. Vaše údaje budou zpracovávány pouze pro účely provedení reklamačního řízení zařízení podle čl. 6 odst. 1 písm. b) obecného nařízení o ochraně osobních údajů (dále jen: „GDPR“) Poskytnutí údajů je dobrovolné, ale nezbytné k provedení reklamačního řízení.
3. Vaše údaje budou zpracovávány po dobu posouzení provedení reklamačního řízení a pro účely archivace v případě potřeby obrany proti eventuálním nárokům vůči Správci, nejdéle však do okamžiku jejich promlčení.
4. Vaše údaje mohou být zpřístupněny pouze subjektům, které zpracovávají údaje pro Správce na základě písemné smlouvy o pověření zpracováním osobních údajů, poskytujícím mj. technický servis, hosting nebo údržbu webových stránek, IT servis, kurýrní služby. Dodavatelé Správce jsou povinni zajistit ochranu údajů a splnit požadavky platného zákona souvisejícího s ochranou osobních údajů a nesmí využívat svěřené osobní údaje pro jiné účely než ty, které jsou uvedeny ve smlouvě se Správcem.
5. Vaše údaje nebudou zpracovávány automatizovaným způsobem, včetně profilování, a nebudou předávány do třetí země / mezinárodní organizaci.
6. Máte právo na přístup ke svým údajům a právo na jejich opravu, výmaz, omezení zpracování, právo na přenositelnost údajů, právo kdykoli vznést námitku.
7. Ve všech záležitostech souvisejících se zpracováním vašich osobních údajů Správcem nás můžete kontaktovat na e-mailové adrese: daneosobowe@dedra.pl.
8. Máte právo podat stížnost u úřadu příslušného pro ochranu osobních údajů.

SK Obsah

1. Obrázky a výkresy
2. Opis zariadenia
3. Zamýšľané použitie zariadenia
4. Obmedzenie používania
5. Technické parametre
6. Príprava na prácu/používanie
7. Zapínanie zariadenia
8. Používanie zariadenia
9. Priebežné obslužné činnosti
10. Náhradné diely a príslušenstvo
11. Samostatné odstraňovanie porúch a problémov
12. Diely zariadenia
13. Informácia pre používateľov o likvidovaní elektrických a elektronických zariadení
14. Záručný list

Preklad originálneho návodu

Všeobecné bezpečnostné podmienky sú pripojené ako osobitná brožúra.

Vyhlásenie o zhode ES je k zariadeniu pripojené ako samostatný dokument. V prípade, ak chýba Vyhlásenie o zhode CE, obráťte sa na servis Dedra-Exim Sp. z o.o.

UPOZORNENIE. Prečítajte si všetky upozornenia označené symbolom a všetky pokyny.

Nedodržanie nasledujúcich bezpečnostných upozornení a bezpečnostných pokynov môže spôsobiť zásah elektrickým prúdom, požiar, alebo vážne poranenie. Zachovajte všetky upozornenia a návod pre budúce použitie.

POZOR **Zariadenie zo série SAS+ALL je navrhnuté a vyrobené na používanie iba s nabíjačkami a akumulátormi série SAS+ALL.**

Li-Ion akumulátor a nabíjačka nie sú súčasťou súpravy kúpeného zariadenia, ale sa kupujú osobitne. V prípade použitia iných akumulátorov a nabíjačiek než tie, ktoré sú určené pre dané zariadenie, udelená záruka výrobcu prestáva platiť.

2. Opis zariadenia

Obr.A: 1. Výfuková trubica vzduchu, 2. Západka, 3. Hlavný vypínač, 4. Zásuvka na batériu, 5. Tlačidlo režimu Turbo, 6. Násadec

3. Zamýšľané použitie zariadenia

Záhradný ventilátor je zariadenie určené na odstraňovanie suchých listov, trávy a zvyškov zo záhrady z rovných povrchov. Dúchadlo sa smie používať iba vonku.
Zariadenie je určené na používanie pri rekonštrukčno-stavebných prácach, v dielňach a v servisoch, pri amatérskych w prácach, pričom musia byť dodržané podmienky používania a prípustné prevádzkové podmienky, ktoré sú uvedené v používateľskej príručke.

4. Obmedzenie používania

POZOR **Zariadenie sa môže používať iba v súlade s pokynmi, ktoré sú uvedené v „Povolených prevádzkových podmienkach“. Nepoužívajte vysávač ako prísavku na elektrické náradie.**

POZOR **Systém upevnenia umožňuje pripájať zariadenia s valcovými alebo šesťhrannými koncovkami (opis je uvedený v časti “Odporúčané náradie”).**

Žiadnym spôsobom nezasahujte a nemeňte mechanickú konštrukciu a elektrické prvky zariadenia, dodržiavajte pokyny uvedené v požívateľskej príručke, v opačnom prípade okamžite prestáva platiť udelená záruka výrobcu a vyhlásenie o zhode. Elektronáradie sa musí používať v súlade s jeho účelom a v súlade s Návodom na používanie, v opačnom prípade sa automaticky a okamžite tratí udelená záruka.
Pozorne si prečítajte pokyny. Oboznámte sa s ovládacími prvkami a správnym používaním stroja.
Nikdy nedovoľte deťom alebo osobám, ktoré nie sú oboznámené s týmito pokynmi, aby používali zariadenie. Vekové predpisy môžu obmedzovať vek prevádzkovateľa. Pamätajte, že operátor alebo používateľ je zodpovedný za nehody alebo nebezpečenstvá, ktoré sa vyskytnú v súvislosti s inými ľuďmi alebo ich majetkom.

PRÍPUSTNÉ PREVÁDZKOVÉ PODMIENKY

S1 Neustála práca

Nepoužívajte vo vnútri. Rozsah teploty nabíjania akumulátorov +10 - +30 °C. Nevystavujte na pôsobenie teploty nad +45 °C

5. Technické parametre

Model zariadenia	DED7093
Pracovné napätie [V]	18 d.c.
Rýchlosť otáčania [min-1]	16000
Objem [m3 / h]	570
Prietok vzduchu [km / h]	144
Hmotnosť zariadenia [kg]	1,7
Hladina vibrácií meraná na rukoväti ah [m / s2]	<2,5
Neistota merania K [m / s2]	1,5
Emisie hluku:	
Hladina akustického tlaku LpA [dB (A)]	76,3
Hladina akustického výkonu LwA [dB (A)]	90,9
Neistota merania KpA [dB (A)]	3
Neistota merania KwA [dB (A)]	2,67
Zaručená úroveň LwA [dB (A)]	94

Informácia o hluku a o vibráciách.

Sumárna hodnota vibrácií a_h a nepresnosť merania boli určené poľa normy EN 50636-2-100 a sú uvedené v tabuľke
Emisia hluku bola určená podľa normy EN 50636-2-100, hodnoty sú uvedené vo vyššie uvedenej tabuľke.

POZOR **Hluk môže spôsobiť poškodenie sluchu, počas práce vždy používajte náležitú ochranu sluchu!**

Deklarovaná hodnota emisie hluku bola meraná štandardnou testovacou metódou a môže sa používať na porovnávanie jedného náradia s iným. Vyššie uvedená úroveň emisie hluku sa tiež môže používať na vstupné hodnotenie vystavenia na hluk.
Úroveň hluku pri skutočnom používaní elektronáradia sa od vyhlasovaných hodnôt môže líšiť, v závislosti od spôsobu používania pracovných nástrojov, predovšetkým od typu obrábaného predmetu ako aj od nevyhnutnosti určenia prostriedkov, ktoré majú vplyv na ochranu operátora. Na presné hodnotenie vystavenia v skutočných podmienkach používania, musia sa zohľadniť všetky časti operačného cyklu, zahrňujúc aj čas, keď je zariadenie vypnuté, alebo keď je zapnuté, ale sa nepoužíva.

6. Príprava na prácu/používanie

⚠ POZOR **Zariadenie patrí do série výrobkov SAS+ALL, preto, aby ste ho mohli používať, musíte doplniť súpravu (komplet), ktorá sa skladá zo zariadenia, akumulátora a nabíjačky. Používanie iných akumulátorov a nabíjačiek je zakázané.**

Zariadenie by sa malo používať na dobre osvetlenom mieste. Aby bol kompresor pripravený na prevádzku, vložte koniec hadice na nafúknutie matraca do pripojovacej zásuvky (obr. A, 6) a špičku otočte o 90 stupňov. Zariadenie je pripravené na prácu..

7. Zapínanie zariadenia

Zariadenie je napájané z akumulátora s napätím 18 V. Nabitý akumulátor vsuňte do vodidla v rukoväti, kým sa akumulátor nezablokuje (počuť charakteristický zvuk). Zariadenie je pripravené na použitie.
Ak chcete zariadenie spustiť, po namontovaní pracovných tipov ho zapnite pomocou tlačidla (Obr. A, 4). Pre nepretržitú prevádzku uzamknite spínač pomocou zámku (obr. A, 3). Ak chcete zvoliť optimálny výkon, nastavte výkon zariadenia pomocou gombíka (obr. A, 8).
Ak chcete prístroj vypnúť, znova stlačte spínač (obrázok A, 4).

8. Používanie zariadenia

⚠ POZOR **Ak sa batéria prehrieva nad 40 ° C, prestaňte pracovať a nechajte ju vychladnúť.**

Nadmerné zahriatie batérie môže spôsobiť jej zlyhanie.
Pred spustením stroja sa uistite, že je prívodná komora prázdna.
Držte hadicu fúkača približne 18 cm nad zemou a stlačte spínač ventilátora. Oscilačné pohyby vykonávajte doľava a doprava. Pomaly sa posúvajte vpred a fúkajte pred seba listy a zvyšky.

Turbo režim

Pri odstraňovaní ťažkých úlomkov, napr. Mokrých listov alebo kompaktných úlomkov umiestnených na ťažko prístupných miestach, môžete použiť režim turbo dúchadla stlačením tlačidla turbo na hornej časti rukoväte palcom v normálnom režime dúchadla. hlavný (obr. B, 5). Rýchlosť fúkaného vzduchu sa rýchlo zvýši, aby sa odstránili nečistoty. Vypnutie režimu turbo sa uskutoční uvoľnením tlačidla...

9. Priebežné obslužné činnosti

Pravidelne čistite celé zariadenie, pričom osobitnú pozornosť venujte čisteniu vetracích otvorov.
Nenabíjajte batériu ihneď po intenzívnom používaní. Kvôli vybíjaniu neskladujte batériu úplne vybitú, pretože sa potom môže vybiť pod kritickú úroveň a môže byť trvalo poškodená.
Nepoužitú batériu skladujte čiastočne nabitú (do približne 40%). Pred úplným vybitím nabite batériu. Batérie skladujte pri teplote 10 - 30 ° C. Skladovanie pri nízkych teplotách stráca kapacitu rýchlejšie.
Nabíjanie batérie je popísané v pokynoch pre batériu a nabíjačku zo série SAS + ALL.

⚠ POZOR **Úložisko by malo byť pre deti neprístupné.**

Ak je potrebné skrutkovač poslať na opravu, chráňte ho pred náhodným mechanickým poškodením a vyberte batérie zo zásuvky nabíjačky.

Spôsob demontáže batérie

Ak chcete batériu vybrať, stlačte uvoľňovacie tlačidlo na prednej strane batérie. Vysuňte batériu zo zásuvky. Ak chcete namontovať batériu, vložte batériu do zásuvky a potom ju zatlačte, kým sa nezaistí západka rukoväte.

Údržba zariadenia

Údržba zahŕňa činnosti spojené s údržbou spolu s príslušenstvom, ako je batéria a nabíjačka.

⚠ POZOR **Nikdy nevykonávajte údržbu zariadenia pripojeného k zdroju napájania.**

Môže to spôsobiť vážne zranenie alebo zásah elektrickým prúdom. Pred vykonaním akýchkoľvek údržbárskych činností je potrebné batériu vytiahnuť zo slotu zariadenia.
Keď je stroj zastavený kvôli údržbe, kontrole alebo skladovaniu alebo výmene príslušenstva, vypnite zdroj napájania, odpojte stroj od napájania a uistite sa, že všetky pohyblivé časti úplne zastavili. Pred vykonaním akýchkoľvek kontrol, úprav atď. Nechajte stroj vychladnúť. Stroj starostlivo uschovajte a udržujte ho čistý.
Stroj skladujte na suchom mieste mimo dosahu detí.
Pred uskladnením zariadenie vždy nechajte vychladnúť.
Opotrebované alebo poškodené časti vymeňte kvôli bezpečnosti. Používajte iba originálne náhradné diely a podzostavy.
Nikdy sa nepokúšajte znehybniť funkciu blokovania ochranného krytu (ak je k dispozícii).
Pred pripevnením alebo vybratím vrecka stroj vypnite.
Údržba zariadenia má udržiavať všetky jeho prvky potrebné pre normálnu prácu v správnej čistote. Na čistenie nepoužívajte žiadne rozpúšťadlá, pretože to môže spôsobiť nenapraviteľné poškodenie krytu a iných plastových súčastí.
Nečistite batériu vodou, pretože to môže spôsobiť vnútorný skrat, ktorý môže viesť k trvalému poškodeniu..

10. Náhradné diely a príslušenstvo

Odporúčané príslušenstvo

Vŕtací skrutkovač zo série SAS+ALL sa môže používať s každým akumulátorom a nabíjačkou zo série SAS+ALL, a s rôznymi nástrojmi (pracovnými koncovkami) s valcovou alebo šesťhrannou stopkou, môže sa používať so všetkými bežne dostupnými amatérskymi a profesionálnymi vrtákmi (na vŕtanie do dreva, betónu a do kovu), skrutkovacími koncovkami (bitmi), s inými vhodnými koncovkami, adaptérmi ap. Bezpodmienečne dodržiavajte pokyny a odporúčania výrobcu používaných pracovných koncoviek.

Keď chcete kúpiť náhradné diely alebo príslušenstvo, kontaktujte servis Dedra-Exim. Kontaktné údaje sú uvedené na 1. strane príručky. Pri objednávaní náhradných dielov vždy uveďte číslo ŠARŽE/SÉRIE, ktoré je uvedené na výrobnom štítku, ako aj číslo dielu, ktoré je uvedené na schematickom nákrese zariadenia. Počas trvania záruky sú prípadné opravy vykonávané podľa zásad uvedených v záručnom liste. Reklamovaný výrobok odovzdajte na opravu v mieste nákupu (predajca je povinný prijať reklamovaný výrobok), alebo ho pošlite do centrálneho servisu DEDRA – EXIM. Pripojte záručný list vystavený importérom a kópiu dokladu o nákupe. Bez tohto dokumentu bude oprava vykonané odplatne, ako pozáručná oprava. Po skončení záručnej lehoty opravy vykonáva centrálny servis. Poškodený výrobok pošlite do servisu (náklady na zásielku hradí užívateľ).

11. Samostatné odstraňovanie porúch a problémov

⚠ POZOR **Skôr než sa pokúsite vyriešiť problémy sami, odpojte zariadenie od zdroja napájania**

PROBLÉM	Príčina	**ROZWIĄZANIE**
Vysávač / dúchadlo nefunguje	Poškodený spínač Vybitá batéria Nesprávne nainštalovaná batéria	Odovzdajte zariadenie do servisu Nabite batériu Správne upevnite
Vysávač / dúchadlo začína s ťažkosťami	Vybitá batéria	Batériu správne nabite
Motor sa prehrieva	Zanesené vetracie otvory Prekročené prekročené pracovné parametre Príliš vysoký tlak nástroja	Vyčistite otvory Vypnite elektrické náradie a odložte prácu, až kým nebude úplne vychladnutá Znížte zaťaženie elektrického náradia

12. Diely zariadenia, záverečné poznámky

1. Vysávač / dúchadlo - 1 ks, 2. Univerzálny hrot - 1 ks, 3. Odpadové vrecko - 1 ks

13. Informácie pre užívateľov k likvidácii elektrických alebo elektronických zariadení

(platí pre domácnosti)



Symbol uvedený na výrobkoch alebo v sprievodnej dokumentácii označuje, že chybné elektrické alebo elektronické zariadenia sa nesmú likvidovať spolu s domovým odpadom. Ak potrebujete zlikvidovať, opätovne použiť alebo zhodnotiť komponenty, správne je odovzdať ich na špecializovanom zbernom mieste, kde ich prijmú bezplatne. Informácie o umiestnení zberných miest pre použité zariadenia poskytujú miestne orgány, napr. na svojich webových stránkach.
Správnou likvidáciou zariadenia je možné šetriť cenné zdroje a zabrániť negatívnym vplyvom na zdravie a životné prostredie v dôsledku možnej prítomnosti nebezpečných látok, zmesí a komponentov v zariadení.
Za nesprávnu likvidáciu odpadu hrozia sankcie podľa príslušných miestnych predpisov.
Používatelia v krajinách EÚ: Ak potrebujete zlikvidovať elektrické alebo elektronické zariadenie, obráťte sa na najbližšie predajné miesto alebo na svojho dodávateľa, ktorý vám poskytne ďalšie informácie.
Likvidácia v krajinách mimo Európskej únie: Tento symbol sa vzťahuje len na krajiny Európskej únie. Ak chcete tento výrobok zlikvidovať, obráťte sa na miestne úrady alebo predajcu, ktorý vám poskytne informácie o správnom spôsobe likvidácie.

SK

Záručný list
na

Katalógové č.:
Číslo šarže:.....
(ďalej len **Výrobok)**

Dátum nákupu výrobku: ……

Pečiatka predajcu: ……..

Dátum a podpis predajcu : .....

Vyhlásenie Užívateľa:

Potvrdzujem, že som bol oboznámený so záručnými podmienkami, ako aj s následkami nedodržiavania pokynov a odporúčaní, ktoré sú uvedené v užívateľskej príručke a v záručnom liste. Záručné podmienky sú mi známe, čo potvrdzujem vlastnoručným podpisom:

....
dátum a miesto podpis Užívateľa

I.Zodpovednosť za Výrobok:
1. **Ručiteľ** - spoločnosť „DEDRA EXIM sp. z o.o.“ sídliaca v meste: Pruszków, na adrese: ul. 3 Maja 8, 05-800 Pruszków, Poľsko, zapísaná do obchodného registra pod číslom KRS 0000062517 vedenom oblastným súdom pre hlavné mesto Varšava vo Varšave, 14. ekonomické oddelenie Štátneho súdneho registra, IČ DPH: PL 5270204933, základné imanie: 100 980,00 PLN.
2. Podľa podmienok stanovených týmto záručným listom Ručiteľ udeľuje záruku na Výrobok, pochádzajúci z distribúcie Ručiteľa.

3. Zodpovednosť na základe záruky sa vzťahuje iba na chyby, ktoré vznikli následkom príčin nachádzajúcich sa vo Výrobku v momente jeho vydania Užívateľovi.
4. Na základe záruky Užívateľ získava právo na bezplatnú opravu výrobku, ak sa chyba objaví počas trvania záručnej lehoty. Spôsob opravy Výrobku (metóda vykonania opravy) závisí od rozhodnutia Ručiteľa. V prípade, ak Ručiteľ uzná, že Výrobok sa nedá opraviť, Ručiteľ si vyhradzuje právo vymeniť chybný prvok alebo celý Výrobok na výrobok bez chýb, právo na zníženie ceny Výrobku alebo právo na odstúpenie od dohody.
5. Voči Užívateľovi, ktorý nie je konzumentom v zmysle zákona z 23. apríla 1964 Občiansky zákonník, zodpovednosť Ručiteľa za škody vyplývajúce z tejto záruky a/alebo ktoré súvisia s jej uzatvorením a realizáciou, bez ohľadu na právny základ, je obmedzená maximálne do výšky hodnoty chybného Výrobku.

II. Záručná lehota:

Prvky Výrobku na ktoré sa vzťahuje záruka	Trvanie záručnej ochrany
DED7093	36 mesiacov od dňa nákupu Výrobku, ktorý je uvedený v tomto záručnom liste

III. Podmienky využitia záruky:

1. Predstavenie Užívateľ je povinný predstaviť vyplnený Záručný list výrobku, ako aj náležitý doklad o nákupe Výrobku, napr. predstavením pokladničného bloku, faktúry ap. Aby reklamačný proces prebiehal efektívne odporúčame, aby Užívateľ spolu s reklamovaným výrobkom doručil všetky prvky vymenované v kapitole užívateľskej príručky výrobku „Diely a časti".
2. Užívateľ je povinný dodržiavať pokyny a odporúčania uvedené v užívateľskej príručke a v záručnom liste.
3. Záruka platí iba na území Poľskej republiky a členských štátov EÚ.

IV. Záruka sa nevzťahuje na chyby, ktoré vznikli (predovšetkým) následkom:

1. Nedodržania podmienok určených v užívateľskej príručke, predovšetkým podmienok správneho používania, prevádzky, údržby a čistenia
2. Použitia na čistenie alebo na údržbu nevhodných prípravkov, nezhodne s užívateľskou príručkou;
3. Nevhodného uchovávania a prepravy výrobku;
4. Vykonania neautorizovaných zmien a/alebo iných zásahov do výrobku, na ktoré výrobca nevyjadril súhlas;
5. Použitím vo výrobku/s výrobkom nevhodných prevádzkových materiálov, nezhodne s užívateľskou príručkou.

Užívateľ, ktorý nie je konzumentom v zmysle zákona z 23. apríla 1964 Občiansky zákonník, stráca záručné práva na výrobok, v ktorom:
1. sériové čísla, označenia dátumov a výrobné štítky boli odstránené, zmenené alebo poškodené;
2. boli poškodené plomby alebo sú na nich viditeľné stopy manipulácie.

Pozor! Činnosti súvisiace s každodennou obsluhou výrobku, vyplývajúce medzi iným z užívateľskej príručky, Užívateľ vykonáva vlastnými silami a na vlastné náklady.

V. Reklamačná procedúra:

1. V prípade, ak Užívateľ objaví, že Výrobok nefunguje správne, ešte pred zložením reklamácie je povinný uistiť sa, či boli náležite vykonané všetky stanovené činnosti, predovšetkým tie uvedené v užívateľskej príručke.
2. Reklamácia musí byť podaná bezodkladne, najlepšie v priebehu 7 dní od dňa, v ktorom sa prejavila (objavila) chyba Výrobku. Užívateľ, ktorý nie je konzumentom v zmysle zákona z 23. apríla 1964 Občiansky zákonník, stráca práva vyplývajúce z tejto záruky v prípade, ak reklamáciu nepodá v priebehu 7 dní od dňa, v ktorom sa prejavila (objavila) chyba Výrobku.
3. Reklamáciu môžete podať medzi inými na mieste, v ktorom ste výrobok kúpili, v záručnom servise alebo poštou na adresu: DEDRA EXIM sp. z o.o., ul. 3 Maja 8, 05-800 Pruszków, Poľsko.
4. Užívateľ môže podať reklamáciu prostredníctvom formulára, ktorý je dostupný na webovej stránke www.dedra.pl. („Formulár podania reklamácie na základe udelenej záruky").
5. Adresy záručných servisov v jednotlivých štátoch sú zverejnené na webovej stránke www.dedra.pl. V prípade, ak v danom štáte sa nenachádza záručný servis, odporúčame reklamovaný výrobok doručiť na adresu: DEDRA EXIM sp. z o.o. ul. 3 Maja 8, 05-800 Pruszków, Poľsko.
6. Vzhľadom na bezpečnosť Užívateľa, nefunkčný (chybný) výrobok sa v žiadnom prípade nesmie používať.

Pozor!!! Používanie nefunkčného (chybného) výrobku je nebezpečné pre zdravie a život Užívateľov.
7. Povinnosti vyplývajúce z udelenej záruke budú vyplnené v lehote 14 pracovných dní počítajúc od dňa doručenia reklamovaného Výrobku Užívateľom.
8. Pred zaslaním reklamácie odporúčame reklamovaný Výrobok náležite očistiť. Odporúčame reklamovaný Výrobok dôkladne zabezpečiť pre prípadným poškodeniami počas prepravy (reklamovaný Výrobok odporúčame doručiť v originálnom obale).
9. Záručná lehota sa predlžuje o čas, počas ktorého Užívateľ následkom chyby (nefunkčnosti) výrobku, na ktorú sa vzťahovala záruka, nemohol Výrobok používať.
10. Záruka nevylučuje, neobmedzuje a ani nepozastavuje právo Užívateľa (kupujúceho) na základe príslušných predpisov o ručení za chyby predanej veci.

V súlade s článkom 13 ods. 1 a 2 nariadenia Európskeho parlamentu a Rady (EÚ) 2016/679 z 27. apríla 2016 o ochrane fyzických osôb pri spracúvaní osobných údajov a o voľnom pohybe takýchto údajov, ktorým sa zrušuje smernica 95/46/ES, vás informujeme

1. Správcom vašich osobných údajov, ktoré ste uviedli vo formulári, je spoločnosť „DEDRA-EXIM Sp. z o.o." so sídlom v meste Pruszków na adrese: ul. 3 Maja 8, 05-800 Pruszków, Poľsko (ďalej len: „Správca").
2. Vaše osobné údaje budú spracúvané výhradne s cieľom realizácie záručnej procedúry zariadenia, a to v súlade s článkom 6 ods. 1 písmeno b) všeobecného nariadenia o ochrane údajov (ďalej len: „GDPR"). Uvedenie osobných údajov je dobrovoľné, avšak nevyhnutné na realizáciu záručnej procedúry.
3. Vaše osobné údaje budú spracúvané počas posudzovania a realizácie záručnej procedúry, ako aj na archívne účely v prípade potreby obhajoby pred prípadnými nárokmi a požiadavkami voči Správcovi, avšak nie dlhšie až do momentu premlčania týchto nárokov a požiadaviek.
4. Vaše údaje môžu byť zverejnené výhradne len tým subjektom, ktoré spracúvajú tieto údaje v mene a pre Správcu, a to na základe písomnej dohody o zverení spracúvania osobných údajov, tzn. firmy, ktoré okrem iného poskytujú technický servis, hostingové služby alebo služby obsluhy webových stránok, IT obsluhy, ako aj kuriérskym firmám. Dodávatelia Správcu sú povinní zaručiť zabezpečenie údajov a splniť požiadavky platnej legislatívy ohľadne ochrany osobných údajov, a zverené osobnú údaje nesmú byť používané na iné účely než tie, ktoré stanovuje dohoda uzatvorená so Správcom.
5. Vaše údaje nebudú spracúvané automatickým spôsobom, vrátane rôznych foriem profilovania, ani nebudú odovzdané do tretieho štátu/medzinárodnej organizácii.
6. Máte právo na prístup k vašim osobným údajom, ako aj právo na ich opravenie, doplnenie, odstránenie, obmedzenie spracúvania, prenesenie údajov, podanie námietky, a to v ľubovoľnej chvíli.
7. Vo všetkých záležitostiach, ktoré súvisia so spracúvaním vašich osobných údajov Správcom, môžete sa na Správcu obrátiť písomne na e-mailovú adresu: daneosobowe@dedra.pl.
8. Máte právo podať sťažnosť príslušnému dozornému orgánu, ktorý zodpovedá za dohľad nad ochranou osobných údajov

LT Turinys

1. Nuotraukos ir schemos
2. Įrenginio aprašymas
3. Įrenginio paskirtis
4. Naudojimo apribojimai
5. Techniniai duomenys
6. Paruošimas darbui
7. Įrenginio įjungimas
8. Įrenginio naudojimas
9. Einamieji priežiūros veiksmai
10. Atsarginės dalys ir priedai
11. Savarankiškas gedimų šalinimas
12. Įrenginio komplektacija
13. Informacija vartotojams apie elektros ir elektroninių įrenginių utilizavimą
14. Garantinis lapas

Originalios instrukcijos vertima

Bendrosios saugos taisyklės buvo pridėtos prie instrukcijos kaip atskira brošiūra.
EB atitikties deklaracija pridedama prie įrenginio kaip atskiras dokumentas. Jei nebūtų EB atitikties deklaracijos, prašome susisiekti su „Dedra-Exim" Sp. z o.o servisu.

ĮSPĖJIMAS Perskaityti visus įspėjimus pažymėtus simboliu ir visas instrukcijas. Žemiau pateiktų įspėjimų ir saugos nurodymų nesilaikymas, gali būti elektros srovės smūgio, gaisro ar sunkių sužalojimų priežastimi.
Išsaugoti visus įspėjimus ir instrukcijas ateičiai.

DEMESIO Įrenginys iš „SAS+ALL" linijos buvo suprojektuotas darbui tik su „SAS+ALL"

linijos įkrovikliais ir akumuliatoriais. Ličio jonu akumuliatorius ir įkroviklis nejeina į įrenginio komplektą, juos reikia įsigyti atskirai. Dėl kitų, nei rekomenduojami, akumuliatorių ir įkroviklių naudojimo yra anuliuojamos garantinės teisės.

2. Įrenginio aprašymas

Pav. A: 1. Oro išmetimo vamzdis, 2. Užraktas, 3. Pagrindinis jungiklis, 4. Baterijos lizdas, 5. Turbo režimo mygtukas, 6. Rinkinys.

3. Įrenginio paskirtis

Sodo pūtiklis yra prietaisas, skirtas pašalinti sausus lapus, žolę ir daržo likučius nuo plokščių paviršių. Ventiliatorių galima naudoti tik lauke.
Leidžiama naudoti įrenginį remonto ir statybos darbuose, remonto servisuose, mėgėjiškuose darbuose, jei yra laikomasi naudojimo sąlygų ir leistinų darbo sąlygų, nurodytų Naudojimo instrukcijoje.

4. Naudojimo apribojimai

DEMESIO Įrenginys gali būti naudojamas tik pagal toliau esančias Leistinas darbo taisykles.

Nenaudokite dulkių siurblio kaip elektrinių įrankių siurblio.
Tvirtinimo sistema yra pritaikyta cilindrinių arba šešiakampių antgalių naudojimui (Aprašymas skyriuje „Rekomenduojami įrankiai").

DEMESIO Savavališkas mechaninės ir elektros sandaros keitimas, bet kokios modifikacijos, priežiūros veiksmai, kurie nėra aprašyti

Naudojimo instrukcijoje, bus laikomi neteisėtais, kurie nedelsiant anuliuoja Atitikties deklaraciją ir Garantines teises. Naudojant elektros įrankį ne pagal paskirtį arba kitaip, negu yra nurodyta Naudojimo instrukcijoje, Garantinės teisės yra anuliuojamos.
Atidžiai perskaitykite instrukcijas. Susipažinkite su valdymo elementais ir tinkamu mašinos naudojimu.
Niekada neleiskite vaikams, žmonėms, turintiems ribotų fizinių, protinių ar protinių gabumų, žmonėms, neturintiems patirties ar žinių, naudotis aparatu ar žmonėms, kurie nėra susipažinę su šiomis instrukcijomis. Vietos taisyklės gali apriboti operatoriaus amžių.

LEISTINOS DARBO SĄLYGOS

S1 nuolatinis darbas

Nenaudokite patalpose. Akumuliatorių krovimo temperatūrų diapazonas 10-30 °C. Neleisti, kad įrenginį veiktų aukštesnė nei 45 °C temperatūra.

5. Techniniai duomenys

Įrenginio modelis	DED7093
Darbinė įtampa [V]	18 d.c.
Sukimosi greitis [min-1]	16000
Našumas [m3 / h]	570
Oro srautas [km / h]	144
Įrenginio svoris [kg]	1,7
Rankenoje išmatuotas vibracijos lygis ah [m / s2]	<2,5
Matavimo neapibrėžtis K [m / s2]	1,5
Triukšmo sklidimas:	
Garso slėgio lygis LpA [dB (A)]	76,3
Garso galios lygis LwA [dB (A)]	90,9
Matavimo neapibrėžtis KpA [dB (A)]	3
Matavimo neapibrėžtis KwA [dB (A)]	2,67
Garantuotas lygis LwA [dB (A)]	94

Informacija apie triukšmą ir vibracijas.

Bendra vibracijų vertė ah ir matavimo paklaida buvo nustatytos pagal EN 50636-2-100 ir nurodytos lentelėje.
Triukšmo emisija buvo nustatyta pagal EN 50636-2-100, vertės yra nurodytos anksčiau esančioje lentelėje.

DEMESIO **Triukšmas gali pažeisti klausą, darbo metu visuomet reikia naudoti klausos apsaugos priemones!**

Deklaruojama triukšmo emisijos vertė buvo matuojama taikant standartinį tyrimo metodą, todėl gali būti naudojama lyginant skirtingus įrenginius. Nurodytas triukšmo emisijos lygis gali būti naudojamas vertinant pirmutinį triukšmo poveikį.
Realaus elektros įrankio naudojimo metu triukšmo lygis gali būti kitoks negu deklaruojamos vertės, tai priklauso nuo darbinių įrankių naudojimo būdo, ypač nuo apdirbamo daikto ir nuo priemonių, kurių tikslas yra operatoriaus apsauga. Norint tiksliai įvertinti pavojų realiomis darbo sąlygomis, reikia atkreipti dėmesį į visus operacinio ciklo etapus, įskaitant etapus, kuomet įrenginys yra išjungtas arba yra įjungtas, bet nėra naudojamas darbui.

6. Paruošimas darbui

DEMESIO **Įrenginys yra „SAS+ALL“ linijos dalis, todėl norint juo pasinaudoti, reikia sukomplektuoti visą rinkinį, susidedantį iš įrenginio, akumuliatoriaus ir įkroviklio.**

Naudokite klausos apsaugos ir apsauginius akinius. Nešiokite juos visą laiką, kol mašina veikia. Naudodamiesi mašina visada dėvėkite tvirtus batus ir ilgas kelnes. Nenaudokite mašinos, kai esate basomis ar atvirose basutėse. Venkite laisvų drabužių ar pakabinamų stygų ar raiščių. Nedėvėkite laisvų drabužių ar papuošalų, kuriuos galima įsitraukti į oro įleidimo angą. Laikykite ilgus plaukus atokiau nuo oro įleidimo angos.
Valdykite mašiną rekomenduojamoje padėtyje ir tik ant kieto, lygaus paviršiaus. Nenaudokite mašinos ant žvyruoto ar žvyruoto paviršiaus, kur mestos medžiagos gali sužeisti.
Prieš naudojimą visada apžiūrėkite, ar tvirtinimo detalės gerai pritvirtintos, korpusas nepažeistas ir ar dangteliai yra vietoje. Pakeiskite susidėvėjusius ar pažeistus komponentus balanso blokuose. Pakeiskite pažeistas ar neįskaitomas etiketes.
Nenaudokite mašinos, kai netoliese yra žmonių, ypač vaikų ar gyvūnų.
Prietaisą reikia naudoti gerai apšviestoje vietoje.
Norėdami paruošti įrenginį siurbimui, uždėkite universalųjį purkštuką (A pav. 5) ant vakuuminio purkštuko (B pav., 1), pasukite 90 laipsnių kampu, kad jis būtų tinkamai surinktas. Apsauginį maišą (B pav. 2) uždėkite ant sliekų diržų (rutulio A, 5), sukdami jo galiuką 90 pėdų, kad tinkamai surinktumėte. Norėdami pasirinkti tinkamą padėtį, naudokite galvos keitimo mygtuką (pav. A, 5). Įrenginys paruoštas darbui
Norėdami paruošti prietaisą pūstuvo darbui, pritvirtinkite universalųjį purkštuką (A pav. 1) universaliu gnybtu (B pav. 1), pasukite 90 laipsnių kampu, kad tinkamai surinktumėte. Norėdami pasirinkti tinkamą padėtį, naudokite galvos keitimo mygtuką (pav. A, 5). Įrenginys paruoštas darbui.

7. Įrenginio įjungimas

Įrenginio maitinimo elementas yra 18V įtampos akumuliatorius. Įkrautą akumuliatorių įdedame į lizdą rankenoje, kol suveiks fiksatorius rankenoje. Įrenginys paruoštas tolesniam darbui.
Norėdami paleisti prietaisą, įdėję darbinius patarimus, įjunkite prietaisą mygtuku (A pav., 4). Norėdami nepertraukiamai veikti, užfiksuokite jungiklį užrakto mygtuku (A, 3 pav.). Norėdami pasirinkti optimalią galią, nustatykite įrenginio galią rankenėle (A pav., 8).
Norėdami išjungti įrenginį, dar kartą paspauskite jungiklį (pav. A, 4).

8. Įrenginio naudojimas

Jei akumuliatorius perkaitęs virš 40 ° C, nustokite veikti ir leiskite akumuliatoriui atvėsti.

Pernelyg didelis akumuliatoriaus šildymas gali sukelti jo gedimą.
Prieš užvesdami mašiną įsitikinkite, kad padavimo kamera tuščia.
Paspauskite pūtimo jungiklį, laikydami pūstuvo vamzdį maždaug 18 cm virš žemės. Atlikite svyravimus kairėn ir dešinėn. Lėtai judėkite į priekį, pučiant lapus ir šiukšles priešais jus.

Turbo režimas

Pašalindami sunkias šiukšles, pvz., Šlapius lapus ar kompaktiškas šiukšles, esančias sunkiai pasiekiamose vietose, galite naudoti turbopučiamojo režimą, paspausdami rankenos viršuje esantį turbo mygtuką nykščiu įprastu pūstuvo režimu. pagrindinis (B pav. 5). Pūsto oro greitis greitai padidės, kad būtų pašalinti teršalai. Turbo režimo išjungimas atliekamas atleidžiant mygtuką...

9. Einamieji priežiūros veiksmai

DEMESIO **Reguliariai išvalykite visą prietaisą, ypatingą dėmesį skiriant ventiliacijos angų valymui.**

Venkite įkrauti bateriją iškart po intensyvaus naudojimo. Dėl išsikrovimo reiškinio nereikia laikyti visiškai išsikrovusio akumuliatoriaus, nes jis gali išleisti žemiau kritinio lygio ir būti visam laikui sugadintas.
Nenaudojama baterija turi būti laikoma iš dalies įkrautą (iki maždaug 40%). Prieš visiškai iškraunant akumuliatorių, įkrauskite akumuliatorių. Laikykite baterijas esant 10-30 ° C temperatūrai. Žemoje temperatūroje saugoma greičiau prarandama.
Akumuliatoriaus įkrovimas aprašytas akumuliatoriaus ir įkroviklio instrukcijose iš SAS + ALL linijos.

DEMESIO **Saugojimo vieta vaikams neturėtų būti prieinama.**

Jei reikia atsiųsti atsuktuvą remontui, apsaugokite jį nuo atsitiktinio mechaninio pažeidimo ir išimkite baterijas iš įkroviklio lizdo
Baterijos išmontavimo būdas
Norėdami išimti bateriją, paspauskite akumuliatoriaus priekyje esantį atleidimo mygtuką. Išstumkite bateriją iš lizdo. Jei norite sumontuoti akumuliatorių, įdėkite bateriją į lizdą ir paspauskite, kol įsijungs rankenos fiksatorius.

Įrenginio priežiūra

Priežiūra apima techninės priežiūros darbus kartu su tokiais priedais kaip baterija ir įkroviklis.

DEMESIO **Niekada neatlikite prie elektros šaltinio prijungto įrenginio techninės priežiūros darbų.**

Tai gali sukelti rimtus sužeidimus ar elektros smūgį. Prieš atlikdami bet kokius techninės priežiūros darbus, bateriją reikia ištraukti iš prietaiso lizdo.
Sustabdžius mašiną techninei priežiūrai, apžiūrai ar laikant ar keičiant priedus, išjunkite maitinimo šaltinį, atjunkite mašiną nuo maitinimo šaltinio ir įsitikinkite, kad visos judančios dalys visiškai sustingo. Prieš atlikdami bet kokius patikrinimus, nustatymus ir pan., Leiskite mašinai atvėsti. Atidžiai prižiūrėkite mašiną ir laikykite ją švarią.
Laikykite mašiną sausoje, vaikams nepasiekiamoje vietoje.
Prieš laikydami mašiną, visada leiskite jai atvėsti.
Norėdami apsaugoti, pakeiskite susidėvėjusias ar pažeistas dalis. Naudokite tik originalias atsargines dalis ir mazgus.
Niekada nebandykite išjungti apsaugų fiksavimo funkcijos (jei yra).
Prieš pritvirtindami ar išimdami maišą, išjunkite mašiną.
Prietaiso priežiūra turi išlaikyti visus elementus, reikalingus normaliam darbui tinkamai švariai. Valymui nenaudokite jokių tirpiklių, nes tai gali pakenkti korpusui ir kitiems plastikiniams komponentams.
Nevalykite akumuliatoriaus vandeniu, nes jis gali sukelti vidinį trumpąjį jungimą, dėl kurio gali atsirasti nuolatinių pažeidimų.

10. Atsarginės dalys ir priedai

Rekomenduojami priedai

„SAS+ALL“ suktuvus-gręžtuvus galima naudoti su kiekvienu akumuliatoriumi ir įkrovikliu iš „SAS+ALL“ linijos bei kiekvienu įrankiu (darbiniu antgaliu) su cilindriniu arba šešiakampiu antgaliu, kuris būtų pritaikytas darbui su visais rinkoje prieinamais mėgėjiškais ir profesionaliais grąžtais (gręžimui medienoje, betone ir metaluose), suktuvo antgaliais, skirtingais priedais ir pan. Prašome laikytis darbinių antgalių gamintojo nurodymų.
Norint įsigyti atsargines dalis arba priedus, reikia susisiekti su „Dedra-Exim“ servisu. Kontaktiniai duomenys yra instrukcijos 1 psl. Užsakant atsargines dalis, prašome nurodyti PARTIJOS numerį, nurodytą informacinėje lentelėje, ir dalies numerį, nurodytą sandaros schemoje. Garantiniame laikotarpyje remontai yra atliekami remiantis Garantiniame lape nurodytomis sąlygomis. Prašome pateikti produktą, dėl kurio yra pateikiama pretenzija, remontui jo pirkimo vietoje (pardavėjas privalo priimti tokį produktą) arba atsiųsti į „DEDRA-EXIM“ centrinį servisą. Prašome pridėti importuotojo išrašytą Garantinį lapą. Be šio dokumento remontas bus laikomas pogarantiniu remontu. Garantiniame laikotarpyje remontą atlieka Centrinis servisas. Sugedusi produktą reikia išsiųsti į servisą (siuntimo išlaidas padengia vartotojas).

11. Savarankiškas gedimų šalinimas

DEMESIO **Prieš bandydami išspręsti problemas, atjunkite įrenginį nuo maitinimo šaltinio**

PROBLEMA	PRIEŽASTIS	SPRENDIMAS
Dulkių siurblys / pūstuvas neveikia	Pažeistas jungiklis Iškrautas akumuliatorius Netinkamai įdėta baterija	Perkelkite prietaisą į tarnybą Įkraukite akumuliatorių Pritvirtinkite teisingai
Dulkių siurblys / pūstuvas prasideda sunkiai	Iškrautas akumuliatorius	Tinkamai įkraukite akumuliatorių
Variklis perkaito	Užsikimšusios ventiliacijos angos Viršyti viršyti darbo parametrai Per daug įrankio slėgio	Išvalykite skyles Išjunkite elektrinį įrankį, pastatykite darbą, kol jis visiškai atvės Sumažinkite elektros įrankio apkrovą

12. Įrenginio komplektacija, baigiamosios pastabos.

1. Dulkių siurblys / pūstuvas - 1 gabalas, 2. Universalus antgalis - 1 gabalas, 3. Šiukšlių maišas - 1 gabalas**.**

13. Informacija naudotojams apie sunaudotos įrangos utilizavimą

(taikoma namų ūkiams)



Ant gaminių arba pridedamuose dokumentuose nurodytas simbolis rodo, kad sugedusios elektros ar elektroninės įrangos negalima išmesti kartu su buitinėmis atliekomis. Jei norite atsikratyti, pakartotinai panaudoti ar utilizuoti komponentus, teisinga juos nuvežti į specializuotą surinkimo punktą, kur jie bus priimti nemokamai. Informaciją apie naudotos įrangos surinkimo vietas teikia vietos valdžios institucijos, pvz., savo interneto svetainėse.
Teisingas produkto utilizavimas padeda išsaugoti gamtos išteklius ir išvengti neigiamų padarinių žmonių sveikatai ir aplinkai, galinčių atsirasti dėl produkte esančių potencialiai pavojingų medžiagų, mišinių ir sudedamųjų dalių.
Už netinkamą atliekų šalinimą gresia baudos pagal atitinkamus vietos teisės aktus.
ES šalių naudotojai: Jei norite išmesti elektros ar elektroninę įrangą, kreipkitės į artimiausią prekybos vietą arba tiekėją, kuris jums suteiks daugiau informacijos.
šalinimas ne Europos Sąjungos šalyse: Šis simbolis taikomas tik Europos Sąjungos šalims. Jei norite išmesti šį gaminį, kreipkitės į vietos valdžios institucijas arba pardavėją dėl tinkamo šalinimo būdo.

LT

Garantinis lapas

Katalogo Nr:
Partijos numeris: .....
(toliau – **Produktas**)

Produkto pirkimo data : ……

Pardavėjo antspaudas : ……..

Pardavėjo parašas ir data : .....

Vartotojo pareiškimas:

Patvirtinu, kad buvau informuotas apie garantijos sąlygas ir taisyklių, išvardytų Naudojimo instrukcijoje ir Garantiniame lape, nepaisymo pasekmes. Šios garantijos sąlygos yra man žinomos, ką patvirtinu savo parašu:

....
data ir vieta vartotojo parašas

I.Atsakomybė už Produktą:

1. **Garantijos suteikėjas** – „DEDRA EXIM“ Sp. z o.o. su būstine adresu: ul. 3 Maja 8, 05-800 Pruškuvas, KRS 0000062517, Varšuvos apylinkės teismas, Valstybinio teismo registro XIV ūkinis skyrius, Mokesčiu mokėtojo kodas 527-020-49-33, Įstatinis kapitalas: 100 980,00 PLN.
2. Šiame garantiniame lape nurodytomis sąlygomis Garantijos suteikėjas suteikia garantiją Produktui iš Garantijos suteikėjo asortimento.
3. Garantijos pagrindu atsakomybė yra priimama tik už defektus, esančius Produkte jo išdavimo Vartotojui metu.
4. Garantijos pagrindu Vartotojas gauna teisę nemokamai suremontuoti Produktą, jei defektas buvo aptiktas garantijos galiojimo metu. Apie Produkto remonto būdą (remonto atlikimo metodą) sprendžia Garantijos suteikėjas. Jei Garantijos suteikėjas nusprėstų, kad remontas yra neįmanomas, Garantijos suteikėjas pasilieka sau teisę pakeisti elementą su defektu arba visą Produktą kitu, veikiančiu teisingai, sumažinti Produkto kainą arba anuliuotu sutartį.
5. Vartotojo, kuris pagal 1964 m. balandžio 23 d. Civilinį kodeksą nėra laikomas vartotoju, atveju Garantijos suteikėjo atsakomybė dėl kompensacijos, susijusi su šia garantija ir (arba) jos sudarymu ir vykdymu, nepriklausomai nuo formos, yra apribota iki maksimaliai Produkto su defektu vertės.

II.Garantijos laikotarpis:

Produkto elementai, kuriems veikia garantija	Garantinės apsaugos trukmė
DED7093	36 mėnesiai, skaičiuojant nuo Produkto pirkimo datos, nurodytos šiame Garantiniame lape

III.Naudojimosi garantija sąlygos:

1. Vartotojas privalo patiekti užpildytą Produkto Garantinį lapą ir Produkto pirkimą patvirtinantį dokumentą (pvz. kasos čekis, sąskaita-faktūra ir pan.). Tam, kad pretenzijos nagrinėjimo procesas vyktų sklandžiai, rekomenduojama, kad Vartotojas kartu su Produktu perduotų visus elementus, nurodytus „Komplektacijos sąraše“, esančiame Naudojimo instrukcijoje.
2. Vartotojas privalo laikytis Naudojimo instrukcijoje ir Garantiniame lape nurodytų rekomendacijų.
3. Garantija galioja tik Lenkijos Respublikos ir ES teritorijoje.

IV.Garantija neapima Produkto defektų, atsiradusių dėl to, kad:

1. Vartotojas nesilaikė sąlygų, nurodytų Naudojimo instrukcijoje, ypač susijusių su teisingu naudojimu, priežiūra ir valymu;
2. Vartotojas naudojo priežiūros ar valymo priemones, neatitinkančias sąlygas nurodytas Naudojimo instrukcijoje;
3. Vartotojas netinkamai sandėliavo ir transportavo Produktą;
4. Vartotojas savarankiškai keitė ir (arba) modifikavo Produktą, negavęs Garantijos suteikėjo sutikimo;
5. Vartotojas naudojo Produkte eksploatacines medžiagas, neatitinkančias Naudojimo instrukcijos sąlygų.

Vartotojas, kuris pagal 1964 m. balandžio 23 d. Civilinį kodeksą nėra laikomas vartotoju, praranda garantiją Produktui, jei:
1. Vartotojas pašalino, pakeitė arba sugadino serijos numerius, datas ir informacines lenteles;
2. Vartotojas pažeidė plombas arba ant jų matosi Vartotojo veiksmų pėdsakai.

Dėmesio! Veiksmus, susijusius su kasdieniu Produkto aptarnavimu, nurodytu pvz. Naudojimo instrukcijoje, Vartotojas atlieka pats ir savo sąskaita.

V.Pretenzijos pateikimo procedūra:

1. Pastebėjus, kad Produktas veikia neteisingai, prieš pateikiant pretenziją, reikia įsitikinti, kad visi veiksmai, aprašyti Naudojimo instrukcijoje, buvo atlikti teisingai.
2. Pretenziją rekomenduojama pateikti nedelsiant, geriausiai per 7 dienas nuo Produkto defekto aptikimo. Vartotojas, kuris pagal 1964 m. balandžio 23 d. Civilinį kodeksą nėra laikomas vartotoju, praranda garantiją Produktui, jei nepateikia pretenzijos per 7 dienas.
3. Pretenziją galima pateikti pvz. Produkto pirkimo punkte, garantiniame servise arba raštu adresu: „DEDRA EXIM“ Sp. z o. o., ul. 3 Maja 8, 05-800 Pruškuvas.
4. Vartotojas gali pateikti pretenziją, pasinaudodamas blanku, kuris yra internetinėje svetainėje: www.dedra.pl (Pretenzijos garantiniame laikotarpyje pateikimo forma).
5. Garantinių servisų atskirose šalyse adresai yra nurodyti svetainėje: www.dedra.pl. Jei konkrečioje šalyje nebūtų garantinio serviso, pretenzijas dėl garantijos rekomenduojama siųsti adresu: „DEDRA EXIM“ Sp. z o. o., ul. 3 Maja 8, 05-800 Pruškuvas, Lenkija.Mąjąc Dėl Vartotojo saugumo draudžiama naudoti Produktą su defektais.
6. Dėmesio!!! Produkto su defektais naudojimas kelia pavojų Vartotojo sveikatai ir gyvybei. Veiksmai, susiję su garantija, bus atlikti per 14 darbo dienų skaičiuojant nuo Produkto, dėl kurio yra pateikiama pretenzija, pristatymo dienos.
7. Prieš pristatant Produktą, dėl kurio yra pateikiama pretenzija, rekomenduojama jį nuvalyti.
8. Produktą, dėl kurio yra pateikiama pretenzija, reikia kruopščiai supakuoti, kad jis būtų apsaugotas nuo pažeidimų transporto metu – rekomenduojama pristatyti produktą originalioje pakuotėje.
9. Garantijos laikotarpis yra pratęsiamas tiek, kiek Vartotojas negalėjo juo naudotis dėl garantijos apimto defekto.
10. Gwarancja Ši garantija neriboja, neišskiria bei nesustabdo Vartotojo teisių dėl parduotos prekės neatitikimo arba prekės defekto.

Vadovaudamiesi 2016 m. balandžio 27 d. Europos Parlamento ir Tarybos reglamento (ES) 2016/679 dėl fizinių asmenų apsaugos tvarkant asmens duomenis ir dėl laisvo tokių duomenų judėjimo ir kuriuo panaikinama Direktyva 95/46/EB 13 straipsnio 1 ir 2 dalimis, informuojame, kad

1. Formoje pateiktų jūsų asmens duomenų valdytojas yra DEDRA-EXIM sp. z o.o., kurios registruota buveinė yra Pruszkowe, 3 Maja g. 8, 05-800 Pruszkow (toliau: "Administratorius").
2. Jūsų duomenys bus tvarkomi tik siekiant atlikti prietaiso garantijos procedūrą pagal Bendrojo duomenų apsaugos reglamento 6 straipsnio 1 dalies b punktą (toliau: „BDAR“) Duomenys teikiami savanoriškai, tačiau jie būtini garantijos procedūrai
3. Jūsų duomenys bus tvarkomi garantijos procedūros vykdymo nagrinėjimo laikotarpiu ir archyvavimo tikslais, jei prireiktų apsiginti nuo galimų pretenzijų Administratoriui, bet ne ilgiau nei iki tol, kol joms įvyks senaties terminas.
4. Jūsų duomenys gali būti atskleisti tik tiems subjektams, kurie tvarko duomenis duomenų administratoriaus vardu pagal rašytinę asmens duomenų tvarkymo pavedimo sutartį, teikiančią: technines paslaugas, hosting'o ar interneto svetainės priežiūros paslaugas, IT paslaugas, kurjerių paslaugas. Administratoriaus tiekėjai privalo užtikrinti duomenų saugumą ir laikytis galiojančių teisės aktų reikalavimų, susijusių su asmens duomenų apsauga, ir negali naudoti patikėtų asmens duomenų kitais nei sutartyje su Administratoriumi nurodytais tikslais.
5. Jūsų duomenys nebus tvarkomi automatizuotomis priemonėmis, įskaitant profiliavimą, ir nebus perduodami trečiajai šaliai / tarptautinei organizacijai.
6. Bet kuriuo metu turite teisę susipažinti su savo duomenų turiniu ir teisę ištaisyti, ištrinti, apriboti duomenų tvarkymą, teisę į duomenų perkeliamumą, teisę prieštarauti bet kuriuo metu.
7. Visais klausimais, susijusiais su administratoriaus atliekamu jūsų asmens duomenų tvarkymu, galite kreiptis šiuo el. pašto adresu: daneosobowe@dedra.pl.;
8. Turite teisę pateikti skundą tinkamai duomenų apsaugos institucijai;

LV Satura rādītājs

1. Fotoattēli un raksti
2. Ierīces apraksts
3. Ierīces norīkošana
4. Lietošanas ierobežojums
5. Tehniskie parametri
6. Darba sagatavošana
7. Ierīces ieslēgšana
8. Ierīces lietošana
9. Kārtējas apkalpošanas rīcība
10. Rezerves daļas un piederumi
11. Defekta paša novēršana
12. Ierīces komplektācija
13. Informācija lietotājiem par nolietotas elektriskas un elektroniskas ierīces atkratīšanu
14. Garantijas talons

Oriģinālās instrukcijas tulkojum

Vispārējie drošības noteikumi tika pievienoti instrukcijai kā atsevišķa brošūra.

ES Atbilstības deklarācija ir pievienota ierīcei kā atsevišķs dokuments. ES Atbilstības deklarācijas trūkuma gadījumā lūdzam kontaktēties ar Dedra-Exim Sp. z o.o. firmas Servisu.

BRĪDINĀJUMS. Izlasiet visus brīdinājumus, kas apzīmēti ar simbolu , un visas instrukcijas. Zemāk norādīto brīdinājumu un drošības norādījumu neievērošana var kļūt par elektrošoka, ugunsgrēka vai smagu traumu iemeslu.
Saglabājiet visus brīdinājumus un instrukcijas turpmākajai lietošanai.

UZMANĪBU **SAS+ALL līnijas ierīce tika projektēta darbam tikai ar lādēšanas adapteriem un akumulatoriem no līnijas SAS+ALL.**

Akumulators Li-Ion un lādēšanas adapters nav ierīces komplektā, jābūt iegādāti atsevišķi. Citu, nekā ierīcei paredzēti, akumulatoru un lādēšanas adapteru lietošana izraisīs garantijas tiesību pazaudēšanu.

2. Ierīces apraksts

A attēls: 1. Gaisa izplūdes caurule, 2. Aizbīdnis, 3. Galvenais slēdzis, 4. Akumulatora kontaktligzda, 5. Turbo režīma poga, 6. Rokturis.

3. Ierīces norīkošana

Dārza pūtējs ir ierīce, kas paredzēta sausu lapu, zāles un dārzkopības atlieku noņemšanai no plakanām virsmām. Pūtēju drīkst izmantot tikai ārpus telpām.
Pieļaujam aprīkojuma izmantošanu remonta-būvniecības darbos, remonta rūpnīcās, amatieru darbos, ja vienlaicīgi būs ievēroti lietošanas nosacījumi un pieļaujami darba apstākļi, noteikti lietošanas instrukcijā.

4. Lietošanas ierobežojums

UZMANĪBU **Ierīce var būt lietota tikai saskaņā ar turpmāk minētiem „Pieļaujamiem darba nosacījumiem".**

Nelietojiet putekļsūcēju kā elektrisko instrumentu sūkni.
Stiprināšanas sistēma ir pielāgota sadarbībai ar rīkiem, apgādātiem ar cilindrisku vai sešstūru rokturu (apraksts "Rekomendēti darbarīki" daļā). Visas patstāvīgas izmaiņas mehāniskā un elektriskā konstrukcijā, visas modifikācijas, rīcība, kas nav aprakstītā šajā Lietošanas Instrukcijā, var ierosināt

UZMANĪBU **Garantijas tiesību tūlītēju pazaudēšanu, un Atbilstības deklarācija pazaudēs savu spēku.**

Elektroierīces lietošana pretī norādījumiem un Lietošanas Instrukcijai nekavējoties ierosinās Garantijas Tiesību tūlītēju pazaudēšanu.
Rūpīgi izlasiet instrukcijas. Iepazīstieties ar vadības ierīcēm un pareizu mašīnas lietošanu.
Nekad neļaujiet bērniem, cilvēkiem ar ierobežotām fiziskām, uztveres vai garīgām spējām, cilvēkiem bez pieredzes vai zināšanām lietot mašīnu vai cilvēkiem, kuri nav pazīstami ar šīm instrukcijām. Vietējie noteikumi var ierobežot operatora vecumu.

PIEĻAUJAMI DARBA NOSACĪJUMI

S1 Pastāvīgs darbs

Nelietojiet telpās. Akumulatoru lādēšanas temperatūras diapazons 10-30°C. Nepieļaut temperatūras virs 45°C ietekmi.

5. Tehniskie parametri

Ierīces modelis	DED7093
Darba spriegums [V]	18 d.c.
Rotācijas ātrums [min-1]	16000
Jauda [m3 / h]	570
Gaisa plūsma [km / h]	144
Ierīces svars [kg]	1,7
Rokturī izmērīts vibrācijas līmenis ah [m / s2]	<2,5
Mērījumu nenoteiktība K [m / s2]	1,5
Trokšņa emisija:	
Skaņas spiediena līmenis LpA [dB (A)]	76,3
Skaņas jaudas līmenis LwA [dB (A)]	90,9
Mērījumu nenoteiktība KpA [dB (A)]	3
Mērījumu nenoteiktība KwA [dB (A)]	2,67
Garantēts līmenis LwA [dB (A)]	94

Informācijas par troksni un vibrācijām.

Vibrāciju apkopota vērtība a_h un mērījuma nedrošums noteikti saskaņā ar normu EN 50636-2-100 un uzrādīti tabulā
Trokšņa emisija noteikta saskaņā ar EN 50636-2-100, vērtības uzrādītas tabulā.

UZMANĪBU **Troksnis var izraisīt dzirdes bojāšanu, darba laikā lietot dzirdes aizsardzības līdzekļus!**

Deklarēts vibrācijas lielums tika izmērīts saskaņā ar standartu pētniecības metodi un var būt lietots, lai salīdzinātu vienu instrumentu ar otru. Iepriekšminēts trokšņa emisijas līmenis var būt arī lietots iepriekšējais trokšņa pakļaušanas novērtēšanai. Trokšņa līmenis elektroierīces reālās lietošanas laikā var atšķirties no deklarētām vērtībām atkarīgi no darbarīku lietošanas apstākļiem, sevišķi no apstrādāta materiāla veida un no nepieciešamības noteikt operatora aizsardzības līdzekļus. Lai sīki noteiktu draudus reālos lietošanas apstākļos, jāievēro visas operācijas cikla daļas, kas apņem arī periodus, kad ierīce ir izslēgta, vai kad ir ieslēgta, bet nav lietota darbam.

6. Darba sagatavošana

UZMANĪBU **Ierīce ir SAS+ALL līnijas daļa, tāpēc, lai to lietotu, nepieciešama ir komplekta salikšana - ierīce, akumulators un lādēšanas adapters. Citu akumulatoru un lādēšanas adapteru lietošana ir aizliegta.**

Lietojiet dzirdes aizsardzības un aizsargbrilles. Valkājiet tos visu laiku, kamēr mašīna darbojas. Lietojot mašīnu, vienmēr valkājiet izturīgas kurpes un garās bikses. Nedarbiniet mašīnu, atrodoties basām kājām vai vaļējās sandalēs. Izvairieties valkāt brīvu apģērbu vai ar piekārtām auklām vai saitēm. Nevalkājiet vaļīgu apģērbu vai rotaslietas, kuras var ievilkt gaisa ieplūdē. Turiet garus matus prom no gaisa ieplūdes vietas.
Darbiniet mašīnu ieteiktajā stāvoklī un tikai uz cietas, līdzenas virsmas. Nedarbiniet mašīnu uz gravetas vai gravetas virsmas, kur izmestais materiāls var izraisīt ievainojumus.
Pirms lietošanas vienmēr vizuāli pārbaudiet, vai stiprinājumi ir labi nostiprināti, korpuss nav bojāts un vai vāki ir savā vietā. Nomainiet nolietotās vai bojātās detaļas līdzsvara vienībās. Nomainiet bojātas vai nesalasāmas etiķetes.
Nedarbiniet mašīnu, ja tuvumā ir cilvēki, īpaši bērni vai dzīvnieki.
Ierīce jāizmanto labi apgaismotā vietā.
Lai sagatavotu ierīci putekļsūcējiem, novietojiet universālo sprauslu (A, 5. attēls) uz vakuuma sprauslas (B, 1. attēls) un pagrieziet to par 90 grādiem pareizai montāžai. Pielietojiet sabojāšanas maisiņu (B, 2. att.) Tārpu instalācijai (sauss A, 5), savācot tā galu ar 90 pēdām, lai to pareizi saliktu. Izmantojiet galvas maiņas pogu (attēls A, 5), lai izvēlētos pareizo pozīciju. Ierīce ir gatava darbam
Lai ierīci sagatavotu darbam kā pūtēju, piestipriniet universālo sprauslu (A, 1. attēls) ar universālo spaili (B, 1. attēls) un pagrieziet to par 90 grādiem pareizai montāžai. Izmantojiet galvas maiņas pogu (attēls A, 5), lai izvēlētos pareizo pozīciju. Ierīce ir gatava darbam

7. Ierīces ieslēgšana

Ierīce ir barota no akumulatora ar spriegumu 18V. Uzlādēts akumulators novietojam roktura vadītājā līdz sprosta slēgšanai. Ierīce ir gatava darbam.
Lai iedarbinātu ierīci, pēc darba uzgaļu uzstādīšanas ieslēdziet ierīci, izmantojot pogu (A, 4. attēls). Nepārtrauktai darbībai nofiksējiet slēdzi ar bloķēšanas pogu (A, 3. att.). Lai izvēlētos optimālo jaudu, iestatiet ierīces jaudu, izmantojot pogu (A, 8. attēls). Lai izslēgtu ierīci, vēlreiz nospiediet slēdzi (attēls A, 4).

8. Ierīces lietošana

UZMANĪBU **Ja akumulators pārkarst virs 40 ° C, pārtrauciet darbu un ļaujiet akumulatoram atdzist.**

Pārmērīga akumulatora apsilde var izraisīt tās bojājumus.
Pirms mašīnas iedarbināšanas pārliecinieties, vai padeves kamera ir tukša.
Sargājiet seju un ķermeni no ieplūdes vietas. Neļaujiet rokām vai citām ķermeņa daļām vai apģērbam atrasties kamerā, kas dod izmešanas zonu, vai tuvu citām kustīgām daļām. Vienmēr saglabājiet pareizo līdzsvaru un atbalstu kājām. Nesniedzieties tālāk par mašīnu. Ievietojot tajā materiālu, nekad nestāvieties augstāk par mašīnas pamatni.
Ierīce ir barota no akumulatora ar spriegumu 18V. Uzlādēts akumulators novietojam roktura vadītājā līdz sprosta slēgšanai. Ierīce ir gatava darbam.
Nospiediet pūtēja slēdzi, turot pūtēja cauruli aptuveni 18 cm virs zemes. Veiciet svārstīgas kustības pa kreisi un pa labi. Lēnām virzieties uz priekšu, pūšot priekšā lapas un gružus.

Turbo režīms

Noņemot smagos gružus, piemēram, mitras lapas vai kompaktus gružus, kas atrodas grūti pieejamās vietās, varat izmantot turbo izpūtēja režīmu, ar īkšķi nospiežot turbo pogu roktura augšpusē ar parasto pūtēja režīmu. galvenā (B, 5. attēls). Pūtītā gaisa ātrums strauji palielināsies, lai noņemtu piesārņotājus. Turbo režīma atspējošana tiek veikta, atbrīvojot pogu.

9. Kārtējas apkalpošanas rīcība

UZMANĪBU **Regulāri notīriet visu ierīci, īpašu uzmanību pievēršot ventilācijas atveru tīrīšanai.**

Izvairieties no akumulatora uzlādes tūlīt pēc intensīvas lietošanas. Izlādes fenomena dēļ neuzglabājiet akumulatoru pilnībā izlādētu, jo tas var izlādēt zem kritiskā līmeņa un tikt pastāvīgi bojāts.
Neizmantotais akumulators jāuzglabā daļēji uzlādēts (līdz aptuveni 40%). Uzlādējiet akumulatoru, pirms tas pilnībā izlādējas. Uzglabājiet baterijas temperatūrā 10-30 ° C. Zemās temperatūrās glabājas ātrāk.
Akumulatora uzlāde ir aprakstīta akumulatora un lādētāja instrukcijās no SAS + ALL līnijas.

UZMANĪBU **Uzglabāšanas vieta bērniem nav pieejama.**

Ja ir nepieciešams nosūtīt skrūvgriezi remontam, aizsargājiet to pret nejaušu mehānisku bojājumu un noņemiet baterijas no lādētāja ligzdas
Akumulatora demontāžas veids
Lai izņemtu akumulatoru, nospiediet atbrīvošanas pogu akumulatora priekšpusē. Pabīdiet akumulatoru no kontaktligzdas. Lai uzstādītu akumulatoru, ievietojiet akumulatoru kontaktligzdā un pēc tam piespiediet to, līdz ir aktivizēts roktura fiksators.

Ierīces apkope

Apkope ietver apkopes darbus kopā ar piederumiem, piemēram, akumulatoru un lādētāju.

UZMANĪBU **Nekad neveiciet tehniskās apkopes darbus ierīcē, kas pievienota strāvas avotam.**

Tas var izraisīt nopietnus savainojumus vai elektrošoku. Pirms jebkādu tehniskās apkopes darbu veikšanas akumulators ir jāizvelk no ierīces slota.
Ierīces uzturēšana ir tā, lai visi elementi būtu nepieciešami normālam darbam pareizā tīrībā. Tīrīšanai neizmantojiet šķīdinātājus, jo tas var radīt neatgriezenisku bojājumu korpusam un citām plastmasas detaļām.
Kad mašīna tiek apturēta apkopei, pārbaudei vai piederumu glabāšanai vai nomaiņai, izslēdziet strāvas avotu, atvienojiet mašīnu no barošanas avota un pārliecinieties, vai visas kustīgās detaļas ir pilnībā apstājušās. Pirms veicat

jebkādas pārbaudes, pielāgojumus utt. Ļaujiet mašīnai atdzist. Rūpīgi saglabājiet mašīnu un turiet to tīru.
Uzglabājiet mašīnu sausā, bērniem nepieejamā vietā.
Pirms uzglabāšanas vienmēr ļaujiet mašīnai atdzist.
Drošības nolūkos nomainiet nolietotās vai bojātās daļas. Izmantojiet tikai oriģinālās rezerves daļas un mezglus.
Nekad nemēģiniet imobilizēt aizsarga bloķēšanas funkciju (ja tāda ir).
Pirms somas pievienošanas vai noņemšanas izslēdziet mašīnu.
Neiztīriet akumulatoru ar ūdeni, jo tas var izraisīt iekšējo īssavienojumu, kas var izraisīt pastāvīgus bojājumus.

10. Rezerves daļas un piederumi

Rekomendēti aksesuāri

Skrūvgriezis-urbjmašīna SAS+ALL līnijas var būt apgādāta ar jebkuru akumulatoru un lādētāju no SAS+ALL līnijas un katru darbarīku (darba uzgaļu) ar cilindrisku vai sešstūru rokturu, pielāgotu darbam ar visiem vispārēji pieejamiem amatieru un profesionāliem urbjiem (urbšanai kokā, betonā un metālā), pieskrūvēšanas uzgaļiem, dažādiem aksesuāriem utt. Lūdzam ievērot darba uzgaļu ražotāja norādījumus.
Rezerves daļu un aksesuāru iegādei lūdzam kontaktēties ar Dedra-Exim servisu. Kontaktdati atrodas instrukcijas 1. lapā. Rezerves daļu pasūtīšanas gadījumā lūdzam norādīt PARTIJAS numuru, kas atrodas uz tabuliņas, un montāžas zīmējuma daļas numuru. Garantijas laikā remonti ir veikti saskaņā ar Garantijas Lapas noteikumiem. Reklamēto produktu lūdzam nodod remontam pirkšanas vietā (pārdevējam ir pienākums pieņemt reklamēto produktu) vai nosūtīt DEDRA - EXIM Centrālam Servisam. Lūdzam pievienot Garantijas Lapu, kuru noformēja importētājs. Bez dokumenta garantijas remonts būs uzskatīts par pēc-garantijas remontu. Pēc garantijas laika remontu veic Centrāls Serviss. Bojātu produktu nosūtīt servisam (par pasūtīšanu maksā lietotājs).

11. Defekta paša novēršana

⚠ UZMANĪBU **Pirms mēģināt paši atrisināt problēmas, atvienojiet ierīci no strāvas avota**

PROBLĒMA	**IEMESLS**	**RISINĀJUMS**
Putekļsūcējs / pūtējs nedarbojas	Bojāts slēdzis Izlādēts akumulators Nepareizi uzstādīts akumulators	Nododiet ierīci nodošanai ekspluatācijā Uzlādējiet akumulatoru Pareizi piestipriniet
Putekļsūcējs / pūtējs sākas ar grūtībām	Izlādēts akumulators	Uzlādējiet akumulatoru pareizi
Dzinējs ir pārkarsts	Aizsērējusi ventilācijas caurumi Pārsniegti pārsniegtie darba parametri	Notīriet caurumus Izslēdziet elektrisko instrumentu, novietojiet darbu uz leju, līdz tas ir pilnīgi atdzist

12. Ierīces komplektācija, gala piezīmes

1. Putekļsūcējs / pūtējs - 1 gabals, 2. Universālais uzgalis - 1 gabals, 3. Atkritumu maisiņš - 1 gab.

13. Informācija lietotājiem par nolietotas elektroierīces utilizāciju

(attiecas uz mājsaimniecībām)



Simbols, kas redzams uz izstrādājumiem vai pievienotajā dokumentācijā, norāda, ka bojātas elektriskās vai elektroniskās iekārtas nedrīkst izmest kopā ar sadzīves atkritumiem. Ja vēlaties atbrīvoties no sastāvdaļām, atkārtoti izmantot vai reģenerēt, pareizi ir nogādāt tās specializētā savākšanas punktā, kur tās tiks pieņemtas bez maksas. Informāciju par lietotu iekārtu savākšanas punktu atrašanās vietu sniedz vietējās iestādes, piemēram, savās tīmekļa vietnēs.
Pareiza produkta utilizācija palīdz saglabāt dabas resursus un izvairīties no negatīvas ietekmes uz cilvēku veselību un vidi, kas var rasties produkta sastāvā esošo potenciāli bīstamo vielu, maisījumu un sastāvdaļu dēļ.
Par nepareizu atkritumu apglabāšanu draud sodi saskaņā ar attiecīgajiem vietējiem noteikumiem.
Lietotāji ES valstīs: Ja nepieciešams atbrīvoties no elektriskām vai elektroniskām iekārtām, sazinieties ar tuvāko tirdzniecības vietu vai savu piegādātāju, kas jums sniegs papildu informāciju.
apglabāšana valstīs ārpus Eiropas Savienības: Šis simbols attiecas tikai uz Eiropas Savienības valstīm. Ja vēlaties šo izstrādājumu izmest, sazinieties ar vietējām iestādēm vai izplatītāju, lai noskaidrotu pareizo utilizācijas metodi.

LV

Garantijas talons

Uz

Kataloga Nr.

Partijas numurs: .....

(turpmāk saukts **Produkts**)

Produkta iegādes datums: ……

Pārdevēja zīmogs: ……..

Datums un pārdevēja paraksts:.....

Lietotāja apliecinājums:

Ar šo apliecinu, ka saņēmu informāciju par garantijas nosacījumiem, kā arī par Lietošanas instrukcijas un Garantijas talona norādījumu neievērošanas sekām. Garantijas nosacījumi ir man zināmi, ko apliecinu ar savu rokraksta parakstu:

....

datums un vieta Lietotāja paraksts

I. Atbildība par Produktu:

1. 3 Maja 8, 05-800 Pruszków, Polija, reģistrācijas numurs KRS 0000062517, Varšavas Rajona Tiesa Varšavā, Valsts tiesas reģistra XIV. Saimnieciskā nodaļa, NMR kods (NIP) 527-020-49-33, Pamatkapitāls: 100 980,00 PLN.
2. Saskaņā ar noteikumiem, minētiem šajā Garantijas talonā, Garants piešķir garantiju Produktam, kuru izplata Garants:
3. Garantijas atbildība apņem tikai defektus, izraisītu pēc iemesliem, esošiem Produkta Lietotājam nodošanas laikā.
4. Sakarā ar garantiju Lietotājam ir tiesības prasīt bezmaksas uzlabot Produktu, ja defekts tiks konstatēts garantijas laikā. Produkta uzlabošanas veids (remonta izdarīšanas metode) ir atkarīgs no Garanta uzskata. Gadījumā, kad Garants konstatēs, ka remonts nav iespējams, Garantam ir tiesības mainīt bojātu elementu vai visu Produktu uz brīvu no defektiem, samazināt Produkta cenu vai atteikties no līguma.
5. Attiecībā uz Lietotājam, kas nav patērētājs 1964. gada 23. aprīļa Likuma "Civillikums" izpratnē, Garanta kompensācijas atbildība par zaudējumiem, savienotiem ar garantiju un/vai sakarā ar noslēgšanu un izpildīšanu, neatkarīgi no tiesiskām attiecībām, ir ierobežota tikai līdz nekvalitatīva Produkta vērtībai.

II. Garantijas laiks:

Produkta elementi, apņemti ar garantiju	**Garantijas aizsardzības laiks**
DED7093	36 mēneši, skaitot no Produkta iegādes datuma norādīta Garantijas talonā

III. Garantijas lietošanas nosacījumi:

1. Aizpildīts Lietotāja Produkta Garantijas talons ar Lietotāja dokumentu, apliecinošu Produkta iegādi, piem. kases kvīts, faktūrrēķins utt. Efektīvas reklamācijas realizācijai ieteicams, lai Lietotājs nodotu kopā ar reklamētu Produktu visus elementus, minētus Produkta "Komplektācija" Lietošanas instrukcijas daļā.
2. Lietošanas Instrukcijas un Garantijas talona norādījumu ievērošana.
3. Garantija ir derīga tikai Polijas Republikas un ES teritorijā.

IV. Garantija neapņem Produkta defektus, ierosinātus, starp citiem, sekojošos gadījumos:

1. Lietotājs neievēro Lietošanas instrukcijas noteikumus, sevišķi pareizas ekspluatācijas, konservācijas un tīrīšanas jomā;
2. Lietotājs lieto tīrīšanas vai konservācijas līdzekļus, kas neatbilst Lietošanas Instrukcijas norādījumiem;
3. Lietotājs neattiecīgi glabā un transportē Produktu;
4. Lietotājs patstāvīgi izdara Produkta izmaiņas un/var pārveidojumus, bez saskaņošanas ar Garantu;
5. Lietotājs lieto Produktā ekspluatācijas materiālus, kas neatbilst Lietošanas Instrukcijas norādījumiem.

Lietotājs, kas nav patērētājs 1964. gada 23. aprīļa Likuma "Civillikums" izpratnē, zaudē garantijas tiesības attiecībā uz Produktam, kurā, Lietotāja darbības rezultātā:
1. tika likvidēti, mainīti vai bojāti sērijas numuri, datu apzīmējumi vai nominālas tabuliņas;
2. tika bojātas vai mainītas plombas.

Uzmanību! Darbību, savienotu ar Produkta ikdienas apkalpošanu, ja izriet no Lietošanas instrukcijas, Lietotājs veic patstāvīgi un pēc savām izmaksām.

V. Reklamācijas procedūra:

1. Produkta nepareizas darbības konstatēšanas gadījumā, pirms reklamācijas paziņošanas, Lietotājam ir pienākums pārbaudīt, vai visa darbība, tostarp aprakstīta Lietošanas instrukcija, tika pareizi veikta.
2. Reklamācijas paziņojumu ieteicams sniegt nekavējoties, vislabāk 7 dienu laikā no Produkta defekta konstatēšanas dienas. Lietotājs, kas nav patērētājs 1964. gada 23. aprīļa Likuma "Civillikums" izpratnē, zaudē garantijas tiesības attiecībā uz Produktam, ja nesniegs reklamācijas paziņojumu 7 dienu laikā.
3. Reklamācijas paziņojums var būt sniegts, starp citiem, Produkta iegādes vietā, garantijas servisā vai rakstiski uz adresi: DEDRA EXIM sp. z o.o., ul. 3 Maja 8, 05-800 Pruszków, Polija.
4. Lietotājs var arī sniegt reklamācijas paziņojumu, izmantojot formulāru, pieejamu mājaslapā www.dedra.pl. („Reklamācijas paziņošanas formulārs garantijas ietvaros”).
5. Servisu adreses atsevišķām valstīm atrodas mājaslapā www.dedra.pl.
6. Gadījumā, kad attiecīgajā valstī nav garantijas servisa, reklamācijas paziņojumi jābūt sniegti uz adresi: DEDRA EXIM sp. z o.o., ul. 3 Maja 8, 05-800 Pruszków (Polija).
7. Ņemot vērā Lietotāja drošību, bojāta Produkta lietošana ir aizliegta.

Uzmanību!!! Bojāta Produkta lietošana ir bīstama Lietotāja veselībai un dzīvei.

8. Garantijas pienākums tiks izpildīts 14 darba dienu laikā, skaitot no dienas, kad Lietotājs piegādās bojātu Produktu. Pirms bojāta Produkta nodošanas reklamācijai ieteicam to notīrīt. Rekomendējam rūpīgi pasargāt reklamētu Produktu no bojājumiem transportēšanas laikā (ieteicama Produkta piegāde oriģinālā iepakojumā).
9. Garantijas laiks tiek pagarināts uz laiku, kurā, sakarā ar Produkta defektu,, apņemtu ar garantiju, Lietotājs nevarēja to lietot.
10. Garantija neizslēdz, neierobežo un neaptur Lietotāja tiesību, kas izriet no atbildības par pārdota produkta neatbilstību likumam.

Saskaņā ar Eiropas Parlamenta un Padomes 2016. gada 27. aprīļa Regulas (ES) 2016/679 par fizisku personu aizsardzību attiecībā uz personas datu apstrādi un šādu datu brīvu apriti un ar ko atceļ Direktīvu 95/46/EK 13. panta 1. un 2. punktu, informējam jūs, ka.

1. Jūsu veidlapā norādītu personas datu pārzinis ir DEDRA-EXIM sp. z o.o., ar juridisko adresi Pruškovā, ul. 3 Maja 8, 05-800 Pruszków (tālāk: “Pārzinis”).

2. Jūsu dati tiks apstrādāti tikai, lai veiktu ierīces garantijas procedūru saskaņā ar Vispārīgo datu aizsardzības noteikumu (turpmāk tekstā: "VDAR") 6. panta 1. daļas b. burtu. Datu sniegšana ir brīvprātīga, bet nepieciešama garantijas procedūras veikšanai.
3. Jūsu dati tiks apstrādāti garantijas procedūras izskatīšanas laikā un arhivēšanas nolūkos gadījumā, ja būs nepieciešams aizstāvēties pret jebkādām pretenzijām pret Pārzini, ne ilgāk kā līdz to termiņa beigām.
4. Jūsu datus drīkst izpaust tikai personām, kuras apstrādā datus pārzinim, pamatojoties uz rakstisku līgumu par personas datu apstrādes uzticēšanu, cita starpā subjektiem, kas nodrošina: tehniskā dienesta pakalpojumus, hostingu vai vietnes apkopi, IT pakalpojumus, kurjeru pakalpojumus. Pārziņa piegādātājiem ir pienākums nodrošināt datu drošību un ievērot piemērojamo likumu prasības, kas saistītas ar personas datu aizsardzību, un viņi nedrīkst izmantot uzticētos personas datus citiem mērķiem, nevis tiem, kas noteikti līgumā ar Pārzini.
5. Jūsu dati netiks apstrādāti automatizēti, tostarp profilēšanas veidā, un tie netiks pārsūtīti uz trešo valsti / starptautisku organizāciju.
6. Jums ir tiesības jebkurā laikā piekļūt saviem datiem un labot, dzēst, ierobežot apstrādi, tiesības pārsūtīt datus, tiesības iesniegt iebildumus, jebkurā brīdī.
7. Visos jautājumos, kas saistīti ar jūsu personas datu apstrādi, ko veic Pārzinis, varat sazināties ar šo e-pasta adresi: daneosobowe@dedra.pl.
8. Jums ir tiesības iesniegt sūdzību iestādei, kas ir atbildīga par personas datu aizsardzību.

HU Tartalomjegyzék

1. Képek és ábrák
2. A készülék leírása
3. A készülék rendeltetése
4.Használati korlátozások
5. Műszaki adatok
6. Felkészülés a munkára
7. A berendezés bekapcsolása
8. A berendezés használata
9. Folyó karbantartási tevékenységek
10. Pótalkatrészek és tartozékok
11. Önálló hibaelhárítás
12. A készülék készlete
13. Információ a felhasználóknak az elektromos és elektronikus készülékek ártalmatlanításáról
14. Garanciajegy

Az eredeti utasítás fordítása

Az általános biztonsági feltételek csatolva különálló brosúraként lettek csatolva.
A Megfelelőségi Nyilatkozat WE csatolva lett a készülékhez, mint különálló dokumentum. A Megfelelőségi Nyilatkozat WE hiánya esetén vegye fel a kapcsolatot a Dedra-Exim Sp. z o.o. Szervizével.

Szimbólummal jelölt összes FIGYELMEZTETÉST és az utasításokkal . Az alábbi figyelmeztetések és biztonsági utasítások be nem tartása áramütést, tüzet vagy súlyos sérülést okozhat.

FIGYELEM **Tartsa a figyelmeztetéseket és utasításokat jövői használatára.**

Az SAS+ALL szériához tartozó készülék az SAS+ALL szériájú töltőkkel és akkumulátorokkal történő üzemeltetéshez lett tervezve.

A Li-Ion akkumulátor és a töltő nem felszereltsége a megvásárolt készüléknek és külön kell azokat megvásárolni. Más akkumulátorok és töltők használata a készülékhez, mint az ajánlottak, a garanciális jogok elvesztését okozza

2. A készülék leírása

A ábra: 1. Levegő kipufogócső, 2. Retesz, 3. Főkapcsoló, 4. Akkumulátor-aljzat, 5. Turbo üzemmód gomb, 6. Kézi munkadarab

3. A készülék rendeltetése

Az akkumulátor-fúvó / porszívó kültéri használatra szolgál. A beállítástól függően kerti fúvókaként használható, pl. Levelekhez vagy szemetes zsákokkal ellátott kerti porszívóként. A teljesítményszabályozó segítségével a szívó- vagy kilégzési erő adaptálható a végrehajtandó művelet igényeihez.
A kerti fúvó egy száraz levelek, fű és kertészeti maradványok sík felületről történő eltávolítására tervezett eszköz. A ventilátort csak szabadban szabad használni..

4.Használati korlátozások

FIGYELEM **A készülék kizárólag a lentebb található „Megengedett üzemi körülményeknek" megfelelően üzemeltethető. A rögzítő rendszer hengeres vagy hatszög alakú szárral ellátott szerszámokkal használható (Leírás az "Ajánlott szerszámok" részben).**

Ne használja a porszívót szerszámgépként.

FIGYELEM **A felhasználó általi változtatások a mechanikai és elektromos felépítésben, bármilyen változtatás, a használati utasításban nem szereplő karbantartási műveletek szabályellenesnek minősülnek és a Garanciális**

Jogok azonnali elvesztését eredményezi, és a megfelelőségi nyilatkozat az érvényességét veszti. Az elektromos kéziszerszám nem rendeltetésszerű vagy a Használati Utasításnak nem megfelelő használat a Garanciális jogok azonnali elvesztését eredményezi. Olvassa el figyelmesen az utasításokat. Ismerkedjen meg a kezelőszervekkel és a gép megfelelő használatával.
Soha ne engedje, hogy gyermekek, korlátozott fizikai, észlelési vagy szellemi képességekkel rendelkezők, tapasztalatok vagy ismeretek nélküli emberek használják a gépet, vagy azok, akik nem ismeri ezeket az utasításokat. A helyi előírások korlátozhatják a kezelő életkorát..

MEGENGEDETT MŰKÖDÉSI FELTÉTELEK

S1 folyamatos üzem

Ne használja beltérben.. Az akkumulátorok töltési hőmérséklettartománya 10 - 30°C. Ne tegye ki 45°C-nál magasabb hőmérsékletnek.

5. Műszaki adatok

Készülék modell	DED7093
Üzemi feszültség [V]	18 d.c.
Fordulatszám [min-1]	16000
Kapacitás [m3 / h]	570
Légáramlás [km / h]	144
A készülék súlya [kg]	1,7
A markolaton mért rezgés szint ah [m / s2]	<2,5
K [m / s2] mérési bizonytalanság	1,5
Zajkibocsátás:	
Hangnyomásszint LpA [dB (A)]	76,3
Hangteljesítmény szint LwA [dB (A)]	90,9
KpA mérési bizonytalanság [dB (A)]	3
KwA mérési bizonytalanság [dB (A)]	2,67
Garantált szint LwA [dB (A)]	94

A zajra és a vibrációra vonatkozó információk.

A vibráció együttes értéke a_h valamint a mérési bizonytalanság az EN 50636-2-100 norma szerint lett meghatározva és táblázatban van megadva
A zajkibocsájtás az EN 50636-2-100 szabvány szerint lett meghatározva, az értékek a fenti táblázatban lettek megadva.

FIGYELEM **A zaj halláskárosodást okozhat, a munkavégzés során mindig használjon hallásvédelmi eszközöket!**

A deklarált zajkibocsájtási értékszabványos vizsgálati módszerrel lett meghatározva és így ez felhasználható az egyik eszköz a másikkal történő összehasonlítására. A fentebb megadott zajkibocsájtási szint használható az eszköz előzetes zajkibocsájtási értékelésére is.
Az elektromos kéziszerszám valós használata alatti zajkibocsájtási érték eltérhet a deklaráltaktól, függően a munkaeszköz használatának módjától, különösen a megmunkálandó munkadarab fajtájától valamint az operátor védelmét szolgáló eszközök meghatározásának szükségszerűségétől. Hogy pontosan meg tudjuk határozni a készüléket valós körülmények között, figyelembe kell venni a használati ciklus minden részét, beleértve, azokat a szakaszokat is, amikor a készülék ki van kapcsolva, vagy ha az be van kapcsolva, de nem történik vele munkavégzés.

6. Felkészülés a munkára

FIGYELEM **A készülék része az SAS+ALL szériának, ezért a használatához ki kell egészíteni a készletet, ami a készülékből, az akkumulátorból és a töltőből áll.**

Használjon hallásvédőt és védőszemüveget. Mindig viselje őket, amíg a gép működik. A gép használatakor mindig viseljen erős cipőt és hosszú nadrágot. Ne üzemeltesse a készüléket mezítláb vagy nyitott szandál alatt. Kerülje a laza ruha viselését, függő hurokkal vagy szalagokkal. Ne viseljen laza ruhát vagy ékszereket, amelyeket be lehet húzni a levegőbemenetbe. A hosszú hajat tartsa távol a levegő bemeneti nyílásától.
Működtesse a gépet az ajánlott helyzetben és csak kemény, sima felületen. Ne működtesse a gépet olyan kavicsos vagy kavicsos felületen, ahol a dobott anyag sérülést okozhat.
Használat előtt mindig szemrevételezéssel ellenőrizze, hogy a rögzítőelemek jól vannak-e rögzítve, a ház sértetlen-e, és hogy a burkolatok a helyükön vannak-e. Cserélje ki a kopott vagy sérült alkatrészeket az egyensúlyi egységekre. Cserélje ki a sérült vagy olvashatatlan címkéket.
Ne üzemeltesse a gépet, ha a közelben emberek, különösen gyermekek vagy állatok vannak.
A készüléket jól megvilágított helyen kell használni.
A készülék porszívózás előkészítéséhez helyezze az univerzális fúvókát (A, 5. ábra) a vákuum fúvókára (B, 1. ábra), és fordítsa el 90 fokkal a megfelelő összeszereléshez. Vigyük fel a zsákolótáskát (B, 2. ábra) a féreg hevedereire (A, 5 russet) úgy, hogy a lábát 90 lábon forgatva csavarjuk be a megfelelő összeszereléshez. A fejváltó gomb segítségével (A, 5. ábra) válassza ki a helyes helyet. Az eszköz készen áll a munkára
Annak érdekében, hogy az eszközt fel lehessen készülni fúvóként való működésre, csatlakoztassa az univerzális fúvókát (A, 1. ábra) egy univerzális csatlakozóval (B, 1. ábra), és fordítsa el 90 fokkal a megfelelő összeszereléshez. A fejváltó gomb segítségével (A, 5. ábra) válassza ki a helyes helyet. Az eszköz készen áll a munkára..

7. A berendezés bekapcsolása

A készülék 18V-os akkumulátorral van táplálva. A feltöltött akkumulátort csúsztassa be a markolat vezetősínébe, egészen a fogantyúretesz működéséig. A berendezés munkára kész.
Az eszköz elindításához a munka tippek felszerelése után kapcsolja be a készüléket a gomb segítségével (A, 4 ábra). A folyamatos működés érdekében reteszelje a kapcsolót a reteszelő gombbal (A, 3 ábra). Az optimális teljesítmény kiválasztásához állítsa be a készülék teljesítményét a gombbal (A, 8. ábra).
A készülék kikapcsolásához nyomja meg ismét a kapcsolót (A, 4 ábra).

8. A készülék használata

FIGYELEM **Ha az akkumulátor 40 ° C felett túlmelegszik, hagyja abba a munkát, és hagyja lehűlni az akkumulátort.**

Az akkumulátor túlzott fűtése meghibásodhat.

A gép indítása előtt ellenőrizze, hogy az adagoló kamra üres-e.
Nospiediet pūtēja slēdzi, turot pūtēja cauruli aptuveni 18 cm virs zemes. Veiciet svārstīgas kustības pa kreisi un pa labi. Lēnām virzieties uz priekšu, pūšot priekšā lapas un gružus.

Turbo režīms

Noņemot smagos gružus, piemēram, mitras lapas vai kompaktus gružus, kas atrodas grūti pieejamās vietās, varat izmantot turbo izpūtēja režīmu, ar īkšķi nospiežot turbo pogu roktura augšpusē ar parasto pūtēja režīmu. galvenā (B, 5. attēls). Pūtītā gaisa ātrums strauji palielināsies, lai noņemtu piesārņotājus. Turbo režīma atspējošana tiek veikta, atbrīvojot pogu..

9. Folyó karbantartási tevékenységek

⚠ FIGYELEM **Rendszeresen tisztítsa meg az egész készüléket, különös tekintettel a szellőzőnyílások tisztítására.**

Ne használja az akkumulátort az intenzív használat után. A kisütési jelenség miatt ne tárolja az akkumulátort teljesen lemerülten, mert ezután a kritikus szint alá kerülhet, és tartósan megsérülhet.
A fel nem használt akkumulátort részben fel kell tölteni (kb. 40% -ig). Töltse fel az akkumulátort, mielőtt teljesen kiürülne. Az elemeket 10-30 ° C hőmérsékleten tárolja. Az alacsony hőmérsékleten tárolt kapacitás gyorsabban veszít.
Az akkumulátor töltését az akkumulátor és a töltő utasításai tartalmazzák a SAS + ALL sorból.

A tárolóhelynek hozzáférhetetlennek kell lennie a gyermekek számára.

Ha szükség van a csavarhúzó szervizeléséhez a javításhoz, védje meg a véletlen mechanikai sérüléstől, és vegye ki az elemeket a töltő aljzatból.

Az akkumulátor szétszerelésének módja

Az akkumulátor eltávolításához nyomja meg az akkumulátor elején található kioldógombot. Csúsztassa ki az akkumulátort az aljzatból. Az akkumulátor felszereléséhez helyezze be az akkumulátort a foglalatba, majd nyomja meg, amíg a fogantyú retesze be nem kapcsol.

Eszköz karbantartása

A karbantartás olyan karbantartási tevékenységeket is magában foglal, amelyekhez tartozékai, például az akkumulátor és a töltő tartoznak.

⚠ FIGYELEM **Soha ne végezzen karbantartási munkát egy áramforráshoz csatlakoztatott eszközön.**

Ez súlyos sérülést vagy áramütést okozhat. Mielőtt bármilyen karbantartási műveletet elvégezne, az akkumulátort ki kell húzni a készülék nyílásából.
Ha a gépet szervizelés, ellenőrzés, vagy a kiegészítők tárolása vagy cseréje miatt leállítják, kapcsolja ki az áramforrást, húzza ki a gépet a hálózatról és ellenőrizze, hogy minden mozgó alkatrész teljesen leállt-e. Mielőtt bármilyen ellenőrzést, beállítást stb. Végezne, hagyja a készüléket lehűlni. Óvatosan őrizze meg és tartsa tisztán.
Tárolja a gépet száraz helyen, gyermekektől elzárva.
Tárolás előtt mindig hagyja lehűlni a gépet.
Cserélje ki a kopott vagy sérült alkatrészeket a biztonság érdekében. Csak eredeti pótalkatrészeket és részegységeket használjon.
Soha ne kísérelje meg az őr reteszelő funkciójának immobilizálását (ha van).
A táska felhelyezése vagy eltávolítása előtt kapcsolja ki a gépet.
A készülék karbantartása az, hogy az összes elemet a megfelelő tisztaságú normál munkához tartsa. A tisztításhoz ne használjon oldószert, mert ez helyrehozhatatlan kárt okozhat a házban és más műanyag alkatrészekben.
Ne tisztítsa meg az akkumulátort vízzel, mert belső rövidzárlatot okozhat, amely állandó károsodáshoz vezethet..

10. Pótalkatrészek és tartozékok

Ajánlott tartozékok

Az SAS+ALL széria fúró-csavarozója felszerelhető mindegyik SAS+ALL szériájú akkumulátorral és töltővel, valamint minden hengeres vagy hatszögletű szárral bíró szerszámmal (megmunkáló véggel) minden általánosan elérhető amatőr és professzionális fúrószárral (fa, beton, és fém fúrásához) és csavarozáshoz különféle típusú szerelékekkel. Kérjük, kövesse a gyártó megmunkáló vég ajánlásait.
Cserealkatrészek és tartozékok vásárlása céljából lépje kapcsolatba a Dedra-Exim Szervizével. A kapcsolati adatok az utasítás 1. oldalán találhatóak. A pótalkatrészek megrendelése során kérjük, adják meg az gép adattábláján található szériaszámot, valamint az alkatrész számát az összeállítási rajzról. A garanciális időszakban a javításokat a Garanciajegyen feltüntetett szabályok alapján végezzük. A hibás terméket kérjük, adják át javításra a vásárlás helyén (az eladó köteles átvenni a hibás terméket), vagy küldje el a DEDRA - EXIM Központi Szemvízébe. Kérjük, csatolja az Importőr által kiállított garanciajegyet. Enélkül a dokumentum nélkül a javítás garancia időn túliként lesz kezelve. A garancia időn túli javításokat a Központi Szerviz végzi. A meghibásodott terméket küldje el a Központi Szervizbe (a szállítás költségét a felhasználó fedezi).

11. Önálló hibaelhárítás

⚠ FIGYELEM **Mielőtt maga próbálja meg megoldani a problémákat, húzza ki a készüléket az áramforrásról**

PROBLÉMA	Oka	MEGOLDÁS
Porszívó / fúvó nem működik	Sérült kapcsoló A lemerült akkumulátor Rosszul telepített akkumulátor	Kezelje át a készüléket a szervizhez Töltse fel az akkumulátort Helyesen rögzítse
Porszívó / fúvó nehezen indul	A lemerült akkumulátor	Töltse fel megfelelően az akkumulátort
A motor túlmelegedett	Eltömődött szellőzőnyílások	Tisztítsa meg a lyukakat
	Túllépték a meghaladta a működési paramétereket	Kapcsolja ki az elektromos szerszámot, állítsa le a munkát, amíg teljesen kihűl

12. A készülék készlete, záró megjegyzések

1. Porszívó / fúvó - 1 darab, 2. Univerzális tipp - 1 darab, 3. Hulladékzsák - 1 darab

13. Információ a felhasználóknak az elektromos éselektronikus berendezések hulladékkezeléséről

(a háztartásokat érinti)



A termékeken vagy a kísérő dokumentáción feltüntetett szimbólum azt jelzi, hogy a hibás elektromos vagy elektronikus berendezéseket nem szabad a háztartási hulladékkal együtt ártalmatlanítani. Ha az alkatrészeket meg kell semmisíteni, újra kell használni vagy hasznosítani kell, a helyes megoldás az, ha elviszi őket egy erre szakosodott gyűjtőhelyre, ahol ingyenesen átveszik őket. A használt berendezések gyűjtőhelyeiről a helyi hatóságok adnak tájékoztatást, például a honlapjukon.
A berendezés megfelelő ártalmatlanítása lehetővé teszi az értékes erőforrások megőrzését és az egészségre és környezetre gyakorolt azon negatív hatások elkerülését, amelyek a készülékben lévő veszélyes anyagok, keverékek és összetevők esetleges jelenlétéből adódnak.
A helytelen hulladékártalmatlanítás a vonatkozó helyi előírások szerint büntetés veszélyével jár.
Az uniós országok felhasználói: Ha elektromos vagy elektronikus berendezéseket kell ártalmatlanítania, kérjük, forduljon a legközelebbi értékesítési ponthoz vagy a szállítójához, akik további tájékoztatást tudnak adni.
Az Európai Unión kívüli országokban történő ártalmatlanítás: Ez a szimbólum csak az Európai Unió országaira vonatkozik. Ha a terméket el kívánja dobni, kérjük, forduljon a helyi hatóságokhoz vagy a kereskedőhöz a helyes ártalmatlanítási módszerrel kapcsolatban.

HU

Garanciajegy

Katalógusszám:
Gyártási tétel száma: .....
(a továbbiakban: **Termék)**

A termék vásárlásának dátuma: ……

Az eladó pecsétje: ……..

Dátum és az eladó aláírása: .....

A felhasználó nyilatkozata:

Igazolom, hogy tájékoztatásra kerültem a garanciális feltételekről, valamint a Kezelési útmutatóban és a Garanciajegyben leírt utasítások be nem tartásából eredő következményekről. A jelen garanciális feltételekkel megismerkedtem, amit aláírásommal igazolok:

....
kelt és helye a Felhasználó aláírása

I.A termékért felelős:

1. **Kezes** - DEDRA EXIM sp. z o.o., székhelye Pruszków, címe: ul. 3 Maja 8, 05-800 Pruszków, KRS 0000062517, Varsó fővárosi Körzeti Bíróság Varsóban; az Országos Bírósági Nyilvántartás XIII Gazdasági Osztálya, adószáma: 527-020-49-33, törzstőke: 100 980.00 zł.
2. A jelen Garanciajegyben meghatározott feltételekkel a Kezes garanciát nyújt a Kezes forgalmazásából származó Termékre
3. A garanciából eredő felelősség kizárólagosan a Termékben a Felhasználónak való átadás pillanatában rejlő hibákra vonatkozik.
4. A garancia címén a Felhasználó jogosult a Termék díjmentes megjavítására, amennyiben a hiba a garanciális időszak során kelentkezik. A Termék megjavításának módja (a javítás módszere) a Kezes döntésétől függ. Amennyiben a Kezes megállapítása szerint ni lehetőség a megjavításra, a Kezes fenntartja magának a jogot a hibás alkatrész vagy az egész Termék hibátlanra cseréléséhez, a Termék árának csökkentéséhez, vagy a szerződéstől történő elálláshoz.
5. Azzal a Felhasználóval szemben, amelyik nem számít fogyasztónak az 1964 április 23-i, a Polgári Törvénykönyvről szóló törvény szerint, a Kezes jelen garanciából eredő és/vagy a garancia megkötésével és teljesítésével kapcsolatos kártérítési felelőssége, a jogi címtől függetlenül, a hibás Termék értékének összegére korlátozódik.

II.Garanciális időszak:

A garanciával rendelkező alkatrészek	A garanciális védelem időtartama
DED7093	36 hónap, a Termék vásárlásának napjától számítva a jelen Garanciajegyen megjelölve

III.A garancia alkalmazásának feltételei:

1. A Felhasználó felmutatja a Termék kitöltött Garanciajegyét és valószínűsíti a Termék vásárlásának körülményeit, pl. felmutatva a pénztár blokkot, számlát, stb. A reklamáció hatékony lebonyolításának érdekében ajánlott, hogy a Felhasználó a reklamált Termékkel együtt adja át a Kezelési útmutatóban leírt készlet tartalmát.
2. A Felhasználó betartja a Kezelési útmutatóban és a Garanciajegyen feltüntetett utasításokat.

3. A garancia csak a Magyar Köztársaság és az EU területén érvényes.

IV. A garancia nem terjed ki a Termék következő okokból keletkező meghibásodásaira:

1. A Felhasználó nem tartotta be a Kezelési útmutatóban meghatározott, különösen a megfelelő használatra, karbantartásra és tisztításra vonatkozó feltételeket; A Felhasználó a Kezelési útmutatónak nem megfelelő tisztító és karbantartó szereket alkalmazott;
2. A Felhasználó nem megfelelő módon tárolja és szállítja a Terméket;
3. A Felhasználó önállóan, a Kezessel való egyeztetés nélkül módosította és/vagy átalakította a Terméket;
4. A Felhasználó a Kezelési útmutatónak nem megfelelő üzemeltetési anyagokat használt a Termékhez.
5. Az a Felhasználó, amelyik nem számít fogyasztónak az 1964 április 23-i, a Polgári Törvénykönyvről szóló törvény szerint, elveszíti a jelen garanciából eredő jogait, ha a Terméken:
1. a szériaszámok, dátum jelölések és a típuscímkék a Felhasználó által eltávolításra, kicserélésre vagy megrongálásra kerültek;
2. a plombák a Felhasználó által megrongálásra kerültek, vagy a Felhasználó beavatkozásának nyomait viselik.

Figyelem! A Termék mindennapos kezelésével kapcsolatos, többek között a Kezelési útmutatóból eredő műveleteket a Felhasználó saját hatáskörébe és saját költségére végzi el.

V. Reklamációs eljárás:

1. A Termék helytelen működésének észrevételekor, a reklamáció bejelentése előtt ellenőrizze, hogy a Kezelési útmutatóban meghatározott valamennyi művelet a megfelelő módon került végrehajtásra.
2. Ajánlott a reklamációt haladéktalanul bejelenteni, a legjobb a Termék hibája észrevételétől számított 7 napon belül. Az a Felhasználó, amelyik nem számít fogyasztónak az 1964 április 23-i, a Polgári Törvénykönyvről szóló törvény szerint, elveszíti a jelen garanciából eredő jogait, ha nem jelenti be 7 napon belül a reklamációt.
3. A reklamációs bejelentés megtehető a Termék vásárlásának helyén, a garanciális szervizben, vagy írásban az alábbi címen: DEDRA EXIM sp. z o.o., ul. 3 Maja 8, 05-800 Pruszków.
4. A Felhasználó a reklamációt a www.dedra.pl weboldalon található űrlap segítségével jelentheti be. („Garanciális reklamáció bejelentési űrlap”).
5. Az egyes országok szerviz címei a www.dedra.pl weboldalon elérhetőek. Amennyiben az adott országban nincs garanciális szervíz, a reklamációs bejelentést ajánljuk a következő címre küldeni: DEDRA-EXIM Sp. z o.o., ul. 3 Maja 8, 05-800 Pruszków (Lengyelország).
6. A Felhasználó biztonságára való tekintettel a hibás Termék használata tilos. Figyelem!!! A hibás Termék veszélyes a Felhasználó egészségére és életére.
7. A garanciából eredő kötelezettségek ellátására a reklamált Terméknek a Felhasználó általi leadásának napjától számított 14 munkanapon belül kerül sor.
8. A terméket reklamációra küldése előtt ajánlott megtisztítani. Ajánlott a reklamált terméket gondosan bebiztosítani a szállítási károk elkerülése érdekében (ajánlott a reklamált Terméket az eredeti csomagolásban elküldeni).
9. A garanciális időszak meghosszabbítására kerül azzal az idővel, mely alatt a Felhasználó a Termék meghibásodásából eredően nem tudta az használni.
10. A garancia nem zárja ki, nem korlátozza és nem függeszti fel a Felhasználó eladott termékek hibáira vonatkozó kezességi szabályokból eredő jogait.
1. s disposiciones de la garantía por defectos en el artículo vendido.

A természetes személyeknek a személyes adatok kezelése tekintetében történő védelméről és az ilyen adatok szabad áramlásáról, valamint a 95/46/EK irányelv hatályon kívül helyezéséről szóló, 2016. április 27-i (EU) 2016/679 európai parlamenti és tanácsi rendelet 13. cikkének (1) és (2) bekezdésével összhangban tájékoztatjuk Önt, hogy

1. Az űrlapon megadott személyes adatainak Adminisztrátora a Pruszków-i székhelyű DEDRA-EXIM sp. z o.o. ul. 3 Maja 8, 05-800 Pruszków (továbbiakban: „Adminisztrátor”).
2. Az Ön adatait kizárólag a készülékre vonatkozó garanciális eljárás lefolytatása céljából dolgozzuk fel az általános adatvédelmi rendelet (a továbbiakban: "GDPR") 6. cikke (1) bekezdésének b) pontjával összhangban Az adatszolgáltatás önkéntes, de a garanciális eljárás lefolytatásához szükséges.
3. Az Ön adatait a garanciális eljárás lefolytatásának megfontolásának időtartama alatt, valamint archiválási céllal kezeljük, amennyiben az Adminisztrátorral szembeni esetleges követelésekkel szemben szükséges védekezni, de legfeljebb azok elévüléséig.
4. Az Ön adatai csak olyan szervezetek számára adható ki, amelyek az Adminisztrátor nevében, a személyes adatok feldolgozására vonatkozó írásbeli megbízási szerződés alapján adatokat kezelnek, és többek között technikai szolgáltatást, tárhelyszolgáltatást vagy weboldal-karbantartást, informatikai-, futárszolgáltatást nyújtanak. Az Adatkezelő beszállítói kötelesek gondoskodni az adatbiztonságról és megfelelni a személyes adatok védelmére vonatkozó hatályos jogszabályok követelményeinek, és nem használhatják fel a rájuk bízott személyes adatokat az Adatkezelővel kötött szerződésben meghatározott céloktól eltérő célokra.
5. Az Ön adatait nem dolgozzuk fel automatizált módon, beleértve a profilalkotást, és nem továbbítjuk harmadik országba/nemzetközi szervezetnek.
6. Ön bármikor jogosult az adatai tartalmához történő hozzáféréshez, valamint annak helyesbítéshez, törléshez, az adatkezelés korlátozásához, az adathordozhatósághoz és a kifogásoláshoz való joghoz.
7. Az Ön személyes adatainak az Adatkezelő általi feldolgozásával kapcsolatos minden kérdésben az alábbi e-mail címen veheti fel a kapcsolatot: daneosobowe@dedra.pl;
8. Önnek jogában áll van panaszt benyújtani az illetékes adatvédelmi hatóságnál;

RO Cuprinsul

1. Fotografii şi desene
2. Descrierea aparatului
3. Destinația aparatului
4. Restricții de utilizare
5. Date tehnice
6. Pregătire pentru funcționare
7. Pornirea aparatului
8. Punere în funcțiune şi utilizarea aparatului
9. Verificări şi reglaje curente
10. Piese de schimb şi accesorii
11. Rezolvarea problemelor
12. Dotarea completă a aparatului
13. Informația pentru utilizatori referitoare la eliminarea aparatelor electrice şi electronice
14. Certificat de garanție

Traducerea instrucțiunii originale

Condițiile generale de siguranță sunt în broșură anexată la manualul de utilizare. Declarația de Conformitate CE este anexată la aparat ca un document separat. Dacă lipseşte Declarația de Conformitate CE Vă rugăm să Vă contactați cu Service-ul Dedra-Exim Sp. z o.o.

AVERTISMENT. Citiți toate avertismentele marcate cu simbolul şi toate instrucțiunile. Nerespectarea avertismentelor şi instrucțiunilor de siguranță menționate mai jos poate cauza electrocutări, incendii sau leziuni grave.

Păstrați toate avertismentele şi instrucțiunile pentru utilizare ulterioară.

ATENȚIE **Aparatul din linia SAS+ALL a fost proiectat pentru a lucra numai cu încărcătoarele şi acumulatoarele din linia SAS+ALL.**

Acumulatorul Li-Ion şi încărcătoarea nu sunt un echipament al aparatului cumpărat deci trebuie să le cumpărați separat. Utilizarea unor alte acumulatoare şi încărcătoare decât cele recomendate pentru acest aparat cauzează pierderea garanției.

2. Descrierea aparatului

Fig.A: 1. Țeavă de evacuare a aerului, 2. Zăvor, 3. Comutator principal, 4. Priză pentru baterie, 5. Buton pentru modul turbo, 6. Piesa de mână

3. Destinația aparatului

Un suflant de grădină este un dispozitiv conceput pentru a îndepărta frunzele uscate, iarba şi resturile de grădinărit de pe suprafețele plane. Suflanta poate fi utilizată doar în aer liber.
Se permite utilizarea maşinii în lucrări de renovare şi construcții, ateliere de reparație, lucrări de amatori cu respectarea condițiilor de utilizare şi admisibile de funcționare cuprinse în manual de utilizare.

4. Restricții de utilizare

ATTENION **Aparatul se va utiliza numai conform cu “Condițiile admisibile de lucru” menționate mai jos.**

Nu utilizați aspiratorul ca scule pentru scule electrice.
Sistemul de fixare este adaptat pentru a lucra cu unelte echipate cu fuse cilindrice sau hexagonale (descrierea în partea “Unelte recomendate”).

ATTENION **Neautorizate modificări în construcția mecanică şi electrică, orice alte modificări, utilizare în alte scopuri decât cele descrise în Manualul de utilizare, vor fi considerate ca fiind ilegale şi cauzează pierderea imediată a Drepturilor la Garanție, iar Declarația de Conformitate pierde valabilitatea.**

Utilizarea sculei electrice în mod neconform cu destinația sau cu Manualul de utilizare cauzează pierderea imediată a drepturilor la garanție.
Citiți cu atenție instrucțiunile. Familiarizați-vă cu controalele şi utilizarea corectă a maşinii.
Nu lăsați niciodată copiii, persoanele cu abilități fizice, percepție sau mental, limitate, persoane fără experiență sau cunoştințe să utilizeze maşina sau persoane necunoscute cu aceste instrucțiuni. Reglementările locale pot limita vârsta operatorului.

CONDIȚII ADMISE DE MUNCĂ

S1 – Munca continuă

Nu utilizați în interior.. Se recomandă încărcarea acumulatorilor în intervalul de temperatură de încărcare corespunzător, între 10°C şi 30°. Nu expuneți la temperaturi mai mari de 45°C.

5. Date technice

Modelul dispozitivului	DED7093
Tensiune de lucru [V]	18 d.c.
Viteza de rotație [min-1]	16000
Capacitate [m3 / h]	570
Flux de aer [km / h]	144
Greutatea dispozitivului [kg]	1,7
Nivelul de vibrație măsurat la mânerul ah [m / s2]	<2,5
Incertitudinea de măsurare K [m / s2]	1,5
Emisie de zgomot:	

Nivelul presiunii sonore LpA [dB (A)]	76,3
Nivel de putere sonor LwA [dB (A)]	90,9
Incertitudinea de măsurare KpA [dB (A)]	3
Incertitudinea de măsurare KwA [dB (A)]	2,67
Nivel garantat LwA [dB (A)]	94

Informații privind zgomotul şi vibrațiile

Valoarea totală a vibrațiilor a_h şi abateria de măsurare s-a stabilit conform cu standardul EN 50636-2-100 şi s-a prezentat în tabel.
Emisia de zgomot s-a stablit conform cu standardul EN 50636-2-100, valoarea s-a prezentat în tabelul de mai sus .

ATENTION **Zgomotul poate pricinui afectarea auzului, întotdeauna folosiți echipamentul de protecție auditivă!**

Valoarea declarată a emisiei de zgomot a fost măsurată conform cu metoda standard şi poate fi folosită pentru compararea unui aparat cu altul. Nivelul de emisie a zgomotului menționat mai sus poate fi de asemenea folosit pentru evaluarea inițială a expunerii la zgomot.
Nivelul zgomotului în cursul utilizări reale a uneltei electrice în funcție de modul de utilizare a uneltelor poate să fie diferit de valoarea declarată. Nivelul de zgomot depinde de tipul de material prelucrat precum şi de măsurilor necesare care s-au luat în scopul protecției operatorului. Pentru a evalua exact expunerea în condiții reale de utilizare, trebuie să luați în considerare toate etapele ciclului de operare, care cuprind de asemenea perioadele când aparatul este oprit sau este pornit dar nu este utilizat pentru lucru.

6. Pregătire pentru funcționare

ATENTION **Aparatul este o parte a liniei SAS+ALL, de aceea pentru a-l folosi trebuie să completați setul compus din aparat, acumulator şi Încărcătoare.**

Utilizați ochelari de protecție și ochelari de protecție. Purtați-le tot timpul în timp ce mașina este în funcțiune. Purtați întotdeauna pantofi rezistenți și pantaloni lungi când utilizați mașina. Nu utilizați mașina în timp ce sunteți desculți sau în sandale deschise. Evitați purtarea de îmbrăcăminte care este slăbită sau are șnururi sau ligamente agățate. Nu purtați haine libere sau bijuterii care pot fi trase în orificiul de admisie a aerului. Păstrați părul lung departe de orificiul de admisie a aerului.
Operați mașina în poziția recomandată și numai pe o suprafață tare și netedă. Nu utilizați mașina pe o suprafață tăiată sau gravată unde materialul aruncat ar putea provoca vătămări.
Înainte de utilizare, verificați întotdeauna vizual pentru a vedea dacă dispozitivele de fixare sunt bine fixate, carcasa nu este deteriorată și că sunt lipite capacele. Înlocuiți componentele uzate sau deteriorate în unitățile de echilibrare. Înlocuiți etichetele deteriorate sau ilizibile.
Nu utilizați mașina dacă oamenii, în special copiii sau animalele se află în apropiere.
Dispozitivul trebuie utilizat într-un loc bine luminat.
Pentru a pregăti dispozitivul pentru aspirare, așezați duza universală (fig A, 5) pe duza de vid (fig. B, 1), rotiți-o cu 90 de grade pentru asamblarea corespunzătoare. Aplicați sacul de alunecare (figura B, 2) la cablajul vierme (roșu A, 5) prin răsucirea vârfului cu 90 picioare pentru asamblarea corespunzătoare. Utilizați butonul de schimbare a capului (figura A, 5) pentru a selecta poziția corectă. Dispozitivul este gata de lucru
Pentru a pregăti dispozitivul pentru a lucra ca suflante, atașați duza universală (Fig. A, 1) cu un terminal universal (fig. B, 1), rotiți-l cu 90 de grade pentru asamblarea corespunzătoare. Utilizați butonul de schimbare a capului (figura A, 5) pentru a selecta poziția corectă. Dispozitivul este gata de lucru

7. Pornirea aparatului

Aparatul este alimentat de un acumulator de o tensiune 18V. Acumulatorul încărcat se va introduce în ghidaj până când acționează încheietoarea sistemului de prindere. Aparatul este gata de lucru.
Pentru a porni dispozitivul, după montarea vârfurilor de lucru, porniți aparatul cu ajutorul butonului (Fig. A, 4). Pentru funcționarea continuă, blocați comutatorul cu butonul de blocare (figurile A, 3). Pentru a selecta puterea optimă, setați puterea dispozitivului folosind butonul (fig. A, 8).
Pentru a opri aparatul, apăsați din nou butonul (figura A, 4).

8. Punere în funcțiune şi utilizarea aparatului

ATENȚIE **Dacă bateria se supraîncălzește la peste 40 ° C, opriți funcționarea și lăsați bateria să se răcească.**

Încălzirea excesivă a bateriei poate duce la defectarea acesteia.

Înainte de a porni mașina, asigurați-vă că camera de alimentare este goală.
Țineți fața și corpul departe de intrare. Nu permiteți ca mâinile sau alte părți ale corpului sau ale îmbrăcămintei să fie în interiorul camerei care dă zona de evacuare sau în apropierea altor părți în mișcare. Păstrați echilibrul și sprijinul pentru picioarele dvs. în orice moment. Nu ajungeți dincolo de mașină. Nu staționați niciodată pe un nivel mai înalt decât baza mașinii atunci când introduceți material în ea.
Deplasați-vă întotdeauna departe de zona de evacuare atunci când operează mașina. La introducerea materialului în mașină, acordați o atenție deosebită dacă există în el niște bucăți de metal, pietre, sticle, cutii sau alte obiecte străine.
În timp ce țineți tubul suflantei cu aproximativ 18 cm deasupra solului, apăsați întrerupătorul suflantei. Faceți mișcări oscilante la stânga și la dreapta. Treceți încet înainte, suflând frunzele și resturile în fața voastră.

Mod turbo

Când eliminați resturile grele, de exemplu frunze umede sau resturi compacte localizate în locuri greu accesibile, puteți utiliza modul turbo suflant apăsând butonul turbo din partea superioară a mânerului cu degetul mare în modul normal de suflantă principal (fig. B, 5). Viteza de aer suflată va crește rapid pentru a elimina contaminanții. Dezactivarea modului turbo se face prin eliberarea butonului..

9. Verificări şi reglaje curente

ATENȚIE **Curățați curând întregul dispozitiv, acordând o atenție deosebită curățării orificiilor de ventilație.**

Evitați încărcarea bateriei imediat după utilizare intensivă. Datorită fenomenului de evacuare, nu depozitați bateria complet descărcată, deoarece poate fi descărcată sub nivelul critic și deteriorată permanent.
Bateria neutilizată trebuie stocată parțial încărcată (până la aproximativ 40%). Reîncărcați bateria înainte să se descarce complet. Depozitați bateriile la temperaturi de 10-30 ° C. Stocat la temperaturi scăzute pierde mai repede capacitatea.
Încărcarea acumulatorului este descrisă în instrucțiunile pentru baterie și încărcător de pe linia SAS + ALL.

ATENȚIE **Locul de depozitare ar trebui să fie inaccesibil pentru copii.**

Dacă este necesar să trimiteți șurubelnița pentru reparații, protejați-o împotriva deteriorării mecanice accidentale și scoateți bateriile din priza de încărcare

Modul de dezasamblare a bateriei

Pentru a scoate bateria, apăsați butonul de eliberare de pe partea din față a bateriei. Glisați bateria din priză. Pentru a monta bateria, introduceți bateria în priză și apăsați-o până când este activată zăvorul mânerului.

Întreținerea dispozitivelor

Întreținerea include activități de întreținere împreună cu accesorii precum bateria și încărcătorul.

ATENȚIE **Nu efectuați niciodată lucrări de întreținere pe un dispozitiv conectat la o sursă de alimentare.**

Poate provoca vătămări grave sau șocuri electrice. Înainte de a efectua orice operațiuni de întreținere, bateria trebuie scos din slotul dispozitivului.
Când mașina este oprită pentru service, inspecție sau depozitare sau înlocuire a accesoriilor, opriți sursa de alimentare, deconectați aparatul de la sursa de alimentare și asigurați-vă că toate piesele mobile se opresc complet. Lăsați mașina să se răcească înainte de a efectua verificări, ajustări etc. Păstrați mașina cu atenție și mențineți-o curată.
Depozitați aparatul într-un loc uscat la îndemâna copiilor.
Permiteți întotdeauna utilajului să se răcească înainte de depozitare.
Înlocuiți părțile uzate sau deteriorate pentru siguranță. Utilizați numai piese de schimb originale și subansambluri.
Nu încercați niciodată să imobilizați funcția de blocare a protecției (dacă există).
Opriți aparatul înainte de a atașa sau scoate sacul.
Întreținerea dispozitivului este de a păstra toate elementele necesare pentru o muncă normală, cu o curățenie corespunzătoare. Nu utilizați solvenți pentru curățare, deoarece acest lucru poate cauza deteriorarea iremediabilă a carcasei și a altor componente din plastic.
Nu curățați bateria cu apă deoarece poate provoca un scurtcircuit intern care duce la deteriorarea permanentă.

10. Piese de schimb şi accesorii

Accesorii recomendate

Maşina de găurit - înşurubat din linia SAS+ALL poate fi echipată cu orice acumulator şi încărcătoare din linia SAS+ALL precum şi cu orice unealtă (capăt de lucru) cu fus cilindric sau hexagonal adaptat pentru a lucra cu toate burghiele disponibile pentru hobby şi profesionale (pentru găuriri în lemn, beton şi metale), capete pentru înşurubări, cu diferite tipuri de adaptoare etc. Vă rugăm să respectați recomandările producătorilor de capete de lucru.
La comanda pieselor de schimb şi accesoriilor Vă rugăm să Vă contactați cu service-ul Dedra-Exim. Datele de contact sunt pe pagina 1 al manualului. La comanda pieselor de schimb Vă rugăm să indicați numărul de LOT de pe plăcuța cu date technice precum şi numărul componentei de pe schemă. În perioada de garanţie reparaţiile sunt efectuate în condiţiile descrise în Certificatul de Garanţie. Vă rugăm să aduceţi produsul reclamat la locul de achiziţionare (vânzătorul este obligat să primească produsul reclamat), sau să-l trimiteți la Service-ul Central DEDRA-EXIM. Vă rugăm să ataşaţi Certificatul completat de Garanţie emis de importer. Fără acest document repararea va fi considerată ca după garanție. După perioada de garanţie repararea efectuază service-ul central. Aparatul deteriorat se va trimite la service (costurile de trimitere acoperă utilizatorul).

11. Rezolvarea problemelor

ATTENION **Înainte de a încerca să rezolvați singur problemele, deconectați dispozitivul de la sursa de alimentare**

PROBLEMA	**CAUZĂ**	**SOLUȚIE**
Aspirator / ventilator nu funcționează	Întrerupător deteriorat Baterie descărcată Baterie instalată incorect	Predați dispozitivul pentru service Încărcați bateria Fixați corect
Aspirator / ventilator pornește cu dificultate	Baterie descărcată	Încărcați bateria în mod corespunzător
Motorul este supraîncălzit	Ventilații de ventilație înfundate S-au depășit parametrii de lucru depășiți	Curățați găurile Opriți mașina electrică, puneți-o în jos până când este complet rece

12. Dotarea completă a aparatului, observații finale

1. Aspirator / ventilator - 1 bucat**ă**, 2. vârf universal - 1 bucată, 3. sac de gunoi - 1 bucată

13. Informația pentru utilizatori privind eliminarea utilajelor uzate

(privește gospodăriile)



Simbolul afișat pe produse sau pe documentația care le însoțește indică faptul că echipamentele electrice sau electronice defecte nu trebuie eliminate împreună cu deșeurile menajere. În cazul în care trebuie să eliminați, să reutilizați sau să recuperați componente, trebuie să le duceți la un punct de colectare specializat, unde vor fi acceptate gratuit. Autoritățile locale furnizează informații privind locația punctelor de colectare a echipamentelor uzate, de exemplu pe site-urile lor web.

Eliminarea corespunzătoare a dispozitivului permite conservarea resurselor valoroase și evitarea impactului negativ asupra sănătății și mediului, care rezultă din posibilitatea prezenței substanțelor, amestecurilor și componentelor periculoase în echipament.

Eliminarea incorectă a deșeurilor riscă sancțiuni în conformitate cu reglementările locale relevante.

Utilizatorii din țările UE: Dacă trebuie să vă debarasați de echipamente electrice sau electronice, vă rugăm să contactați cel mai apropiat punct de vânzare sau furnizorul dumneavoastră, care vă va putea oferi informații suplimentare.

Eliminarea în țări din afara Uniunii Europene: Acest simbol se aplică numai în țările din Uniunea Europeană. În cazul în care doriți să aruncați acest produs, vă rugăm să contactați autoritățile locale sau dealerul pentru a afla metoda corectă de eliminare.

RO

Certificat de garanţie

Pentru

Nr. de katalog:

Număr de lot:.....

(denumit în continuare Produs)

Data de cumpărare a produsului: ……..

Ştampila vânzătorului: ……..

Data şi semnătura vânzătorului: .....

Declaraţia Utilizatorului:

Confirm, că am fost informat în ceea ce priveşte condiţiile de garanţie şi efectele nerespectării orientărilor cuprinse în manualul de utilizare şi în Certificatul de garanţie. Condiţiile prezentei garanţiei îmi sunt cunoscute ce afirm cu semnătura mea de mână:

....

Data şi locul semnătura Utilizatorului

Garanția este acordată în conformitate cu prevederile OG 21/1992 și OG 140/2021, cu modificările ulterioare, pe baza cardului de garanție și a dovezii originale de cumpărare. Perioada de reparație nu poate depăși 15 zile calendaristice de la data la care consumatorul a predat reclamația vânzătorului.

I.Responsabilitatea pentru produs:

1. **Garant** - DEDRA EXIM sp. z o.o. cu sediul în Pruszkowie, adresa: ul. 3 Maja 8, 05-800 Pruszków, KRS 0000062517, Sąd Rejonowy dla m.st. Warszawy w Warszawie, XIV Wydział Gospodarczy Krajowego Rejestru Sądowego,*[Judecătoria Raională pentru o.c. Varşovia în Varşovia, Departamentul al XIV–a Economic al Registrului Naţional Juridic]* NIP *[CIF]* 527-020-49-33, Kapitał zakładowy *[capital social]*: 100 980.00 zł.
2. în condiţiile menţionate în prezentul Certificat de garanţie Garantul acordă garanţie la produsul derivat din distribuţia Garantului.
3. Responsabilitatea cu titlu de garanţie cuprinde numai defectele care sau ivit din cauze datorate Produsului în momentul livrării acestuia Utilizatorului.
4. Cu titlu de garanţie, Utilizatorul, obţine dreptul la repararea gratis a Produsului, dacă defecţiunea s-a ivit în perioada de garanţie. Modul de reparare a Produsului (metoda de executare a reparării) depinde de decizia Garantului. Dacă Garantul constată că Produsul nu poate fi reparat, Garantul îşi rezervă dreptul de a schimba piesa defectă sau total Produsul cu altul fără defecte sau de a micşora preţul Produsului ori de a se retrage de la Contract.

II. Faţă de Utilizatorul, care conform cu legea din data de 23 aprilie 1964 din Codul Civil, nu este un consumator, răspunderea Garantului pentru dauna rezultate din prezenta garanţie şi/ sau în legătură cu încheierea şi executarea acesteia, indiferent de dreptul legal, este limitată maxim până la valoarea Produsului defect.

III.Perioada de garanţie:

Componentele Produsului acoperite de garanţie	Durata de protecţie a garanţiei
DED7093	36 luni, de la data cumpărării Produsului, înscrisă în prezentul Certificat de garanţie

IV.Condiţiile de utilizare a garanţiei:

1. Prezentarea de către Utilizator a Certificatul completat de garanţie a Produsului şi dovedirea împrejurărilor de cumpărare a Produsului de ex. prin prezentarea chitanţei, facturei, etc. Pentru a efectua în mod eficient reclamaţia, se recomandă că Utilizatorul să trimite împreună cu Produsul reclamat, toate componetele menţionate la “Completarea” Produsului în manualul de utilizare.
2. Respectarea de către Utilizator a recomandările din Manualul de utilizare şi din Certficatul de garanţie.
3. Garanţia acoperă numai teritoriul Republicii Polonă şi UE.

V.Garanţia nu acoperă defecţiunile Produsului apărute în special din cauza:

1. Nerespectării de către Utilizator a condiţiilor indicate în Manualul de utilizare, în special în domeniul de utilizare, întreţinere şi curăţare corectă.
2. Utilizarea de către Utilizator a unor produse de curăţare sau substanţe de conservare care sunt neadecvate cu Manualul de utilizare;
3. Depozitare necorespunzătoare şi transportul necorespunzător al Produsului de către Utilizator;
4. Modificări şi/sau reconstrucţii arbitrare a Produsului de către Utilizator;;
5. Utilizarea în Produs de către Utilizator a unor materiale consumabile neconforme cu manualul de utilizare.

Utilizatorul care conform nu legea din data de 23 aprilie 1964 din Codul Civil nu este un consumator, pierde garanţia pentru Produsul, în care:

1. numerele de serie, marcarea datelor şi plăcuţele cu datele technice au fost îndepărtate de către Utilizator.
2. sigiliile existente au fost deteriorate de Utilizator sau au urme rămase din manipularea de către utilizator la acestea.

Atenţie! Operaţiile legate cu utilizarea de fiecare zii, descrise în manualul de utilizare, Utilizatorul execută singur pe costul său.

VI.Procedura de reclamaţie:

1. Dacă se constată că Produsul nu funcţionează corect, Înainte de a depune reclamaţia trebuie să Vă asiguraţi dacă toate operaţiunile descrise în manualul de utilizare au fost executate corect.
2. Sesizaţi imediat reclamaţia, cel mai bine în termen de 7 zile de la data la care aţi observant defectul produsului. Utilizatorul care conform cu legea din data de 23 aprilie 1964 din Codul Civil nu este un consumator, pierde garanţia pentru Produs dacă reclamaţia nu depune în termen de până de 7 zile.
3. Sesizarea reclamaţiei se face de ex. la. la punctul de cumpărare a Produsului, la service-ul de garanţie sau se poate trimite în scris pe adresa: DEDRA EXIM sp. z o.o., ul. 3 Maja 8, 05-800 Pruszków.
4. Utilizatorul poate să depună reclamaţia prin formularul accesibil pe pagina de internet www.dedra.pl. (“Formular pentru sesizarea reclamaţiei cu titlu de garanţie”).
5. Adresele service-urilor de garanţie din fiecare stat sunt accesibile pe pagina www.dedra.pl. Dacă service-ul lipseşte în statul adecvat, trimiteţi sesizările de reclamaţie cu titlu de garanţie pe adresa: DEDRA EXIM sp. z o.o. ul. 3 Maja 8, 05-800 Pruszków (Polonia).
6. Luând în considerare siguranţa Utilizatorului se interzice utilizarea Produsului defect.
7. Atenţie!!! Utilizarea Produsului defect este periculos pentru sănătatea şi viaţa Utilizatorului.
8. Executarea obligaţiilor rezultate din garanţie va avea loc în termen de 14 zile lucrătoare, calculate de la data furnizării de către Utilizator a Produsului reclamat.
9. Înainte de furnizare a Produsului reclamat se recomandă curăţirea acestuia. Se recomandă de a se asigura bine Produsul împotriva distrugerii în timpul transportului (se recomandă să trimiteţi produsul reclamat în ambalajul original).Perioada de garanţie va fi prelungită cu durata în care, din cauza defectului Produsului acoperit de garanţie Utilizatorul nu l-a putut să-l utilizeze,
10. Garanţia nu opreşte, nu limitează nu suspendează drepturile Utilizatorului rezultate din dispoziţiile privind garanţia pentru vicile produsului vândut.

În conformitate cu articolul 13 alineatele (1) și (2) din Regulamentul (UE) 2016/679 al Parlamentului European și al Consiliului din 27 aprilie 2016 privind protecția persoanelor fizice în ceea ce privește prelucrarea datelor cu caracter personal și privind libera circulație a acestor date și de abrogare a Directivei 95/46/CE, vă informăm.

1. Administratorul datelor Dumneavoastră cu caracter personal furnizate în formular este DEDRA-EXIM sp. z o. o. cu sediul social în Pruszków, ul. 3 Maja 8, 05-800 Pruszków (în continuare: „Administrator”).
2. Datele dumneavoastră vor fi prelucrate numai în scopul derulării procedurii de garanție a dispozitivului în conformitate cu art. 6 alin.1 lit. b din regulamentul general privind protecția datelor (în continuare: „GDPR”). Furnizarea datelor este voluntară, dar necesară pentru derularea procedurii de garanție.
3. Datele dumneavoastră vor fi prelucrate pe perioada de luare în considerare a procedurii de garanție și în scopuri de arhivare în cazul în care este nevoie de apărare împotriva oricăror pretenții împotriva Administratorului, nu mai mult decât până la expirarea acestora.
4. Datele dumneavoastră pot fi dezvăluite numai entităților care prelucrează date pentru administrator pe baza unui contract scris de încredințare a prelucrării datelor cu caracter personal care oferă, printre altele, service tehnic, hosting sau intreținere site, service IT, firmă de curierat. Furnizorii Administratorului sunt obligați să asigure securitatea datelor și să îndeplinească cerințele legii aplicabile referitoare la protecția datelor cu caracter personal și nu pot folosi datele cu caracter personal încredințate în alte scopuri decât cele specificate în contractul cu Administratorul.
5. Datele dumneavoastră nu vor fi prelucrate în mod automatizat, inclusiv sub formă de profilare, și nu vor fi transferate către o țară terță/organizație internațională.
6. Aveți dreptul de a accesa datele dumneavoastră și dreptul de a rectifica, șterge, limita prelucrarea, dreptul de a transfera date, dreptul de a vă opune în orice moment.
7. În toate aspectele legate de prelucrarea datelor dumneavoastră cu caracter personal de către Administrator, ne puteți contacta la următoarea adresă de e-mail: daneosobowe@dedra.pl.;
8. Aveți dreptul de a depune o plângere la autoritatea competentă pentru protecția datelor cu caracter personal;

DE Inhaltsverzeichnis

1. Fotos und Zeichnungen
2. Beschreibung des Gerätes
3. Bestimmung des Gerätes
4. Benutzungsbeschränkungen
5. Technische Daten
6. Vorbereitung zur Arbeit
7. Einschalten des Gerätes
8. Benutzung des Gerätes
9. Laufende Wartungsarbeiten
10. Ersatzteile und Accessoires
11. Selbständiges Beseitigen der Störungen
12. Lieferumfang des Gerätes
13. Benutzerinformation über die Entsorgung der elektrischen und elektronischen Geräte
14. Garantiekarte

Übersetzung der Originalanleitung

Die Allgemeinen Sicherheitsbedingungen wurden als gesonderte Broschüre beigefügt.
Die EG-Übereinstimmungsbescheinigung ist dem Gerät als gesondertes Dokument beugefügt. Bei fehlender EG-Übereinstimmungsbescheinigung bitten wir um die Kontaktaufnahme mit dem Service von Dedra-Exim Sp. z o.o.

WARNUNG. Alle mit versehenen Warnungen und alle Hinweise gründlich lesen. Bei Nichtbeachten der folgenden Warnungen und Sicherheitshinweise kann es zum elektrischen Schlag, einem Brand oder ernsthaften Verletzungen kommen.

Alle Warnungen und Hinweise für den künftigen Gebrauch aufbewahren.

ACHTUNG Das Gerät der SAS+ALL-Linie wurde nur für die Zusammenarbeit mit den Ladegeräten und Akkumulatoren der SAS+ALL-Linie entwickelt.

Der Li-Ion-Akku und das Ladegerät gehören nicht zum Lieferumfang des eingekauften Gerätes und sie sind gesondert einzukaufen. Die Verwendung von anderen Akkus und Ladegeräten als die für das Gerät dedizierten zieht den Verlust der Garantierechte nach sich.

2. Beschreibung des Gerätes

Abb.A: 1. Luftauslassrohr, 2. Verriegelung, 3. Hauptschalter, 4. Batteriebuchse, 5. Turbomodus-Taste, 6. Handstück

3. Bestimmung des Gerätes

Das Akku-Gebläse / Staubsauger ist ein Gerät für den Außenbereich. Je nach Einstellung kann es als Gartengebläse, z. B. für Laub, oder als Gartenstaubsauger mit Müllsack verwendet werden. Mit dem Leistungsregler kann die Saug- oder Ausatmungskraft an die Erfordernisse der durchzuführenden Operation angepasst werden..
Ein Gartengebläse ist ein Gerät, mit dem trockene Blätter, Gras und Gartenreste von ebenen Flächen entfernt werden können. Das Gebläse darf nur im Freien verwendet werden.

4. Benutzungsbeschränkungen

ACHTUNG Das Gerät darf nur in Übereinstimmung mit den nachstehend angegebenen "Zulässigen Arbeitsbedingungen" verwendet werden.

Verwenden Sie den Staubsauger nicht als Saugnapf für Elektrowerkzeuge.
Das Befestigungssystem ist an die Zusammenarbeit mit Werkzeugen angepasst, die mit einem zylindrischen oder Sechskantbohrfutter (Beschreibung im Teil "Empfohlene Arbeitswerkzeuge") ausgestattet sind.

ACHTUNG Eigenständige Änderungen am mechanischen und elektrischen Bau, jegliche Modifikationen, Bedienungstätigkeiten, die in der Bedienungsanleitung nicht beschrieben sind, werden als rechtswidrig behandelt und ziehen den sofortigen Verlust der Garantierechte nach sich, die Übereinstimmungserklärung verliert ihre Gültigkeit.

Eine bestimmungswidrige oder bedienungsanleitungwidrige Benutzung des Gerätes bewirkt den sofortigen Verlust der Garantierechte.
Lesen Sie die Anweisungen sorgfältig durch. Machen Sie sich mit den Bedienelementen und dem richtigen Gebrauch der Maschine vertraut.
Erlauben Sie niemals Kindern, Personen mit eingeschränkten körperlichen, Wahrnehmungs- oder geistigen Fähigkeiten, Personen ohne Erfahrung oder Wissen, die Maschine zu benutzen, oder Personen, die mit diesen Anweisungen nicht vertraut sind. Lokale Vorschriften können das Alter des Betreibers begrenzen.

ZULÄSSIGE ARBEITSBEDINGUNGEN

S1 Dauerbetrieb

Verwenden Sie es nicht in Innenräumen.. Der Temperaturbereich für das Aufladen der Akkus 10 - 30°C. Der Auswirkung der Temperatur über 45°C nicht aussetzen.

5. Technische Daten

Gerätemodell	DED7093
Arbeitsspannung [V]	18 d.c.
Drehzahl [min-1]	16000
Kapazität [m3 / h]	570
Luftstrom [km / h]	144
Gerätegewicht [kg]	1,7
Vibrationspegel gemessen am Griff ah [m / s2]	<2,5
Messunsicherheit K [m / s2]	1,5
Lärmemission:	
Schalldruckpegel LpA [dB (A)]	76,3
Schallleistungspegel LwA [dB (A)]	90,9
Messunsicherheit KpA [dB (A)]	3
Messunsicherheit KwA [dB (A)]	2,67
Garantierter Pegel LwA [dB (A)]	94

Information bezüglich des Lärms und Schwingungen.

Kombinierter Wert der Schwingungen a_h sowie Messunsicherheit wurden in Übereinstimmung mit der Norm EN 50636-2-100 bestimmt und sind in der Tabelle angegeben.
Die Lärmemission wurde in Übereinstimmung mit der Norm EN 50636-2-100 bestimmt, die Werte sind in der vorstehenden Tabelle angegeben.

ACHTUNG Der Lärm kann zu Gehörbeschädigungen führen, daher muss man immer bei der Arbeit Gehörschutzmittel verwenden!

Der deklarierte Wert der Lärmemission wurde in Übereinstimmung mit einer Standarduntersuchungsmethode ermittelt und kann für Vergleich eines Gerätes mit einem anderen verwendet werden. Der oben angegebene Lärmpegel kann auch bei der Eingangsbeurteilung der Lärmexposition verwendet werden.
Der Lärmpegel bei der tatsächlichen Benutzung des Elektrowerkzeuges kann sich von den deklarierten Werten in Abhängigkeit von der Verwendungsart der benutzen Arbeitswerkzeuge, insbesondere von dem bearbeiteten Gegenstand sowie von der Notwendigkeit, die Schutzmittel für den Bediener zu bestimmen, unterscheiden. Um die genaue Exposition unter tatsächlichen Arbeitsbedingungen feststellen zu können, muss man alle Teile des Arbeitszyklus berücksichtigen, auch die Zeiträume, in denen das Gerät ausgeschaltet oder eingeschaltet ist aber es wird damit nicht gearbeitet.

6. Vorbereitung zur Arbeit

ACHTUNG Das Gerät gehört zu der SAS+ALL-Linie, deswegen muss man, um es benutzen zu können, einen Satz zusammenstellen, der sich aus dem Gerät, dem Akkumulator und Ladegerät zusammensetzt.

Verwenden Sie einen Gehörschutz und eine Schutzbrille. Tragen Sie sie die ganze Zeit, während die Maschine in Betrieb ist. Tragen Sie immer feste Schuhe und lange Hosen, wenn Sie die Maschine benutzen. Betreiben Sie die Maschine nicht barfuß oder in offenen Sandalen. Vermeiden Sie es, lockere Kleidung zu tragen oder hängende Schnüre oder Bänder zu tragen. Tragen Sie keine weite Kleidung oder Schmuck, die in den Lufteinlass gezogen werden können. Halten Sie lange Haare vom Lufteinlass fern.
Betreiben Sie die Maschine in der empfohlenen Position und nur auf einer harten, ebenen Oberfläche. Betreiben Sie die Maschine nicht auf Kies oder Schotter, auf denen das geworfene Material Verletzungen verursachen kann.
Überprüfen Sie vor dem Gebrauch immer visuell, ob die Befestigungselemente fest sitzen, das Gehäuse unbeschädigt ist und die Abdeckungen angebracht sind. Ersetzen Sie verschlissene oder beschädigte Teile in den Waagen. Ersetzen Sie beschädigte oder unleserliche Etiketten.
Betreiben Sie die Maschine nicht, wenn sich Personen, insbesondere Kinder, oder Tiere in der Nähe befinden.
Das Gerät sollte an einem gut beleuchteten Ort verwendet werden.
Um das Gerät für das Saugen vorzubereiten, setzen Sie die Universaldüse (Abb. A, 5) auf die Vakuumdüse (Abb. B, 1) und drehen Sie sie um 90 Grad, um eine ordnungsgemäße Montage zu gewährleisten. Befestigen Sie den Schmutzbeutel (Abb. B, 2) am Schneckengurt (Rost A, 5), indem Sie die Spitze mit 90 Fuß drehen, um eine ordnungsgemäße Montage zu gewährleisten. Verwenden Sie die Kopfwechseltaste (Abbildung A, 5), um die richtige Position auszuwählen. Das Gerät ist betriebsbereit
Um das Gerät für die Arbeit als Gebläse vorzubereiten, befestigen Sie die Universaldüse (Abb. A, 1) mit einem Universalanschluss (Abb. B, 1) und drehen Sie sie um 90 Grad, um eine ordnungsgemäße Montage zu gewährleisten. Verwenden Sie die Kopfwechseltaste (Abbildung A, 5), um die richtige Position auszuwählen. Das Gerät ist betriebsbereit.

7. Einschalten des Gerätes

Das Gerät wird von einem 18V-Akkumulator gespeist. Den aufgeladenen Akkumulator schieben wir in den Führungsschacht im Handgriff bis der Schnappverschluss des Handgriffes einrastet. Das Gerät ist betriebsbereit.
Um das Gerät nach dem Anbringen der Arbeitstipps zu starten, schalten Sie das Gerät mit der Taste ein (Abb. A, 4). Für den Dauerbetrieb den Schalter mit dem Verriegelungsknopf verriegeln (Abb. A, 3). Um die optimale Leistung auszuwählen, stellen Sie die Geräteleistung mit dem Drehknopf ein (Abb. A, 8).
Drücken Sie den Schalter erneut, um das Gerät auszuschalten (Abbildung A, 4).

8. Benutzung des Gerätes

ACHTUNG Wenn sich der Akku über 40 ° C erwärmt, stellen Sie die Arbeit ein und lassen Sie den Akku abkühlen.

Übermäßige Erwärmung des Akkus kann zu dessen Ausfall führen.
Stellen Sie vor dem Starten der Maschine sicher, dass die Zufuhrkammer leer ist. Halten Sie Gesicht und Körper vom Einlass fern. Achten Sie darauf, dass sich Ihre Hände oder andere Körperteile oder Kleidungsstücke nicht in der Kammer befinden, die den Auswurfbereich freigibt, oder in der Nähe anderer beweglicher Teile. Halten Sie jederzeit das richtige Gleichgewicht und die richtige Unterstützung für Ihre Beine. Greifen Sie nicht über die Maschine hinaus. Stellen Sie sich beim Einlegen von Material niemals auf eine höhere Ebene als den Maschinenfuß.
Drücken Sie den Gebläseschalter, während Sie das Gebläserohr ca. 18 cm über dem Boden halten. Machen Sie oszillierende Bewegungen nach links und rechts. Bewegen Sie sich langsam vorwärts und blasen Sie Blätter und Trümmer vor sich hin.

Turbo Modus

Wenn Sie schwere Ablagerungen entfernen, z. B. nasse Blätter oder kompakte Ablagerungen an schwer zugänglichen Stellen, können Sie den Turbogebläsemodus verwenden, indem Sie die Turbotaste oben am Griff mit dem Daumen auf den normalen Gebläsemodus drücken Haupt (Abb. B, 5). Die Geschwindigkeit der geblasenen Luft steigt schnell an, um Verunreinigungen zu entfernen. Das Deaktivieren des Turbomodus erfolgt durch Loslassen der Taste..

9. Laufende Wartungsarbeiten

ACHTUNG **Reinigen Sie das gesamte Gerät regelmäßig und achten Sie dabei besonders auf die Reinigung der Lüftungsöffnungen.**

Laden Sie den Akku nicht sofort nach intensiver Nutzung auf. Lagern Sie den Akku aufgrund des Entladungsphänomens nicht vollständig entladen, da er sich dann unter den kritischen Wert entladen und dauerhaft beschädigt werden kann.
Der unbenutzte Akku sollte teilweise geladen gelagert werden (bis zu ca. 40%). Laden Sie den Akku auf, bevor er vollständig entladen ist. Lagern Sie Batterien bei Temperaturen von 10-30 ° C. Bei niedrigen Temperaturen gelagert, verliert die Kapazität schneller.
Das Laden des Akkus ist in den Anweisungen für den Akku und das Ladegerät aus der SAS + ALL-Reihe beschrieben.

ACHTUNG **Der Aufbewahrungsort sollte für Kinder unzugänglich sein.**

Wenn der Schraubendreher zur Reparatur eingeschickt werden muss, schützen Sie ihn vor versehentlicher mechanischer Beschädigung und entfernen Sie die Batterien aus der Ladebuchse

Die Art der Demontage der Batterie

Drücken Sie zum Entfernen des Akkus die Entriegelungstaste an der Vorderseite des Akkus. Schieben Sie den Akku aus dem Sockel. Um den Akku zu montieren, setzen Sie den Akku in den Sockel ein und drücken Sie ihn, bis die Verriegelung des Griffs aktiviert ist.

Gerätewartung

Die Wartung umfasst Wartungsarbeiten sowie Zubehör wie Akku und Ladegerät.

ACHTUNG **Führen Sie niemals Wartungsarbeiten an einem Gerät durch, das an eine Stromquelle angeschlossen ist.**

Dies kann zu schweren Verletzungen oder Stromschlägen führen. Vor Wartungsarbeiten muss der Akku aus dem Steckplatz des Geräts gezogen werden. Wenn die Maschine zur Wartung, Inspektion, Lagerung oder zum Austausch von Zubehörteilen angehalten wird, schalten Sie die Stromquelle aus, trennen Sie die Maschine von der Stromversorgung und stellen Sie sicher, dass alle beweglichen Teile zum Stillstand gekommen sind. Lassen Sie die Maschine abkühlen, bevor Sie Überprüfungen, Einstellungen usw. vornehmen. Bewahren Sie die Maschine sorgfältig auf und halten Sie sie sauber.
Bewahren Sie das Gerät an einem trockenen Ort außerhalb der Reichweite von Kindern auf.
Lassen Sie die Maschine vor der Lagerung immer abkühlen.
Ersetzen Sie verschlissene oder beschädigte Teile aus Sicherheitsgründen. Verwenden Sie nur Originalersatzteile und -baugruppen.
Versuchen Sie niemals, die Zuhaltung (falls vorhanden) zu blockieren.
Schalten Sie die Maschine aus, bevor Sie den Beutel anbringen oder entfernen.
Bei der Wartung des Geräts ist darauf zu achten, dass alle für die normale Arbeit erforderlichen Elemente sauber bleiben. Verwenden Sie zur Reinigung keine Lösungsmittel, da dies das Gehäuse und andere Kunststoffteile irreparabel beschädigen kann.
Reinigen Sie die Batterie nicht mit Wasser, da dies einen internen Kurzschluss verursachen und zu dauerhaften Schäden führen kann..

10. Ersatzteile und Accessoires

Empfphlene Accessoires

Die Schlagbohrmaschine aus der SAS+ALL-Linie kann mit jedem Akkumulator und jedem Ladegerät der Linie SAS+ALL sowie mit jedem Arbeitswerkzeug (Arbeitswerkzeug) mit zylindrischen oder Sechskantspannfutter ausgestattet werden. Sie sind an die Zusammenarbeit mit allen allgemein zugänglichen Amateur- und professionellen Bohrern (zum Bohren im Holz, Beton und Metall), mit Endstücken zum Einschrauben, verschiedenartigen Ansatzstücken usw. angepasst. Wir bitten höflich, die Empfehlungen der Hersteller von Arbeitsendstücken zu beachten.
Zwecks Einkaufs von Ersatzteilen und Accessoires muss man sich mit dem Service von Dedra-Exim in Verbindung setzen. Die Kontaktdaten befinden sich auf der 1. Seite der Bedienungsanleitung. Beim Bestellen der Ersatzteile bitten wir um die Angabe der Nummer PARTII, angebracht auf dem Betriebsschild, sowie die Teilnummer aus der Zusammenstellungszeichnung. In der Garantiezeit werden Reparaturen nach den in der Garantiekarte angegebenen Grundsätzen ausgeführt. Das beanstandete Produkt bitten wir dort zur Reparatur abzugeben, wo es eingekauft worden ist (der Verkäufer ist dazu verpflichtet, das reklamierte Produkt entgegenzunehmen), oder zum Zentralservice von DEDRA – EXIM zu übersenden. Wir bitten Sie, die von dem Importeur ausgestellte Garantiekarte beizufügen. Ohne dieses Dokument wird die Reparatur wie eine Reparatur behandelt, die nach dem Ablauf der Garantie ausgeführt wird. Nach Ablauf der Garantie wird die Reparatur von dem Zentralservice ausgeführt. Das beschädigte Produkt ist an den Service zu schicken (die Versandkosten trägt der Benutzer).

11. Selbständiges Beseitigen der Störungen

ACHTUNG **Trennen Sie das Gerät von der Stromversorgung, bevor Sie versuchen, die Probleme selbst zu lösen**

PROBLEM	Ursache	LÖSUNG
Staubsauger / Gebläse funktioniert nicht	Beschädigter Schalter Entladene Batterie Falsch eingesetzter Akku	Gerät zur Wartung übergeben Laden Sie den Akku auf Richtig befestigen
Staubsauger / Gebläse startet schwer	Entladene Batterie	Laden Sie den Akku richtig auf
Der Motor ist überhitzt	Verstopfte Belüftungsöffnungen Überschrittene Arbeitsparameter überschritten	Reinigen Sie die Löcher Schalten Sie das Elektrowerkzeug aus und legen Sie die Arbeit ab, bis sie vollständig abgekühlt ist

12. Lieferumfang des Gerätes

1. Staubsauger / Gebläse - 1 Stück, 2. Universalspitze - 1 Stück, 3. Abfallbeutel - 1 Stück

13. Benutzerinformation über die Entsorgung der elektrischen und elektronischen Geräte

(betrifft Haushalte)



Das auf den Produkten oder in den Begleitunterlagen abgebildete Symbol weist darauf hin, dass defekte elektrische oder elektronische Geräte nicht mit dem Hausmüll entsorgt werden dürfen. Wenn Sie Bauteile entsorgen, wiederverwenden oder verwerten möchten, bringen Sie diese bitte zu einer speziellen Sammelstelle, wo sie kostenlos angenommen werden. Informationen über die Standorte von Sammelstellen für Altgeräte finden Sie bei den örtlichen Behörden, z. B. auf deren Websites.
Durch die korrekte Entsorgung des Geräts schonen Sie wertvolle Ressourcen und vermeiden negative Auswirkungen auf die Gesundheit und die Umwelt, die sich aus dem möglichen Vorhandensein von gefährlichen Stoffen, Gemischen und Bestandteilen in dem Gerät ergeben.
Bei unsachgemäßer Entsorgung drohen Strafen nach den jeweiligen örtlichen Vorschriften.
Benutzer in EU-Ländern: Wenn Sie elektrische oder elektronische Geräte entsorgen müssen, wenden Sie sich bitte an die nächstgelegene Verkaufsstelle oder Ihren Lieferanten, der Ihnen weitere Informationen geben kann.
Entsorgung in Ländern außerhalb der Europäischen Union: Dieses Symbol gilt nur für Länder innerhalb der Europäischen Union. Sollten Sie dieses Produkt entsorgen wollen, wenden Sie sich bitte an Ihre örtlichen Behörden oder Ihren Händler, um die richtige Entsorgungsmethode zu erfahren.

DE

Garantiekarte

Für

Katalognummer:

Lotnummer: .....

(im Weiteren **Produkt** genannt)

Kaufdatum des Produkts: ……

Stempel des Verkäufers: ……..

Datum und Unterschrift des Verkäufers: .....

Erklärung des Benutzers:

Ich bestätige, dass ich über die Bedingungen der Garantie sowie Folgen der Nichtbeachtung von den in der Bedienungsanleitung und Garantiekarte enthaltenen Anweisungen informiert wurde. Die Bedingungen dieser Garantie sind mir bekannt, was ich mit meiner eigenhändigen Unterschrift bestätige:

....

Datum und Ort Unterschrift des Käufers

I.Haftung für das Produkt:

1. **Garant** - DEDRA EXIM sp. z o.o. mit Sitz in Pruszków, Adresse: ul. 3 Maja 8, 05-800 Pruszków, Reg.-Nr. KRS 0000062517, Amtsgericht für Warschau, XIV Wirtschaftsabteilung des Nationalen Gerichtsregisters, Steuernummer 527-020-49-33, Stammkapital: 100 980.00 zł.
2. Zu den in dieser Garantiekarte bestimmten Bedingungen erteilt der Garant hiermit Garantie für das Produkt, das vom Vertrieb des Garants stammt.
3. Die Garantiehaftung umfasst nur Mängel, deren Entstehung auf die im Produkt zum Zeitpunkt seiner Aushändigung dem Benutzer enthaltenen Fehler zurückzuführen ist.
4. Im Rahmen der Garantie gewinnt der Benutzer das Recht zur kostenlosen Reparatur des Produkts, soweit der Mangel innerhalb der Garantiezeit offenbart wurde. Die Art und Weise, auf die das Produkt repariert wird (Methode der Reparatur) wird vom Garanten bestimmt. Falls der Garant feststellt, dass die Reparatur nicht möglich ist, behält sich der Garant das Recht vor, das mangelhafte Element oder das ganze Produkt gegen ein freies von Mängeln zu tauschen, den Preis des Produkts zu mindern oder vom Vertrag abzutreten.
5. Gegenüber einem Benutzer, der kein Verbraucher im Sinne des Gesetzes vom 23. April 1964 Zivilgesetzbuch ist, ist die Schadensersatzhaftung des Garanten für die sich aus dieser Garantie ergebenden und/oder im Zusammenhang mit ihrer Erteilung und Ausübung stehenden Schäden, ohne Rücksicht auf den Rechtstitel, maximal auf den Wert des mangelhaften Produkts begrenzt.

II. Garantiezeit:

Elemente des Produkts, die mit der Garantie umfasst sind	Dauer des Garantieschutzes
DED7093	36 Monate ab dem Kaufdatum des Produkts das auf dieser Garantiekarte angegeben ist

III. Bedingungen der Inanspruchnahme der Garantie:

1. Vorlegung der ausgefüllten Garantiekarte vom Benutzer sowie Glaubhaftmachung der Kaufumstände vom Benutzer, z.B. durch Vorlegung eines Kassenbelegs, einer Rechnung, usw. Damit die Reklamation reibungslos durchgeführt werden kann, wird es empfohlen, dass der Benutzer alle in dem "Lieferumfang" genannten Elemente, der in der Bedienungsanleitung beschrieben wurde, zusammen mit dem Produkt zur Reklamation abgibt.
2. Beachtung der in der Bedienungsanleitung und Garantiekarte enthaltenen Anweisungen vom Benutzer.
3. Die Garantie umfasst nur das Gebiet der Republik Polen und der EU.

IV. Die Garantie umfasst nicht die Mängel des Produkts, die infolge von folgenden Ursachen entstanden sind:

1. Nichtbeachtung der in der Bedienungsanleitung bestimmten Bedingungen vom Benutzer, insbesondere in Bezug auf richtige Nutzung, Wartung und Reinigung;
2. Verwendung von Reinigungs- oder Wartungsmitteln vom Benutzer, die im Widerspruch zu der Bedienungsanleitung stehen;
3. Unrichtige Aufbewahrung und unrichtiger Transport des Produkts vom Benutzer;
4. Eigenmächtige Veränderungen und/oder Umbauten am Produkt vom Benutzer, die mit dem Garant nicht abgestimmt wurden;
5. Verwendung von Betriebsmaterialien und Ersatzteilen vom Benutzer, die im Widerspruch zu der Bedienungsanleitung stehen.

Der Benutzer, der kein Verbraucher im Sinne des Gesetzes vom 23. April 1964 Zivilgesetzbuch ist, verliert Garantieansprüche für das Produkt, an dem:

1. Seriennummer, Datumsangaben und Typenschilder vom Benutzer entfernt, verändert oder beschädigt wurden;
2. Plomben vom Benutzer beschädigt wurden oder Spuren des Hantierens an ihnen tragen.

Achtung! Die mit täglicher Bedienung des Produkts verbundenen Tätigkeiten, die sich u.a. aus der Bedienungsanleitung ergeben, sind vom Benutzer auf eigene Rechnung und eigene Kosten auszuführen.

V. Reklamationsverfahren:

1. Falls unrichtige Arbeit des Produkts festgestellt wird, soll man sich vor der Anmeldung der Reklamation vergewissern, dass alle insbesondere in der Bedienungsanleitung bestimmten Bedientätigkeiten richtig ausgeführt wurden.
2. Die Reklamation soll man unverzüglich, am besten innerhalb von 7 Tagen ab Feststellung des Mangels am Produkt anmelden. Der Benutzer, der kein Verbraucher im Sinne des Gesetzes vom 23. April 1964 Zivilgesetzbuch ist, verliert Garantieansprüche für das Produkt, im Falle, wenn die Reklamation nicht innerhalb von 7 Tagen angemeldet wird.
3. Die Reklamation kann u.a. am Verkaufsort, an dem das Produkt gekauft wurde, beim Garantieservice oder schriftlich auf folgende Adresse angemeldet werden: DEDRA EXIM sp. z o.o., ul. 3 Maja 8, 05-800 Pruszków.
4. Der Benutzer kann die Reklamation unter Verwendung des Formulars anmelden, das auf der Internet www.dedra.pl zugänglich ist. ("Formular zur Anmeldung der Reklamation aufgrund der Garantie").
5. Die Adressen von Garantieservice-Stellen für jeweilige Länder sind auf der Internetseite www.dedra.pl zugänglich. Im Falle, wenn keine Garantieservice-Stelle im jeweiligen Land vorhanden ist, soll man die Reklamationsanmeldung aufgrund der Garantie an folgende Adresse richten: DEDRA EXIM sp. z o.o. ul. 3 Maja 8, 05-800 Pruszków (Polska).
6. Im Hinblick auf die Sicherheit des Benutzers ist die Nutzung eines mangelhaften Produkts untersagt.
7. Achtung!!! Nutzung eines mangelhaften Produkts gefährdet der Gesundheit und dem Leben des Benutzers.

Erfüllung der sich aus der Garantie ergebenden Pflichten erfolgt innerhalb von 14 Werktagen ab der Rückgabe des beanstandeten Produkts vom Benutzer.

8. Vor der Rückgabe des mangelhaften Produkts zur Reklamation soll man es reinigen. Das beanstandete Produkt soll sorgfältig vor möglichen Beschädigungen während des Transports abgesichert werden (es wird empfohlen das beanstandete Produkt in Originalverpackung zu bringen).
9. Die Garantiezeit wird um die Zeit verlängert, in der der Benutzer das mit der Garantie umfasste Produkt infolge des Mangels nicht benutzen konnte.

Die sich aus den Vorschriften über die Gewährleistung für Mängel von verkauften Sachen ergebenden Rechte des Benutzers werden von dieser Garantie weder ausgeschlossen noch eingeschränkt oder eingestellt

Gemäß Artikel 13 Absatz 1 und 2 der Verordnung (EU) 2016/679 des Europäischen Parlaments und des Rates vom 27. April 2016 zum Schutz natürlicher Personen bei der Verarbeitung personenbezogener Daten, zum freien Datenverkehr und zur Aufhebung der Richtlinie 95/46/EG (im Folgenden: „RODO“) informieren wir Sie

1. Der Verwalter Ihrer im Formular angegebenen personenbezogenen Daten ist DEDRA-EXIM sp. z o.o. mit Sitz in Pruszków , ul. 3 Maja 8, 05-800 Pruszków (im Folgenden: „Verwalter“).
2. Ihre Daten werden ausschließlich zum Zweck der Durchführung des Garantieverfahrens für das Gerät gemäß Artikel 6 Absatz 1 Buchstabe b der Allgemeinen Datenschutzverordnung (im Folgenden: GDPR") verarbeitet. Die Bereitstellung der Daten ist freiwillig, aber für die Durchführung des Garantieverfahrens erforderlich.
3. Ihre Daten werden für die Dauer der Prüfung der Durchführung des Garantieverfahrens und für Archivierungszwecke im Falle der Notwendigkeit der Abwehr möglicher Ansprüche gegen den Verwalter nicht länger als bis zu deren Verjährung verarbeitet.
4. Ihre Daten dürfen nur an Stellen weitergegeben werden, die Daten im Auftrag des Verwalters auf der Grundlage einer schriftlichen Vereinbarung über die Beauftragung mit der Verarbeitung personenbezogener Daten verarbeiten und die u.a. technische Dienstleistungen, Hosting oder Website-Wartung, IT-Dienstleistungen und Kurierdienste anbieten. Die Dienstleister des Verwalters sind verpflichtet, die Datensicherheit zu gewährleisten und die Anforderungen des geltenden Rechts in Bezug auf den Schutz personenbezogener Daten zu erfüllen, und dürfen die anvertrauten personenbezogenen Daten nicht für andere als die im Vertrag mit dem Verwalter genannten Zwecke verwenden.
5. Ihre Daten werden nicht automatisiert verarbeitet, einschließlich Profiling, und werden nicht an ein Drittland/eine internationale Organisation übermittelt.
6. Sie haben jederzeit das Recht auf Auskunft über den Inhalt Ihrer Daten sowie das Recht auf Berichtigung, Löschung, Einschränkung der Verarbeitung, das Recht auf Datenübertragbarkeit und das Recht auf Widerspruch.
7. Für alle Fragen im Zusammenhang mit der Verarbeitung Ihrer personenbezogenen Daten durch den für die Verarbeitung Verantwortlichen können Sie sich an die folgende E-Mail-Adresse wenden: daneosobowe@dedra.pl;
8. Sie haben das Recht, eine Beschwerde bei der Datenschutzbehörde einzureichen;

SI Vsebina

1. fotografije in risbe
2 Opis naprave
3. namen naprave
4 Omejitve uporabe
5 Tehnični podatki
6. priprava na delo
7. Vklop naprave
8 Uporaba naprave
9. tekoče vzdrževanje
10. rezervni deli in dodatki
11. samostojno odpravljanje težav
12. dokončanje opreme
13. Informacije za uporabnike o odstranjevanju električne in elektronske opreme
14 Garancijski list

Splošni varnostni pogoji so vključeni v ločeni brošuri.
Izjava o skladnosti je priložena napravi kot ločen dokument. Če izjave o skladnosti nimate, se obrnite na službo podjetja Dedra-Exim Sp. z o.o.

OPOZORILO. Pred uporabo naprave preberite vsa opozorila, označena s simbolom izklicnika, in vsa navodila.

Neupoštevanje naslednjih opozoril in varnostnih navodil lahko povzroči električni udar, požar ali hude telesne poškodbe. Vsa opozorila in navodila shranite za poznejšo uporabo.

POZOR **Linija SAS+ALL je zasnovana tako, da deluje samo s polnilniki in baterijami linije SAS+ALL.**

Li-Ion baterija in polnilec nista vključena v kupljeno opremo in ju je treba kupiti posebej. Uporaba drugih baterij in polnilnikov, ki niso namenjeni napravi, je prepovedana.

2. Opis naprave

Slika A: 1. cev za odvod zraka, 2. zapah, 3. glavno stikalo, 4. vtičnica za baterijo, 5. gumb za turbo način, 6. ročaj

3. Namen naprave

Vrtni pihalnik je naprava za odstranjevanje suhega listja, trave in vrtnih ostankov z ravnih površin. Pihalnik se lahko uporablja samo na prostem.
Napravo je dovoljeno uporabljati pri obnovitvenih in gradbenih delih, v delavnicah za popravila, pri ljubiteljskih delih, pri čemer je treba upoštevati pogoje uporabe in dovoljene delovne pogoje iz navodil za uporabo.

4. Omejitve uporabe

POZOR **Napravo lahko uporabljate le v skladu s spodnjimi "Dovoljenimi pogoji delovanja".**

POZOR **Nedovoljene spremembe mehanske in električne strukture, vse spremembe, vzdrževalne dejavnosti, ki niso opisane v priročniku.**

Uporaba električnega orodja v nasprotju z navodili v uporabniškem priročniku se šteje za nezakonito in ima za posledico takojšnjo izgubo garancijskih pravic, izjava o skladnosti pa postane neveljavna. Uporaba električnega orodja v nasprotju s predvideno uporabo ali navodili za uporabo bo imela za posledico takojšnjo izgubo garancijskih pravic.
Pozorno preberite navodila. Seznanite se z upravljanjem in pravilno uporabo stroja. Nikoli ne dovolite otrokom, osebam z omejenimi fizičnimi, zaznavnimi ali umskimi sposobnostmi, osebam brez izkušenj ali znanja ali osebam, ki niso seznanjene s temi navodili, da upravljajo stroj. Lokalni predpisi lahko omejujejo starost upravljavca;. Ne pozabite, da je upravljavec ali uporabnik odgovoren za nesreče ali nevarnosti, ki se zgodijo drugim osebam ali njihovi lastnini.

DOVOLJENI DELOVNI POGOJI

S1 neprekinjeno delovanje
Ne uporabljajte v zaprtih prostorih. Temperaturno območje polnjenja baterije 10-30 °C. Ne izpostavljajte temperaturam nad 45 °C.

5. Tehnični podatki

Model opreme	DED7093
Delovna napetost [V]	18 d.c.
Hitrost [min]$^{-1}$	16000
Zmogljivost [m /h]^{3}	570
Izbruh [km/h]	144

Teža enote [kg].	1,7
Raven vibracij, izmerjena na ročaju a_h [m/s]^2	<2,5
Merilna negotovost K [m/s]^2	1,5
Emisije hrupa:	
Raven zvočnega tlaka L_{pA} [dB(A)]	76,3
Raven zvočne moči L_{wA} [dB(A)]	90,9
Merilna negotovost K_{pA} [dB(A)]	3
Merilna negotovost K_{wA} [dB(A)]	2,67
Zagotovljena raven L_{wA} [dB(A)]	94

Informacije o hrupu in vibracijah.

Kombinirana vrednost vibracij a in merilna negotovost sta bili določeni v skladu s standardom EN 50636-2-100 in sta navedeni v tabeli
Emisije hrupa so bile določene v skladu s standardom EN 50636-2-100, vrednosti so navedene zgoraj v tabeli.

⚠ POZOR **Hrup lahko povzroči poškodbe sluha, zato pri delu vedno uporabljajte zaščito sluha!**

Deklarirana vrednost emisij hrupa je bila izmerjena v skladu s standardno preskusno metodo in se lahko uporablja za primerjavo ene naprave z drugo. Zgoraj navedena raven emisije hrupa se lahko uporablja tudi za predhodno oceno izpostavljenosti hrupu.
Raven hrupa med dejansko uporabo električnega orodja se lahko razlikuje od deklariranih vrednosti, kar je odvisno od uporabe delovnega orodja, zlasti od vrste obdelovanca in potrebe po določitvi ukrepov za zaščito upravljavca. Za natančno oceno izpostavljenosti v dejanskih pogojih uporabe je treba upoštevati vse dele delovnega cikla, vključno z obdobji, ko je stroj izklopljen ali ko je vklopljen, vendar se ne uporablja za delo.

6. Priprava na delo

⚠ POZOR **Naprava je del linije SAS+ALL, zato je treba za njeno uporabo sestaviti komplet, ki ga sestavljajo naprava, baterija in polnilec. Uporaba drugih baterij in polnilnikov je prepovedana.**

Napravo je treba uporabljati v dobro osvetljenem prostoru.
Za pripravo naprave namestite cev za odvod zraka na nastavek (slika B, 1) in jo zaklenite z zapahi (slika B, 2). Naprava je zdaj pripravljena za delovanje

7. Vklop naprave

Napravo napaja 18V akumulatorska baterija. Napolnjen akumulatorski vložek potisnite v vodilo v ročaju, dokler se ključavnica ročaja ne zaskoči. Orodje je pripravljeno za uporabo.

8. Uporaba naprave

⚠ POZOR **Če se baterija segreje na več kot 40 °C, ustavite delovanje in počakajte, da se baterija ohladi.**

Zaradi prevelike toplote lahko pride do okvare baterije.
Pred zagonom naprave se prepričajte, da je izstopna cev napajalne komore prazna. Držite pihalno cev na višini približno 18 cm nad tlemi in pritisnite stikalo pihalnika. Z njim izvajajte nihajne gibe v levo in desno. Počasi se premikajte naprej in pihajte listje in smeti pred seboj.

Turbo način

Za odstranjevanje težkih odpadkov, kot so mokro listje ali zlepljeni odpadki na težko dostopnih mestih, lahko uporabite turbo način pihalnika.Pri vklopljenem običajnem načinu delovanja pihalnika s palcem pritisnite gumb turbo na vrhu glavnega ročaja (slika B, 5). Hitrost pihanega zraka se bo močno povečala, kar bo omogočilo odstranjevanje umazanije. Turbo način izklopite tako, da spustite gumb.

9. Tekoče vzdrževanje

Redno čistite celotno enoto, posebno pozornost pa namenite čiščenju prezračevalnih odprtin.
Ne polnite baterije takoj po intenzivni uporabi. Zaradi pojava praznjenja baterije ne shranjujte popolnoma izpraznjene, saj se lahko takrat izprazni pod kritično raven in se trajno poškoduje.
Kadar baterije ne uporabljate, jo je treba hraniti delno napolnjeno (do približno 40 %). Baterijo napolnite, preden se popolnoma izprazni. Baterije shranjujte pri temperaturah od 10 do 30 °C. Če jo hranite pri nizkih temperaturah, bo hitreje izgubila zmogljivost.
Polnjenje baterije je opisano v navodilih za baterijo in polnilec iz linije SAS+ALL.

⚠ POZOR **Prostor za shranjevanje naprave ne sme biti dostopen otrokom.**

Če je treba napravo poslati v popravilo v servisni center, jo zaščitite pred nenamernimi mehanskimi poškodbami in odstranite baterije iz vtičnice polnilnika.

Kako razstaviti baterijo

Če želite odstraniti baterijo, pritisnite gumb za sprostitev na sprednji strani baterije. Baterijo potisnite iz vtičnice. Če želite namestiti paket baterij, potisnite paket baterij v vtičnico in nato pritisnite navzdol, dokler se ročica ne zaskoči.

Vzdrževanje naprave

Vzdrževanje vključuje tudi servisiranje dodatne opreme, tj. baterije in polnilnika.

⚠ POZOR **Nikoli ne izvajajte vzdrževalnih del na napravi, ki je priključena na vir napajanja.**

Pred vzdrževanjem je treba baterijo izvleči iz vtičnice naprave.
Ko se naprava ustavi zaradi servisiranja, pregleda, shranjevanja ali zamenjave dodatne opreme, izklopite vir napajanja, izključite napravo iz električnega omrežja in se prepričajte, da so se vsi gibljivi deli popolnoma ustavili. Počakajte, da se puhalo ohladi, preden začnete izvajati kakršne koli preglede, nastavitve itd. Dihalnik skrbno vzdržujte in ohranjajte čistočo.
Enoto shranjujte na suhem, prezračevanem mestu pri pozitivni temperaturi. Pred shranjevanjem vedno počakajte, da se enota ohladi.
Zaradi varnosti zamenjajte obrabljene ali poškodovane dele. Uporabljajte samo originalne nadomestne dele in podsklope.
Nikoli ne poskušajte razveljaviti funkcije varovalne ključavnice (če je prisotna).
Vzdrževanje aparata obsega vzdrževanje čistoče vseh sestavnih delov, ki so potrebni za normalno delovanje. Za čiščenje ne smete uporabljati topil, saj lahko to povzroči nepopravljive poškodbe ohišja in drugih plastičnih sestavnih delov.
Akumulatorja ne smete čistiti z vodo, saj lahko pride do notranjega kratkega stika, ki lahko povzroči trajne poškodbe.

10. Rezervni deli in dodatki

Priporočena dodatna oprema

Vgradite lahko katero koli baterijo in polnilnik iz linije SAS+ALL.
Za nakup nadomestnih delov in dodatne opreme se obrnite na servisno službo družbe Dedra-Exim. Kontaktne podatke najdete na strani 1 priročnika. Pri naročanju rezervnih delov navedite številko DELA na napisni ploščici in številko dela s sestavne risbe. V garancijskem obdobju se popravila izvajajo v skladu s pravili, navedenimi v garancijskem listu. Reklamiran izdelek oddajte v popravilo na mestu nakupa (prodajalec je dolžan sprejeti reklamiran izdelek) ali ga pošljite v centralno službo DEDRA - EXIM. Priložite garancijsko kartico, ki jo je izdal uvoznik. Brez tega dokumenta bo popravilo obravnavano kot pozgarancijsko. Po poteku garancijskega obdobja popravila izvaja osrednja služba. Pokvarjeni izdelek je treba poslati servisu (stroške pošiljanja krije uporabnik).

11. Samostojno odpravljanje težav

⚠ POZOR **Pred samostojnim odpravljanjem težav enoto odklopite iz električnega omrežja.**

PROBLEM	VZROK	REŠITEV
Naprava ne deluje	Okvarjeno stikalo Izpraznjena baterija Nepravilno nameščena baterija	Napravo dajte servisirati Polnjenje baterije Pravilno pritrdite
Naprava se začne s težavami	Izpraznjena baterija	Pravilno napolnite baterijo
Motor se pregreva	Zamašeni zračniki Preseganje obratovalnih parametrov	Očistite luknje Izklopite električno orodje in pustite, da se delo popolnoma ohladi.

12. Zaključek enote, zaključne pripombe

1. ventilator - 1 enota

13. Informacije za uporabnike o odstranjevanju električne in elektronske opreme

(zadeva gospodinjstva)



Simbol, ki je prikazan na izdelkih ali spremljajoči dokumentaciji, označuje, da se okvarjene električne ali elektronske opreme ne sme odlagati med gospodinjske odpadke. Če želite sestavne dele zavreči, ponovno uporabiti ali predelati, jih je treba odpeljati na specializirano zbirno mesto, kjer jih bodo sprejeli brezplačno. Informacije o lokacijah zbirnih mest za rabljeno opremo zagotavljajo lokalni organi, npr. na svojih spletnih straneh.
S pravilnim odstranjevanjem naprave lahko ohranimo dragocene vire ter se izognemo negativnim vplivom na zdravje in okolje zaradi morebitne prisotnosti nevarnih: snovi, zmesi in sestavnih delov v opremi.
Zaradi nepravilnega odlaganja odpadkov vam grozijo kazni v skladu z ustreznimi lokalnimi predpisi.
Uporabniki v državah EU: Če želite odstraniti električno ali elektronsko opremo, se obrnite na najbližje prodajno mesto ali na dobavitelja, ki vam bo zagotovil dodatne informacije.
Odstranjevanje v državah zunaj Evropske unije: Ta simbol velja samo za države Evropske unije. Če želite ta izdelek zavreči, se obrnite na lokalne organe ali prodajalca, da vam pojasnijo pravilen način odstranjevanja.

Garancijski list

na spletni strani .

Brezžični pihalnik

Številka naročila: DED7093 Številka serije: .....

(v nadaljnjem besedilu: izdelek)

Datum nakupa izdelka: .....

Žig prodajalca

Datum in podpis prodajalca: .....

Izjava uporabnika:

Potrjujem, da sem bil seznanjen z garancijskimi pogoji in posledicami neupoštevanja navodil iz navodil za uporabo in garancijskega lista. Seznanjen sem s pogoji te garancije, kar potrjujem z lastnoročnim podpisom:

....

Datum in kraj Podpis uporabnika

I. Odgovornost za izdelek:
(1) Garant - Dedra Exim Sp. z o.o. s sedežem v Pruszkowu, naslov: 3 Maja 8, 05-800 Pruszków, KRS 0000062517, Okrožno sodišče za mesto Varšava v Varšavi, XIV gospodarski oddelek Državnega sodnega registra, NIP 527-020-49-33, osnovni kapital: PLN 100.980,00.
2 Garant pod pogoji, določenimi v tem garancijskem listu, jamči za izdelek, ki izvira iz Garantove distribucije.
(3) Odgovornost v okviru garancije zajema le napake, ki izhajajo iz vzrokov, ki so bili značilni za izdelek v času, ko je bil izročen uporabniku.
(4) Uporabnik je na podlagi garancije upravičen do brezplačnega popravila izdelka, če se je napaka pokazala v garancijskem roku. Način popravila Izdelka (način popravila) je v pristojnosti Garanta. Če garant ugotovi, da popravilo ni mogoče, si pridržuje pravico do zamenjave okvarjenega elementa ali celotnega izdelka z brezhibnim, znižanja cene izdelka ali odstopa od pogodbe.
V zvezi z uporabnikom, ki ni potrošnik v smislu zakona z dne 23. aprila 1964. Civilnega zakonika, je odgovornost Garanta za škodo, ki izhaja iz te garancije in/ali v zvezi z njeno sklenitvijo in izvajanjem, ne glede na pravni naslov, omejena na največ vrednost izdelka z napako.

II. Jamstveno obdobje:

Sestavni deli izdelka	Trajanje garancijske zaščite
Brezžični pihalnik	36 mesecev od datuma nakupa izdelka, kot je navedeno na tej garancijski kartici.

III. Pogoji za uveljavljanje zavarovanja:
Uporabnik mora predložiti izpolnjen garancijski list izdelka in dokazati okoliščine nakupa izdelka s strani uporabnika, npr. s predložitvijo računa, računa itd. Zaradi učinkovite obravnave reklamacij je priporočljivo, da Uporabnik skupaj z Izdelkom predloži vse sestavne dele, navedene v poglavju "Kompletiranje naprave" v Navodilih za uporabo.
2. da uporabnik upošteva navodila v priročniku za uporabo in garancijski kartici.
Jamstvo velja samo za ozemlje Republike Poljske in EU.
Garancija ne krije napak na izdelku, ki nastanejo zlasti zaradi:
a. Če uporabnik ne upošteva pogojev iz navodil za uporabo, zlasti glede pravilnega delovanja, vzdrževanja in čiščenja;
b. Uporabnik uporablja čistila ali sredstva za vzdrževanje, ki niso v skladu z navodili za uporabo;
c. neustrezno skladiščenje in prevoz izdelka s strani uporabnika;
d. nepooblaščene spremembe in/ali predelave izdelka s strani uporabnika, ki niso bile dogovorjene s garantom;
e. če uporabnik v izdelku uporablja potrošni material, ki ni v skladu z navodili za uporabo.
f. Uporabnik, ki ni potrošnik v smislu zakona z dne 23. aprila 1964. civilnega zakonika, izgubi garancijo za izdelek, v katerem:
g. je uporabnik odstranil, spremenil ali poškodoval serijske številke, datumske oznake in ploščice;
h. je uporabnik poškodoval pečate ali ima znake poseganja vanje.
Upoštevajte, da mora uporabnik sam in na lastne stroške opravljati vsakodnevno vzdrževanje izdelka, vključno z navodili za uporabo.
IV. Pritožbeni postopek:
1. Če se ugotovi, da izdelek deluje nepravilno, morate pred vložitvijo zahtevka zagotoviti, da so bili pravilno izvedeni vsi ukrepi, navedeni zlasti v navodilih za uporabo.
2. Priporočljivo je, da pritožbo vložite takoj, po možnosti v 7 dneh po tem, ko opazite napako na izdelku. Uporabnik, ki ni potrošnik v smislu zakona z dne 23. aprila 1964. Civilnega zakonika, izgubi pravice, ki izhajajo iz te garancije, če reklamacije ne vloži v 7 dneh.
3. Reklamacijo je mogoče med drugim sporočiti na mestu nakupa izdelka, pri garancijskem servisu ali pisno na naslov: Dedra Exim Sp. z o.o., ul. 3 Maja 8, 05-800 Pruszków.
4. Uporabnik lahko vloži pritožbo prek obrazca, ki je na voljo na spletni strani www.dedra.pl. ("Obrazec za reklamacijo zaradi garancije").
5. naslovi garancijskega servisa za posamezne države so na voljo na spletni strani www.dedra.pl. Če za posamezno državo ni garancijskega servisa, je priporočljivo, da garancijske zahtevke naslovite na: 3 Maja 8, 05-800 Pruszków (Poljska).
6. Zaradi varnosti uporabnika je uporaba izdelka z napako prepovedana.
7. Opozorilo: Uporaba okvarjenega izdelka je nevarna za zdravje in življenje uporabnika.
8. Obveznosti iz garancije bodo izpolnjene v 14 delovnih dneh, šteto od datuma, ko uporabnik dostavi reklamirani izdelek.
9. priporočamo, da okvarjeni izdelek očistite, preden ga dostavite v reklamacijo. 10. Priporoča se, da se izdelek, ki se reklamira, med prevozom skrbno zaščiti pred poškodbami (priporoča se, da se izdelek, ki se reklamira, dostavi v originalni embalaži).
10. Garancijski rok se podaljša za čas, ko uporabnik zaradi napake ni mogel uporabljati izdelka, za katerega velja garancija.
Garancija ne izključuje, omejuje ali zadrži pravic uporabnika, ki jih ima v skladu s predpisi o garanciji za n
apake prodanega blaga.

V skladu s členom 13(1) in (2) Uredbe (EU) 2016/679 Evropskega parlamenta in Sveta z dne 27. aprila 2016 o varstvu posameznikov pri obdelavi osebnih podatkov in o prostem pretoku takih podatkov ter o razveljavitvi Direktive 95/46/ES (v nadaljnjem besedilu: RODO) vas obveščamo
1. Skrbnik vaših osebnih podatkov, podanih v obrazcu, je DEDRA-EXIM sp z o.o. s sedežem v Pruškovu [Pruszków], ul. 3 Maja 8, 05-800 Pruszków, Poljska (v nadaljevanju: "Skrbnik").
2. Vaši podatki bodo obdelovani le za namene izvedbe garancijskega postopka zanapravo v skladu s črko b prvega odst. 6. člena Splošne uredbe o varstvu podatkov EU (v nadaljevanju: »SUVP«). Dajanje podatkov je prostovoljno, a nujno potrebno za izvedbo garancijskega postopka.
3. Vaše podatke bomo obdelovali skozi čas potekanja garancijskega postopka in za namene arhiviranja za primer morebitne potrebe obrambe pred zahtevki do Skrbnika, vendar najdlje do izteka roka njihovega zastaranja.
4. Vaše podatke se sme razkriti samo subjektom, ki obdelujejo podatke za Skrbnika na podlagi pisne pogodbe o zaupanju osebnih podatkov v obdelavo in sicer, med drugim, subjektom, ki izvajajo storitve tehničnega servisa, storitve gostovanja ter vzdrževanja spletnega mesta, IT storitve, izvajalcem kurirskih storitev ipd.. Skrbnikovi dobavitelji so dolžni zagotavljati varnost podatkov ter izpolnjevati zahteve obvezujočih predpisov prava v zvezi z varstvom osebnih podatkov ter ne smejo uporabljati zaupanih jim osebnih podatkov za namene, ki niso določeni v pogodbi s Skrbnikom.
5. Vaši podatki ne bodo obdelovani na avtomatiziran način, v tem na način profiliranja, in ne bodo posredovani v tretjo državo/mednarodni organizaciji.
6. Imate v vsakem trenutku pravico dostopa do svojih podatkov ter pravico do popravka, izbrisa, omejitve obdelave le-teh, pravico do prenosa podatkov na drug subjekt, pravico do ugovora zoper njihovo obdelavo.
7. V vseh zadevah v zvezi z obdelavo vaših osebnih podatkov s strani Skrbnika nas lahko kontaktirate s sporočilom na ta e-poštni naslov: daneosobowe@dedra.pl ;
8. Imate pravico vložiti pritožbo pri organu, ki je v dani državi pristojen za varstvo osebnih podatkov;

HR Sadržaj

1. Slike i crteži
2. Opis uređaja
3. Namjena uređaja
4. Ograničenje uporabe
5. Tehnički podaci
6. Priprema za uporabu
7. Uključivanje uređaja
8. Uporaba uređaja
9. Održavanje
10. Zamjenski dijelovi i pribor
11. Samostalno otklanjanje kvarova
12. Komplet uređaja
13. Informacija za korisnike o odlaganju električne i elektroničke opreme
14. Jamstveni list

Izjava o sukladnosti priložena je uputama kao poseban dokument. U slučaju nedostatka izjave o sukladnosti, molimo kontaktirajte Dedra-Exim Sp. z o. o
Opći sigurnosni propisi se nalaze u uputama za uporabu kao posebna brošura.

UPOZORENJE. Prije uporabe uređaja pročitajte sva upozorenja označena uskličnikom i sve upute.
Nepoštivanje sljedećih sigurnosnih upozorenja i uputa može dovesti do strujnog udara, požara ili ozbiljnih ozljeda.
Sačuvajte sva upozorenja i upute za buduću upotrebu .

2. Opis uređaja

Sl. A: 1. Cijev za odvod zraka, 2. Zasun, 3. Glavni prekidač, 4. Utor akumulatora, 5. Gumb turbo moda, 6. Ručka

3. Namjena uređaja

Uređaj je dopušteno koristiti u renovacijskim i građevinskim radovima, radionicama za popravke, u amaterskim radovima, uz poštivanje uvjeta uporabe i dopuštenih radnih uvjeta sadržanih u uputama za uporabu.

4. Ograničenje uporabe

NAPOMENA Uređaj se smije koristiti samo u skladu s dolje navedenim "Dopuštenim radnim uvjetima".
Neovlaštene promjene mehaničke i električne konstrukcije, bilo kakve modifikacije, servisiranje koje nije opisano u uputama za uporabu smatrat će se nezakonitim i rezultirati gubitkom jamstvenih prava, a izjava o sukladnosti više neće vrijediti.
Uporaba koja nije u skladu s namjenom ili uporaba koja nije u skladu s uputama za uporabu rezultirat će gubitkom jamstvenih prava.

Dopušteni uvjeti rada

S1 kontinuirani rad. Za uporabu isključivo vani. Raspon temperature punjenja akumulatora 10 - 30°C. Ne izlažite temperaturama iznad 45°C.

5. Tehnički podaci

Model	DED7093
Mrežni napon [V]	230
Frekvencija mreže [Hz]	50
Brzina vrtnje [min^{-1}]	16000
Kapacitet [m^3/h]	570
Ispuh [km/h]	144
Težina uređaja [kg]	1,7
Razina vibracija izmjerena na ručki ah [m/s2]	<2,5
Nesigurnost mjerenja K [m/s2]	1,5
Emisija buke	
Razina zvučnog tlaka L_{pA} [dB(A)]	76,3
Razina zvučne snage L_{WA} [dB(A)]	90,9
Mjerna nesigurnost (K_{pA}) [dB(A)]	3
Mjerna nesigurnost (K_{WA}) [dB(A)]	2,67
Zajamčena razina L_{WA} [dB(A)]	94

Informacije o vibracijama i buci

Kombinirana vrijednost vibracija a_h i nesigurnost mjerenja određena je u skladu s normom EN 50636-2-100 i navedena je u tablici.

Emisija buke određena je u skladu s EN 50636-2-100, vrijednosti su navedene u gornjoj tablici.

NAPOMENA **Buka može oštetiti sluh, uvijek pri radu koristite zaštitu ušiju!**

Deklarirana ukupna vrijednost vibracija izmjerena je prema standardnoj metodi ispitivanja i može se koristiti za usporedbu jednog uređaja s drugim. Navedena razina vibracija se također može koristiti za početnu procjenu izloženosti vibracijama.
Razina vibracija tijekom stvarne uporabe uređaja se može razlikovati od deklariranih vrijednosti, ovisno o tome kako se koriste radni alati, posebno o vrsti obrađivanog predmeta i o potrebi definiranja mjera zaštite operatera. Za točnu procjenu izloženosti u stvarnim uvjetima uporabe, potrebno je uzeti u obzir sve dijelove radnog ciklusa, uključujući razdoblja kada je uređaj isključen ili kada je uključen, ali nije u uporabi.

6. Priprema za uporabu

Uređaj je dio linije SAS+ALL, tako da je za korištenje potreban komplet koji se sastoji od uređaja, baterije i punjača. Zabranjena je uporaba drugih baterija i punjača..

Uređaj treba koristiti na dobro osvijetljenom mjestu.
Kako biste pripremili uređaj, stavite izlaznu cijev za zrak na nastavak (sl. B, 1), zaključajte cijev kopčama (sl. B, 2). Ovako pripremljen uređaj spreman je za rad.

7. Uključivanje uređaja

Uređaj se napaja akumulatorom od 18 V. Napunjeni akumulator stavite u vodilicu u ručki dok se zasun ručke ne aktivira. Uređaj je spreman za rad.

8. Uporaba uređaja

U slučaju ako se akumulator zagrije iznad 40°C, prekinite rad i pričekajte da se akumulator ohladi.

Pretjerano zagrijavanje baterije može uzrokovati njezin kvar.
Prije pokretanja uređaja provjerite je li odvodna cijev komore za dovod prazna.
Dok je cijev za ispuh oko 18 cm od tla, pritisnite prekidač za puhanje. Njime radite oscilirajuće pokrete lijevo-desno. Polako se pomaknite naprijed, ispuhujući lišće i otpad ispred sebe.

Turbo način rada

U slučaju uklanjanja teške prljavštine, npr. mokrog lišća ili kompaktne prljavštine, koja se nalazi na teško dostupnim mjestima, možete koristiti turbo način puhanja. Da biste to učinili, s uključenim normalnim načinom puhanja, pritisnite turbo tipku na vrhu ručke palcem (sl. B, 5). Doći će do brzog povećanja brzine ispuštenog zraka, što će omogućiti uklanjanje onečišćenja. Isključivanje turbo načina rada sastoji se u otpuštanju gumba.

9. Održavanje

NAPOMENA **Sve radnje održavanja obavljajte dok je uređaj isključen iz izvora napajanja.**

Redovito čistite cijeli uređaj, posebno vodeći računa o čišćenju otvora za ventilaciju.
Izbjegavajte punjenje baterije odmah nakon intenzivne uporabe. Zbog trošenja akumulatora ne smije se skladištiti potpuno ispražnjen, jer se tada može isprazniti ispod kritične razine i trajno se oštetiti.
Neiskorišteni akumulator stoga treba skladištiti djelomično napunjen (do cca. 40%). Punite akumulator prije nego se potpuno isprazni. Čuvajte akumulatore između 10-30°C. Čuvan na niskim temperaturama, brže gubi kapacitet.
Punjenje baterije opisano je u uputama za akumulator i punjač iz linije SAS+ALL.

NAPOMENA **Mjesto čuvanja uređaja treba biti nedostupno za djecu.**

Ako je potrebno uređaj poslati u servis na popravak, zaštitite ga od slučajnih mehaničkih oštećenja i izvadite baterije iz utora punjača

Način demontaže akumulatora

Za demontažu akumulatora pritisnite gumb za otpuštanje na prednjoj strani baterije. Izvucite bateriju iz utora. Da biste ugradili bateriju, umetnite bateriju u utor, a zatim je pritisnite dok se zasun utora ne uklopi.

Održavanje uređaja

Održavanje uključuje aktivnosti održavanja uz dodatnu opremu, odnosno bateriju i punjač.

NAPOMENA **Nikada ne izvodite održavanje uređaja spojenog na napajanje.**

Prije bilo kakvog održavanja, izvadite akumulator iz utora uređaja.
Kada je uređaj zaustavljen radi servisiranja, pregleda ili skladištenja ili zamjene opreme, isključite izvor napajanja, odspojite uređaj iz napajanja i provjerite jesu li svi pokretni dijelovi potpuno zaustavljeni. Puhalo ostavite da se ohladi prije provođenja bilo kojih provjera, postavki itd. Pažljivo održavajte i održavajte čistim.
Čuvajte uređaj na suhom, prozračenom mjestu na pozitivnoj temperaturi. Prije spremanja uvijek ostavite uređaj da se ohladi.
Radi sigurnosti zamijenite istrošene ili oštećene dijelove. Koristite samo originalne rezervne dijelove i podsklopove.
Nikada ne pokušavajte onemogućiti funkciju zaključavanja kućišta (ako postoji).
Održavanje uređaja sastoji se od održavanja svih njegovih elemenata potrebnih za normalan rad u ispravnoj čistoći. Za čišćenje ne koristite nikakva otapala jer to može uzrokovati nepovratna oštećenja kućišta i ostalih plastičnih elemenata.
Akumulator se ne smije čistiti vodom jer može uzrokovati unutarnji kratki spoj koji može dovesti do trajnog oštećenja.

11. Zamjenski dijelovi i pribor

Za kupnju rezervnih dijelova i pribora obratite se Dedra Exim servisu. Podaci za kontakt nalaze se na 1. stranici uputa.
Prilikom narudžbe rezervnih dijelova navedite broj PARTIJE koji se nalazi na natpisnoj pločici i broj dijela s montažnog crteža.

Tijekom jamstvenog roka popravci se vrše pod uvjetima navedenim u jamstvenom listu. Molimo pošaljite reklamirani proizvod na popravak u mjesto kupnje (prodavatelj je dužan prihvatiti reklamirani proizvod), pošaljite ga središnjem servisu Dedra Exim ili pošaljite servisu najbližem vašem mjestu stanovanja (popis usluga na www.dedra.pl). Molimo Vas da priložite popunjeni jamstveni list. Nakon isteka jamstvenog roka popravke obavlja središnji servis. Oštećeni proizvod treba poslati u Servis (troškove dostave snosi korisnik).

12. Samostalno otklanjanje kvarova

NAPOMENA **Prije samostalnog otklanjanja kvarova isključite napajanje uređaja.**

Problem	Uzrok	Rješenje
Uređaj ne radi	Oštećen je prekidač	Uređaj predajte servisu
	Akumulator je ispražnjen	Napunite akumulator
	Loše postavljen akumulator	Ispravno pričvrstite
Uređaj se teško pokreće	Akumulator je ispražnjen	Napunite akumulator
Motor se pregrijava	Začepljeni otvori za ventilaciju	Očistite otvore
	Prekoračeni dopušteni radni parametri	Isključite električni alat i pustite da se potpuno ohladi

13. Komplet uređaja

1. Puhalica - 1 kom.

14. Informacija za korisnike o odlaganju električne i elektroničke opreme

(odnosi se na kućanstva)



Ovaj simbol postavljen na proizvode ili popratnu dokumentaciju obavještava da se neispravni električni ili elektronički uređaji ne smiju odlagati s kućnim otpadom. Ispravan postupak u slučaju potrebe za zbrinjavanjem, ponovnom uporabom ili oporabom komponenti sastoji se od prijenosa uređaja na specijalizirano sabirno mjesto, gdje će biti besplatno prihvaćen. Informacije o lokacijama sabirnih točaka otpadne opreme pružaju lokalne vlasti, npr. na svojim web stranicama.
Pravilno zbrinjavanje uređaja omogućuje očuvanje dragocjenih resursa i izbjegavanje negativnog utjecaja na zdravlje i okoliš, do kojeg dolazi zbog mogućnosti da uređaji sadrže opasne tvari, smjese i sastavne dijelove.
Nepravilno odlaganje otpada podliježe kaznama predviđenim relevantnim lokalnim propisima.
Korisnici u zemljama Europske unije: Ako trebate odložiti električnu ili elektroničku opremu, obratite se najbližem prodavaču ili dobavljaču za dodatne informacije.
Odlaganje u zemljama izvan Europske unije: Ovaj simbol vrijedi samo za zemlje Europske unije. Ako trebate zbrinuti ovaj proizvod, obratite se lokalnim vlastima ili trgovcu radi pravilnog zbrinjavanja.

Jamstveni list

na

[Akumulatorski puhač/usisavač]

Kataloški broj: DED7093 br. partije:.....

(u daljnjem tekstu Proizvod)

Datum nabavke Proizvoda: .....

Pečat prodavača

Datum i potpis prodavača: .....

Izjava Korisnika:

Potvrđujem da sam upoznat s uvjetima jamstva i posljedicama nepoštivanja smjernica sadržanih u Uputama za upotrebu i jamstvenom listu. Upoznat sam s uvjetima ovog jamstva, što potvrđujem svojim potpisom:

....

Datum i mjesto Potpis Korisnika

I. Odgovornost za Proizvod

1. Jamac - Dedra Exim Sp. z o.o. sa sjedištem u Pruszkówu, adresa: ul. 3 Maja 8, 05-800 Pruszków, KRS 0000062517, Općinski sud za glavni grad Varšavu u Varšavi, XIV Gospodarski odjel Državnog sudskog registra, PIB 527-020-49-33, osnovni kapital: 100 980.00 PLN.
2. Pod uvjetima navedenim u ovom jamstvenom listu, Jamac daje jamstvo za Proizvod koji dolazi iz Jamčeve distribucije.
3. Odgovornost iz jamstva pokriva samo nedostatke koji proizlaze iz razloga koji su u Proizvodu u trenutku njegove predaje Korisniku.

4. Pod jamstvom, Korisnik stječe pravo na besplatan popravak Proizvoda, ako se kvar otkrije tijekom jamstvenog roka. Način popravka Proizvoda (metoda popravka) ovisi o odluci Jamca. Ako Jamac utvrdi da ga je nemoguće popraviti, Jamac zadržava pravo zamijeniti neispravan element ili cijeli Proizvod ispravnim, smanjiti cijenu Proizvoda ili odstupiti od ugovora.
5. U odnosu na Korisnika koji nije potrošač u smislu Zakona od 23. travnja 1964. Građanski zakonik, odgovornost Jamca za štetu koja proizlazi iz ovog jamstva i/ili u vezi s njegovim sklapanjem i izvršenjem, bez obzira na pravni naslov, ograničena je na maksimalnu vrijednost neispravnog Proizvoda.

II. Jamstveni rok

Elementi Proizvoda	Jamstveni rok
Akumulatorski puhač/usisavač	36 mjeseca od datuma kupnje Proizvoda prikazanog u ovom jamstvenom listu

III. Uvjeti korištenja jamstva

1. Predočenje od strane korisnika popunjenog jamstvenog lista Proizvoda i potvrđivanje od strane Korisnika okolnosti kupnje Proizvoda, npr. predočenjem računa, fakture itd. Kako bi učinkovito riješili reklamaciju preporuča se da Korisnik dostavi sve elemente navedene u "Kompletu uređaja" zajedno s Proizvodom za reklamaciju koja se nalazi u Uputama za upotrebu.
2. Poštovanje od strane korisnika preporuka sadržanih u Uputama za uporabu i jamstvenom listu.
3. Jamstvo vrijedi isključivo na području Republike Poljske i EU.
4. Jamstvo ne obuhvaća kvarove Proizvoda nastale posebno kao rezultat:
a. Nepoštivanja od strane Korisnika uvjeta navedenih u Uputama za uporabu, posebno u pogledu pravilnog korištenja, održavanja i čišćenja;
b. Korištenja od strane Korisnika sredstava za čišćenje ili održavanje koja nisu u skladu s Uputama za uporabu;
c. Nepravilnog skladištenja i transporta Proizvoda od strane Korisnika;
d. Neovlaštene izmjene i/ili modifikacije Proizvoda od strane Korisnika koje nisu dogovorene s Jamcem;
e. Korištenja od strane Korisnika potrošnog materijala u Proizvodu koji nije u skladu s Uputama za uporabu.
5. Korisnik koji nije potrošač u smislu zakona od 23. travnja 1964. Građanski zakonik gubi jamstvo na Proizvod u kojem:
- je Korisnik je uklonio, promijenio ili oštetio serijske brojeve, oznake datuma i natpisne pločice;
- pečati su oštećeni od strane Korisnika ili pokazuju znakove manipulacije od strane Korisnika.
6. Pozor! Radnje povezane sa svakodnevnim radom Proizvoda, koje proizlaze, između ostalog iz Upute za uporabu Korisnik je dužan provoditi samostalno i o svom trošku.

IV. Procedura reklamacije

1. U slučaju utvrđivanja neispravnog rada Proizvoda, prije podnošenja reklamacije, provjerite jesu li sve radnje navedene posebno u Uputama za uporabu, izvršene ispravno.
2. Preporučujemo podnošenje reklamacije odmah, najbolje u roku od 7 dana od dana uočavanja kvara Proizvoda. Korisnik koji nije potrošač u smislu zakona od 23. travnja 1964. Građanski zakonik gubi prava koja proizlaze iz ovog jamstva ako se reklamacija ne podnese u roku od 7 dana.
3. Reklamacija se može podnijeti, između ostalog, na mjestu kupnje Proizvoda, u jamstvenom servisu ili pismeno na sljedeću adresu: Dedra Exim Sp. z o.o., ul. 3 Maja 8, 05-800 Pruszków.
4. Korisnik može podnijeti reklamaciju putem obrasca dostupnog na web stranici www.dedra.pl. ("Obrazac za reklamaciju").
5. Adrese jamstvenih servisa za pojedine zemlje dostupne su na web stranici www.dedra.pl. U slučaju nedostatka jamstvenog servisa za određenu zemlju, preporuča se slanje reklamacija na sljedeću adresu: Dedra Exim Sp. z o.o. ul. 3 Maja 8, 05-800 Pruszków (Poljska).
6. S obzirom na sigurnost Korisnika, zabranjeno je koristiti neispravan proizvod.
7. Pozor! Korištenje neispravnog Proizvoda opasno je za zdravlje i život Korisnika.
8. Izvršenje obveza koje proizlaze iz jamstva održat će se u roku od 14 radnih dana od dana isporuke Proizvoda koji korisnik reklamira.
9. Prije dostave neispravnog Proizvoda na reklamaciju, preporuča se čišćenje. Preporuča se da se reklamirani Proizvod pažljivo zaštiti od oštećenja tijekom transporta (preporuča se isporuka reklamiranog Proizvoda u originalnom pakiranju).
10. Jamstveni rok se produljuje za vrijeme tijekom kojeg ga Korisnik nije mogao koristiti zbog kvara na Proizvodu obuhvaćenom jamstvom.
Jamstvo ne isključuje, ograničava ili suspendira prava Korisnika koja proizlaze iz odredbi o jamstvu za nedostatke na prodanom artiklu.

Prema čl. 13 sek. 1 i sljed. 2. Uredbe (EU) 2016/679 Europskog parlamenta i Vijeća od 27. travnja 2016. o zaštiti fizičkih osoba u vezi s obradom osobnih podataka i slobodnom kretanju takvih podataka te stavljanju izvan snage Direktive 95/46. /EC, obavještavamo vas

1. Administrator Vaših osobnih podataka navedenih u formularu je DEDRA-EXIM sp. z o. o. sa sjedištem u Pruszkówu, ul. 3 Maja 8, 05-800 Pruszków (u daljnjem tekstu: "Administrator").
2. Vaši podaci će se obrađivati isključivo u svrhu provedbe jamstvenog postupka uređaja sukladno čl. 6 st. 1 slovo. b opće uredbe o zaštiti podataka (u daljnjem tekstu: "GDPR") Davanje podataka je dobrovoljno, ali nužno za provedbu jamstvenog postupka.
3. Vaši podaci će se obrađivati za vrijeme trajanja jamstvenog postupka te za potrebe arhiviranja u slučaju potrebe obrane od bilo kakvih potraživanja prema Administratoru, najduže do isteka istih.
4. Vaši podaci mogu se priopćiti samo subjektima koji obrađuju podatke za administratora na temelju pisanog ugovora o povjeravanju obrade osobnih podataka koji između ostalog daje: tehnička služba, održavanje hostinga ili web stranica, IT služba, kurirska tvrtka. Dobavljači Administratora dužni su osigurati sigurnost podataka i ispunjavati uvjete važećih zakona vezanih uz zaštitu osobnih podataka te ne smiju koristiti povjerene osobne podatke u druge svrhe osim onih navedenih u ugovoru s Administratorom.
5. Vaši podaci neće se obrađivati na automatizirani način, uključujući u obliku profiliranja, i neće se prenositi u treću zemlju/međunarodnu organizaciju.
6. Imate pravo pristupa svojim podacima te pravo na ispravak, brisanje, ograničenje obrade, pravo na prijenos podataka, pravo na prigovor u bilo kojem trenutku.
7. Za sva pitanja vezana uz obradu Vaših osobnih podataka od strane Administratora, možete nas kontaktirati na sljedeću e-mail adresu: daneosobowe@dedra.pl.;
8. Imate pravo podnijeti pritužbu tijelu nadležnom za zaštitu osobnih podataka

BG Съдържание

1. снимки и чертежи
2. Описание на устройството
3. Предназначение на устройството
4. Ограничения на използването
5. Технически данни
6. Подготовка за работа
7. Включване на устройството
8. Използване на устройството
9. Текуща поддръжка
10. Резервни части и принадлежности
11. Самостоятелно отстраняване на неизправности
12. Завършване на оборудването
13. Информация за потребителите относно изхвърлянето на електрическо и електронно оборудване
14. Гаранционна карта

Общите условия за безопасност са включени в отделна брошура.
Декларацията за съответствие е приложена към устройството като отделен документ. В случай на липса на декларацията за съответствие, моля, свържете се със сервиза на Dedra-Exim Sp. z o.o.

ПРЕДУПРЕЖДЕНИЕ. Прочетете всички предупреждения, обозначени със символа на възклицателния знак, и всички инструкции, преди да използвате уреда.

Неспазването на следните предупреждения и инструкции за безопасност може да доведе до токов удар, пожар или сериозно нараняване. Съхранявайте всички предупреждения и инструкции за бъдещи справки.

ВНИМАНИЕ Линията SAS+ALL е проектирана да работи само със зарядни устройства и батерии от линията SAS+ALL.
Литиево-йонната батерия и зарядното устройство не са включени в закупеното оборудване и трябва да се закупят отделно. Използването на батерии и зарядни устройства, различни от тези, предназначени за устройството, е забранено.

2. Описание на устройството

Фиг.А: 1. тръба за отвеждане на въздуха, 2. ключалка, 3. основен ключ, 4. гнездо за батерия, 5. бутон за турбо режим, 6. дръжка

3. Предназначение на устройството

Градинската духалка е устройство, предназначено за отстраняване на сухи листа, трева и градински остатъци от плоски повърхности. Духалото може да се използва само на открито.
Допустимо е устройството да се използва при ремонтни и строителни дейности, ремонтни работилници, любителска работа, като се спазват условията за използване и допустимите условия на работа, съдържащи се в инструкциите за експлоатация.

4 Ограничения на използването

ВНИМАНИЕ Уредът може да се използва само в съответствие с "Разрешените условия на работа" по-долу.
ВНИМАНИЕ Неразрешени промени в механичната и електрическата конструкция, всички модификации, дейности по поддръжката, които не са описани в Ръководството

Използването на електроинструмента в противоречие с инструкциите в Ръководството за потребителя ще се счита за незаконно и ще доведе до незабавна загуба на гаранционните права, а декларацията за съответствие ще стане невалидна. Използването на електроинструмента в противоречие с предвидената употреба или с инструкциите за експлоатация ще доведе до незабавна загуба на гаранционните права.
Прочетете внимателно инструкциите. Запознайте се с органите за управление и правилното използване на уреда. Никога не позволявайте на деца, лица с ограничени физически, възприемателни или умствени способности, лица без опит и познания или лица, които не са запознати с тези инструкции, да използват уреда. Местните разпоредби могат да ограничават възрастта на оператора;. Моля, имайте предвид, че операторът или потребителят носи отговорност за злополуки или опасности, възникнали за други лица или тяхното имущество.

ДОПУСТИМИ УСЛОВИЯ НА ТРУД
S1 непрекъсната работа
Не използвайте на закрито. Температурен диапазон на зареждане на батерията 10 - 30°C. Не излагайте на температури над 45°C.

5. Технически данни

Модел на оборудването	DED7093
Работно напрежение [V]	18 d.c.
Скорост [min]$^{-1}$	16000
Капацитет [m /h]^3	570
Издухване [km/h]	144
Единично тегло [kg].	1,7
Ниво на вибрации, измерено при ръкохватка a_h [m/s]^2	<2,5
Неопределеност на измерването K [m/s]^2	1,5
Емисии на шум:	
Ниво на звуково налягане L_{pA} [dB(A)]	76,3
Ниво на звукова мощност L_{wA} [dB(A)]	90,9
Неопределеност на измерването K_{pA} [dB(A)]	3
Неопределеност на измерването K_{wA} [dB(A)]	2,67
Гарантирано ниво L_{wA} [dB(A)]	94

Информация за шума и вибрациите.

Комбинираната стойност на вибрациите a и неопределеността на измерването са определени в съответствие с EN 50636-2-100 и са дадени в таблицата
Емисиите на шум са определени в съответствие с EN 50636-2-100, като стойностите са дадени по-горе в таблицата.

ВНИМАНИЕ **Шумът може да причини увреждане на слуха, винаги носете защита на слуха, когато работите!**

Декларираната стойност на шумовите емисии е измерена съгласно стандартен метод за изпитване и може да се използва за сравняване на един уред с друг. Посочената по-горе стойност на шумовата емисия може да се използва и за предварителна оценка на експозицията на шум.
Нивото на шума по време на действителното използване на електроинструмента може да се различава от обявените стойности в зависимост от използването на работните инструменти, по-специално от вида на обработвания детайл и от необходимостта да се определят мерки за защита на оператора. За да се направи точна оценка на експозицията при действителните условия на използване, трябва да се вземат предвид всички части на работния цикъл, включително периодите, когато машината е изключена или когато е включена, но не се използва за работа.

6. Подготовка за работа

ВНИМАНИЕ **Устройството е част от линията SAS+ALL, поради което, за да се използва, трябва да се комплектова комплект, състоящ се от устройството, батерия и зарядно устройство. Използването на други батерии и зарядни устройства е забранено.**

Устройството трябва да се използва на добре осветено място.
За да подготвите уреда, поставете тръбата за изпускане на въздух върху накрайника (фиг. Б, 1), застопорете тръбата със скобите (фиг. Б, 2). Устройството вече е готово за работа

7. Включване на устройството

Устройството се захранва от 18V акумулаторна батерия. Заредената батерия се плъзга във водача в дръжката, докато ключалката на дръжката се застопори. След това инструментът е готов за употреба.

8. Използване на устройството

ВНИМАНИЕ **Ако батерията се нагрее повече от 40°C, спрете работа и изчакайте батерията да изстине.**

Прекомерната топлина може да доведе до риск от повреда на батерията.
Уверете се, че изходната тръба на камерата за подаване е празна, преди да стартирате уреда.
Държейки тръбата за обдухване на около 18 cm над земята, натиснете превключвателя на вентилатора. Използвайте го, за да правите осцилиращи движения наляво и надясно. Движете се бавно напред, като издухвате листата и боклуците пред себе си.

Турбо режим

За отстраняване на тежки отпадъци, като например мокри листа или струпвания на отпадъци в труднодостъпни места, може да се използва турборежимът на вентилатора.За целта, при включен нормален режим на вентилатора, натиснете с палец бутона за турборежим в горната част на основната ръкохватка (фиг. Б, 5). Ще се наблюдава рязко увеличаване на скоростта на издухваната въздушна струя, което ще позволи премахването на мръсотията. Турбо режимът се деактивира, като се отпусне бутонът.

9. Текуща поддръжка

Почиствайте редовно цялото устройство, като обръщате специално внимание на почистването на вентилационните отвори.
Избягвайте да зареждате батерията веднага след интензивна употреба. Поради феномена на разряда не съхранявайте батерията напълно разредена, тъй като тогава тя може да се разреди под критичното ниво и да се повреди трайно.
Затова, когато не се използва, батерията трябва да се съхранява частично заредена (до около 40%). Презареждайте батерията, преди да се е разредила напълно. Съхранявайте батериите при температура 10-30°C. Съхранявани при ниски температури, те ще загубят капацитета си по-бързо.
Зареждането на батерията е описано в инструкциите за батерията и зарядното устройство от линията SAS+ALL.

ВНИМАНИЕ **Мястото за съхранение на устройството трябва да е недостъпно за деца.**

Ако е необходимо да изпратите устройството в сервизен център за ремонт, предпазете го от случайни механични повреди и извадете батериите от контакта на зарядното устройство.

Как се демонтира батерията

За да извадите батерията, натиснете бутона за освобождаване в предната част на батерията. Плъзнете батерията от гнездото. За да поставите акумулаторния блок, плъзнете акумулаторния блок в гнездото и след това натиснете надолу, докато ключалката на дръжката се застопори.

Поддръжка на уреда

Поддръжката включва обслужване на аксесоарите, т.е. на батерията и зарядното устройство.

ВНИМАНИЕ **Никога не извършвайте дейности по поддръжка на устройство, свързано към източник на захранване.**

Преди поддръжка батерията трябва да се извади от гнездото на устройството. Когато устройството се спира за обслужване, проверка, съхранение или подмяна на принадлежности, изключете източника на захранване, изключете устройството от електрическата мрежа и се уверете, че всички движещи се части са спрели напълно. Оставете вентилатора да изстине, преди да извършвате каквито и да било проверки, настройки и др. Поддържайте внимателно и чистотата.
Съхранявайте устройството на сухо, проветриво място при положителна температура. Винаги оставяйте устройството да изстине, преди да го съхранявате.
Заменете износените или повредени части от съображения за безопасност. Използвайте само оригинални резервни части и възли.
Никога не се опитвайте да отмените функцията за заключване на предпазителя (ако има такава).
Поддръжката на уреда се състои в поддържане на всички негови компоненти, необходими за нормалната му работа, чисти. За почистването не трябва да се използват разтворители, тъй като това може да доведе до непоправими повреди на корпуса и други пластмасови компоненти.
Батерията не трябва да се почиства с вода, тъй като това може да доведе до вътрешно късо съединение, което да доведе до трайна повреда.

10. Резервни части и принадлежности

Препоръчани аксесоари

Всяка батерия и зарядно устройство от линията SAS+ALL могат да бъдат монтирани допълнително.
За закупуване на резервни части и аксесоари се обърнете към сервиза на Dedra-Exim. Данните за контакт можете да намерите на страница 1 от ръководството. Когато поръчвате резервни части, моля, цитирайте номера на ЧАСТТА от табелката с имената и номера на частта от монтажния чертеж. По време на гаранционния период ремонтите се извършват в съответствие с правилата, посочени в гаранционната карта. Моля, предайте рекламирания продукт за ремонт на мястото на покупката (продавачът е длъжен да приеме рекламирания продукт) или го изпратете в централния сервиз на DEDRA - EXIM. Моля, приложете гаранционната карта, издадена от вносителя. Без този документ ремонтът ще се разглежда като следгаранционен. След изтичане на гаранционния срок ремонтите се извършват от Централния сервиз. Дефектният продукт трябва да бъде изпратен в сервиза (транспортните разходи се поемат от потребителя).

11. Самостоятелно отстраняване на неизправности

ВНИМАНИЕ **Изключете устройството от електрическото захранване, преди да отстранявате сами неизправностите.**

ПРОБЛЕМ	ПРИЧИНА	РЕШЕНИЕ
Устройството не работи	Дефектен превключвател Разредена батерия Неправилно монтирана батерия	Поръчайте сервизно обслужване на устройството Зареждане на батерията Прикрепете правилно
Устройството започва с трудности	Разредена батерия	Заредете правилно батерията
Двигателят прегрява	Запушени вентилационни отвори Превишаване на работните параметри	Почистете отворите Изключете електроинструмента, оставете работата да се охлади напълно

12. Завършване на урока, заключителни бележки

1. вентилатор - 1 брой

13. Информация за потребителите относно изхвърлянето на електрическо и електронно оборудване

(засяга домакинствата)



Символът, изобразен върху продуктите или придружаващата ги документация, указва, че дефектното електрическо или електронно оборудване не трябва да се изхвърля заедно с битовите отпадъци. Ако трябва да изхвърлите, да използвате повторно или да възстановите компоненти, е правилно да ги занесете в специализиран пункт за събиране, където ще бъдат приети безплатно. Информация за местоположението на пунктовете за събиране на употребявано оборудване се предоставя от местните власти, например на техните уебсайтове.

Правилното рециклиране на устройствата ви позволи да спестите ценни ресурси и да избегнете отрицателни въздействия върху здравето и околната среда в резултат на възможното наличие на: опасни вещества, смеси и компоненти в оборудването.
Неправилното изхвърляне на отпадъци е свързано с риск от санкции съгласно съответните местни разпоредби.
Потребители в страни от ЕС: Ако трябва да изхвърлите електрическо или електронно оборудване, моля, свържете се с най-близкия пункт за продажба или с вашия доставчик, който ще ви предостави допълнителна информация.
Изхвърляне в страни извън Европейския съюз: Този символ се отнася само за страните от Европейския съюз. Ако желаете да изхвърлите този продукт, моля, свържете се с местните власти или с търговеца за правилния начин на изхвърляне.

Гаранционна карта

на

Безжичен вентилатор

Номер на поръчката: DED7093 Номер на партидата: .....

(наричан по-долу "Продуктът")

Дата на закупуване на продукта: .....

Печат на дилъра

Дата и подпис на продавача: .....

Изявление на потребителя:

Потвърждавам, че съм информиран за условията на гаранцията и последствията от неспазването на указанията в инструкцията за експлоатация и гаранционната карта. Запознат съм с условията на тази гаранция, което потвърждавам със саморъчния си подпис:

..... …….....

Дата и място Подпис на потребителя

I. Отговорност за продукта:
1. Гарант - Dedra Exim Sp. z o.o. със седалище в Прушков, адрес: гр: 3 Maja 8, 05-800 Pruszków, KRS 0000062517, Окръжен съд на град Варшава във Варшава, XIV Икономическо отделение на Националния съдебен регистър, NIP 527-020-49-33, акционерен капитал: 100 980,00 PLN.
2. Съгласно условията, посочени в тази гаранционна карта, Гарантът гарантира Продукта, произхождащ от дистрибуцията на Гаранта.
3. Отговорността по гаранцията покрива само дефекти, възникнали по причини, присъщи на Продукта в момента на доставката му до Потребителя.
4. По силата на гаранцията Потребителят има право на безплатен ремонт на Продукта, при условие че дефектът се е проявил по време на гаранционния период. Методът на ремонт на Продукта (методът на ремонт) е по преценка на Гаранта. Ако Гарантът установи, че ремонтът не е възможен, той си запазва правото да замени дефектния елемент или целия Продукт с бездефектен, да намали цената на Продукта или да се откаже от договора.
По отношение на потребител, който не е потребител по смисъла на Закона от 23 април 1964 г. Граждански кодекс, отговорността на Гаранта за вреди, произтичащи от тази гаранция и/или във връзка с нейното сключване и изпълнение, независимо от правния титул, е ограничена до максималната стойност на дефектния Продукт.

II. Гаранционен срок:

Компоненти на продукта	Продължителност на гаранционната защита
Безжичен вентилатор	36 месеца от датата на закупуване на Продукта, както е посочено в тази гаранционна карта

III. Условия за упражняване на гаранцията:
Потребителят трябва да представи попълнената гаранционна карта за Продукта и да докаже обстоятелствата на закупуване на Продукта, например чрез представяне на касова бележка, фактура и др. За целите на ефективното разглеждане на рекламации се препоръчва Потребителят да представи заедно с Продукта всички компоненти, посочени в "Комплектоване на устройството", съдържащо се в Ръководството за потребителя.
2. че потребителят спазва инструкциите в ръководството за експлоатация и гаранционната карта.
3.Гаранцията обхваща само територията на Република Полша и ЕС.
4.Гаранцията не покрива дефекти на Продукта, произтичащи по-специално от:
a. Неспазване от страна на потребителя на условията, посочени в инструкциите за експлоатация, по-специално по отношение на правилната експлоатация, поддръжка и почистване;
b. Използване на продукти за почистване или поддръжка от страна на потребителя, които не съответстват на инструкциите за експлоатация;
c. Неподходящо съхранение и транспортиране на Продукта от страна на Потребителя;
d. Неразрешени промени и/или модификации на Продукта от страна на Потребителя, които не са били съгласувани с Гаранта;
e. Използването от страна на Потребителя в Продукта на консумативи, които не съответстват на Инструкцията за експлоатация.
f. Потребител, който не е потребител по смисъла на Закона от 23 април 1964 г. Граждански кодекс, губи гаранцията за Продукта, в който:
ж. серийните номера, обозначенията за дата и табелките с имената са били отстранени, променени или повредени от Потребителя;
з. пломбите са били повредени от потребителя или имат следи от манипулация от страна на потребителя.
5. Моля, обърнете внимание, че Потребителят трябва да извършва ежедневното обслужване на Продукта, включително инструкциите за употреба, сам и за своя сметка.

IV. Процедура за подаване на жалби:
1. В случай, че се установи, че Продуктът работи неправилно, моля, уверете се, че всички стъпки, посочени в инструкциите за експлоатация, са извършени правилно, преди да подадете рекламация.
2. Препоръчително е да подадете жалба незабавно, за предпочитане в рамките на 7 дни от забелязването на дефект в Продукта. Потребител, който не е потребител по смисъла на Закона от 23 април 1964 г. Граждански кодекс, губи правата, произтичащи от тази гаранция, ако рекламацията не бъде направена в рамките на 7 дни.
3. Уведомяването за жалба може да се извърши, inter alia, на мястото на закупуване на Продукта, в гаранционното обслужване или писмено на адреса: Dedra Exim Sp. z o.o., ul. 3 Maja 8, 05-800 Pruszków.
4. Потребителят може да подаде жалба, като използва формуляра, достъпен на уебсайта www.dedra.pl. ("Формуляр за гаранционна рекламация").
5. адресите на гаранционното обслужване за отделните страни са достъпни на адрес www.dedra.pl. Ако няма гаранционно обслужване за дадена страна, препоръчваме да отправяте гаранционни претенции на адрес: Dedra Exim Sp. z o.o. ul. 3 Maja 8, 05-800 Pruszków (Полша).
6. С оглед на безопасността на Потребителя е забранено използването на дефектен Продукт.
7. Внимание: Използването на дефектен Продукт е опасно за здравето и живота на Потребителя.
8. Изпълнението на задълженията по гаранцията ще се осъществи в рамките на 14 работни дни, считано от датата на доставка на заявения Продукт от Потребителя.
9. преди да предадете дефектния Продукт за рекламация, се препоръчва да го почистите. Препоръчва се Продуктът за рекламация да бъде внимателно защитен от повреди по време на транспортиране (препоръчва се Продуктът за рекламация да се достави в оригиналната му опаковка).
10. Гаранционният срок се удължава с времето, през което Потребителят не е могъл да използва Продукта, обхванат от гаранцията, поради дефект.
Гаранцията не изключва, не ограничава и не спира правата на Потребителя, произтичащи от гаранционните разпоредби, за дефекти на продадените стоки.

В съответствие с член 13, параграфи 1 и 2 от Регламент (ЕС) 2016/679 на Европейския парламент и на Съвета от 27 април 2016 г. относно защитата на физическите лица във връзка с обработването на лични данни и относно свободното движение на такива данни и за отмяна на Директива 95/46/ЕО ("ОРЗД"), с настоящото Ви информираме, че

1. Администраторът на Вашите лични данни, посочени във формуляра е DEDRA-EXIM sp. z o.o. със седалище в Прушков, на ул. 3 Maja 8, 05-800 Прушков (по-нататък: „Администратор").
2. Вашите лични данни ще се обработват изключително с цел провеждане на гаранционната процедура на устройството съгласно ст. 6 ал. 1 буква “б” от Общия регламент за защита на личните данни (по-нататък: „ОРЗД”) Посочване на данните е доброволно, но е необходимо за провеждане на гаранционната процедура.
3. Вашите лични данни ще се обработват през срока на разглеждането на провеждане на гаранционната процедура и за архивни цели при необходимост от защита от евентуалните претенции към Администратора не по-дълго отколкото до датата на давността им.
4. Вашите лични данни могат да се обявяват изключително на операторите, обработващи данните в полза на Администратора въз основа на писмен договор за възлагане на обработването на личните данни, предоставящи, м.др. услуги по технически сервиз, хостинг или обслужване на уеб-сайта, по IT обслужване, на куриерска служба. Доставчиците на Администратора са задължени да осигурят защита на личните данни и да отговарят на изискванията на действащото законодателство, свързано със защита на личните данни и не могат да използват доверените им лични данни за целите, различни от определените в договор с Администратора.
5. Вашите данни няма да бъдат обработвани по автоматизиран начин, в това число във формата на профилиране, и няма да се предоставят в трета страна/международна организация.
6. Имате право на достъп до съдържанието на личните си данни и право всеки момент да ги коригирате, изтриете, ограничите обработването им, право да прехвърляте данните, право да подадете възражение.
7. По всякакви въпроси, свързани с обработването на Вашите лични данни от Администратора можете да се свържете на електронен адрес: daneosobowe@dedra.pl.;
8. Имате право да подадете жалба до органа, компетентен относно въпросите за защита на личните данни;

UA Зміст

1. Фотографії та малюнки
2. Опис пристрою
3. Призначення пристрою
4. Обмеження у використанні
5. Технічні дані
6. Підготовка до роботи
7. Увімкнення пристрою
8. Використання пристрою
9. Поточне обслуговування
10. Запасні частини та аксесуари
11. Самостійне усунення несправностей
12. Комплектація обладнання
13. Інформація для користувачів щодо утилізації електричного та електронного обладнання
14. Гарантійний талон

Загальні умови безпеки викладені в окремій брошурі.
Декларація відповідності додається до пристрою як окремий документ. У разі відсутності декларації відповідності, будь ласка, зверніться до сервісного центру Dedra-Exim Sp. z o.o.

ПОПЕРЕДЖЕННЯ. Перед використанням пристрою прочитайте всі попередження, позначені символом оклику, та всі інструкції.

Недотримання наведених нижче попереджень та інструкцій з техніки безпеки може призвести до ураження електричним струмом, пожежі або серйозної травми. Зберігайте всі попередження та інструкції для подальшого використання.

ПРИМІТКА Лінійка SAS+ALL була розроблена для роботи тільки з зарядними пристроями та акумуляторами лінійки SAS+ALL.
Літій-іонний акумулятор і зарядний пристрій не входять до складу придбаного обладнання і повинні бути придбані окремо. Використання акумуляторів і зарядних пристроїв, відмінних від тих, що призначені для цього пристрою, заборонено.

2. Опис пристрою

Рис.А: 1. труба для виходу повітря, 2. засувка, 3. головний вимикач, 4. гніздо для акумулятора, 5. кнопка турбо-режиму, 6. ручка

3. Призначення пристрою

Садова повітродувка - це пристрій, призначений для видалення сухого листя, трави, садових залишків з плоских поверхонь. Використовувати повітродувку можна тільки на відкритому повітрі.
Допускається використання пристрою в ремонтно-будівельних роботах, ремонтних майстернях, аматорських роботах, при дотриманні умов використання і допустимих умов праці, викладених в інструкції з експлуатації.

4. Обмеження використання

ПРИМІТКА Прилад можна використовувати тільки відповідно до "Допустимих умов експлуатації", наведених нижче.

ПРИМІТКА Несанкціоновані зміни механічної та електричної конструкції, всі модифікації, роботи з технічного обслуговування, не описані в інструкції

Використання електроінструменту всупереч інструкціям, викладеним в Посібнику з експлуатації, буде вважатися незаконним і призведе до негайної втрати гарантійних прав, а Декларація про відповідність стане недійсною. Використання електроінструменту не за призначенням або всупереч інструкції з експлуатації призведе до негайної втрати гарантійних прав.
Уважно прочитайте інструкцію. Ознайомтеся з елементами керування та правильним використанням приладу. Ніколи не дозволяйте дітям, особам з обмеженими фізичними, сенсорними або розумовими здібностями, особам без досвіду і знань або особам, які не ознайомлені з цією інструкцією, користуватися приладом. Місцеве законодавство може обмежувати вік оператора. Зверніть увагу, що оператор або користувач несе відповідальність за нещасні випадки або небезпеку, що сталися з іншими особами або їхнім майном.

ДОПУСТИМІ УМОВИ ПРАЦІ
Безперервна робота S1
Не використовуйте в приміщенні. Діапазон температури зарядки акумулятора 10 - 30°C. Не піддавати впливу температури вище 45°C.

5. Технічні дані

Модель обладнання	DED7093
Робоча напруга [В]	18 д.ц.
Швидкість [хв]$^{-1}$	16000
Продуктивність [м /год]^3	570
Швидкість видування [км/год]	144
Вага одиниці [кг].	1,7
Рівень вібрації виміряно на ручці a_h [м/с]^2	<2,5
Невизначеність вимірювання K [м/с]^2	1,5
Викиди шуму:	
Рівень звукового тиску L_{pA} [дБ(А)]	76,3
Рівень звукової потужності L_{wA} [дБ(А)]	90,9
Невизначеність вимірювання K_{pA} [дБ(А)].	3
Невизначеність вимірювання K_{wA} [дБ(А)].	2,67
Гарантований рівень L_{wA} [дБ(А)].	94

Інформація про шум і вібрацію.

Комбіноване значення вібрації a і невизначеність вимірювання були визначені відповідно до EN 50636-2-100 і наведені в таблиці
Рівень шуму визначався відповідно до EN 50636-2-100, значення наведені вище в таблиці.

ПРИМІТКА Шум може призвести до пошкодження слуху, завжди використовуйте засоби захисту органів слуху під час роботи!

Заявлене значення рівня шуму було виміряно відповідно до стандартного методу випробувань і може використовуватися для порівняння одного приладу з іншим. Зазначений вище рівень шуму також може бути використаний для попередньої оцінки впливу шуму.
Рівень шуму під час фактичного використання електроінструменту може відрізнятися від заявлених значень, залежно від використання робочих інструментів, зокрема типу заготовки та необхідності визначення заходів для захисту оператора. Для точної оцінки впливу в реальних умовах використання необхідно враховувати всі частини робочого циклу, включаючи періоди, коли машина вимкнена або коли вона ввімкнена, але не використовується для роботи.

6. Підготовка до роботи

ПРИМІТКА Пристрій є частиною лінійки SAS+ALL, тому для його використання повинен бути укомплектований комплект, що складається з пристрою, акумулятора та зарядного пристрою. Використання інших акумуляторів та зарядних пристроїв заборонено.

Пристрій слід використовувати в добре освітленому місці.
Для підготовки агрегату встановіть трубу виходу повітря на патрубок (рис. Б, 1), зафіксуйте трубу за допомогою хомутів (рис. Б, 2). Тепер пристрій готовий до роботи

7. Увімкнення пристрою

Пристрій працює від акумуляторної батареї 18В. Заряджений акумулятор вставляється в направляючу в ручці до тих пір, поки не зафіксується фіксатор ручки. Після цього інструмент готовий до роботи.

8. Використання пристрою

ПРИМІТКА Якщо батарея нагрівається вище 40°C, припиніть роботу і зачекайте, поки батарея охолоне.

Надмірне нагрівання може призвести до виходу акумулятора з ладу.
Перед запуском пристрою переконайтеся, що вихідна труба камери подачі порожня.
Утримуючи димову трубу на висоті приблизно 18 см над землею, натисніть перемикач вентилятора. Здійснюйте нею коливальні рухи вліво та вправо. Повільно рухайтеся вперед, здуваючи листя та сміття перед собою.

Турбо-режим

Для прибирання важкого сміття, наприклад, мокрого листя або злиплого сміття у важкодоступних місцях, можна використовувати турборежим повітродувки. Для цього при ввімкненому звичайному режимі роботи повітродувки натисніть великим пальцем кнопку турбо на верхній частині основної ручки (рис. Б, 5). Відбудеться різке збільшення швидкості повітря, що видувається, що дозволить видалити бруд. Турборежим вимикається, якщо відпустити кнопку.

9. Поточне обслуговування

Регулярно очищайте весь пристрій, приділяючи особливу увагу очищенню вентиляційних отворів.
Не заряджайте акумулятор одразу після інтенсивного використання. Через явище розряду не зберігайте акумулятор повністю розрядженим, оскільки він може розрядитися нижче критичного рівня і стати безповоротно пошкодженим.
Тому, коли акумулятор не використовується, його слід зберігати частково зарядженим (приблизно до 40%). Заряджайте акумулятор до того, як він повністю розрядиться. Зберігайте батареї при температурі 10-30°C. При зберіганні за низьких температур вони швидше втрачають ємність.
Зарядка акумулятора описана в інструкції до акумулятора і зарядного пристрою з лінійки SAS+ALL.

ПРИМІТКА Місце зберігання пристрою має бути недоступним для дітей.

Якщо необхідно відправити пристрій в сервісний центр для ремонту, захистіть його від випадкових механічних пошкоджень і вийміть батареї з гнізда зарядного пристрою.

Як демонтувати акумулятор

Щоб вийняти акумулятор, натисніть кнопку фіксатора на передній панелі акумулятора. Витягніть акумуляторну батарею з гнізда. Щоб встановити акумуляторну батарею, вставте її в гніздо, а потім натисніть на неї, доки не зафіксується фіксатор ручки.

Обслуговування приладу

Технічне обслуговування включає в себе обслуговування аксесуарів, тобто акумулятора та зарядного пристрою.

ПРИМІТКА Ніколи не виконуйте технічне обслуговування пристрою, підключеного до джерела живлення.

Перед технічним обслуговуванням акумулятор необхідно вийняти з гнізда пристрою.

Коли пристрій зупиняється для обслуговування, перевірки, зберігання або заміни аксесуарів, вимкніть джерело живлення, від'єднайте пристрій від електромережі та переконайтеся, що всі рухомі частини повністю зупинилися. Перед виконанням будь-яких перевірок, регулювань тощо дайте повітродувці охолонути. Дбайливо доглядайте і тримайте в чистоті.
Зберігайте пристрій у сухому, провітрюваному приміщенні при плюсовій температурі. Перед зберіганням завжди дайте пристрою охолонути.
З метою безпеки замінюйте зношені або пошкоджені деталі. Використовуйте тільки оригінальні запасні частини та вузли.
Ніколи не намагайтеся обійти функцію захисного блокування (за наявності).
Обслуговування приладу полягає в підтримці всіх його компонентів, необхідних для нормальної роботи, в належному стані. Для очищення не можна використовувати розчинники, оскільки це може призвести до непоправного пошкодження корпусу та інших пластикових компонентів.
Акумулятор не можна чистити водою, оскільки це може спричинити внутрішнє коротке замикання, що призведе до незворотних пошкоджень.

10. Запасні частини та аксесуари

Рекомендовані аксесуари
Будь-який акумулятор і зарядний пристрій з лінійки SAS+ALL можна модернізувати.
Для придбання запасних частин та аксесуарів, будь ласка, звертайтеся до сервісного центру "Дедра-Ексім". Контактні дані можна знайти на сторінці 1 цього посібника. При замовленні запасних частин, будь ласка, вказуйте номер деталі на заводській табличці та номер деталі зі складального креслення. Протягом гарантійного терміну ремонт здійснюється згідно з правилами, викладеними в гарантійному талоні. Будь ласка, передайте заявлений виріб для ремонту за місцем придбання (продавець зобов'язаний прийняти заявлений виріб), або надішліть його до Центрального сервісного центру "ДЕДРА - ЕКСІМ". Будь ласка, додайте гарантійний талон, виданий імпортером. Без цього документа ремонт буде розглядатися як післягарантійний. Після закінчення гарантійного терміну ремонт здійснюється Центральним сервісом. Несправний виріб повинен бути надісланий до Сервісу (витрати на пересилку покриваються користувачем).

11. Самостійне усунення несправностей

ПРИМІТКА **Перед самостійним усуненням несправностей відключіть пристрій від джерела живлення.**

ПРОБЛЕМА	ПРИЧИНА	РІШЕННЯ
Пристрій не працює	Несправний вимикач Розряджений акумулятор Неправильно встановлений акумулятор	Проведіть технічне обслуговування пристрою Заряджайте акумулятор Правильно прикріпіть
Пристрій запускається з труднощами	Розряджений акумулятор	Заряджайте акумулятор правильно
Двигун перегрівається	Забиті вентиляційні отвори Перевищення робочих параметрів	Очистіть отвори Вимкніть електроінструмент, залиште роботу до повного охолодження

12. Завершення розділу, заключні зауваження

1. вентилятор - 1 одиниця

13. Інформація для користувачів щодо утилізації електричного та електронного обладнання

(стосується домогосподарств)



Символ, зображений на виробах або супровідній документації, вказує на те, що несправне електричне або електронне обладнання не можна утилізувати разом з побутовими відходами. Якщо вам потрібно утилізувати, повторно використати або відновити компоненти, найкраще віднести їх до спеціалізованого пункту збору, де вони будуть прийняті безкоштовно. Інформацію про місцезнаходження пунктів збору відпрацьованого обладнання надають місцеві органи влади, наприклад, на їхніх веб-сайтах.
Правильна утилізація пристрою, допомагає зберегти цінні ресурси та уникнути негативного впливу на здоров'я та навколишнє середовище внаслідок можливої присутності в обладнаннінебезпечних речовин: речовини, суміші та компоненти.
Неправильна утилізація відходів загрожує штрафними санкціями згідно з відповідними місцевими нормами.
Користувачі в країнах ЄС: Якщо вам потрібно утилізувати електричне або електронне обладнання, зверніться до найближчої точки продажу або до вашого постачальника, який надасть вам додаткову інформацію.
Утилізація в країнах за межами Європейського Союзу: Цей символ стосується лише країн Європейського Союзу. Якщо ви хочете утилізувати цей виріб, зверніться до місцевих органів влади або дилера для отримання інформації про правильний спосіб утилізації.

Гарантійний талон

на

Акумуляторна повітродувка

Номер замовлення: DED7093 Номер лоту: .....

(далі - Продукт)

Дата придбання продукту: .....

Печатка дилера

Дата та підпис продавця: .....

Заява користувача:

Я підтверджую, що ознайомлений з умовами гарантії та наслідками недотримання вказівок, викладених в інструкції з експлуатації та гарантійному талоні. Я ознайомлений з умовами цієї гарантії, що підтверджую власним підписом:

..... …..

Дата і місце Підпис користувача

I. Відповідальність за якість продукції:
1. Поручитель - Dedra Exim Sp. z o.o. з місцезнаходженням у м. Прушкув, адреса: вул. 3 Мая 8, 05-800 Прушкув, KRS 0000062517, Окружний суд міста Варшави у Варшаві, XIV Економічний відділ Національного судового реєстру, NIP 527-020-49-33, статутний капітал: 100 980,00 ЗЛОТИХ.
2. Згідно з умовами цього гарантійного талона, Гарант гарантує Товар, що походить з дистриб'юторської мережі Гаранта.
3. Відповідальність за гарантією поширюється лише на дефекти, що виникли з причин, притаманних Продукту на момент його доставки Користувачеві.
4. Користувач, на підставі гарантії, має право на безкоштовний ремонт Продукту за умови, що дефект став очевидним протягом гарантійного терміну. Спосіб ремонту Продукту (метод ремонту) визначається на розсуд Гаранта. Якщо Гарант визнає ремонт неможливим, він залишає за собою право замінити дефектний елемент або весь Виріб на бездефектний, знизити ціну Виробу або відмовитися від виконання договору.
По відношенню до Користувача, який не є споживачем у розумінні Закону від 23 квітня 1964р. Цивільного кодексу, відповідальність Гаранта за збитки, що виникли внаслідок цієї гарантії та/або у зв'язку з її укладенням та виконанням, незалежно від правового титулу, обмежується максимальною вартістю дефектного Продукту.

II. Гарантійний термін:

Компоненти продукту	Тривалість гарантійного захисту
Акумуляторна повітродувка	36 місяців з дати придбання Продукту, як зазначено в цьому гарантійному талоні

III. Умови реалізації гарантії:
Користувач повинен пред'явити заповнений гарантійний талон на Виріб та обґрунтувати обставини придбання Виробу, наприклад, пред'явивши чек, рахунок-фактуру тощо. З метою ефективного розгляду рекламації рекомендується, щоб Користувач надав разом з Виробом всі компоненти, зазначені в розділі "Комплектація пристрою", що міститься в Посібнику користувача.
2. що користувач дотримується інструкцій, наведених в інструкції з експлуатації та гарантійному талоні.
Гарантія поширюється лише на територію Республіки Польща та ЄС.
Гарантія не поширюється на дефекти Продукту, що виникають, зокрема, внаслідок:
a. Недотримання Користувачем умов, викладених в Інструкції з експлуатації, зокрема щодо правильної експлуатації, технічного обслуговування та чищення;
b. Використання Користувачем засобів для чищення або технічного обслуговування, які не відповідають вимогам Інструкції з експлуатації;
c. Неналежне зберігання та транспортування Продукту Користувачем;
d. Несанкціоновані зміни та/або модифікації Продукту Користувачем, які не були узгоджені з Гарантом;
e. Використання Користувачем у Виробі витратних матеріалів, що не відповідають вимогам Інструкції з експлуатації.
f. Користувач, який не є споживачем у розумінні Закону від 23 квітня 1964р. Цивільного кодексу, втрачає гарантію на Продукт, в якому:
g. серійні номери, маркування дати та таблички з назвами були видалені, змінені або пошкоджені Користувачем;
h. пломби були пошкоджені Користувачем або мають сліди втручання Користувача.
Зверніть увагу, що Користувач зобов'язаний самостійно і за власний рахунок здійснювати поточне обслуговування Продукту, включаючи інструкцію з використання, самостійно і за власний рахунок.
IV. Порядок розгляду скарг:
1. Якщо Ви виявите, що Виріб працює неправильно, перед тим, як пред'явити претензію, Ви повинні переконатися, що всі кроки, зазначені в Інструкції з експлуатації, були виконані правильно, перш ніж пред'являти претензію.
2. Рекомендується подавати рекламацію негайно, бажано протягом 7 днів з моменту виявлення дефекту Продукту. Користувач, який не є споживачем у розумінні Закону від 23 квітня 1964р. Цивільного кодексу, втрачає права, що випливають з цієї гарантії, якщо рекламація не буде подана протягом 7 днів.
3. Повідомлення про рекламацію можна подати, зокрема, в місці придбання Продукту, в гарантійному сервісі або в письмовій формі на вказану адресу: Dedra Exim Sp. z o.o., ul. 3 Maja 8, 05-800 Pruszków.
4. Користувач може подати рекламацію, використовуючи форму, доступну на веб-сайті www.dedra.pl. ("Бланк рекламації").
5. адреси гарантійного обслуговування для окремих країн можна знайти на сайті www.dedra.pl. Якщо для певної країни немає гарантійного сервісу, рекомендується звертатися з гарантійними претензіями за адресою: Dedra Exim Sp. z o.o. ul. 3 Maja 8, 05-800 Pruszków (Польща).

6 З метою безпеки Користувача використання дефектного Продукту заборонено.
7 Попередження: Використання несправного Виробу є небезпечним для здоров'я та життя Користувача.
8 Виконання зобов'язань за гарантією відбудеться протягом 14 робочих днів, рахуючи від дати доставки Користувачем заявленого Продукту.
9. перед тим, як відправити дефектний Виріб для рекламації, рекомендується його почистити. Виріб, що підлягає рекламації, рекомендується ретельно захищати від пошкоджень під час транспортування (рекомендується доставляти Виріб, що підлягає рекламації, в оригінальній упаковці).
10. Гарантійний термін продовжується на час, протягом якого Користувач не міг використовувати Продукт, на який поширюється гарантія, через дефект.
Гарантія не виключає, не обмежує і не призупиняє права Користувача, передбачені положеннями про гарантійні зобов'язання щодо дефектів проданих товарів.

Відповідно до статті 13(1) та (2) Регламенту (ЄС) 2016/679 Європейського Парламенту та Ради від 27 квітня 2016 року про захист фізичних осіб у зв'язку з обробкою персональних даних і про вільний рух таких даних та про скасування Директиви 95/46/ЄС (далі: "RODO"), повідомляємо Вам наступне

1. Контролером ваших персональних даних, вказаних у формі, є компанія DEDRA-EXIM sp. z o.o., зареєстрована за адресою: вул. 3 Мая, 8, 05- 800, Прушкув (далі: «Контролер»).
2. Ваші дані будуть оброблятися виключно з метою виконання гарантійної процедури для пристрою згідно з літ. b п. 1. ст. 6 Загального регламенту захисту даних (далі: «ЗРЗД») Надання даних є добровільним, але необхідним для виконання гарантійної процедури.
3. Ваші дані будуть оброблятися протягом періоду виконання гарантійної процедури та з метою архівування на випадок необхідності захисту від можливих претензій до Контролера, але не довше закінчення терміну позовної давності.
4. Ваші дані можуть бути розкриті тільки суб'єктам, які обробляють дані від імені Контролера, на підставі письмового договору про доручення на обробку персональних даних, що передбачає, зокрема, технічне обслуговування, хостинг або обслуговування веб-сайту, IT-сервіс, кур'єрську компанію. Постачальники Контролера зобов'язані забезпечувати безпеку даних і дотримуватися вимог чинного законодавства щодо захисту персональних даних і не можуть використовувати довірені їм персональні дані в цілях, відмінних від зазначених у договорі з Контролером.
5. Ваші персональні дані не будуть оброблятися автоматизовано, зокрема, не будуть профілюватися, а також не будуть передаватися у треті країни/міжнародні організації.
6. Ви маєте право на доступ до своїх персональних даних та право на їхнє виправлення, видалення, обмеження обробки, право на передачу даних, право на відмову від обробки, у будь-який момент;
7. З усіх питань, пов’язаних з обробкою Контролером ваших персональних даних, ви можете звернутися до Контролера за адресою e-mail: daneosobowe@dedra.pl.;
8. Ви маєте право подати скаргу до відповідного наглядового органу із захисту персональних даних;

Dedra Exim Sp. z o.o.
ul. 3 Maja 8, 05-800 Pruszków
Tel. +48 22 73 83 777, fax +48 22 73 83 779
www.dedra.pl, serwis@dedra.pl

Adnotacje o dokonanych naprawach / Annotations of repairs made / Záznamy o provedených opravách / Záznamy o vykonaných opravách / Pastabos apie atliktą remontą / Piezīmes par veikto remontu / Feljegyzések az elvégzett javításokról / Menţiuni cu privire la reparaţiile efectuate / Vermerke über ausgeführte reparaturen / Opombe o opravljenih popravilih / Bilješke o izvršenim popravcima/ Отбелязване на извършените ремонти / Відмітка про проведені ремонти

Data zgłoszenia do naprawy / Date of request for repair / Datum nahlášení k opravě / Dátum odovzdania do opravy / Atidavimo remontui data / Produkta nodošanas remontā datums / A javításra történő bejelentés dátuma / Data predării la reparaţie / Datum der Anmeldung zur Reparatur / Datum prijave za popravilo / Datum zahtjeva za popravak/ Дата на заявката за ремонт/ Дата подання заявки на ремонт	Data wykonania naprawy / Date of repair /Datum provedení opravy / Dátum vykonania opravy / Remonto data / Remonta datums / A javítás dátuma / Data efectuării reparaţiei / Datum der Ausführung der Reparatur / Datum izvršitve popravila / Datum popravka/ Дата на ремонта/ Дата ремонту	Zakres naprawy, opis czynności naprawczych / Scope of repair, description of repair activities /.Rozsah opravy, popis úkonů / Rozsah opravy, opis vykonaných opravných činností / Remonto apimtis, remonto darbų aprašymas / Remonta apjoms, remontdarbu apraksts / A javítás tartalma, a javítási műveletek leírása / Domeniul de reparaţie, descrierea operaţiilor de reparaţie / Umfang der Reparatur , Beschreibung der Tätigkeiten / Obseg popravila, opis izvršenih opravil v okviru popravila / Opseg popravka, opis popravka / Обхват на ремонта, описание на ремонтните дейности / Обсяг ремонту, опис ремонтних робіт	Podpis wykonującego naprawę / Signature of the repairer / Podpis opraváře / Podpis osoby vykonávajúcej opravu / Remontą atliekančio asmens parašas / Remonta veicēja paraksts / A javítást végző aláírása / Semnătura persoanei care a efectuat reparaţia / Unterschrift der die Reparatur ausführenden Person / Podpis osebe, ki je izvršila popravilo / Potpis osobe koja izvodi popravak/ Подпис на лицето, което извършва ремонта / Підпис ремонтника